Precios PVP
Válidos hasta el 28.02.2017

GEV

REFRIGERACIÓN

PIEZAS UNIVERSALES Y HERRAMIENTAS

2016

GEV Großküchen-Ersatzteil-Vertrieb GmbH
Gadastr. 4
85232 Bergkirchen
Germany

www.gev-online.com

Tel.: +49 (0)8142 6522-50
Fax: +49 (0)8142 6522-629
info@gev-online.com

GEV Recambios de hostelería S.L.
Avenida Baix Llobregat, 77 bajos
08690 Santa Coloma de Cervelló
Barcelona, España

www.gev-online.es

Tel.: +34 936 406160
Fax: +34 936 526495
info@gev-online.es

EXENCIÓN DE RESPONSABILIDAD

Las reparaciones de maquinaria solamente deberán realizarlas el personal técnico especializado. La responsabilidad de utilización, funcionamiento y tratamiento posterior de las piezas que suministramos recae sobre el comprador. Éste tendrá que comprobar con exactitud la utilización y deberá cumplir obligatoriamente las leyes y disposiciones locales (p. ej., de la central de gas local). Las explicaciones y figuras de nuestros catálogos acerca del material, forma, volumen de prestaciones u otras características sirven simplemente de ejemplo.
No asumimos ninguna responsabilidad sobre la exactitud de las descripciones y representaciones técnicas de nuestro catálogo y queda expresamente reservado el derecho a errores de impresión.

Indice

contenido	página
COMPONENTES ELÉCTRICOS	
resistencias	17
termostatos	18
interruptores	18
temporizadores	19
transformadores	20
controladores electrónicos	21
sensores	40
válvulas magnéticas	43
presostatos	45
compresores	46
cubetas de evaporación	52
ventiladores	52
COMPONENTES MECÁNICOS Y ACCESORIOS APARATOS	
accesorios de cocina	61
componentes para el circuito frigorífico	62
evaporadores	69
rejillas y rieles guía	71
juntas	71
componentes específicos	73
manillas	74
bisagras	74
cierres	80

contenido	página
TÉCNICA DEL AGUA	
tubos flexibles	109
HERRAMIENTAS, MATERIAL DE SUJECIÓN, CONSUMIBLES	
herramientas	109
materiales de soldadura	124
sistemas de medición	126
consumibles	130

Controladores electrónicos

El asistente de configuración integrado en los reguladores electrónicos de la Serie Darwin configura automáticamente los parámetros principales, en función del tipo de aplicación que se seleccione. La configuración puede realizarse la primera vez que el aparato se conecte a la red eléctrica o al reiniciarlo.

Seleccione simplemente la opción que mejor se adapte a su unidad:

	Parámetros variables					
Opciones	SP	d0	d1	F0	F3	P0
1: Varios	2ºC	4	20	8ºC	1	0
2: Productos ultracongelados	-18ºC	4	20	0ºC	0	0
3: Fruta y verdura	10ºC	4	20	30ºC	1	0
4: Pescado fresco	0ºC	4	20	8ºC	1	0
5: Refrescos	3ºC	24	20	8ºC	1	0
6: Estantes para bebidas	12ºC	24	20	30ºC	1	0
7: Climatización	21ºC	96	0	99ºC	1	0
8: Calor/incubadores	37ºC	-	-	-	-	1

SP: Ajuste de valor teórico (valor límite por tipo de sensor)

d0: Frecuencia de descongelación (en horas)

d1: Duración máxima de descongelación (en minutos)

F0: Temperatura cuando el sensor detiene los ventiladores

F3: Estado de los ventiladores durante la descongelación, 0=parados, 1=en funcionamiento

P0: Ajustes básicos de los tipos de función, es decir, de qué forma se regula la temperatura de la unidad de control; 0=modo directo, aplicaciones de frío, 1=modo de inversión, aplicaciones de calor

AKO
we make it easy

SERIE DARWIN

NOTA: Los parámetros de serie según el tipo de utilización se han elaborado teniendo en cuenta las utilizaciones más habituales. Compruebe los parámetros para que se correspondan con su unidad.

Sencilla configuración inicial
Ideal como aparato de repuesto

Controladores de cámaras frigoríficas

6 salidas de relé, sin registrador de datos

Cód. 378354

202,05 €

6 salidas de relé, con registrador de datos de 2 canales, con 2 sensors NTC

Cód. 378446

377,85 €

EVCO
Every Control Group

Puede encontrar todos los datos técnicos bajo la categoría EVCO a partir de la página 33

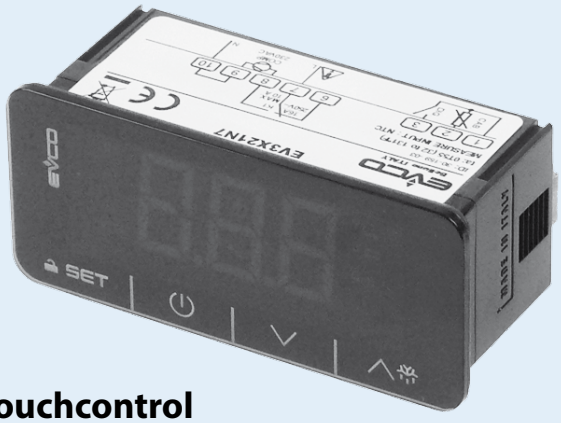

con Touchcontrol

1 salida de relé, 16A

Cód. 378443

a partir de 43,75 €

1 salida de relé, 30A

Cód. 378444

a partir de 47,25 €

3 salidas de relé, 30/8/5A

Cód. 378445

a partir de 64,75 €

Alta calidad y una incomparable relación calidad-precio

Herramientas de calidad

Detector de fugas
todos refrigerantes
Cód. 801909
610,45 €

Bomba de vacío, 125W
Cód. 801905
587,15 €

Mastercool® Inc
"World Class Quality"

Manómetro
Cód. 800322
25,15 €

Herramientas de calidad americana para las tiendas especializadas en refrigeración

Acoplamiento para tubos

Empalmes para tubos tipo MS
para la conexión de tubos de cobre y/o tubos de acero con idénticos diámetros exteriores

Cód. 750601

78,75 €

VULKAN LOKRING

- **Homologado por el TÜV**
- **Unión mecánica de tuberías**
- **Estanqueidad hermética permanente**

reducción para tubos tipo MS

Cód. 750585

47,05 €

empalme para tubos tipo MS

Cód. 750576

28,90 €

empalme para tubos tipo AL

Cód. 750587

41,80 €

La herramienta de montaje ideal para las uniones de tuberías

Burletes para frigoríficos
a medida

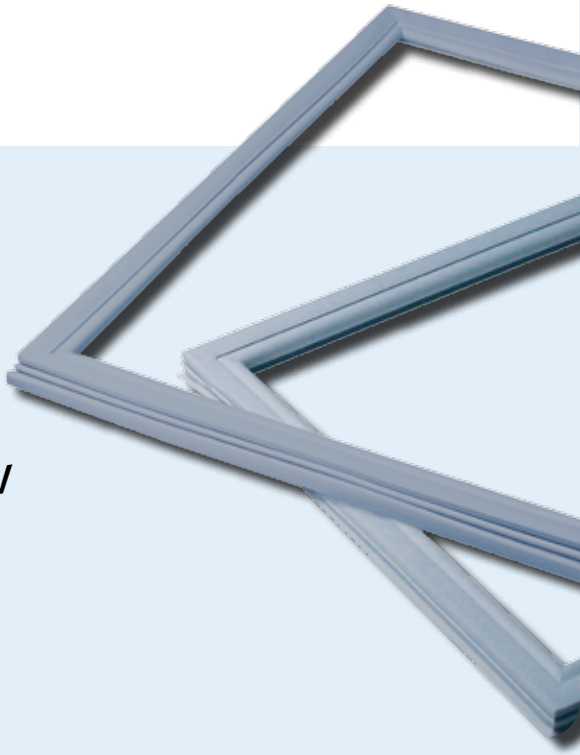

- Excelente calidad gracias a las esquinas soldadas
- Más de 70 perfiles diferentes
- Cálculo inmediato de precio en la tienda web GEV

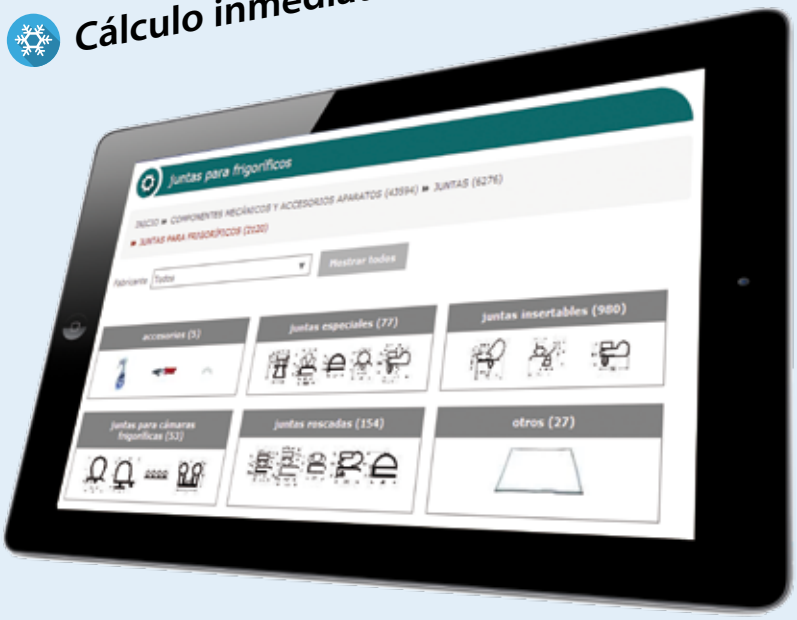

En las siguientes páginas puede encontrar nuestra amplia selección de juntas a medida.
¡Haga su pedido hoy mismo en nuestra tienda web!

www.gev-online.es
www.gev-online.com

Juntas estándar

- **1.000 modelos**
- **120 perfiles**
- **Para más de 100 fabricantes**

Puede encontrar todas las juntas en la tienda web GEV.

www.gev-online.es
www.gev-online.com

BURLETES FABRICADOS SEGÚN MEDIDA EXTERIOR CON IMÁN

– dibujos de perfiles en tamaño original
– medidas en mm

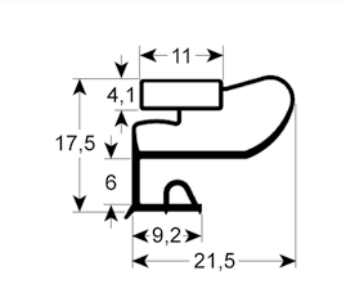

9663 **Plazo de entrega 3-5 días**
Adaptable para: Friulinox, Whirlpool

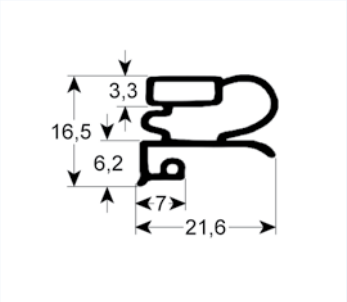

9030 **Plazo de entrega 3-5 días**
Adaptable para: Alpeninox, Art Serf, Asskühl, Dexion, Electrolux, Emainox, Küleg, Zanussi

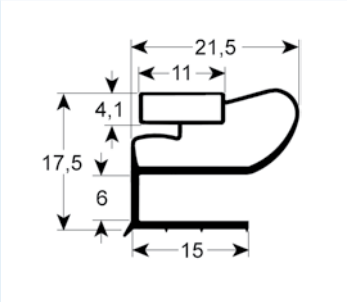

9664 **Plazo de entrega 3-5 días**

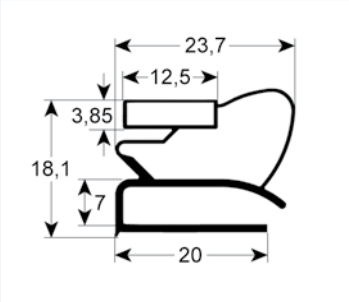

9954 **Plazo de entrega 3-5 días**

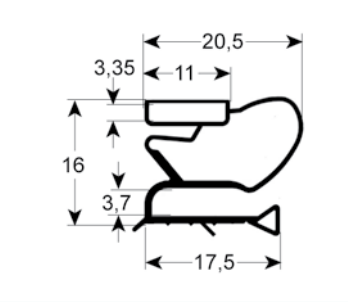

9515 **Plazo de entrega 3-5 días**
Adaptable para: Liebherr

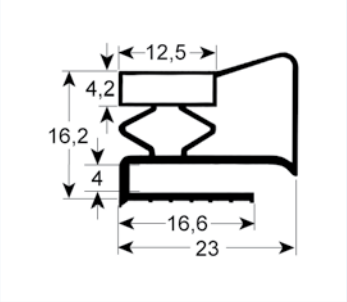

9953 **Plazo de entrega 3-5 días**

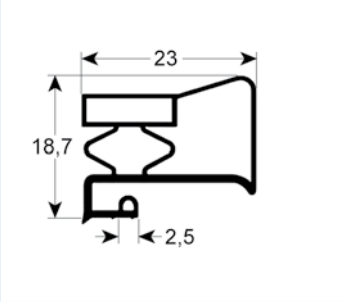

9949 **Plazo de entrega 3-5 días**

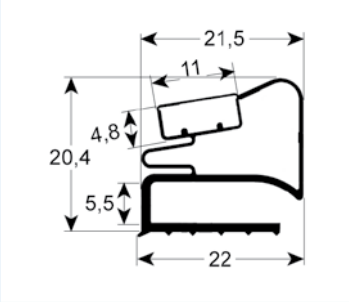

9526 **Plazo de entrega 3-5 días**

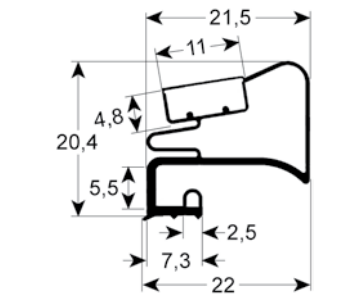

9525 **Plazo de entrega 3-5 días**

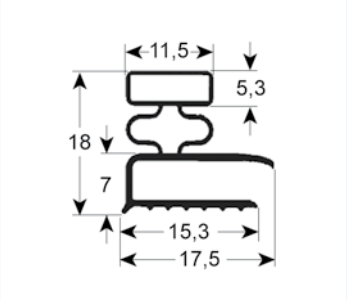

9031 **Plazo de entrega 3-5 días**
Adaptable para: Afinox, Mareno, Pastorfrigor, Sagi

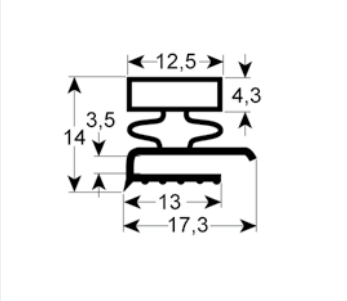

9140 **Plazo de entrega 3-5 días**
Adaptable para: Afinox, Angelo Po, Everlasting

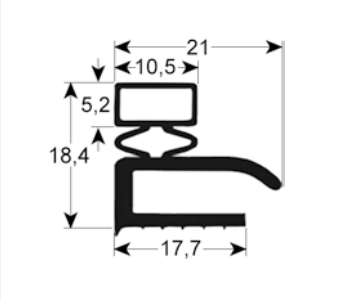

9106 Plazo de entrega 3-4 semanas
Adaptable para: Fagor, ISA, Mareno

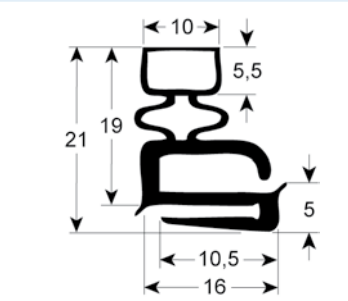

9100 Plazo de entrega 3-4 semanas
Adaptable para: Asskühl, Küleg

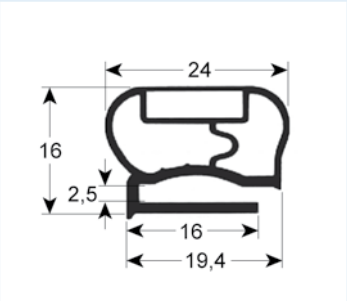

9200 **Plazo de entrega 3-5 días**
Adaptable para: Eisvoigt, Frigopol, Küleg

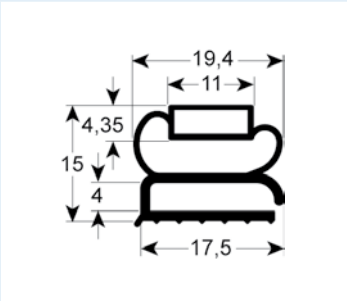

9207 **Plazo de entrega 3-5 días**
Adaptable para: Ambach, Angelo Po, Küleg, Sagi

BURLETES FABRICADOS SEGÚN MEDIDA EXTERIOR SIN IMÁN

– dibujos de perfiles en tamaño original
– medidas en mm

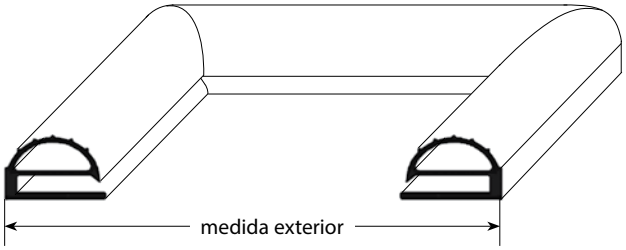

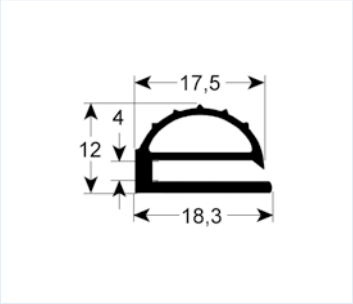

9102 **Plazo de entrega 3-5 días**

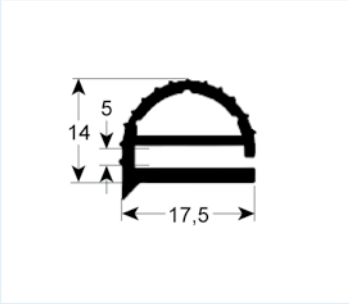

9104 **Plazo de entrega 3-5 días**

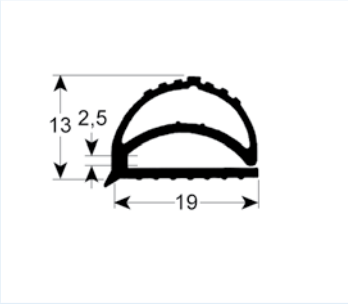

9158 **Plazo de entrega 3-5 días**

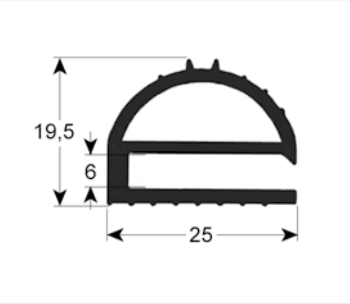

9169 Plazo de entrega 3-4 semanas

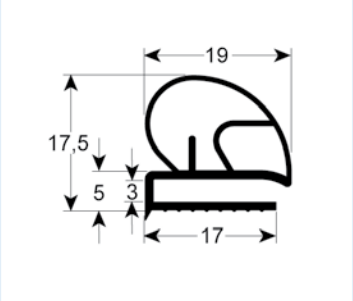

9710 **Plazo de entrega 3-5 días**

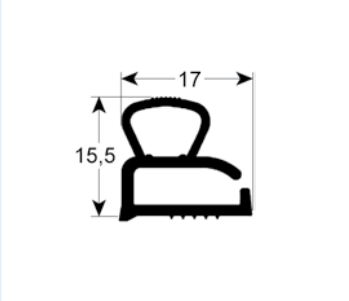

9605 **Plazo de entrega 3-5 días**

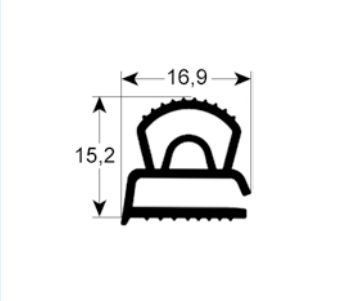

9610 **Plazo de entrega 3-5 días**

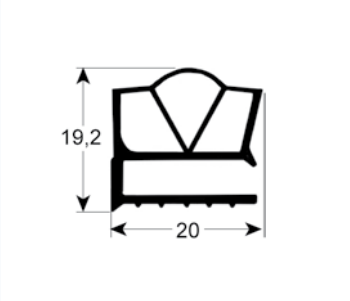

9189 **Plazo de entrega 3-5 días**

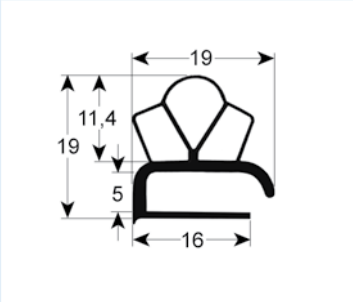

9191 **Plazo de entrega 3-5 días**

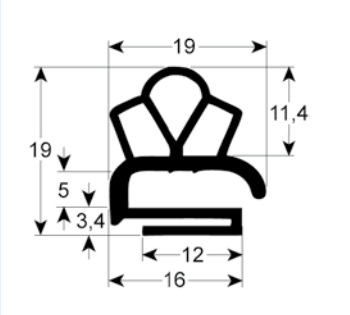

9138 **Plazo de entrega 3-5 días**

¡Calcule el precio exacto directamente en la tienda online!

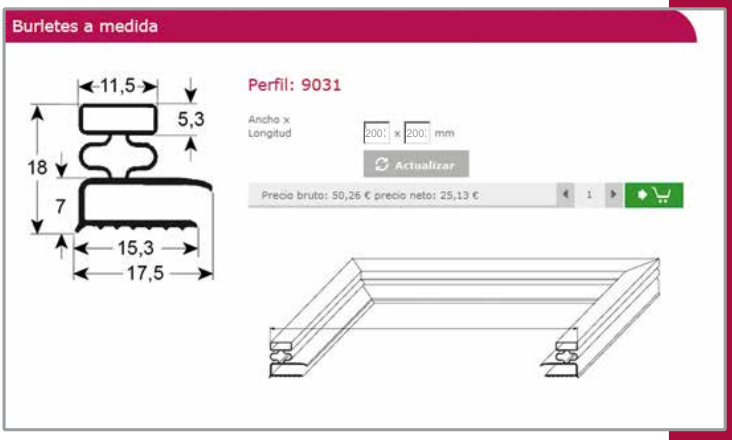

www.gev-online.es
www.gev-online.com

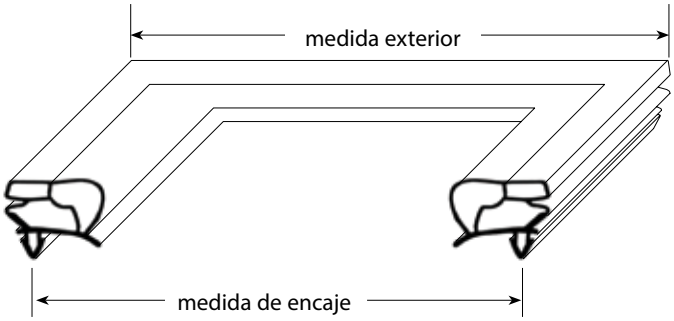

BURLETES FABRICADOS SEGÚN MEDIDA DE ENCAJE CON IMÁN

– dibujos de perfiles en tamaño original
– medidas en mm

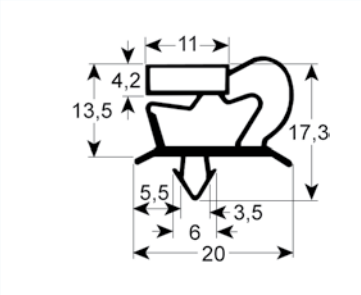

9048 **Plazo de entrega 3-5 días**
Adaptable para: Angelo Po, Coldline, Desmon, Electrolux, Everlasting, Friulinox, Icematic, Ilsa, Irinox, K+T, Mercatus, Polaris, Sagi, Tecnodom, Zanussi

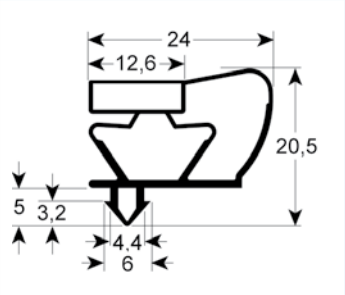

9043 **Plazo de entrega 3-5 días**

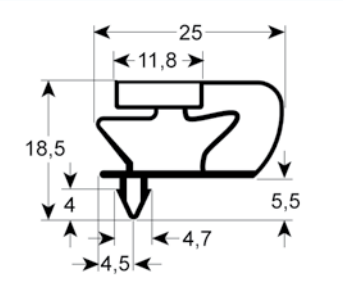

9799 **Plazo de entrega 3-5 días**

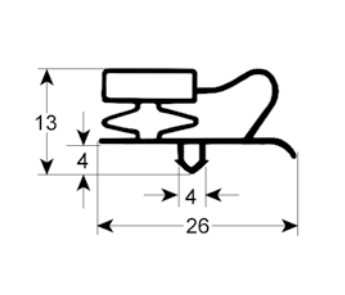

9013 **Plazo de entrega 3-5 días**

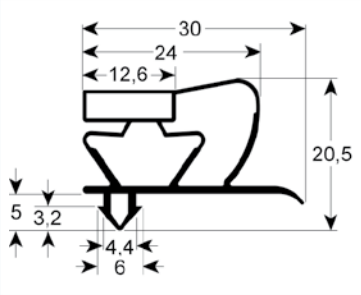

9045 **Plazo de entrega 3-5 días**
Adaptable para: Incold

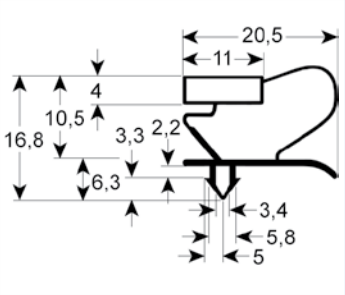

9053 **Plazo de entrega 3-5 días**

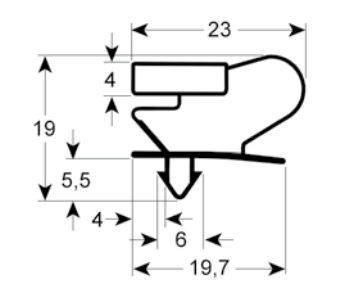

9046 **Plazo de entrega 3-5 días**
Adaptable para: Asskühl, Sagi

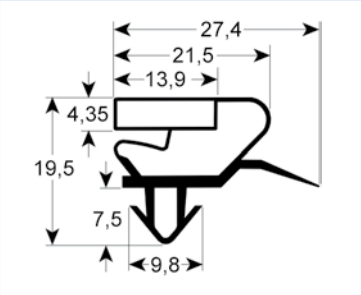

9398 **Plazo de entrega 3-5 días**

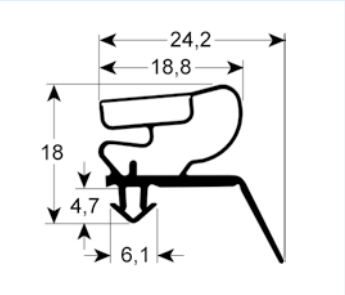

9400 **Plazo de entrega 3-5 días**

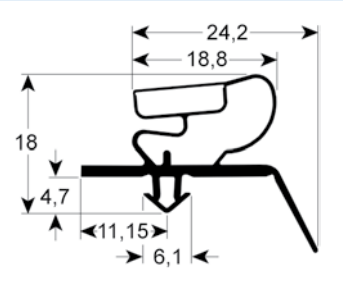

9401 **Plazo de entrega 3-5 días**

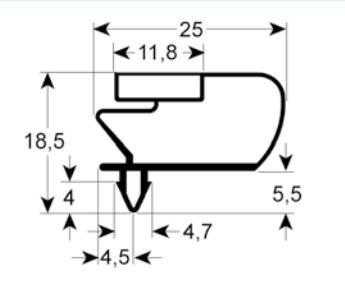

9796 **Plazo de entrega 3-5 días**
Adaptable para: INOMAK Comercial

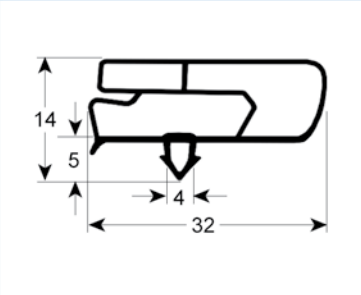

9797 **Plazo de entrega 3-5 días**

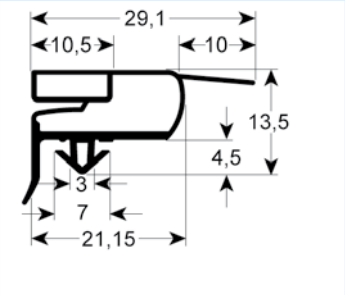

9773 **Plazo de entrega 3-5 días**

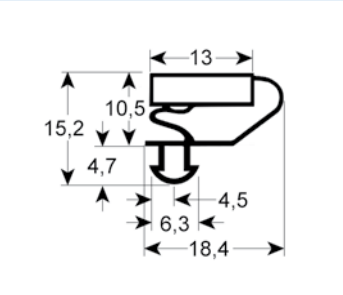

9703 **Plazo de entrega 3-5 días**
Adaptable para: Afinox, Alaska, Alpeninox, Dexion, Friulinox, ISA, Polaris, Studio 54, Zoin

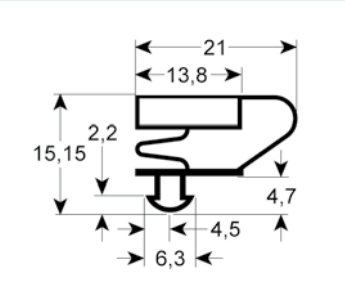

9704 **Plazo de entrega 3-5 días**

BURLETES FABRICADOS SEGÚN MEDIDA DE ENCAJE CON IMÁN

– dibujos de perfiles en tamaño original
– medidas en mm

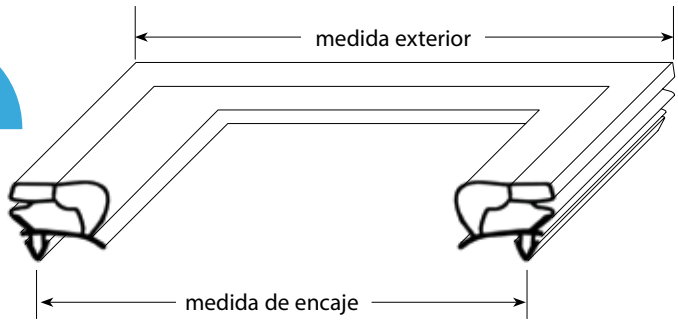

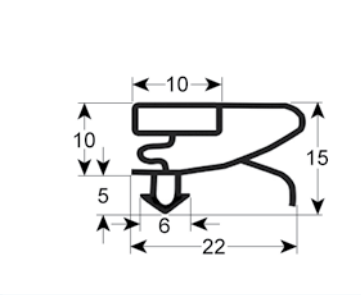

9753 **Plazo de entrega 3-5 días**
Adaptable para: Angelo Po, C&D, Enofrigo, Everlasting, Gemm, IRF, ISA, Zanussi

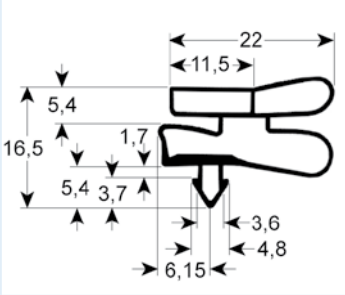

9151 **Plazo de entrega 3-5 días**

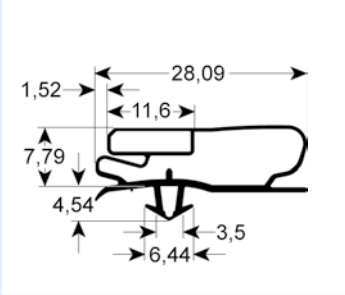

9500 **Plazo de entrega 3-5 días**

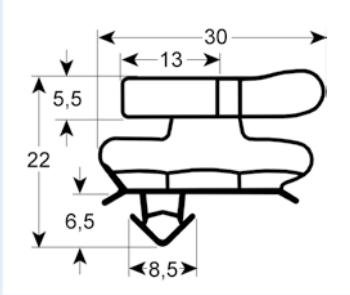

9505 **Plazo de entrega 3-5 días**

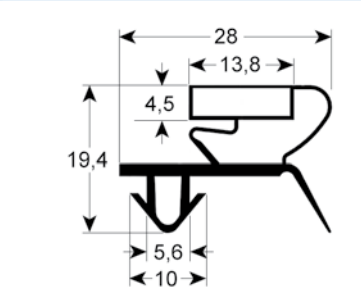

9044 **Plazo de entrega 3-5 días**

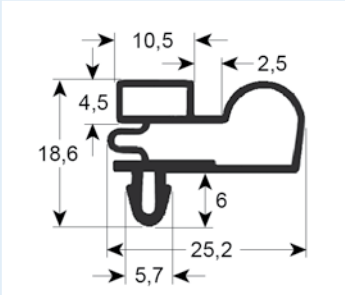

9010 **Plazo de entrega 3-5 días**
Adaptable para: Desmon, Framec, Groen, Iarp, Iberna, Ilsa, Mondial Elite, Scotsman, Tefcold

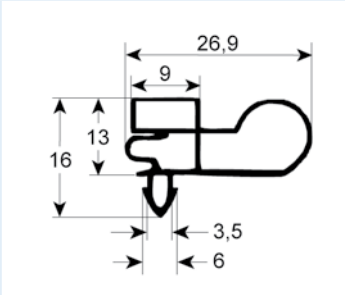

9303 Plazo de entrega 3-4 semanas

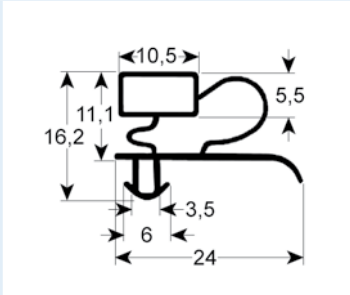

9333 **Plazo de entrega 3-5 días**
Adaptable para: Angelo Po, C&D, Dexion, Electrolux, Enofrigo, Everlasting, Fagor, Gelart, Gemm, Iberna, ICV, Isa, Sagi, Zanussi

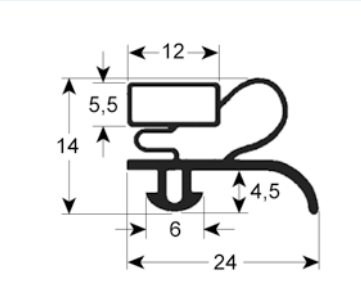

9012 **Plazo de entrega 3-5 días**
Adaptable para: Angelo Po, C&D, Emmepi, Fagor, Gelart, ICV, ISA, Sagi

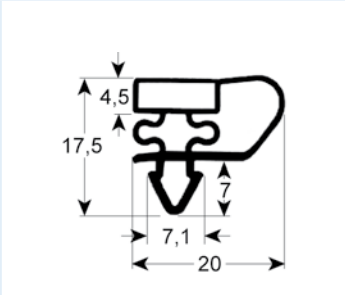

9153 **Plazo de entrega 3-5 días**
Adaptable para: IME Turbo, Mafirol, Williams, Gemm, Gamko

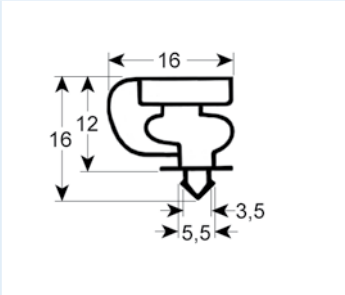

9154 **Plazo de entrega 3-5 días**
Adaptable para: Tecfrigo S.P.A.

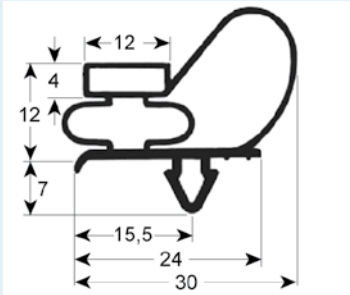

9743 **Plazo de entrega 3-5 días**
Adaptable para: EKU, IME Turbo, Küleg, Telewig, Ungermann

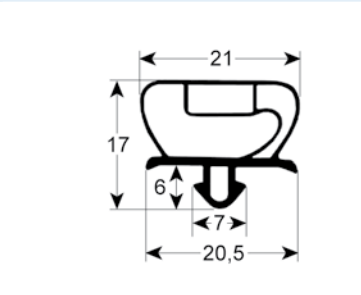

9235 **Plazo de entrega 3-5 días**

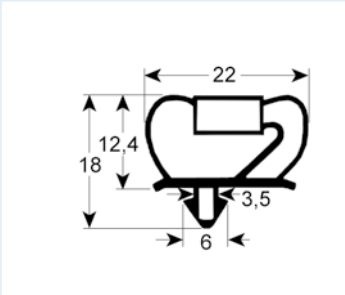

9237 **Plazo de entrega 3-5 días**
Adaptable para: Electrolux, Misa, Zanussi

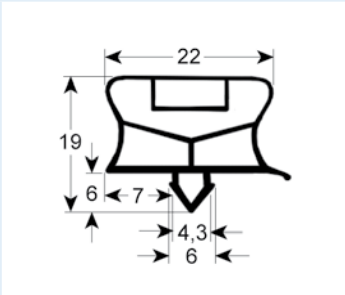

9794 **Plazo de entrega 3-5 días**
Adaptable para: Afinox, Electrolux, Friulinox, Polaris, Whirlpool, Zanussi

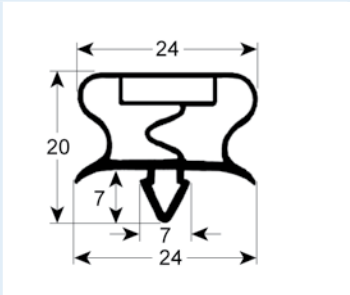

9195 **Plazo de entrega 3-5 días**
Adaptable para: Cool Compact, Foster, IME Turbo, Ilsa, Irinox, Williams

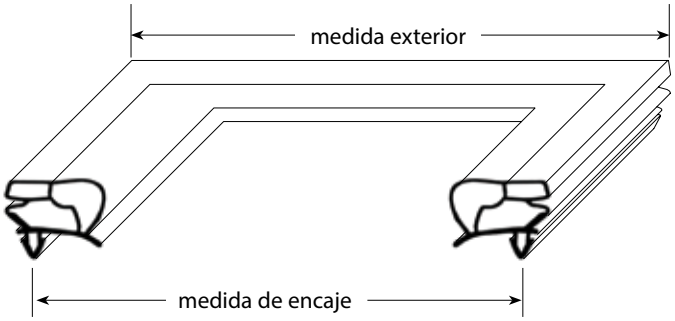

BURLETES FABRICADOS SEGÚN MEDIDA DE ENCAJE CON IMÁN

– dibujos de perfiles en tamaño original
– medidas en mm

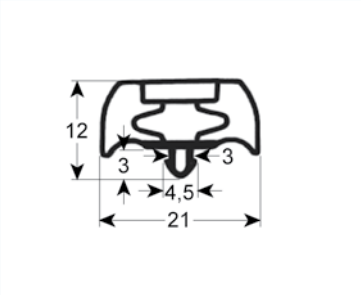

9252 **Plazo de entrega 3-5 días**
Adaptable para: Franke, LTH

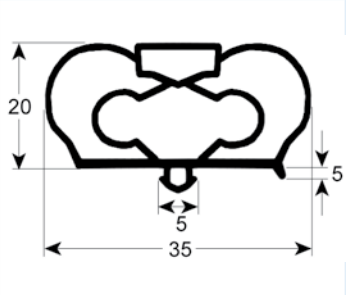

9798 **Plazo de entrega 3-5 días**

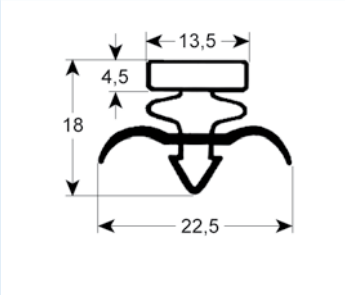

9171 **Plazo de entrega 3-5 días**
Adaptable para: Cool Compact, Eisfink, Eisvoigt, Foster, Frigopol, True

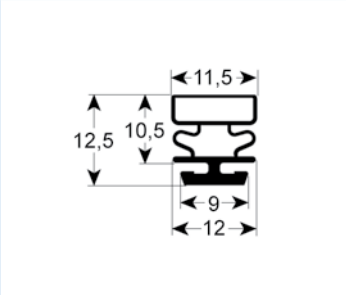

9322 **Plazo de entrega 3-5 días**
Adaptable para: BBC, Ideal, Kälte2000

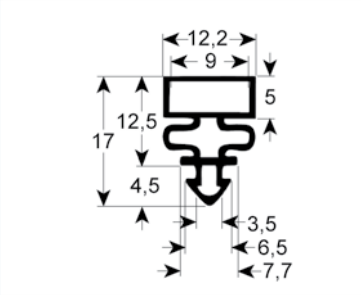

9313 **Plazo de entrega 3-5 días**

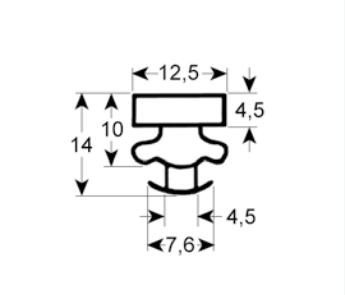

9373 **Plazo de entrega 3-5 días**
Adaptable para: Electrolux, Fagor, Küleg, Mondial Elite, Ronda, Zanussi

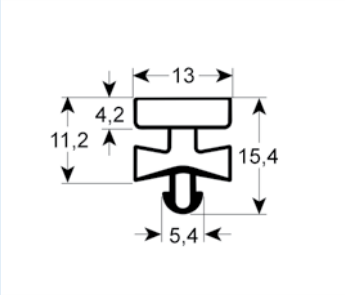

9380 **Plazo de entrega 3-5 días**

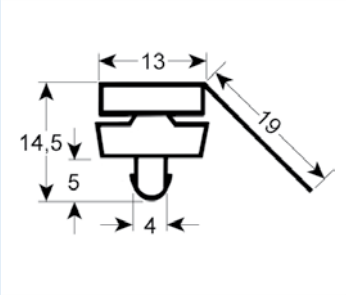

9385 **Plazo de entrega 3-5 días**

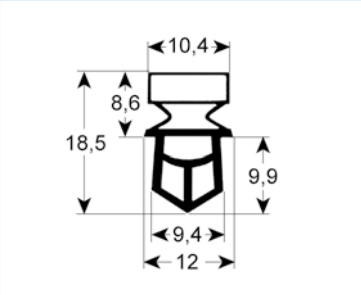

9325 **Plazo de entrega 3-5 días**

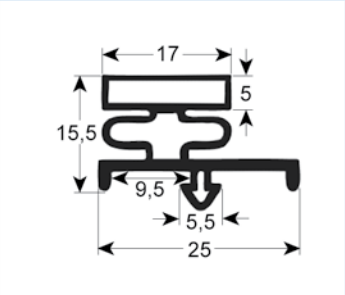

9185 Plazo de entrega 3-4 semanas
Adaptable para: Beverage Air, Franke, Rieber

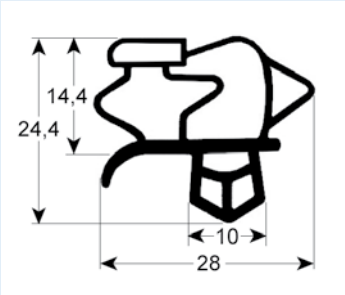

9793 **Plazo de entrega 3-5 días**
Adaptable para: Frigowell, LTH

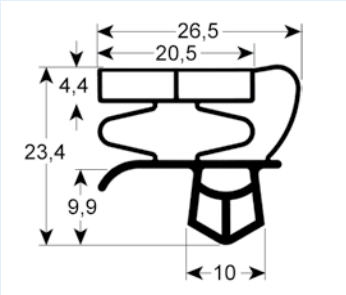

9147 **Plazo de entrega 3-5 días**

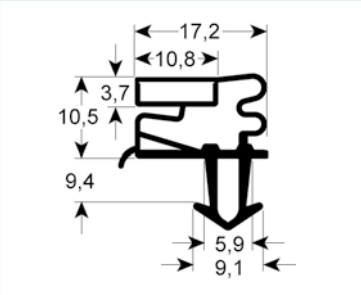

9275 **Plazo de entrega 3-5 días**

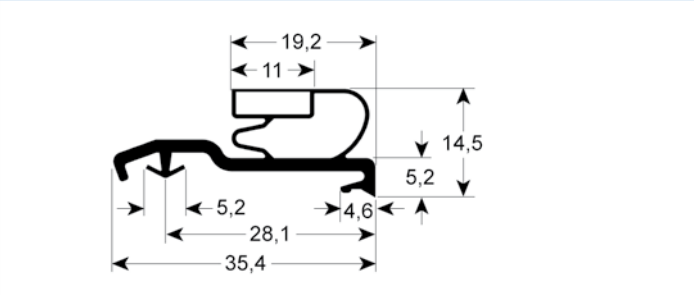

9724 **Plazo de entrega 3-5 días**

BURLETES FABRICADOS SEGÚN MEDIDA DE ENCAJE CON IMÁN

– dibujos de perfiles en tamaño original
– medidas en mm

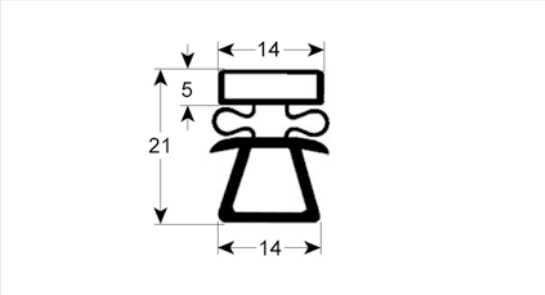

9162 **Plazo de entrega 3-5 días**

Adaptable para: Eisfink, Eisvoigt, Franke, Hagola, Salvis

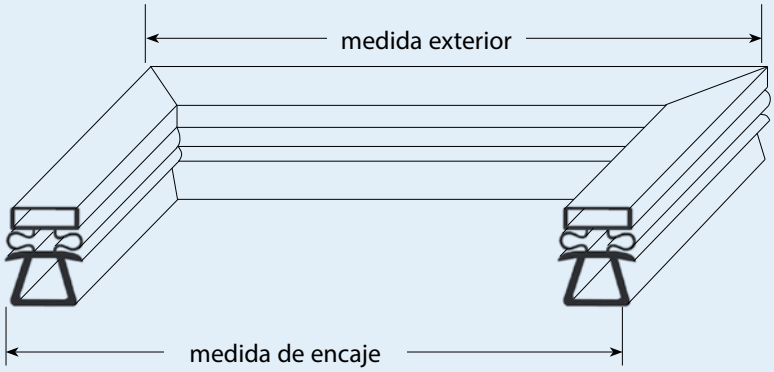

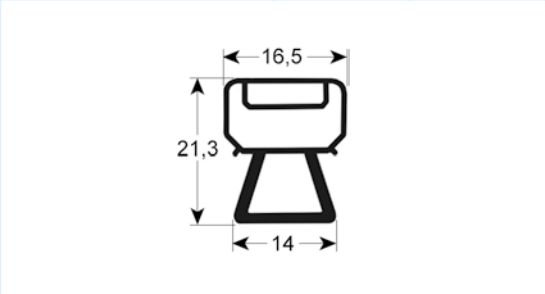

9166 **Plazo de entrega 3-5 días**

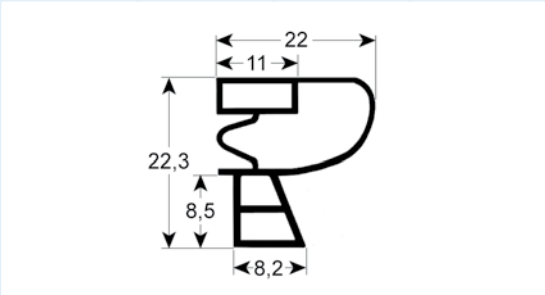

9950 **Plazo de entrega 3-5 días**

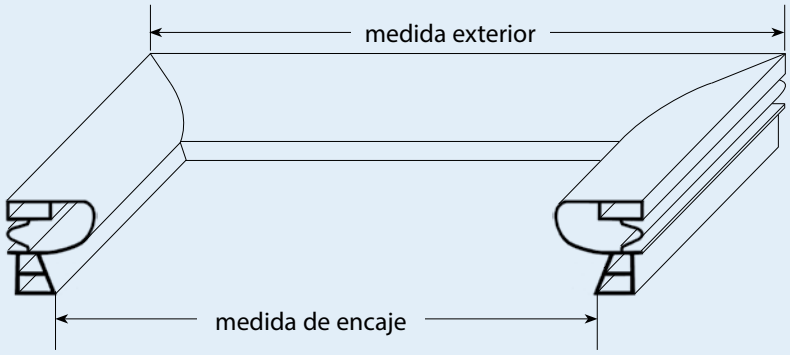

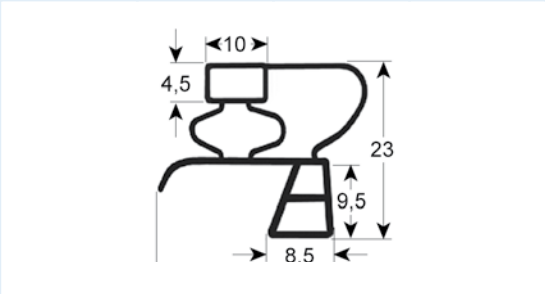

9783 **Plazo de entrega 3-5 días**

Adaptable para: EKU, Mareno, Silko

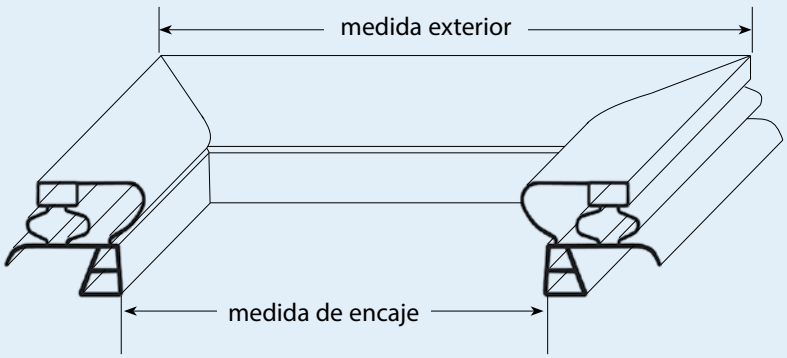

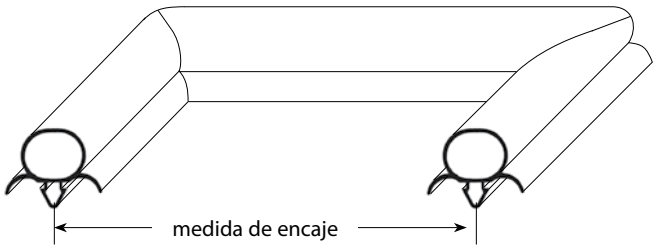

BURLETES FABRICADOS SEGÚN MEDIDA DE ENCAJE CON IMÁN

– dibujos de perfiles en tamaño original
– medidas en mm

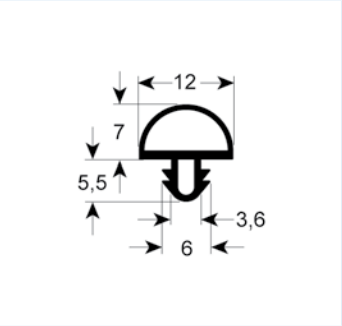

9722 **Plazo de entrega 3-5 días**

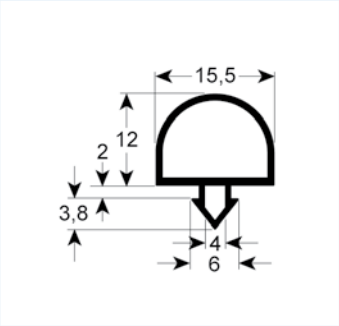

9728 **Plazo de entrega 3-5 días**

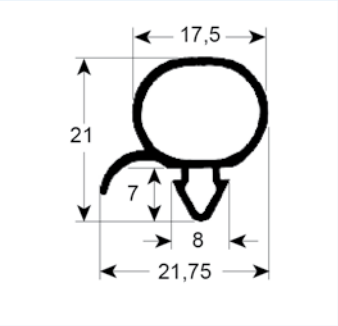

9196 **Plazo de entrega 3-5 días**

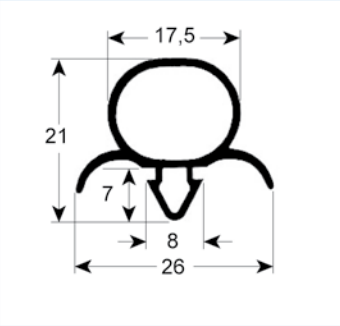

9192 **Plazo de entrega 3-5 días**

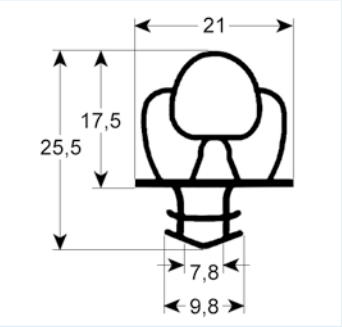

9650 **Plazo de entrega 3-5 días**

Adaptable para: Costan

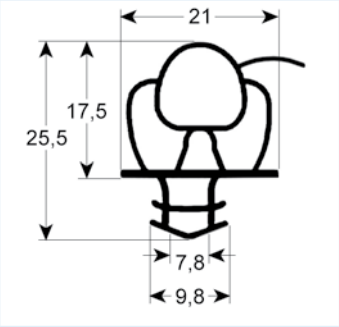

9651 **Plazo de entrega 3-5 días**

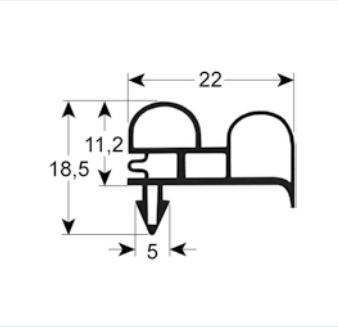

9420 **Plazo de entrega 3-5 días**

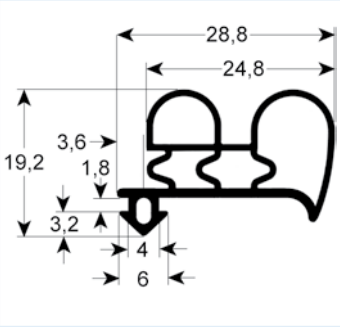

9430 **Plazo de entrega 3-5 días**

Cód. 801490
Spray de limpieza para juntas para frigoríficos 500ml

LEYENDA

AN.	anchura
Aø	diámetro del agujero
B1	anchura1
B2	anchura2
BA	distancia de sujeción
cap.	longitud del capilar
D	diámetro rodete ventilador
DA	distancia del agujero
DF	dimensiones frontales
DN	diámetro nominal
DS1	distancia de sujeción 1
DS2	distancia de sujeción 2
EC	entrecaras
EL	longitud de empalme
ENL	espesor de núcleo laminado
Fø	diámetro brida
frec.	frecuencia
H	altura
H1	altura 1
homol.	homologación
int.des.	intervalo de descongelación
IP	inclinación de la pala
L	longitud
L1	longitud 1
L2	longitud 2
L3	longitud 3
LC	longitud del cable
LR	longitud de rodillo
MM	medida de montaje
ø	diámetro
P	potencia
PC	potencia de conmutación
PC AP	presión de conmutación a alta presión
PC BP	presión de conmutación a baja presión
PC/400V	potencia de conmutación a 400V
PM	posición de montaje
pot.	potencia
reinicioAP	reinicio alta presión
reinicioBP	reinicio baja presión
Res.Temp.	resistencia a la temperatura
ret.vent.	retardo ventilador
t	espesor
T máx	temperatura máxima
t.marg.	margen de trabajo
TA máx.	temperatura ambiente máx.
TD	temperatura de desconexión
temp.	margen de temperaturas
tens.	tensión
tiempo des	tiempo de descongelación
TR	tamaño de rosca
UE	unidad de embalaje

resistencias

resistencias para refrigeración

resistencias de descongelación

1

fig.	código	pot. (W)	tens. (V)	L (mm)	tubo ø (mm)	candidad mínima	€/und.
1	417591	500W (2x250W)	230V (2x115V)	800	8,5	1	43,95
1	417592	660W (2x330W)	230V (2x115V)	1000	8,5	1	46,40
1	417593	1750W (2x875W)	230V (2x115V)	2100	8,5	1	62,05
1	417594	2200W (2x1100W)	230V (2x115V)	2550	8,5	1	68,95
1	417595	2600W (2x1300W)	230V (2x115V)	2x3000	8,5	1	75,25

1

fig.	código	pot. (W)	tens. (V)	L (mm)	AN. (mm)	candidad mínima	€/und.
1	417609	300	230	320	140	1	57,75
1	417610	500	230	400	130	1	57,75
1	417611	700	220	920	150	1	57,75

cables de calentamiento

empalme ambos lados

con casquillos terminales de cable

pos.	código	pot. (W)	tens. (V)	L (mm)	L1 (sin calentam.) (mm)	L2 (con calentam.) (mm)	candidad mínima	€/und.
1	420372	54	230	5000	2x1000	3000	1	9,75
2	420373	72	230	6000	2x1000	4000	1	10,45
3	420374	90	230	7000	2x1000	5000	1	11,05
4	420375	108	230	8000	2x1000	6000	1	11,05
5	420376	126	230	9000	2x1000	7000	1	12,70
6	420377	144	230	10000	2x1000	8000	1	13,65

empalme ambos lados (con revestimiento de metal trenzado)

pos.	código	pot. (W)	tens. (V)	L (mm)	L1 (sin calentam.) (mm)	L2 (con calentam.) (mm)	candidad mínima	€/und.
1	416330	26	230	2100	2x540	1020	1	20,25
2	416331	53	230	3100	2x540	2020	1	24,70
3	416332	95	230	4600	2x550	3500	1	33,00
4	416333	130	230	6000	2x520	4960	1	41,05
5	416334	188	230	8080	2x540	7000	1	51,05
6	416335	272	230	11000	2x540	9920	1	77,20

empalme por un lado

pos.	código	pot. (W)	tens. (V)	L (mm)	L1 (sin calentam.) (mm)	L2 (con calentam.) (mm)	candidad mínima	€/und.
1	416336	16	230	2900	2400	500	1	25,05
2	416337	25	230	2900	1900	1000	1	27,15
3	417518	50	230	2000	1000	1000	1	14,90
4	416338	55	230	2500	500	2000	1	27,85
5	417519	100	230	3000	1000	2000	1	17,05
6	417520	150	230	4000	1000	3000	1	19,05
7	417521	200	230	5000	1000	4000	1	21,90
8	417522	250	230	6000	1000	5000	1	23,65
9	417523	300	230	7000	1000	6000	1	27,15

venta por metros

pos.	código	tens. (V)	ohmios/metro (Ohm/m)	ø (mm)	material de cable	UE	candidad mínima	€/und.
1	416365	230	105	3	silicona	MTR	1	2,90
2	418405	230	205	3	silicona	MTR	1	3,25
3	416340	230	365	3	silicona	MTR	1	4,75

cartuchos calentadores

1

fig.	código	pot. (W)	tens. (V)	ø (mm)	L (mm)	TR	LC (mm)	candidad mínima	€/und.
1	417227	90	230	12	124	3/8"	4000	1	73,15
1	417570	110	230	12	120	3/8"	1000	1	45,35
1	417577	190	230	12	180	3/8"	300	1	68,45
1	417571	230	230	12	180	3/8"	1000	1	49,00
1	418892	300	230	12	240	3/8"	2000	1	71,05
1	417572	330	230	12	240	3/8"	1000	1	54,25

resistencias planas

con limitador de temperatura

1

2

fig.	código	L (mm)	AN. (mm)	pot. (W)	tens. (V)	T máx (°C)	LC (mm)	candidad mínima	€/und.
1	418855	210	58	100	220	130	500	1	25,85
2	418856	210	116	200	220	130	500	1	32,05

termostatos

termostatos para frío

1

fig.	código	t.marg. (°C)	bulbo	cap. (mm)	tipo	candidad mínima	€/und.
1	390673	0 a +40	ø6x110mm	1500	IMPORT	1	7,05
1	390535	0 a +40	ø6x110mm	1500	PRODIGY	1	12,10
1	390010	-35 a +35	ø6x110mm	1500	IMPORT	1	9,30
1	390534	-35 a +35	ø6x110mm	1800	PRODIGY	1	10,35

1 2

fig.	código	t.marg. (°C)	bulbo	cap. (mm)	fabricante	candidad mínima	€/und.
1	390674	0 a +40	ø6x110mm	1500	IMPORT	1	8,05
1	390537	0 a +40	ø6x110mm	1500	PRODIGY	1	11,05
1	390012	-35 a +35	ø6x110mm	1500	IMPORT	1	8,95
1	390536	-35 a +35	ø6x110mm	1500	PRODIGY	1	11,05
2	390011	-35 a +35	ø6x110mm	-	IMPORT	1	9,45
2	390538	-35 a +35	ø6x110mm	-	PRODIGY	1	11,05

interruptores

interruptores basculantes

27,8x25mm

1 2 3 4

fig.	código	descripción	función	tens. (V)	PC (A)	empalme	candidad mínima	€/und.
1	345277[1]	interruptor	2NO	250	16	F6,3	1 5	3,05 3,15
2	301245[1]	interruptor	2NO	250	16	F6,3	1 5	3,05 3,15
3	345013[1]	interruptor	2NO	250	16	F6,3	1 5	3,05 3,15
4	345278[1]	interruptor	2NO	250	16	F6,3	1 5	3,05 3,15

[1]iluminado

30x22mm

1 2 3 4 5

fig.	código	descripción	función	tens. (V)	PC (A)	empalme	candidad mínima	€/und.
1	301000	interruptor	2NO	250	16	F6,3	1 5	3,80 3,05
2	301009	interruptor	2NO	250	16	F6,3	1 5	3,80 3,05
3	301002	interruptor	2NO	250	16	F6,3	1 5	3,80 3,05
4	301001	interruptor	2NO	250	16	F6,3	1 5	3,80 3,05
5	301003	interruptor	2NO	250	16	F6,3	1 5	3,95 3,70

1 2 3 4 5

fig.	código	descripción	función	tens. (V)	PC (A)	empalme	candidad mínima	€/und.
1	347791	interruptor	2NO	230	20	F6,3	1 5	5,80 5,25
2	347973	interruptor	2NO	250	20	F6,3	1 5	5,05 5,25
3	347974	interruptor	2NO	250	20	F6,3	1 5	5,05 5,25
4	347207	interruptor	2NO	250	20	F6,3	1 5	5,05 5,10
5	301202[1]	interruptor	2NO	230	20	F6,3	1 5	3,85 3,05

[1]no iluminado

1 2 3 4 5

fig.	código	descripción	función	tens. (V)	PC (A)	empalme	candidad mínima	€/und.
1	347531	interruptor	2NO	250	20	F6,3	1 5	7,90 7,20
2	347774	interruptor	2NO	250	20	F6,3	1 5	7,90 7,20
3	347775	interruptor	2NO	250	20	F6,3	1 5	7,90 7,20
4	347956	interruptor	2NO	250	20	F6,3	1 5	7,90 7,20
5	347814[1]	interruptor	2NO	250	20	F6,3	1 5	6,15 5,55

[1]no iluminado

Encuentre nuestra gama siempre actualizada en la tienda online de GEV

interruptores pulsantes

30x22mm

1 2 3 4

fig.	código	descripción	función	tens. (V)	PC (A)	empalme	candidad mínima	€/und.
1	301083	interruptor	2NO	250	12	F6,3	1 5	4,55 4,05
2	301086	interruptor	2NO	250	12	F6,3	1 5	4,05 3,70
3	301084	interruptor	2NO	250	12	F6,3	1 5	4,40 3,95
4	301082	interruptor	2NO	250	12	F6,3	1 5	4,55 4,05

temporizadores

temporizador de descongelación

CDC

1

datos técnicos:
alimentación 230V

fig.	código	tipo	int.des.	tiempo des (min)	ret.vent.	candidad mínima	€/und.
1	360193	13102	1-12x en 24h	2-50	0-10	1 3	56,00 49,90

FLASH

1

datos técnicos:
alimentación 230V

fig.	código	tipo	int.des.	tiempo des (min)	candidad mínima	€/und.
1	360184	16022	1-96 en 24h	15	1	63,20

2

datos técnicos:
alimentación 230V

fig.	código	tipo	int.des.	tiempo des (min)	candidad mínima	€/und.
2	360247	MICROMAT	1-48 en 24h	15	1	96,25

3

datos técnicos:
alimentación 230V

fig.	código	tipo	int.des.	tiempo des (min)	candidad mínima	€/und.
3	360426	MONOMAT	1-96 en 24h	15	1	105,90
3	360425	MONOMAT	1-96 en 24h	15	1	115,60

4

datos técnicos:
alimentación 230V

fig.	código	tipo	int.des.	tiempo des (min)	candidad mínima	€/und.
4	360262	MONOTRON 124	1-20 en 24h	1-1430	1	83,50

5

datos técnicos:
alimentación 230V

fig.	código	tipo	int.des.	tiempo des (min)	candidad mínima	€/und.
5	360292	MONOTRON 200	1-20 en 24h	1-1430	1	105,05

6

datos técnicos:
alimentación 230V

fig.	código	tipo	int.des.	tiempo des (min)	candidad mínima	€/und.
6	360414[1]	MONOTRON 300CS	1-56 en 24h	1-60	1	171,95

[1]con retardo del ventilador 1-60min

GUAITANI

1

datos técnicos:
alimentación 230V

fig.	código	tipo	int.des.	tiempo des (min)	ret.vent.	candidad mínima	€/und.
1	360171	R4/1	2/4	4-60	3	1 3	27,15 24,85
1	360157	R4/2	2/4	0-40	3	1 3	35,20 32,40

LEGRAND

1

datos técnicos:
alimentación 230V

fig.	código	tipo	int.des.	tiempo des (min)	candidad mínima	€/und.
1	360423	ALPHAREX D21	1-56 en 24h	1-60	1	122,60
1	360424	ALPHAREX D22	1-28 en 24h	1-60	1	154,40

2

datos técnicos:
alimentación 230V

fig.	código	tipo	int.des.	tiempo des (min)	candidad mínima	€/und.
2	360422	MICROREX QT31F	1-48 en 24h	30	1	137,40
2	360421	MICROREX T31F	1-48 en 24h	1-60	1	74,30

3

datos técnicos:
alimentación 230V

fig.	código	tipo	int.des.	tiempo des (min)	candidad mínima	€/und.
3	360419[1]	POLARREX KKT	1-48 en 24h	1-60	1	132,40
3	360417	POLARREX KT	1-48 en 24h	1-60	1	106,25
3	360420[1]	POLARREX QKKT	1-48 en 24h	1-60	1	201,25
3	360418	POLARREX QKT	1-48 en 24h	1-60	1	179,40

[1]con retardo del ventilador 1-60min

MINI T

1

fig.	código	tipo	int.des.	tiempo des (min)	candidad mínima	€/und.
1	360150	3611	1-48x en 24h	15-144 min	1	43,60

otros

1

fig.	código	tipo	int.des.	tiempo des (min)	ret.vent.	candidad mínima	€/und.
1	360187	RZ-2001-21	4H	15	5	1	17,10

transformadores

transformadores encapsulados

PMA

1

fig.	código	primaria	secundaria	potencia (VA)	secundaria (A)	candidad mínima	€/und.
1	379054	230VAC	12VAC	3	0,25	1	7,05
1	379195	230VAC	12VAC	5	0,4	1	12,35
1	401174	230VAC	12VAC	6	0,5	1	28,90
1	379196	230VAC	12VAC	10	0,8	1	25,40

Encuentre nuestra gama siempre actualizada en la tienda online de GEV

controladores electrónicos

AKO

controladores universales

versión empotrada

1

fig.	código	tipo	aliment. (V)	tensión	salidas de relé	salida de relé 1	salida de relé 2	salida de relé 3	entrada 1	entrada 2	interface RS485	candidad mínima	€/und.
1	378428	D14726-C	90-240	AC	2	CO-8A(4)	CO-8A(4)	-	NTC/PTC/Pt100/TC(J,K)/mA	DI	X	1	184,20
1	378429	D14727	12/24	AC/DC	2	CO-8A(4)	CO-8A(4)	-	NTC/PTC/Pt100/TC(J,K)/mA	DI	-	1	163,30
1	378430	D14729	230	AC	2	CO-8A(4)	CO-8A(4)	-	NTC/PTC/Pt100/TC(J,K)/mA	DI	-	1	144,30
1	378431	D14729-C	90-240	AC	2	CO-8A(4)	CO-8A(4)	-	NTC/PTC/Pt100/TC(J,K)/mA	DI	X	1	184,20
1	379926	D14724	12/24	AC/DC	2	CO-8A(4)	NO-8A(4)	-	NTC/PTC/Pt100/TC(J,K)/mA	DI	-	1	159,55
1	379927	D14726	230	AC	2	CO-8A(4)	NO-8A(4)	-	NTC/PTC/Pt100/TC(J,K)/mA	DI	-	1	144,30

controladores de punto de refrigeración

versión empotrada

1

2

3

fig.	código	tipo	aliment. (V)	tensión	salidas de relé	salida de relé 1	salida de relé 2	salida de relé 3	salida de relé 4	entrada 1	entrada 2	entrada 3	entrada 4	interface RS485	candidad mínima	€/und.
1	379357[1]	13112	12	AC/DC	1	NO-12A(9)	-	-	-	NTC	-	-	-	-	1	69,15
1	379358[1]	13123	230	AC	1	NO-12A(9)	-	-	-	NTC	-	-	-	-	1	65,65
2	378424[1]	D14123-2-RC	90-240	AC	1	CO-16A(10)	-	-	-	NTC/PTC	NTC/PTC/DI	DI	-	X	1	138,70
2	379507[1]	D14123-2	230	AC	1	CO-16A(10)	-	-	-	NTC/PTC	NTC/PTC/DI	DI	-	-	1	73,05
2	379591[1]	D14112	12/24	AC/DC	1	CO-12A(9)	-	-	-	NTC/PTC	NTC/PTC/DI	DI	-	X	1	58,65
2	379797[1]	D14212	12	AC/DC	2	CO-12A(9)	CO-8A(4)	-	-	NTC	NTC/DI	DI	-	X	1	79,45
2	379314[1]	D14223	230	AC	2	CO-12A(9)	CO-8A(4)	-	-	NTC/PTC	NTC/PTC/DI	DI	-	X	1	89,25
2	378425[1]	D14323-C	90-240	AC	3	CO-12A(9)	NO-5A(4)	NO-8A(4)	-	NTC/PTC	NTC/PTC/DI	DI	-	X	1	158,75
2	379456[1]	D14323	230	AC	3	CO-12A(9)	NO-5A(4)	NO-8A(4)	-	NTC/PTC	NTC/PTC/DI	DI	-	-	1	113,75
2	379514	D14323	230	AC	3	CO-12A(9)	NO-5A(4)	NO-8A(4)	-	NTC/PTC	NTC/PTC/DI	DI	-	-	1	77,00
2	379742[1]	D14312	12	AC/DC	3	CO-12A(9)	NO-5A(4)	NO-8A(4)	-	NTC/PTC	NTC/PTC/DI	DI	-	-	1	110,10
2	378426[1]	D14423	230	AC	4	NO-5A(4)	NO-5A(4)	NO-5A(4)	NO-5A(4)	NTC/PTC	NTC/PTC/DI	NTC/PTC/DI	-	-	1	121,45
2	379508[1]	D14423-RC	90-240	AC	4	NO-5A(4)	NO-5A(4)	NO-5A(4)	NO-5A(4)	NTC/PTC	NTC/PTC/DI	NTC/PTC/DI	-	X	1	167,15
2	379737[1]	D14412-RC	12	AC/DC	4	NO-5A(4)	NO-5A(4)	NO-5A(4)	NO-5A(4)	NTC/PTC	NTC/PTC/DI	NTC/PTC/DI	-	X	1	162,15
3	379408	D14125	230	AC	1	NO-12A(9)	-	-	-	NTC/PTC	-	-	-	-	1 5 10	49,90 47,25 42,00
3	379460[1]	D14123	230	AC	1	NO-12A(9)	-	-	-	NTC/PTC	-	-	-	-	1 5 10	53,40 50,75 49,00

[1]con 1x sensor NTC

Continúa en la página siguiente

4

5

fig.	código	tipo	aliment. (V)	tensión	salidas de relé	salida de relé 1	salida de relé 2	salida de relé 3	salida de relé 4	entrada 1	entrada 2	entrada 3	entrada 4	interface RS485	candidad mínima	€/und.
4	378310[1]	D10123	230	AC	1	CO-12A(9)	-	-	-	NTC/PTC	DI	DI	-	-	1	73,70
4	378427[1]	D10223	230	AC	2	CO-12A(9)	CO-8A(4)	-	-	NTC/PTC	NTC/PTC/DI	DI	-	-	1	92,60
4	379811[1]	D10323	230	AC	3	CO-12A(9)	NO-5A(4)	NO-8A(4)	-	NTC/PTC	NTC/PTC/DI	DI	-	-	1	113,35
5	379861[1]	10123	230	AC	2	NO-12A(9)	CO-8A(4)	-	-	NTC	DI	-	-	-	1	111,50
5	379862[1]	10223	230	AC	3	NO-12A(9)	NO-8A(3)	CO-8A(4)	-	NTC	NTC/DI	DI	-	-	1	124,05
5	379863[1]	10323	230	AC	4	NO-12A(9)	CO-8A(4)	NO-8A(4)	CO-8A(4)	NTC	NTC/DI	DI	-	-	1	133,05

[1]con 1x sensor NTC

carril DIN

1

fig.	código	tipo	aliment. (V)	tensión	salidas de relé	salida de relé 1	salida de relé 2	salida de relé 3	salida de relé 4	entrada 1	entrada 2	entrada 3	entrada 4	HACCP	reloj en tiempo real	zumbador interno	candidad mínima	€/und.
1	379360[1]	AKOTIM-21TE	230	AC	1	NO-12A(9)	-	-	-	NTC	NTC	NTC	DI	-	-	-	1	140,90
1	379379[1]	AKOTIM-22TE	230	AC	2	NO-12A(9)	CO-8A(4)	-	-	NTC	NTC	NTC	DI	-	-	-	1	142,65
1	379380[1]	AKOTIM-21ARTEB	230	AC	2	NO-12A(9)	NO-5A(4)	-	-	NTC	NTC	DI	-	X	X	X	1	170,65
1	379361[1]	AKOTIM-23TE	230	AC	3	NO-12A(9)	CO-8A(4)	NO-5A(4)	-	NTC	NTC	NTC	DI	-	-	X	1	148,95
1	379381[1]	AKOTIM-22ARTEB	230	AC	3	NO-12A(9)	CO-8A(4)	NO-5A(4)	-	NTC	NTC	NTC	DI	X	X	X	1	173,05
1	379362[1]	AKOTIM-23ATE	230	AC	4	NO-12A(9)	CO-8A(4)	NO-5A(4)	NO-5A(4)	NTC	NTC	NTC	DI	-	-	X	1	163,05

[1]con 1x sensor NTC

Encuentre nuestra gama siempre actualizada en la tienda online de GEV

montaje mural

1

2

3

fig.	código	tipo	alimentación (Vc.a.)	salidas de relé	salida de relé 1	salida de relé 2	salida de relé 3	salida de relé 4	salida de relé 5	salida de relé 6	entrada 1	entrada 2	entrada 3	entrada 4	entrada 5	HACCP	zumbador interno	interface RS485	impresora	candidad mínima	€/und.
1	379127[1]	14615	230	1	NO-12A(9)	-	-	-	-	-	NTC	-	-	-	-	-	-	-	-	1	73,05
2	378042[1]	D14610	230	1	NO-12A(9)	-	-	-	-	-	NTC/PTC	-	-	-	-	-	-	-	-	1 3	84,90 82,10
2	378432[1]	D14622	230	2	NO-12A(9)	NO-5A(4)	-	-	-	-	NTC/PTC	-	-	-	-	-	-	-	-	1	130,30
2	378434[1]	D14632-C	230	3	NO-12A(9)	CO-8A(4)	NO-12A(4)	-	-	-	NTC/PTC	NTC/PTC	NTC/PTC/DI	DI	-	-	-	X	-	1	399,10
2	378041[1]	D14632	230	3	NO-12A(9)	CO-8A(4)	NO-5A(4)	-	-	-	NTC/PTC	NTC/PTC/DI	DI	-	-	-	-	-	-	1 3	125,15 121,65
2	378433[1]	D14622-C	90-240	3	NO-12A(9)	NO-5A(4)	NO-5A(4)	-	-	-	NTC/PTC	DI	DI	-	-	-	-	X	-	1	130,30
2	378052[1]	D14642	230	4	NO-12A(9)	CO-8A(4)	NO-5A(4)	NO-5A(4)	-	-	NTC/PTC	NTC/PTC	DI	DI	-	-	-	-	-	1	177,75
2	378435[1]	D14642-C	90-240	4	NO-12A(9)	CO-8A(4)	NO-5A(4)	NO-5A(4)	-	-	NTC	NTC	DI	DI	-	X	-	X	-	1	227,70
3	378053[1]	15613	230	3	NO-16A	NO-16A	CO-8A	-	-	-	NTC/PTC	DI	DI	-	-	X	X	X	-	1	466,30
3	378055[1]	15633	230	6	NO-16A	CO-16A	NO-8A	NO-16A	NO-16A	CO-8A	NTC	NTC	NTC	DI	DI	X	X	X	-	1	524,60

[1]con 1x sensor NTC

4

fig.	código	tipo	alimentación (Vc.a.)	salidas de relé	salida de relé 1	salida de relé 2	salida de relé 3	salida de relé 4	salida de relé 5	salida de relé 6	entrada 1	entrada 2	entrada 3	entrada 4	entrada 5	HACCP	zumbador interno	interface RS485	impresora	candidad mínima	€/und.
4	378054[1]	156131	100-240	3	NO-16A	NO-16A	CO-8A	-	-	-	NTC/PTC	DI	DI	-	-	X	X	X	X	1	975,65
4	378049[1]	156331	100-240	6	NO-16A	CO-16A	NO-8A	NO-16A	NO-16A	CO-8A	NTC	NTC	NTC	DI	DI	X	X	X	X	1	1032,60

[1]con 1x sensor NTC

registradores de datos

1

2

fig.	código	tipo	alimentación (Vc.a.)	tipo de sonda	salidas de alarma	relé de alarma	entradas	HACCP	reloj en tiempo real	zumbador interno	interface RS485	impresora	candidad mínima	€/und.
1	379845[1]	15724	220-240	NTC/mA/DI	1	CO-8A(4)	2 canales	-	-	X	-	-	1	325,80
1	379846[1]	15725	220-240	NTC/mA/DI	1	CO-8A(4)	2 canales	-	-	X	X	-	1	424,85
2	378448[2]	15780	100-240	NTC/Pt100/Pt1000/mA/DI	2	CO-8A(4)	2 canales	-	-	X	X	-	1	743,35
2	378056[3]	15750	220-240	NTC/Pt100/Pt1000/mA/DI	2	CO-8A(4)	5 canales	-	-	X	X	-	1	853,60
2	378058[3]	15740	100-240	NTC/PT1000/mA/DI	2	CO-8A(4)	10 canales	-	-	X	X	-	1	1080,65

[1]sonda NTC/tarjeta SD/lector USB [2]con 2x NTC sensor [3]con 5x sensor NTC

Encuentre nuestra gama siempre actualizada en la tienda online de GEV

3

fig.	código	tipo	alimentación (Vc.a.)	tipo de sonda	salidas de alarma	relé de alarma	entradas	HACCP	reloj en tiempo real	zumbador interno	interface RS485	impresora	candidad mínima	€/und.
3	378449[1]	15782	100-240	NTC/Pt100/Pt1000/mA/DI	2	CO-8A(4)	2 canales	-	-	X	X	X	1	855,70
3	378057[2]	15752	100-240	NTC/Pt100/Pt1000/mA/DI	2	CO-8A(4)	5 canales	-	-	X	X	X	1	1024,75
3	378059[2]	15742	100-240	NTC/PT1000/mA/DI	2	CO-8A(4)	10 canales	-	-	X	X	X	1	1356,35

[1]con 2x NTC sensor [2]con 5x sensor NTC

registadores de datos con función de control

1

2

fig.	código	tipo	alimentación (Vc.a.)	salidas de relé	salida de relé 1	salida de relé 2	salida de relé 3	salida de relé 4	salida de relé 5	salida de relé 6	entrada 1	entrada 2	entrada 3	entrada 4	entrada 5	HACCP	reloj en tiempo real	zumbador interno	interface RS485	impresora	candidad mínima	€/und.
1	378053[1]	15613	230	3	NO-16A	NO-16A	CO-8A	-	-	-	NTC/PTC	DI	DI	-	-	X	X	X	X	-	1	466,30
1	378055[1]	15633	230	6	NO-16A	CO-16A	NO-8A	NO-16A	NO-16A	CO-8A	NTC	NTC	NTC	DI	DI	X	X	X	X	-	1	524,60
2	378054[1]	156131	100-240	3	NO-16A	NO-16A	CO-8A	-	-	-	NTC/PTC	DI	DI	-	-	X	X	X	X	X	1	975,65
2	378049[1]	156331	100-240	6	NO-16A	CO-16A	NO-8A	NO-16A	NO-16A	CO-8A	NTC	NTC	NTC	DI	DI	X	X	X	X	X	1	1032,60

[1]con 1x sensor NTC

accesorios

1

2

3

4

fig.	código	descripción	candidad mínima	€/und.
1	379189	papel térmico AKO tipo AKO-15703 apto para registrador de datos AKO	1	4,65
2	379815	software AKO tipo AKO-5010 AKONET para controlador electrónico	1	1206,75
3	403162	software AKO tipo SOFTRegis versión 1.0.22	1	292,90
4	378078	transductor tipo AKO-80004A entrada Pt100 salida 4-20mA AKO aliment. 6-32V tensión DC	1	279,50

5

fig.	código	descripción	candidad mínima	€/und.
5	401019	modulo GSM AKO tipo AKO-52043 apto para AKO/Universal GSM/GPRS Modem 4 El dispositivo AKO-52043 es un modem 3G que permite la función de envío de alarmas a través de mensajes SMS en el software AKOnet y AKONet Trace.	1	502,45

accesorios

alimentación de tensión

1

fig.	código	descripción	candidad mínima	€/und.
1	379159	transformador primaria 230V secundaria 24VDC tipo 80014A AKO corriente de salida 1A	1	253,75

convertidores

1

fig.	código	descripción	candidad mínima	€/und.
1	403139	transductor AKO tipo AKO-80039 entrada RS485 salida USB apto para AKO	1	318,80

Encuentre nuestra gama siempre actualizada en la tienda online de GEV

CAREL

controladores de punto de refrigeración

versión empotrada

1

2

3

datos técnicos:
tipo de tensión AC

fig.	código	tipo	aliment. (V)	salidas de relé	salida de relé 1	salida de relé 2	salida de relé 3	salida de relé 4	salida de relé 5	entrada 1	entrada 2	entrada 3	entrada 4	HACCP	zumbador interno	candidad mínima	€/und.
1	378474	PJEZS0P0E0	230	1	CO-12A(2)	-	-	-	-	NTC	-	-	-	-	X	1	89,35
1	378473	PJEZS000E0	230	1	CO-8A(4)	-	-	-	-	NTC	-	-	-	-	X	1	83,15
1	378475	PJEZC0P000	230	3	NO-12A(2)	CO-8A(4)	NO-8A(4)	-	-	NTC	NTC	-	-	-	X	1	92,75
2	378476	IR33S0EHA0	230	1	CO-16A(4)	-	-	-	-	NTC	NTC	DI		-	X	1	113,20
2	378477	IR33Y0EHA0	230	2	NO-12A(10)	CO-8A(4)	-	-	-	NTC	NTC	DI	-	-	X	1	119,05
2	378478	IR33F0HN00	115/230	3	CO-12A(2)	CO-8A(4)	CO-8A(4)	-	-	NTC	NTC	DI	DI	-	X	1	160,95
2	378145[1]	IR33C0HB00	115/230	4	CO-12A(2)	CO-8A(4)	CO-8A(4)	CO-8A(4)	-	NTC	NTC	DI	DI	X	X	1	170,65
3	378479	PB00S0EA00	230	2	CO-8A(4)	CO-8A(4)	-	-	-	NTC	NTC	DI	DI	-	X	1	101,05
3	378480	PB00F0HA00	115-230	4	CO-12A(2)	CO-8A(4)	NO-8A(4)	NO-8A(4)	-	NTC	NTC	DI	DI	-	X	1	119,00
3	378481	PB00C0HB00	115-230	4	NO-10A(10)	CO-12A(2)	NO-8A(4)	CO-8A(4)	-	NTC	NTC	DI	DI	X	X	1	184,85

[1]con interface IR/RS-485

carril DIN

1

datos técnicos:
alimentación 115-230V
tipo de tensión AC

fig.	código	tipo	salidas de relé	salida de relé 1	salida de relé 2	salida de relé 3	salida de relé 4	entrada 1	entrada 2	entrada 3	entrada 4	zumbador interno	interface RS485	candidad mínima	€/und.
1	378482	DN33S0HA00	2	NO-10A(10)	CO-8A(4)	-	-	NTC	NTC	DI	DI	X	-	1	171,55
1	378483	DN33C0HB00	4	NO-10A(10)	CO-12A(2)	CO-8A(4)	CO-8A(4)	NTC	DI	DI	DI	X	IR/RS-485	1	199,00

controladores de cámaras frigoríficas

1

2

datos técnicos:
alimentación 230V
tipo de tensión AC

fig.	código	tipo	salidas de relé	salida de relé 1	salida de relé 2	salida de relé 3	salida de relé 4	salida de relé 5	entrada 1	entrada 2	entrada 3	entrada 4	zumbador interno	interface RS485	candidad mínima	€/und.
1	378146	MD33D5FB00	5	CO-30A(12)	CO-16A(8)	CO-10A(5)	CO-10A(5)	CO-16A(3)	NTC	DI	DI	DI	X	IR/RS-485	1	317,20
2	378176	MD33D5EN00	5	CO-30A(12)	CO-16A(8)	CO-10A(5)	CO-10A(5)	CO-16A(3)	NTC	DI	DI	DI	X	-	1	248,35

DIXELL

controladores de punto de refrigeración

versión empotrada

1

2

fig.	código	tipo	aliment. (V)	tensión	salida de relé 1	salida de relé 2	salida de relé 3	salida de relé 4	salida de relé 5	salida de relé 6	entrada 1	entrada 2	entrada 3	entrada 4	zumbador interno	candidad mínima	€/und.
1	379468	XR20CX-0P1C1	12	AC/DC	NO-20A(8)	-	-	-	-	-	NTC/PTC	DI	-	-	X	1	72,05
1	379661	XR20CX-0N0C0	12	AC/DC	CO-8A(3)	-	-	-	-	-	NTC/PTC	DI	-	-	-	1	61,35
1	379996	XR20CX-5N0C0	230	AC	CO-8A(3)	-	-	-	-	-	NTC/PTC	DI	-	-	-	1	68,45
1	378000	XR20CX-5N0C1	230	AC	NO-20A(8)	-	-	-	-	-	NTC/PTC	NTC/PTC/DI	-	-	-	1 5	69,15 65,65
1	378384	XR40CX-5N0C1	230	AC	NO-20A(8)	CO-8A(3)	-	-	-	-	NTC/PTC	NTC/PTC	DI	-	-	1	74,05
1	379665	XR30CX-5N0C1	230	AC	NO-20A(8)	CO-8A(3)	-	-	-	-	NTC/PTC	DI	-	-	-	1	77,90
1	379664	XR30CX-5N0C0	230	AC	NO-8A(3)	CO-8A(3)	-	-	-	-	NTC/PTC	DI	-	-	-	1	77,65
1	402144	XR60CX -5N0C1	230	AC	NO-20A(8)	CO-8A(3)	NO-5A(2)	-	-	-	NTC/PTC	NTC/PTC	DI	-	-	1	87,85
1	378112	XR60CX-0N0C0	12	AC/DC	NO-8A(3)	CO-8A(3)	NO-8A(3)	-	-	-	NTC/PTC	NTC/PTC	DI	-	-	1 3	80,35 77,90
1	378224	XR60CX-5N0C0	230	AC	NO-8A(3)	CO-8A(3)	NO-8A(3)	-	-	-	NTC/PTC	NTC/PTC	DI	-	-	1	86,55
1	378221	XR70CX-5N0C3	230	AC	NO-16A(5)	CO-8A(3)	NO-5A(2)	NO-8A(3)	-	-	NTC/PTC	NTC/PTC	DI	-	-	1	98,00
2	378388	XW220L-5N0C1	230	AC	NO-20A(8)	NO-16A(5)	-	-	-	-	NTC	NTC	DI	DI	X	1	118,05

Continúa en la página siguiente

Encuentre nuestra gama siempre actualizada en la tienda online de GEV

3

4

fig.	código	tipo	aliment. (V)	tensión	salida de relé 1	salida de relé 2	salida de relé 3	salida de relé 4	salida de relé 5	salida de relé 6	entrada 1	entrada 2	entrada 3	entrada 4	zumbador interno	candidad mínima	€/und.
2	378228	XW20L-5N0C1	230	AC	NO-20A(8)	CO-8A(3)	-	-	-	-	NTC/PTC	DI	-	-	-	1	104,85
2	379655	XW40L-5N0C1	230	AC	NO-20A(8)	CO-8A(3)	NO-8A(3)	-	-	-	NTC/PTC	NTC/PTC	DI	DI	-	1	119,00
2	378389	XW230L-5N0C0	230	AC	NO-20A(8)	NO-16A(5)	NO-8A(3)	NO-16A(5)	-	-	NTC	NTC	DI	DI	X	1	140,20
2	378229	XW60L-5N0C1	230	AC	CO-20A(8)	CO-8A(3)	NO-8A(3)	NO-8A(3)	-	-	NTC/PTC	NTC/PTC	DI	-	-	1	126,55
2	402036	XW260L-5N0C0	230	AC	NO-20A(8)	NO-8A(3)	NO-8A(3)	NO-16A(5)	-	-	NTC	NTC	DI	DI	X	1	161,90
2	378386	XW264L-5N0C5	230	AC	NO-20A(8)	CO-8A(3)	CO-8A(3)	NO-8A(3)	NO-16A(5)	-	NTC	NTC	DI	DI	X	1	175,55
2	378456	XB570L-5N1C1-X	230	AC	NO-20A(12)	NO-8A(3)	NO-8A(3)	NO-16A(3)	NO-16A(3)	NO-8A(3)	NTC/PTC	NTC/PTC	NTC/PTC	NTC/PTC	X	1	216,60
2	378254	XB570L-5R0C1-X	230	AC	NO-20A(8)	NO-8A(3)	NO-8A(3)	NO-16A(5)	NO-8A(3)	NO-16A(5)	NTC	NTC	DI	DI	X	1	247,30
2	379657	XW271L-5N0C0	230	AC	NO-20A(8)	NO-8A(3)	NO-8A(3)	NO-16A(5)	NO-8A(3)	NO-16A(5)	NTC	NTC	NTC	DI	-	1	164,85
3	378222	XW20LS-5N0C1	230	AC	NO-20A(8)	NO-8A(3)	-	-	-	-	NTC/PTC	DI	-	-	-	1	102,50
3	378387	XW40LS-5N0C1	230	AC	NO-20A(8)	NO-8A(3)	NO-8A(3)	-	-	-	NTC/PTC	NTC/PTC	DI	-	-	1	108,35
3	378223	XW60LS-5N0C1	230	AC	NO-20A(8)	NO-8A(3)	NO-8A(3)	-	-	-	NTC/PTC	NTC/PTC	DI	-	-	1	112,55
3	402193	AI002AA075	230	AC	NO-20A(8)	NO-8A(3)	NO-8A(3)	-	-	-	NTC/PTC	NTC/PTC	-	-	-	1	109,40
4	378377	XW20VS-5N0C0	230	AC	NO-16A(8)	CO-16A(5)	-	-	-	-	NTC/PTC	DI	-	-	-	1	102,40
4	378422	XW60VS-5N0C0	230	AC	NO-16A(8)	CO-16A(5)	NO-8A(3)	-	-	-	NTC/PTC	NTC/PTC	NTC/PTC	DI	-	1	108,05
4	378423	XW60V-5N0C1	230	AC	NO-20A(8)	CO-8A(3)	NO-8A(3)	NO-16A(5)	-	-	NTC/PTC	NTC/PTC	DI	-	-	1	124,25

versión empotrada 2 piezas

1

2

fig.	código	tipo	aliment. (V)	tensión	salidas de relé	salida de relé 1	salida de relé 2	salida de relé 3	salida de relé 4	entrada 1	entrada 2	entrada 3	entrada 4	candidad mínima	€/und.
1	378442	T820-000C0	-	-	-	-	-	-	-	-	-	-	-	1	80,15
2	378385	XW270K-5N0C0	230	AC	6	NO-20A(8)	NO-8A(3)	NO-8A(3)	NO-16A(5)	NTC	NTC	DI	DI	1	118,95

3

4

5

fig.	código	tipo	aliment. (V)	tensión	salidas de relé	salida de relé 1	salida de relé 2	salida de relé 3	salida de relé 4	entrada 1	entrada 2	entrada 3	entrada 4	candidad mínima	€/und.
3	379658	T620-000C0	-	-	-	-	-	-	-	-	-	-	-	1	77,35
4	378226	V620-000C0	-	-	-	-	-	-	-	-	-	-	-	1	77,65
5	379660	XW220K-5N0C0	230	AC	2	NO-20A(8)	NO-16A(5)	-	-	NTC	NTC	DI	DI	1	93,65

6

fig.	código	tipo	aliment. (V)	tensión	salidas de relé	salida de relé 1	salida de relé 2	salida de relé 3	salida de relé 4	entrada 1	entrada 2	entrada 3	entrada 4	candidad mínima	€/und.
6	378225	XW260K-5N0C0	230	AC	4	NO-20A(8)	NO-16A(5)	NO-16A(5)	NO-16A(5)	NTC	NTC	DI	DI	1	104,15

EKTRON

controladores de punto de refrigeración

versión empotrada

1

2

fig.	código	tipo	aliment. (V)	tensión	salidas de relé	salida de relé 1	salida de relé 2	salida de relé 3	entrada 1	entrada 2	candidad mínima	€/und.
1	378034	REK31ED-0021	230	AC	1	CO-8A(4)	-	-	NTC/PTC	NTC/PTC	1	70,00
1	378118	REK33-1021	230	AC	3	NO-8A(4)	NO-8A(4)	NO-8A(4)	PTC	PTC	1	120,35
1	402020	REK33-0020	12	AC/DC	3	NO-8A(4)	NO-8A(4)	NO-8A(4)	PTC	PTC	1	109,85
2	379542	TEK31-0010	12	AC/DC	1	CO-8A(4)	-	-	PTC	-	1	105,00
2	379397	DEK31-1000A	12	AC/DC	2	CO-8A(4)	NO-8A(4)	-	Pt100	-	1	126,90

Encuentre nuestra gama siempre actualizada en la tienda online de GEV

ELIWELL

controladores de punto de refrigeración

versión empotrada

1

2

3

fig.	código	modelo	aliment. (V)	tensión	salidas de relé	salida de relé 1	salida de relé 2	salida de relé 3	salida de relé 4	entrada 1	entrada 2	entrada 3	entrada 4	candidad mínima	€/und.
1	378298	IDP17D0700000	230	AC	1	NO-12A(12)	-	-	-	NTC/PTC/Pt1000	-	-	-	1 5 10	71,75 68,25 65,65
1	379837	IDP17D0300000	12	AC/DC	1	NO-12A(12)	-	-	-	NTC/PTC/Pt1000	-	-	-	1	74,40
1	378380	ICP22I0750000	230	AC	2	CO-8A(3)	CO-8A(3)	-	-	mA	-	-	-	1	121,05
1	378304	IDP29DB700000	230	AC	2	NO-12A(12)	CO-8A(4)	-	-	NTC/PTC/Pt1000	NTC/PTC/Pt1000	DI	-	1	89,25
1	378437	IDP29DB300000	12	AC/DC	2	NO-12A(12)	CO-8A(4)	-	-	NTC/PTC/Pt1000	NTC/PTC/Pt1000	DI	-	1	97,15
1	378299	IDP2EDB700000	230	AC	3	NO-12A(12)	CO-8A(4)	NO-5A(2)	-	NTC/PTC/Pt1000	NTC/PTC/Pt1000	NTC/PTC/Pt1000	DI	1 5 10	94,05 91,00 85,75
1	379836	IDP2EDB300000	12	AC/DC	3	NO-12A(12)	CO-8A(4)	NO-5A(2)	-	NTC/PTC/Pt1000	NTC/PTC/Pt1000	NTC/PTC/Pt1000	DI	1	102,40
1	378436	IDP24DB700000	230	AC	4	NO-12A(12)	CO-8A(4)	NO-5A(2)	NO-5A(2)	NTC/PTC/Pt1000	NTC/PTC/Pt1000	DI	-	1	111,40
2	379572	ID12C00TCD300	12	AC/DC	2	NO-8A(3)	CO-8A(3)	-	-	NTC/PTC	-	-	-	1	92,50
2	379573	ID12C00TCD700	230	AC	2	NO-8A(3)	CO-8A(3)	-	-	NTC/PTC	-	-	-	1	107,20
2	379580	ID34DF0XCD300	12	AC/DC	4	CO-8A(3)	NO-8A(3)	NO-8A(3)	NO-5A(2)	NTC/PTC	NTC/PTC	DI	DI	1	114,20
2	378136	ID24DB0XCD300	12	AC/DC	4	NO-8A(3)	NO-8A(3)	NO-5A(2)	NO-5A(2)	NTC/PTC	NTC/PTC	-	-	1	115,05
3	378142	WC12DI0TQD700	230	AC	2	NO-20A(12)	NO-8A(3)	-	-	NTC/PTC	NTC/PTC	DI	-	1	104,85
3	378141	WC23DI0TQD780	230	AC	3	NO-20A(12)	NO-8A(3)	NO-8A(3)	-	NTC/PTC	NTC/PTC	DI	-	1	115,85
3	379884	WC24DI0TCD790	230	AC	4	NO-20A(12)	CO-12A(8)	NO-8A(3)	NO-8A(3)	NTC	NTC	DI	-	1	120,25
3	378139	WC25DI0TCD790	230	AC	5	NO-12A(12)	CO-12A(8)	NO-8A(3)	NO-8A(3)	NTC/PTC	NTC/PTC	DI	-	1	139,15

versión empotrada 2 piezas

1

2

fig.	código	tipo	modelo	salidas de relé	salida de relé 1	salida de relé 2	salida de relé 3	salida de relé 4	salida de relé 5	salida de relé 6	entrada 1	entrada 2	entrada 3	entrada 4	zumbador interno	interface RS485	candidad mínima	€/und.
1	379398	IS972LX	IS23DI0XCD000	-	-	-	-	-	-	-	DI	-	-	-	-	-	1	82,25
2	379533	EWEM233	DS340000DC700	3	NO-15A(12)	CO-10A(7)	NO-16A(8)	-	-	-	NTC/PTC	NTC/PTC	-	-	-	X	1	49,55

3

4

fig.	código	tipo	modelo	salidas de relé	salida de relé 1	salida de relé 2	salida de relé 3	salida de relé 4	salida de relé 5	salida de relé 6	entrada 1	entrada 2	entrada 3	entrada 4	zumbador interno	interface RS485	candidad mínima	€/und.
3	378138	IS974LX	IS24DI0XCD000	-	-	-	-	-	-	-	DI	-	-	-	-	-	1	91,20
4	378140	EWEM243	DS440000DC702	4	NO-15A(12)	CO-10A(7)	NO-16A(8)	NO-16A(8)	-	-	NTC/PTC	NTC/PTC	-	-	-	X	1	54,45

accesorios

1

fig.	código	descripción	candidad mínima	€/und.
1	379534	cable de enlace tipo EC0000110 empalme RJ45 L 1000mm para ELIWELL/universal	1	6,05

carril DIN

1

fig.	código	tipo	modelo	aliment. (V)	tensión	salidas de relé	salida de relé 1	salida de relé 2	salida de relé 3	salida de relé 4	entrada 1	entrada 2	entrada 3	entrada 4	HACCP	reloj en tiempo real	zumbador interno	interface RS485	candidad mínima	€/und.
1	378205	EWDR981	DR26DI0TCD700	230	AC	1	CO-15A(12)	-	-	-	NTC/PTC	NTC/PTC	DI	DI	-	-	-	-	1	94,05
1	378378	EWDR983/CSLX	DR38CF0SCD700	230	AC	2	CO-15A(12)	CO-8A(3)	-	-	NTC/PTC	NTC/PTC	DI	DI	-	-	-	X	1	145,05
1	378206	EWDR985	DR34DI0TCD700	230	AC	4	CO-15A(12)	CO-8A(3)	NO-8A(3)	NO-8A(3)	NTC/PTC	NTC/PTC	NTC/PTC	DI	-	-	-	-	1	140,80
1	378379	EWDR985/CSLX	DR35DR0SCD700	230	AC	4	CO-15A(12)	CO-8A(3)	NO-8A(3)	NO-8A(3)	NTC/PTC	NTC/PTC	NTC/PTC	DI	-	-	-	X	1	156,65

montaje mural

1

fig.	código	tipo	modelo	aliment. (V)	tensión	salidas de relé	salida de relé 1	entrada 1	entrada 2	candidad mínima	€/und.
1	378217	WM961/A	WM1GDL00BHH00	230	AC	1	CO-15A(12)	NTC/PTC	DI	1	88,40

Encuentre nuestra gama siempre actualizada en la tienda online de GEV

controladores de cámaras frigoríficas

1

2

datos técnicos:
tipo EWRC 500 NT 2HP
alimentación 230V
tipo de tensión AC

fig.	código	modelo	salidas de relé	salida de relé 1	salida de relé 2	salida de relé 3	salida de relé 4	salida de relé 5	entrada 1	entrada 2	entrada 3	entrada 4	entrada 5	HACCP	reloj en tiempo real	interface RS485	candidad mínima	€/und.
1	378447	RTC HACCP 4D W/B	5	NO-12A(12)	NO-16A(8)	CO-8A(3)	NO-16A(8)	CO-8A(3)	NTC/PTC	NTC/PTC	NTC/PTC	DI	DI	X	X	X	1	213,05
2	378406	RCS3UDTX2J702	5	NO-12A(12)	NO-8A(4)	NO-8A(4)	NO-8A(8)	NO-8A(4)	NTC/PTC	NTC/PTC	NTC/PTC	DI	DI	-	-	-	1	210,90
2	378316	RCS3UDLX20700	5	NO-12A(12)	NO-8A(8)	NO-8A(4)	NO-8A(4)	NO-8A(4)	NTC/PTC	NTC/PTC	NTC/PTC	DI	DI	-	-	-	1	232,75

EVCO - EVERY CONTROL

controladores de punto de refrigeración

versión empotrada

1

fig.	código	tipo	aliment. (V)	tensión	salidas de relé	salida de relé 1	salida de relé 2	salida de relé 3	salida de relé 4	entrada 1	entrada 2	entrada 3	entrada 4	zumbador interno	candidad mínima	€/und.
1	379647	EVKB21N7VCXS	230	AC	1	CO-16A(5)	-	-	-	NTC	DI	-	-	-	1	48,60
1	378126	EVK201N7	230	AC	1	CO-16A(5)	-	-	-	NTC/PTC	-	-	-	-	1 5	48,15 47,25
1	378147	EVK211N3VXBS	12/24	AC/DC	1	CO-16A(5)	-	-	-	PTC/NTC	-	-	-	X	1	71,25
1	378148	EVK211N7VXBS	230	AC	1	CO-16A(5)	-	-	-	PTC/NTC	-	-	-	X	1	57,75
1	379648	EVKB31N7VCXS	230	AC	1	NO-30A(12)	-	-	-	NTC	DI	-	-	-	1	58,20
1	378149	EVK212N3VXBS	12/24	AC/DC	2	NO-16A(5)	CO-8A(4)	-	-	NTC/PTC	NTC/PTC	DI	-	X	1	66,05
1	378150	EVK202N7VXBS	230	AC	2	NO-16A(5)	CO-8A(4)	-	-	NTC/PTC	NTC/PTC	-	-	X	1	62,15
1	378113	EVK213N2	12/24	AC/DC	3	NO-16A(5)	CO-8A(4)	NO-8A(4)	-	NTC/PTC	NTC/PTC	DI	-	-	1	65,20
1	378153	EVK213N3VXBS	12/24	AC/DC	3	NO-16A(5)	CO-8A(4)	NO-8A(4)	-	NTC/PTC	NTC/PTC	DI	-	X	1	64,75
1	378154	EVK203N7VXBS	230	AC	3	NO-16A(5)	CO-8A(4)	NO-8A(4)	-	NTC/PTC	NTC/PTC	DI	-	X	1	67,40
1	379649	EVKB33N7VXXS	230	AC	3	NO-30A(12)	CO-8A(4)	NO-8A(4)	-	NTC	NTC	DI	-	-	1	63,65
1	378308	EVKB23N7	230	AC	3	NO-8A(4)	CO-8A(4)	NO-5A(4)	-	NTC	NTC	DI	-	-	1	60,40

Continúa en la página siguiente

2

3

fig.	código	tipo	aliment. (V)	tensión	salidas de relé	salida de relé 1	salida de relé 2	salida de relé 3	salida de relé 4	entrada 1	entrada 2	entrada 3	entrada 4	zumbador interno	candidad mínima	€/und.
2	378443	EV3X21N7 Touch	230	AC	1	NO-16A(5)	-	-	-	NTC	DI	-		-	1 5 10	47,25 45,05 43,75
2	378444	EV3B31N7 Touch	230	AC	1	NO-30A(12)	-	-	-	NTC	DI	-	-	-	1 5 10	50,75 49,00 47,25
2	378445	EV3B33N7 Touch	230	AC	3	NO-30A(12)	CO-8A(4)	NO-5A(2)	-	NTC	NTC	DI	-	-	1 5 10	68,25 66,05 64,75
3	378360	EVR232N7	230	AC	2	NO-30A(12)	CO-8A(4)	-	-	NTC/PTC	NTC/PTC	DI	-	-	1	81,40
3	378357	EVR204N7	230	AC	4	NO-16A(5)	CO-8A(4)	NO-8A(4)	NO-8A(4)	NTC/PTC	NTC/PTC	DI	-	-	1	89,05

carril DIN

1

fig.	código	tipo	aliment. (V)	tensión	salidas de relé	salida de relé 1	salida de relé 2	salida de relé 3	entrada 1	entrada 2	entrada 3	zumbador interno	candidad mínima	€/und.
1	378157	EV6221P7VXBS	230	AC	1	CO-16A(5)	-	-	NTC/PTC	DI	DI	X	1	94,05
1	378160	EV6223P7VXBS	230	AC	3	NO-16A(5)	CO-8A(4)	CO-8A(4)	NTC/PTC	NTC/PTC	DI	X	1	90,40

Encuentre nuestra gama siempre actualizada en la tienda online de GEV

controladores de cámaras frigoríficas

1

2

fig.	código	tipo	aliment. (V)	tensión	salidas de relé	salida de relé 1	salida de relé 2	salida de relé 3	salida de relé 4	salida de relé 5	salida de relé 6	entrada 1	entrada 2	entrada 3	entrada 4	interface RS485	candidad mínima	€/und.
1	378354[1]	EVB1206N9	230	AC	6	NO-16A(5)	NO-30A(12)	NO-16A(5)	CO-8A(4)	NO-30A(12)	NO-8A(4)	NTC/PTC/Pt1000	NTC/PTC/Pt1000	DI	DI	X	1	202,05
2	379842	ASQX214000	230	AC	4	CO-8A(4)	NO-8A(4)	NO-8A(4)	NO-30A(12)	-	-	NTC/PTC	NTC/PTC	DI	DI	-	1	211,50

[1]sin interruptor diferencial

registradores de datos

1

2

fig.	código	tipo	aliment. (V)	tensión	salidas de relé	salida de relé 1	salida de relé 2	salida de relé 3	entrada 1	entrada 2	HACCP	reloj en tiempo real	zumbador interno	interface RS485	candidad mínima	€/und.
1	379455	PR 100A X9S001	110-240	AC	-	-	-	-	PTC/NTC/TC(J,K)/Pt100,4-20mA	DI	X	-	-	X	1	670,05
2	378446[1,2]	EVB1216N9XLC	230	AC	6	NO-16A(5)	NO-30A(12)	CO-8A(4)	NTC/PTC/Pt1000	NTC/PTC/Pt1000	X	X	X	X	1	377,85

[1]registrador de datos, con 2x sensor NTC [2]registrador de datos con función de control

accesorios

1

fig.	código	descripción	candidad mínima	€/und.
1	381303	adaptador para conversión de 150x30mm en 138x29mm pos. de montaje interior	1	2,05

LAE

controladores de punto de refrigeración

versión empotrada

1

2

fig.	código	tipo	aliment. (V)	tensión	salidas de relé	salida de relé 1	salida de relé 2	salida de relé 3	salida de relé 4	salida de relé 5	entrada 1	entrada 2	entrada 3	entrada 4	entrada 5	interface RS485	candidad mínima	€/und.
1	378419	AT1-5AS1E-G	230	AC	1	NO-16A(4)	-	-	-	-	NTC/PTC	-	-	-	-	-	1	56,00
1	379762	AT1-5AS5E-G	230	AC	1	NO-16A(8)	-	-	-	-	NTC/PTC	-	-	-	-	-	1	66,85
1	378420	AT1-5AS2E-G	230	AC	2	NO-16A(4)	NO-7A(2)	-	-	-	NTC/PTC	-	-	-	-	-	1	59,05
1	378290	AT1-5BS6E-BG	230	AC	2	NO-16A(8)	NO-7A(2)	-	-	-	NTC/PTC	NTC/PTC	DI	-	-	X	1	86,05
1	379852	AT1-5AS4D-G	12	AC/DC	2	NO-16A(5)	NO-4A(1)	-	-	-	NTC/PTC	-	-	-	-	-	1	67,40
1	379763	AT1-5BS4E-BG	230	AC	2	NO-16A(5)	NO-7A(2)	-	-	-	NTC/PTC	NTC/PTC	DI	-	-	X	1	87,60
1	379764	AT2-5BS4E-AG	230	AC	3	NO-16A(5)	NO-7A(2)	NO-7A(2)	-	-	NTC/PTC	NTC/PTC	DI	-	-	-	1	91,90
1	379760	AR2-5C24W-BG	115-230	AC	4	NO-12A(5)	NO-7A(2)	NO-7A(2)	NO-7A(2)	-	NTC/PTC	NTC/PTC	NTC/PTC	DI	DI	X	1	150,85
2	378184	LCD32Q4E-C	230	AC	4	NO-20A(6)	NO-12A(4)	NO-8A(3)	CO-8A(3)	-	NTC	NTC	DI	DI	-	X	1	163,65
2	379772	AD-32S35W-B	230	AC	5	CO-16A(5)	NO-16A(4)	NO-7A(2)	NO-7A(2)	NO-7A(2)	NTC	NTC	DI	DI	-	X	1	206,05

versión empotrada 2 piezas

1

fig.	código	tipo	aliment. (V)	tensión	salidas de relé	salida de relé 1	salida de relé 2	salida de relé 3	salida de relé 4	salida de relé 5	salida de relé 6	entrada 1	entrada 2	entrada 3	interface RS485	candidad mínima	€/und.
1	378253	BD1-28C1S5W-B	230	AC	5	NO-16A(12)	NO-16A(4)	NO-16A(4)	NO-7A(2)	NO-7A(2)	-	NTC	NTC	DI	X	1	106,75
1	379803	BR1-28C1S5W-B	230	AC	5	NO-16A(12)	NO-16A(4)	NO-16A(4)	NO-7A(2)	NO-7A(2)	-	NTC	NTC	DI	X	1	129,60

2

3

4

fig.	código	tipo	aliment. (V)	tensión	salidas de relé	salida de relé 1	salida de relé 2	salida de relé 3	salida de relé 4	salida de relé 5	salida de relé 6	entrada 1	entrada 2	entrada 3	interface RS485	candidad mínima	€/und.
2	379771	LCD5-S	-	-	-	-	-	-	-	-	-	-	-	-	-	1	28,00
3	403458	BIT25B1S3E-A	230	AC	3	NO-20A(8)	NO-16A(4)	NO-7A(2)	-	-	-	NTC	NTC	DI	X	1	64,60
4	403459	FC06-20M01														1	6,15

Encuentre nuestra gama siempre actualizada en la tienda online de GEV

5

6

7

fig.	código	tipo	aliment. (V)	tensión	salidas de relé	salida de relé 1	salida de relé 2	salida de relé 3	salida de relé 4	salida de relé 5	salida de relé 6	entrada 1	entrada 2	entrada 3	interface RS485	candidad mínima	€/und.
5	379483	SMD34RU	-	-	-	-	-	-	-	-	-	-	-	-	-	1	51,05
6	379484	SSD90B35E-C	230	AC	6	NO-20A(6)	CO-12A(4)	NO-8A(3)	NO-8A(3)	CO-8A(3)	NO-7A(2)	PTC	PTC	DI	X	1	113,75
7	403465	FC10-20M01														1	6,85

carril DIN

1

fig.	código	tipo	aliment. (V)	tensión	salidas de relé	salida de relé 1	salida de relé 2	salida de relé 3	salida de relé 4	salida de relé 5	entrada 1	entrada 2	entrada 3	entrada 4	interface RS485	candidad mínima	€/und.
1	379761	AR2-27C15E-BG	230	AC	5	NO-15A(5)	NO-7A(2)	NO-7A(2)	CO-7A(2)	NO-7A(2)	NTC/PTC	NTC/PTC	DI	DI	X	1	141,75

montaje mural

1

fig.	código	tipo	aliment. (V)	tensión	salida de relé 1	salida de relé 2	entrada 1	interface RS485	candidad mínima	€/und.
1	379769	LDU2W2E-EG	230	AC	NO-16A(4)	CO-8A(3)	NTC	X	1	116,65

STÖRK-TRONIC

controladores de punto de refrigeración

versión empotrada

1

2

3

4

fig.	código	tipo	aliment. (V)	tensión	salidas de relé	salida de relé 1	salida de relé 2	salida de relé 3	entrada 1	entrada 2	entrada 3	candidad mínima	€/und.
1	378109	ST58-GB1TA.10	230	AC	1	CO-12A(2,2)	-	-	PTC/Pt100	-	-	1	158,40
2	379304	ST64-31.10	230	AC	1	NO-12A(6)	-	-	Pt100	-	-	1	215,25
2	379305	ST64-31.10	230	AC	1	NO-12A(6)	-	-	PTC	-	-	1	215,25
3	379339	ST73-31.10	230	AC	1	NO-12A(6)	-	-	Pt100	-	-	1	158,40
3	379515	ST73-31.10	230	AC	1	NO-12A(6)	-	-	PTC	-	-	1	167,15
4	378161	ST710-JB1JA.10	230	AC	1	CO-12A(2,2)	-	-	Pt100	DI	-	1	215,25
4	378162	ST710-JB1JA.10	230	AC	1	CO-12A(2,2)	-	-	PTC	DI	-	1	213,05
4	379626	ST710-KSKA.12	230	AC	2	NO-12A(2,2)	NO-5A(1,5)	-	PTC	PTC	-	1	188,50

5

6

7

fig.	código	tipo	aliment. (V)	tensión	salidas de relé	salida de relé 1	salida de relé 2	salida de relé 3	entrada 1	entrada 2	entrada 3	candidad mínima	€/und.
5	379703	ST70-36.11	12/24	AC/DC	1	NO-7A(1)	-	-	PTC	-	-	1	158,85
5	379704	ST70-36.13	12/24	AC/DC	3	NO-5A(1,5)	NO-5A(1,5)	NO-5A(1,5)	PTC	PTC	DI	1	188,50
6	378163	ST121-JA1TA.10	230	AC	1	NO-16A(6)	-	-	PTC/Pt100	-	-	1	183,75
7	378164	ST501-JA1TA.10	230	AC	1	NO-12A(6)	-	-	PTC/Pt100	-	-	1	235,40

Encuentre nuestra gama siempre actualizada en la tienda online de GEV

TECNOLOGIC

controladores de punto de refrigeración

versión empotrada

1

2

3

4

fig.	código	tipo	aliment. (V)	tensión	salidas de relé	salida de relé 1	salida de relé 2	salida de relé 3	salida de relé 4	entrada 1	entrada 2	entrada 3	cantidad mínima	€/und.
1	379264	E51-DNS	230	AC	1	CO-16A(6)	-	-	-	NTC	-	-	1	62,15
2	378438	TLE20DHK	230	AC	1	NO-20A(12)	-	-	-	NTC/PTC	-	-	1	53,55
2	378232	TLE20	230	AC	1	CO-16A(6)	-	-	-	NTC/PTC	-	-	1 10 20	48,15 43,25 36,75
2	379209	TLY28F	12	AC/DC	2	NO-16A(6)	CO-8A(3)	-	-	NTC/PTC	NTC/PTC	DI	1	76,65
2	379210	TLY29F	12	AC/DC	3	NO-16A(6)	CO-8A(3)	CO-5A(2)	-	NTC/PTC	NTC/PTC	DI	1	60,05
2	378439	TLY25H	100-240	AC/DC	4	NO-16A(6)	NO-5A(2)	NO-5A(2)	NO-5A(2)	NTC/PTC	NTC/PTC	DI	1	64,75
3	379363	TLY28H	100-240	AC	2	NO-16A(6)	CO-8A(3)	-	-	NTC/PTC	NTC/PTC	DI	1	78,75
3	379329	TLY29H	100-240	AC	3	NO-16A(6)	CO-8A(3)	CO-5A(2)	-	NTC/PTC	NTC/PTC	DI	1	57,65
3	379991	TLY26---R	12	AC/DC	4	NO-16A(6)	CO-8A(3)	CO-8A(3)	CO-8A(3)	NTC/PTC	NTC/PTC	DI	1	149,05
4	378440	TLW24	100-240	AC	1	NO-16A(15)	-	-	-	NTC/PTC	DI	DI	1	111,15
4	378441	TLW24RRS	100-240	AC	4	NO-16A(15)	CO-8A(3)	NO-8A(3)	NO-16A(6)	NTC/PTC	NTC/PTC	DI	1	127,05

carril DIN

1

fig.	código	tipo	aliment. (V)	tensión	salidas de relé	salida de relé 1	salida de relé 2	salida de relé 3	salida de relé 4	entrada 1	entrada 2	entrada 3	cantidad mínima	€/und.
1	379501	TLY35HSR	100-240	AC	4	CO-16A(6)	CO-8A(3)	CO-8A(3)	NO-8A(3)	NTC/PTC	NTC/PTC	DI	1	146,15

montaje mural

1

fig.	código	tipo	aliment. (V)	tensión	salidas de relé	salida de relé 1	salida de relé 2	salida de relé 3	entrada 1	entrada 2	entrada 3	candidad mínima	€/und.
1	378233	W09 HRB	100-240	AC	1	CO-8A(3)	-	-	NTC/PTC	-	-	1	64,75
1	378234	W09YHRRRB	100-240	AC	3	NO-14A(6)	CO-8A(3)	NO-4A(2)	NTC/PTC	NTC/PTC	DI	1	70,00

TEMPOMATIC

termómetros electrónicos

medida de montaje 66,5x49,5mm

1

fig.	código	tipo	tens. (V)	tensión	margen de medición (°C)	entrada de medición	candidad mínima	€/und.
1	379262[1]	K400-4-300	230	AC	0 a +250	NTC	1	58,65

[1]con 1x sensor NTC

sensores

sensores universales

sondas de temperatrura

1

datos técnicos:
tipo de sonda NTC 2kOhm

fig.	código	cable	sonda (°C)	bulbo	LC (m)	candidad mínima	€/und.
1	379784	TP	-40 a +110	ø6x35mm	2	1	5,25

1

datos técnicos:
tipo de sonda NTC 10kOhm

fig.	código	cable	sonda (°C)	bulbo	LC (m)	candidad mínima	€/und.
1	379342	PVC	-20 a +80	ø6x25mm	1,5	1	9,05
1	379057	PVC	-20 a +80	ø6x25mm	3	1	10,85
1	378194	PVC	-20 a +80	ø7x24,5mm	1,5	1	8,05

Encuentre nuestra gama siempre actualizada en la tienda online de GEV

2

datos técnicos:
tipo de sonda NTC 10kOhm

fig.	código	cable	sonda (°C)	bulbo	LC (m)	candidad mínima	€/und.
2	379860	PVC	-20 a +80	ø6x40mm	1,5	1	7,90
2	379458	silicona	-40 a +110	ø6x40mm	1,5	1	9,65
2	379343	silicona	-40 a +110	ø6x40mm	3	1	15,15

3

datos técnicos:
tipo de sonda NTC 10kOhm

fig.	código	cable	sonda (°C)	bulbo	LC (m)	candidad mínima	€/und.
3	379160	TP	-40 a +110	ø6x14mm	1,5	1 5 10	5,35 5,20 4,05
3	379169	TP	-40 a +110	ø6x14mm	2	1 5 10	6,15 5,90 5,05
3	379630	TP	-40 a +110	ø6x14mm	2,5	1 5 10	6,65 6,40 6,15
3	379161	TP	-40 a +110	ø6x14mm	3	1 5 10	7,30 7,10 6,65
3	379162	TP	-40 a +110	ø6x14mm	6	1 5 10	18,40 16,05 14,20

4

datos técnicos:
tipo de sonda NTC 10kOhm

fig.	código	cable	sonda (°C)	bulbo	LC (m)	candidad mínima	€/und.
4	378261	TP	-40 a +110	ø6x35mm	3	1	10,15

1

datos técnicos:
tipo de sonda NTC 47kOhm

fig.	código	cable	sonda (°C)	bulbo	LC (m)	candidad mínima	€/und.
1	379149[1]	fibra de vidrio	-40 a +125	ø6x35mm	1,45	1	21,20

[1]con conector codificado para termometro 379262

1

datos técnicos:
tipo de sonda Pt100

fig.	código	cable	sonda (°C)	bulbo	LC (m)	candidad mínima	€/und.
1	379785	silicona	-100 a 450	ø6x100mm	1,5	1	42,35
1	379786	silicona	-100 a 450	ø6x100mm	3	1	45,15

2

datos técnicos:
tipo de sonda Pt100

fig.	código	cable	sonda (°C)	bulbo	LC (m)	candidad mínima	€/und.
2	379058[1]	silicona	-100 a 450	ø6x100mm	2,8	1	51,05

[1]de tres hilos

3

datos técnicos:
tipo de sonda Pt100

fig.	código	cable	sonda (°C)	bulbo	LC (m)	candidad mínima	€/und.
3	379439	silicona	-50 a +250	ø6x50mm	2,5	1	30,65

1

datos técnicos:
tipo de sonda PTC 1kOhm

fig.	código	cable	sonda (°C)	bulbo	LC (m)	candidad mínima	€/und.
1	379142	PVC	-50 a +150	ø6x30mm	1,5	1 5 10	6,95 6,50 6,25
1	379199	PVC	-50 a +150	ø6x30mm	5	1 5 10	10,05 10,00 9,55
1	379637	PVC	-50 a +150	ø6x35mm	2	1	11,85
1	379052	silicona	-50 a +150	ø6x40mm	1,5	1 5 10	8,85 8,05 7,35
1	379064	silicona	-50 a +150	ø6x40mm	3	1 5 10	10,80 10,15 9,05

2

datos técnicos:
tipo de sonda PTC 1kOhm

fig.	código	cable	sonda (°C)	bulbo	LC (m)	candidad mínima	€/und.
2	379053	PVC	-50 a +150	ø6x30mm	3	1 5	8,15 7,05

3

datos técnicos:
tipo de sonda PTC 1kOhm

fig.	código	cable	sonda (°C)	bulbo	LC (m)	candidad mínima	€/und.
3	379783	PVC	-50 a +150	ø6x35mm	2	1	7,80

4

datos técnicos:
tipo de sonda PTC 1kOhm

fig.	código	cable	sonda (°C)	bulbo	LC (m)	candidad mínima	€/und.
4	378067	silicona	-50 a +150	ø6x40mm	2	1	17,60
4	378068	silicona	-50 a +150	ø6x40mm	7	1	33,20
4	378069	silicona	-50 a +150	ø6x40mm	15	1	58,55
4	378070	silicona	-50 a +150	ø6x40mm	30	1	108,10

5

datos técnicos:
tipo de sonda PTC 1kOhm

fig.	código	cable	sonda (°C)	bulbo	LC (m)	candidad mínima	€/und.
5	379781	TP	-50 a +150	ø6x14mm	1,5	1	7,55
5	379782	TP	-50 a +150	ø6x14mm	3	1	9,05

sensores de humedad

1

2

datos técnicos:
salida 4-20mA

fig.	código	margen de humedad (%)	alimentación (Vc.c.)	bulbo	LC (m)	candidad mínima	€/und.
1	403390	0-99	9-28	ø17,5x120mm	-	1	159,80
2	379174	10-95	8-35	ø17,5x120mm	-	1	312,40

3

datos técnicos:
salida 4-20mA

fig.	código	margen de humedad (%)	alimentación (Vc.c.)	bulbo	LC (m)	candidad mínima	€/und.
3	378383	15-90	8-28	ø24x105mm	1,5	1	145,45

4

datos técnicos:
salida 4-20mA

fig.	código	margen de humedad (%)	alimentación (Vc.c.)	bulbo	LC (m)	candidad mínima	€/und.
4	378076	5-95	8-24	ø20x180mm	1,5	1	142,20

sensores de presión

1

fig.	código	presión (bar)	alimentación (Vc.c.)	salida	TR	LC (m)	candidad mínima	€/und.
1	379118	0,5-8	8-28	4-20mA	7/16"	2	1	98,00
1	379119	0-30	8-28	4-20mA	7/16"	2	1	98,00

2

fig.	código	presión (bar)	alimentación (Vc.c.)	salida	TR	LC (m)	candidad mínima	€/und.
2	378381	0,5-8	8-32	4-20mA	1/4"	2	1	104,15
2	378382	0-30	8-32	4-20mA	1/4"	2	1	104,15

sondas al corazón

1

datos técnicos:
cable PVC
longitud de cable 5m

fig.	código	tipo de sonda	sonda (°C)	bulbo	candidad mínima	€/und.
1	378391	NTC 10kOhm	-40 a +120	ø4x100mm	1	89,25
1	378393	Pt100	-40 a +120	ø4x100mm	1	91,00
1	378392	Pt1000	-40 a +120	ø4x100mm	1	96,25
1	378390	PTC 1kOhm	-50 a +150	ø4x100mm	1	89,25

2

datos técnicos:
cable PVC
longitud de cable 5m

fig.	código	tipo de sonda	sonda (°C)	bulbo	candidad mínima	€/und.
2	378396[1]	Pt100	-40 a +120	ø4x100mm	1	113,75
2	378395[1]	Pt1000	-40 a +120	ø4x100mm	1	117,25
2	378394[1]	PTC 1kOhm	-40 a +120	ø4x100mm	1	113,75

[1]caliente

Encuentre nuestra gama siempre actualizada en la tienda online de GEV

3

datos técnicos:
cable PVC
longitud de cable 5m

fig.	código	tipo de sonda	sonda (°C)	bulbo	candidad mínima	€/und.
3	378397[1]	PTC 1kOhm	-40 a +120	ø5,5x100mm	1	77,90

[1]con punta cónica

4

datos técnicos:
cable PVC
longitud de cable 5m

fig.	código	tipo de sonda	sonda (°C)	bulbo	candidad mínima	€/und.
4	378398[1,2]	PTC 1kOhm	-40 a +120	ø5,5x100mm	1	104,15

[1]con punta cónica [2]caliente

válvulas magnéticas

válvulas magnéticas refrigeración

CASTEL

cuerpos de válvula

serie STANDARD

apto para refrigerantes R22, R134a, R404A, R407C, R410A, R507

datos técnicos:
tipo constructivo NC
presión máx. 45bar
margen de temperaturas -35 a +105°C

pos.	código	tipo	empalme	DN (mm)	candidad mínima	€/und.
1	370151	1028/2 S	1/4" conexión para soldadura	2,2	1	25,30
2	370382	1028/M10S	10mm conexión soldadura	3	1	36,05
3	370383	1068/M10S	10mm conexión soldadura	7	1	47,25
4	370384	1068/M12S	12mm conexión soldadura	7	1	49,90
5	370385	1078/M12S	12mm conexión soldadura	12,5	1	61,25
6	370386	1078/5S	16mm conexión soldadura	12,5	1	79,45
7	370387	1079/7S	22mm conexión soldadura	12,5	1	68,25

datos técnicos:
tipo constructivo NC
presión máx. 45bar
margen de temperaturas -35 a +105°C

pos.	código	tipo	empalme	DN (mm)	candidad mínima	€/und.
1	370153	1070/4 S	1/2" SAE	12,5	1	52,60
2	370150	1020/2 S	1/4" SAE	2,5	1	22,00
3	370154	1090/6 S	3/4" SAE	16,5	1	131,25
4	370788	1020/3S	3/8" SAE	2,5	1	26,25
5	370152	1064/3 S	3/8" SAE	7	1	36,75
6	370381	1090/5 S	5/8" SAE	16,5	1	119,15

serie GO GREEN

hidrocarburos (fluidos HC) y dióxido de carbono (R744)

datos técnicos:
tipo constructivo NC
presión máx. 35bar
margen de temperaturas -20 a +105°C

pos.	código	tipo	empalme	candidad mínima	€/und.
1	370807	1028V/M10S	M18x1,5 (tubo ø 12mm)	1	47,80
2	370804	1028V/2S	1/4" conexión para soldadura	1	33,25
3	370805	1028V/2S.E	1/4" conexión para soldadura	1	44,65
4	370806	1028V/3S	3/8" conexión soldadura	1	41,15
5	370811	1068V/4S	ODS 1/2"	1	70,90
6	370809	1068V/M10S	ODS 10mm	1	66,70
7	370810	1068V/M12S	ODS 12mm	1	50,60
8	370808	1068V/3S	ODS 3/8"	1	66,85

repuestos y accesorios

1

2

datos técnicos:
potencia 8VA
frecuencia 50/60Hz

fig.	código	descripción	alimentación	empalme	candidad mínima	€/und.
1	371303	bobina magnética	24VAC	cable 1000mm	1	12,45
1	371084	bobina magnética	230VAC	cable 1000mm	1	22,60
2	371042	bobina magnética	24VAC	DIN 43650A	1	14,20
2	371301	bobina magnética	110VAC	DIN 43650A	1	13,85
2	371041	bobina magnética	240VAC	DIN 43650A	1	12,20

1

2

3

fig.	código	descripción	tipo de conector	empalme	candidad mínima	€/und.
1	371305	enchufe	DIN 43650A	cable 2000mm	1	9,65
2	371090	enchufe	DIN 43650A	atornillado	1	1,95
3	371304	enchufe	DIN 43650A	atornillado	1	2,65

DANFOSS

válvulas

datos técnicos:
tipo constructivo NC
margen de temperaturas -40° a 105°C

pos.	código	tipo	p máx. (bar)	empalme	DN (mm)	candidad mínima	€/und.
1	370293	EVR 3	45,2	6mm conexión soldadura	3,2	1	119,20
2	370294	EVR 6	35	10mm conexión soldadura	6	1	159,25
3	370295	EVR 10	35	12mm conexión soldadura	9,5	1	168,40
4	370296	EVR 15	32	16mm conexión soldadura	14	1	249,90

datos técnicos:
tipo constructivo NC
margen de temperaturas -40° a 105°C

pos.	código	tipo	p máx. (bar)	empalme	DN (mm)	candidad mínima	€/und.
1	370292	EVR 3	45,2	6mm, 7/16 UNF	3,2	1	119,20
2	370298	EVR 10	35	3/4" UNF (12mm)	14	1	188,20
3	370299	EVR 15	32	7/8" UNF (16mm)	14	1	249,90

cuerpos de válvula

datos técnicos:
tipo constructivo NC
margen de temperaturas -40° a 105°C

pos.	código	tipo	p máx. (bar)	empalme	DN (mm)	candidad mínima	€/und.
1	370286	EVR 3	45,2	10mm conexión soldadura	3,2	1	54,60
2	370160	EVR 3	45,2	6mm conexión soldadura	3,2	1	54,60
3	370287	EVR 6	35	10mm conexión soldadura	6	1	79,35
4	370288	EVR 6	35	12mm conexión soldadura	6	1	79,35
5	370289	EVR 10	35	12mm conexión soldadura	9,5	1	109,20
6	370290	EVR 10	35	16mm conexión soldadura	9,5	1	109,20
7	370291	EVR 10	35	16mm conexión soldadura	14	1	176,95

Encuentre nuestra gama siempre actualizada en la tienda online de GEV

datos técnicos:
tipo constructivo NC
margen de temperaturas -40° a 105°C

pos.	código	tipo	p máx. (bar)	empalme	DN (mm)	candidad mínima	€/und.
1	370159	EVR 3	45,2	7/16" UNF (1/4" SAE)	3,2	1	54,60
2	370162	EVR 6	35	3/4" UNF (1/2" SAE)	9,5	1	78,00
3	370161	EVR 6	35	5/8" UNF (3/8" SAE)	6	1	114,65
4	370163	EVR 10	32	7/8" UNF	14	1	104,00

1

datos técnicos:
tipo constructivo NC
presión máx. 35bar
margen de temperaturas -10 a +80°C

fig.	código	tipo	empalme	DN (mm)	candidad mínima	€/und.
1	370664	EV210B	G1/4 (rosca de tubo Whitworth)	1,5	1	46,40

repuestos y accesorios

1

2

3

fig.	código	descripción	candidad mínima	€/und.
1	371004	bobina magnética DANFOSS 220/230V tensión AC 10VA	1	15,60
2	371040	bobina magnética DANFOSS tipo EVR 230V	1	31,15
3	371046	consola para válvula magnética para EVR2,3,6,10	1	5,10

accesorios

tuercas de racor

1

2

fig.	código	tipo	medida	diámetro ø	código int.	candidad mínima	€/und.
1	750050	7010/22	1/4" SAE	1/4" - 6mm	NS4-4	1	1,35
1	750460	7010/33	3/8" SAE	3/8"	NS4-6	1	2,15
1	750463	7010/44	1/2" SAE	1/2"	NS4-8	1	2,05
1	750065	7010/55	5/8" SAE	5/8" - 16mm	NS4-10	1	2,35
2	750057	7020/32	3/8" SAE	1/4" - 6mm	NRS4-64	1	2,15
2	750462	7020/43	1/2" SAE	3/8"	NRS4-86	1	3,05
2	750461	7020/54	5/8" SAE	1/2"	NRS4-108	1	4,00

3

fig.	código	tipo	medida	diámetro ø	código int.	candidad mínima	€/und.
3	750051	7030/3M8	3/8" SAE	8mm	-	1	1,75
3	750052	7030/3M10	3/8" SAE	10mm	-	1	1,95
3	750053	7030/4M10	1/2" SAE	10mm	-	1	2,45
3	750054	7030/4M12	1/2" SAE	12mm	-	1	2,05
3	750063	7030/5M12	5/8" SAE	12mm	-	1	3,20
3	750064	7030/5M14	5/8" SAE	14mm	-	1	2,05
3	750055	7030/6M14	3/4" SAE	14mm	-	1	4,05
3	750056	7030/6M18	3/4" SAE	18mm	-	1	4,05

presostatos

para refrigeración

RANCO

serie O16

1

datos técnicos:
reinicio automático
empalme 7/16" UNF (1/4" SAE)

fig.	código	tipo	dif. conmutacion (bar)	margen de presión (bar)	candidad mínima	€/und.
1	541121	O16-H6703	0,6-4	-0,3-7	1	42,30
1	541123	O16-H6750	2,5-8	7-30	1	45,05

1

datos técnicos:
reinicio manual
empalme 7/16" UNF (1/4" SAE)

fig.	código	tipo	dif. conmutacion (bar)	margen de presión (bar)	candidad mínima	€/und.
1	541122	O16-H6705	0,6	-0,7-6,4	1	40,55
1	541124	O16-H6751	3,2	7-30	1	44,65

serie O17

1

datos técnicos:
empalme 7/16" UNF (1/4" SAE)
margen de trabajo baja presión -0,3-7bar
margen de trabajo alta presión 7-30bar
presión de conmutación a alta presión 3,5bar
presión de conmutación a baja presión 0,6-4bar

fig.	código	tipo	reinicioAP	reinicioBP	candidad mínima	€/und.
1	541125	017H4758.101 PED	automático	automático	1	75,05
1	541126	O17-H4703	manual	manual	1	73,05
1	541127	O17-H4705	manual	automático	1	79,65

compresores

ACC / CUBIGEL / ZEL

R134A

1

datos técnicos:
refrigerante R134a
tensión 220-240V
frecuencia 50Hz

fig.	código	tipo	peso (kg)	P (HP)	capacidad cilindro (cm^3)	sistema motor	potencia a -25°C (W)	potencia a -20°C (W)	potencia a -15°C (W)	potencia a -10°C (W)	potencia a -5°C (W)	potencia a 0°C (W)	potencia a +5°C (W)	potencia a +10°C (W)	candidad mínima	€/und.
1	605196	GD36MB	6,7	1/10	3,62	CSIR	88	97	107	118	130	144	160	176	1	126,55
1	605006	GD40MB-D	6,7	1/8	4,1	CSIR	64	87	117	153	196	245	301	363	1	131,25
1	605010	GL12TB	11,2	3/8	12	CSIR	143	194	259	339	432	539	661	796	1	173,25
1	605012	GL45TB	8,4	1/6	4,5	CSIR	76	101	134	175	223	278	342	413	1	127,95
1	605197	GL60AA	9,1	1/6	5,99	RSIR	135	178	227	283	-	-	-	-	1	133,35
1	605007	GL60TB	9,5	1/5	5,7	CSIR	95	128	170	222	284	355	437	528	1	166,25
1	605062	GL80AA	9	1/5	7,39	RSIR	144	196	256	326	-	-	-	-	1	166,25
1	605008	GL80TB	9,5	1/5	7,6	CSIR	165	215	290	390	500	615	727	840	1	167,15
1	605185	GL90AA	9,4	1/4	8,1	RSIR	200	261	330	407	-	-	-	-	1	126,00
1	605009	GL90TB	10,8	1/4	8,8	CSIR	143	194	259	339	432	539	661	796	1	139,50
1	605011	GP14TB	11,5	3/8	14	CSIR	191	271	373	497	643	810	999	1209	1	176,75
1	605170	GP16TB	12	3/8	16,15	CSIR	295	395	523	688	878	1093	1323	1598	1	199,05
1	605182	GX18TB	16	1/2	18,39	CSIR	401	553	734	944	1182	1449	1744	2068	1	304,85

Encuentre nuestra gama siempre actualizada en la tienda online de GEV

R22

1

datos técnicos:
refrigerante R22
tensión 220/240V
frecuencia 50/60Hz
sistema motor CSIR

fig.	código	tipo	peso (kg)	P (HP)	capacidad cilindro (cm³)	potencia a -25°C (W)	potencia a -20°C (W)	potencia a -15°C (W)	potencia a -10°C (W)	potencia a -5°C (W)	potencia a 0°C (W)	potencia a +5°C (W)	potencia a +10°C (W)	candidad mínima	€/und.
1	605066	L40TN	9,5	1/6	4,04	113	150	195	248	309	380	458	545	1	181,40

R404a/R507

1

2

3

4

datos técnicos:
refrigerante R404a/R507
tensión 220-240V
frecuencia 50Hz

fig.	código	tipo	peso (kg)	P (HP)	capacidad cilindro (cm³)	sistema motor	potencia a -25°C (W)	potencia a -20°C (W)	potencia a -15°C (W)	potencia a -10°C (W)	potencia a -5°C (W)	potencia a 0°C (W)	potencia a +5°C (W)	potencia a +10°C (W)	candidad mínima	€/und.
1	605020	ML40TB	10	1/6	4,04	CSIR	168	218	276	342	416	499	589	688	1	166,25
1	605068	ML45TB	10	1/5	4,5	CSIR	192	246	309	382	465	557	659	771	1	166,25
1	605013	ML60TB	10,1	1/4	5,68	CSIR	244	319	407	511	628	760	906	1067	1	139,65
1	605014	ML80TB	11,4	3/8	7,57	CSIR	261	346	446	561	691	835	993	1167	1	181,15
1	605176	ML90FB	11	1/3	8,85	CSIR	394	495	606	729	-	-	-	-	1	186,05
1	605028	ML90TB	11,6	3/8	8,85	CSIR	323	418	532	666	819	990	1181	1391	1	182,00
1	605138	MP12FB	12	3/8	12	CSIR	510	657	819	999	-	-	-	-	1	225,60
1	605029	MP12RB	13,5	1/2	12	CSR	561	734	933	1157	1407	1681	1982	-	1	263,40
1	605073	MP14FB	13,9	1/2	14	CSIR	584	746	926	1124	-	-	-	-	1	250,25
1	605067	MP14RB	13,5	1/2	14	CSR	612	793	999	1230	1487	1769	2076	2409	1	271,25
1	605093	MX21TB	17,5	1	20,73	CSR	733	813	892	970	1046	1121	1195	1268	1	371,90
2	605195	MS34FB	22,7	1	34,42	CSR	1733	2259	2843	3487	-	-	-	-	1	465,15
3	605127	MX18FB	17,3	5/8	18,4	CSR	750	985	1219	1498	-	-	-	-	1	337,05
4	605072	MX18TB	17,2	7/8	18,4	CSR	640	839	1076	1350	1663	2013	2400	2826	1	364,00
4	605180	MX23FB	17,5	1	23,2	CSR	982	1246	1541	1868	-	-	-	-	1	381,35

EMBRACO / ASPERA

R134A

datos técnicos:
refrigerante R134a
tensión 220-240V
frecuencia 50Hz

pos.	código	tipo	peso (kg)	P (HP)	capacidad cilindro (cm³)	sistema motor	potencia a -25°C (W)	potencia a -20°C (W)	potencia a -15°C (W)	potencia a -10°C (W)	potencia a -5°C (W)	potencia a 0°C (W)	potencia a +5°C (W)	potencia a +10°C (W)	candidad mínima	€/und.
1	605016	EM65HHR	7,62	1/6	5,54	CSIR	-	-	-	304	388	484	592	711	1	154,00
2	605017	EMT36HLP	7,52	1/10	3,97	RSIR	94	123	160	203	253	-	-	-	1	160,15
3	605086	EMT45HDR	7,7	1/8	3,97	CSIR	-	-	162	207	256	314	383	467	1	164,05
4	605061	EMT49HLP	7,71	1/6	5,56	RSIR	131	170	217	274	342	-	-	-	1	150,05
5	605181	EMT50HDP	7,8	1/6	4,5	RSIR	-	-	161	207	261	324	396	476	1	171,70
6	605166	EMT6144Z	7,9	1/6	6,05	CSIR	-	-	238	300	374	461	560	-	1	157,70
7	605189	EMT6160Z	7,8	1/4	6,76	CSIR	-	-	325	412	513	630	762	910	1	177,65
8	605135	EMT6170Z	8,1	1/6	7,69	CSIR	-	-	281	358	448	550	663	-	1	172,05
9	605119	NE2121Z	11,7	1/4	9,26	CSIR	217	285	368	465	575	-	-	-	1	249,05
10	605001	NEK6170Z	10,4	1/4	8,4	CSIR	-	-	-	336	443	570	718	885	1	154,90
11	605175	NJ6226Z	19,8	1 1/4	34,37	CSR	-	-	1144	1497	1892	2340	2852	3438	1	504,90
12	605079	NT6215Z	17	1/2	17,4	CSIR	-	-	484	646	843	1071	1326	1606	1	339,05
13	605115	T6217Z	16,8	1/2	22,4	CSIR	-	-	718	973	1275	1624	2020	2464	1	377,15

R290A

1

2

datos técnicos:
refrigerante R290
tensión 220-240V
frecuencia 50Hz

fig.	código	tipo	peso (kg)	P (HP)	capacidad cilindro (cm³)	sistema motor	potencia a -25°C (W)	potencia a -20°C (W)	potencia a -15°C (W)	potencia a -10°C (W)	potencia a -5°C (W)	potencia a 0°C (W)	potencia a +5°C (W)	potencia a +10°C (W)	candidad mínima	€/und.
1	605200	EMT6144U	7,8	1/4	4,5	CSIR	-	228	280	342	416	502	598	705	1	185,85
1	605201	EMT6152U	7,8	1/4	5,2	CSIR	-	278	346	418	500	595	710	844	1	190,95
1	605198	EMT6165U	7,8	1/3	5,96	CSIR	-	330	402	485	580	690	822	978	1	196,90
1	605204	NEK2160U	11,9	3/4	16,8	CSR	646	808	995	1206	-	-	-	-	1	305,40
2	605202	NT2170U	17	1	20,44	CSR	698	883	1097	1340	-	-	-	-	1	439,05
2	605199	NT2180U	18,2	1	22,4	CSR	835	1047	1290	1563	-	-	-	-	1	464,30
2	605203	NT2210U	17,8	1 1/4	27,8	CSR	1024	1301	1627	2003	-	-	-	-	1	418,45

Encuentre nuestra gama siempre actualizada en la tienda online de GEV

R404a/R507

1

2

3

datos técnicos:
refrigerante R404a/R507
frecuencia 50Hz

fig.	código	tipo	tens. (V)	peso (kg)	P (HP)	capacidad cilindro (cm³)	sistema motor	potencia a -25°C (W)	potencia a -20°C (W)	potencia a -15°C (W)	potencia a -10°C (W)	potencia a -5°C (W)	potencia a 0°C (W)	potencia a +5°C (W)	potencia a +10°C (W)	candidad mínima	€/und.
1	605130	EMT6144GK	220-240	8,1	1/4	3,97	CSIR	-	246	307	377	459	552	656	774	1	161,00
1	605004	EMT6152GK	220-240	7,8	1/4	4,5	CSIR	-	267	332	351	437	535	646	769	1	147,90
1	605018	NE2125GK	220-240	10,45	1/3	8,78	CSIR	278	354	439	534	-	-	-	-	1	174,65
1	605186	NEK2150GK	220-240	11,6	1/2	12,12	CSIR	522	657	814	995	-	-	-	-	1	246,05
1	605125	NEK6213GK	220-240	11,6	1/2	12,12	CSIR	-	695	884	1093	1333	1600	1894	2215	1	200,05
1	605178	NEK6217GK	220-240	11,6	3/4	14,3	CSR	-	777	954	955	1171	1386	1651	1916	1	290,35
1	605174	NJ2192GK	220-240	20,4	1 1/4	26,2	CSR	1342	1745	2196	2196	-	-	-	-	1	439,25
1	605081	NJ2212GK	220-240	21,5	1 1/2	34	CSR	1738	2289	2921	2921	-	-	-	-	1	470,75
1	605030	NJ9226GK	220-240	20,8	1	21,7	CSR	-	1363	1764	2249	2819	3472	4210	5032	1	463,75
1	605190	NJ9232GK	220-240	22,1	1 1/4	26,2	CSR	-	1093	1470	1911	2413	2973	3588	4255	1	451,15
1	605177	NJ9238GK	220-240	22,1	1 1/2	32,7	CSR	-	2016	2640	3315	4045	4830	5668	6560	1	451,35
1	605078	NT2180GK	220-240	17,3	1	22,4	CSR	873	1147	1460	1813	-	-	-	-	1	444,05
1	605165	NT6226GK	220-240	18,1	1	22,4	CSR	-	1314	1650	2058	2532	3068	3658	4298	1	409,05
2	605139	EMT6165GK	220-240	7,92	1/4	5,19	CSIR	-	-	315	384	477	570	689	808	1	166,05
2	605152	NEK2134GK	220-240	11	1/2	8,77	CSIR	394	501	621	753	-	-	-	-	1	220,35
2	605144	NEK2168GK	220-240	22,9	3/4	14,28	CSR	587	742	921	1123	-	-	-	-	1	281,60
2	605149	NEK6144GK	220-240	10	1/4	4,51	CSIR	-	271	326	395	480	580	694	825	1	164,05
2	605162	NEK6181GK	220-240	10,4	1/4	7,28	CSIR	-	454	533	677	826	1000	1198	1422	1	178,05
2	605161	NEK6210GK	220-240	8,5	3/8	8,78	CSIR	-	566	674	815	988	1195	1435	1707	1	182,90
3	605164	NT2178GK	220-240	17	1	17,4	CSR	808	1032	1285	1565	-	-	-	-	1	345,30
3	605132	NT6222GK	200-240	17	1	17,39	CSR	-	810	1032	1040	1174	1307	1583	2247	1	386,75

R600A

datos técnicos:
refrigerante R600a
tensión 220-240V
frecuencia 50Hz

pos.	código	tipo	peso (kg)	P (HP)	capacidad cilindro (cm³)	sistema motor	potencia a -25°C (W)	potencia a -20°C (W)	potencia a -15°C (W)	potencia a -10°C (W)	potencia a -5°C (W)	potencia a 0°C (W)	potencia a +5°C (W)	potencia a +10°C (W)	candidad mínima	€/und.
1	605083	EMT30CDP	7,2	1/8	4,5	RSIR	-	-	112	142	180	222	268	320	1	210,00
2	605085	EMT45CDP	7,7	1/8	6,78	RSIR	-	-	164	209	262	322	392	477	1	211,75

L´UNITE HERMETIQUE / TECUMSEH

R134A

1

2

3

4

datos técnicos:
refrigerante R134a
tensión 220-240V
frecuencia 50Hz

fig.	código	tipo	peso (kg)	P (HP)	capacidad cilindro (cm³)	sistema motor	potencia a -25°C (W)	potencia a -20°C (W)	potencia a -15°C (W)	potencia a -10°C (W)	potencia a -5°C (W)	potencia a 0°C (W)	potencia a +5°C (W)	potencia a +10°C (W)	candidad mínima	€/und.
1	605173	AE4430Y-FZ	9,7	1/4	8	CSIR	-	-	294	382	488	613	760	930	1	234,85
1	605188	AE4440Y-FZ	10	1/3	10,33	CSIR	-	-	399	508	637	790	968	1176	1	264,05
1	605167	AE4456Y-FZ	11,5	1/2	14,51	CSIR	-	-	579	737	921	1133	1380	1664	1	306,25
1	605095	CAE4448Y	12	3/8	14,2	CSIR	-	-	524	659	828	1028	1365	1511	1	287,00
2	605098	AE4460Y-FZ	12,2	1/2	15,09	CSR	-	-	660	838	1040	1280	1540	1840	1	462,00
2	605171	CAJ4511Y-F	23,5	1	32,7	CSR	-	-	1109	1474	1895	2382	3218	3592	1	644,90
3	605160	CAJ4461Y	20	1/2	18,3	CSIR	-	-	475	642	856	1115	1421	-	1	499,65
3	605172	CAJ4492Y-F	22	3/4	25,95	CSIR	-	-	584	871	1215	1617	2078	-	1	568,75
4	605184	THB4419YFZ	7	1/6	5,2	CSIR	-	-	195	245	300	362	408	499	1	210,90

R404A

1

2

3

datos técnicos:
refrigerante R404A

fig.	código	tipo	tens. (V)	frec. (Hz)	peso (kg)	P (HP)	capacidad cilindro (cm³)	sistema motor	potencia a -25°C (W)	potencia a -20°C (W)	potencia a -15°C (W)	potencia a -10°C (W)	potencia a -5°C (W)	potencia a 0°C (W)	potencia a +5°C (W)	potencia a +10°C (W)	candidad mínima	€/und.
1	605183	AE2420Z	220-240	50	11,5	3/8	9,35	CSIR	522	661	824	1012	-	-	-	-	1	250,05
1	605151	AE4440Z-FZ	220-240	50	10,5	1/3	6,69	CSIR	-	-	433	546	676	826	1000	1199	1	227,35
1	605023	AE4450Z	220-240	50	12,5	3/8	9,4	CSIR	355	-	434	567	-	927	1270	1367	1	291,40
1	605158	AE4470Z	220-240	50	13,7	1/2	12	CSR	-	670	843	1035	1251	1495	1773	2088	1	359,45
1	605021	AEZ4425Z	220-240	50	9,8	1/5	4,5	CSIR	-	-	198	263	341	432	537	629	1	177,65
1	605025	AEZ4430Z	220-240	50	10,2	1/4	5,7	CSIR	-	-	258	346	441	550	682	794	1	218,60
1	605157	CAJ2428Z	220-240	50	21	5/8	15,2	CSR	638	762	-	1261	-	-	-	-	1	433,65
1	605136	CAJ2464Z	220-240	50	21,5	1,5	34,5	CSR	1579	1850	2317	2855	-	-	-	-	1	483,90
1	605027	CAJ4517Z	220-240	50	24	1.2	25,95	CSR	-	-	1588	1987	2451	2971	3536	4132	1	521,05
1	605187	TAJ2464Z	400	50/60	22,5	1,5	34,4	TRI	1579	1850	2317	2855	-	-	-	-	1	579,25
2	605015	CAE9470Z	220-240	50	13,7	1/2	13,3	CSR	-	549	711	897	1110	1356	1637	1960	1	339,05
3	605134	CAJ2446Z	220-240	50	23	1.2	26,1	CSR	1110	1423	1821	2290	-	-	-	-	1	473,40
3	605065	CAJ4519Z	220-240	50	24	1,5	34,4	CSR	-	-	1769	2353	3009	3756	-	-	1	532,00
3	605026	CAJ9480Z	220-240	50	22	5/8	15,2	CSR	393	571	774	1009	1284	1607	1989	2334	1	463,00
3	605032	CAJ9510Z	220-240	50	23	1	18,3	CSR	527	732	970	1252	1583	1972	2437	2826	1	545,15
3	605070	CAJ9513Z	220-240	50	23	1.1	24,2	CSR	-	930	1269	1654	2086	2568	3096	3671	1	507,05

Encuentre nuestra gama siempre actualizada en la tienda online de GEV

SECOP DANFOSS

R134A

datos técnicos:
refrigerante R134a
tensión 220-240V

pos.	código	tipo	frec. (Hz)	peso (kg)	P (HP)	capacidad cilindro (cm³)	sistema motor	potencia a -25°C (W)	potencia a -20°C (W)	potencia a -15°C (W)	potencia a -10°C (W)	potencia a -5°C (W)	potencia a 0°C (W)	potencia a +5°C (W)	potencia a +10°C (W)	candidad mínima	€/und.
1	605205	FR11G	50	10,6	1/4	11,15	RSIR/CSIR	170	233	307	395	501	628	780	-	1	272,50
2	605088	FR7.5G	50/60	10,6	1/5	6,93	RSIR/CSIR	99	142	193	254	325	408	505	618	1	204,05
3	605091	FR8.5G/FF8.5HBK	50	10,6	1/4	7,95	RSIR/CSIR	123	171	228	298	381	478	592	722	1	210,00
4	605060	NL10MF	50/60	10,5	1/3	10,1	RSIR/CSIR	-	293	382	487	611	758	930	1129	1	223,15
5	605193	NL11MF	50	10,5	1/3	11,15	RSIR/CSIR	-	321	418	534	670	832	1020	1239	1	234,85
6	605059	NL6.1MF	50/60	10,5	1/6	6,13	RSIR/CSIR	-	156	209	271	345	432	533	650	1	201,25
7	605063	NL7.3MF	50/60	10,5	1/5	7,27	RSIR/CSIR	-	198	261	336	425	530	652	794	1	209,15
8	605089	NL8.4MF	50/60	10,5	1/4	8,35	RSIR/CSIR	-	235	305	390	491	610	749	912	1	210,90
9	605087	SC12G	50	12,6	1/3	12,9	RSIR/CSIR	216	312	430	574	746	951	1191	1469	1	323,75
10	605077	SC15G HST	50	13,1	3/8	15,3	CSIR	203	358	523	703	901	1124	1377	1665	1	343,00
11	605076	SC18G	50	13,7	1/2	17,7	CSIR	348	485	649	844	1074	1343	1655	2014	1	364,00
12	605194	SC21G	50	13,5	5/8	20,95	CSR	410	558	746	977	1250	1568	1931	2343	1	472,05
13	605123	TL4G	50/60	7,5	1/8	3,86	CSIR	72	99	133	173	222	280	347	425	1	184,05
14	605052	TL5G	50	7,5	1/6	5,08	RSIR/CSIR	97,5	132	172	220	277	345	423	461	1	178,05

R404a/R507

datos técnicos:
refrigerante R404a/R507
tensión 220-240V

pos.	código	tipo	frec. (Hz)	peso (kg)	P (HP)	capacidad cilindro (cm³)	sistema motor	potencia a -25°C (W)	potencia a -20°C (W)	potencia a -15°C (W)	potencia a -10°C (W)	potencia a -5°C (W)	potencia a 0°C (W)	potencia a +5°C (W)	potencia a +10°C (W)	candidad mínima	€/und.
1	605080	FR8.5CL	50	10,6	1 1/2	7,95	CSIR	338	434	546	674	-	-	-	-	1	353,05
2	605179	SC10CLX	50/60	13,1	1/3	10,29	CSIR	424	569	737	932	1154	-	-	-	1	329,55
3	605057	SC12CL	50	12,5	3/8	12,87	CSIR	568	754	971	1220	1505	-	-	-	1	341,25
4	605058	SC15CL	50	13,8	1/2	15,28	CSIR	637	813	1017	1251	1699	-	-	-	1	376,25
5	605146	SC15MLX	50	14	3/4	15,28	CSIR	-	758	951	1183	1458	1780	2155	-	1	273,90
6	605056	SC18CL	50	13,7	5/8	17,69	CSR	691	881	1095	1332	1593	-	-	-	1	367,05
7	605113	SC18MLX.3	50	14	1	17,68	CSR	-	947	1178	1454	1780	2162	2606	-	1	276,05
8	605082	SC21CL	50	14	7/8	20,95	CSR	947	1215	1524	1876	-	-	-	-	1	442,75

accesorios

resistencias

1

fig.	código	pot. (W)	tens. (V)	LC (mm)	int.ø (mm)	candidad mínima	€/und.
1	696599	35	230	1000	110-180	1	30,45
1	696600	45	230	1000	150-290	1	50,85
1	696601	65	230	1000	210-330	1	76,25

cubetas de evaporación

cubetas de evaporación con resistencia

universal

1

datos técnicos:
longitud 320mm
anchura 120mm
altura 75mm

fig.	código	tens. (V)	pot. (W)	candidad mínima	€/und.
1	750001	230	160	1	145,35
1	750002	230	300	1	146,45

cubetas de evaporatción

1

2

fig.	código	L (mm)	AN. (mm)	H (mm)	capacidad (l)	candidad mínima	€/und.
1	750430	295	35	200	1,6	1	36,05
2	750431	300	140	100	2,8	1	30,35

cartuchos calentadores

1

fig.	código	pot. (W)	tens. (V)	ø (mm)	L (mm)	TR	LC (mm)	candidad mínima	€/und.
1	417227	90	230	12	124	3/8"	4000	1	73,15
1	417570	110	230	12	120	3/8"	1000	1	45,35
1	417577	190	230	12	180	3/8"	300	1	68,45
1	417571	230	230	12	180	3/8"	1000	1	49,00
1	418892	300	230	12	240	3/8"	2000	1	71,05
1	417572	330	230	12	240	3/8"	1000	1	54,25

ventiladores

ventilador axial

ebm-papst

pos.	código	L (mm)	AN. (mm)	H (mm)	tensión	pot. (W)	N° fabricante	candidad mínima	€/und.
1	601496[1]	60	60	25	12VDC	0,8	612NME	1	48,75
2	601908[2]	80	80	38	230VAC	12	8550N	1	52,35
3	601826[1]	80	80	38	230VAC	12	8556 V	1	65,05
4	601038[1]	80	80	38	230VAC	12	8556N	1	53,05
5	601120[1]	92	92	25	12VDC	0,8	3412	1	130,40
6	601074[1]	92	92	25	24VDC	2,3	3414N	1	41,40
7	601632[2]	92	92	25	24VDC	2,4	3414G	1	30,90
8	601082[1]	92	92	25	230VAC	9/11	3956	1	50,25
9	601633[1]	92	92	38	230VAC	12	3656	1	49,55
10	601634[1]	119	119	25	230VAC	14	9956	1	41,65
11	601121[1]	119	119	38	12VDC	4,5	4182NX	1	73,80
12	601656[1]	119	119	38	24VDC	12,5	4114NHH	1	90,85
13	601727[2]	119	119	38	230VAC	13	4580Z	1	67,85
14	601482[1]	119	119	38	230VAC	13	4580ZW	1	76,75
15	601754[1]	119	119	38	230VAC	13	4856Z	1	56,35
16	601030[1]	119	119	38	230VAC	18	4656Z	1	42,80
17	601715[1]	119	119	38	230VAC	18	4656ZW	1	69,15
18	601089[2]	119	119	38	230VAC	19	4650N	1	51,05
19	601458[1]	119	119	38	230VAC	19	4656N	1	41,05
20	601752[1]	127	127	38	12VDC	21	DV5212N	1	134,85
21	601481[2]	127	127	38	230VAC	18	5950W	1	70,00
22	601635[1]	127	127	38	230VAC	18	5958	1	64,70
23	601793[1]	135	135	38	230VAC	30	5656 S	1	137,40

[1]con rodamiento de bolas [2]con cojinete de fricción

Encuentre nuestra gama siempre actualizada en la tienda online de GEV

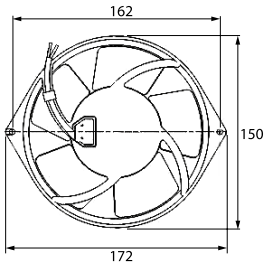

pos.	código	L (mm)	AN. (mm)	H (mm)	tensión	pot. (W)	N° fabricante	candidad mínima	€/und.
1	601631[1]	172	150	55	230VAC	47	7450ES	1	141,60
2	601088[1]	172	150	55	230VAC	39/45	7855ES	1	119,00
3	601806[1]	172	150	55	230VAC	45/39	W2S130-AB03-15	1	231,65

[1]con rodamiento de bolas

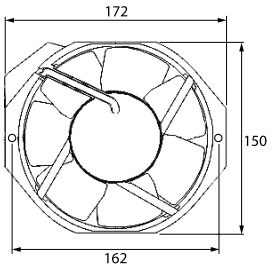

pos.	código	L (mm)	AN. (mm)	H (mm)	tensión	pot. (W)	N° fabricante	candidad mínima	€/und.
1	601723	172	150	38	230VAC	13/14	W2E142-CC15-16	1	177,55
2	601113[1]	172	150	38	230VAC	27/28	7056ES	1	111,15

[1]con rodamiento de bolas

pos.	código	ø (mm)	H (mm)	tensión	pot. (W)	N° fabricante	candidad mínima	€/und.
1	601755[1]	172	51	230VAC	24	6058ES	1	152,80

[1]con rodamiento de bolas

1

datos técnicos:
tensión 230V

fig.	código	D (mm)	palas	pot. (W)	revoluciones (rev/min)	N° fabricante	candidad mínima	€/und.
1	601821	110	5	19	2650	4656TZR	1	213,45

importación

pos.	código	L (mm)	AN. (mm)	H (mm)	tensión	pot. (W)	empalme	candidad mínima	€/und.
1	601154[1]	60	60	25	12VDC	2,28	cable 300mm	1	11,05
2	601155[1]	60	60	25	24VDC	2,88	cable 320mm	1	12,45
3	601670[1]	80	80	25	12VDC	1,8	cable 300mm	1	12,45
4	601439[1]	80	80	25	24VDC	1,9	cable 300mm	1	12,70
5	601130[1]	80	80	25	230VAC	13/14	F2,8	1	16,75
6	601081[1]	80	80	38	230VAC	14/13,5	F2,8	1	19,80
7	601747[1]	92	92	25	12VDC	2,3	cable 300mm	1	10,60
8	601680[1]	92	92	25	24VDC	2,4	cable 300mm	1	12,10
9	601055[1]	92	92	25	230VAC	14.5/14	F2,8	1	20,25
10	601158[1]	119	119	25	12VDC	5,4	cable 300mm	1	15,05
11	601159[1]	119	119	25	24VDC	5	cable 350mm	1	14,10
12	601131[1]	119	119	25	230VAC	19/18	F2,8	1	18,75
13	601604[2]	119	119	38	230VAC	17/15	cable 300mm	1	16,90
14	601080[1]	119	119	38	230VAC	23/20	F2,8	1	18,55
15	601712[1]	120	120	38	12VDC	10	cable 320mm	1	17,10
16	601705[1]	120	120	38	24VDC	9,2	cable 300mm	1	21,35
17	601457[1]	127	127	38	12VDC	12,72	cable 300mm	1	30,05

[1]con rodamiento de bolas [2]con cojinete de fricción

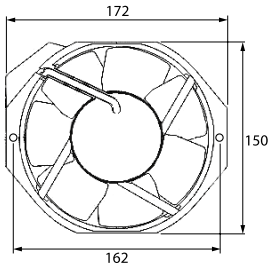

pos.	código	L (mm)	AN. (mm)	H (mm)	tensión	pot. (W)	empalme	candidad mínima	€/und.
1	601706[1]	172	150	51	230VAC	39	F3,2	1	42,20

[1]con rodamiento de bolas

accesorios

rejillas ventiladores

pos.	código	ø (mm)	BA (mm)	para ventilador axial (mm)	candidad mínima	€/und.
1	691102	75	71	80	1	3,85
2	691103	90	83	92	1	4,25
3	691104	115	105	119	1	4,15

cables de conexión

1

fig.	código	LC (mm)	empalme	candidad mínima	€/und.
1	550898	2000	F 2,8	1	6,60

ventiladores para frigoríficos

motores refrigeración universales

ebm-papst

serie IQ

datos técnicos:
tensión 230V
longitud del cable 1500mm
revoluciones 1300rev/min
versión 5 opciones de montaje
cojinete rodamiento de bolas

pos.	código	pot. (W)	tipo	candidad mínima	€/und.
1	601893	10	IQ3612	1	94,45
2	601894	20	IQ3620	1	118,05

motores multianclaje

datos técnicos:
tensión 230V
longitud del cable 1500mm
revoluciones 1300/1550rev/min
versión 5 opciones de montaje
cojinete de fricción

pos.	código	pot. (W)	tipo	candidad mínima	€/und.
1	601756	5	M4Q045-BD01-75	1	25,85
2	601757	10	M4Q045-CA03-75	1	29,85
3	601758	16	M4Q045-CF01-75	1	31,95
4	601759	18	M4Q045-DA01-75	1	36,50
5	601760	25	M4Q045-EA01-75	1	51,90
6	601761	34	M4Q045-EF01-75	1	56,20

ELCO

serie N - multianclaje

1

datos técnicos:
tensión 230V
empalme cable 500mm
revoluciones 1300/1550rev/min
versión 5 opciones de montaje
cojinete de fricción

fig.	código	pot. (W)	tipo	candidad mínima	€/und.
1	601430	5	VNT5-13/027	1	23,05
1	601427	10	VNT10-20/028	1	24,05
1	601528	16	VNT16-25/029	1	30,65
1	601529	25	VNT25-40/030	1	36,75
1	601530	34	VNT34-45/031	1	41,15

serie N - Plug In

1

datos técnicos:
tensión 230V
empalme Plug In
revoluciones 1300/1550rev/min
versión 3 opciones de sujeción
cojinete de fricción

fig.	código	pot. (W)	tipo	candidad mínima	€/und.
1	601890[1]	10	VN10-20/079	1	22,70
1	601891[1]	16	VNT16-25/110	1	33,10

[1]con conexión codificado

Encuentre nuestra gama siempre actualizada en la tienda online de GEV

1

fig.	código	descripción	candidad mínima	€/und.
1	601892	cable conector para Plug-In longitud del cable 1500mm ELCO	1	3,05

serie N - estándar

1

datos técnicos:
tensión 230V
empalme
revoluciones 1300/1550rev/min
versión 3 opciones de sujeción
cojinete rodamiento de bolas

fig.	código	pot. (W)	tipo	candidad mínima	€/und.
1	601762	10	VN10-20/1456	1	34,05
1	601763	16	VN16-25/1457	1	39,30
1	601764	25	VN25-40/1458	1	44,40

serie IQ

datos técnicos:
tensión 230V
longitud del cable 1000mm
revoluciones 1400rev/min
versión 3 opciones de sujeción
cojinete rodamiento de bolas

pos.	código	pot. (W)	tipo	candidad mínima	€/und.
1	601886	14	motor IQ	1	87,60
2	601887	25	motor IQ	1	89,95

serie RE

datos técnicos:
tensión 230/240V
longitud del cable 1000mm
revoluciones 2600rev/min
versión 3 opciones de sujeción
cojinete de fricción

pos.	código	pot. (W)	tipo	candidad mínima	€/und.
1	601608	18	R18-25/010	1	46,85

serie BT - motores de condensadores

1

datos técnicos:
tensión 230V
longitud del cable 500mm
revoluciones 1300rev/min
versión 3 opciones de sujeción
cojinete de fricción

fig.	código	pot. (W)	tipo	candidad mínima	€/und.
1	601420[1]	45	3FBT 50-40/15	1	75,55

[1]con condensador

IMPORTACIÓN

motores multianclaje

datos técnicos:
tensión 230V
longitud del cable 500mm
revoluciones 1300rev/min
versión 5 opciones de montaje
cojinete de fricción

pos.	código	pot. (W)	candidad mínima	€/und.
1	601020	5	1	15,05
2	601022	10	1	17,35
3	601023	16	1	19,80
4	601024	25	1	25,40
5	601050	34	1	25,40

serie IQ

datos técnicos:
tensión 220-240V
longitud del cable 400mm
revoluciones 1300rev/min
tipo motor IQ
versión 3 opciones de sujeción
cojinete rodamiento de bolas

pos.	código	pot. (W)	candidad mínima	€/und.
1	601877	7	1	62,25
2	601878	24	1	70,00
3	601879	32	1	85,50

motores de condensadores

1

datos técnicos:
tensión 220-240V
longitud del cable 500mm
revoluciones 1300rev/min
tipo YZF
versión 3 opciones de sujeción
cojinete de fricción

fig.	código	pot. (W)	frec. (Hz)	candidad mínima	€/und.
1	601984	10	50	1	31,00
1	601985	20	50	1	34,85
1	601986	30	50	1	38,70

accesorios

rodetes de ventilador

datos técnicos:
versión aspirante
material aluminio

pos.	código	ø (mm)	IP (°)	candidad mínima	€/und.
1	601566	154	28	1	3,05
2	601553	172	28	1	3,05
3	601070	200	28	1	3,05
4	601283	230	28	1	3,05
5	601567	250	28	1	4,85
6	601284	254	28	1	4,05
7	601410	300	28	1	6,05

datos técnicos:
versión soplado
material aluminio

pos.	código	ø (mm)	IP (°)	candidad mínima	€/und.
1	601568	154	28	1	3,05
2	601569	172	28	1	3,05
3	601570	200	28	1	3,05
4	601571	230	28	1	3,05
5	601572	250	28	1	4,50
6	601573	254	28	1	4,05
7	601574	300	28	1	6,25

anillos de fijación

datos técnicos:
versión aspirante
altura 49mm

pos.	código	para aspa ø (mm)	ø (mm)	DS1 (mm)	candidad mínima	€/und.
1	601585	154	200	190	1	5,70
2	601586	172	220	208	1	5,35
3	601587	200	246	236	1	5,90
4	601588	230	278	266	1	7,65
5	601589	254	303	290	1	8,95
6	601590	300	378	365	1	7,55

patas

pos.	código	H (mm)	BA (mm)	candidad mínima	€/und.
1	601597	39	78	1	1,75
2	601575	55	81	1	1,75
3	601576	72	81	1	1,75
4	601577	84	81	1	1,75
5	601578	109	78	1	3,05

rejillas ventiladores

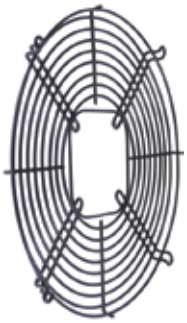

pos.	código	para aspa ø (mm)	H (mm)	DS1 (mm)	candidad mínima	€/und.
1	601579	154	11	190	1	3,05
2	601580	172	11	208	1	4,50
3	601581	200	25	236	1	5,05
4	601582	230	27	266	1	6,85
5	601583	254	17	290	1	8,00
6	601584	300	17	344	1	9,65

Encuentre nuestra gama siempre actualizada en la tienda online de GEV

ventiladores de refrigeración

ebm-papst

serie A2E

1

datos técnicos:
tensión 230V
versión soplado

fig.	código	tipo	D (mm)	palas	pot. (W)	revoluciones (rev/min)	candidad mínima	€/und.
1	601535	A2E200-AH38-01	200	9	78	2600	1	149,05
1	601750	A2E250-AL06-09	250	7	120/160	2500	1	159,35

1

datos técnicos:
tensión 230V
versión aspirante

fig.	código	tipo	D (mm)	palas	pot. (W)	revoluciones (rev/min)	candidad mínima	€/und.
1	601663[1]	A2E200-AI38-10	200	9	64	2600	1	137,05
1	601959	A2E250-AE65-02	256	5	115	2550	1	185,05
1	601960	A2E250-AM06-13	250	9	120	2500	1	146,25
1	601707	A2E300-AC47-02	300	5	140/190	2900	1	219,90

[1]con condensador y rejilla de protección

serie A3G

1

datos técnicos:
tensión 230V
versión soplado

fig.	código	tipo	D (mm)	palas	pot. (W)	revoluciones (rev/min)	candidad mínima	€/und.
1	602050	A3G300-AH13-10	300	5	77	1640	1	469,90

serie A4D

1

datos técnicos:
tensión 400V
versión aspirante

fig.	código	tipo	D (mm)	palas	pot. (W)	revoluciones (rev/min)	candidad mínima	€/und.
1	601628	A4D500-AM03-01	500	5	720	1390	1	331,45

serie A4E

aspas

1

datos técnicos:
cantidad de palas 5
tensión 230V
versión soplado

fig.	código	tipo	D (mm)	pot. (W)	revoluciones (rev/min)	candidad mínima	€/und.
1	601618	A4E250-AA04-01	250	32	1420	1	125,85
1	601620	A4E300-AB01-38	300	58	1300	1	153,65
1	601619	A4E300-AP26-01	300	68	1400	1	148,35
1	601621	A4E315-AA05-01	315	120	1400	1	274,85
1	601622	A4E315-AC08-18	315	95	1370	1	242,55
1	601623	A4E315-AC08-19	315	95	1370	1	171,05
1	601625	A4E330-AP18-01	330	110	1400	1	155,05
1	601422	A4E350-AA06-01	350	140	1390	1	159,45
1	601684	A4E350-AA06-54	350	145	1380/1540	1	226,05
1	601626	A4E350-AN19-01	350	158/200	1270	1	129,70
1	601627	A4E400-AP02-01	392	160	940	1	158,30

serie R2E

1

datos técnicos:
tensión 230V

fig.	código	tipo	D (mm)	palas	pot. (W)	revoluciones (rev/min)	candidad mínima	€/und.
1	601617	R2E190-A026-66	190	6	58	2500	1	212,55
1	601536	R2E190-A026-73	190	6	58/75	2700	1	173,95

serie S6E

1

datos técnicos:
tensión 230V
versión soplado

fig.	código	tipo	D (mm)	palas	pot. (W)	revoluciones (rev/min)	candidad mínima	€/und.
1	601624	S6E330-AP02-34	330	5	65	940	1	261,90

accesorios

rejillas ventiladores

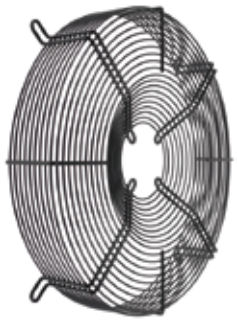

1

fig.	código	para aspa ø (mm)	ø (mm)	DA (mm)	H (mm)	candidad mínima	€/und.
1	601954	250	280	300	45	1	12,05
1	601949	300	330	368	65	1	17,05
1	601955	315	330	371	65	1	15,60
1	601950	350	385	422	85	1	30,05
1	601951	400	430	470	85	1	29,70
1	601956	400	440	490	85	1	28,90
1	601957	450	480	522	85	1	31,70
1	601953	500	530	565	112	1	40,45

ZIEHL-ABEGG

1

datos técnicos:
versión soplado

fig.	código	D (mm)	tens. (V)	pot. (W)	revoluciones (rev/min)	candidad mínima	€/und.
1	601972	400	230	240/330	1340/1480	1	287,00
1	601975	500	400	770/490	1300/1025	1	347,05

2

datos técnicos:
versión soplado

fig.	código	D (mm)	tens. (V)	pot. (W)	revoluciones (rev/min)	candidad mínima	€/und.
2	601973	450	230	390/550	1320/1450	1	282,45
2	601974	450	400	450/340	1360/1040	1	339,10
2	601976	500	400	650/440	1340/960	1	368,05
2	601977	630	400	620/440	900/720	1	396,65

HIDRIA

1

datos técnicos:
tensión 230V
frecuencia 50/60Hz

fig.	código	tipo	D (mm)	pot. (W)	candidad mínima	€/und.
1	602043	R09E-2026P-2M-1611	200	45	1	167,40

2

datos técnicos:
tensión 230V
frecuencia 50/60Hz

fig.	código	tipo	D (mm)	pot. (W)	candidad mínima	€/und.
2	602011	R09R-2525A-2M-3539	250	95/130	1	145,05
2	601811	R09R-3030HP-4M-2543	300	65/90	1	178,05
2	602009	R09R-3530HA-4M-4237	350	130/165	1	159,25

Encuentre nuestra gama siempre actualizada en la tienda online de GEV

3

datos técnicos:
tensión 230V
frecuencia 50/60Hz

fig.	código	tipo	D (mm)	pot. (W)	candidad mínima	€/und.
3	601980	R09R-2528P-4M-1546	250	48/55	1	229,05

IMPORTACIÓN

datos técnicos:
tensión 230V
versión soplado

pos.	código	D (mm)	pot. (W)	revoluciones (rev/min)	candidad mínima	€/und.
1	601880	300	90/105	1380/1600	1	69,15
2	601881	315	95/135	1380/1500	1	72,65
3	601882	330	100/130	1350/1500	1	76,15
4	601883	350	130/160	1450/1650	1	90,85
5	601884	400	180/250	1380/1550	1	99,75
6	601885	450	150	920	1	109,40

COPREL

serie AX

1

2

fig.	código	tens. (V)	pot. (W)	frec. (Hz)	D (mm)	empalme	candidad mínima	€/und.
1	601079	230	18	50	130	derecho	1	17,15
2	601078	230	18	50	130	izquierdo	1	17,15

serie MAP

datos técnicos:
tensión 230V
potencia 9W
frecuencia 50/60Hz
diámetro rodete ventilador 96mm

pos.	código	versión	candidad mínima	€/und.
1	601039	aspirante	1	50,75
2	601056	soplado	1	50,75

otros

1

fig.	código	tens. (V)	frec. (Hz)	pot. (W)	D (mm)	adaptable a	referencia	candidad mínima	€/und.
1	601858	230	50/60	52	190	Friulinox Polaris	FR996074 FR996074	1	147,30

ventiladores tangenciales

ebm-papst

1

datos técnicos:
alimentación 230V/50Hz
campo de aplicación refrigeración
cojinete goma
empalme conector Faston 6,3mm
margen de temperaturas 0 a +60°C

fig.	código	tipo	rodillo ø (mm)	LR (mm)	ENL (mm)	pot. (W)	caudal (m^3/h)	candidad mínima	€/und.
1	601000	QLK45/0006-2513	45	60	13	15	36	1	60,85
1	601895	QLK45/0012-2513	45	120	13	17	80	1	77,00
1	601907	QLK45/0018-2518	45	180	18	26	125	1	86,65
1	601898	QLK45/0024-2524	45	240	24	32	190	1	105,55
1	601900	QLK45/0030-2524	45	300	24	32	200	1	111,85

2

datos técnicos:
alimentación 230V/50Hz
campo de aplicación refrigeración
cojinete goma
empalme conector Faston 6,3mm
margen de temperaturas 0 a +60°C

fig.	código	tipo	rodillo ø (mm)	LR (mm)	ENL (mm)	pot. (W)	caudal (m^3/h)	candidad mínima	€/und.
2	601896	QLK45/0600-2513	45	60	13	15	36	1	73,05
2	601034	QLK45/1200-2513	45	120	13	17	80	1	77,20
2	601052	QLK45/1800-2518	45	180	18	26	125	1	86,65
2	601899	QLK45/2400-2524	45	240	24	32	190	1	105,55
2	601901	QLK45/3000-2524	45	300	24	32	200	1	111,85

3

datos técnicos:
alimentación 230V/50Hz
campo de aplicación refrigeración
cojinete goma
empalme conector Faston 6,3mm
margen de temperaturas 0 a +60°C

fig.	código	tipo	rodillo ø (mm)	LR (mm)	ENL (mm)	pot. (W)	caudal (m^3/h)	candidad mínima	€/und.
3	601988	QLZ06/0006-2513	60	60	13	15	40	1	73,45
3	601989	QLZ06/0012-2513	60	120	13	20	70	1	77,55
3	601650	QLZ06/0018-2518	60	180	18	30	130	1	84,05
3	601902	QLZ06/0018-2524	60	180	24	33	150	1	89,20
3	601651	QLZ06/0024-3030	60	240	30	38	170	1	124,80
3	601904	QLZ06/0030-3038	60	300	38	45	230	1	125,65

4

datos técnicos:
alimentación 230V/50Hz
campo de aplicación refrigeración
cojinete goma
empalme conector Faston 6,3mm
margen de temperaturas 0 a +60°C

fig.	código	tipo	rodillo ø (mm)	LR (mm)	ENL (mm)	pot. (W)	caudal (m^3/h)	candidad mínima	€/und.
4	601047	QLZ06/0600-2513	60	60	13	17	40	1	73,45
4	601990	QLZ06/1200-2513	60	120	13	20	70	1	77,55
4	601437	QLZ06/1800-2518	60	180	18	31	130	1	84,05
4	601991	QLZ06/1800-2524	60	180	24	33	150	1	89,20
4	601903	QLZ06/2400-3030	60	240	30	33	170	1	103,95
4	601905	QLZ06/3000-3038	60	300	38	45	230	1	125,65

COPREL

con bobina estándar

1

datos técnicos:
diámetro de rodillo 60mm
alimentación 230V/50Hz
campo de aplicación refrigeración
cojinete goma

fig.	código	LR (mm)	ENL (mm)	PM	pot. (W)	empalme	temp. (°C)	candidad mínima	€/und.
1	601033	90	15	derecho	18	F6,3	-10 a +60	1	25,15
1	601028	120	15	derecho	19	F6,3	-10 a +60	1	28,00
1	601025	180	15	derecho	19	F6,3	-10 a +60	1	21,00
1	601105	180	30	derecho	37	F6,3	-10 a +60	1	29,70
1	601106	240	30	derecho	40	F6,3	-10 a +60	1	39,15
1	601107	270	30	derecho	40	F6,3	-10 a +60	1	40,25
1	601108	360	35	derecho	50	F6,3	-10 a +60	1	50,05

2

datos técnicos:
diámetro de rodillo 60mm
alimentación 230V/50Hz
campo de aplicación refrigeración
cojinete goma

fig.	código	LR (mm)	ENL (mm)	PM	pot. (W)	empalme	temp. (°C)	candidad mínima	€/und.
2	601032	180	15	izquierdo	19	F6,3	-10 a +60	1	25,55
2	601671	240	30	izquierdo	37	F6,3	-10 a +60	1	39,15
2	601101	300	30	izquierdo	43	F6,3	-10 a +60	1	49,00

3

datos técnicos:
diámetro de rodillo 60mm
alimentación 230V/50Hz
campo de aplicación refrigeración
cojinete goma

fig.	código	LR (mm)	ENL (mm)	PM	pot. (W)	empalme	temp. (°C)	candidad mínima	€/und.
3	602044	180	20	derecho	27	F6,3	-30 bis +60	1	32,50

con bobinas moldeadas

1

datos técnicos:
diámetro de rodillo 60mm
alimentación 230V/50Hz
campo de aplicación refrigeración
cojinete goma
margen de temperaturas -10 a +60°C

fig.	código	LR (mm)	ENL (mm)	PM	pot. (W)	empalme	candidad mínima	€/und.
1	601547	90	15	derecho	18	cable 1000mm	1	40,95
1	601637	120	15	derecho	19	cable 2000mm	1	40,95
1	601636	180	20	derecho	25	cable 2000mm	1	44,05
1	601638	240	20	derecho	25	cable 2000mm	1	46,65
1	601639	270	30	derecho	33	cable 2000mm	1	62,75
1	601434	300	30	derecho	43	cable 1800mm	1	57,35

Encuentre nuestra gama siempre actualizada en la tienda online de GEV

2

datos técnicos:
diámetro de rodillo 60mm
alimentación 230V/50Hz
campo de aplicación refrigeración
cojinete goma
margen de temperaturas -10 a +60°C

fig.	código	LR (mm)	ENL (mm)	PM	pot. (W)	empalme	candidad mínima	€/und.
2	601640	90	15	izquierdo	18	cable 2000mm	1	40,95
2	601641	120	15	izquierdo	19	cable 2000mm	1	40,95
2	601176	180	20	izquierdo	25	cable 1200mm	1	44,05
2	601642	240	20	izquierdo	25	cable 2000mm	1	46,65
2	601643	270	30	izquierdo	33	cable 2000mm	1	62,75
2	601644	300	30	izquierdo	43	cable 2000mm	1	57,35

3

datos técnicos:
diámetro de rodillo 60mm
alimentación 230V/50Hz
campo de aplicación refrigeración
cojinete goma
margen de temperaturas -10 a +60°C

fig.	código	LR (mm)	ENL (mm)	PM	pot. (W)	empalme	candidad mínima	€/und.
3	601398	180	20	izquierdo	25	cable 2400mm	1	45,70
3	601399	270	35	izquierdo	49	cable 2700mm	1	56,05

4

datos técnicos:
diámetro de rodillo 60mm
alimentación 230V/50Hz
campo de aplicación refrigeración
cojinete goma
margen de temperaturas -10 a +60°C

fig.	código	LR (mm)	ENL (mm)	PM	pot. (W)	empalme	candidad mínima	€/und.
4	601057	270	20	izquierdo	26	cable 1500mm	1	46,75
4	601058	300	20	izquierdo	34	cable 1500mm	1	55,85

ventiladores dobles

1

datos técnicos:
diámetro de rodillo 60mm
posición del motor centrado
alimentación 230V/50Hz
campo de aplicación refrigeración
cojinete goma
margen de temperaturas -10 a +60°C

fig.	código	LR (mm)	ENL (mm)	pot. (W)	empalme	candidad mínima	€/und.
1	601026	2x180	35	42	F6,3	1	56,45

2

datos técnicos:
diámetro de rodillo 60mm
posición del motor centrado
alimentación 230V/50Hz
campo de aplicación refrigeración
cojinete goma
margen de temperaturas -10 a +60°C

fig.	código	LR (mm)	ENL (mm)	pot. (W)	empalme	candidad mínima	€/und.
2	601645	2x180	43	43	F6,3	1	59,25

accesorios de cocina

gastro-norm

cubetas gastro-norm

inox 18/10 - estándar

pos.	código	medida	P (mm)	candidad mínima	€/und.
1	993102	GN 2/1	20	1	34,15
2	993103	GN 2/1	40	1	38,45
3	993104	GN 2/1	65	1	43,75
4	993105	GN 2/1	100	1	54,20
5	993030	GN 1/1	20	1	16,55
6	993020	GN 1/1	40	1	19,05
7	993019	GN 1/1	55	1	20,60
8	993033	GN 1/1	65	1	20,75
9	993018	GN 1/1	100	1	27,40
10	993035	GN 1/1	150	1	37,45
11	993036	GN 1/1	200	1	45,95
12	993037	GN 2/3	20	1	14,10
13	993038	GN 2/3	40	1	18,05
14	993039	GN 2/3	65	1	21,90
15	993040	GN 2/3	100	1	26,35
16	993041	GN 2/3	150	1	37,40
17	993106	GN 2/3	200	1	48,05
18	993042	GN 1/2	20	1	10,85
19	993043	GN 1/2	40	1	13,05
20	993044	GN 1/2	65	1	15,25
21	993045	GN 1/2	100	1	18,55
22	993046	GN 1/2	150	1	22,95
23	993047	GN 1/2	200	1	31,45
24	993111	GN 1/3	20	1	10,25
25	993112	GN 1/3	40	1	11,40
26	993048	GN 1/3	65	1	12,35
27	993049	GN 1/3	100	1	15,50
28	993050	GN 1/3	150	1	23,75
29	993051	GN 1/3	200	1	28,55
30	993107	GN 2/4	40	1	20,15
31	993108	GN 2/4	65	1	21,55
32	993109	GN 2/4	100	1	26,90

Continúa en la página siguiente

pos.	código	medida	P (mm)	candidad mínima	€/und.
33	993110	GN 2/4	150	1	36,05
34	993113	GN 1/4	20	1	8,85
35	993052	GN 1/4	65	1	11,05
36	993053	GN 1/4	100	1	13,50
37	993054	GN 1/4	150	1	19,00
38	993055	GN 1/4	200	1	25,55
39	993056	GN 1/6	65	1	10,80
40	993057	GN 1/6	100	1	12,95
41	993058	GN 1/6	150	1	18,05
42	993059	GN 1/6	200	1	24,15
43	993060	GN 1/9	65	1	8,00
44	993061	GN 1/9	100	1	11,75

policarbonato

pos.	código	medida	P (mm)	candidad mínima	€/und.
1	993021	GN 1/1	65	1	13,60
2	993022	GN 1/1	100	1	17,25
3	993023	GN 1/1	150	1	21,10
4	993024	GN 1/1	200	1	26,90
5	993025	GN 1/2	65	1	7,05
6	993026	GN 1/2	100	1	9,05
7	993027	GN 1/2	150	1	12,55
8	993028	GN 1/2	200	1	14,20
9	993029	GN 1/3	65	1	5,95
10	993031	GN 1/3	100	1	7,35
11	993015	GN 1/3	150	1	8,95
12	993032	GN 1/3	200	1	10,85
13	993100	GN 2/4	65	1	14,45
14	993101	GN 2/4	100	1	18,05
15	993034	GN 1/4	65	1	5,95
16	993087	GN 1/4	100	1	6,25
17	993088	GN 1/4	150	1	8,05
18	993089	GN 1/6	65	1	3,05
19	993090	GN 1/6	100	1	4,30
20	993091	GN 1/6	150	1	5,90
21	993092	GN 1/9	65	1	2,45
22	993093	GN 1/9	100	1	2,90

tapa

1

2

fig.	código	medida	material	candidad mínima	€/und.
1	993074	GN 1/1	inox 18/10	1	20,40
1	993075	GN 2/3	inox 18/10	1	17,35
1	993076	GN 1/2	inox 18/10	1	11,05
1	993077	GN 1/3	inox 18/10	1	10,45
1	993078	GN 1/4	inox 18/10	1	8,25
1	993079	GN 1/6	inox 18/10	1	6,85
1	993080	GN 1/9	inox 18/10	1	5,95
2	993094	GN 1/1	policarbonato	1	12,00
2	993095	GN 1/2	policarbonato	1	5,70
2	993096	GN 1/3	policarbonato	1	4,15
2	993097	GN 1/4	policarbonato	1	3,10
2	993098	GN 1/6	policarbonato	1	2,05

piezas de unión

1

datos técnicos:
material inox

fig.	código	L1 (mm)	L2 (mm)	AN. (mm)	H (mm)	UE (pzs)	candidad mínima	€/und.
1	692378	325	295	23	14	1	1	3,85
1	692262	530	550	23	14	1	1	5,90

componentes para el circuito frigorífico

controladores de agua de refrigeración

JOHNSON CONTROLS

1

datos técnicos:
racor agua 3/8"
empalme 7/16" UNF (1/4" SAE)
presión máxima agua 10bar
temperatura máxima agua 90°C
longitud del capilar 750mm

fig.	código	tipo	margen de presión (bar)	candidad mínima	€/und.
1	541190	V46AA-9606	Mai 23	1	244,05
1	541189	V46AA-9608	Mai 18	1	238,00
1	541150	V46AA-9609	Mai 23	1	169,25

Encuentre nuestra gama siempre actualizada en la tienda online de GEV

1

datos técnicos:
racor agua 3/8"
empalme 6mm conexión para soldadura
presión máxima agua 10bar
temperatura máxima agua 90°C
longitud del capilar 750mm

fig.	código	tipo	margen de presión (bar)	candidad mínima	€/und.
1	541483	V46AA-9950	Mai 18	1	197,15

1

datos técnicos:
racor agua 3/8"
empalme 6mm conexión para soldadura
presión máxima agua 18bar
temperatura máxima agua 90°C
longitud del capilar 750mm

fig.	código	tipo	margen de presión (bar)	candidad mínima	€/und.
1	541186	V46SA-9951	Mai 23	1	223,85
1	541839	V46SA-9952	Mai 23	1	542,05

CASTEL

1

datos técnicos:
presión máxima agua 10bar
temperatura máxima agua 80°C

fig.	código	racor agua	tipo	margen de presión (bar)	Kv (m^3/h)	candidad mínima	€/und.
1	370798	G 3/8"	3210/03	Mai 18	2	1	131,05
1	370794	G 1/2"	3210/04	Mai 18	3	1	132,15
1	370799	G 3/4"	3210/06	Mai 18	4,7	1	136,85

válvulas de expansión

CASTEL

válvulas

1

datos técnicos:
entrada 5/8" UNF (3/8" SAE)
salida 3/4" UNF (1/2" SAE)

fig.	código	tipo	refrigerante	compensación presión	candidad mínima	€/und.
1	750498	2220/4	R134a	-	1	54,10
1	750486	2230/4	R404a/R507	-	1	54,10

2

datos técnicos:
entrada 5/8" UNF (3/8" SAE)
salida 3/4" UNF (1/2" SAE)

fig.	código	tipo	refrigerante	compensación presión	candidad mínima	€/und.
2	750499	2220/4E	R134a	1/4"	1	89,45
2	750500	2230/4E	R404a/R507	1/4"	1	89,45

unidades de boquillas

pos.	código	tamaño	tipo	candidad mínima	€/und.
1	750487	0X	220X	1	20,45
2	750488	00	2200	1	20,45
3	750489	01	2201	1	20,45
4	750490	02	2202	1	20,45
5	750491	03	2203	1	20,45
6	750492	04	2204	1	20,45
7	750493	05	2205	1	20,45
8	750494	06	2206	1	20,45

SECOP DANFOSS

válvulas

1

fig.	1	1
código	750013	750015
tipo	TEN2/068Z3348	TES2/068Z3403
refrigerante	R134a	R404a/R507
entrada	5/8" UNF (3/8" SAE)	5/8" UNF (3/8" SAE)
salida	3/4" UNF (1/2" SAE)	3/4" UNF (1/2" SAE)
compensación presión	1/4"	1/4"
candidad mínima	1	1
€/und.	116,00	116,00

2

fig.	2	2
código	750519	750520
tipo	TEN2/068Z3385	TES2/068Z3415
refrigerante	R134a	R404a/R507
entrada	3/8“	3/8“
salida	1/4“ ODF	1/4“ ODF
compensación presión	6mm ODM	6mm ODM
candidad mínima	1	1
€/und.	117,20	151,05

3

fig.	3	3
código	750012	750014
tipo	TN2/068Z3346	TS2/068Z3400
refrigerante	R134a	R404a/R507
entrada	5/8“ UNF (3/8“ SAE)	5/8“ UNF (3/8“ SAE)
salida	3/4“ UNF (1/2“ SAE)	3/4“ UNF (1/2“ SAE)
compensación presión	-	-
candidad mínima	1	1
€/und.	72,95	72,95

4 5

fig.	4	5
código	750521	750522
tipo	TS2/068Z3414	TUA/068U2200
refrigerante	R404a/R507	R134a
entrada	3/8“	6mm ODF
salida	1/4“ ODF	12mm ODF
compensación presión	-	-
candidad mínima	1	1
€/und.	90,35	94,25

6

fig.	6
código	750016
tipo	TUB/068U2028
refrigerante	R134a
entrada	6mm ODF
salida	12mm ODF
compensación presión	-
candidad mínima	1
€/und.	152,25

unidades de boquillas

pos.	código	tamaño	tipo	aplicación	candidad mínima	€/und.
1	750020	0X	068-2002	T/TE 2	1	27,15
2	750021	00	068-2003	T/TE 2	1	27,15
3	750022	01	068-2010	T/TE 2	1	27,15
4	750023	02	068-2015	T/TE 2	1	27,15
5	750024	03	068-2006	T/TE 2	1	27,15
6	750483	04	068-2007	T2/TE2	1	27,05
7	750484	05	068-2008	T2/TE2	1	27,05
8	750485	06	068-2009	T2/TE2	1	27,05

válvulas

válvulas de retención

1

datos técnicos:
presión máx. 45bar
margen de temperaturas -40 a +105°C

fig.	código	tipo	empalme	caudal (M^3/H)	candidad mínima	€/und.
1	750561	3132/2	1/4” ODS	0,5	1	30,65
1	750560	3132/5	5/8” ODS (16mm)	3,3	1	43,15
1	750558	3132/M10	10mm ODS	1,5	1	30,65
1	750559	3132/M12	12mm ODS	1,8	1	30,65

Encuentre nuestra gama siempre actualizada en la tienda online de GEV

válvulas esféricas de cierre

1

datos técnicos:
presión máx. 45bar
margen de temperaturas -40 a +150°C

fig.	código	tipo	DN (mm)	diámetro ø	candidad mínima	€/und.
1	750534	6570/2	10	1/4"	1	19,35
1	750537	6570/5	15	5/8" - 16mm	1	24,05
1	750535	6570/M10	10	10mm	1	19,05
1	750536	6570/M12	10	12mm	1	19,05

2

datos técnicos:
presión máx. 45bar
margen de temperaturas -40 a +150°C

fig.	código	tipo	DN (mm)	diámetro ø	candidad mínima	€/und.
2	750540[1]	6570/5A	15	5/8" - 16mm	1	27,15
2	750538[1]	6570/M10A	10	10mm	1	22,20
2	750539[1]	6570/M12A	10	12mm	1	22,20

[1]con válvula Schrader

válvulas de cierre

2 vías

1

datos técnicos:
presión máx. 45bar

fig.	código	tipo	empalme	caudal (M^3/H)	temp. (°C)	candidad mínima	€/und.
1	750551	6010/2	1/4" SAE	0,27	-40 a +130	1	14,40
1	750552	6410/2	1/4" SAE	0,4	-40 a +110	1	23,25
1	750553	6410/3	3/8" SAE	1	-40 a +110	1	24,35
1	750554	6410/4	1/2" SAE	1,45	-40 a +110	1	25,20

2

datos técnicos:
presión máx. 45bar

fig.	código	tipo	empalme	caudal (M^3/H)	temp. (°C)	candidad mínima	€/und.
2	750555	6420/2	1/4" ODS	0,4	-40 a +110	1	23,25
2	750556	6420/M10	10mm ODS	1	-40 a +110	1	23,85
2	750557	6420/M12	12mm ODS	1,45	-40 a +110	1	24,95

3 vías

1

datos técnicos:
empalme 1 7/16" UNF (1/4" SAE)
empalme 2 5/8" UNF (3/8" SAE)
conexión 3 8mm conexión para soldadura
presión máx. 30bar

fig.	código	tipo	caudal (M^3/H)	temp. (°C)	candidad mínima	€/und.
1	750073	6070/23M8	1,29	-60 a +120	1	21,45

válvulas autoperforantes

1

2

fig.	código	tipo	empalme	diámetro ø	candidad mínima	€/und.
1	750550	8330/A	1/4" SAE	6-10mm	1	37,20
2	750549	BPV 21	1/4" SAE	12,7-15,8mm	1	16,60
2	750548	BPV 31	1/4" SAE	6,3-7,9-9,5mm	1	13,25

válvulas de inversión

1

2

fig.	1	2
código	370797	370791
tipo constructivo	4 vías	4 vías
tipo	V1-408050100	V2-408060200
entrada	1/2" (12,84mm)	1/2" (12,84mm)
salida	5/16" (8,01mm)	3/8" (9,67mm)
gama de potencia (R407C)	1,41-4,57 kW	2,81-6,33 kW
gama de potencia (R410A)	1,76-5,98 kW	3,17-7,74 kW
gama de potencia (R134A)	1,41-3,87 kW	2,46-4,92 kW
candidad mínima	1	1
€/und.	61,95	68,25

3

4

fig.	3	4
código	370795	370796
tipo constructivo	4 vías	4 vías
tipo	V3-412080800	V6-412080100
entrada	3/4“ (19,18mm)	3/4“ (19,18mm)
salida	1/2“ (12,84mm)	1/2“ (12,83mm)
gama de potencia (R407C)	3,87-9,85 kW	3,87-18,99 kW
gama de potencia (R410A)	4,57-12,31 kW	4,57-23,92 kW
gama de potencia (R134A)	3,17-7,74 kW	3,17-14,77 kW
candidad mínima	1	1
€/und.	57,75	95,05

5

6

fig.	5	6
código	370793	370792
tipo constructivo	4 vías	4 vías
tipo	V6-414080100	V10-414120100
entrada	7/8“ (22,36mm)	7/8“ (22,35mm)
salida	1/2“ (12,83mm)	3/4“ (19,18mm)
gama de potencia (R407C)	3,87-18,99 kW	11,25-33,06 kW
gama de potencia (R410A)	4,57-23,92 kW	13,01-41,85 kW
gama de potencia (R134A)	3,17-14,77 kW	9,85-26,03 kW
candidad mínima	1	1
€/und.	99,95	156,65

repuestos y accesorios

1

fig.	código	descripción	candidad mínima	€/und.
1	371306	bobina magnética Ranco modelo LDK-41 208/240VAC 50/60Hz 5/4W longitud del cable 2000mm	1	14,90
1	371302[1]	bobina magnética Ranco modelo LDK-41 230 50/60Hz 5/4W longitud del cable 1200mm verde	1	17,60

[1]con cable 1200mm

visores

CASTEL

1

datos técnicos:
versión con indicador
margen de temperaturas -30 a +110°C

fig.	código	tipo	empalme	candidad mínima	€/und.
1	750070	3750/22	7/16” UNF (1/4” SAE)	1	20,80
1	750008	3950/33	5/8” UNF (3/8” SAE)	1	25,55
1	750415	3950/55	7/8” UNF (5/8” SAE)	1	35,30

2

datos técnicos:
versión con indicador
margen de temperaturas -30 a +110°C

fig.	código	tipo	empalme	candidad mínima	€/und.
2	750072	3750/44	3/4” UNF (1/2” SAE)	1	23,60

3

datos técnicos:
versión con indicador
margen de temperaturas -30 a +110°C

fig.	código	tipo	empalme	candidad mínima	€/und.
3	750060	3910/22	7/16” UNF (1/4” SAE)	1	19,40

4

datos técnicos:
versión con indicador
margen de temperaturas -30 a +110°C

fig.	código	tipo	empalme	candidad mínima	€/und.
4	750061	3910/33	5/8” UNF (3/8” SAE)	1	19,15
4	750424	3910/44	1/2” SAE	1	24,55

5

datos técnicos:
versión con indicador
margen de temperaturas -30 a +110°C

fig.	código	tipo	empalme	candidad mínima	€/und.
5	750417	3940/2	ODS 1/4”	1	24,20
5	750419	3940/3	ODS 3/8”	1	26,50
5	750421	3940/4	ODS 1/2”	1	28,05
5	750422	3940/5	ODS 5/8”-16mm	1	30,05
5	750418	3940/M10	ODS 10mm	1	26,50
5	750420	3940/M12	ODS 12mm	1	28,05
5	750423	3940/M18	ODS 18mm	1	37,30

Encuentre nuestra gama siempre actualizada en la tienda online de GEV

SECOP DANFOSS

1

datos técnicos:
versión con indicador
margen de temperaturas -50 a +80ºC

fig.	código	tipo	empalme	candidad mínima	€/und.
1	750413	SGN 10	5/8" UNF (3/8" SAE)	1	63,00
1	750412	SGN 6	7/16" UNF (1/4" SAE)	1	26,80

2

datos técnicos:
versión con indicador
margen de temperaturas -50 a +80ºC

fig.	código	tipo	empalme	candidad mínima	€/und.
2	750066	SGN 10	ODS 10mm	1	63,00
2	750414	SGN 6S	ODS 6mm	1	56,75

filtros deshidratadores antiácidos

CASTEL

serie STANDARD

apto para refrigerantes R12, R22, R134a, R404A, R407C, R410A, R502, R507

1

fig.	código	tipo	empalme	volumen (cm³)	candidad mínima	€/und.
1	750040	4303/2	7/16" UNF (1/4" SAE)	50	1	13,50
1	750427	4303/3	5/8" UNF (3/8" SAE)	50	1	15,00
1	750041	4305/2	7/16" UNF (1/4" SAE)	80	1	15,75
1	750042	4305/3	5/8" UNF (3/8" SAE)	80	1	18,30
1	750043	4308/2	7/16" UNF (1/4" SAE)	130	1	20,80
1	750044	4308/3	5/8" UNF (3/8" SAE)	130	1	20,05
1	750078	4308/4	3/4" UNF (1/2" SAE)	130	1	24,65
1	750079	4316/2	7/16" UNF (1/4" SAE)	250	1	37,85
1	750046	4316/3	5/8" UNF (3/8" SAE)	250	1	28,80
1	750081	4316/4	3/4" UNF (1/2" SAE)	250	1	30,05
1	750084	4316/5	7/8" UNF (5/8" SAE)	250	1	31,50

2

fig.	código	tipo	empalme	volumen (cm³)	candidad mínima	€/und.
2	750082	4303/2F	7/16" UNF (1/4" SAE)	50	1	17,05
2	750426	4305/2F	7/16" UNF (1/4" SAE)	80	1	15,90
2	750083	4308/3F	5/8" UNF (3/8" SAE)	130	1	29,20

1

fig.	código	tipo	empalme	volumen (cm³)	candidad mínima	€/und.
1	750038	4303/2S	ODS 1/4"-ODM 3/8"	50	1	14,35
1	750039	4305/2S	ODS 1/4"-ODM 3/8"	80	1	16,15
1	750074	4316/M10S	ODS 10mm	250	1	28,80

serie GO GREEN

apto para refrigerantes R290, R600, R600a

1

fig.	código	tipo	empalme	volumen (cm³)	candidad mínima	€/und.
1	750562	4303V/2S	ODS 1/4"-ODM 3/8"	50	1	17,05
1	750563	4305V/3S	ODS 3/8"-ODM 1/2"	80	1	22,25
1	750564	4305V/M10S	ODS 10mm-ODM 12mm	80	1	20,85
1	750565	4308V/3S	ODS 3/8"-ODM 1/2"	130	1	24,35
1	750568	4308V/4S	ODS 1/2"-ODM 5/8"(16mm)	130	1	31,45
1	750566	4308V/M10S	ODS 10mm-ODM 12mm	130	1	26,95
1	750567	4308V/M12S	ODS 12mm-ODM 14mm	130	1	31,45
1	750569	4316V/3S	ODS 3/8"-ODM 1/2"	250	1	35,00
1	750570	4316V/M10S	ODS 10mm-ODM 12mm	250	1	35,00
1	750571	4316V/M12S	ODS 12mm-ODM 14mm	250	1	35,70

SECOP DANFOSS

pos.	código	tipo	empalme	volumen (cm^3)	candidad mínima	€/und.
1	750037	DCL 032	7/16" UNF (1/4" SAE)	41	1	18,35
2	750429	DCL 164	3/4" UNF (1/2" SAE)	234	1	38,05
3	750030	DML 032	7/16" UNF (1/4" SAE)	41	1	19,40
4	750031	DML 032S	7/16" UNF (1/4" SAE)	41	1	37,90
5	750032	DML 052	7/16" UNF (1/4" SAE)	67	1	24,65
6	750033	DML 053	5/8" UNF (3/8" SAE)	67	1	23,70
7	750034	DML 082	7/16" UNF (1/4" SAE)	104	1	30,70
8	750035	DML 083	5/8" UNF (3/8" SAE)	104	1	30,75
9	750428	DML 162	7/16" UNF (1/4" SAE)	225	1	39,50
10	750036	DML 163	5/8" UNF (3/8" SAE)	225	1	37,95

tubos para refrigeración

empalmes

fig.	código	ø (mm)	candidad mínima	€/und.
1	694752	6	1	4,35
1	694753	8	1	4,35
1	694754	10	1	2,45
1	694755	12	1	2,05
1	694756	16	1	2,95
2	694757	6	1	2,95
2	694758	8	1	3,10
2	694759	10	1	1,45
2	694760	12/14	1	1,45
2	694761	16	1	2,15
3	694762	6	1	4,35
3	694763	8	1	3,40
3	694764	10	1	4,45
3	694765	12	1	3,40
3	694766	16	1	3,90

uniones roscadas

empalmes

fig.	código	tipo	empalme	código int.	candidad mínima	€/und.
1	750457	7050/2	1/4" SAE	US4-4	1	5,05
1	750458	7050/3	3/8" SAE	US4-6	1	6,95
1	750459	7050/4	1/2" SAE	US4-8	1	8,90
2	750475	7110/2	1/4" SAE	U2-4	1	2,05
2	750474	7110/3	3/8" SAE	U2-6	1	3,80
2	750473	7110/4	1/2" SAE	U2-8	1	5,05
3	750478	7130/2	1/4" SAE - 1/4" NPT	U1-4B	1	2,05
3	750477	7140/21	1/4" SAE - 1/8" NPT	U1-4A	1	2,05
3	750476	7140/32	3/8" SAE - 1/4" NPT	U1-6B	1	4,95

fig.	código	tipo	empalme	código int.	candidad mínima	€/und.
4	750464[1]	7154/2	1/4" SAE - 20-14L H	-	1	7,55
4	750465[1]	7156/2	1/4" SAE - W21,8-14R H	-	1	7,55
5	750480	7310/2	1/4" SAE	T2-4	1	5,05
6	750481	8380/X06	1/4" SAE	-	1	19,20

[1]para bombona freon

válvulas Schrader

válvulas Schrader completas

fig.	código	descripción	candidad mínima	€/und.
1	750100	válvula Schrader completo empalme 1/4" SAE	1	3,50
2	750101	válvula Schrader completo empalme 1/4" SAE L 130mm	1	2,60

cuerpos de válvula

fig.	código	tipo	TR	empalme	candidad mínima	€/und.
1	750472	8350/22	1/4" SAE	tubo ø1/4" DE - ø3/8" DI	1	1,35
2	750471	8350/X09	5/16" SAE	tubo ø1/4" DE	1	4,95
3	750470	8351/2	1/4" SAE	tubo ø6mm DE - ø8/10mm DI	1	1,35

Encuentre nuestra gama siempre actualizada en la tienda online de GEV

4

fig.	código	tipo	TR	empalme	candidad mínima	€/und.
4	750481	8380/X06	1/4"	1/4" SAE	1	19,20

complementos de válvula

1

fig.	código	descripción	candidad mínima	€/und.
1	750098	válvula Schrader CASTEL 8394/B	1	2,00

accesorios

1

2

3

fig.	código	descripción	candidad mínima	€/und.
1	750479	tapa roscada CASTEL 8392/A medida 1/4" SAE para válvula Schrader empalme 1/4" UE 1	1	0,80
2	750468	tapa roscada CASTEL 8392/B medida 1/4" SAE para válvula Schrader empalme 1/4" UE 1	1	1,55
3	750467	junta CASTEL conico troncado empalme 3/8" SAE cobre UE 20 unidades	1	7,75
3	750466	junta CASTEL conico troncado empalme 1/4" SAE cobre UE 20 unidades	1	7,75

4

fig.	código	descripción	candidad mínima	€/und.
4	750469	llave de montaje 8390/A UE 1	1	4,75

tuercas de racor

1

2

3

fig.	código	tipo	medida	diámetro ø	código int.	candidad mínima	€/und.
1	750050	7010/22	1/4" SAE	1/4" - 6mm	NS4-4	1	1,35
1	750460	7010/33	3/8" SAE	3/8"	NS4-6	1	2,15
1	750463	7010/44	1/2" SAE	1/2"	NS4-8	1	2,05
1	750065	7010/55	5/8" SAE	5/8" - 16mm	NS4-10	1	2,35
2	750057	7020/32	3/8" SAE	1/4" - 6mm	NRS4-64	1	2,15
2	750462	7020/43	1/2" SAE	3/8"	NRS4-86	1	3,05
2	750461	7020/54	5/8" SAE	1/2"	NRS4-108	1	4,00
3	750051	7030/3M8	3/8" SAE	8mm	-	1	1,75
3	750052	7030/3M10	3/8" SAE	10mm	-	1	1,95
3	750053	7030/4M10	1/2" SAE	10mm	-	1	2,45
3	750054	7030/4M12	1/2" SAE	12mm	-	1	2,05
3	750063	7030/5M12	5/8" SAE	12mm	-	1	3,20
3	750064	7030/5M14	5/8" SAE	14mm	-	1	2,05
3	750055	7030/6M14	3/4" SAE	14mm	-	1	4,05
3	750056	7030/6M18	3/4" SAE	18mm	-	1	4,05

evaporadores

para frigoríficos

universal

con ventilador axial - montaje lateral

1

datos técnicos:
espesor 70mm
potencia de calentamiento 300W
versión con 2 ventilatores
empalme 3/8"mm
material inox

fig.	código	L (mm)	H (mm)	potencia de ventilador	tipo de ventilador	candidad mínima	€/und.
1	750434	360	295	110m³/h - 1,5m/s	2x 80x80mm	1	234,05
1	750435	380	425	150m³/h - 2,25m/s	2x 120x120mm	1	261,05

con ventilador axial - montaje cental

1

datos técnicos:
espesor 70mm
potencia de calentamiento 300W
versión con 2 ventiladores
empalme 3/8"mm
material inox

fig.	código	L (mm)	H (mm)	potencia de ventilador	tipo de ventilador	candidad mínima	€/und.
1	750438	350	295	110m³/h - 1,5m/s	2x 80x80mm	1	234,05
1	750437	380	425	130m³/h - 1,8m/s	2x 120x120mm	1	309,95
1	750436	380	425	135m³/h - 2,1m/s	2x 120x120mm	1	283,00
1	750439	380	425	150m³/h - 2,25m/s	2x 120x120mm	1	267,60

con ventilador tangencial - montaje lateral

1

datos técnicos:
espesor 70mm
potencia de calentamiento 300W
versión con 1 ventilador
empalme 3/8"mm
material inox

fig.	código	L (mm)	H (mm)	potencia de ventilador	tipo de ventilador	candidad mínima	€/und.
1	750441	380	425	130m³/h - 1,9m/s	1x ø45x180mm	1	271,45
1	750440	380	425	135m³/h - 2m/s	1x ø45x180mm	1	242,55

con ventilador tangencial - montaje cental

1

datos técnicos:
espesor 70mm
potencia de calentamiento 300W
versión con 2 ventiladores
empalme 3/8"mm
material inox

fig.	código	L (mm)	H (mm)	potencia de ventilador	tipo de ventilador	candidad mínima	€/und.
1	750443	380	425	118m³/h - 1,9m/s	2x ø45x60mm	1	317,65
1	750442	380	425	122m³/h - 2m/s	2x ø45x60mm	1	288,75

para cámaras frigoríficas

1

datos técnicos:
espesor 125/80mm
potencia de calentamiento 300W
versión con 1 ventilador
empalme 3/8"
apto para cámara frigorífica

fig.	código	L (mm)	H (mm)	potencia de ventilador	tipo de ventilador	candidad mínima	€/und.
1	750446[1]	350	435	195m³/h - 2,5m/s	1x ø200mm	1	250,25
1	750495[2]	350	435	195m³/h - 2,5m/s	1x ø200mm	1	324,05
1	750447[1]	405	460	203m³/h - 2,2m/s	1x ø250mm	1	298,40
1	750496[2]	405	460	203m³/h - 2,2m/s	1x ø250mm	1	451,05

[1]aluminio [2]inox

Encuentre nuestra gama siempre actualizada en la tienda online de GEV

1

datos técnicos:
espesor 125/80mm
potencia de calentamiento 650W
versión con 2 ventilatores
empalme 3/8"
apto para cámara frigorífica

fig.	código	L (mm)	H (mm)	potencia de ventilador	tipo de ventilador	candidad mínima	€/und.
1	750448[1]	750	460	442m³/h - 2,2m/s	2x ø250mm	1	440,85
1	750497[2]	750	460	442m³/h - 2,2m/s	2x ø250mm	1	574,95

[1]aluminio [2]inox

rejillas y rieles guía

parrillas

pos.	código	AN. (mm)	L (mm)	material	candidad mínima	€/und.
1	970120	325	530	acero cromado	1	16,20
2	970125	325	530	acero plastificado	1	14,05
3	970122	325	530	inox	1	34,60
4	970132	400	600	acero plastificado	1	17,80
5	970077	400	600	inox	1	43,05
6	970084	530	530	acero plastificado	1	18,05
7	970080	530	530	inox	1	42,05

pos.	código	AN. (mm)	L (mm)	material	candidad mínima	€/und.
1	970133	530	600	acero plastificado	1	24,80
2	970081	530	600	inox	1	101,85
3	970121	530	650	acero cromado	1	28,90
4	970126	530	650	acero plastificado	1	23,65
5	970123	530	650	inox	1	38,70

pos.	código	AN. (mm)	L (mm)	material	candidad mínima	€/und.
1	970473	530	550	acero plastificado	1	38,95
2	970527	530	650	acero cromado	1	31,60
3	970556	530	650	acero plastificado	1	23,75
4	970643	555	510	acero plastificado	1	27,40
5	970557	555	670	acero plastificado	1	28,05

rieles guía

soportes para rieles guía

1

fig.	código	L (mm)	AN. (mm)	tamaño orificio (mm)	DA (mm)	material	candidad mínima	€/und.
1	690330	1000	22	3x8	12,5	acero inoxidable	1	9,10

soportes de bandeja

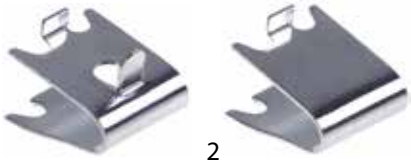

1 2

fig.	código	L1 (mm)	AN. (mm)	H (mm)	material	UE (pzs)	candidad mínima	€/und.
1	694701	31	22	17	inox	12	1	15,35
2	694700	31	22	18	inox	12	1	15,35

juntas

juntas para frigoríficos

juntas para cámaras frigoríficas

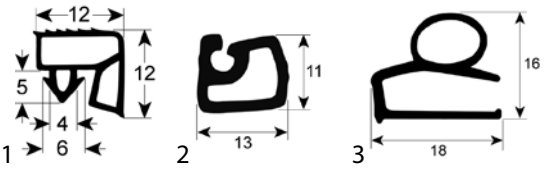

1 2 3

fig.	código	perfil	UE	adaptable a	candidad mínima	€/und.
1	902081	9957	6m	—	1	49,65
1	901983	9957	25m	Priolinox	1	175,20
2	902092	9976	6m	—	1	35,35
2	901785	9976	25m	Priolinox	1	115,65
3	901107	9210	al metro	—	1	15,30

fig.	código	perfil	UE	adaptable a	candidad mínima	€/und.
4	902085	9903	6m	—	1	36,50
4	901987	9903	25m	—	1	129,05
5	902084	9902	6m	—	1	36,50
5	901986	9902	25m	—	1	129,05
6	902082	9900	6m	—	1	22,15
6	901984	9900	25m	—	1	77,90

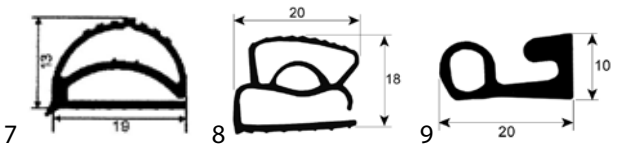

fig.	código	perfil	UE	adaptable a	candidad mínima	€/und.
7	900786	9158	25m	—	1	129,60
8	901106	9211	al metro	—	1	15,30
9	900917	9985	24m	—	1	116,55

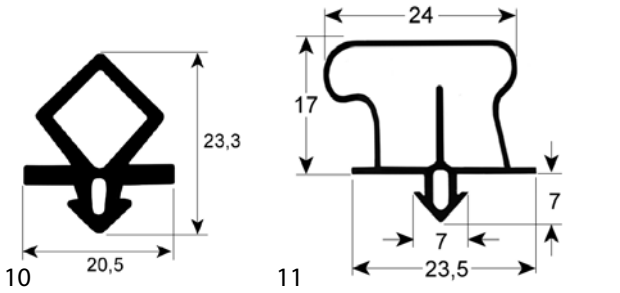

fig.	código	perfil	UE	adaptable a	candidad mínima	€/und.
10	902093	9935	6m	—	1	54,20
10	901786	9935	25m	—	1	168,90
11	901919	9920	4m	—	1	63,00

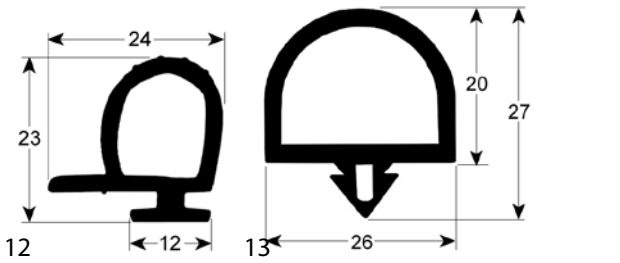

fig.	código	perfil	UE	adaptable a	candidad mínima	€/und.
12	902091	9980	6m	—	1	73,05
12	901784	9980	25m	—	1	244,70
13	902094	9991	6m	—	1	48,15
13	901787	9991	25m	—	1	148,20

fig.	código	perfil	UE	adaptable a	candidad mínima	€/und.
14	901115	9992	al metro	Frigorbox	1	40,45
15	901121	9937	6m	Frigorbox	1	199,15
15	901992	9937	25m	—	1	78,75

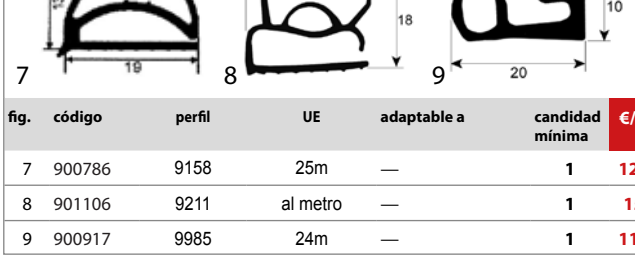

fig.	código	perfil	UE	adaptable a	candidad mínima	€/und.
16	902096	9981	6m	—	1	94,70
16	901789	9981	25m	—	1	281,30
17	901124	9982	al metro	MTH	1	10,65

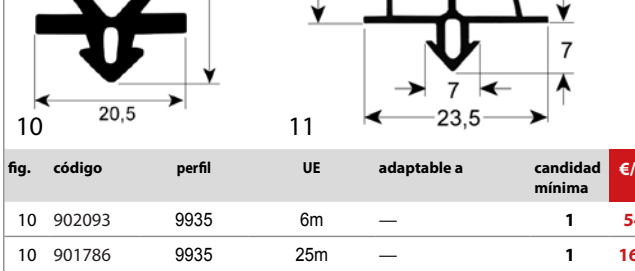

fig.	código	perfil	UE	adaptable a	candidad mínima	€/und.
18	902095	9936	6m	—	1	75,80
18	901788	9936	25m	—	1	236,40
19	901118	9983	al metro	Frigorbox	1	108,45

fig.	código	perfil	UE	adaptable a	candidad mínima	€/und.
20	901108	9905	3m	—	1	53,35
20	901989	9905	25m	—	1	78,75
21	902066[1]	9987	6m	—	1	79,15
21	902064	9987	25m	—	1	371,75

[1]con riel de fijación

Encuentre nuestra gama siempre actualizada en la tienda online de GEV

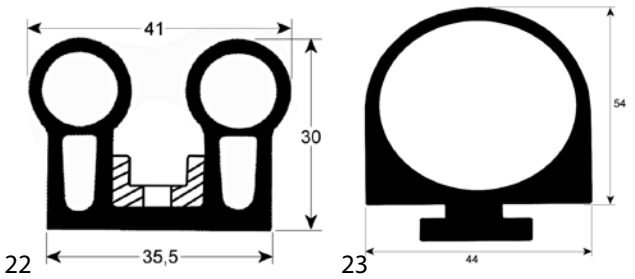

22 23

fig.	código	perfil	UE	adaptable a	candidad mínima	€/und.
22	901582	9986	2,5m	—	1	171,00
22	901126	9986	10m	Surfrigo	1	32,00
23	901116	9993	al metro	Frigorbox	1	45,00

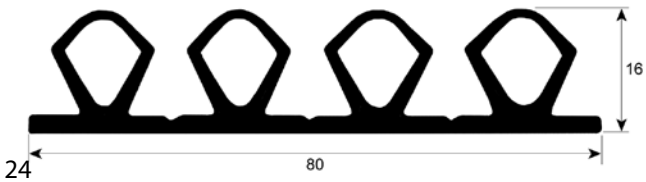

24

fig.	código	perfil	UE	adaptable a	candidad mínima	€/und.
24	901109	9906	4m	—	1	31,45

accesorios

1

fig.	código	descripción	candidad mínima	€/und.
1	801490	Limpiador de juntas PROFESSIONAL - botella de spray 500ml Limpia y desinfecta las juntas y el interior de los refrigeradores.	1	11,10

1

fig.	código	descripción	candidad mínima	€/und.
1	902019	tijeras para juntas 45-120° 0,35kg	1	32,00

1 2

fig.	código	descripción	candidad mínima	€/und.
1	890136	LOCTITE® 401™ - tubo 3g Está diseñado para la unión de materiales de difícil adhesión que requieren una distribución de la tension uniforme, y resistencia a tensiones fuertes y/o a cortadura. El producto proporciona una unión rápida de una gama amplia de materiales, incluyendo metales, plásticos y elastómeros. LOCTITE® 401™ es también adecuado para la unión dematerialesporosos tales como la madera, el papel, el cuero, y textiles.	1	9,35
2	890138	LOCTITE® 454™ - tubo 20g Está diseñado para la unión de materiales de difícil adhesión que requieren una distribución de la tensión uniforme, y resistencia a tensiones fuertes y/o a cortadura. El producto proporciona una unión rápida de una gama amplia de materiales, incluyendo metales, plásticos y elastómeros. La consistencia del gel evita que el adhesivo escurra en superficies verticales. LOCTITE® 454™ es también adecuado para la unión de materiales porosos tales como la madera, el papel, el cuero, y textiles.	1	46,90

componentes específicos

para cámaras frigoríficas

válvulas de compensación de presión

1

fig.	código	descripción	candidad mínima	€/und.
1	750334	válvula de compensación de presión montaje ø 25mm MicroElebar T.N. sin calientamiento	1	25,65

2 3

fig.	código	descripción	candidad mínima	€/und.
2	750325	válvula de compensación de presión montaje ø 215mm MaxiElebar T.M. sin calientamiento	1	292,40
3	750326	válvula de compensación de presión montaje ø 215mm MaxiElebar B.T. caliente para cámara frigorífica	1	419,60

fig.	código	descripción	candidad mínima	€/und.
4	750329	válvula de compensación de presión montaje ø 67mm MiniElebar Extensible T.N. sin calienta-miento	1	48,75
5	750330	válvula de compensación de presión montaje ø 67mm MiniElebar Extensible B.T. caliente extraíble	1	97,15

fig.	código	descripción	candidad mínima	€/und.
6	750332	válvula de compensación de presión montaje ø 61mm MiniElebar T.N. sin calientamiento	1	44,85
7	750333	válvula de compensación de presión montaje ø 61mm MiniElebar B.T. caliente para cámara frigorífica	1	70,50

fig.	código	descripción	candidad mínima	€/und.
8	750327	válvula de compensación de presión montaje ø 81,5mm Elebar T.N. sin calientamiento	1	61,90
9	750328	válvula de compensación de presión montaje ø 80,5mm Elebar B.T. caliente	1	108,90

fig.	código	descripción	candidad mínima	€/und.
1	750336	rejilla de ventilación apto para Elebar ø 116mm distancia de sujeción 71mm H 36,5mm	1	9,80
2	750335	rejilla de ventilación apto para MiniElebar ø 86mm distancia de sujeción 69,5mm H 14,5mm	1	8,15
3	750337	resistencia apto para MaxiElebar B.T. L 108mm An 130mm 220V 32W	1	90,00

manillas

asas de arco

fig.	código	L (mm)	H (mm)	BA (mm)	adaptable a	referencia	candidad mínima	€/und.
1	690450	275	43	227	Desmon Mercatus	— 42201011	1	13,65
2	690451	426	40	376	Angelo-Po	36M4040	1	16,95

bisagras

bisagras de superficie

RAHRBACH

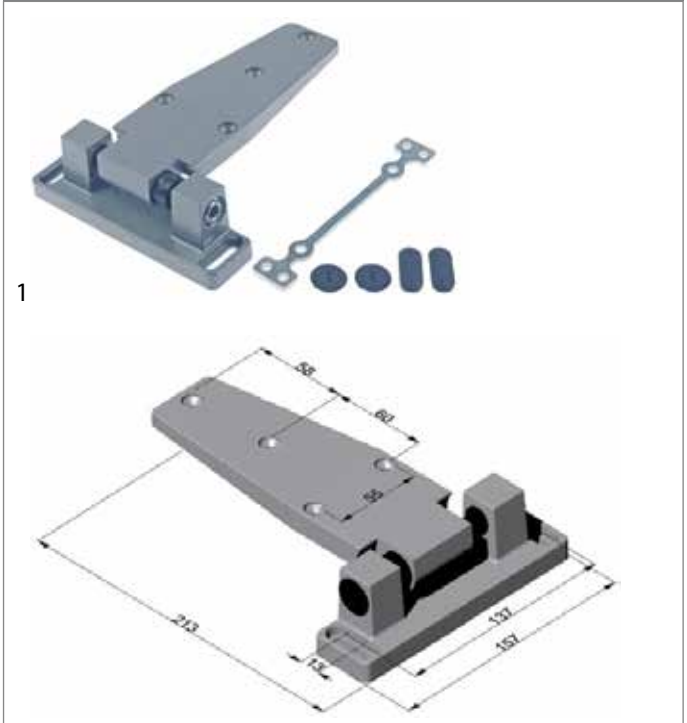

fig.	código	sobresaliente (mm)	tipo	candidad mínima	€/und.
1	692442	32	4296	1	76,25

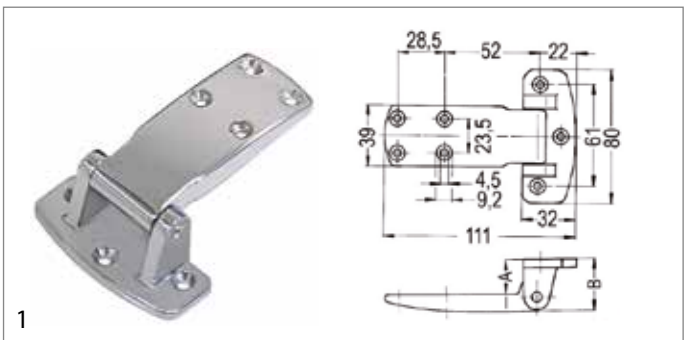

fig.	código	tipo	A (mm)	B (mm)	candidad mínima	€/und.
1	690286	4480	20	30	1	43,60
1	690287	4480	24	34	1	43,60
1	690288	4480	28	38	1	43,90

Encuentre nuestra gama siempre actualizada en la tienda online de GEV

1

fig.	código	descripción	candidad mínima	€/und.
1	690319	placa de asiento para suporte espesor 2mm tipo 4480	1	3,30

FERMOD

1

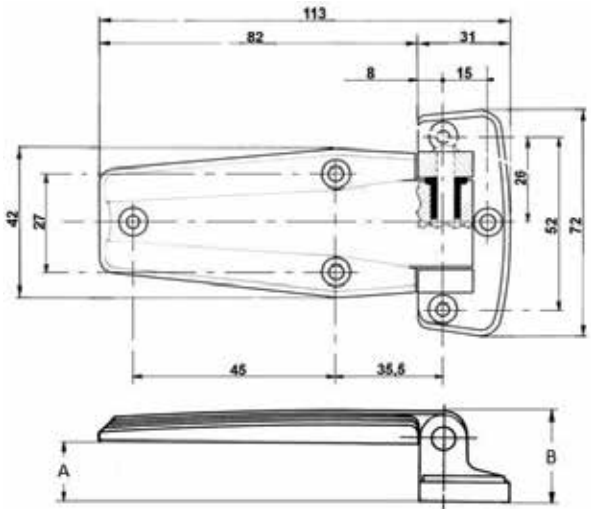

fig.	código	tipo	A (mm)	B (mm)	candidad mínima	€/und.
1	700594	710	18	26	1	24,85
1	700567	710	22	30	1	26,25

1

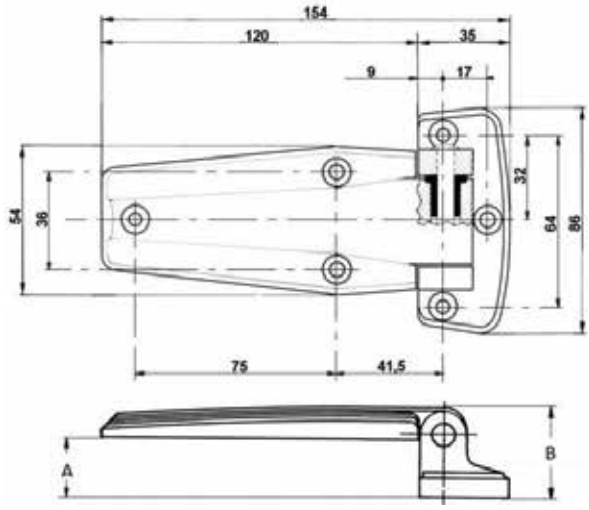

fig.	código	tipo	A (mm)	B (mm)	candidad mínima	€/und.
1	700568	720	22	33,5	1	34,00
1	700595	720	27	38,5	1	32,00

bisagras de resorte

CAFF/FERMOD

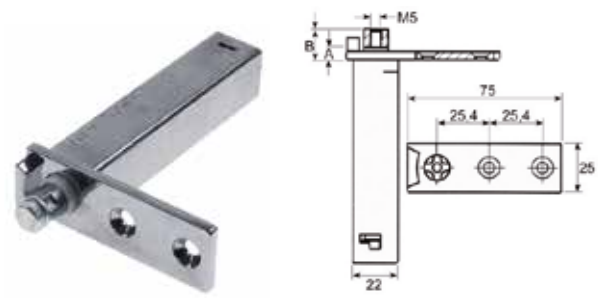

1

fig.	código	serie	PM	A (mm)	B (mm)	soporte	candidad mínima	€/und.
1	690494	175	izquierdo/derecho	4	11	torx	1	26,40

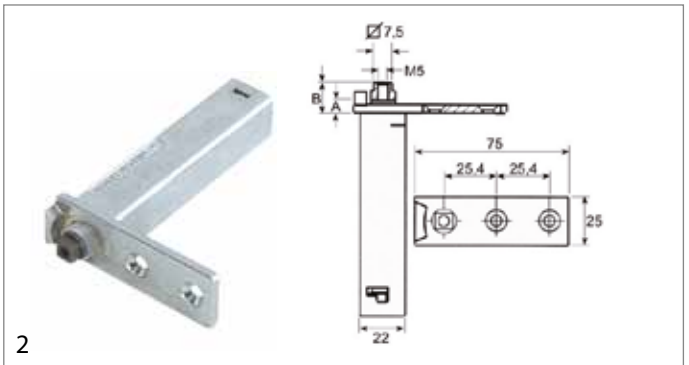

2

fig.	código	serie	PM	A (mm)	B (mm)	soporte	candidad mínima	€/und.
2	690574	176	izquierdo/derecho	11	15	7,5x7,5	1	26,25

INTERKLIMAT

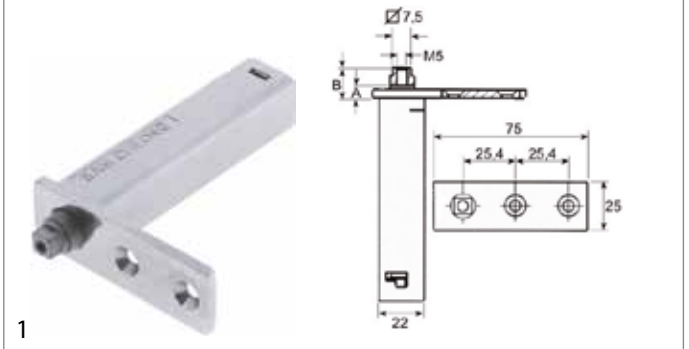

1

fig.	código	serie	PM	A (mm)	B (mm)	soporte	candidad mínima	€/und.
1	690622	28L	izquierdo/derecho	13	18	7,5x7,5	1	35,00
1	690714	28XC	izquierdo/derecho	8	13	7,5x7,5	1	27,35
1	701053	28XXC	izquierdo/derecho	5	10	7,5x7,5	1	27,35

bisagras rectangulares

CAFF/FERMOD

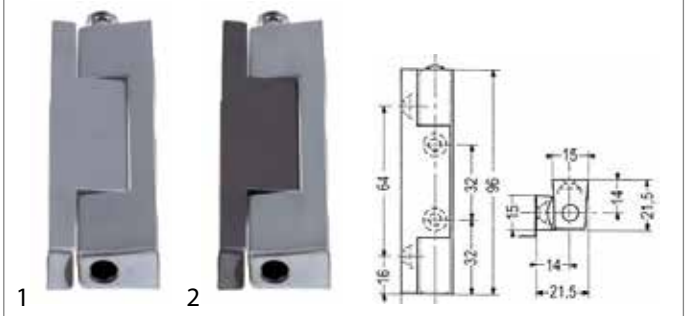

1 2

datos técnicos:
longitud 96mm
tope izquierdo/derecho
versión sin rampa

fig.	código	descripción	serie	candidad mínima	€/und.
1	700564	bisagra rectangular	G 401	1	23,45
2	700563	bisagra rectangular	G 401 PV	1	17,15

1

datos técnicos:
longitud 96mm
tope izquierdo/derecho
versión sin rampa

fig.	código	descripción	A (mm)	serie	candidad mínima	€/und.
1	690389	bisagra rectangular	25	G 306	1	21,25
1	690390	bisagra rectangular	30,5	G 306/5	1	21,85

1

fig.	código	descripción	candidad mínima	€/und.
1	690393	placa de asiento para Typ 306/307 espesor 10mm	1	7,55

1

datos técnicos:
longitud 100mm
tope izquierdo/derecho
versión sin rampa

fig.	código	descripción	serie	candidad mínima	€/und.
1	690430	bisagra rectangular	G 300	1	16,75

1

fig.	código	descripción	candidad mínima	€/und.
1	690395	placa de asiento para tipo 300/303 espesor 5mm L 100mm	1	4,05

Encuentre nuestra gama siempre actualizada en la tienda online de GEV

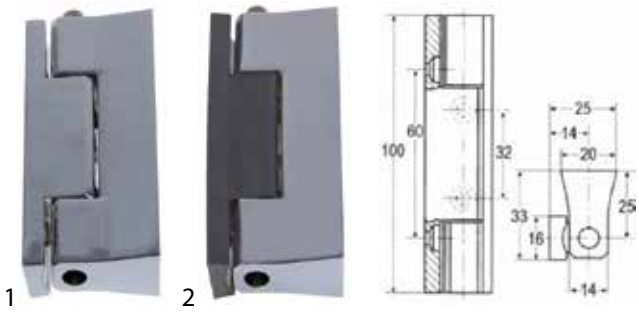

datos técnicos:
longitud 100mm
tope izquierdo/derecho
versión sin rampa

fig.	código	descripción	serie	candidad mínima	€/und.
1	690431	bisagra rectangular	G 303	1	18,65
2	690434	bisagra rectangular	G-303 PV	1	16,10

fig.	código	descripción	candidad mínima	€/und.
1	690395	placa de asiento para tipo 300/303 espesor 5mm L 100mm	1	4,05

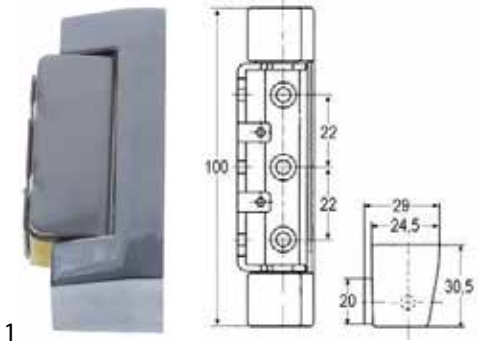

datos técnicos:
longitud 100mm
tope izquierdo/derecho
versión sin rampa

fig.	código	descripción	serie	candidad mínima	€/und.
1	690322	bisagra rectangular	G 625	1	16,75

fig.	código	descripción	candidad mínima	€/und.
1	690345	placa de asiento para serie 625 espesor 5mm	1	1,50

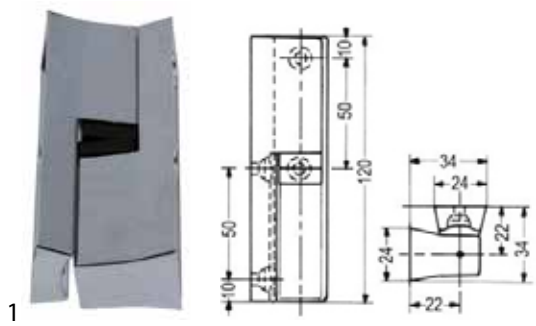

datos técnicos:
longitud 120mm
tope izquierdo/derecho
versión sin rampa

fig.	código	descripción	serie	candidad mínima	€/und.
1	700565	bisagra rectangular	308	1	28,60

fig.	código	descripción	candidad mínima	€/und.
1	690411	placa de asiento para tipo 308 espesor 8mm	1	1,80

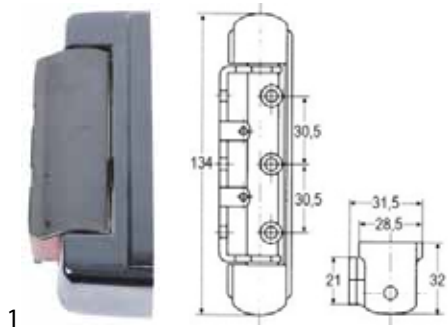

datos técnicos:
longitud 134mm
tope izquierdo/derecho

fig.	código	descripción	versión	serie	candidad mínima	€/und.
1	690343	bisagra rectangular	con impulso de resorte	G 426	1	27,65
1	690342	bisagra rectangular	sin impulso de resorte	G 425	1	19,30

fig.	código	descripción	candidad mínima	€/und.
1	690346	placa de asiento para serie 425/426 espesor 5mm	1	3,80

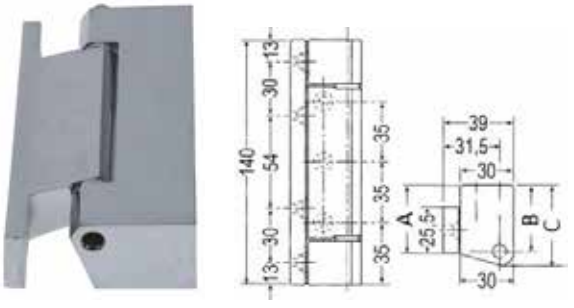

1

datos técnicos:
longitud 140mm
tope izquierdo/derecho
versión sin rampa

fig.	código	descripción	A (mm)	B (mm)	C (mm)	serie	candidad mínima	€/und.
1	700593	bisagra	27	26	35,5	G 360	1	65,55
1	700562	bisagra rectangular	37	36	45,5	G 361	1	70,70

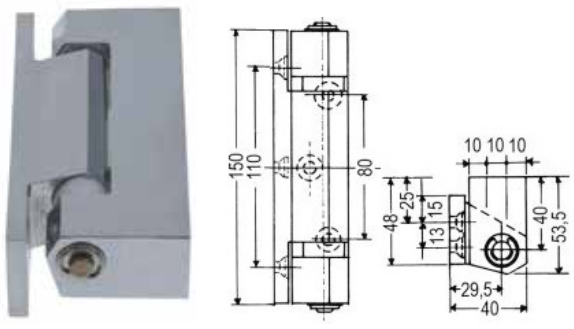

1

datos técnicos:
longitud 150mm
versión con rampa

fig.	código	descripción	tope	serie	candidad mínima	€/und.
1	700560	bisagra rectangular	derecho	362	1	97,15
1	700561	bisagra rectangular	izquierdo	362	1	92,25

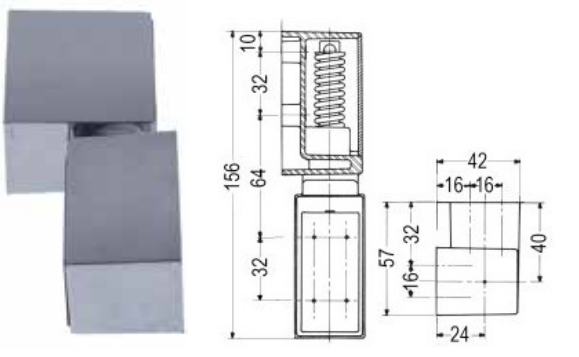

1

datos técnicos:
longitud 156mm
versión con rampa e impulso de resorte

fig.	código	descripción	tope	serie	candidad mínima	€/und.
1	690642	bisagra rectangular	derecho	466	1	90,00
1	692447	bisagra rectangular	izquierdo	466	1	90,00

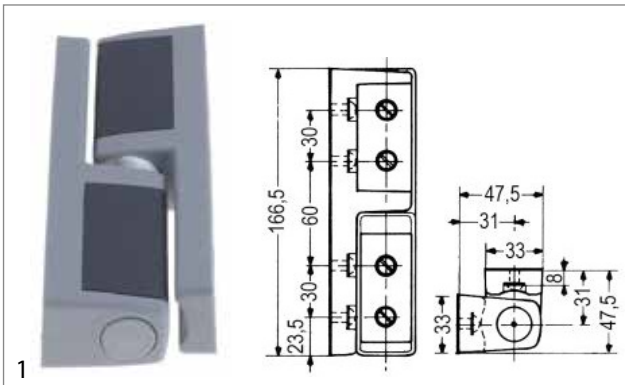

1

datos técnicos:
longitud 166,5mm
tope izquierdo/derecho
versión con rampa

fig.	código	descripción	serie	candidad mínima	€/und.
1	700566	bisagra rectangular	481	1	26,25

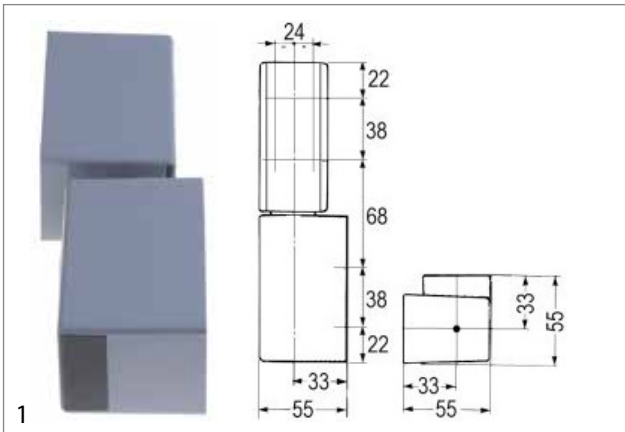

1

datos técnicos:
longitud 188mm
tope izquierdo/derecho

fig.	código	descripción	versión	serie	candidad mínima	€/und.
1	690458	bisagra rectangular	con rampa	915	1	61,95
1	690805	bisagra rectangular	con rampa y impulso de resorte	920	1	81,20
1	691641	bisagra rectangular	sin rampa	910	1	61,95

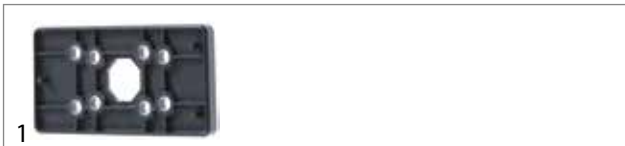

1

fig.	código	descripción	candidad mínima	€/und.
1	691642	placa de asiento espesor 5mm plástico L 98mm An 49mm	1	2,75

Encuentre nuestra gama siempre actualizada en la tienda online de GEV

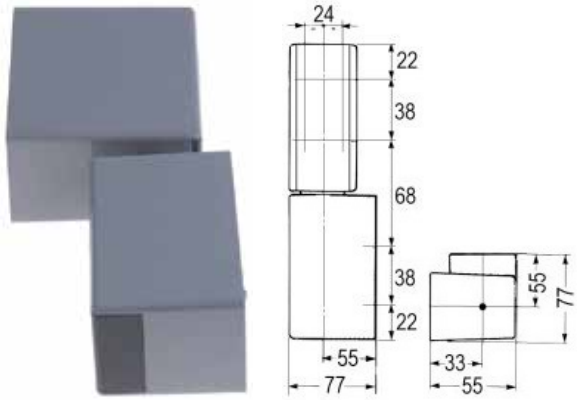

1

datos técnicos:
longitud 188mm
tope izquierdo/derecho

fig.	código	descripción	versión	serie	candidad mínima	€/und.
1	691644	bisagra rectangular	con rampa	935	1	79,95
1	691643	bisagra rectangular	sin rampa	930	1	79,95

1

fig.	código	descripción	candidad mínima	€/und.
1	691642	placa de asiento espesor 5mm plástico L 98mm An 49mm	1	2,75

RAHRBACH

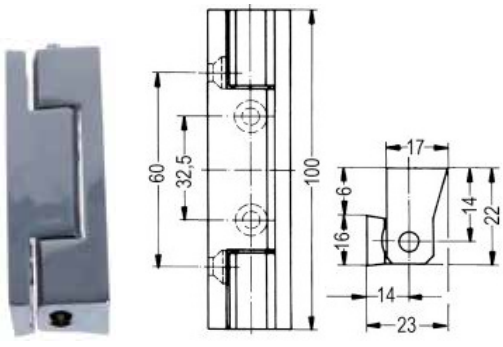

1

datos técnicos:
longitud 100mm
tope izquierdo/derecho
versión no extraíble

fig.	código	descripción	serie	candidad mínima	€/und.
1	690270	bisagra rectangular	4484	1	59,55

1

fig.	código	descripción	candidad mínima	€/und.
1	690314	placa de asiento para serie 4513 espesor 4,5mm	1	2,15

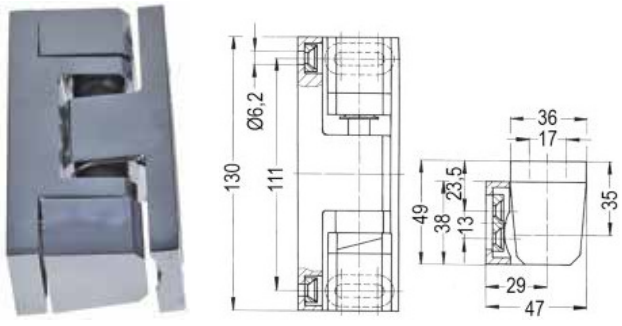

1

datos técnicos:
longitud 130mm

fig.	código	descripción	tope	versión	serie	candidad mínima	€/und.
1	690274	bisagra rectangular	derecho	con rampa	4511	1	100,65
1	690273	bisagra rectangular	derecho/izquierdo	sin rampa	4510	1	100,90

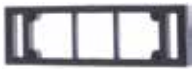

1

fig.	código	descripción	candidad mínima	€/und.
1	690313	placa de asiento para serie 4510/4511 espesor 5mm	1	4,10

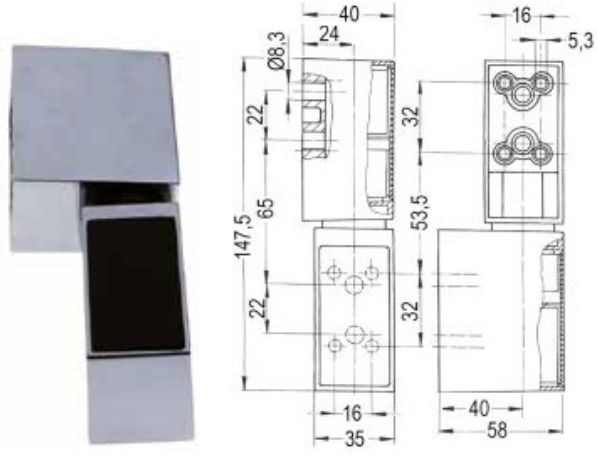

1

datos técnicos:
longitud 147,5mm
tope con rampa
versión izquierdo/derecho

fig.	código	descripción	serie	candidad mínima	€/und.
1	700843	bisagra	4003	1	74,70

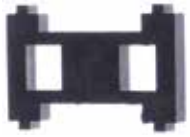

1

fig.	código	descripción	candidad mínima	€/und.
1	690311	placa de asiento para serie 4003 espesor 5mm	1	2,45

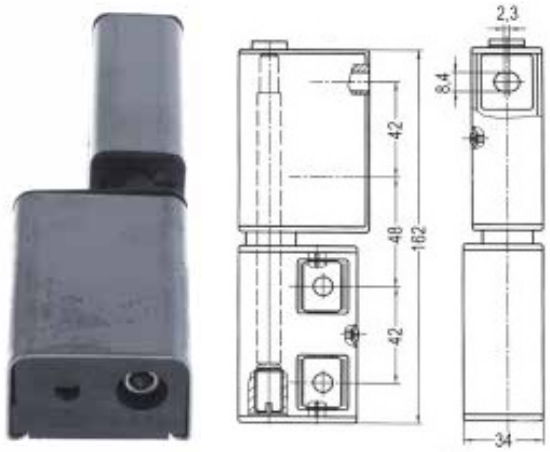

1

datos técnicos:
longitud 162mm
versión con rampa

fig.	código	descripción	tope	serie	candidad mínima	€/und.
1	690269	bisagra rectangular	derecho	4006	1	72,75
1	690268	bisagra rectangular	izquierdo	4006	1	72,75

1

fig.	código	descripción	candidad mínima	€/und.
1	690312	placa de asiento para serie 4004/4006 espesor 5mm	1	2,60

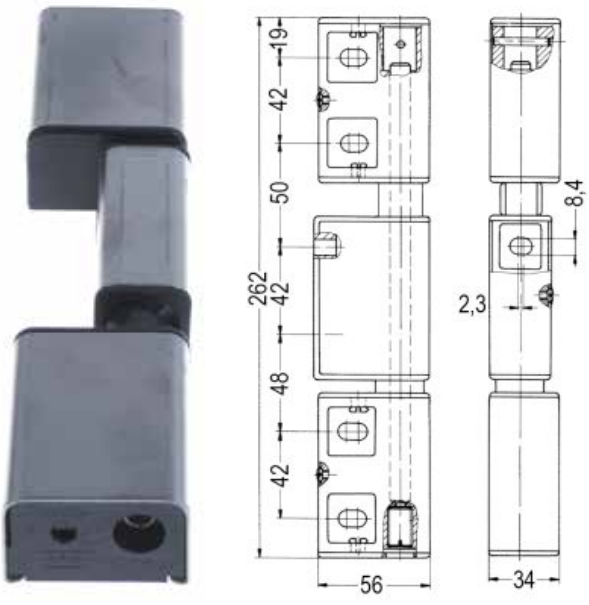

1

datos técnicos:
longitud 262mm
versión con rampa

fig.	código	descripción	tope	serie	candidad mínima	€/und.
1	690266	bisagra rectangular	derecho	4004	1	104,05
1	690267	bisagra rectangular	izquierdo	4004	1	104,05

1

fig.	código	descripción	candidad mínima	€/und.
1	690312	placa de asiento para serie 4004/4006 espesor 5mm	1	2,60

cierres

cierres de superficie

RAHRBACH

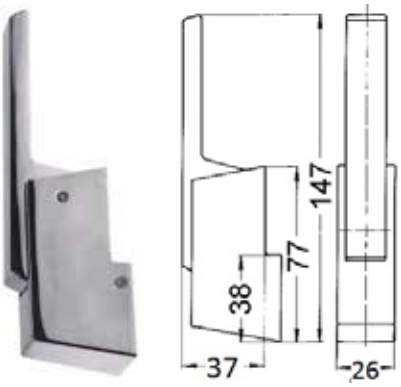

1

fig.	código	tope	versión	serie	candidad mínima	€/und.
1	700657	izquierdo/derecho	sin cierre	6172	1	111,05

1

fig.	código	descripción	candidad mínima	€/und.
1	700772	retén H 18-32mm	1	20,75

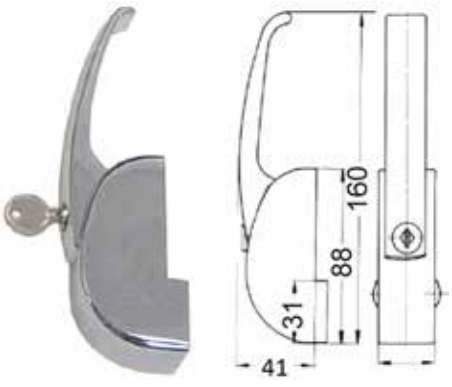

1

fig.	código	tope	versión	serie	candidad mínima	€/und.
1	690235	izquierdo/derecho	con cierre	6180	1	73,35

Encuentre nuestra gama siempre actualizada en la tienda online de GEV

1

fig.	código	descripción	candidad mínima	€/und.
1	690236	retén H 19-32mm L 28mm aparatos de refrigeración	1	20,05

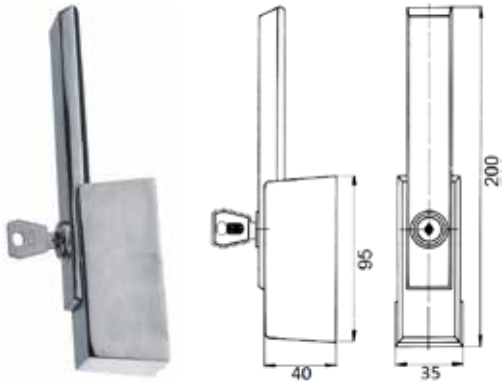

1

fig.	código	tope	versión	serie	candidad mínima	€/und.
1	690234	izquierdo/derecho	con cierre	6183	1	128,05

1

fig.	código	descripción	candidad mínima	€/und.
1	690233	retén ajustable tipo serie 6172/6183	1	44,90
1	700773	retén H 20-28mm fijado	1	48,30

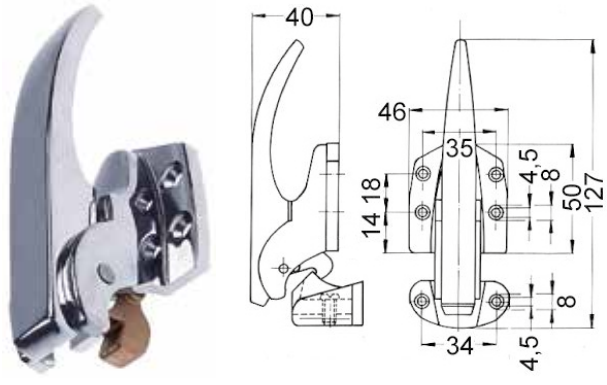

1

fig.	código	tope	versión	serie	candidad mínima	€/und.
1	700658	izquierdo/derecho	sin cierre	6770	1	80,90

1

fig.	código	descripción	candidad mínima	€/und.
1	700774	retén An 46mm distancia de sujeción 34mm ajustable	1	31,05

STUV

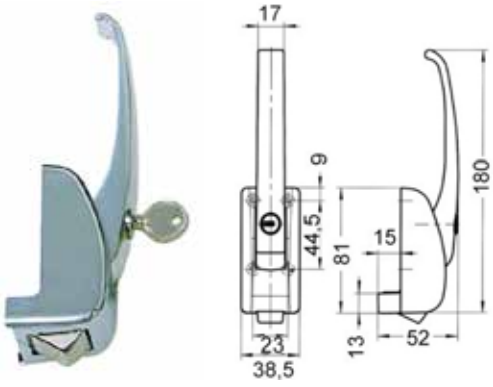

1

fig.	código	tope	versión	serie	candidad mínima	€/und.
1	690227	izquierdo/derecho	con cierre	3.30.0130	1	65,15

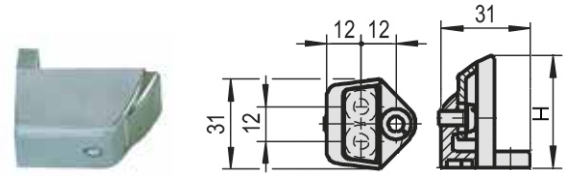

1

fig.	código	descripción	H (mm)	achura de réten (mm)	candidad mínima	€/und.
1	690240	retén	36	20-25	1	15,75
1	690241	retén	40	24-29	1	16,05
1	690242	retén	44	28-33	1	16,45
1	690243	retén	48	32-37	1	16,95

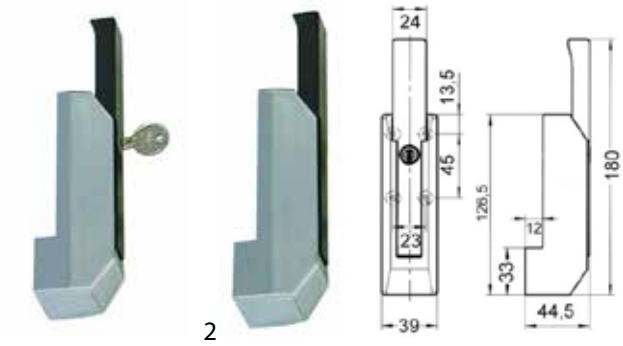

1 2

fig.	código	tope	versión	serie	candidad mínima	€/und.
1	690228	izquierdo/derecho	con cierre	3.30.0450.0	1	65,25
2	690229	izquierdo/derecho	sin cierre	3.30.0451	1	44,05

1

datos técnicos:
longitud 39mm
anchura 32mm
distancia de sujeción 16mm
material cinc presofundido

fig.	código	descripción	H (mm)	candidad mínima	€/und.
1	690244	retén	20	1	11,05
1	690246	retén	28	1	12,60

FERMOD

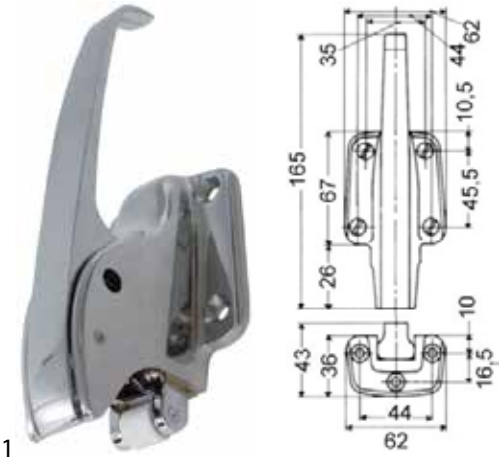

fig.	código	tope	versión	serie	candidad mínima	€/und.
1	700588	izquierdo/derecho	sin cierre	651	1	95,15

fig.	código	descripción	candidad mínima	€/und.
1	700587	retén H 50mm ajustable L 62mm An 35mm distancia de sujeción 44/28mm tipo 651	1	22,90

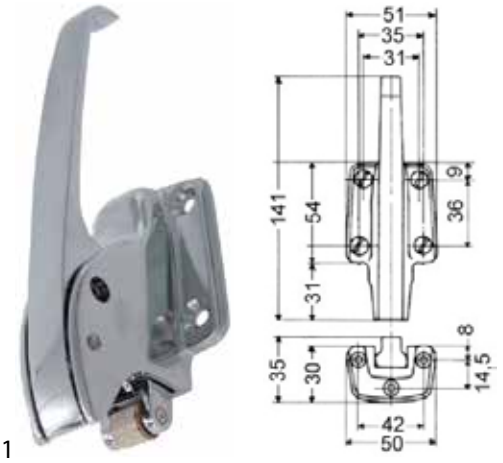

fig.	código	tope	versión	serie	candidad mínima	€/und.
1	700590	izquierdo/derecho	sin cierre	652	1	87,05

fig.	código	descripción	candidad mínima	€/und.
1	700589	retén H 50mm ajustable L 62mm An 30mm distancia de sujeción 35/23mm tipo 652	1	21,45

S&S

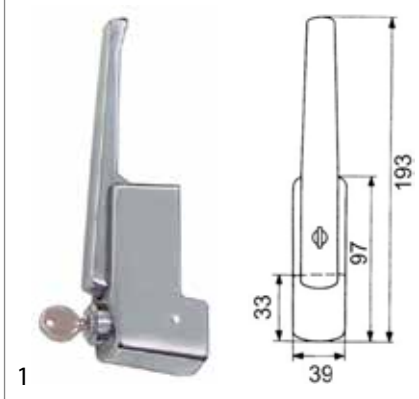

fig.	código	tope	versión	serie	candidad mínima	€/und.
1	690215	izquierdo/derecho	con cierre	1653	1	183,70

fig.	código	descripción	H (mm)	tipo	candidad mínima	€/und.
1	690300	retén	20	1653	1	49,30
1	690301	retén	24	1653	1	51,45
1	690302	retén	28	1653	1	53,05
1	690303	retén	32	1653	1	52,85

cierres angulares

cierres abre fácil

RAHRBACH

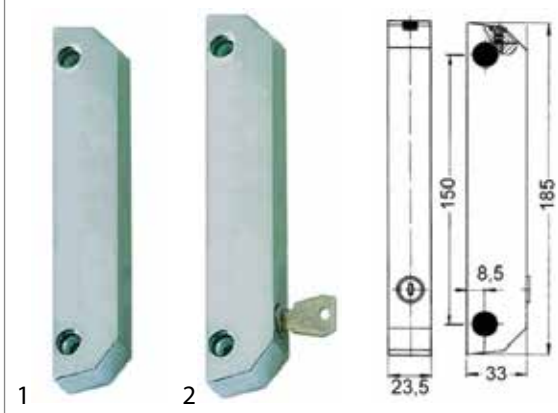

fig.	código	L (mm)	BA (mm)	versión	tipo	candidad mínima	€/und.
1	690017	185	150	sin cierre	6189	1	73,50
2	690018	185	150	con cierre	6189	1	74,25

Encuentre nuestra gama siempre actualizada en la tienda online de GEV

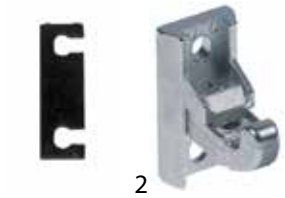

fig.	código	descripción	candidad mínima	€/und.
1	690110	placa de asiento distancia de sujeción 26mm plástico	1	0,85
1	690111	placa de asiento distancia de sujeción 26mm plástico	1	1,00
1	690947	placa de asiento distancia de sujeción 26mm plástico	1	1,35
2	700082	retén bebidas frías/calentes	1	7,50

cierres de pulsadores

RAHRBACH

serie 6186

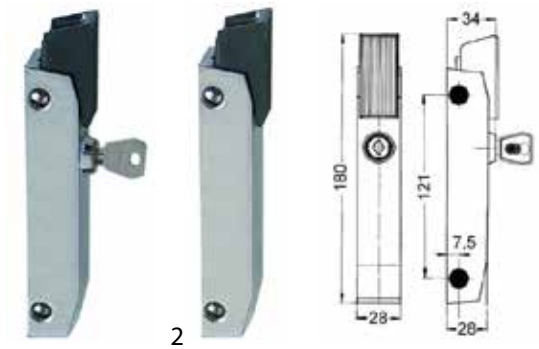

fig.	código	L (mm)	BA (mm)	versión	tipo	candidad mínima	€/und.
1	690023	180	121	con cierre	6186	1	94,35
2	700045	180	121	sin cierre	6186	1	74,05

fig.	código	descripción	candidad mínima	€/und.
1	690109	placa de asiento H 1mm L 47,5mm An 21mm plástico dist. del agujero 31mm tipo PRESTO N° 6186	1	1,35
2	690108	placa de asiento H 5mm L 47,5mm An 21mm para retén dist. del agujero 31mm tipo PRESTO N° 6186	1	5,35
3	700050	retén H 5mm L 47mm An 21mm dist. del agujero 31mm con espiga aparatos de refrigeración tipo PRESTO	1	19,00
4	700051	retén H 5mm L 48mm An 21mm ajustable dist. del agujero 31mm con espiga tipo PRESTO	1	24,00

cierres de palanca

CAFF/FERMOD

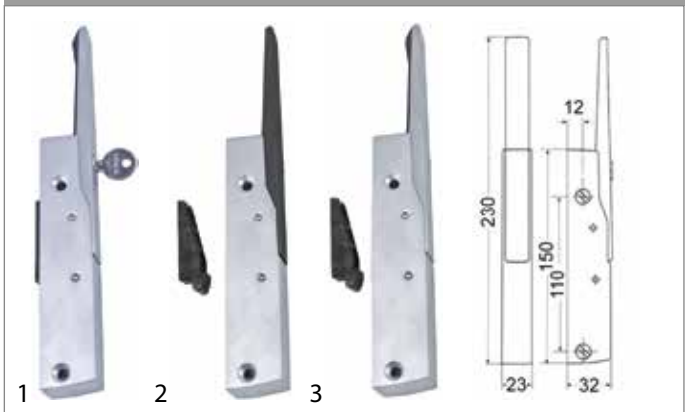

fig.	código	L (mm)	BA (mm)	versión	tipo	candidad mínima	€/und.
1	690456	150	110	con cierre	571	1	63,00
2	690454	150	110	sin cierre	560	1	32,15
3	690455	150	110	sin cierre	570	1	41,05

fig.	código	descripción	candidad mínima	€/und.
1	690445	placa de asiento H 2mm	1	0,50
1	690446	placa de asiento H 5mm	1	2,00
2	690429	retén ER 25,5mm	1	3,75
2	690428	retén H 51mm An 13,9mm distancia de sujeción 30mm plástico ER 16,5mm	1	3,75

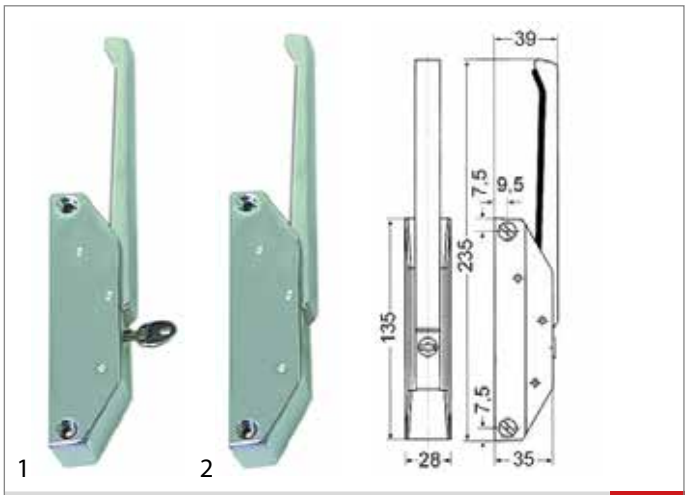

fig.	código	L (mm)	BA (mm)	versión	tipo	candidad mínima	€/und.
1	690401	135	120	con cierre	G 685 C	1	39,85
2	690400	135	120	sin cierre	G 680	1	34,10

fig.	código	A (mm)	B (mm)	C (mm)	D (mm)	material	candidad mínima	€/und.
1	690418	36	19	29	12	acero zincado	1	9,30
2	690419	52	20	30	26-37	zamak	1	9,30
2	700435	58	20	35	42	zamak	1	10,05

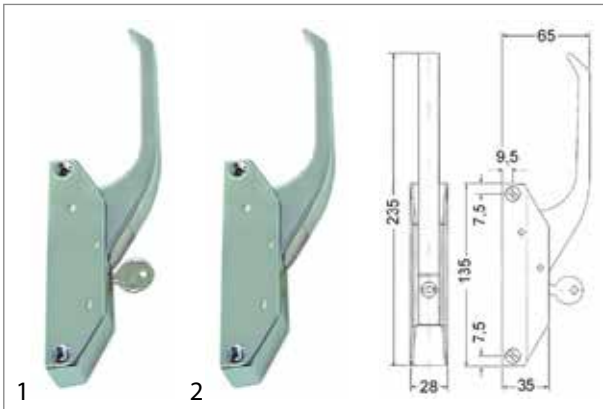

fig.	código	L (mm)	BA (mm)	versión	tipo	candidad mínima	€/und.
1	690403	135	120	con cierre	G 686 C	1	60,45
2	690402	135	120	sin cierre	G 681	1	46,30

fig.	código	A (mm)	B (mm)	C (mm)	D (mm)	material	candidad mínima	€/und.
1	690418	36	19	29	12	acero zincado	1	9,30
2	690419	52	20	30	26-37	zamak	1	9,30
2	700435	58	20	35	42	zamak	1	10,05

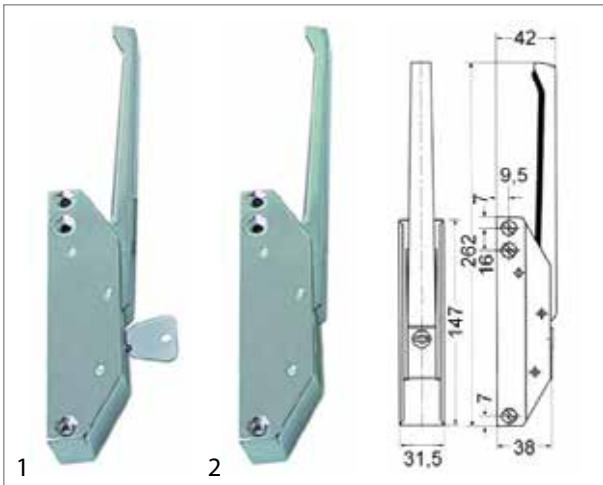

fig.	código	L (mm)	BA (mm)	versión	tipo	candidad mínima	€/und.
1	690405	147	117/132	con cierre	G 695	1	61,70
2	690404	147	117/132	sin cierre	G 690	1	65,55

fig.	código	A (mm)	B (mm)	C (mm)	D (mm)	material	candidad mínima	€/und.
1	690418	36	19	29	12	acero zincado	1	9,30
2	690419	52	20	30	26-37	zamak	1	9,30
2	700435	58	20	35	42	zamak	1	10,05

fig.	código	L (mm)	BA (mm)	versión	tipo	candidad mínima	€/und.
1	690409	122	104	con cierre	G 786 C	1	22,60
2	690408	122	104	sin cierre	G 781 C	1	46,30

fig.	código	A (mm)	B (mm)	C (mm)	D (mm)	material	candidad mínima	€/und.
1	690418	36	19	29	12	acero zincado	1	9,30
2	690419	52	20	30	26-37	zamak	1	9,30
2	700435	58	20	35	42	zamak	1	10,05

fig.	código	L (mm)	BA (mm)	versión	tipo	candidad mínima	€/und.
1	690413	150	133	con cierre	G 795	1	61,70
2	690412	150	133	sin cierre	G 790	1	53,05

Encuentre nuestra gama siempre actualizada en la tienda online de GEV

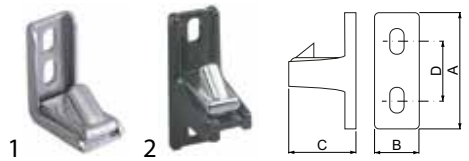

fig.	código	A (mm)	B (mm)	C (mm)	D (mm)	material	candidad mínima	€/und.
1	690418	36	19	29	12	acero zincado	1	9,30
2	690419	52	20	30	26-37	zamak	1	9,30
2	700435	58	20	35	42	zamak	1	10,05

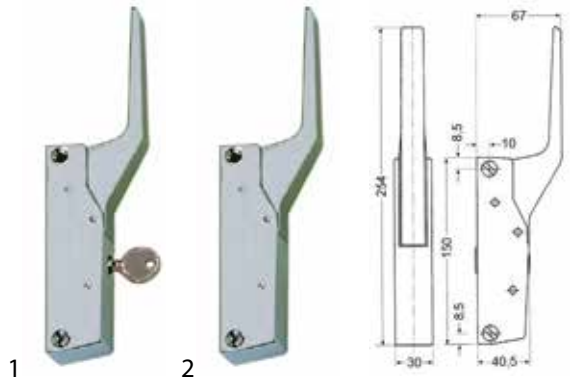

fig.	código	L (mm)	BA (mm)	versión	tipo	candidad mínima	€/und.
1	690415	150	133	con cierre	G 796 C	1	65,55
2	690414	150	133	sin cierre	G 791	1	57,85

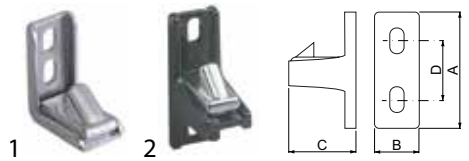

fig.	código	A (mm)	B (mm)	C (mm)	D (mm)	material	candidad mínima	€/und.
1	690418	36	19	29	12	acero zincado	1	9,30
2	690419	52	20	30	26-37	zamak	1	9,30
2	700435	58	20	35	42	zamak	1	10,05

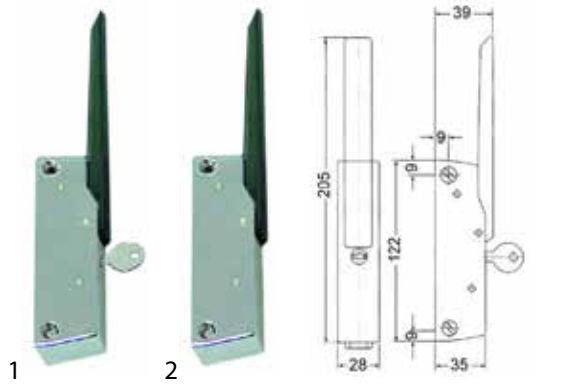

fig.	código	L (mm)	BA (mm)	versión	tipo	candidad mínima	€/und.
1	690417	122	104	con cierre	G 885 PVC	1	35,35
2	690416	122	104	sin cierre	G 880 PVC	1	30,25

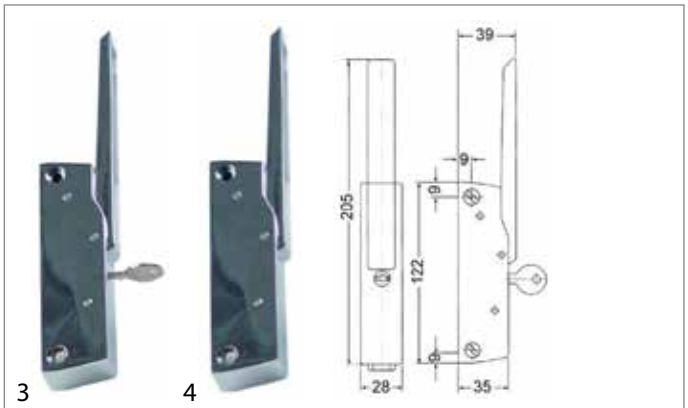

fig.	código	L (mm)	BA (mm)	versión	tipo	candidad mínima	€/und.
3	700556	122	104	con cierre	G 885	1	58,90
4	700557	122	104	sin cierre	G 880	1	45,00

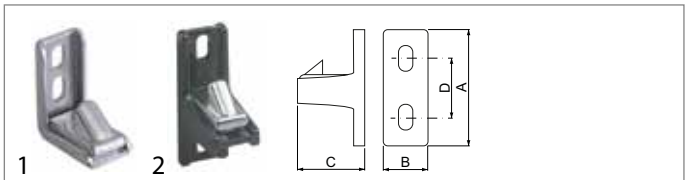

fig.	código	A (mm)	B (mm)	C (mm)	D (mm)	material	candidad mínima	€/und.
1	690418	36	19	29	12	acero zincado	1	9,30
2	690419	52	20	30	26-37	zamak	1	9,30
2	700435	58	20	35	42	zamak	1	10,05

GERMANI

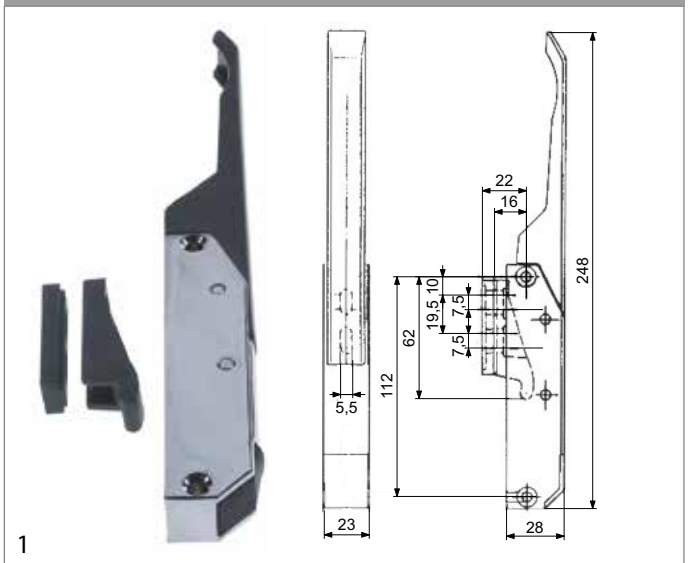

fig.	código	L (mm)	BA (mm)	versión	tipo	candidad mínima	€/und.
1	694080	248	112	sin cierre	5200	1	55,50

RAHRBACH

serie 6188

fig.	código	L (mm)	BA (mm)	versión	tipo	candidad mínima	€/und.
1	700081	185	150	sin cierre	6188	1	71,55
2	700776[1]	185	150	sin cierre	6188	1	47,90
3	700778[2]	185	150	sin cierre	6188	1	46,05
4	700777[1]	185	150	con cierre	6188	1	62,25

[1]con cubierta de plástico y palanca cromada [2]con cubierta de plástico y palanca barnizada negra

fig.	código	L (mm)	BA (mm)	versión	tipo	candidad mínima	€/und.
5	700779[1]	185	150	con cierre	6188	1	59,45

[1]con cubierta de plástico y palanca barnizada negra

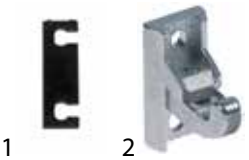

fig.	código	descripción	candidad mínima	€/und.
1	690110	placa de asiento H 1mm L 38mm An 11mm distancia de sujeción 26mm plástico	1	0,85
1	690111	placa de asiento H 2mm L 38mm An 11mm distancia de sujeción 26mm plástico	1	1,00
1	690947	placa de asiento H 5mm L 38mm An 11mm distancia de sujeción 26mm plástico	1	1,35
2	700082	retén L 38mm An 18mm distancia de sujeción 26mm bebidas frías/calentes	1	7,50

serie 6201

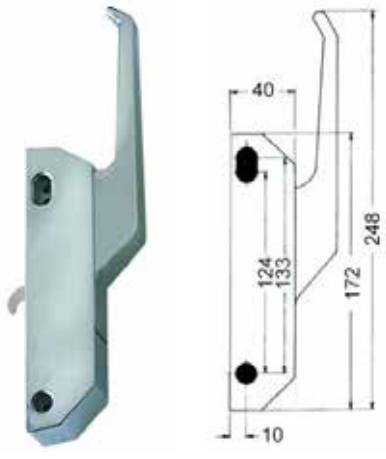

fig.	código	L (mm)	BA (mm)	versión	tipo	candidad mínima	€/und.
1	690024	172	124/133	sin cierre	6201	1	135,55

fig.	código	descripción	candidad mínima	€/und.
1	690123	retén con rueda	1	21,10

S&S

serie 1647

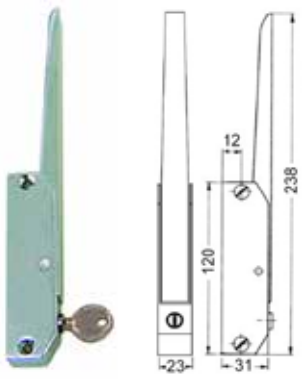

fig.	código	L (mm)	BA (mm)	versión	tipo	candidad mínima	€/und.
1	690217	120	105	con cierre	1647	1	167,45

fig.	código	descripción	candidad mínima	€/und.
1	690325	retén con rueda	1	7,15

Encuentre nuestra gama siempre actualizada en la tienda online de GEV

serie 2024/2025

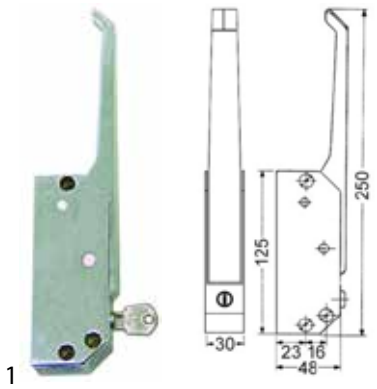

fig.	código	L (mm)	BA (mm)	versión	tipo	candidad mínima	€/und.
1	690218	125	105/110	con cierre	2024	1	170,05

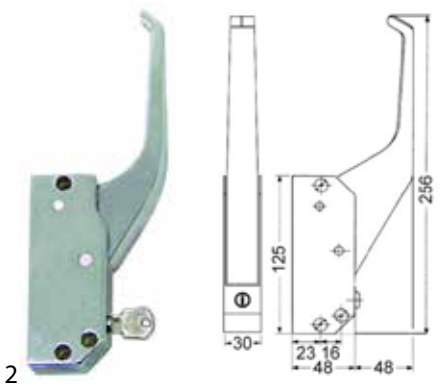

fig.	código	L (mm)	BA (mm)	versión	tipo	candidad mínima	€/und.
2	690219	125	105/110	con cierre	2025	1	196,55

fig.	código	descripción	candidad mínima	€/und.
1	690309	retén con rueda tipo 649	1	7,65

serie 2074

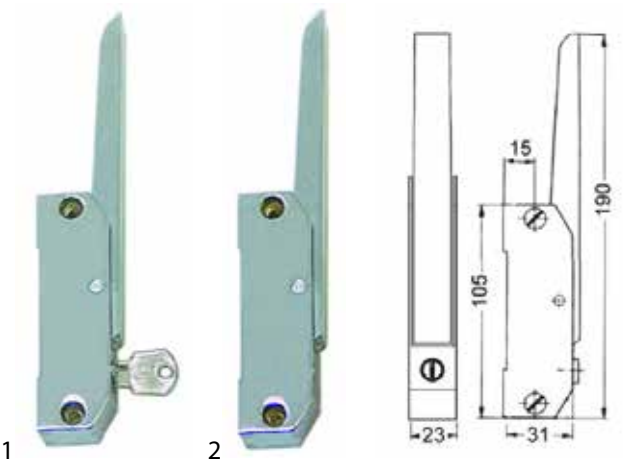

fig.	código	L (mm)	BA (mm)	versión	tipo	candidad mínima	€/und.
1	690011	105	90	con cierre	2074	1	140,25
2	690012	105	90	sin cierre	2074	1	68,20

fig.	código	descripción	candidad mínima	€/und.
1	690013	retén H 5mm con espiga	1	21,80
1	690014	retén H 10mm dist. del agujero 32mm con espiga agujero ø 5,5mm espiga ø 10mm	1	11,60
1	690015	retén H 13mm con espiga	1	9,80
2	690307	retén L 105mm An 23mm H 14mm distancia de sujeción 90mm alto	1	120,70

STUV

serie 3.30.015x.x

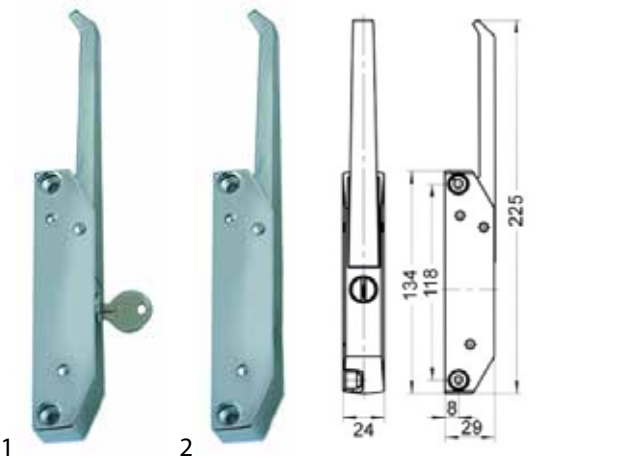

fig.	código	L (mm)	BA (mm)	versión	tipo	candidad mínima	€/und.
1	700088	134	118	con cierre	3.30.0155	1	83,50
2	690809	134	118	sin cierre	3.30.0157.0	1	67,95

1

fig.	código	descripción	candidad mínima	€/und.
1	690121	retén H 14mm L 61mm An 15,5mm cinc presofundido aparatos de refrigeración	1	7,05

serie 3.30.016x.x

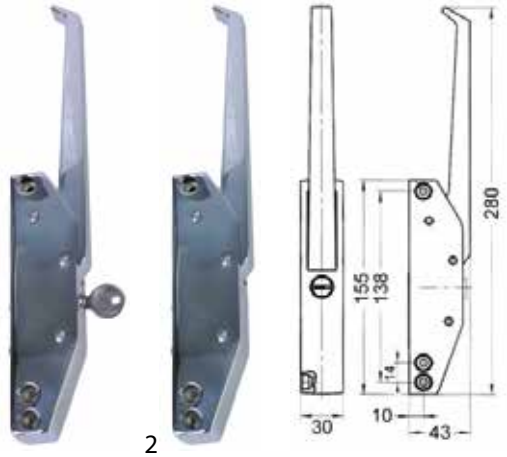

1 2

fig.	código	L (mm)	BA (mm)	versión	tipo	candidad mínima	€/und.
1	690122	155	124/138	con cierre	3.30.0160	1	120,95
2	700373	155	124/138	sin cierre	3.30.0163	1	99,75

1

fig.	código	descripción	candidad mínima	€/und.
1	700064	retén H 40mm L 28mm An 22mm	1	12,45

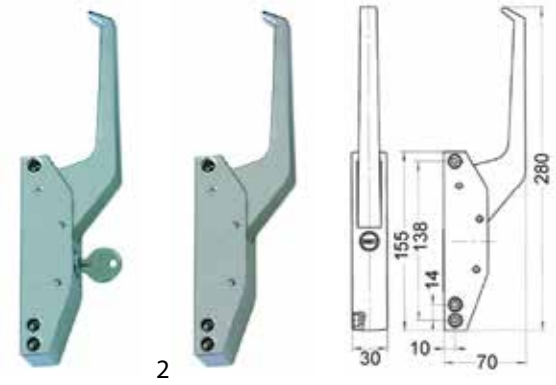

1 2

fig.	código	L (mm)	BA (mm)	versión	tipo	candidad mínima	€/und.
1	700392	155	124/138	con cierre	3.30.0162	1	125,15
2	700063	155	124/138	sin cierre	3.30.0164	1	133,00

1

fig.	código	descripción	candidad mínima	€/und.
1	700064	retén H 40mm L 28mm An 22mm	1	12,45

serie 3.30.05xx.x

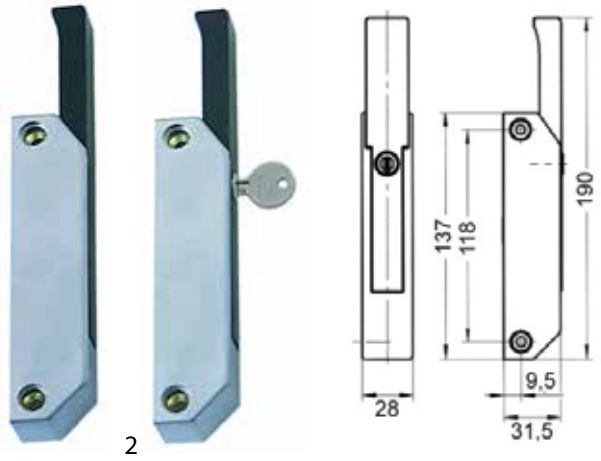

1 2

fig.	código	L (mm)	BA (mm)	versión	tipo	candidad mínima	€/und.
1	690124	137	118	sin cierre	3.30.0501	1	40,80
2	700077	137	118	con cierre	3.30.0500	1	66,20

1

fig.	código	descripción	candidad mínima	€/und.
1	700078	retén H 20mm L 47mm An 14mm distancia de sujeción 27mm cinc presofundido	1	6,65

cierres magnéticos

CHG

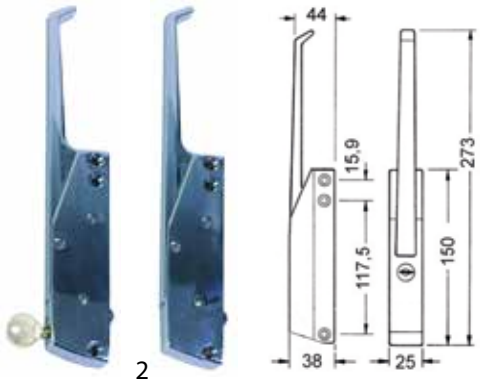

1 2

fig.	código	L (mm)	BA (mm)	versión	tipo	candidad mínima	€/und.
1	690207	150	117/132	con cierre	R24	1	78,15
2	690206	150	117/132	sin cierre	R24	1	74,45

Encuentre nuestra gama siempre actualizada en la tienda online de GEV

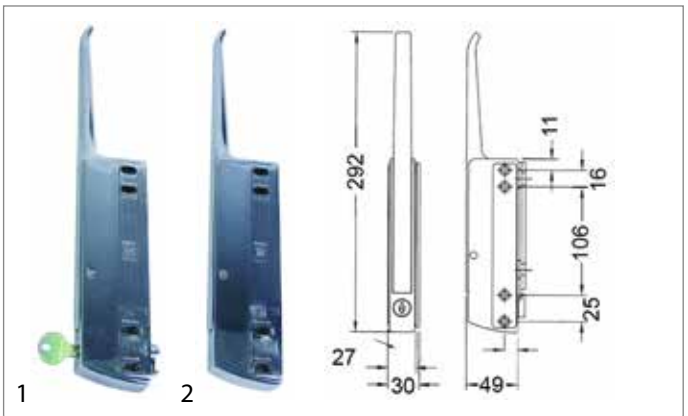

fig.	código	L (mm)	BA (mm)	versión	tipo	candidad mínima	€/und.
1	690209	168	105/147	con cierre	R25	1	125,60
2	690208	168	105/147	sin cierre	R25	1	122,65

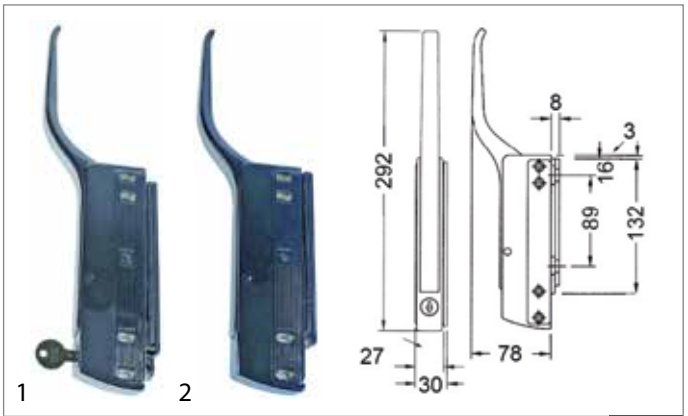

fig.	código	BA (mm)	versión	tipo	candidad mínima	€/und.
1	700727	105/147	con cierre	R25	1	88,35
2	700726	105/147	sin cierre	R25	1	113,25

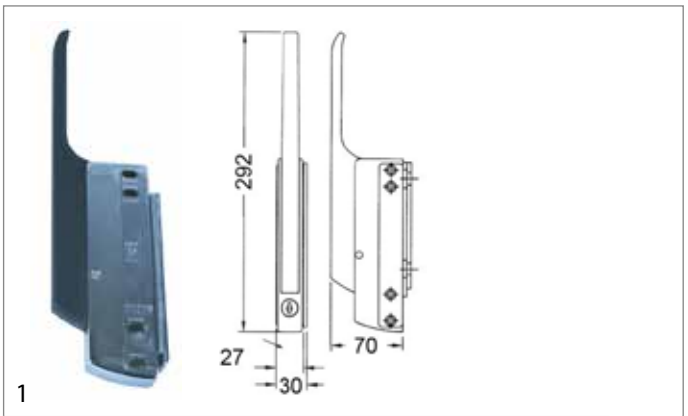

fig.	código	BA (mm)	versión	tipo	candidad mínima	€/und.
1	700728	105/147	sin cierre	R25	1	95,40

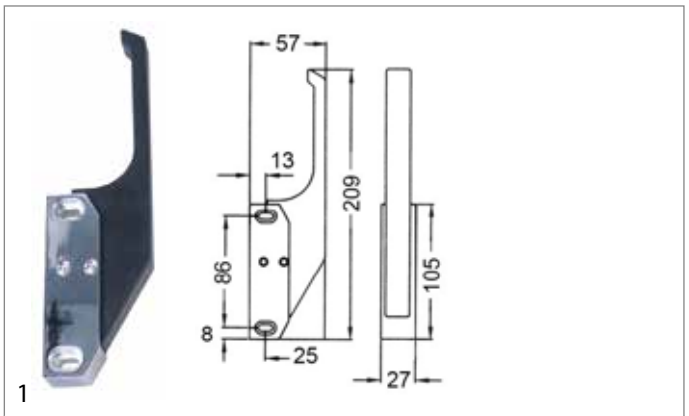

fig.	código	L (mm)	BA (mm)	aplicación	tipo	candidad mínima	€/und.
1	690213	105	86	aparatos de refrigeración	R27	1	80,05

RAHRBACH

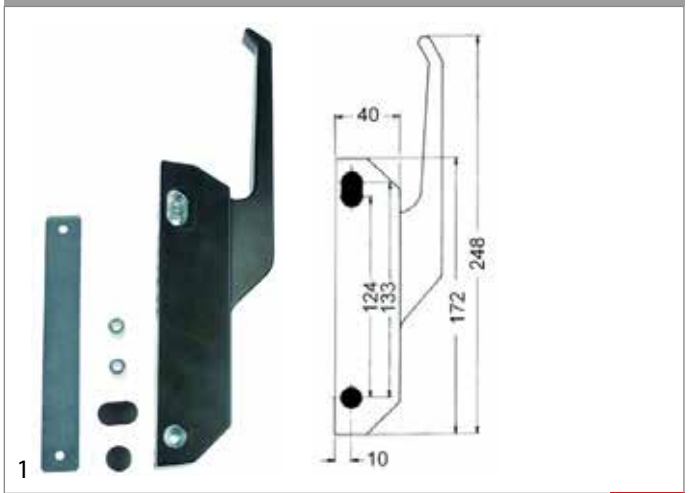

fig.	código	L (mm)	BA (mm)	tipo	candidad mínima	€/und.
1	690438	172	123/133	6202	1	189,90

cierres para cajones

RAHRBACH

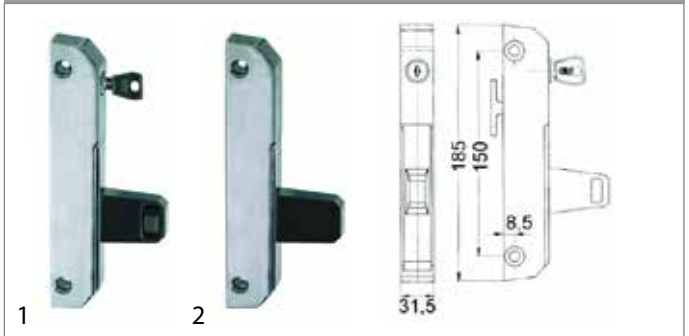

fig.	código	L (mm)	BA (mm)	versión	tipo	candidad mínima	€/und.
1	690020	185	150	con cierre	6190	1	82,05
2	690019	185	150	sin cierre	6190	1	77,60

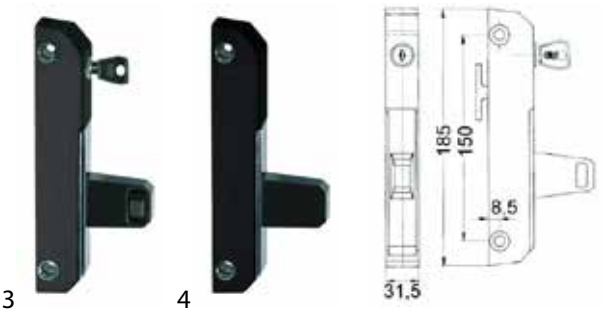

fig.	código	L (mm)	BA (mm)	versión	tipo	candidad mínima	€/und.
3	700780	185	150	con cierre	6190	1	71,00
3	700782	185	150	con cierre	6190	1	77,85
4	700781	185	150	sin cierre	6190	1	56,65
4	700783	185	150	sin cierre	6190	1	67,45

fig.	código	descripción	candidad mínima	€/und.
1	690021	barra de asidero L 1000mm	1	19,45

fig.	código	descripción	candidad mínima	€/und.
2	690200	consola metal	1	20,50
3	700082	retén L 38mm An 18mm distancia de sujeción 26mm bebidas frías/calentes	1	7,50
4	690110	placa de asiento H 1mm L 38mm An 11mm distancia de sujeción 26mm plástico	1	0,85
4	690111	placa de asiento H 2mm L 38mm An 11mm distancia de sujeción 26mm plástico	1	1,00
4	690947	placa de asiento H 5mm L 38mm An 11mm distancia de sujeción 26mm plástico	1	1,35

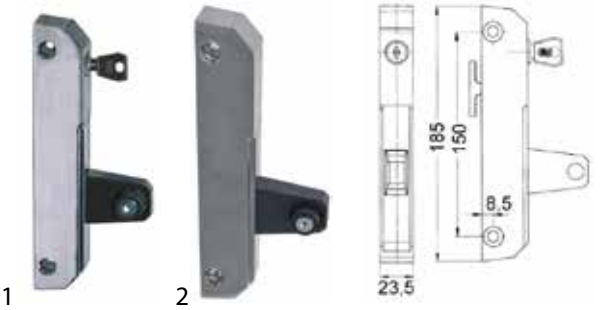

fig.	código	L (mm)	BA (mm)	versión	tipo	candidad mínima	€/und.
1	690396	185	150	con cierre	6190	1	85,95
2	690397	185	150	sin cierre	6190	1	74,75

fig.	código	descripción	candidad mínima	€/und.
1	690398	barra de asidero L 1000mm tubo redondo ø 20mm	1	18,85

fig.	código	descripción	candidad mínima	€/und.
2	700082	retén L 38mm An 18mm distancia de sujeción 26mm bebidas frías/calentes	1	7,50
3	690110	placa de asiento H 1mm L 38mm An 11mm distancia de sujeción 26mm plástico	1	0,85
3	690111	placa de asiento H 2mm L 38mm An 11mm distancia de sujeción 26mm plástico	1	1,00
3	690947	placa de asiento H 5mm L 38mm An 11mm distancia de sujeción 26mm plástico	1	1,35
4	690105	consola H 42mm plástico tubo redondo ø 16mm	1	18,05

STUV

serie 3.30.05xx.x

fig.	código	L (mm)	BA (mm)	versión	tipo	candidad mínima	€/und.
1	690222	137	118	con cierre	3.30.0518	1	68,05
2	690223	137	118	sin cierre	3.30.0519	1	63,65

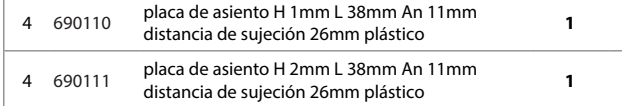

fig.	código	descripción	L (mm)	material	candidad mínima	€/und.
1	690005	barra de asidero	480	aluminio	1	12,60
1	690006	barra de asidero	560	aluminio	1	18,45
1	690007	barra de asidero	580	aluminio	1	14,00
1	690008	barra de asidero	630	aluminio	1	11,25
1	690009	barra de asidero	1000	aluminio	1	13,70

fig.	código	descripción	L (mm)	AN. (mm)	H (mm)	BA (mm)	candidad mínima	€/und.
1	700078	retén	47	14	20	27	1	6,65

Encuentre nuestra gama siempre actualizada en la tienda online de GEV

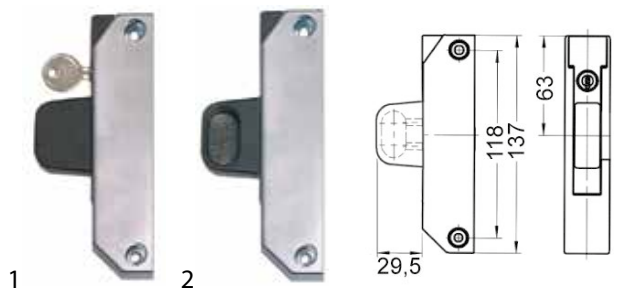

fig.	código	L (mm)	BA (mm)	versión	tipo	candidad mínima	€/und.
1	690220	137	118	con cierre	3.30.0513	1	84,80
2	690221	137	118	sin cierre	3.30.0514	1	63,25

fig.	código	descripción	L (mm)	material	candidad mínima	€/und.
1	690005	barra de asidero	480	aluminio	1	12,60
1	690006	barra de asidero	560	aluminio	1	18,45
1	690007	barra de asidero	580	aluminio	1	14,00
1	690008	barra de asidero	630	aluminio	1	11,25
1	690009	barra de asidero	1000	aluminio	1	13,70

fig.	código	descripción	L (mm)	AN. (mm)	H (mm)	BA (mm)	candidad mínima	€/und.
1	700078	retén	47	14	20	27	1	6,65

fig.	código	L (mm)	BA (mm)	versión	tipo	candidad mínima	€/und.
1	700036	137	118	con cierre	3.30.0510	1	78,85
2	700037	137	118	sin cierre	3.30.0511	1	61,65

fig.	código	descripción	L (mm)	material	candidad mínima	€/und.
1	690005	barra de asidero	480	aluminio	1	12,60
1	690006	barra de asidero	560	aluminio	1	18,45
1	690007	barra de asidero	580	aluminio	1	14,00
1	690008	barra de asidero	630	aluminio	1	11,25
1	690009	barra de asidero	1000	aluminio	1	13,70

fig.	código	descripción	L (mm)	AN. (mm)	H (mm)	BA (mm)	candidad mínima	€/und.
1	700078	retén	47	14	20	27	1	6,65

fig.	código	L (mm)	BA (mm)	versión	tipo	candidad mínima	€/und.
1	700038	137	118	con cierre	3.30.0515	1	79,05
2	700039	137	118	sin cierre	3.30.0516	1	62,45

fig.	código	descripción	L (mm)	material	candidad mínima	€/und.
1	690005	barra de asidero	480	aluminio	1	12,60
1	690006	barra de asidero	560	aluminio	1	18,45
1	690007	barra de asidero	580	aluminio	1	14,00
1	690008	barra de asidero	630	aluminio	1	11,25
1	690009	barra de asidero	1000	aluminio	1	13,70

fig.	código	descripción	L (mm)	AN. (mm)	H (mm)	BA (mm)	candidad mínima	€/und.
1	700078	retén	47	14	20	27	1	6,65

S&S

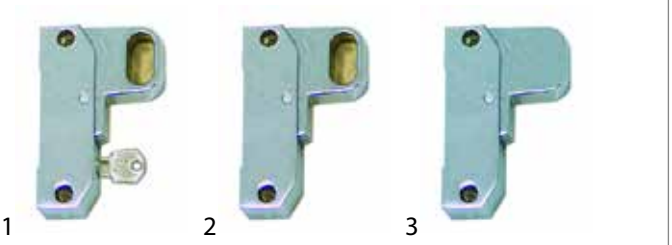

fig.	código	L (mm)	BA (mm)	versión	tipo	candidad mínima	€/und.
1	690225	105	90	con cierre	2087	1	88,20
2	690224	105	90	sin cierre	2087	1	66,35
3	690226	105	90	sin cierre	2087	1	86,05

fig.	código	descripción	L (mm)	material	candidad mínima	€/und.
1	690005	barra de asidero	480	aluminio	1	12,60
1	690006	barra de asidero	560	aluminio	1	18,45
1	690007	barra de asidero	580	aluminio	1	14,00
1	690008	barra de asidero	630	aluminio	1	11,25
1	690009	barra de asidero	1000	aluminio	1	13,70

fig.	código	descripción	L (mm)	AN. (mm)	H (mm)	BA (mm)	candidad mínima	€/und.
1	690307	retén	105	23	14	90	1	120,70

específico del fabricante

HAGOLA

fig.	código	L (mm)	BA (mm)	versión	tipo	candidad mínima	€/und.
1	700788	185	150	con cierre	HAGOLA	1	100,75
2	700789	185	150	sin cierre	HAGOLA	1	79,00

fig.	código	descripción	candidad mínima	€/und.
1	700790	barra de asidero L 515mm aluminio semirredondo	1	12,00
1	700856	barra de asidero L 825mm aluminio semirredondo	1	91,30

fig.	código	descripción	candidad mínima	€/und.
2	690110	placa de asiento H 1mm L 38mm An 11mm distancia de sujeción 26mm plástico	1	0,85
2	690111	placa de asiento H 2mm L 38mm An 11mm distancia de sujeción 26mm plástico	1	1,00
2	690947	placa de asiento H 5mm L 38mm An 11mm distancia de sujeción 26mm plástico	1	1,35
3	700082	retén L 38mm An 18mm distancia de sujeción 26mm bebidas frías/calentes	1	7,50

cierres de cámaras frigoríficas

STUV

serie 3.31.047x.x

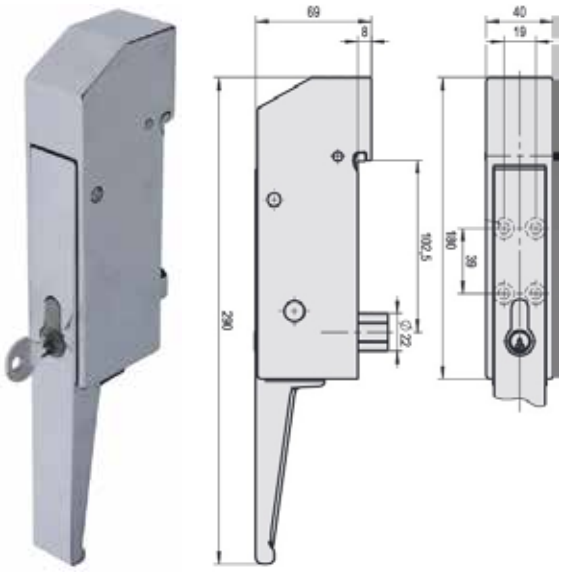

fig.	código	grosor de la puerta (mm)	N°	candidad mínima	€/und.
1	690125	70-160	3.31.0540.0	1	212,95

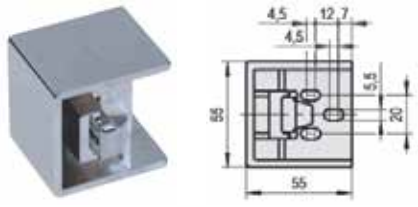

fig.	código	descripción	espesor (mm)	N°	candidad mínima	€/und.
1	690138	retén	28-32	3.31.0543.0	1	43,35

Encuentre nuestra gama siempre actualizada en la tienda online de GEV

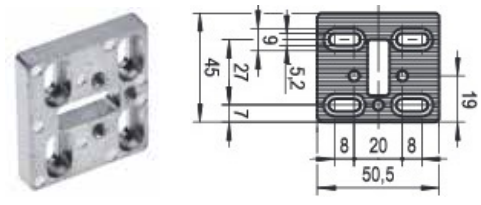

1

fig.	código	descripción	espesor (mm)	N°	candidad mínima	€/und.
1	690139	placa de montaje	8,5	3.31.0450.0	1	28,35

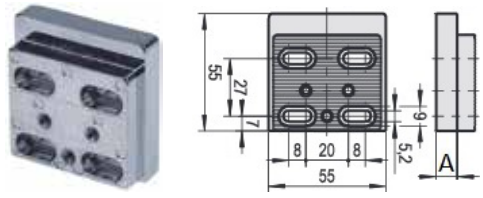

1

fig.	código	descripción	A (mm)	N°	candidad mínima	€/und.
1	690140	placa de asiento	10	3.31.0544.0	1	33,95
1	690141	placa de asiento	20	3.31.0545.0	1	34,05
1	690143	placa de asiento	40	3.31.0547.0	1	42,95
1	690144	placa de asiento	50	3.31.0548.0	1	27,35

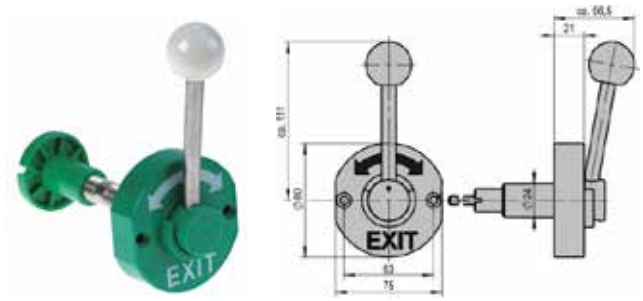

1

fig.	código	descripción	grosor de la puerta (mm)	N°	candidad mínima	€/und.
1	690126	abertura de seguridad interna	70-80	3.31.0470.0	1	58,60
1	690127	abertura de seguridad interna	81-100	3.31.0471.0	1	60,85
1	690128	abertura de seguridad interna	101-120	3.31.0472.0	1	62,75
1	690129	abertura de seguridad interna	121-140	3.31.0473.0	1	65,00
1	690145	abertura de seguridad interna	141-160	3.31.0474.0	1	62,65

serie 3.31.270x.x

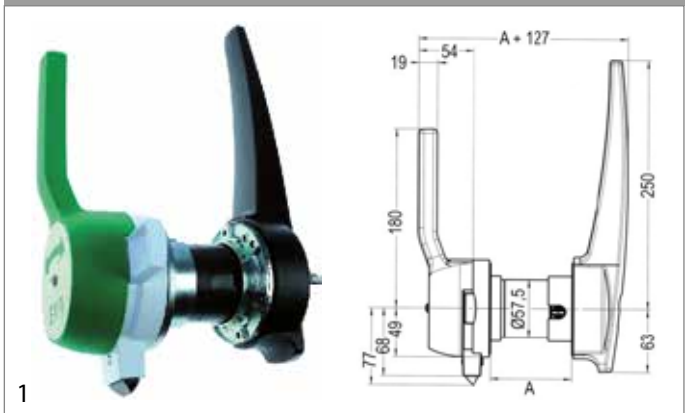

1

fig.	código	descripción	A (mm)	tope	N°	candidad mínima	€/und.
1	691749	cierre de cámara frigorífica	80	derecho	3.31.2700.1	1	336,80
1	691750	cierre de cámara frigorífica	80	izquierdo	3.31.2700.2	1	336,80
1	691751	cierre de cámara frigorífica	90	derecho	3.31.2702.1	1	338,45
1	691752	cierre de cámara frigorífica	90	izquierdo	3.31.2702.2	1	338,45
1	691753	cierre de cámara frigorífica	100	derecho	3.31.2704.1	1	339,25
1	691754	cierre de cámara frigorífica	100	izquierdo	3.31.2704.2	1	339,25
1	691755	cierre de cámara frigorífica	120	derecho	3.31.2706.1	1	341,05
1	691756	cierre de cámara frigorífica	120	izquierdo	3.31.2706.2	1	341,05
1	691757	cierre de cámara frigorífica	125	derecho	3.31.2707.1	1	342,25
1	691758	cierre de cámara frigorífica	125	izquierdo	3.31.2707.2	1	342,25
1	691759	cierre de cámara frigorífica	140	derecho	3.31.2708.1	1	344,60
1	691760	cierre de cámara frigorífica	140	izquierdo	3.31.2708.2	1	344,60

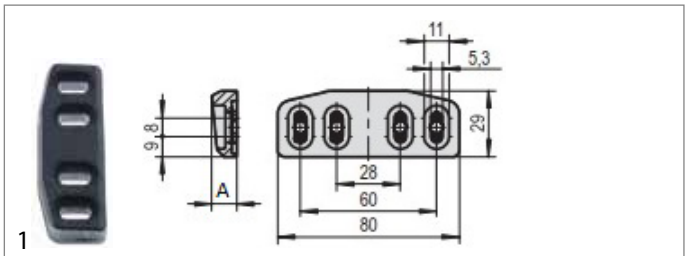

1

fig.	código	descripción	A (mm)	N°	candidad mínima	€/und.
1	691765	retén	11	3.31.0768.0	1	9,30
1	691766	retén	18	3.31.0766.0	1	5,05

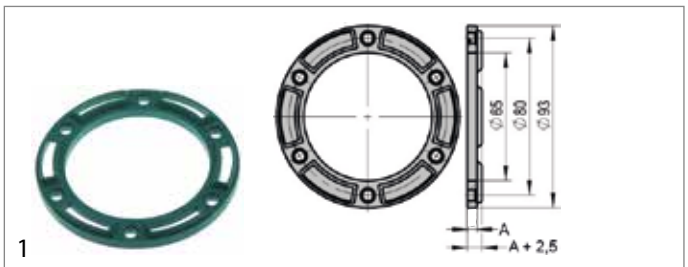

1

fig.	código	descripción	A (mm)	BA (mm)	N°	candidad mínima	€/und.
1	691762	placa de asiento	5	80	3.31.2795.0	1	10,50
1	691763	placa de asiento	10	80	3.31.2796.0	1	11,40

serie 3.31.20xx.x

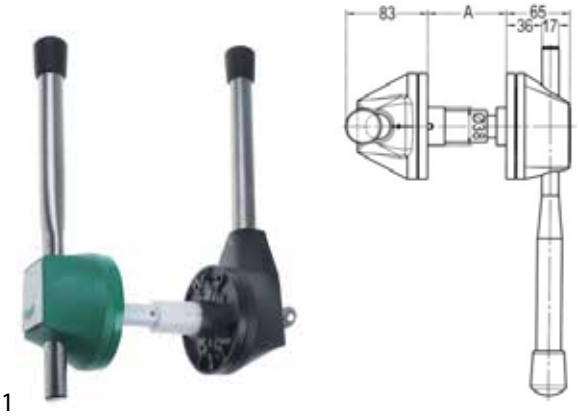

1

datos técnicos:
tope izquierdo/derecho

fig.	código	descripción	A (mm)	N°	candidad mínima	€/und.
1	691667	cierre de cámara frigorífica	56-60	3.31.2001.1	1	392,70
1	691668	cierre de cámara frigorífica	76-80	3.31.2000.1	1	399,10
1	691669	cierre de cámara frigorífica	86-90	3.31.2006.1	1	400,90
1	691670	cierre de cámara frigorífica	96-100	3.31.2010.1	1	408,75
1	691671	cierre de cámara frigorífica	106-110	3.31.2004.1	1	402,05
1	691672	cierre de cámara frigorífica	116-120	3.31.2011.1	1	430,05
1	691739	cierre de cámara frigorífica	136-140	3.31.2012.1	1	497,20
1	691740	cierre de cámara frigorífica	156-160	3.31.2016.1	1	497,20

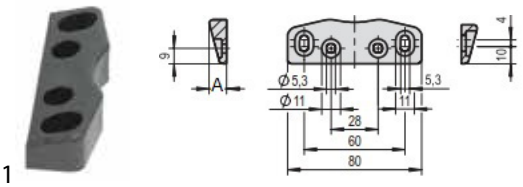

1

fig.	código	descripción	A (mm)	AN. (mm)	N°	candidad mínima	€/und.
1	690164	retén	11	18	3.31.0760.0	1	3,00
1	690165	retén	18	18	3.31.0765.0	1	3,65

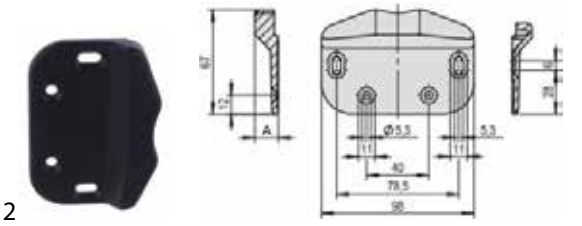

2

fig.	código	descripción	A (mm)	AN. (mm)	N°	candidad mínima	€/und.
2	691741	retén	15	98	3.31.0762.0	1	7,05

serie 3.31.23xx.x

1

fig.	código	descripción	A (mm)	N°	candidad mínima	€/und.
1	691743	cierre de cámara frigorífica	56-60	3.31.2301.1	1	420,50
1	691744	cierre de cámara frigorífica	76-80	3.31.2300.1	1	427,10
1	691745	cierre de cámara frigorífica	96-100	3.31.2310.1	1	433,05
1	691746	cierre de cámara frigorífica	116-120	3.31.2311.1	1	437,85
1	691747	cierre de cámara frigorífica	136-140	3.31.2312.1	1	446,55

1

fig.	código	descripción	A (mm)	N°	candidad mínima	€/und.
1	691748	retén	11	3.31.0769.0	1	9,30

serie 3.31.065x.x

1

fig.	código	descripción	A (mm)	tope	N°	candidad mínima	€/und.
1	690002	cierre de cámara frigorífica	80	derecho	3.31.0650.1	1	320,00
1	690001	cierre de cámara frigorífica	80	izquierdo	3.31.0650.2	1	320,00
1	691948	cierre de cámara frigorífica	90	derecho	3.31.0653.1	1	321,15
1	691947	cierre de cámara frigorífica	90	izquierdo	3.31.0653.2	1	321,15
1	690326	cierre de cámara frigorífica	100	derecho	3.31.0654.1	1	322,25
1	690327	cierre de cámara frigorífica	100	izquierdo	3.31.0654.2	1	322,25

Continúa en la página siguiente

Encuentre nuestra gama siempre actualizada en la tienda online de GEV

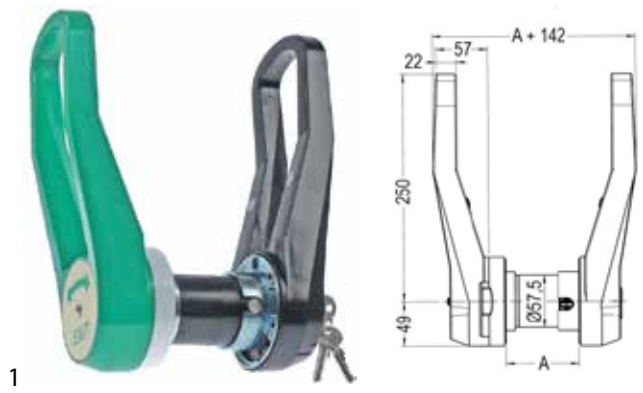

1

fig.	código	descripción	A (mm)	tope	N°	candidad mínima	€/und.
1	690160	cierre de cámara frigorífica	120	derecho	3.31.0655.1	1	324,05
1	690162	cierre de cámara frigorífica	120	izquierdo	3.31.0655.2	1	324,05
1	691950	cierre de cámara frigorífica	125	derecho	3.31.0658.1	1	325,00
1	691949	cierre de cámara frigorífica	125	izquierdo	3.31.0658.2	1	325,00
1	690161	cierre de cámara frigorífica	140	derecho	3.31.0659.1	1	330,35
1	690163	cierre de cámara frigorífica	140	izquierdo	3.31.0659.2	1	330,35

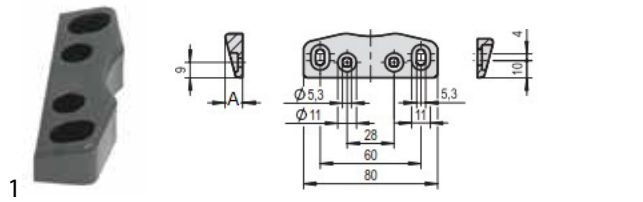

1

fig.	código	descripción	A (mm)	AN. (mm)	BA (mm)	N°	candidad mínima	€/und.
1	690164	retén	11	18	28/60	3.31.0760.0	1	3,00
1	690165	retén	18	18	28/60	3.31.0765.0	1	3,65

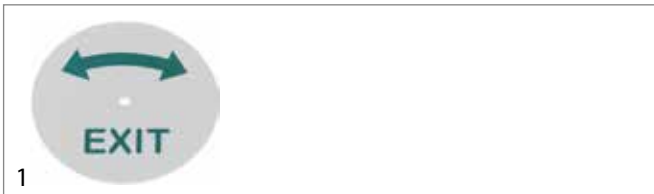

1

fig.	código	descripción	candidad mínima	€/und.
1	694485	plaqueta para cierre cámara frigorífica Exit ø 78mm	1	15,85

RAHRBACH

serie 6000

1

fig.	código	descripción	aplicación	N°	candidad mínima	€/und.
1	690050	cierre de cámara frigorífica	cierre externo	6000-020893	1	234,95

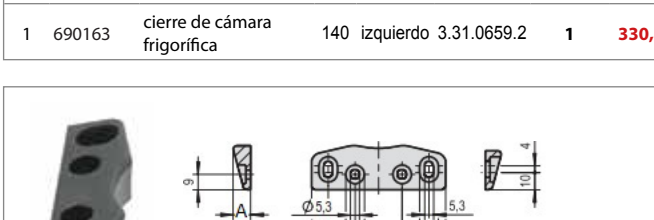

1

fig.	código	descripción	para cubrimiento (mm)	N°	candidad mínima	€/und.
1	690051	retén	26-35	6000-020902	1	60,05
1	690060	retén	30-43	6000-020714	1	49,30

1 2

fig.	código	descripción	para cubrimiento (mm)	N°	candidad mínima	€/und.
1	690054	contrasoporte	0	6000-020678	1	11,35
2	690056	contrasoporte	13	6000-020699	1	7,35
2	690057	contrasoporte	16	6000-020700	1	6,05
2	690058	contrasoporte	19	6000-020701	1	6,75

fig.	código	descripción	L (mm)	AN. (mm)	espesor (mm)	N°	candidad mínima	€/und.
1	690053	placa de asiento	48	40	6	6000-020905	1	2,95
2	690061	placa de asiento	53	56	0	6000-020715	1	18,15
2	690062	placa de asiento	59	61	22	6000-020716	1	35,25
2	690063	placa de asiento	59	61	42	6000-020717	1	58,20
2	690065	placa de asiento	59	61	62	6000-020718	1	73,70
3	690064	placa de asiento	59	61	7,5	6000-020719	1	6,00
4	690052	placa de asiento	84	40	6	6000-020906	1	2,95

fig.	código	descripción	candidad mínima	€/und.
1	700722	cilindro de cerradura eje ø 12mm An 15,75mm L 27mm H 25mm ø ext. 15,8mm N° 6000-021001 espesor 2,5mm	1	52,55
2	690238	resorte para cámara de aire L 40mm ø 14mm espesor de hilo 2mm	1	3,05

fig.	código	descripción	para espesor de puerta (mm)	N°	candidad mínima	€/und.
1	694025	abrepuertas	40-56	6000-020530	1	28,05
1	690066	abrepuertas	60-76	6000-020531	1	30,60
1	690067	abrepuertas	76-92	6000-020532	1	31,05
1	690068	abrepuertas	92-108	6000-020533	1	32,80
1	690069	abrepuertas	108-124	6000-020534	1	34,90
1	690070	abrepuertas	124-140	6000-020535	1	36,85
1	690071	abrepuertas	140-156	6000-020536	1	42,60
1	690072	abrepuertas	156-172	6000-020537	1	45,85

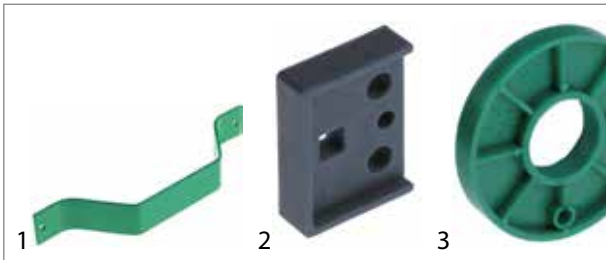

fig.	código	descripción	candidad mínima	€/und.
1	694063	estribo de protección distancia de sujeción 241mm An 35mm L 257mm H 54mm tipo 6000/6004	1	24,25
2	694064	placa de asiento para estribo de protección distancia de sujeción 20mm An 40mm L 30mm H 10mm	1	3,15
3	690073	placa de asiento refrigeración An ø 59mm H 5mm ø ext. 59mm tipo 6000/6004 espesor 5mm verde	1	5,60

serie 6004

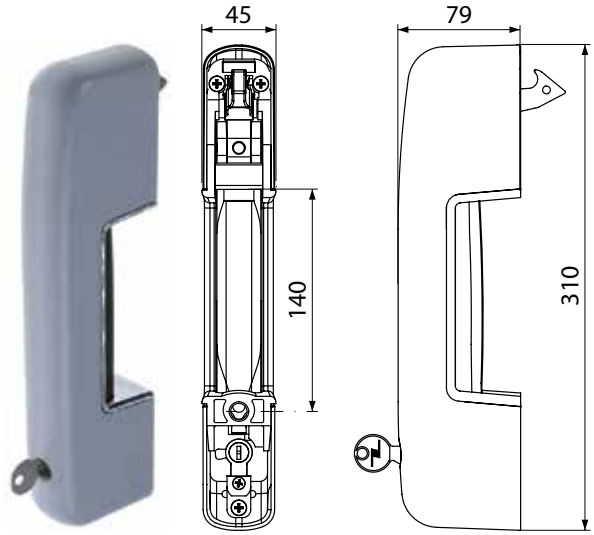

fig.	código	descripción	color	N°	candidad mínima	€/und.
1	694027	cierre de cámara frigorífica	gris/cromo	6004-021011	1	216,95
1	694026	cierre de cámara frigorífica	gris/negro	6004-021010	1	205,05

fig.	código	descripción	para cubrimiento (mm)	N°	candidad mínima	€/und.
1	694794	retén	0	6004-020050	1	81,60
1	694043	retén	32,5-48,5	6004-020110	1	53,55
1	694044	retén	43,5-56,5	6004-020111	1	59,60
1	694045	retén	52,5-68,5	6004-020112	1	65,65
1	694046	retén	60,5-76,5	6004-020113	1	71,05
1	694047	retén	72,5-88,5	6004-020114	1	77,75
1	694813	retén	72,5-88,5	6004-020124	1	72,45
1	694048	retén	80,5-96,5	6004-020115	1	76,20
1	694049	retén	97,5-108,5	6004-020116	1	81,70
1	694050	retén	105,5-116,5	6004-020117	1	87,20

fig.	código	descripción	para cubrimiento (mm)	N°	candidad mínima	€/und.
1	690054	contrasoporte	0	6000-020678	1	11,35
2	690056	contrasoporte	13	6000-020699	1	7,35
2	690057	contrasoporte	16	6000-020700	1	6,05
2	690058	contrasoporte	19	6000-020701	1	6,75

Encuentre nuestra gama siempre actualizada en la tienda online de GEV

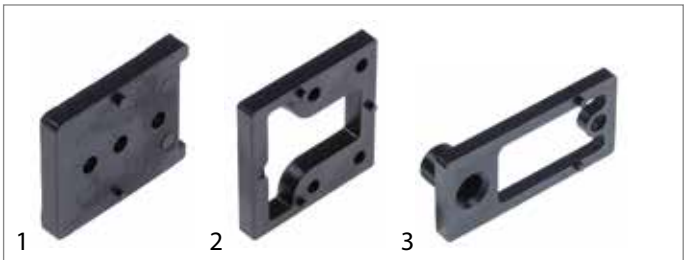

fig.	código	descripción	L (mm)	AN. (mm)	espesor (mm)	N°	candidad mínima	€/und.
1	690053	placa de asiento	48	40	6	6000-020905	1	2,95
2	690064	placa de asiento	59	61	7,5	6000-020719	1	6,00
3	690052	placa de asiento	84	40	6	6000-020906	1	2,95

fig.	código	descripción	candidad mínima	€/und.
1	700722	cilindro de cerradura eje ø 12mm An 15,75mm L 27mm H 25mm ø ext. 15,8mm N° 6000-021001 espesor 2,5mm	1	52,55
2	690238	resorte para cámara de aire L 40mm ø 14mm espesor de hilo 2mm	1	3,05

fig.	código	descripción	para espesor de puerta (mm)	N°	candidad mínima	€/und.
1	694025	abrepuertas	40-56	6000-020530	1	28,05
1	690066	abrepuertas	60-76	6000-020531	1	30,60
1	690067	abrepuertas	76-92	6000-020532	1	31,05
1	690068	abrepuertas	92-108	6000-020533	1	32,80
1	690069	abrepuertas	108-124	6000-020534	1	34,90
1	690070	abrepuertas	124-140	6000-020535	1	36,85
1	690071	abrepuertas	140-156	6000-020536	1	42,60
1	690072	abrepuertas	156-172	6000-020537	1	45,85

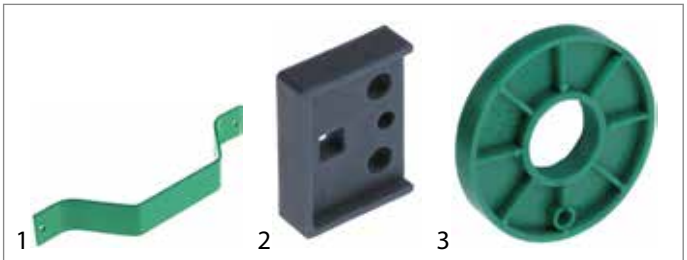

fig.	código	descripción	candidad mínima	€/und.
1	694063	estribo de protección distancia de sujeción 241mm An 35mm L 257mm H 54mm tipo 6000/6004	1	24,25
2	694064	placa de asiento para estribo de protección distancia de sujeción 20mm An 40mm L 30mm H 10mm	1	3,15
3	690073	placa de asiento refrigeración An ø 59mm H 5mm ø ext. 59mm tipo 6000/6004 espesor 5mm verde	1	5,60

serie 7101

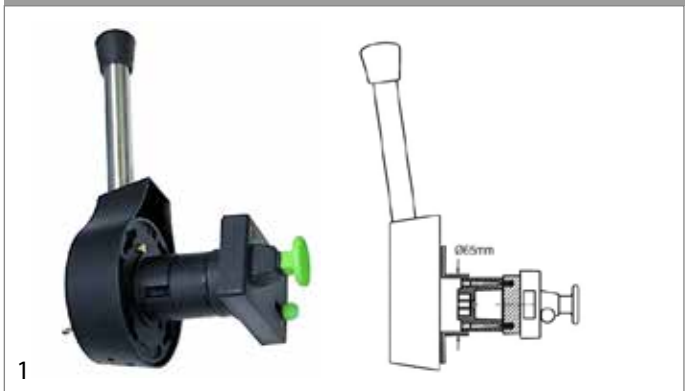

fig.	código	descripción	grosor de la puerta (mm)	tope	tipo	candidad mínima	€/und.
1	690176	cierre de cámara frigorífica	80	izquierdo	7101	1	297,45
1	690174	cierre de cámara frigorífica	80	derecho	7101	1	320,95
1	690177	cierre de cámara frigorífica	125	izquierdo	7101	1	301,00
1	690175	cierre de cámara frigorífica	125	derecho	7101	1	274,05

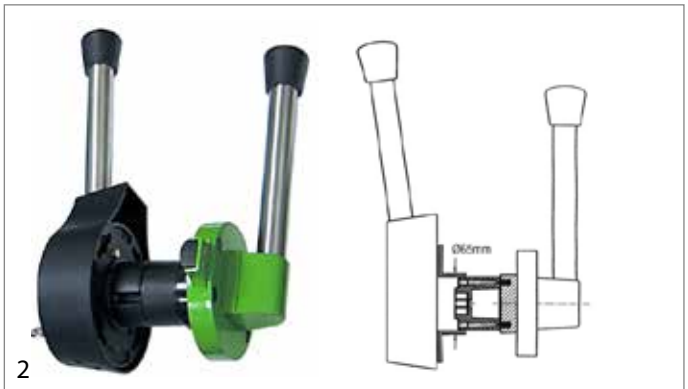

fig.	código	descripción	grosor de la puerta (mm)	tope	tipo	candidad mínima	€/und.
2	690172	cierre de cámara frigorífica	80	izquierdo	7101	1	395,15
2	690170	cierre de cámara frigorífica	80	derecho	7101	1	397,20
2	690173	cierre de cámara frigorífica	115	izquierdo	7101	1	374,05
2	690171	cierre de cámara frigorífica	115	derecho	7101	1	403,75

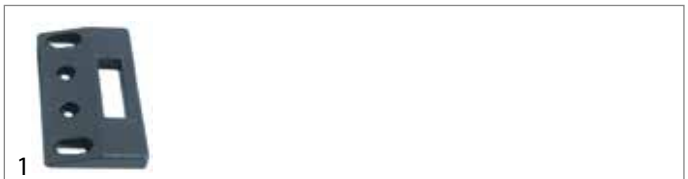

fig.	código	descripción	BA (mm)	AN. (mm)	L (mm)	H (mm)	tipo	candidad mínima	€/und.
1	690191	retén	28/80	55	100	10	7101	1	4,10

serie 7501 VITRO

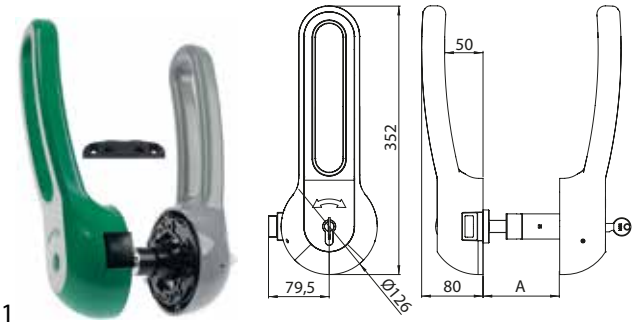

1

datos técnicos:
tope derecho/izquierdo

fig.	código	A (mm)	versión	tipo	candidad mínima	€/und.
1	692629	80	con tornillo de presión	7501	1	319,05
1	692626	80	con traba	7501	1	319,85
1	692630	100	con tornillo de presión	7501	1	319,05
1	692627	100	con traba	7501	1	319,85
1	692631	120	con tornillo de presión	7501	1	319,05
1	692628	120	con traba	7501	1	319,05

1

datos técnicos:
distancia de sujeción 65mm
anchura 25mm
longitud 90mm
altura 3mm

fig.	código	descripción	tipo	candidad mínima	€/und.
1	692632	placa de asiento	7500	1	3,35

serie 7503 NITRO

1

datos técnicos:
tope derecho/izquierdo

fig.	código	A (mm)	versión	tipo	candidad mínima	€/und.
1	692623	80	con tornillo de presión	7503	1	382,10
1	692620	80	con traba	7503	1	382,10
1	692624	100	con tornillo de presión	7503	1	380,40
1	692621	100	con traba	7503	1	380,40
1	692625	120	con tornillo de presión	7503	1	380,40
1	692622	120	con traba	7503	1	382,10

1

datos técnicos:
distancia de sujeción 65mm
anchura 25mm
longitud 90mm
altura 3mm

fig.	código	descripción	candidad mínima	€/und.
1	692632	placa de asiento	1	3,35

serie 7800 ARCTO

1

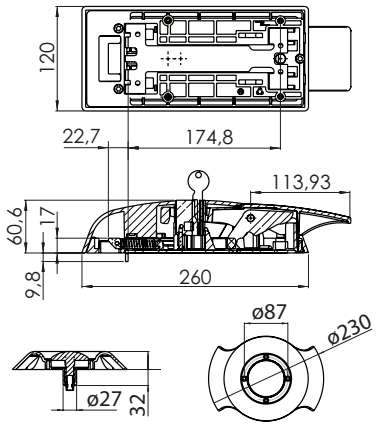

datos técnicos:
versión cierre externo
tope derecho/izquierdo

fig.	código	descripción	volumen de suministro	candidad mínima	€/und.
1	692633	cierre de cámara frigorífica	sin juego para espesor de puerta	1	135,05

1

fig.	código	descripción	grosor de la puerta (mm)	tipo	candidad mínima	€/und.
1	692634	émbolo	80	7800	1	7,10
1	692635	émbolo	100	7800	1	9,60
1	692636	émbolo	120	7800	1	9,60

1

fig.	código	descripción	L (mm)	H (mm)	AN. (mm)	tipo	candidad mínima	€/und.
1	692637	placa de asiento	127,5	10	46	7800	1	5,05

Encuentre nuestra gama siempre actualizada en la tienda online de GEV

1

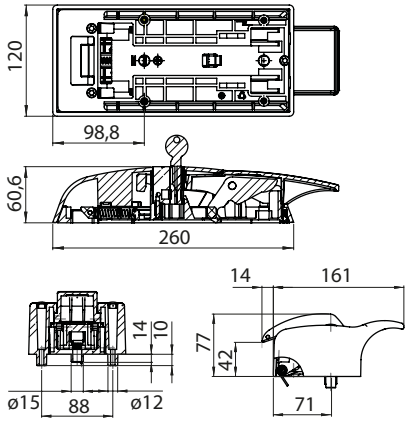

datos técnicos:
versión cierre interno
tope derecho/izquierdo

fig.	código	descripción	volumen de suministro	candidad mínima	€/und.
1	692638	cierre de cámara frigorífica	sin juego para espesor de puerta	1	118,85

1

fig.	código	descripción	grosor de la puerta (mm)	tipo	candidad mínima	€/und.
1	692639	juego para espesor de puerta	80	7800	1	16,45
1	692640	juego para espesor de puerta	100	7800	1	20,45
1	692641	juego para espesor de puerta	120	7800	1	20,45

CAFF/FERMOD

G-2xx

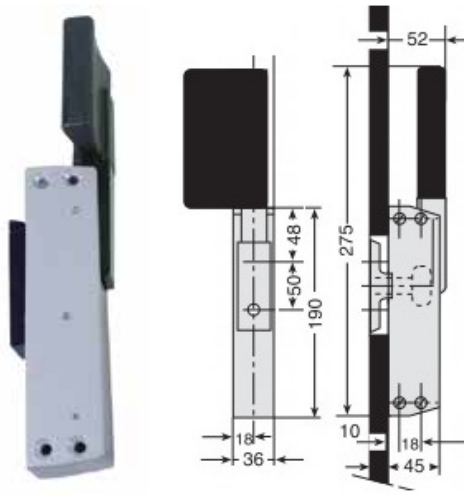

1

fig.	código	descripción	tipo	candidad mínima	€/und.
1	700617	cierre de cámara frigorífica	G-202	1	91,10

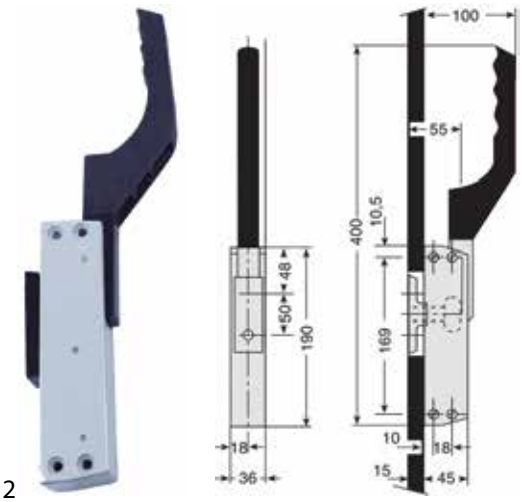

2

fig.	código	descripción	tipo	candidad mínima	€/und.
2	700570	cierre de cámara frigorífica	DX-SX 1225	1	199,10

1

fig.	código	descripción	candidad mínima	€/und.
1	692536	retén para cierre cámara frigorífica tipo 1225E-NR	1	37,30

serie 1925/1926

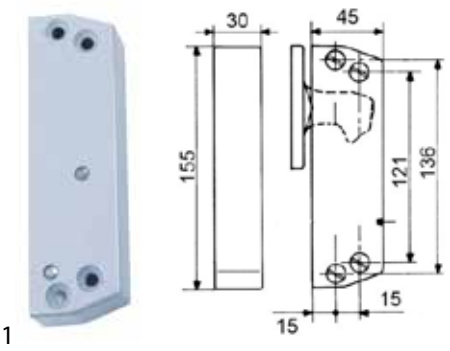

1

fig.	código	descripción	candidad mínima	€/und.
1	700571	cierre abrefácil sin retén 1925/1926	1	59,10

1

fig.	código	descripción	candidad mínima	€/und.
1	700572	retén para 700571	1	17,00

serie 430/431

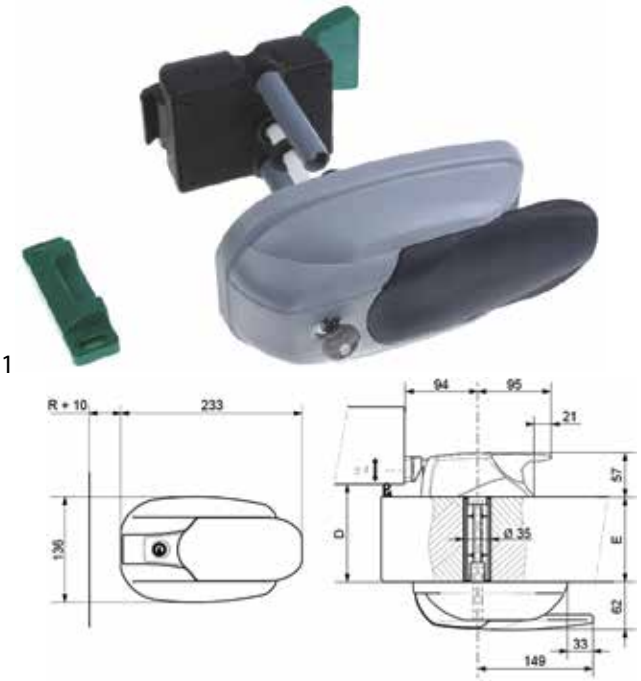

1

fig.	código	E (mm)	versión	tipo	candidad mínima	€/und.
1	700616	40-165	con cierre	431	1	111,70

2

fig.	código	E (mm)	versión	tipo	candidad mínima	€/und.
2	700615	40-165	sin cierre	430	1	92,25

1

fig.	código	descripción	AN. (mm)	L (mm)	H (mm)	candidad mínima	€/und.
1	701471	abrepuertas	112	146,5	65	1	32,05

1

fig.	código	descripción	AN. (mm)	L (mm)	H (mm)	candidad mínima	€/und.
1	701470	retén	32	120	23	1	9,75

1

fig.	código	descripción	grosor de la puerta (mm)	candidad mínima	€/und.
1	701469	juego para espesor de puerta	60	1	22,85
1	701468	juego para espesor de puerta	115	1	29,95
1	701467	juego para espesor de puerta	165	1	41,15

Encuentre nuestra gama siempre actualizada en la tienda online de GEV

serie 520/521

1

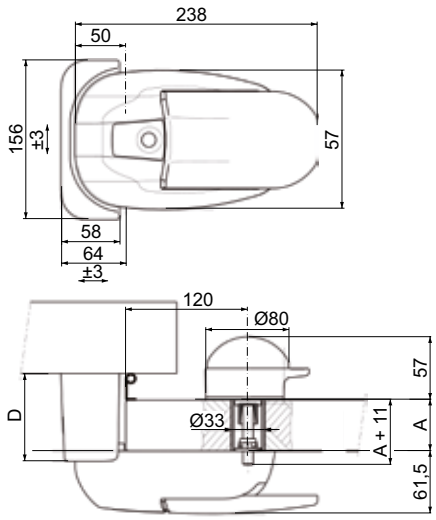

fig.	código	A (mm)	versión	tipo	candidad mínima	€/und.
1	701438	27-213	con cierre	521	1	90,00

1

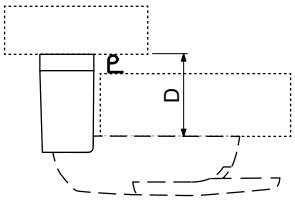

fig.	código	descripción	D (mm)	tipo	candidad mínima	€/und.
1	701472	retén	27/43	520/521	1	21,90
1	701473	retén	44/60	520/521	1	23,05
1	701474	retén	61/77	520/521	1	26,05
1	701475	retén	78/94	520/521	1	31,95
1	701476	retén	95/111	520/521	1	35,90

1 2 3

fig.	código	descripción	candidad mínima	€/und.
1	700618	abrepuertas tipo 520/521/620/621/920/921 para espesor de puerta 30-120mm	1	27,15
2	701477	placa de asiento An 58mm L 156mm H 17mm tipo 520/521	1	4,50
3	701418	tapa verde para abrepuertas	1	5,05

serie 620/621

1

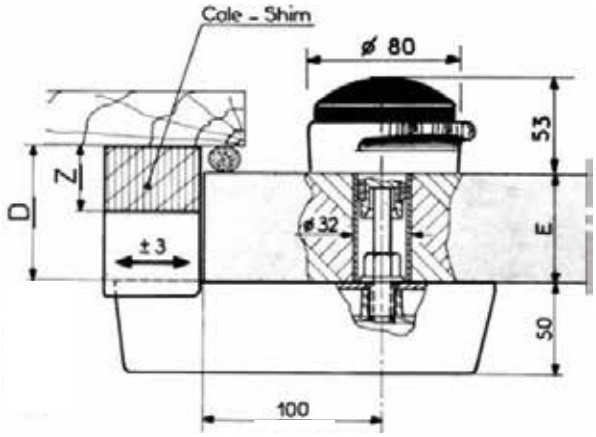

fig.	código	descripción	E (mm)	versión	tipo	candidad mínima	€/und.
1	700784	cierre de cámara frigorífica	30-120	con cierre	621	1	216,10

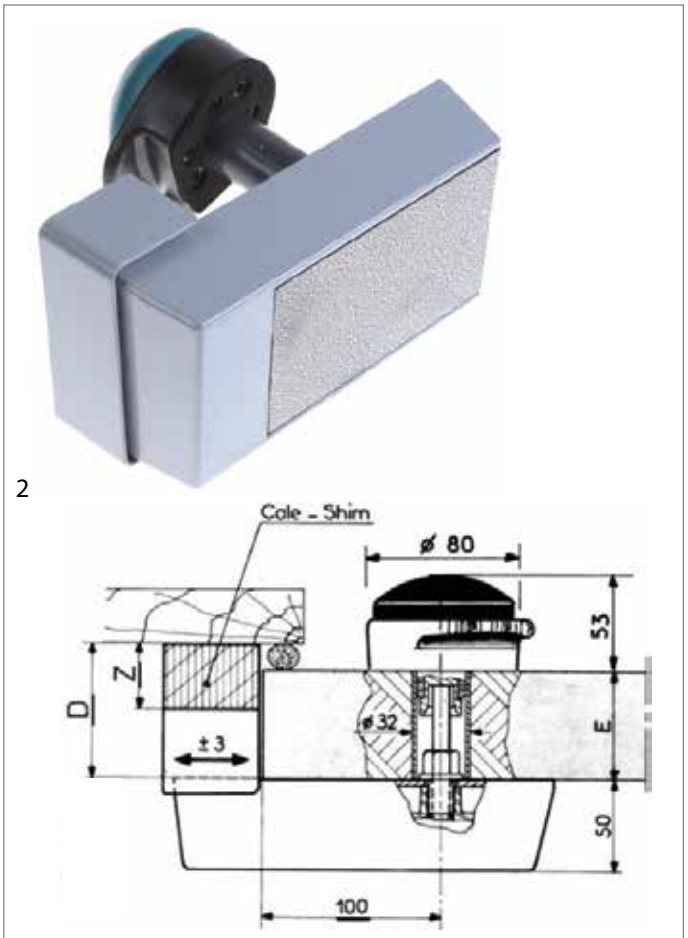

fig.	código	descripción	E (mm)	versión	tipo	candidad mínima	€/und.
2	700576	cierre de cámara frigorífica	30-120	sin cierre	620	1	201,05
2	700785	cierre de cámara frigorífica	30-200	sin cierre	620	1	196,65

fig.	código	descripción	D (mm)	candidad mínima	€/und.
1	700619	retén	27-42	1	51,45

fig.	código	descripción	Z (mm)	tipo	candidad mínima	€/und.
1	700795	placa de asiento	15	620/621	1	10,85
1	700796	placa de asiento	30	620/621	1	13,65
1	700797	placa de asiento	50	620/621	1	43,05
1	700798	placa de asiento	80	620/621	1	52,70

fig.	código	descripción	candidad mínima	€/und.
1	700618	abrepuertas tipo 520/521/620/621/920/921 para espesor de puerta 30-120mm	1	27,15
2	701418	tapa verde para abrepuertas	1	5,05

serie 920/921

fig.	código	descripción	E (mm)	tipo	candidad mínima	€/und.
1	700573	cierre de cámara frigorífica	100	920HP	1	179,65

fig.	código	descripción	E (mm)	tipo	candidad mínima	€/und.
2	700574	cierre de cámara frigorífica	100	921HP	1	199,10

Encuentre nuestra gama siempre actualizada en la tienda online de GEV

1

fig.	código	descripción	D (mm)	candidad mínima	€/und.
1	700577	retén	27-42	1	33,75
1	700578	retén	42-57	1	34,05
1	700579	retén	52-72	1	33,95
1	701043	retén	69-89	1	40,40
1	700791	retén	86-106	1	47,05
1	700792	retén	103-123	1	47,05
1	700793	retén	120-140	1	60,45
1	700794	retén	137-157	1	63,00

1 2 3

fig.	código	descripción	candidad mínima	€/und.
1	700618	abrepuertas tipo 520/521/620/621/920/921 para espesor de puerta 30-120mm	1	27,15
2	692532	cilindro de cerradura con llave ángulo de rotación 90°	1	33,60
3	701418	tapa verde para abrepuertas	1	5,05

serie 1216

1

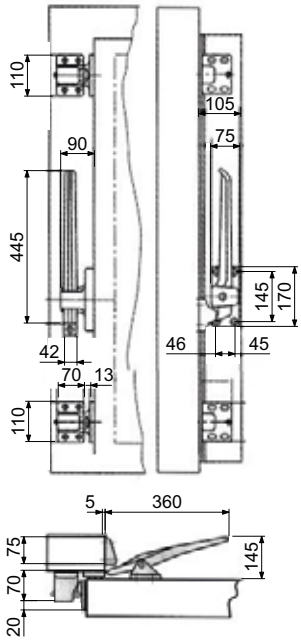

fig.	código	descripción	tope	tipo	candidad mínima	€/und.
1	700598	cierre de cámara frigorífica	derecho	1216	1	546,25
1	700599	cierre de cámara frigorífica	izquierdo	1216	1	546,25

1 2

fig.	código	descripción	candidad mínima	€/und.
1	700597	cierre de enganche H 70mm L 110mm An 70mm distancia de sujeción 80mm	1	102,00
2	700596	retén H 22mm L 115mm An 84mm distancia de sujeción 85mm apto para traba	1	24,85

serie 1220/1221

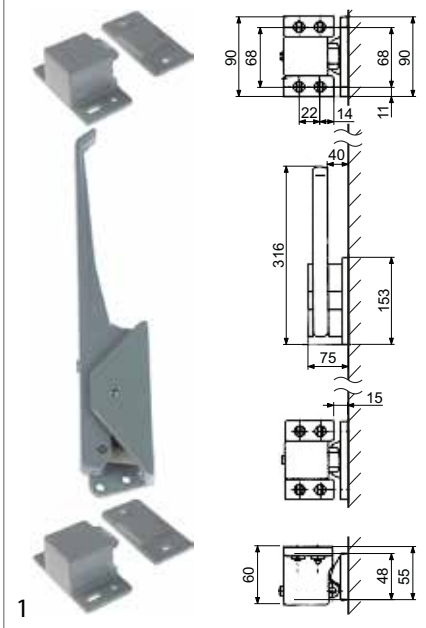

1

fig.	código	descripción	tope	tipo	candidad mínima	€/und.
1	700611	cierre de cámara frigorífica	izquierdo	1220	1	138,40
1	700612	cierre de cámara frigorífica	derecho	1220	1	138,40

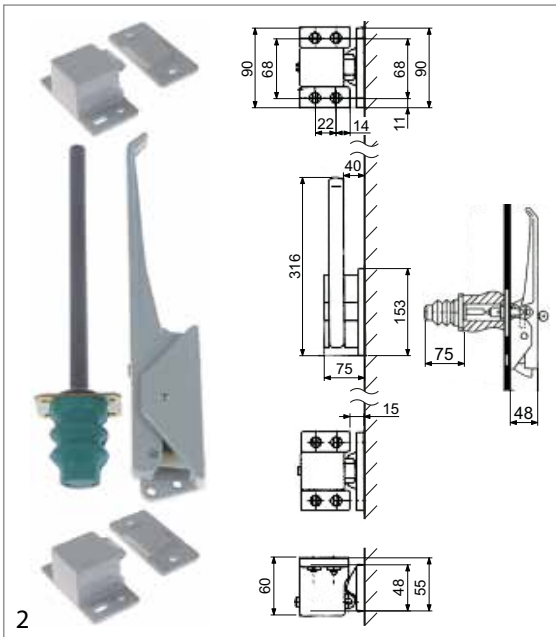

2

fig.	código	descripción	tope	tipo	candidad mínima	€/und.
2	700613	cierre de cámara frigorífica	izquierdo	1221	1	293,75
2	700614	cierre de cámara frigorífica	derecho	1221	1	281,65

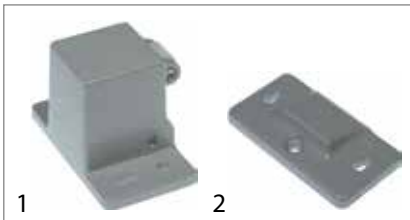

1 2

fig.	código	descripción	candidad mínima	€/und.
1	700609	cierre de enganche distancia de sujeción 68mm An 52mm L 90mm H 60mm	1	38,55
2	700610	retén distancia de sujeción 68mm An 50mm L 92mm H 19mm apto para traba	1	8,60

INTERKLIMAT

serie 1800

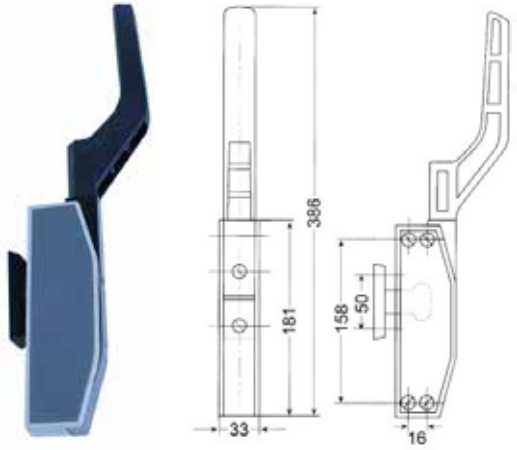

1

fig.	código	descripción	versión	tipo	candidad mínima	€/und.
1	690457	cierre de palanca	cierre externo	1825	1	106,60

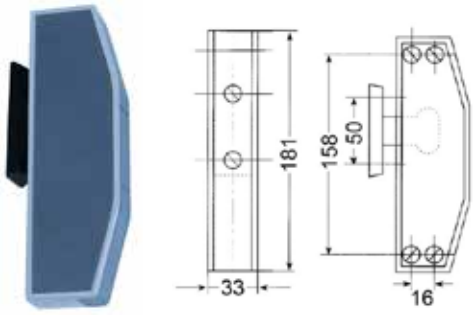

2

fig.	código	descripción	versión	tipo	candidad mínima	€/und.
2	690678	cierre de palanca	cierre externo	1875	1	60,85

1

fig.	código	versión	tipo	candidad mínima	€/und.
1	700825	cierre interno	2700	1	57,20

Encuentre nuestra gama siempre actualizada en la tienda online de GEV

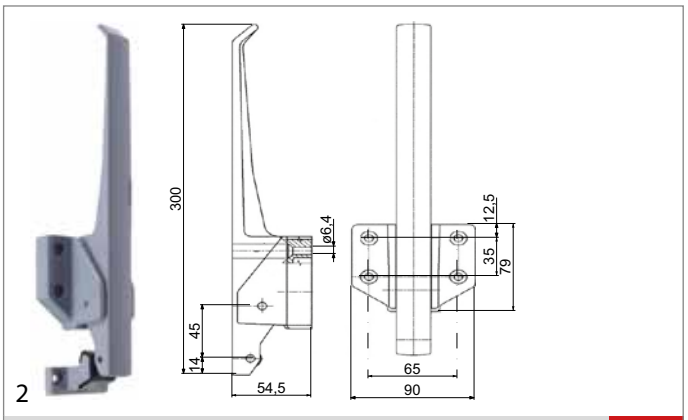

fig.	código	versión	tipo	candidad mínima	€/und.
2	694229	cierre interno	217 + 2132	1	50,60

serie 2000

fig.	código	descripción	versión	tipo	candidad mínima	€/und.
1	694079	cierre	con cierre	2225	1	284,60

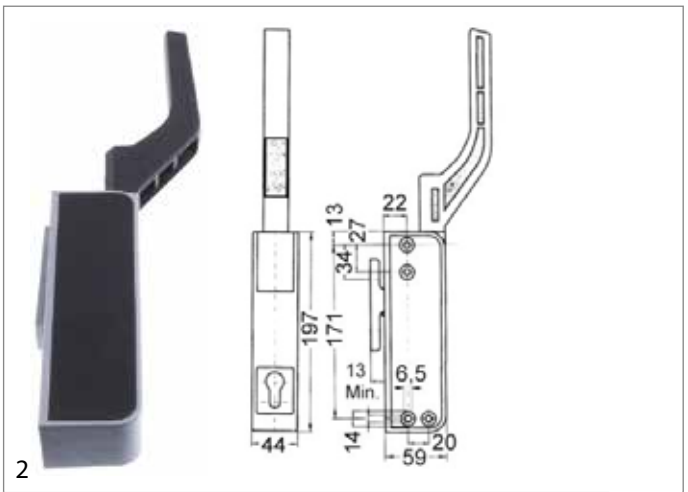

fig.	código	descripción	versión	tipo	candidad mínima	€/und.
2	700786	cierre	cierre externo	2025	1	122,50

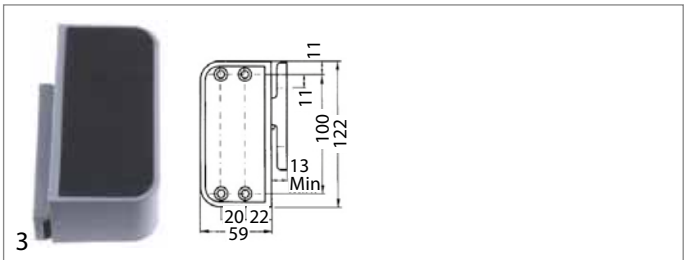

fig.	código	descripción	versión	tipo	candidad mínima	€/und.
3	700787	bloque de cierre	cierre externo	2075	1	53,05

fig.	código	BA (mm)	versión	tipo	candidad mínima	€/und.
1	694602	35x65	cierre interno	2200	1	127,35
2	700825	35x65	cierre interno	2700	1	57,20

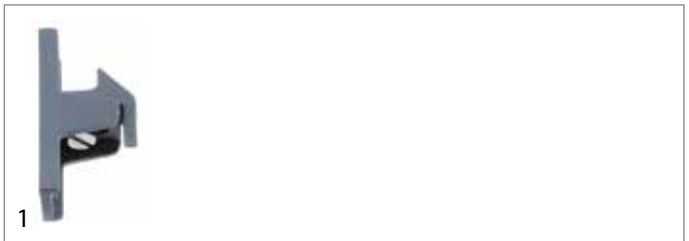

fig.	código	descripción	candidad mínima	€/und.
1	694091	retén distancia de sujeción 49,5mm L 89,5mm	1	30,75

serie 3000

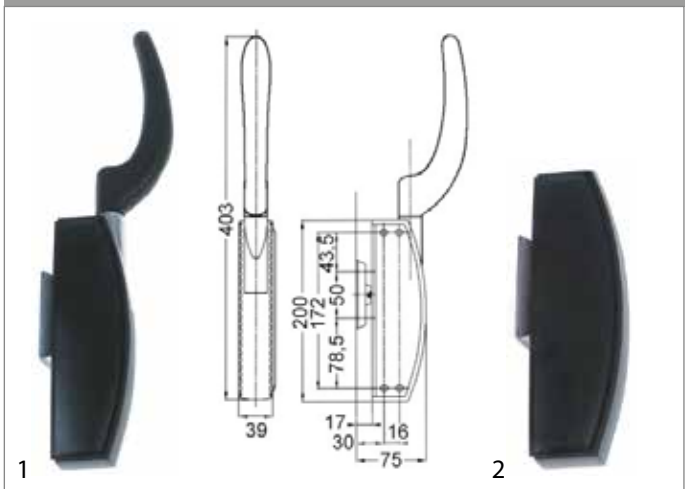

fig.	código	versión	tipo	candidad mínima	€/und.
1	700393	cierre externo	3025	1	118,45
2	700626	cierre externo	3075	1	55,60

1

fig.	código	BA (mm)	versión	tipo	candidad mínima	€/und.
1	700825	35x65	cierre interno	2700	1	57,20

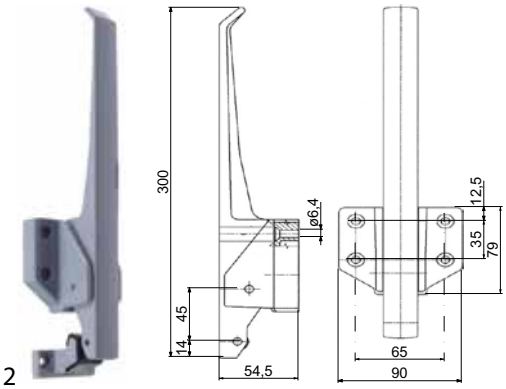

2

fig.	código	BA (mm)	versión	tipo	candidad mínima	€/und.
2	694229	65x35	cierre interno	217 + 2132	1	50,60

serie 617/27-217/27

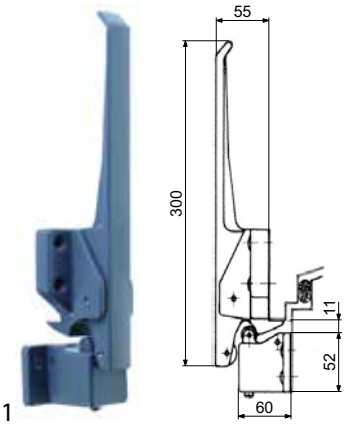

1

fig.	código	BA (mm)	versión	tipo	candidad mínima	€/und.
1	694089	65x35	cierre externo	617/27/VE	1	116,05

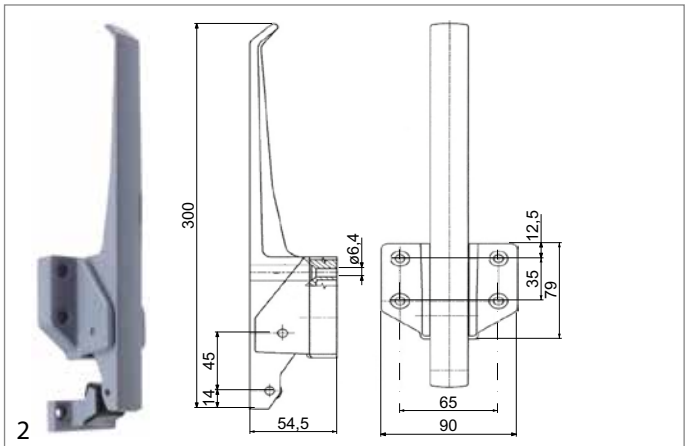

2

fig.	código	BA (mm)	versión	tipo	candidad mínima	€/und.
2	694229	65x35	cierre interno	217 + 2132	1	50,60

1

fig.	código	descripción	candidad mínima	€/und.
1	694090	cierre de cámara frigorífica grosor de la puerta 27mm	1	60,00

serie 5000

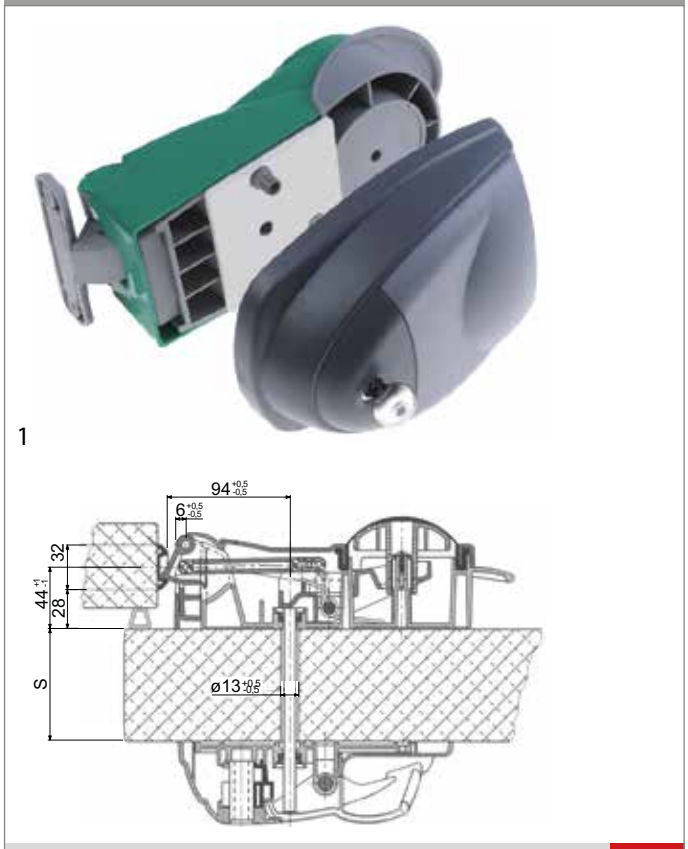

1

fig.	código	S (mm)	versión	tipo	candidad mínima	€/und.
1	694081[1]	50-140	con cierre	5325AB	1	152,65

[1]sin kit apertura puerta

Encuentre nuestra gama siempre actualizada en la tienda online de GEV

1

fig.	código	descripción	grosor de la puerta (mm)	candidad mínima	€/und.
1	694082	kit apertura puerta	50-60	1	7,80
1	694083	kit apertura puerta	60-80	1	11,70
1	694084	kit apertura puerta	80-100	1	12,30
1	694085	kit apertura puerta	100-120	1	16,45
1	694086	kit apertura puerta	120-140	1	23,05

MTH

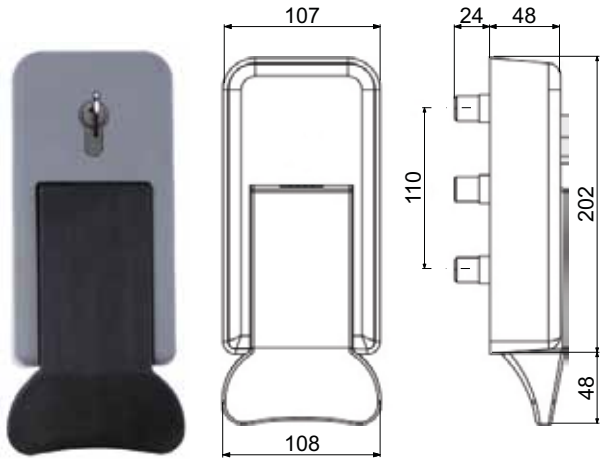

1

fig.	código	tipo	PM	grosor de la puerta (mm)	versión	candidad mínima	€/und.
1	694077[1]	13CEC	externo	hasta 180	con cierre	1	61,60

[1]kit apertura puerta apropiado 694076 debe pedirse independientemente

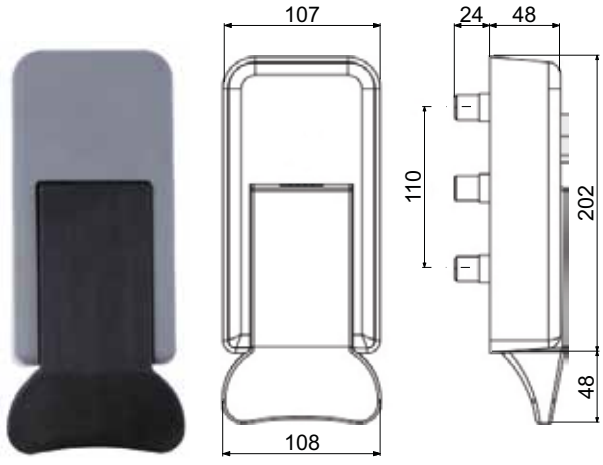

2

fig.	código	tipo	PM	grosor de la puerta (mm)	versión	candidad mínima	€/und.
2	694074[1]	13CES	externo	hasta 180	sin cierre	1	44,60

[1]kit apertura puerta apropiado 694076 debe pedirse independientemente

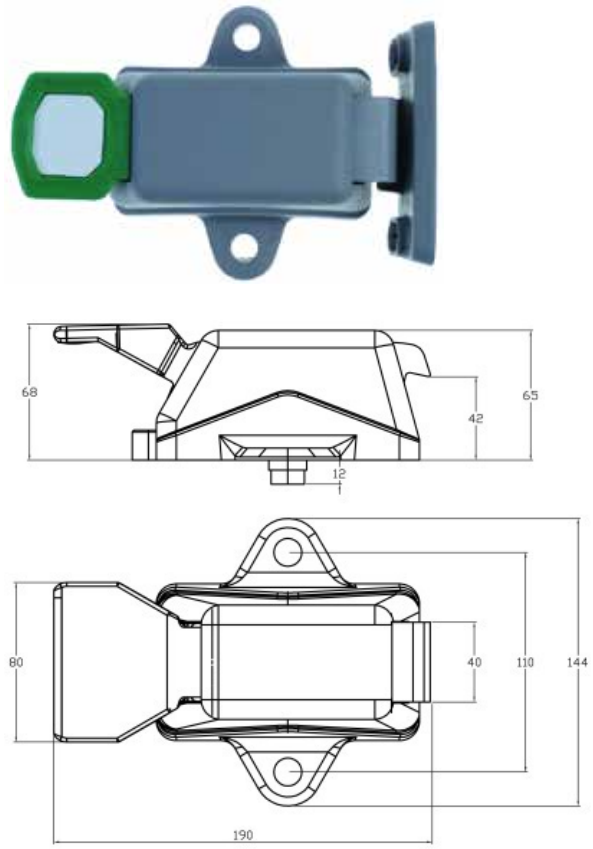

1

fig.	código	tipo	PM	grosor de la puerta (mm)	candidad mínima	€/und.
1	690658[1]	13CIN	interno	hasta 180	1	40,45

[1]kit apertura puerta apropiado 694076 debe pedirse independientemente

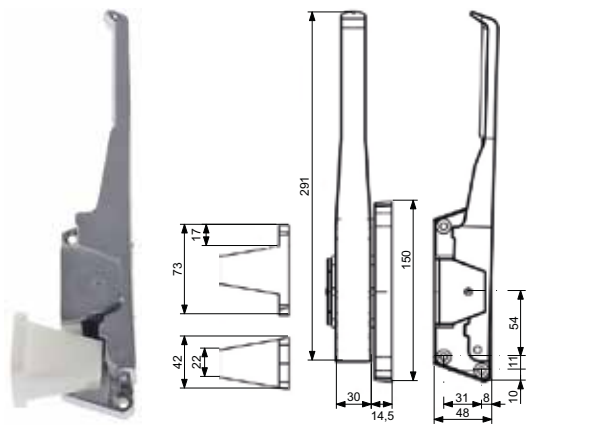

1

fig.	código	tipo	PM	grosor de la puerta (mm)	versión	candidad mínima	€/und.
1	694777	13OZF	derecho	68-92	externo	1	93,40

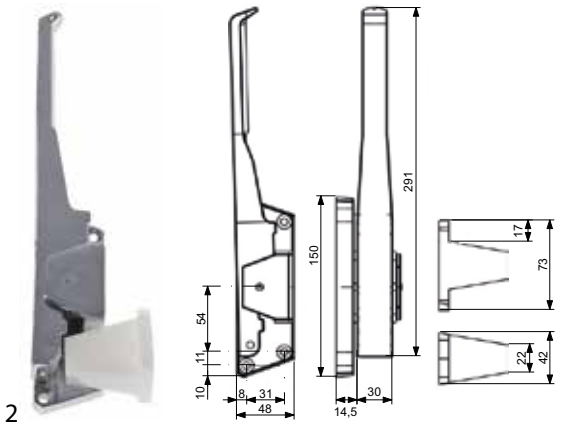

2

fig.	código	tipo	PM	grosor de la puerta (mm)	versión	candidad mínima	€/und.
2	694778	13OZF	izquierdo	68-92	externo	1	93,40

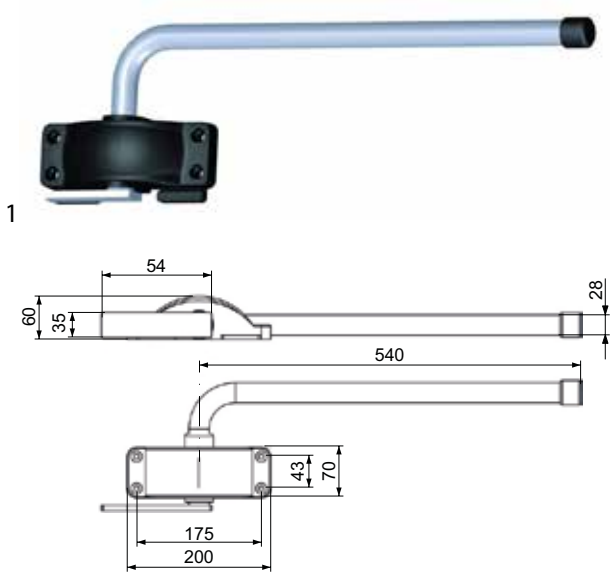

1

fig.	código	tipo	PM	grosor de la puerta (mm)	versión	candidad mínima	€/und.
1	694779	13SEF	izquierdo/derecho	92-121	externo	1	101,65

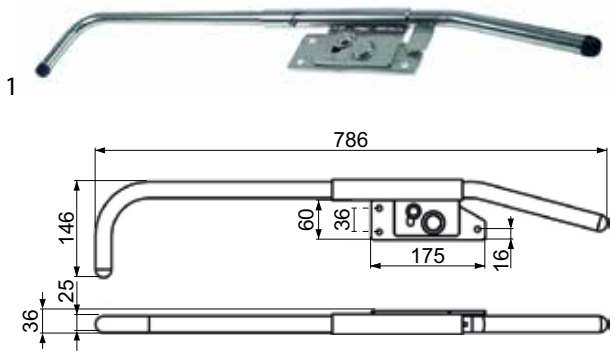

1

fig.	código	tipo	PM	grosor de la puerta (mm)	versión	candidad mínima	€/und.
1	694245	13SIF	derecho		interno	1	93,40

accesorios

1

fig.	código	descripción	candidad mínima	€/und.
1	694076	kit apertura puerta grosor de la puerta hasta 180mm con eje roscado	1	31,85

S&S

1

fig.	código	tipo	grosor de la puerta (mm)	sobresaliente (mm)	versión	candidad mínima	€/und.
1	690231	2110	hasta 70	28	con cierre	1	435,40

2

fig.	código	tipo	grosor de la puerta (mm)	sobresaliente (mm)	versión	candidad mínima	€/und.
2	690230	2113	hasta 100	28	con cierre	1	206,05

Encuentre nuestra gama siempre actualizada en la tienda online de GEV

CONI TECHNIC

1

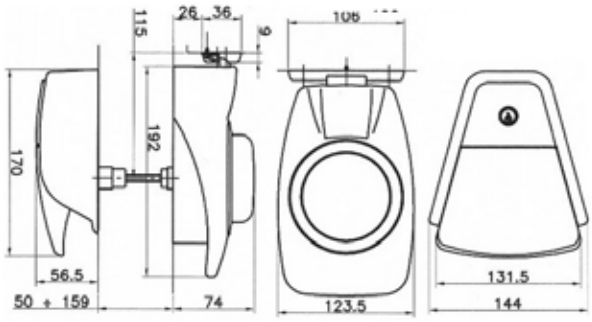

fig.	código	tipo	grosor de la puerta (mm)	candidad mínima	€/und.
1	690993	ActivA	50-140	1	151,40

tubos flexibles

tubos flexibles de entrada

tubos flexibles de entrada de PVC

1

datos técnicos:
presión de trabajo 10bar
temperatura máxima 90°C
homologación KTW

fig.	código	DN	empalmes	L (mm)	candidad mínima	€/und.
1	520644	DN10	3/4"	1000+250/250	1	13,05

herramientas

herramientas de mano

utensilios para tubo

MASTERCOOL

sets de abocardadores

1

fig.	código	descripción	candidad mínima	€/und.
1	800416	juego de expandidora y abocinador 2 barras para abocinar para 1/8",3/16",1/4",5/16", 3/8",7/16",1/2",5/8",3/4" expandidores para 3/16",1/4",5/16",3/8",1/2", 5/8",3/4"	1	129,75

abocinadores

1

fig.	código	para tuboø	candidad mínima	€/und.
1	800411	1/4",3/8",1/2",5/8",3/4"	1	207,15
1	800412	6,8,10,12,14,16,18mm	1	207,15

2

fig.	código	para tuboø	candidad mínima	€/und.
2	800413	3/16,5/16,3/8,1/2,5/8,3/4"	1	50,25
2	800414	4,6,8,10,12,15,16mm	1	50,25

3

fig.	código	para tuboø	candidad mínima	€/und.
3	800415	3/16,5/16,3/8,1/2,5/8,3/4"	1	81,65

mandriles para tubos

1

fig.	código	descripción	candidad mínima	€/und.
1	800339	juego de expandidora hidráulica 10mm,12mm,15mm,16mm,18mm,22mm,28mm	1	935,75

2

fig.	código	descripción	candidad mínima	€/und.
2	800338	juego de expandidora hidráulica 3/8",1/2",5/8",3/4",7/8" y 1 1/8"	1	935,75

curvatubos

1

fig.	código	descripción	candidad mínima	€/und.
1	800421	curvatubos para tubo ø 6-8-10mm	1	44,00

cortatubos

1

2

fig.	código	aplicación	diámetro ø	candidad mínima	€/und.
1	800400	cobre, aluminio, latón, acer	6 a 28mm	1	60,25
2	800401	cobre, aluminio, latón, acer	6 a 38mm	1	101,75

Encuentre nuestra gama siempre actualizada en la tienda online de GEV

3

4

fig.	código	aplicación	diámetro ø	candidad mínima	€/und.
3	800402	cobre, aluminio, latón, acer	3 a 16mm	1	15,05
3	800403	cobre, aluminio, latón, acer	4 a 28mm	1	25,15
4	800404	cobre, aluminio, latón, acer	4 a 28mm	1	29,30
4	800405	cobre, aluminio, latón, acer	6 a 40mm	1	41,90

5

fig.	código	aplicación	diámetro ø	candidad mínima	€/und.
5	800410	para tubo capilar	hasta 0,156"	1	31,40

1

fig.	código	descripción	candidad mínima	€/und.
1	800409	rueda de corte de recambio	1	4,45
1	800406	rueda de corte de recambio apto para 800400	1	20,95
1	800407	rueda de corte de recambio apto para 800401	1	32,25
1	800408	rueda de corte de recambio apto para 800402	1	3,40

ROTHENBERGER

curvatubos

1

fig.	código	descripción	candidad mínima	€/und.
1	800260	curvatubos para tubo ø 6-8-10mm con precisión hasta 180°	1	34,50

2

fig.	código	descripción	candidad mínima	€/und.
2	800268	muelle curvatubos para tubos de cobre para tubo ø 10mm L 250mm	1	15,90
2	800269	muelle curvatubos para tubos de cobre para tubo ø 12mm L 300mm	1	15,90
2	800270	muelle curvatubos para tubos de cobre para tubo ø 15mm L 300mm	1	17,50

cortatubos

1

fig.	código	aplicación	diámetro ø	candidad mínima	€/und.
1	800261	para cobre y aluminio	3-28mm 1/8"-1 1/8"	1	22,15

1

fig.	código	descripción	candidad mínima	€/und.
1	800262	rueda de corte de recambio ø 16mm apto para 800261	1	15,80

IMPORTACIÓN

sets de abocardadores

1

fig.	código	descripción	candidad mínima	€/und.
1	801193	juego de cortadoras y abocardadores para 4mm,6mm,8mm,10mm,12mm,15mm y 16mm	1	62,60
1	801183	juego de cortadoras y abocardadores para 3/16",1/4",5/16",3/8"7/16",1/2" y 5/8"	1	35,75

2

fig.	código	descripción	candidad mínima	€/und.
2	801886	juego de cortadoras y abocardadores excéntricos para 5mm,6mm,8mm,10mm,12mm,16mm y 19mm	1	111,95
2	801887	juego de cortadoras y abocardadores excéntricos para 3/16",1/4",5/16",3/8",1/2" y 3/4"	1	111,95

3

fig.	código	descripción	candidad mínima	€/und.
3	801888	juego de cortadoras y abocardadores excéntricos para 6mm,8mm,10mm,12mm,16mm,19mm, 1/4",5/16",3/8",1/2" y 3/4"	1	124,85
3	801889	juego de cortadoras y abocardadores excéntricos para 5mm,6mm,8mm,10mm,12mm,16mm, 19mm,3/16",1/4",5/16",3/8",1/2" y 3/4"	1	137,75

4

fig.	código	descripción	candidad mínima	€/und.
4	801194	set expandidora y abocinador para 4mm,6mm,8mm,10mm,12mm,15mm,16mm, 18mm y 22mm	1	92,80
4	801184	set expandidora y abocinador para 1/8",3/16",1/4",5/16",3/8"7/16",1/2",5/8" y 3/4"	1	51,75

5

fig.	código	descripción	candidad mínima	€/und.
5	801883	juego de expandidora y abocinador para 10mm,12mm,16mm,19mm,22mm,25mm y 28mm	1	229,85
5	801882	juego de expandidora y abocinador para 3/8",1/2",5/8",3/4",7/8",1" y 1 1/8"	1	229,50

Encuentre nuestra gama siempre actualizada en la tienda online de GEV

6

fig.	código	descripción	candidad mínima	€/und.
6	801885	juego de expandidora hidráulica y abocinador para 10mm,12mm,16mm,19mm,22mm,25mm y 28mm	1	344,05
6	801884	juego de expandidora hidráulica y abocinador para 3/8",1/2",5/8",3/4",7/8",1" y 1 1/8"	1	344,05

abocinadores

1

fig.	código	descripción	candidad mínima	€/und.
1	801881	abocinador para tuboø 3/16,1/4,5/16,3/8,1/2,5/8"	1	38,70

2

fig.	código	descripción	candidad mínima	€/und.
2	801204	soporte tubería abocardar y cortar para tubo ø 6/8/10/12/14/16mm	1	23,05

3

fig.	código	descripción	candidad mínima	€/und.
3	801214	soporte tubería abocardar y cortar para tubo ø 4/6/8/10/12/14/16/18/22mm	1	70,60

conos de expansión

1

fig.	código	para tuboø	candidad mínima	€/und.
1	801891	1/2",5/8",7/8"	1	10,80
1	801892	1/4",5/16",3/8",1/2",5/8",3/4"	1	10,80

curvatubos

1

fig.	código	descripción	candidad mínima	€/und.
1	801859	curvatubos para tuboø 6mm	1	34,10
1	801860	curvatubos para tuboø 8mm	1	41,45
1	801866	curvatubos para tuboø 10mm	1	48,90
1	801823	curvatubos para tuboø 1/4"	1	33,15
1	801824	curvatubos para tuboø 3/8"	1	47,95
1	801858	curvatubos para tuboø 1/2"	1	65,65

cortatubos

1

2

fig.	código	aplicación	diámetro ø	candidad mínima	€/und.
1	801065	para tubos de cobre	3-16mm 1/8"-5/8"	1	4,80
2	801067	para tubos de cobre	3-28mm 1/8"-1 1/8"	1	12,10

3

fig.	código	aplicación	diámetro ø	candidad mínima	€/und.
3	801900	para tubo capilar	hasta 0,156"	1	7,85

1

fig.	código	descripción	candidad mínima	€/und.
1	801068	rueda de corte de recambio apto para 801067	1	1,10
1	801066	rueda de corte de recambio ø 20mm apto para 801065	1	1,10

peines de aletas

1

fig.	código	descripción	candidad mínima	€/und.
1	801897	peine de aletas	1	6,90

2

fig.	código	descripción	candidad mínima	€/und.
2	801894	peine de aletas tamaños 8"/9"/10"/12"/14"/15"	1	7,85

espejos

1

fig.	código	descripción	candidad mínima	€/und.
1	801895	espejo telescópico ø 32mm L 500mm	1	5,05
1	801896	espejo telescópico ø 50mm L 410mm	1	6,10

utensilios de corte

desbarbadores

1

fig.	código	descripción	candidad mínima	€/und.
1	801893	desbarbador interno/externo para tuboø 3/16" a 1½" para tubo ø 5 a 38mm	1	6,10

2

fig.	código	descripción	candidad mínima	€/und.
2	801411	desbarbador para tubo con S-cuchillas cortantes ø3,2mm	1	20,50

1

fig.	código	versión	para tuboø	para tubo ø (mm)	candidad mínima	€/und.
1	800263	interno/externo	-	4 a 36	1	14,45

herramientas eléctricas

liternas

1

fig.	código	versión	ø (mm)	asidero ø (mm)	L (mm)	candidad mínima	€/und.
1	801770[1]	LED	22	16	170-545	1	24,65

[1]con cabeza flexible y magnetica

Encuentre nuestra gama siempre actualizada en la tienda online de GEV

refrigeración y climatización

grupos manómetros

IMPORTACIÓN

digital

1

datos técnicos:
tipo de gas R22/R134a/R404a/R407c/R502/R410a
empalme 1/4" SAE

fig.	código	unidad de presión	candidad mínima	€/und.
1	800277	psi/bar/MPa/kPa/inHg	1	567,05

2

datos técnicos:
tipo de gas R22/R134a/R404a/R407c/R502/R410a
empalme 1/4" SAE

fig.	código	unidad de presión	candidad mínima	€/und.
2	800282	psi/bar/MPa/kPa	1	393,80

3 4

datos técnicos:
tipo de gas R22/R134a/R404a/R407c/R502/R410a
empalme 1/4" SAE

fig.	código	unidad de presión	candidad mínima	€/und.
3	800285	psi/bar/MPa/kPa	1	179,45
4	800287	psi/bar/MPa/kPa	1	179,45

analógico

1 2

fig.	código	ø (mm)	tipo de gas	empalme	candidad mínima	€/und.
1	800291	80	R12/R22/R134a/R404a	1/4" SAE	1	24,70
2	800292	80	R12/R22/R134a/R404a	1/4" SAE	1	24,70

3 4

fig.	código	ø (mm)	tipo de gas	empalme	candidad mínima	€/und.
3	800294	80	R22/R134a/R404	1/4" SAE	1	123,25
4	800296	80	R22/R134a/R404	3X1/4 SAE	1	179,45

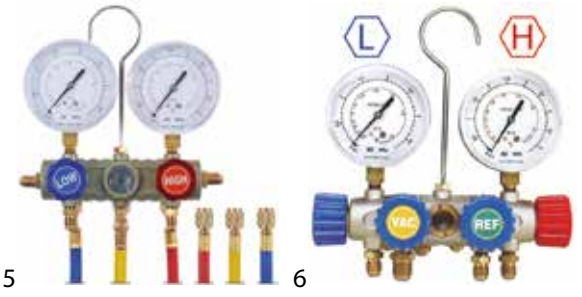

5 6

fig.	código	ø (mm)	tipo de gas	empalme	candidad mínima	€/und.
5	800293	80	R410a	5/16" SAE	1	130,05
6	800295	80	R410a	3X5/16 SAE	1	188,20

MASTERCOOL

digital

1

datos técnicos:
tipo de gas para 66 refrigerantes
empalme 1/4" SAE

fig.	código	unidad de presión	candidad mínima	€/und.
1	800248	psi, inHg, Bar, MPa, Kg/cm²	1	969,65

analógico

1

fig.	código	ø (mm)	tipo de gas	empalme	candidad mínima	€/und.
1	800299	80	R22/R134a/R404a/R407c/R507a	1/4" SAE	1	186,30
1	800310	80	R1270, R290, R600a	1/4" SAE	1	193,95

2

fig.	código	ø (mm)	tipo de gas	empalme	candidad mínima	€/und.
2	800309	80	R22/R134a/R404a/R407c/R507a	1/4" SAE	1	473,50

3 4

fig.	código	ø (mm)	tipo de gas	empalme	candidad mínima	€/und.
3	800314	80	R22/R410a/R407c	5/16"	1	88,95
4	800313	80	R22/R410a/R407c	5/16"	1	88,95

5 6

fig.	código	ø (mm)	tipo de gas	empalme	candidad mínima	€/und.
5	800312	80	R22/R134a/R404a/R407c/R507a	1/4" SAE	1	88,95
6	800311	80	R22/R134a/R404a/R407c/R507a	1/4" SAE	1	88,95

7 8

fig.	código	ø (mm)	tipo de gas	empalme	candidad mínima	€/und.
7	800316	80	R1270, R290, R600a	1/4" SAE	1	88,95
8	800315	80	R1270, R290, R600a	1/4" SAE	1	88,95

Encuentre nuestra gama siempre actualizada en la tienda online de GEV

manómetros

IMPORTACIÓN

analógico

1 2

fig.	código	empalme	ø (mm)	tipo de gas	candidad mínima	€/und.
1	800289	1/8" NPT	80	R22/R134a/R410a/R407c	1	13,10
2	800290	1/8" NPT	80	R22/R134a/R410a/R407c	1	13,10

3 4

fig.	código	empalme	ø (mm)	tipo de gas	candidad mínima	€/und.
3	800286	1/8" NPT	80	R410a	1	14,70
4	800288	1/8" NPT	80	R410a	1	14,70

digital

1 2

fig.	código	empalme	tipo de gas	candidad mínima	€/und.
1	800298	1/8" NPT	R22/R134a/R404a/R407c/R502/R410a	1	153,20
2	800297	1/8" NPT	R22/R134a/R404a/R407c/R502/R410a	1	153,20

MASTERCOOL

1 2

fig.	código	empalme	ø (mm)	tipo de gas	candidad mínima	€/und.
1	800319	5/16"	80	R22/R410a/R407c	1	25,15
2	800320	5/16"	80	R22/R410a/R407c	1	25,15

3 4

fig.	código	empalme	ø (mm)	tipo de gas	candidad mínima	€/und.
3	800321	1/4" SAE	80	R1270, R290, R600a	1	25,15
4	800322	1/4" SAE	80	R1270, R290, R600a	1	25,15

5 6

fig.	código	empalme	ø (mm)	tipo de gas	candidad mínima	€/und.
5	800317	1/4" SAE	80	R22/R134a/R404a/R407c/R507a	1	25,15
6	800318	1/4" SAE	80	R22/R134a/R404a/R407c/R507a	1	25,15

accesorios

1 2

fig.	código	descripción	candidad mínima	€/und.
1	800324	tapa de protección para manómetro ø 80mm rojo/azul	1	16,75
2	800323	tapa de protección para manómetro ø 80mm rojo	1	16,75

3

fig.	código	descripción	candidad mínima	€/und.
3	800142	tapa de protección para manómetro ø 80mm	1	30,45

tubos flexibles

IMPORTACIÓN

1

datos técnicos:
versión juego 3 piezas
longitud 1500mm
empalme 1 1/4" SAE
empalme 2 1/4" SAE
presión de trabajo 52 bar

fig.	código	tipo de gas	candidad mínima	€/und.
1	800275	R22/R134a/R404a/R407c/R502/R410a	1	76,15

1

datos técnicos:
versión juego 3 piezas
longitud 1500mm
empalme 1 5/16" SAE
empalme 2 5/16" SAE
presión de trabajo 58 bar

fig.	código	tipo de gas	candidad mínima	€/und.
1	800276	R410a	1	43,85

MASTERCOOL

1

datos técnicos:
longitud 1500mm
empalme 1/4" SAE
presión de trabajo 52 bar

fig.	código	tipo de gas	candidad mínima	€/und.
1	800325	R12/R22/R502/R507A/R134a/R404a/R407c	1	62,90

2

datos técnicos:
longitud 1500mm
empalme 1/4" SAE
presión de trabajo 52 bar

fig.	código	tipo de gas	candidad mínima	€/und.
2	800326	R12/R22/R502/R507A/R134a/R404a/R407c	1	104,75

3

datos técnicos:
longitud 1500mm
empalme 1/4" SAE
presión de trabajo 52 bar

fig.	código	tipo de gas	candidad mínima	€/und.
3	800327	R12/R22/R502/R507A/R134a/R404a/R407c	1	104,75

1

datos técnicos:
longitud 1500mm
presión de trabajo 56 bar

fig.	código	tipo de gas	empalme	candidad mínima	€/und.
1	800340	R22/R134a/R404a/R407c/R502/R410a	1/4" SAE	1	142,35
1	800329	R22/R410a/R407c	5/16" SAE	1	121,40

1

fig.	código	tipo de gas	empalme 1:	empalme 2:	candidad mínima	€/und.
1	800330	R22/R410a/R407c	1/4" SAE	5/16" SAE	1	18,90

Encuentre nuestra gama siempre actualizada en la tienda online de GEV

2

fig.	código	tipo de gas	empalme 1:	empalme 2:	candidad mínima	€/und.
2	800331	R22/R410a/R407c	1/4" SAE	5/16" SAE	1	29,35

válvulas de cierre

1

2

3

datos técnicos:
tipo de gas R12/R22/R502/R134a/R404a/R407c/R410a

fig.	código	empalme	candidad mínima	€/und.
1	800281	5/16" SAE	1	18,90
1	800278	1/4" SAE	1	17,35
2	800283	5/16" SAE	1	18,90
2	800279	1/4" SAE	1	17,35
3	800284	5/16" SAE	1	18,90
3	800280	1/4" SAE	1	17,35

controladores de presión de nitrógeno

1

datos técnicos:
empalme 1/4" SAE
manómetro de alta presión 300bar
manómetro de baja presión 70bar
homologación CE

fig.	código	países	candidad mínima	€/und.
1	800335	D/F	1	400,35
1	800336	GB	1	391,35
1	800337	I	1	400,35

recuperadores

1

fig.	1
código	800334
tipo de compresor	sin aceite - 1/2HP
vapor (kg/h)	12
liquido (kg/h)	71
push-pull (kg/h)	326
empalme	1/4" SAE
tensión	220V - 50/60Hz
temp. (°C)	0-50
peso (kg)	16
refrigerante	CFC, HFC, HCFC
prueba	TÜV/GS
candidad mínima	1
€/und.	2072,10

2

fig.	2
código	800342
tipo de compresor	sin aceite - 1/2HP
vapor (kg/h)	20
liquido (kg/h)	68
push-pull (kg/h)	326
empalme	1/4" SAE
tensión	220V - 50/60Hz
temp. (°C)	0-50
peso (kg)	16
refrigerante	CFC, HFC, HCFC
prueba	-
candidad mínima	1
€/und.	2335,25

1

fig.	1
código	800267
tipo de compresor	sin aceite - 3/8HP
vapor (kg/h)	17
liquido (kg/h)	114
empalme	1/4" SAE con acoplamiento rápido
versión	con válvula de bola
tensión	220V - 50/60Hz
temp. (°C)	0-49
peso (kg)	17
refrigerante	todos refrigerantes
candidad mínima	**1**
€/und.	**1338,80**

bombas de vacío

1

fig.	1	1
código	801902	801903
caudal (l/min)	60	120
caudal (cf/m)	2.2 / 2.6	4.2 / 5
pot. (W)	250	370
tens. (V)	220/110	220/110
frec. (Hz)	50/60	50/60
candidad mínima	**1**	**1**
€/und.	**268,45**	**350,05**

1

fig.	1	1
código	801905	801906
versión	2 niveles	2 niveles
caudal (l/min)	35	119
caudal (cf/m)	1.5	7
pot. (W)	125	375
tens. (V)	220	220
frec. (Hz)	230V 50/60Hz	230V 50/60Hz
candidad mínima	**1**	**1**
€/und.	**587,15**	**818,45**

1

fig.	código	L (mm)	empalme	presión de trabajo	candidad mínima	€/und.
1	800328	1500	3/8" SAE - 3/8" SAE	52 bar	**1**	**46,10**

desinstaladores de válvulas de obús

1

fig.	código	empalme	candidad mínima	€/und.
1	800332	1/4" SAE	**1**	**67,00**

Encuentre nuestra gama siempre actualizada en la tienda online de GEV

2

fig.	código	empalme	candidad mínima	€/und.
2	800333	1/4" SAE, 1/2"-20UNF	1	131,90

pinzas

1

fig.	código	descripción	candidad mínima	€/und.
1	800419	alicates para perforar tubos refrigeración	1	73,30

2

fig.	código	descripción	candidad mínima	€/und.
2	800420	grip pinzatubos refrigeración	1	24,10

llaves de carraca para refrigeración

1

fig.	código	descripción	candidad mínima	€/und.
1	801898	llave de carraca cuadrado 1/4",3/8",3/16",5/16"	1	7,85

2

fig.	código	descripción	candidad mínima	€/und.
2	801899	llave de carraca hexagonal 9/16",1/2"; cuadrado 1/4",3/16"	1	12,10

1

fig.	código	descripción	candidad mínima	€/und.
1	800418	llave de carraca cuadrado 1/4",3/8",3/16",5/16"	1	17,85

2

fig.	código	descripción	candidad mínima	€/und.
2	800417	llave de carraca hexagonal 9/16",1/2"; cuadrado 1/4",3/16"	1	21,60

empalmes para tubos

VULKAN LOKRING

Las uniones de tubos LOKRING no requieren demasiada fuerza, basta con sencillas herramientas de montaje manual. LOKRING garantiza una unión de tubos puramente mecánica, duradera y totalmente limpia con contención de gas hermética a largo plazo.Así lo confi rman el test y la aprobación TÜV especiales.Todo ello hace que las uniones de tubos LOKRING sean uno de los métodos más económicos y fi ables de conectar tubos refrigerantes.

herramientas

pinzas de sujeción

1

fig.	código	descripción	candidad mínima	€/und.
1	800363	Pinza de sujeción LOKRING HMRK-V - Mecanismo de palanca patentado para el montaje con el mínimo esfuerzo. - Fácil cambio de las mordazas de montaje para diferentes diametros de tubos. - Los brazos se doblan para su uso en zonas de difi cil acceso. - Fabricado en Alemania.	1	463,35

mordazas de ensamblaje

1

fig.	código	para	para tuboø	tipo	candidad mínima	€/und.
1	750596	tipo 00	1,6-8,5mm (1/16" - 5/16")	MB8	1	93,00
1	750597	tipo 00	9-11mm (3/8")	MB10	1	98,65
1	750598	Typ 50	9-11mm (3/8")	MB10EVP	1	93,00
1	750599	Typ 50	12-13mm (1/2")	MB12EVP	1	100,55

cortatubos

1

fig.	código	aplicación	diámetro ø	tipo	candidad mínima	€/und.
1	801995	para tubo capilar	hasta 0,156"	CTP-1	1	25,95

grip pinzatubos

1

fig.	código	descripción	candidad mínima	€/und.
1	800360	Herramienta de pinzado ABZ-008 - Para pinzado de tubos de carga. - Rango de diámetro: hasta 10 mm (3/8").	1	76,85

alicates para perforar tubos

1

fig.	código	descripción	candidad mínima	€/und.
1	800361	Alicates de perforación EZ-LC - Para recuperar el refrigerante de los circuitos de refrigeración defectuosos pero aún presurizados. - Adecuado para tubos de cobre. - Para tubo de diámetro exterior de 6 mm (1/4"). - Conexión de la manguera: 1/4" SAE.	1	170,35

empalmes para tubos tipo AL

Para la conexión de tubos de aluminio y para la conexión de tubos de aluminio con tubos de cobre o de tubos de acero de idénticos diámetros exteriores.

1

datos técnicos:
presión operativa máx. 25bar / 360psi
unidad de embalaje 5 pzs

fig.	código	para tuboø	tipo	candidad mínima	€/und.
1	750587	5mm (3/16")	5NKAL00	1	41,80
1	750583	8mm (5/16")	8NKAL00	1	41,05

reducciones para tubos tipo AL

Para la conexión de tubos de aluminio y para la conexión de tubos de aluminio con tubos de cobre o de tubos de acero de diferentes diámetros exteriores.

1

datos técnicos:
presión operativa máx. 25bar / 360psi
unidad de embalaje 5 pzs

fig.	código	para tuboø	tipo	candidad mínima	€/und.
1	750589	5mm (3/16") - 1,8mm	5/1,8NRAL00	1	49,10
1	750592	5mm (3/16") - 2mm (5/64")	5/2NRAL00	1	47,05
1	750588	8mm (5/16") - 6mm (1/4")	8/6NRAL00	1	41,80

empalmes para tubos tipo MS

Para la conexión de tubos de cobre y/o tubos de acero con idénticos diámetros exteriores.

1

datos técnicos:
presión operativa máx. 25bar / 360psi
unidad de embalaje 5 pzs

fig.	código	para tuboø	tipo	candidad mínima	€/und.
1	750591	2mm (5/64")	2NKMS00	1	49,45
1	750581	3mm	3NKMS00	1	27,35
1	750582	4mm (5/32")	4NKMS00	1	27,35
1	750573	5mm (3/16")	5NKMS00	1	28,90
1	750576	6mm (1/4")	6NKMS00	1	28,90
1	750577	8mm (5/16")	8NKMS00	1	34,10
1	750574	10mm	10NKMS00	1	46,10

2

datos técnicos:
presión operativa máx. 25bar / 360psi
unidad de embalaje 5 pzs

fig.	código	para tuboø	tipo	candidad mínima	€/und.
2	750601[1]	5mm (3/16")	5NKMSSV00	1	78,75
2	750600[1]	6mm (1/4")	6NKMSSV00	1	78,75

[1]con válvula Schrader

1

datos técnicos:
presión operativa máx. 75bar / 1088psi
unidad de embalaje 5 pzs

fig.	código	para tuboø	tipo	candidad mínima	€/und.
1	750575	12mm	12NKMS50	1	40,95

Encuentre nuestra gama siempre actualizada en la tienda online de GEV

reducciones para tubos tipo MS

Para la conexión de tubos de cobre y/o tubos de acero de diferentes diámetros exteriores.

1

datos técnicos:
presión operativa máx. 25bar / 360psi
unidad de embalaje 5 pzs

fig.	código	para tuboø	tipo	candidad mínima	€/und.
1	750585	5mm (3/16") - 1,8mm	5/1,8NRMS00	1	47,05
1	750595	5mm (3/16") - 2mm (5/64")	5/2NRMS00	1	47,05
1	750578	8mm (5/16") - 6mm (1/4")	8/6NRMS00	1	34,10
1	750593	3mm - 2mm (5/64")	3/2NRMS00	1	47,05
1	750584	4mm (5/32") - 2mm (5/64")	4/2NRMS00	1	49,45
1	750594	6mm (1/4") - 2mm (5/64")	6/2NRMS00	1	47,05
1	750580	6mm (1/4") - 3mm	6/3NRMS00	1	34,10
1	750586	6mm (1/4") - 5mm (3/16")	6/5NRMS00	1	34,10

1

datos técnicos:
presión operativa máx. 75bar / 1088psi
unidad de embalaje 5 pzs

fig.	código	para tuboø	tipo	candidad mínima	€/und.
1	750579	12mm - 10mm	12/10NRMS50	1	40,95

tapones

Para sellar herméticamente los extremos del tubo.

1

datos técnicos:
unidad de embalaje 5 pzs

fig.	código	para tuboø	tipo	candidad mínima	€/und.
1	750605	5mm (3/16")	5VSMS00	1	24,05
1	750607	6mm (1/4")	6VSMS00	1	24,05
1	750606	7mm	7VSMS00	1	27,85
1	750604	8mm (5/16")	8VSMS00	1	27,85

empalemes NAV

Permite el uso de LOKRING en los extremos de los pequeños tubos de un compresor.

casquillos reforzados

Sólo se puede utilizar en combinación con la herramienta de montaje NAV y el inserto de montaje NAV correspondiente.

1

datos técnicos:
unidad de embalaje 5 pzs

fig.	código	para tuboø	tipo	candidad mínima	€/und.
1	750603	7mm	NAV7	1	49,85
1	750602	6,35mm (1/4")	NAV6	1	49,85

herramientas de montaje

Herramienta básica para el montaje de conexiones LOKRING NAV.

1

datos técnicos:
unidad de embalaje 1 pzs

fig.	código	para tuboø	tipo	candidad mínima	€/und.
1	750613	11mm	NAV11	1	28,05

complementos de montaje

Inserte el ensamblaje de la herramienta de montaje NAV 11 para el montaje de conexiones LOKRING NAV.

1

datos técnicos:
unidad de embalaje 1 pzs

fig.	código	para tuboø	tipo	candidad mínima	€/und.
1	750612	6mm	NAV-E6	1	15,00
1	750611	7/8mm	NAV-E8/7	1	15,00

filtros deshidratadores antiácidos

1

fig.	código	tamaño	ø (mm)	L (mm)	empalme	tipo	candidad mínima	€/und.
1	750609	10g XH-9	19	200	ø5mm	DR10	1	10,00

2

fig.	código	tamaño	ø (mm)	L (mm)	empalme	tipo	candidad mínima	€/und.
2	750608[1]	11g XH-9	19	245	ø5mm	DRS11	1	24,30
2	750610[1]	15g XH-9	25	230	ø5/6mm	DRS15	1	21,05

[1]con válvula Schrader

material auxiliar

pegamentos y sellantes

1

fig.	código	número de producto	propiedad	embalaje	contenido (ml)	candidad mínima	€/und.
1	890053	LOKREP65G	líquido	botella	15	1	14,25

fieltros abrasivos

1

fig.	código	AN. (mm)	L (mm)	H (mm)	candidad mínima	€/und.
1	800362	160	220	8	1	20,35

materiales de soldadura

quemadores para soldadura a gas

1

fig.	código	descripción	candidad mínima	€/und.
1	800078	Antorcha de soldadura fuerte - Rothenberger POWER MAPP Permite realizar un trabajo más rápido y más económico que con un soldador convencional - Encendido inmediato de la llama con sólo presionar un botón - Ajuste preciso de la llama - Presión de gas constante - Funcionamiento óptimo incluso a bajas temperaturas (aprox. -20°C) - Funciona en todas las posiciones - Permite una fácil adaptación a otros gases combustibles (Multigas, Maxigas, Minigas) - Encendido piezoeléctrico	1	94,30

aparatos de soldadura

1

fig.	código	descripción	candidad mínima	€/und.
1	800247	Equipo de soldadura fuerte y soldadura autógena - Rothenberger ROXY 400L Equipo versátil de soldadura fuerte y soldadura autógena tanto para el aficionado ambicioso como para el verdadero profesional. Además de dos boquillas de soldar de alto rendimiento incluye tres microboquillas que permiten realizar trabajos profesionales, y otros en los campos de la mecánica de precisión y el modelismo. El dispositivo posee la certificación TÜV y todos los dispositivos de seguridad necesarios. Las válvulas antirretorno de gas y oxígeno ya vienen integradas. - Rango de trabajo: 0,1 - 1,5mm - 2 boquilla de alto rendimiento y 3 microboquillas - certificación TÜV	1	838,55

Encuentre nuestra gama siempre actualizada en la tienda online de GEV

2

fig.	código	descripción	candidad mínima	€/und.
2	800079	Equipo de soldadura fuerte y soldadura autógena - Rothenberger ROXY KIT PLUS Equipo versátil de soldadura fuerte y soldadura autógena tanto para el aficionado ambicioso como para el verdadero profesional. Además de una boquilla de soldar de alto rendimiento incluye tres microboquillas que permiten realizar trabajos profesionales, y otros en los campos de la mecánica de precisión y el modelismo. El dispositivo posee la certificación TÜV y todos los dispositivos de seguridad necesarios. Las válvulas antirretorno de gas y oxígeno ya vienen integradas. - Rango de trabajo: 0,1 - 1,5mm - 1 boquilla de alto rendimiento y 3 microboquillas - Certificación TÜV	1	317,65

gas

1 2

fig.	1	2
código	800084	800085
tipo de gas	propileno/butano	GLP
contenido (ml)	750	630
estado	nuevo	nuevo
para	POWER MAPP	ROXY KIT/ROXY 400L
candidad mínima	1	1
€/und.	20,95	15,90

3 4

fig.	3	4
código	800086	800246[1]
tipo de gas	oxígeno	oxígeno
contenido (ml)	930	2000
estado	nuevo	llenado
para	ROXY KIT	ROXY 400 L
candidad mínima	1	1
€/und.	37,60	304,95

[1] incl. deposit

materiales de soldadura

1

fig.	código	tipo	material	tamaño (mm)	UE	T máx (°C)	candidad mínima	€/und.
1	800251	Rolot 602	latón	ø2,5x333	5 piezas	890	1	10,00
1	800249	Rolot 607	cobre	ø2x333	5 piezas	710	1	9,55
1	800250	Rolot 608	plomo	ø5x333	1 pieza	236	1	7,90

encendedores

1

fig.	código	descripción	candidad mínima	€/und.
1	800257	encendedor de gas multiposición	1	4,95

2

fig.	código	descripción	candidad mínima	€/und.
2	800256	encendedor de gas recto	1	4,85

sistemas de medición

herramientas de medición

básculas

1

fig.	código	margen de medición	resolución	medidas (mm)	homol.	candidad mínima	€/und.
1	801901	10g-100kg	10g	223x223	CE	1	200,90

1

fig.	código	margen de medición	resolución	medidas (mm)	homol.	candidad mínima	€/und.
1	801907	10g-100kg	10g	220x220	CE	1	444,80
1	801908[1]	50g-50kg	50g	220x220	CE OIML	1	889,55

[1]examinadas una por una con certificación OIML

2

fig.	código	margen de medición	resolución	medidas (mm)	homol.	candidad mínima	€/und.
2	801993	1g-5kg	1g	185x140x35	CE	1	80,90

medidores

medidores de temperatura

medidores de temperatura con sonda integrada

1 2

fig.	1	2
código	802116	800038
versión	con sonda al corazón	estanco
unidad de medida	°C/°F	°C/°F
margen de medición (°C)	-50 a +300	-50 a +300
bulbo	sonda al corazón	sonda al corazón
resolución	0,1°C	0,1/1°C
display	3½ dígitos	4 dígitos
tipo	WT-2	ST-9226A
medidas (mm)	116x58x18	141x95x26
sonda L (mm)	105	144
sonda ø (mm)	3,5	3,5
LC (mm)	500	900
candidad mínima	1	1
€/und.	39,05	60,95

Encuentre nuestra gama siempre actualizada en la tienda online de GEV

detectores de fugas

para refrigeración

1

2

fig.	código	sensibilidad	t.marg. (°C)	sonda L (mm)	tipo	homol.	candidad mínima	€/und.
1	801787	3gr/año	0-52	355	HILD100+	-	1	122,85
2	801880[1]	2gr/año	0-50	355	SLD300	-	1	291,90

[1]cargador externo de batería

3

fig.	código	sensibilidad	t.marg. (°C)	sonda L (mm)	tipo	homol.	candidad mínima	€/und.
3	801879	3gr/año	0-50	300	AS-200	-	1	157,50

1

fig.	código	sensibilidad	t.marg. (°C)	sonda L (mm)	tipo	homol.	candidad mínima	€/und.
1	801909[1]	7gr/año	-17 a +60	400	55800	CE	1	610,45

[1]también detecta gases inflamables

2

fig.	código	sensibilidad	t.marg. (°C)	sonda L (mm)	tipo	homol.	candidad mínima	€/und.
2	801904[1]	3gr/año	0-50	410	55200	CE	1	462,60

[1]detector de fugas UV

3

fig.	código	sensibilidad	t.marg. (°C)	sonda L (mm)	tipo	homol.	candidad mínima	€/und.
3	801910	3gr/año	0-50	410	55100	CE	1	355,85

1

fig.	código	descripción	candidad mínima	€/und.
1	801911	5 u/v LED lámpara trazafugas con gafas UV Con la lámpara de detección de fugas UV se pueden detectar si hay fugas en el sistema. Las gafas mejoran el efecto de iluminación de los aditivos.	1	63,75

2

fig.	código	descripción	candidad mínima	€/und.
2	801912	BRILLIANT - botella 100ml Detector de Fugas U/V Amarillo para Sistemas A/A. Producto indispensable para localizar rápidamente y en manera precisa pequeñas fugas de gas refrigerante que se verifican en partes de metal y de goma de los sistemas de A/A. - Añadir 7,5 ml de Detector de Fugas U/V cada 1,5 kg de gas refrigerante - Visible con cualquier lampare U/V. - Producto ideal para aplicaciones preventivas. - No contiene solventes según la normativa SAE J2297. - No daña el compresor. - Para introducir el Detector de fugas fluorescente confecionado en Cartuchos, presión máxima del sistema de A/A: 5.5 bar. - Etiquetas identificatorias incluida en cada paquete.	1	18,80

termómetros

termómetros incorporados

alimentación a pilas

1

2

fig.	código	MM (mm)	DF (mm)	margen medición (°C)	bulbo	LC (mm)	candidad mínima	€/und.
1	379259	58x25	62x29	-50 a +70	ø3,9x20mm	1500	1	22,75
2	379449	58x25	62x29	-50 a +70	ø3,9x20mm	1500	1	22,75

3

4

fig.	código	MM (mm)	DF (mm)	margen medición (°C)	bulbo	LC (mm)	candidad mínima	€/und.
3	379602	58x25,5	62x36	0 a +150	especial	1500	1	20,15
4	379258[1]	46x26,6	48x29	-50 a +70	ø9x36mm	1000	1	17,85

[1]con marco 379808 también como versión saliente

5

6

fig.	código	MM (mm)	DF (mm)	margen medición (°C)	bulbo	LC (mm)	candidad mínima	€/und.
5	378099	51,5x24,5	53x28	-50 a +150	ø3,5x46mm	1000	1	19,10
5	379604	51,5x24,5	53x28	-50 a +300	ø3,5x46mm	1000	1	24,60
6	378100	59x33	62x36	-50 a +150	ø3,5x46mm	1000	1	15,95
6	379603	59x33	62x36	-50 a +300	ø3,5x46mm	1000	1	24,95

alimentación eléctrica externa

1

datos técnicos:
tensión 230V
tipo de tensión AC

fig.	código	MM (mm)	DF (mm)	margen medición (°C)	bulbo	LC (mm)	candidad mínima	€/und.
1	378274[1]	58x25,5	64x31	-30 a +110	ø6x40mm	2500	1	34,15

[1]con 1x sensor NTC

2

datos técnicos:
tensión 230V
tipo de tensión AC

fig.	código	MM (mm)	DF (mm)	margen medición (°C)	bulbo	LC (mm)	candidad mínima	€/und.
2	379262[1]	66,5x49,5	71,5x55	0 a +250	ø6x35mm	1450	1	58,65

[1]con 1x sensor NTC

Encuentre nuestra gama siempre actualizada en la tienda online de GEV

accesorios

1

fig.	código	descripción	candidad mínima	€/und.
1	379808	marco per termómetro dimensión interior 47x27mm	1	4,40

con sensor de penetración

1

2

fig.	código	margen de medición (°C)	display	sonda L (mm)	candidad mínima	€/und.
1	541097	-10 a 100	analógico	120	1	14,00
2	802028	-10 a 100	analógico	130	1	9,60

3

4

fig.	código	margen de medición (°C)	display	sonda L (mm)	candidad mínima	€/und.
3	541634	-50 a +300	digital	85	1	28,90
4	541635	-50 a +300	digital	108	1	21,90

5

6

fig.	código	margen de medición (°C)	display	sonda L (mm)	candidad mínima	€/und.
5	541636	-50 a +300	digital	115	1	30,65
6	541087	-50 a +300	digital	120	1	21,90

7

fig.	código	margen de medición (°C)	display	sonda L (mm)	candidad mínima	€/und.
7	541096	-50 a +300	digital	120	1	22,35

otros

1

2

fig.	código	margen de medición (°C)	medida	display	candidad mínima	€/und.
1	541093	-30 a +30	ø60mm	analógico	1	8,70
2	541098	-30 a +50	ø52mm	analógico	1	4,75

3

4

fig.	código	margen de medición (°C)	medida	display	candidad mínima	€/und.
3	541094	-40 a +25	124x30mm	analógico	1	9,65
4	381349	-50 a +70	100x100	digital, con batería	1	29,25

5

fig.	código	margen de medición (°C)	medida	display	candidad mínima	€/und.
5	381350	-50 a +70	65x95	digital, con batería	1	28,35

consumibles

aerosoles

1

2

fig.	código	descripción	candidad mínima	€/und.
1	890030	AOFix - tubo spray de 400ml Los eventuales puntos de fuga y las grietas capilares más finas se hacen visibles a través de los hongos de espuma característicos. El detector de fugas AOfix puede utilizarse en rangos de presión altos, medios y bajos. Es adecuado para cualquier aparato, para instalaciones con tanques, así como para serpentines de refrigeración y calefacción, robinetería, grifos, válvulas, manómetros, reguladores, accesorios, etc. No produce ningún tipo de corrosión en los materiales conocidos. El detector de fugas AOfix está exento de aceite, grasa, ácidos grasos y cuerpos jabonosos. Gracias a su incombustibilidad es adecuado para todos los gases técnicos, como por ej. amoníaco, argón y otros gases nobles, freón, dióxido de carbono, gas de carbón, aire comprimido, propano, oxígeno, nitrógeno, hidrógeno, etc. El detector de fugas AOfix cumple con todas las normas vigentes y está aprobado por la norma DIN-DVGW. El detector de fugas AOfix no es perjudicial para la salud, es hipoalergénico, no tóxico y no tiene olor. El detector de fugas AOfix -15°C es adecuado para usar en las heladas del invierno.	1	12,10
2	890214	EUROLOCK LOS 2200 - tubo spray de 400ml Limpiador altamente eficaz para el mantenimiento, reparación y montaje de máquinas, vehículos, mecánica de precisión y herramientas. Disuelve residuos de aceite y grasa envejecidos y resinificados, así como restos de líquidos de frenos y siliconas. Sirve para la limpieza preliminar y limpieza a fondo, desengrasa todas las superficies de deslizamiento y piezas antes de la aplicación de lubricantes especiales. Actúa muy rápido y se evapora sin dejar residuos. En las superficies de plástico deberá verificarse previamente la compatibilidad.	1	15,30

sellantes y pegamentos

adhesivos instantáneos

1

2

fig.	código	descripción	candidad mínima	€/und.
1	890136	LOCTITE® 401™ - tubo 3g Está diseñado para la unión de materiales de difícil adhesión que requieren una distribución de la tension uniforme, y resistencia a tensiones fuertes y/o a cortadura. El producto proporciona una unión rápida de una gama amplia de materiales, incluyendo metales, plásticos y elastómero s. LOCTITE® 401™ es también adecuado para la unión dematerialesporosos tales como la madera, el papel, el cuero, y textiles.	1	9,35
2	890138	LOCTITE® 454™ - tubo 20g Está diseñado para la unión de materiales de difícil adhesión que requieren una distribución de la tensión uniforme, y resistencia a tensiones fuertes y/o a cortadura. El producto proporciona una unión rápida de una gama amplia de materiales, incluyendo metales, plásticos y elastómeros. La consistencia del gel evita que el adhesivo escurra en superficies verticales. LOCTITE® 454™ es también adecuado para la unión de materiales porosos tales como la madera, el papel, el cuero, y textiles.	1	46,90

detergentes

detergentes técnicos

1

fig.	código	descripción	candidad mínima	€/und.
1	801490	Limpiador de juntas PROFESSIONAL - botella de spray 500ml Limpia y desinfecta las juntas y el interior de los refrigeradores.	1	11,10

Encuentre nuestra gama siempre actualizada en la tienda online de GEV

ÍNDICE ALFABÉTICO

A

adhesivos instantáneos 130
aerosoles 130
aparatos de soldadura 124

B

básculas 126
bombas de vacío 120

C

cables de calentamiento 17
cartuchos calentadores 17
cierres abre fácil 82
cierres angulares 82
cierres de cámaras frigoríficas 92
cierres de palanca 83
cierres de pulsadores 83
cierres magnéticos 88
cierres para cajones 89
componentes para el circuito frigorífico 62
compresores 46
consumibles 130
controladores de presión de nitrógeno 119
controladores electrónicos 21
controladores de agua de refrigeración 62
cubetas de evaporación con resistencia 52

D

desbarbadores 114
desinstaladores de válvulas de obús 120
detectores de fugas 127
detergentes 130
detergentes técnicos 130

E

encendedores 125
espejos 114
evaporadores 69

F

filtros deshidratadores antiácidos 67

G

gas 125
gastro-norm 61
grupos manómetros 115

H

herramientas 109
herramientas de mano 109
herramientas de medición 126
herramientas eléctricas 114

I

interruptores 18
interruptores pulsantes 19
interruptores/pulsadores basculantes 18

J

juntas para frigoríficos 71

L

liternas 114
llaves de carraca para refrigeración 121

M

manómetros 117
materiales de soldadura 124, 125
medidores 126
medidores de temperatura 126
motores refrigeración universales 54

P

parrillas 71
peines de aletas 114
pinzas 121
presostatos 45

Q

quemadores para soldadura a gas 124

R

recuperadores 119
rejillas y rieles guía 71
resistencias 17
resistencias de descongelación 17
resistencias para refrigeración 17
resistencias planas 17

S

sellantes y pegamentos 130
sensor de humedad 42
sensor de presión 42
sensores 40
sensores universales 40
sistemas de medición 126
sondas al corazón 42
sondas de temperatrura 40

T

temporizador de descongelación 19
temporizadores 19
termostatos 18
termostatos para frío 18
transformadores 20
tubos flexibles 109, 118
tubos flexibles de entrada 109
tubos flexibles de entrada de PVC 109
tubos para refrigeración 68
tuercas de racor 69

U

uniones roscadas 68
utensilios de corte 114
utensilios para tubo 109

V

válvulas autoperforantes 65
válvulas de cierre 65, 119
válvulas de expansión 63
válvulas de inversión 65
válvulas de retención 64
válvulas esféricas de cierre 65
válvulas magnéticas 43
válvulas Schrader 68
ventilador axial 52
ventiladores 52
ventiladores de refrigeración 57
ventiladores para frigoríficos 54
ventiladores tangenciales 59
visores 66

Recambios compatibles para más de 70 fabricantes de aparatos de

Refrigeración

Todas nuestras piezas de los principales fabricantes son de alta calidad

AKO
Armacell
Aspera
Carel
Castel
CDC
Coprel
Cubigel
Danfoss
Dixell
Ebm-papst
Ektron
Elco
Eliwell
Embraco
EVCO
Fermod
Germani
Hidria
Interklimat
Intertecnica
LAE Electronic
Marquardt
Mastercool
MTH
Priolinox
Prodigy
Rahrbach
Ranco
Refco
Rothenberger
Störk-Tronik
STUV
Tecnologic
Vulkan-Lokring
ZIEHL-ABEGG

Recambios compatibles con las marcas más importantes del sector de la refrigeración en las cocinas industriales

Afinox
Alaska
Alpeninox
Angelo Po
Brema
Brice Italia
Cold Master
Coldline
Coreco
Costan
Criocabin
Desmon
Dexion
Electrolux
Elmeco
Emmepi
Enofrigo
Eurfrigor
Everlasting
Fagor
Fiocchetti
Foinox
Foster
Frenox
Friulinox
GBG Refrigeration
Gemm
Giga
Gram
Hiber
Hoshizaki
Iarp
Iberna
Ice-O-Matic
Icematic
Ilsa
IME Turbo
Infrico
Inomak
Irinox
ISA
ITV
Jordão
Kastel
Lainox
Liebherr
Luxia
Mach
Manitowoc
Mareno
Migel
Misa
Modular
Mondial Elite
Normann
Nortech
NTF
Olis
Polaris
Rancilio
Ronda
SAGI
Scotsman
Silko
Simag
Staff Ice System
Studio 54
Surfrigo
Tecfrigo
Tecnodom
Thirode
True
Ugolini
Whirlpool
Williams
Zanussi
Zoppas

En nuestra tienda online GEV bajo "Refrigeración" puede encontrar nuestro surtido completo siempre actualizado