composants d'allumage 4

veilleuses..... 78
électrodes..... 127
câbles pour électrodes d'allumage..... 155
allumeurs piézo-électriques..... 156
allumeurs électriques..... 157
interrupteurs d'allumage..... 158
thermocouples..... 158

composants d'allumage

veilleuses

SIT

série 100

fig.	référence	flammes	injecteur ø (mm)	raccord gaz (mm)	adaptable à	ref. no.
1	107141	1	0,35	6	MBM-Italia SIT	RTCU700372 GK803MBM
2	107137	1	0,18	-	Palux SIT	321354 0190901
2	107138	1	0,35	-	Electrolux Palux SIT Zanussi	056751 321354 0190904 056751
3	107003	1	0,2	6	SIT	0190061
4	107103	1	0,2	6	Baron Electrolux Mareno Olis SIT Zanussi	BN6A013100 0K9223 24022099 A013100 0190025 0K9223

fig.	référence	flammes	injecteur ø (mm)	raccord gaz (mm)	adaptable à	ref. no.
5	106901	1	0,2	6	Bertos Electrolux Foem Iberital-Macchine Juno Lotus Modular Offcar SIT Solymac Tecnoinox	31291300 0H6314 05019906800 40471 0H6314 533091400 67208000 837201 0100013 P74A RC01140000
5	107337	1	0,2/0,4	4/6	Bonnet	2020122
6	106904	1	0,2	6	Alpeninox Bertos Electrolux Gasco GIGA Morice Silko Therma Zanussi	300436 31291400 027073 G1801132 0000X19900 RB1004 SIR0100821 027073 027073
7	106902	2	0,2	6	Ambach Casta Electrolux Iberital-Macchine Mareno Modular Olis SIT Therma Zanussi	5024708693 700011 029776 40014 94400 67206900 6A0131015 0100020 029776 029776

fig.	référence	flammes	injecteur ø (mm)	raccord gaz (mm)	adaptable à	ref. no.
8	106905	2	0,2	6	Angelo-Po Gasco Nayati SIT	33A0410 G1801232 WT3851 G1801232
9	106903	3	0,2	6	Electrolux Iberital-Macchine Roller Grill SIT Tecnoinox Zanussi	020152 41703 E02032 0100025 RC00119000 020152
9	106908	3	0,35	6	SIT	0190015
10	106906	3	0,2	6	Ambach Angelo-Po Anitec Baron Bertos Bonnet Capic Casta CB Charvet Cookmax Coven Electrolux Elframo Emmepi Fagor Firex Foem Foinox Gico GIGA Giorik Iberital-Macchine Jemi Juno Komel Lainox Lincar Lotus Mareno MBM-Italia Nayati Offcar Olis Rosinox Silko SIT Star10 Tecnoinox Universo Zanussi	5024703475 6000350 X13500 27090022 22291632 7434003 G207510 770025 08100602 07550A GS3851 EMSITBP0 0H6331 33120005 C00711 12009166 30100005 05000027300 0836 A00280 X13500 7090022 40016 998142 0H6331 33120005 LAR63050020 40022510 30100005 MA1040511 RTCU900079 GS3851 837221 A013200 RX94034659 SIR0100824 0100001 068043 RC00119000 PLX20004 0H6331
10	106727	3	0,25	6	Convotherm	5001088
10	106907	3	0,35	6	Electrolux Giorik Juno Mareno Morice Palux Silko SIT Solymac Therma Zanussi	058329 7090023 058329 1315100 RB0664 321699 CR0588730 0100004 P74B 058329 058329
10	107225	3	0,4	6	Charvet SIT	07551A 0100005

Consultez notre gamme complète et mise à jour dans notre webshop

fig.	référence	flammes	injecteur ø (mm)	raccord gaz (mm)	adaptable à	ref. no.
11	103239	3	0,21		SIT	G1802332
11	103238	3	0,4		SIT	G1802334
12	107139	1	0,2	-	Emmepi Forved Fryland MBM-Italia SIT	C00391 03139 03139 RTCU900025 G1807122
13	107140	3	20	-	Emmepi Ilsa SIT	C00392 61603 G1807332

accessoires

corps supérieurs de veilleuse

fig.	référence	flammes	H (mm)	L (mm)	Q (pc)
1	100833	-	-	-	1
2	100832	1	-	-	1
2	102632	1	-	-	5
3	107160	1	-	-	1
4	107166	1	-	-	1
4	107211	1	-	-	5
5	107161	2	-	-	1
5	107162	3	-	-	1

fig.	référence	flammes	H (mm)	L (mm)	Q (pc)
6	100837	3	24	48	1
6	102662	3	28	55	1
6	102665	3	28	87	1
6	102663	3	29	64	1
6	100835	3	35	48	1

corps inférieurs de veilleuse

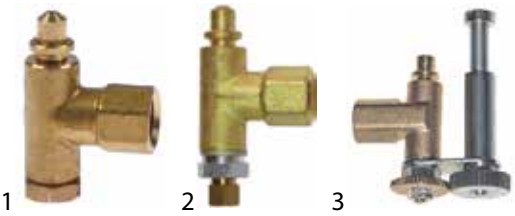

fig.	référence	injecteur ø (mm)
1	107701	0,2
1	107700	0,25
1	107702	0,35

fig.	référence	injecteur ø (mm)
1	100880	0,4
2	100998	0,2
3	107180	0,2

supports veilleuse universels

fig.	référence	description
1	100854	support veilleuse double
2	100855	support veilleuse triple

injecteurs veilleuses

fig.	référence	type de gaz	ø (mm)	Q (pc)
1	100248	GN	0,3	1
1	102548	GN	0,3	5
1	100247	GPL	0,2	1
1	102547	GPL	0,2	5
2	100246	GN	0,35	1
2	102546	GN	0,35	5
2	102972	GN	0,4	1
2	100245	GPL	0,2	1
2	102545	GPL	0,2	5
3	107168	GN	0,35	1
3	107213	GN	0,35	5
3	107167	GPL	0,21	1
3	107212	GPL	0,21	5

raccords tube

fig.	référence	pour tube ø	Q (pc)
1	100904	4mm	1
1	102504	4mm	5

fig.	référence	pour tube ø	Q (pc)
1	100905	6mm	1
1	102505	6mm	5

électrodes d'allumage

fig.	référence	raccord	Q (pc)
1	100706	M4	1
1	106833	M4	5

fig.	référence	raccord	Q (pc)
2	100707	ø2,4mm	1

divers

fig.	référence	description
1	100885	bague de mélange d'air pour veilleuse Q 1 pc
1	102685	bague de mélange d'air pour veilleuse Q 5 pc
2	100804	joint pour veilleuse
3	100917	joint pour veilleuse Q 1 pc aluminium
3	102717	joint pour veilleuse Q 5 pc aluminium
4	100916	ressort de compression pour veilleuse Q 1 pc
4	102716	ressort de compression pour veilleuse Q 5 pc
5	100918	vis pour veilleuse

série 140 - 145 -150

fig.	référence	flammes	injecteur ø (mm)	raccord gaz (mm)	adaptable à	ref. no.
1	107133	1	-	-	Emmepi Lotus MBM-Italia SIT	808353 533023200 RTCP800034 0140026
1	107132	2	-	-	Ambach Baron Cookmax Ilsa Lotus Mareno Olis SIT	5024716410 MA1887700 1887700 111003 533023200 MA1887700 BN6A013106 0140020
1	106943[1]	1	-	-	Ambach Baron Mareno Silko SIT	5024716410 MA1887700 MA1887700 MA1887700 0140028
2	107134	1	-	-	Electrolux Ilsa SIT Tecnoinox Zanussi	0C7102 60354 0140104 RC01169000 005503

[1]avec raccord fileté thermocouple

fig.	référence	flammes	injecteur ø (mm)	raccord gaz (mm)	adaptable à	ref. no.
3	107113	1	-	-	SIT	0140001
3	107114[1]	2	-	-	Baron Bertos Cookmax Electrolux Emmepi Giorik Iberital-Macchine Juno Lincar Lotus Mareno MBM-Italia Modular Nayati Offcar Rosinox Silko SIT Zanussi	41826920030 22291200 4182690030 059379 809474 7090028 40472 059379 40021131 533023400 MACM029000 RIC0003049 67201300 GS3853 837223 RX94805041 SIR0109047 0140015 059379
4	107131	1	-	-	Baron Cookmax SIT	41826920070 41826920070 0140018
5	102831	2	-	-	Küppersbusch SIT Thielmann	540450 0140024 144400

fig.	référence	flammes	injecteur ø (mm)	raccord gaz (mm)	adaptable à	ref. no.
6	100126	1	-	-	Electrolux Gasco Offcar SIT Zanussi	002055 G1800410 865881 G1800410 002055
7	100094	1	-	-	Electrolux SIT Therma Zanussi	059214 0140102 059214 059214
8	107254	2	-	-	SIT	0145002

fig.	référence	flammes	injecteur ø (mm)	raccord gaz (mm)	adaptable à	ref. no.
9	107285	2	0,60/0,40	4	Falcon	531600050
9	107249	2	0,23/0,26	4	Falcon	531600055
9	107295	2	0,23/0,26	6	Falcon	537130070
10	106709	2	-	1/4" - 6,35	Blue Seal SIT	018691/51 0145028

Tableau continue sur la page suivante

Consultez notre gamme complète et mise à jour dans notre webshop

fig.	référence	flammes	injecteur ø (mm)	raccord gaz (mm)	adaptable à	ref. no.
11	107214	2	-	-	SIT	0145010
11	107215	2	-	-	SIT	0145007
12	102450	1	-	6	GIGA SIT	X14400 0150082
13	100170	1	-	-	Anitec GIGA SIT Star10	X13000 X13000 0150064 X13000

fig.	référence	flammes	injecteur ø (mm)	raccord gaz (mm)	adaptable à	ref. no.
14	107135	1	0,55	6	SIT	0150073
15	107451	1	0,23/0,26	6	Falcon	531750401
15	107247	2	0,60/0,55	6	Falcon	536000028
15	107248	2	0,60/0,55	4	Falcon	535100961
16	100159	2	0,23/0,26	4	Gico	790200900

fig.	référence	flammes	injecteur ø (mm)	raccord gaz (mm)	adaptable à	ref. no.
17	107232	2	-	-	Falcon SIT	535820022 0150085
18	106942	1	-	-	Gico SIT	A00407 0150086

accessoires

injecteurs veilleuses

fig.	référence	type de gaz	indice	Q (pc)	fig.	référence	type de gaz	indice	Q (pc)
1	100207	GN	27	1	1	100204	GPL	14	1
1	102607	GN	27	5	1	102604	GPL	14	5

raccords tube

fig.	référence	pour tube ø	Q (pc)	fig.	référence	pour tube ø	Q (pc)
1	100897	4mm	1	3	100898	6mm	1
1	106737	4mm	5	3	106738	6mm	5
2	100908	4mm	1	4	100909	6mm	1
2	102508	4mm	5	4	102509	6mm	5

divers

fig.	référence	description
1	100701	électrode d'allumage raccord M4 Q 1 pc
1	106834	électrode d'allumage raccord M4 Q 5 pc
2	100906	raccord fileté filetage M10x1 Q 1 pc pour bougie d'allumage
2	102506	raccord fileté filetage M10x1 Q 5 pc pour bougie d'allumage
3	100907	raccord fileté filetage M10x1 Q 1 pc pour thermocouple
3	102507	raccord fileté pour thermocouple M10x1 Q 5 pc type SEF 1
4	100801	joint pour veilleuse Q 1 pc

fig.	référence	description
5	100803	joint pour veilleuse Q 1 pc

série 160

fig.	référence	flammes	injecteur ø (mm)	raccord gaz (mm)	adaptable à	ref. no.
1	101898	3	-	-	Electrolux SIT Zanussi	0C0744 0160501 0C0744
2	100109	1	-	-	Alpeninox Angelo-Po Baron Cookmax Electrolux Juno Mareno Silko SIT Zanussi	0A2472 33A1630 MACM040800 CM040800 0A2472 0A2472 MACM040800 MACM040800 0160002 0A2472
3	100053	2	-	-	Angelo-Po Electrolux Lotus Öztiryakiler Silko SIT	33A0750 058383 533011500 6267.00023.05 SIR0100800 0160012

fig.	référence	flammes	injecteur ø (mm)	raccord gaz (mm)	adaptable à	ref. no.
4	100054	2	-	-	Angelo-Po Electrolux Gico Lotus Silko SIT Zanussi	33A0880 003204 A00281 533011500 SIR0100826 0160022 003204
5	100056	3	-	-	Baron Bertos Electrolux Gico GIGA Ilsa Jemi Lotus MBM-Italia Modular Multi Offcar Repagas SIT Star10 Zanussi	BN41826920370 27291100 058146 A00282 X17000 110159 998166 533011000 RTCU700464 67204200 672042 898969 00142184 0160032 X17000 058146

accessoires

injecteurs veilleuses

fig.	référence	type de gaz	indice	Q (pc)	fig.	référence	type de gaz	indice	Q (pc)
1	107173	GN	35	1	1	107175	GN	51	1
1	107174	GN	41	1	1	107649	GPL	20	1
1	102502	GN	41	5	1	107172	GPL	25	1
1	102686	GN	45	1	1	107650	GPL	30	1

raccords tube

fig.	référence	pour tube ø	Q (pc)	fig.	référence	pour tube ø	Q (pc)
1	100870	4mm	1	3	101857	6mm	1
1	106735	4mm	5	3	106736	6mm	5
2	100908	4mm	1	4	100909	6mm	1
2	102508	4mm	5	4	102509	6mm	5

divers

fig.	référence	description
1	100701	électrode d'allumage raccord M4 Q 1 pc
1	106834	électrode d'allumage raccord M4 Q 5 pc
2	100906	raccord fileté filetage M10x1 Q 1 pc pour bougie d'allumage
2	102506	raccord fileté filetage M10x1 Q 5 pc pour bougie d'allumage
3	100907	raccord fileté filetage M10x1 Q 1 pc pour thermocouple
3	102507	raccord fileté pour thermocouple M10x1 Q 5 pc type SEF 1
4	100801	joint pour veilleuse Q 1 pc

série 190

fig.	référence	flammes	injecteur ø (mm)	raccord gaz (mm)	adaptable à	ref. no.
1	106722	3	0,35/0,51	6	Elframo Komel Repagas	00038491 00038491 64100007
2	100110	3	-	-	Baron Bartscher Electrolux Fage Firex Lincar Mareno SIT Zanussi	BN41826920110 030100000 002783 GRPILOTA 30100000 40021132 MA1949700 0190603 002783
3	107216	3	-	-	SIT	0190613

Consultez notre gamme complète et mise à jour dans notre webshop

accessoires

injecteurs veilleuses

1

fig.	référence	type de gaz	indice	Q (pc)	fig.	référence	type de gaz	indice	Q (pc)
1	107173	GN	35	1	1	107175	GN	51	1
1	107174	GN	41	1	1	107649	GPL	20	1
1	102502	GN	41	5	1	107172	GPL	25	1
1	102686	GN	45	1	1	107650	GPL	30	1

raccords tube

1 2 3 4

fig.	référence	pour tube ø	Q (pc)	fig.	référence	pour tube ø	Q (pc)
1	100870	4mm	1	3	101857	6mm	1
1	106735	4mm	5	3	106736	6mm	5
2	100908	4mm	1	4	100909	6mm	1
2	102508	4mm	5	4	102509	6mm	5

série Oxipilot 9000

veilleuses

1 2 3

fig.	référence	flammes	type de gaz	gicleur	raccord gaz (mm)	ref. no.
1	106388	2	GN	no. 33	6	84009003000
2	106389	2	GN	no. 35	6	84009020000
3	107217	2	GPL	-	4/6	84009202000

4 5 6

fig.	référence	flammes	type de gaz	gicleur	raccord gaz (mm)	ref. no.
4	106926	2	GPL	no. 22	4	84009212000
5	107687	2	GPL	no. 22	4	84009223000
6	106927	2	GPL	no. 22	4/6	84009203000

accessoires

1 2

fig.	référence	description
1	107218	injecteur veilleuse gaz liquide trou ø 0,22mm
1	107219	injecteur veilleuse gaz naturel trou ø 0,35mm
2	101602	vis de serrage filetage M10x1 pour tube ø 1/4" Q 1 pc
2	100904	vis de serrage M10x1 pour tube ø 4mm Q 1 pc
2	102504	vis de serrage M10x1 pour tube ø 4mm Q 5 pc
2	100905	vis de serrage M10x1 pour tube ø 6mm Q 1 pc
2	102505	vis de serrage M10x1 pour tube ø 6mm Q 5 pc

JUNKERS

série CB 502

veilleuses

1 2 3

fig.	référence	type	type de gaz	gicleur	raccord gaz (mm)	version
1	100061	CB502031	GN	no.6	6	avec air primaire
2	100132	CB502032	gaz de ville	no.4	4	avec air primaire
2	102910	CB502032	GN	no.6	4	avec air primaire
3	102843	CB502031	GN	no.6	6	avec air primaire

4 5

fig.	référence	type	type de gaz	gicleur	raccord gaz (mm)	version
4	100085	CB502031	GN	no.6	6	avec air primaire
5	100062	CB502021	GN	no.6	6	avec air primaire

accessoires

injecteurs veilleuses

1

fig.	référence	type de gaz	pression de gaz (mbar)	indice	Q (pc)
1	100228	gaz de ville	8	4	1
1	102528	gaz de ville	8	4	10
1	100227	GN	25	6	1
1	102527	GN	25	6	10
1	100221	GPL	30	29	1
1	102521	GPL	30	29	10
1	100222	GPL	50	5	1
1	102522	GPL	50	5	10

raccords tube

1

2

3

4

fig.	référence	Q (pc)	pour tube ø	fig.	référence	Q (pc)	pour tube ø
1	101281	1	4mm	3	101287	1	6mm
1	102581	10	4mm	3	102587	10	6mm
2	101283	1	4mm	4	100909	1	6mm
2	102583	10	4mm	4	102509	5	6mm

divers

1

2

3

4

fig.	référence	description
1	100704	électrode d'allumage D1 ø 9mm raccord M4 D2 ø 11mm L1 17mm L2 17mm LC1 13mm LC2 4mm LC3 22mm
2	100719	électrode d'allumage D1 ø 7mm raccord M4 D2 ø 9mm L1 12mm L2 17mm LC1 18mm LC2 3mm LC3 23mm
3	101292	vis intermédiaire pour bougie d'allumage adaptable à CB 502/505 Q 1 pc
3	102592	vis intermédiaire pour bougie d'allumage adaptable à CB 502/505 Q 10 pc
4	101295	douille de serrage pour thermocouple adaptable à CB 502/505 Q 1 pc
4	102595	douille de serrage pour thermocouple adaptable à CB 502/505 Q 10 pc

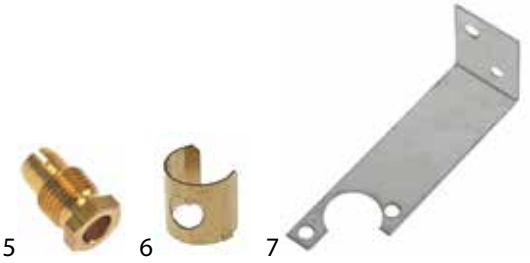
5 6 7

fig.	référence	description
5	100907	raccord fileté filetage M10x1 Q 1 pc pour thermocouple
5	102507	raccord fileté pour thermocouple M10x1 Q 5 pc type SEF 1
6	100900	bague de mélange d'air pour veilleuse Q 1 pc
6	552900	bague de mélange d'air pour veilleuse Q 10 pc
7	104377	support pour veilleuse adaptable à JUNKERS CB502_ L 104mm
7	100852	support pour veilleuse adaptable à JUNKERS CB502_ inox L 84mm

8 9 10

fig.	référence	description
8	100851	capot pour veilleuse adaptable à inox
9	104379	capot pour veilleuse adaptable à
10	102644	capot pour veilleuse

série CB 503

veilleuses

1 2 3

fig.	référence	type	type de gaz	gicleur	raccord gaz (mm)	version
1	106654	CB 503	-	-	-	avec air primaire
2	103184	CB 503	GN/GPL	26/2	4/6	avec air primaire
3	100118	CB503002	GN	no.3	4	avec air primaire
3	100101	CB503003	GPL	no.2	4	avec air primaire
3	100058	CB503006	GN	no.26	4	
3	100107	CB503009	GPL	no.10	4	sans air primaire
3	100080	CB503010	GN	no.4	4	sans air primaire

Consultez notre gamme complète et mise à jour dans notre webshop

accessoires

injecteurs veilleuses

fig.	référence	type de gaz	pression de gaz (mbar)	indice	Q (pc)
1	102523	GN	15	3	10
1	100223	GN	20	3	1
1	100224	GN	25	26	1
1	102524	GN	25	26	10
1	100225	GPL	30	39	1
1	102525	GPL	30	39	10
1	100220	GPL	50	2	1
1	102520	GPL	50	2	10
2	100218	GN	15	6	1
2	102518	GN	15	6	10
2	100261	GN	25	23	1
2	102661	GN	25	23	10
2	100260	GPL	50	10	1
2	102560	GPL	50	10	10

raccords tube

fig.	référence	Q (pc)	pour tube ø	fig.	référence	Q (pc)	pour tube ø
1	101281	1	4mm	3	101287	1	6mm
1	102581	10	4mm	3	102587	10	6mm
2	101283	1	4mm	4	100909	1	6mm
2	102583	10	4mm	4	102509	5	6mm

divers

fig.	référence	description
1	107494	capot pour veilleuse
2	100966	capot pour veilleuse trou ø 5,5mm

série CB 505

veilleuses

fig.	référence	type	type de gaz	gicleur	raccord gaz (mm)	version
1	100059	CB505004	GN	no.4	4	avec air primaire
2	100073	CB505018	GN	no.9	6	avec air primaire
3	100060	CB505070	GN	no.4	4	avec air primaire

fig.	référence	type	type de gaz	gicleur	raccord gaz (mm)	version
4	100134	CB505101	GN	no.45	4	sans air primaire
5	100057	CB505102	GN	no. 48	4	sans air primaire
5	100102	CB505103	GPL	no. 46	4	sans air primaire
6	100135	CB505105	GN	no.45	4	sans air primaire
6	100081	CB505111	GN	no.44	4	sans air primaire
6	100116	CB505122	GPL	no.42	4	sans air primaire

fig.	référence	type	type de gaz	gicleur	raccord gaz (mm)	version
7	100138	CB505137	GN	no.64	4	sans air primaire

accessoires

injecteurs veilleuses

fig.	référence	type de gaz	indice	Q (pc)	fig.	référence	type de gaz	indice	Q (pc)
1	100231	GN	4	1	2	100211	GN	44	1
1	102531	GN	4	10	2	102511	GN	44	10
1	100232	GN	9	1	2	100213	GN	45	1
1	102532	GN	9	10	2	102513	GN	45	10
1	100234	GN	14	1	2	100237	GN	48	1
1	102534	GN	14	10	2	102537	GN	48	10
1	100230	GPL	2	1	2	100212	GPL	42	1
1	102530	GPL	2	10	2	102512	GPL	42	10
1	100217	GPL	3	1	3	100229	GN	52	1
1	102519	GPL	3	10	3	100210	GPL	46	1
1	100233	GPL	8	1	3	102510	GPL	46	10
1	102533	GPL	8	10	3	107159	GPL	49	1

raccords tube

fig.	référence	Q (pc)	pour tube ø	fig.	référence	Q (pc)	pour tube ø
1	101282	1	4mm	3	101288	1	6mm
1	102582	10	4mm	3	102588	10	6mm
2	101283	1	4mm	4	100909	1	6mm
2	102583	10	4mm	4	102509	5	6mm

divers

fig.	référence	description
1	100703	électrode d'allumage D1 ø 9mm raccord M4 D2 ø 11mm
2	100702	électrode d'allumage D1 ø 9mm D2 ø 11mm L1 13mm
3	101292	vis intermédiaire pour bougie d'allumage
3	102592	vis intermédiaire pour bougie d'allumage
4	101295	douille de serrage pour thermocouple
4	102595	douille de serrage pour thermocouple

fig.	référence	description
5	102842	joint pour veilleuse 65x18
6	100805	joint pour veilleuse fibre
7	100802	joint pour veilleuse

série BZ1

veilleuses

fig.	référence	description
1	100072	veilleuse JUNKERS type BZ1D1Z/BZ1D5Z

POLIDORO

veilleuses

fig.	référence	flammes	type de gaz	indice	raccord gaz (mm)	adaptable à
1	100867	3	-	-	6	Giorik
2	104485	2	GN	29.2	6	Elframo Komel Repagas
3	107356	3	GN	29.2	6	Falcon

fig.	référence	flammes	type de gaz	indice	raccord gaz (mm)	adaptable à
4	107425	3	GN	29.2	6	Falcon
5	107577	2	-	-	6	OEM
6	100863	2	-	-	6	Olis

fig.	référence	flammes	type de gaz	indice	raccord gaz (mm)	adaptable à
7	102982	3	-	-	6	Arris/Grillvapor
8	100051	3	-	-	-	Baron Electrolux Emmepi Giorik Offcar Silko Zanussi
9	106680	3	GN	27.2	6	Emmepi

fig.	référence	flammes	type de gaz	indice	raccord gaz (mm)	adaptable à
10	103186	3	GN/GPL	20/40	4/6	—
11	100162	3	-	-	-	Bertos Emmepi
12	106837	3	GN	27.2		Cooking-Systems Eurast

Consultez notre gamme complète et mise à jour dans notre webshop

fig.	référence	flammes	type de gaz	indice	raccord gaz (mm)	adaptable à
13	107424	3	GN	29.2	6	Falcon
14	102295	3	-	-	4	Bartscher Gico Rosinox
15	100148	3	GPL	20	-	Emmepi

fig.	référence	flammes	type de gaz	indice	raccord gaz (mm)	adaptable à
16	103187	3	GN/GPL	20/40	4/6	—
17	102800	3	-	-	6	Baron Fagor Lotus
18	102876	3	-	-	6	Fagor

fig.	référence	flammes	type de gaz	indice	raccord gaz (mm)	adaptable à
19	100079	3	-	-	-	Ambach Krefft Palux Universo
20	100972	3	-	-	-	Ambach
21	100076	3	GN	29.2	6	Baron Cookmax Emmepi Fryland Gico Giorik MBM-Italia Olis Silko

accessoires

fig.	référence	description	ø (mm)	indice	type de gaz	Q (pc)
1	100208	injecteur veilleuse	0,2	20	GPL	1
1	102608	injecteur veilleuse	0,2	20	GPL	5
1	100000	injecteur veilleuse	0,22	22	GPL	1
1	106705	injecteur veilleuse	0,38	38-R	GPL	1
1	100209	injecteur veilleuse	0,4	40	GN	1
1	102609	injecteur veilleuse	0,4	40	GN	5
1	106704	injecteur veilleuse	2x0,16	16.2	GPL	1
1	107704	injecteur veilleuse	2x0,16	16.2	GPL	5
1	102699	injecteur veilleuse	2x0,25	25.2	GN	1
1	106703	injecteur veilleuse	2x0,27	27.2	GN	1
1	104486	injecteur veilleuse	2x0,29	29.2	GN	1

fig.	référence	description	pour tube ø	Q (pc)
1	102795	anneau coupant	4mm	1
1	106739	anneau coupant	4mm	5
2	100908	vis intermédiaire	4mm	1
2	102508	vis intermédiaire	4mm	5
3	102797	anneau coupant	6mm	1
3	106740	anneau coupant	6mm	5
4	100909	vis intermédiaire	6mm	1
4	102509	vis intermédiaire	6mm	5

fig.	référence	description
1	100701	électrode d'allumage raccord M4 Q 1 pc
1	106834	électrode d'allumage raccord M4 Q 5 pc
2	100906	raccord fileté filetage M10x1 Q 1 pc pour bougie d'allumage
2	102506	raccord fileté filetage M10x1 Q 5 pc pour bougie d'allumage
3	102677	raccord fileté pour thermocouple M10x1 int. ø 6mm Q 1 pc
3	100907	raccord fileté filetage M10x1 Q 1 pc pour thermocouple
3	102507	raccord fileté pour thermocouple M10x1 Q 5 pc type SEF 1

ROBERTSHAW

veilleuses

série universelle - type 2

fig.	référence	type	type de gaz	indice	pour tube ø	adaptable à
1	100117	2CH-1	GN	18	1/4" CCT	Robertshaw Vulcan
2	106078	2C-2	GN	18	3/16" - 1/4" CCT	Garland Robertshaw
3	107402	2C-2	GN/GPL	18/10	1/4" CCT	Robertshaw Vulcan

Consultez notre gamme complète et mise à jour dans notre webshop

fig.	référence	type	type de gaz	indice	pour tube ø	adaptable à
4	107404	2CH-2	GN	18	1/4" CCT	Keating Robertshaw Wolf
5	107405	2CH-6	GN/GPL	18/10	1/4" CCT	Garland Robertshaw
6	106079	2CHL-6	GN	18	1/4" CCT	Robertshaw

fig.	référence	type	type de gaz	indice	pour tube ø	adaptable à
7	107407	2CH-10	GN	21	3/16" CCT	Garland Robertshaw Southbend U.S. Range

série universelle - type 3

fig.	référence	type	type de gaz	indice	pour tube ø	adaptable à
1	106872	3CHA-1	GN/GPL	18/10	1/4" CCT	Robertshaw
2	107399	3CH-4	GN/GPL	18/10	1/4" CCT	Garland Robertshaw
3	580034	3CH-6	GN	18	1/4" CCT	Falcon Garland Robertshaw

fig.	référence	type	type de gaz	indice	pour tube ø	adaptable à
4	106083	3CHL-6	GN	18	1/4" CCT	Falcon Robertshaw
5	107398	3CH-10	GN/GPL	16/10	1/4" CCT	Robertshaw

série universelle - type 4

fig.	référence	type	type de gaz	indice	pour tube ø	adaptable à
1	106084	4CH-1	GN	18	1/4" CCT	Robertshaw
2	580050	4CH-6	GPL	16	1/4" CCT	Pitco Robertshaw
3	106085	4CH-10	GN	18	1/4" CCT	Robertshaw

série universelle - type 5

fig.	référence	type	type de gaz	indice	pour tube ø	adaptable à
1	106348	5CL-2	GN	18	3/16" CCT	Imperial-USA
2	106088	5CHL-1	-	-	-	Lincat Robertshaw
3	106116	5CHL-1	GN	18	1/4" CCT	Robertshaw

fig.	référence	type	type de gaz	indice	pour tube ø	adaptable à
4	106204	5CHR-1	GPL	16	1/4" CCT	Robertshaw
5	106345	5CHL-6	GPL	11	1/4" CCT	Imperial-USA
5	106344	5CHL-6	GN	18	1/4" CCT	Imperial-USA

série universelle - type 6

Largeur des corp supérieurs:
6CH10 = 1” (25,4mm)
6CH14 = 1½” (38,1mm)
6CH24 = 2½” (63,5mm)
6CH30 = 3” (76,2mm)

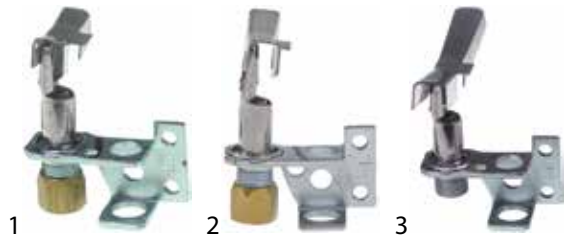

fig.	référence	type	type de gaz	indice	pour tube ø	adaptable à
1	106091	6CH10-1	GN	26	1/4” CCT	Robertshaw
2	106092	6CH14-1	GN	26	1/4” CCT	Falcon Robertshaw
2	107467	6CH14-1	GN	22	1/4” CCT	Aliberinox Robertshaw
3	106077	6CH24-1	-	-	-	Robertshaw

fig.	référence	type	type de gaz	indice	pour tube ø	adaptable à
4	106137	6CH24-1	GPL	16	1/4” CCT	Robertshaw
4	107269	6CH24-1	GN	22	1/4” CCT	Falcon
4	106117	6CH24-1	GN	26	1/4” CCT	Falcon Garland Lincat Robertshaw
5	107394	6CH14-2	GN	26	1/4” CCT	Frymaster Robertshaw
6	106090	6CH30-4	GN	26	1/4” CCT	Robertshaw
7	107677	6CH14-6	GPL	16	1/4” CCT	Pitco Robertshaw
7	107676	6CH14-6	GN	22	1/4” CCT	Pitco Robertshaw

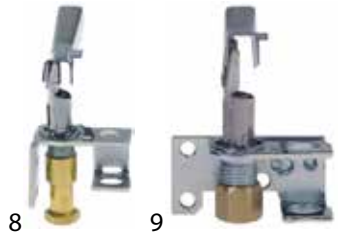

fig.	référence	type	type de gaz	indice	pour tube ø	adaptable à
8	107396	6CH24-6	GN/GPL	16/26	1/4” CCT	Pitco Robertshaw Vulcan
9	106347	6CH14-10	GPL	11	1/4” CCT	Imperial-USA
9	106375	6CH14-10	GPL	16	1/4” CCT	Imperial-USA
9	106346	6CH14-10	GN	22	1/4” CCT	American Dryer Anets Cecilware / Grindmaster Imperial-Germany Imperial-USA Morice Robertshaw Southbend Vulcan

série universelle avec électrodes

fig.	référence	type	type de gaz	indice	pour tube ø	adaptable à
1	106093	2S-2ER	GN	18	1/4” CCT	Robertshaw
2	107401	3S-2	GN	18	1/4” CCT	Lang Robertshaw Star-Manufacturing
3	107388	3SL-2	GN/GPL	18/10	1/4” CCT	Robertshaw

fig.	référence	type	type de gaz	indice	pour tube ø	adaptable à
4	107400	3SL-20	GN	18	1/4” CCT	Lang Robertshaw Star-Manufacturing
5	107271	4SHR-44	GN	18	1/4” CCT	Falcon
5	106086	4SHR-44	GN	26	1/4” CCT	Falcon Robertshaw
5	107270	4SHR-44	GPL	11	1/4” CCT	Falcon
5	106087	4SHR-44	GPL	16	1/4” CCT	Falcon Robertshaw
6	106349	5SL-2	GN	18	3/16” CCT	Imperial-USA Robertshaw

fig.	référence	type	type de gaz	indice	pour tube ø	adaptable à
7	106096	6S14-1	GN	26	1/4" CCT	Robertshaw
8	106095	6S24-1	GN	26	1/4" CCT	Robertshaw
9	106094	6S14-2R	GN	26	1/4" CCT	Henny-Penny Parry Robertshaw

fig.	référence	type	type de gaz	indice	pour tube ø	adaptable à
10	106097	6SH24-6	GN	26	1/4" CCT	Parry Robertshaw
11	107395	6SW14-21E	GN/GPL	22/16	1/4" CCT	Pitco Robertshaw
12	107661	6SW14-21E	GPL	16	1/4" CCT	Pitco Robertshaw

fig.	référence	type	type de gaz	indice	pour tube ø	adaptable à
13	107678	W1350	-	-	-	Pitco

série 9B

fig.	référence	type	type de gaz	indice	pour tube ø	adaptable à
1	106437	9B	GN/GPL		3/16" - 1/4" CCT	Robertshaw
2	106099	9BV	GN/GPL	-	1/4" CCT	Robertshaw
3	106100	9BV3	GN/GPL	-	1/4" CCT	Robertshaw

série 11EA

fig.	référence	type	type de gaz	indice	pour tube ø	adaptable à
1	106102	11EA	GPL	-	-	Robertshaw
1	106103	11EA	GN	-	-	Robertshaw
2	107411	11EA	GPL	10	3/16" - 1/4" CCT	Bakers Pride Robertshaw
2	107412	11EA	GN		3/16" - 1/4" CCT	Bakers Pride Franklin Chef Robertshaw Southbend Vulcan Wolf

série Mini Pilot

fig.	référence	type	type de gaz	indice	pour tube ø	adaptable à
1	107414	2	GN/GPL	-	3/16" - 1/4" CCT	Duke Garland Vulcan

accessoires

fig.	référence	description
1	101481	anneau coupant pour tube ø 1/4" CCT Q 1 pc
2	101483	écrou-raccord ¼" CCT court
3	101482	écrou-raccord 1/4" long
4	100275	injecteur veilleuse gaz liquide indice 10
5	106107	injecteur veilleuse gaz liquide indice 11
5	106106	injecteur veilleuse gaz liquide indice 14
5	106105	injecteur veilleuse gaz liquide indice 16
5	100276	injecteur veilleuse gaz naturel indice 18
5	106108	injecteur veilleuse gaz naturel indice 22
5	100277	injecteur veilleuse gaz naturel indice 26

Consultez notre gamme complète et mise à jour dans notre webshop

fig.	référence	description
6	106112	raccord fileté thermocouple 7/16"
7	106109	vis de serrage filetage 7/16"-24 UNS
7	106111	vis de serrage filetage 7/16"-24 UNS

HONEYWELL

veilleuses

fig.	référence	description
1	102490	veilleuse 1 flamme
2	102885	veilleuse 1 flamme
3	102886	veilleuse 1 flamme

fig.	référence	description
4	102887	veilleuse HONEYWELL type Q327 3 flammes
5	107495	veilleuse HONEYWELL type Q327 3 flammes gaz naturel type gicleur NE22
6	107409	veilleuse HONEYWELL type Q3451B1186 1237 1 flamme gaz naturel type gicleur BCR18 1/4"

fig.	référence	description
7	107410	veilleuse HONEYWELL type Q3451B1301 1315 1 flamme gaz naturel type gicleur BCR20 1/4"
8	107448	veilleuse HONEYWELL type Q345A 1313 2 flammes gaz naturel/ liquide type gicleur BCR18/BBR10 1/4"
8	107408	veilleuse HONEYWELL type Q345AFB 1240 1 flamme gaz naturel type gicleur BCR18 1/4"
9	106939	veilleuse HONEYWELL type Q349A1124 1 Typ 27

fig.	référence	description
10	107397	veilleuse type Q348AC1 1144 3 flammes gaz naturel 1/4" type gicleur NE22

accessoires

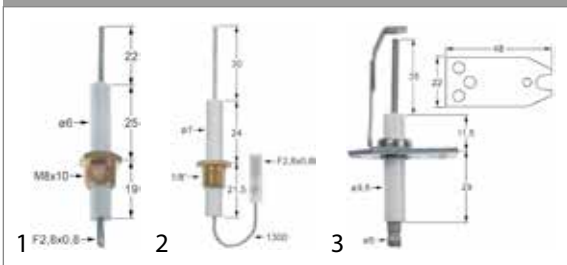

fig.	référence	description
1	102892	électrode d'allumage D1 ø 6mm L1 22mm LC1 25mm
2	102981	électrode d'allumage D1 ø 7mm L1 30mm LC1 24mm
3	104637	électrode d'allumage longueur de bride 48mm

fig.	référence	description
4	102889	injecteur veilleuse HONEYWELL gaz liquide
4	102888	injecteur veilleuse HONEYWELL gaz naturel
5	102891	injecteur veilleuse HONEYWELL gaz liquide
6	106938	injecteur veilleuse HONEYWELL gaz naturel

fig.	référence	description
7	107496	injecteur veilleuse HONEYWELL gaz naturel
8	101494	vis de serrage filetage M11x1 pour tube ø 6mm
9	102905	vis de serrage M11x1 ø 6mm

ARC

série 04

fig.	référence	description
1	107481	veilleuse 1 flamme gaz liquide indice 20
1	107482	veilleuse 1 flamme gaz naturel indice 40

fig.	référence	description
1	107186	tête de veilleuse M8x0,75 FI
2	107187	corps central de veilleuse M8x0,75
3	107483	corps inférieur de veilleuse gaz liquide indice 20
3	107484	corps inférieur de veilleuse gaz naturel indice 40
4	107505	corps inférieur de veilleuse gaz liquide injecteur ø 0,21mm

série 65

fig.	référence	description	ref. no.
1	107485	veilleuse gaz liquide indice 20	C5815249M
1	107486	veilleuse gaz naturel indice 40	—

fig.	référence	description
1	106844	veilleuse 1 flamme
2	106845	corps central de veilleuse ø 8mm
3	106839	corps inférieur de veilleuse entrée M10x1 FI Q 1 pc sortie M6x0,75
4	697942	joint pour veilleuse ø 35,5mm épaisseur 1mm

AEM

veilleuses

fig.	référence	description
1	102480	veilleuse 1 flamme raccord gaz 6mm filetage de fixation M4
1	107529	veilleuse 1 flamme gaz liquide injecteur ø 0,22mm raccord gaz 6mm
1	107528	veilleuse 1 flamme gaz naturel injecteur ø 0,4mm raccord gaz 6mm
2	102906	veilleuse 1 flamme raccord gaz 6mm filetage de fixation M5
3	102481	veilleuse 1 flamme raccord gaz 6mm filetage de fixation M4

accessoires

fig.	référence	description
1	102709	corps supérieur de veilleuse 1 flamme
2	102718	corps inférieur de veilleuse coudé FE M10x0,75 FI 7/32" (28G) FI 1 M10x1
3	103107	corps inférieur de veilleuse FE M10x0,75 FI M5x0,75 FI 1 M10x1 L 18,5mm OC 12
4	102719	corps inférieur de veilleuse FE M10x0,75 FI 7/32" (28G) FI 1 M10x1 L 18,5mm OC 12
5	106894	mélangeur d'air FE M10x1 FI M10x0,75 OC 14 L1 28mm L2 23mm L3 19mm ø 12,5mm
6	106892	bague de mélange d'air type AEM pour veilleuse

fig.	référence	description
7	106893	vis intermédiaire int. ø 6mm M10x1

AB

veilleuses

H2

fig.	référence	type	flammes	raccord gaz
1	107699	B10H2	1	7/16"x24 UNS
2	107712	B1H2	1	7/16"x24 UNS
3	107721	B2H2	1	7/16"x24 UNS

fig.	référence	type	flammes	raccord gaz
4	107734	B2H2(180°)	1	7/16"x24 UNS
5	107728	B6H2	1	7/16"x24 UNS

Consultez notre gamme complète et mise à jour dans notre webshop

H3

fig.	référence	type	flammes	raccord gaz
1	107713	B1H3	2	7/16"x24 UNS
2	107714	B1H3(180°)	2	7/16"x24 UNS
3	107722	B2H3	2	7/16"x24 UNS

fig.	référence	type	flammes	raccord gaz
4	107723	B2H3(180°)	2	7/16"x24 UNS
5	107726	B4H3	2	7/16"x24 UNS
6	107729	B6H3	2	7/16"x24 UNS

fig.	référence	type	flammes	raccord gaz
7	107730	B6H3(180°)	2	7/16"x24 UNS

H4

fig.	référence	type	flammes	raccord gaz
1	107715	B1H4	3	7/16"x24 UNS
2	107731	B6H4	3	7/16"x24 UNS

H5

fig.	référence	type	flammes	raccord gaz
1	107716	B1H5(L)	2	7/16"x24 UNS
2	107717	B1H5(R)	2	7/16"x24 UNS
3	107732	B6H5	2	7/16"x24 UNS

H6

Largeur des corp supérieurs:
H6A = 1" (25,4mm)
H6B = 1½" (38,1mm)
H6C = 2½" (63,5mm)
H6D = 3" (76,2mm)

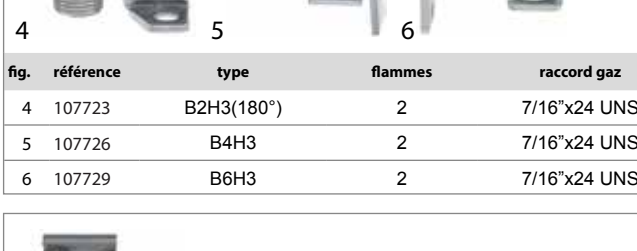

fig.	référence	type	flammes	raccord gaz
1	107703	B10H6B	3	7/16"x24 UNS
2	107718	B1H6A	3	7/16"x24 UNS
3	107719	B1H6B	3	7/16"x24 UNS

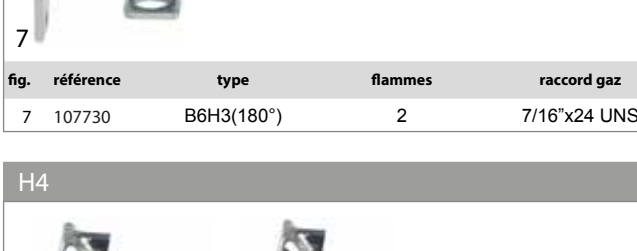

fig.	référence	type	flammes	raccord gaz
4	107720	B1H6C	3	7/16"x24 UNS
5	107724	B2H6B	3	7/16"x24 UNS
6	107725	B2H6C	3	7/16"x24 UNS
7	107727	B4H6D	3	7/16"x24 UNS

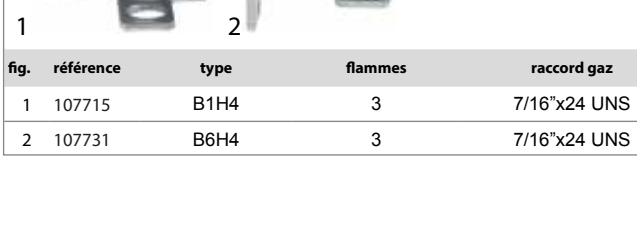

fig.	référence	type	flammes	raccord gaz
8	107733	B6H6B	3	7/16"x24 UNS
9	107735	B9H6C	3	7/16"x24 UNS

accessoires

fig.	référence	description
1	101481	anneau coupant pour tube ø 1/4" CCT Q 1 pc
2	101483	écrou-raccord ¼" CCT court
3	101482	écrou-raccord 1/4" long
4	100275	injecteur veilleuse gaz liquide indice 10
5	106107	injecteur veilleuse gaz liquide indice 11
5	106106	injecteur veilleuse gaz liquide indice 14
5	106105	injecteur veilleuse gaz liquide indice 16
5	100276	injecteur veilleuse gaz naturel indice 18
5	106108	injecteur veilleuse gaz naturel indice 22
5	100277	injecteur veilleuse gaz naturel indice 26

fig.	référence	description
6	106112	raccord fileté thermocouple 7/16"
7	106109	vis de serrage filetage 7/16"-24 UNS
7	106111	vis de serrage filetage 7/16"-24 UNS

série universelle - type 2

fig.	référence	type	flammes	raccord gaz
1	107736	B24H17	2	6mm
2	107737	SW9000	3	6mm

accessoires

fig.	référence	description
1	106920	injecteur veilleuse gaz liquide indice 20 Q 5 pc
1	100203	injecteur veilleuse gaz liquide indice 25 Q 1 pc
1	102503	injecteur veilleuse gaz liquide indice 25 Q 5 pc
1	102698	injecteur veilleuse gaz naturel indice 35 Q 1 pc
1	106921	injecteur veilleuse gaz naturel indice 35 Q 5 pc
1	100202	injecteur veilleuse gaz naturel indice 41 Q 1 pc
1	102502	injecteur veilleuse gaz naturel indice 41 Q 5 pc
1	100869	injecteur veilleuse gaz naturel indice 51 Q 1 pc
2	101857	anneau coupant pour tube ø 6mm Q 1 pc
3	100909	vis intermédiaire filetage M10x1 pour tube ø 6mm
3	102509	vis intermédiaire filetage M10x1 pour tube ø 6mm
4	100905	vis de serrage M10x1 pour tube ø 6mm Q 1 pc
4	102505	vis de serrage M10x1 pour tube ø 6mm Q 5 pc
5	102507	raccord fileté pour thermocouple M10x1 Q 5 pc
5	100907	raccord fileté filetage M10x1 Q 1 pc

fig.	référence	description
3	100906	raccord fileté filetage M10x1 Q 1 pc
3	102506	raccord fileté filetage M10x1 Q 5 pc
6	100701	électrode d'allumage raccord M4 Q 1 pc
7	100706	électrode d'allumage raccord M4 Q 1 pc
8	100855	support veilleuse triple

ERTA

fig.	référence	flammes	type de gaz	indice	raccord gaz (mm)	version
1	102967	2	GN		6	à droite
2	102975	2	GN	14	6	à droite
3	102971	2	GN	14	6	à gauche

Consultez notre gamme complète et mise à jour dans notre webshop

1

fig.	référence	description	type de gaz	indice	Q (pc)
1	100231	injecteur veilleuse	GN	4	1
1	102531	injecteur veilleuse	GN	4	10
1	100232	injecteur veilleuse	GN	9	1
1	102532	injecteur veilleuse	GN	9	10
1	100234	injecteur veilleuse	GN	14	1
1	102534	injecteur veilleuse	GN	14	10
1	100230	injecteur veilleuse	GPL	2	1
1	102530	injecteur veilleuse	GPL	2	10
1	100217	injecteur veilleuse	GPL	3	1
1	102519	injecteur veilleuse	GPL	3	10
1	100233	injecteur veilleuse	GPL	8	1
1	102533	injecteur veilleuse	GPL	8	10

1 2 3 4

fig.	référence	description	pour tube ø	Q (pc)
1	101282	anneau coupant	4mm	1
1	102582	anneau coupant	4mm	10
2	101283	vis intermédiaire	4mm	1
2	102583	vis intermédiaire	4mm	10
3	101288	anneau coupant	6mm	1
3	102588	anneau coupant	6mm	10
4	100909	vis intermédiaire	6mm	1
4	102509	vis intermédiaire	6mm	5

1 2

fig.	référence	description
1	100701	électrode d'allumage raccord M4 Q 1 pc
1	106834	électrode d'allumage raccord M4 Q 5 pc
2	100906	raccord fileté filetage M10x1 Q 1 pc pour bougie d'allumage
2	102506	raccord fileté filetage M10x1 Q 5 pc pour bougie d'allumage

BASO

veilleuses

1 2 3

fig.	référence	type	flammes
1	107415	J129DDA W1250	2
1	107416	J963DDA W1125	3
1	107417	J986MDA W1309	3
2	107406	J184EKA W1134	1
3	107389	J989FTW-1C	3

4 5

fig.	référence	type	flammes
4	107390	J990FTW-1C	3
5	107368	J990MDA-2	2

GAI

veilleuses

1 2 3

fig.	référence	flammes	version	L (mm)
1	107325	1	sans injecteur	36
2	107326	1	sans injecteur	46
3	107327	1	sans injecteur	60
3	107328	1	sans injecteur	85

accessoires

1

fig.	référence	description
1	107329	injecteur veilleuse GAI gaz liquide M4,5x0,5 OC 4
1	107330	injecteur veilleuse GAI gaz naturel M4,5x0,5 OC 4

WHITE ROGERS

1 2

fig.	référence	type	flammes	type de gaz	version
1	107366	262A38	2	GN	1/4”
1	107393	262A38 1112	2	GN	1/4”
1	107392	262A38 1310	2	GPL	1/4”
2	107419	262A38 0407	2	GN	1/4”

veilleuses spécifiques aux fabriquants

AMBACH

série GR_ / GRG_ (version 1)

1

fig.	référence	description	filetage	raccord de tube	type de gaz	ref. no.
1	107489	veilleuse	M8	ø4mm	GN/GPL	—
1	107490	veilleuse	M10	ø4mm	GN/GPL	—

1

fig.	référence	description	ø (mm)	Q (pc)
1	100255	injecteur veilleuse	0,2	1
1	102555	injecteur veilleuse	0,2	5
1	102770	injecteur veilleuse	0,25	1
1	106748	injecteur veilleuse	0,3	1
1	100252	injecteur veilleuse	0,35	1
1	102552	injecteur veilleuse	0,35	5
1	103209	injecteur veilleuse	0,37	1
1	100256	injecteur veilleuse	0,4	1
1	102556	injecteur veilleuse	0,4	5
1	107351	injecteur veilleuse	0,8	1

1 2

fig.	référence	description	pour tube ø	Q (pc)
1	101284	anneau coupant	4mm	1
1	102584	anneau coupant	4mm	10
2	101294	écrou-raccord	4mm	1

1 2

fig.	référence	description
1	100087	corps supérieur de veilleuse filetage M8
1	100096	corps supérieur de veilleuse filetage M10x1
2	101293	joint plat aluminium D1 ø 14mm D2 ø 10,3mm pour veilleuse Q 1 pc

série GRG_ (version 2)

1

fig.	référence	description	ref. no.
1	100091	veilleuse sans injecteur	5024708680

1

fig.	référence	description	type de gaz	indice	Q (pc)
1	107173	injecteur veilleuse	GN	35	1
1	107174	injecteur veilleuse	GN	41	1
1	102686	injecteur veilleuse	GN	45	1
1	107175	injecteur veilleuse	GN	51	1
1	107649	injecteur veilleuse	GPL	20	1
1	107172	injecteur veilleuse	GPL	25	1
1	107650	injecteur veilleuse	GPL	30	1

1 2 3 4

fig.	référence	description	pour tube ø	Q (pc)
1	100870	anneau coupant	4mm	1
1	106735	anneau coupant	4mm	5
2	101283	vis intermédiaire	4mm	1
2	102583	vis intermédiaire	4mm	10
3	101857	anneau coupant	6mm	1
3	106736	anneau coupant	6mm	5
4	100909	vis intermédiaire	6mm	1
4	102509	vis intermédiaire	6mm	5

Consultez notre gamme complète et mise à jour dans notre webshop

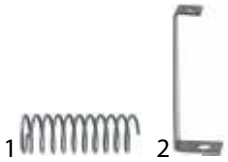

fig.	référence	description
1	100919	ressort de compression ø 14mm L 40mm fil ø 1,15mm
2	101945	support veilleuse adaptable à Ambach

ANGELO PO

série Junior / Senior

fig.	référence	description	ref. no.
1	100187	veilleuse SIT type série 100 2 flammes injecteur ø 0,25mm	6000280

série Combi / Major

fig.	référence	description	flammes	raccord gaz (mm)	version	ref. no.
1	101777	veilleuse	-	-	sans injecteur	34A0010
2	100065	veilleuse	1	-	sans injecteur	6000170

fig.	référence	description	type de gaz	indice	Q (pc)
1	100241	injecteur veilleuse	GN	13	1
1	100253	injecteur veilleuse	GPL	2	1
1	100240	injecteur veilleuse	GPL	39	
2	100224	injecteur veilleuse	GN	26	1
2	102524	injecteur veilleuse	GN	26	10
2	100220	injecteur veilleuse	GPL	2	1
2	102520	injecteur veilleuse	GPL	2	10
2	100225	injecteur veilleuse	GPL	39	1
2	102525	injecteur veilleuse	GPL	39	10

fig.	référence	description	pour tube ø	Q (pc)
1	101282	anneau coupant	4mm	1
1	102582	anneau coupant	4mm	10
2	100909	vis intermédiaire	6mm	1
2	102509	vis intermédiaire	6mm	5

fig.	référence	description
1	100831	tête de veilleuse Q 1 pc
1	102631	tête de veilleuse Q 5 pc

nouvelles séries

fig.	référence	flammes	raccord gaz (mm)	version	ref. no.
1	107541	2	4/6	sans injecteur	—

fig.	référence	description
1	102993	veilleuse 2 flammes
2	102992	veilleuse
3	102995	veilleuse
4	102994	vis intermédiaire M12x1
5	102996	veilleuse bouchon couvre
6	102997	joint torique EPDM épaisseur 1mm int. ø 6mm Q 1 pc

Consultez notre gamme complète et mise à jour dans notre webshop

ASCOBLOC

série AGH_ (version 1)

fig.	référence	description
1	102956	veilleuse type C sans injecteur
2	102957	veilleuse type D sans injecteur
3	102958	veilleuse type E sans injecteur

fig.	référence	description	type de gaz	ø (mm)	pression de gaz (mbar)
1	101849	injecteur veilleuse	GPL	0,16	50
1	101589	injecteur veilleuse	GPL	0,18	50
1	101534	injecteur veilleuse	GPL	0,19	50
1	100235	injecteur veilleuse	GPL	0,2	50
1	101864	injecteur veilleuse	GPL	0,24	30
1	100979	injecteur veilleuse	GPL	0,25	30
1	101543	injecteur veilleuse	GN	0,3	20
1	101588	injecteur veilleuse	GN	0,32	20
1	100236	injecteur veilleuse	GN	0,35	20
1	101865	injecteur veilleuse	GN	0,41	20

fig.	référence	description	pour tube ø	Q (pc)
1	101284	anneau coupant	4mm	1
1	102584	anneau coupant	4mm	10
2	101285	vis intermédiaire	4mm	1
2	102585	vis intermédiaire	4mm	10

fig.	référence	description
1	103219	veilleuse largeur de fissure 0,8mm trou ø 3mm longueur totale 50mm OC 20
2	101843	embase pour veilleuse H 18mm C
2	101844	embase pour veilleuse H 15mm D
2	101845	embase pour veilleuse H 11mm E
3	102962	embase pour veilleuse H 18mm C
3	102963	embase pour veilleuse H 15mm D
3	102964	embase pour veilleuse H 11mm E

fig.	référence	description
4	101587	joint pour veilleuse sans électrode d'allumage
5	101835	corps inférieur de veilleuse C
5	101834	corps inférieur de veilleuse D
5	101586	corps inférieur de veilleuse E
6	102966	bague de mélange d'air ø 10mm H 8mm
7	102965	électrode d'allumage raccord F 2,8x0,8mm

fig.	référence	description
8	101841	vis bougie d'allumage M12x1
9	101839	raccord fileté pour thermocouple trou ø 5mm M12x1 OC 12 laiton
10	101842	capuchon pour veilleuse

série AGH_ (version 2)

fig.	référence	description
1	101529	veilleuse type E avec injecteurs 0,18mm / 0,20mm / 0,32mm / 0,35mm
2	102640	veilleuse type E sans injecteur

fig.	référence	description	type de gaz	ø (mm)	pression de gaz (mbar)
1	101849	injecteur veilleuse	GPL	0,16	50
1	101589	injecteur veilleuse	GPL	0,18	50
1	101534	injecteur veilleuse	GPL	0,19	50
1	100235	injecteur veilleuse	GPL	0,2	50
1	101864	injecteur veilleuse	GPL	0,24	30
1	100979	injecteur veilleuse	GPL	0,25	30
1	101543	injecteur veilleuse	GN	0,3	20
1	101588	injecteur veilleuse	GN	0,32	20
1	100236	injecteur veilleuse	GN	0,35	20
1	101865	injecteur veilleuse	GN	0,41	20

Consultez notre gamme complète et mise à jour dans notre webshop

fig.	référence	description	pour tube ø	Q (pc)
1	101284	anneau coupant	4mm	1
1	102584	anneau coupant	4mm	10
2	101285	vis intermédiaire	4mm	1
2	102585	vis intermédiaire	4mm	10

fig.	référence	description
1	101582	corps supérieur de veilleuse
2	102833	corps supérieur de veilleuse avec raccord électrode d'allumage
3	101587	joint pour veilleuse sans électrode d'allumage
3	101781	joint pour veilleuse avec électrode d'allumage

fig.	référence	description
4	101583	tête de veilleuse largeur de fissure 0,8mm trou ø 3mm ø 6mm M7x0,75mm longueur totale 22mm
5	101586	corps inférieur de veilleuse E
6	101779	électrode d'allumage D1 ø 7mm raccord M4 D2 ø 9mm L1 10mm L2 5mm LC1 18mm LC2 3mm LC3 23mm à coincer
7	100906	raccord fileté filetage M10x1 Q 1 pc pour bougie d'allumage
8	101585	raccord fileté thermocouple

fig.	référence	description
9	101584	capuchon M12x1
10	101848	capot pour veilleuse

ATA

fig.	référence	description	ref. no.
1	107189	veilleuse SIT 1 flamme injecteur ø 0,2mm	K22015

fig.	référence	description	type de gaz	ø (mm)	Q (pc)
1	100246	injecteur veilleuse	GN	0,35	1
1	102546	injecteur veilleuse	GN	0,35	5
1	102972	injecteur veilleuse	GN	0,4	1
1	100245	injecteur veilleuse	GPL	0,2	1
1	102545	injecteur veilleuse	GPL	0,2	5

fig.	référence	description	pour tube ø	Q (pc)
1	100904	vis de serrage	4mm	1
1	102504	vis de serrage	4mm	5
1	100905	vis de serrage	6mm	1
1	102505	vis de serrage	6mm	5

BARON

série 600

fig.	référence	description	ref. no.
1	101899	veilleuse type coudé adaptable à BARON	BN41822410311
2	101929	coup de poing adaptable à BARON	BN41822160361

1

fig.	référence	description	type de gaz	indice	Q (pc)
1	107173	injecteur veilleuse	GN	35	1
1	107174	injecteur veilleuse	GN	41	1
1	102686	injecteur veilleuse	GN	45	1
1	107175	injecteur veilleuse	GN	51	1
1	107649	injecteur veilleuse	GPL	20	1
1	107172	injecteur veilleuse	GPL	25	1
1	107650	injecteur veilleuse	GPL	30	1

1 2 3 4

fig.	référence	description	pour tube ø	Q (pc)
1	100870	anneau coupant	4mm	1
1	106735	anneau coupant	4mm	5
2	101283	vis intermédiaire	4mm	1
2	102583	vis intermédiaire	4mm	10
3	101857	anneau coupant	6mm	1
3	106736	anneau coupant	6mm	5
4	100909	vis intermédiaire	6mm	1
4	102509	vis intermédiaire	6mm	5

série 700 / 900 / GIANO 110 / GIANO 140

1 2

fig.	référence	description	ref. no.
1	107487	veilleuse gaz naturel/liquide	—
2	107488	veilleuse gaz naturel/liquide	—

3

fig.	référence	description	ref. no.
3	101930	veilleuse SIT type série 140 1 flamme	BN41826920140

1 2

fig.	référence	description	fig.	référence	description
1	102754	porte-injecteur	2	102763	porte-injecteur

BAUMEISTER

1 2 3

fig.	référence	description
1	107493	veilleuse 1 flamme gaz liquide indice 2
2	104626	tête de veilleuse adaptable à BAUMEISTER
3	107526	support veilleuse

BERTO'S

série 600 / 700 / 900

1

fig.	référence	description	ref. no.
1	107481	veilleuse 1 flamme gaz liquide indice 20	—
1	107482	veilleuse 1 flamme gaz naturel indice 40	—

1 2 3 4

fig.	référence	description
1	107186	tête de veilleuse M8x0,75 FI
2	107187	corps central de veilleuse M8x0,75
3	107483	corps inférieur de veilleuse gaz liquide indice 20
3	107484	corps inférieur de veilleuse gaz naturel indice 40
4	107505	corps inférieur de veilleuse gaz liquide injecteur ø 0,21mm

BLODGETT

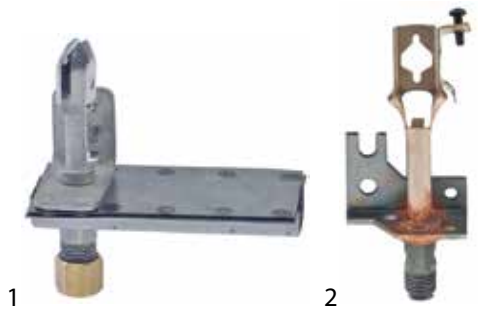

1 2

fig.	référence	description	ref. no.
1	107418	veilleuse ROBERTSHAW type 11EA 1 flamme gaz naturel/ liquide pour tube ø 3/16" - 1/4" CCT	11334
2	107413	veilleuse type 43U4	1168263

Consultez notre gamme complète et mise à jour dans notre webshop

BONNET

fig.	référence	description	ref. no.
1	102947	tête de veilleuse	368147
2	102948	corps inférieur de veilleuse	140309
3	102949	veilleuse	368146
4	101293	joint plat aluminium D1 ø 14mm D2 ø 10,3mm pour veilleuse Q 1 pc	014073M

fig.	référence	description	ref. no.
1	104631	tête de veilleuse 2 filetage 1/8"	368234
2	104632	corps inférieur de veilleuse filetage 1/8"	165527
3	104634	support veilleuse	140869

fig.	référence	description	ref. no.
4	102949	veilleuse	368146
5	101293	joint plat aluminium D1 ø 14mm D2 ø 10,3mm pour veilleuse Q 1 pc	014073M

fig.	référence	description	ref. no.
1	107337	veilleuse SIT type série 100 1 flamme injecteur ø 0,2/0,4mm raccord gaz 4/6mm set	2020122

BOURGEOIS

fig.	référence	description
1	106385	injecteur veilleuse gaz liquide indice 22 trou ø 0,22mm M5x0,75 Q 1 pc laiton
1	106386	injecteur veilleuse gaz naturel indice 40 trou ø 0,4mm M5x0,75 Q 1 pc laiton
1	106429	injecteur veilleuse gaz naturel trou ø 0,35mm M5x0,75 OC 6
2	106387	veilleuse 1 flamme raccord gaz 6mm sans injecteur

CAPIC

fig.	référence	description
1	102480	veilleuse 1 flamme raccord gaz 6mm filetage de fixation M4
2	102481	veilleuse 1 flamme raccord gaz 6mm filetage de fixation M4

CB

fig.	référence	description	ref. no.
1	102850	veilleuse	08070002
2	100063	veilleuse pour fixation à droite	—
3	100064	veilleuse pour fixation à gauche	—

fig.	référence	description
1	102803	veilleuse
2	106791	corps inférieur de veilleuse M8x0,75
3	105960	rampe brûleur L 130mm
4	106793	tube de mélange d'air L1 15mm L2 13mm Fl M8x0,75 FE M14x1

fig.	référence	description
5	100900	bague de mélange d'air pour veilleuse Q 1 pc
6	102382	écrou filetage M14x1 H 3,5mm OC 18 laiton Q 1 pc
6	520597	écrou six pans M11x1 H 4mm OC 17 laiton Q 1 pc
7	100705	électrode d'allumage D1 ø 7mm L1 15mm L2 25mm LC1 18mm LC2 17mm LC3 10mm pour arbre M11x1mm
8	105961	support veilleuse gauche

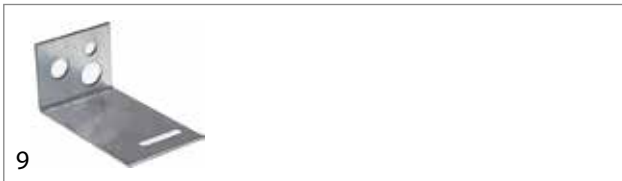

fig.	référence	description
9	105962	support veilleuse droite

EKU

veilleuses

fig.	référence	description
1	100082	veilleuse
1	102979	veilleuse adaptable à MARENO
2	100077	veilleuse coup de poing
3	100078	veilleuse pour cuisinière wok

accessoires

fig.	référence	description	type de gaz	indice	Q (pc)
1	107173	injecteur veilleuse	GN	35	1
1	107174	injecteur veilleuse	GN	41	1
1	102686	injecteur veilleuse	GN	45	1
1	107175	injecteur veilleuse	GN	51	1
1	107649	injecteur veilleuse	GPL	20	1
1	107172	injecteur veilleuse	GPL	25	1
1	107650	injecteur veilleuse	GPL	30	1

fig.	référence	description	pour tube ø	Q (pc)
1	100870	anneau coupant	4mm	1
1	106735	anneau coupant	4mm	5
2	101283	vis intermédiaire	4mm	1
2	102583	vis intermédiaire	4mm	10
3	101857	anneau coupant	6mm	1
3	106736	anneau coupant	6mm	5
4	100909	vis intermédiaire	6mm	1
4	102509	vis intermédiaire	6mm	5

ELETTROBAR

fig.	référence	description	ref. no.
1	100192	veilleuse SIT type série 160 2 flammes sans injecteur	611003

EURAST

fig.	référence	description	ref. no.
1	107485	veilleuse gaz liquide indice 20	C5815249M
1	107486	veilleuse gaz naturel indice 40	—

Consultez notre gamme complète et mise à jour dans notre webshop

fig.	référence	description
1	106844	veilleuse 1 flamme
2	106845	corps central de veilleuse ø 8mm
3	106839	corps inférieur de veilleuse entrée M10x1 Fl Q 1 pc sortie M6x0,75
4	697942	joint pour veilleuse ø 35,5mm épaisseur 1mm

FAGOR

fig.	référence	description	ref. no.
1	102445	veilleuse SIT type série 100 2 flammes injecteur ø 0,25mm raccord gaz 4mm	12004905

FALCON

fig.	référence	description
1	107273	corps supérieur de veilleuse 1 flamme gaz naturel type gicleur 30
2	107492	veilleuse 1 flamme gaz liquide type gicleur 31

FIMAR

fig.	référence	description	ref. no.
1	100141	corps supérieur de veilleuse	CO3107
2	100149	support veilleuse	CO3108
3	100768	électrode d'allumage D1 ø 6mm raccord F 2,8x0,8mm D2 ø 8mm L1 8mm L2 2mm LC1 28mm LC2 16mm à coincer	CO3106

fig.	référence	description	ref. no.
4	100161	injecteur veilleuse trou ø 0,2mm	CO3151
4	100163	injecteur veilleuse trou ø 0,3mm	CO3150

GARLAND

fig.	référence	description	ref. no.
1	107361	veilleuse 4 flammes 3/16"	—

GICO

série 50 / 60 / 62 / 70 / 90 / 92 / 110 (version 1)

fig.	référence	description	ref. no.
1	100068	veilleuse 2 flammes raccord gaz 6mm	A00001

fig.	référence	description	type de gaz	indice	Q (pc)
1	102698	injecteur veilleuse	GN	35	1
1	100202	injecteur veilleuse	GN	41	1
1	102502	injecteur veilleuse	GN	41	5
1	100869	injecteur veilleuse	GN	51	1
1	106920	injecteur veilleuse	GPL	20	5
1	100203	injecteur veilleuse	GPL	25	1
1	102503	injecteur veilleuse	GPL	25	5

Consultez notre gamme complète et mise à jour dans notre webshop

fig.	référence	description	pour tube ø	Q (pc)
1	101281	anneau coupant	4mm	1
1	102581	anneau coupant	4mm	10
2	101283	vis intermédiaire	4mm	1
2	102583	vis intermédiaire	4mm	10

GIGA

série Counter 700 / Top 700 / Kappa 900 / Snack 600

fig.	référence	description	ref. no.
1	100145	veilleuse SIT type série 100 2 flammes injecteur ø 0,2mm	0000X19000
2	100099	corps supérieur de veilleuse 1 flamme adaptable à série 100	Y20300

fig.	référence	description	ref. no.
3	107701	corps inférieur de veilleuse SIT série 100 injecteur ø 0,2mm	X19900
3	107700	corps inférieur de veilleuse SIT série 100 injecteur ø 0,25mm	—
3	107702	corps inférieur de veilleuse SIT série 100 injecteur ø 0,35mm	—
3	100880	corps inférieur de veilleuse SIT série 100 injecteur ø 0,4mm	—

fig.	référence	description	type de gaz	ø (mm)	Q (pc)
1	100246	injecteur veilleuse	GN	0,35	1
1	102546	injecteur veilleuse	GN	0,35	5
1	102972	injecteur veilleuse	GN	0,4	1
1	100245	injecteur veilleuse	GPL	0,2	1
1	102545	injecteur veilleuse	GPL	0,2	5

fig.	référence	description	pour tube ø	Q (pc)
1	100904	vis de serrage	4mm	1
1	102504	vis de serrage	4mm	5
1	100905	vis de serrage	6mm	1
1	102505	vis de serrage	6mm	5

fig.	référence	description
1	101452	support de bougie pour type brûleur C/D adaptable à série 900
2	101454	vis intermédiaire pour bougie d'allumage M10x1 int. ø 7mm L 15mm
3	101453	support pour thermocouple gazinière pour type brûleur C/D adaptable à série 900
4	100907	raccord fileté filetage M10x1 Q 1 pc pour thermocouple

HEIDEBRENNER

fig.	référence	description	ref. no.
1	102860	veilleuse gaz naturel	8620EG

fig.	référence	description	type de gaz	indice	Q (pc)
1	100227	injecteur veilleuse	GN	6	1
1	102527	injecteur veilleuse	GN	6	10
1	100222	injecteur veilleuse	GPL	5	1
1	102522	injecteur veilleuse	GPL	5	10

fig.	référence	description	pour tube ø	Q (pc)
1	101281	anneau coupant	4mm	1
1	102581	anneau coupant	4mm	10
2	101283	vis intermédiaire	4mm	1
2	102583	vis intermédiaire	4mm	10

Consultez notre gamme complète et mise à jour dans notre webshop

fig.	référence	description
1	102863	électrode d'allumage D1 ø 9mm raccord M4 D2 ø 11mm L1 14mm L2 7mm LC1 27mm LC2 3mm LC3 28mm à coincer
2	102878	raccord fileté pour bougie d'allumage

ILLICO

fig.	référence	description
1	107518	veilleuse 1 flamme injecteur ø 0,2mm sens de flamme en haut

JEMI

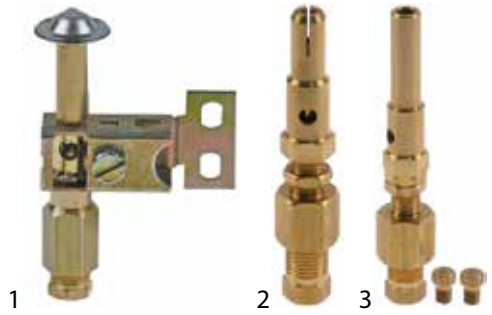

fig.	référence	description	ref. no.
1	106511	veilleuse 1 flamme gaz liquide indice 0,2	998141
1	106509	veilleuse 1 flamme gaz naturel indice 0,4	998177
2	106513	veilleuse 1 flamme gaz liquide indice 0,2 M4x0,5	990040
2	106512	veilleuse 1 flamme gaz naturel indice 0,4	990084
3	107509	veilleuse 1 flamme pour gaz naturel et gaz liquide L 46mm	—

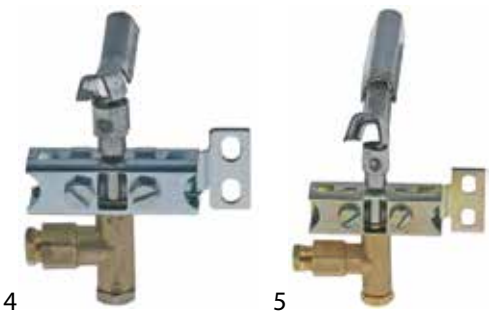

fig.	référence	description	ref. no.
4	106507	veilleuse SIT type série 100 3 flammes gaz liquide injecteur ø 0,21mm raccord gaz 4mm	090036
5	106508	veilleuse SIT type série 100 3 flammes gaz liquide injecteur ø 0,21mm raccord gaz 4mm	090037

JUNO

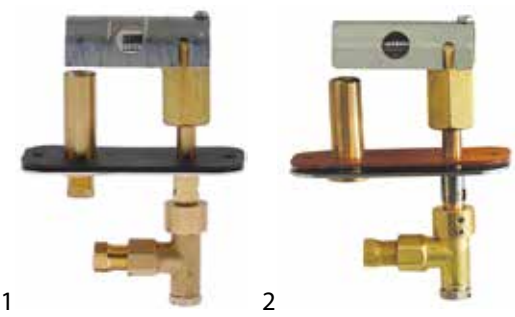

fig.	référence	description	ref. no.
1	100856	veilleuse EGA type A gaz liquide	0K1210
2	100857	veilleuse EGA type A gaz naturel	0K1211

fig.	référence	description	type de gaz	ø (mm)	Q (pc)
1	100246	injecteur veilleuse	GN	0,35	1
1	107170	injecteur veilleuse	GN	0,35	1
1	102546	injecteur veilleuse	GN	0,35	5
1	102972	injecteur veilleuse	GN	0,4	1
1	102973	injecteur veilleuse	GN	0,45	1
1	107171	injecteur veilleuse	GN/GPL	0,25	1
1	100245	injecteur veilleuse	GPL	0,2	1
1	102545	injecteur veilleuse	GPL	0,2	5

fig.	référence	description
1	100853	corps supérieur de veilleuse
2	100963	veilleuse tête
3	100962	tête de veilleuse
4	100964	capot pour veilleuse

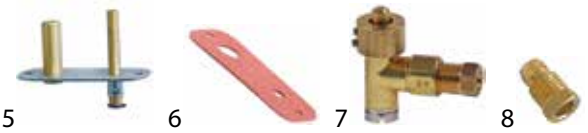

fig.	référence	description
5	100847	corps central de veilleuse
6	100806	joint pour veilleuse
7	101598	corps inférieur de veilleuse gaz liquide trou ø 0,2mm
7	101599	corps inférieur de veilleuse gaz naturel trou ø 0,35mm
8	100904	vis de serrage M10x1 pour tube ø 4mm Q 1 pc
8	102504	vis de serrage M10x1 pour tube ø 4mm Q 5 pc

fig.	référence	description
9	100917	joint pour veilleuse Q 1 pc aluminium
9	102717	joint pour veilleuse Q 5 pc aluminium
10	100916	ressort de compression pour veilleuse Q 1 pc
10	102716	ressort de compression pour veilleuse Q 5 pc
11	100918	vis pour veilleuse

KÜPPERSBUSCH

série EGH_ (version 1)

fig.	référence	description
1	102956	veilleuse type C sans injecteur
2	102957	veilleuse type D sans injecteur
3	102958	veilleuse type E sans injecteur

fig.	référence	description	type de gaz	ø (mm)	pression de gaz (mbar)
1	101849	injecteur veilleuse	GPL	0,16	50
1	101589	injecteur veilleuse	GPL	0,18	50
1	101534	injecteur veilleuse	GPL	0,19	50
1	100235	injecteur veilleuse	GPL	0,2	50
1	101864	injecteur veilleuse	GPL	0,24	30
1	100979	injecteur veilleuse	GPL	0,25	30
1	101543	injecteur veilleuse	GN	0,3	20
1	101588	injecteur veilleuse	GN	0,32	20
1	100236	injecteur veilleuse	GN	0,35	20
1	101865	injecteur veilleuse	GN	0,41	20

fig.	référence	description	pour tube ø	Q (pc)
1	101284	anneau coupant	4mm	1
1	102584	anneau coupant	4mm	10
2	101285	vis intermédiaire	4mm	1
2	102585	vis intermédiaire	4mm	10

fig.	référence	description
1	103219	veilleuse largeur de fissure 0,8mm trou ø 3mm longueur totale 50mm OC 20
2	101843	embase pour veilleuse H 18mm C
2	101844	embase pour veilleuse H 15mm D
2	101845	embase pour veilleuse H 11mm E
3	102962	embase pour veilleuse H 18mm C
3	102963	embase pour veilleuse H 15mm D
3	102964	embase pour veilleuse H 11mm E

fig.	référence	description
4	101587	joint pour veilleuse sans électrode d'allumage
5	101835	corps inférieur de veilleuse C
5	101834	corps inférieur de veilleuse D
5	101586	corps inférieur de veilleuse E
6	102966	bague de mélange d'air ø 10mm H 8mm
7	102965	électrode d'allumage raccord F 2,8x0,8mm

fig.	référence	description
8	101841	vis bougie d'allumage M12x1
9	101839	raccord fileté pour thermocouple trou ø 5mm M12x1 OC 12 laiton
10	101842	capuchon pour veilleuse

Consultez notre gamme complète et mise à jour dans notre webshop

série NGH_ (version 2) / PGH_ (version 1)

1

fig.	référence	description	ref. no.
1	107472	veilleuse complet gaz naturel/liquide flexible gaz ø 4mm	—

1

fig.	référence	description	type de gaz	ø (mm)	pression de gaz (mbar)
1	101849	injecteur veilleuse	GPL	0,16	50
1	101589	injecteur veilleuse	GPL	0,18	50
1	101534	injecteur veilleuse	GPL	0,19	50
1	100235	injecteur veilleuse	GPL	0,2	50
1	101864	injecteur veilleuse	GPL	0,24	30
1	100979	injecteur veilleuse	GPL	0,25	30
1	101543	injecteur veilleuse	GN	0,3	20
1	101588	injecteur veilleuse	GN	0,32	20
1	100236	injecteur veilleuse	GN	0,35	20
1	101865	injecteur veilleuse	GN	0,41	20

1 2

fig.	référence	description	pour tube ø	Q (pc)
1	101284	anneau coupant	4mm	1
1	102584	anneau coupant	4mm	10
2	101285	vis intermédiaire	4mm	1
2	102585	vis intermédiaire	4mm	10

1 2 3 4 5

fig.	référence	description
1	104253	capot
2	104255	veilleuse tête
3	104252	veilleuse milieu
4	104256	raccord fileté pour thermocouple
5	104250	manchon pour thermocouple

6 7 8 9

fig.	référence	description
6	104259	plaque pour veilleuse
7	104258	joint pour veilleuse
8	104257	bride pour veilleuse
9	104254	tôle de protection pour veilleuse

10

fig.	référence	description
10	104251	joint int. ø 8,5mm ø ext. 15mm Q 1 pc

série FGH_ / EGH_ (version 2) / PGH_ (version 2)

1 2

fig.	référence	description	ref. no.
1	101529	veilleuse type E avec injecteurs 0,18mm / 0,20mm / 0,32mm / 0,35mm	154115
2	102640	veilleuse type E sans injecteur	—

1

fig.	référence	description	type de gaz	ø (mm)	pression de gaz (mbar)
1	101849	injecteur veilleuse	GPL	0,16	50
1	101589	injecteur veilleuse	GPL	0,18	50
1	101534	injecteur veilleuse	GPL	0,19	50
1	100235	injecteur veilleuse	GPL	0,2	50
1	101864	injecteur veilleuse	GPL	0,24	30
1	100979	injecteur veilleuse	GPL	0,25	30
1	101543	injecteur veilleuse	GN	0,3	20
1	101588	injecteur veilleuse	GN	0,32	20
1	100236	injecteur veilleuse	GN	0,35	20
1	101865	injecteur veilleuse	GN	0,41	20

1 2

fig.	référence	description	pour tube ø	Q (pc)
1	101284	anneau coupant	4mm	1
1	102584	anneau coupant	4mm	10
2	101285	vis intermédiaire	4mm	1
2	102585	vis intermédiaire	4mm	10

fig.	référence	description
1	101582	corps supérieur de veilleuse
2	102833	corps supérieur de veilleuse avec raccord électrode d'allumage
3	101587	joint pour veilleuse sans électrode d'allumage
3	101781	joint pour veilleuse avec électrode d'allumage

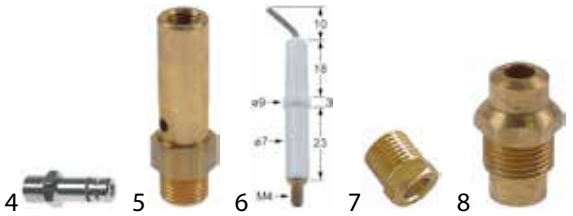

fig.	référence	description
4	101583	tête de veilleuse largeur de fissure 0,8mm trou ø 3mm ø 6mm M7x0,75mm longueur totale 22mm
5	101586	corps inférieur de veilleuse E
6	101779	électrode d'allumage D1 ø 7mm raccord M4 D2 ø 9mm L1 10mm L2 5mm LC1 18mm LC2 3mm LC3 23mm à coincer
7	100906	raccord fileté filetage M10x1 Q 1 pc pour bougie d'allumage
8	101585	raccord fileté thermocouple

fig.	référence	description
9	101584	capuchon M12x1
10	101848	capot pour veilleuse

LINCAR

fig.	référence	description	ref. no.
1	107594	veilleuse 1 flamme raccord gaz M10x1mm	38024001

fig.	référence	description	type de gaz	indice	Q (pc)
1	107173	injecteur veilleuse	GN	35	1
1	107174	injecteur veilleuse	GN	41	1
1	102502	injecteur veilleuse	GN	41	5
1	102686	injecteur veilleuse	GN	45	1
1	107175	injecteur veilleuse	GN	51	1
1	107649	injecteur veilleuse	GPL	20	1
1	107172	injecteur veilleuse	GPL	25	1
1	107650	injecteur veilleuse	GPL	30	1

fig.	référence	description	pour tube ø	Q (pc)
1	100870	anneau coupant	4mm	1
1	106735	anneau coupant	4mm	5
2	100908	vis intermédiaire	4mm	1
2	102508	vis intermédiaire	4mm	5
3	101857	anneau coupant	6mm	1
3	106736	anneau coupant	6mm	5
4	100909	vis intermédiaire	6mm	1
4	102509	vis intermédiaire	6mm	5

fig.	référence	description
1	107166	tête de veilleuse

fig.	référence	description
2	100854	support veilleuse

LOHBERGER

anciennes versions

fig.	référence	description
1	102956	veilleuse type C sans injecteur
2	102957	veilleuse type D sans injecteur
3	102958	veilleuse type E sans injecteur

Consultez notre gamme complète et mise à jour dans notre webshop

1

fig.	référence	description	type de gaz	ø (mm)	pression de gaz (mbar)
1	101849	injecteur veilleuse	GPL	0,16	50
1	101589	injecteur veilleuse	GPL	0,18	50
1	101534	injecteur veilleuse	GPL	0,19	50
1	100235	injecteur veilleuse	GPL	0,2	50
1	101864	injecteur veilleuse	GPL	0,24	30
1	100979	injecteur veilleuse	GPL	0,25	30
1	101543	injecteur veilleuse	GN	0,3	20
1	101588	injecteur veilleuse	GN	0,32	20
1	100236	injecteur veilleuse	GN	0,35	20
1	101865	injecteur veilleuse	GN	0,41	20

1 2

fig.	référence	description	pour tube ø	Q (pc)
1	101284	anneau coupant	4mm	1
1	102584	anneau coupant	4mm	10
2	101285	vis intermédiaire	4mm	1
2	102585	vis intermédiaire	4mm	10

1 2 3

fig.	référence	description
1	103219	veilleuse largeur de fissure 0,8mm trou ø 3mm longueur totale 50mm OC 20
2	101843	embase pour veilleuse H 18mm C
2	101844	embase pour veilleuse H 15mm D
2	101845	embase pour veilleuse H 11mm E
3	102962	embase pour veilleuse H 18mm C
3	102963	embase pour veilleuse H 15mm D
3	102964	embase pour veilleuse H 11mm E

4 5 6 7

fig.	référence	description
4	101587	joint pour veilleuse sans électrode d'allumage
5	101835	corps inférieur de veilleuse C
5	101834	corps inférieur de veilleuse D
5	101586	corps inférieur de veilleuse E
6	102966	bague de mélange d'air ø 10mm H 8mm
7	102965	électrode d'allumage raccord F 2,8x0,8mm

8 9 10

fig.	référence	description
8	101841	vis bougie d'allumage M12x1
9	101839	raccord fileté pour thermocouple trou ø 5mm M12x1 OC 12 laiton
10	101842	capuchon pour veilleuse

nouvelles versions

1 2

fig.	référence	description	ref. no.
1	101529	veilleuse type E avec injecteurs 0,18mm / 0,20mm / 0,32mm / 0,35mm	—
2	102640	veilleuse type E sans injecteur	—

1

fig.	référence	description	type de gaz	ø (mm)	pression de gaz (mbar)
1	101849	injecteur veilleuse	GPL	0,16	50
1	101589	injecteur veilleuse	GPL	0,18	50
1	101534	injecteur veilleuse	GPL	0,19	50
1	100235	injecteur veilleuse	GPL	0,2	50
1	101864	injecteur veilleuse	GPL	0,24	30
1	100979	injecteur veilleuse	GPL	0,25	30
1	101543	injecteur veilleuse	GN	0,3	20
1	101588	injecteur veilleuse	GN	0,32	20
1	100236	injecteur veilleuse	GN	0,35	20
1	101865	injecteur veilleuse	GN	0,41	20

1 2

fig.	référence	description	pour tube ø	Q (pc)
1	101284	anneau coupant	4mm	1
1	102584	anneau coupant	4mm	10
2	101285	vis intermédiaire	4mm	1
2	102585	vis intermédiaire	4mm	10

fig.	référence	description
1	101582	corps supérieur de veilleuse
2	102833	corps supérieur de veilleuse avec raccord électrode d'allumage
3	101587	joint pour veilleuse sans électrode d'allumage
3	101781	joint pour veilleuse avec électrode d'allumage

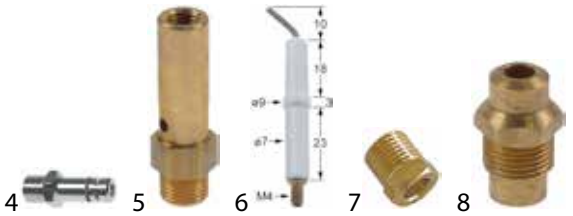

fig.	référence	description
4	101583	tête de veilleuse largeur de fissure 0,8mm trou ø 3mm ø 6mm M7x0,75mm longueur totale 22mm
5	101586	corps inférieur de veilleuse E
6	101779	électrode d'allumage D1 ø 7mm raccord M4 D2 ø 9mm L1 10mm L2 5mm LC1 18mm LC2 3mm LC3 23mm à coincer
7	100906	raccord fileté filetage M10x1 Q 1 pc pour bougie d'allumage
8	101585	raccord fileté thermocouple

fig.	référence	description
9	101584	capuchon M12x1
10	101848	capot pour veilleuse

MACFRIN

fig.	référence	description	ref. no.
1	107485	veilleuse gaz liquide indice 20	C5815249M
1	107486	veilleuse gaz naturel indice 40	—

fig.	référence	description
1	106844	veilleuse 1 flamme
2	106845	corps central de veilleuse ø 8mm
3	106839	corps inférieur de veilleuse entrée M10x1 Fl Q 1 pc sortie M6x0,75
4	697942	joint pour veilleuse ø 35,5mm épaisseur 1mm

MALAG

série AG_ / AGE_

fig.	référence	description	ref. no.
1	107473	veilleuse gaz naturel/liquide complet	—

fig.	référence	description	type de gaz	indice	Q (pc)
1	100215	injecteur veilleuse	GN		1
1	102515	injecteur veilleuse	GN		5
1	100214	injecteur veilleuse	GPL		1
1	102793	injecteur veilleuse	GPL		1
1	102514	injecteur veilleuse	GPL		5

fig.	référence	description	pour tube ø	Q (pc)
1	101284	anneau coupant	4mm	1
1	102584	anneau coupant	4mm	10
2	101285	vis intermédiaire	4mm	1
2	102585	vis intermédiaire	4mm	10

Consultez notre gamme complète et mise à jour dans notre webshop

fig.	référence	description
1	100075	veilleuse type sans pointe d'amorçage
2	102738	pointe d'amorçage
2	100600	pointe d'amorçage avec tamis
3	100599	vis intermédiaire trou ø 7,1mm M10x0,75
4	101755	veilleuse

fig.	référence	description
5	100601	support veilleuse

MARENO

série 700

fig.	référence	description
1	100089	veilleuse

fig.	référence	description	type de gaz	indice	Q (pc)
1	100231	injecteur veilleuse	GN	4	1
1	102531	injecteur veilleuse	GN	4	10
1	100232	injecteur veilleuse	GN	9	1
1	102532	injecteur veilleuse	GN	9	10
1	100234	injecteur veilleuse	GN	14	1
1	102534	injecteur veilleuse	GN	14	10
1	100230	injecteur veilleuse	GPL	2	1
1	102530	injecteur veilleuse	GPL	2	10
1	100217	injecteur veilleuse	GPL	3	1
1	102519	injecteur veilleuse	GPL	3	10
1	100233	injecteur veilleuse	GPL	8	1
1	102533	injecteur veilleuse	GPL	8	10

fig.	référence	description	pour tube ø	Q (pc)
1	101282	anneau coupant	4mm	1
1	102582	anneau coupant	4mm	10
2	101283	vis intermédiaire	4mm	1
2	102583	vis intermédiaire	4mm	10
3	101288	anneau coupant	6mm	1
3	102588	anneau coupant	6mm	10
4	100909	vis intermédiaire	6mm	1
4	102509	vis intermédiaire	6mm	5

série Snack 600 / Protagonista 70 / Easy

fig.	référence	description	ref. no.
1	100082	veilleuse	—
1	102979	veilleuse adaptable à MARENO	MA1032501300
2	100077	veilleuse coup de poing	-

fig.	référence	description	type de gaz	indice	Q (pc)
1	107173	injecteur veilleuse	GN	35	1
1	107174	injecteur veilleuse	GN	41	1
1	102686	injecteur veilleuse	GN	45	1
1	107175	injecteur veilleuse	GN	51	1
1	107649	injecteur veilleuse	GPL	20	1
1	107172	injecteur veilleuse	GPL	25	1
1	107650	injecteur veilleuse	GPL	30	1

fig.	référence	description	pour tube ø	Q (pc)
1	100870	anneau coupant	4mm	1
1	106735	anneau coupant	4mm	5
2	101283	vis intermédiaire	4mm	1
2	102583	vis intermédiaire	4mm	10
3	101857	anneau coupant	6mm	1
3	106736	anneau coupant	6mm	5
4	100909	vis intermédiaire	6mm	1
4	102509	vis intermédiaire	6mm	5

fig.	référence	description
1	100834	corps supérieur de veilleuse
2	101860	écrou filetage M10x1 H 4mm OC 14 laiton chromé Q 1 pc
3	102980	veilleuse coup de poing avec filetage de fixation

série NP70 / NP90

fig.	référence	description
1	103074	venturi pour chapeau de brûleur ø 102mm
2	107422	venturi pour chapeau de brûleur ø 64mm

MAS-BAGA

fig.	référence	description	ref. no.
1	107485	veilleuse gaz liquide indice 20	C5815249M
1	107486	veilleuse gaz naturel indice 40	—

fig.	référence	description
1	106844	veilleuse 1 flamme
2	106845	corps central de veilleuse ø 8mm
3	106839	corps inférieur de veilleuse entrée M10x1 Fl Q 1 pc sortie M6x0,75
4	697942	joint pour veilleuse ø 35,5mm épaisseur 1mm

MBM ITALIE

série Omnia

fig.	référence	description	ref. no.
1	107141	veilleuse SIT type série 100 1 flamme injecteur ø 0,35mm raccord gaz 6mm	RTCU700372

accessoires

fig.	référence	type de gaz	ø (mm)	Q (pc)
1	107168	GN	0,35	1
1	107213	GN	0,35	5
1	107167	GPL	0,21	1
1	107212	GPL	0,21	5

fig.	référence	description	pour tube ø	Q (pc)
1	100904	vis de serrage	4mm	1
1	102504	vis de serrage	4mm	5
1	100905	vis de serrage	6mm	1
1	102505	vis de serrage	6mm	5

MKN

série EA_ , HL_ , SL_ , Optima700

fig.	référence	description	ref. no.
1	102841	veilleuse SIT type série 160 2 flammes gaz naturel injecteur ø 0,41mm raccord gaz 4mm	201681
2	102840	veilleuse SIT type série 160 2 flammes injecteur ø 0,41mm raccord gaz 6mm	201680

Consultez notre gamme complète et mise à jour dans notre webshop

série Universal

fig.	référence	description	ref. no.
1	100088	veilleuse EGA type B	201820
2	103183	veilleuse EGA type B	—

fig.	référence	description	type de gaz	indice	Q (pc)
1	100271	injecteur veilleuse	GN		
1	100272	injecteur veilleuse	GN		
1	100270	injecteur veilleuse	GPL		
1	101896	injecteur veilleuse	GPL		

fig.	référence	description
1	100960	capot pour veilleuse
2	100961	tête de veilleuse
3	101228	écrou molettes plates M8x0,75 ø 14mm H 4mm pos. de montage extérieur laiton
4	101259	écrou-raccord M8x1 pour tube ø 4mm

fig.	référence	description
5	101284	anneau coupant pour tube ø 4mm Q 1 pc
5	102584	anneau coupant pour tube ø 4mm Q 10 pc

MODULAR

série 900

fig.	référence	description	ref. no.
1	106771	veilleuse 1 flamme injecteur ø 0,2mm adaptable à MODULAR	972.021.00

fig.	référence	description	type de gaz	ø (mm)	Q (pc)
1	100246	injecteur veilleuse	GN	0,35	1
1	102546	injecteur veilleuse	GN	0,35	5
1	102972	injecteur veilleuse	GN	0,4	1
1	100245	injecteur veilleuse	GPL	0,2	1
1	102545	injecteur veilleuse	GPL	0,2	5

fig.	référence	description	pour tube ø	Q (pc)
1	100904	vis de serrage	4mm	1
1	102504	vis de serrage	4mm	5
1	100905	vis de serrage	6mm	1
1	102505	vis de serrage	6mm	5

série K_ (cuisinière wok)

fig.	référence	description	ref. no.
1	100092	veilleuse pour cuisinière wok adaptable à MODULAR	37400600

fig.	référence	description	type de gaz	indice	Q (pc)
1	107173	injecteur veilleuse	GN	35	1
1	107174	injecteur veilleuse	GN	41	1
1	102686	injecteur veilleuse	GN	45	1
1	107175	injecteur veilleuse	GN	51	1
1	107649	injecteur veilleuse	GPL	20	1
1	107172	injecteur veilleuse	GPL	25	1
1	107650	injecteur veilleuse	GPL	30	1

fig.	référence	description	pour tube ø	Q (pc)
1	100870	anneau coupant	4mm	1
1	106735	anneau coupant	4mm	5
2	101283	vis intermédiaire	4mm	1
2	102583	vis intermédiaire	4mm	10

Tableau continue sur la page suivante

fig.	référence	description	pour tube ø	Q (pc)
3	101857	anneau coupant	6mm	1
3	106736	anneau coupant	6mm	5
4	100909	vis intermédiaire	6mm	1
4	102509	vis intermédiaire	6mm	5

NAYATI

série Amicus, Grandis, Meritus (table de cuisson)

fig.	référence	description	ref. no.
1	100856	veilleuse EGA type A gaz liquide	PD.2481
2	100857	veilleuse EGA type A gaz naturel	—

fig.	référence	description	type de gaz	ø (mm)	Q (pc)
1	100246	injecteur veilleuse	GN	0,35	1
1	107170	injecteur veilleuse	GN	0,35	1
1	102546	injecteur veilleuse	GN	0,35	5
1	102972	injecteur veilleuse	GN	0,4	1
1	102973	injecteur veilleuse	GN	0,45	1
1	107171	injecteur veilleuse	GN/GPL	0,25	1
1	100245	injecteur veilleuse	GPL	0,2	1
1	102545	injecteur veilleuse	GPL	0,2	5

fig.	référence	description
1	100846	corps supérieur de veilleuse
2	100963	veilleuse tête
3	100962	tête de veilleuse
4	100964	capot pour veilleuse
5	100847	corps central de veilleuse

fig.	référence	description
6	100806	joint pour veilleuse
7	101598	corps inférieur de veilleuse gaz liquide trou ø 0,2mm
7	101599	corps inférieur de veilleuse gaz naturel trou ø 0,35mm
8	100904	vis de serrage M10x1 pour tube ø 4mm Q 1 pc
8	102504	vis de serrage M10x1 pour tube ø 4mm Q 5 pc
9	100917	joint pour veilleuse Q 1 pc aluminium
9	102717	joint pour veilleuse Q 5 pc aluminium
10	100916	ressort de compression pour veilleuse Q 1 pc
10	102716	ressort de compression pour veilleuse Q 5 pc
11	100918	vis pour veilleuse

série Amicus (grills), Meritus (cuiseurs à pâtes), Grandis (cuiseurs à pâtes, sauteuses basculantes)

fig.	référence	description	ref. no.
1	107114[1]	veilleuse SIT type série 140 2 flammes	GS3853

[1]avec raccord fileté thermocouple

fig.	référence	description	type de gaz	indice	Q (pc)
1	100207	injecteur veilleuse	GN	27	1
1	102607	injecteur veilleuse	GN	27	5
1	100204	injecteur veilleuse	GPL	14	1
1	102604	injecteur veilleuse	GPL	14	5

fig.	référence	description	pour tube ø	Q (pc)
1	100897	anneau coupant	4mm	1
1	106737	anneau coupant	4mm	5
2	100908	vis intermédiaire	4mm	1
2	102508	vis intermédiaire	4mm	5
3	100898	anneau coupant	6mm	1
3	106738	anneau coupant	6mm	5
4	100909	vis intermédiaire	6mm	1
4	102509	vis intermédiaire	6mm	5

Consultez notre gamme complète et mise à jour dans notre webshop

fig.	référence	description
1	100701	électrode d'allumage raccord M4 Q 1 pc
1	106834	électrode d'allumage raccord M4 Q 5 pc
2	100906	raccord fileté filetage M10x1 Q 1 pc pour bougie d'allumage
2	102506	raccord fileté filetage M10x1 Q 5 pc pour bougie d'allumage
3	100907	raccord fileté filetage M10x1 Q 1 pc pour thermocouple
3	102507	raccord fileté pour thermocouple M10x1 Q 5 pc type SEF 1
4	100801	joint pour veilleuse Q 1 pc

serie Amicus (Wok), Meritus (grills, fours), Grandis (grills, fours, marmites), Teppanyaki

fig.	référence	description	ref. no.
1	106906	veilleuse SIT type série 100 3 flammes injecteur ø 0,2mm raccord gaz 6mm	GS3851

fig.	référence	description	type de gaz	ø (mm)	Q (pc)
1	100246	injecteur veilleuse	GN	0,35	1
1	107170	injecteur veilleuse	GN	0,35	1
1	102546	injecteur veilleuse	GN	0,35	5
1	102972	injecteur veilleuse	GN	0,4	1
1	102973	injecteur veilleuse	GN	0,45	1
1	107171	injecteur veilleuse	GN/GPL	0,25	1
1	100245	injecteur veilleuse	GPL	0,2	1
1	102545	injecteur veilleuse	GPL	0,2	5

fig.	référence	description
1	107162	corps supérieur de veilleuse SIT 3 flammes Q 1 pc
2	107701	corps inférieur de veilleuse SIT série 100 injecteur ø 0,2mm
2	107700	corps inférieur de veilleuse SIT série 100 injecteur ø 0,25mm
2	107702	corps inférieur de veilleuse SIT série 100 injecteur ø 0,35mm
2	100880	corps inférieur de veilleuse SIT série 100 injecteur ø 0,4mm

fig.	référence	description
3	100904	vis de serrage M10x1 pour tube ø 4mm Q 1 pc
3	102504	vis de serrage M10x1 pour tube ø 4mm Q 5 pc
3	100905	vis de serrage M10x1 pour tube ø 6mm Q 1 pc
3	102505	vis de serrage M10x1 pour tube ø 6mm Q 5 pc
4	100706	électrode d'allumage raccord M4 Q 1 pc

série Chinese Pro

fig.	référence	description	ref. no.
1	102803	veilleuse	GS373C

série Meritus (friteuses), Grandis (friteuses)

fig.	référence	description	ref. no.
1	103196	veilleuse	GS.2186

autres

fig.	référence	description	ref. no.
1	100068	veilleuse 2 flammes raccord gaz 6mm	GS2837

OLIS

série 650

fig.	référence	description	ref. no.
1	101899	veilleuse type coudé adaptable à BARON	822410310
2	101929	coup de poing adaptable à BARON	822160360

fig.	référence	description	type de gaz	indice	Q (pc)
1	107173	injecteur veilleuse	GN	35	1
1	107174	injecteur veilleuse	GN	41	1
1	102686	injecteur veilleuse	GN	45	1
1	107175	injecteur veilleuse	GN	51	1
1	107649	injecteur veilleuse	GPL	20	1
1	107172	injecteur veilleuse	GPL	25	1
1	107650	injecteur veilleuse	GPL	30	1

fig.	référence	description	pour tube ø	Q (pc)
1	100870	anneau coupant	4mm	1
1	106735	anneau coupant	4mm	5
2	101283	vis intermédiaire	4mm	1
2	102583	vis intermédiaire	4mm	10
3	101857	anneau coupant	6mm	1
3	106736	anneau coupant	6mm	5
4	100909	vis intermédiaire	6mm	1
4	102509	vis intermédiaire	6mm	5

série Snack / 700 / 900

fig.	référence	description	ref. no.
1	107479	veilleuse 1 flamme gaz liquide injecteur ø 0,2mm	—
1	107480	veilleuse 1 flamme gaz naturel injecteur ø 0,35mm	—

fig.	référence	description	type de gaz	ø (mm)	Q (pc)
1	100246	injecteur veilleuse	GN	0,35	1
1	102546	injecteur veilleuse	GN	0,35	5
1	102972	injecteur veilleuse	GN	0,4	1
1	100245	injecteur veilleuse	GPL	0,2	1
1	102545	injecteur veilleuse	GPL	0,2	5

fig.	référence	description	pour tube ø	Q (pc)
1	100904	vis de serrage	4mm	1
1	102504	vis de serrage	4mm	5
1	100905	vis de serrage	6mm	1
1	102505	vis de serrage	6mm	5

fig.	référence	description
1	101480	corps supérieur de veilleuse adaptable à série 100
2	100814	support veilleuse adaptable à série 100

série 700 / CUCINE ECO GAS SER70

fig.	référence	description	ref. no.
1	100074	veilleuse type série 140 2 flammes avec patte additionnelle	BN2590057

fig.	référence	description	type de gaz	indice	Q (pc)
1	100207	injecteur veilleuse	GN	27	1
1	102607	injecteur veilleuse	GN	27	5
1	100204	injecteur veilleuse	GPL	14	1
1	102604	injecteur veilleuse	GPL	14	5

Consultez notre gamme complète et mise à jour dans notre webshop

fig.	référence	description	pour tube ø	Q (pc)
1	100897	anneau coupant	4mm	1
1	106737	anneau coupant	4mm	5
2	100908	vis intermédiaire	4mm	1
2	102508	vis intermédiaire	4mm	5
3	100898	anneau coupant	6mm	1
3	106738	anneau coupant	6mm	5
4	100909	vis intermédiaire	6mm	1
4	102509	vis intermédiaire	6mm	5

fig.	référence	description
1	100701	électrode d'allumage raccord M4 Q 1 pc
1	106834	électrode d'allumage raccord M4 Q 5 pc
2	100906	raccord fileté filetage M10x1 Q 1 pc pour bougie d'allumage
2	102506	raccord fileté filetage M10x1 Q 5 pc pour bougie d'allumage
3	100907	raccord fileté filetage M10x1 Q 1 pc pour thermocouple
3	102507	raccord fileté pour thermocouple M10x1 Q 5 pc type SEF 1
4	105296	capot pour veilleuse adaptable à série 700 Q 1 pc

PALUX

série Compact

fig.	référence	description
1	102956	veilleuse type C sans injecteur
2	102957	veilleuse type D sans injecteur
3	102958	veilleuse type E sans injecteur

fig.	référence	description	type de gaz	ø (mm)	pression de gaz (mbar)
1	101849	injecteur veilleuse	GPL	0,16	50
1	101589	injecteur veilleuse	GPL	0,18	50
1	101534	injecteur veilleuse	GPL	0,19	50
1	100235	injecteur veilleuse	GPL	0,2	50
1	101864	injecteur veilleuse	GPL	0,24	30
1	100979	injecteur veilleuse	GPL	0,25	30
1	101543	injecteur veilleuse	GN	0,3	20
1	101588	injecteur veilleuse	GN	0,32	20
1	100236	injecteur veilleuse	GN	0,35	20
1	101865	injecteur veilleuse	GN	0,41	20

fig.	référence	description	pour tube ø	Q (pc)
1	101284	anneau coupant	4mm	1
1	102584	anneau coupant	4mm	10
2	101285	vis intermédiaire	4mm	1
2	102585	vis intermédiaire	4mm	10

fig.	référence	description
1	103219	veilleuse largeur de fissure 0,8mm trou ø 3mm longueur totale 50mm OC 20
2	101843	embase pour veilleuse H 18mm C
2	101844	embase pour veilleuse H 15mm D
2	101845	embase pour veilleuse H 11mm E
3	102962	embase pour veilleuse H 18mm C
3	102963	embase pour veilleuse H 15mm D
3	102964	embase pour veilleuse H 11mm E

fig.	référence	description
4	101587	joint pour veilleuse sans électrode d'allumage
5	101835	corps inférieur de veilleuse C
5	101834	corps inférieur de veilleuse D
5	101586	corps inférieur de veilleuse E
6	102966	bague de mélange d'air ø 10mm H 8mm
7	102965	électrode d'allumage raccord F 2,8x0,8mm

fig.	référence	description
8	101841	vis bougie d'allumage M12x1
9	101839	raccord fileté pour thermocouple trou ø 5mm M12x1 OC 12 laiton
10	101842	capuchon pour veilleuse

série Practica

fig.	référence	flammes	injecteur ø (mm)	raccord gaz (mm)	ref. no.
1	107137	1	0,18	-	321354

fig.	référence	description	type de gaz	ø (mm)	Q (pc)
1	100248	injecteur veilleuse	GN	0,3	1
1	102548	injecteur veilleuse	GN	0,3	5
1	100247	injecteur veilleuse	GPL	0,2	1
1	102547	injecteur veilleuse	GPL	0,2	5

fig.	référence	description	pour tube ø	Q (pc)
1	100904	vis de serrage	4mm	1
1	102504	vis de serrage	4mm	5
1	100905	vis de serrage	6mm	1
1	102505	vis de serrage	6mm	5

série Topline (version 1)

fig.	référence	description	ref. no.
1	100088	veilleuse EGA type B	541346
2	103183	veilleuse EGA type B	—

fig.	référence	description	type de gaz	indice	Q (pc)
1	100271	injecteur veilleuse	GN		
1	100272	injecteur veilleuse	GN		
1	100270	injecteur veilleuse	GPL		
1	101896	injecteur veilleuse	GPL		

fig.	référence	description
1	101284	anneau coupant pour tube ø 4mm Q 1 pc
1	102584	anneau coupant pour tube ø 4mm Q 10 pc
2	101259	écrou-raccord M8x1 pour tube ø 4mm
3	100961	tête de veilleuse
4	100960	capot pour veilleuse

fig.	référence	description
5	101228	écrou molettes plates M8x0,75 ø 14mm H 4mm pos. de montage extérieur laiton

série Topline (version 2)

fig.	référence	description
1	101529	veilleuse type E avec injecteurs 0,18mm / 0,20mm / 0,32mm / 0,35mm
2	102640	veilleuse type E sans injecteur

fig.	référence	description	type de gaz	ø (mm)	pression de gaz (mbar)
1	101849	injecteur veilleuse	GPL	0,16	50
1	101589	injecteur veilleuse	GPL	0,18	50
1	101534	injecteur veilleuse	GPL	0,19	50
1	100235	injecteur veilleuse	GPL	0,2	50
1	101864	injecteur veilleuse	GPL	0,24	30

Tableau continue sur la page suivante

Consultez notre gamme complète et mise à jour dans notre webshop

fig.	référence	description	type de gaz	ø (mm)	pression de gaz (mbar)
1	100979	injecteur veilleuse	GPL	0,25	30
1	101543	injecteur veilleuse	GN	0,3	20
1	101588	injecteur veilleuse	GN	0,32	20
1	100236	injecteur veilleuse	GN	0,35	20
1	101865	injecteur veilleuse	GN	0,41	20

fig.	référence	description	pour tube ø	Q (pc)
1	101284	anneau coupant	4mm	1
1	102584	anneau coupant	4mm	10
2	101285	vis intermédiaire	4mm	1
2	102585	vis intermédiaire	4mm	10

fig.	référence	description
1	101582	corps supérieur de veilleuse
2	102833	corps supérieur de veilleuse avec raccord électrode d'allumage
3	101587	joint pour veilleuse sans électrode d'allumage
3	101781	joint pour veilleuse avec électrode d'allumage

fig.	référence	description
4	101583	tête de veilleuse largeur de fissure 0,8mm trou ø 3mm ø 6mm M7x0,75mm longueur totale 22mm
5	101586	corps inférieur de veilleuse E
6	101779	électrode d'allumage D1 ø 7mm raccord M4 D2 ø 9mm L1 10mm L2 5mm LC1 18mm LC2 3mm LC3 23mm à coincer
7	100906	raccord fileté filetage M10x1 Q 1 pc pour bougie d'allumage
8	101585	raccord fileté thermocouple

fig.	référence	description
9	101584	capuchon M12x1
10	101848	capot pour veilleuse

série Profiline

fig.	référence	description	ref. no.
1	100856	veilleuse EGA type A gaz liquide	—
2	100857	veilleuse EGA type A gaz naturel	—

fig.	référence	description	type de gaz	ø (mm)	Q (pc)
1	100246	injecteur veilleuse	GN	0,35	1
1	107170	injecteur veilleuse	GN	0,35	1
1	102546	injecteur veilleuse	GN	0,35	5
1	102972	injecteur veilleuse	GN	0,4	1
1	102973	injecteur veilleuse	GN	0,45	1
1	107171	injecteur veilleuse	GN/GPL	0,25	1
1	100245	injecteur veilleuse	GPL	0,2	1
1	102545	injecteur veilleuse	GPL	0,2	5

fig.	référence	description
1	100853	corps supérieur de veilleuse
2	100963	veilleuse tête
3	100962	tête de veilleuse
4	100964	capot pour veilleuse

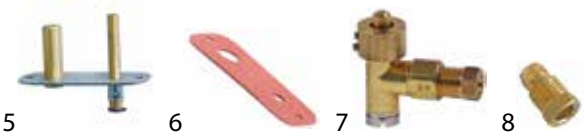

fig.	référence	description
5	100847	corps central de veilleuse
6	100806	joint pour veilleuse
7	101598	corps inférieur de veilleuse gaz liquide trou ø 0,2mm
7	101599	corps inférieur de veilleuse gaz naturel trou ø 0,35mm
8	100904	vis de serrage M10x1 pour tube ø 4mm Q 1 pc
8	102504	vis de serrage M10x1 pour tube ø 4mm Q 5 pc

fig.	référence	description
9	100917	joint pour veilleuse Q 1 pc aluminium
9	102717	joint pour veilleuse Q 5 pc aluminium
10	100916	ressort de compression pour veilleuse Q 1 pc
10	102716	ressort de compression pour veilleuse Q 5 pc
11	100918	vis pour veilleuse

PITCO

veilleuses

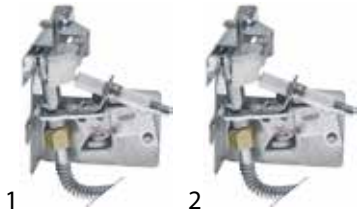

fig.	référence	description	ref. no.
1	107666	veilleuse ROBERTSHAW type 6SW30-21E 3 flammes gaz liquide type gicleur 16 pour tube ø 1/4" CCT	B8039518-C
2	107664	veilleuse ROBERTSHAW type 6SW30-21E 3 flammes gaz naturel type gicleur 22 pour tube ø 1/4" CCT	B8039517-C

REPAGAS

fig.	référence	description	ref. no.
1	104524	veilleuse KROMSCHRÖDER 1 gaz naturel/liquide injecteur ø 0,18/0,22mm	24204028
2	107189	veilleuse SIT 1 flamme injecteur ø 0,2mm	50116000

ROSINOX

fig.	référence	description
1	107529	veilleuse 1 flamme gaz liquide injecteur ø 0,22mm raccord gaz 6mm
1	107528	veilleuse 1 flamme gaz naturel injecteur ø 0,4mm raccord gaz 6mm

SALVIS

série Combiline

fig.	référence	description	ref. no.
1	102902	veilleuse 2 flammes	1G820051
2	107292	corps inférieur de veilleuse M10x0,9	1G820043
3	107293	écrou molettes plates pour injecteur veilleuse M10x0,9	1G820042

série Smartline

fig.	référence	description	ref. no.
1	102906	veilleuse 1 flamme raccord gaz 6mm filetage de fixation M5	1G564253

SILKO

série 650, 700, 909 (2)

fig.	référence	description	ref. no.
1	100128	veilleuse 2 flammes à droite	SIR0100799
2	100127	veilleuse type P0195 2 flammes à gauche	SIR0100800

fig.	référence	description	type de gaz	indice	Q (pc)
1	107173	injecteur veilleuse	GN	35	1
1	107174	injecteur veilleuse	GN	41	1
1	102686	injecteur veilleuse	GN	45	1
1	107175	injecteur veilleuse	GN	51	1
1	107649	injecteur veilleuse	GPL	20	1
1	107172	injecteur veilleuse	GPL	25	1
1	107650	injecteur veilleuse	GPL	30	1

Consultez notre gamme complète et mise à jour dans notre webshop

fig.	référence	description	pour tube ø	Q (pc)
1	100870	anneau coupant	4mm	1
1	106735	anneau coupant	4mm	5
2	101283	vis intermédiaire	4mm	1
2	102583	vis intermédiaire	4mm	10
3	101857	anneau coupant	6mm	1
3	106736	anneau coupant	6mm	5
4	100909	vis intermédiaire	6mm	1
4	102509	vis intermédiaire	6mm	5

fig.	référence	description
1	100907	raccord fileté filetage M10x1 Q 1 pc pour thermocouple
1	102507	raccord fileté pour thermocouple M10x1 Q 5 pc type SEF 1

série 650 / 700 / 809 / 909 /1100

fig.	référence	description	ref. no.
1	100145	veilleuse SIT type série 100 2 flammes injecteur ø 0,2mm	0000X19000
2	100099	corps supérieur de veilleuse 1 flamme adaptable à série 100	Y20300

fig.	référence	description	ref. no.
3	107701	corps inférieur de veilleuse SIT série 100 injecteur ø 0,2mm	X19900
3	107700	corps inférieur de veilleuse SIT série 100 injecteur ø 0,25mm	—
3	107702	corps inférieur de veilleuse SIT série 100 injecteur ø 0,35mm	—
3	100880	corps inférieur de veilleuse SIT série 100 injecteur ø 0,4mm	—

fig.	référence	description	type de gaz	ø (mm)	Q (pc)
1	100246	injecteur veilleuse	GN	0,35	1
1	102546	injecteur veilleuse	GN	0,35	5
1	102972	injecteur veilleuse	GN	0,4	1
1	100245	injecteur veilleuse	GPL	0,2	1
1	102545	injecteur veilleuse	GPL	0,2	5

fig.	référence	description	pour tube ø	Q (pc)
1	100904	vis de serrage	4mm	1
1	102504	vis de serrage	4mm	5
1	100905	vis de serrage	6mm	1
1	102505	vis de serrage	6mm	5

fig.	référence	description
1	101452	support de bougie pour type brûleur C/D adaptable à série 900
2	101454	vis intermédiaire pour bougie d'allumage M10x1 int. ø 7mm L 15mm
3	101453	support pour thermocouple gazinière pour type brûleur C/D adaptable à série 900
4	100907	raccord fileté filetage M10x1 Q 1 pc pour thermocouple

série 700 / 900 / NP70 / NP90

fig.	référence	description
1	103074	venturi pour chapeau de brûleur ø 102mm avec veilleuse adaptable à série 900
2	107422	venturi pour chapeau de brûleur ø 64mm avec veilleuse adaptable à série 900

Consultez notre gamme complète et mise à jour dans notre webshop

SOLYMAC

fig.	référence	description
1	106385	injecteur veilleuse gaz liquide indice 22 trou ø 0,22mm M5x0,75 Q 1 pc laiton
1	106386	injecteur veilleuse gaz naturel indice 40 trou ø 0,4mm M5x0,75 Q 1 pc laiton
1	106429	injecteur veilleuse gaz naturel trou ø 0,35mm M5x0,75 OC 6
2	106387	veilleuse 1 flamme raccord gaz 6mm sans injecteur

SOUTHBEND

fig.	référence	description	ref. no.
1	107420	veilleuse 2 flammes raccord gaz 3,3mm	1038099

STAR 10

fig.	référence	description	ref. no.
1	100145	veilleuse SIT type série 100 2 flammes injecteur ø 0,2mm	0000X19000

TECNOINOX

fig.	référence	description
1	100858	veilleuse SIT type série 100 2 flammes injecteur ø 0,2mm

THERMA

série Thermaline S90 (version 1)

fig.	référence	description
1	102956	veilleuse type C sans injecteur
2	102957	veilleuse type D sans injecteur
3	102958	veilleuse type E sans injecteur

fig.	référence	description	type de gaz	ø (mm)	pression de gaz (mbar)
1	101543	injecteur veilleuse	GN	0,3	20
1	101588	injecteur veilleuse	GN	0,32	20
1	100236	injecteur veilleuse	GN	0,35	20
1	101865	injecteur veilleuse	GN	0,41	20
1	101849	injecteur veilleuse	GPL	0,16	50
1	101589	injecteur veilleuse	GPL	0,18	50
1	101534	injecteur veilleuse	GPL	0,19	50
1	100235	injecteur veilleuse	GPL	0,2	50
1	101864	injecteur veilleuse	GPL	0,24	30
1	100979	injecteur veilleuse	GPL	0,25	30

fig.	référence	description	pour tube ø	Q (pc)
1	101284	anneau coupant	4mm	1
1	102584	anneau coupant	4mm	10
2	101285	vis intermédiaire	4mm	1
2	102585	vis intermédiaire	4mm	10

fig.	référence	description
1	103219	veilleuse largeur de fissure 0,8mm trou ø 3mm longueur totale 50mm OC 20
2	101843	embase pour veilleuse H 18mm C
2	101844	embase pour veilleuse H 15mm D
2	101845	embase pour veilleuse H 11mm E
3	102962	embase pour veilleuse H 18mm C
3	102963	embase pour veilleuse H 15mm D
3	102964	embase pour veilleuse H 11mm E

Consultez notre gamme complète et mise à jour dans notre webshop

fig.	référence	description
4	101587	joint pour veilleuse sans électrode d'allumage
5	101835	corps inférieur de veilleuse C
5	101834	corps inférieur de veilleuse D
5	101586	corps inférieur de veilleuse E
6	102966	bague de mélange d'air ø 10mm H 8mm
7	102965	électrode d'allumage raccord F 2,8x0,8mm

fig.	référence	description
8	101841	vis bougie d'allumage M12x1
9	101839	raccord fileté pour thermocouple trou ø 5mm M12x1 OC 12 laiton
10	101842	capuchon pour veilleuse

série Thermaline S90 (version 2)

fig.	référence	description
1	101856	veilleuse avec injecteures

fig.	référence	description	type de gaz	ø (mm)	pression de gaz (mbar)
1	101849	injecteur veilleuse	GPL	0,16	50
1	101589	injecteur veilleuse	GPL	0,18	50
1	101534	injecteur veilleuse	GPL	0,19	50
1	100235	injecteur veilleuse	GPL	0,2	50
1	101864	injecteur veilleuse	GPL	0,24	30
1	100979	injecteur veilleuse	GPL	0,25	30
1	101543	injecteur veilleuse	GN	0,3	20
1	101588	injecteur veilleuse	GN	0,32	20
1	100236	injecteur veilleuse	GN	0,35	20
1	101865	injecteur veilleuse	GN	0,41	20

fig.	référence	description	pour tube ø	Q (pc)
1	101284	anneau coupant	4mm	1
1	102584	anneau coupant	4mm	10
2	101285	vis intermédiaire	4mm	1
2	102585	vis intermédiaire	4mm	10

fig.	référence	description
1	101903	corps supérieur de veilleuse pour version tube de mélange
2	101780	corps supérieur de veilleuse avec raccord électrode d'allumage
3	101587	joint pour veilleuse sans électrode d'allumage
3	101781	joint pour veilleuse avec électrode d'allumage

fig.	référence	description
4	101583	tête de veilleuse largeur de fissure 0,8mm trou ø 3mm ø 6mm M7x0,75mm longueur totale 22mm
5	101854	corps inférieur de veilleuse
6	101474	tube de mélange d'air pour veilleuse
7	101779	électrode d'allumage D1 ø 7mm raccord M4 D2 ø 9mm L1 10mm L2 5mm LC1 18mm LC2 3mm LC3 23mm à coincer
8	100906	raccord fileté filetage M10x1 Q 1 pc pour bougie d'allumage
9	101585	raccord fileté thermocouple

fig.	référence	description
10	101584	capuchon M12x1
11	101848	capot pour veilleuse

série Thermaline 800 / 900

fig.	référence	description	ref. no.
1	102916	capuchon pour veilleuse	0K5767
2	102917	capuchon pour veilleuse	0K5768
3	106247	mamelon F1 M10x1 F2 M10x1	0K5715

THIELMANN

fig.	référence	description	ref. no.
1	102829	veilleuse type C	193301
2	102830	veilleuse type D/E	193303

fig.	référence	description	type de gaz	indice	Q (pc)
1	107173	injecteur veilleuse	GN	35	1
1	107174	injecteur veilleuse	GN	41	1
1	102686	injecteur veilleuse	GN	45	1
1	107175	injecteur veilleuse	GN	51	1
1	107649	injecteur veilleuse	GPL	20	1
1	107172	injecteur veilleuse	GPL	25	1
1	107650	injecteur veilleuse	GPL	30	1

fig.	référence	description	pour tube ø	Q (pc)
1	100870	anneau coupant	4mm	1
1	106735	anneau coupant	4mm	5
2	101283	vis intermédiaire	4mm	1
2	102583	vis intermédiaire	4mm	10
3	101857	anneau coupant	6mm	1
3	106736	anneau coupant	6mm	5
4	100909	vis intermédiaire	6mm	1
4	102509	vis intermédiaire	6mm	5

VULCAN HART

fig.	référence	description	ref. no.
1	107391	veilleuse 4 flammes 3/16"	110662G1
2	107413	veilleuse type 43U4	114645-1

WAMSLER

fig.	référence	description	ref. no.
1	103181	veilleuse	—
2	103182	veilleuse	—

injecteurs veilleuses

fig.	référence	type de gaz	ø (mm)	Q (pc)
1	100215	GN	0,28	1
1	102515	GN	0,28	5
1	100214	GPL	0,16	1
1	102514	GPL	0,16	5
1	102793	GPL	0,23	1

raccords tube

fig.	référence	pour tube ø	Q (pc)	fig.	référence	pour tube ø	Q (pc)
1	101284	4mm	1	2	101285	4mm	1
1	102584	4mm	10	2	102585	4mm	10

Consultez notre gamme complète et mise à jour dans notre webshop

divers

fig.	référence	description
1	102919	corps supérieur de veilleuse
2	102921	manchon fileté pour veilleuse
3	102920	support veilleuse adaptable à WAMSLER
4	106932	support veilleuse L 80mm lar. 22mm adaptable à WAMSLER

fig.	référence	description
5	102918	capot pour veilleuse

WOLF

fig.	référence	description	ref. no.
1	107391	veilleuse 4 flammes 3/16“	6770A

ZANUSSI

série 900 / H900 / 1000

fig.	référence	description	ref. no.
1	107138	veilleuse SIT type série 100 1 flamme gaz naturel injecteur ø 0,35mm	056751

fig.	référence	description	type de gaz	ø (mm)	Q (pc)
1	100246	injecteur veilleuse	GN	0,35	1
1	102546	injecteur veilleuse	GN	0,35	5
1	102972	injecteur veilleuse	GN	0,4	1
1	100245	injecteur veilleuse	GPL	0,2	1
1	102545	injecteur veilleuse	GPL	0,2	5

fig.	référence	description	pour tube ø	Q (pc)
1	100904	vis de serrage	4mm	1
1	102504	vis de serrage	4mm	5
1	100905	vis de serrage	6mm	1
1	102505	vis de serrage	6mm	5

fig.	référence	description
1	100917	joint pour veilleuse Q 1 pc aluminium
1	102717	joint pour veilleuse Q 5 pc aluminium
2	100916	ressort de compression pour veilleuse Q 1 pc
2	102716	ressort de compression pour veilleuse Q 5 pc
3	100918	vis pour veilleuse
4	101342	capot pour veilleuse

série HD900

fig.	référence	description	ref. no.
1	100094	veilleuse SIT type série 140 1 flamme pour thermocouple ø 5mm	059214

fig.	référence	description	type de gaz	indice	Q (pc)
1	100207	injecteur veilleuse	GN	27	1
1	102607	injecteur veilleuse	GN	27	5
1	100204	injecteur veilleuse	GPL	14	1
1	102604	injecteur veilleuse	GPL	14	5

fig.	référence	description	pour tube ø	Q (pc)
1	100897	anneau coupant	4mm	1
1	106737	anneau coupant	4mm	5
2	100908	vis intermédiaire	4mm	1

Tableau continue sur la page suivante

fig.	référence	description	pour tube ø	Q (pc)
2	102508	vis intermédiaire	4mm	5
3	100898	anneau coupant	6mm	1
3	106738	anneau coupant	6mm	5
4	100909	vis intermédiaire	6mm	1
4	102509	vis intermédiaire	6mm	5

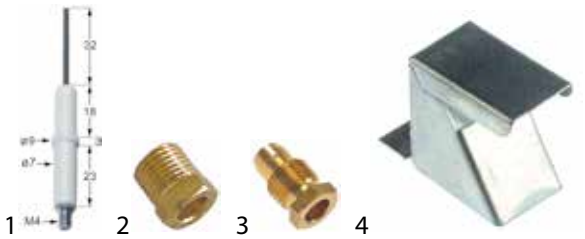

fig.	référence	description
1	100701	électrode d'allumage raccord M4 Q 1 pc
1	106834	électrode d'allumage raccord M4 Q 5 pc
2	100906	raccord fileté filetage M10x1 Q 1 pc pour bougie d'allumage
2	102506	raccord fileté filetage M10x1 Q 5 pc pour bougie d'allumage
3	100907	raccord fileté filetage M10x1 Q 1 pc pour thermocouple
3	102507	raccord fileté pour thermocouple M10x1 Q 5 pc type SEF 1
4	100182	capot pour veilleuse Q 1 pc

série N700

fig.	référence	description	ref. no.
1	102484	veilleuse 2 flammes pour N700/N900 à partir de numéro de série 646	0C3644
2	106789	veilleuse 2 flammes pour N700/N900 à partir de numéro de série 646	—

fig.	référence	description	type de gaz	indice	Q (pc)
1	107173	injecteur veilleuse	GN	35	1
1	107174	injecteur veilleuse	GN	41	1
1	102686	injecteur veilleuse	GN	45	1
1	107175	injecteur veilleuse	GN	51	1
1	107649	injecteur veilleuse	GPL	20	1
1	107172	injecteur veilleuse	GPL	25	1
1	107650	injecteur veilleuse	GPL	30	1

fig.	référence	description	pour tube ø	Q (pc)
1	100870	anneau coupant	4mm	1
1	106735	anneau coupant	4mm	5
2	101283	vis intermédiaire	4mm	1
2	102583	vis intermédiaire	4mm	10
3	101857	anneau coupant	6mm	1
3	106736	anneau coupant	6mm	5
4	100909	vis intermédiaire	6mm	1
4	102509	vis intermédiaire	6mm	5

fig.	référence	description
1	100907	raccord fileté filetage M10x1 Q 1 pc pour thermocouple
1	102507	raccord fileté pour thermocouple M10x1 Q 5 pc type SEF 1

série Janus 1100

fig.	référence	description	ref. no.
1	100856	veilleuse EGA type A gaz liquide	—
2	100857	veilleuse EGA type A gaz naturel	—

fig.	référence	description	type de gaz	ø (mm)	Q (pc)
1	100246	injecteur veilleuse	GN	0,35	1
1	107170	injecteur veilleuse	GN	0,35	1
1	102546	injecteur veilleuse	GN	0,35	5
1	102972	injecteur veilleuse	GN	0,4	1
1	102973	injecteur veilleuse	GN	0,45	1
1	107171	injecteur veilleuse	GN/GPL	0,25	1
1	100245	injecteur veilleuse	GPL	0,2	1
1	102545	injecteur veilleuse	GPL	0,2	5

Consultez notre gamme complète et mise à jour dans notre webshop

fig.	référence	description
1	100853	corps supérieur de veilleuse
2	100963	veilleuse tête
3	100962	tête de veilleuse
4	100964	capot pour veilleuse

fig.	référence	description
5	100847	corps central de veilleuse
6	100806	joint pour veilleuse
7	101598	corps inférieur de veilleuse gaz liquide trou ø 0,2mm
7	101599	corps inférieur de veilleuse gaz naturel trou ø 0,35mm
8	100904	vis de serrage M10x1 pour tube ø 4mm Q 1 pc
8	102504	vis de serrage M10x1 pour tube ø 4mm Q 5 pc

fig.	référence	description
9	100917	joint pour veilleuse Q 1 pc aluminium
9	102717	joint pour veilleuse Q 5 pc aluminium
10	100916	ressort de compression pour veilleuse Q 1 pc
10	102716	ressort de compression pour veilleuse Q 5 pc
11	100918	vis pour veilleuse

électrodes

universelles

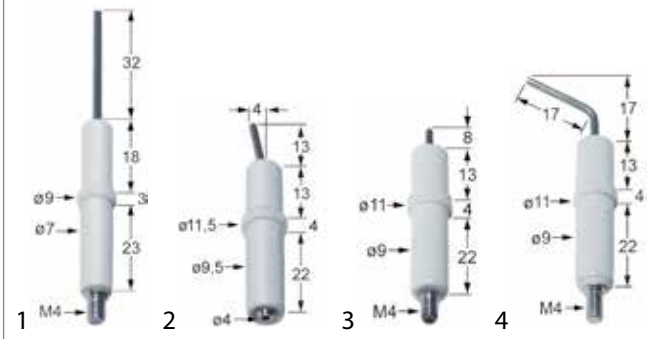

fig.	référence	description
1	100701	électrode d'allumage
2	100702[1]	électrode d'allumage

fig.	référence	description
3	100703[1]	électrode d'allumage
4	100704[1]	électrode d'allumage

[1]type Junkers

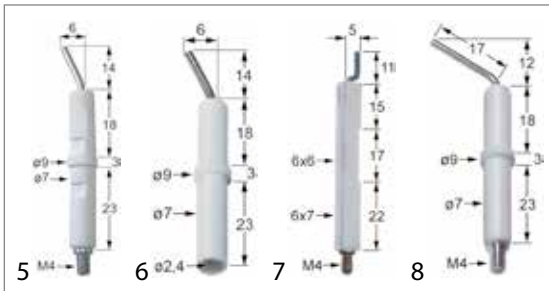

fig.	référence	description
5	100706	électrode d'allumage
6	100707	électrode d'allumage

fig.	référence	description
7	100708	électrode d'allumage
8	100719[1]	électrode d'allumage

[1]type Junkers

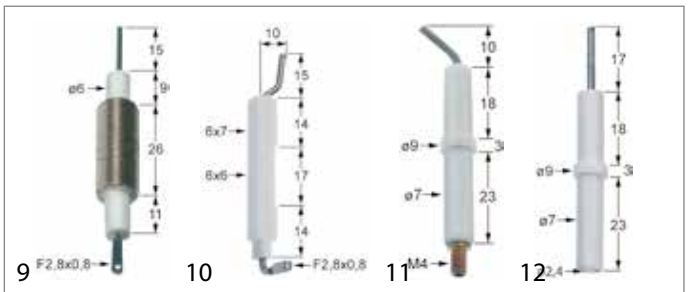

fig.	référence	description
9	100721	électrode d'allumage
10	100798	électrode d'allumage

fig.	référence	description
11	101779	électrode d'allumage
12	106619	électrode d'allumage

Aliberinox

fig.	référence	description	ref. no.
1	107468	électrode d'allumage	SEW932

Alpeninox

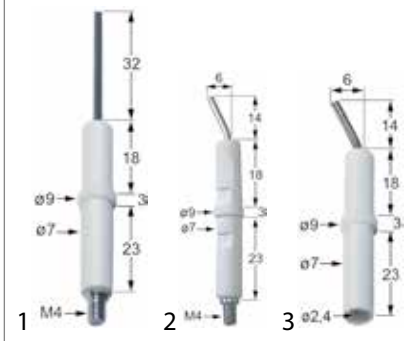

fig.	référence	description	ref. no.
1	100701	électrode d'allumage	0A2473
2	100706	électrode d'allumage	300035
3	100707	électrode d'allumage	—

Ambach

fig.	référence	description	ref. no.
1	100701	électrode d'allumage	5062606677
2	100706	électrode d'allumage	5062607632
3	100715	électrode d'allumage	5062602389

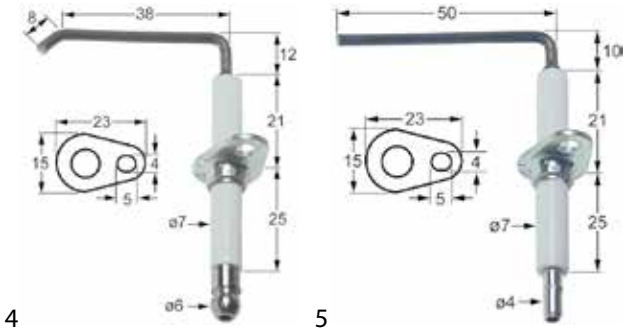

fig.	référence	description	ref. no.
4	101788	électrode d'allumage	3562614387
5	101789	électrode d'allumage	3562614388

fig.	référence	description	ref. no.
6	102165	électrode d'allumage	3562615503
7	102166	électrode d'allumage	3562615504

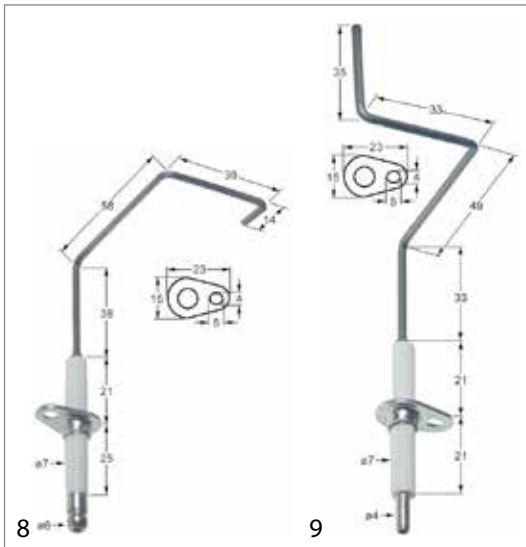

fig.	référence	description	ref. no.
8	102167	électrode d'allumage	3562614697
9	102168	électrode d'allumage	3562614698

Angelo-Po

fig.	référence	description	ref. no.
1	100701	électrode d'allumage	32T0190
2	100708	électrode d'allumage	32T0140
3	100712	électrode d'allumage	32T0080
4	100736	électrode d'allumage	32T0142

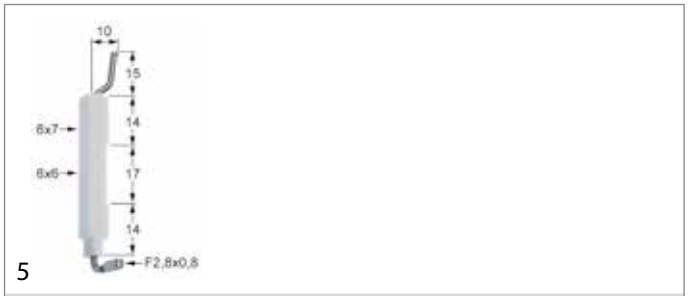

fig.	référence	description	ref. no.
5	100798	électrode d'allumage	32T0010

Consultez notre gamme complète et mise à jour dans notre webshop

Anitec

fig.	référence	description	ref. no.
1	100701	électrode d'allumage	X13001
2	100706	électrode d'allumage	X14600
3	100729	électrode d'allumage	068032

Arris/Grillvapor

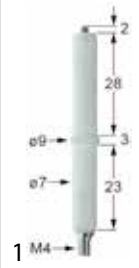

fig.	référence	description	ref. no.
1	102314	électrode d'allumage	90.028

ATAG

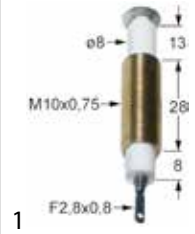

fig.	référence	description	ref. no.
1	100724	électrode d'allumage	—

Baron

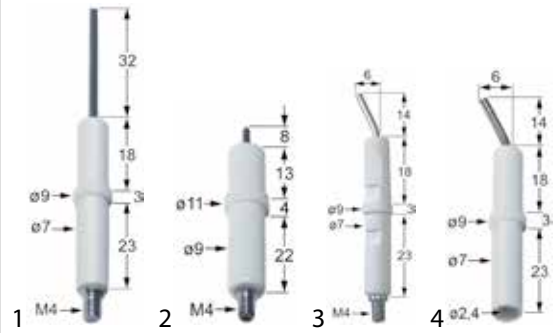

fig.	référence	description	ref. no.
1	100701	électrode d'allumage	BN41826650010
2	100703	électrode d'allumage	MA636700
3	100706	électrode d'allumage	BN41853310150
4	100707	électrode d'allumage	BN6A013302

fig.	référence	description	ref. no.
5	102314	électrode d'allumage	BN4185326010061
6	102335	électrode d'allumage	BN3104900
7	106619	électrode d'allumage	BN6A013301

Bartscher

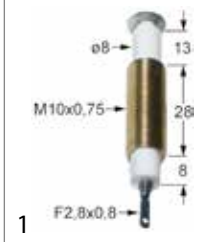

fig.	référence	description	ref. no.
1	100724	électrode d'allumage	010288

Bertos

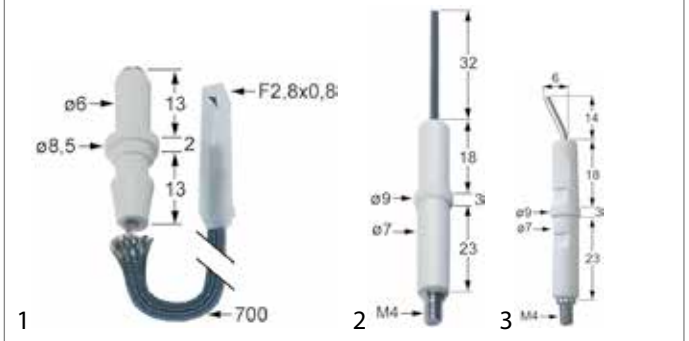

fig.	référence	description	ref. no.
1	100167	électrode d'allumage	31187800
2	100701	électrode d'allumage	22296900
3	100706	électrode d'allumage	22298332

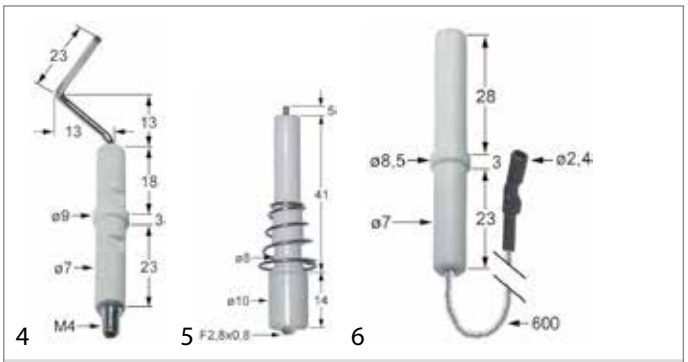

fig.	référence	description	ref. no.
4	100709	électrode d'allumage	35187600
5	100729	électrode d'allumage	22296100
6	100733	électrode d'allumage	22296200

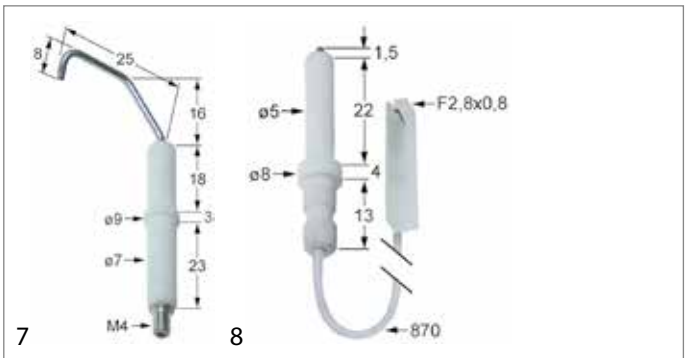

fig.	référence	description	ref. no.
7	100822	électrode d'allumage	31187000
8	102161	électrode d'allumage	35187800

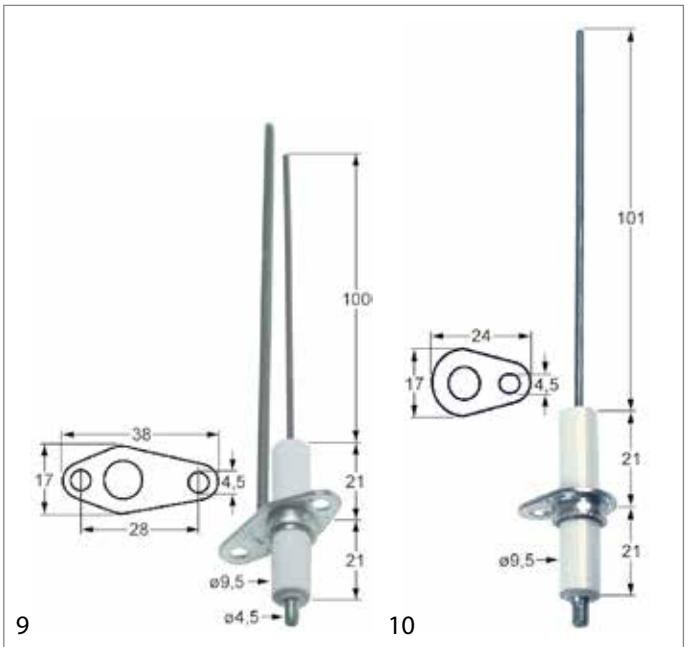

fig.	référence	description	ref. no.
9	102322	électrode d'allumage	31187400
10	102323	électrode d'allumage	31187600

fig.	référence	description	ref. no.
11	102342	électrode d'allumage	25297600

Bonnet

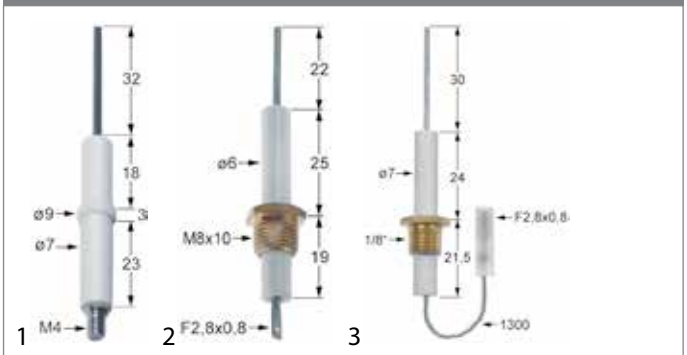

fig.	référence	description	ref. no.
1	100701	électrode d'allumage	308480
2	102892	électrode d'allumage	308468
3	102981	électrode d'allumage	308469

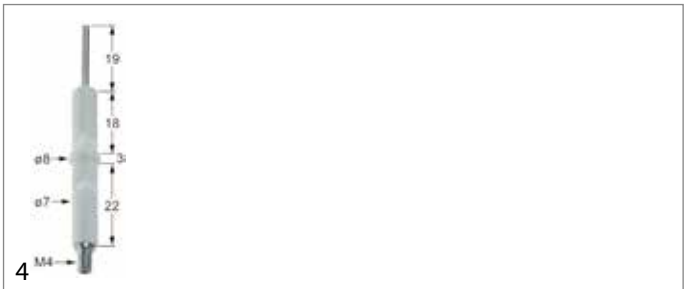

fig.	référence	description	ref. no.
4	106516	électrode de contrôle	308480

Bourgeois

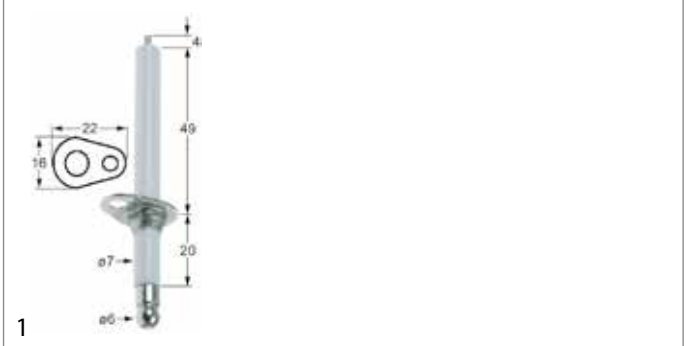

fig.	référence	description	ref. no.
1	106928	électrode d'allumage	ALLU009

Consultez notre gamme complète et mise à jour dans notre webshop

Capic

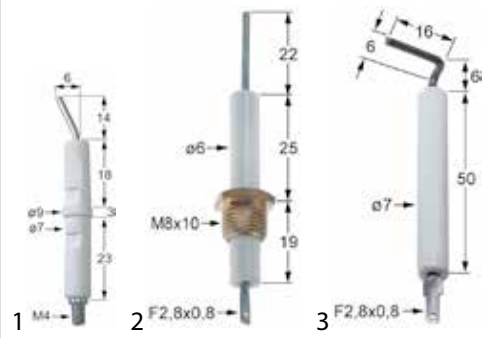

fig.	référence	description	ref. no.
1	100706	électrode d'allumage	G207511
2	102892	électrode d'allumage	G207534
3	102907	électrode d'allumage	G101030

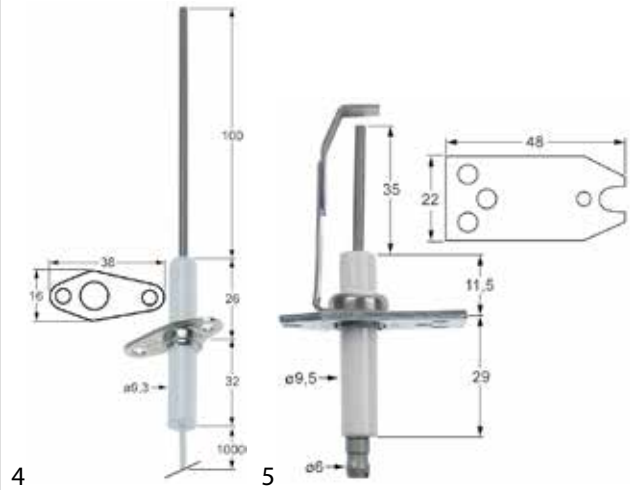

fig.	référence	description	ref. no.
4	104448	électrode d'allumage	G207536
5	104637	électrode d'allumage	G101034

Casta

fig.	référence	description	ref. no.
1	100706	électrode d'allumage	770026

CB

fig.	référence	description	ref. no.
1	100705	électrode d'allumage	08080003
2	102903	électrode d'allumage	08082327

Charvet

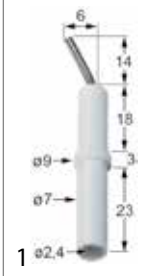

fig.	référence	description	ref. no.
1	100707	électrode d'allumage	05315A

Convotherm

fig.	référence	description	ref. no.
1	106516	électrode de contrôle	4008104
2	109183[1]	électrode de contrôle	2617320

[1]avec joint et gaine thermorétractable

Cooking-Systems

fig.	référence	description	ref. no.
1	100701	électrode d'allumage	C5810139

Cookmax

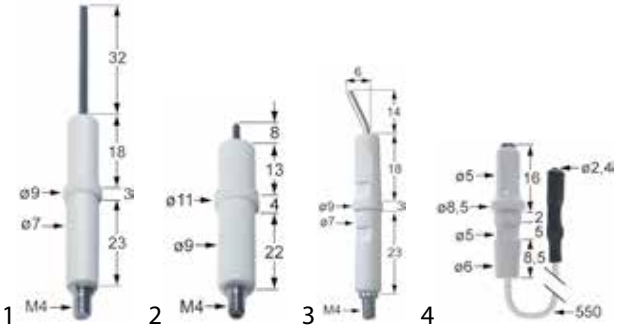

fig.	référence	description	ref. no.
1	100701	électrode d'allumage	1949900
2	100703	électrode d'allumage	636700
3	100706	électrode d'allumage	GS3856
4	104772	électrode d'allumage	—

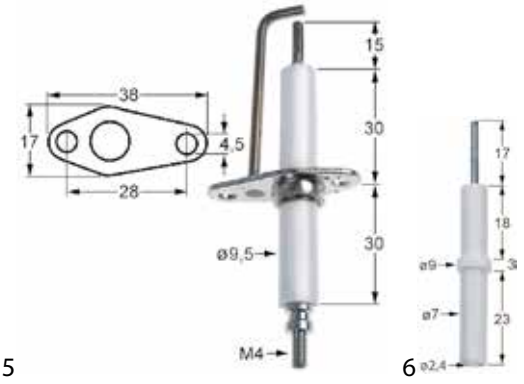

fig.	référence	description	ref. no.
5	104785	électrode d'allumage	404530200
6	106619	électrode d'allumage	6A013301

Cuppone

fig.	référence	description	ref. no.
1	100769	électrode d'allumage	91310480

fig.	référence	description	ref. no.
2	100780	électrode d'allumage	91310490

EKU

fig.	référence	description	ref. no.
1	100701	électrode d'allumage	1-W-626
2	100729	électrode d'allumage	1-W-396

Consultez notre gamme complète et mise à jour dans notre webshop

Electrolux

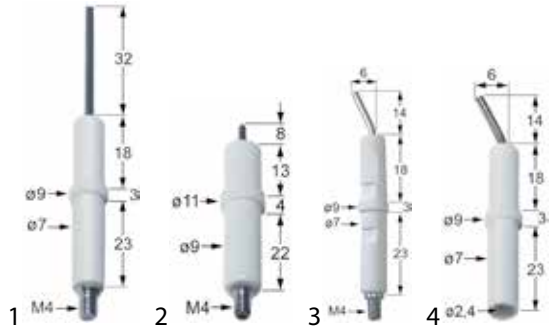

fig.	référence	description	ref. no.
1	100701	électrode d'allumage	059380
2	100703	électrode d'allumage	203190
3	100706	électrode d'allumage	056754
4	100707	électrode d'allumage	054336

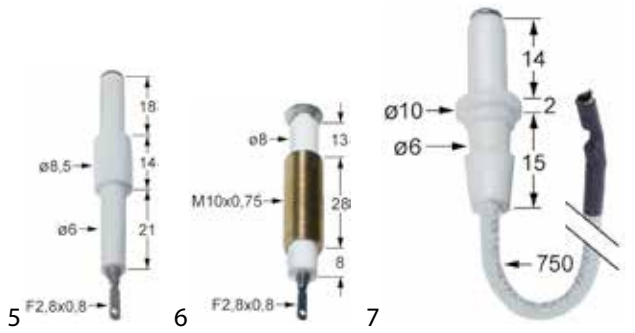

fig.	référence	description	ref. no.
5	100717	électrode d'allumage	054099
6	100724	électrode d'allumage	0H6257
7	100738	électrode d'allumage	004970

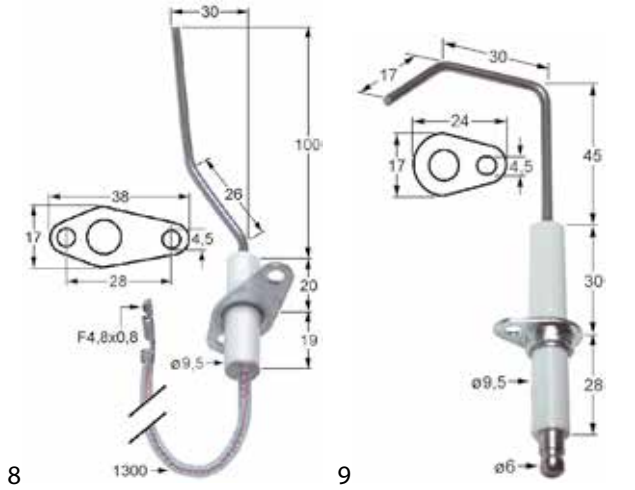

fig.	référence	description	ref. no.
8	100780	électrode d'allumage	0C5599
9	102169	électrode d'allumage	003556

fig.	référence	description	ref. no.
10	102175	électrode d'allumage	002638
11	102330	électrode d'allumage	058337

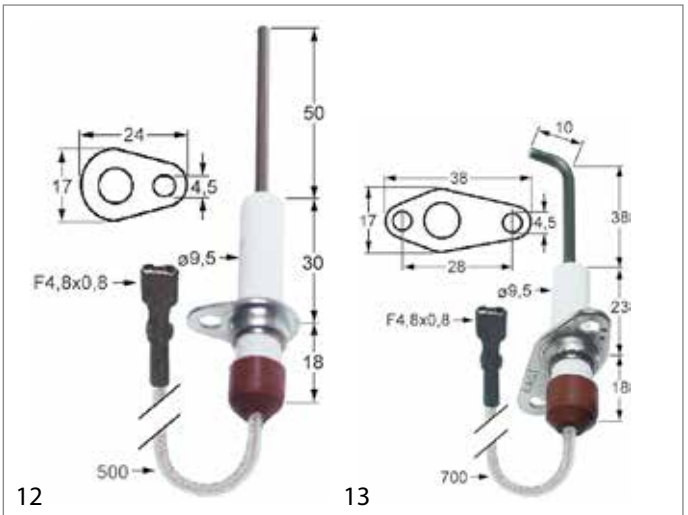

fig.	référence	description	ref. no.
12	102345	électrode d'allumage	0C1049
13	102349	électrode d'allumage	005920

fig.	référence	description	ref. no.
14	102351	électrode d'allumage	0C1137

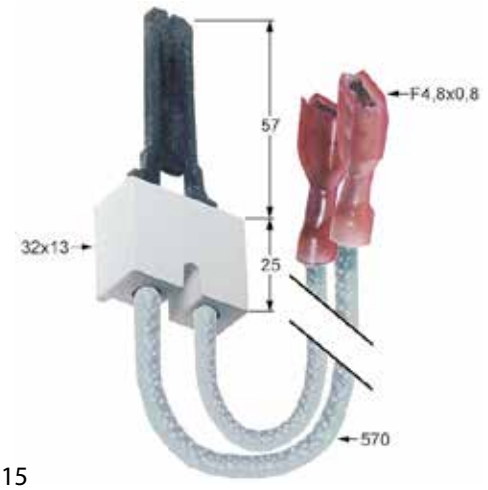

15

fig.	référence	description	ref. no.
15	102354	électrode d'allumage	003471

16 17

fig.	référence	description	ref. no.
16	102360	électrode d'allumage	002344
17	102361	électrode d'allumage	002637

18 19

fig.	référence	description	ref. no.
18	102362	électrode d'allumage	0H6803
19	102965	électrode d'allumage	0KI351

20 21

fig.	référence	description	ref. no.
20	104535	électrode d'allumage	0C4461
21	106880	électrode d'allumage	0C5273

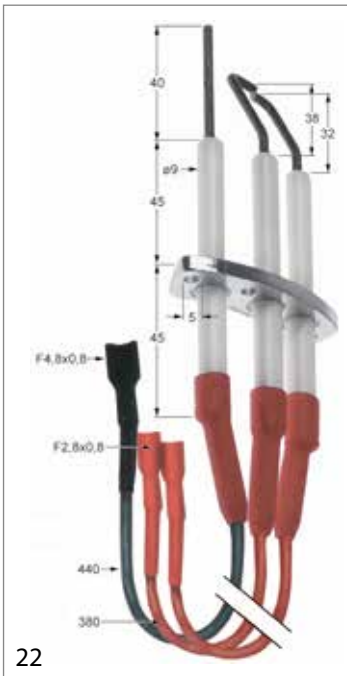

22

fig.	référence	description	ref. no.
22	103225	électrode de contrôle et d'allumage	0C4462

Elettrobar

1

fig.	référence	description	ref. no.
1	100701	électrode d'allumage	611006

Consultez notre gamme complète et mise à jour dans notre webshop

Elframo

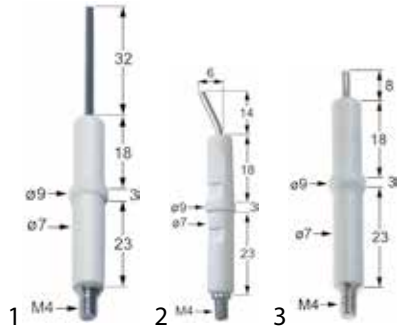

fig.	référence	description	ref. no.
1	100701	électrode d'allumage	33110001
2	100706	électrode d'allumage	33110002
3	102871	électrode d'allumage	33110003

Emmepi

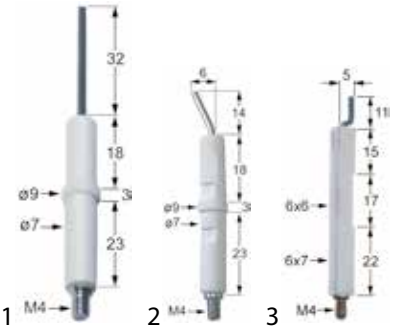

fig.	référence	description	ref. no.
1	100701	électrode d'allumage	807905
2	100706	électrode d'allumage	808177
3	100708	électrode d'allumage	C00172

Eloma

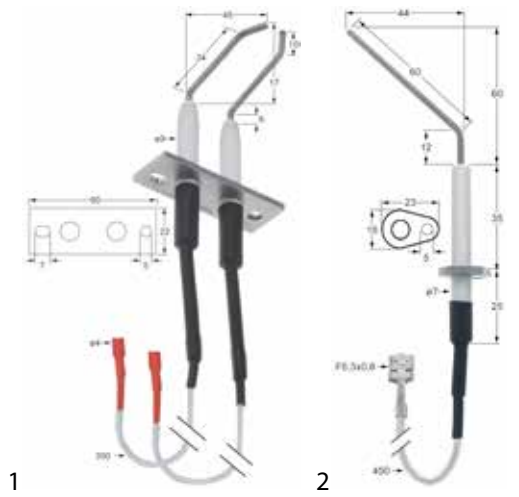

fig.	référence	description	ref. no.
1	106996	électrode d'allumage	EL0874787
2	106997	électrode de contrôle	EL0874906

Elro

fig.	référence	description	ref. no.
1	104650	électrode d'allumage	4.033374-0

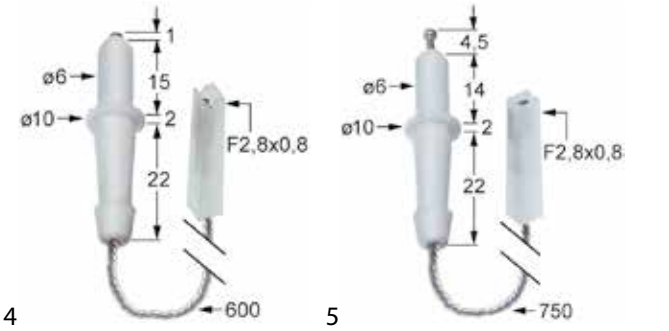

fig.	référence	description	ref. no.
4	100753	électrode d'allumage	C10085
5	100754	électrode d'allumage	C10161

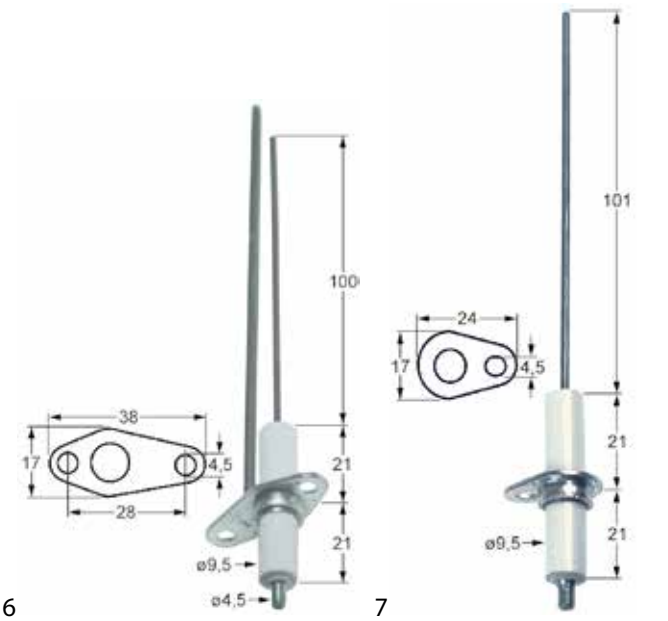

fig.	référence	description	ref. no.
6	102322	électrode d'allumage	808592
7	102323	électrode d'allumage	808593

fig.	référence	description	ref. no.
8	102342	électrode d'allumage	809281

Faba

fig.	référence	description	ref. no.
1	100167	électrode d'allumage	PR3G033

Fage

fig.	référence	description	ref. no.
1	100707	électrode d'allumage	CANDELA

Fagor

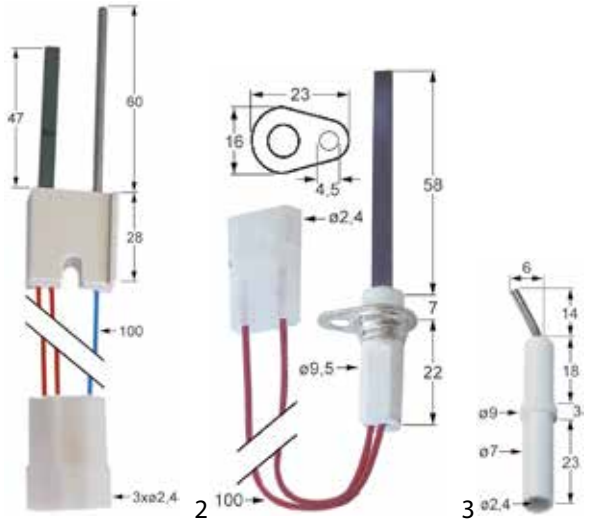

fig.	référence	description	ref. no.
1	100730	bougie de préchauffage	12027683
2	100757	bougie de préchauffage	12017356
3	100707	électrode d'allumage	12008994

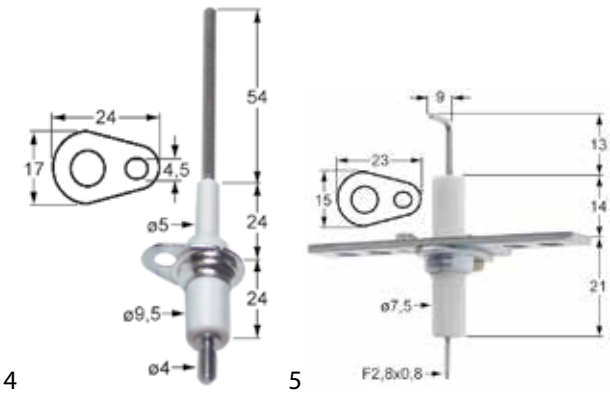

fig.	référence	description	ref. no.
4	100759	électrode d'allumage	12023896
5	102446	électrode d'allumage	12025163

Consultez notre gamme complète et mise à jour dans notre webshop

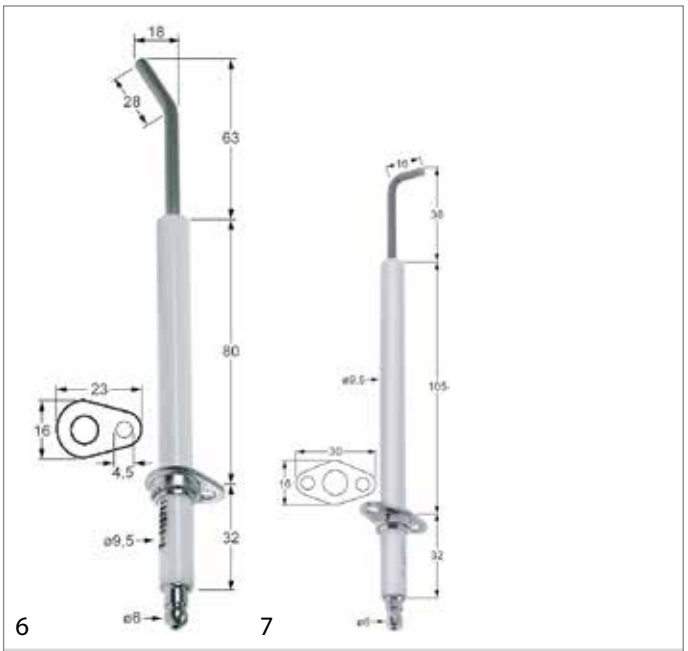

fig.	référence	description	ref. no.
6	102448	électrode d'allumage	12018798
7	102765	électrode d'allumage	12024719

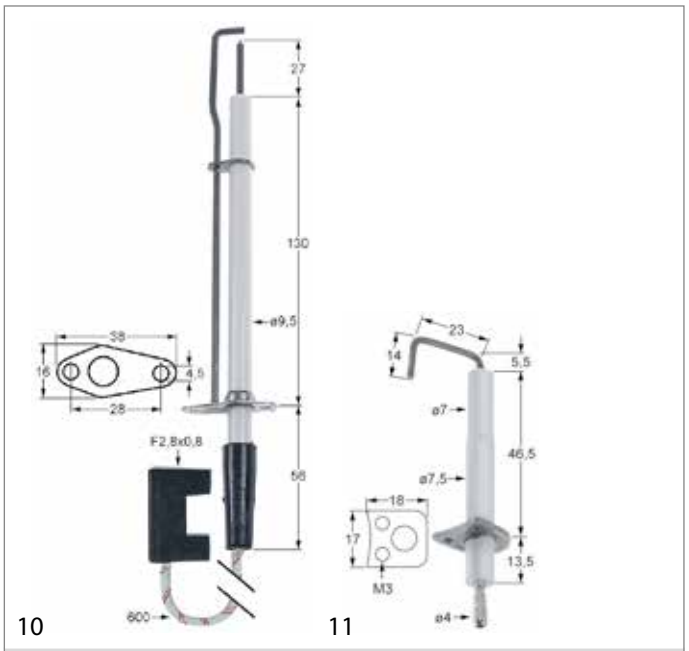

fig.	référence	description	ref. no.
10	102884	électrode d'allumage	12028814
11	106728	électrode d'allumage	12033209

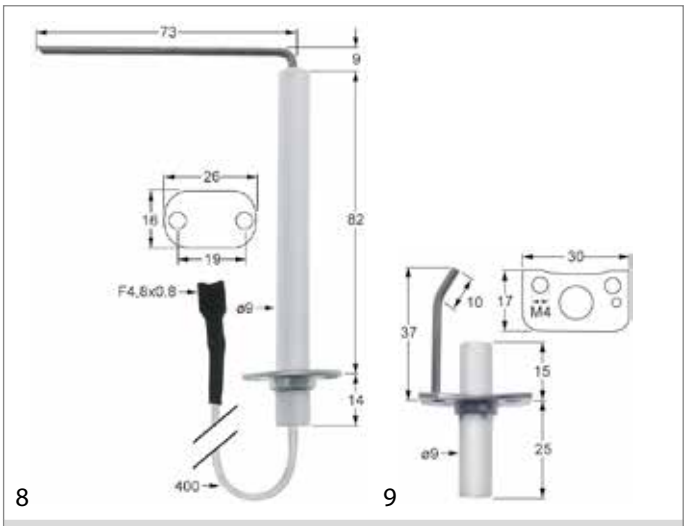

fig.	référence	description	ref. no.
8	102879	électrode d'allumage	12038022
9	102882	électrode d'allumage	12037972

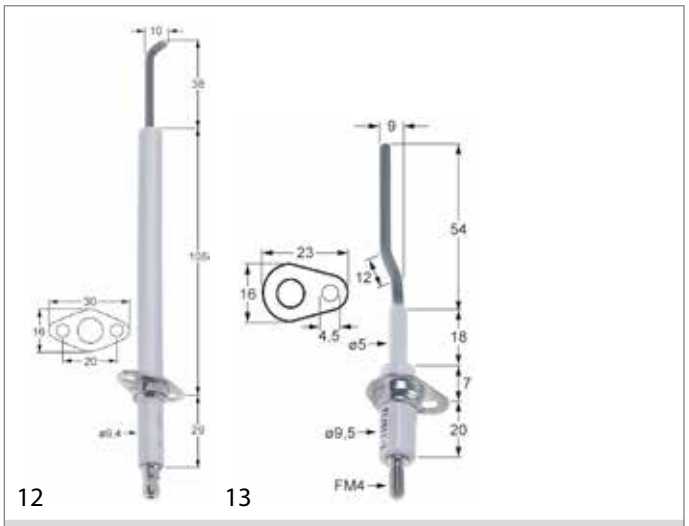

fig.	référence	description	ref. no.
12	109111	électrode d'allumage	12024726
13	102447	électrode de contrôle	12023920

Falcon

fig.	référence	description	ref. no.
1	104638	électrode d'allumage	536003328
2	107280	électrode d'allumage	530780060
3	107281	électrode d'allumage	530760010

fig.	référence	description	ref. no.
4	107282	électrode d'allumage	535480033

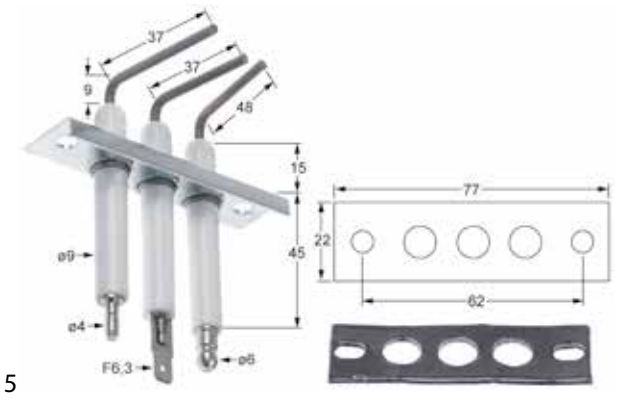

fig.	référence	description	ref. no.
5	107306	électrode d'allumage	536060018

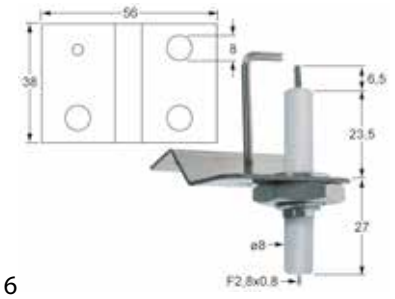

fig.	référence	description	ref. no.
6	107355	électrode d'allumage	535700560

Fiamma

fig.	référence	description	ref. no.
1	106583	électrode d'allumage	4.0.100.0075

Fimar

fig.	référence	description	ref. no.
1	100768	électrode d'allumage	CO3106

Firex

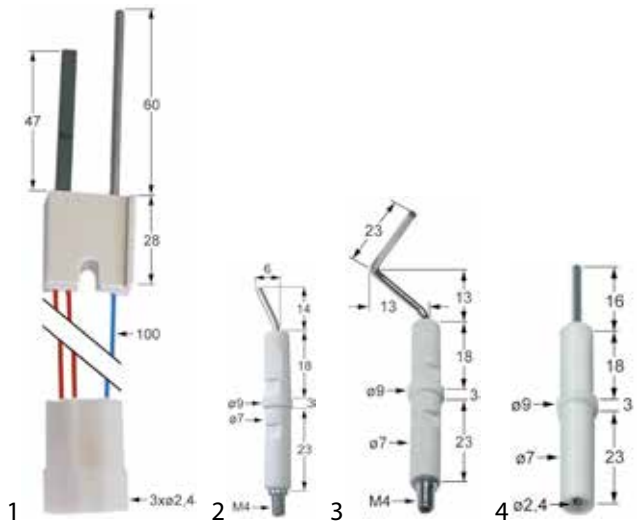

fig.	référence	description	ref. no.
1	100730	bougie de préchauffage	—
2	100706	électrode d'allumage	30100054
3	100709	électrode d'allumage	30100050
4	102330	électrode d'allumage	30100052

Foem

fig.	référence	description	ref. no.
1	100706	électrode d'allumage	05000078750

Consultez notre gamme complète et mise à jour dans notre webshop

Foinox

fig.	référence	description	ref. no.
1	100706	électrode d'allumage	0832
2	102342	électrode d'allumage	11007

Forved

fig.	référence	description	ref. no.
1	100706	électrode d'allumage	3152

Franke

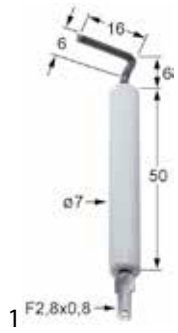

fig.	référence	description	ref. no.
1	102907	électrode d'allumage	1G564251

Gasco

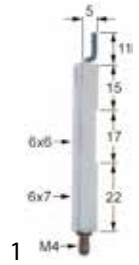

fig.	référence	description	ref. no.
1	100708	électrode d'allumage	G6058011

GGF

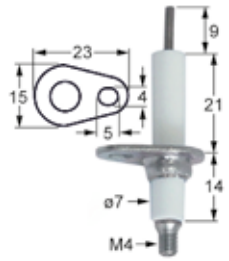

fig.	référence	description	ref. no.
1	100868	électrode d'allumage	Candele A.O.10

Gico

fig.	référence	description	ref. no.
1	100701	électrode d'allumage	270200700
2	100706	électrode d'allumage	4398070
3	100796	électrode d'allumage	792311420
4	102871	électrode d'allumage	4398060

GIGA

fig.	référence	description	ref. no.
1	100701	électrode d'allumage	X13001
2	100706	électrode d'allumage	X14600
3	100729	électrode d'allumage	X15000

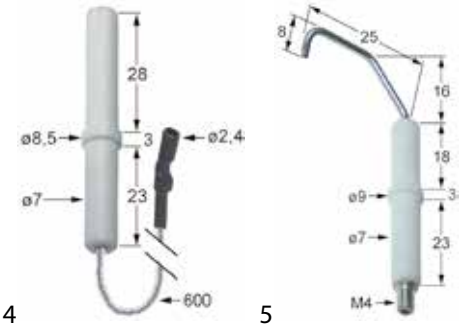

fig.	référence	description	ref. no.
4	100733	électrode d'allumage	X14500
5	100822	électrode d'allumage	X16800

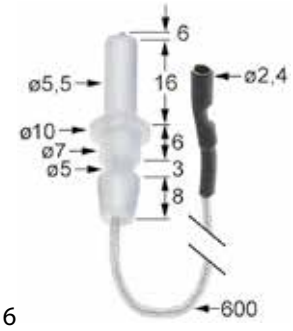

fig.	référence	description	ref. no.
6	102467	électrode d'allumage	AGB019ZR10

Giorik

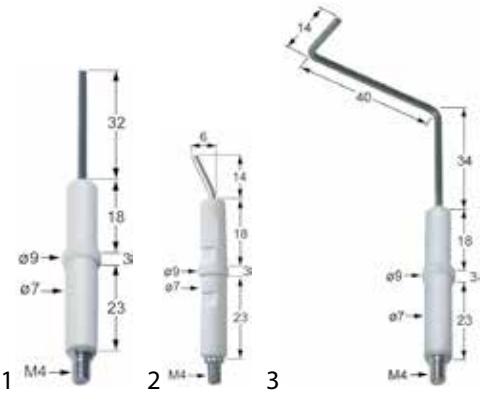

fig.	référence	description	ref. no.
1	100701	électrode d'allumage	6010062
2	100706	électrode d'allumage	6010046
3	102331	électrode d'allumage	2012109

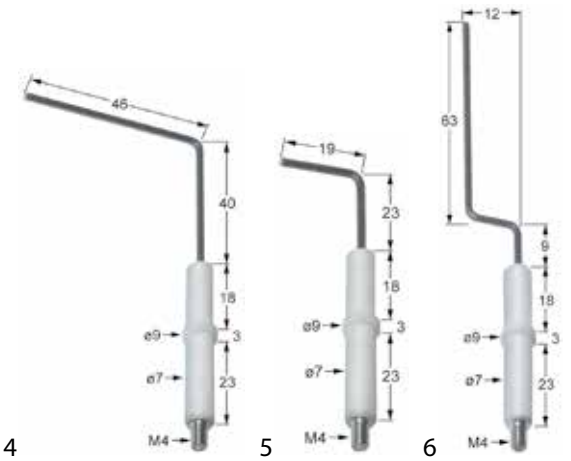

fig.	référence	description	ref. no.
4	102332	électrode d'allumage	2012108
5	102333	électrode d'allumage	2012111
6	102334	électrode d'allumage	2012110

Haka

fig.	référence	description	ref. no.
1	100729	électrode d'allumage	2-990021

Consultez notre gamme complète et mise à jour dans notre webshop

Heidebrenner

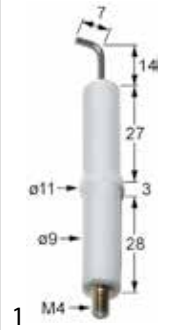

fig.	référence	description	ref. no.
1	102863	électrode d'allumage	93292

Honeywell

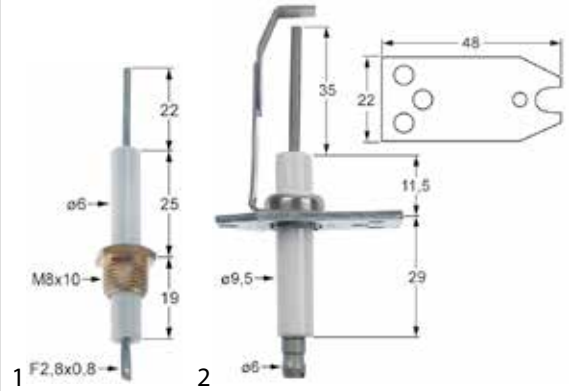

fig.	référence	description	ref. no.
1	102892	électrode d'allumage	45900413002B
2	104637	électrode d'allumage	Q347A-1004

Iberital-Macchine

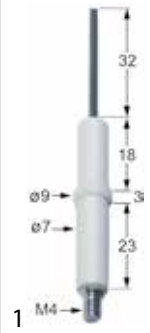

fig.	référence	description	ref. no.
1	100701	électrode d'allumage	9611

Ilsa

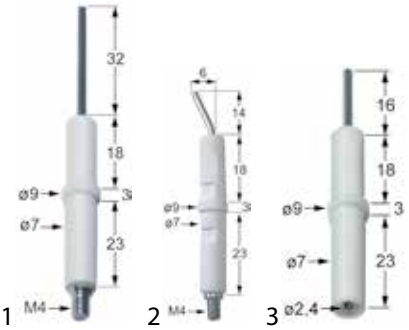

fig.	référence	description	ref. no.
1	100701	électrode d'allumage	61067
2	100706	électrode d'allumage	61602
3	102330	électrode d'allumage	110262

Imperial-USA

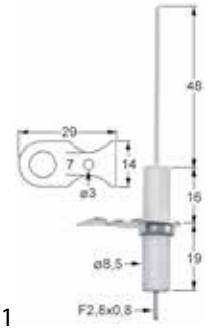

fig.	référence	description	ref. no.
1	106350	électrode d'allumage	1256

Indesit

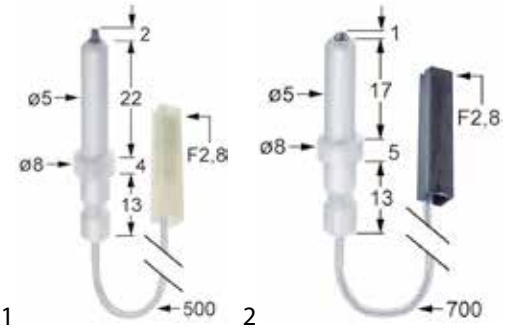

fig.	référence	description	ref. no.
1	107383	électrode d'allumage	C00075911
2	107384	électrode d'allumage	C00052951

Consultez notre gamme complète et mise à jour dans notre webshop

Inoxtrend

fig.	référence	description	ref. no.
1	102316	électrode d'allumage	C2494-00

fig.	référence	description	ref. no.
2	107657	électrode d'allumage	C9309-32

Jemi

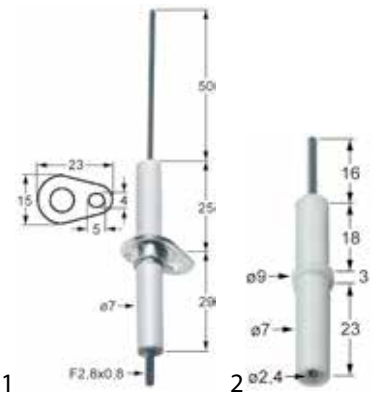

fig.	référence	description	ref. no.
1	100711	électrode d'allumage	210003
2	102330	électrode d'allumage	210202

Jünger

fig.	référence	description	ref. no.
1	100743	électrode d'allumage	401120

Junkers

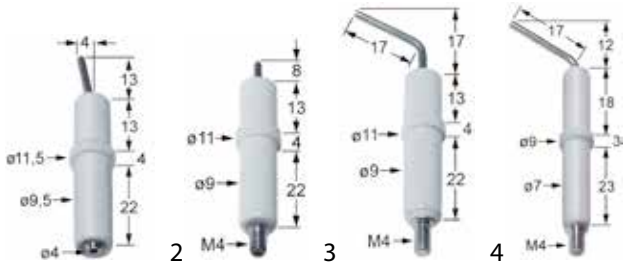

fig.	référence	description	ref. no.
1	100702	électrode d'allumage	8 748 107 078
2	100703	électrode d'allumage	8 748 107 070
3	100704	électrode d'allumage	8 748 107 073
4	100719	électrode d'allumage	8 747 107 066

Juno

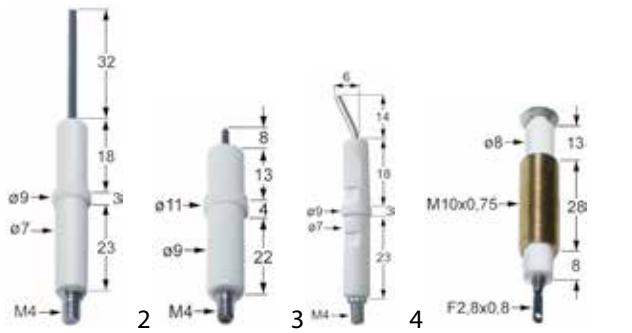

fig.	référence	description	ref. no.
1	100701	électrode d'allumage	059380
2	100703	électrode d'allumage	203190
3	100706	électrode d'allumage	056754
4	100724	électrode d'allumage	0H6257

Consultez notre gamme complète et mise à jour dans notre webshop

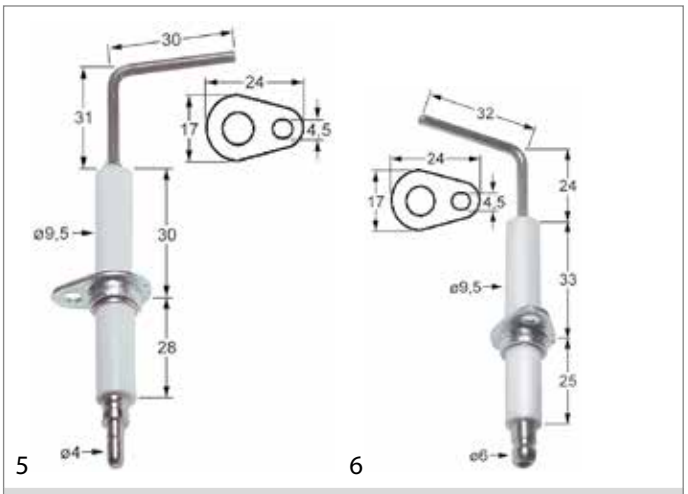

fig.	référence	description	ref. no.
5	102175	électrode d'allumage	002638
6	102360	électrode d'allumage	002344

fig.	référence	description	ref. no.
7	102362	électrode d'allumage	0H6803

Komel

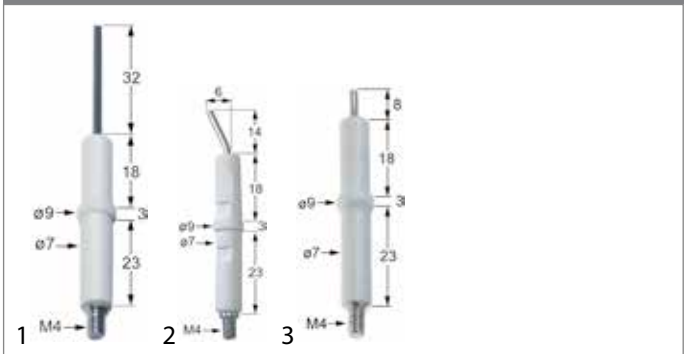

fig.	référence	description	ref. no.
1	100701	électrode d'allumage	33110001
2	100706	électrode d'allumage	33110002
3	102871	électrode d'allumage	33110003

Krefft

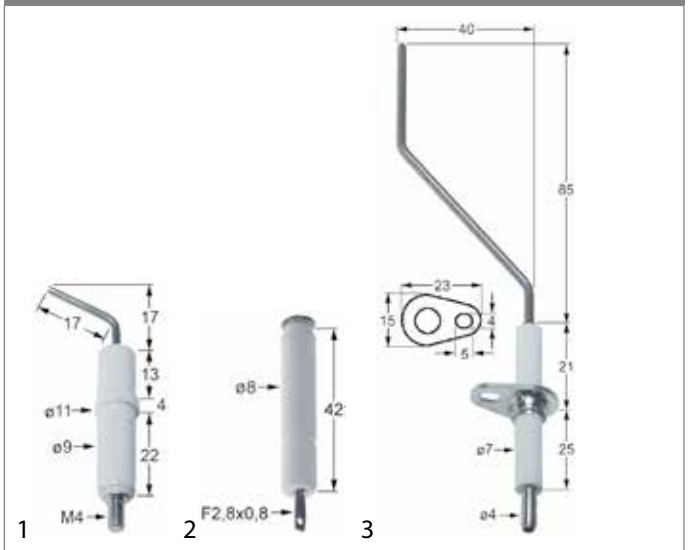

fig.	référence	description	ref. no.
1	100704	électrode d'allumage	49-407123
2	100720	électrode d'allumage	49-185217
3	102166	électrode d'allumage	42-3562615504

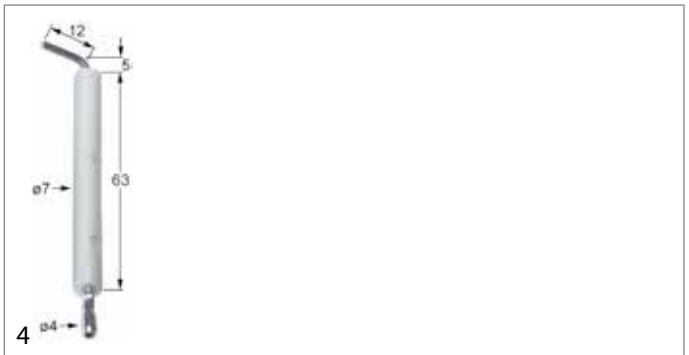

fig.	référence	description	ref. no.
4	102880	électrode d'allumage	76-20680152

Küppersbusch

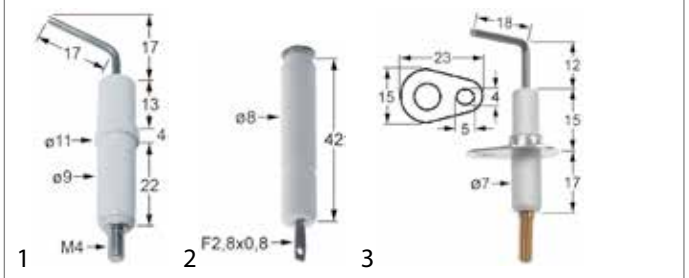

fig.	référence	description	ref. no.
1	100704	électrode d'allumage	407123
2	100720	électrode d'allumage	185217
3	101782	électrode d'allumage	162800

4

fig.	référence	description	ref. no.
4	101783	électrode d'allumage	162805

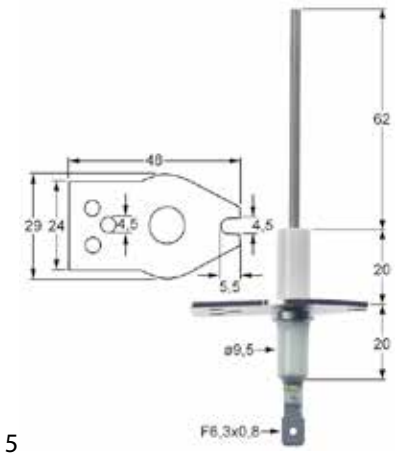

5

fig.	référence	description	ref. no.
5	101784	électrode d'allumage	162806

Lainox

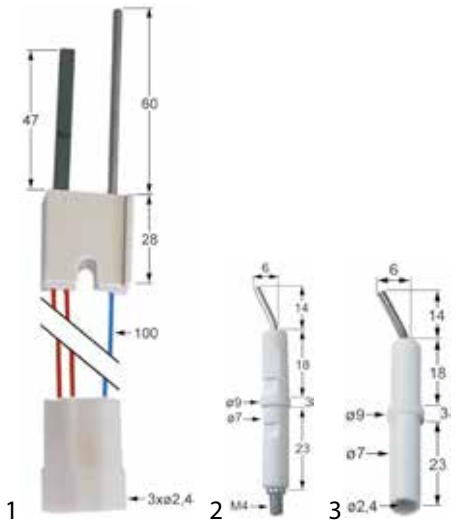

1 2 3

fig.	référence	description	ref. no.
1	100730	bougie de préchauffage	LAR63050040
2	100706	électrode d'allumage	LAR63050010
3	100707	électrode d'allumage	LAR63050010

4

fig.	référence	description	ref. no.
4	106525	électrode d'allumage	LAR63050070

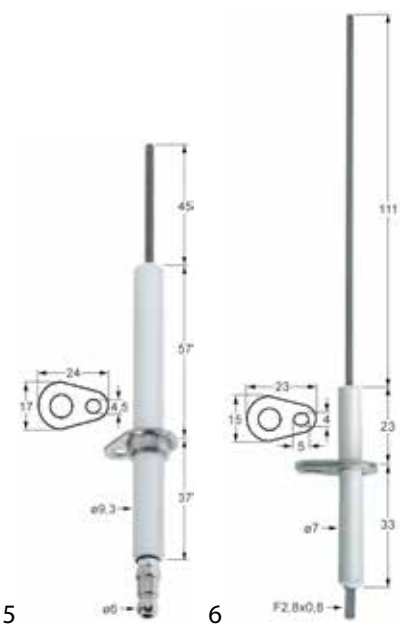

5 6

fig.	référence	description	ref. no.
5	106756	électrode d'allumage	LAR63050130
6	400172	électrode d'allumage	LAR63050060

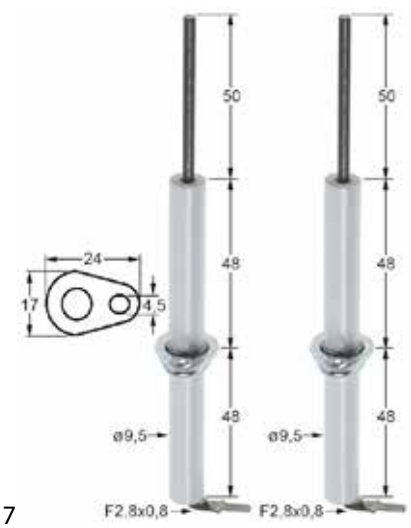

7

fig.	référence	description	ref. no.
7	106647	jeu des électrodes d'allumage	LAR63050100

Consultez notre gamme complète et mise à jour dans notre webshop

Lincar

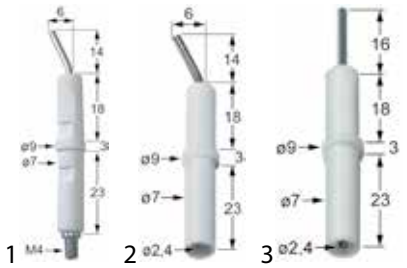

fig.	référence	description	ref. no.
1	100706	électrode d'allumage	40020902
2	100707	électrode d'allumage	009,008
3	102330	électrode d'allumage	40020900

Lohberger

fig.	référence	description	ref. no.
1	102965	électrode d'allumage	52165040
2	103247	électrode d'allumage	52152050

Lotus

fig.	référence	description	ref. no.
1	100701	électrode d'allumage	537003000
2	100706	électrode d'allumage	30100054
3	100729	électrode d'allumage	537002700
4	100799	électrode d'allumage	537002000

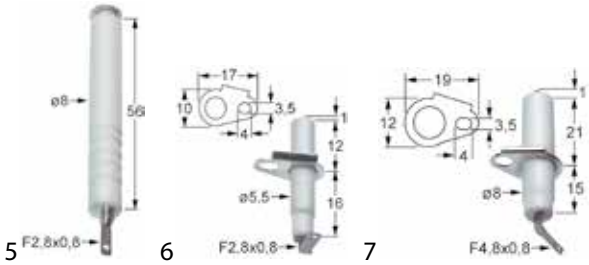

fig.	référence	description	ref. no.
5	100800	électrode d'allumage	537010300
6	102326	électrode d'allumage	537021700
7	102327	électrode d'allumage	537021800

fig.	référence	description	ref. no.
8	102330	électrode d'allumage	537008300
9	106619	électrode d'allumage	537010200

Malag

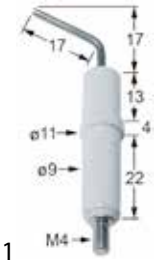

fig.	référence	description	ref. no.
1	100704	électrode d'allumage	112414

Mareno

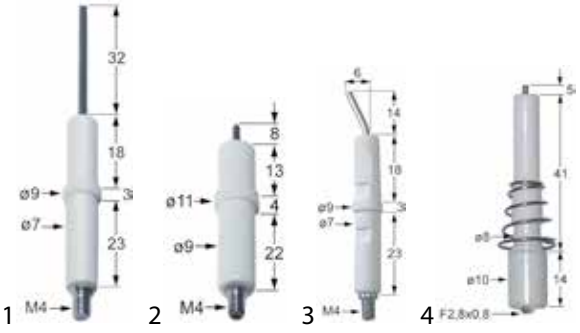

fig.	référence	description	ref. no.
1	100701	électrode d'allumage	MA1888300
2	100703	électrode d'allumage	MA636700
3	100706	électrode d'allumage	MA224211
4	100729	électrode d'allumage	MA1031025600

fig.	référence	description	ref. no.
5	106756	électrode d'allumage	LAR63050130

MBM-Italia

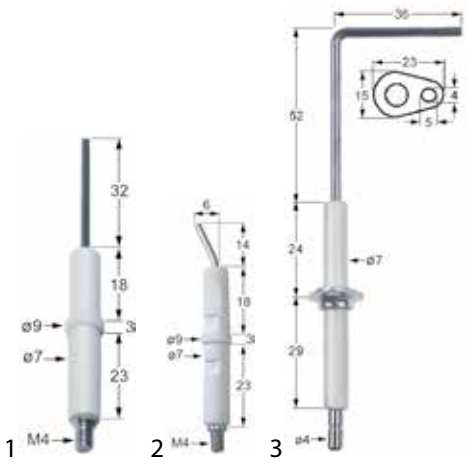

fig.	référence	description	ref. no.
1	100701	électrode d'allumage	RTCP800033
2	100706	électrode d'allumage	RTCU900073
3	100735	électrode d'allumage	PAFOC00249

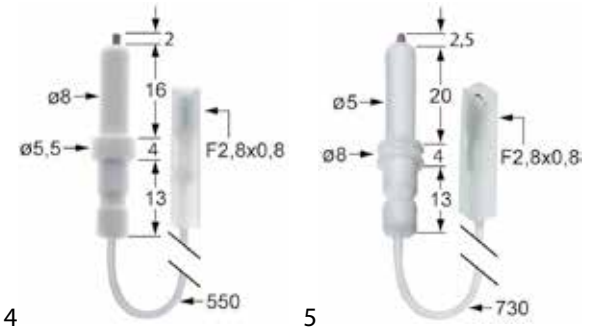

fig.	référence	description	ref. no.
4	100808	électrode d'allumage	RTCU600045
5	100826	électrode d'allumage	RTCU600046

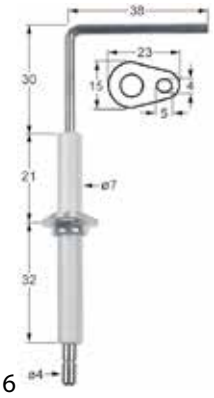

fig.	référence	description	ref. no.
6	102809	électrode de contrôle	PAFOC00250

Middleby Marshall

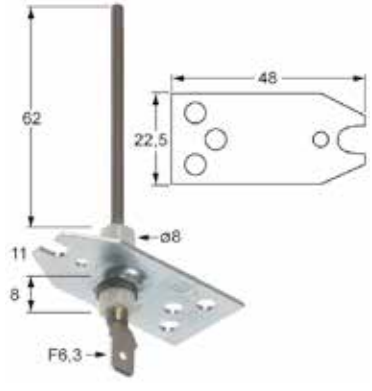

fig.	référence	description	ref. no.
1	109120	électrode de contrôle	45771

MKN

fig.	référence	description	ref. no.
1	100701	électrode d'allumage	201691
2	100704	électrode d'allumage	201578
3	100719	électrode d'allumage	201577
4	100741	électrode d'allumage	201597

Consultez notre gamme complète et mise à jour dans notre webshop

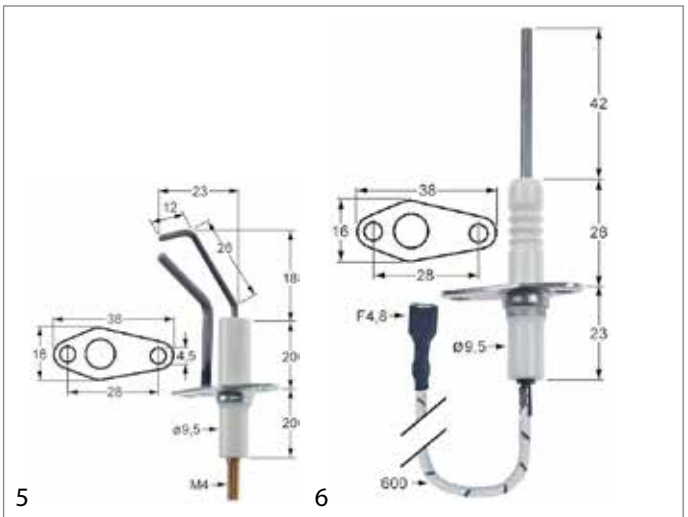

fig.	référence	description	ref. no.
5	102834	électrode d'allumage	201639
6	102290	électrode de contrôle	201177

Moretti

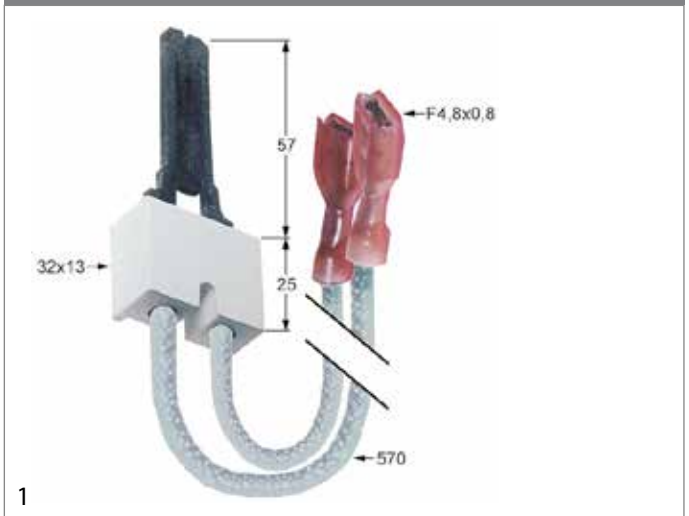

fig.	référence	description	ref. no.
1	102354	électrode d'allumage	74110050

Modular

fig.	référence	description	ref. no.
1	100701	électrode d'allumage	67201500
2	100706	électrode d'allumage	67206000
3	100729	électrode d'allumage	67200500

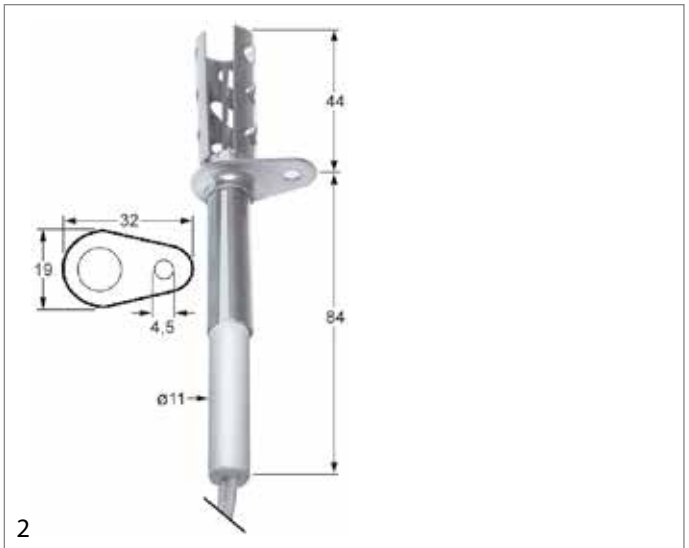

fig.	référence	description	ref. no.
2	102356	électrode d'allumage	74100260

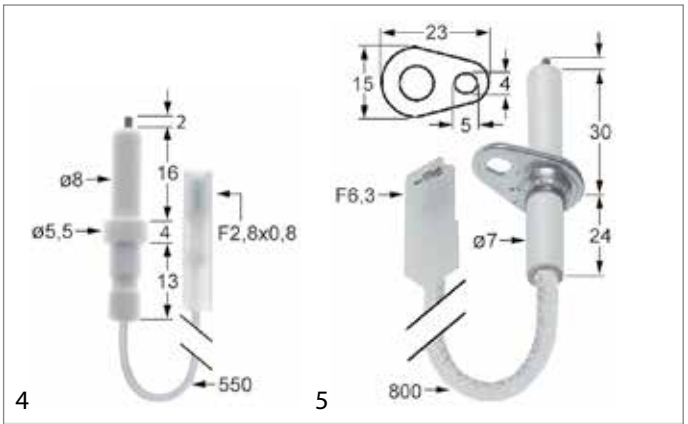

fig.	référence	description	ref. no.
4	100808	électrode d'allumage	67211500
5	102316	électrode d'allumage	999.22.036

Morice

fig.	référence	description	ref. no.
1	100707	électrode d'allumage	DM0092
2	102330	électrode d'allumage	DM5092

Multi

fig.	référence	description	ref. no.
1	100729	électrode d'allumage	672005

Nayati

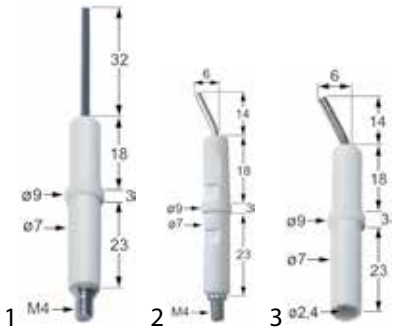

fig.	référence	description	ref. no.
1	100701	électrode d'allumage	GS3857
2	100706	électrode d'allumage	GS.3856
3	100707	électrode d'allumage	PD2268

Offcar

fig.	référence	description	ref. no.
1	100701	électrode d'allumage	835915
2	100706	électrode d'allumage	835911

Olis

fig.	référence	description	ref. no.
1	100701	électrode d'allumage	BN6A013302
2	100706	électrode d'allumage	6A013300
3	100709	électrode d'allumage	BN6A001457

fig.	référence	description	ref. no.
4	102335	électrode d'allumage	BN3104900
5	106619	électrode d'allumage	BN6A013301

Palux

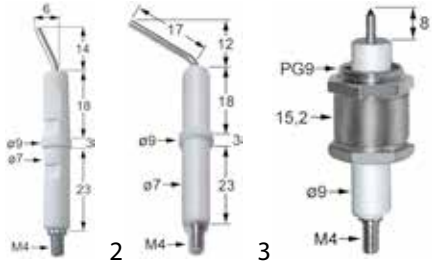

fig.	référence	description	ref. no.
1	100706	électrode d'allumage	321419
2	100719	électrode d'allumage	097292
3	100741	électrode d'allumage	090069

Consultez notre gamme complète et mise à jour dans notre webshop

Pitco

fig.	référence	description	ref. no.
1	107665	électrode d'allumage	PP11131

Rational

fig.	référence	description	ref. no.
1	102879	électrode d'allumage	74.00.230
2	102880	électrode d'allumage	2068.0152

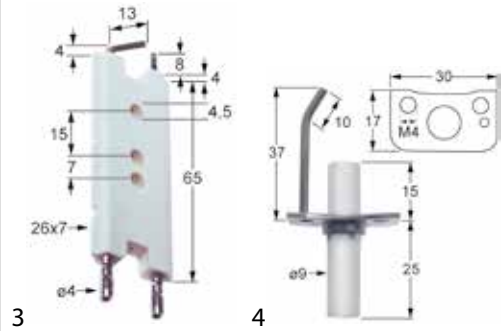

fig.	référence	description	ref. no.
3	102881	électrode d'allumage	2068.0153
4	102882	électrode d'allumage	74.00.235

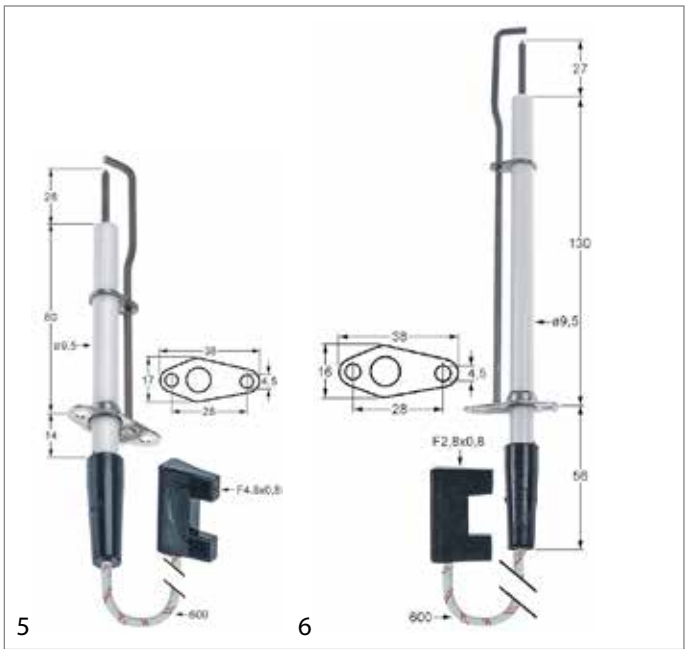

fig.	référence	description	ref. no.
5	102883	électrode d'allumage	44.00.251P
6	102884	électrode d'allumage	44.00.249P

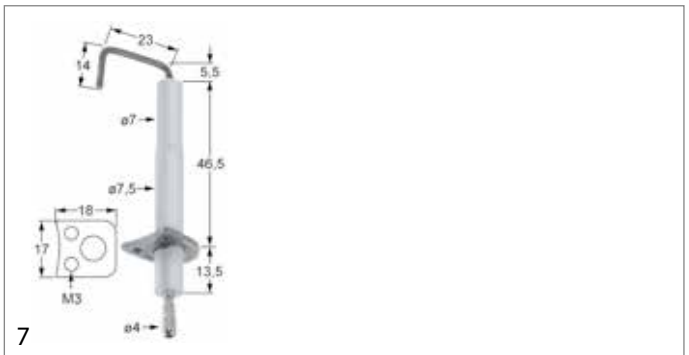

fig.	référence	description	ref. no.
7	106728	électrode d'allumage	2068.0300

Repagas

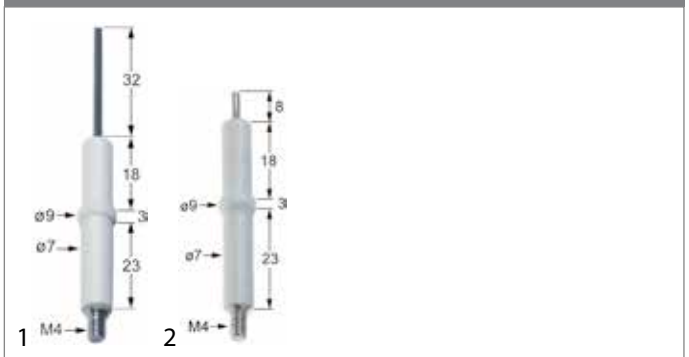

fig.	référence	description	ref. no.
1	100701	électrode d'allumage	00142187
2	102871	électrode d'allumage	64100005

Retigo

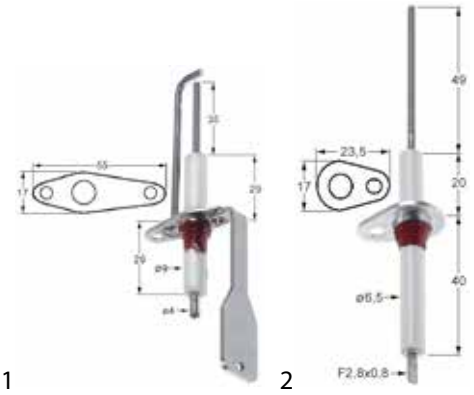

fig.	référence	description	ref. no.
1	103191	électrode d'allumage	AC31-0903
2	103188	électrode de contrôle	AT31-0029

fig.	référence	description	ref. no.
3	103189	électrode de contrôle	ZA22-0153

RM-Gastro

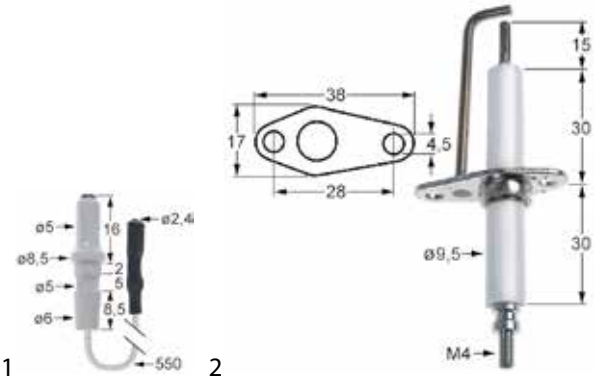

fig.	référence	description	ref. no.
1	104772	électrode d'allumage	500401800
2	104785	électrode d'allumage	404530200

Rosinox

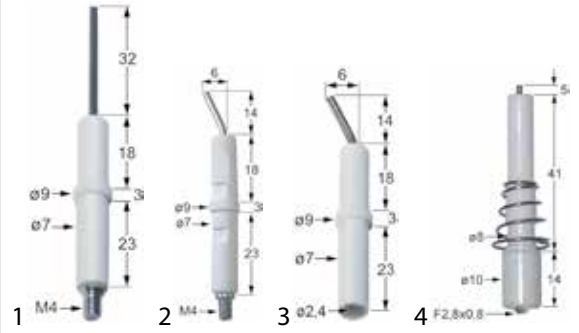

fig.	référence	description	ref. no.
1	100701	électrode d'allumage	RX94805686
2	100706	électrode d'allumage	RX94034642
3	100707	électrode d'allumage	RX94027729
4	100729	électrode d'allumage	RX94805033

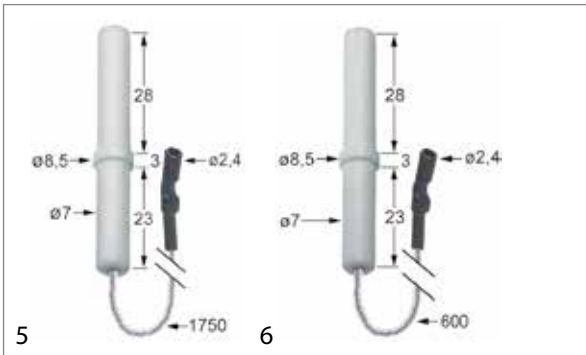

fig.	référence	description	ref. no.
5	100732	électrode d'allumage	RX94805157
6	100733	électrode d'allumage	RX94805132

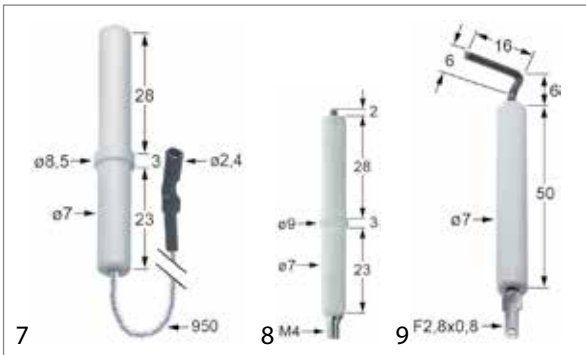

fig.	référence	description	ref. no.
7	100746	électrode d'allumage	RX94805140
8	102314	électrode d'allumage	RX94034493
9	102907	électrode d'allumage	RX94044214

Consultez notre gamme complète et mise à jour dans notre webshop

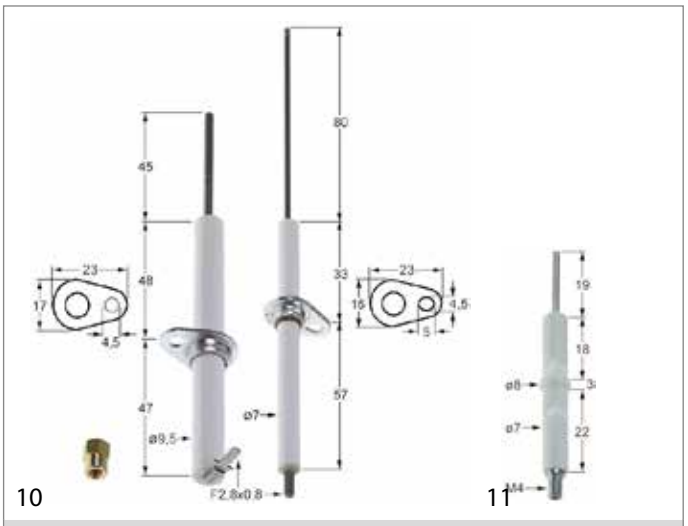

fig.	référence	description	ref. no.
10	106525	électrode d'allumage	RX94814239
11	106516	électrode de contrôle	RX94805066

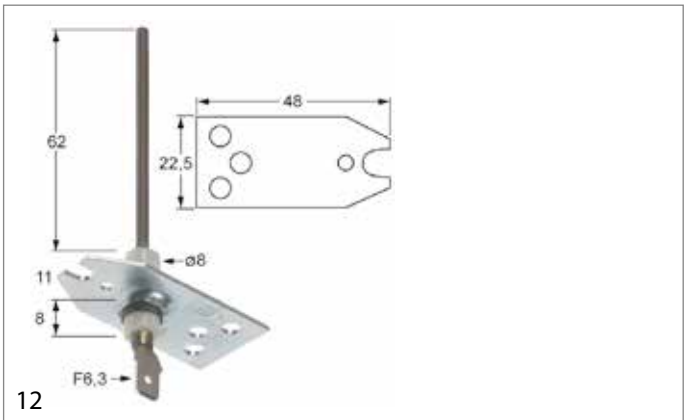

fig.	référence	description	ref. no.
12	109120	électrode de contrôle	RX94051521

Salvis

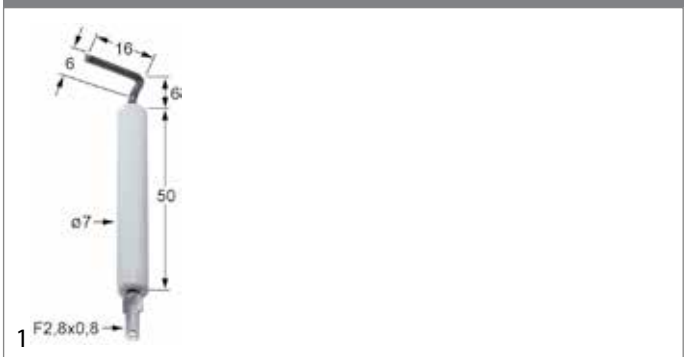

fig.	référence	description	ref. no.
1	102907	électrode d'allumage	1G564251

Siedefix

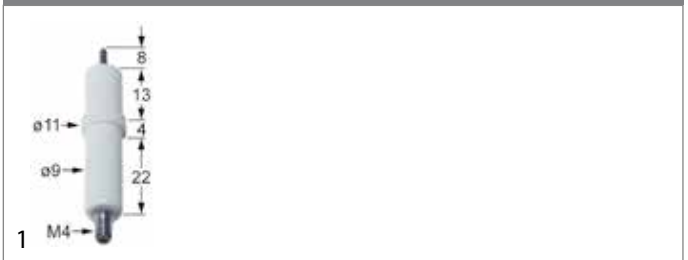

fig.	référence	description	ref. no.
1	100703	électrode d'allumage	—

Silko

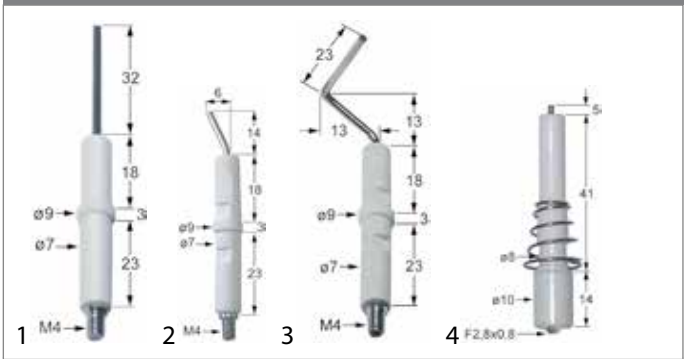

fig.	référence	description	ref. no.
1	100701	électrode d'allumage	MA1949900
2	100706	électrode d'allumage	MA224211
3	100709	électrode d'allumage	SIR0100369
4	100729	électrode d'allumage	SIR0100833

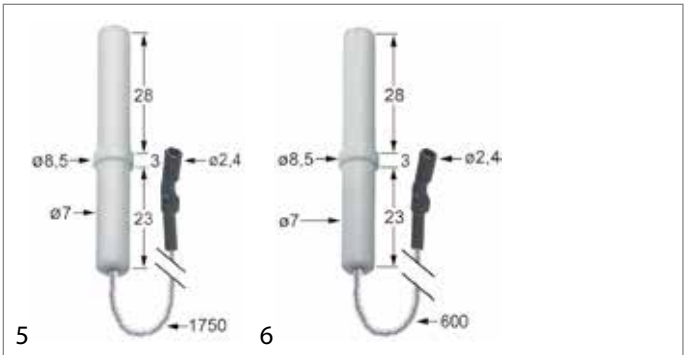

fig.	référence	description	ref. no.
5	100732	électrode d'allumage	SIR9300539
6	100733	électrode d'allumage	SIR0100834

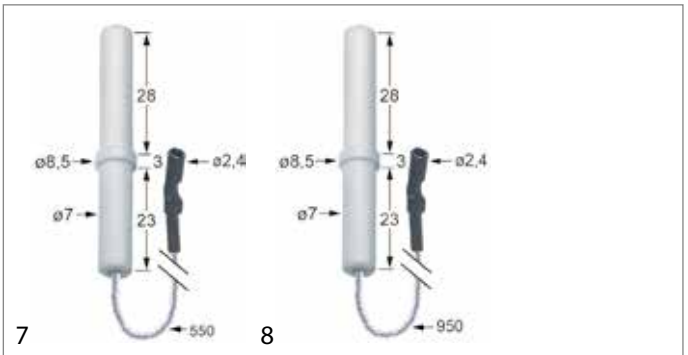

fig.	référence	description	ref. no.
7	100745	électrode d'allumage	SIR9300542
8	100746	électrode d'allumage	SIR9300541

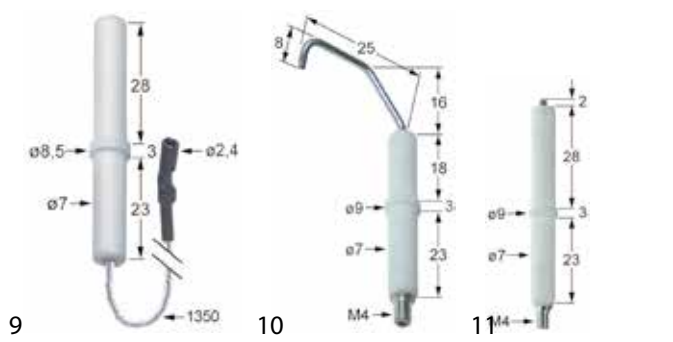

fig.	référence	description	ref. no.
9	100747	électrode d'allumage	SIR9300540
10	100822	électrode d'allumage	SIR0109027
11	102314	électrode d'allumage	CR0687080

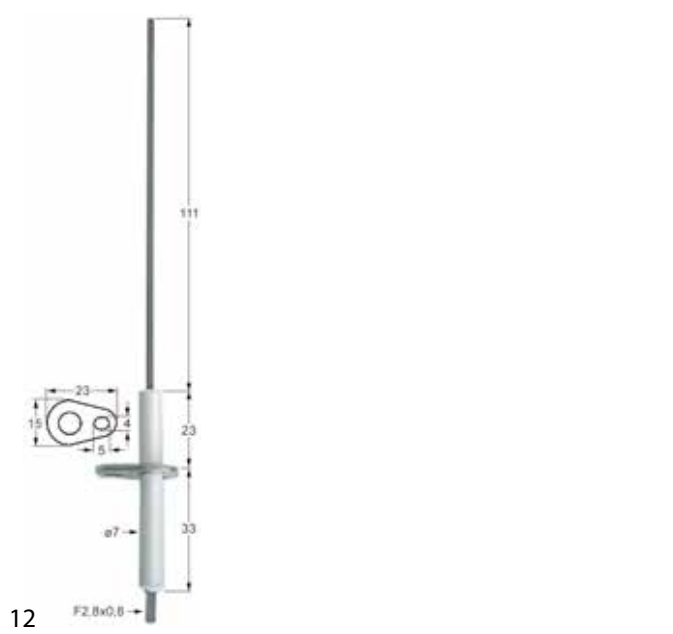

fig.	référence	description	ref. no.
12	400172	électrode d'allumage	LAR63050060

SIT

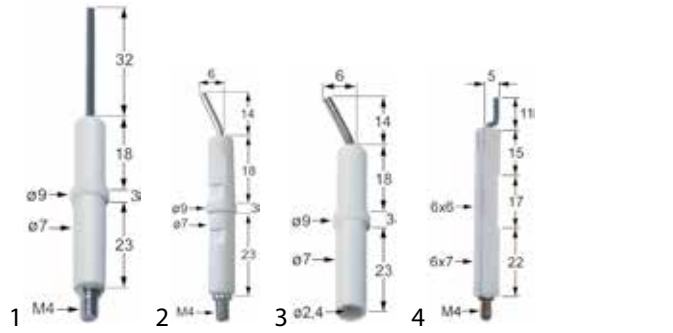

fig.	référence	description	ref. no.
1	100701	électrode d'allumage	0915035
2	100706	électrode d'allumage	0915036
3	100707	électrode d'allumage	0915037
4	100708	électrode d'allumage	G6058011

Star10

fig.	référence	description	ref. no.
1	100701	électrode d'allumage	X13001
2	100706	électrode d'allumage	X14600
3	100729	électrode d'allumage	068032

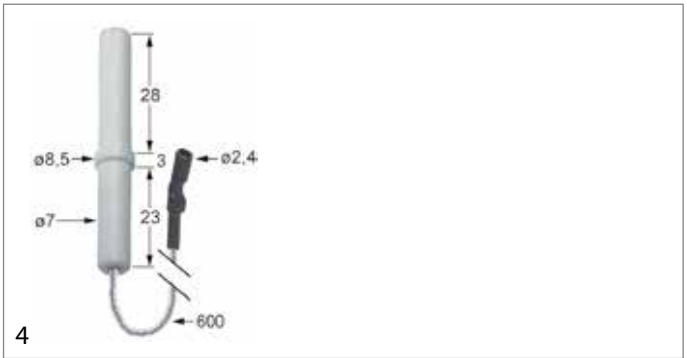

fig.	référence	description	ref. no.
4	100733	électrode d'allumage	X14500

Tecnoeka

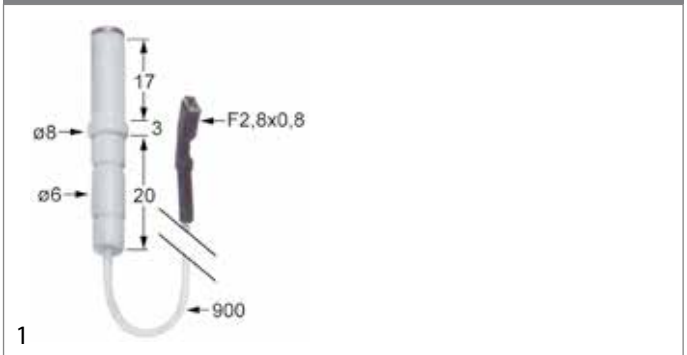

fig.	référence	description	ref. no.
1	102312	électrode d'allumage	01951047000

Consultez notre gamme complète et mise à jour dans notre webshop

Tecnoinox

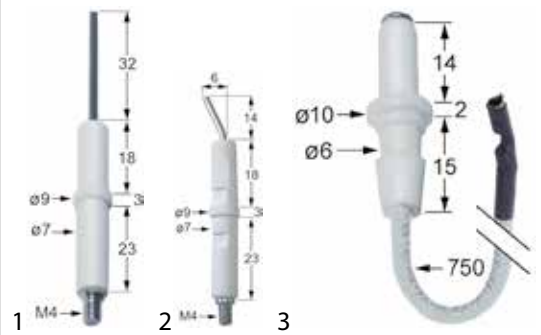

fig.	référence	description	ref. no.
1	100701	électrode d'allumage	RC01168000
2	100706	électrode d'allumage	RC00120000
3	100738	électrode d'allumage	RC00368000

Thirode

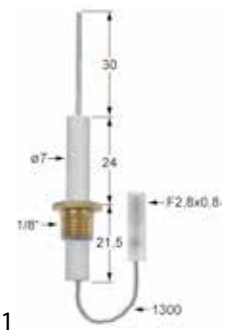

fig.	référence	description	ref. no.
1	102981	électrode d'allumage	—

Therma

fig.	référence	description	ref. no.
1	100701	électrode d'allumage	059380
2	100706	électrode d'allumage	056754
3	101779	électrode d'allumage	—

fig.	référence	description	ref. no.
4	102169	électrode d'allumage	003556
5	102965	électrode d'allumage	0KI351

Tornati

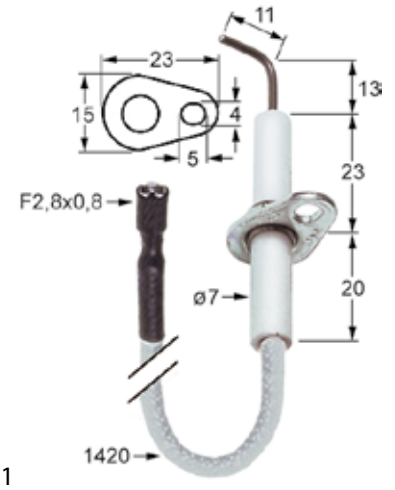

fig.	référence	description	ref. no.
1	100726	électrode d'allumage	337001

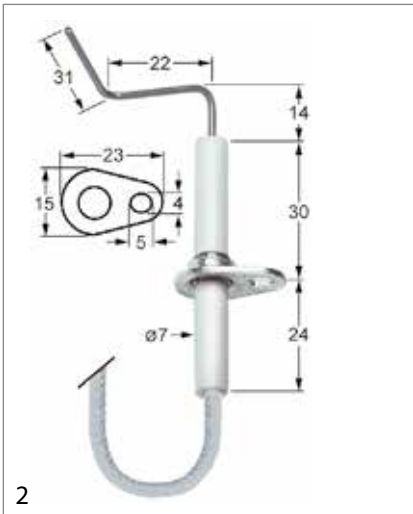

fig.	référence	description	ref. no.
2	100727	électrode d'allumage	338002

Universo

fig.	référence	description	ref. no.
1	100701	électrode d'allumage	GS20038

Unox

fig.	référence	description	ref. no.
1	107353	électrode d'allumage	BR1310A0

Whirlpool

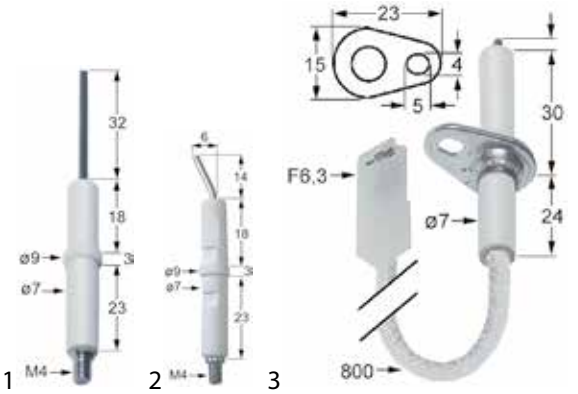

fig.	référence	description	ref. no.
1	100701	électrode d'allumage	483286009228
2	100706	électrode d'allumage	483286009205
3	102316	électrode d'allumage	—

Zanolli

fig.	référence	description	ref. no.
1	102339	électrode d'allumage	AGAS0014

Zanussi

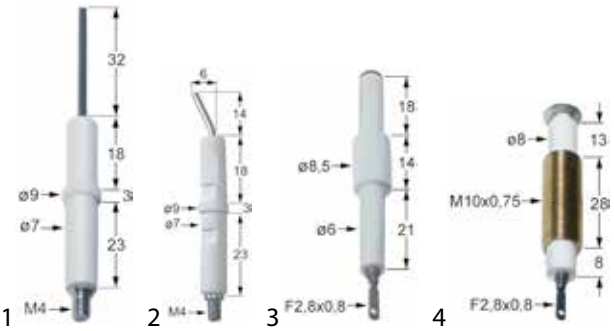

fig.	référence	description	ref. no.
1	100701	électrode d'allumage	059380
2	100706	électrode d'allumage	056754
3	100717	électrode d'allumage	054099
4	100724	électrode d'allumage	0H6257

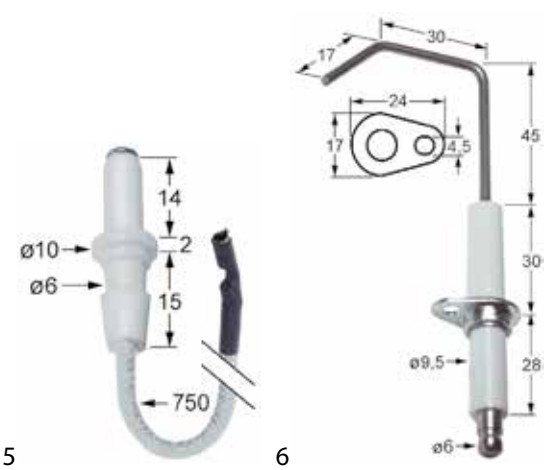

fig.	référence	description	ref. no.
5	100738	électrode d'allumage	004970
6	102169	électrode d'allumage	003556

Consultez notre gamme complète et mise à jour dans notre webshop

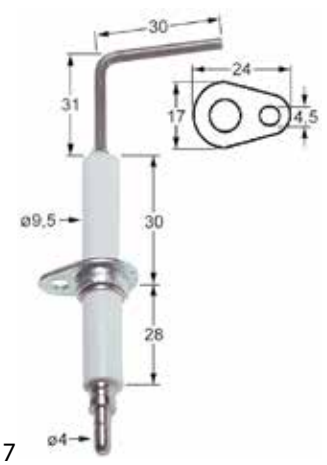

7

8

fig.	référence	description	ref. no.
7	102175	électrode d'allumage	002638
8	102345	électrode d'allumage	0C1049

9

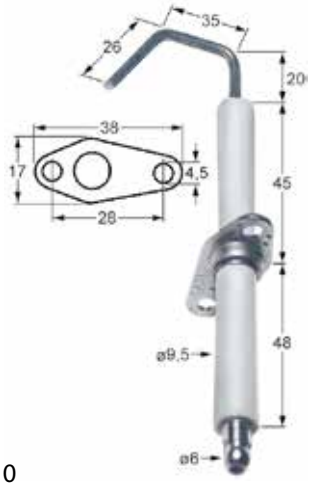

10

fig.	référence	description	ref. no.
9	102349	électrode d'allumage	005920
10	102351	électrode d'allumage	0C1137

11

12

fig.	référence	description	ref. no.
11	102360	électrode d'allumage	002344
12	102361	électrode d'allumage	002637

13

fig.	référence	description	ref. no.
13	102362	électrode d'allumage	0H6803

câbles pour électrodes d'allumage

câbles

pos.	référence	ST (mm²)	ø ext. (mm)	isolation	Q (m)
1	570135	0,34	3	silicone	5
2	570134	0,34	3	silicone	100
3	100027	0,34	3	soie de verre	5
4	102627	0,34	3	soie de verre	100
5	100120	1	3,9	silicone	5
6	570630	1	3,9	silicone	100
7	100028	1	6	silicone	5
8	102628	1	6	silicone	100

cosses et raccords

1

2

3

données techniques:
température max. 125°C
quantité 20 pc

fig.	référence	ST (mm²)	taille (mm)	matériau
1	100023	0,5-1,5	2,4	CuZn
1	100024	0,25-1,5	4	CuZn
2	550923	0,5-1,5	6	CuZn
3	100112	0,25-1,0	2	CuZn gal Sn

4

5

6

données techniques:
température max. 125°C
quantité 20 pc

fig.	référence	ST (mm²)	taille (mm)	matériau
4	550945	0,25-1,5	4	CuZn
5	100021	0,5-1,0	2,8x0,8	CuZn
6	100022	0,5-1,0	6,3x0,8	CuZn

tuyaux silicone

données techniques:
matériau silicone
température constante 200°C
température maximale 250°C
tension disruptive 2000V

pos.	référence	int. ø (mm)	épaisseur (mm)	Q (m)	pos.	référence	int. ø (mm)	épaisseur (mm)	Q (m)
1	100030	3	0,65	10	6	570032	6	0,9	100
2	570030	3	0,65	100	7	100033	8	1	10
3	100031	5	0,9	10	8	570033	8	1	100
4	570031	5	0,9	100	9	100034	10	1	10
5	100032	6	0,9	10	10	570034	10	1	50

gaines thermorétractables

pos.	référence	régime de retrait (mm)	Q
1	551074	4,8-2,4	20x 50mm
2	100029	4,8-2,4	5m
3	570629	4,8-2,4	100m
4	551075	6,3-3,2	20x 50mm
5	100035	6,3-3,2	5m
6	570035	6,3-3,2	100m

câbles préconfectionés

pos.	référence	raccord	LC (mm)
1	102191	F2,8 / F2,8	300
2	100036	F2,8 / F2,8	500
3	102159	F2,8 / F2,8	600
4	100037	F2,8 / F2,8	900
5	100190	F2,8 / F2,8	1200
6	100174	F2,8 / F2,8	1500
7	107591	F2,8 / F2,8	1500
8	102193	F2,8 / F2,8	2000
9	102162	F2,8 / F6,3	400
10	102178	F2,8 / F6,3	900
11	102179	F2,8 / F6,3	1200
12	100189	F2,8 / M4	150
13	102194	F2,8 / M4	300
14	102156	F2,8 / M4	600
15	102195	F2,8 / M4	900
16	102157	F2,8 / M4	1200
17	100197	F2,8 / ø2,4	600
18	100178	F2,8 / ø2,4	900
19	100179	F2,8 / ø2,4	1200
20	102163	F2,8 / ø2,4	1500
21	100191	F2,8 / ø2,4	2000
22	102177	F6,3 / M4	600
23	102164	F6,3 / M4	1000
24	102443	F6,3 / ø6,5	370
25	103223	F6,3 / ø6,5	455
26	102188	ø2,4 / F2,8	300
27	102189	ø2,4 / M4	300
28	100186	ø2,4 / M4	600
29	100146	ø2,4 / M4	900
30	100195	ø2,4 / M4	1200
31	102184	ø2,4 / M4	1500
32	100014	ø2,4 / ø2,4	300
33	100015	ø2,4 / ø2,4	600
34	100016	ø2,4 / ø2,4	900
35	102180	ø2,4 / ø2,4	1200
36	102181	ø2,4 / ø2,4	1500
37	102160	ø2,4 / ø2,4	2000
38	100017	ø2,4 / ø4	300
39	100140	ø2,4 / ø4	400
40	100018	ø2,4 / ø4	600
41	100019	ø2,4 / ø4	900
42	100176	ø2,4 / ø4	1000
43	100193	ø2,4 / ø4	1200
44	102150	ø2,4 / ø4	1500
45	100175	ø2,4 / ø4	1750
46	100137	ø2,4 / ø4	2000
47	102187	ø4 / F2,8	300
48	100199	ø4 / F2,8	600
49	107550	ø4 / F2,8	700
50	102155	ø4 / F2,8	900
51	100164	ø4 / F2,8	1200
52	102190	ø4 / F2,8	1500
53	102158	ø4 / F2,8	1750
54	102174	ø4 / F2,8	2000
55	102172	ø4 / F6,3	300
56	100025	ø4 / F6,3	600
57	100026	ø4 / F6,3	1000

allumeurs piézo-électriques

diamètre de montage 18mm

fig.	référence	raccord	fig.	référence	raccord
1	100009	ø2,4mm	3	106307	ø2,4mm
2	100012	ø2,4mm			

Consultez notre gamme complète et mise à jour dans notre webshop

fig.	référence	raccord
4	107152	ø2,4mm
5	100003	F2,8x0,8
6	107267	F2,8x0,8

diamètre de montage 22mm

fig.	référence	raccord
1	100005	ø2,4mm
2	100013	ø2,4mm
3	102977	ø2,4mm

fig.	référence	raccord
4	107266	F2,8x0,8
5	100039	F6,3x0,8
6	100111	F6,3x0,8

fig.	référence	raccord
7	105209[1]	F6,3x0,8
8	100008	ø2mm
9	106759	prolongateur femelle ø2mm

[1]longueur de câble 200mm

autres

fig.	référence	alternatif	raccord	ø (mm)
1	100006		ø2,4mm	14

fig.	référence	alternatif	raccord	ø (mm)
2	nepd[1]	107154	F6,3x0,8	-
3	107154		ø2,4mm	22

[1]n'est plus disponible

fig.	référence	alternatif	raccord	ø (mm)
4	nepd[1]	107517	F6,3x0,8	-
5	107517		F6,3x0,8	22
6	107564		F6,3x0,8	22

[1]n'est plus disponible

fig.	référence	alternatif	raccord	ø (mm)
7	nepd[1]	107652	F6,3x0,8	22
8	107652		ø2,4mm	20

[1]n'est plus disponible

fig.	référence	alternatif	raccord	ø (mm)
9	100011	107653	F6,3x0,8	22
10	107653		ø2,4mm	20

allumeurs électriques

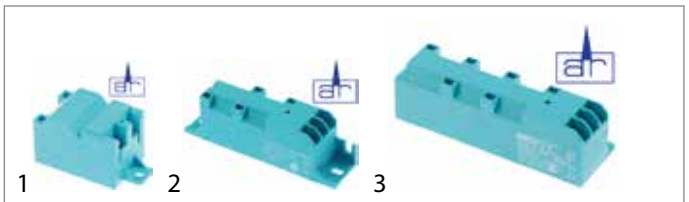

fig.	référence	sorties	alimentation	mesures (mm)	BA (mm)	entrée	sortie
1	101012	2	230VAC	48x32x32	56	F2,8x0,8	F2,8x0,8
2	101023	4	230VAC	111x28x34	98	F6,3x0,8	F2,8x0,8
3	101024	6	230VAC	112x22x34	98	F6,3x0,8	F2,8x0,8

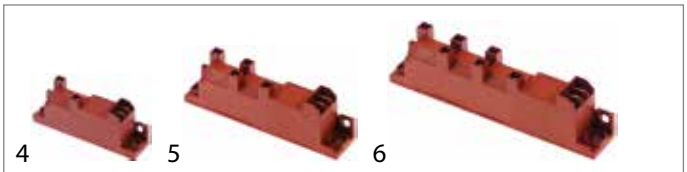

fig.	référence	sorties	alimentation	mesures (mm)	BA (mm)	entrée	sortie
4	101002	2	230VAC	88x23x34	73	F6,3x0,8	F2,8x0,8
4	101009	2	1,5 V/DC	88x23x34	73	F6,3x0,8	F2,8x0,8
5	102388	4	230VAC	111x23x34	100	F6,3x0,8	F2,8x0,8
5	101031	4	1,5 V/DC	111x23x34	100	F6,3x0,8	F2,8x0,8
6	102389	6	230VAC	135x23x34	123	F6,3x0,8	F2,8x0,8
6	101032	6	1,5 V/DC	135x23x34	123	F6,3x0,8	F2,8x0,8

fig.	référence	sorties	alimentation	mesures (mm)	BA (mm)	entrée	sortie
7	107421	8	230VAC	158x27x36	146	F6,3x0,8	F2,8x0,8
8	101005	8	230VAC	92x68x33	88	F6,3x0,8	F2,8x0,8

fig.	référence	sorties	alimentation	mesures (mm)	BA (mm)	entrée	sortie
9	106925	1	230VAC	85x63x38	60	F2,8x0,8	ø4mm
10	107683	2	230VAC	85x63x38	60	F2,8x0,8	ø4mm

fig.	référence	sorties	alimentation	mesures (mm)	BA (mm)	entrée	sortie
11	103194	1	220-240VAC	85x70x35	60	câble	ø4mm
12	101017	2	230VAC	85x70x35	60	câble	ø4mm

interrupteurs d'allumage

fig.	référence	fonction	encastré ø (mm)	DM (mm)	raccord
1	100038	1CO	-	-	F6,3
2	101029	1NO	16		F6,3
3	345038	2NO	25		F6,3

fig.	référence	fonction	encastré ø (mm)	DM (mm)	raccord
4	301076	2NO	-	30x22	F6,3
5	345189	2NO	-	30x22	F6,3
6	301021	2NO	-	30x22	F6,3

fig.	référence	fonction	encastré ø (mm)	DM (mm)	raccord
7	100160	1NO	-	28,5x28,5	F6,3
8	301014	1NO	-	30x11	F6,3

fig.	référence	description
1	101756	allumeur piézo-électrique à piles
2	301195	interrupteur d'allumage pour typ de batterie AA
3	101036	support batterie pour typ de batterie AA 1,5V

thermocouples

kits de thermocouples universels

fig.	référence	contenu	L (mm)	fig.	référence	contenu	L (mm)
1	107647	11 pièces	900	1	107648	11 pièces	1200

Consultez notre gamme complète et mise à jour dans notre webshop

1

fig.	référence	contenu	L (mm)
1	102280	5 pièces	18” - 455
1	102281	5 pièces	24” - 610
1	103226	5 pièces	30” - 760
1	102282	5 pièces	36” - 915
1	103227	5 pièces	48” - 1220
1	103236	5 pièces	60” - 1525
1	102283	5 pièces	72” - 1825

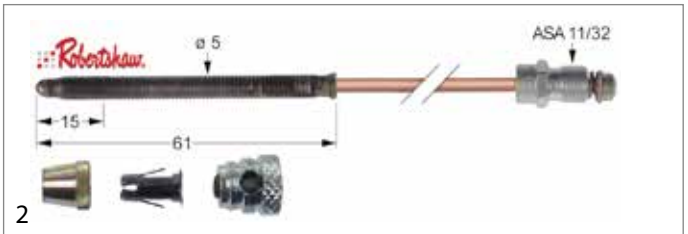

2

fig.	référence	contenu	L (mm)
2	107705	5 pièces	18” - 455
2	107706	5 pièces	24” - 610
2	107707	5 pièces	30” - 760
2	107708	5 pièces	36” - 915
2	107709	5 pièces	48” - 1220
2	107710	5 pièces	60” - 1525
2	107711	5 pièces	72” - 1825

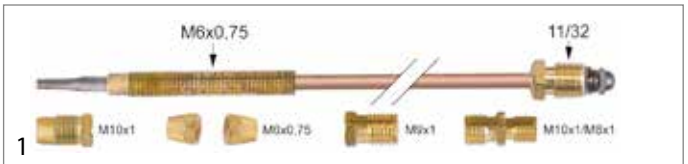

1

fig.	référence	contenu	L (mm)	fig.	référence	contenu	L (mm)
1	102005	6 pièces	600	1	102006	6 pièces	1200
1	102000	6 pièces	900	1	102461	6 pièces	1500

2

fig.	référence	contenu	L (mm)	fig.	référence	contenu	L (mm)
2	102285	8 pièces	600	2	102287	8 pièces	1200
2	102286	8 pièces	900				

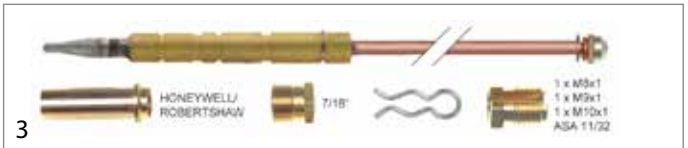

3

fig.	référence	contenu	L (mm)	fig.	référence	contenu	L (mm)
3	102543	8 pièces	600	3	102544	8 pièces	1200
3	102284	8 pièces	900				

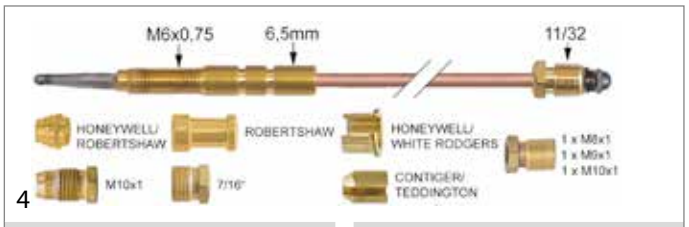

4

fig.	référence	contenu	L (mm)	fig.	référence	contenu	L (mm)
4	102129	10 pièces	600	4	102130	10 pièces	900

5

fig.	référence	contenu	L (mm)	fig.	référence	contenu	L (mm)
5	102003	10 pièces	900	5	102002	10 pièces	1200

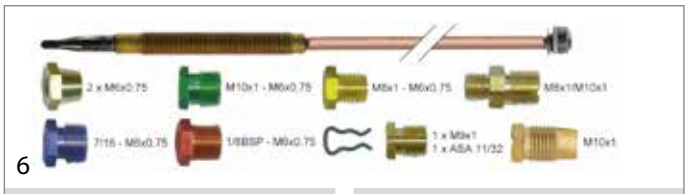

6

fig.	référence	contenu	L (mm)	fig.	référence	contenu	L (mm)
6	102540	12 pièces	600	6	102542	12 pièces	1200
6	102541	12 pièces	900				

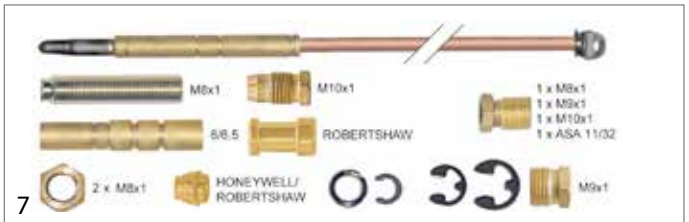

7

fig.	référence	contenu	L (mm)	fig.	référence	contenu	L (mm)
7	102001	14 pièces	900	7	102004	14 pièces	1200

kits de thermocouples de base

type GF

pas opérationnel sans accessoires

pos.	référence	L (mm)	type	pos.	référence	L (mm)	type
1	102097	600	GFF	3	102099	1200	GFF
2	102098	900	GFF				

accessoires

fig.	référence	description	ø (mm)	DF	Q (pc)
1	100935	adaptateur	-	M8x1	1
1	102735	adaptateur	-	M8x1	5
2	100930	vis intermédiaire	-	M8x1	1
2	102730	vis intermédiaire	-	M8x1	5
2	100931	vis intermédiaire	-	M9x1	1
2	102731	vis intermédiaire	-	M9x1	5
2	100932	vis intermédiaire	-	M10x1	1
2	102732	vis intermédiaire	-	M10x1	5
2	100933	vis intermédiaire	-	ASA 11/32	1
2	102733	vis intermédiaire	-	ASA 11/32	5
3	100934	adaptateur	6/6,5	-	1
3	102734	adaptateur	6/6,5	-	5

type SEF (flexible)

pas opérationnel sans accessoires

fig.	référence	L (mm)	filetage de fixation	type
1	102023	600	M6x0,5	SEF 1
1	102024	900	M6x0,5	SEF 1
1	102025	1200	M6x0,5	SEF 1

fig.	référence	L (mm)	filetage de fixation	type
2	102435	600	M6x0,75	SEF 2
2	102436	900	M6x0,75	SEF 2
2	102437	1200	M6x0,75	SEF 2

accessoires

fig.	référence	description	Q (pc)	type
1	102673	adaptateur adaptable à HONEYWELL / ROBERTSHAW	1	SEF 1
1	106830	adaptateur adaptable à HONEYWELL / ROBERTSHAW	5	SEF 1
2	106831	adaptateur adaptable à JUNKERS ø 6mm L 26mm	5	SEF 1
3	102667	adaptateur adaptable à JUNKERS ø 6mm L 26mm	1	SEF 1
4	102669	adaptateur adaptable à SIT / TARGET ø 6,5mm	1	SEF 1

fig.	référence	description	Q (pc)	type
5	100914	adaptateur ø 6/6,5mm int. ø 5mm L 36mm	1	SEF 1
5	102714	adaptateur ø 6/6,5mm L 36mm	5	SEF 1
6	106956	adaptateur pour thermocouple adaptable à VAILLANT	1	SEF 1
6	106957	adaptateur pour thermocouple adaptable à VAILLANT	5	SEF 1
7	100913	adaptateur pour thermocouple filetage ASA 11/32	1	SEF 1/2
7	102713	adaptateur pour thermocouple filetage ASA 11/32	5	SEF 1/2
7	100912	adaptateur pour thermocouple filetage M10x1	1	SEF 1/2
7	102712	adaptateur pour thermocouple filetage M10x1	5	SEF 1/2
7	100910	adaptateur pour thermocouple filetage M8x1	1	SEF 1/2
7	102710	adaptateur pour thermocouple filetage M8x1 L 8mm	5	SEF 1/2
7	100911	adaptateur pour thermocouple filetage M9x1	1	SEF 1/2
7	102711	adaptateur pour thermocouple filetage M9x1	5	SEF 1/2
8	100915	adaptateur pour thermocouple filetage M8x1	1	SEF 1
8	102715	adaptateur pour thermocouple filetage M8x1	5	SEF 1

fig.	référence	description	Q (pc)	type
9	101297	écrou M6x0,75 conique	1	SEF 2
10	102680	écrou M6x0,75 H 2,6mm OC 8 laiton	1	SEF 2
10	102067	écrou M8x1	1	SEF 1
11	100907	raccord fileté filetage M10x1	1	SEF 1
11	102677	raccord fileté pour thermocouple M10x1 int. ø 6mm	1	SEF 2
11	102507	raccord fileté pour thermocouple M10x1	5	SEF 1
11	102678	vis de serrage filetage M10x1 int. ø 6mm	1	SEF 2
12	102666	rondelle frein ø 11,5mm H 1,5mm int. ø 4,6mm	1	SEF 1
12	102727	rondelle frein ø 11,5mm int. ø 4,6mm H 1,5mm	10	SEF 1
13	102674	vis intermédiaire 7/16"	1	SEF 2
13	106832	vis intermédiaire filetage 7/16"	5	SEF 1

thermocouples lisses

thermocouples lisses standards

ROBERTSHAW

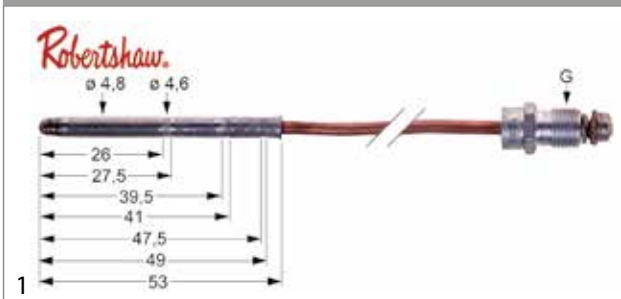

fig.	référence	G	L (mm)
1	102456	ASA 11/32	12" - 305
1	102457	ASA 11/32	30" - 760

Consultez notre gamme complète et mise à jour dans notre webshop

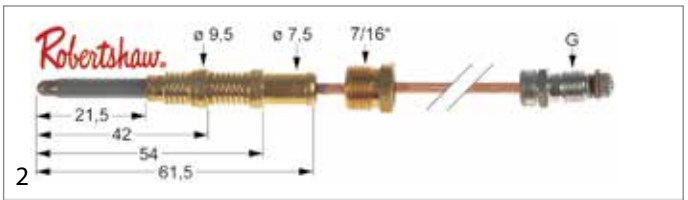

fig.	référence	G	L (mm)
2	102122	ASA 11/32	18" - 455
2	102276	ASA 11/32	24" - 610
2	102277	ASA 11/32	36" - 915
2	102278	ASA 11/32	48" - 1220
2	102279	ASA 11/32	72" - 1825

avec cosse ø5mm - type Junkers avec pointe aluminée

pos.	référence	G	L (mm)	pos.	référence	G	L (mm)
1	102201	M8x1	220	10	102251	M9x1	750
2	102202	M8x1	320	11	102210	M10x1	220
3	102203	M8x1	450	12	102211	M10x1	320
4	102204	M8x1	600	13	102212	M10x1	450
5	102205	M8x1	750	14	102213	M10x1	600
6	102206	M8x1	850	15	102214	M10x1	750
7	102207	M8x1	1000	16	102132	M10x1	1000
8	102208	M8x1	1200	17	102216	M10x1	1500
9	102209	M8x1	1500				

avec cosse ø6mm

SIT

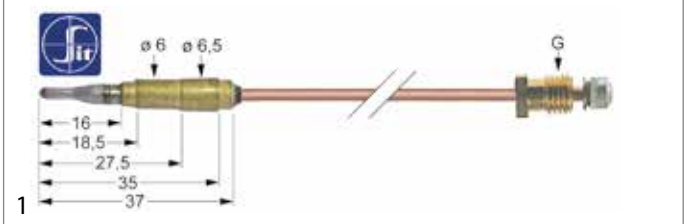

fig.	référence	G	L (mm)
1	102267	M8x1	850
1	102923	M9x1	750

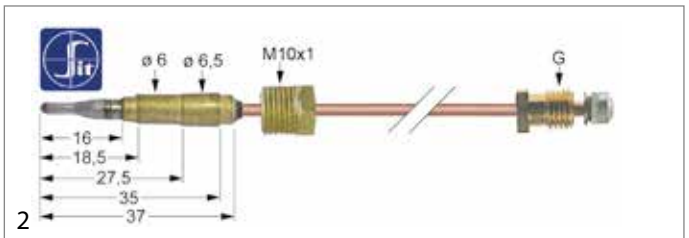

fig.	référence	G	L (mm)
2	102246	M9x1	600
2	102944	M9x1	1500
2	107259	M10x1	500
2	102438	M10x1	600
2	107257	M10x1	1000
2	107256	M10x1	1200
2	107299	ASA 11/32	750

type Junkers avec pointe aluminée

pos.	référence	G	L (mm)	pos.	référence	G	L (mm)
1	102217	M8x1	220	8	102225	M10x1	320
2	102218	M8x1	320	9	102226	M10x1	450
3	102219	M8x1	450	10	102227	M10x1	600
4	102220	M8x1	600	11	102228	M10x1	750
5	102221	M8x1	750	12	102229	M10x1	1000
6	102223	M8x1	1200	13	102230	M10x1	1200
7	102224	M8x1	1500	14	102231	M10x1	1500

avec cosse ø6(6,5)mm

thermocouples SIT

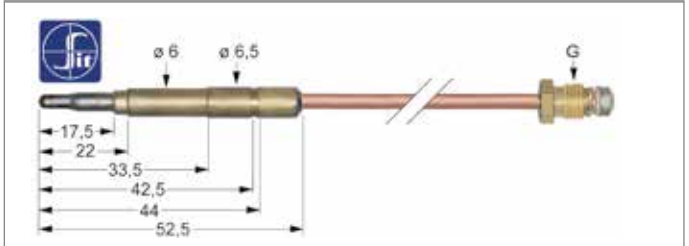

pos.	référence	G	L (mm)
1	107600	M8x1	320
2	107601	M8x1	600
3	107178	M8x1	750
4	107602	M8x1	850
5	107603	M8x1	1000
6	107604	M8x1	1200
7	107605	M8x1	1500
8	107606	M9x1	320
9	107607	M9x1	400
10	107608	M9x1	500
11	107609	M9x1	600
12	107610	M9x1	750
13	102682	M9x1	850
14	107611	M9x1	850

Tableau continue sur la page suivante

Consultez notre gamme complète et mise à jour dans notre webshop

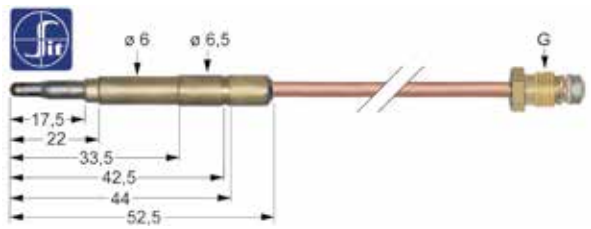

pos.	référence	G	L (mm)
15	107612	M9x1	1000
16	107613	M9x1	1200
17	102660	M9x1	1500
18	103208	M9x1	1500
19	107614	M9x1	1500
20	107615	M10x1	320
21	107616	M10x1	400
22	107617	M10x1	600
23	107618	M10x1	750
24	107619	M10x1	1000
25	107620	M10x1	1200
26	107621	M10x1	1500
27	107622	ASA 11/32	400
28	107623	ASA 11/32	600
29	107624	ASA 11/32	850
30	107625	ASA 11/32	1000
31	107626	ASA 11/32	1500

thermocouples avec pointe aluminée

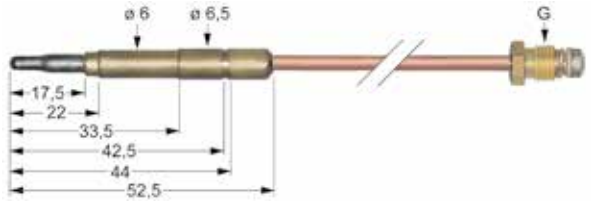

pos.	référence	G	L (mm)
1	102033	M8x1	320
2	102034	M8x1	600
3	102035	M8x1	850
4	102036	M8x1	1000
5	102037	M8x1	1200
6	102038	M8x1	1500
7	102039	M9x1	320
8	102040	M9x1	500
9	102041	M9x1	600
10	102042	M9x1	850
11	102043	M9x1	1000
12	102044	M9x1	1200
13	102045	M9x1	1500
14	102007	M10x1	320
15	102071	M10x1	400
16	102075	M10x1	600
17	102076	M10x1	850
18	102072	M10x1	1000
19	102077	M10x1	1500
20	102046	ASA 11/32	400
21	102047	ASA 11/32	600
22	102048	ASA 11/32	850
23	102049	ASA 11/32	1000
24	102051	ASA 11/32	1500

thermocouples à visser autres

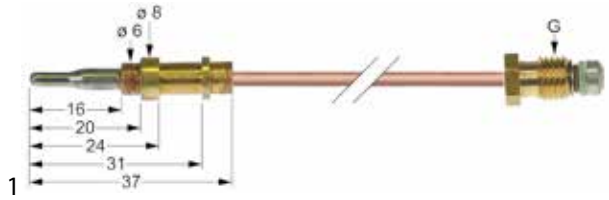

fig.	référence	G	L (mm)
1	102266	M8x1	220

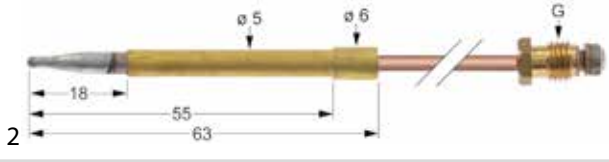

fig.	référence	G	L (mm)	adaptable à
2	106989	M8x1	330	POTIS

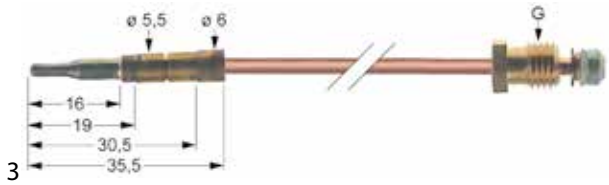

fig.	référence	G	L (mm)
3	102258	M8x1	600

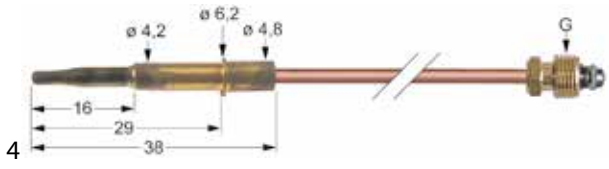

fig.	référence	G	L (mm)
4	102261	M8x1	600

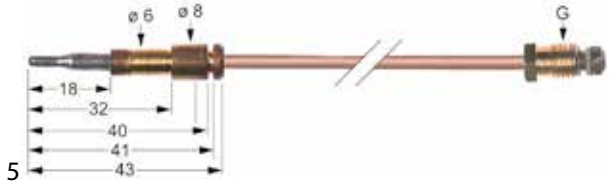

fig.	référence	G	L (mm)
5	102451	M8x1	600
5	102462	M8x1	1000

Consultez notre gamme complète et mise à jour dans notre webshop

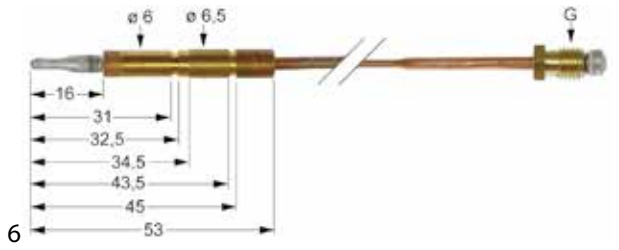

fig.	référence	G	L (mm)
6	102998	M8x1	600

fig.	référence	G	L (mm)
7	107461	M8x1	600

fig.	référence	G	L (mm)
8	102463	M8x1	1000

fig.	référence	G	L (mm)
9	102424	M10x1	650

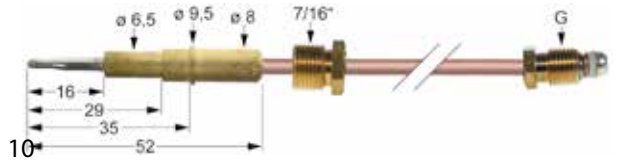

fig.	référence	G	L (mm)
10	102893	ASA 11/32	1200

fig.	référence	G	L (mm)
11	102458	ASA 11/32	24" - 610
11	102459	ASA 11/32	72" - 1825

thermocouples lisses flexibles

avec cosse ø5mm

pos.	référence	G	L (mm)	pos.	référence	G	L (mm)
1	102390	M8x1	600	4	102394	M10x1	900
2	102391	M8x1	900	5	102395	M10x1	1200
3	102393	M10x1	600				

avec cosse ø6(6,5)mm

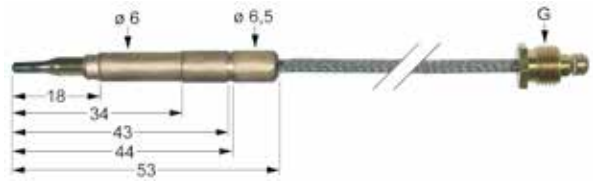

pos.	référence	G	L (mm)	pos.	référence	G	L (mm)
1	102402	M8x1	600	6	102407	M9x1	1200
2	102403	M8x1	900	7	102408	M10x1	600
3	102404	M8x1	1200	8	102409	M10x1	900
4	102405	M9x1	600	9	102410	M10x1	1200
5	102406	M9x1	900				

avec cosse ø6mm

pos.	référence	G	L (mm)	pos.	référence	G	L (mm)
1	102396	M8x1	600	4	102399	M10x1	600
2	102397	M8x1	900	5	102400	M10x1	900
3	102398	M8x1	1200	6	102401	M10x1	1200

autres

fig.	référence	G	L (mm)
1	102428	M8x1	450

fig.	référence	G	L (mm)
2	102422	M10x1	650

fig.	référence	G	L (mm)
3	102423	M10x1	650

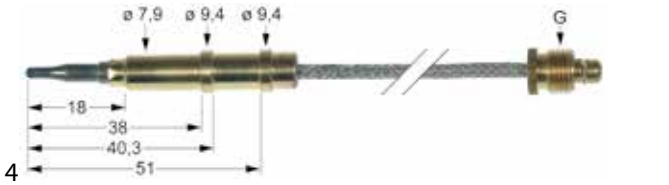

fig.	référence	G	L (mm)
4	102429	ASA 11/32	600
4	102430	ASA 11/32	900
4	102431	ASA 11/32	1200

fig.	référence	G	L (mm)
5	102433	ASA 11/32	900

fig.	référence	G	L (mm)
6	102434	ASA 11/32	1200

thermocouples lisses avec pointe aluminée

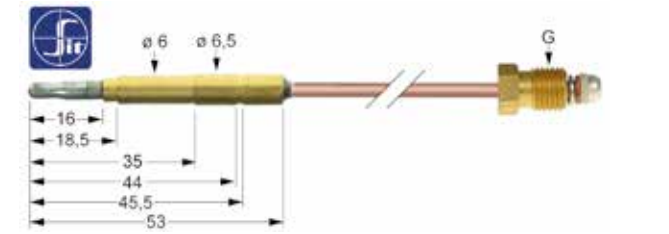

pos.	référence	G	L (mm)	pos.	référence	G	L (mm)
1	102573	M9x1	320	3	102574	M9x1	450
2	102683	M9x1	320	4	102681	M9x1	850

thermocouples lisses nickelés

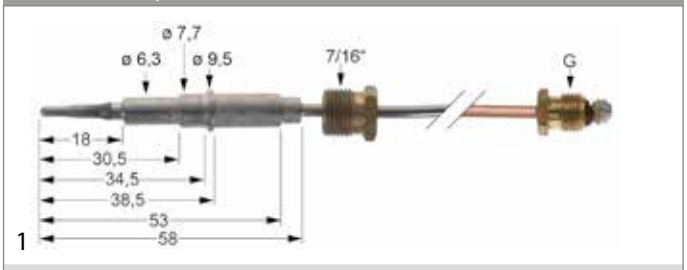

fig.	référence	G	L (mm)
1	107297	M10x1	600

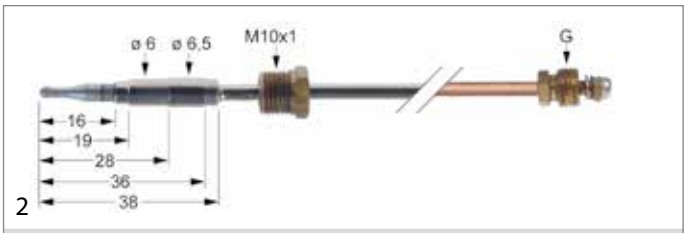

fig.	référence	G	L (mm)
2	107260	M10x1	1000

thermocouples lisses avec jonction de câbles

fig.	référence	L (mm)	raccord brûleur
1	102441	500	borne à fiche

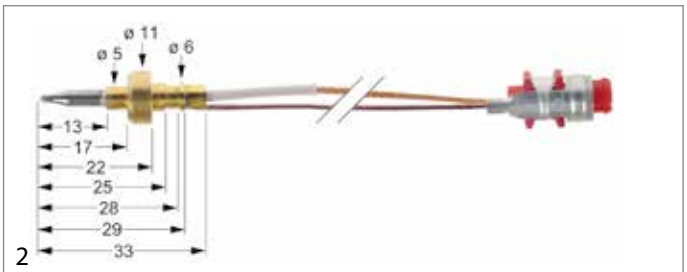

fig.	référence	L (mm)	raccord brûleur
2	102466	600	

fig.	référence	L (mm)	raccord brûleur
3	102089	600	connexion par fiches ø5,0mm

fig.	référence	L (mm)	raccord brûleur
4	102260	600	connexion par fiches ø6,0mm

Consultez notre gamme complète et mise à jour dans notre webshop

5

fig.	référence	L (mm)	raccord brûleur
5	102131	1000	connexion par fiches ø5,0mm

6

fig.	référence	L (mm)	raccord brûleur
6	102814	1000	connexion par fiches ø5,0mm

thermocouples lisses avec interruption

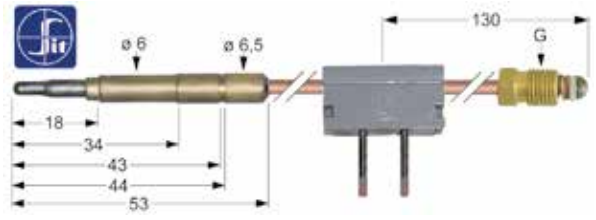

1

fig.	référence	G	L (mm)	raccordement de interruption
1	102068	M9x1	320	soudure
1	102288	M9x1	600	soudure

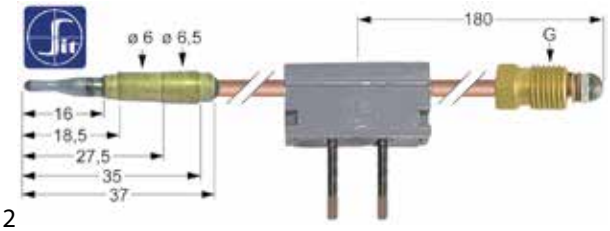

2

fig.	référence	G	L (mm)	raccordement de interruption
2	107234	M9x1	400	soudure
2	107460	M9x1	850	soudure

3

fig.	référence	G	L (mm)	raccordement de interruption
3	107261	M9x1	600	câble 350mm

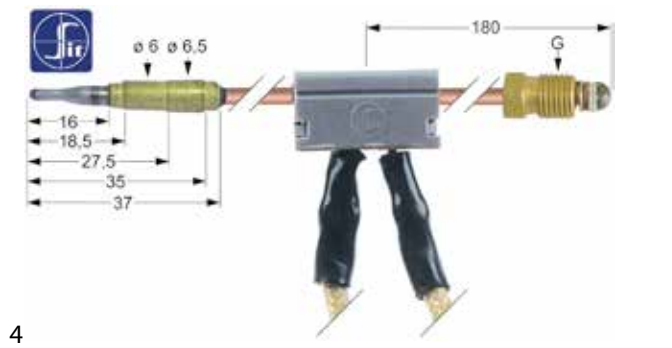

4

fig.	référence	G	L (mm)	raccordement de interruption
4	107262	M9x1	600	câble 350mm

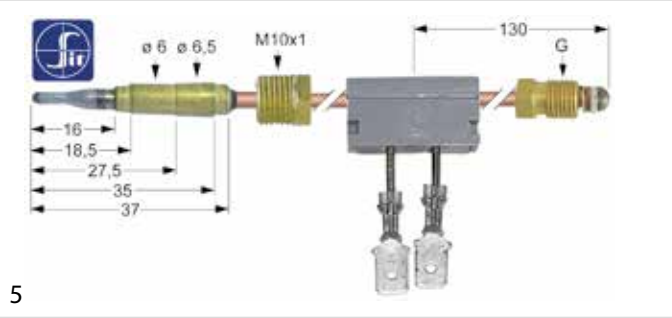

5

fig.	référence	G	L (mm)	raccordement de interruption
5	102238	M9x1	600	F 6,3mm

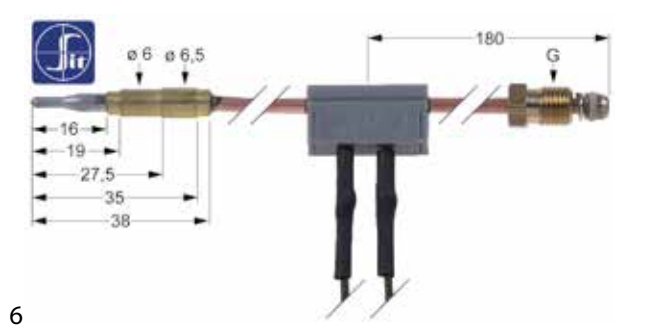

6

fig.	référence	G	L (mm)	raccordement de interruption
6	102737	M9x1	600	F 6,3mm

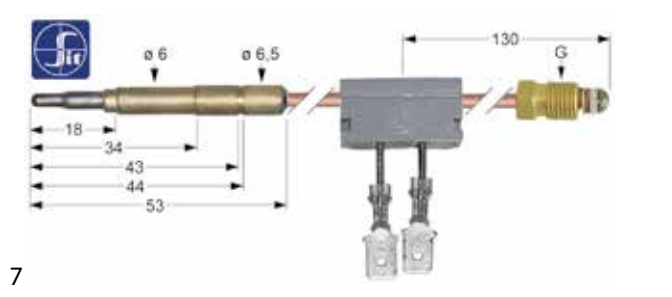

7

fig.	référence	G	L (mm)	raccordement de interruption
7	107177	M9x1	600	F 6,3mm

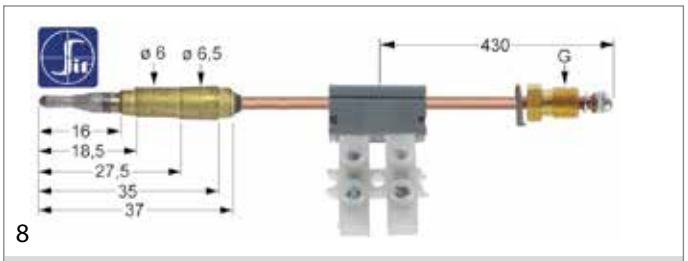

fig.	référence	G	L (mm)	raccordement de interruption
8	107455	M9x1	850	soudure

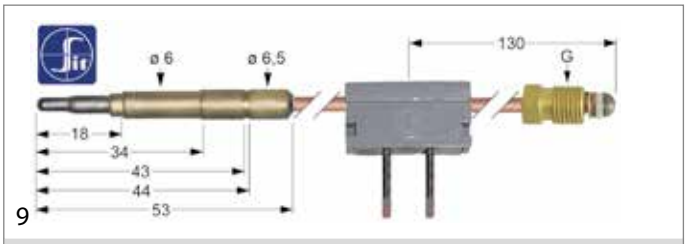

fig.	référence	G	L (mm)	raccordement de interruption
9	107164	M9x1	1000	soudure

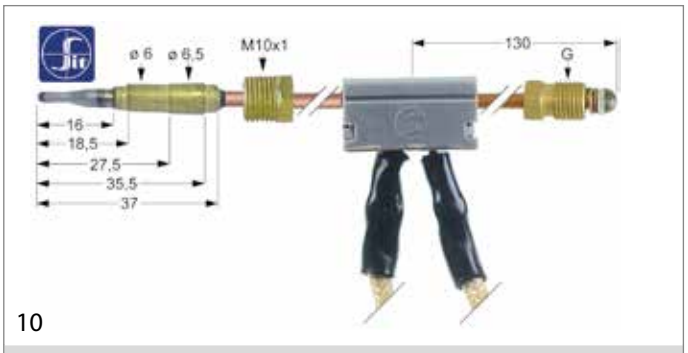

fig.	référence	G	L (mm)	raccordement de interruption
10	107148	M10x1	600	F 6,3mm

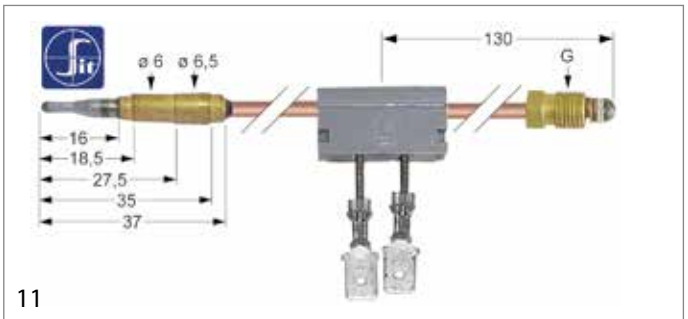

fig.	référence	G	L (mm)	raccordement de interruption
11	100172	ASA 11/32	400	F 6,3mm

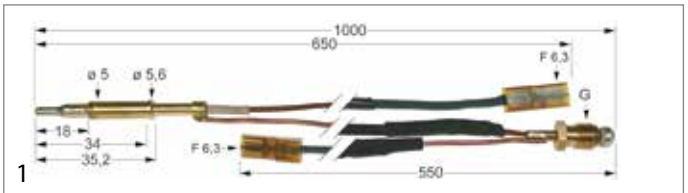

fig.	référence	G	L (mm)	raccordement de interruption
1	102815	M8x1	1000	F 6,3mm

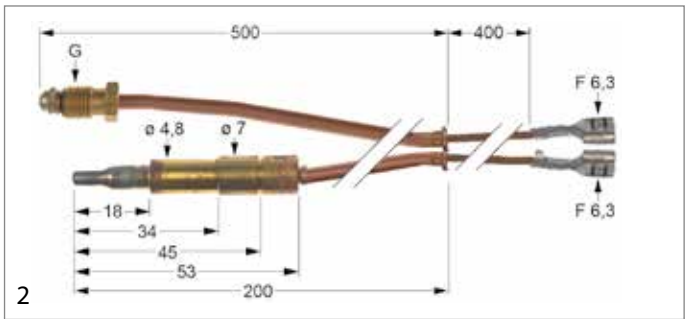

fig.	référence	G	L (mm)	raccordement de interruption
2	102115	M9x1	500	F 6,3mm

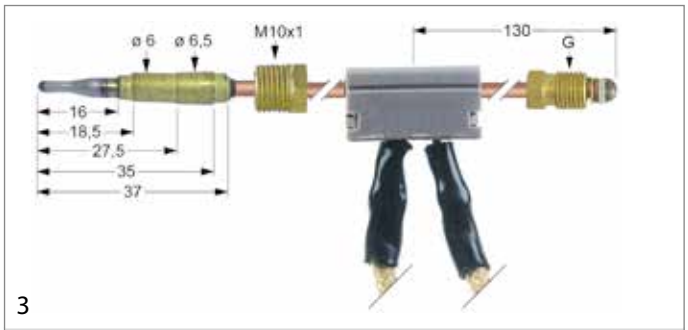

fig.	référence	G	L (mm)	raccordement de interruption
3	102252	M9x1	600	câble 650mm

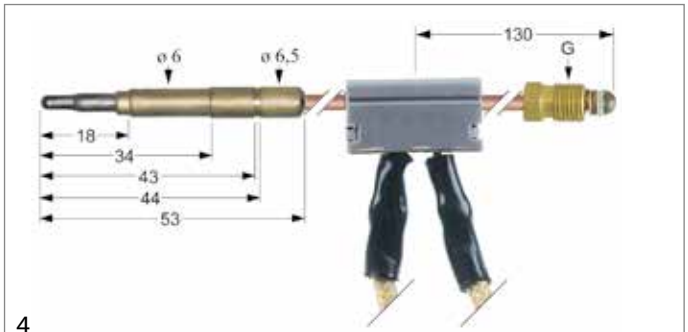

fig.	référence	G	L (mm)	raccordement de interruption
4	102247	M9x1	600	câble 700mm

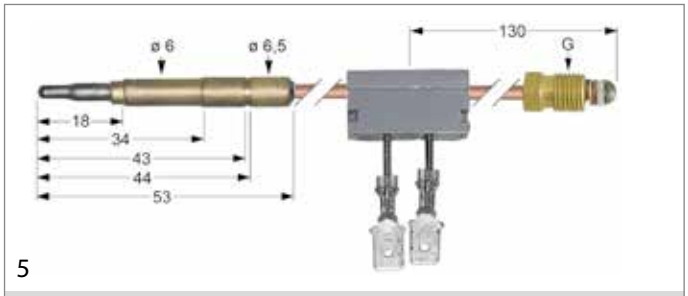

fig.	référence	G	L (mm)	raccordement de interruption
5	107145	M9x1	600	F6,3

Consultez notre gamme complète et mise à jour dans notre webshop

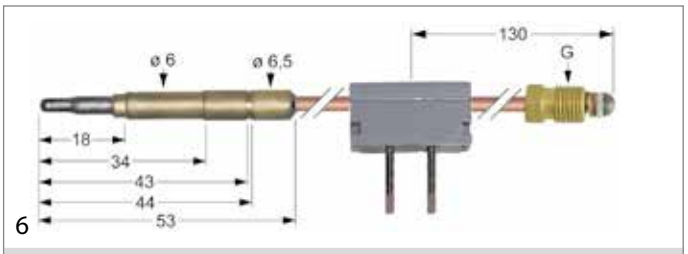

fig.	référence	G	L (mm)	raccordement de interruption
6	102069	M9x1	600	soudure

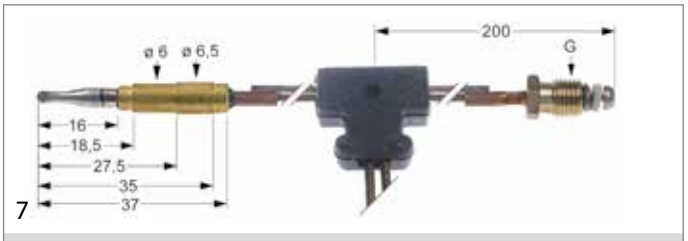

fig.	référence	G	L (mm)	raccordement de interruption
7	102094	M9x1	750	câble 280mm

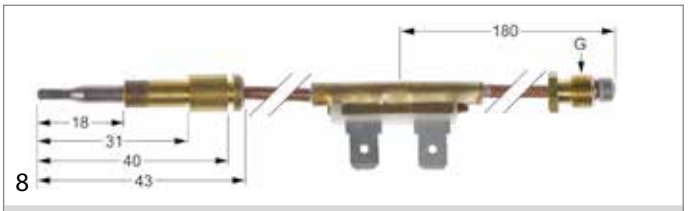

fig.	référence	G	L (mm)	raccordement de interruption
8	102269	M9x1	850	F 6,3mm

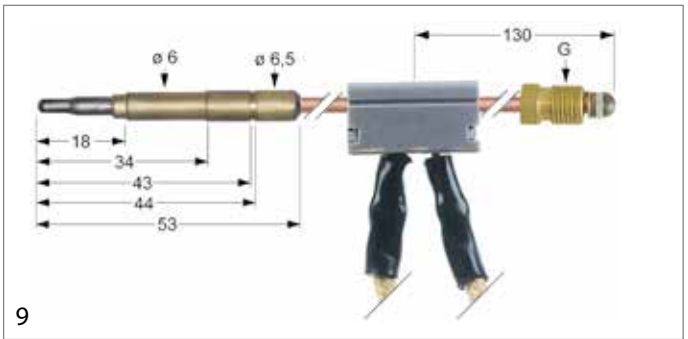

fig.	référence	G	L (mm)	raccordement de interruption
9	102250	M9x1	1000	câble 1000mm

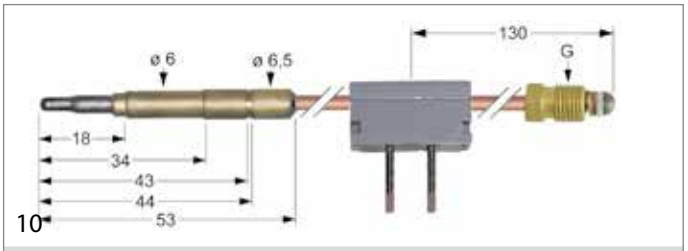

fig.	référence	G	L (mm)	raccordement de interruption
10	102070	M9x1	1000	soudure

thermocouples à visser

thermocouples à visser standards

avec douille filetée M8x1

SIT

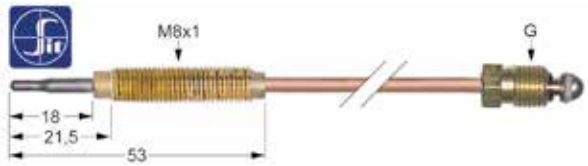

pos.	référence	G	L (mm)	pos.	référence	G	L (mm)
1	107627	M8x1	220	11	107636	M9x1	600
2	107628	M8x1	320	12	107637	M9x1	850
3	107629	M8x1	450	13	107638	M9x1	1000
4	107630	M8x1	600	14	107639	M9x1	1200
5	107631	M8x1	850	15	107640	M9x1	1500
6	107632	M8x1	1000	16	107641	M10x1	400
7	107633	M8x1	1200	17	107642	M10x1	450
8	107634	M8x1	1500	18	107643	M10x1	600
9	107635	M9x1	320	19	107644	M10x1	750
10	107242	M9x1	400	20	107645	M10x1	1500

type Junkers avec pointe aluminée

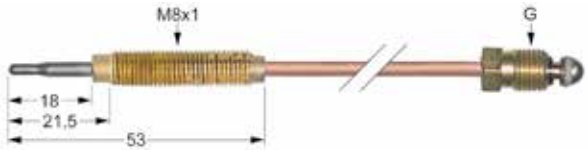

pos.	référence	G	L (mm)	pos.	référence	G	L (mm)
1	102232	M8x1	220	11	102063	M9x1	850
2	102054	M8x1	320	12	102064	M9x1	1000
3	102056	M8x1	600	13	102065	M9x1	1200
4	102233	M8x1	750	14	102066	M9x1	1500
5	102057	M8x1	850	15	102073	M10x1	400
6	102058	M8x1	1000	16	102235	M10x1	450
7	102059	M8x1	1200	17	102078	M10x1	600
8	102060	M8x1	1500	18	102079	M10x1	750
9	102061	M9x1	320	19	102074	M10x1	1000
10	102062	M9x1	600	20	102080	M10x1	1500

thermocouples à visser autres

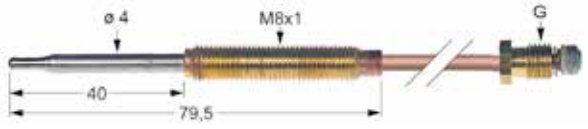

fig.	référence	G	L (mm)
1	102249	M8x1	250

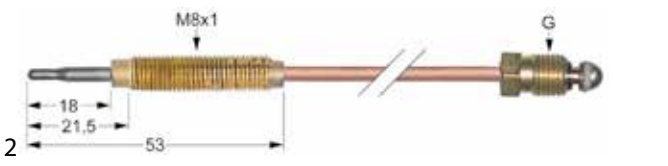

fig.	référence	G	L (mm)
2	102055	M8x1	450

fig.	référence	G	L (mm)
3	102245	M8x1	500

fig.	référence	G	L (mm)
4	102121	M8x1	600

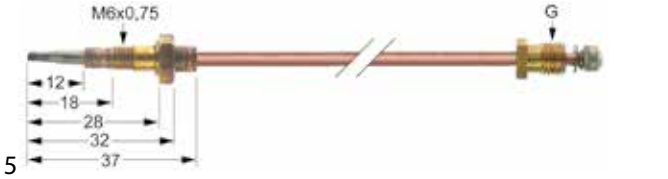

fig.	référence	G	L (mm)
5	107350	M8x1	600

fig.	référence	G	L (mm)
6	102138	M9x1	300

fig.	référence	G	L (mm)
7	102139	M9x1	500

fig.	référence	G	L (mm)
8	107185	M9x1	600

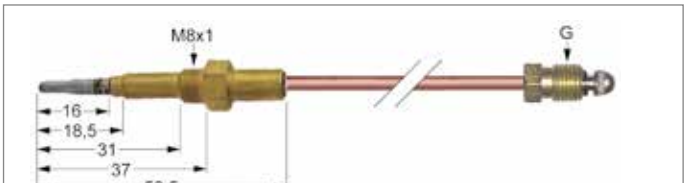

fig.	référence	G	L (mm)
9	102008	M9x1	1000

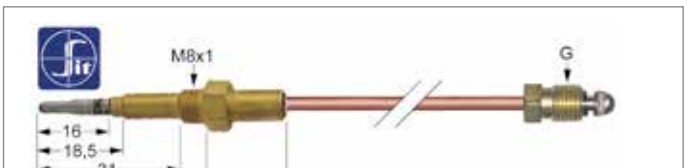

fig.	référence	G	L (mm)
10	107646	M9x1	1000

thermocouples à visser flexibles

avec douille filetée M8x1

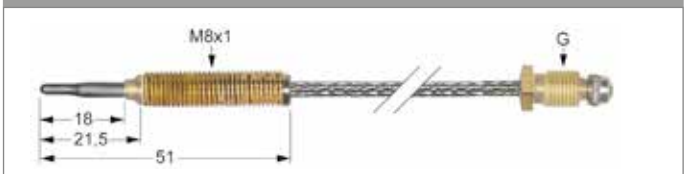

pos.	référence	G	L (mm)	pos.	référence	G	L (mm)
1	102411	M8x1	600	5	102416	M9x1	1200
2	102412	M8x1	900	6	102417	M10x1	600
3	102413	M8x1	1200	7	102418	M10x1	900
4	102414	M9x1	600	8	102419	M10x1	1200

autres

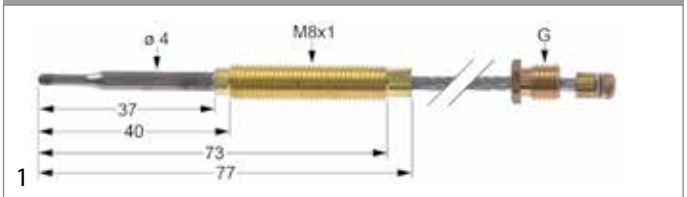

fig.	référence	G	L (mm)
1	102420	M8x1	750

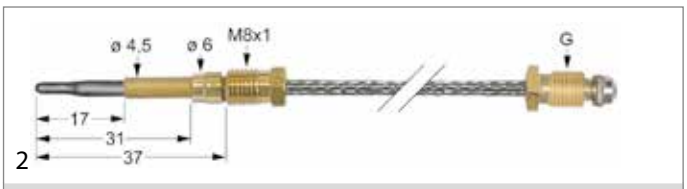

fig.	référence	G	L (mm)
2	102114	M8x1	900

Consultez notre gamme complète et mise à jour dans notre webshop

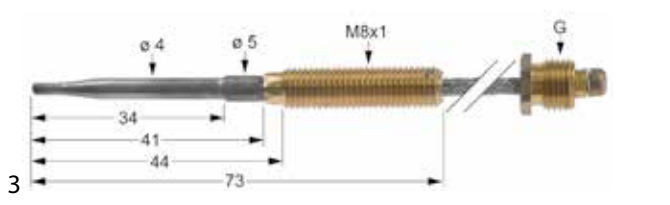

fig.	référence	G	L (mm)
3	102421	M10x1	750

fig.	référence	G	L (mm)
4	102425	ASA 11/32	600

fig.	référence	G	L (mm)
5	102426	ASA 11/32	900

thermocouples à visser nickelés

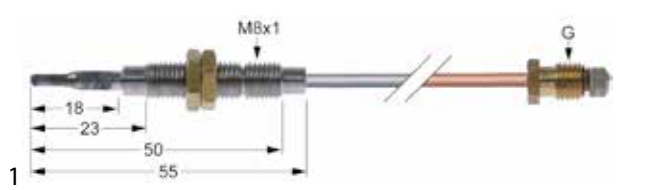

fig.	référence	G	L (mm)
1	107298	M8x1	750

fig.	référence	G	L (mm)
2	107450	M10x1	600

thermocouples à visser avec jonction de câbles

fig.	référence	L (mm)	raccord
1	102145	600	F 7,7mm

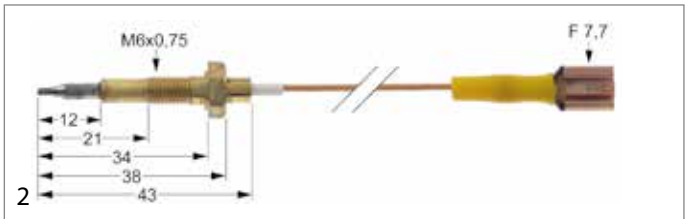

fig.	référence	L (mm)	raccord
2	102242	750	F 7,7mm

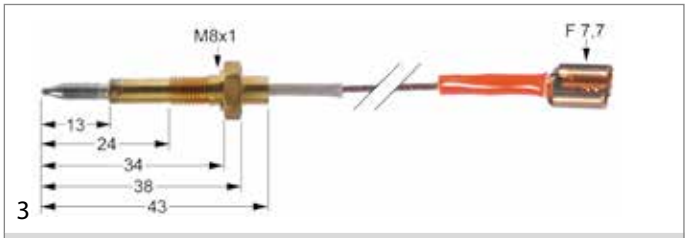

fig.	référence	L (mm)	raccord
3	102275	450	F 7,7mm

fig.	référence	L (mm)	raccord de câble masse
1	102127	600	

fig.	référence	L (mm)	raccord de câble masse
2	102152	750	

fig.	référence	L (mm)	raccord de câble masse
3	102148	600	F 4,8x0,8mm

fig.	référence	L (mm)	raccord de câble masse
4	102147	750	F 4,8x0,8mm

5

fig.	référence	L (mm)	raccord de câble masse
5	102120	750	F 6,3mm

6

fig.	référence	L (mm)	raccord de câble masse
6	102271	600	M4

7

fig.	référence	L (mm)	raccord de câble masse
7	102924	750	M4

8

fig.	référence	L (mm)	raccord de câble masse
8	107385	600	M4

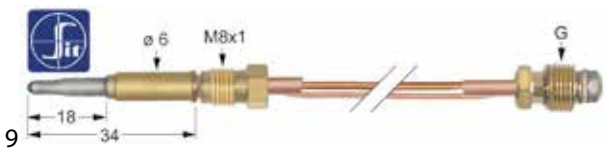

9

fig.	référence	L (mm)	raccord de câble masse
9	102088	1500	

thermocouples à visser avec interruption

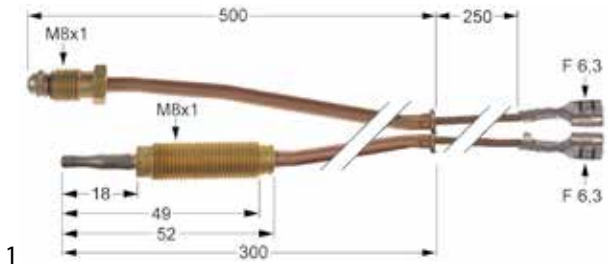

1

fig.	référence	G	L (mm)	raccordement de interruption
1	102239	M8x1	720	F 6,3mm

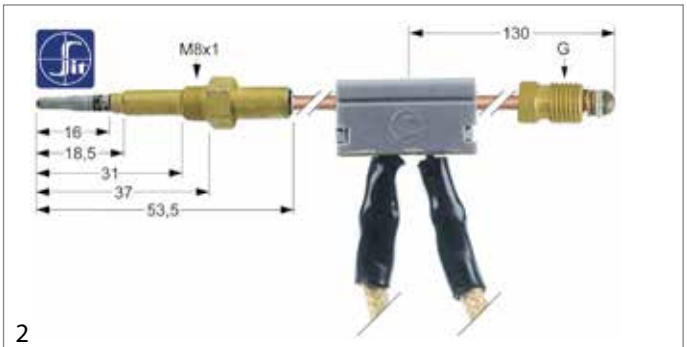

2

fig.	référence	G	L (mm)	raccordement de interruption
2	102259	M9x1	1000	avec câble 1000mm

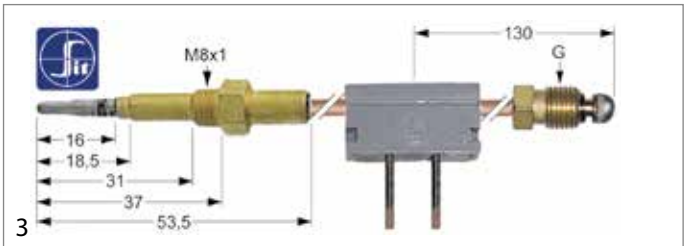

3

fig.	référence	G	L (mm)	raccordement de interruption
3	102254	M9x1	1000	soudure

thermocouples spécifiques aux fabriquants

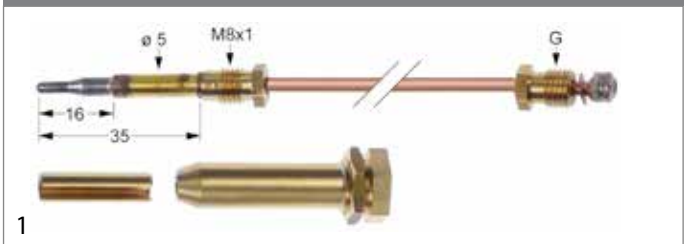

1

fig.	référence	contenu	L (mm)	adaptable à
1	107444	3 pièces	330	Falcon

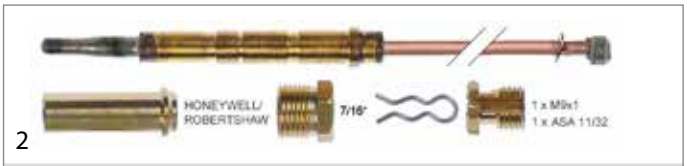

2

fig.	référence	contenu	L (mm)	adaptable à
2	107427	6 pièces	900	Falcon

3

fig.	référence	contenu	L (mm)	adaptable à
3	107265	11 pièces	1200	Falcon

Consultez notre gamme complète et mise à jour dans notre webshop

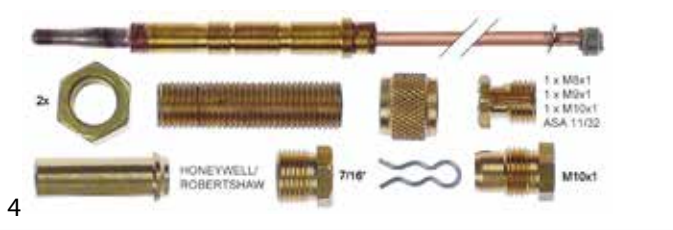

4

fig.	référence	contenu	L (mm)	adaptable à
4	107263	13 pièces	900	Falcon

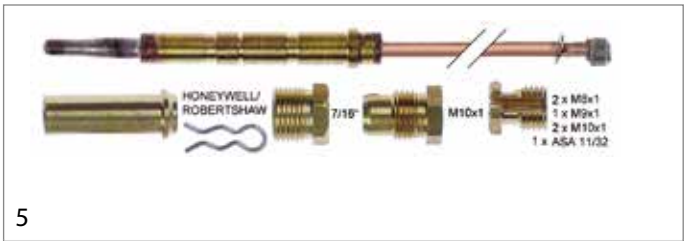

5

fig.	référence	contenu	L (mm)	adaptable à
5	107264	13 pièces	900	Falcon

thermopiles

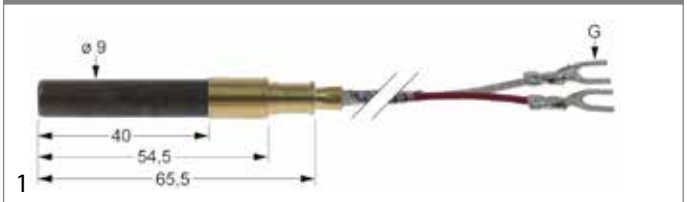

1

fig.	référence	voltage (mV)	L (mm)
1	106670	750	850

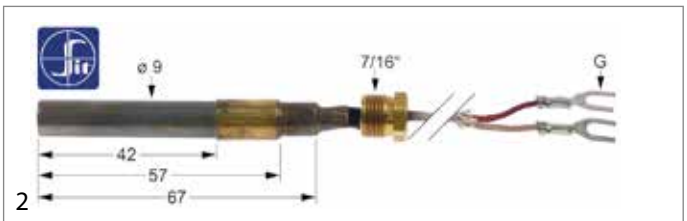

2

fig.	référence	voltage (mV)	L (mm)
2	102116	750	900

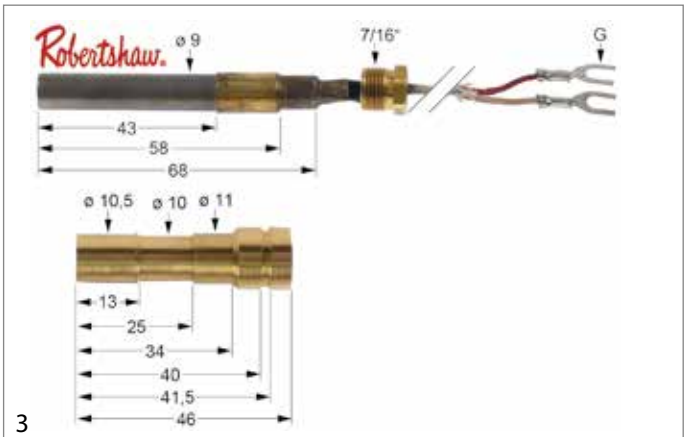

3

fig.	référence	voltage (mV)	L (mm)
3	103241	250-750	36" - 915

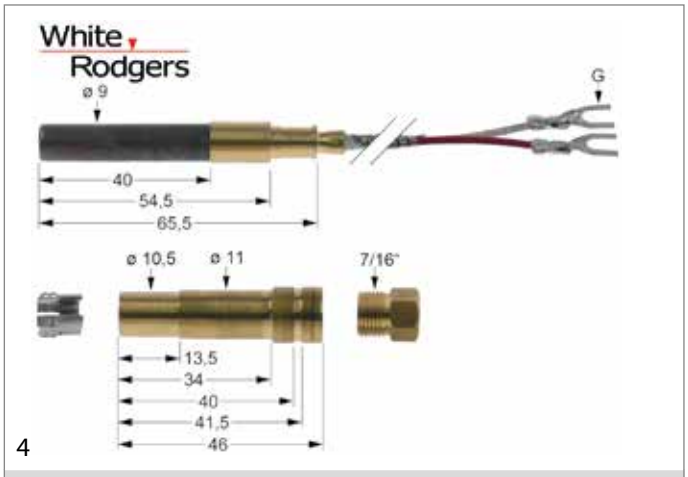

4

fig.	référence	voltage (mV)	L (mm)
4	103243	250-750	36" - 915

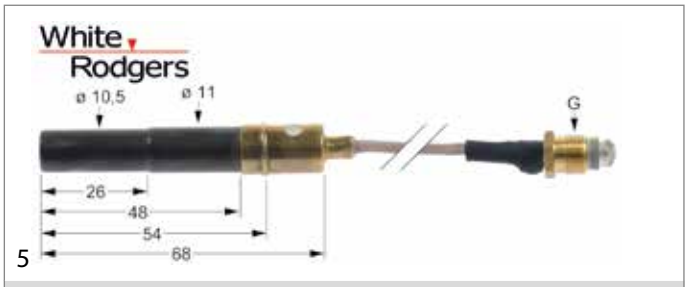

5

fig.	référence	voltage (mV)	L (mm)
5	103244	250-750	36" - 915

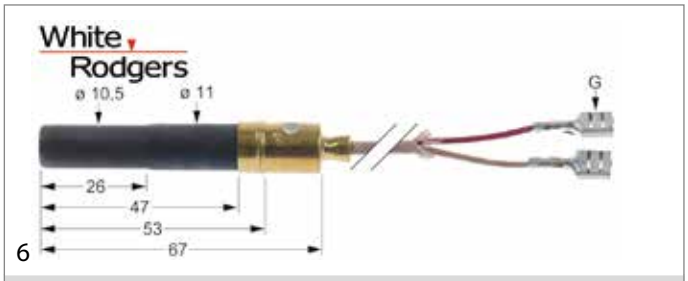

6

fig.	référence	voltage (mV)	L (mm)
6	103245	250-750	36" - 915

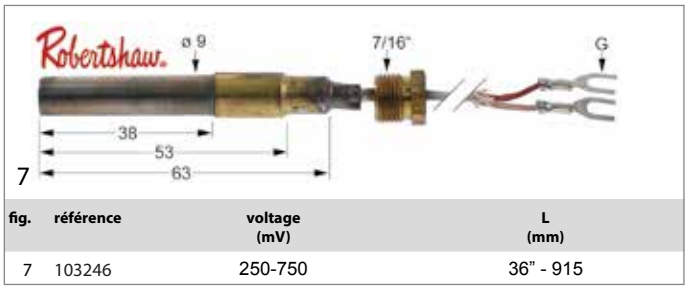

7

fig.	référence	voltage (mV)	L (mm)
7	103246	250-750	36" - 915

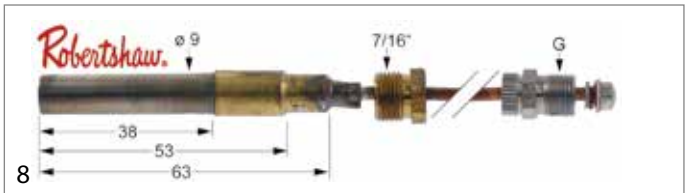

8

fig.	référence	voltage (mV)	L (mm)
8	580035	250-750	36" - 915
8	103240	250-750	60" - 1525

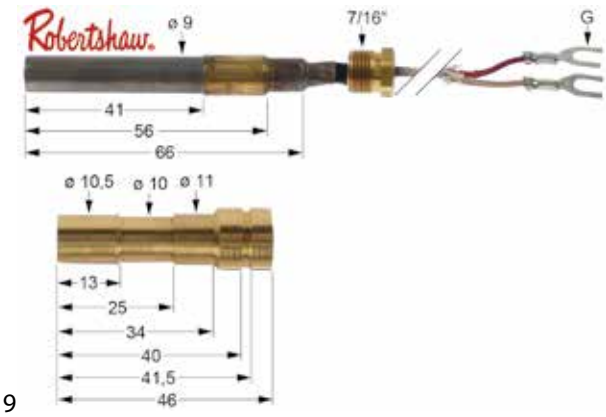

9

fig.	référence	voltage (mV)	L (mm)
9	103242	250-750	60" - 1525

rallonges

1

fig.	référence	DF	L (mm)
1	102013	M9x1	500
1	102851	M9x1	1000
1	102852	M9x1	1500
1	102011	M10x1	400
1	102012	M10x1	1000
1	102010	M10x1	1500

2

fig.	référence	DF	L (mm)
2	102241	M9x1 - M9x1	500

3

fig.	référence	DF	L (mm)
3	102811	M9x1 - M9x1	600
3	107258	M10x1 - M8x1	1500

accessoires

adaptateurs d'affichage

1

fig.	référence	description	DF
1	101337	adaptateur d'affichage M9x1	M9x1
1	100948	adaptateur d'affichage M10x1	M10x1

affichages

1 2

fig.	référence	description
1	101410	affichage avec éclisse de fixation dist. fix. 29mm
2	101414	affichage soudure

écrous

1 2

fig.	référence	description
1	100892	écrou de termocouple filetage M6x0,5 H 6,5mm OC 8
1	102143	écrou de termocouple filetage M6x0,75 H 12mm OC 8
1	100965	écrou de termocouple filetage M8x1 H 15mm OC 11
2	103173	écrou M6x0,75 H 4mm OC 10 laiton Q 1 pc
2	102067	écrou M8x1 Q 1 pc
2	102500	écrou M8x1 Q 10 pc

vis

1 2 3 4

fig.	référence	description	DF	Q (pc)
1	101260	raccord fileté thermocouple	M8x1	1
1	102566	raccord fileté thermocouple	M8x1	10
1	101261	raccord fileté thermocouple	M9x1	1
1	102561	raccord fileté thermocouple	M9x1	10
1	101262	raccord fileté thermocouple	M10x1	1
1	102562	raccord fileté thermocouple	M10x1	10
1	101263	raccord fileté thermocouple	ASA 11/32	1
1	102563	raccord fileté thermocouple	ASA 11/32	5
2	100930	vis intermédiaire	M8x1	1
2	102730	vis intermédiaire	M8x1	5
2	100931	vis intermédiaire	M9x1	1
2	102731	vis intermédiaire	M9x1	5
2	100932	vis intermédiaire	M10x1	1
2	102732	vis intermédiaire	M10x1	5
2	100933	vis intermédiaire	ASA 11/32	1
2	102733	vis intermédiaire	ASA 11/32	5
3	100920	raccord fileté thermocouple	M8x1 / M9x1	1
3	102720	raccord fileté thermocouple	M8x1 / M9x1	5
3	100922	raccord fileté thermocouple	M10x1 / ASA 11/32	1
3	102722	raccord fileté thermocouple	M10x1 / ASA 11/32	5
4	102464	raccord fileté thermocouple	M10x1	1

Consultez notre gamme complète et mise à jour dans notre webshop

coupe-circuits

1

fig.	référence	description
1	101264	coupe-circuit filetage M8x1
1	101265	coupe-circuit filetage M9x1
1	101258	coupe-circuit filetage M10x1
1	101266	coupe-circuit filetage ASA 11/32

2

fig.	référence	description
2	107279	coupe-circuit L 90mm

3

fig.	référence	description
3	107738	rallonge pour coupe-circuit L 420mm