accensioni e termocoppie

4

bruciatori pilota 78
elettrodi 127
cavi di accensione 155
accenditori piezo-elettrici 156
generatori 157
interruttori di accensione 158
termocoppie 158

accensioni e termocoppie

bruciatori pilota

SIT

serie 100

fig.	codice	fiamme	ugello ø (mm)	attacco gas (mm)	adattabile a	cod. costr.
1	107141	1	0,35	6	MBM-Italia SIT	RTCU700372 GK803MBM
2	107137	1	0,18	-	Palux SIT	321354 0190901
2	107138	1	0,35	-	Electrolux Palux SIT Zanussi	056751 321354 0190904 056751
3	107003	1	0,2	6	SIT	0190061
4	107103	1	0,2	6	Baron Electrolux Mareno Olis SIT Zanussi	BN6A013100 0K9223 24022099 A013100 0190025 0K9223

fig.	codice	fiamme	ugello ø (mm)	attacco gas (mm)	adattabile a	cod. costr.
5	106901	1	0,2	6	Bertos Electrolux Foem Iberital-Macchine Juno Lotus Modular Offcar SIT Solymac Tecnoinox	31291300 0H6314 05019906800 40471 0H6314 533091400 67208000 837201 0100013 P74A RC01140000
5	107337	1	0,2/0,4	4/6	Bonnet	2020122
6	106904	1	0,2	6	Alpeninox Bertos Electrolux Gasco GIGA Morice Silko Therma Zanussi	300436 31291400 027073 G1801132 0000X19900 RB1004 SIR0100821 027073 027073
7	106902	2	0,2	6	Ambach Casta Electrolux Iberital-Macchine Mareno Modular Olis SIT Therma Zanussi	5024708693 700011 029776 40014 94400 67206900 6A0131015 0100020 029776 029776

fig.	codice	fiamme	ugello ø (mm)	attacco gas (mm)	adattabile a	cod. costr.
8	106905	2	0,2	6	Angelo-Po Gasco Nayati SIT	33A0410 G1801232 WT3851 G1801232
9	106903	3	0,2	6	Electrolux Iberital-Macchine Roller Grill SIT Tecnoinox Zanussi	020152 41703 E02032 0100025 RC00119000 020152
9	106908	3	0,35	6	SIT	0190015
10	106906	3	0,2	6	Ambach Angelo-Po Anitec Baron Bertos Bonnet Capic Casta CB Charvet Cookmax Coven Electrolux Elframo Emmepi Fagor Firex Foem Foinox Gico GIGA Giorik Iberital-Macchine Jemi Juno Komel Lainox Lincar Lotus Mareno MBM-Italia Nayati Offcar Olis Rosinox Silko SIT Star10 Tecnoinox Universo Zanussi	5024703475 6000350 X13500 27090022 22291632 7434003 G207510 770025 08100602 07550A GS3851 EMSITBP0 0H6331 33120005 C00711 12009166 30100005 05000027300 0836 A00280 X13500 7090022 40016 998142 0H6331 33120005 LAR63050020 40022510 30100005 MA1040511 RTCU900079 GS3851 837221 A013200 RX94034659 SIR0100824 0100001 068043 RC00119000 PLX20004 0H6331
10	106727	3	0,25	6	Convotherm	5001088
10	106907	3	0,35	6	Electrolux Giorik Juno Mareno Morice Palux Silko SIT Solymac Therma Zanussi	058329 7090023 058329 1315100 RB0664 321699 CR0588730 0100004 P74B 058329 058329
10	107225	3	0,4	6	Charvet SIT	07551A 0100005

Per la gamma completa sempre aggiornata visitate il nostro webshop

fig.	codice	fiamme	ugello ø (mm)	attacco gas (mm)	adattabile a	cod. costr.
11	103239	3	0,21		SIT	G1802332
11	103238	3	0,4		SIT	G1802334
12	107139	1	0,2	-	Emmepi Forved Fryland MBM-Italia SIT	C00391 03139 03139 RTCU900025 G1807122
13	107140	3	20	-	Emmepi Ilsa SIT	C00392 61603 G1807332

accessori

testine per pilota

fig.	codice	fiamme	H (mm)	L (mm)	con. (pz)
1	100833	-	-	-	1
2	100832	1	-	-	1
2	102632	1	-	-	5
3	107160	1	-	-	1
4	107166	1	-	-	1
4	107211	1	-	-	5
5	107161	2	-	-	1
5	107162	3	-	-	1

fig.	codice	fiamme	H (mm)	L (mm)	con. (pz)
6	100837	3	24	48	1
6	102662	3	28	55	1
6	102665	3	28	87	1
6	102663	3	29	64	1
6	100835	3	35	48	1

parti inferiori del bruciatore pilota

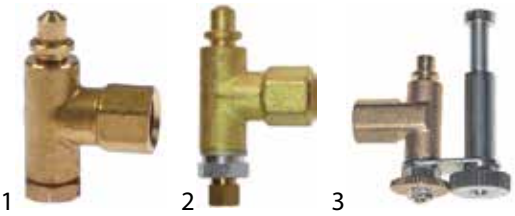

fig.	codice	ugello ø (mm)	fig.	codice	ugello ø (mm)	fig.	codice	ugello ø (mm)
1	107701	0,2	1	107702	0,35	2	100998	0,2
1	107700	0,25	1	100880	0,4	3	107180	0,2

supporti bruciatore pilota

universali

fig.	codice	descrizione
1	100854	supporto bruciatore pilota doppio
2	100855	supporto bruciatore pilota tripla

ugelli per bruciatori pilota

fig.	codice	tipo di gas	ø (mm)	con. (pz)	fig.	codice	tipo di gas	ø (mm)	con. (pz)
1	100248	GN	0,3	1	2	100245	GPL	0,2	1
1	102548	GN	0,3	5	2	102545	GPL	0,2	5
1	100247	GPL	0,2	1	3	107168	GN	0,35	1
1	102547	GPL	0,2	5	3	107213	GN	0,35	5
2	100246	GN	0,35	1	3	107167	GPL	0,21	1
2	102546	GN	0,35	5	3	107212	GPL	0,21	5
2	102972	GN	0,4	1					

raccordi filettati per tubi

fig.	codice	per tubo ø	con. (pz)	fig.	codice	per tubo ø	con. (pz)
1	100904	4mm	1	1	100905	6mm	1
1	102504	4mm	5	1	102505	6mm	5

candele di accensione

fig.	codice	attacco	con. (pz)
1	100706	M4	1
1	106833	M4	5

fig.	codice	attacco	con. (pz)
2	100707	ø2,4mm	1

varie

fig.	codice	descrizione
1	100885	bussola miscelazione d'aria per bruciatore pilota confezioni da 1 pz
1	102685	bussola miscelazione d'aria per bruciatore pilota confezioni da 5 pz
2	100804	guarnizione per bruciatore pilota
3	100917	guarnizione per bruciatore pilota confezioni da 1 pz alluminio
3	102717	guarnizione per bruciatore pilota confezioni da 5 pz alluminio
4	100916	molla a compressione per bruciatore pilota confezioni da 1 pz
4	102716	molla a compressione per bruciatore pilota confezioni da 5 pz
5	100918	vite per bruciatore pilota

serie 140 - 145 -150

fig.	codice	fiamme	ugello ø (mm)	attacco gas (mm)	adattabile a	cod. costr.
1	107133	1	-	-	Emmepi Lotus MBM-Italia SIT	808353 533023200 RTCP800034 0140026
1	107132	2	-	-	Ambach Baron Cookmax Ilsa Lotus Mareno Olis SIT	5024716410 MA1887700 1887700 111003 533023200 MA1887700 BN6A013106 0140020
1	106943[1]	1	-	-	Ambach Baron Mareno Silko SIT	5024716410 MA1887700 MA1887700 MA1887700 0140028
2	107134	1	-	-	Electrolux Ilsa SIT Tecnoinox Zanussi	0C7102 60354 0140104 RC01169000 005503

[1]con raccordo termocoppia

fig.	codice	fiamme	ugello ø (mm)	attacco gas (mm)	adattabile a	cod. costr.
3	107113	1	-	-	SIT	0140001
3	107114[1]	2	-	-	Baron Bertos Cookmax Electrolux Emmepi Giorik Iberital-Macchine Juno Lincar Lotus Mareno MBM-Italia Modular Nayati Offcar Rosinox Silko SIT Zanussi	41826920030 22291200 4182690030 059379 809474 7090028 40472 059379 40021131 533023400 MACM029000 RIC0003049 67201300 GS3853 837223 RX94805041 SIR0109047 0140015 059379
4	107131	1	-	-	Baron Cookmax SIT	41826920070 41826920070 0140018
5	102831	2	-	-	Küppersbusch SIT Thielmann	540450 0140024 144400

fig.	codice	fiamme	ugello ø (mm)	attacco gas (mm)	adattabile a	cod. costr.
6	100126	1	-	-	Electrolux Gasco Offcar SIT Zanussi	002055 G1800410 865881 G1800410 002055
7	100094	1	-	-	Electrolux SIT Therma Zanussi	059214 0140102 059214 059214
8	107254	2	-	-	SIT	0145002

fig.	codice	fiamme	ugello ø (mm)	attacco gas (mm)	adattabile a	cod. costr.
9	107285	2	0,60/0,40	4	Falcon	531600050
9	107249	2	0,23/0,26	4	Falcon	531600055
9	107295	2	0,23/0,26	6	Falcon	537130070
10	106709	2	-	1/4" - 6,35	Blue Seal SIT	018691/51 0145028

Tabella continua alla prossima pagina

Per la gamma completa sempre aggiornata visitate il nostro webshop

fig.	codice	fiamme	ugello ø (mm)	attacco gas (mm)	adattabile a	cod. costr.
11	107214	2	-	-	SIT	0145010
11	107215	2	-	-	SIT	0145007
12	102450	1	-	6	GIGA SIT	X14400 0150082
13	100170	1	-	-	Anitec GIGA SIT Star10	X13000 X13000 0150064 X13000

fig.	codice	fiamme	ugello ø (mm)	attacco gas (mm)	adattabile a	cod. costr.
14	107135	1	0,55	6	SIT	0150073
15	107451	1	0,23/0,26	6	Falcon	531750401
15	107247	2	0,60/0,55	6	Falcon	536000028
15	107248	2	0,60/0,55	4	Falcon	535100961
16	100159	2	0,23/0,26	4	Gico	790200900

fig.	codice	fiamme	ugello ø (mm)	attacco gas (mm)	adattabile a	cod. costr.
17	107232	2	-	-	Falcon SIT	535820022 0150085
18	106942	1	-	-	Gico SIT	A00407 0150086

accessori

ugelli per bruciatori pilota

fig.	codice	tipo di gas	indice	con. (pz)
1	100207	GN	27	1
1	102607	GN	27	5
1	100204	GPL	14	1
1	102604	GPL	14	5

raccordi filettati per tubi

fig.	codice	per tubo ø	con. (pz)
1	100897	4mm	1
1	106737	4mm	5
2	100908	4mm	1
2	102508	4mm	5
3	100898	6mm	1
3	106738	6mm	5
4	100909	6mm	1
4	102509	6mm	5

varie

fig.	codice	descrizione
1	100701	candela accensione attacco M4 confezioni da 1 pz
1	106834	candela accensione attacco M4 confezioni da 5 pz
2	100906	raccordo filettato filetto M10x1 confezioni da 1 pz per candela
2	102506	raccordo filettato filetto M10x1 confezioni da 5 pz per candela
3	100907	raccordo filettato filetto M10x1 confezioni da 1 pz per termocoppia
3	102507	raccordo filettato per termocoppia M10x1 con. 5 pz
4	100801	guarnizione per bruciatore pilota confezioni da 1 pz

fig.	codice	descrizione
5	100803	guarnizione per bruciatore pilota confezioni da 1 pz

serie 160

1

2

3

fig.	codice	fiamme	ugello ø (mm)	attacco gas (mm)	adattabile a	cod. costr.
1	101898	3	-	-	Electrolux SIT Zanussi	0C0744 0160501 0C0744
2	100109	1	-	-	Alpeninox Angelo-Po Baron Cookmax Electrolux Juno Mareno Silko SIT Zanussi	0A2472 33A1630 MACM040800 CM040800 0A2472 0A2472 MACM040800 MACM040800 0160002 0A2472
3	100053	2	-	-	Angelo-Po Electrolux Lotus Öztiryakiler Silko SIT	33A0750 058383 533011500 6267.00023.05 SIR0100800 0160012

4

5

fig.	codice	fiamme	ugello ø (mm)	attacco gas (mm)	adattabile a	cod. costr.
4	100054	2	-	-	Angelo-Po Electrolux Gico Lotus Silko SIT Zanussi	33A0880 003204 A00281 533011500 SIR0100826 0160022 003204
5	100056	3	-	-	Baron Bertos Electrolux Gico GIGA Ilsa Jemi Lotus MBM-Italia Modular Multi Offcar Repagas SIT Star10 Zanussi	BN41826920370 27291100 058146 A00282 X17000 110159 998166 533011000 RTCU700464 67204200 672042 898969 00142184 0160032 X17000 058146

accessori

ugelli per bruciatori pilota

1

fig.	codice	tipo di gas	indice	con. (pz)	fig.	codice	tipo di gas	indice	con. (pz)
1	107173	GN	35	1	1	107175	GN	51	1
1	107174	GN	41	1	1	107649	GPL	20	1
1	102502	GN	41	5	1	107172	GPL	25	1
1	102686	GN	45	1	1	107650	GPL	30	1

raccordi filettati per tubi

1

2

3

4

fig.	codice	per tubo ø	con. (pz)	fig.	codice	per tubo ø	con. (pz)
1	100870	4mm	1	3	101857	6mm	1
1	106735	4mm	5	3	106736	6mm	5
2	100908	4mm	1	4	100909	6mm	1
2	102508	4mm	5	4	102509	6mm	5

varie

1

2

3

4

fig.	codice	descrizione
1	100701	candela accensione attacco M4 confezioni da 1 pz
1	106834	candela accensione attacco M4 confezioni da 5 pz
2	100906	raccordo filettato filetto M10x1 confezioni da 1 pz per candela
2	102506	raccordo filettato filetto M10x1 confezioni da 5 pz per candela
3	100907	raccordo filettato filetto M10x1 confezioni da 1 pz per termocoppia
3	102507	raccordo filettato per termocoppia M10x1 con. 5 pz
4	100801	guarnizione per bruciatore pilota confezioni da 1 pz

serie 190

1

2

3

fig.	codice	fiamme	ugello ø (mm)	attacco gas (mm)	adattabile a	cod. costr.
1	106722	3	0,35/0,51	6	Elframo Komel Repagas	00038491 00038491 64100007
2	100110	3	-	-	Baron Bartscher Electrolux Fage Firex Lincar Mareno SIT Zanussi	BN41826920110 030100000 002783 GRPILOTA 30100000 40021132 MA1949700 0190603 002783
3	107216	3	-	-	SIT	0190613

Per la gamma completa sempre aggiornata visitate il nostro webshop

accessori

ugelli per bruciatori pilota

1

fig.	codice	tipo di gas	indice	con. (pz)	fig.	codice	tipo di gas	indice	con. (pz)
1	107173	GN	35	1	1	107175	GN	51	1
1	107174	GN	41	1	1	107649	GPL	20	1
1	102502	GN	41	5	1	107172	GPL	25	1
1	102686	GN	45	1	1	107650	GPL	30	1

raccordi filettati per tubi

1 2 3 4

fig.	codice	per tubo ø	con. (pz)	fig.	codice	per tubo ø	con. (pz)
1	100870	4mm	1	3	101857	6mm	1
1	106735	4mm	5	3	106736	6mm	5
2	100908	4mm	1	4	100909	6mm	1
2	102508	4mm	5	4	102509	6mm	5

serie Oxipilot 9000

bruciatori pilota

1 2 3

fig.	codice	fiamme	tipo di gas	ugello	attacco gas (mm)	cod. costr.
1	106388	2	GN	no. 33	6	84009003000
2	106389	2	GN	no. 35	6	84009020000
3	107217	2	GPL	-	4/6	84009202000

4 5 6

fig.	codice	fiamme	tipo di gas	ugello	attacco gas (mm)	cod. costr.
4	106926	2	GPL	no. 22	4	84009212000
5	107687	2	GPL	no. 22	4	84009223000
6	106927	2	GPL	no. 22	4/6	84009203000

accessori

1 2

fig.	codice	descrizione
1	107218	ugello per bruciatore pilota GPL foro ø 0,22mm
1	107219	ugello per bruciatore pilota metano foro ø 0,35mm
2	101602	vite di serraggio filetto M10x1 per tubo ø 1/4" confezioni da 1 pz
2	100904	vite di serraggio M10x1 per tubo ø 4mm confezioni da 1 pz
2	102504	vite di serraggio M10x1 per tubo ø 4mm confezioni da 5 pz
2	100905	vite di serraggio M10x1 per tubo ø 6mm confezioni da 1 pz
2	102505	vite di serraggio M10x1 per tubo ø 6mm confezioni da 5 pz

JUNKERS

serie CB 502

bruciatori pilota

1 2 3

fig.	codice	tipo	tipo di gas	ugello	attacco gas (mm)	versione
1	100061	CB502031	GN	no.6	6	con aria primaria
2	100132	CB502032	gas di città	no.4	4	con aria primaria
2	102910	CB502032	GN	no.6	4	con aria primaria
3	102843	CB502031	GN	no.6	6	con aria primaria

4 5

fig.	codice	tipo	tipo di gas	ugello	attacco gas (mm)	versione
4	100085	CB502031	GN	no.6	6	con aria primaria
5	100062	CB502021	GN	no.6	6	con aria primaria

accessori

ugelli per bruciatori pilota

1

fig.	codice	tipo di gas	pressione del gas (mbar)	indice	con. (pz)
1	100228	gas di città	8	4	1
1	102528	gas di città	8	4	10
1	100227	GN	25	6	1
1	102527	GN	25	6	10
1	100221	GPL	30	29	1
1	102521	GPL	30	29	10
1	100222	GPL	50	5	1
1	102522	GPL	50	5	10

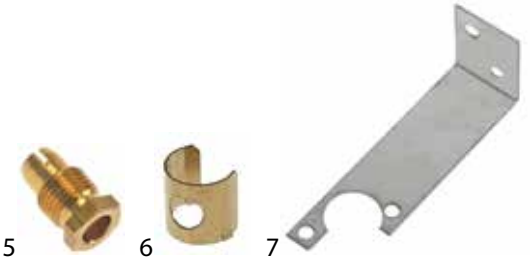
5 6 7

fig.	codice	descrizione
5	100907	raccordo filettato filetto M10x1 confezioni da 1 pz per termocoppia
5	102507	raccordo filettato per termocoppia M10x1 con. 5 pz
6	100900	bussola miscelazione d'aria per bruciatore pilota confezioni da 1 pz
6	552900	bussola miscelazione d'aria per bruciatore pilota confezioni da 10 pz
7	104377	supporto per bruciatore pilota adattabile a JUNKERS CB502_ L 104mm
7	100852	supporto per bruciatore pilota adattabile a JUNKERS CB502_ inox L 84mm

raccordi filettati per tubi

1 2 3 4

fig.	codice	con. (pz)	per tubo ø	fig.	codice	con. (pz)	per tubo ø
1	101281	1	4mm	3	101287	1	6mm
1	102581	10	4mm	3	102587	10	6mm
2	101283	1	4mm	4	100909	1	6mm
2	102583	10	4mm	4	102509	5	6mm

8 9 10

fig.	codice	descrizione
8	100851	copertura per bruciatore pilota adattabile a inox
9	104379	copertura per bruciatore pilota adattabile a
10	102644	copertura per bruciatore pilota

varie

1 2 3 4

fig.	codice	descrizione
1	100704	candela accensione D1 ø 9mm attacco M4 D2 ø 11mm L1 17mm L2 17mm LC1 13mm LC2 4mm LC3 22mm
2	100719	candela accensione D1 ø 7mm attacco M4 D2 ø 9mm L1 12mm L2 17mm LC1 18mm LC2 3mm LC3 23mm
3	101292	vite bicono per candela adattabile a CB 502/505 confezioni da 1 pz
3	102592	vite bicono per candela adattabile a CB 502/505 confezioni da 10 pz
4	101295	bussola di bloccaggio per termocoppia adattabile a CB 502/505 confezioni da 1 pz
4	102595	bussola di bloccaggio per termocoppia adattabile a CB 502/505 confezioni da 10 pz

serie CB 503

bruciatori pilota

1 2 3

fig.	codice	tipo	tipo di gas	ugello	attacco gas (mm)	versione
1	106654	CB 503	-	-	-	con aria primaria
2	103184	CB 503	GN/GPL	26/2	4/6	con aria primaria
3	100118	CB503002	GN	no.3	4	con aria primaria
3	100101	CB503003	GPL	no.2	4	con aria primaria
3	100058	CB503006	GN	no.26	4	
3	100107	CB503009	GPL	no.10	4	senza aria primaria
3	100080	CB503010	GN	no.4	4	senza aria primaria

Per la gamma completa sempre aggiornata visitate il nostro webshop

accessori

ugelli per bruciatori pilota

1

2

fig.	codice	tipo di gas	pressione del gas (mbar)	indice	con. (pz)
1	102523	GN	15	3	10
1	100223	GN	20	3	1
1	100224	GN	25	26	1
1	102524	GN	25	26	10
1	100225	GPL	30	39	1
1	102525	GPL	30	39	10
1	100220	GPL	50	2	1
1	102520	GPL	50	2	10
2	100218	GN	15	6	1
2	102518	GN	15	6	10
2	100261	GN	25	23	1
2	102661	GN	25	23	10
2	100260	GPL	50	10	1
2	102560	GPL	50	10	10

raccordi filettati per tubi

1

2

3

4

fig.	codice	con. (pz)	per tubo ø	fig.	codice	con. (pz)	per tubo ø
1	101281	1	4mm	3	101287	1	6mm
1	102581	10	4mm	3	102587	10	6mm
2	101283	1	4mm	4	100909	1	6mm
2	102583	10	4mm	4	102509	5	6mm

varie

1

2

fig.	codice	descrizione
1	100966	copertura per bruciatore pilota foro ø 5,5mm
2	107494	mascherina per bruciatore pilota

serie CB 505

bruciatori pilota

1

2

3

fig.	codice	tipo	tipo di gas	ugello	attacco gas (mm)	versione
1	100059	CB505004	GN	no.4	4	con aria primaria
2	100073	CB505018	GN	no.9	6	con aria primaria
3	100060	CB505070	GN	no.4	4	con aria primaria

4

5

6

fig.	codice	tipo	tipo di gas	ugello	attacco gas (mm)	versione
4	100134	CB505101	GN	no.45	4	senza aria primaria
5	100057	CB505102	GN	no. 48	4	senza aria primaria
5	100102	CB505103	GPL	no. 46	4	senza aria primaria
6	100135	CB505105	GN	no.45	4	senza aria primaria
6	100081	CB505111	GN	no.44	4	senza aria primaria
6	100116	CB505122	GPL	no.42	4	senza aria primaria

7

fig.	codice	tipo	tipo di gas	ugello	attacco gas (mm)	versione
7	100138	CB505137	GN	no.64	4	senza aria primaria

accessori

ugelli per bruciatori pilota

1

2

3

fig.	codice	tipo di gas	indice	con. (pz)	fig.	codice	tipo di gas	indice	con. (pz)
1	100231	GN	4	1	2	100211	GN	44	1
1	102531	GN	4	10	2	102511	GN	44	10
1	100232	GN	9	1	2	100213	GN	45	1
1	102532	GN	9	10	2	102513	GN	45	10
1	100234	GN	14	1	2	100237	GN	48	1
1	102534	GN	14	10	2	102537	GN	48	10
1	100230	GPL	2	1	2	100212	GPL	42	1
1	102530	GPL	2	10	2	102512	GPL	42	10
1	100217	GPL	3	1	3	100229	GN	52	1
1	102519	GPL	3	10	3	100210	GPL	46	1
1	100233	GPL	8	1	3	102510	GPL	46	10
1	102533	GPL	8	10	3	107159	GPL	49	1

raccordi filettati per tubi

fig.	codice	con. (pz)	per tubo ø	fig.	codice	con. (pz)	per tubo ø
1	101282	1	4mm	3	101288	1	6mm
1	102582	10	4mm	3	102588	10	6mm
2	101283	1	4mm	4	100909	1	6mm
2	102583	10	4mm	4	102509	5	6mm

varie

fig.	codice	descrizione
1	100703	candela accensione D1 ø 9mm attacco M4 D2 ø 11mm
2	100702	candela accensione D1 ø 9mm D2 ø 11mm L1 13mm
3	101292	vite bicono per candela adattabile a CB 502/505
3	102592	vite bicono per candela adattabile a CB 502/505
4	101295	bussola di bloccaggio per termocoppia
4	102595	bussola di bloccaggio per termocoppia

fig.	codice	descrizione
5	102842	guarnizione per bruciatore pilota 65x18
6	100805	guarnizione per bruciatore pilota fibra
7	100802	guarnizione per bruciatore pilota

serie BZ1

bruciatori pilota

fig.	codice	descrizione
1	100072	bruciatore pilota JUNKERS tipo BZ1D1Z/BZ1D5Z

POLIDORO

bruciatori pilota

fig.	codice	fiamme	tipo di gas	indice	attacco gas (mm)	adattabile a
1	100867	3	-	-	6	Giorik
2	104485	2	GN	29.2	6	Elframo Komel Repagas
3	107356	3	GN	29.2	6	Falcon

fig.	codice	fiamme	tipo di gas	indice	attacco gas (mm)	adattabile a
4	107425	3	GN	29.2	6	Falcon
5	107577	2	-	-	6	OEM
6	100863	2	-	-	6	Olis

fig.	codice	fiamme	tipo di gas	indice	attacco gas (mm)	adattabile a
7	102982	3	-	-	6	Arris/Grillvapor
8	100051	3	-	-	-	Baron Electrolux Emmepi Giorik Offcar Silko Zanussi
9	106680	3	GN	27.2	6	Emmepi

fig.	codice	fiamme	tipo di gas	indice	attacco gas (mm)	adattabile a
10	103186	3	GN/GPL	20/40	4/6	—
11	100162	3	-	-	-	Bertos Emmepi
12	106837	3	GN	27.2		Cooking-Systems Eurast

Per la gamma completa sempre aggiornata visitate il nostro webshop

fig.	codice	fiamme	tipo di gas	indice	attacco gas (mm)	adattabile a
13	107424	3	GN	29.2	6	Falcon
14	102295	3	-	-	4	Bartscher Gico Rosinox
15	100148	3	GPL	20	-	Emmepi

fig.	codice	fiamme	tipo di gas	indice	attacco gas (mm)	adattabile a
16	103187	3	GN/GPL	20/40	4/6	—
17	102800	3	-	-	6	Baron Fagor Lotus
18	102876	3	-	-	6	Fagor

fig.	codice	fiamme	tipo di gas	indice	attacco gas (mm)	adattabile a
19	100079	3	-	-	-	Ambach Krefft Palux Universo
20	100972	3	-	-	-	Ambach
21	100076	3	GN	29.2	6	Baron Cookmax Emmepi Fryland Gico Giorik MBM-Italia Olis Silko

accessori

fig.	codice	descrizione	ø (mm)	indice	tipo di gas	con. (pz)
1	100208	ugello per bruciatore pilota	0,2	20	GPL	1
1	102608	ugello per bruciatore pilota	0,2	20	GPL	5
1	100000	ugello per bruciatore pilota	0,22	22	GPL	1
1	106705	ugello per bruciatore pilota	0,38	38-R	GPL	1
1	100209	ugello per bruciatore pilota	0,4	40	GN	1
1	102609	ugello per bruciatore pilota	0,4	40	GN	5
1	106704	ugello per bruciatore pilota	2x0,16	16.2	GPL	1
1	107704	ugello per bruciatore pilota	2x0,16	16.2	GPL	5
1	102699	ugello per bruciatore pilota	2x0,25	25.2	GN	1
1	106703	ugello per bruciatore pilota	2x0,27	27.2	GN	1
1	104486	ugello per bruciatore pilota	2x0,29	29.2	GN	1

fig.	codice	descrizione	per tubo ø	con. (pz)
1	102795	anello bicono	4mm	1
1	106739	anello bicono	4mm	5
2	100908	vite bicono	4mm	1
2	102508	vite bicono	4mm	5
3	102797	anello bicono	6mm	1
3	106740	anello bicono	6mm	5
4	100909	vite bicono	6mm	1
4	102509	vite bicono	6mm	5

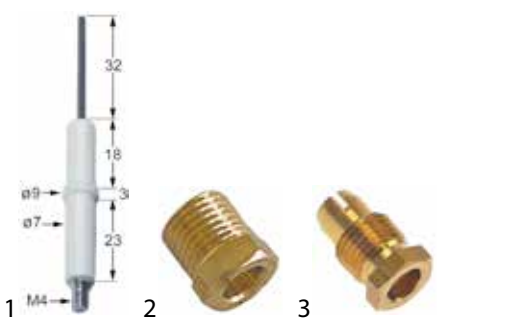

fig.	codice	descrizione
1	100701	candela accensione attacco M4 confezioni da 1 pz
1	106834	candela accensione attacco M4 confezioni da 5 pz
2	100906	raccordo filettato filetto M10x1 confezioni da 1 pz per candela
2	102506	raccordo filettato filetto M10x1 confezioni da 5 pz per candela
3	102677	raccordo filettato per termocoppia filetto M10x1 int. ø 6mm confezioni da 1 pz
3	100907	raccordo filettato filetto M10x1 confezioni da 1 pz per termocoppia
3	102507	raccordo filettato per termocoppia M10x1 con. 5 pz

Per la gamma completa sempre aggiornata visitate il nostro webshop

ROBERTSHAW

bruciatori pilota

serie universale - tipo 2

fig.	codice	tipo	tipo di gas	indice	per tubo ø	adattabile a
1	100117	2CH-1	GN	18	1/4” CCT	Robertshaw Vulcan
2	106078	2C-2	GN	18	3/16” - 1/4” CCT	Garland Robertshaw
3	107402	2C-2	GN/GPL	18/10	1/4” CCT	Robertshaw Vulcan

fig.	codice	tipo	tipo di gas	indice	per tubo ø	adattabile a
4	107404	2CH-2	GN	18	1/4” CCT	Keating Robertshaw Wolf
5	107405	2CH-6	GN/GPL	18/10	1/4” CCT	Garland Robertshaw
6	106079	2CHL-6	GN	18	1/4” CCT	Robertshaw

fig.	codice	tipo	tipo di gas	indice	per tubo ø	adattabile a
7	107407	2CH-10	GN	21	3/16” CCT	Garland Robertshaw Southbend U.S. Range

serie universale - tipo 3

fig.	codice	tipo	tipo di gas	indice	per tubo ø	adattabile a
1	106872	3CHA-1	GN/GPL	18/10	1/4” CCT	Robertshaw
2	107399	3CH-4	GN/GPL	18/10	1/4” CCT	Garland Robertshaw
3	580034	3CH-6	GN	18	1/4” CCT	Falcon Garland Robertshaw

fig.	codice	tipo	tipo di gas	indice	per tubo ø	adattabile a
4	106083	3CHL-6	GN	18	1/4” CCT	Falcon Robertshaw
5	107398	3CH-10	GN/GPL	16/10	1/4” CCT	Robertshaw

serie universale - tipo 4

fig.	codice	tipo	tipo di gas	indice	per tubo ø	adattabile a
1	106084	4CH-1	GN	18	1/4” CCT	Robertshaw
2	580050	4CH-6	GPL	16	1/4” CCT	Pitco Robertshaw
3	106085	4CH-10	GN	18	1/4” CCT	Robertshaw

serie universale - tipo 5

fig.	codice	tipo	tipo di gas	indice	per tubo ø	adattabile a
1	106348	5CL-2	GN	18	3/16” CCT	Imperial-USA
2	106088	5CHL-1	-	-	-	Lincat Robertshaw
3	106116	5CHL-1	GN		1/4” CCT	Robertshaw

Per la gamma completa sempre aggiornata visitate il nostro webshop

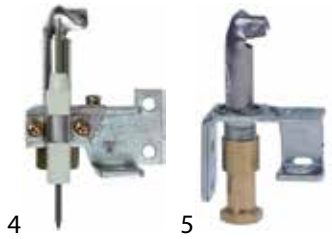

fig.	codice	tipo	tipo di gas	indice	per tubo ø	adattabile a
4	106204	5CHR-1	GPL	16	1/4" CCT	Robertshaw
5	106345	5CHL-6	GPL	11	1/4" CCT	Imperial-USA
5	106344	5CHL-6	GN	18	1/4" CCT	Imperial-USA

serie universale - tipo 6

Larghezza delle testine:6CH10 = 1" (25,4mm)
6CH14 = 1½" (38,1mm)
6CH24 = 2½" (63,5mm)
6CH30 = 3" (76,2mm)

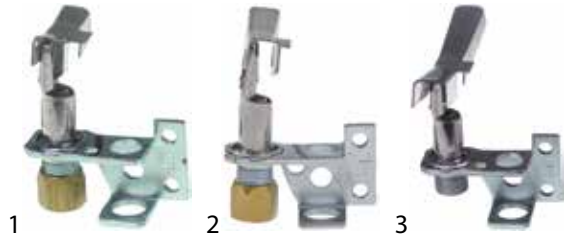

fig.	codice	tipo	tipo di gas	indice	per tubo ø	adattabile a
1	106091	6CH10-1	GN	26	1/4" CCT	Robertshaw
2	106092	6CH14-1	GN	26	1/4" CCT	Falcon Robertshaw
2	107467	6CH14-1	GN	22	1/4" CCT	Aliberinox Robertshaw
3	106077	6CH24-1	-	-	-	Robertshaw

fig.	codice	tipo	tipo di gas	indice	per tubo ø	adattabile a
4	106137	6CH24-1	GPL	16	1/4" CCT	Robertshaw
4	107269	6CH24-1	GN	22	1/4" CCT	Falcon
4	106117	6CH24-1	GN	26	1/4" CCT	Falcon Garland Lincat Robertshaw
5	107394	6CH14-2	GN	26	1/4" CCT	Frymaster Robertshaw
6	106090	6CH30-4	GN	26	1/4" CCT	Robertshaw
7	107677	6CH14-6	GPL	16	1/4" CCT	Pitco Robertshaw
7	107676	6CH14-6	GN	22	1/4" CCT	Pitco Robertshaw

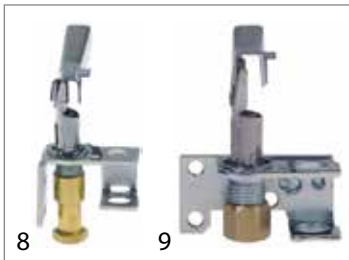

fig.	codice	tipo	tipo di gas	indice	per tubo ø	adattabile a
8	107396	6CH24-6	GN/GPL	16/26	1/4" CCT	Pitco Robertshaw Vulcan
9	106347	6CH14-10	GPL	11	1/4" CCT	Imperial-USA
9	106375	6CH14-10	GPL	16	1/4" CCT	Imperial-USA
9	106346	6CH14-10	GN	22	1/4" CCT	American Dryer Anets Cecilware / Grindmaster Imperial-Germany Imperial-USA Morice Robertshaw Southbend Vulcan

série universale con candele

fig.	codice	tipo	tipo di gas	indice	per tubo ø	adattabile a
1	106093	2S-2ER	GN	18	1/4" CCT	Robertshaw
2	107401	3S-2	GN	18	1/4" CCT	Lang Robertshaw Star-Manufacturing
3	107388	3SL-2	GN/GPL	18/10	1/4" CCT	Robertshaw

fig.	codice	tipo	tipo di gas	indice	per tubo ø	adattabile a
4	107400	3SL-20	GN	18	1/4" CCT	Lang Robertshaw Star-Manufacturing
5	107271	4SHR-44	GN	18	1/4" CCT	Falcon
5	106086	4SHR-44	GN	26	1/4" CCT	Falcon Robertshaw
5	107270	4SHR-44	GPL	11	1/4" CCT	Falcon
5	106087	4SHR-44	GPL	16	1/4" CCT	Falcon Robertshaw
6	106349	5SL-2	GN	18	3/16" CCT	Imperial-USA Robertshaw

fig.	codice	tipo	tipo di gas	indice	per tubo ø	adattabile a
7	106096	6S14-1	GN	26	1/4" CCT	Robertshaw
8	106095	6S24-1	GN	26	1/4" CCT	Robertshaw
9	106094	6S14-2R	GN	26	1/4" CCT	Henny-Penny Parry Robertshaw

fig.	codice	tipo	tipo di gas	indice	per tubo ø	adattabile a
10	106097	6SH24-6	GN	26	1/4" CCT	Parry Robertshaw
11	107395	6SW14-21E	GN/GPL	22/16	1/4" CCT	Pitco Robertshaw
12	107661	6SW14-21E	GPL	16	1/4" CCT	Pitco Robertshaw

fig.	codice	tipo	tipo di gas	indice	per tubo ø	adattabile a
13	107678	W1350	-	-	-	Pitco

serie 9B

fig.	codice	tipo	tipo di gas	indice	per tubo ø	adattabile a
1	106437	9B	GN/GPL		3/16" - 1/4" CCT	Robertshaw
2	106099	9BV	GN/GPL	-	1/4" CCT	Robertshaw
3	106100	9BV3	GN/GPL	-	1/4" CCT	Robertshaw

serie 11EA

fig.	codice	tipo	tipo di gas	indice	per tubo ø	adattabile a
1	106102	11EA	GPL	-	-	Robertshaw
1	106103	11EA	GN	-	-	Robertshaw
2	107411	11EA	GN/GPL	10	3/16" - 1/4" CCT	Bakers Pride Robertshaw
2	107412	11EA	GN/GPL		3/16" - 1/4" CCT	Bakers Pride Franklin Chef Robertshaw Southbend Vulcan Wolf

serie Mini Pilot

fig.	codice	tipo	tipo di gas	indice	per tubo ø	adattabile a
1	107414	2	GN/GPL	-	3/16" - 1/4" CCT	Duke Garland Vulcan

accessori

fig.	codice	descrizione
1	101481	anello bicono per tubo ø 1/4" CCT
2	101483	ghiera filetto ¼" CCT corto
3	101482	ghiera filetto 1/4" lungo
4	106112	raccordo termocoppia filetto 7/16" per termocoppia
5	100275	ugello per bruciatore pilota GPL indice 10

fig.	codice	descrizione
6	106107	ugello per bruciatore pilota GPL indice 11
6	106106	ugello per bruciatore pilota GPL indice 14
6	106105	ugello per bruciatore pilota GPL indice 16

Tabella continua alla prossima pagina

Per la gamma completa sempre aggiornata visitate il nostro webshop

7

fig.	codice	descrizione
6	100276	ugello per bruciatore pilota metano indice 18
6	106108	ugello per bruciatore pilota metano indice 22
6	100277	ugello per bruciatore pilota metano indice 26
7	106109	vite di serraggio filetto 7/16"-24 UNS
7	106111	vite di serraggio filetto 7/16"-24 UNS

10

fig.	codice	descrizione
10	107397	bruciatore pilota tipo Q348AC1 1144 3-fiamme metano 1/4" ugello NE22

HONEYWELL

bruciatori pilota

1

2

3

fig.	codice	descrizione
1	102490	bruciatore pilota 1-fiamma
2	102885	bruciatore pilota 1-fiamma
3	102886	bruciatore pilota 1-fiamma

4

5

6

fig.	codice	descrizione
4	102887	bruciatore pilota HONEYWELL tipo Q327 3-fiamme
5	107495	bruciatore pilota HONEYWELL tipo Q327 3-fiamme metano ugello NE22 con candela di accensione
6	107409	bruciatore pilota HONEYWELL tipo Q3451B1186 1237 1-fiamma metano ugello BCR18 1/4"

7

8

9

fig.	codice	descrizione
7	107410	bruciatore pilota HONEYWELL tipo Q3451B1301 1315 1-fiamma metano ugello BCR20 1/4"
8	107448	bruciatore pilota HONEYWELL tipo Q345A 1313 2-fiamme gas naturale/GPL ugello BCR18/BBR10 1/4"
8	107408	bruciatore pilota HONEYWELL tipo Q345AFB 1240 1-fiamma metano ugello BCR18 1/4"
9	106939	bruciatore pilota HONEYWELL tipo Q349A1124 1 Typ 27

accessori

1

2

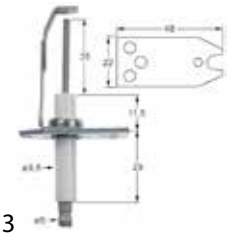
3

fig.	codice	descrizione
1	102892	candela accensione D1 ø 6mm L1 22mm LC1 25mm
2	102981	candela accensione D1 ø 7mm L1 30mm LC1 24mm
3	104637	candela accensione lunghezza della flangia 48mm

4

5

6

fig.	codice	descrizione
4	102889	ugello per bruciatore pilota HONEYWELL GPL
4	102888	ugello per bruciatore pilota HONEYWELL metano
5	102891	ugello per bruciatore pilota HONEYWELL GPL
6	106938	ugello per bruciatore pilota HONEYWELL metano

7

8

9

fig.	codice	descrizione
7	107496	ugello per bruciatore pilota HONEYWELL metano
8	102905	vite di serraggio filetto M11x1 ø 6mm
9	101494	vite di serraggio filetto M11x1 per tubo ø 6mm

ARC

serie 04

fig.	codice	descrizione
1	107481	bruciatore pilota 1-fiamma GPL indice 20
1	107482	bruciatore pilota 1-fiamma metano indice 40

fig.	codice	descrizione
1	107186	testa bruciatore pilota M8x0,75 F
2	107187	parte centrale del bruciatore pilota M8x0,75
3	107483	parte inferiore del bruciatore pilota GPL indice 20
3	107484	parte inferiore del bruciatore pilota metano indice 40
4	107505	parte inferiore del bruciatore pilota GPL ugello ø 0,21mm

serie 65

fig.	codice	descrizione	cod. costr.
1	107485	bruciatore pilota GPL indice 20	C5815249M
1	107486	bruciatore pilota metano indice 40	—

fig.	codice	descrizione
1	106844	bruciatore pilota 1-fiamma
2	106845	parte centrale del bruciatore pilota ø 8mm
3	106839	parte inferiore del bruciatore pilota entrata M10x1 F confezioni da 1 pz uscita M6x0,75
4	697942	guarnizione per bruciatore pilota ø 35,5mm spessore 1mm

AEM

bruciatori pilota

fig.	codice	descrizione
1	102480	bruciatore pilota 1-fiamma attacco gas 6mm filetto di fissaggio M4
1	107529	bruciatore pilota 1-fiamma GPL ugello ø 0,22mm attacco gas 6mm
1	107528	bruciatore pilota 1-fiamma metano ugello ø 0,4mm attacco gas 6mm
2	102906	bruciatore pilota 1-fiamma attacco gas 6mm filetto di fissaggio M5
3	102481	bruciatore pilota 1-fiamma attacco gas 6mm filetto di fissaggio M4

accessori

fig.	codice	descrizione
1	102709	testina per pilota 1-fiamma
2	102718	parte inferiore del bruciatore pilota curvo M M10x0,75 F 7/32" (28G) F 1 M10x1
3	103107	parte inferiore del bruciatore pilota M M10x0,75 F M5x0,75 F 1 M10x1 L 18,5mm CH 12
4	102719	parte inferiore del bruciatore pilota M M10x0,75 F 7/32" (28G) F 1 M10x1 L 18,5mm CH 12
5	106894	miscelatore d'aria M M10x1 F M10x0,75 CH 14 L1 28mm L2 23mm L3 19mm ø 12,5mm
6	106892	bussola miscelazione d'aria tipo AEM per bruciatore pilota

fig.	codice	descrizione
7	106893	vite bicono int. ø 6mm M10x1

AB

bruciatori pilota

H2

fig.	codice	tipo	fiamme	attacco gas
1	107699	B10H2	1	7/16"x24 UNS
2	107712	B1H2	1	7/16"x24 UNS
3	107721	B2H2	1	7/16"x24 UNS

Per la gamma completa sempre aggiornata visitate il nostro webshop

fig.	codice	tipo	fiamme	attacco gas
4	107734	B2H2(180°)	1	7/16"x24 UNS
5	107728	B6H2	1	7/16"x24 UNS

H3

fig.	codice	tipo	fiamme	attacco gas
1	107713	B1H3	2	7/16"x24 UNS
2	107714	B1H3(180°)	2	7/16"x24 UNS
3	107722	B2H3	2	7/16"x24 UNS

fig.	codice	tipo	fiamme	attacco gas
4	107723	B2H3(180°)	2	7/16"x24 UNS
5	107726	B4H3	2	7/16"x24 UNS
6	107729	B6H3	2	7/16"x24 UNS

fig.	codice	tipo	fiamme	attacco gas
7	107730	B6H3(180°)	2	7/16"x24 UNS

H4

fig.	codice	tipo	fiamme	attacco gas
1	107715	B1H4	3	7/16"x24 UNS
2	107731	B6H4	3	7/16"x24 UNS

H5

fig.	codice	tipo	fiamme	attacco gas
1	107716	B1H5(L)	2	7/16"x24 UNS
2	107717	B1H5(R)	2	7/16"x24 UNS
3	107732	B6H5	2	7/16"x24 UNS

H6

Larghezza delle testine:H6A = 1" (25,4mm)
H6B = 1½" (38,1mm)
H6C= 2½" (63,5mm)
H6D = 3" (76,2mm)

fig.	codice	tipo	fiamme	attacco gas
1	107703	B10H6B	3	7/16"x24 UNS
2	107718	B1H6A	3	7/16"x24 UNS
3	107719	B1H6B	3	7/16"x24 UNS

fig.	codice	tipo	fiamme	attacco gas
4	107720	B1H6C	3	7/16"x24 UNS
5	107724	B2H6B	3	7/16"x24 UNS
6	107725	B2H6C	3	7/16"x24 UNS
7	107727	B4H6D	3	7/16"x24 UNS

fig.	codice	tipo	fiamme	attacco gas
8	107733	B6H6B	3	7/16"x24 UNS
9	107735	B9H6C	3	7/16"x24 UNS

accessori

fig.	codice	descrizione
1	101481	anello bicono per tubo ø 1/4" CCT
2	101483	ghiera filetto ¼" CCT corto
3	101482	ghiera filetto 1/4" lungo
4	106112	raccordo termocoppia filetto 7/16" per termocoppia
5	100275	ugello per bruciatore pilota GPL indice 10

fig.	codice	descrizione
6	106107	ugello per bruciatore pilota GPL indice 11
6	106106	ugello per bruciatore pilota GPL indice 14
6	106105	ugello per bruciatore pilota GPL indice 16
6	100276	ugello per bruciatore pilota metano indice 18
6	106108	ugello per bruciatore pilota metano indice 22
6	100277	ugello per bruciatore pilota metano indice 26
7	106109	vite di serraggio filetto 7/16"-24 UNS
7	106111	vite di serraggio filetto 7/16"-24 UNS

serie universale - tipo 2

fig.	codice	tipo	fiamme	attacco gas
1	107736	B24H17	2	6mm
2	107737	SW9000	3	6mm

accessori

fig.	codice	descrizione
1	106920	ugello per bruciatore pilota GPL indice 20
1	100203	ugello per bruciatore pilota GPL indice 25
1	102503	ugello per bruciatore pilota GPL indice 25
1	102698	ugello per bruciatore pilota metano indice 35
1	106921	ugello per bruciatore pilota metano indice 35
1	100202	ugello per bruciatore pilota metano indice 41
1	102502	ugello per bruciatore pilota metano indice 41
1	100869	ugello per bruciatore pilota metano indice 51
2	101857	anello bicono per tubo ø 6mm confezioni da 1 pz
3	100909	vite bicono filetto M10x1 per tubo ø 6mm
3	102509	vite bicono filetto M10x1 per tubo ø 6mm
4	100905	vite di serraggio M10x1 per tubo ø 6mm
4	102505	vite di serraggio M10x1 per tubo ø 6mm
5	102507	raccordo filettato per termocoppia M10x1 con. 5 pz
5	100907	raccordo filettato filetto M10x1

fig.	codice	descrizione
3	100906	raccordo filettato filetto M10x1
3	102506	raccordo filettato filetto M10x1
6	100701	candela accensione attacco M4 confezioni da 1 pz
7	100706	candela accensione attacco M4 confezioni da 1 pz
8	100855	supporto bruciatore pilota tripla

ERTA

fig.	codice	fiamme	tipo di gas	indice	attacco gas (mm)	versione
1	102967	2	GN		6	dx
2	102975	2	GN	14	6	dx
3	102971	2	GN	14	6	sx

Per la gamma completa sempre aggiornata visitate il nostro webshop

1

fig.	codice	descrizione	tipo di gas	indice	con. (pz)
1	100231	ugello per bruciatore pilota	GN	4	1
1	102531	ugello per bruciatore pilota	GN	4	10
1	100232	ugello per bruciatore pilota	GN	9	1
1	102532	ugello per bruciatore pilota	GN	9	10
1	100234	ugello per bruciatore pilota	GN	14	1
1	102534	ugello per bruciatore pilota	GN	14	10
1	100230	ugello per bruciatore pilota	GPL	2	1
1	102530	ugello per bruciatore pilota	GPL	2	10
1	100217	ugello per bruciatore pilota	GPL	3	1
1	102519	ugello per bruciatore pilota	GPL	3	10
1	100233	ugello per bruciatore pilota	GPL	8	1
1	102533	ugello per bruciatore pilota	GPL	8	10

1 2 3 4

fig.	codice	descrizione	per tubo ø	con. (pz)
1	101282	anello bicono	4mm	1
1	102582	anello bicono	4mm	10
2	101283	vite bicono	4mm	1
2	102583	vite bicono	4mm	10
3	101288	anello bicono	6mm	1
3	102588	anello bicono	6mm	10
4	100909	vite bicono	6mm	1
4	102509	vite bicono	6mm	5

1 2

fig.	codice	descrizione
1	100701	candela accensione attacco M4 confezioni da 1 pz
1	106834	candela accensione attacco M4 confezioni da 5 pz
2	100906	raccordo filettato filetto M10x1 confezioni da 1 pz per candela
2	102506	raccordo filettato filetto M10x1 confezioni da 5 pz per candela

BASO

bruciatori pilota

1 2 3

fig.	codice	tipo	fiamme
1	107368	G01267-5	2
2	107415	J129DDA W1250	2
2	107416	J963DDA W1125	3
2	107417	J986MDA W1309	3
3	107406	J184EKA W1134	1

4 5

fig.	codice	tipo	fiamme
4	107389	J989FTW-1C	3
5	107390	J990FTW-1C	3

GAI

bruciatori pilota

1 2 3

fig.	codice	fiamme	versione	L (mm)
1	107325	1	senza ugello	36
2	107326	1	senza ugello	46
3	107327	1	senza ugello	60
3	107328	1	senza ugello	85

accessori

1

fig.	codice	descrizione
1	107329	ugello per bruciatore pilota GAI GPL
1	107330	ugello per bruciatore pilota GAI metano

WHITE ROGERS

1 2

fig.	codice	tipo	fiamme	tipo di gas	versione
1	107366	262A38	2	GN	1/4”
1	107393	262A38 1112	2	GN	1/4”
1	107392	262A38 1310	2	GPL	1/4”
2	107419	262A38 0407	2	GN	1/4”

bruciatori pilota personalizzati dal costruttore

AMBACH

serie GR_ / GRG_ (versione 1)

1

fig.	codice	descrizione	filetto	raccordo per tubo	tipo di gas	cod. costr.
1	107489	bruciatore pilota	M8	ø4mm	GN/GPL	—
1	107490	bruciatore pilota	M10	ø4mm	GN/GPL	—

1

fig.	codice	descrizione	ø (mm)	con. (pz)
1	100255	ugello per bruciatore pilota	0,2	1
1	102555	ugello per bruciatore pilota	0,2	5
1	102770	ugello per bruciatore pilota	0,25	1
1	106748	ugello per bruciatore pilota	0,3	1
1	100252	ugello per bruciatore pilota	0,35	1
1	102552	ugello per bruciatore pilota	0,35	5
1	103209	ugello per bruciatore pilota	0,37	1
1	100256	ugello per bruciatore pilota	0,4	1
1	102556	ugello per bruciatore pilota	0,4	5
1	107351	ugello per bruciatore pilota	0,8	1

1 2

fig.	codice	descrizione	per tubo ø	con. (pz)
1	101284	anello bicono	4mm	1
1	102584	anello bicono	4mm	10
2	101294	ghiera	4mm	1

1 2

fig.	codice	descrizione
1	100087	testina per pilota filetto M8
1	100096	testina per pilota filetto M10x1
2	101293	guarnizione piana alluminio D1 ø 14mm D2 ø 10,3mm per bruciatore pilota confezioni da 1 pz

serie GRG_ (versione 2)

1

fig.	codice	descrizione	cod. costr.
1	100091	bruciatore pilota senza ugello	5024708680

1

fig.	codice	descrizione	tipo di gas	indice	con. (pz)
1	107173	ugello per bruciatore pilota	GN	35	1
1	107174	ugello per bruciatore pilota	GN	41	1
1	102686	ugello per bruciatore pilota	GN	45	1
1	107175	ugello per bruciatore pilota	GN	51	1
1	107649	ugello per bruciatore pilota	GPL	20	1
1	107172	ugello per bruciatore pilota	GPL	25	1
1	107650	ugello per bruciatore pilota	GPL	30	1

1 2 3 4

fig.	codice	descrizione	per tubo ø	con. (pz)
1	100870	anello bicono	4mm	1
1	106735	anello bicono	4mm	5
2	101283	vite bicono	4mm	1
2	102583	vite bicono	4mm	10
3	101857	anello bicono	6mm	1
3	106736	anello bicono	6mm	5
4	100909	vite bicono	6mm	1
4	102509	vite bicono	6mm	5

Per la gamma completa sempre aggiornata visitate il nostro webshop

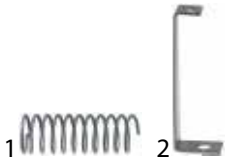

fig.	codice	descrizione
1	100919	molla a compressione ø 14mm L 40mm filo ø 1,15mm
2	101945	supporto bruciatore pilota adattabile a Ambach

ANGELO PO

serie Junior / Senior

fig.	codice	descrizione	cod. costr.
1	100187	bruciatore pilota SIT tipo serie 100 2-fiamme ugello ø 0,25mm	6000280

serie Combi / Major

fig.	codice	descrizione	fiamme	attacco gas (mm)	versione	cod. costr.
1	101777	bruciatore pilota	-	-	senza ugello	34A0010
2	100065	bruciatore pilota	1	-	senza ugello	6000170

fig.	codice	descrizione	tipo di gas	indice	con. (pz)
1	100241	ugello per bruciatore pilota	GN	13	1
1	100253	ugello per bruciatore pilota	GPL	2	1
1	100240	ugello per bruciatore pilota	GPL	39	
2	100224	ugello per bruciatore pilota	GN	26	1
2	102524	ugello per bruciatore pilota	GN	26	10
2	100220	ugello per bruciatore pilota	GPL	2	1
2	102520	ugello per bruciatore pilota	GPL	2	10
2	100225	ugello per bruciatore pilota	GPL	39	1
2	102525	ugello per bruciatore pilota	GPL	39	10

fig.	codice	descrizione	per tubo ø	con. (pz)
1	101282	anello bicono	4mm	1
1	102582	anello bicono	4mm	10
2	100909	vite bicono	6mm	1
2	102509	vite bicono	6mm	5

fig.	codice	descrizione
1	100831	testa bruciatore pilota confezioni da 1 pz
1	102631	testa bruciatore pilota confezioni da 5 pz

serie nuove

fig.	codice	fiamme	attacco gas (mm)	versione	cod. costr.
1	107541	2	4/6	senza ugello	—

fig.	codice	descrizione
1	102993	bruciatore pilota 2-fiamme
2	102992	bruciatore pilota
3	102995	bruciatore pilota
4	102994	vite bicono filetto M12x1
5	102996	bruciatore pilota tappo di copertura
6	102997	O.R. EPDM spessore 1mm int. ø 6mm confezioni da 1 pz

Per la gamma completa sempre aggiornata visitate il nostro webshop

ASCOBLOC

serie AGH_ (versione 1)

fig.	codice	descrizione
1	102956	bruciatore pilota tipo C senza ugello
2	102957	bruciatore pilota tipo D senza ugello
3	102958	bruciatore pilota tipo E senza ugello

fig.	codice	descrizione	tipo di gas	ø (mm)	pressione del gas (mbar)
1	101849	ugello per bruciatore pilota	GPL	0,16	50
1	101589	ugello per bruciatore pilota	GPL	0,18	50
1	101534	ugello per bruciatore pilota	GPL	0,19	50
1	100235	ugello per bruciatore pilota	GPL	0,2	50
1	101864	ugello per bruciatore pilota	GPL	0,24	30
1	100979	ugello per bruciatore pilota	GPL	0,25	30
1	101543	ugello per bruciatore pilota	GN	0,3	20
1	101588	ugello per bruciatore pilota	GN	0,32	20
1	100236	ugello per bruciatore pilota	GN	0,35	20
1	101865	ugello per bruciatore pilota	GN	0,41	20

fig.	codice	descrizione	per tubo ø	con. (pz)
1	101284	anello bicono	4mm	1
1	102584	anello bicono	4mm	10
2	101285	vite bicono	4mm	1
2	102585	vite bicono	4mm	10

fig.	codice	descrizione
1	103219	bruciatore pilota larghezza fessura 0,8mm foro ø 3mm lungh. totale 50mm CH 20
2	101843	piastra base per bruciatore pilota H 18mm C
2	101844	piastra base per bruciatore pilota H 15mm D
2	101845	piastra base per bruciatore pilota H 11mm E
3	102962	piastra base per bruciatore pilota H 18mm C
3	102963	piastra base per bruciatore pilota H 15mm D
3	102964	piastra base per bruciatore pilota H 11mm E

fig.	codice	descrizione
4	101587	guarnizione per bruciatore pilota senza candela accensione
5	101835	parte inferiore del bruciatore pilota C
5	101834	parte inferiore del bruciatore pilota D
5	101586	parte inferiore del bruciatore pilota E
6	102966	bussola miscelazione d'aria ø 10mm H 8mm
7	102965	candela accensione attacco F 2,8x0,8mm

fig.	codice	descrizione
8	101841	raccordo filettato per candela filetto M12x1
9	101839	raccordo filettato per termocoppia foro ø 5mm M12x1 CH 12 ottone
10	101842	tappo per bruciatore pilota

serie AGH_ (versione 2)

fig.	codice	descrizione
1	101529	bruciatore pilota tipo E con ugelli 0,18mm / 0,20mm / 0,32mm / 0,35mm
2	102640	bruciatore pilota tipo E senza ugello

fig.	codice	descrizione	tipo di gas	ø (mm)	pressione del gas (mbar)
1	101849	ugello per bruciatore pilota	GPL	0,16	50
1	101589	ugello per bruciatore pilota	GPL	0,18	50
1	101534	ugello per bruciatore pilota	GPL	0,19	50
1	100235	ugello per bruciatore pilota	GPL	0,2	50
1	101864	ugello per bruciatore pilota	GPL	0,24	30
1	100979	ugello per bruciatore pilota	GPL	0,25	30
1	101543	ugello per bruciatore pilota	GN	0,3	20
1	101588	ugello per bruciatore pilota	GN	0,32	20
1	100236	ugello per bruciatore pilota	GN	0,35	20
1	101865	ugello per bruciatore pilota	GN	0,41	20

Per la gamma completa sempre aggiornata visitate il nostro webshop

fig.	codice	descrizione	per tubo ø	con. (pz)
1	101284	anello bicono	4mm	1
1	102584	anello bicono	4mm	10
2	101285	vite bicono	4mm	1
2	102585	vite bicono	4mm	10

fig.	codice	descrizione
1	101582	testina per pilota
2	102833	testina per pilota con attacco candeletta filettato
3	101587	guarnizione per bruciatore pilota senza candela accensione
3	101781	guarnizione per bruciatore pilota con candela accensione

fig.	codice	descrizione
4	101583	testa bruciatore pilota larghezza fessura 0,8mm foro ø 3mm ø 6mm M7x0,75mm lungh. totale 22mm CH 8
5	101586	parte inferiore del bruciatore pilota E
6	101779	candela accensione D1 ø 7mm attacco M4 D2 ø 9mm L1 10mm L2 5mm LC1 18mm LC2 3mm LC3 23mm
7	100906	raccordo filettato filetto M10x1 confezioni da 1 pz per candela
8	101585	raccordo termocoppia

fig.	codice	descrizione
9	101584	tappo filetto M12x1
10	101848	copertura per bruciatore pilota

ATA

fig.	codice	descrizione	cod. costr.
1	107189	bruciatore pilota SIT 1-fiamma ugello ø 0,2mm	K22015

fig.	codice	descrizione	tipo di gas	ø (mm)	con. (pz)
1	100246	ugello per bruciatore pilota	GN	0,35	1
1	102546	ugello per bruciatore pilota	GN	0,35	5
1	102972	ugello per bruciatore pilota	GN	0,4	1
1	100245	ugello per bruciatore pilota	GPL	0,2	1
1	102545	ugello per bruciatore pilota	GPL	0,2	5

fig.	codice	descrizione	per tubo ø	con. (pz)
1	100904	vite di serraggio	4mm	1
1	102504	vite di serraggio	4mm	5
1	100905	vite di serraggio	6mm	1
1	102505	vite di serraggio	6mm	5

BARON

serie 600

fig.	codice	descrizione	cod. costr.
1	101899	bruciatore pilota tipo ad angolo adattabile a BARON	BN41822410311
2	101929	testina a fungo adattabile a BARON	BN41822160361

1

fig.	codice	descrizione	tipo di gas	indice	con. (pz)
1	107173	ugello per bruciatore pilota	GN	35	1
1	107174	ugello per bruciatore pilota	GN	41	1
1	102686	ugello per bruciatore pilota	GN	45	1
1	107175	ugello per bruciatore pilota	GN	51	1
1	107649	ugello per bruciatore pilota	GPL	20	1
1	107172	ugello per bruciatore pilota	GPL	25	1
1	107650	ugello per bruciatore pilota	GPL	30	1

1 2 3 4

fig.	codice	descrizione	per tubo ø	con. (pz)
1	100870	anello bicono	4mm	1
1	106735	anello bicono	4mm	5
2	101283	vite bicono	4mm	1
2	102583	vite bicono	4mm	10
3	101857	anello bicono	6mm	1
3	106736	anello bicono	6mm	5
4	100909	vite bicono	6mm	1
4	102509	vite bicono	6mm	5

serie 700 / 900 / GIANO 110 / GIANO 140

1 2

fig.	codice	descrizione	cod. costr.
1	107487	bruciatore pilota gas naturale/GPL	—
2	107488	bruciatore pilota gas naturale/GPL	—

3

fig.	codice	descrizione	cod. costr.
3	101930	bruciatore pilota SIT tipo serie 140 1-fiamma	BN41826920140

1 2

fig.	codice	descrizione	fig.	codice	descrizione
1	102754	portaugello	2	102763	portaugello

BAUMEISTER

1 2 3

fig.	codice	descrizione
1	107493	bruciatore pilota 1-fiamma GPL indice 2
2	104626	testa bruciatore pilota adattabile a BAUMEISTER
3	107526	supporto bruciatore pilota

BERTO'S

serie 600 / 700 / 900

1

fig.	codice	descrizione	cod. costr.
1	107481	bruciatore pilota 1-fiamma GPL indice 20	—
1	107482	bruciatore pilota 1-fiamma metano indice 40	—

1 2 3 4

fig.	codice	descrizione
1	107186	testa bruciatore pilota M8x0,75 F
2	107187	parte centrale del bruciatore pilota M8x0,75
3	107483	parte inferiore del bruciatore pilota GPL indice 20
3	107484	parte inferiore del bruciatore pilota metano indice 40
4	107505	parte inferiore del bruciatore pilota GPL ugello ø 0,21mm

BLODGETT

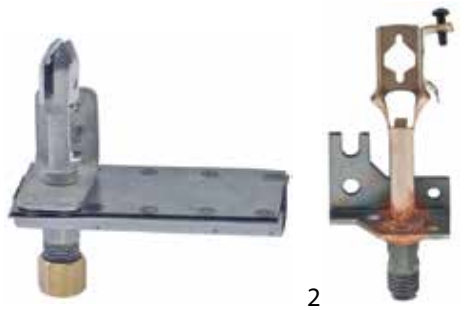

1 2

fig.	codice	descrizione	cod. costr.
1	107418	bruciatore pilota ROBERTSHAW tipo 11EA 1-fiamma gas naturale/GPL per tubo ø 3/16" - 1/4" CCT	11334
2	107413	bruciatore pilota tipo 43U4	1168263

Per la gamma completa sempre aggiornata visitate il nostro webshop

BONNET

fig.	codice	descrizione	cod. costr.
1	102947	testa bruciatore pilota	368147
2	102948	parte inferiore del bruciatore pilota	140309
3	102949	bruciatore pilota	368146
4	101293	guarnizione piana alluminio D1 ø 14mm D2 ø 10,3mm per bruciatore pilota confezioni da 1 pz	014073M

fig.	codice	descrizione	cod. costr.
1	104631	testa bruciatore pilota 2 filetto 1/8"	368234
2	104632	parte inferiore del bruciatore pilota filetto 1/8"	165527
3	104634	supporto bruciatore pilota	140869

fig.	codice	descrizione	cod. costr.
4	102949	bruciatore pilota	368146
5	101293	guarnizione piana alluminio D1 ø 14mm D2 ø 10,3mm per bruciatore pilota confezioni da 1 pz	014073M

fig.	codice	descrizione	cod. costr.
1	107337	bruciatore pilota SIT tipo serie 100 1-fiamma ugello ø 0,2/0,4mm attacco gas 4/6mm set	2020122

BOURGEOIS

fig.	codice	descrizione
1	106387	bruciatore pilota 1-fiamma attacco gas 6mm senza ugello
2	106385	ugello per bruciatore pilota GPL indice 22 foro ø 0,22mm filetto M5x0,75 confezioni da 1 pz
2	106429	ugello per bruciatore pilota metano foro ø 0,35mm filetto M5x0,75 CH 6
2	106386	ugello per bruciatore pilota metano indice 40 foro ø 0,4mm filetto M5x0,75 confezioni da 1 pz

CAPIC

fig.	codice	descrizione
1	102480	bruciatore pilota 1-fiamma attacco gas 6mm filetto di fissaggio M4
2	102481	bruciatore pilota 1-fiamma attacco gas 6mm filetto di fissaggio M4

CB

fig.	codice	descrizione	cod. costr.
1	102850	bruciatore pilota	08070002
2	100063	bruciatore pilota per fissaggio dx	—
3	100064	bruciatore pilota per fissaggio sx	—

Per la gamma completa sempre aggiornata visitate il nostro webshop

fig.	codice	descrizione
1	102803	bruciatore pilota
2	106791	parte inferiore del bruciatore pilota M8x0,75
3	105960	portafiamma del pilota L 130mm
4	106793	tubo miscelazone d'aira L1 15mm L2 13mm F M8x0,75 M M14x1

fig.	codice	descrizione
5	100900	bussola miscelazione d'aria per bruciatore pilota confezioni da 1 pz
6	102382	dado filetto M14x1 H 3,5mm CH 18 ottone confezioni da 1 pz
6	520597	dado esagonale filetto M11x1 H 4mm CH 17 ottone confezioni da 1 pz
7	100705	candela accensione D1 ø 7mm L1 15mm L2 25mm LC1 18mm LC2 17mm LC3 10mm dim. fissaggio M11x1mm
8	105961	supporto bruciatore pilota sx

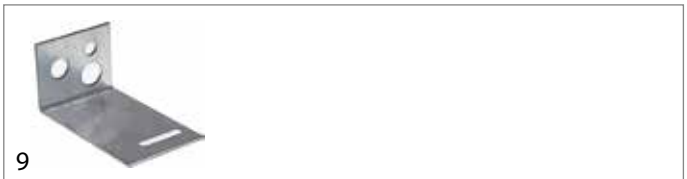

fig.	codice	descrizione
9	105962	supporto bruciatore pilota dx

EKU

bruciatori pilota

fig.	codice	descrizione
1	100082	bruciatore pilota
1	102979	bruciatore pilota adattabile a MARENO
2	100077	bruciatore pilota testina a fungo
3	100078	bruciatore pilota per cucina cinese

accessori

fig.	codice	descrizione	tipo di gas	indice	con. (pz)
1	107173	ugello per bruciatore pilota	GN	35	1
1	107174	ugello per bruciatore pilota	GN	41	1
1	102686	ugello per bruciatore pilota	GN	45	1
1	107175	ugello per bruciatore pilota	GN	51	1
1	107649	ugello per bruciatore pilota	GPL	20	1
1	107172	ugello per bruciatore pilota	GPL	25	1
1	107650	ugello per bruciatore pilota	GPL	30	1

fig.	codice	descrizione	per tubo ø	con. (pz)
1	100870	anello bicono	4mm	1
1	106735	anello bicono	4mm	5
2	101283	vite bicono	4mm	1
2	102583	vite bicono	4mm	10
3	101857	anello bicono	6mm	1
3	106736	anello bicono	6mm	5
4	100909	vite bicono	6mm	1
4	102509	vite bicono	6mm	5

ELETTROBAR

fig.	codice	descrizione	cod. costr.
1	100192	bruciatore pilota SIT tipo serie 160 2-fiamme senza ugello	611003

EURAST

fig.	codice	descrizione	cod. costr.
1	107485	bruciatore pilota GPL indice 20	C5815249M
1	107486	bruciatore pilota metano indice 40	—

Per la gamma completa sempre aggiornata visitate il nostro webshop

fig.	codice	descrizione
1	106844	bruciatore pilota 1-fiamma
2	106845	parte centrale del bruciatore pilota ø 8mm
3	106839	parte inferiore del bruciatore pilota entrata M10x1 F confezioni da 1 pz uscita M6x0,75
4	697942	guarnizione per bruciatore pilota ø 35,5mm spessore 1mm

FAGOR

fig.	codice	descrizione	cod. costr.
1	102445	bruciatore pilota SIT tipo serie 100 2-fiamme ugello ø 0,25mm attacco gas 4mm	12004905

FALCON

fig.	codice	descrizione
1	107492	bruciatore pilota 1-fiamma GPL ugello 31
2	107273	testina per pilota 1-fiamma metano ugello 30

FIMAR

fig.	codice	descrizione	cod. costr.
1	100141	testina per pilota	CO3107
2	100149	supporto bruciatore pilota	CO3108
3	100768	candela accensione D1 ø 6mm attacco F 2,8x0,8mm D2 ø 8mm L1 8mm L2 2mm LC1 28mm LC2 16mm	CO3106

fig.	codice	descrizione	cod. costr.
4	100161	ugello per bruciatore pilota foro ø 0,2mm	CO3151
4	100163	ugello per bruciatore pilota foro ø 0,3mm	CO3150

GARLAND

fig.	codice	descrizione	cod. costr.
1	107361	bruciatore pilota 4-fiamme 3/16"	—

GICO

serie 50 / 60 / 62 / 70 / 90 / 92 / 110 (versione 1)

fig.	codice	descrizione	cod. costr.
1	100068	bruciatore pilota 2-fiamme attacco gas 6mm	A00001

fig.	codice	descrizione	tipo di gas	indice	con. (pz)
1	102698	ugello per bruciatore pilota	GN	35	1
1	100202	ugello per bruciatore pilota	GN	41	1
1	102502	ugello per bruciatore pilota	GN	41	5
1	100869	ugello per bruciatore pilota	GN	51	1
1	106920	ugello per bruciatore pilota	GPL	20	5
1	100203	ugello per bruciatore pilota	GPL	25	1
1	102503	ugello per bruciatore pilota	GPL	25	5

fig.	codice	descrizione	per tubo ø	con. (pz)
1	101281	anello bicono	4mm	1
1	102581	anello bicono	4mm	10
2	101283	vite bicono	4mm	1
2	102583	vite bicono	4mm	10

GIGA

serie Counter 700 / Top 700 / Kappa 900 / Snack 600

fig.	codice	descrizione	cod. costr.
1	100145	bruciatore pilota SIT tipo serie 100 2-fiamme ugello ø 0,2mm	0000X19000
2	100099	testina per pilota 1-fiamma adattabile a serie 100	Y20300

fig.	codice	descrizione	cod. costr.
3	107701	parte inferiore del bruciatore pilota SIT serie 100 ugello ø 0,2mm	X19900
3	107700	parte inferiore del bruciatore pilota SIT serie 100 ugello ø 0,25mm	—
3	107702	parte inferiore del bruciatore pilota SIT serie 100 ugello ø 0,35mm	—
3	100880	parte inferiore del bruciatore pilota SIT serie 100 ugello ø 0,4mm	—

fig.	codice	descrizione	tipo di gas	ø (mm)	con. (pz)
1	100246	ugello per bruciatore pilota	GN	0,35	1
1	102546	ugello per bruciatore pilota	GN	0,35	5
1	102972	ugello per bruciatore pilota	GN	0,4	1
1	100245	ugello per bruciatore pilota	GPL	0,2	1
1	102545	ugello per bruciatore pilota	GPL	0,2	5

fig.	codice	descrizione	per tubo ø	con. (pz)
1	100904	vite di serraggio	4mm	1
1	102504	vite di serraggio	4mm	5
1	100905	vite di serraggio	6mm	1
1	102505	vite di serraggio	6mm	5

fig.	codice	descrizione
1	101452	supporto candela per bruciatore C/D adattabile a serie 900
2	101454	vite bicono per candela filetto M10x1 int. ø 7mm L 15mm
3	101453	supporto per termocoppia cucina a gas per bruciatore C/D adattabile a serie 900
4	100907	raccordo filettato filetto M10x1 confezioni da 1 pz per termocoppia

HEIDEBRENNER

fig.	codice	descrizione	cod. costr.
1	102860	bruciatore pilota metano	8620EG

fig.	codice	descrizione	tipo di gas	indice	con. (pz)
1	100227	ugello per bruciatore pilota	GN	6	1
1	102527	ugello per bruciatore pilota	GN	6	10
1	100222	ugello per bruciatore pilota	GPL	5	1
1	102522	ugello per bruciatore pilota	GPL	5	10

fig.	codice	descrizione	per tubo ø	con. (pz)
1	101281	anello bicono	4mm	1
1	102581	anello bicono	4mm	10
2	101283	vite bicono	4mm	1
2	102583	vite bicono	4mm	10

Per la gamma completa sempre aggiornata visitate il nostro webshop

fig.	codice	descrizione
1	102863	candela accensione D1 ø 9mm attacco M4 D2 ø 11mm L1 14mm L2 7mm LC1 27mm LC2 3mm LC3 28mm
2	102878	raccordo filettato per candela

ILLICO

fig.	codice	descrizione
1	107518	bruciatore pilota 1-fiamma ugello ø 0,2mm senso di fiamma superiore

JEMI

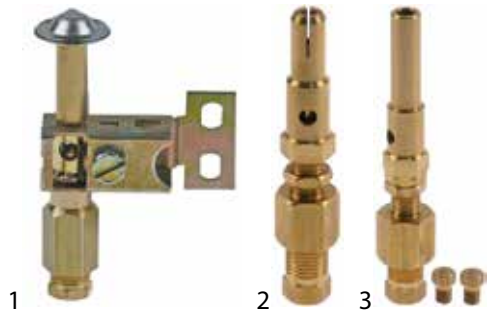

fig.	codice	descrizione	cod. costr.
1	106511	bruciatore pilota 1-fiamma GPL indice 0,2	998141
1	106509	bruciatore pilota 1-fiamma metano indice 0,4	998177
2	106513	bruciatore pilota 1-fiamma GPL indice 0,2 M4x0,5	990040
2	106512	bruciatore pilota 1-fiamma metano indice 0,4	990084
3	107509	bruciatore pilota 1-fiamma per metano e GLP L 46mm	—

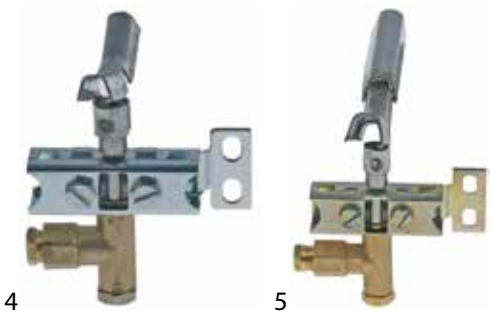

fig.	codice	descrizione	cod. costr.
4	106507	bruciatore pilota SIT tipo serie 100 3-fiamme GPL ugello ø 0,21mm attacco gas 4mm	090036
5	106508	bruciatore pilota SIT tipo serie 100 3-fiamme GPL ugello ø 0,21mm attacco gas 4mm	090037

JUNO

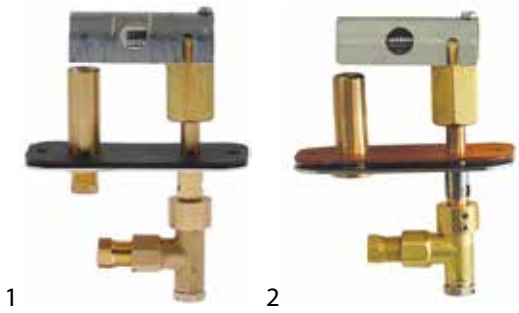

fig.	codice	descrizione	cod. costr.
1	100856	bruciatore pilota EGA tipo A GPL	0K1210
2	100857	bruciatore pilota EGA tipo A metano	0K1211

fig.	codice	descrizione	tipo di gas	ø (mm)	con. (pz)
1	100246	ugello per bruciatore pilota	GN	0,35	1
1	107170	ugello per bruciatore pilota	GN	0,35	1
1	102546	ugello per bruciatore pilota	GN	0,35	5
1	102972	ugello per bruciatore pilota	GN	0,4	1
1	102973	ugello per bruciatore pilota	GN	0,45	1
1	107171	ugello per bruciatore pilota	GN/GPL	0,25	1
1	100245	ugello per bruciatore pilota	GPL	0,2	1
1	102545	ugello per bruciatore pilota	GPL	0,2	5

fig.	codice	descrizione
1	100853	testina per pilota
2	100963	bruciatore pilota vitone
3	100962	testa bruciatore pilota
4	100964	copertura per bruciatore pilota

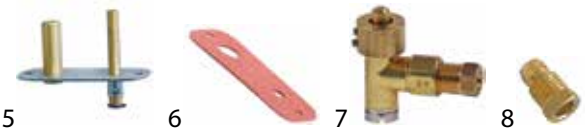

fig.	codice	descrizione
5	100847	parte centrale del bruciatore pilota
6	100806	guarnizione per bruciatore pilota
7	101598	parte inferiore del bruciatore pilota GPL foro ø 0,2mm
7	101599	parte inferiore del bruciatore pilota metano foro ø 0,35mm
8	100904	vite di serraggio M10x1 per tubo ø 4mm confezioni da 1 pz
8	102504	vite di serraggio M10x1 per tubo ø 4mm confezioni da 5 pz

fig.	codice	descrizione
9	100917	guarnizione per bruciatore pilota confezioni da 1 pz alluminio
9	102717	guarnizione per bruciatore pilota confezioni da 5 pz alluminio
10	100916	molla a compressione per bruciatore pilota confezioni da 1 pz
10	102716	molla a compressione per bruciatore pilota confezioni da 5 pz
11	100918	vite per bruciatore pilota

KÜPPERSBUSCH

serie EGH_ (versione 1)

fig.	codice	descrizione
1	102956	bruciatore pilota tipo C senza ugello
2	102957	bruciatore pilota tipo D senza ugello
3	102958	bruciatore pilota tipo E senza ugello

fig.	codice	descrizione	tipo di gas	ø (mm)	pressione del gas (mbar)
1	101849	ugello per bruciatore pilota	GPL	0,16	50
1	101589	ugello per bruciatore pilota	GPL	0,18	50
1	101534	ugello per bruciatore pilota	GPL	0,19	50
1	100235	ugello per bruciatore pilota	GPL	0,2	50
1	101864	ugello per bruciatore pilota	GPL	0,24	30
1	100979	ugello per bruciatore pilota	GPL	0,25	30
1	101543	ugello per bruciatore pilota	GN	0,3	20
1	101588	ugello per bruciatore pilota	GN	0,32	20
1	100236	ugello per bruciatore pilota	GN	0,35	20
1	101865	ugello per bruciatore pilota	GN	0,41	20

fig.	codice	descrizione	per tubo ø	con. (pz)
1	101284	anello bicono	4mm	1
1	102584	anello bicono	4mm	10
2	101285	vite bicono	4mm	1
2	102585	vite bicono	4mm	10

fig.	codice	descrizione
1	103219	bruciatore pilota larghezza fessura 0,8mm foro ø 3mm lungh. totale 50mm CH 20
2	101843	piastra base per bruciatore pilota H 18mm C
2	101844	piastra base per bruciatore pilota H 15mm D
2	101845	piastra base per bruciatore pilota H 11mm E
3	102962	piastra base per bruciatore pilota H 18mm C
3	102963	piastra base per bruciatore pilota H 15mm D
3	102964	piastra base per bruciatore pilota H 11mm E

fig.	codice	descrizione
4	101587	guarnizione per bruciatore pilota senza candela accensione
5	101835	parte inferiore del bruciatore pilota C
5	101834	parte inferiore del bruciatore pilota D
5	101586	parte inferiore del bruciatore pilota E
6	102966	bussola miscelazione d'aria ø 10mm H 8mm
7	102965	candela accensione attacco F 2,8x0,8mm

fig.	codice	descrizione
8	101841	raccordo filettato per candela filetto M12x1
9	101839	raccordo filettato per termocoppia foro ø 5mm M12x1 CH 12 ottone
10	101842	tappo per bruciatore pilota

Per la gamma completa sempre aggiornata visitate il nostro webshop

serie NGH_ (versione 2) / PGH_ (versione 1)

1

fig.	codice	descrizione	cod. costr.
1	107472	bruciatore pilota completo gas naturale/GPL tubo per gas ø 4mm	—

1

fig.	codice	descrizione	tipo di gas	ø (mm)	pressione del gas (mbar)
1	101849	ugello per bruciatore pilota	GPL	0,16	50
1	101589	ugello per bruciatore pilota	GPL	0,18	50
1	101534	ugello per bruciatore pilota	GPL	0,19	50
1	100235	ugello per bruciatore pilota	GPL	0,2	50
1	101864	ugello per bruciatore pilota	GPL	0,24	30
1	100979	ugello per bruciatore pilota	GPL	0,25	30
1	101543	ugello per bruciatore pilota	GN	0,3	20
1	101588	ugello per bruciatore pilota	GN	0,32	20
1	100236	ugello per bruciatore pilota	GN	0,35	20
1	101865	ugello per bruciatore pilota	GN	0,41	20

1 2

fig.	codice	descrizione	per tubo ø	con. (pz)
1	101284	anello bicono	4mm	1
1	102584	anello bicono	4mm	10
2	101285	vite bicono	4mm	1
2	102585	vite bicono	4mm	10

1 2 3 4 5

fig.	codice	descrizione
1	104253	copertura
2	104255	bruciatore pilota vitone
3	104252	bruciatore pilota parte centrale
4	104256	raccordo filettato per termocoppia
5	104250	boccola per termocoppia

6 7 8 9

fig.	codice	descrizione
6	104259	piastra per bruciatore pilota
7	104258	guarnizione per bruciatore pilota
8	104257	flangia per bruciatore pilota
9	104254	lamiera di protezione per bruciatore pilota

10

fig.	codice	descrizione
10	104251	guarnizione int. ø 8,5mm ø est. 15mm confezioni da 1 pz

serie FGH_ / EGH_ (versione 2) / PGH_ (versione 2)

1 2

fig.	codice	descrizione	cod. costr.
1	101529	bruciatore pilota tipo E con ugelli 0,18mm / 0,20mm / 0,32mm / 0,35mm	154115
2	102640	bruciatore pilota tipo E senza ugello	—

1

fig.	codice	descrizione	tipo di gas	ø (mm)	pressione del gas (mbar)
1	101849	ugello per bruciatore pilota	GPL	0,16	50
1	101589	ugello per bruciatore pilota	GPL	0,18	50
1	101534	ugello per bruciatore pilota	GPL	0,19	50
1	100235	ugello per bruciatore pilota	GPL	0,2	50
1	101864	ugello per bruciatore pilota	GPL	0,24	30
1	100979	ugello per bruciatore pilota	GPL	0,25	30
1	101543	ugello per bruciatore pilota	GN	0,3	20
1	101588	ugello per bruciatore pilota	GN	0,32	20
1	100236	ugello per bruciatore pilota	GN	0,35	20
1	101865	ugello per bruciatore pilota	GN	0,41	20

1 2

fig.	codice	descrizione	per tubo ø	con. (pz)
1	101284	anello bicono	4mm	1
1	102584	anello bicono	4mm	10
2	101285	vite bicono	4mm	1
2	102585	vite bicono	4mm	10

Per la gamma completa sempre aggiornata visitate il nostro webshop

fig.	codice	descrizione
1	101582	testina per pilota
2	102833	testina per pilota con attacco candeletta filettato
3	101587	guarnizione per bruciatore pilota senza candela accensione
3	101781	guarnizione per bruciatore pilota con candela accensione

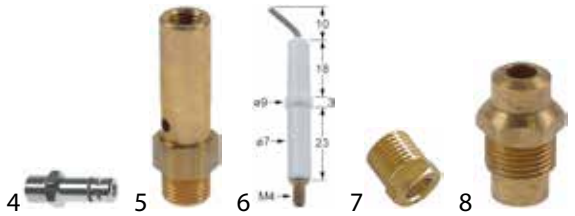

fig.	codice	descrizione
4	101583	testa bruciatore pilota larghezza fessura 0,8mm foro ø 3mm ø 6mm M7x0,75mm lungh. totale 22mm CH 8
5	101586	parte inferiore del bruciatore pilota E
6	101779	candela accensione D1 ø 7mm attacco M4 D2 ø 9mm L1 10mm L2 5mm LC1 18mm LC2 3mm LC3 23mm
7	100906	raccordo filettato filetto M10x1 confezioni da 1 pz per candela
8	101585	raccordo termocoppia

fig.	codice	descrizione
9	101584	tappo filetto M12x1
10	101848	copertura per bruciatore pilota

LINCAR

fig.	codice	descrizione	cod. costr.
1	107594	bruciatore pilota 1-fiamma attacco gas M10x1mm	38024001

fig.	codice	descrizione	tipo di gas	indice	con. (pz)
1	107173	ugello per bruciatore pilota	GN	35	1
1	107174	ugello per bruciatore pilota	GN	41	1
1	102502	ugello per bruciatore pilota	GN	41	5
1	102686	ugello per bruciatore pilota	GN	45	1
1	107175	ugello per bruciatore pilota	GN	51	1
1	107649	ugello per bruciatore pilota	GPL	20	1
1	107172	ugello per bruciatore pilota	GPL	25	1
1	107650	ugello per bruciatore pilota	GPL	30	1

fig.	codice	descrizione	per tubo ø	con. (pz)
1	100870	anello bicono	4mm	1
1	106735	anello bicono	4mm	5
2	100908	vite bicono	4mm	1
2	102508	vite bicono	4mm	5
3	101857	anello bicono	6mm	1
3	106736	anello bicono	6mm	5
4	100909	vite bicono	6mm	1
4	102509	vite bicono	6mm	5

fig.	codice	descrizione
1	107166	testa bruciatore pilota
2	100854	supporto bruciatore pilota

LOHBERGER

vecchia versione

fig.	codice	descrizione
1	102956	bruciatore pilota tipo C senza ugello
2	102957	bruciatore pilota tipo D senza ugello
3	102958	bruciatore pilota tipo E senza ugello

Per la gamma completa sempre aggiornata visitate il nostro webshop

1

fig.	codice	descrizione	tipo di gas	ø (mm)	pressione del gas (mbar)
1	101849	ugello per bruciatore pilota	GPL	0,16	50
1	101589	ugello per bruciatore pilota	GPL	0,18	50
1	101534	ugello per bruciatore pilota	GPL	0,19	50
1	100235	ugello per bruciatore pilota	GPL	0,2	50
1	101864	ugello per bruciatore pilota	GPL	0,24	30
1	100979	ugello per bruciatore pilota	GPL	0,25	30
1	101543	ugello per bruciatore pilota	GN	0,3	20
1	101588	ugello per bruciatore pilota	GN	0,32	20
1	100236	ugello per bruciatore pilota	GN	0,35	20
1	101865	ugello per bruciatore pilota	GN	0,41	20

1 2

fig.	codice	descrizione	per tubo ø	con. (pz)
1	101284	anello bicono	4mm	1
1	102584	anello bicono	4mm	10
2	101285	vite bicono	4mm	1
2	102585	vite bicono	4mm	10

1 2 3

fig.	codice	descrizione
1	103219	bruciatore pilota larghezza fessura 0,8mm foro ø 3mm lungh. totale 50mm CH 20
2	101843	piastra base per bruciatore pilota H 18mm C
2	101844	piastra base per bruciatore pilota H 15mm D
2	101845	piastra base per bruciatore pilota H 11mm E
3	102962	piastra base per bruciatore pilota H 18mm C
3	102963	piastra base per bruciatore pilota H 15mm D
3	102964	piastra base per bruciatore pilota H 11mm E

4 5 6 7

fig.	codice	descrizione
4	101587	guarnizione per bruciatore pilota senza candela accensione
5	101835	parte inferiore del bruciatore pilota C
5	101834	parte inferiore del bruciatore pilota D
5	101586	parte inferiore del bruciatore pilota E
6	102966	bussola miscelazione d'aria ø 10mm H 8mm
7	102965	candela accensione attacco F 2,8x0,8mm

8 9 10

fig.	codice	descrizione
8	101841	raccordo filettato per candela filetto M12x1
9	101839	raccordo filettato per termocoppia foro ø 5mm M12x1 CH 12 ottone
10	101842	tappo per bruciatore pilota

nuova versione

1 2

fig.	codice	descrizione	cod. costr.
1	101529	bruciatore pilota tipo E con ugelli 0,18mm / 0,20mm / 0,32mm / 0,35mm	—
2	102640	bruciatore pilota tipo E senza ugello	—

1

fig.	codice	descrizione	tipo di gas	ø (mm)	pressione del gas (mbar)
1	101849	ugello per bruciatore pilota	GPL	0,16	50
1	101589	ugello per bruciatore pilota	GPL	0,18	50
1	101534	ugello per bruciatore pilota	GPL	0,19	50
1	100235	ugello per bruciatore pilota	GPL	0,2	50
1	101864	ugello per bruciatore pilota	GPL	0,24	30
1	100979	ugello per bruciatore pilota	GPL	0,25	30
1	101543	ugello per bruciatore pilota	GN	0,3	20
1	101588	ugello per bruciatore pilota	GN	0,32	20
1	100236	ugello per bruciatore pilota	GN	0,35	20
1	101865	ugello per bruciatore pilota	GN	0,41	20

1 2

fig.	codice	descrizione	per tubo ø	con. (pz)
1	101284	anello bicono	4mm	1
1	102584	anello bicono	4mm	10
2	101285	vite bicono	4mm	1
2	102585	vite bicono	4mm	10

fig.	codice	descrizione
1	101582	testina per pilota
2	102833	testina per pilota con attacco candeletta filettato
3	101587	guarnizione per bruciatore pilota senza candela accensione
3	101781	guarnizione per bruciatore pilota con candela accensione

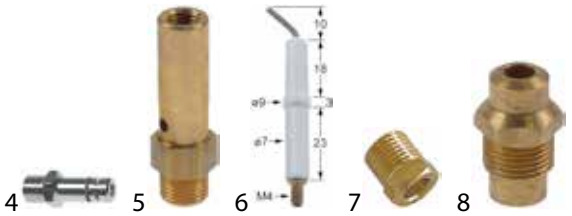

fig.	codice	descrizione
4	101583	testa bruciatore pilota larghezza fessura 0,8mm foro ø 3mm ø 6mm M7x0,75mm lungh. totale 22mm CH 8
5	101586	parte inferiore del bruciatore pilota E
6	101779	candela accensione D1 ø 7mm attacco M4 D2 ø 9mm L1 10mm L2 5mm LC1 18mm LC2 3mm LC3 23mm
7	100906	raccordo filettato filetto M10x1 confezioni da 1 pz per candela
8	101585	raccordo termocoppia

fig.	codice	descrizione
9	101584	tappo filetto M12x1
10	101848	copertura per bruciatore pilota

MACFRIN

fig.	codice	descrizione	cod. costr.
1	107485	bruciatore pilota GPL indice 20	C5815249M
1	107486	bruciatore pilota metano indice 40	—

fig.	codice	descrizione
1	106844	bruciatore pilota 1-fiamma
2	106845	parte centrale del bruciatore pilota ø 8mm
3	106839	parte inferiore del bruciatore pilota entrata M10x1 F confezioni da 1 pz uscita M6x0,75
4	697942	guarnizione per bruciatore pilota ø 35,5mm spessore 1mm

MALAG

serie AG_ / AGE_

fig.	codice	descrizione	cod. costr.
1	107473	bruciatore pilota gas naturale/GPL completo	—

fig.	codice	descrizione	tipo di gas	indice	con. (pz)
1	100215	ugello per bruciatore pilota	GN		1
1	102515	ugello per bruciatore pilota	GN		5
1	100214	ugello per bruciatore pilota	GPL		1
1	102793	ugello per bruciatore pilota	GPL		1
1	102514	ugello per bruciatore pilota	GPL		5

fig.	codice	descrizione	per tubo ø	con. (pz)
1	101284	anello bicono	4mm	1
1	102584	anello bicono	4mm	10
2	101285	vite bicono	4mm	1
2	102585	vite bicono	4mm	10

Per la gamma completa sempre aggiornata visitate il nostro webshop

fig.	codice	descrizione
1	100075	bruciatore pilota tipo senza punta di accensione
2	102738	punta di accensione
2	100600	punta di accensione con filtro
3	100599	vite bicono foro ø 7,1mm M10x0,75
4	101755	bruciatore pilota

fig.	codice	descrizione
5	100601	supporto bruciatore pilota

MARENO

serie 700

fig.	codice	descrizione
1	100089	bruciatore pilota

fig.	codice	descrizione	tipo di gas	indice	con. (pz)
1	100231	ugello per bruciatore pilota	GN	4	1
1	102531	ugello per bruciatore pilota	GN	4	10
1	100232	ugello per bruciatore pilota	GN	9	1
1	102532	ugello per bruciatore pilota	GN	9	10
1	100234	ugello per bruciatore pilota	GN	14	1
1	102534	ugello per bruciatore pilota	GN	14	10
1	100230	ugello per bruciatore pilota	GPL	2	1
1	102530	ugello per bruciatore pilota	GPL	2	10
1	100217	ugello per bruciatore pilota	GPL	3	1
1	102519	ugello per bruciatore pilota	GPL	3	10
1	100233	ugello per bruciatore pilota	GPL	8	1
1	102533	ugello per bruciatore pilota	GPL	8	10

fig.	codice	descrizione	per tubo ø	con. (pz)
1	101282	anello bicono	4mm	1
1	102582	anello bicono	4mm	10
2	101283	vite bicono	4mm	1
2	102583	vite bicono	4mm	10
3	101288	anello bicono	6mm	1
3	102588	anello bicono	6mm	10
4	100909	vite bicono	6mm	1
4	102509	vite bicono	6mm	5

serie Snack 600 / Protagonista 70 / Easy

fig.	codice	descrizione	cod. costr.
1	100082	bruciatore pilota	—
1	102979	bruciatore pilota adattabile a MARENO	MA1032501300
2	100077	bruciatore pilota testina a fungo	-

fig.	codice	descrizione	tipo di gas	indice	con. (pz)
1	107173	ugello per bruciatore pilota	GN	35	1
1	107174	ugello per bruciatore pilota	GN	41	1
1	102686	ugello per bruciatore pilota	GN	45	1
1	107175	ugello per bruciatore pilota	GN	51	1
1	107649	ugello per bruciatore pilota	GPL	20	1
1	107172	ugello per bruciatore pilota	GPL	25	1
1	107650	ugello per bruciatore pilota	GPL	30	1

fig.	codice	descrizione	per tubo ø	con. (pz)
1	100870	anello bicono	4mm	1
1	106735	anello bicono	4mm	5
2	101283	vite bicono	4mm	1
2	102583	vite bicono	4mm	10
3	101857	anello bicono	6mm	1
3	106736	anello bicono	6mm	5
4	100909	vite bicono	6mm	1
4	102509	vite bicono	6mm	5

fig.	codice	descrizione
1	102980	bruciatore pilota testina a fungo con filetto di fissaggio
2	101860	dado filetto M10x1 H 4mm CH 14 ottone cromato confezioni da 1 pz
3	100834	testina per pilota

serie NP70 / NP90

fig.	codice	descrizione
1	103074	venturi per sp.fiamma ø 102mm
2	107422	venturi per sp.fiamma ø 64mm con bruciatore pilota

MAS-BAGA

fig.	codice	descrizione	cod. costr.
1	107485	bruciatore pilota GPL indice 20	C5815249M
1	107486	bruciatore pilota metano indice 40	—

fig.	codice	descrizione
1	106844	bruciatore pilota 1-fiamma
2	106845	parte centrale del bruciatore pilota ø 8mm
3	106839	parte inferiore del bruciatore pilota entrata M10x1 F confezioni da 1 pz uscita M6x0,75
4	697942	guarnizione per bruciatore pilota ø 35,5mm spessore 1mm

MBM ITALIA

serie Omnia

fig.	codice	descrizione	cod. costr.
1	107141	bruciatore pilota SIT tipo serie 100 1-fiamma ugello ø 0,35mm attacco gas 6mm	RTCU700372

accessori

fig.	codice	tipo di gas	ø (mm)	con. (pz)
1	107168	GN	0,35	1
1	107213	GN	0,35	5

fig.	codice	tipo di gas	ø (mm)	con. (pz)
1	107167	GPL	0,21	1
1	107212	GPL	0,21	5

fig.	codice	descrizione	per tubo ø	con. (pz)
1	100904	vite di serraggio	4mm	1
1	102504	vite di serraggio	4mm	5
1	100905	vite di serraggio	6mm	1
1	102505	vite di serraggio	6mm	5

MKN

serie EA_ , HL_ , SL_ , Optima700

fig.	codice	descrizione	cod. costr.
1	102841	bruciatore pilota SIT tipo serie 160 2-fiamme metano ugello ø 0,41mm attacco gas 4mm	201681
2	102840	bruciatore pilota SIT tipo serie 160 2-fiamme ugello ø 0,41mm attacco gas 6mm con candela	201680

Per la gamma completa sempre aggiornata visitate il nostro webshop

serie Universal

fig.	codice	descrizione	cod. costr.
1	100088	bruciatore pilota EGA tipo B	201820
2	103183	bruciatore pilota EGA tipo B	—

fig.	codice	descrizione	tipo di gas	indice	con. (pz)
1	100271	ugello per bruciatore pilota	GN		
1	100272	ugello per bruciatore pilota	GN		
1	100270	ugello per bruciatore pilota	GPL		
1	101896	ugello per bruciatore pilota	GPL		

fig.	codice	descrizione
1	100960	copertura per bruciatore pilota
2	100961	testa bruciatore pilota
3	101228	dado zigrinato filetto M8x0,75 ø 14mm H 4mm pos. di montaggio esterno ottone
4	101259	ghiera filetto M8x1 per tubi ø 4mm

fig.	codice	descrizione
5	101284	anello bicono per tubo ø 4mm confezioni da 1 pz
5	102584	anello bicono per tubo ø 4mm confezioni da 10 pz

MODULAR

serie 900

fig.	codice	descrizione	cod. costr.
1	106771	bruciatore pilota 1-fiamma ugello ø 0,2mm adattabile a MODULAR	972.021.00

fig.	codice	descrizione	tipo di gas	ø (mm)	con. (pz)
1	100246	ugello per bruciatore pilota	GN	0,35	1
1	102546	ugello per bruciatore pilota	GN	0,35	5
1	102972	ugello per bruciatore pilota	GN	0,4	1
1	100245	ugello per bruciatore pilota	GPL	0,2	1
1	102545	ugello per bruciatore pilota	GPL	0,2	5

fig.	codice	descrizione	per tubo ø	con. (pz)
1	100904	vite di serraggio	4mm	1
1	102504	vite di serraggio	4mm	5
1	100905	vite di serraggio	6mm	1
1	102505	vite di serraggio	6mm	5

serie K_ (fornello wok)

fig.	codice	descrizione	cod. costr.
1	100092	bruciatore pilota per cucina cinese adattabile a MODULAR	37400600

fig.	codice	descrizione	tipo di gas	indice	con. (pz)
1	107173	ugello per bruciatore pilota	GN	35	1
1	107174	ugello per bruciatore pilota	GN	41	1
1	102686	ugello per bruciatore pilota	GN	45	1
1	107175	ugello per bruciatore pilota	GN	51	1
1	107649	ugello per bruciatore pilota	GPL	20	1
1	107172	ugello per bruciatore pilota	GPL	25	1
1	107650	ugello per bruciatore pilota	GPL	30	1

fig.	codice	descrizione	per tubo ø	con. (pz)
1	100870	anello bicono	4mm	1
1	106735	anello bicono	4mm	5
2	101283	vite bicono	4mm	1
2	102583	vite bicono	4mm	10

Tabella continua alla prossima pagina

fig.	codice	descrizione	per tubo ø	con. (pz)
3	101857	anello bicono	6mm	1
3	106736	anello bicono	6mm	5
4	100909	vite bicono	6mm	1
4	102509	vite bicono	6mm	5

NAYATI

serie Amicus, Grandis, Meritus (piano cottura)

fig.	codice	descrizione	cod. costr.
1	100856	bruciatore pilota EGA tipo A GPL	PD.2481
2	100857	bruciatore pilota EGA tipo A metano	—

fig.	codice	descrizione	tipo di gas	ø (mm)	con. (pz)
1	100246	ugello per bruciatore pilota	GN	0,35	1
1	107170	ugello per bruciatore pilota	GN	0,35	1
1	102546	ugello per bruciatore pilota	GN	0,35	5
1	102972	ugello per bruciatore pilota	GN	0,4	1
1	102973	ugello per bruciatore pilota	GN	0,45	1
1	107171	ugello per bruciatore pilota	GN/GPL	0,25	1
1	100245	ugello per bruciatore pilota	GPL	0,2	1
1	102545	ugello per bruciatore pilota	GPL	0,2	5

fig.	codice	descrizione
1	100846	testina per pilota
2	100963	bruciatore pilota vitone
3	100962	testa bruciatore pilota
4	100964	copertura per bruciatore pilota
5	100847	parte centrale del bruciatore pilota

fig.	codice	descrizione
6	100806	guarnizione per bruciatore pilota
7	101598	parte inferiore del bruciatore pilota GPL foro ø 0,2mm
7	101599	parte inferiore del bruciatore pilota metano foro ø 0,35mm
8	100904	vite di serraggio M10x1 per tubo ø 4mm confezioni da 1 pz
8	102504	vite di serraggio M10x1 per tubo ø 4mm confezioni da 5 pz
9	100917	guarnizione per bruciatore pilota confezioni da 1 pz alluminio
9	102717	guarnizione per bruciatore pilota confezioni da 5 pz alluminio
10	100916	molla a compressione per bruciatore pilota confezioni da 1 pz
10	102716	molla a compressione per bruciatore pilota confezioni da 5 pz
11	100918	vite per bruciatore pilota

serie Amicus (grill), Meritus (cuocipasta), Grandis (cuocipasta, brasiere ribaltabili)

fig.	codice	descrizione	cod. costr.
1	107114[1]	bruciatore pilota SIT tipo serie 140 2-fiamme	GS3853

[1]con raccordo termocoppia

fig.	codice	descrizione	tipo di gas	indice	con. (pz)
1	100207	ugello per bruciatore pilota	GN	27	1
1	102607	ugello per bruciatore pilota	GN	27	5
1	100204	ugello per bruciatore pilota	GPL	14	1
1	102604	ugello per bruciatore pilota	GPL	14	5

fig.	codice	descrizione	per tubo ø	con. (pz)
1	100897	anello bicono	4mm	1
1	106737	anello bicono	4mm	5
2	100908	vite bicono	4mm	1
2	102508	vite bicono	4mm	5
3	100898	anello bicono	6mm	1
3	106738	anello bicono	6mm	5
4	100909	vite bicono	6mm	1
4	102509	vite bicono	6mm	5

Per la gamma completa sempre aggiornata visitate il nostro webshop

fig.	codice	descrizione
1	100701	candela accensione attacco M4 confezioni da 1 pz
1	106834	candela accensione attacco M4 confezioni da 5 pz
2	100906	raccordo filettato filetto M10x1 confezioni da 1 pz per candela
2	102506	raccordo filettato filetto M10x1 confezioni da 5 pz per candela
3	100907	raccordo filettato filetto M10x1 confezioni da 1 pz per termocoppia
3	102507	raccordo filettato per termocoppia M10x1 con. 5 pz
4	100801	guarnizione per bruciatore pilota confezioni da 1 pz

serie Amicus (Wok), Meritus (grill, forni), Grandis (grill, forni, pentole), Teppanyaki

fig.	codice	descrizione	cod. costr.
1	106906	bruciatore pilota SIT tipo serie 100 3-fiamme ugello ø 0,2mm attacco gas 6mm	GS3851

fig.	codice	descrizione	tipo di gas	ø (mm)	con. (pz)
1	100246	ugello per bruciatore pilota	GN	0,35	1
1	107170	ugello per bruciatore pilota	GN	0,35	1
1	102546	ugello per bruciatore pilota	GN	0,35	5
1	102972	ugello per bruciatore pilota	GN	0,4	1
1	102973	ugello per bruciatore pilota	GN	0,45	1
1	107171	ugello per bruciatore pilota	GN/GPL	0,25	1
1	100245	ugello per bruciatore pilota	GPL	0,2	1
1	102545	ugello per bruciatore pilota	GPL	0,2	5

fig.	codice	descrizione
1	107162	testina per pilota SIT 3-fiamme confezioni da 1 pz
2	107701	parte inferiore del bruciatore pilota SIT serie 100 ugello ø 0,2mm
2	107700	parte inferiore del bruciatore pilota SIT serie 100 ugello ø 0,25mm
2	107702	parte inferiore del bruciatore pilota SIT serie 100 ugello ø 0,35mm
2	100880	parte inferiore del bruciatore pilota SIT serie 100 ugello ø 0,4mm

fig.	codice	descrizione
3	100904	vite di serraggio M10x1 per tubo ø 4mm confezioni da 1 pz
3	102504	vite di serraggio M10x1 per tubo ø 4mm confezioni da 5 pz
3	100905	vite di serraggio M10x1 per tubo ø 6mm confezioni da 1 pz
3	102505	vite di serraggio M10x1 per tubo ø 6mm confezioni da 5 pz
4	100706	candela accensione attacco M4 confezioni da 1 pz

serie Chinese Pro

fig.	codice	descrizione	cod. costr.
1	102803	bruciatore pilota	GS373C

serie Meritus (friggitrici), Grandis (friggitrici)

fig.	codice	descrizione	cod. costr.
1	103196	bruciatore pilota	GS.2186

varie

fig.	codice	descrizione	cod. costr.
1	100068	bruciatore pilota 2-fiamme attacco gas 6mm	GS2837

OLIS

serie 650

fig.	codice	descrizione	cod. costr.
1	101899	bruciatore pilota tipo ad angolo adattabile a BARON	822410310
2	101929	testina a fungo adattabile a BARON	822160360

fig.	codice	descrizione	tipo di gas	indice	con. (pz)
1	107173	ugello per bruciatore pilota	GN	35	1
1	107174	ugello per bruciatore pilota	GN	41	1
1	102686	ugello per bruciatore pilota	GN	45	1
1	107175	ugello per bruciatore pilota	GN	51	1
1	107649	ugello per bruciatore pilota	GPL	20	1
1	107172	ugello per bruciatore pilota	GPL	25	1
1	107650	ugello per bruciatore pilota	GPL	30	1

fig.	codice	descrizione	per tubo ø	con. (pz)
1	100870	anello bicono	4mm	1
1	106735	anello bicono	4mm	5
2	101283	vite bicono	4mm	1
2	102583	vite bicono	4mm	10
3	101857	anello bicono	6mm	1
3	106736	anello bicono	6mm	5
4	100909	vite bicono	6mm	1
4	102509	vite bicono	6mm	5

serie Snack / 700 / 900

fig.	codice	descrizione	cod. costr.
1	107479	bruciatore pilota 1-fiamma GPL ugello ø 0,2mm	—
1	107480	bruciatore pilota 1-fiamma metano ugello ø 0,35mm	—

fig.	codice	descrizione	tipo di gas	ø (mm)	con. (pz)
1	100246	ugello per bruciatore pilota	GN	0,35	1
1	102546	ugello per bruciatore pilota	GN	0,35	5
1	102972	ugello per bruciatore pilota	GN	0,4	1
1	100245	ugello per bruciatore pilota	GPL	0,2	1
1	102545	ugello per bruciatore pilota	GPL	0,2	5

fig.	codice	descrizione	per tubo ø	con. (pz)
1	100904	vite di serraggio	4mm	1
1	102504	vite di serraggio	4mm	5
1	100905	vite di serraggio	6mm	1
1	102505	vite di serraggio	6mm	5

fig.	codice	descrizione
1	101480	testina per pilota adattabile a serie 100
2	100814	supporto bruciatore pilota adattabile a serie 100

serie 700 / CUCINE ECO GAS SER70

fig.	codice	descrizione	cod. costr.
1	100074	bruciatore pilota tipo serie 140 2-fiamme con coprigiunto aggiuntivo	BN2590057

fig.	codice	descrizione	tipo di gas	indice	con. (pz)
1	100207	ugello per bruciatore pilota	GN	27	1
1	102607	ugello per bruciatore pilota	GN	27	5
1	100204	ugello per bruciatore pilota	GPL	14	1
1	102604	ugello per bruciatore pilota	GPL	14	5

Per la gamma completa sempre aggiornata visitate il nostro webshop

fig.	codice	descrizione	per tubo ø	con. (pz)
1	100897	anello bicono	4mm	1
1	106737	anello bicono	4mm	5
2	100908	vite bicono	4mm	1
2	102508	vite bicono	4mm	5
3	100898	anello bicono	6mm	1
3	106738	anello bicono	6mm	5
4	100909	vite bicono	6mm	1
4	102509	vite bicono	6mm	5

fig.	codice	descrizione
1	100701	candela accensione attacco M4 confezioni da 1 pz
1	106834	candela accensione attacco M4 confezioni da 5 pz
2	100906	raccordo filettato filetto M10x1 confezioni da 1 pz per candela
2	102506	raccordo filettato filetto M10x1 confezioni da 5 pz per candela
3	100907	raccordo filettato filetto M10x1 confezioni da 1 pz per termocoppia
3	102507	raccordo filettato per termocoppia M10x1 con. 5 pz
4	105296	copertura per bruciatore pilota adattabile a serie 700 confezioni da 1 pz

PALUX

serie Compact

fig.	codice	descrizione
1	102956	bruciatore pilota tipo C senza ugello
2	102957	bruciatore pilota tipo D senza ugello
3	102958	bruciatore pilota tipo E senza ugello

fig.	codice	descrizione	tipo di gas	ø (mm)	pressione del gas (mbar)
1	101849	ugello per bruciatore pilota	GPL	0,16	50
1	101589	ugello per bruciatore pilota	GPL	0,18	50
1	101534	ugello per bruciatore pilota	GPL	0,19	50
1	100235	ugello per bruciatore pilota	GPL	0,2	50
1	101864	ugello per bruciatore pilota	GPL	0,24	30
1	100979	ugello per bruciatore pilota	GPL	0,25	30
1	101543	ugello per bruciatore pilota	GN	0,3	20
1	101588	ugello per bruciatore pilota	GN	0,32	20
1	100236	ugello per bruciatore pilota	GN	0,35	20
1	101865	ugello per bruciatore pilota	GN	0,41	20

fig.	codice	descrizione	per tubo ø	con. (pz)
1	101284	anello bicono	4mm	1
1	102584	anello bicono	4mm	10
2	101285	vite bicono	4mm	1
2	102585	vite bicono	4mm	10

fig.	codice	descrizione
1	103219	bruciatore pilota larghezza fessura 0,8mm foro ø 3mm lungh. totale 50mm CH 20
2	101843	piastra base per bruciatore pilota H 18mm C
2	101844	piastra base per bruciatore pilota H 15mm D
2	101845	piastra base per bruciatore pilota H 11mm E
3	102962	piastra base per bruciatore pilota H 18mm C
3	102963	piastra base per bruciatore pilota H 15mm D
3	102964	piastra base per bruciatore pilota H 11mm E

fig.	codice	descrizione
4	101587	guarnizione per bruciatore pilota senza candela accensione
5	101835	parte inferiore del bruciatore pilota C
5	101834	parte inferiore del bruciatore pilota D
5	101586	parte inferiore del bruciatore pilota E
6	102966	bussola miscelazione d'aria ø 10mm H 8mm
7	102965	candela accensione attacco F 2,8x0,8mm

fig.	codice	descrizione
8	101841	raccordo filettato per candela filetto M12x1
9	101839	raccordo filettato per termocoppia foro ø 5mm M12x1 CH 12 ottone
10	101842	tappo per bruciatore pilota

serie Practica

fig.	codice	fiamme	ugello ø (mm)	attacco gas (mm)	cod. costr.
1	107137	1	0,18	-	321354

fig.	codice	descrizione	tipo di gas	ø (mm)	con. (pz)
1	100248	ugello per bruciatore pilota	GN	0,3	1
1	102548	ugello per bruciatore pilota	GN	0,3	5
1	100247	ugello per bruciatore pilota	GPL	0,2	1
1	102547	ugello per bruciatore pilota	GPL	0,2	5

fig.	codice	descrizione	per tubo ø	con. (pz)
1	100904	vite di serraggio	4mm	1
1	102504	vite di serraggio	4mm	5
1	100905	vite di serraggio	6mm	1
1	102505	vite di serraggio	6mm	5

serie Topline (versione 1)

fig.	codice	descrizione	cod. costr.
1	100088	bruciatore pilota EGA tipo B	541346
2	103183	bruciatore pilota EGA tipo B	—

fig.	codice	descrizione	tipo di gas	indice	con. (pz)
1	100271	ugello per bruciatore pilota	GN		
1	100272	ugello per bruciatore pilota	GN		
1	100270	ugello per bruciatore pilota	GPL		
1	101896	ugello per bruciatore pilota	GPL		

fig.	codice	descrizione
1	101284	anello bicono per tubo ø 4mm confezioni da 1 pz
1	102584	anello bicono per tubo ø 4mm confezioni da 10 pz
2	101259	ghiera filetto M8x1 per tubi ø 4mm
3	100961	testa bruciatore pilota
4	100960	copertura per bruciatore pilota

fig.	codice	descrizione
5	101228	dado zigrinato filetto M8x0,75 ø 14mm H 4mm pos. di montaggio esterno ottone

serie Topline (versione 2)

fig.	codice	descrizione
1	101529	bruciatore pilota tipo E con ugelli 0,18mm / 0,20mm / 0,32mm / 0,35mm
2	102640	bruciatore pilota tipo E senza ugello

fig.	codice	descrizione	tipo di gas	ø (mm)	pressione del gas (mbar)
1	101849	ugello per bruciatore pilota	GPL	0,16	50
1	101589	ugello per bruciatore pilota	GPL	0,18	50
1	101534	ugello per bruciatore pilota	GPL	0,19	50
1	100235	ugello per bruciatore pilota	GPL	0,2	50
1	101864	ugello per bruciatore pilota	GPL	0,24	30

Tabella continua alla prossima pagina

Per la gamma completa sempre aggiornata visitate il nostro webshop

1

fig.	codice	descrizione	tipo di gas	ø (mm)	pressione del gas (mbar)
1	100979	ugello per bruciatore pilota	GPL	0,25	30
1	101543	ugello per bruciatore pilota	GN	0,3	20
1	101588	ugello per bruciatore pilota	GN	0,32	20
1	100236	ugello per bruciatore pilota	GN	0,35	20
1	101865	ugello per bruciatore pilota	GN	0,41	20

1 2

fig.	codice	descrizione	per tubo ø	con. (pz)
1	101284	anello bicono	4mm	1
1	102584	anello bicono	4mm	10
2	101285	vite bicono	4mm	1
2	102585	vite bicono	4mm	10

1 2 3

fig.	codice	descrizione
1	101582	testina per pilota
2	102833	testina per pilota con attacco candeletta filettato
3	101587	guarnizione per bruciatore pilota senza candela accensione
3	101781	guarnizione per bruciatore pilota con candela accensione

4 5 6 7 8

fig.	codice	descrizione
4	101583	testa bruciatore pilota larghezza fessura 0,8mm foro ø 3mm ø 6mm M7x0,75mm lungh. totale 22mm CH 8
5	101586	parte inferiore del bruciatore pilota E
6	101779	candela accensione D1 ø 7mm attacco M4 D2 ø 9mm L1 10mm L2 5mm LC1 18mm LC2 3mm LC3 23mm
7	100906	raccordo filettato filetto M10x1 confezioni da 1 pz per candela
8	101585	raccordo termocoppia

9 10

fig.	codice	descrizione
9	101584	tappo filetto M12x1
10	101848	copertura per bruciatore pilota

serie Profiline

1 2

fig.	codice	descrizione	cod. costr.
1	100856	bruciatore pilota EGA tipo A GPL	—
2	100857	bruciatore pilota EGA tipo A metano	—

1

fig.	codice	descrizione	tipo di gas	ø (mm)	con. (pz)
1	100246	ugello per bruciatore pilota	GN	0,35	1
1	107170	ugello per bruciatore pilota	GN	0,35	1
1	102546	ugello per bruciatore pilota	GN	0,35	5
1	102972	ugello per bruciatore pilota	GN	0,4	1
1	102973	ugello per bruciatore pilota	GN	0,45	1
1	107171	ugello per bruciatore pilota	GN/GPL	0,25	1
1	100245	ugello per bruciatore pilota	GPL	0,2	1
1	102545	ugello per bruciatore pilota	GPL	0,2	5

1 2 3 4

fig.	codice	descrizione
1	100853	testina per pilota
2	100963	bruciatore pilota vitone
3	100962	testa bruciatore pilota
4	100964	copertura per bruciatore pilota

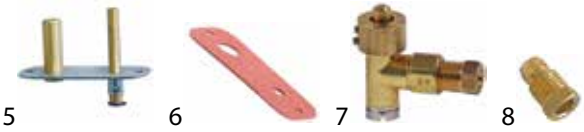
5 6 7 8

fig.	codice	descrizione
5	100847	parte centrale del bruciatore pilota
6	100806	guarnizione per bruciatore pilota
7	101598	parte inferiore del bruciatore pilota GPL foro ø 0,2mm
7	101599	parte inferiore del bruciatore pilota metano foro ø 0,35mm
8	100904	vite di serraggio M10x1 per tubo ø 4mm confezioni da 1 pz
8	102504	vite di serraggio M10x1 per tubo ø 4mm confezioni da 5 pz

Per la gamma completa sempre aggiornata visitate il nostro webshop

fig.	codice	descrizione
9	100917	guarnizione per bruciatore pilota confezioni da 1 pz alluminio
9	102717	guarnizione per bruciatore pilota confezioni da 5 pz alluminio
10	100916	molla a compressione per bruciatore pilota confezioni da 1 pz
10	102716	molla a compressione per bruciatore pilota confezioni da 5 pz
11	100918	vite per bruciatore pilota

PITCO

bruciatori pilota

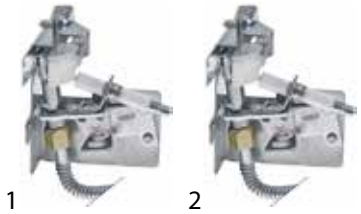

fig.	codice	descrizione	cod. costr.
1	107666	bruciatore pilota ROBERTSHAW tipo 6SW30-21E 3-fiamme GPL ugello 16 per tubo ø 1/4" CCT 1/4"	B8039518-C
2	107664	bruciatore pilota ROBERTSHAW tipo 6SW30-21E 3-fiamme metano ugello 22 per tubo ø 1/4" CCT 1/4"	B8039517-C

REPAGAS

fig.	codice	descrizione	cod. costr.
1	104524	bruciatore pilota KROMSCHRÖDER 1 gas naturale/GPL ugello ø 0,18/0,22mm	24204028
2	107189	bruciatore pilota SIT 1-fiamma ugello ø 0,2mm	50116000

ROSINOX

fig.	codice	descrizione
1	107529	bruciatore pilota 1-fiamma GPL ugello ø 0,22mm attacco gas 6mm
1	107528	bruciatore pilota 1-fiamma metano ugello ø 0,4mm attacco gas 6mm

SALVIS

serie Combiline

fig.	codice	descrizione	cod. costr.
1	102902	bruciatore pilota 2-fiamme	1G820051
2	107292	parte inferiore del bruciatore pilota M10x0,9	1G820043
3	107293	dado zigrinato per ugello per bruciatore pilota M10x0,9	1G820042

serie Smartline

fig.	codice	descrizione	cod. costr.
1	102906	bruciatore pilota 1-fiamma attacco gas 6mm filetto di fissaggio M5	1G564253

SILKO

II serie 650, 700, 909

fig.	codice	descrizione	cod. costr.
1	100128	bruciatore pilota 2-fiamme dx	SIR0100799
2	100127	bruciatore pilota tipo P0195 2-fiamme sx	SIR0100800

fig.	codice	descrizione	tipo di gas	indice	con. (pz)
1	107173	ugello per bruciatore pilota	GN	35	1
1	107174	ugello per bruciatore pilota	GN	41	1
1	102686	ugello per bruciatore pilota	GN	45	1
1	107175	ugello per bruciatore pilota	GN	51	1
1	107649	ugello per bruciatore pilota	GPL	20	1
1	107172	ugello per bruciatore pilota	GPL	25	1
1	107650	ugello per bruciatore pilota	GPL	30	1

Per la gamma completa sempre aggiornata visitate il nostro webshop

fig.	codice	descrizione	per tubo ø	con. (pz)
1	100870	anello bicono	4mm	1
1	106735	anello bicono	4mm	5
2	101283	vite bicono	4mm	1
2	102583	vite bicono	4mm	10
3	101857	anello bicono	6mm	1
3	106736	anello bicono	6mm	5
4	100909	vite bicono	6mm	1
4	102509	vite bicono	6mm	5

fig.	codice	descrizione
1	100907	raccordo filettato filetto M10x1 confezioni da 1 pz per termocoppia
1	102507	raccordo filettato per termocoppia M10x1 con. 5 pz

serie 650 / 700 / 809 / 909 /1100

fig.	codice	descrizione	cod. costr.
1	100145	bruciatore pilota SIT tipo serie 100 2-fiamme ugello ø 0,2mm	0000X19000
2	100099	testina per pilota 1-fiamma adattabile a serie 100	Y20300

fig.	codice	descrizione	cod. costr.
3	107701	parte inferiore del bruciatore pilota SIT serie 100 ugello ø 0,2mm	X19900
3	107700	parte inferiore del bruciatore pilota SIT serie 100 ugello ø 0,25mm	—
3	107702	parte inferiore del bruciatore pilota SIT serie 100 ugello ø 0,35mm	—
3	100880	parte inferiore del bruciatore pilota SIT serie 100 ugello ø 0,4mm	—

fig.	codice	descrizione	tipo di gas	ø (mm)	con. (pz)
1	100246	ugello per bruciatore pilota	GN	0,35	1
1	102546	ugello per bruciatore pilota	GN	0,35	5
1	102972	ugello per bruciatore pilota	GN	0,4	1
1	100245	ugello per bruciatore pilota	GPL	0,2	1
1	102545	ugello per bruciatore pilota	GPL	0,2	5

fig.	codice	descrizione	per tubo ø	con. (pz)
1	100904	vite di serraggio	4mm	1
1	102504	vite di serraggio	4mm	5
1	100905	vite di serraggio	6mm	1
1	102505	vite di serraggio	6mm	5

fig.	codice	descrizione
1	101452	supporto candela per bruciatore C/D adattabile a serie 900
2	101454	vite bicono per candela filetto M10x1 int. ø 7mm L 15mm
3	101453	supporto per termocoppia cucina a gas per bruciatore C/D adattabile a serie 900
4	100907	raccordo filettato filetto M10x1 confezioni da 1 pz per termocoppia

serie 700 / 900 / NP70 / NP90

fig.	codice	descrizione
1	103074	venturi per sp.fiamma ø 102mm con bruciatore pilota adattabile a serie 900
2	107422	venturi per sp.fiamma ø 64mm con bruciatore pilota adattabile a serie 900

Per la gamma completa sempre aggiornata visitate il nostro webshop

SOLYMAC

fig.	codice	descrizione
1	106387	bruciatore pilota 1-fiamma attacco gas 6mm senza ugello
2	106385	ugello per bruciatore pilota GPL indice 22 foro ø 0,22mm filetto M5x0,75 confezioni da 1 pz
2	106429	ugello per bruciatore pilota metano foro ø 0,35mm filetto M5x0,75 CH 6
2	106386	ugello per bruciatore pilota metano indice 40 foro ø 0,4mm filetto M5x0,75 confezioni da 1 pz

SOUTHBEND

fig.	codice	descrizione	cod. costr.
1	107420	bruciatore pilota 2-fiamme attacco gas 3,3mm	1038099

STAR 10

fig.	codice	descrizione	cod. costr.
1	100145	bruciatore pilota SIT tipo serie 100 2-fiamme ugello ø 0,2mm	0000X19000

TECNOINOX

fig.	codice	descrizione
1	100858	bruciatore pilota SIT tipo serie 100 2-fiamme ugello ø 0,2mm

THERMA

serie Thermaline S90 (versione 1)

fig.	codice	descrizione
1	102956	bruciatore pilota tipo C senza ugello
2	102957	bruciatore pilota tipo D senza ugello
3	102958	bruciatore pilota tipo E senza ugello

fig.	codice	descrizione	tipo di gas	ø (mm)	pressione del gas (mbar)
1	101543	ugello per bruciatore pilota	GN	0,3	20
1	101588	ugello per bruciatore pilota	GN	0,32	20
1	100236	ugello per bruciatore pilota	GN	0,35	20
1	101865	ugello per bruciatore pilota	GN	0,41	20
1	101849	ugello per bruciatore pilota	GPL	0,16	50
1	101589	ugello per bruciatore pilota	GPL	0,18	50
1	101534	ugello per bruciatore pilota	GPL	0,19	50
1	100235	ugello per bruciatore pilota	GPL	0,2	50
1	101864	ugello per bruciatore pilota	GPL	0,24	30
1	100979	ugello per bruciatore pilota	GPL	0,25	30

fig.	codice	descrizione	per tubo ø	con. (pz)
1	101284	anello bicono	4mm	1
1	102584	anello bicono	4mm	10
2	101285	vite bicono	4mm	1
2	102585	vite bicono	4mm	10

fig.	codice	descrizione
1	103219	bruciatore pilota larghezza fessura 0,8mm foro ø 3mm lungh. totale 50mm CH 20
2	101843	piastra base per bruciatore pilota H 18mm C
2	101844	piastra base per bruciatore pilota H 15mm D
2	101845	piastra base per bruciatore pilota H 11mm E
3	102962	piastra base per bruciatore pilota H 18mm C
3	102963	piastra base per bruciatore pilota H 15mm D
3	102964	piastra base per bruciatore pilota H 11mm E

Per la gamma completa sempre aggiornata visitate il nostro webshop

fig.	codice	descrizione
4	101587	guarnizione per bruciatore pilota senza candela accensione
5	101835	parte inferiore del bruciatore pilota C
5	101834	parte inferiore del bruciatore pilota D
5	101586	parte inferiore del bruciatore pilota E
6	102966	bussola miscelazione d'aria ø 10mm H 8mm
7	102965	candela accensione attacco F 2,8x0,8mm

fig.	codice	descrizione
8	101841	raccordo filettato per candela filetto M12x1
9	101839	raccordo filettato per termocoppia foro ø 5mm M12x1 CH 12 ottone
10	101842	tappo per bruciatore pilota

serie Thermaline S90 (versione 2)

fig.	codice	descrizione
1	101856	bruciatore pilota con ugelli

fig.	codice	descrizione	tipo di gas	ø (mm)	pressione del gas (mbar)
1	101849	ugello per bruciatore pilota	GPL	0,16	50
1	101589	ugello per bruciatore pilota	GPL	0,18	50
1	101534	ugello per bruciatore pilota	GPL	0,19	50
1	100235	ugello per bruciatore pilota	GPL	0,2	50
1	101864	ugello per bruciatore pilota	GPL	0,24	30
1	100979	ugello per bruciatore pilota	GPL	0,25	30
1	101543	ugello per bruciatore pilota	GN	0,3	20
1	101588	ugello per bruciatore pilota	GN	0,32	20
1	100236	ugello per bruciatore pilota	GN	0,35	20
1	101865	ugello per bruciatore pilota	GN	0,41	20

fig.	codice	descrizione	per tubo ø	con. (pz)
1	101284	anello bicono	4mm	1
1	102584	anello bicono	4mm	10
2	101285	vite bicono	4mm	1
2	102585	vite bicono	4mm	10

fig.	codice	descrizione
1	101903	testina per pilota per versione tube di miscela
2	101780	testina per pilota con attacco candeletta filettato
3	101587	guarnizione per bruciatore pilota senza candela accensione
3	101781	guarnizione per bruciatore pilota con candela accensione

fig.	codice	descrizione
4	101583	testa bruciatore pilota larghezza fessura 0,8mm foro ø 3mm ø 6mm M7x0,75mm lungh. totale 22mm CH 8
5	101854	parte inferiore del bruciatore pilota
6	101474	tubo miscelazone d'aira per bruciatore pilota
7	101779	candela accensione D1 ø 7mm attacco M4 D2 ø 9mm L1 10mm L2 5mm LC1 18mm LC2 3mm LC3 23mm
8	100906	raccordo filettato filetto M10x1 confezioni da 1 pz per candela
9	101585	raccordo termocoppia

fig.	codice	descrizione
10	101584	tappo filetto M12x1
11	101848	copertura per bruciatore pilota

serie Thermaline 800 / 900

fig.	codice	descrizione	cod. costr.
1	102916	tappo per bruciatore pilota	0K5767
2	102917	tappo per bruciatore pilota	0K5768
3	106247	nipplo doppio F1- M10x1 F2- M10x1	0K5715

THIELMANN

fig.	codice	descrizione	cod. costr.
1	102829	bruciatore pilota tipo C	193301
2	102830	bruciatore pilota tipo D/E	193303

fig.	codice	descrizione	tipo di gas	indice	con. (pz)
1	107173	ugello per bruciatore pilota	GN	35	1
1	107174	ugello per bruciatore pilota	GN	41	1
1	102686	ugello per bruciatore pilota	GN	45	1
1	107175	ugello per bruciatore pilota	GN	51	1
1	107649	ugello per bruciatore pilota	GPL	20	1
1	107172	ugello per bruciatore pilota	GPL	25	1
1	107650	ugello per bruciatore pilota	GPL	30	1

fig.	codice	descrizione	per tubo ø	con. (pz)
1	100870	anello bicono	4mm	1
1	106735	anello bicono	4mm	5
2	101283	vite bicono	4mm	1
2	102583	vite bicono	4mm	10
3	101857	anello bicono	6mm	1
3	106736	anello bicono	6mm	5
4	100909	vite bicono	6mm	1
4	102509	vite bicono	6mm	5

VULCAN HART

fig.	codice	descrizione	cod. costr.
1	107391	bruciatore pilota 4-fiamme 3/16"	110662G1
2	107413	bruciatore pilota tipo 43U4	114645-1

WAMSLER

fig.	codice	descrizione	cod. costr.
1	103181	bruciatore pilota	—
2	103182	bruciatore pilota	—

ugelli per bruciatori pilota

fig.	codice	tipo di gas	ø (mm)	con. (pz)
1	100215	GN	0,28	1
1	102515	GN	0,28	5
1	100214	GPL	0,16	1

fig.	codice	tipo di gas	ø (mm)	con. (pz)
1	102514	GPL	0,16	5
1	102793	GPL	0,23	1

raccordi filettati per tubi

fig.	codice	per tubo ø	con. (pz)
1	101284	4mm	1
1	102584	4mm	10

fig.	codice	per tubo ø	con. (pz)
2	101285	4mm	1
2	102585	4mm	10

Per la gamma completa sempre aggiornata visitate il nostro webshop

varie

fig.	codice	descrizione
1	102919	testina per pilota
2	102921	parte filettata per bruciatore pilota
3	102920	supporto bruciatore pilota adattabile a WAMSLER
4	106932	supporto bruciatore pilota L 80mm lar. 22mm adattabile a WAMSLER

fig.	codice	descrizione
5	102918	copertura per bruciatore pilota

WOLF

fig.	codice	descrizione	cod. costr.
1	107391	bruciatore pilota 4-fiamme 3/16"	6770A

ZANUSSI

serie 900 / H900 / 1000

fig.	codice	descrizione	cod. costr.
1	107138	bruciatore pilota SIT tipo serie 100 1-fiamma metano ugello ø 0,35mm	056751

fig.	codice	descrizione	tipo di gas	ø (mm)	con. (pz)
1	100246	ugello per bruciatore pilota	GN	0,35	1
1	102546	ugello per bruciatore pilota	GN	0,35	5
1	102972	ugello per bruciatore pilota	GN	0,4	1
1	100245	ugello per bruciatore pilota	GPL	0,2	1
1	102545	ugello per bruciatore pilota	GPL	0,2	5

fig.	codice	descrizione	per tubo ø	con. (pz)
1	100904	vite di serraggio	4mm	1
1	102504	vite di serraggio	4mm	5
1	100905	vite di serraggio	6mm	1
1	102505	vite di serraggio	6mm	5

fig.	codice	descrizione
1	100917	guarnizione per bruciatore pilota confezioni da 1 pz alluminio
1	102717	guarnizione per bruciatore pilota confezioni da 5 pz alluminio
2	100916	molla a compressione per bruciatore pilota confezioni da 1 pz
2	102716	molla a compressione per bruciatore pilota confezioni da 5 pz
3	100918	vite per bruciatore pilota
4	101342	copertura per bruciatore pilota

serie HD900

fig.	codice	descrizione	cod. costr.
1	100094	bruciatore pilota SIT tipo serie 140 1-fiamma per termo-coppia ø 5mm	059214

fig.	codice	descrizione	tipo di gas	indice	con. (pz)
1	100207	ugello per bruciatore pilota	GN	27	1
1	102607	ugello per bruciatore pilota	GN	27	5
1	100204	ugello per bruciatore pilota	GPL	14	1
1	102604	ugello per bruciatore pilota	GPL	14	5

fig.	codice	descrizione	per tubo ø	con. (pz)
1	100897	anello bicono	4mm	1
1	106737	anello bicono	4mm	5
2	100908	vite bicono	4mm	1

Tabella continua alla prossima pagina

fig.	codice	descrizione	per tubo ø	con. (pz)
2	102508	vite bicono	4mm	5
3	100898	anello bicono	6mm	1
3	106738	anello bicono	6mm	5
4	100909	vite bicono	6mm	1
4	102509	vite bicono	6mm	5

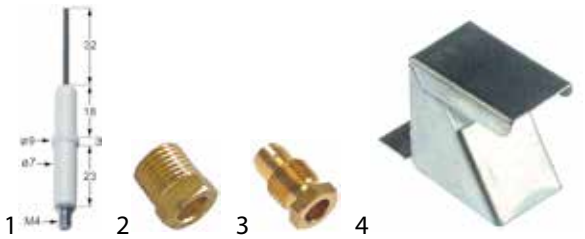

fig.	codice	descrizione
1	100701	candela accensione attacco M4 confezioni da 1 pz
1	106834	candela accensione attacco M4 confezioni da 5 pz
2	100906	raccordo filettato filetto M10x1 confezioni da 1 pz per candela
2	102506	raccordo filettato filetto M10x1 confezioni da 5 pz per candela
3	100907	raccordo filettato filetto M10x1 confezioni da 1 pz per termocoppia
3	102507	raccordo filettato per termocoppia M10x1 con. 5 pz
4	100182	copertura per bruciatore pilota confezioni da 1 pz

serie N700

fig.	codice	descrizione	cod. costr.
1	102484	bruciatore pilota 2-fiamme per N700/N900 da numero di serie 646	0C3644
2	106789	bruciatore pilota 2-fiamme per N700/N900 da numero di serie 646	—

fig.	codice	descrizione	tipo di gas	indice	con. (pz)
1	107173	ugello per bruciatore pilota	GN	35	1
1	107174	ugello per bruciatore pilota	GN	41	1
1	102686	ugello per bruciatore pilota	GN	45	1
1	107175	ugello per bruciatore pilota	GN	51	1
1	107649	ugello per bruciatore pilota	GPL	20	1
1	107172	ugello per bruciatore pilota	GPL	25	1
1	107650	ugello per bruciatore pilota	GPL	30	1

fig.	codice	descrizione	per tubo ø	con. (pz)
1	100870	anello bicono	4mm	1
1	106735	anello bicono	4mm	5
2	101283	vite bicono	4mm	1
2	102583	vite bicono	4mm	10
3	101857	anello bicono	6mm	1
3	106736	anello bicono	6mm	5
4	100909	vite bicono	6mm	1
4	102509	vite bicono	6mm	5

fig.	codice	descrizione
1	100907	raccordo filettato filetto M10x1 confezioni da 1 pz per termocoppia
1	102507	raccordo filettato per termocoppia M10x1 con. 5 pz

serie Janus 1100

fig.	codice	descrizione	cod. costr.
1	100856	bruciatore pilota EGA tipo A GPL	—
2	100857	bruciatore pilota EGA tipo A metano	—

fig.	codice	descrizione	tipo di gas	ø (mm)	con. (pz)
1	100246	ugello per bruciatore pilota	GN	0,35	1
1	107170	ugello per bruciatore pilota	GN	0,35	1
1	102546	ugello per bruciatore pilota	GN	0,35	5
1	102972	ugello per bruciatore pilota	GN	0,4	1
1	102973	ugello per bruciatore pilota	GN	0,45	1
1	107171	ugello per bruciatore pilota	GN/GPL	0,25	1
1	100245	ugello per bruciatore pilota	GPL	0,2	1
1	102545	ugello per bruciatore pilota	GPL	0,2	5

Per la gamma completa sempre aggiornata visitate il nostro webshop

fig.	codice	descrizione
1	100853	testina per pilota
2	100963	bruciatore pilota vitone
3	100962	testa bruciatore pilota
4	100964	copertura per bruciatore pilota

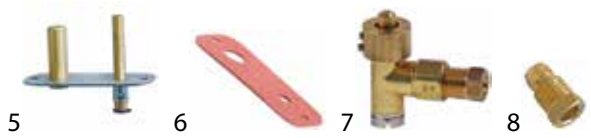

fig.	codice	descrizione
5	100847	parte centrale del bruciatore pilota
6	100806	guarnizione per bruciatore pilota
7	101598	parte inferiore del bruciatore pilota GPL foro ø 0,2mm
7	101599	parte inferiore del bruciatore pilota metano foro ø 0,35mm
8	100904	vite di serraggio M10x1 per tubo ø 4mm confezioni da 1 pz
8	102504	vite di serraggio M10x1 per tubo ø 4mm confezioni da 5 pz

fig.	codice	descrizione
9	100917	guarnizione per bruciatore pilota confezioni da 1 pz alluminio
9	102717	guarnizione per bruciatore pilota confezioni da 5 pz alluminio
10	100916	molla a compressione per bruciatore pilota confezioni da 1 pz
10	102716	molla a compressione per bruciatore pilota confezioni da 5 pz
11	100918	vite per bruciatore pilota

elettrodi

universali

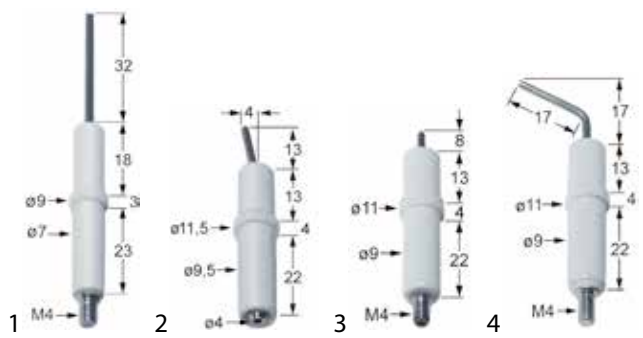

fig.	codice	descrizione	fig.	codice	descrizione
1	100701	candela accensione	3	100703[1]	candela accensione
2	100702[1]	candela accensione	4	100704[1]	candela accensione

[1]tipo Junkers

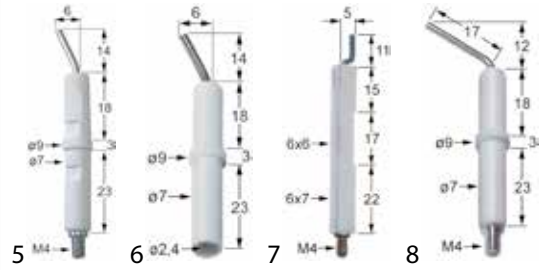

fig.	codice	descrizione	fig.	codice	descrizione
5	100706	candela accensione	7	100708	candela accensione
6	100707	candela accensione	8	100719[1]	candela accensione

[1]tipo Junkers

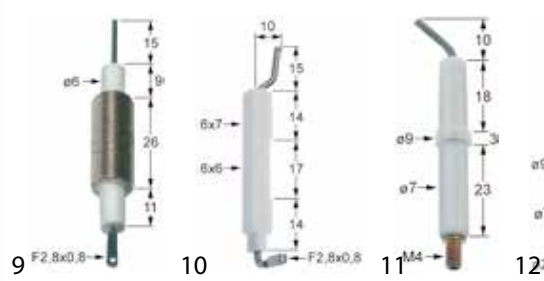

fig.	codice	descrizione	fig.	codice	descrizione
9	100721	candela accensione	11	101779	candela accensione
10	100798	candela accensione	12	106619	candela accensione

Aliberinox

fig.	codice	descrizione	cod. costr.
1	107468	candela accensione	SEW932

Alpeninox

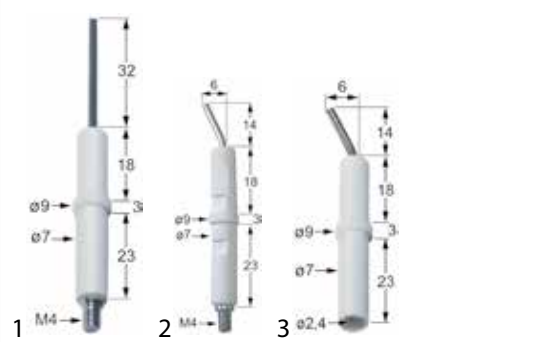

fig.	codice	descrizione	cod. costr.
1	100701	candela accensione	0A2473
2	100706	candela accensione	300035
3	100707	candela accensione	—

Ambach

fig.	codice	descrizione	cod. costr.
1	100701	candela accensione	5062606677
2	100706	candela accensione	5062607632
3	100715	candela accensione	5062602389

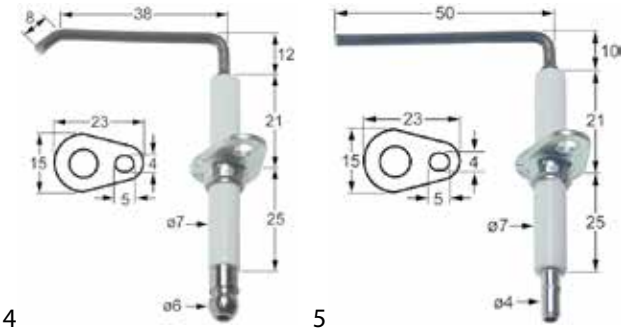

fig.	codice	descrizione	cod. costr.
4	101788	candela accensione	3562614387
5	101789	candela accensione	3562614388

fig.	codice	descrizione	cod. costr.
6	102165	candela accensione	3562615503
7	102166	candela accensione	3562615504

fig.	codice	descrizione	cod. costr.
8	102167	candela accensione	3562614697
9	102168	candela accensione	3562614698

Angelo-Po

fig.	codice	descrizione	cod. costr.
1	100701	candela accensione	32T0190
2	100708	candela accensione	32T0140
3	100712	candela accensione	32T0080
4	100736	candela accensione	32T0142

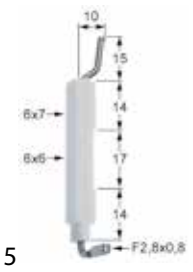

fig.	codice	descrizione	cod. costr.
5	100798	candela accensione	32T0010

Per la gamma completa sempre aggiornata visitate il nostro webshop

Anitec

fig.	codice	descrizione	cod. costr.
1	100701	candela accensione	X13001
2	100706	candela accensione	X14600
3	100729	candela accensione	068032

Arris/Grillvapor

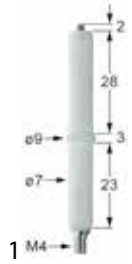

fig.	codice	descrizione	cod. costr.
1	102314	candela accensione	90.028

ATAG

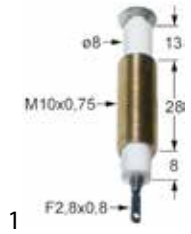

fig.	codice	descrizione	cod. costr.
1	100724	candela accensione	—

Baron

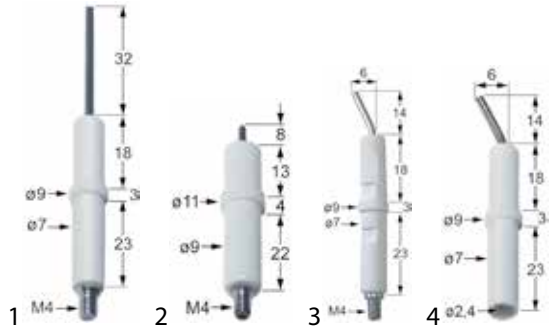

fig.	codice	descrizione	cod. costr.
1	100701	candela accensione	BN41826650010
2	100703	candela accensione	MA636700
3	100706	candela accensione	BN41853310150
4	100707	candela accensione	BN6A013302

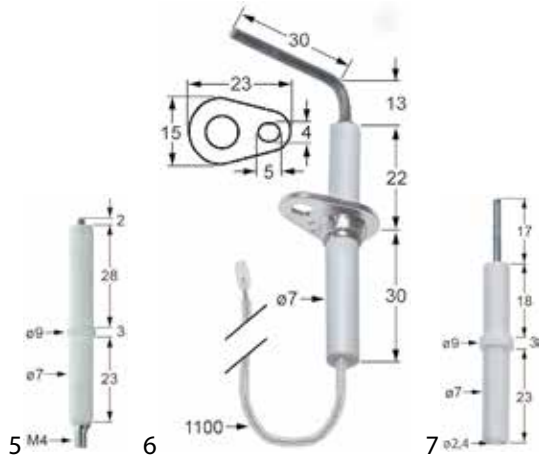

fig.	codice	descrizione	cod. costr.
5	102314	candela accensione	BN4185326010061
6	102335	candela accensione	BN3104900
7	106619	candela accensione	BN6A013301

Bartscher

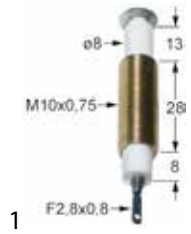

fig.	codice	descrizione	cod. costr.
1	100724	candela accensione	010288

Bertos

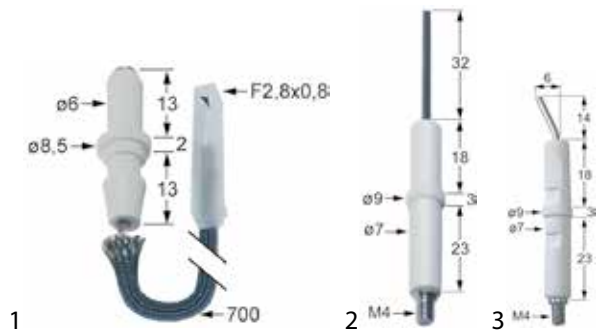

fig.	codice	descrizione	cod. costr.
1	100167	candela accensione	31187800
2	100701	candela accensione	22296900
3	100706	candela accensione	22298332

Per la gamma completa sempre aggiornata visitate il nostro webshop

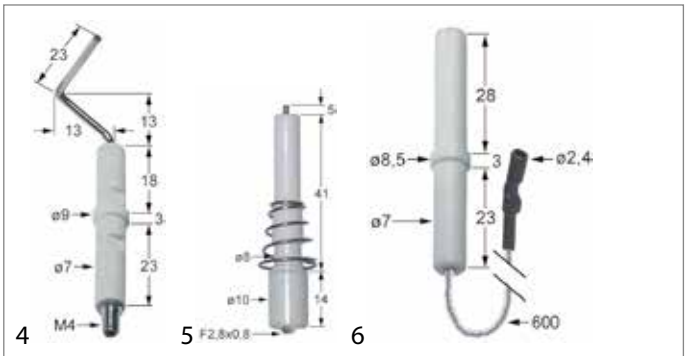

fig.	codice	descrizione	cod. costr.
4	100709	candela accensione	35187600
5	100729	candela accensione	22296100
6	100733	candela accensione	22296200

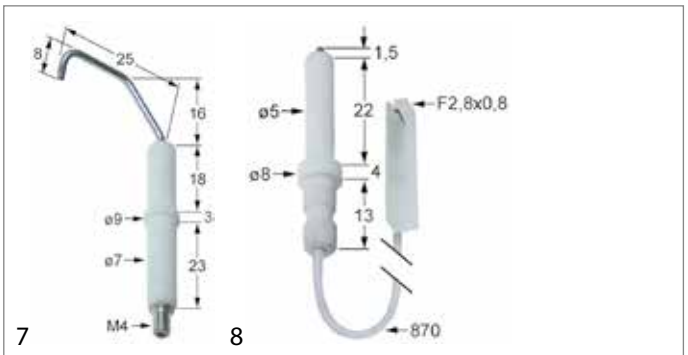

fig.	codice	descrizione	cod. costr.
7	100822	candela accensione	31187000
8	102161	candela accensione	35187800

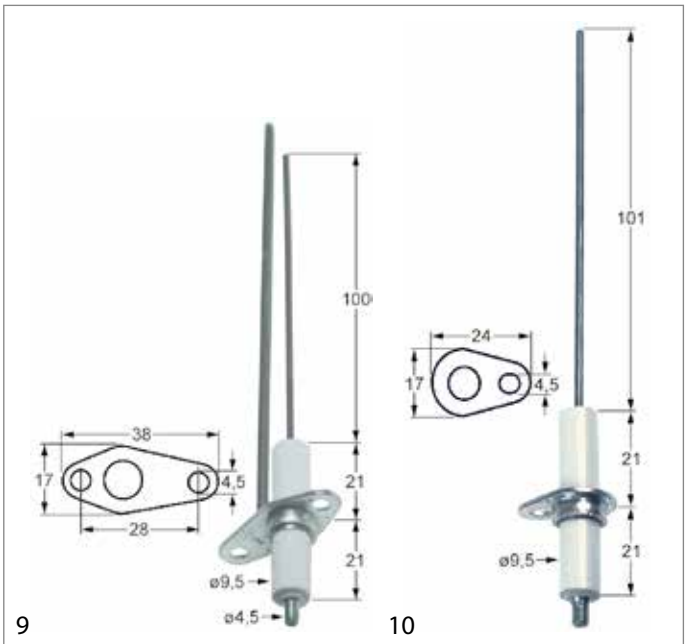

fig.	codice	descrizione	cod. costr.
9	102322	candela accensione	31187400
10	102323	candela accensione	31187600

fig.	codice	descrizione	cod. costr.
11	102342	candela accensione	25297600

Bonnet

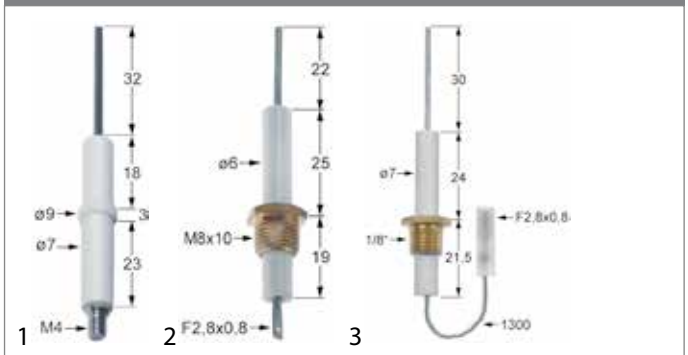

fig.	codice	descrizione	cod. costr.
1	100701	candela accensione	308480
2	102892	candela accensione	308468
3	102981	candela accensione	308469

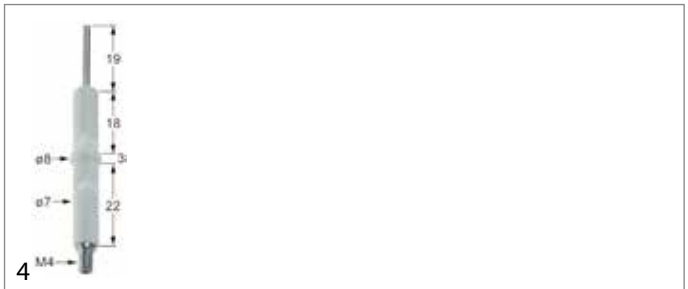

fig.	codice	descrizione	cod. costr.
4	106516	elettrodo di controllo	308480

Bourgeois

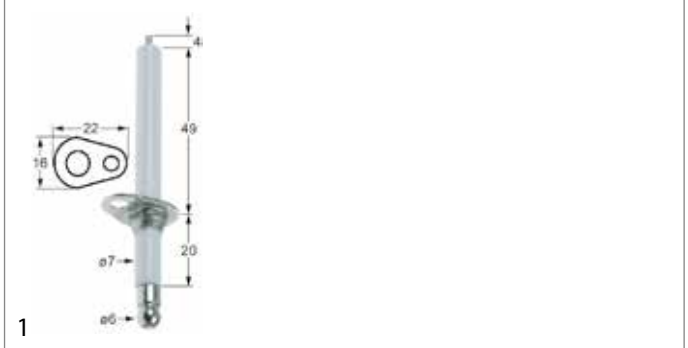

fig.	codice	descrizione	cod. costr.
1	106928	candela accensione	ALLU009

Per la gamma completa sempre aggiornata visitate il nostro webshop

Capic

fig.	codice	descrizione	cod. costr.
1	100706	candela accensione	G207511
2	102892	candela accensione	G207534
3	102907	candela accensione	G101030

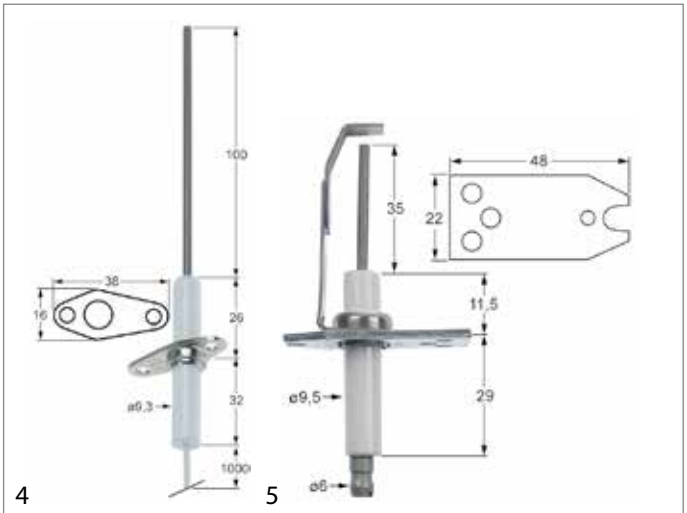

fig.	codice	descrizione	cod. costr.
4	104448	candela accensione	G207536
5	104637	candela accensione	G101034

Casta

fig.	codice	descrizione	cod. costr.
1	100706	candela accensione	770026

CB

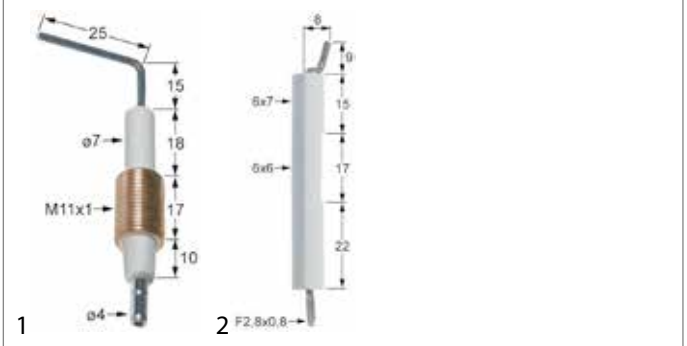

fig.	codice	descrizione	cod. costr.
1	100705	candela accensione	08080003
2	102903	candela accensione	08082327

Charvet

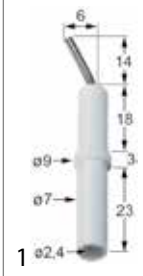

fig.	codice	descrizione	cod. costr.
1	100707	candela accensione	05315A

Convotherm

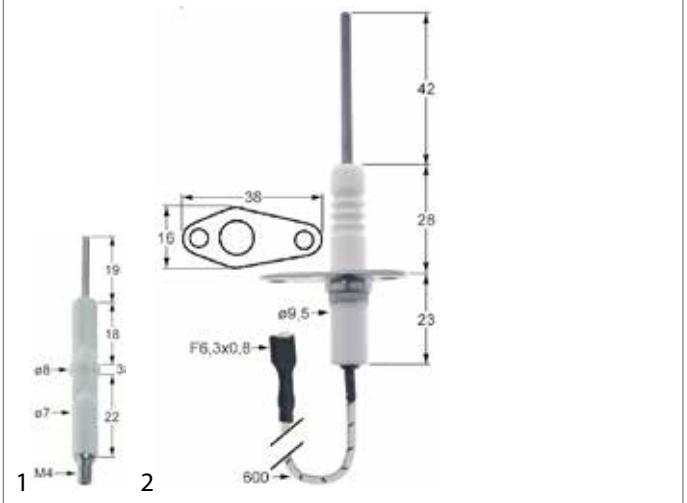

fig.	codice	descrizione	cod. costr.
1	106516	elettrodo di controllo	4008104
2	109183[1]	elettrodo di controllo	2617320

[1]con guarnizione e guaina termoretraibile

Cooking-Systems

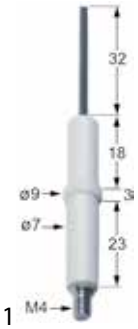

fig.	codice	descrizione	cod. costr.
1	100701	candela accensione	C5810139

Cookmax

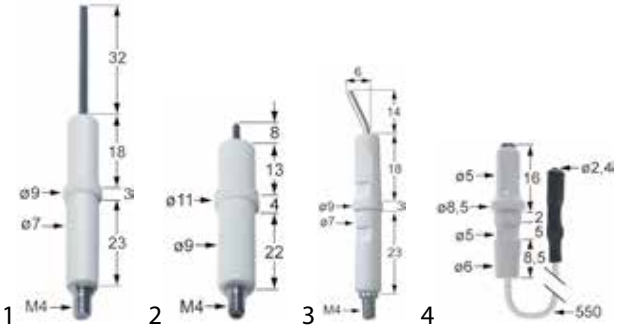

fig.	codice	descrizione	cod. costr.
1	100701	candela accensione	1949900
2	100703	candela accensione	636700
3	100706	candela accensione	GS3856
4	104772	candela accensione	—

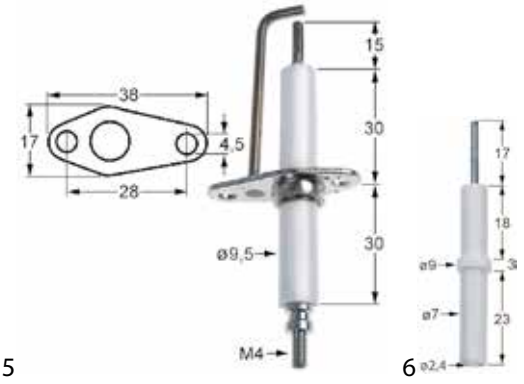

fig.	codice	descrizione	cod. costr.
5	104785	candela accensione	404530200
6	106619	candela accensione	6A013301

Cuppone

fig.	codice	descrizione	cod. costr.
1	100769	candela accensione	91310480

fig.	codice	descrizione	cod. costr.
2	100780	candela accensione	91310490

EKU

fig.	codice	descrizione	cod. costr.
1	100701	candela accensione	1-W-626
2	100729	candela accensione	1-W-396

Per la gamma completa sempre aggiornata visitate il nostro webshop

Electrolux

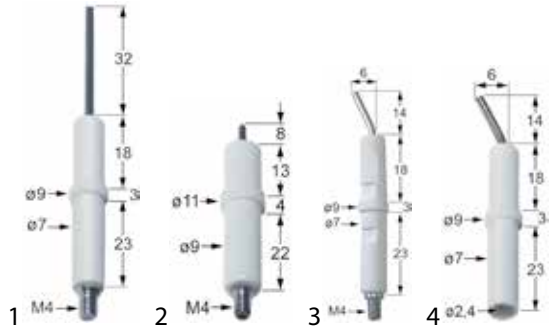

fig.	codice	descrizione	cod. costr.
1	100701	candela accensione	059380
2	100703	candela accensione	203190
3	100706	candela accensione	056754
4	100707	candela accensione	054336

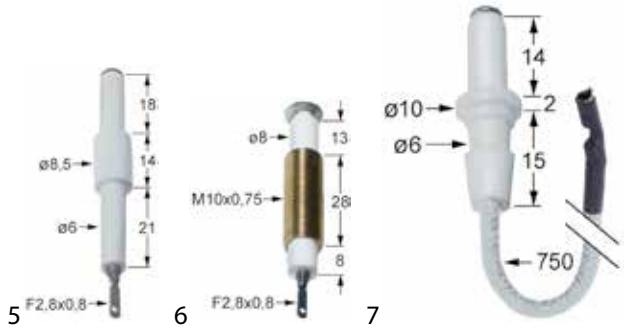

fig.	codice	descrizione	cod. costr.
5	100717	candela accensione	054099
6	100724	candela accensione	0H6257
7	100738	candela accensione	004970

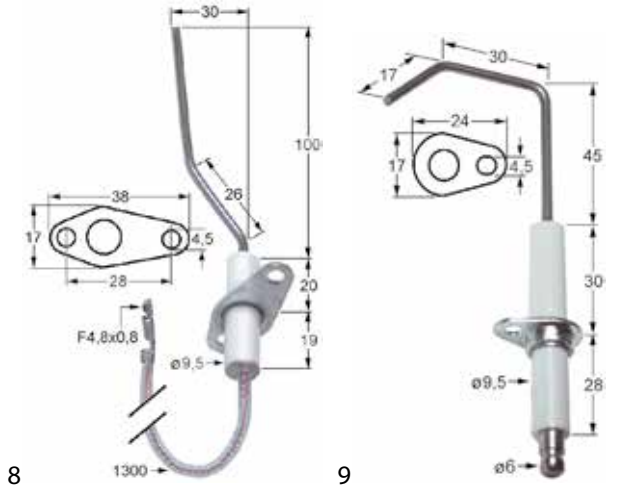

fig.	codice	descrizione	cod. costr.
8	100780	candela accensione	0C5599
9	102169	candela accensione	003556

fig.	codice	descrizione	cod. costr.
10	102175	candela accensione	002638
11	102330	candela accensione	058337

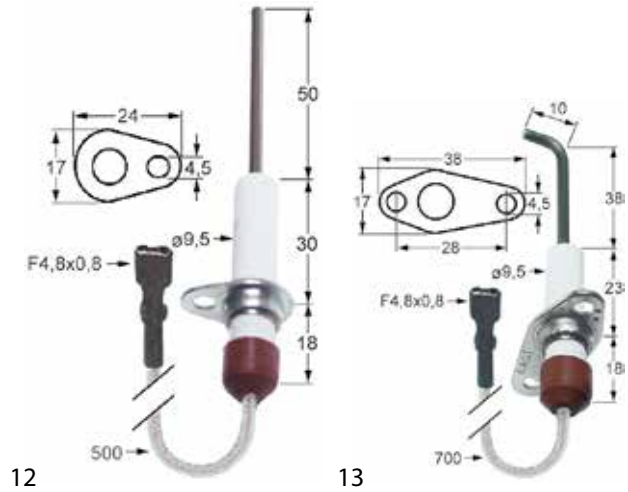

fig.	codice	descrizione	cod. costr.
12	102345	candela accensione	0C1049
13	102349	candela accensione	005920

fig.	codice	descrizione	cod. costr.
14	102351	candela accensione	0C1137

Per la gamma completa sempre aggiornata visitate il nostro webshop

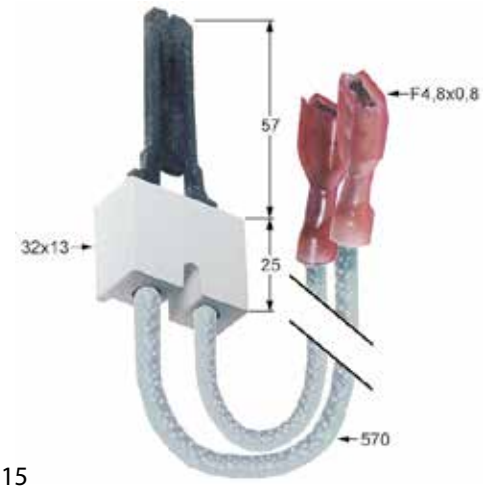

15

fig.	codice	descrizione	cod. costr.
15	102354	candela accensione	003471

16 17

fig.	codice	descrizione	cod. costr.
16	102360	candela accensione	002344
17	102361	candela accensione	002637

18 19

fig.	codice	descrizione	cod. costr.
18	102362	candela accensione	0H6803
19	102965	candela accensione	0KI351

20 21

fig.	codice	descrizione	cod. costr.
20	104535	candela accensione	0C4461
21	106880	candela accensione	0C5273

22

fig.	codice	descrizione	cod. costr.
22	103225	elettrodo di controllo e candele accensione	0C4462

Elettrobar

1

fig.	codice	descrizione	cod. costr.
1	100701	candela accensione	611006

Per la gamma completa sempre aggiornata visitate il nostro webshop

Elframo

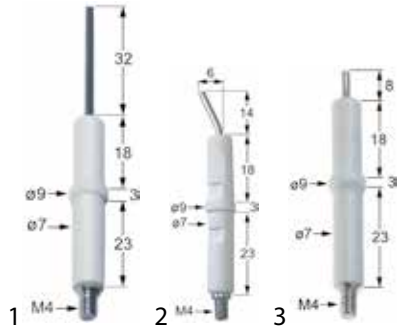

fig.	codice	descrizione	cod. costr.
1	100701	candela accensione	33110001
2	100706	candela accensione	33110002
3	102871	candela accensione	33110003

Emmepi

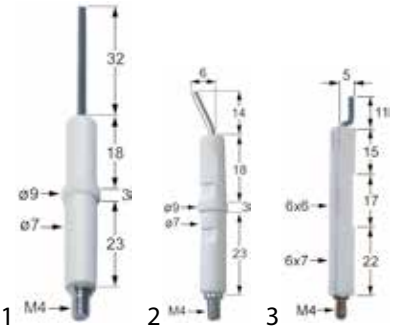

fig.	codice	descrizione	cod. costr.
1	100701	candela accensione	807905
2	100706	candela accensione	808177
3	100708	candela accensione	C00172

Eloma

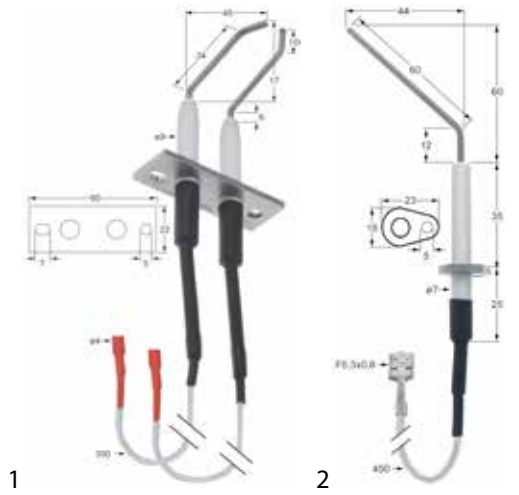

fig.	codice	descrizione	cod. costr.
1	106996	candela accensione	EL0874787
2	106997	elettrodo di controllo	EL0874906

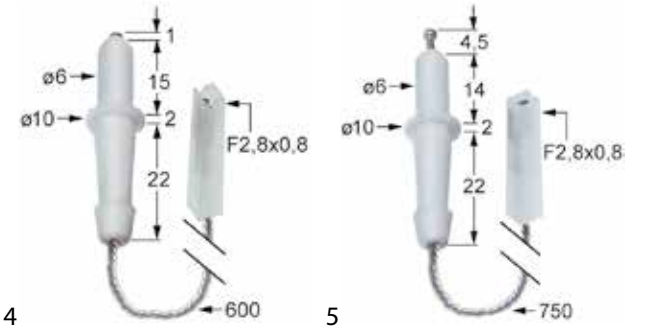

fig.	codice	descrizione	cod. costr.
4	100753	candela accensione	C10085
5	100754	candela accensione	C10161

Elro

fig.	codice	descrizione	cod. costr.
1	104650	candela accensione	4.033374-0

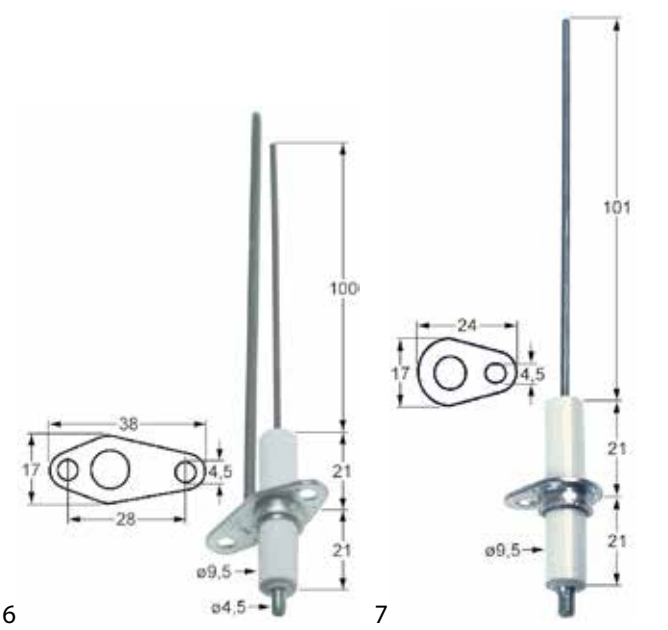

fig.	codice	descrizione	cod. costr.
6	102322	candela accensione	808592
7	102323	candela accensione	808593

fig.	codice	descrizione	cod. costr.
8	102342	candela accensione	809281

Faba

fig.	codice	descrizione	cod. costr.
1	100167	candela accensione	PR3G033

Fage

fig.	codice	descrizione	cod. costr.
1	100707	candela accensione	CANDELA

Fagor

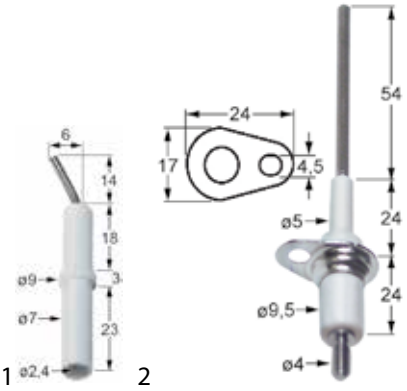

fig.	codice	descrizione	cod. costr.
1	100707	candela accensione	12008994
2	100759	candela accensione	12023896

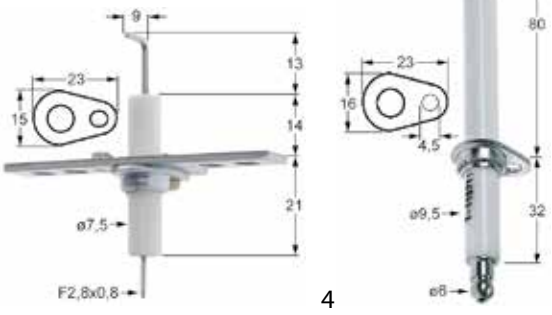

fig.	codice	descrizione	cod. costr.
3	102446	candela accensione	12025163
4	102448	candela accensione	12018798

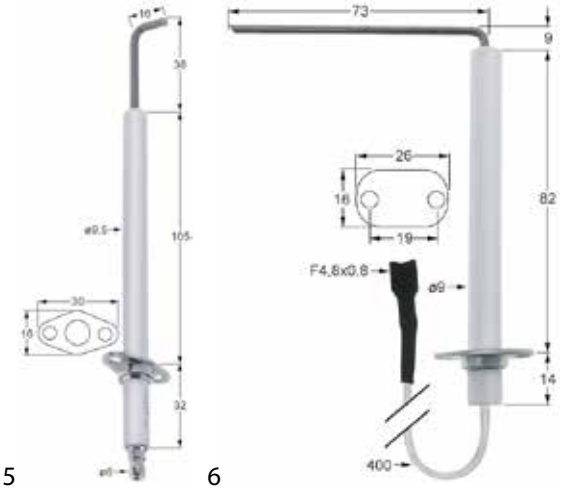

fig.	codice	descrizione	cod. costr.
5	102765	candela accensione	12024719
6	102879	candela accensione	12038022

Per la gamma completa sempre aggiornata visitate il nostro webshop

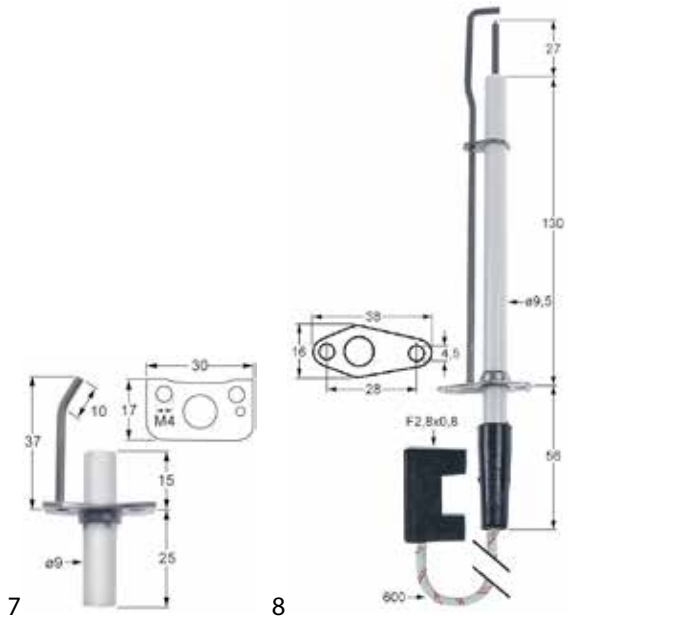

fig.	codice	descrizione	cod. costr.
7	102882	candela accensione	12037972
8	102884	candela accensione	12028814

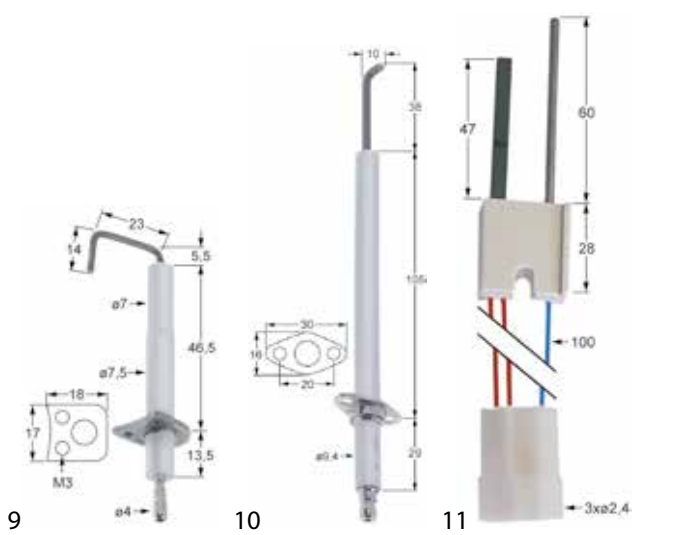

fig.	codice	descrizione	cod. costr.
9	106728	candela accensione	12033209
10	109111	candela accensione	12024726
11	100730	candela di preriscaldamento	12027683

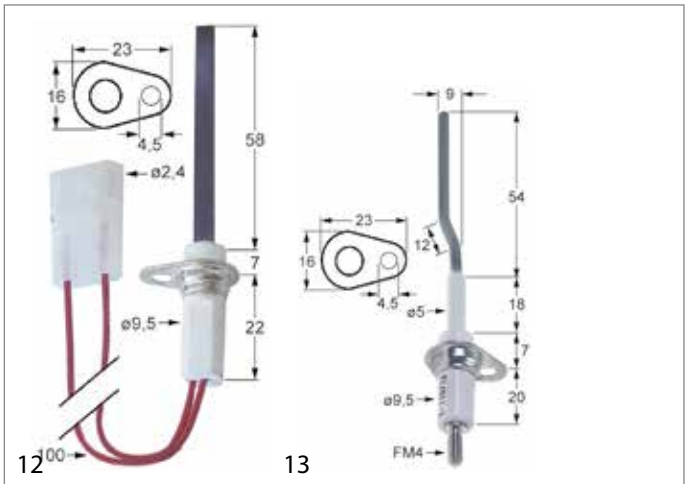

fig.	codice	descrizione	cod. costr.
12	100757	candela di preriscaldamento	12017356
13	102447	elettrodo di controllo	12023920

Falcon

fig.	codice	descrizione	cod. costr.
1	104638	candela accensione	536003328
2	107280	candela accensione	530780060
3	107281	candela accensione	530760010

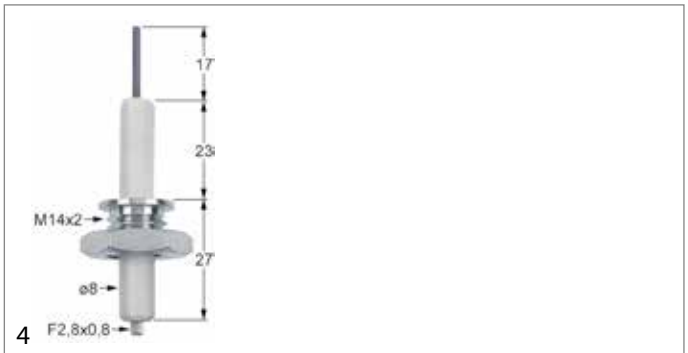

fig.	codice	descrizione	cod. costr.
4	107282	candela accensione	535480033

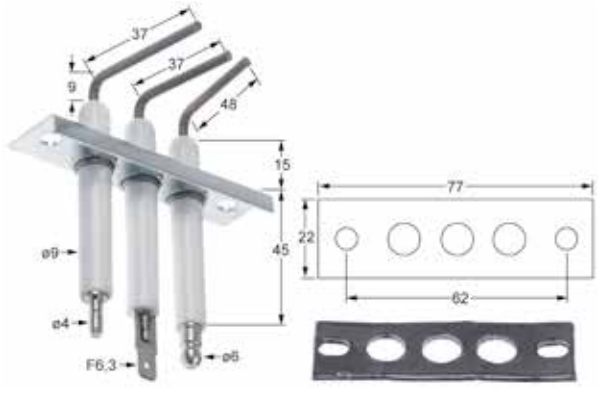

fig.	codice	descrizione	cod. costr.
5	107306	candela accensione	536060018

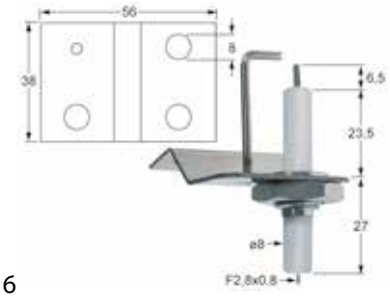

fig.	codice	descrizione	cod. costr.
6	107355	candela accensione	535700560

Fiamma

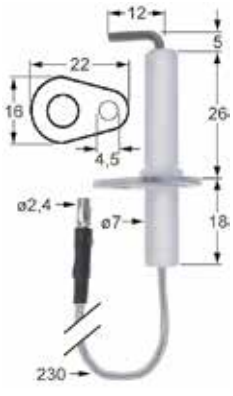

fig.	codice	descrizione	cod. costr.
1	106583	candela accensione	4.0.100.0075

Fimar

fig.	codice	descrizione	cod. costr.
1	100768	candela accensione	CO3106

Firex

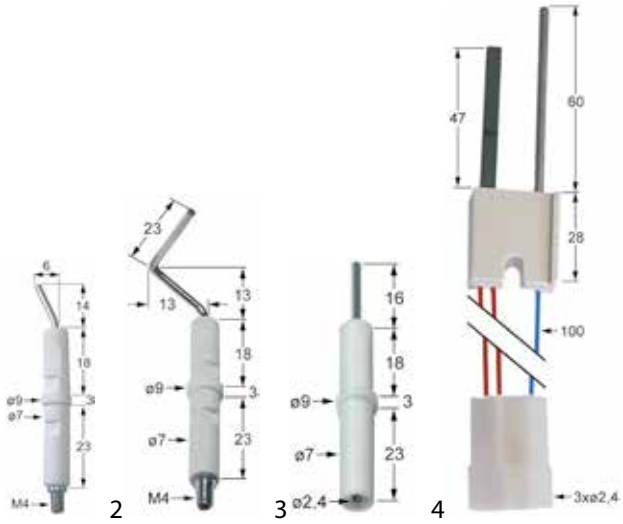

fig.	codice	descrizione	cod. costr.
1	100706	candela accensione	30100054
2	100709	candela accensione	30100050
3	102330	candela accensione	30100052
4	100730	candela di preriscaldamento	—

Foem

fig.	codice	descrizione	cod. costr.
1	100706	candela accensione	05000078750

Foinox

fig.	codice	descrizione	cod. costr.
1	100706	candela accensione	0832
2	102342	candela accensione	11007

Per la gamma completa sempre aggiornata visitate il nostro webshop

Forved

fig.	codice	descrizione	cod. costr.
1	100706	candela accensione	3152

Franke

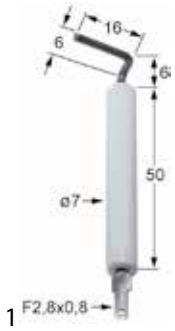

fig.	codice	descrizione	cod. costr.
1	102907	candela accensione	1G564251

Gasco

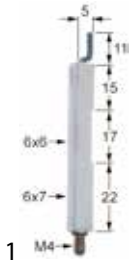

fig.	codice	descrizione	cod. costr.
1	100708	candela accensione	G6058011

GGF

fig.	codice	descrizione	cod. costr.
1	100868	candela accensione	Candele A.O.10

Gico

fig.	codice	descrizione	cod. costr.
1	100701	candela accensione	270200700
2	100706	candela accensione	4398070
3	100796	candela accensione	792311420
4	102871	candela accensione	4398060

GIGA

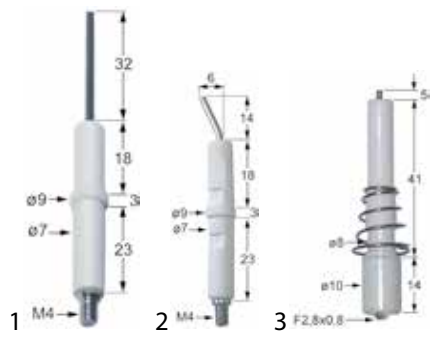

fig.	codice	descrizione	cod. costr.
1	100701	candela accensione	X13001
2	100706	candela accensione	X14600
3	100729	candela accensione	X15000

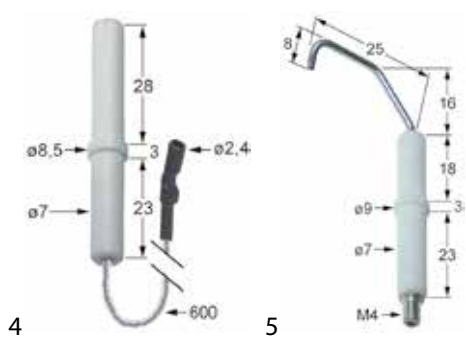

fig.	codice	descrizione	cod. costr.
4	100733	candela accensione	X14500
5	100822	candela accensione	X16800

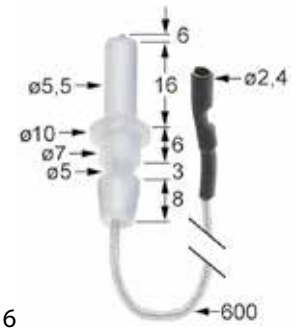

fig.	codice	descrizione	cod. costr.
6	102467	candela accensione	AGB019ZR10

Giorik

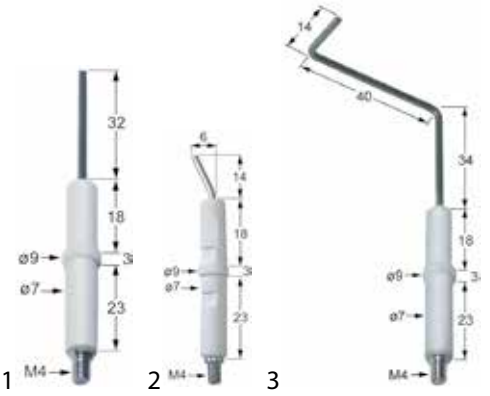

fig.	codice	descrizione	cod. costr.
1	100701	candela accensione	6010062
2	100706	candela accensione	6010046
3	102331	candela accensione	2012109

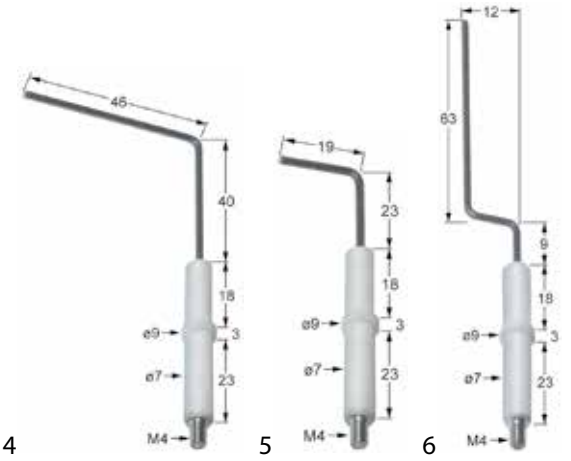

fig.	codice	descrizione	cod. costr.
4	102332	candela accensione	2012108
5	102333	candela accensione	2012111
6	102334	candela accensione	2012110

Haka

fig.	codice	descrizione	cod. costr.
1	100729	candela accensione	2-990021

Heidebrenner

fig.	codice	descrizione	cod. costr.
1	102863	candela accensione	93292

Honeywell

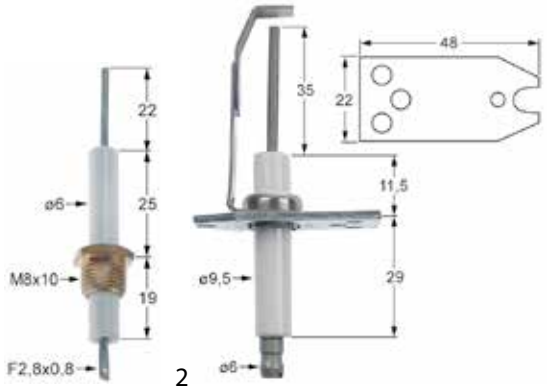

fig.	codice	descrizione	cod. costr.
1	102892	candela accensione	45900413002B
2	104637	candela accensione	Q347A-1004

Per la gamma completa sempre aggiornata visitate il nostro webshop

Iberital-Macchine

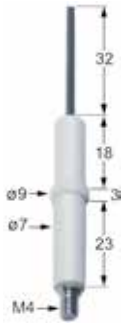

fig.	codice	descrizione	cod. costr.
1	100701	candela accensione	9611

Ilsa

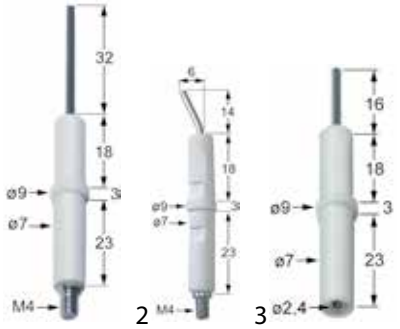

fig.	codice	descrizione	cod. costr.
1	100701	candela accensione	61067
2	100706	candela accensione	61602
3	102330	candela accensione	110262

Imperial-USA

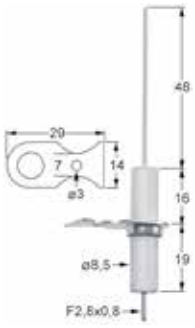

fig.	codice	descrizione	cod. costr.
1	106350	candela accensione	1256

Indesit

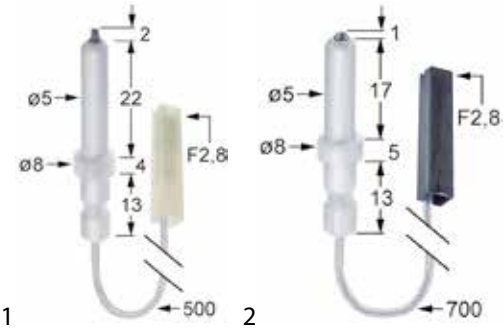

fig.	codice	descrizione	cod. costr.
1	107383	candela accensione	C00075911
2	107384	candela accensione	C00052951

Inoxtrend

fig.	codice	descrizione	cod. costr.
1	102316	candela accensione	C2494-00

fig.	codice	descrizione	cod. costr.
2	107657	candela accensione	C9309-32

Jemi

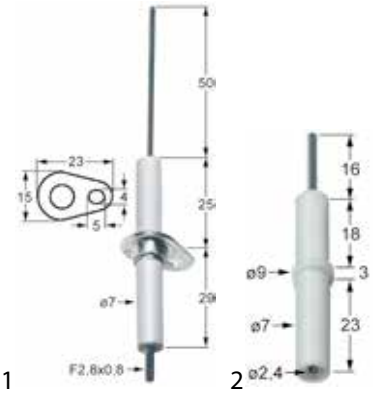

fig.	codice	descrizione	cod. costr.
1	100711	candela accensione	210003
2	102330	candela accensione	210202

Jünger

fig.	codice	descrizione	cod. costr.
1	100743	candela accensione	401120

Junkers

fig.	codice	descrizione	cod. costr.
1	100702	candela accensione	8 748 107 078
2	100703	candela accensione	8 748 107 070
3	100704	candela accensione	8 748 107 073
4	100719	candela accensione	8 747 107 066

Juno

fig.	codice	descrizione	cod. costr.
1	100701	candela accensione	059380
2	100703	candela accensione	203190
3	100706	candela accensione	056754
4	100724	candela accensione	0H6257

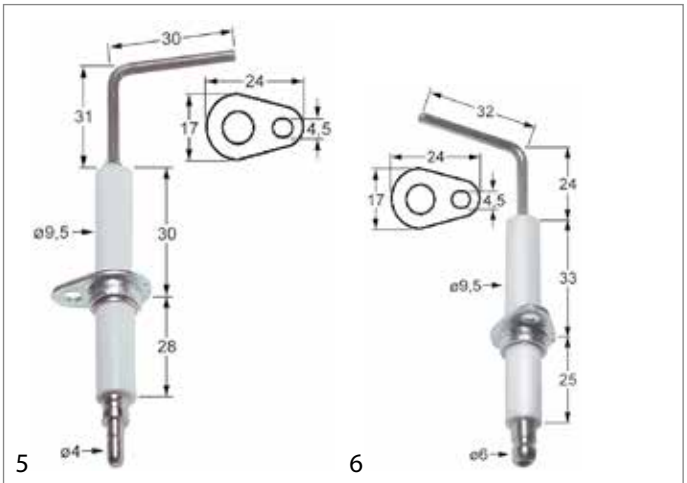

fig.	codice	descrizione	cod. costr.
5	102175	candela accensione	002638
6	102360	candela accensione	002344

fig.	codice	descrizione	cod. costr.
7	102362	candela accensione	0H6803

Per la gamma completa sempre aggiornata visitate il nostro webshop

Komel

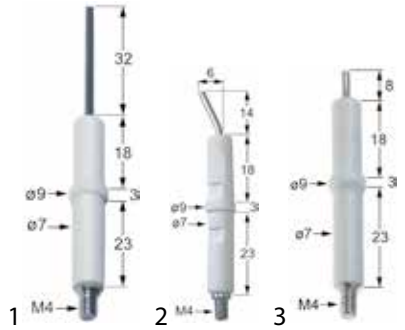

fig.	codice	descrizione	cod. costr.
1	100701	candela accensione	33110001
2	100706	candela accensione	33110002
3	102871	candela accensione	33110003

Krefft

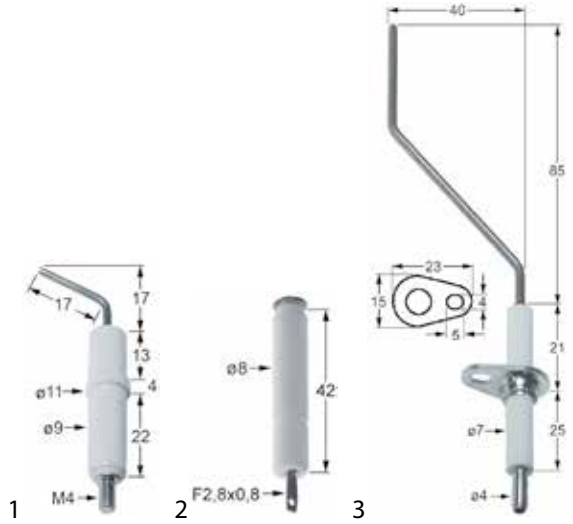

fig.	codice	descrizione	cod. costr.
1	100704	candela accensione	49-407123
2	100720	candela accensione	49-185217
3	102166	candela accensione	42-3562615504

fig.	codice	descrizione	cod. costr.
4	102880	candela accensione	76-20680152

Küppersbusch

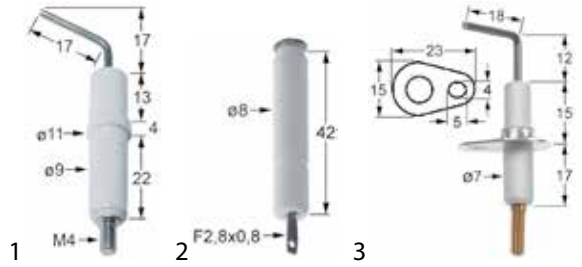

fig.	codice	descrizione	cod. costr.
1	100704	candela accensione	407123
2	100720	candela accensione	185217
3	101782	candela accensione	162800

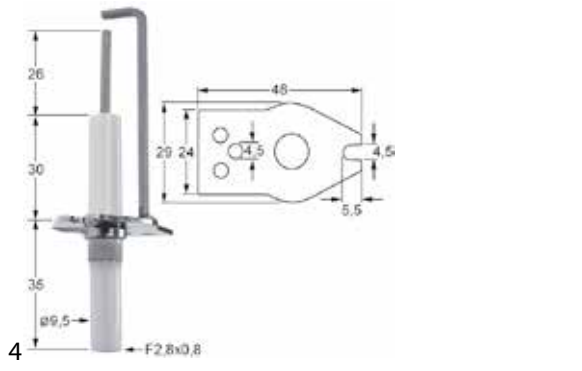

fig.	codice	descrizione	cod. costr.
4	101783	candela accensione	162805

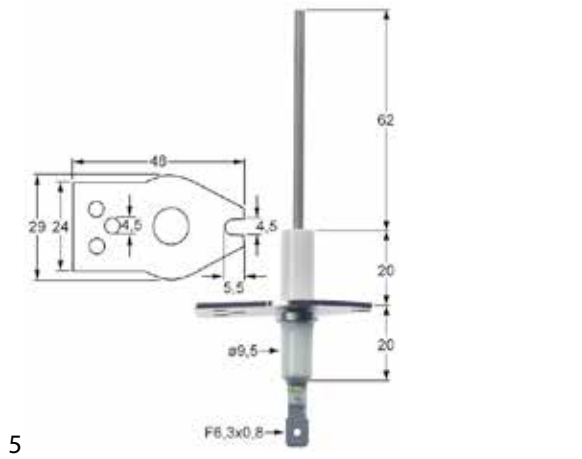

fig.	codice	descrizione	cod. costr.
5	101784	candela accensione	162806

Lainox

fig.	codice	descrizione	cod. costr.
1	100706	candela accensione	LAR63050010
2	100707	candela accensione	LAR63050010

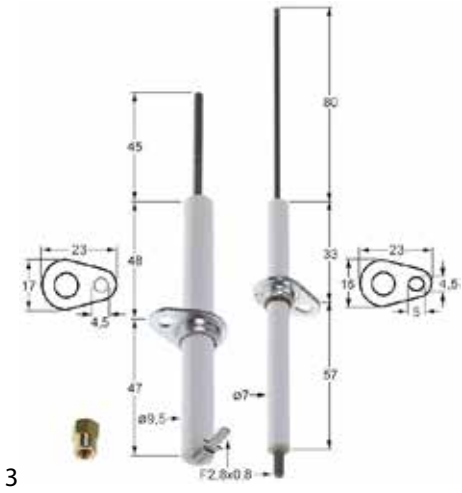

fig.	codice	descrizione	cod. costr.
3	106525	candela accensione	LAR63050070

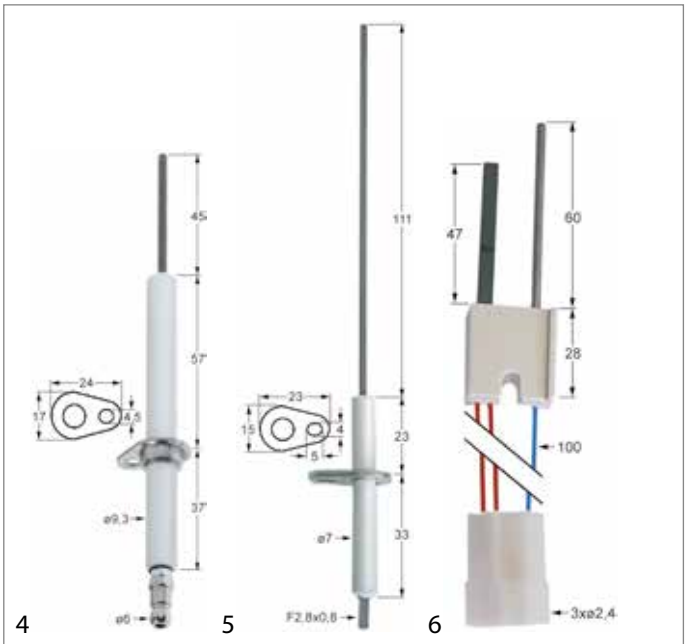

fig.	codice	descrizione	cod. costr.
4	106756	candela accensione	LAR63050130
5	400172	candela accensione	LAR63050060
6	100730	candela di preriscaldamento	LAR63050040

Articolo corrispondente non trovato?

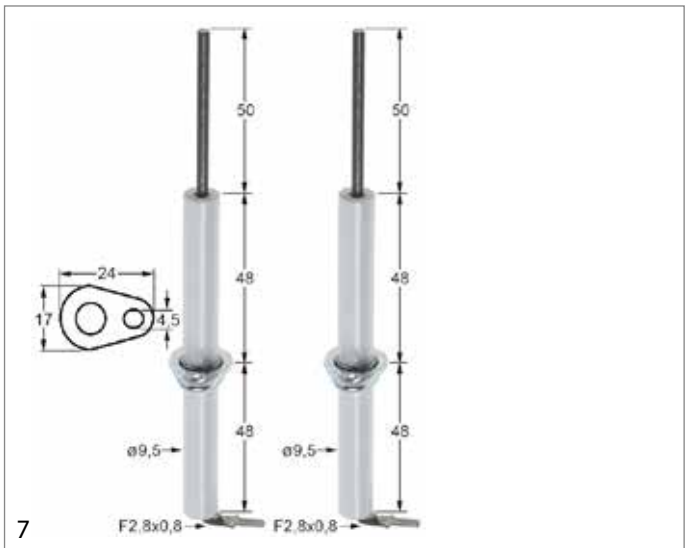

fig.	codice	descrizione	cod. costr.
7	106647	set di candele di accensione	LAR63050100

Lincar

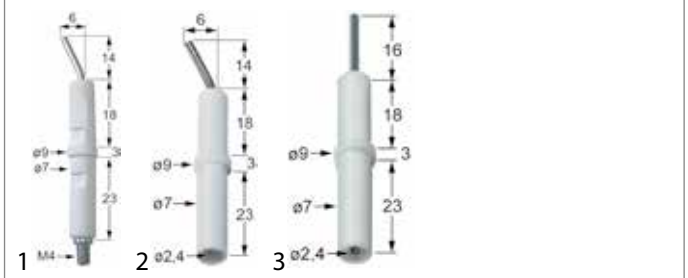

fig.	codice	descrizione	cod. costr.
1	100706	candela accensione	40020902
2	100707	candela accensione	009,008
3	102330	candela accensione	40020900

Lohberger

fig.	codice	descrizione	cod. costr.
1	102965	candela accensione	52165040
2	103247	candela accensione	52152050

Lotus

fig.	codice	descrizione	cod. costr.
1	100701	candela accensione	537003000
2	100706	candela accensione	30100054
3	100729	candela accensione	537002700
4	100799	candela accensione	537002000

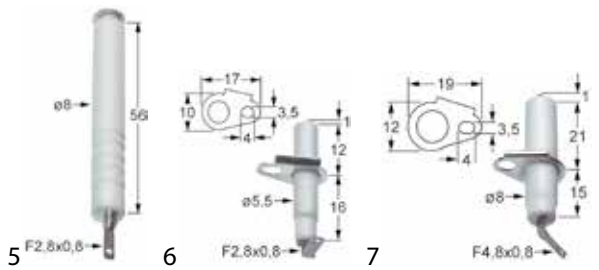

fig.	codice	descrizione	cod. costr.
5	100800	candela accensione	537010300
6	102326	candela accensione	537021700
7	102327	candela accensione	537021800

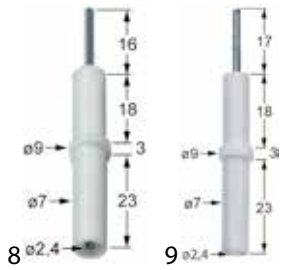

fig.	codice	descrizione	cod. costr.
8	102330	candela accensione	537008300
9	106619	candela accensione	537010200

Malag

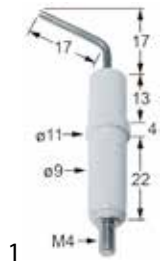

fig.	codice	descrizione	cod. costr.
1	100704	candela accensione	112414

Mareno

fig.	codice	descrizione	cod. costr.
1	100701	candela accensione	MA1888300
2	100703	candela accensione	MA636700
3	100706	candela accensione	MA224211
4	100729	candela accensione	MA1031025600

fig.	codice	descrizione	cod. costr.
5	106756	candela accensione	LAR63050130

MBM-Italia

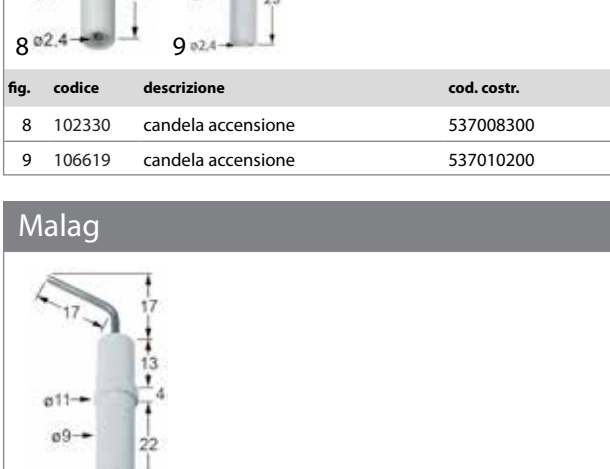

fig.	codice	descrizione	cod. costr.
1	100701	candela accensione	RTCP800033
2	100706	candela accensione	RTCU900073
3	100735	candela accensione	PAFOC00249

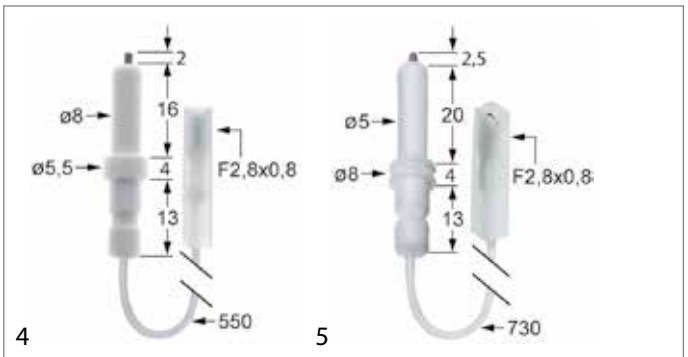

fig.	codice	descrizione	cod. costr.
4	100808	candela accensione	RTCU600045
5	100826	candela accensione	RTCU600046

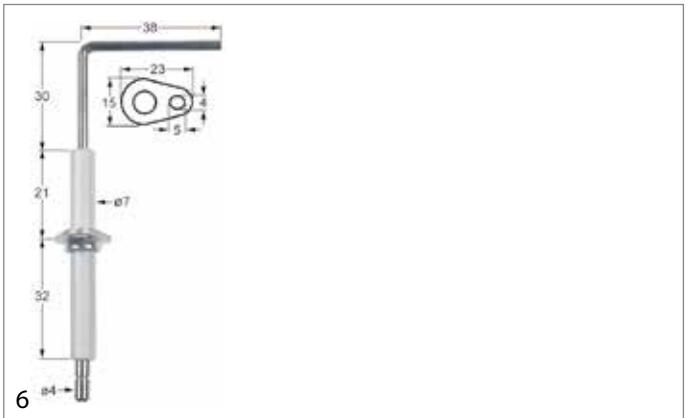

fig.	codice	descrizione	cod. costr.
6	102809	elettrodo di controllo	PAFOC00250

Middleby Marshall

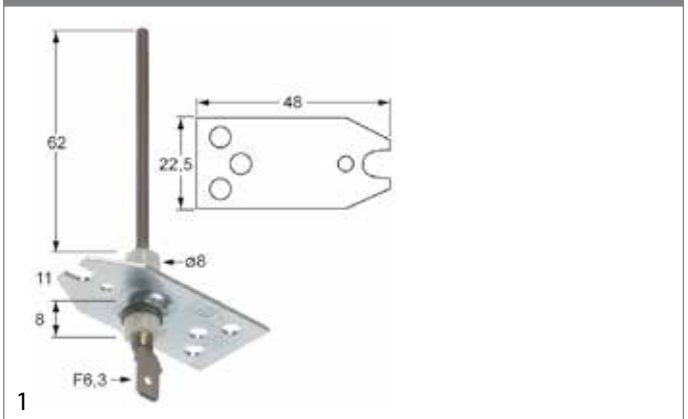

fig.	codice	descrizione	cod. costr.
1	109120	elettrodo di controllo	45771

MKN

fig.	codice	descrizione	cod. costr.
1	100701	candela accensione	201691
2	100704	candela accensione	201578
3	100719	candela accensione	201577
4	100741	candela accensione	201597

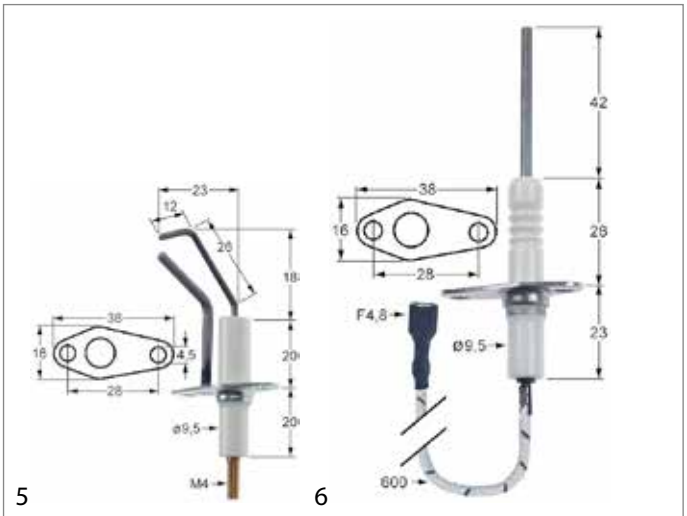

fig.	codice	descrizione	cod. costr.
5	102834	candela accensione	201639
6	102290	elettrodo di controllo	201177

Modular

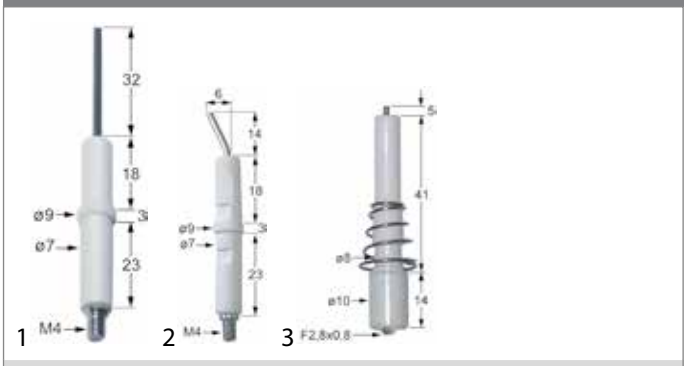

fig.	codice	descrizione	cod. costr.
1	100701	candela accensione	67201500
2	100706	candela accensione	67206000
3	100729	candela accensione	67200500

Per la gamma completa sempre aggiornata visitate il nostro webshop

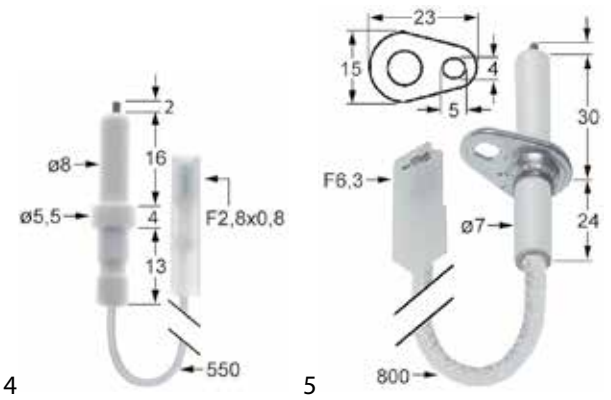

fig.	codice	descrizione	cod. costr.
4	100808	candela accensione	67211500
5	102316	candela accensione	999.22.036

Moretti

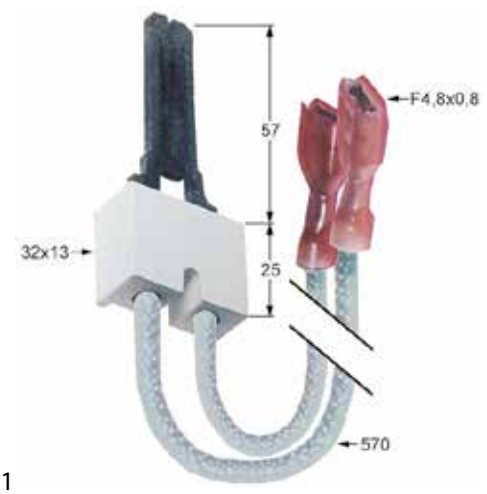

fig.	codice	descrizione	cod. costr.
1	102354	candela accensione	74110050

fig.	codice	descrizione	cod. costr.
2	102356	candela accensione	74100260

Morice

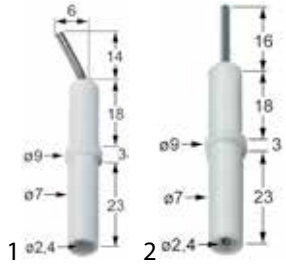

fig.	codice	descrizione	cod. costr.
1	100707	candela accensione	DM0092
2	102330	candela accensione	DM5092

Multi

fig.	codice	descrizione	cod. costr.
1	100729	candela accensione	672005

Nayati

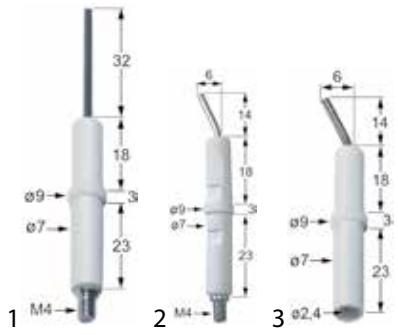

fig.	codice	descrizione	cod. costr.
1	100701	candela accensione	GS3857
2	100706	candela accensione	GS.3856
3	100707	candela accensione	PD2268

Offcar

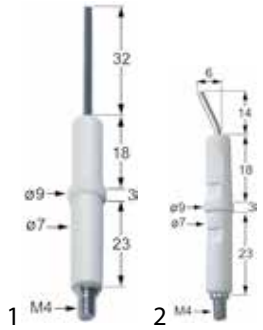

fig.	codice	descrizione	cod. costr.
1	100701	candela accensione	835915
2	100706	candela accensione	835911

Olis

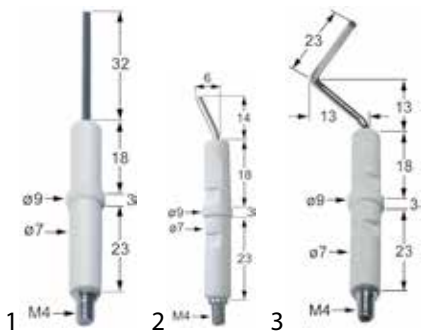

fig.	codice	descrizione	cod. costr.
1	100701	candela accensione	BN6A013302
2	100706	candela accensione	6A013300
3	100709	candela accensione	BN6A001457

fig.	codice	descrizione	cod. costr.
4	102335	candela accensione	BN3104900
5	106619	candela accensione	BN6A013301

Palux

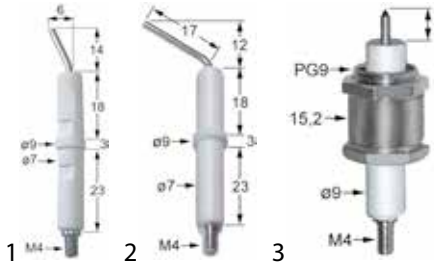

fig.	codice	descrizione	cod. costr.
1	100706	candela accensione	321419
2	100719	candela accensione	097292
3	100741	candela accensione	090069

Pitco

fig.	codice	descrizione	cod. costr.
1	107665	candela accensione	PP11131

Rational

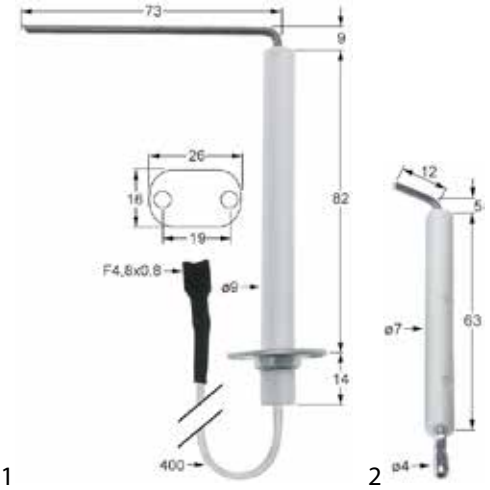

fig.	codice	descrizione	cod. costr.
1	102879	candela accensione	74.00.230
2	102880	candela accensione	2068.0152

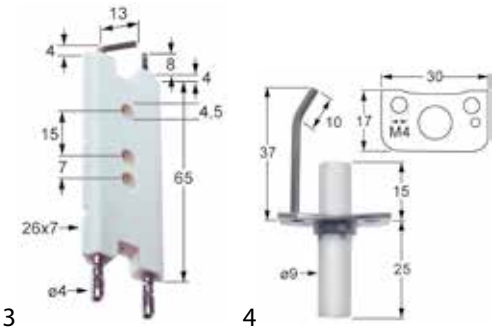

fig.	codice	descrizione	cod. costr.
3	102881	candela accensione	2068.0153
4	102882	candela accensione	74.00.235

Per la gamma completa sempre aggiornata visitate il nostro webshop

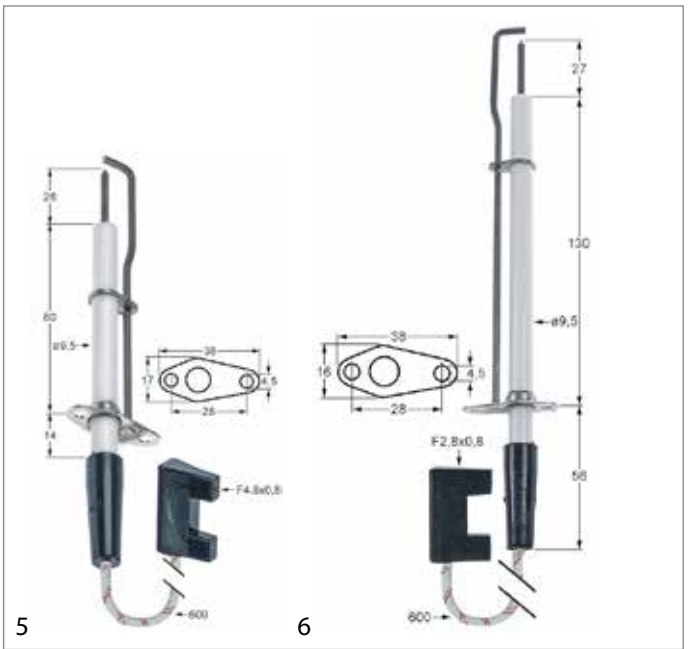

fig.	codice	descrizione	cod. costr.
5	102883	candela accensione	44.00.251P
6	102884	candela accensione	44.00.249P

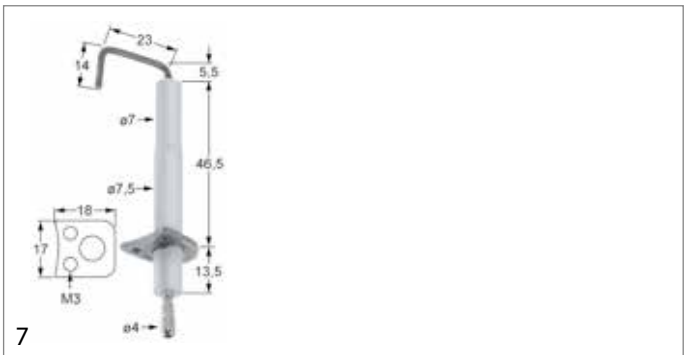

fig.	codice	descrizione	cod. costr.
7	106728	candela accensione	2068.0300

Repagas

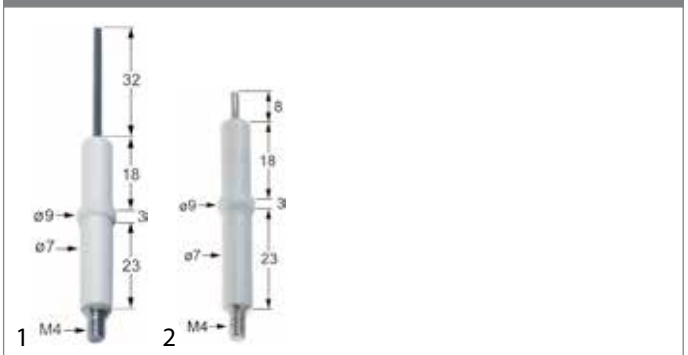

fig.	codice	descrizione	cod. costr.
1	100701	candela accensione	00142187
2	102871	candela accensione	64100005

Retigo

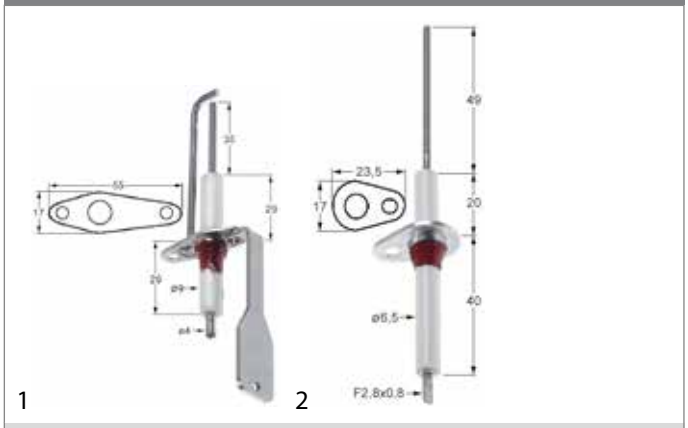

fig.	codice	descrizione	cod. costr.
1	103191	candela accensione	AC31-0903
2	103188	elettrodo di controllo	AT31-0029

fig.	codice	descrizione	cod. costr.
3	103189	elettrodo di controllo	ZA22-0153

RM-Gastro

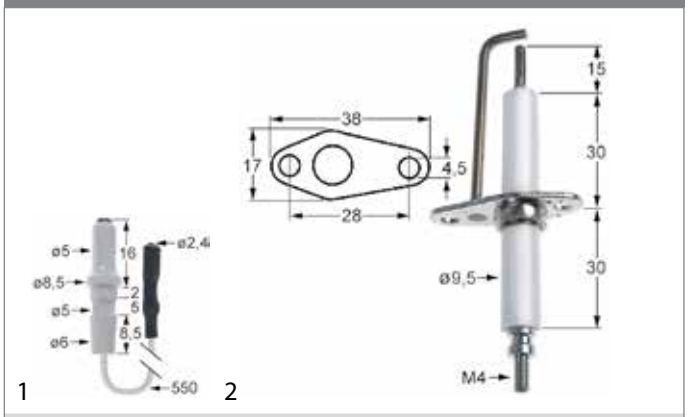

fig.	codice	descrizione	cod. costr.
1	104772	candela accensione	500401800
2	104785	candela accensione	404530200

Rosinox

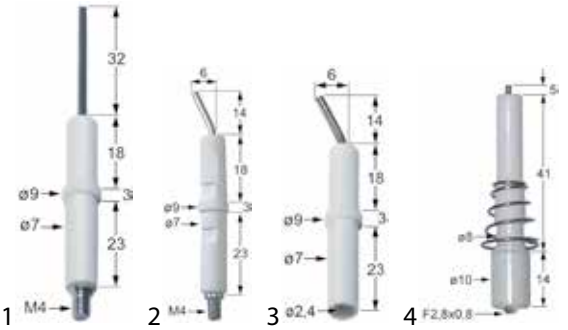

fig.	codice	descrizione	cod. costr.
1	100701	candela accensione	RX94805686
2	100706	candela accensione	RX94034642
3	100707	candela accensione	RX94027729
4	100729	candela accensione	RX94805033

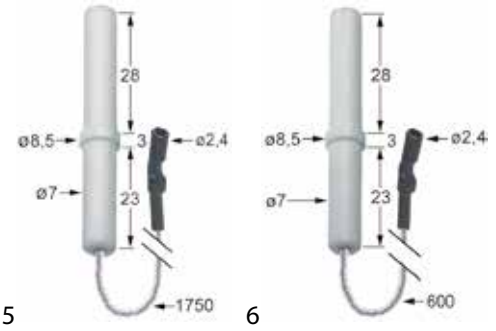

fig.	codice	descrizione	cod. costr.
5	100732	candela accensione	RX94805157
6	100733	candela accensione	RX94805132

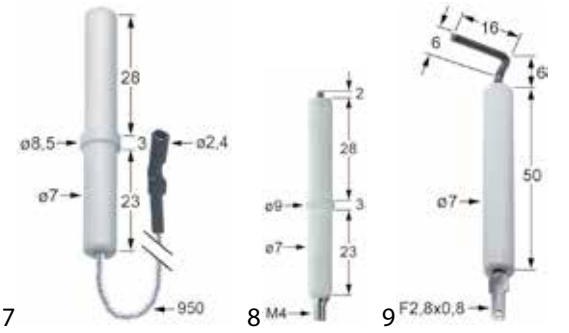

fig.	codice	descrizione	cod. costr.
7	100746	candela accensione	RX94805140
8	102314	candela accensione	RX94034493
9	102907	candela accensione	RX94044214

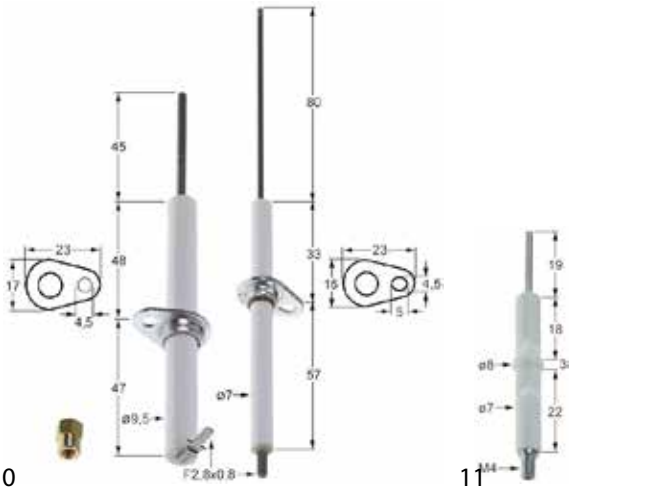

fig.	codice	descrizione	cod. costr.
10	106525	candela accensione	RX94814239
11	106516	elettrodo di controllo	RX94805066

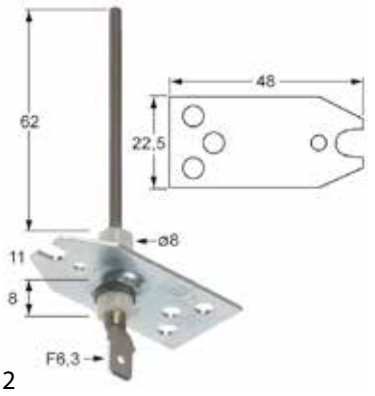

fig.	codice	descrizione	cod. costr.
12	109120	elettrodo di controllo	RX94051521

Salvis

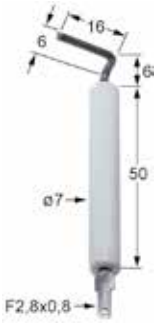

fig.	codice	descrizione	cod. costr.
1	102907	candela accensione	1G564251

Per la gamma completa sempre aggiornata visitate il nostro webshop

Siedefix

fig.	codice	descrizione	cod. costr.
1	100703	candela accensione	—

Silko

fig.	codice	descrizione	cod. costr.
1	100701	candela accensione	MA1949900
2	100706	candela accensione	MA224211
3	100709	candela accensione	SIR0100369
4	100729	candela accensione	SIR0100833

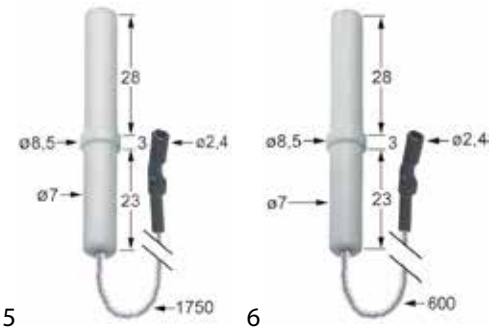

fig.	codice	descrizione	cod. costr.
5	100732	candela accensione	SIR9300539
6	100733	candela accensione	SIR0100834

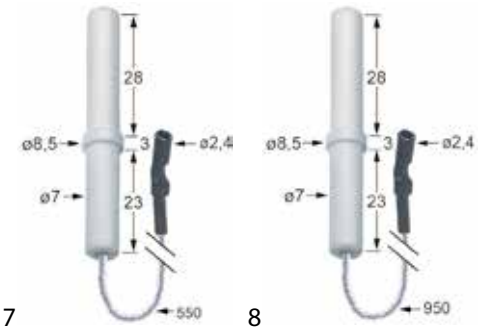

fig.	codice	descrizione	cod. costr.
7	100745	candela accensione	SIR9300542
8	100746	candela accensione	SIR9300541

fig.	codice	descrizione	cod. costr.
9	100747	candela accensione	SIR9300540
10	100822	candela accensione	SIR0109027
11	102314	candela accensione	CR0687080

fig.	codice	descrizione	cod. costr.
12	400172	candela accensione	LAR63050060

SIT

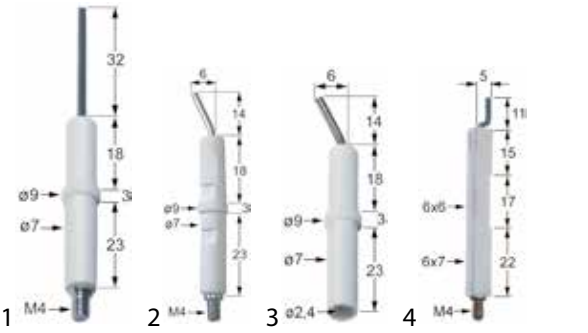

fig.	codice	descrizione	cod. costr.
1	100701	candela accensione	0915035
2	100706	candela accensione	0915036
3	100707	candela accensione	0915037
4	100708	candela accensione	G6058011

Star10

fig.	codice	descrizione	cod. costr.
1	100701	candela accensione	X13001
2	100706	candela accensione	X14600
3	100729	candela accensione	068032

fig.	codice	descrizione	cod. costr.
4	100733	candela accensione	X14500

Tecnoeka

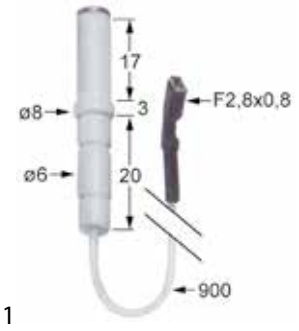

fig.	codice	descrizione	cod. costr.
1	102312	candela accensione	01951047000

Tecnoinox

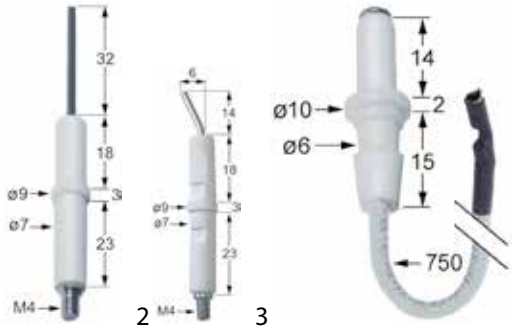

fig.	codice	descrizione	cod. costr.
1	100701	candela accensione	RC01168000
2	100706	candela accensione	RC00120000
3	100738	candela accensione	RC00368000

Therma

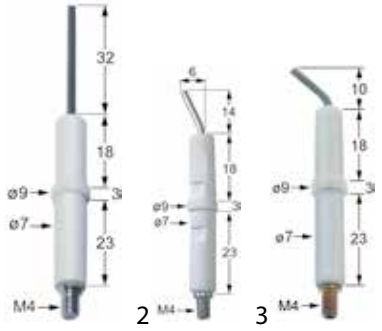

fig.	codice	descrizione	cod. costr.
1	100701	candela accensione	059380
2	100706	candela accensione	056754
3	101779	candela accensione	—

fig.	codice	descrizione	cod. costr.
4	102169	candela accensione	003556
5	102965	candela accensione	0KI351

Per la gamma completa sempre aggiornata visitate il nostro webshop

Thirode

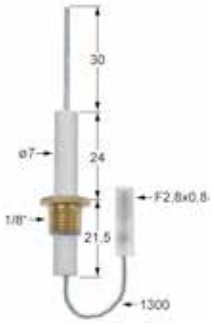

fig.	codice	descrizione	cod. costr.
1	102981	candela accensione	—

Universo

fig.	codice	descrizione	cod. costr.
1	100701	candela accensione	GS20038

Tornati

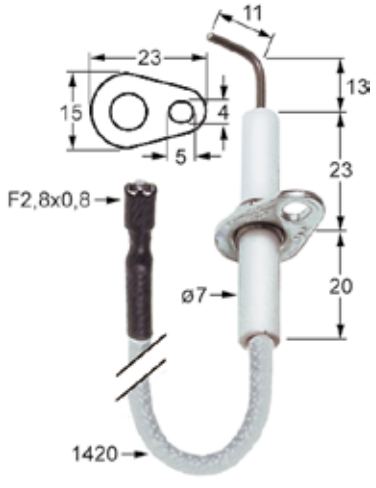

fig.	codice	descrizione	cod. costr.
1	100726	candela accensione	337001

fig.	codice	descrizione	cod. costr.
2	100727	candela accensione	338002

Unox

fig.	codice	descrizione	cod. costr.
1	107353	candela accensione	BR1310A0

Whirlpool

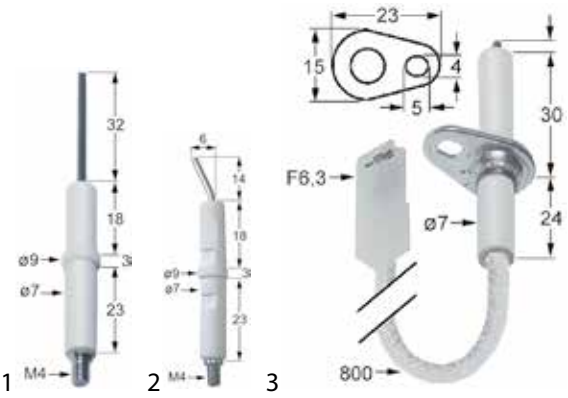

fig.	codice	descrizione	cod. costr.
1	100701	candela accensione	483286009228
2	100706	candela accensione	483286009205
3	102316	candela accensione	—

Zanolli

fig.	codice	descrizione	cod. costr.
1	102339	candela accensione	AGAS0014

Zanussi

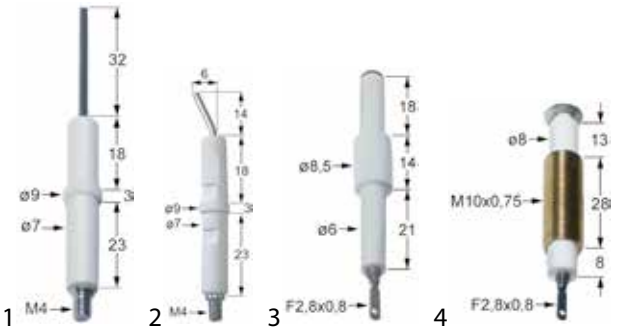

fig.	codice	descrizione	cod. costr.
1	100701	candela accensione	059380
2	100706	candela accensione	056754
3	100717	candela accensione	054099
4	100724	candela accensione	0H6257

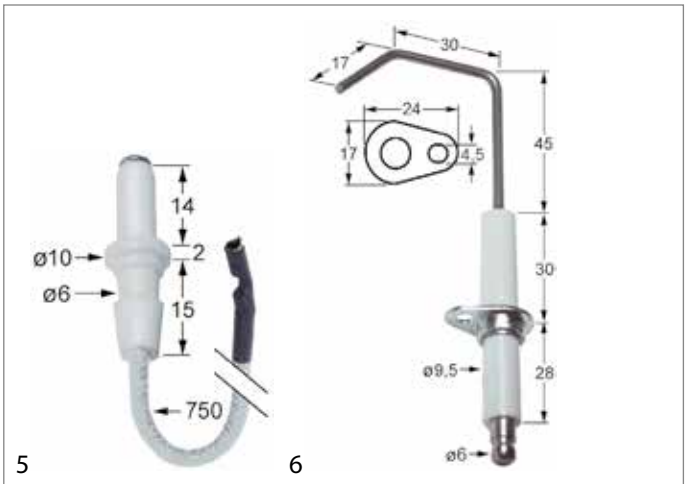

fig.	codice	descrizione	cod. costr.
5	100738	candela accensione	004970
6	102169	candela accensione	003556

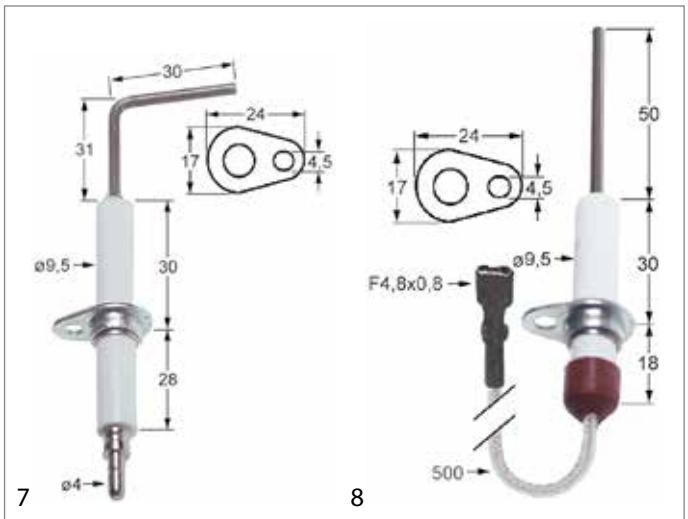

fig.	codice	descrizione	cod. costr.
7	102175	candela accensione	002638
8	102345	candela accensione	0C1049

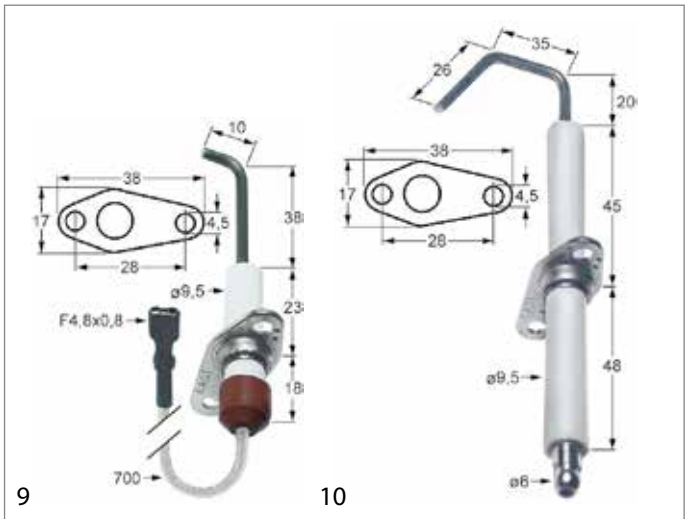

fig.	codice	descrizione	cod. costr.
9	102349	candela accensione	005920
10	102351	candela accensione	0C1137

fig.	codice	descrizione	cod. costr.
11	102360	candela accensione	002344
12	102361	candela accensione	002637

Per la gamma completa sempre aggiornata visitate il nostro webshop

13

fig.	codice	descrizione	cod. costr.
13	102362	candela accensione	0H6803

cavi di accensione

cavi

pos.	codice	ST (mm²)	ø est. (mm)	isolamento	con. (m)
1	100027	0,34	3	fibra di vetro	5
2	102627	0,34	3	fibra di vetro	100
3	570135	0,34	3	silicone	5
4	570134	0.34	3	silicone	100
5	100120	1	3,9	silicone	5
6	570630	1	3,9	silicone	100
7	100028	1	6	silicone	5
8	102628	1	6	silicone	100

capicorda e giunti

1 2 3

dati tecnici:
temperatura massima 125°C
confezioni da 20 pz

fig.	codice	ST (mm²)	grandezza (mm)	materiale
1	100023	0,5-1,5	2,4	CuZn
1	100024	0,25-1,5	4	CuZn
2	550923	0,5-1,5	6	CuZn
3	100112	0,25-1,0	2	CuZn gal Sn

4 5 6

dati tecnici:
temperatura massima 125°C
confezioni da 20 pz

fig.	codice	ST (mm²)	grandezza (mm)	materiale
4	550945	0,25-1,5	4	CuZn
5	100021	0,5-1,0	2,8x0,8	CuZn
6	100022	0,5-1,0	6,3x0,8	CuZn

tubi flessibili in silicone

dati tecnici:
materiale silicone
temperatura di esercizio 200°C
temperatura massima 250°C
tensione di perforazione 2000V

pos.	codice	int. ø (mm)	spessore della parete (mm)	con. (m)
1	100030	3	0,65	10
2	570030	3	0,65	100
3	100031	5	0,9	10
4	570031	5	0,9	100
5	100032	6	0,9	10
6	570032	6	0,9	100
7	100033	8	1	10
8	570033	8	1	100
9	100034	10	1	10
10	570034	10	1	50

guaine termoretraibili

pos.	codice	zona di ritiro (mm)	con.
1	551074	4,8-2,4	20x 50mm
2	100029	4,8-2,4	5m
3	570629	4,8-2,4	100m
4	551075	6,3-3,2	20x 50mm
5	100035	6,3-3,2	5m
6	570035	6,3-3,2	100m

cavi confezionati

pos.	codice	attacco	LC (mm)
1	102191	F2,8 / F2,8	300
2	100036	F2,8 / F2,8	500
3	102159	F2,8 / F2,8	600
4	100037	F2,8 / F2,8	900
5	100190	F2,8 / F2,8	1200
6	100174	F2,8 / F2,8	1500
7	107591	F2,8 / F2,8	1500
8	102193	F2,8 / F2,8	2000
9	102162	F2,8 / F6,3	400
10	102178	F2,8 / F6,3	900
11	102179	F2,8 / F6,3	1200
12	100189	F2,8 / M4	150
13	102194	F2,8 / M4	300
14	102156	F2,8 / M4	600
15	102195	F2,8 / M4	900
16	102157	F2,8 / M4	1200

Tabella continua alla prossima pagina

pos.	codice	attacco	LC (mm)
17	100197	F2,8 / ø2,4	600
18	100178	F2,8 / ø2,4	900
19	100179	F2,8 / ø2,4	1200
20	102163	F2,8 / ø2,4	1500
21	100191	F2,8 / ø2,4	2000
22	102177	F6,3 / M4	600
23	102164	F6,3 / M4	1000
24	102443	F6,3 / ø6,5	370
25	103223	F6,3 / ø6,5	455
26	102188	ø2,4 / F2,8	300
27	102189	ø2,4 / M4	300
28	100186	ø2,4 / M4	600
29	100146	ø2,4 / M4	900
30	100195	ø2,4 / M4	1200
31	102184	ø2,4 / M4	1500
32	100014	ø2,4 / ø2,4	300
33	100015	ø2,4 / ø2,4	600
34	100016	ø2,4 / ø2,4	900
35	102180	ø2,4 / ø2,4	1200
36	102181	ø2,4 / ø2,4	1500
37	102160	ø2,4 / ø2,4	2000
38	100017	ø2,4 / ø4	300
39	100140	ø2,4 / ø4	400
40	100018	ø2,4 / ø4	600
41	100019	ø2,4 / ø4	900
42	100176	ø2,4 / ø4	1000
43	100193	ø2,4 / ø4	1200
44	102150	ø2,4 / ø4	1500
45	100175	ø2,4 / ø4	1750
46	100137	ø2,4 / ø4	2000
47	102187	ø4 / F2,8	300
48	100199	ø4 / F2,8	600
49	107550	ø4 / F2,8	700
50	102155	ø4 / F2,8	900
51	100164	ø4 / F2,8	1200
52	102190	ø4 / F2,8	1500
53	102158	ø4 / F2,8	1750
54	102174	ø4 / F2,8	2000
55	102172	ø4 / F6,3	300
56	100025	ø4 / F6,3	600
57	100026	ø4 / F6,3	1000

accenditori piezo-elettrici

diametro di montaggio 18mm

1

2

3

fig.	codice	attacco
1	100009	ø2,4mm
2	100012	ø2,4mm
3	106307	ø2,4mm

4

5

6

fig.	codice	attacco
4	107152	ø2,4mm
5	100003	F2,8x0,8
6	107267	F2,8x0,8

diametro di montaggio 22mm

1

2

3

fig.	codice	attacco
1	100005	ø2,4mm
2	100013	ø2,4mm
3	102977	ø2,4mm

4

5

6

fig.	codice	attacco
4	106759	capicorda cilindrico ø2mm
5	107266	F2,8x0,8
6	100039	F6,3x0,8

7

8

9

fig.	codice	attacco
7	100111	F6,3x0,8
8	105209[1]	F6,3x0,8
9	100008	ø2mm

[1]lunghezza cavo 200mm

Per la gamma completa sempre aggiornata visitate il nostro webshop

varie

1

fig.	codice	alternativo	attacco	ø (mm)
1	100006		ø2,4mm	14

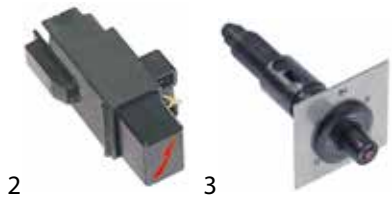

2 3

fig.	codice	alternativo	attacco	ø (mm)
2	fc[1]	107154	F6,3x0,8	-
3	107154		ø2,4mm	22

[1]fuori commercio

4 5 6

fig.	codice	alternativo	attacco	ø (mm)
4	fc[1]	107517	F6,3x0,8	-
5	107517		F6,3x0,8	22
6	107564		F6,3x0,8	22

[1]fuori commercio

7 8

fig.	codice	alternativo	attacco	ø (mm)
7	fc[1]	107652	F6,3x0,8	22
8	107652		ø2,4mm	20

[1]fuori commercio

9 10

fig.	codice	alternativo	attacco	ø (mm)
9	100011	107653	F6,3x0,8	22
10	107653		ø2,4mm	20

generatori

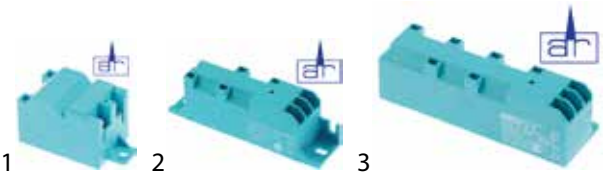

1 2 3

fig.	codice	uscite	alimentazione	dimensioni (mm)	BA (mm)	entrata	uscita
1	101012	2	230VAC	48x32x32	56	F2,8x0,8	F2,8x0,8
2	101023	4	230VAC	111x28x34	98	F6,3x0,8	F2,8x0,8
3	101024	6	230VAC	112x22x34	98	F6,3x0,8	F2,8x0,8

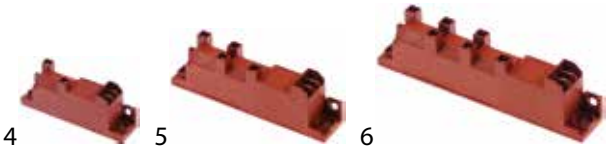

4 5 6

fig.	codice	uscite	alimentazione	dimensioni (mm)	BA (mm)	entrata	uscita
4	101002	2	230VAC	88x23x34	73	F6,3x0,8	F2,8x0,8
4	101009	2	1,5 V/DC	88x23x34	73	F6,3x0,8	F2,8x0,8
5	102388	4	230VAC	111x23x34	100	F6,3x0,8	F2,8x0,8
5	101031	4	1,5 V/DC	111x23x34	100	F6,3x0,8	F2,8x0,8
6	102389	6	230VAC	135x23x34	123	F6,3x0,8	F2,8x0,8
6	101032	6	1,5 V/DC	135x23x34	123	F6,3x0,8	F2,8x0,8

7 8

fig.	codice	uscite	alimentazione	dimensioni (mm)	BA (mm)	entrata	uscita
7	107421	8	230VAC	158x27x36	146	F6,3x0,8	F2,8x0,8
8	101005	8	230VAC	92x68x33	88	F6,3x0,8	F2,8x0,8

9 10

fig.	codice	uscite	alimentazione	dimensioni (mm)	BA (mm)	entrata	uscita
9	106925	1	230VAC	85x63x38	60	F2,8x0,8	ø4mm
10	107683	2	230VAC	85x63x38	60	F2,8x0,8	ø4mm

11 12

fig.	codice	uscite	alimentazione	dimensioni (mm)	BA (mm)	entrata	uscita
11	103194	1	220-240VAC	85x70x35	60	cavo	ø4mm
12	101017	2	230VAC	85x70x35	60	cavo	ø4mm

interruttori di accensione

fig.	codice	funzione	incasso ø (mm)	DM (mm)	attacco
1	100038	1CO	-	-	F6,3
2	101029	1NO	16		F6,3
3	345038	2NO	25		F6,3

fig.	codice	funzione	incasso ø (mm)	DM (mm)	attacco
4	301076	2NO	-	30x22	F6,3
5	345189	2NO	-	30x22	F6,3
6	301021	2NO	-	30x22	F6,3

fig.	codice	funzione	incasso ø (mm)	DM (mm)	attacco
7	100160	1NO	-	28,5x28,5	F6,3
8	301014	1NO	-	30x11	F6,3

fig.	codice	descrizione
1	101756	accenditore piezo-elettrico alimentazione a pile
2	301195	interruttore di accensione per tipo di batteria AA
3	101036	contenitore per batteria per tipo di batteria AA

termocoppie

set di termocoppie universali

fig.	codice	contenuto	L (mm)	fig.	codice	contenuto	L (mm)
1	107647	11 pezzi	900	1	107648	11 pezzi	1200

fig.	codice	contenuto	L (mm)
1	102280	5 pezzi	18” - 455
1	102281	5 pezzi	24” - 610
1	103226	5 pezzi	30” - 760
1	102282	5 pezzi	36” - 915
1	103227	5 pezzi	48” - 1220
1	103236	5 pezzi	60” - 1525
1	102283	5 pezzi	72” - 1825

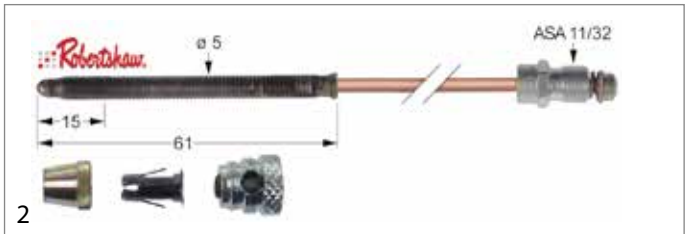

fig.	codice	contenuto	L (mm)
2	107705	5 pezzi	18” - 455
2	107706	5 pezzi	24” - 610
2	107707	5 pezzi	30” - 760
2	107708	5 pezzi	36” - 915
2	107709	5 pezzi	48” - 1220
2	107710	5 pezzi	60” - 1525
2	107711	5 pezzi	72” - 1825

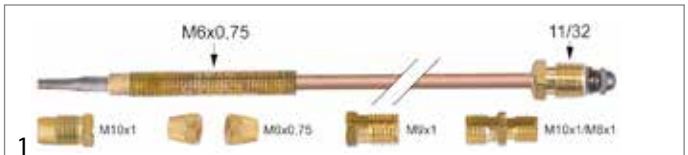

fig.	codice	contenuto	L (mm)	fig.	codice	contenuto	L (mm)
1	102005	6 pezzi	600	1	102006	6 pezzi	1200
1	102000	6 pezzi	900	1	102461	6 pezzi	1500

fig.	codice	contenuto	L (mm)	fig.	codice	contenuto	L (mm)
2	102285	8 pezzi	600	2	102287	8 pezzi	1200
2	102286	8 pezzi	900				

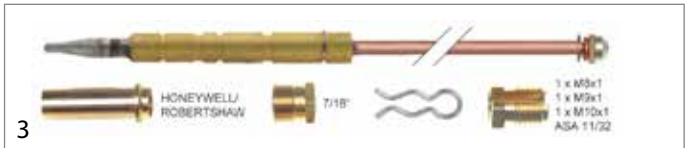

fig.	codice	contenuto	L (mm)	fig.	codice	contenuto	L (mm)
3	102543	8 pezzi	600	3	102544	8 pezzi	1200
3	102284	8 pezzi	900				

Per la gamma completa sempre aggiornata visitate il nostro webshop

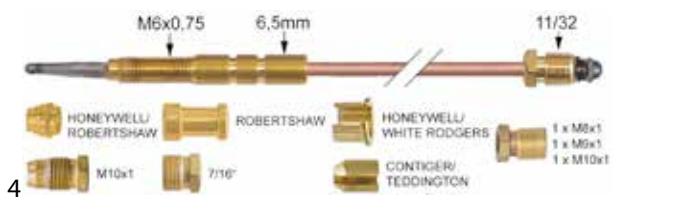

4

fig.	codice	contenuto	L (mm)	fig.	codice	contenuto	L (mm)
4	102129	10 pezzi	600	4	102130	10 pezzi	900

5

fig.	codice	contenuto	L (mm)	fig.	codice	contenuto	L (mm)
5	102003	10 pezzi	900	5	102002	10 pezzi	1200

6

fig.	codice	contenuto	L (mm)	fig.	codice	contenuto	L (mm)
6	102540	12 pezzi	600	6	102542	12 pezzi	1200
6	102541	12 pezzi	900				

7

fig.	codice	contenuto	L (mm)	fig.	codice	contenuto	L (mm)
7	102001	17 pezzi	900	7	102004	17 pezzi	1200

set di termocoppie base

tipo GF

funzionanti solo con relativi accessori

pos.	codice	L (mm)	tipo	pos.	codice	L (mm)	tipo
1	102097	600	GFF	3	102099	1200	GFF
2	102098	900	GFF				

accessori

1 2 3

fig.	codice	descrizione	ø (mm)	MF	con. (pz)
1	100935	adattatore	-	M8x1	1
1	102735	adattatore	-	M8x1	5
2	100930	vite bicono	-	M8x1	1
2	102730	vite bicono	-	M8x1	5
2	100931	vite bicono	-	M9x1	1
2	102731	vite bicono	-	M9x1	5
2	100932	vite bicono	-	M10x1	1
2	102732	vite bicono	-	M10x1	5
2	100933	vite bicono	-	ASA 11/32	1
2	102733	vite bicono	-	ASA 11/32	5
3	100934	adattatore	6/6,5		1
3	102734	adattatore	6/6,5		5

tipo SEF (flessibili)

funzionanti solo con relativi accessori

1

fig.	codice	L (mm)	filetto di fissaggio	tipo
1	102023	600	M6x0,5	SEF 1
1	102024	900	M6x0,5	SEF 1
1	102025	1200	M6x0,5	SEF 1

2

fig.	codice	L (mm)	filetto di fissaggio	tipo
2	102435	600	M6x0,75	SEF 2
2	102436	900	M6x0,75	SEF 2
2	102437	1200	M6x0,75	SEF 2

accessori

1 2 3 4

fig.	codice	descrizione	con. (pz)	tipo
1	102673	adattatore adattabile a HONEYWELL / ROBERTSHAW	1	SEF 1
1	106830	adattatore adattabile a HONEYWELL / ROBERTSHAW	5	SEF 1
2	102667	adattatore adattabile a JUNKERS ø 6mm L 26mm	1	SEF 1
3	106831	adattatore adattabile a JUNKERS ø 6mm L 26mm	5	SEF 1
4	100914	adattatore ø 6/6,5mm int. ø 5mm L 36mm	1	SEF 1
4	102714	adattatore ø 6/6,5mm L 36mm	5	SEF 1

fig.	codice	descrizione	con. (pz)	tipo
5	106956	adattatore per termocoppia adattabile a VAILLANT	1	SEF 1
5	106957	adattatore per termocoppia adattabile a VAILLANT	5	SEF 1
6	100913	adattatore per termocoppia filetto ASA 11/32	1	SEF 1/2
6	102713	adattatore per termocoppia filetto ASA 11/32	5	SEF 1/2
6	100912	adattatore per termocoppia filetto M10x1	1	SEF 1/2
6	102712	adattatore per termocoppia filetto M10x1	5	SEF 1/2
6	100910	adattatore per termocoppia filetto M8x1	1	SEF 1/2
6	102710	adattatore per termocoppia filetto M8x1 L 8mm	5	SEF 1/2
6	100911	adattatore per termocoppia filetto M9x1	1	SEF 1/2
6	102711	adattatore per termocoppia filetto M9x1	5	SEF 1/2
7	100915	adattatore per termocoppia filetto M8x1	1	SEF 1
7	102715	adattatore per termocoppia filetto M8x1	5	SEF 1
8	102669	anello intermedio adattabile a SIT / TARGET	1	SEF 1
9	102666	clip a disco ø 11,5mm H 1,5mm int. ø 4,6mm	1	SEF 1
9	102727	clip a disco ø 11,5mm int. ø 4,6mm H 1,5mm	10	SEF 1

fig.	codice	descrizione	con. (pz)	tipo
10	101297	dado filetto M6x0,75 conico	1	SEF 2
11	102680	dado filetto M6x0,75 H 2,6mm CH 8 ottone	1	SEF 2
11	102067	dado filetto M8x1	1	SEF 1
12	100907	raccordo filettato filetto M10x1	1	SEF 1
12	102677	raccordo filettato per termocoppia filetto M10x1	1	SEF 2
12	102507	raccordo filettato per termocoppia M10x1	5	SEF 1
12	102678	vite di serraggio filetto M10x1 int. ø 6mm	1	SEF 2
13	102674	vite bicono filetto 7/16"	1	SEF 2
13	106832	vite bicono filetto 7/16"	5	SEF 1

termocoppie liscie

termocoppie liscie standard

ROBERTSHAW

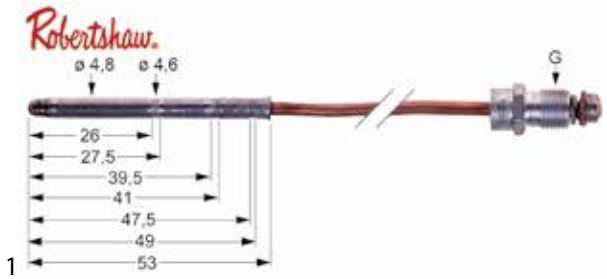

fig.	codice	G	L (mm)
1	102456	ASA 11/32	12" - 305
1	102457	ASA 11/32	30" - 760

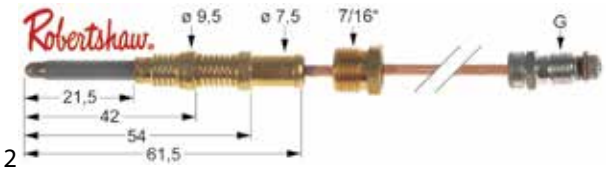

fig.	codice	G	L (mm)
2	102122	ASA 11/32	18" - 455
2	102276	ASA 11/32	24" - 610
2	102277	ASA 11/32	36" - 915
2	102278	ASA 11/32	48" - 1220
2	102279	ASA 11/32	72" - 1825

con corpo ø5mm - tipo Junkers con punta alluminata

pos.	codice	G	L (mm)	pos.	codice	G	L (mm)
1	102201	M8x1	220	10	102251	M9x1	750
2	102202	M8x1	320	11	102210	M10x1	220
3	102203	M8x1	450	12	102211	M10x1	320
4	102204	M8x1	600	13	102212	M10x1	450
5	102205	M8x1	750	14	102213	M10x1	600
6	102206	M8x1	850	15	102214	M10x1	750
7	102207	M8x1	1000	16	102132	M10x1	1000
8	102208	M8x1	1200	17	102216	M10x1	1500
9	102209	M8x1	1500				

con corpo ø6mm

SIT

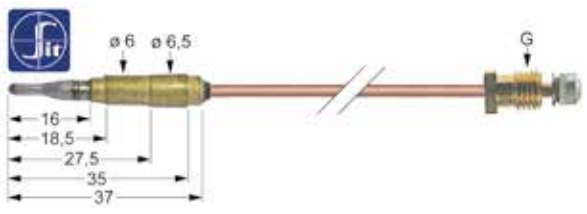

fig.	codice	G	L (mm)
1	102267	M8x1	850
1	102923	M9x1	750

Per la gamma completa sempre aggiornata visitate il nostro webshop

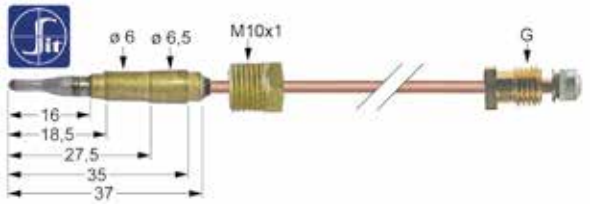

2

fig.	codice	G	L (mm)
2	102246	M9x1	600
2	102944	M9x1	1500
2	107259	M10x1	500
2	102438	M10x1	600
2	107257	M10x1	1000
2	107256	M10x1	1200
2	107299	ASA 11/32	750

tipo Junkers con punta alluminata

pos.	codice	G	L (mm)
1	102217	M8x1	220
2	102218	M8x1	320
3	102219	M8x1	450
4	102220	M8x1	600
5	102221	M8x1	750
6	102223	M8x1	1200
7	102224	M8x1	1500
8	102225	M10x1	320
9	102226	M10x1	450
10	102227	M10x1	600
11	102228	M10x1	750
12	102229	M10x1	1000
13	102230	M10x1	1200
14	102231	M10x1	1500

con corpo ø6(6,5)mm

termocoppie SIT

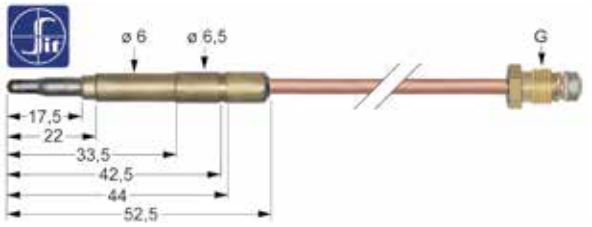

pos.	codice	G	L (mm)
1	107600	M8x1	320
2	107601	M8x1	600
3	107178	M8x1	750
4	107602	M8x1	850
5	107603	M8x1	1000
6	107604	M8x1	1200
7	107605	M8x1	1500
8	107606	M9x1	320
9	107607	M9x1	400
10	107608	M9x1	500
11	107609	M9x1	600
12	107610	M9x1	750
13	102682	M9x1	850
14	107611	M9x1	850
15	107612	M9x1	1000
16	107613	M9x1	1200
17	102660	M9x1	1500
18	103208	M9x1	1500
19	107614	M9x1	1500
20	107615	M10x1	320
21	107616	M10x1	400
22	107617	M10x1	600
23	107618	M10x1	750
24	107619	M10x1	1000
25	107620	M10x1	1200
26	107621	M10x1	1500
27	107622	ASA 11/32	400
28	107623	ASA 11/32	600
29	107624	ASA 11/32	850
30	107625	ASA 11/32	1000
31	107626	ASA 11/32	1500

termocoppie con punta alluminata

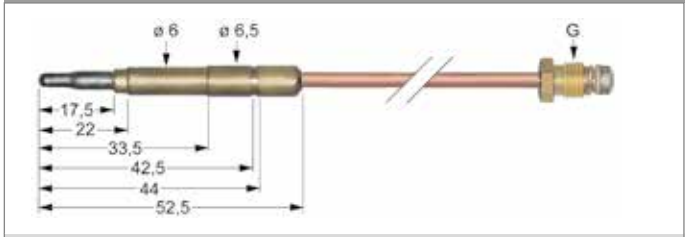

pos.	codice	G	L (mm)
1	102033	M8x1	320
2	102034	M8x1	600
3	102035	M8x1	850
4	102036	M8x1	1000
5	102037	M8x1	1200
6	102038	M8x1	1500
7	102039	M9x1	320
8	102040	M9x1	500
9	102041	M9x1	600
10	102042	M9x1	850
11	102043	M9x1	1000
12	102044	M9x1	1200
13	102045	M9x1	1500
14	102007	M10x1	320
15	102071	M10x1	400
16	102075	M10x1	600
17	102076	M10x1	850
18	102072	M10x1	1000
19	102077	M10x1	1500
20	102046	ASA 11/32	400
21	102047	ASA 11/32	600
22	102048	ASA 11/32	850
23	102049	ASA 11/32	1000
24	102051	ASA 11/32	1500

termocoppie filettate varie

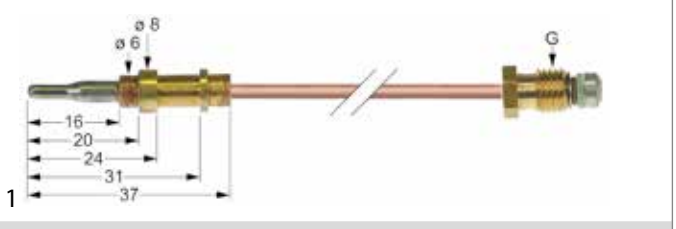

fig.	codice	G	L (mm)
1	102266	M8x1	220

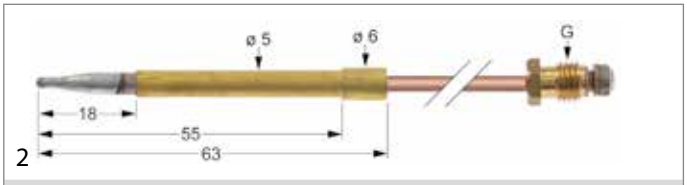

fig.	codice	G	L (mm)	adattabile a
2	106989	M8x1	330	POTIS

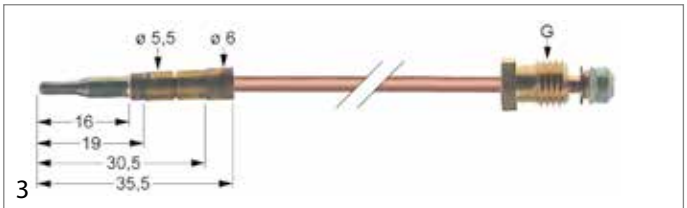

fig.	codice	G	L (mm)
3	102258	M8x1	600

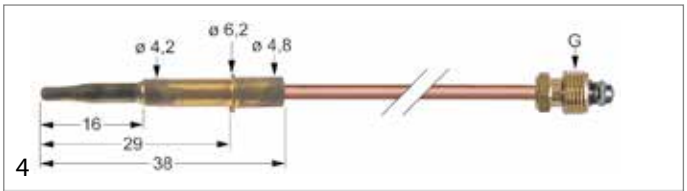

fig.	codice	G	L (mm)
4	102261	M8x1	600

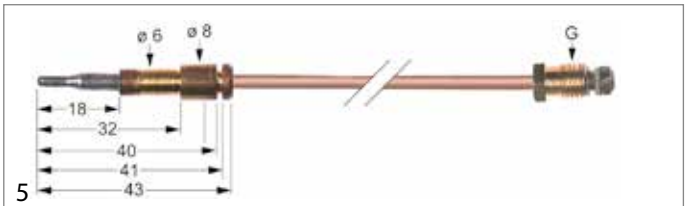

fig.	codice	G	L (mm)
5	102451	M8x1	600
5	102462	M8x1	1000

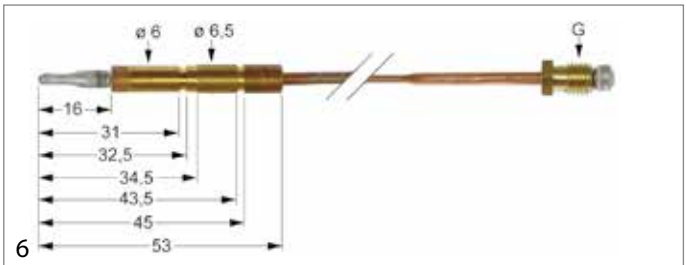

fig.	codice	G	L (mm)
6	102998	M8x1	600

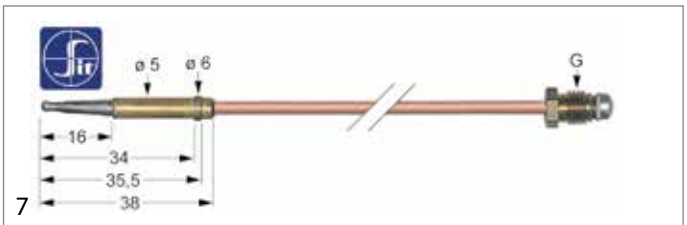

fig.	codice	G	L (mm)
7	107461	M8x1	600

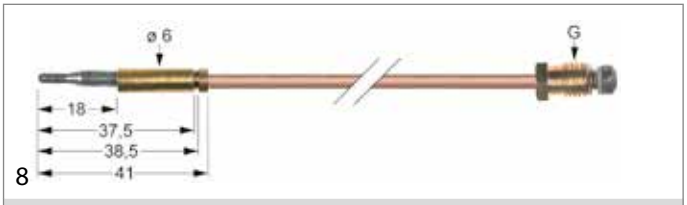

fig.	codice	G	L (mm)
8	102463	M8x1	1000

fig.	codice	G	L (mm)
9	102424	M10x1	650

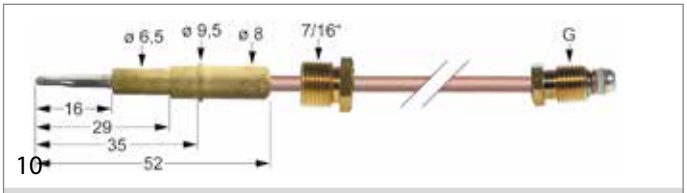

fig.	codice	G	L (mm)
10	102893	ASA 11/32	1200

fig.	codice	G	L (mm)
11	102458	ASA 11/32	24" - 610
11	102459	ASA 11/32	72" - 1825

termocoppie liscie flessibili

con corpo ø5mm

pos.	codice	G	L (mm)
1	102390	M8x1	600
2	102391	M8x1	900
3	102393	M10x1	600

pos.	codice	G	L (mm)
4	102394	M10x1	900
5	102395	M10x1	1200

Per la gamma completa sempre aggiornata visitate il nostro webshop

con corpo ø6(6,5)mm

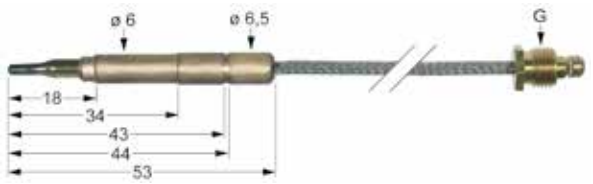

pos.	codice	G	L (mm)	pos.	codice	G	L (mm)
1	102402	M8x1	600	6	102407	M9x1	1200
2	102403	M8x1	900	7	102408	M10x1	600
3	102404	M8x1	1200	8	102409	M10x1	900
4	102405	M9x1	600	9	102410	M10x1	1200
5	102406	M9x1	900				

con corpo ø6mm

pos.	codice	G	L (mm)	pos.	codice	G	L (mm)
1	102396	M8x1	600	4	102399	M10x1	600
2	102397	M8x1	900	5	102400	M10x1	900
3	102398	M8x1	1200	6	102401	M10x1	1200

varie

1

fig.	codice	G	L (mm)
1	102428	M8x1	450

2

fig.	codice	G	L (mm)
2	102422	M10x1	650

3

fig.	codice	G	L (mm)
3	102423	M10x1	650

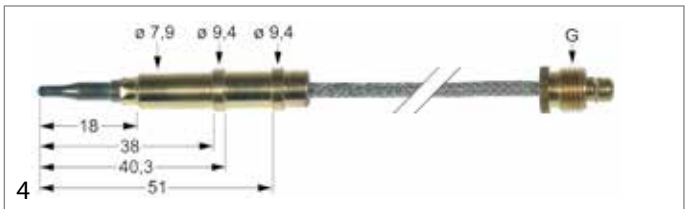

4

fig.	codice	G	L (mm)
4	102429	ASA 11/32	600
4	102430	ASA 11/32	900
4	102431	ASA 11/32	1200

5

fig.	codice	G	L (mm)
5	102433	ASA 11/32	900

6

fig.	codice	G	L (mm)
6	102434	ASA 11/32	1200

termocoppie liscie con punta alluminata

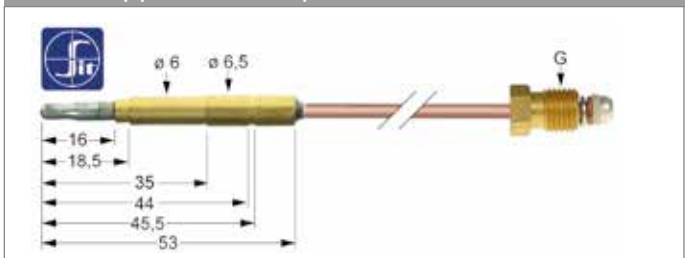

pos.	codice	G	L (mm)	pos.	codice	G	L (mm)
1	102573	M9x1	320	3	102574	M9x1	450
2	102683	M9x1	320	4	102681	M9x1	850

termocoppie liscie nichelate

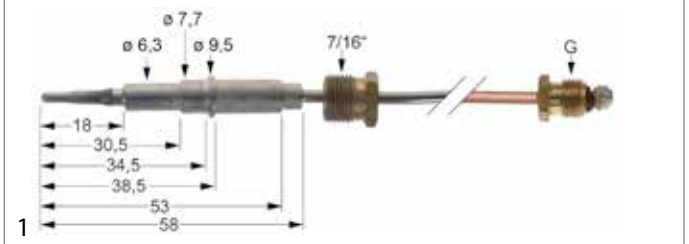

1

fig.	codice	G	L (mm)
1	107297	M10x1	600

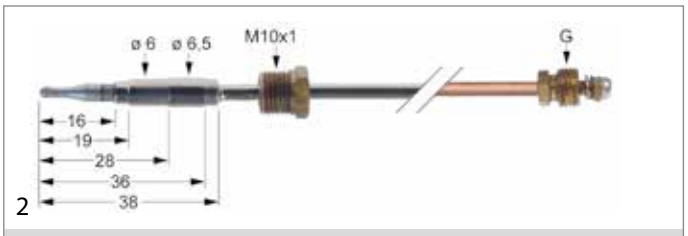

fig.	codice	G	L (mm)
2	107260	M10x1	1000

termocoppie liscie con cavi

fig.	codice	L (mm)	attacco bruciatore
1	102441	500	a spina

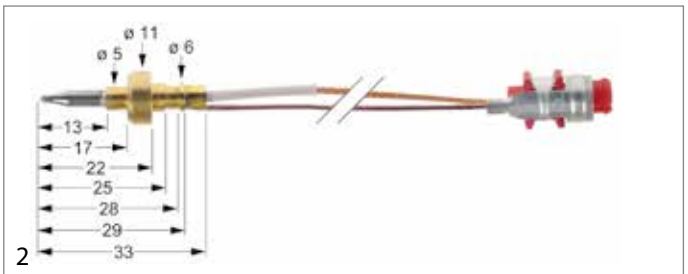

fig.	codice	L (mm)	attacco bruciatore
2	102466	600	

fig.	codice	L (mm)	attacco bruciatore
3	102089	600	attacco ad innesto ø5,0mm

fig.	codice	L (mm)	attacco bruciatore
4	102260	600	attacco ad innesto ø6,0mm

fig.	codice	L (mm)	attacco bruciatore
5	102131	1000	attacco ad innesto ø5,0mm

fig.	codice	L (mm)	attacco bruciatore
6	102814	1000	attacco ad innesto ø5,0mm

termocoppie liscie interrotte

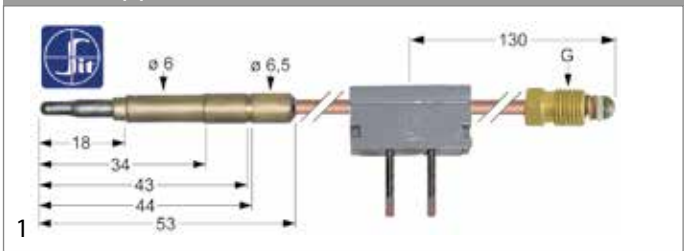

fig.	codice	G	L (mm)	collegamento
1	102068	M9x1	320	contatti a stagnare
1	102288	M9x1	600	contatti a stagnare

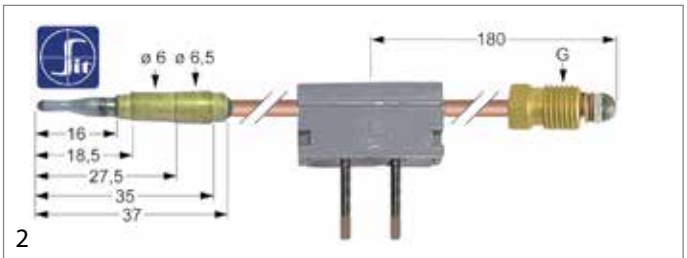

fig.	codice	G	L (mm)	collegamento
2	107234	M9x1	400	contatti a stagnare
2	107460	M9x1	850	contatti a stagnare

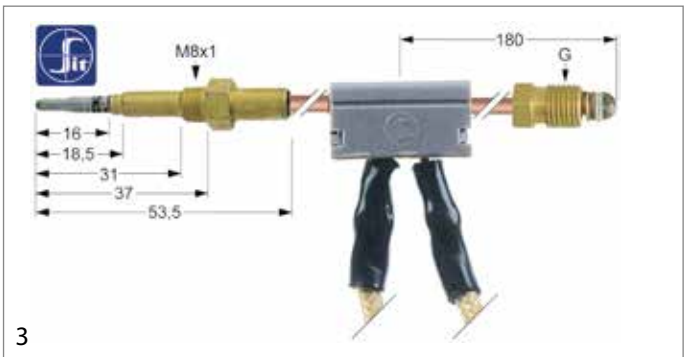

fig.	codice	G	L (mm)	collegamento
3	107261	M9x1	600	cavo 350mm

Per la gamma completa sempre aggiornata visitate il nostro webshop

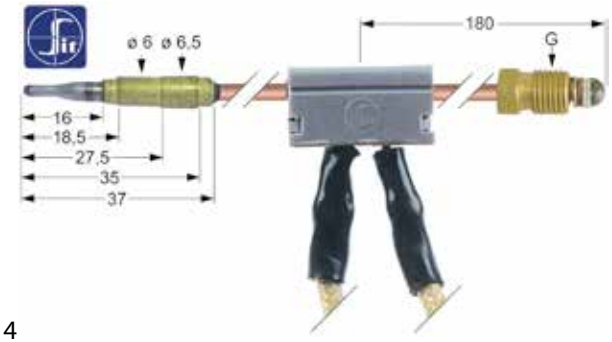

4

fig.	codice	G	L (mm)	collegamento
4	107262	M9x1	600	cavo 350mm

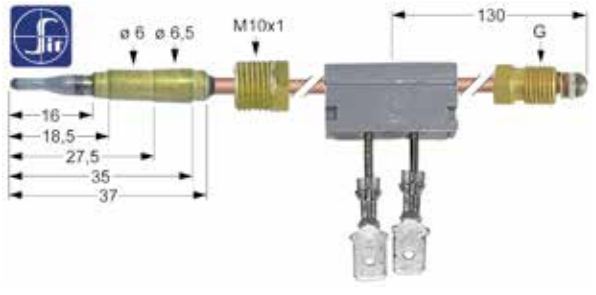

5

fig.	codice	G	L (mm)	collegamento
5	102238	M9x1	600	F 6,3mm

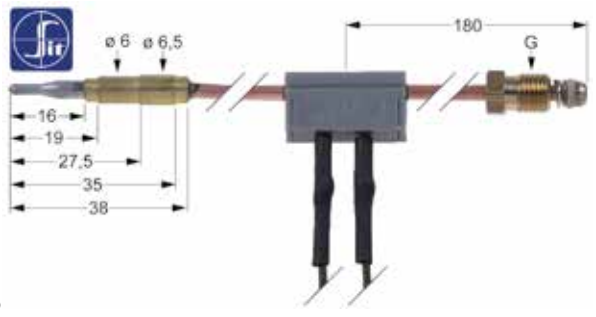

6

fig.	codice	G	L (mm)	collegamento
6	102737	M9x1	600	F 6,3mm

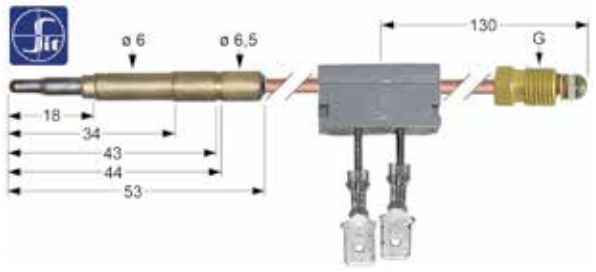

7

fig.	codice	G	L (mm)	collegamento
7	107177	M9x1	600	F 6,3mm

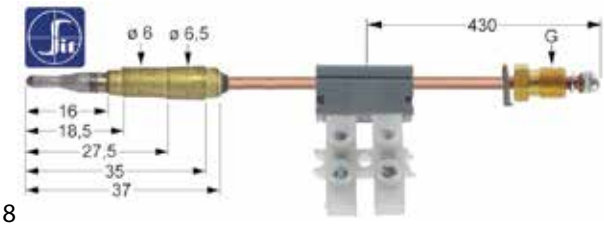

8

fig.	codice	G	L (mm)	collegamento
8	107455	M9x1	850	contatti a stagnare

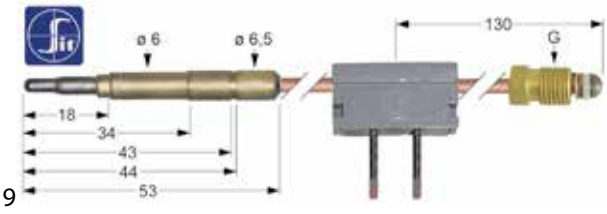

9

fig.	codice	G	L (mm)	collegamento
9	107164	M9x1	1000	contatti a stagnare

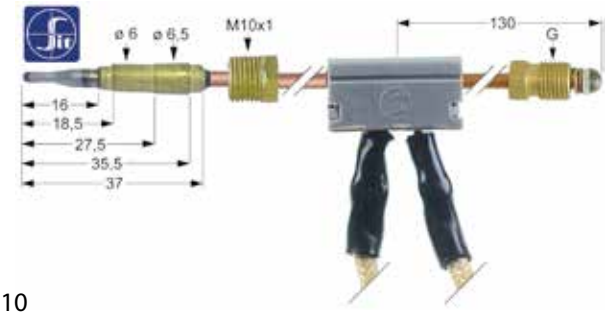

10

fig.	codice	G	L (mm)	collegamento
10	107148	M10x1	600	F 6,3mm

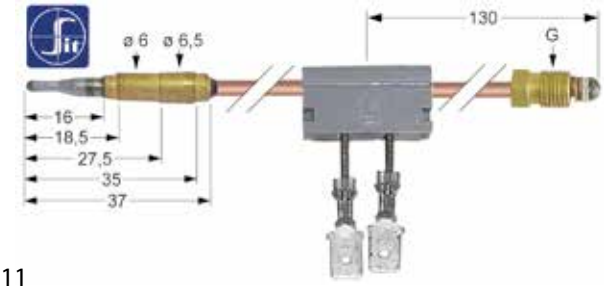

11

fig.	codice	G	L (mm)	collegamento
11	100172	ASA 11/32	400	F 6,3mm

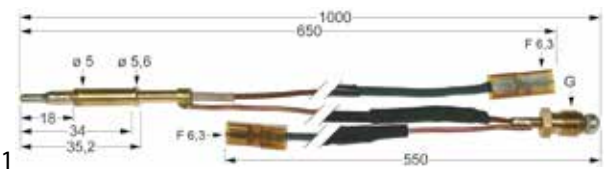

1

fig.	codice	G	L (mm)	collegamento
1	102815	M8x1	1000	F 6,3mm

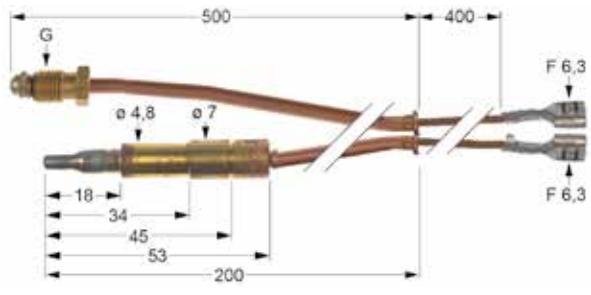

2

fig.	codice	G	L (mm)	collegamento
2	102115	M9x1	500	F 6,3mm

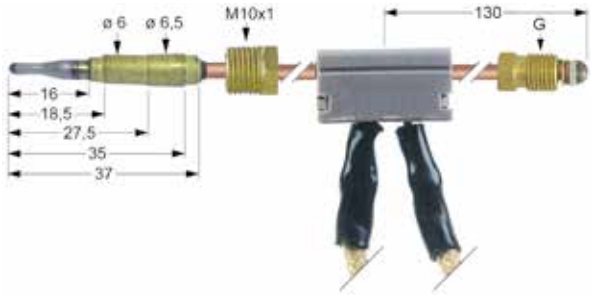

3

fig.	codice	G	L (mm)	collegamento
3	102252	M9x1	600	cavo 650mm

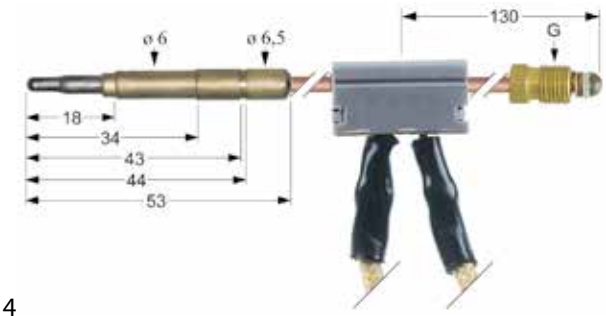

4

fig.	codice	G	L (mm)	collegamento
4	102247	M9x1	600	cavo 700mm

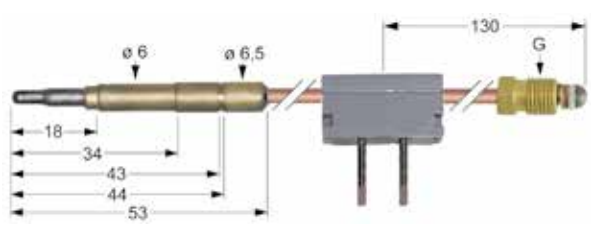

5

fig.	codice	G	L (mm)	collegamento
5	102069	M9x1	600	contatti a stagnare

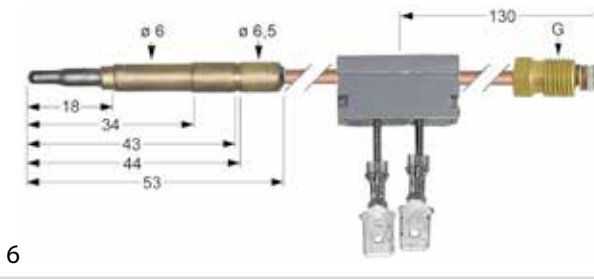

6

fig.	codice	G	L (mm)	collegamento
6	107145	M9x1	600	F6,3

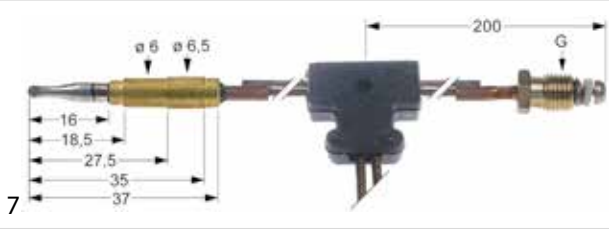

7

fig.	codice	G	L (mm)	collegamento
7	102094	M9x1	750	cavo 280mm

8

fig.	codice	G	L (mm)	collegamento
8	102269	M9x1	850	F 6,3mm

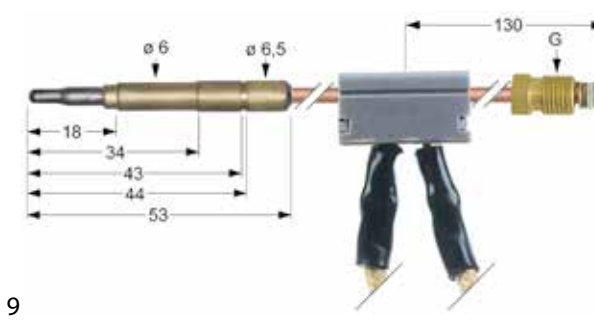

9

fig.	codice	G	L (mm)	collegamento
9	102250	M9x1	1000	cavo 1000mm

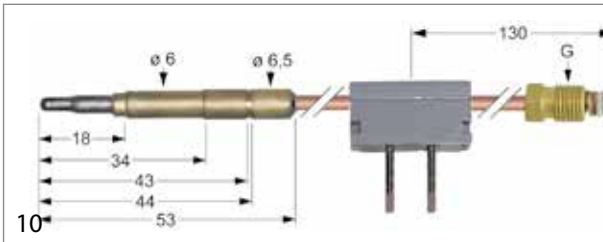

10

fig.	codice	G	L (mm)	collegamento
10	102070	M9x1	1000	contatti a stagnare

Per la gamma completa sempre aggiornata visitate il nostro webshop

termocoppie filettate

termocoppie filettate standard

con filetto M8x1

SIT

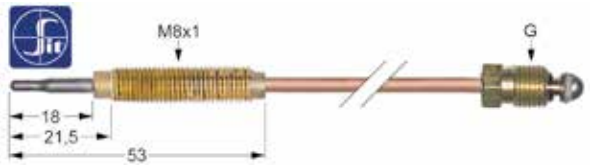

pos.	codice	G	L (mm)	pos.	codice	G	L (mm)
1	107627	M8x1	220	11	107636	M9x1	600
2	107628	M8x1	320	12	107637	M9x1	850
3	107629	M8x1	450	13	107638	M9x1	1000
4	107630	M8x1	600	14	107639	M9x1	1200
5	107631	M8x1	850	15	107640	M9x1	1500
6	107632	M8x1	1000	16	107641	M10x1	400
7	107633	M8x1	1200	17	107642	M10x1	450
8	107634	M8x1	1500	18	107643	M10x1	600
9	107635	M9x1	320	19	107644	M10x1	750
10	107242	M9x1	400	20	107645	M10x1	1500

tipo Junkers con punta alluminata

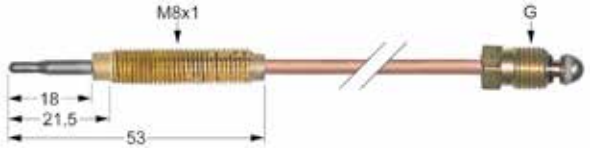

pos.	codice	G	L (mm)	pos.	codice	G	L (mm)
1	102232	M8x1	220	11	102063	M9x1	850
2	102054	M8x1	320	12	102064	M9x1	1000
3	102056	M8x1	600	13	102065	M9x1	1200
4	102233	M8x1	750	14	102066	M9x1	1500
5	102057	M8x1	850	15	102073	M10x1	400
6	102058	M8x1	1000	16	102235	M10x1	450
7	102059	M8x1	1200	17	102078	M10x1	600
8	102060	M8x1	1500	18	102079	M10x1	750
9	102061	M9x1	320	19	102074	M10x1	1000
10	102062	M9x1	600	20	102080	M10x1	1500

termocoppie filettate varie

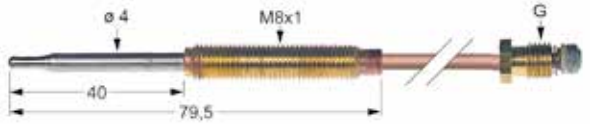

1

fig.	codice	G	L (mm)
1	102249	M8x1	250

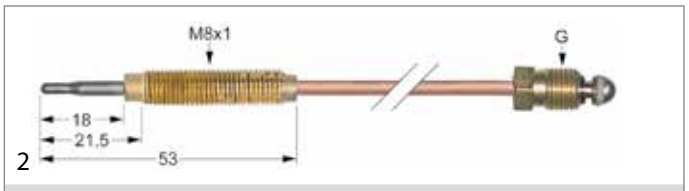

2

fig.	codice	G	L (mm)
2	102055	M8x1	450

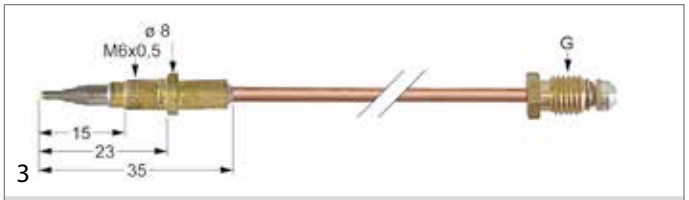

3

fig.	codice	G	L (mm)
3	102245	M8x1	500

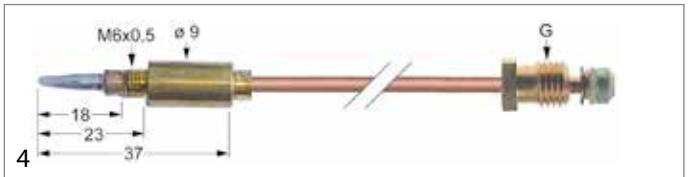

4

fig.	codice	G	L (mm)
4	102121	M8x1	600

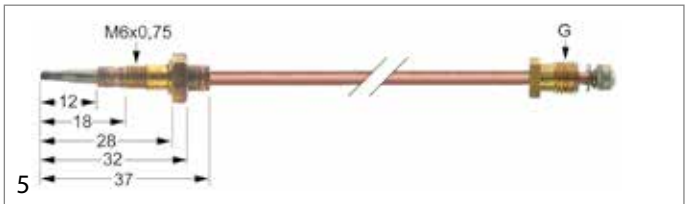

5

fig.	codice	G	L (mm)
5	107350	M8x1	600

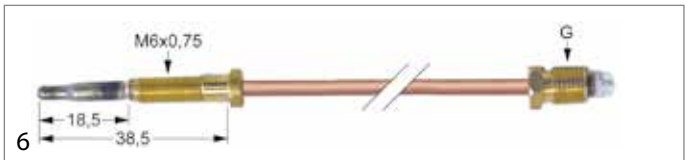

6

fig.	codice	G	L (mm)
6	102138	M9x1	300

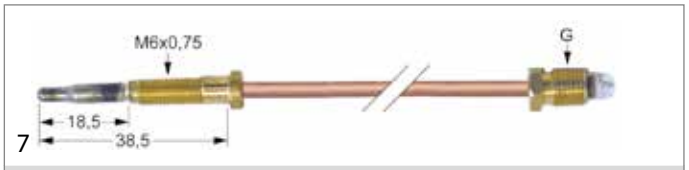

7

fig.	codice	G	L (mm)
7	102139	M9x1	500

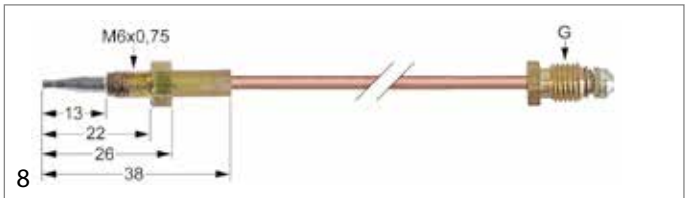

8

fig.	codice	G	L (mm)
8	107185	M9x1	600

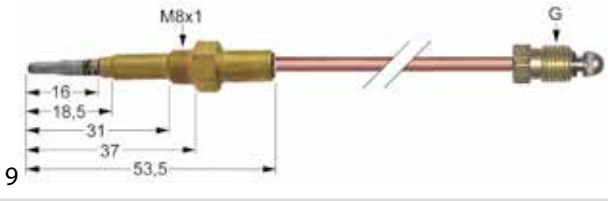

9

fig.	codice	G	L (mm)
9	102008	M9x1	1000

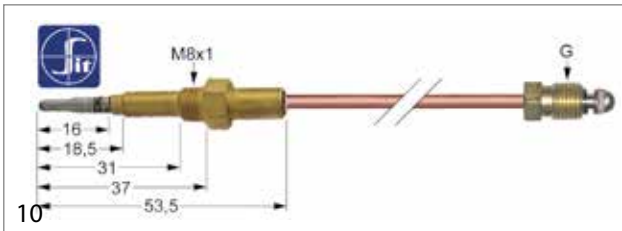

10

fig.	codice	G	L (mm)
10	107646	M9x1	1000

termocoppie filettate flessibili

con filetto M8x1

pos.	codice	G	L (mm)	pos.	codice	G	L (mm)
1	102411	M8x1	600	5	102416	M9x1	1200
2	102412	M8x1	900	6	102417	M10x1	600
3	102413	M8x1	1200	7	102418	M10x1	900
4	102414	M9x1	600	8	102419	M10x1	1200

varie

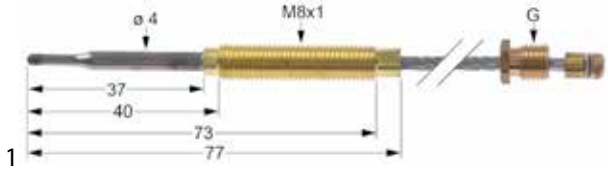

1

fig.	codice	G	L (mm)
1	102420	M8x1	750

2

fig.	codice	G	L (mm)
2	102114	M8x1	900

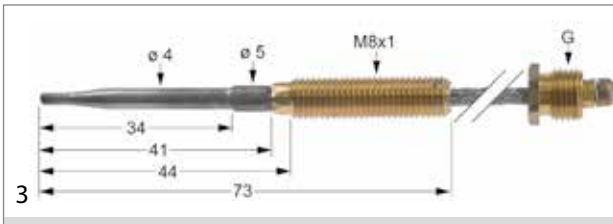

3

fig.	codice	G	L (mm)
3	102421	M10x1	750

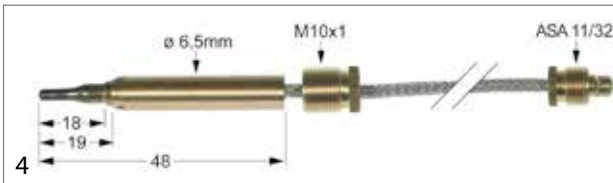

4

fig.	codice	G	L (mm)
4	102425	ASA 11/32	600

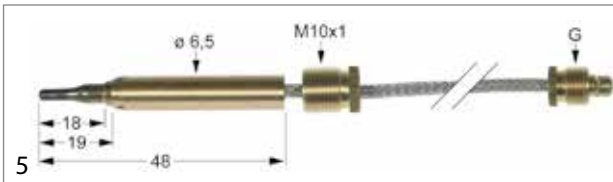

5

fig.	codice	G	L (mm)
5	102426	ASA 11/32	900

termocoppie filettate nichelate

1

fig.	codice	G	L (mm)
1	107298	M8x1	750

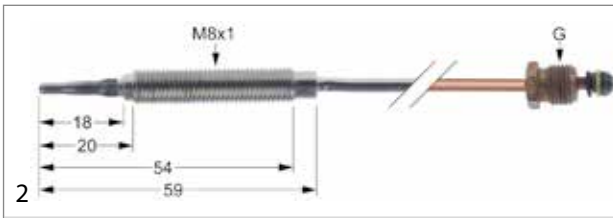

2

fig.	codice	G	L (mm)
2	107450	M10x1	600

termocoppie filettate con cavi

1

fig.	codice	L (mm)	attacco
1	102145	600	F 7,7mm

Per la gamma completa sempre aggiornata visitate il nostro webshop

fig.	codice	L (mm)	attacco
2	102242	750	F 7,7mm

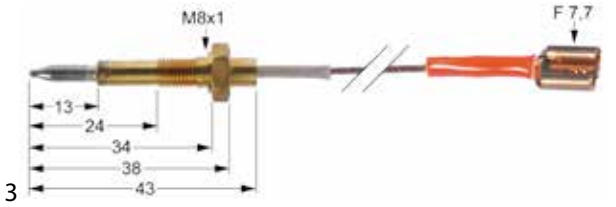

fig.	codice	L (mm)	attacco
3	102275	450	F 7,7mm

fig.	codice	L (mm)	collegamento cavo massa
1	102127	600	

fig.	codice	L (mm)	collegamento cavo massa
2	102152	750	

fig.	codice	L (mm)	collegamento cavo massa
3	102148	600	F 4,8x0,8mm

fig.	codice	L (mm)	collegamento cavo massa
4	102147	750	F 4,8x0,8mm

fig.	codice	L (mm)	collegamento cavo massa
5	102120	750	F 6,3mm

fig.	codice	L (mm)	collegamento cavo massa
6	102271	600	M4

fig.	codice	L (mm)	collegamento cavo massa
7	102924	750	M4

fig.	codice	L (mm)	collegamento cavo massa
8	107385	600	M4

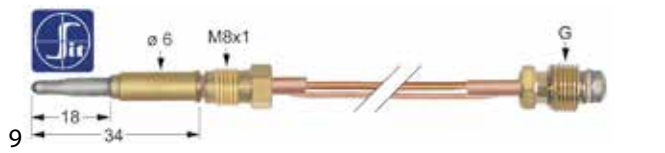

fig.	codice	L (mm)	collegamento cavo massa
9	102088	1500	

termocoppie filettate interrotte

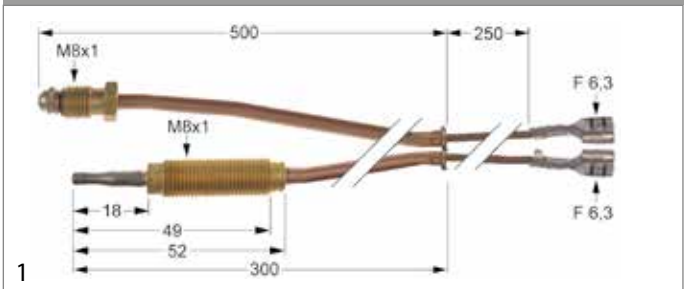

fig.	codice	G	L (mm)	collegamento
1	102239	M8x1	720	F 6,3mm

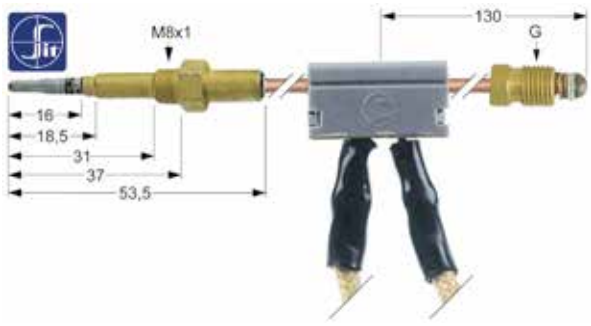

2

fig.	codice	G	L (mm)	collegamento
2	102259	M9x1	1000	con cavo 1000mm

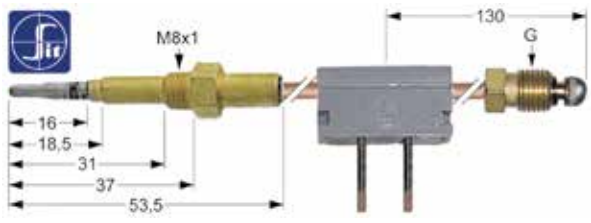

3

fig.	codice	G	L (mm)	collegamento
3	102254	M9x1	1000	contatti a stagnare

termocoppie personalizzate dal costruttore

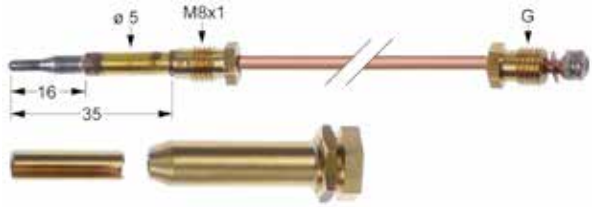

1

fig.	codice	contenuto	L (mm)	adattabile a
1	107444	3 pezzi	330	Falcon

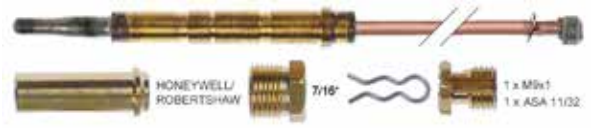

2

fig.	codice	contenuto	L (mm)	adattabile a
2	107427	6 pezzi	900	Falcon

3

fig.	codice	contenuto	L (mm)	adattabile a
3	107265	11 pezzi	1200	Falcon

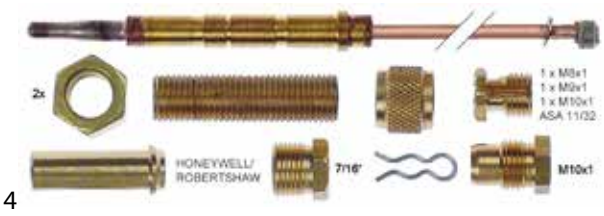

4

fig.	codice	contenuto	L (mm)	adattabile a
4	107263	13 pezzi	900	Falcon

5

fig.	codice	contenuto	L (mm)	adattabile a
5	107264	13 pezzi	900	Falcon

termopile

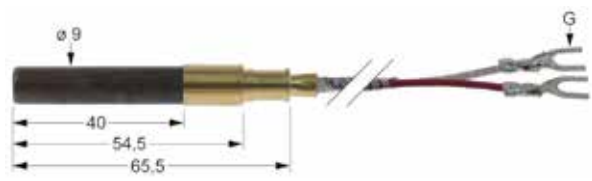

1

fig.	codice	tensione (mV)	L (mm)
1	106670	750	850

2

fig.	codice	tensione (mV)	L (mm)
2	102116	750	900

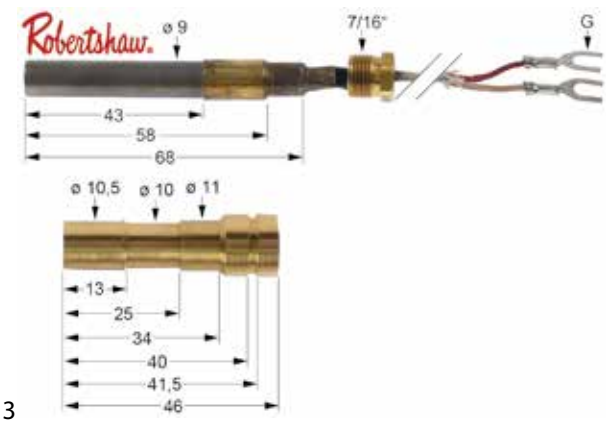

3

fig.	codice	tensione (mV)	L (mm)
3	103241	250-750	36" - 915

Per la gamma completa sempre aggiornata visitate il nostro webshop

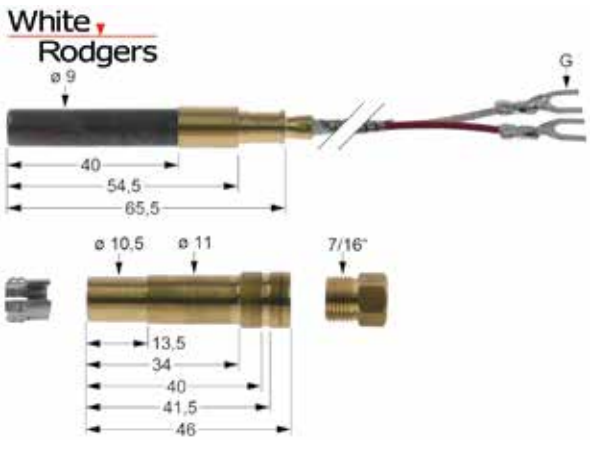

4

fig.	codice	tensione (mV)	L (mm)
4	103243	250-750	36" - 915

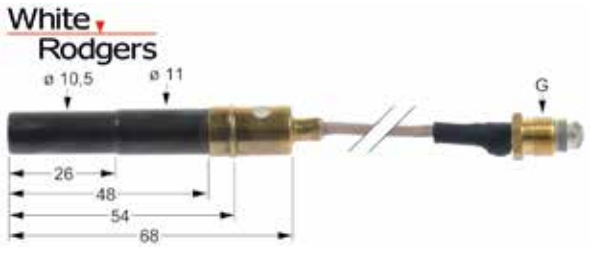

5

fig.	codice	tensione (mV)	L (mm)
5	103244	250-750	36" - 915

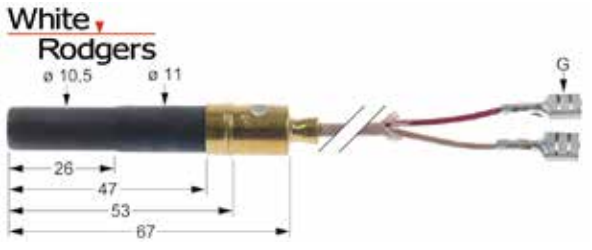

6

fig.	codice	tensione (mV)	L (mm)
6	103245	250-750	36" - 915

7

fig.	codice	tensione (mV)	L (mm)
7	103246	250-750	36" - 915

8

fig.	codice	tensione (mV)	L (mm)
8	580035	250-750	36" - 915
8	103240	250-750	60" - 1525

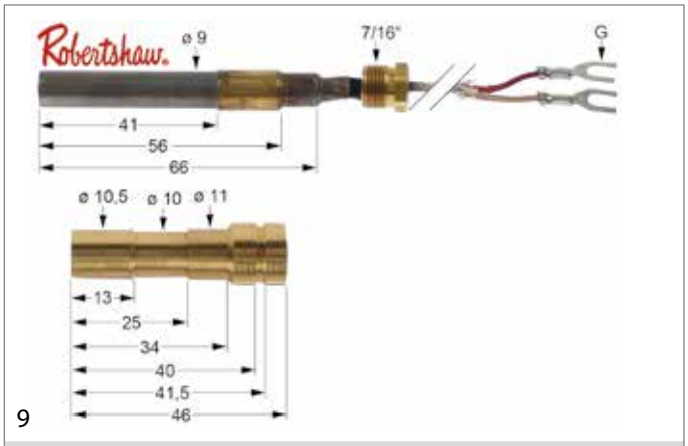

9

fig.	codice	tensione (mV)	L (mm)
9	103242	250-750	60" - 1525

prolunghe

1

fig.	codice	MF	L (mm)
1	102013	M9x1	500
1	102851	M9x1	1000
1	102852	M9x1	1500
1	102011	M10x1	400
1	102012	M10x1	1000
1	102010	M10x1	1500

2

fig.	codice	MF	L (mm)
2	102241	M9x1 - M9x1	500

3

fig.	codice	MF	L (mm)
3	102811	M9x1 - M9x1	600
3	107258	M10x1 - M8x1	1500

accessori

giunti di rilevamento

1

fig.	codice	descrizione	MF
1	101337	raccordo per visualizzatore filetto M9x1	M9x1
1	100948	raccordo per visualizzatore filetto M10x1	M10x1

visualizzatori

1 2

fig.	codice	descrizione
1	101410	visualizzatore con aletta di fissaggio
2	101414	visualizzatore contatti a stagnare

dadi

1 2

fig.	codice	descrizione
1	103173	dado filetto M6x0,75 H 4mm CH 10 ottone
1	102067	dado filetto M8x1 confezioni da 1 pz
1	102500	dado filetto M8x1 confezioni da 10 pz
2	100892	dado termocoppia filetto M6x0,5 H 6,5mm CH 8
2	102143	dado termocoppia filetto M6x0,75 H 12mm CH 8
2	100965	dado termocoppia filetto M8x1 H 15mm CH 11 ottone

viti

1 2 3 4

fig.	codice	descrizione	MF	con. (pz)
1	101260	raccordo termocoppia	M8x1	1
1	102566	raccordo termocoppia	M8x1	10
1	101261	raccordo termocoppia	M9x1	1
1	102561	raccordo termocoppia	M9x1	10
1	101262	raccordo termocoppia	M10x1	1
1	102562	raccordo termocoppia	M10x1	10
1	101263	raccordo termocoppia	ASA 11/32	1
1	102563	raccordo termocoppia	ASA 11/32	5
2	100930	vite bicono	M8x1	1
2	102730	vite bicono	M8x1	5
2	100931	vite bicono	M9x1	1
2	102731	vite bicono	M9x1	5
2	100932	vite bicono	M10x1	1
2	102732	vite bicono	M10x1	5
2	100933	vite bicono	ASA 11/32	1
2	102733	vite bicono	ASA 11/32	5
3	100920	raccordo termocoppia	M8x1 / M9x1	1
3	102720	raccordo termocoppia	M8x1 / M9x1	5
3	100922	raccordo termocoppia	M10x1 / ASA 11/32	1
3	102722	raccordo termocoppia	M10x1 / ASA 11/32	5
4	102464	raccordo termocoppia	M10x1	1

giunti interrotti

1

fig.	codice	descrizione
1	101264	giunto interrotto filetto M8x1
1	101265	giunto interrotto filetto M9x1
1	101258	giunto interrotto filetto M10x1
1	101266	giunto interrotto filetto ASA 11/32

2

fig.	codice	descrizione
2	107279	giunto interrotto L 90mm

3

fig.	codice	descrizione
3	107738	prolunga per giunto interrotto L 420mm