PROFESSIONAL ESPRESSO

Ricambi per
Macchine caffè

Spare parts for
Coffee machines

Ersatzteile für
Kaffeemaschinen

Repuestos para
Máquinas de café

2016

Indice generale
General contents
Inhaltsübersicht
Índice general

Pagina • Seite
Page • Página

Macchine caffè espresso professionali

Professional espresso coffee machines

Professionelle Espresso Kaffeemaschinen

Máquinas de café espresso profesionales

Esplosi
Exploded drawings
Explosionszeichnungen
Despieces 3

Ricambi divisi per famiglia di prodotti
Spares divided by product families
Ersatzteile nach Produktgruppen sortiert
Repuestos divididos por familia de productos 1211

Codici ricerca rapida
Quick search codes
Schnellsuche
Códigos búsqueda rápida 2485

I dati e le immagini presenti possono subire variazioni senza preavviso e **LF SpA** non si assume alcuna responsabilità in ordine a possibili errori contenuti o derivanti dall'utilizzo della presente pubblicazione.
La presente pubblicazione è di esclusiva proprietà. Pertanto, ne è vietata la riproduzione e divulgazione se non espressamente autorizzata da **LF SpA**.

The data and images herewith contained may change without notice and **LF SpA** cannot be held responsible for possible errors stated or resulting by the use of this document. All rights reserved.
No part of this publication may be reproduced without written permission by **LF SpA**.

Die angegebenen Daten und Fotos können sich ohne Vorankündigung ändern. Die **LF SpA** übernimmt keine Haftung für eventuelle Fehler, die durch die Nutzung oder den Inhalt dieser Veröffentlichung entstehen. Diese Veröffentlichung ist das exklusive Eigentum der **LF SpA**.
Daher darf es nicht vervielfältigt oder verbreitet werden, sofern es nicht ausdrücklich durch die LF SpA genehmigt ist.

Las fotos y los datos indicados pueden variar sin preaviso y **LF SpA** no asume ninguna responsabilidad sobre eventuales posibles errores contenidos o que deriven del uso de la presente publicación.
La presente publicación es de propiedad exclusiva. Por lo tanto, no se permite la divulgación ni la reproducción total o parcial sin permiso previo de **LF SpA**.

Les photos et les données indiquées peuvent changer sans avis préalable et **LF SpA** ne peut être tenue pour responsable d'éventuelles erreurs contenues dans cette publication ou découlant de son utilisation.
Cette publication est propriété exclusive. Toute reproduction ou divulgation est interdite sauf autorisation accordée expressément par **LF SpA**.

Esplosi
Exploded drawings
Explosionszeichnungen
Despieces

Costruttori Manufacturers Hersteller Fabricantes	Pagina Page Seite Página
Astoria | Cma	6
Bezzera NEW!	74
BFC	112
Brasilia	122
Carimali NEW!	158
Casadio	176
Cimbali NEW!	210
Delonghi NEW!	272
Elektra NEW!	350

Costruttori Manufacturers Hersteller Fabricantes	Pagina Page Seite Página
Expobar	366
Faema	390
Fiorenzato CS	448
Futurmat | Ariete	470
Gaggia NEW!	502
Grimac	578
Marzocco	646
Nuova Simonelli	656
Pavoni	704

Costruttori Manufacturers Hersteller Fabricantes	Pagina Page Seite Página
Promac	762
Rancilio	772
Reneka	814
San Marco	844
Sanremo	876
Spaziale NEW!	942
Vibiemme	1020
Victoria Arduino	1118
Wega	1156

Costruttori presenti solo nella sezione ricambi:
Manufacturers present only in the spare parts section:
Hersteller im Sektor "Produktgruppen" vorhanden:
Fabricantes incluidos sólo en la sección repuestos:

Azkoyen	Fracino NEW!	Quick Mill NEW!
Bianchi	Gaggia Spagna	RDL
Brugnetti | Aurora	Gruppo Izzo	Royal
Conti	Isomac	Sab Italia
Dal Tio	Italcrem	Saeco NEW!
Dalla Corte	Lavazza NEW!	Scala
Didiesse NEW!	Magister	Spinel
Ecm	Mairali	Unic
Ecm Manufacture	Marcfi-Ancas	VFA Expres
Faimac	Mce	Visacrem
Fiamma RST	Orchestrale	

NEW!
Nuovo costruttore
New manufacturer
Neuer Hersteller
Nuovo fabricante

NEW!
+ 30% nuovi Articoli
Over 30% new items
Über als 30% neue Artikel
+ 30% nuevos artículos

Per motivi di spazio, sono stati ridotti o esclusi dal catalogo gli esplosi di alcune case.

Tutti gli esplosi sotto elencati sono comunque presenti nel nostro webshop

www.lfricambi724.it

Due to space requirements, the exploded drawings of some brands have been reduced or excluded from the catalogue.

All of the following exploded drawings are available in our webshop

www.lfspareparts724.com **www.lfspareparts724.co.uk** **www.lfspareparts724.us**

Aufgrund des Platzmangels wurden die Explosionszeichnungen von einigen Marken aus dem Katalog reduziert oder entfernt.

Auf jeden Fall sind alle die folgenden Explosionszeichnungen im unseren Webshop verfügbar

www.lfersatzteile724.de **www.lfersatzteile724.ch** **www.lfersatzteile724.at**

Por motivos de espacio, hemos excluido o reducido algunos despieces en el catálogo.

Todos los despieces enumerados a continuación están disponibles en nuestra webshop

www.lfrepuestos-horeca724.es

Esplosi non presenti nel catalogo / Exploded drawing not present in the catalogue / Explosionszeichnungen im Katalog nicht verfügbar / Despieces no disponibles en catálogo

All exploded drawings are available in our webshop

Azkoyen	Isomac	Royal
Bianchi	Italcrem	Sab Italia
Brugnetti | Aurora	Lavazza	Saeco
Conti	Mairali	Scala
Ecm Manufacture	Marcfi-Ancas	Spinel
Fiamma RST	Orchestrale	Visacrem
Gaggia Spagna	RDL	

Esplosi ridotti nel catalogo / Reduced exploded drawing in catalogue / Reduzierte Explosionszeichnungen im Katalog / Despieces reducidos en catálogo

All exploded drawings are available in our webshop

Grimac	Victoria Arduino

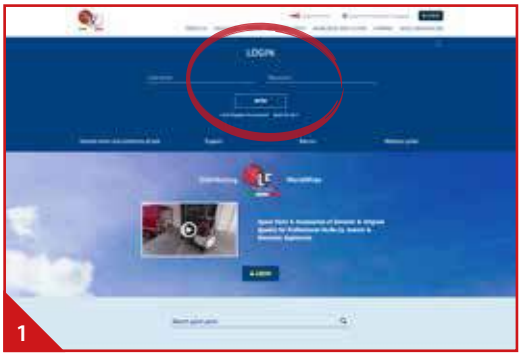

- **Entrare nell'area riservata del webshop LF con user e password**
- Log into the LF webshop reserved area with user and password
- In den Benutzerbereich vom LF Webshop mit Benutzername und Passwort einloggen
- Entre en el área reservada de nuestra webshop con su usuario y contraseña

- **Cliccare sulla voce di menu RICERCA e selezionare dal menu a tendina ESPLOSI A CATALOGO**
- Click on the SEARCH icon and select from the drop down menu EXPLODED DRAWINGS IN CATALOGUE
- Auf den Menüpunkt SUCHE klicken und dann im Menü ZEICHNUNGEN IM KATALOG auswählen
- Haga click en BUSCAR y seleccione la opción DESPIECES EN CATÁLOGO

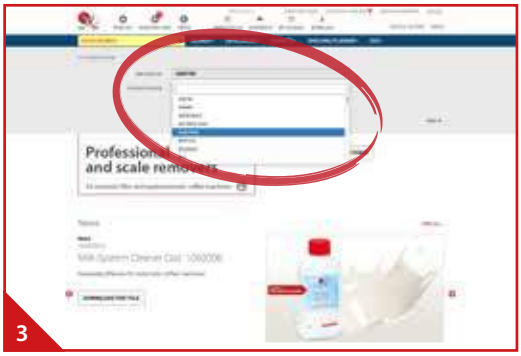

- **Digitare il nome del produttore ricercato nell'apposito campo**
- Type the manufacturer you're looking for into the 'Manufacturer' box
- Den gesuchten Herstellername in das entsprechende Feld eingeben
- Introduzca el nombre del fabricante buscando a través de la pestaña disponible

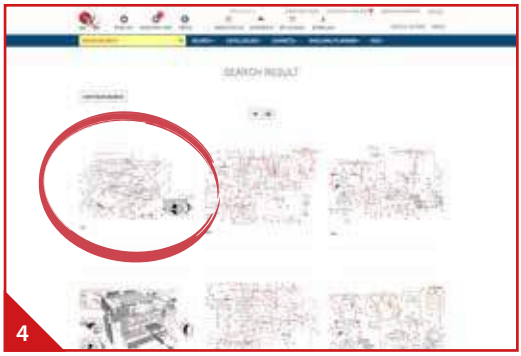

- **Selezionare l'esploso desiderato**
- Select the required exploded drawing
- Die gewünschte Explosionszeichnung auswählen
- Seleccione el despiece deseado

- **Passare con il cursore sulle posizioni dei ricambi per visualizzare le relative descrizioni**
- Move the cursor on the positions of the spare parts to visualize the corresponding description
- Den Mauszeiger auf die Ersatzteilpositionen bewegen, um die entsprechenden Beschreibungen zu sehen
- Mueva el cursor sobre las posiciones de los repuestos para visualizar sus descripciones

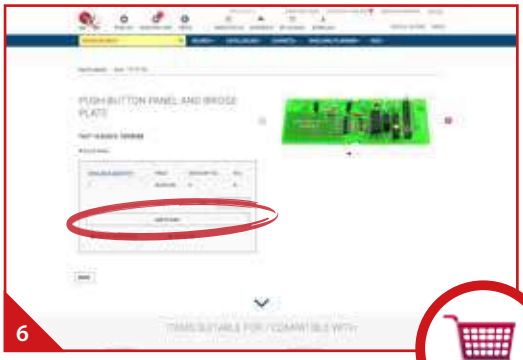

- **Cliccare sulla posizione per entrare nella scheda prodotto**
- Click on the position to go to the product's data sheet
- Auf die Position klicken, um in das Produktdatenblatt einzutreten
- Haga click sobre las posiciones deseadas para acceder a la ficha del producto

GRUPPO EROGAZIONE STANDARD E PASSANTE
BREW GROUP STANDARD AND BUSHING
GRUPPE KAFFEEAUSGABE STANDARD U.SCHLAUFE
GRUPO SALIDA CAFÉ STANDARD Y PASANTE

AS0101

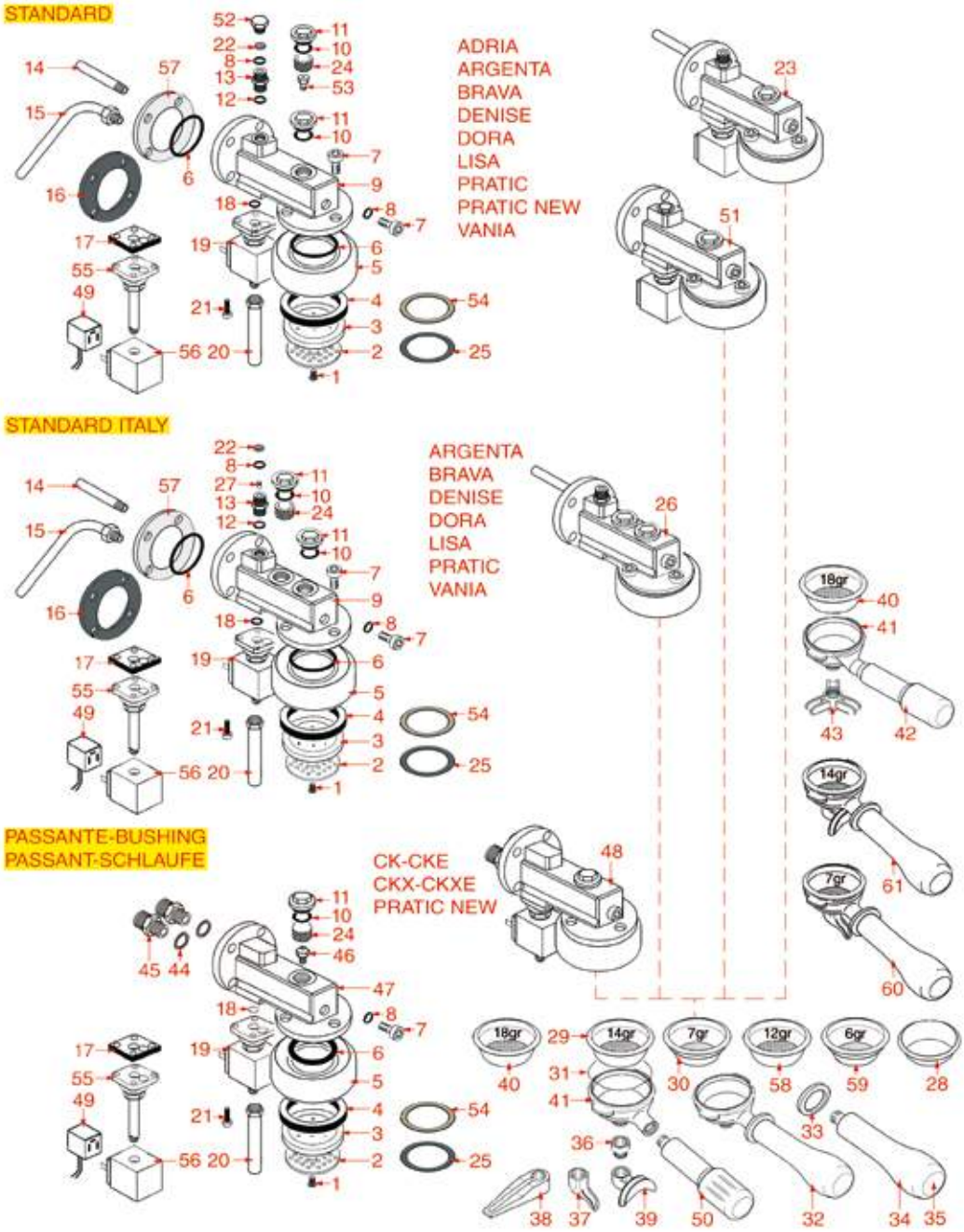

Posizioni senza cod. LF: a richiesta
Positions without LF Code No.: upon request
Abbildungen ohne LF Bestell-Nr.: auf Anfrage
Posiciones sin cód. LF: previa petición

ASTORIA | CMA

P.	Cod.	Descrizione	Description	Beschreibung	Descripción
1	**1528501**	VITE A TESTA SVASATA CON CALOTTA M5x12	COUNTERSUNK HEAD SCREWS W/ SHELLM5x12	LINSENSENKKOPFSCHRAUBE M5x12	TORNILLO CABEZA AVELLAN. C/CÁSCARA M5x12
2	**1081006**	DOCCIA EROGAZIONE ø 51,5 mm	SHOWER SCREEN ø 51.5 mm	DUSCHE ø 51,5 mm	DUCHA ø 51,5 mm
2	**1081007**	DOCCIA EROGAZIONE ø 51,5 mm	SHOWER ø 51.5 mm	DUSCHE ø 51,5 mm	DUCHA SALIDA ø 51,5 mm
3	**1086501**	DIFFUSORE PORTADOCCIA	SHOWER HOLDER DIFFUSER	VERTEILER DUSCHTRÄGER	DIFUSOR PORTADUCHA
4	**1186622**	GUARNIZIONE PORTAFILTRO ø 72x56x8 mm	GASKET FILTER HOLDER ø 72x56x8 mm	DICHTUNG SIEBTRÄGER ø 72x56x8 mm	JUNTA PORTAFILTRO ø 72x56x8 mm
4	**1186678**	GUARNIZIONE PORTAFILTRO ø 72x56x8,5 mm	GASKET FILTER HOLDER ø 72x56x8.5 mm	DICHTUNG SIEBTRÄGER ø 72x56x8,5 mm	JUNTA PORTAFILTRO ø 72x56x8,5 mm
4	**1486029**	GUARNIZIONE PORTAFILTRO ø 72x56x8,5 mm	GASKET FILTERHOLDER ø 72x56x8.5 mm	DICHTUNG SIEBTRÄGER ø 72x56x8,5 mm	JUNTA PORTAFILTRO ø 72x56x8,5 mm
4	**1486030**	GUARNIZIONE PORTAFILTRO ø 72x56x8 mm	GASKET FILTERHOLDER ø 72x56x8 mm	DICHTUNG SIEBTRÄGER ø 72x56x8 mm	JUNTA PORTAFILTRO ø 72x56x8 mm
4	**1786062**	GUARNIZIONE PORTAFILTRO ø 72x56x8 mm	GASKET FILTER HOLDER ø 72x56x8 mm	DICHTUNG SIEBTRÄGER ø 72x56x8 mm	JUNTA PORTAFILTRO ø 72x56x8 mm
5	**1002501**	CAMPANA INNESTO PORTAFILTRO	FILTER HOLDER COUPLING	KUPPLUNGSGLOCKE FÜR FILTERHALTER	CAMPANA EMBRAGUE PORTAFILTRO
6	**1186190**	GUARNIZIONE OR 04187 VITON	O-RING 04187 VITON	O-RING DICHTUNG 04187 AUS VITON	JUNTA ARO "O" 04187 VITON
6	**1186461**	GUARNIZIONE OR 0158 SILICONE	O-RING 0158 mm SILICONE	O-RING-DICHTUNG 0158 SILIKON	JUNTA ARO "O" 0158 SILICONA
7	**1184012**	VITE A TESTA CILINDRICA M5x10	CYLINDER HEAD SCREW M5x10	ZYLINDERKOPFSCHRAUBE M5x10	TORNILLO DE CABEZA CILINDRO M5x10
8	**1186771**	GUARNIZIONE PIANA RAME ø 8,5x5x1 mm	COPPER FLAT GASKET ø 8,5x5x1 mm	FLACHDICHTUNG AUS KUPFER ø 8,5x5x1 mm	JUNTA PTFE ø 8,5x5x1 mm
10	**1186414**	GUARNIZIONE OR 0119 EPDM	O-RING 0119 EPDM	DICHTUNG O-RING 0119 EPDM	JUNTA ARO "O" 0119 EPDM
11	**1439003**	TAPPO ø 18 mm PER GRUPPO EROGAZIONE	CAP ø 18 mm FOR BREW GROUP	DECKEL FÜR AUSLAUFGRUPPE ø 18 mm	TAPÓN ø 18 mm PARA GRUPO EROGACIÓN
13	**1349112**	RACCORDO ø 1/4"M-3/8"M	FITTING ø 1/4"M-3/8"M	ANSCHLUSS ø 1/4"AUßENGEW. 3/8"AUßENGEW.	RACOR ø 1/4"M-3/8"M
14	**1324049**	TUBAZIONE PESCANTE M8	SUCTION PIPE M8	TAUCHROHR M8	TUBO PESCANTE M8
15	**1449024**	TUBAZIONE PESCANTE	SUCTION PIPE	TAUCHROHR	TUBO PESCANTE
16	**1186451**	GUARNIZIONE GRUPPO ø 88x40x2 mm	COFFEE GROUP GASKET ø 88x40x2 mm	GRUPPENDICHTUNG ø 88x40x2 mm	JUNTA GRUPO ø 88x40x2 mm
17	**1186415**	GUARNIZIONE PIANA PTFE	FLAT PTFE GASKET	FLACHDICHTUNG PTFE	JUNTA PLANA PTFE
18	**1186611**	GUARNIZIONE OR 02025 SILICONE ROSSO	O-RING 02025 RED SILICONE	DICHTUNG O-RING 02025 SILIKON ROT	JUNTA ARO "O" 02025 SILICONA ROJA
18	**1186612**	GUARNIZIONE OR 02025 VITON	O-RING 02025 VITON	DICHTUNG O-RING 02025 VITON	JUNTA ARO OR 02025 VITON VERDE
19	**1120330**	ELETTROVALVOLA LUCIFER 3 VIE 240V 50Hz	3-WAY SOLENOID VALVE LUCIFER 240V 50Hz	3-WEGE MAGNETVENTIL LUCIFER 240V 50Hz	ELECTROVÁLVULA LUCIFER 3 VÍAS 240V 50Hz
19	**1120335**	ELETTROVALVOLA PARKER 3 VIE 230V 50/60Hz	3-WAY SOLENOID VALVE PARKER 230V 50/60Hz	3-WEGE MAGNETVENTIL PARKER 230V 50/60Hz	ELECTROVÁLVULA PARKER 3VÍAS 230V 50/60Hz
20	**1450551**	TUBETTO SCARICO ø 1/8"x92 mm	DRAIN PIPE ø 1/8"x92 mm	AUSLAUFROHR ø 1/8"x92 mm	TUBO DESAGÜE ø 1/8"x92 mm
21	**1455034**	VITE A TESTA CILINDRICA M4x10	CYLINDER HEAD SCREW M4x10	ZYLINDERKOPFSCHRAUBE M4x10	TORNILLO CABEZA CILÍND. M4x10
22	**1160566**	FILTRO ACQUA INOX ø 8 mm	STAINLESS STEEL WATER FILTER ø 8 mm	WASSERFILTER AUS INOX-STAHL ø 8 mm	FILTRO AGUA INOX ø 8 mm
24	**1160501**	FILTRO ACQUA ø 14x10x12 mm	WATER FILTER ø 14x10x12 mm	WASSERFILTER ø 14x10x12 mm	FILTRO AGUA ø 14x10x12 mm
25	**1190003**	SPESSORE GOMMA ø 70x57x1 mm EPDM	RUBBER SHIM ø 70x57x1 mm EPDM	ABSTANDSSTÜCK GUMMI ø 70x57x1 mm EPDM	ESPESOR GOMA ø 70x57x1 mm EPDM
28	**1160339**	FILTRO CIECO	BLIND FILTER	BLINDFILTER	FILTRO CIEGO
29	**1160053**	FILTRO 2 TAZZE 14 gr	2 CUPS FILTER 14 gr	KAFFEESIEB 2 TASSEN 14 gr	FILTRO 2 TAZAS 14 gr
30	**1160052**	FILTRO 1 TAZZA 7 gr	1 CUP FILTER 7 gr	KAFFEESIEB 1 TASSE 7 gr	FILTRO 1 TAZA 7 gr
31	**1250002**	MOLLA FERMAFILTRO ø 1,20 mm INOX	S/STEEL FILTER LOCKING SPRING ø 1.20 mm	FILTERHALTERUNGSFEDER ø 1,20 mm EDELSTA	MUELLE PORTAFILTRO ø 1,20 mm INOX
31	**1250101**	MOLLA FERMAFILTRO ø 1,00 mm INOX	FILTER BLOCKING SPRING ø 1,00 mm INOX	FILTERHALTERUNGSFEDER ø 1,10 mm EDELST.	MUELLE PORTAFILTRO ø 1,10 mm INOX
32	**1165013**	PORTAFILTRO COMPLETO CMA ASTORIA	FILTER HOLDER ASSY CMA ASTORIA	SIEBTRÄGER KOMPLETT CMA ASTORIA	PORTAFILTRO COMPLETO CMA ASTORIA
33	**1186774**	ANELLO ANTISCOTTATURA MANOPOLA	BURN PREVENTING RING FOR HANDLE	VERBRÜHUNGSSCHUTZ-DICHTUNG F. DREHKN.	ARO ANTIQUEMADURA MANDO
34	**1241206**	MANOPOLA PORTAFILTRO NERA M12	BLACK FILTER HOLDER HANDLE M12	KNEBEL FILTERTRÄGER-SCHWARZ M12	MANDO PORTAFILTRO NEGRO M12
35	**1241469**	TAPPO MANOPOLA PORTAFILTRO CROMATO	CHROME PLATED CAP FOR FILTER HOLDER KNOB	STÖPSEL KNEBEL SIEBERTRÄGER VERCHROMT	TAPÓN MANDO PORTAFILTRO CROMADO
36	**1022003**	PROLUNGA CROMATA PER BECCUCCI ø 3/8"	CHROME-PLATED SPOUT EXTENSION ø 3/8"	VERCHROMTE AUSLAUFVERLÄNGERUNG ø 3/8"	EXTENSION PITON ø 3/8"
37	**1022501**	BECCUCCIO 1 TAZZA ø 3/8"	SINGLE SPOUT ø 3/8"	AUSLAUF 1-WEG ø 3/8"	SALIDA 1 CAFÉ ø 3/8"
39	**1022506**	BECCUCCIO 2 TAZZE ø 3/8"	DOUBLE SPOUT ø 3/8"	AUSLAUF 2-WEGE ø 3/8"	SALIDA 2 CAFES ø 3/8"
40	**1160345**	FILTRO 2 TAZZE 18 gr	2 CUPS FILTER 18 gr	FILTER 2 TASSEN 18 gr	FILTRO 2 TAZAS 18 gr
41	**1165006**	PORTAFILTRO MACCHINE CAFFÈ	FILTER HOLDER COFFEE MACHINES	SIEBTRÄGER FÜR KAFFEEMASCHINEN	SOPORTE FILTRO MÁQUINAS DE CAFÉ
42	**1241504**	MANOPOLA PORTAFILTRO M12	FILTER HOLDER HANDLE M12	SIEBTRÄGERGRIFF M12	MANDO PORTAFILTRO M12
44	**1186619**	GUARNIZIONE PIANA RAME ø 18x14x1,5 mm	COPPER FLAT GASKET ø 18x14x1.5 mm	FLACHDICHTUNG AUS KUPFER ø 18x14x1,5 mm	JUNTA PLANA COBRE ø 18x14x1,5 mm
45	**1349018**	RACCORDO ø 3/8"M-1/4"M	FITTING ø 3/8"M-1/4"M	ANSCHLUSS ø 3/8"A-1/4"A	RACOR ø 3/8"M-1/4"M
48	**1192208**	GRUPPO EROGAZIONE A SCAMBIATORE COMPL.	EXCHANGER BREW GROUP COMPLETE	ANSCHLUSSGRUPPE KOMPLETT	GRUPO EROGACIÓN INTERCAMBIADOR COMPL.
49	**3120034**	CONNETTORE GRANDE FEMMINA	FEMALE LARGE CONNECTOR	ANSCHLUSS GROSS INNENGEWINDE	CONECTOR GRANDE HEMBRA
50	**1241067**	MANOPOLA PORTAFILTRO M12	FILTER KNOB M12	FILTETRÄGER-DREHKNOPF M12	MANDO PORTAFILTRO M12
51	**1192209**	GRUPPO EROGAZIONE A SCAMBIATORE	EXCHANGER BREW GROUP	ANSCHLUSSGRUPPE	GRUPO EROGACIÓN INTERCAMBIADOR
52	**1439048**	TAPPO ø 1/4"M PER CALDAIA	BOILER CAP ø 1/4"M	DECKEL FÜR DURCHLAUFERHITZER ø 1/4"A	TAPÓN ø 1/4"M PARA CALDERA
53	**1500004**	UGELLO M5x1 FORO ø 0,8 mm	NOZZLE M5x1 HOLE ø 0.8 mm	DÜSE M5x1 LOCH ø 0,8 mm	TOBERA M5x1 AGUJERO ø 0,8 mm
54	**1190051**	SPESSORE CARTA ø 70x57x0,8 mm	PAPER SEAL ø 70x57x0.8 mm	ABSTANDSSTÜCK AUS PAPIER ø 70x57x0,8 mm	ESPESOR PAPEL ø 70x57x0,8 mm
55	**1120334**	PARTE MECCANICA LUCIFER 3 VIE	3-WAY MECHANICAL COMPONENT LUCIFER	MECHANISCHER TEIL 3-WEGE LUCIFER	PARTE MECÁNICA LUCIFER 3 VÍAS
55	**1120339**	PARTE MECCANICA PARKER 3 VIE	3-WAY MECHANICAL COMPONENT PARKER	MECHANISCHER TEIL 3-WEGE PARKER	PARTE MECÁNICA PARKER 3 VÍAS
56	**1120332**	BOBINA LUCIFER/PARKER 220/240V 9W 50Hz	COIL LUCIFER/PARKER 220/240V 9W 50Hz	SPULE LUCIFER/PARKER 220/240V 9W 50Hz	BOBINA LUCIFER/PARKER 220/240V 9W 50Hz
56	**1120336**	BOBINA PARKER ZB09 9W 110/120V 50/60Hz	COIL PARKER ZB09 9W 110/120V 50/60Hz	SPULE PARKER ZB09 9W 110/120V 50/60Hz	BOBINA PARKER ZB09 9W 110/120V 50/60Hz
56	**3120032**	BOBINA PARKER ZB09 9W 220/240V 50/60Hz	COIL PARKER ZB09 9W 220/240V 50/60Hz	SPULE PARKER ZB09 9W 220/240V50/60Hz	BOBINA PARKER ZB09 9W 220/240V 50/60Hz
57	**1187002**	GUARNIZIONE GRUPPO ø 88x40x2 mm	COFFEE GROUP GASKET ø 88x40x2 mm	GRUPPENDICHTUNG ø 88x40x2 mm	JUNTA GRUPO ø 88x40x2 mm
57	**1786058**	GUARNIZIONE GRUPPO ø 88x40x2 mm	COFFEE GROUP GASKET ø 88x40x2 mm	GRUPPENDICHTUNG ø 88x40x2 mm	JUNTA GRUPO ø 88x40x2 mm
58	**1160529**	FILTRO 2 TAZZE 14 gr	FILTER 2-CUP 14 g	KAFFEESIEB 2 TASSEN 14 g	FILTRO 2 TAZAS 14 g
59	**1160050**	FILTRO 1 TAZZA 6 gr	1 CUP FILTER 6 gr	KAFFEESIEB 1 TASSE 6 gr	FILTRO 1 TAZA 6 gr
60	**1165310**	PORTAFILTRO COMPLETO 1 TAZZA CMA ASTORIA	FILTERHOLDER COMPLETE 1 CUP CMA ASTORIA	SIEBTRÄGER KOMPLETT 1 TASSE CMA ASTORIA	PORTAFILTRO COMPLETO 1 TAZA CMA ASTORIA
61	**1165311**	PORTAFILTRO COMPLETO 2 TAZZE CMA ASTORIA	FILTERHOLDER COMPLETE 2 CUPS CMA ASTORIA	SIEBTRÄGER KOMPLETT 2 TASSEN CMA ASTORIA	PORTAFILTRO COMPLETO 2 TAZAS CMA ASTORIA

GRUPPO EROGAZIONE CTS
BREW GROUP CTS
GRUPPE KAFFEEAUSGABE CTS
GRUPO SALIDA CAFÉ CTS

AS0201

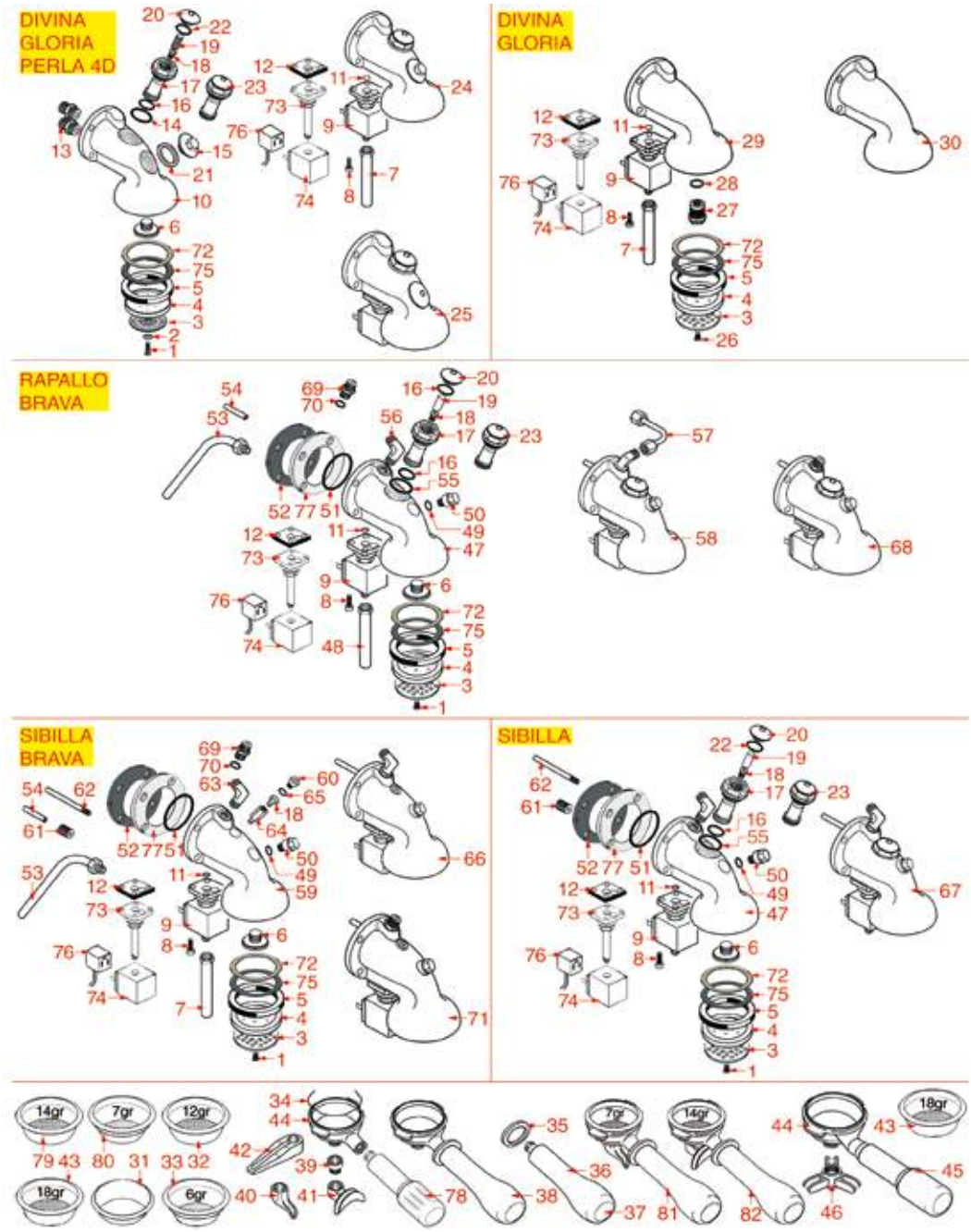

Posizioni senza cod. LF: a richiesta
Positions without LF Code No.: upon request
Abbildungen ohne LF Bestell-Nr.: auf Anfrage
Posiciones sin cód. LF: previa petición

ASTORIA | CMA

P.	Cod.	Descrizione	Description	Beschreibung	Descripción
1	**1528011**	VITE A TESTA SVASATA PIANA M5x20	SHOWER SCREW M5x20	FLACHSENKKOPFSCHRAUBE M5x20	TORNILLO CABEZA AVELLANADA PLANA M5x20
2	**1528054**	RONDELLA INOX SAGOMATA ø 12x5x1 mm	SHAPED S/STEEL WASHER ø 12x5x1 mm	SCHEIBE AUS EDELSTAHL GEFORMT ø 12x5x1 m	ARANDELA INOX PERFILADA ø 12x5x1 mm
3	**1081006**	DOCCIA EROGAZIONE ø 51,5 mm	SHOWER SCREEN ø 51.5 mm	DUSCHE ø 51,5 mm	DUCHA ø 51,5 mm
3	**1081007**	DOCCIA EROGAZIONE ø 51,5 mm	SHOWER ø 51.5 mm	DUSCHE ø 51,5 mm	DUCHA SALIDA ø 51,5 mm
4	**1086501**	DIFFUSORE PORTADOCCIA	SHOWER HOLDER DIFFUSER	VERTEILER DUSCHTRÄGER	DIFUSOR PORTADUCHA
5	**1186622**	GUARNIZIONE PORTAFILTRO ø 72x56x8 mm	GASKET FILTER HOLDER ø 72x56x8 mm	DICHTUNG SIEBTRÄGER ø 72x56x8 mm	JUNTA PORTAFILTRO ø 72x56x8 mm
5	**1186678**	GUARNIZIONE PORTAFILTRO ø 72x56x8,5 mm	GASKET FILTER HOLDER ø 72x56x8.5 mm	DICHTUNG SIEBTRÄGER ø 72x56x8,5 mm	JUNTA PORTAFILTRO ø 72x56x8,5 mm
5	**1486029**	GUARNIZIONE PORTAFILTRO ø 72x56x8,5 mm	GASKET FILTERHOLDER ø 72x56x8.5 mm	DICHTUNG SIEBTRÄGER ø 72x56x8,5 mm	JUNTA PORTAFILTRO ø 72x56x8,5 mm
5	**1486030**	GUARNIZIONE PORTAFILTRO ø 72x56x8 mm	GASKET FILTERHOLDER ø 72x56x8 mm	DICHTUNG SIEBTRÄGER ø 72x56x8 mm	JUNTA PORTAFILTRO ø 72x56x8 mm
5	**1786062**	GUARNIZIONE PORTAFILTRO ø 72x56x8 mm	GASKET FILTER HOLDER ø 72x56x8 mm	DICHTUNG SIEBTRÄGER ø 72x56x8 mm	JUNTA PORTAFILTRO ø 72x56x8 mm
6	**1501300**	SPRUZZATORE GRUPPO ø 31,5 mm M18x2-M5	BREW GROUP SPRAY NOZZLE ø 31.5 mm M18x2	SPRITZDÜSE FÜR GRUPPE.ø 31,5 mm M18x2-M5	BOQUILLA GRUPO ø 31,5 mm M18x2-M5
7	**1450551**	TUBETTO SCARICO ø 1/8"x92 mm	DRAIN PIPE ø 1/8"x92 mm	AUSLAUFROHR ø 1/8"x92 mm	TUBO DESAGÜE ø 1/8"x92 mm
8	**1455034**	VITE A TESTA CILINDRICA M4x10	CYLINDER HEAD SCREW M4x10	ZYLINDERKOPFSCHRAUBE M4x10	TORNILLO CABEZA CILÍND. M4x10
9	**1120330**	ELETTROVALVOLA LUCIFER 3 VIE 240V 50Hz	3-WAY SOLENOID VALVE LUCIFER 240V 50Hz	3-WEGE MAGNETVENTIL LUCIFER 240V 50Hz	ELECTROVÁLVULA LUCIFER 3 VÍAS 240V 50Hz
9	**1120335**	ELETTROVALVOLA PARKER 3 VIE 230V 50/60Hz	3-WAY SOLENOID VALVE PARKER 230V 50/60Hz	3-WEGE MAGNETVENTIL PARKER 230V 50/60Hz	ELECTROVÁLVULA PARKER 3VÍAS 230V 50/60Hz
11	**1186611**	GUARNIZIONE OR 02025 SILICONE ROSSO	O-RING 02025 RED SILICONE	DICHTUNG O-RING 02025 SILIKON ROT	JUNTA ARO "O" 02025 SILICONA ROJA
11	**1186612**	GUARNIZIONE OR 02025 VITON	O-RING 02025 VITON	DICHTUNG O-RING 02025 VITON	JUNTA ARO OR 02025 VITON VERDE
12	**1186415**	GUARNIZIONE PIANA PTFE	FLAT PTFE GASKET	FLACHDICHTUNG PTFE	JUNTA PLANA PTFE
13	**1349103**	RACCORDO ø 3/8"M-3/8"M	FITTING ø 3/8"M-3/8"M	ANSCHLUSS ø 3/8"AUßENGEW. 3/8"AUßENGEW.	RACOR ø 3/8"M-3/8"M
15	**1439034**	TAPPO ø 28 mm PER GRUPPO EROGAZIONE	CAP ø 28 mm FOR BREW GROUP	DECKEL FÜR AUSLAUFGRUPPE ø 28 mm	TAPÓN ø 28 mm PARA GRUPO EROGACIÓN
16	**3186287**	GUARNIZIONE OR 0123 EPDM	O-RING 0123 EPDM	O-RING DICHTUNG 0123 EPDM	JUNTA ARO "O" 0123 EPDM
18	**1500300**	UGELLO M5x1 FORO ø 0,7 mm	NOZZLE M5x1 HOLE ø 0.7 mm	DÜSE M5x1 LOCH ø 0,7 mm	TOBERA M5x1 AGUJERO ø 0,7 mm
19	**1160517**	FILTRO ACQUA ø 8,5x22 mm	WATER FILTER ø 8.5x22 mm	WASSERFILTER ø 8,5x22 mm	FILTRO AGUA ø 8,5x22 mm
20	**1439035**	TAPPO ø 18 mm PER GRUPPO EROGAZIONE	CAP ø 18 mm FOR BREW GROUP	DECKEL FÜR AUSLAUFGRUPPE ø 18 mm	TAPÓN ø 18 mm PARA GRUPO EROGACIÓN
21	**1186770**	GUARNIZIONE PIANA PTFE ø 33x28x4 mm	PTFE FLAT GASKET ø 33x28x4 mm	FLACHDICHTUNG PTFE ø 33x28x4 mm	JUNTA PTFE ø 33x28x4 mm
22	**1186773**	GUARNIZIONE ORM 0170-30 NBR	O-RING GASKET M 0170-30 NBR	DICHTUNG ORM 0170-30 NBR	JUNTA ORM 0170-30 NBR
26	**1528501**	VITE A TESTA SVASATA CON CALOTTA M5x12	COUNTERSUNK HEAD SCREWS W/ SHELLM5x12	LINSENSENKKOPFSCHRAUBE M5x12	TORNILLO CABEZA AVELLAN. C/CÁSCARA M5x12
27	**1501301**	SPRUZZATORE GRUPPO M20x1,5	BREW GROUP SPRAY NOZZLE M20x1.5	SPRITZDÜSE FÜR GRUPPE M20x1,5	BOQUILLA GRUPO M20x1,5
28	**1186189**	GUARNIZIONE PIANA PTFE ø 15x11x2 mm	PTFE FLAT GASKET ø 15x11x2 mm	FLACHDICHTUNG AUS PTFE ø 15x11x2 mm	JUNTA PLANA PTFE 15x11x2 mm
30	**1192206**	GRUPPO EROGAZIONE CTS NEUTRO	CTS NEUTRAL BREW GROUP	AUSLAUFGRUPPE CTS NEUTRAL	GRUPO EROGACIÓN CTS NEUTRO
31	**1160339**	FILTRO CIECO	BLIND FILTER	BLINDFILTER	FILTRO CIEGO
32	**1160529**	FILTRO 2 TAZZE 14 gr	FILTER 2-CUP 14 g	KAFFEESIEB 2 TASSEN 14 g	FILTRO 2 TAZAS 14 g
33	**1160050**	FILTRO 1 TAZZA 6 gr	1 CUP FILTER 6 gr	KAFFEESIEB 1 TASSE 6 gr	FILTRO 1 TAZA 6 gr
34	**1250002**	MOLLA FERMAFILTRO ø 1,20 mm INOX	S/STEEL FILTER LOCKING SPRING ø 1.20 mm	FILTERHALTERUNGSFEDER ø 1,20 mm EDELSTA	MUELLE PORTAFILTRO ø 1,20 mm INOX
34	**1250101**	MOLLA FERMAFILTRO ø 1,00 mm INOX	FILTER BLOCKING SPRING ø 1,00 mm INOX	FILTERHALTERUNGSFEDER ø 1,10 mm EDELST.	MUELLE PORTAFILTRO ø 1,10 mm INOX
35	**1186774**	ANELLO ANTISCOTTATURA MANOPOLA	BURN PREVENTING RING FOR HANDLE	VERBRÜHUNGSSCHUTZ-DICHTUNG FÜR DREHKN.	ARO ANTIQUEMADURA MANDO
36	**1241206**	MANOPOLA PORTAFILTRO NERA M12	BLACK FILTER HOLDER HANDLE M12	KNEBEL FILTERTRÄGER-SCHWARZ M12	MANDO PORTAFILTRO NEGRO M12
37	**1241469**	TAPPO MANOPOLA PORTAFILTRO CROMATO	CHROME PLATED CAP FOR FILTER HOLDER KNOB	STÖPSEL KNEBEL SIEBERTRÄGER VERCHROMT	TAPÓN MANDO PORTAFILTRO CROMADO
38	**1165013**	PORTAFILTRO COMPLETO CMA ASTORIA	FILTER HOLDER ASSY CMA ASTORIA	SIEBTRÄGER KOMPLETT CMA ASTORIA	PORTAFILTRO COMPLETO CMA ASTORIA
39	**1022003**	PROLUNGA CROMATA PER BECCUCCI ø 3/8"	CHROME-PLATED SPOUT EXTENSION ø 3/8"	VERCHROMTE AUSLAUFVERLÄNGERUNG ø 3/8"	EXTENSION PITON ø 3/8"
40	**1022501**	BECCUCCIO 1 TAZZA ø 3/8"	SINGLE SPOUT ø 3/8"	AUSLAUF 1-WEG ø 3/8"	SALIDA 1 CAFÉ ø 3/8"
41	**1022506**	BECCUCCIO 2 TAZZE ø 3/8"	DOUBLE SPOUT ø 3/8"	AUSLAUF 2-WEGE ø 3/8"	SALIDA 2 CAFES ø 3/8"
43	**1160345**	FILTRO 2 TAZZE 18 gr	2 CUPS FILTER 18 gr	FILTER 2 TASSEN 18 gr	FILTRO 2 TAZAS 18 gr
44	**1165006**	PORTAFILTRO MACCHINE CAFFÈ	FILTER HOLDER COFFEE MACHINES	SIEBTRÄGER FÜR KAFFEEMASCHINEN	SOPORTE FILTRO MÁQUINAS DE CAFÉ
45	**1241504**	MANOPOLA PORTAFILTRO M12	FILTER HOLDER HANDLE M12	SIEBTRÄGERGRIFF M12	MANDO PORTAFILTRO M12
49	**1186414**	GUARNIZIONE OR 0119 EPDM	O-RING 0119 EPDM	DICHTUNG O-RING 0119 EPDM	JUNTA ARO "O" 0119 EPDM
50	**1439032**	TAPPO ø 18 mm PER GRUPPO EROGAZIONE	CAP ø 18 mm FOR BREW GROUP	DECKEL FÜR AUSLAUFGRUPPE ø 18 mm	TAPÓN ø 18 mm PARA GRUPO EROGACIÓN
51	**1186190**	GUARNIZIONE OR 04187 VITON	O-RING 04187 VITON	O-RING DICHTUNG 04187 AUS VITON	JUNTA ARO "O" 04187 VITON
52	**1186451**	GUARNIZIONE GRUPPO ø 88x40x2 mm	COFFEE GROUP GASKET ø 88x40x2 mm	GRUPPENDICHTUNG ø 88x40x2 mm	JUNTA GRUPO ø 88x40x2 mm
53	**1449024**	TUBAZIONE PESCANTE	SUCTION PIPE	TAUCHROHR	TUBO PESCANTE
54	**1324049**	TUBAZIONE PESCANTE M8	SUCTION PIPE M8	TAUCHROHR M8	TUBO PESCANTE M8
55	**1186772**	GUARNIZIONE ORM 0250-40 NBR	O-RING GASKET M 0250-40 NBR	DICHTUNG ORM 0250-40 NBR	JUNTA ORM 0250-40 NBR
60	**1439033**	TAPPO ø 14 mm PER GRUPPO EROGAZIONE	CAP ø 14 mm FOR BREW GROUP	DECKEL FÜR AUSLAUFGRUPPE ø 14 mm	TAPÓN ø 14 mm PARA GRUPO EROGACIÓN
63	**1349085**	RACCORDO A "L" ø 1/4"M-1/4"M	ELBOW FITTING ø 1/4"M-1/4"M	L-ANSCHLUSS ø 1/4"A-1/4"A	RACOR EN "L" ø 1/4"M-1/4"M
65	**1186223**	GUARNIZIONE OR 02056 EPDM	O-RING 02056 EPDM	O-RING-DICHTUNG 02056 EPDM	JUNTA ARO 02056 EPDM
68	**1192204**	GRUPPO EROGAZIONE ESTRAIBILE	EXTRACTABLE DELIVERY GROUP	HERAUSNEHMBARE AUSLAUFGRUPPE	GRUPO EROGACIÓN EXTRAÍBLE
69	**1349200**	RACCORDO ø 3/8"M-1/4"M INIETTORE	COUPLING ø 3/8"M-1/4"M INJECTOR	ANSCHLUSS ø 3/8"A-1/4"A INJEKTOR	RACOR ø 3/8"M-1/4"M INYECTOR
70	**1186619**	GUARNIZIONE PIANA RAME ø 18x14x1,5 mm	COPPER FLAT GASKET ø 18x14x1.5 mm	FLACHDICHTUNG AUS KUPFER ø 18x14x1,5 mm	JUNTA PLANA COBRE ø 18x14x1,5 mm
72	**1190051**	SPESSORE CARTA ø 70x57x0,8 mm	PAPER SEAL ø 70x57x0.8 mm	ABSTANDSSTÜCK AUS PAPIER ø 70x57x0,8 mm	ESPESOR PAPEL ø 70x57x0,8 mm
72	**1190021**	SPESSORE CARTA ø 66x58x0,8 mm	PAPER SEAL ø 66x58x0.8 mm	ABSTANDSSTÜCK AUS PAPIER ø 66x58x0,8 mm	ESPESOR PAPEL ø 66x58x0,8 mm
73	**1120339**	PARTE MECCANICA PARKER 3 VIE	3-WAY MECHANICAL COMPONENT PARKER	MECHANISCHER TEIL 3-WEGE PARKER	PARTE MECÁNICA PARKER 3 VÍAS
73	**1120334**	PARTE MECCANICA LUCIFER 3 VIE	3-WAY MECHANICAL COMPONENT LUCIFER	MECHANISCHER TEIL 3-WEGE LUCIFER	PARTE MECÁNICA LUCIFER 3 VÍAS
74	**3120032**	BOBINA PARKER ZB09 9W 220/240V 50/60Hz	COIL PARKER ZB09 9W 220/240V 50/60Hz	SPULE PARKER ZB09 9W 220/240V50/60Hz	BOBINA PARKER ZB09 9W 220/240V 50/60Hz
74	**1120336**	BOBINA PARKER ZB09 9W 110/120V 50/60Hz	COIL PARKER ZB09 9W 110/120V 50/60Hz	SPULE PARKER ZB09 9W 110/120V 50/60Hz	BOBINA PARKER ZB09 9W 110/120V 50/60Hz
74	**1120332**	BOBINA LUCIFER/PARKER 220/240V 9W 50Hz	COIL LUCIFER/PARKER 220/240V 9W 50Hz	SPULE LUCIFER/PARKER 220/240V 9W 50Hz	BOBINA LUCIFER/PARKER 220/240V 9W 50Hz

GRUPPO EROGAZIONE CTS
BREW GROUP CTS
GRUPPE KAFFEEAUSGABE CTS
GRUPO SALIDA CAFÉ CTS

AS0201

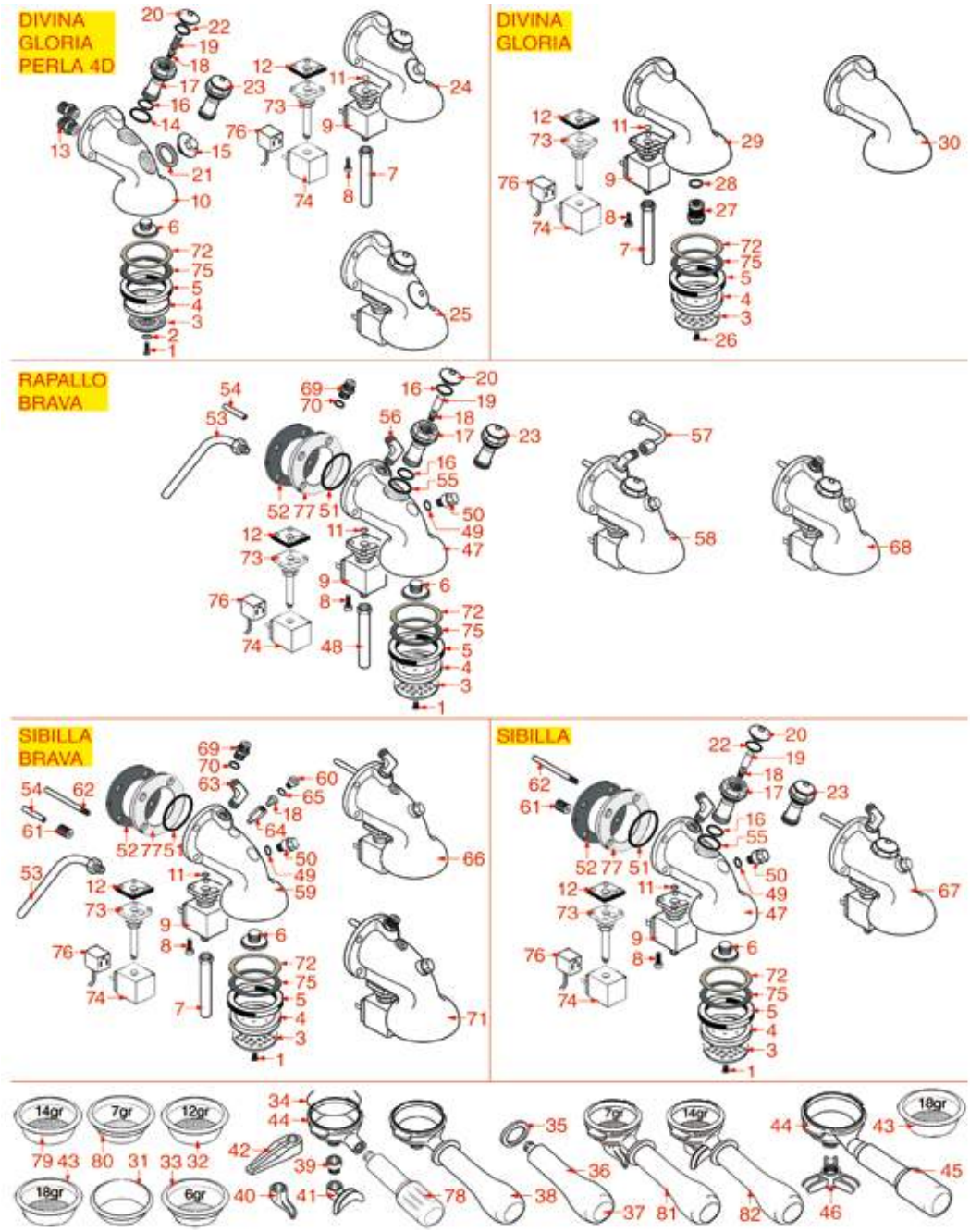

Posizioni senza cod. LF: a richiesta
Positions without LF Code No.: upon request
Abbildungen ohne LF Bestell-Nr.: auf Anfrage
Posiciones sin cód. LF: previa petición

ASTORIA | CMA

P.	Cod.	Descrizione	Description	Beschreibung	Descripción
75	**1190003**	SPESSORE GOMMA ø 70x57x1 mm EPDM	RUBBER SHIM ø 70x57x1 mm EPDM	ABSTANDSSTÜCK GUMMI ø 70x57x1 mm EPDM	ESPESOR GOMA ø 70x57x1 mm EPDM
76	**3120034**	CONNETTORE GRANDE FEMMINA	FEMALE LARGE CONNECTOR	ANSCHLUSS GROSS INNENGEWINDE	CONECTOR GRANDE HEMBRA
77	**1187002**	GUARNIZIONE GRUPPO ø 88x40x2 mm	COFFEE GROUP GASKET ø 88x40x2 mm	GRUPPENDICHTUNG ø 88x40x2 mm	JUNTA GRUPO ø 88x40x2 mm
77	**1786058**	GUARNIZIONE GRUPPO ø 88x40x2 mm	COFFEE GROUP GASKET ø 88x40x2 mm	GRUPPENDICHTUNG ø 88x40x2 mm	JUNTA GRUPO ø 88x40x2 mm
78	**1241067**	MANOPOLA PORTAFILTRO M12	FILTER KNOB M12	FILTETRÄGER-DREHKNOPF M12	MANDO PORTAFILTRO M12
79	**1160053**	FILTRO 2 TAZZE 14 gr	2 CUPS FILTER 14 gr	KAFFEESIEB 2 TASSEN 14 gr	FILTRO 2 TAZAS 14 gr
80	**1160052**	FILTRO 1 TAZZA 7 gr	1 CUP FILTER 7 gr	KAFFEESIEB 1 TASSE 7 gr	FILTRO 1 TAZA 7 gr
81	**1165310**	PORTAFILTRO COMPLETO 1 TAZZA CMA ASTORIA	FILTERHOLDER COMPLETE 1 CUP CMA ASTORIA	SIEBTRÄGER KOMPLETT 1 TASSE CMA ASTORIA	PORTAFILTRO COMPLETO 1 TAZA CMA ASTORIA
82	**1165311**	PORTAFILTRO COMPLETO 2 TAZZE CMA ASTORIA	FILTERHOLDER COMPLETE 2 CUPS CMA ASTORIA	SIEBTRÄGER KOMPLETT 2 TASSEN CMA ASTORIA	PORTAFILTRO COMPLETO 2 TAZAS CMA ASTORIA

GRUPPO EROGAZIONE A LEVA
LEVER BREW GROUP
HEBELGRUPPE KAFFEEAUSGABE
GRUPO SALIDA CAFÉ DE PALANCA

AS0301

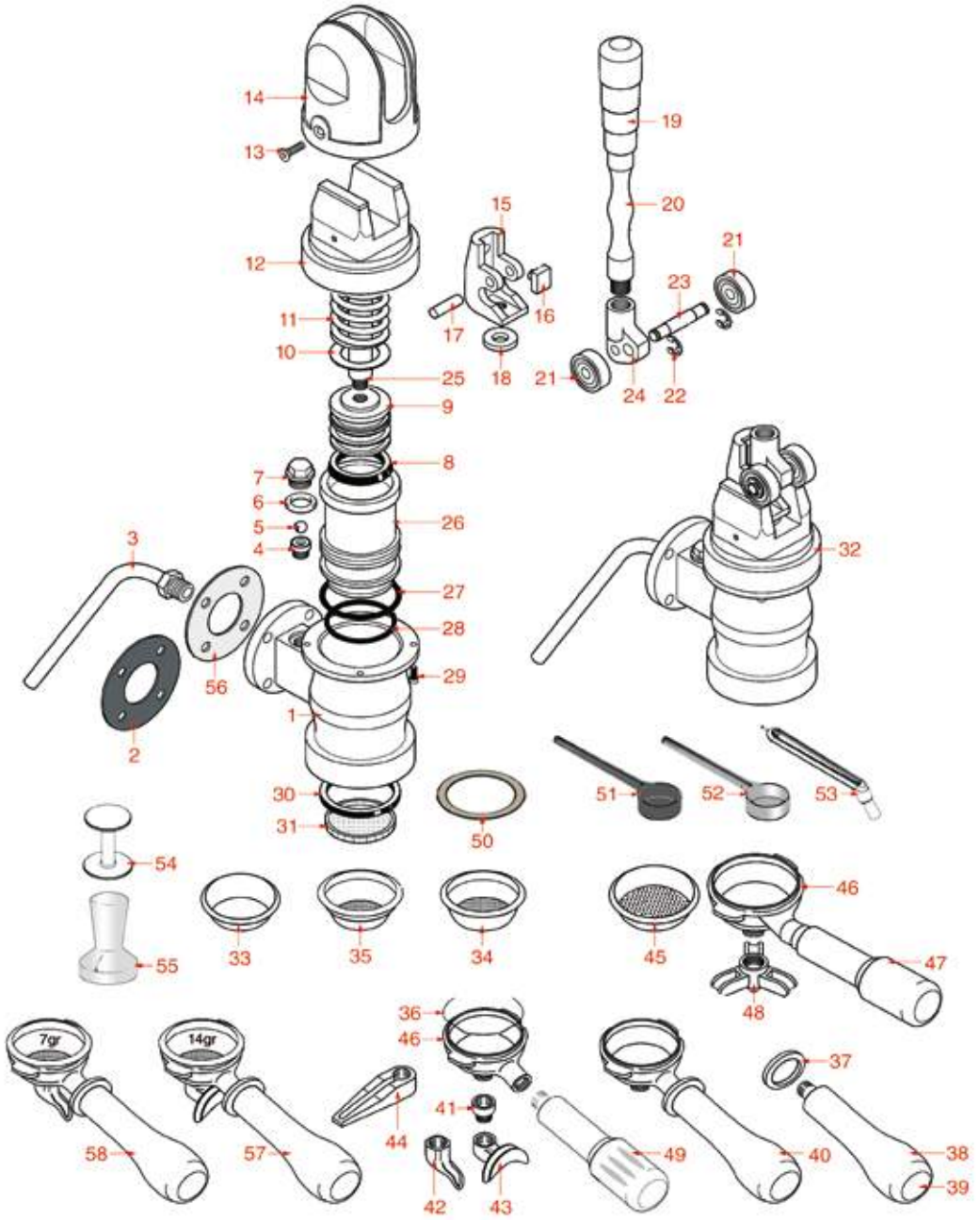

Posizioni senza cod. LF: a richiesta
Positions without LF Code No.: upon request
Abbildungen ohne LF Bestell-Nr.: auf Anfrage
Posiciones sin cód. LF: previa petición

ASTORIA | CMA

P.	Cod.	Descrizione	Description	Beschreibung	Descripción
2	**1186451**	GUARNIZIONE GRUPPO ø 88x40x2 mm	COFFEE GROUP GASKET ø 88x40x2 mm	GRUPPENDICHTUNG ø 88x40x2 mm	JUNTA GRUPO ø 88x40x2 mm
3	**1449200**	TUBAZIONE INIETTORE GRUPPO EROGAZIONE	DELIVERY GROUP INJECTOR PIPE	INJEKTORROHR FÜR AUSLAUFGRUPPE	TUBO INYECTOR GRUPO EROGACIÓN
4	**1523404**	VALVOLA DI NON RITORNO	NON-RETURN VALVE	RÜCKSCHLAGVENTIL	VÁLVULA DE RETENCIÓN
5	**1323200**	SFERA INOX ø 12 mm	STAINLESS STEEL BALL ø 12 mm	KUGEL AUS EDELSTAHL ø 12 mm	ESFERA INOX ø 12 mm
6	**1186140**	GUARNIZIONE TONDA RAME ø 24x18,4x2,5 mm	GASKET ROUND COPPER ø 24x18.4x2.5 mm	DICHTUNG RUND AUS KUPFER ø 24x18,4x2,5 m	JUNTA REDONDA EN COBRE ø 24x18,4x2,5 mm
7	**1439200**	TAPPO ø 18 mm PER GRUPPO EROGAZIONE	CAP ø 18 mm FOR BREW GROUP	DECKEL FÜR AUSLAUFGRUPPE ø 18 mm	TAPÓN ø 18 mm PARA GRUPO EROGACIÓN
8	**1186197**	GUARNIZIONE A LABBRO ø 52x40x7 mm	LIP SEAL ø 52x40x7 mm	LIPPENDICHTUNG ø 52x40x7 mm	JUNTA DE LABIO ø 52x40x7 mm
11	**1250501**	MOLLA PER GRUPPO A LEVA	LEVER GROUP SPRING	FEDER FÜR HEBELGRUPPE	MUELLE GRUPO PALANCA
14	**1192200**	CAPPELLOTTO GRUPPO	CAP FOR COFFEE GROUP	OBERTEIL FÜR GRUPPE	CUBRE GRUPO
15	**1192203**	FORCELLA CROMATA GRUPPO LEVA	CHROMIUM-PLATED FORK FOR LEVER GROUP	GABEL CHROMIERT FÜR HEBELGRUPPE	HORQUILLA CROMADA GRUPO PALANCA
16	**1186196**	PARACOLPI IN GOMMA	RUBBER SHOCK ABSORBER	GUMMITEIL	AMORTIGUADOR EN GOMA
17	**1324201**	PERNO PER FORCELLA	PIN FOR FORK	STIFT FÜR BREITE GABEL	PERNO PARA HORQUILLA
17	**1324202**	PERNO PER FORCELLA GRUPPO AL 12 BAR	AL GROUP 12 BAR FORK PIN	STIFT FÜR GABEL GRUPPE AL 12 BAR	PERNO PARA HORQUILLA GRUPO AL 12 BAR
18	**1186195**	PARACOLPI IN GOMMA	RUBBER SHOCK ABSORBER	GUMMITEIL	AMORTIGUADOR EN GOMA
19	**1241200**	MANOPOLA GRUPPO LEVA	LEVER GROUP HANDLE	GRIFF HEBELGRUPPE	MANDO GRUPO PALANCA
20	**1225001**	MANOPOLA COMPLETA GRUPPO LEVA	COMPLETE LEVER GROUP HANDLE	DREHKNOPF KOMPLETT HEBELGRUPPE	MANDO COMPLETO GRUPO PALANCA
21	**1063200**	CUSCINETTO 6300 DDU NSK	BEARING 6300 DDU NSK	LAGER 6300 DDU NSK	COJINETE 6300 DDU NSK
22	**1348023**	ANELLO ELASTICO RADIALE ø 9 mm	RADIAL SEEGER RING ø 9 mm	ELASTISCHER RING RADIAL ø 9 mm	ARO ELÁSTICO RADIAL ø 9 mm
23	**1324200**	PERNO PORTACUSCINETTO	PIN FOR BEARING	STIFT FÜR LAGERTRÄGER	PERNO SOPORTE COJINETE
24	**1192202**	FORCELLA CROMATA GRUPPO LEVA	CHROMIUM-PLATED FORK FOR LEVER GROUP	GABEL CHROMIERT FÜR HEBELGRUPPE	HORQUILLA CROMADA GRUPO PALANCA
26	**5500730**	CAMICIA PER GRUPPO A LEVA	JACKET FOR LEVER ASSEMBLY	BUCHSE FÜR HEBELGRUPPE	CAMISA PARA GRUPO DE ASPANCA
27	**1186199**	GUARNIZIONE OR 0162 EPDM	O-RING 0162 EPDM	O-RING DICHTUNG 0162 EPDM	JUNTA ARO "O" 0162 EPDM
28	**1186198**	GUARNIZIONE OR 0161 EPDM	O-RING 0161 EPDM	O-RING DICHTUNG 0161 EPDM	JUNTA ARO "O" 0161 EPDM
30	**1186650**	GUARNIZIONE PORTAFILTRO ø 67x56x5,5 mm	GASKET FILTER HOLDER ø 67x56x5.5 mm	DICHTUNG SIEBTRÄGER ø 67x56x5,5 mm	JUNTA PORTAFILTRO ø 67x56x5,5 mm
30	**1186656**	GUARNIZIONE PORTAFILTRO ø 67x56x6 mm	FILTER HOLDER GASKET ø 67x56x6 mm	SIEBTRÄGERDICHTUNG ø 67x56x6 mm	JUNTA PORTAFILTRO ø 67x56x6 mm
31	**1081003**	DOCCIA EROGAZIONE ø 57,5 mm	SHOWER SCREEN ø 57.5 mm	AUSLAUFDUSCHE ø 57,5 mm	DUCHA EROGACIÓN ø 57,5 mm
33	**1160339**	FILTRO CIECO	BLIND FILTER	BLINDFILTER	FILTRO CIEGO
34	**1160053**	FILTRO 2 TAZZE 14 gr	2 CUPS FILTER 14 gr	KAFFEESIEB 2 TASSEN 14 gr	FILTRO 2 TAZAS 14 gr
35	**1160052**	FILTRO 1 TAZZA 7 gr	1 CUP FILTER 7 gr	KAFFEESIEB 1 TASSE 7 gr	FILTRO 1 TAZA 7 gr
36	**1250002**	MOLLA FERMAFILTRO ø 1,20 mm INOX	S/STEEL FILTER LOCKING SPRING ø 1.20 mm	FILTERHALTERUNGSFEDER ø 1,20 mm EDELSTA	MUELLE PORTAFILTRO ø 1,20 mm INOX
36	**1250101**	MOLLA FERMAFILTRO ø 1,00 mm INOX	FILTER BLOCKING SPRING ø 1,00 mm INOX	FILTERHALTERUNGSFEDER ø 1,10 mm EDELST.	MUELLE PORTAFILTRO ø 1,10 mm INOX
37	**1186774**	ANELLO ANTISCOTTATURA MANOPOLA	BURN PREVENTING RING FOR HANDLE	VERBRÜHUNGSSCHUTZ-DICHTUNG FÜR DREHKN.	ARO ANTIQUEMADURA MANDO
38	**1241206**	MANOPOLA PORTAFILTRO NERA M12	BLACK FILTER HOLDER HANDLE M12	KNEBEL FILTERTRÄGER-SCHWARZ M12	MANDO PORTAFILTRO NEGRO M12
39	**1241469**	TAPPO MANOPOLA PORTAFILTRO CROMATO	CHROME PLATED CAP FOR FILTER HOLDER KNOB	STÖPSEL KNEBEL SIEBERTRÄGER VERCHROMT	TAPÓN MANDO PORTAFILTRO CROMADO
40	**1165013**	PORTAFILTRO COMPLETO CMA ASTORIA	FILTER HOLDER ASSY CMA ASTORIA	SIEBTRÄGER KOMPLETT CMA ASTORIA	PORTAFILTRO COMPLETO CMA ASTORIA
41	**1022003**	PROLUNGA CROMATA PER BECCUCCI ø 3/8"	CHROME-PLATED SPOUT EXTENSION ø 3/8"	VERCHROMTE AUSLAUFVERLÄNGERUNG ø 3/8"	EXTENSION PITON ø 3/8"
42	**1022501**	BECCUCCIO 1 TAZZA ø 3/8"	SINGLE SPOUT ø 3/8"	AUSLAUF 1-WEG ø 3/8"	SALIDA 1 CAFÉ ø 3/8"
43	**1022506**	BECCUCCIO 2 TAZZE ø 3/8"	DOUBLE SPOUT ø 3/8"	AUSLAUF 2-WEGE ø 3/8"	SALIDA 2 CAFES ø 3/8"
45	**1160345**	FILTRO 2 TAZZE 18 gr	2 CUPS FILTER 18 gr	FILTER 2 TASSEN 18 gr	FILTRO 2 TAZAS 18 gr
46	**1165006**	PORTAFILTRO MACCHINE CAFFÈ	FILTER HOLDER COFFEE MACHINES	SIEBTRÄGER FÜR KAFFEEMASCHINEN	SOPORTE FILTRO MÁQUINAS DE CAFÉ
47	**1241504**	MANOPOLA PORTAFILTRO M12	FILTER HOLDER HANDLE M12	SIEBTRÄGERGRIFF M12	MANDO PORTAFILTRO M12
49	**1241067**	MANOPOLA PORTAFILTRO M12	FILTER KNOB M12	FILTETRÄGER-DREHKNOPF M12	MANDO PORTAFILTRO M12
50	**1190021**	SPESSORE CARTA ø 66x58x0,8 mm	PAPER SEAL ø 66x58x0.8 mm	ABSTANDSSTÜCK AUS PAPIER ø 66x58x0,8 mm	ESPESOR PAPEL ø 66x58x0,8 mm
51	**1069001**	CUCCHIAIO DOSATORE IN PLASTICA 20 ml	PLASTIC MEASURING SPOON 20 ml	DOSIERLÖFFEL AUS KUNSTSTOFF 20 ml	CUCHARA DOSIFICADOR PLÁSTICO 20 ml
52	**1069002**	CUCCHIAIO DOSATORE INOX 20 ml	STAINLESS STEEL MEASURING SPOON 20 ml	DOSIERLÖFFEL AUS EDELSTAHL 20 ml	CUCHARA DOSIFICADOR INOX 20 ml
53	**1384001**	SPAZZOLINO PULISCIDOCCE	BRUSH FOR COFFEE SHOWER	BÜRSTE ZUR DUSCHENREINIGUNG	CEPILLO LIMPIA DUCHAS
54	**1385002**	PRESSINO NYLON ø 50/57 mm	NYLON COFFEE TAMPER ø 50/57 mm	TAMPER AUS NYLON ø 50/57 mm	PRENSA CAFÉ NYLON ø 50/57 mm
55	**1385053**	PRESSINO ALLUMINIO ANODIZZATO ø 58 mm	ANODISED ALUMINUM TAMPER ø 58 mm	TAMPER AUS ELOXIERTEM ALUMINIUM ø 58 mm	PRENSA CAFÉ ALUMINIO ANODIZADO ø 58 mm
56	**1187002**	GUARNIZIONE GRUPPO ø 88x40x2 mm	COFFEE GROUP GASKET ø 88x40x2 mm	GRUPPENDICHTUNG ø 88x40x2 mm	JUNTA GRUPO ø 88x40x2 mm
56	**1786058**	GUARNIZIONE GRUPPO ø 88x40x2 mm	COFFEE GROUP GASKET ø 88x40x2 mm	GRUPPENDICHTUNG ø 88x40x2 mm	JUNTA GRUPO ø 88x40x2 mm
57	**1165311**	PORTAFILTRO COMPLETO 2 TAZZE CMA ASTORIA	FILTERHOLDER COMPLETE 2 CUPS CMA ASTORIA	SIEBTRÄGER KOMPLETT 2 TASSEN CMA ASTORIA	PORTAFILTRO COMPLETO 2 TAZAS CMA ASTORIA
58	**1165310**	PORTAFILTRO COMPLETO 1 TAZZA CMA ASTORIA	FILTERHOLDER COMPLETE 1 CUP CMA ASTORIA	SIEBTRÄGER KOMPLETT 1 TASSE CMA ASTORIA	PORTAFILTRO COMPLETO 1 TAZA CMA ASTORIA

GRUPPO EROGAZIONE PLUS 4 YOU
BREWING GROUP PLUS 4 YOU
KAFFEAUSGABEGRUPPE PLUS 4 YOU
GRUPO EROGACIÓN PLUS 4 YOU

AS0401

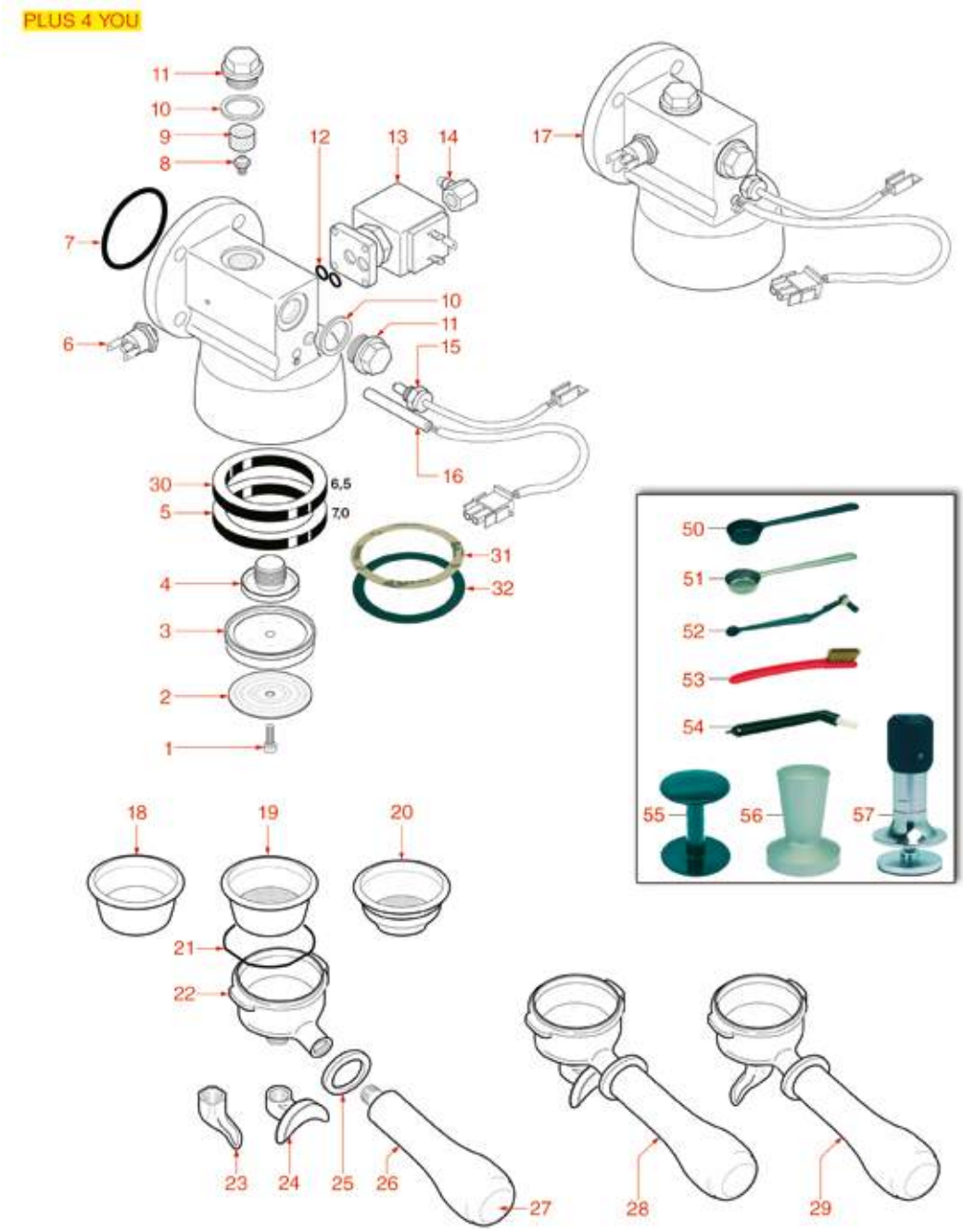

Posizioni senza cod. LF: a richiesta
Positions without LF Code No.: upon request
Abbildungen ohne LF Bestell-Nr.: auf Anfrage
Posiciones sin cód. LF: previa petición

ASTORIA | CMA

P.	Cod.	Descrizione	Description	Beschreibung	Descripción
2	**1081041**	DOCCIA EROGAZIONE ø 48 mm	SHOWER SCREEN ø 48 mm	DUSCHE ø 48 mm	DUCHA ø 48 mm
3	**1086046**	DIFFUSORE PORTADOCCIA	SHOWER HOLDER SPRAYER	VERTEILER DUSCHTRÄGER	DIFUSOR SOPORTE DUCHA
3	**1086047**	DIFFUSORE PORTADOCCIA RIBASSATO	LOWERED SHOWER HOLDER SPRAYER	VERTEILER DUSCHTRÄGER ABGEFLACHT	DIFUSOR SOPORTE DUCHA REBAJADO
4	**1501300**	SPRUZZATORE GRUPPO ø 31,5 mm M18x2-M5	BREW GROUP SPRAY NOZZLE ø 31.5 mm M18x2	SPRITZDÜSE FÜR GRUPPE.ø 31,5 mm M18x2-M5	BOQUILLA GRUPO ø 31,5 mm M18x2-M5
5	**5047859**	GUARNIZIONE PORTAFILTRO ø 64x52x7 mm	FILTER HOLDER GASKET ø 64x52x7 mm	DICHTUNG FÜR FILTERTRÄGER ø 64x52x7 mm	JUNTA SOPORTE FILTRO ø 64x52x7 mm
6	**1444206**	TERMOSTATO A CONTATTO 145°C M4	CONTACT THERMOSTAT 145°C M4	ANLEGETHERMOSTAT 145°C M4	TERMOSTATO DE CONTACTO 145°C M4
7	**1186190**	GUARNIZIONE OR 04187 VITON	O-RING 04187 VITON	O-RING DICHTUNG 04187 AUS VITON	JUNTA ARO "O" 04187 VITON
8	**1500009**	UGELLO M5x1 FORO ø 1,0 mm	JET M5x1 HOLE ø 1.0 mm	DÜSE M5x1 LOCH ø 1,0 mm	TOBERA M5x1 AGUJERO ø 1,0 mm
9	**1160501**	FILTRO ACQUA ø 14x10x12 mm	WATER FILTER ø 14x10x12 mm	WASSERFILTER ø 14x10x12 mm	FILTRO AGUA ø 14x10x12 mm
10	**1186323**	GUARNIZIONE PIANA PTFE ø 24x18x2 mm	PTFE FLAT GASKET ø 24x18x2 mm	FLACHDICHTUNG AUS PTFE ø 24x18x2 mm	JUNTA PLANA PTFE ø 24x18x2 mm
11	**1439003**	TAPPO ø 18 mm PER GRUPPO EROGAZIONE	CAP ø 18 mm FOR BREW GROUP	DECKEL FÜR AUSLAUFGRUPPE ø 18 mm	TAPÓN ø 18 mm PARA GRUPO EROGACIÓN
12	**1186612**	GUARNIZIONE OR 02025 VITON	O-RING 02025 VITON	DICHTUNG O-RING 02025 VITON	JUNTA ARO OR 02025 VITON VERDE
13	**1120102**	ELETTROVALVOLA LUCIFER 3 VIE 115V 60Hz	3-WAY SOLENOID VALVE LUCIFER 115V 60Hz	3-WEGE MAGNETVENTIL LUCIFER 115V 60Hz	ELECTROVÁLVULA LUCIFER 3 VÍAS 115V 60Hz
13	**1120330**	ELETTROVALVOLA LUCIFER 3 VIE 240V 50Hz	3-WAY SOLENOID VALVE LUCIFER 240V 50Hz	3-WEGE MAGNETVENTIL LUCIFER 240V 50Hz	ELECTROVÁLVULA LUCIFER 3 VÍAS 240V 50Hz
14	**1349267**	RACCORDO PORTAGOMMA ø 1/8"F - ø 7 mm	HOSE-END FITTING ø 1/8"F - ø 7 mm	SCHLAUCHANSCHLUSS ø 1/8"I - ø 7 mm	RACOR SOPORTE GOMA ø 1/8"H - ø 7 mm
15	**1397053**	SONDA TEMPERATURA NTC	TEMPERATURE PROBE NTC	TEMPERATURSONDE NTC	SONDA TEMPERATURA NTC
16	**1755255**	RESISTENZA A CARTUCCIA 150W 120V	CARTRIDGE HEATING ELEMENT 150W 120V	PATRONENHEIZKÖRPER 150W 120V	RESISTENCIA DE CARTUCHO 150W 120V
16	**1755256**	RESISTENZA A CARTUCCIA 150W 230V	CARTRIDGE HEATING ELEMENT 150W 230V	PATRONENHEIZKÖRPER 150W 230V	RESISTENCIA DE CARTUCHO 150W 230V
18	**1160278**	FILTRO CIECO	BLIND FILTER	BLINDFILTER	FILTRO CIEGO
19	**1160277**	FILTRO 2 TAZZE 14 gr	FILTER 2-CUP 14 g	KAFFEESIEB 2 TASSEN 14 g	FILTRO 2 TAZAS 14 g
20	**1160276**	FILTRO 1 TAZZA 7 gr	1 CUP FILTER 7 gr	FILTER 1 TASSE 7 g	FILTRO 1 TAZA 7 gr
21	**1250279**	MOLLA FERMAFILTRO ø 1,40 mm INOX	SPRING FILTER LOCKING ø 1.40 mm STAIN.ST	FEDER FILTERSPERRE ø 1,40 mm EDELSTAHL	MUELLE FERMAFILTRO ø 1,40 mm INOX
22	**1165114**	PORTAFILTRO MACCHINE CAFFÈ ASTORIA/WEGA	FILTER HOLDER f/COFFEE MACH.ASTORIA/WEGA	FILTERTR. KAFFEEMASCHINEN ASTORIA/WEGA	SOPORT.FILTRO MÁQ. CAFÉ ASTORIA/WEGA
23	**1022099**	BECCUCCIO 1 TAZZA ø 3/8"	SINGLE SPOUT ø 3/8"	DÜSE 1 TASSE ø 3/8"	SALIDA 1 TAZA ø 3/8"
24	**1022506**	BECCUCCIO 2 TAZZE ø 3/8"	DOUBLE SPOUT ø 3/8"	AUSLAUF 2-WEGE ø 3/8"	SALIDA 2 CAFES ø 3/8"
25	**1186774**	ANELLO ANTISCOTTATURA MANOPOLA	BURN PREVENTING RING FOR HANDLE	VERBRÜHUNGSSCHUTZ-DICHTUNG FÜR DREHKN.	ARO ANTIQUEMADURA MANDO
26	**1241206**	MANOPOLA PORTAFILTRO NERA M12	BLACK FILTER HOLDER HANDLE M12	KNEBEL FILTERTRÄGER-SCHWARZ M12	MANDO PORTAFILTRO NEGRO M12
27	**1241469**	TAPPO MANOPOLA PORTAFILTRO CROMATO	CHROME PLATED CAP FOR FILTER HOLDER KNOB	STÖPSEL KNEBEL SIEBERTRÄGER VERCHROMT	TAPÓN MANDO PORTAFILTRO CROMADO
28	**1165079**	PORTAFILTRO COMPLETO 2 TAZZE ASTORIA	2-CUP FILTER HOLDER ASSEMBLY ASTORIA	SIEBTRÄGER KOMPLETT 2 TASSEN ASTORIA	PORTAFILTRO COMPLETO 2 TAZAS ASTORIA
28	**1165115**	PORTAFILTRO COMPLETO 2 TAZZE ASTORIA	COMPLETE FILTER HOLDER 2 CUPS ASTORIA	FILTERTRÄGER KOMPLETT 2 TASSEN ASTORIA	SOPORT.FILTRO COMPLETO 2 TAZAS ASTORIA
29	**1165076**	PORTAFILTRO COMPLETO 1 TAZZA ASTORIA	1 CUP FILTER HOLDER ASSEMBLY ASTORIA	SIEBTRÄGER KOMPLETT 1 TASSE ASTORIA	PORTAFILTRO COMPLETO 1 TAZA ASTORIA
29	**1165116**	PORTAFILTRO COMPLETO 1 TAZZE ASTORIA	COMPLETE FILTER HOLDER 1 CUP ASTORIA	FILTERTRÄGER KOMPLETT 1 TASSE ASTORIA	SOPORT.FILTRO COMPLETO 1 TAZA ASTORIA
30	**1786056**	GUARNIZIONE PORTAFILTRO ø 64x52x6,3 mm	FILTER HOLDER GASKET ø 64x52x6.3 mm	SIEBTRÄGERDICHTUNG ø 64x52x6,3 mm	JUNTA PORTAFILTRO ø 64x52x6,3 mm
31	**1190101**	SPESSORE CARTA ø 64x53x0,7 mm	PAPER SEAL ø 64x53x0.7 mm	ABSTANDSSTÜCK AUS PAPIER ø 64x53x0,7 mm	ESPESOR PAPEL ø 64x53x0,7 mm
32	**1190007**	SPESSORE GOMMA ø 64x53x1 mm EPDM	RUBBER PIECE ø 64x53x1 mm EPDM	GUMMIDICKE ø 64x53x1 mm EPDM	ESPESOR GOMA ø 64x53x1 mm EPDM
50	**1069001**	CUCCHIAIO DOSATORE IN PLASTICA 20 ml	PLASTIC MEASURING SPOON 20 ml	DOSIERLÖFFEL AUS KUNSTSTOFF 20 ml	CUCHARA DOSIFICADOR PLÁSTICO 20 ml
51	**1069002**	CUCCHIAIO DOSATORE INOX 20 ml	STAINLESS STEEL MEASURING SPOON 20 ml	DOSIERLÖFFEL AUS EDELSTAHL 20 ml	CUCHARA DOSIFICADOR INOX 20 ml
52	**1384003**	SPAZZOLINO PULISCIDOCCE NERO	BLACK SHOWER CLEANING BRUSH	BÜRSTE ZUR DUSCHENREINIGUNG SCHWARZ	CEPILLO LIMPIA-DUCHAS
53	**1384002**	SPAZZOLINA PER MANUTENZIONE	BRUSH FOR MAINTENANCE	BÜRSTE FÜR WARTUNG	CEPILLO PARA MANTENIMIENTO
54	**1384001**	SPAZZOLINO PULISCIDOCCE	BRUSH FOR COFFEE SHOWER	BÜRSTE ZUR DUSCHENREINIGUNG	CEPILLO LIMPIA DUCHAS
55	**1385000**	PRESSINO NYLON ø 50/52 mm	NYLON TAMPER ø 50/52 mm	TAMPER AUS NYLON ø 50/52 mm	PRENSA CAFÉ NYLON ø 50/52 mm
56	**1385040**	PRESSINO ALLUMINIO LUCIDO ø 53 mm	POLISHED ALUMINUM TAMPER ø 53 mm	TAMPER AUS ALUMINIUM LACKIERT ø 53 mm	PRENSA ALUMINIO PULIDO ø 53 mm
56	**1385054**	PRESSINO ALLUMINIO ANODIZZATO ø 53 mm	ANODISED ALUMINUM TAMPER ø 53 mm	TAMPER AUS ELOXIERTEM ALUMINIUM ø 53 mm	PRENSA CAFÉ ALUMINIO ANODIZADO ø 53 mm
57	**1385601**	PRESSINO DINAMOMETRICO MANUALE ø 52 mm	DYNAMOMETRIC MANUAL TAMPER ø 52 mm	DYNAMOM.HAND-KAFFEETAMPER ø52mm MAN.	PRENSA CAFÉ DINAMOMÉTRICO ø 52 mm MAN.

RUBINETTI ACQUA/VAPORE
WATER/STEAM TAPS
WASSER-/DAMPFHÄHNE
GRIFOS AGUA/VAPOR

AS1001

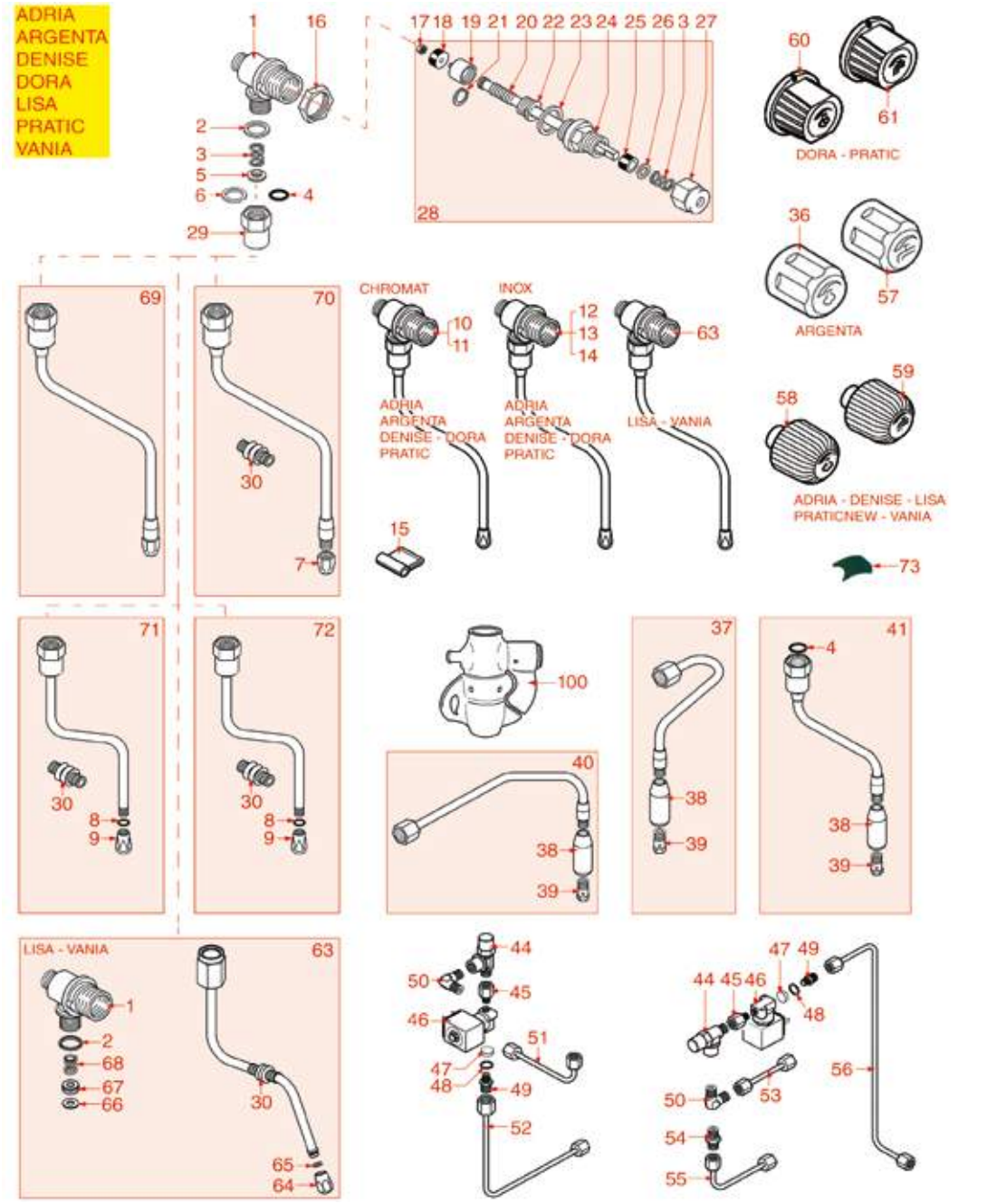

Posizioni senza cod. LF: a richiesta
Positions without LF Code No.: upon request
Abbildungen ohne LF Bestell-Nr.: auf Anfrage
Posiciones sin cód. LF: previa petición

ASTORIA | CMA

P.	Cod.	Descrizione	Description	Beschreibung	Descripción
1	**1348451**	CORPO RUBINETTO VAPORE	STEAM TAP BODY	DAMPFHAHNKÖRPER	CUERPO GRIFO VAPOR
2	**1186201**	GUARNIZIONE PIANA PTFE ø 21x16,8x2 mm	GASKET FLAT PTFE ø 21x16.8x2 mm	FLACHDICHTUNG PTFE ø 21x16,8x2 mm	JUNTA PLANA PTFE ø 21x16,8x2 mm
2	**1186394**	GUARNIZIONE PIANA ESENTE ø 22x17x2 mm	ASBESTOS FREE FLAT GASKET ø 22x17x2 mm	FLACHDICHTUNG ASBESTFREI ø 22x17x2 mm	JUNTA PLANA SIN AMIANTO ø 22x17x2 mm
4	**1186318**	GUARNIZIONE OR 03043 EPDM	O-RING 03043 EPDM	O-RING-DICHTUNG 03043 EPDM	JUNTA ARO 03043 EPDM
5	**1186334**	RONDELLA SNODO	WASHER	SCHEIBE FÜR GELENK	ARANDELA ARTICULACIÓN
6	**1186771**	GUARNIZIONE PIANA RAME ø 8,5x5x1 mm	COPPER FLAT GASKET ø 8,5x5x1 mm	FLACHDICHTUNG AUS KUPFER ø 8,5x5x1 mm	JUNTA PTFE ø 8,5x5x1 mm
7	**1449093**	SPRUZZATORE VAPORE CROMATO M10	NOZZLE F/WATER OUTLET M10 /CHROME-PLATED	DAMPFSPRITZDÜSE VERCHROMT M10	ROCIADOR VAPOR CROMADO M10
8	**1186550**	GUARNIZIONE ORM 0060-10 SILICONE ROSSO	O-RING M 0060-10 RED SILICONE	DICHTUNG O-RING 0060-10 SILIKON ROT	JUNTA ARO "O" M 0060-10 SILICONA ROJA
9	**1449096**	SPRUZZATORE VAPORE INOX M8	NOZZLE FOR STEAM OUTLET M8 /STAIN. STEEL	DAMPFSPRITZDÜSE AUS EDELSTAHL M8	ROCIADOR VAPOR INOX M8
10	**1449098**	TUBO VAPORE COMPLETO CROMATO ø 8 mm	CHROME PL.STEAM PIPE COMPLETE ø 8 mm	DAMPFROHR KOMPLETT VERCHROMT ø 8 mm	TUBO VAPOR COMPLETO CROMADO ø 8 mm
11	**1449106**	TUBO VAPORE COMPLETO CROMATO ø 8 mm	CHROME PL.STEAM PIPE COMPLETE ø 8 mm	DAMPFROHR KOMPLETT VERCHROMT ø 8 mm	TUBO VAPOR COMPLETO CROMADO ø 8 mm
12	**1449101**	TUBO VAPORE COMPLETO INOX ø 8 mm	STAINLESS STEEL STEAM PIPE COMPL. ø 8 mm	DAMPFROHR KOMPLETT AUS EDELSTAHL ø 8 mm	TUBO VAPOR COMPLETO INOX ø 8 mm
13	**1449102**	TUBO VAPORE COMPLETO INOX ø 8 mm	STAINLESS STEEL STEAM PIPE COMPL. ø 8 mm	DAMPFROHR KOMPLETT AUS EDELSTAHL ø 8 mm	TUBO VAPOR COMPLETO INOX ø 8 mm
14	**1449105**	TUBO VAPORE COMPLETO INOX ø 8 mm	STAINLESS STEEL STEAM PIPE COMPL. ø 8 mm	DAMPFROHR KOMPLETT AUS EDELSTAHL ø 8 mm	TUBO VAPOR COMPLETO INOX ø 8 mm
15	**1449172**	GOMMINO ANTISCOTTATURA TUBI ø 8 mm	BURN PREVENTING HANDGRIP FOR PIPE ø 8 m	SCHUTZHANDGRIFF FÜR RÖHRE ø 8mm	PROTECTOR CALOR GOMA TUBOS ø 8 mm
16	**1348453**	GHIERA M 26x1,5	NUT M 26x1.5	RING AUßENGEWINDE 26x1,5	CERCO M 26x1,5
17	**1348025**	DADO ESAGONALE ALTO M3	HEXAGONAL NUT M3	SECHSKANTMUTTER HOCH M3	TUERCA HEXAGONAL ALTA M3
18	**1186316**	GUARNIZIONE PIANA EPDM ø 15x4x4 mm 60SH	EPDM FLAT GASKET ø 15x4x4 mm 60 SH	FLACHDICHTUNG EPDM ø 15x4x4 mm 60 SH	BURLETE PLANO EPDM ø 15x4x4 mm 60 SH
18	**1186527**	GUARNIZIONE PIANA EPDM ø 15x4x4 mm 80SH	FLAT EPDM GASKET ø 15x4x4 mm 80 SH	FLACHDICHTUNG EPDM ø 15x4x4 mm 80 SH	JUNTA PLANA SH ø 15x4x4 mm 80
19	**1324056**	PISTONCINO RUBINETTO	TAP PISTON	KOLBEN FÜR HAHN	PISTÓN GRIFO
20	**1324077**	PERNO PER RUBINETTO ACQUA/VAPORE	WATER/STEAM TAP PIN	STIFT FÜR WASSER-/DAMPFHAHN	PERNO PARA GRIFO AGUA/VAPOR
21	**1250223**	ANELLO ELASTICO RADIALE ø 6 mm	RADIAL SEEGER RING ø 6 mm	ELASTISCHER RING RADIAL ø 6 mm	ARO ELÁSTICO RADIAL ø 6 mm
22	**1186377**	GHIERA PORTA GUARNIZIONE	GASKET HOLDER	RING-DICHTUNGSTRÄGER	CERCO PUERTA JUNTA
23	**1186333**	GUARNIZIONE PIANA RAME ø 26x20x2 mm	COPPER FLAT GASKET ø 26x20x2 mm	FLACHDICHTUNG AUS KUPFER ø 26x20x2 mm	JUNTA PLANA COBRE ø 26x20x2 mm
23	**1186340**	GUARNIZIONE PIANA ESENTE ø 26x20x2 mm	ASBESTOS FREE FLAT GASKET ø 26x20x2 mm	FLACHDICHTUNG ASBESTFREI ø 26x20x2 mm	JUNTA PLANA SIN AMIANTO ø 26x20x2 mm
24	**1349458**	RACCORDO PER RUBINETTO	TAP COUPLING	HAHNANSCHLUSS	RACOR PARA GRIFO
25	**1186393**	GUARNIZIONE PIANA EPDM ø 12,5x8x9 mm	FLAT EPDM GASKET ø 12.5x8x9 mm	FLACHDICHTUNG EPDM ø 12,5x8x9 mm	JUNTA PLANA EPDM ø 12,5x8x9 mm
25	**1786263**	GUARNIZIONE PIANA EPDM ø 12,5x8x9 mm	FLAT GASKET EPDM ø 12.5x8x9 mm	FLACHDICHTUNG EPDM ø 12,5x8x9 mm	JUNTA PLANA EPDM ø 12,5x8x9 mm
26	**1186376**	RONDELLA PIANA OTTONE ø 12x8x1 mm	BRASS WASHER ø 12x8x1 mm FLAT	MESSINGSCHEIBE ø 12x8x1 mm	ARANDELA PLANA DE LATÓN ø 12x8x1 mm
27	**1348458**	GHIERA PER RUBINETTO	TAP NUT	NUTMUTTER FÜR HAHN	CERCO PARA GRIFO
28	**1348321**	RUBINETTO ACQUA/VAPORE	WATER/STEAM TAP	WASSER- / DAMPFVENTIL	GRIFO AGUA/VAPOR
28	**1348452**	ASTA PERNO PER RUBINETTO ACQUA/VAPORE	WATER/STEAM TAP PIN ROD	ARM STIFT FÜR WASSER-/DAMPFHAHN	EJE PERNO PARA GRIFO AGUA/VAPOR
29	**1449100**	DADO ESAGONALE CROMATO	CHROME HEXAGONAL NUT	MUTTER SECHSKANTIG VERCHOMT	TUERCA HEXAGONAL CROMADO
36	**1241452**	MANOPOLA RUBINETTO VAPORE	STEAM TAP KNOB	DREHKNOPF FÜR DAMPFHAHN	MANDO GRIFO VAPOR
38	**1449116**	SPRUZZATORE ACQUA M9 ø 18 mm	NOZZLE FOR WATER PIPE M9 ø 18 mm	WASSERSPRITZDÜSE M9 ø 18 mm	BOQUILLA AGUA M9 ø 18 mm
39	**1449099**	SPRUZZATORE ACQUA M10	NOZZLE FOR WATER M10	WASSERSPRITZDÜSE M10	BOQUILLA AGUA M10
41	**1449095**	TUBO ACQUA COMPLETO CROMATO ø 8 mm	CHROME COMPLETE WATER PIPE ø 8 mm	WASSERROHR KOMPLETT VERCHROMT ø 8 mm	TUBO AGUA COMPLETO CROMADO ø 8 mm
44	**1349083**	RACCORDO MISCELATORE	MIXER FITTING	MISCHBATTERIEANSCHLUSS	RACOR MEZCLADOR
45	**1349136**	RACCORDO ø 1/8"M-1/4"F	FITTING ø 1/8"M-1/4"F	ANSCHLUSS ø 1/8"AUßENGEW. 1/4"INNENGEW.	RACOR ø 1/8"M-1/4"H
46	**1120700**	ELETTROVALVOLA PARKER 2 VIE 230V 50/60Hz	2-WAY SOLENOID VALVE PARKER 230V 50/60Hz	2-WEGE MAGNETVENTIL PARKER 230V 50/60Hz	ELECTROVÁLVULA PARKER 2 VÍAS 230V 50/60H
47	**1160566**	FILTRO ACQUA INOX ø 8 mm	STAINLESS STEEL WATER FILTER ø 8 mm	WASSERFILTER AUS INOX-STAHL ø 8 mm	FILTRO AGUA INOX ø 8 mm
49	**1349111**	RACCORDO ø 1/8"M-1/4"M	FITTING ø 1/8"M 1/4"M	ANSCHLUSS ø 1/8"AUßENGEW. 1/4"AUßENGEW.	RACOR ø 1/8"M 1/4"M
50	**1349081**	RACCORDO A "L" ø 1/4"M-1/4"M	L-FITTING ø 1/4"M 1/4"M	L-ANSCHLUSS ø 1/4"A-1/4"A	RACOR EN "L" ø 1/4"M-1/4"M
54	**1349102**	RACCORDO ø 1/4"M-1/4"M	FITTING ø 1/4"M-1/4"M	ANSCHLUSS ø 1/4"AUßENGEW. 1/4"AUßENGEW.	RACOR ø 1/4"M-1/4"M
57	**1241468**	MANOPOLA RUBINETTO ACQUA	WATER TAP HANDLE	DREHKNOPF FÜR WASSERHAHN	MANDO GRIFO AGUA
58	**1241466**	MANOPOLA RUBINETTO VAPORE	STEAM TAP KNOB	DREHKNOPF FÜR DAMPFHAHN	MANDO GRIFO VAPOR
59	**1241467**	MANOPOLA RUBINETTO ACQUA	WATER TAP KNOB	WASSERHAHNDREHKNOPF	MANDO GRIFO AGUA
60	**1241451**	MANOPOLA RUBINETTO VAPORE	STEAM TAP KNOB	DREHKNOPF FÜR DAMPFHAHN	MANDO GRIFO VAPOR
61	**1241453**	MANOPOLA RUBINETTO ACQUA	WATER TAP KNOB	WASSERDREHKNOPF	MANDO GRIFO AGUA
67	**1186378**	TENUTA CONICA PTFE ø 14x7x6 mm	CONICAL PTFE SEAL ø 14x7x6 mm	KEGELDICHTUNG AUS PTFE ø 14x7x6 mm	JUNTA CÓNICA EN PTFE ø 14x7x6 mm
67	**1186626**	GUARNIZIONE OR 0114 EPDM	O-RING 0114 EPDM	DICHTUNG O-RING 0114 EPDM	JUNTA ARO "O" 0114 EPDM
68	**1250547**	MOLLA ø 11,5x16 mm	SPRING ø 11.5x16 mm	FEDER ø 11,5x16 mm	MUELLE ø 11,5x16 mm
69	**1449820**	TUBO VAPORE COMPLETO CROMATO	CHROME PLATED STEAM PIPE COMPLETE	DAMPFROHR KOMPLETT VERCHROMT	TUBO VAPOR COMPLETO CROMADO
69	**1449821**	TUBO VAPORE COMPLETO CROMATO	CHROME PLATED STEAM PIPE COMPLETE	DAMPFROHR KOMPLETT VERCHROMT	TUBO VAPOR COMPLETO CROMADO
70	**1449205**	TUBO VAPORE COMPLETO CROMATO	CHROME PLATED STEAM PIPE COMPLETE	DAMPFROHR KOMPLETT VERCHROMT	TUBO VAPOR COMPLETO CROMADO
71	**1449204**	TUBO VAPORE COMPLETO INOX ø 8 mm	ST.STEEL COMPLETE STEAM PIPE ø 8 mm	DAMPFROHR KOMPLETT EDELSTAHL ø 8 mm	TUBO VAPOR COMPLETO INOX ø 8 mm
72	**1449203**	TUBO VAPORE COMPLETO INOX	COMPLETE STAINLESS STEEL STEAM PIPE	DAMPFROHR KOMPLETT AUS EDELSTAHL	TUBO VAPOR INOX COMPLETO
73	**1250332**	MOLLA PER MANOPOLA 9x12 mm	KNOB SPRING 9x12 mm	FEDER FÜR DREHKNOPF 9x12 mm	MUELLE PARA MANDO 9x12 mm
100	**1079030**	KIT CAPPUCCINATORE ASTORIA/CMA	KIT CAPPUCCINATORE ASTORIA/CMA	KIT CAPPUCCINATORE ASTORIA/CMA	KIT CAPPUCCINATORE ASTORIA/CMA

RUBINETTI ACQUA/VAPORE
WATER/STEAM TAPS
WASSER-/DAMPFHÄHNE
GRIFOS AGUA/VAPOR

AS1101

BRAVA

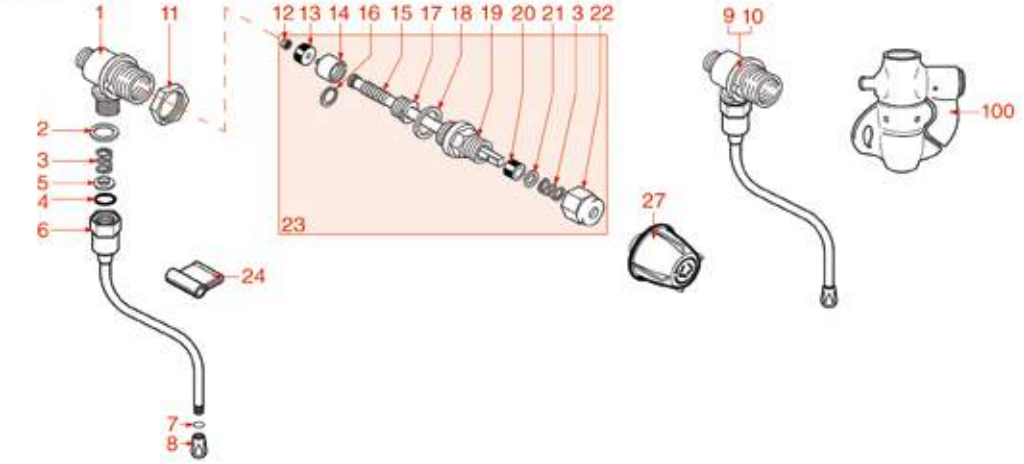

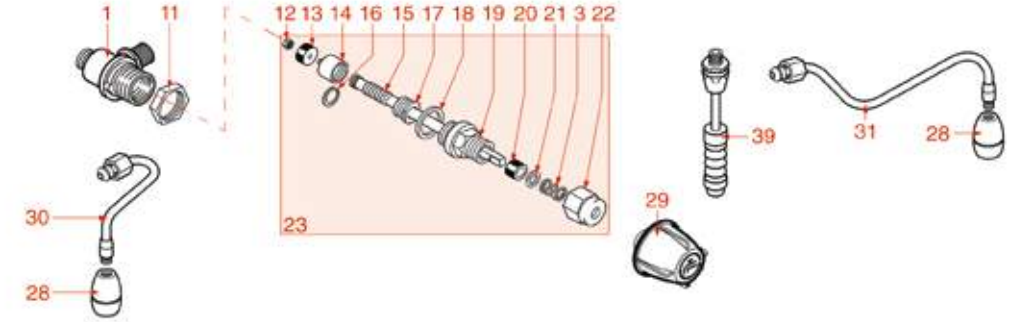

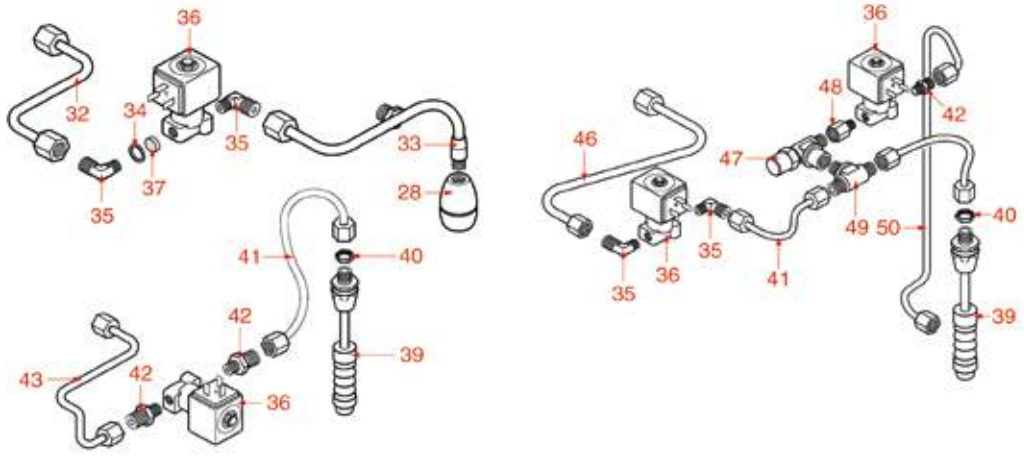

Posizioni senza cod. LF: a richiesta
Positions without LF Code No.: upon request
Abbildungen ohne LF Bestell-Nr.: auf Anfrage
Posiciones sin cód. LF: previa petición

ASTORIA | CMA

P.	Cod.	Descrizione	Description	Beschreibung	Descripción
1	**1348451**	CORPO RUBINETTO VAPORE	STEAM TAP BODY	DAMPFHAHNKÖRPER	CUERPO GRIFO VAPOR
2	**1186201**	GUARNIZIONE PIANA PTFE ø 21x16,8x2 mm	GASKET FLAT PTFE ø 21x16.8x2 mm	FLACHDICHTUNG PTFE ø 21x16,8x2 mm	JUNTA PLANA PTFE ø 21x16,8x2 mm
2	**1186394**	GUARNIZIONE PIANA ESENTE ø 22x17x2 mm	ASBESTOS FREE FLAT GASKET ø 22x17x2 mm	FLACHDICHTUNG ASBESTFREI ø 22x17x2 mm	JUNTA PLANA SIN AMIANTO ø 22x17x2 mm
3	**1250547**	MOLLA ø 11,5x16 mm	SPRING ø 11.5x16 mm	FEDER ø 11,5x16 mm	MUELLE ø 11,5x16 mm
4	**1186318**	GUARNIZIONE OR 03043 EPDM	O-RING 03043 EPDM	O-RING-DICHTUNG 03043 EPDM	JUNTA ARO 03043 EPDM
5	**1186334**	RONDELLA SNODO	WASHER	SCHEIBE FÜR GELENK	ARANDELA ARTICULACIÓN
6	**1449100**	DADO ESAGONALE CROMATO	CHROME HEXAGONAL NUT	MUTTER SECHSKANTIG VERCHOMT	TUERCA HEXAGONAL CROMADO
7	**1186550**	GUARNIZIONE ORM 0060-10 SILICONE ROSSO	O-RING M 0060-10 RED SILICONE	DICHTUNG O-RING 0060-10 SILIKON ROT	JUNTA ARO "O" M 0060-10 SILICONA ROJA
8	**1449096**	SPRUZZATORE VAPORE INOX M8	NOZZLE FOR STEAM OUTLET M8 /STAIN. STEEL	DAMPFSPRITZDÜSE AUS EDELSTAHL M8	ROCIADOR VAPOR INOX M8
11	**1348453**	GHIERA M 26x1,5	NUT M 26x1.5	RING AUßENGEWINDE 26x1,5	CERCO M 26x1,5
12	**1348025**	DADO ESAGONALE ALTO M3	HEXAGONAL NUT M3	SECHSKANTMUTTER HOCH M3	TUERCA HEXAGONAL ALTA M3
13	**1186316**	GUARNIZIONE PIANA EPDM ø 15x4x4 mm 60SH	EPDM FLAT GASKET ø 15x4x4 mm 60 SH	FLACHDICHTUNG EPDM ø 15x4x4 mm 60 SH	BURLETE PLANO EPDM ø 15x4x4 mm 60 SH
13	**1186527**	GUARNIZIONE PIANA EPDM ø 15x4x4 mm 80SH	FLAT EPDM GASKET ø 15x4x4 mm 80 SH	FLACHDICHTUNG EPDM ø 15x4x4 mm 80 SH	JUNTA PLANA SH ø 15x4x4 mm 80
14	**1324056**	PISTONCINO RUBINETTO	TAP PISTON	KOLBEN FÜR HAHN	PISTÓN GRIFO
16	**1250223**	ANELLO ELASTICO RADIALE ø 6 mm	RADIAL SEEGER RING ø 6 mm	ELASTISCHER RING RADIAL ø 6 mm	ARO ELÁSTICO RADIAL ø 6 mm
17	**1186377**	GHIERA PORTA GUARNIZIONE	GASKET HOLDER	RING-DICHTUNGSTRÄGER	CERCO PUERTA JUNTA
18	**1186333**	GUARNIZIONE PIANA RAME ø 26x20x2 mm	COPPER FLAT GASKET ø 26x20x2 mm	FLACHDICHTUNG AUS KUPFER ø 26x20x2 mm	JUNTA PLANA COBRE ø 26x20x2 mm
18	**1186340**	GUARNIZIONE PIANA ESENTE ø 26x20x2 mm	ASBESTOS FREE FLAT GASKET ø 26x20x2 mm	FLACHDICHTUNG ASBESTFREI ø 26x20x2 mm	JUNTA PLANA SIN AMIANTO ø 26x20x2 mm
19	**1349458**	RACCORDO PER RUBINETTO	TAP COUPLING	HAHNANSCHLUSS	RACOR PARA GRIFO
20	**1186393**	GUARNIZIONE PIANA EPDM ø 12,5x8x9 mm	FLAT EPDM GASKET ø 12.5x8x9 mm	FLACHDICHTUNG EPDM ø 12,5x8x9 mm	JUNTA PLANA EPDM ø 12,5x8x9 mm
20	**1786263**	GUARNIZIONE PIANA EPDM ø 12,5x8x9 mm	FLAT GASKET EPDM ø 12.5x8x9 mm	FLACHDICHTUNG EPDM ø 12,5x8x9 mm	JUNTA PLANA EPDM ø 12,5x8x9 mm
21	**1186376**	RONDELLA PIANA OTTONE ø 12x8x1 mm	BRASS WASHER ø 12x8x1 mm FLAT	MESSINGSCHEIBE ø 12x8x1 mm	ARANDELA PLANA DE LATÓN ø 12x8x1 mm
22	**1348458**	GHIERA PER RUBINETTO	TAP NUT	NUTMUTTER FÜR HAHN	CERCO PARA GRIFO
23	**1348077**	ASTA PERNO PER RUBINETTO ACQUA/VAPORE	WATER/STEAM TAP PIN ROD	ARM STIFT FÜR WASSER-/DAMPFHAHN	EJE PERNO PARA GRIFO AGUA/VAPOR
24	**1449172**	GOMMINO ANTISCOTTATURA TUBI ø 8 mm	BURN PREVENTING HANDGRIP FOR PIPE ø 8 m	SCHUTZHANDGRIFF FÜR RÖHRE ø 8mm	PROTECTOR CALOR GOMA TUBOS ø 8 mm
27	**1241202**	MANOPOLA RUBINETTO VAPORE	KNOB FOR STEAM TAP	KNEBEL FÜR DAMPFHAHN	MANDO GRIFO VAPOR
28	**1449097**	SPRUZZATORE ACQUA INOX M10	NOZZLE FOR WATER M10 /STAINL.STEEL	WASSERSPRITZDÜSE M10 AUS EDELSTAHL	ROCIADOR AGUA INOX M10
29	**1241203**	MANOPOLA RUBINETTO ACQUA	KNOB FOR WATER TAP	KNEBEL FÜR WASSERHAHN	MANDO GRIFO AGUA
34	**1186771**	GUARNIZIONE PIANA RAME ø 8,5x5x1 mm	COPPER FLAT GASKET ø 8,5x5x1 mm	FLACHDICHTUNG AUS KUPFER ø 8,5x5x1 mm	JUNTA PTFE ø 8,5x5x1 mm
35	**1349079**	RACCORDO A "L" ø 1/4"M-1/8"M	L- FITTING ø 1/4"M 1/8"M	L-ANSCHLUSS ø 1/4"A-1/8"A	RACOR EN A "L" ø 1/4"M-1/8"M
36	**1120700**	ELETTROVALVOLA PARKER 2 VIE 230V 50/60Hz	2-WAY SOLENOID VALVE PARKER 230V 50/60Hz	2-WEGE MAGNETVENTIL PARKER 230V 50/60Hz	ELECTROVÁLVULA PARKER 2 VÍAS 230V 50/60H
37	**1160566**	FILTRO ACQUA INOX ø 8 mm	STAINLESS STEEL WATER FILTER ø 8 mm	WASSERFILTER AUS INOX-STAHL ø 8 mm	FILTRO AGUA INOX ø 8 mm
42	**1349111**	RACCORDO ø 1/8"M-1/4"M	FITTING ø 1/8"M 1/4"M	ANSCHLUSS ø 1/8"AUßENGEW. 1/4"AUßENGEW.	RACOR ø 1/8"M 1/4"M
47	**1349083**	RACCORDO MISCELATORE	MIXER FITTING	MISCHBATTERIEANSCHLUSS	RACOR MEZCLADOR
48	**1349136**	RACCORDO ø 1/8"M-1/4"F	FITTING ø 1/8"M-1/4"F	ANSCHLUSS ø 1/8"AUßENGEW. 1/4"INNENGEW.	RACOR ø 1/8"M-1/4"H
49	**1349491**	RACCORDO A "T" ø 1/4"M-1/4"M-1/4"M	T-SHAPED FITTING ø 1/4"M-1/4"M-1/4"M	T-ANSCHLUSS ø 1/4"A-1/4"A-1/4"A	RACOR EN "T" ø 1/4"M-1/4"M-1/4"M
100	**1079030**	KIT CAPPUCCINATORE ASTORIA/CMA	KIT CAPPUCCINATORE ASTORIA/CMA	KIT CAPPUCCINATORE ASTORIA/CMA	KIT CAPPUCCINATORE ASTORIA/CMA

RUBINETTI ACQUA/VAPORE
WATER/STEAM TAPS
WASSER-/DAMPFHÄHNE
GRIFOS AGUA/VAPOR

AS1201

DIVINA

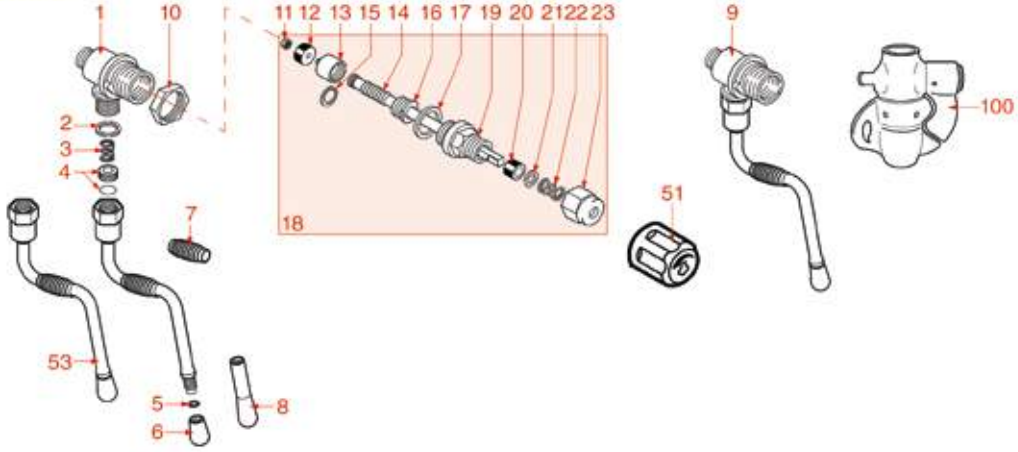

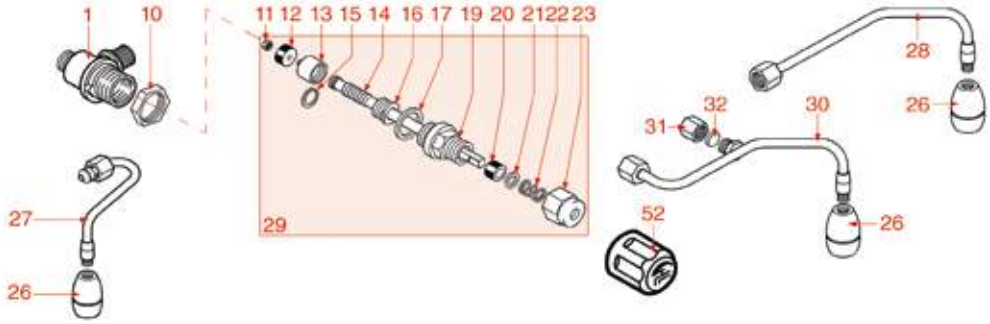

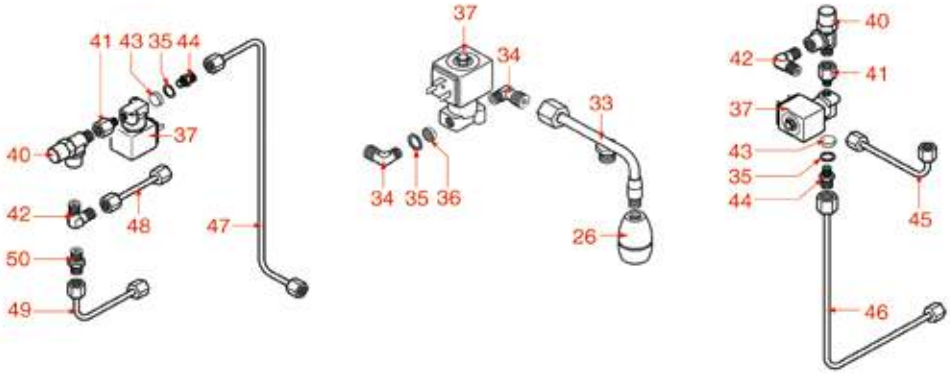

Posizioni senza cod. LF: a richiesta
Positions without LF Code No.: upon request
Abbildungen ohne LF Bestell-Nr.: auf Anfrage
Posiciones sin cód. LF: previa petición

ASTORIA | CMA

P.	Cod.	Descrizione	Description	Beschreibung	Descripción
1	**1348451**	CORPO RUBINETTO VAPORE	STEAM TAP BODY	DAMPFHAHNKÖRPER	CUERPO GRIFO VAPOR
2	**1186201**	GUARNIZIONE PIANA PTFE ø 21x16,8x2 mm	GASKET FLAT PTFE ø 21x16.8x2 mm	FLACHDICHTUNG PTFE ø 21x16,8x2 mm	JUNTA PLANA PTFE ø 21x16,8x2 mm
2	**1186394**	GUARNIZIONE PIANA ESENTE ø 22x17x2 mm	ASBESTOS FREE FLAT GASKET ø 22x17x2 mm	FLACHDICHTUNG ASBESTFREI ø 22x17x2 mm	JUNTA PLANA SIN AMIANTO ø 22x17x2 mm
3	**1250001**	MOLLA ø 11,4x18 mm PER TUBO VAPORE	SPRING ø 11.4x18 mm FOR STEAM PIPE	FEDER ø 11,4x18 mm FÜR DAMPFROHR	MUELLE ø 11,4x18 mm PARA TUBO VAPOR
4	**1186378**	TENUTA CONICA PTFE ø 14x7x6 mm	CONICAL PTFE SEAL ø 14x7x6 mm	KEGELDICHTUNG AUS PTFE ø 14x7x6 mm	JUNTA CÓNICA EN PTFE ø 14x7x6 mm
4	**1186626**	GUARNIZIONE OR 0114 EPDM	O-RING 0114 EPDM	DICHTUNG O-RING 0114 EPDM	JUNTA ARO "O" 0114 EPDM
7	**1186180**	GOMMINO ANTISCOTTATURA TUBI ø 10 mm	BURN PREVENTING RUBBERPIECE ø 10 mm	VERBRÜHSCHUTZGUMMI ø 10 mm	PROTECTOR CALOR GOMA TUBOS ø 10 mm
10	**1348453**	GHIERA M 26x1,5	NUT M 26x1.5	RING AUßENGEWINDE 26x1,5	CERCO M 26x1,5
11	**1348025**	DADO ESAGONALE ALTO M3	HEXAGONAL NUT M3	SECHSKANTMUTTER HOCH M3	TUERCA HEXAGONAL ALTA M3
12	**1186316**	GUARNIZIONE PIANA EPDM ø 15x4x4 mm 60SH	EPDM FLAT GASKET ø 15x4x4 mm 60 SH	FLACHDICHTUNG EPDM ø 15x4x4 mm 60 SH	BURLETE PLANO EPDM ø 15x4x4 mm 60 SH
12	**1186527**	GUARNIZIONE PIANA EPDM ø 15x4x4 mm 80SH	FLAT EPDM GASKET ø 15x4x4 mm 80 SH	FLACHDICHTUNG EPDM ø 15x4x4 mm 80 SH	JUNTA PLANA SH ø 15x4x4 mm 80
13	**1324056**	PISTONCINO RUBINETTO	TAP PISTON	KOLBEN FÜR HAHN	PISTÓN GRIFO
15	**1250223**	ANELLO ELASTICO RADIALE ø 6 mm	RADIAL SEEGER RING ø 6 mm	ELASTISCHER RING RADIAL ø 6 mm	ARO ELÁSTICO RADIAL ø 6 mm
16	**1186377**	GHIERA PORTA GUARNIZIONE	GASKET HOLDER	RING-DICHTUNGSTRÄGER	CERCO PUERTA JUNTA
17	**1186333**	GUARNIZIONE PIANA RAME ø 26x20x2 mm	COPPER FLAT GASKET ø 26x20x2 mm	FLACHDICHTUNG AUS KUPFER ø 26x20x2 mm	JUNTA PLANA COBRE ø 26x20x2 mm
17	**1186340**	GUARNIZIONE PIANA ESENTE ø 26x20x2 mm	ASBESTOS FREE FLAT GASKET ø 26x20x2 mm	FLACHDICHTUNG ASBESTFREI ø 26x20x2 mm	JUNTA PLANA SIN AMIANTO ø 26x20x2 mm
19	**1349458**	RACCORDO PER RUBINETTO	TAP COUPLING	HAHNANSCHLUSS	RACOR PARA GRIFO
20	**1186393**	GUARNIZIONE PIANA EPDM ø 12,5x8x9 mm	FLAT EPDM GASKET ø 12.5x8x9 mm	FLACHDICHTUNG EPDM ø 12,5x8x9 mm	JUNTA PLANA EPDM ø 12,5x8x9 mm
20	**1786263**	GUARNIZIONE PIANA EPDM ø 12,5x8x9 mm	FLAT GASKET EPDM ø 12.5x8x9 mm	FLACHDICHTUNG EPDM ø 12,5x8x9 mm	JUNTA PLANA EPDM ø 12,5x8x9 mm
21	**1186376**	RONDELLA PIANA OTTONE ø 12x8x1 mm	BRASS WASHER ø 12x8x1 mm FLAT	MESSINGSCHEIBE ø 12x8x1 mm	ARANDELA PLANA DE LATÓN ø 12x8x1 mm
22	**1250547**	MOLLA ø 11,5x16 mm	SPRING ø 11.5x16 mm	FEDER ø 11,5x16 mm	MUELLE ø 11,5x16 mm
23	**1348458**	GHIERA PER RUBINETTO	TAP NUT	NUTMUTTER FÜR HAHN	CERCO PARA GRIFO
26	**1449097**	SPRUZZATORE ACQUA INOX M10	NOZZLE FOR WATER M10 /STAINL.STEEL	WASSERSPRITZDÜSE M10 AUS EDELSTAHL	ROCIADOR AGUA INOX M10
29	**1348077**	ASTA PERNO PER RUBINETTO ACQUA/VAPORE	WATER/STEAM TAP PIN ROD	ARM STIFT FÜR WASSER-/DAMPFHAHN	EJE PERNO PARA GRIFO AGUA/VAPOR
31	**1439021**	TAPPO ø 1/4"F ALTEZZA 16 mm DADO 17 mm	CAP ø 1/4"F HEIGHT 16 mm NUT 17 mm	DECKEL ø 1/4"I HÖHE 16 mm MUTTER 17 mm	TAPÓN ø 1/4"H ALTURA 16 mm TUERCA 17 mm
34	**1349079**	RACCORDO A "L" ø 1/4"M-1/8"M	L- FITTING ø 1/4"M 1/8"M	L-ANSCHLUSS ø 1/4"A-1/8"A	RACOR EN A "L" ø 1/4"M-1/8"M
35	**1186771**	GUARNIZIONE PIANA RAME ø 8,5x5x1 mm	COPPER FLAT GASKET ø 8,5x5x1 mm	FLACHDICHTUNG AUS KUPFER ø 8,5x5x1 mm	JUNTA PTFE ø 8,5x5x1 mm
37	**1120700**	ELETTROVALVOLA PARKER 2 VIE 230V 50/60Hz	2-WAY SOLENOID VALVE PARKER 230V 50/60Hz	2-WEGE MAGNETVENTIL PARKER 230V 50/60Hz	ELECTROVÁLVULA PARKER 2 VÍAS 230V 50/60H
40	**1349083**	RACCORDO MISCELATORE	MIXER FITTING	MISCHBATTERIEANSCHLUSS	RACOR MEZCLADOR
41	**1349136**	RACCORDO ø 1/8"M-1/4"F	FITTING ø 1/8"M-1/4"F	ANSCHLUSS ø 1/8"AUßENGEW. 1/4"INNENGEW.	RACOR ø 1/8"M-1/4"H
42	**1349081**	RACCORDO A "L" ø 1/4"M-1/4"M	L-FITTING ø 1/4"M 1/4"M	L-ANSCHLUSS ø 1/4"A-1/4"A	RACOR EN "L" ø 1/4"M-1/4"M
43	**1160566**	FILTRO ACQUA INOX ø 8 mm	STAINLESS STEEL WATER FILTER ø 8 mm	WASSERFILTER AUS INOX-STAHL ø 8 mm	FILTRO AGUA INOX ø 8 mm
44	**1349111**	RACCORDO ø 1/8"M-1/4"M	FITTING ø 1/8"M 1/4"M	ANSCHLUSS ø 1/8"AUßENGEW. 1/4"AUßENGEW.	RACOR ø 1/8"M 1/4"M
50	**1349102**	RACCORDO ø 1/4"M-1/4"M	FITTING ø 1/4"M-1/4"M	ANSCHLUSS ø 1/4"AUßENGEW. 1/4"AUßENGEW.	RACOR ø 1/4"M-1/4"M
51	**1241452**	MANOPOLA RUBINETTO VAPORE	STEAM TAP KNOB	DREHKNOPF FÜR DAMPFHAHN	MANDO GRIFO VAPOR
52	**1241468**	MANOPOLA RUBINETTO ACQUA	WATER TAP HANDLE	DREHKNOPF FÜR WASSERHAHN	MANDO GRIFO AGUA
53	**1449103**	TUBO VAPORE COMPLETO INOX ø 10 mm	STAINLESS STEEL STEAM PIPE COMPL. ø 10mm	DAMPFROHR KOMPLETT AUS EDELSTAHL ø 10 mm	TUBO VAPOR INOX COMPLETO ø 10 mm
100	**1079030**	KIT CAPPUCCINATORE ASTORIA/CMA	KIT CAPPUCCINATORE ASTORIA/CMA	KIT CAPPUCCINATORE ASTORIA/CMA	KIT CAPPUCCINATORE ASTORIA/CMA

RUBINETTI ACQUA/VAPORE
WATER/STEAM TAPS
WASSER-/DAMPFHÄHNE
GRIFOS AGUA/VAPOR

AS1301

GLORIA

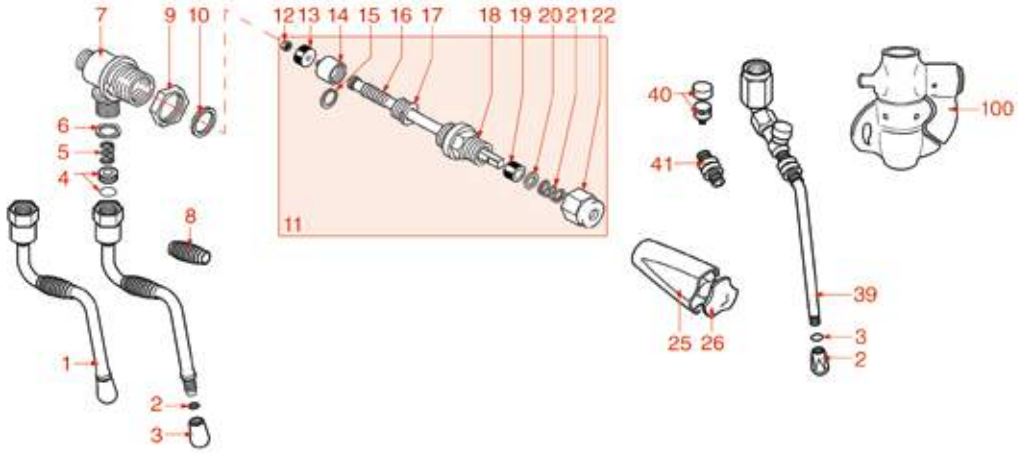

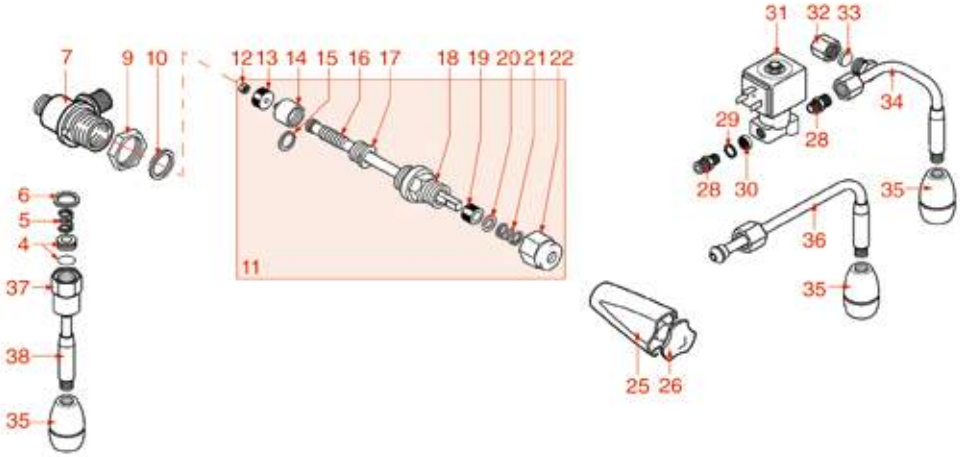

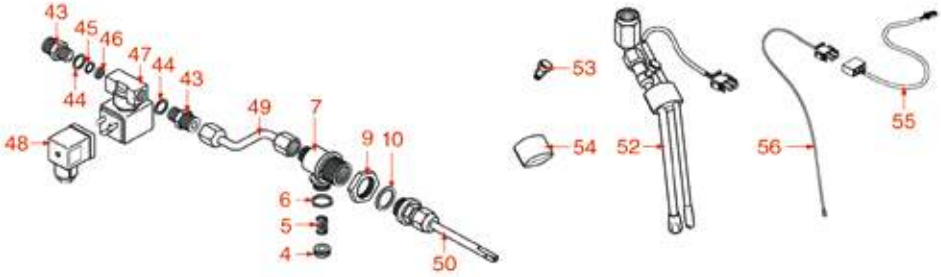

Posizioni senza cod. LF: a richiesta
Positions without LF Code No.: upon request
Abbildungen ohne LF Bestell-Nr.: auf Anfrage
Posiciones sin cód. LF: previa petición

ASTORIA | CMA

P.	Cod.	Descrizione	Description	Beschreibung	Descripción
1	**1449103**	TUBO VAPORE COMPLETO INOX ø 10 mm	STAINLESS STEEL STEAM PIPE COMPL. ø 10mm	DAMPFROHR KOMPLETT AUS EDELS. ø 10 mm	TUBO VAPOR INOX COMPLETO ø 10 mm
4	**1186378**	TENUTA CONICA PTFE ø 14x7x6 mm	CONICAL PTFE SEAL ø 14x7x6 mm	KEGELDICHTUNG AUS PTFE ø 14x7x6 mm	JUNTA CÓNICA EN PTFE ø 14x7x6 mm
4	**1186626**	GUARNIZIONE OR 0114 EPDM	O-RING 0114 EPDM	DICHTUNG O-RING 0114 EPDM	JUNTA ARO "O" 0114 EPDM
5	**1250001**	MOLLA ø 11,4x18 mm PER TUBO VAPORE	SPRING ø 11.4x18 mm FOR STEAM PIPE	FEDER ø 11,4x18 mm FÜR DAMPFROHR	MUELLE ø 11,4x18 mm PARA TUBO VAPOR
6	**1186201**	GUARNIZIONE PIANA PTFE ø 21x16,8x2 mm	GASKET FLAT PTFE ø 21x16.8x2 mm	FLACHDICHTUNG PTFE ø 21x16,8x2 mm	JUNTA PLANA PTFE ø 21x16,8x2 mm
6	**1186394**	GUARNIZIONE PIANA ESENTE ø 22x17x2 mm	ASBESTOS FREE FLAT GASKET ø 22x17x2 mm	FLACHDICHTUNG ASBESTFREI ø 22x17x2 mm	JUNTA PLANA SIN AMIANTO ø 22x17x2 mm
7	**1348451**	CORPO RUBINETTO VAPORE	STEAM TAP BODY	DAMPFHAHNKÖRPER	CUERPO GRIFO VAPOR
8	**1186180**	GOMMINO ANTISCOTTATURA TUBI ø 10 mm	BURN PREVENTING RUBBERPIECE ø 10 mm	VERBRÜHSCHUTZGUMMI ø 10 mm	PROTECTOR CALOR GOMA TUBOS ø 10 mm
9	**1348453**	GHIERA M 26x1,5	NUT M 26x1.5	RING AUßENGEWINDE 26x1,5	CERCO M 26x1,5
10	**1186333**	GUARNIZIONE PIANA RAME ø 26x20x2 mm	COPPER FLAT GASKET ø 26x20x2 mm	FLACHDICHTUNG AUS KUPFER ø 26x20x2 mm	JUNTA PLANA COBRE ø 26x20x2 mm
10	**1186340**	GUARNIZIONE PIANA ESENTE ø 26x20x2 mm	ASBESTOS FREE FLAT GASKET ø 26x20x2 mm	FLACHDICHTUNG ASBESTFREI ø 26x20x2 mm	JUNTA PLANA SIN AMIANTO ø 26x20x2 mm
11	**1348076**	ASTA PERNO PER RUBINETTO ACQUA/VAPORE	WATER/STEAM TAP PIN ROD	ARM STIFT FÜR WASSER-/DAMPFHAHN	EJE PERNO PARA GRIFO AGUA/VAPOR
12	**1348025**	DADO ESAGONALE ALTO M3	HEXAGONAL NUT M3	SECHSKANTMUTTER HOCH M3	TUERCA HEXAGONAL ALTA M3
13	**1186316**	GUARNIZIONE PIANA EPDM ø 15x4x4 mm 60SH	EPDM FLAT GASKET ø 15x4x4 mm 60 SH	FLACHDICHTUNG EPDM ø 15x4x4 mm 60 SH	BURLETE PLANO EPDM ø 15x4x4 mm 60 SH
13	**1186527**	GUARNIZIONE PIANA EPDM ø 15x4x4 mm 80SH	FLAT EPDM GASKET ø 15x4x4 mm 80 SH	FLACHDICHTUNG EPDM ø 15x4x4 mm 80 SH	JUNTA PLANA SH ø 15x4x4 mm 80
14	**1324056**	PISTONCINO RUBINETTO	TAP PISTON	KOLBEN FÜR HAHN	PISTÓN GRIFO
15	**1250223**	ANELLO ELASTICO RADIALE ø 6 mm	RADIAL SEEGER RING ø 6 mm	ELASTISCHER RING RADIAL ø 6 mm	ARO ELÁSTICO RADIAL ø 6 mm
17	**1186377**	GHIERA PORTA GUARNIZIONE	GASKET HOLDER	RING-DICHTUNGSTRÄGER	CERCO PUERTA JUNTA
18	**1349458**	RACCORDO PER RUBINETTO	TAP COUPLING	HAHNANSCHLUSS	RACOR PARA GRIFO
19	**1186393**	GUARNIZIONE PIANA EPDM ø 12,5x8x9 mm	FLAT EPDM GASKET ø 12.5x8x9 mm	FLACHDICHTUNG EPDM ø 12,5x8x9 mm	JUNTA PLANA EPDM ø 12,5x8x9 mm
19	**1786263**	GUARNIZIONE PIANA EPDM ø 12,5x8x9 mm	FLAT GASKET EPDM ø 12.5x8x9 mm	FLACHDICHTUNG EPDM ø 12,5x8x9 mm	JUNTA PLANA EPDM ø 12,5x8x9 mm
20	**1186376**	RONDELLA PIANA OTTONE ø 12x8x1 mm	BRASS WASHER ø 12x8x1 mm FLAT	MESSINGSCHEIBE ø 12x8x1 mm	ARANDELA PLANA DE LATÓN ø 12x8x1 mm
21	**1250547**	MOLLA ø 11,5x16 mm	SPRING ø 11.5x16 mm	FEDER ø 11,5x16 mm	MUELLE ø 11,5x16 mm
22	**1348458**	GHIERA PER RUBINETTO	TAP NUT	NUTMUTTER FÜR HAHN	CERCO PARA GRIFO
25	**1241094**	MANOPOLA RUBINETTO ACQUA/VAPORE	WATER/STEAM TAP KNOB	DREHKNOPF FÜR WASSER/DAMPFHAHN	MANDO GRIFO AGUA/VAPOR
26	**1241095**	INSERTO PER MANOPOLA	CAP FOR KNOB	DECKEL FÜR DREHKNOPF	INSERTO MANDO
28	**1349111**	RACCORDO ø 1/8"M-1/4"M	FITTING ø 1/8"M 1/4"M	ANSCHLUSS ø 1/8"AUßENGEW. 1/4"AUßENGEW.	RACOR ø 1/8"M 1/4"M
29	**1186771**	GUARNIZIONE PIANA RAME ø 8,5x5x1 mm	COPPER FLAT GASKET ø 8,5x5x1 mm	FLACHDICHTUNG AUS KUPFER ø 8,5x5x1 mm	JUNTA PTFE ø 8,5x5x1 mm
30	**1160566**	FILTRO ACQUA INOX ø 8 mm	STAINLESS STEEL WATER FILTER ø 8 mm	WASSERFILTER AUS INOX-STAHL ø 8 mm	FILTRO AGUA INOX ø 8 mm
31	**1120700**	ELETTROVALVOLA PARKER 2 VIE 230V 50/60Hz	2-WAY SOLENOID VALVE PARKER 230V 50/60Hz	2-WEGE MAGNETVENTIL PARKER 230V 50/60Hz	ELECTROVÁLVULA PARKER 2 VÍAS 230V 50/60H
32	**1439021**	TAPPO ø 1/4"F ALTEZZA 16 mm DADO 17 mm	CAP ø 1/4"F HEIGHT 16 mm NUT 17 mm	DECKEL ø 1/4"I HÖHE 16 mm MUTTER 17 mm	TAPÓN ø 1/4"H ALTURA 16 mm TUERCA 17 mm
35	**1449097**	SPRUZZATORE ACQUA INOX M10	NOZZLE FOR WATER M10 /STAINL.STEEL	WASSERSPRITZDÜSE M10 AUS EDELSTAHL	ROCIADOR AGUA INOX M10
37	**1449100**	DADO ESAGONALE CROMATO	CHROME HEXAGONAL NUT	MUTTER SECHSKANTIG VERCHOMT	TUERCA HEXAGONAL CROMADO
43	**1349112**	RACCORDO ø 1/4"M-3/8"M	FITTING ø 1/4"M-3/8"M	ANSCHLUSS ø 1/4"AUßENGEW. 3/8"AUßENGEW.	RACOR ø 1/4"M-3/8"M
44	**1186619**	GUARNIZIONE PIANA RAME ø 18x14x1,5 mm	COPPER FLAT GASKET ø 18x14x1.5 mm	FLACHDICHTUNG AUS KUPFER ø 18x14x1,5 mm	JUNTA PLANA COBRE ø 18x14x1,5 mm
45	**1186717**	GUARNIZIONE OR 02031 VITON	O-RING 02031 VITON	DICHTUNG O-RING 02031 VITON	JUNTA ARO "O" 02031 VITON
100	**1079030**	KIT CAPPUCCINATORE ASTORIA/CMA	KIT CAPPUCCINATORE ASTORIA/CMA	KIT CAPPUCCINATORE ASTORIA/CMA	KIT CAPPUCCINATORE ASTORIA/CMA

RUBINETTI ACQUA/VAPORE
WATER/STEAM TAPS
WASSER-/DAMPFHÄHNE
GRIFOS AGUA/VAPOR

AS1401

PERLA

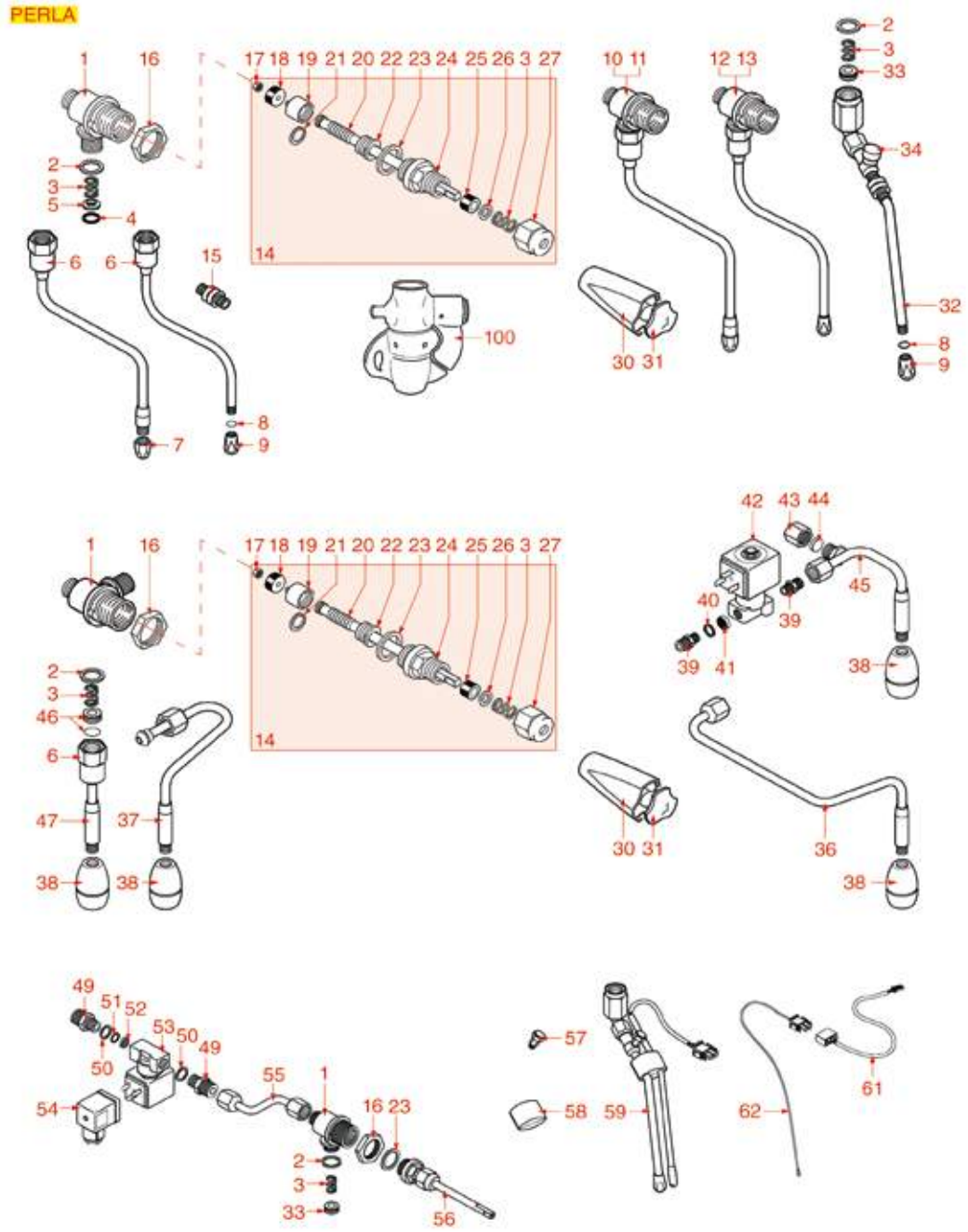

Posizioni senza cod. LF: a richiesta
Positions without LF Code No.: upon request
Abbildungen ohne LF Bestell-Nr.: auf Anfrage
Posiciones sin cód. LF: previa petición

ASTORIA | CMA

P.	Cod.	Descrizione	Description	Beschreibung	Descripción
1	**1348451**	CORPO RUBINETTO VAPORE	STEAM TAP BODY	DAMPFHAHNKÖRPER	CUERPO GRIFO VAPOR
2	**1186201**	GUARNIZIONE PIANA PTFE ø 21x16,8x2 mm	GASKET FLAT PTFE ø 21x16.8x2 mm	FLACHDICHTUNG PTFE ø 21x16,8x2 mm	JUNTA PLANA PTFE ø 21x16,8x2 mm
2	**1186394**	GUARNIZIONE PIANA ESENTE ø 22x17x2 mm	ASBESTOS FREE FLAT GASKET ø 22x17x2 mm	FLACHDICHTUNG ASBESTFREI ø 22x17x2 mm	JUNTA PLANA SIN AMIANTO ø 22x17x2 mm
3	**1250547**	MOLLA ø 11,5x16 mm	SPRING ø 11.5x16 mm	FEDER ø 11,5x16 mm	MUELLE ø 11,5x16 mm
4	**1186318**	GUARNIZIONE OR 03043 EPDM	O-RING 03043 EPDM	O-RING-DICHTUNG 03043 EPDM	JUNTA ARO 03043 EPDM
5	**1186334**	RONDELLA SNODO	WASHER	SCHEIBE FÜR GELENK	ARANDELA ARTICULACIÓN
6	**1449100**	DADO ESAGONALE CROMATO	CHROME HEXAGONAL NUT	MUTTER SECHSKANTIG VERCHOMT	TUERCA HEXAGONAL CROMADO
7	**1449093**	SPRUZZATORE VAPORE CROMATO M10	NOZZLE F/WATER OUTLET M10 /CHROME-PLATED	DAMPFSPRITZDÜSE VERCHROMT M10	ROCIADOR VAPOR CROMADO M10
8	**1186550**	GUARNIZIONE ORM 0060-10 SILICONE ROSSO	O-RING M 0060-10 RED SILICONE	DICHTUNG O-RING 0060-10 SILIKON ROT	JUNTA ARO "O" M 0060-10 SILICONA ROJA
9	**1449096**	SPRUZZATORE VAPORE INOX M8	NOZZLE FOR STEAM OUTLET M8 /STAIN. STEEL	DAMPFSPRITZDÜSE AUS EDELSTAHL M8	ROCIADOR VAPOR INOX M8
10	**1449098**	TUBO VAPORE COMPLETO CROMATO ø 8 mm	CHROME PL.STEAM PIPE COMPLETE ø 8 mm	DAMPFROHR KOMPLETT VERCHROMT ø 8 mm	TUBO VAPOR COMPLETO CROMADO ø 8 mm
12	**1449101**	TUBO VAPORE COMPLETO INOX ø 8 mm	STAINLESS STEEL STEAM PIPE COMPL. ø 8 mm	DAMPFROHR KOMPLETT AUS EDELSTAHL ø 8 mm	TUBO VAPOR COMPLETO INOX ø 8 mm
13	**1449105**	TUBO VAPORE COMPLETO INOX ø 8 mm	STAINLESS STEEL STEAM PIPE COMPL. ø 8 mm	DAMPFROHR KOMPLETT AUS EDELSTAHL ø 8 mm	TUBO VAPOR COMPLETO INOX ø 8 mm
14	**1348076**	ASTA PERNO PER RUBINETTO ACQUA/VAPORE	WATER/STEAM TAP PIN ROD	ARM STIFT FÜR WASSER-/DAMPFHAHN	EJE PERNO PARA GRIFO AGUA/VAPOR
16	**1348453**	GHIERA M 26x1,5	NUT M 26x1.5	RING AUßENGEWINDE 26x1,5	CERCO M 26x1,5
17	**1348025**	DADO ESAGONALE ALTO M3	HEXAGONAL NUT M3	SECHSKANTMUTTER HOCH M3	TUERCA HEXAGONAL ALTA M3
18	**1186316**	GUARNIZIONE PIANA EPDM ø 15x4x4 mm 60SH	EPDM FLAT GASKET ø 15x4x4 mm 60 SH	FLACHDICHTUNG EPDM ø 15x4x4 mm 60 SH	BURLETE PLANO EPDM ø 15x4x4 mm 60 SH
18	**1186527**	GUARNIZIONE PIANA EPDM ø 15x4x4 mm 80SH	FLAT EPDM GASKET ø 15x4x4 mm 80 SH	FLACHDICHTUNG EPDM ø 15x4x4 mm 80 SH	JUNTA PLANA SH ø 15x4x4 mm 80
19	**1324056**	PISTONCINO RUBINETTO	TAP PISTON	KOLBEN FÜR HAHN	PISTÓN GRIFO
21	**1250223**	ANELLO ELASTICO RADIALE ø 6 mm	RADIAL SEEGER RING ø 6 mm	ELASTISCHER RING RADIAL ø 6 mm	ARO ELÁSTICO RADIAL ø 6 mm
22	**1186377**	GHIERA PORTA GUARNIZIONE	GASKET HOLDER	RING-DICHTUNGSTRÄGER	CERCO PUERTA JUNTA
23	**1186333**	GUARNIZIONE PIANA RAME ø 26x20x2 mm	COPPER FLAT GASKET ø 26x20x2 mm	FLACHDICHTUNG AUS KUPFER ø 26x20x2 mm	JUNTA PLANA COBRE ø 26x20x2 mm
23	**1186340**	GUARNIZIONE PIANA ESENTE ø 26x20x2 mm	ASBESTOS FREE FLAT GASKET ø 26x20x2 mm	FLACHDICHTUNG ASBESTFREI ø 26x20x2 mm	JUNTA PLANA SIN AMIANTO ø 26x20x2 mm
24	**1349458**	RACCORDO PER RUBINETTO	TAP COUPLING	HAHNANSCHLUSS	RACOR PARA GRIFO
25	**1186393**	GUARNIZIONE PIANA EPDM ø 12,5x8x9 mm	FLAT EPDM GASKET ø 12.5x8x9 mm	FLACHDICHTUNG EPDM ø 12,5x8x9 mm	JUNTA PLANA EPDM ø 12,5x8x9 mm
25	**1786263**	GUARNIZIONE PIANA EPDM ø 12,5x8x9 mm	FLAT GASKET EPDM ø 12.5x8x9 mm	FLACHDICHTUNG EPDM ø 12,5x8x9 mm	JUNTA PLANA EPDM ø 12,5x8x9 mm
26	**1186376**	RONDELLA PIANA OTTONE ø 12x8x1 mm	BRASS WASHER ø 12x8x1 mm FLAT	MESSINGSCHEIBE ø 12x8x1 mm	ARANDELA PLANA DE LATÓN ø 12x8x1 mm
27	**1348458**	GHIERA PER RUBINETTO	TAP NUT	NUTMUTTER FÜR HAHN	CERCO PARA GRIFO
30	**1241094**	MANOPOLA RUBINETTO ACQUA/VAPORE	WATER/STEAM TAP KNOB	DREHKNOPF FÜR WASSER/DAMPFHAHN	MANDO GRIFO AGUA/VAPOR
31	**1241095**	INSERTO PER MANOPOLA	CAP FOR KNOB	DECKEL FÜR DREHKNOPF	INSERTO MANDO
38	**1449097**	SPRUZZATORE ACQUA INOX M10	NOZZLE FOR WATER M10 /STAINL.STEEL	WASSERSPRITZDÜSE M10 AUS EDELSTAHL	ROCIADOR AGUA INOX M10
39	**1349111**	RACCORDO ø 1/8"M-1/4"M	FITTING ø 1/8"M 1/4"M	ANSCHLUSS ø 1/8"AUßENGEW. 1/4"AUßENGEW.	RACOR ø 1/8"M 1/4"M
40	**1186771**	GUARNIZIONE PIANA RAME ø 8,5x5x1 mm	COPPER FLAT GASKET ø 8,5x5x1 mm	FLACHDICHTUNG AUS KUPFER ø 8,5x5x1 mm	JUNTA PTFE ø 8,5x5x1 mm
41	**1160566**	FILTRO ACQUA INOX ø 8 mm	STAINLESS STEEL WATER FILTER ø 8 mm	WASSERFILTER AUS INOX-STAHL ø 8 mm	FILTRO AGUA INOX ø 8 mm
42	**1120700**	ELETTROVALVOLA PARKER 2 VIE 230V 50/60Hz	2-WAY SOLENOID VALVE PARKER 230V 50/60Hz	2-WEGE MAGNETVENTIL PARKER 230V 50/60Hz	ELECTROVÁLVULA PARKER 2 VÍAS 230V 50/60H
43	**1439021**	TAPPO ø 1/4"F ALTEZZA 16 mm DADO 17 mm	CAP ø 1/4"F HEIGHT 16 mm NUT 17 mm	DECKEL ø 1/4"I HÖHE 16 mm MUTTER 17 mm	TAPÓN ø 1/4"H ALTURA 16 mm TUERCA 17 mm
46	**1186378**	TENUTA CONICA PTFE ø 14x7x6 mm	CONICAL PTFE SEAL ø 14x7x6 mm	KEGELDICHTUNG AUS PTFE ø 14x7x6 mm	JUNTA CÓNICA EN PTFE ø 14x7x6 mm
46	**1186626**	GUARNIZIONE OR 0114 EPDM	O-RING 0114 EPDM	DICHTUNG O-RING 0114 EPDM	JUNTA ARO "O" 0114 EPDM
49	**1349112**	RACCORDO ø 1/4"M-3/8"M	FITTING ø 1/4"M-3/8"M	ANSCHLUSS ø 1/4"AUßENGEW. 3/8"AUßENGEW.	RACOR ø 1/4"M-3/8"M
50	**1186619**	GUARNIZIONE PIANA RAME ø 18x14x1,5 mm	COPPER FLAT GASKET ø 18x14x1.5 mm	FLACHDICHTUNG AUS KUPFER ø 18x14x1,5 mm	JUNTA PLANA COBRE ø 18x14x1,5 mm
51	**1186717**	GUARNIZIONE OR 02031 VITON	O-RING 02031 VITON	DICHTUNG O-RING 02031 VITON	JUNTA ARO "O" 02031 VITON
100	**1079030**	KIT CAPPUCCINATORE ASTORIA/CMA	KIT CAPPUCCINATORE ASTORIA/CMA	KIT CAPPUCCINATORE ASTORIA/CMA	KIT CAPPUCCINATORE ASTORIA/CMA

RUBINETTI ACQUA/VAPORE
WATER/STEAM TAPS
WASSER-/DAMPFHÄHNE
GRIFOS AGUA/VAPOR

AS1501

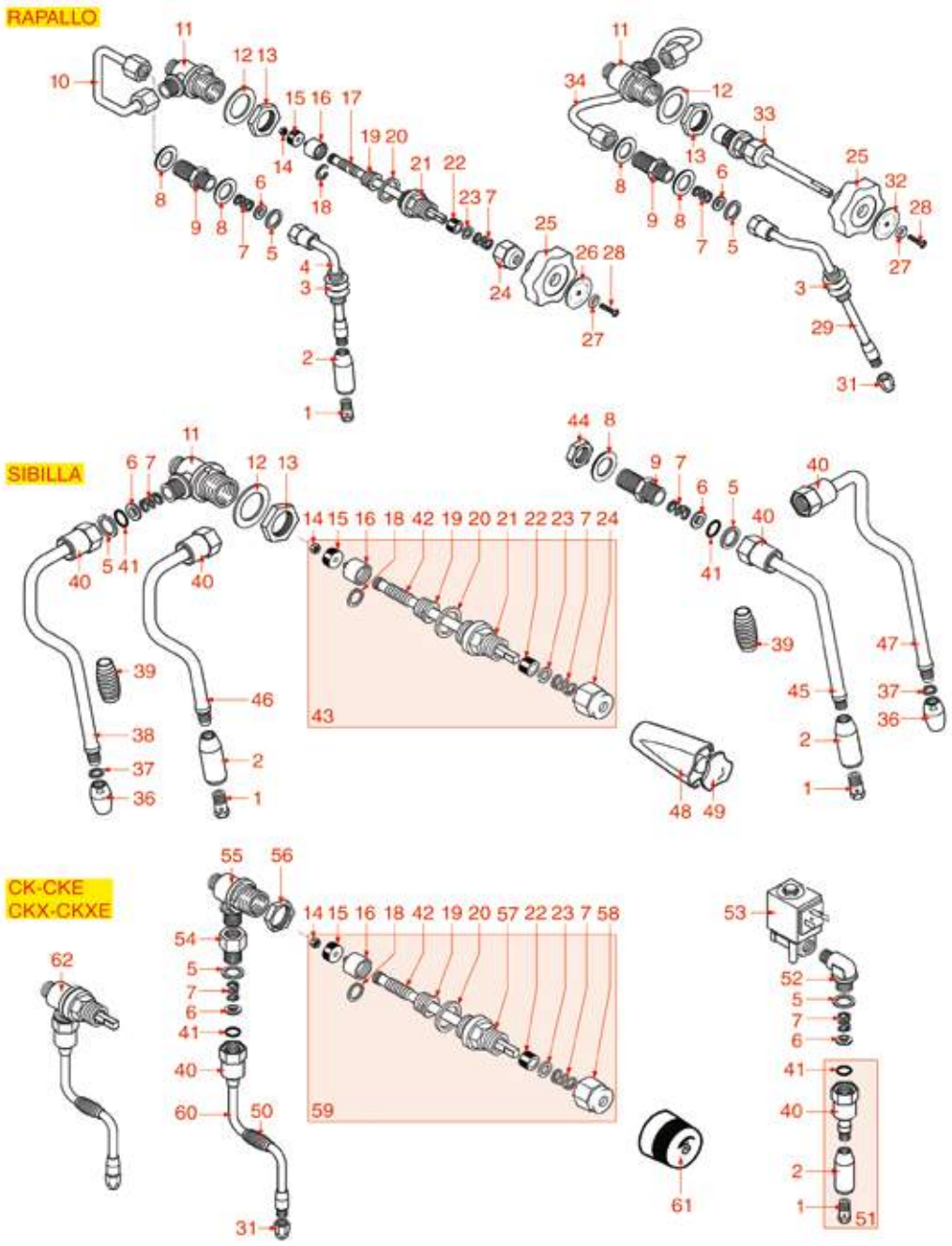

Posizioni senza cod. LF: a richiesta
Positions without LF Code No.: upon request
Abbildungen ohne LF Bestell-Nr.: auf Anfrage
Posiciones sin cód. LF: previa petición

ASTORIA | CMA

P.	Cod.	Descrizione	Description	Beschreibung	Descripción
1	**1449099**	SPRUZZATORE ACQUA M10	NOZZLE FOR WATER M10	WASSERSPRITZDÜSE M10	BOQUILLA AGUA M10
2	**1449116**	SPRUZZATORE ACQUA M9 ø 18 mm	NOZZLE FOR WATER PIPE M9 ø 18 mm	WASSERSPRITZDÜSE M9 ø 18 mm	BOQUILLA AGUA M9 ø 18 mm
5	**1186201**	GUARNIZIONE PIANA PTFE ø 21x16,8x2 mm	GASKET FLAT PTFE ø 21x16.8x2 mm	FLACHDICHTUNG PTFE ø 21x16,8x2 mm	JUNTA PLANA PTFE ø 21x16,8x2 mm
5	**1186394**	GUARNIZIONE PIANA ESENTE ø 22x17x2 mm	ASBESTOS FREE FLAT GASKET ø 22x17x2 mm	FLACHDICHTUNG ASBESTFREI ø 22x17x2 mm	JUNTA PLANA SIN AMIANTO ø 22x17x2 mm
6	**1186334**	RONDELLA SNODO	WASHER	SCHEIBE FÜR GELENK	ARANDELA ARTICULACIÓN
7	**1250547**	MOLLA ø 11,5x16 mm	SPRING ø 11.5x16 mm	FEDER ø 11,5x16 mm	MUELLE ø 11,5x16 mm
14	**1348025**	DADO ESAGONALE ALTO M3	HEXAGONAL NUT M3	SECHSKANTMUTTER HOCH M3	TUERCA HEXAGONAL ALTA M3
15	**1186316**	GUARNIZIONE PIANA EPDM ø 15x4x4 mm 60SH	EPDM FLAT GASKET ø 15x4x4 mm 60 SH	FLACHDICHTUNG EPDM ø 15x4x4 mm 60 SH	BURLETE PLANO EPDM ø 15x4x4 mm 60 SH
15	**1186527**	GUARNIZIONE PIANA EPDM ø 15x4x4 mm 80SH	FLAT EPDM GASKET ø 15x4x4 mm 80 SH	FLACHDICHTUNG EPDM ø 15x4x4 mm 80 SH	JUNTA PLANA SH ø 15x4x4 mm 80
16	**1324056**	PISTONCINO RUBINETTO	TAP PISTON	KOLBEN FÜR HAHN	PISTÓN GRIFO
17	**1324077**	PERNO PER RUBINETTO ACQUA/VAPORE	WATER/STEAM TAP PIN	STIFT FÜR WASSER-/DAMPFHAHN	PERNO PARA GRIFO AGUA/VAPOR
18	**1250223**	ANELLO ELASTICO RADIALE ø 6 mm	RADIAL SEEGER RING ø 6 mm	ELASTISCHER RING RADIAL ø 6 mm	ARO ELÁSTICO RADIAL ø 6 mm
19	**1186377**	GHIERA PORTA GUARNIZIONE	GASKET HOLDER	RING-DICHTUNGSTRÄGER	CERCO PUERTA JUNTA
20	**1186333**	GUARNIZIONE PIANA RAME ø 26x20x2 mm	COPPER FLAT GASKET ø 26x20x2 mm	FLACHDICHTUNG AUS KUPFER ø 26x20x2 mm	JUNTA PLANA COBRE ø 26x20x2 mm
20	**1186340**	GUARNIZIONE PIANA ESENTE ø 26x20x2 mm	ASBESTOS FREE FLAT GASKET ø 26x20x2 mm	FLACHDICHTUNG ASBESTFREI ø 26x20x2 mm	JUNTA PLANA SIN AMIANTO ø 26x20x2 mm
22	**1186393**	GUARNIZIONE PIANA EPDM ø 12,5x8x9 mm	FLAT EPDM GASKET ø 12.5x8x9 mm	FLACHDICHTUNG EPDM ø 12,5x8x9 mm	JUNTA PLANA EPDM ø 12,5x8x9 mm
22	**1786263**	GUARNIZIONE PIANA EPDM ø 12,5x8x9 mm	FLAT GASKET EPDM ø 12.5x8x9 mm	FLACHDICHTUNG EPDM ø 12,5x8x9 mm	JUNTA PLANA EPDM ø 12,5x8x9 mm
23	**1186376**	RONDELLA PIANA OTTONE ø 12x8x1 mm	BRASS WASHER ø 12x8x1 mm FLAT	MESSINGSCHEIBE ø 12x8x1 mm	ARANDELA PLANA DE LATÓN ø 12x8x1 mm
31	**1449093**	SPRUZZATORE VAPORE CROMATO M10	NOZZLE F/WATER OUTLET M10 /CHROME-PLATED	DAMPFSPRITZDÜSE VERCHROMT M10	ROCIADOR VAPOR CROMADO M10
39	**1186180**	GOMMINO ANTISCOTTATURA TUBI ø 10 mm	BURN PREVENTING RUBBERPIECE ø 10 mm	VERBRÜHSCHUTZGUMMI ø 10 mm	PROTECTOR CALOR GOMA TUBOS ø 10 mm
40	**1449100**	DADO ESAGONALE CROMATO	CHROME HEXAGONAL NUT	MUTTER SECHSKANTIG VERCHOMT	TUERCA HEXAGONAL CROMADO
41	**1186318**	GUARNIZIONE OR 03043 EPDM	O-RING 03043 EPDM	O-RING-DICHTUNG 03043 EPDM	JUNTA ARO 03043 EPDM
44	**1349042**	DADO OTTONE ø 3/8"	BRASS NUT ø 3/8"	MUTTER AUS MESSING ø 3/8"	TUERCA LATÓN ø 3/8"
48	**1241094**	MANOPOLA RUBINETTO ACQUA/VAPORE	WATER/STEAM TAP KNOB	DREHKNOPF FÜR WASSER/DAMPFHAHN	MANDO GRIFO AGUA/VAPOR
49	**1241095**	INSERTO PER MANOPOLA	CAP FOR KNOB	DECKEL FÜR DREHKNOPF	INSERTO MANDO
51	**1449206**	TUBO ACQUA COMPLETO	COMPLETE WATER PIPE	WASSERROHR KOMPLETT	TUBO AGUA COMPLETO
54	**1349135**	RACCORDO ø 3/8"M-3/8"F	FITTING ø 3/8"M-3/8"F	ANSCHLUSS ø 3/8"AUSSENG.-3/8"INNENG.	RACOR ø 3/8"M-3/8"H
55	**1348451**	CORPO RUBINETTO VAPORE	STEAM TAP BODY	DAMPFHAHNKÖRPER	CUERPO GRIFO VAPOR
56	**1348453**	GHIERA M 26x1,5	NUT M 26x1.5	RING AUßENGEWINDE 26x1,5	CERCO M 26x1,5
57	**1349458**	RACCORDO PER RUBINETTO	TAP COUPLING	HAHNANSCHLUSS	RACOR PARA GRIFO
58	**1348458**	GHIERA PER RUBINETTO	TAP NUT	NUTMUTTER FÜR HAHN	CERCO PARA GRIFO
59	**1348077**	ASTA PERNO PER RUBINETTO ACQUA/VAPORE	WATER/STEAM TAP PIN ROD	ARM STIFT FÜR WASSER-/DAMPFHAHN	EJE PERNO PARA GRIFO AGUA/VAPOR
61	**1241201**	MANOPOLA RUBINETTO VAPORE	KNOB FOR STEAM TAP	KNEBEL FÜR DAMPFHAHN	MANDO GRIFO VAPOR
62	**1348322**	RUBINETTO VAPORE	STEAM TAP ASSEMBLY	DAMPFROHR KOMPLETT	CONJUNTO GRIFO VAPOR

RUBINETTI ACQUA/VAPORE PLUS 4 YOU
WATER/STEAM TAPS PLUS 4 YOU
WASSER-/DAMPFHÄHNE PLUS 4 YOU
GRIFOS AGUA/VAPOR PLUS 4 YOU

AS1601

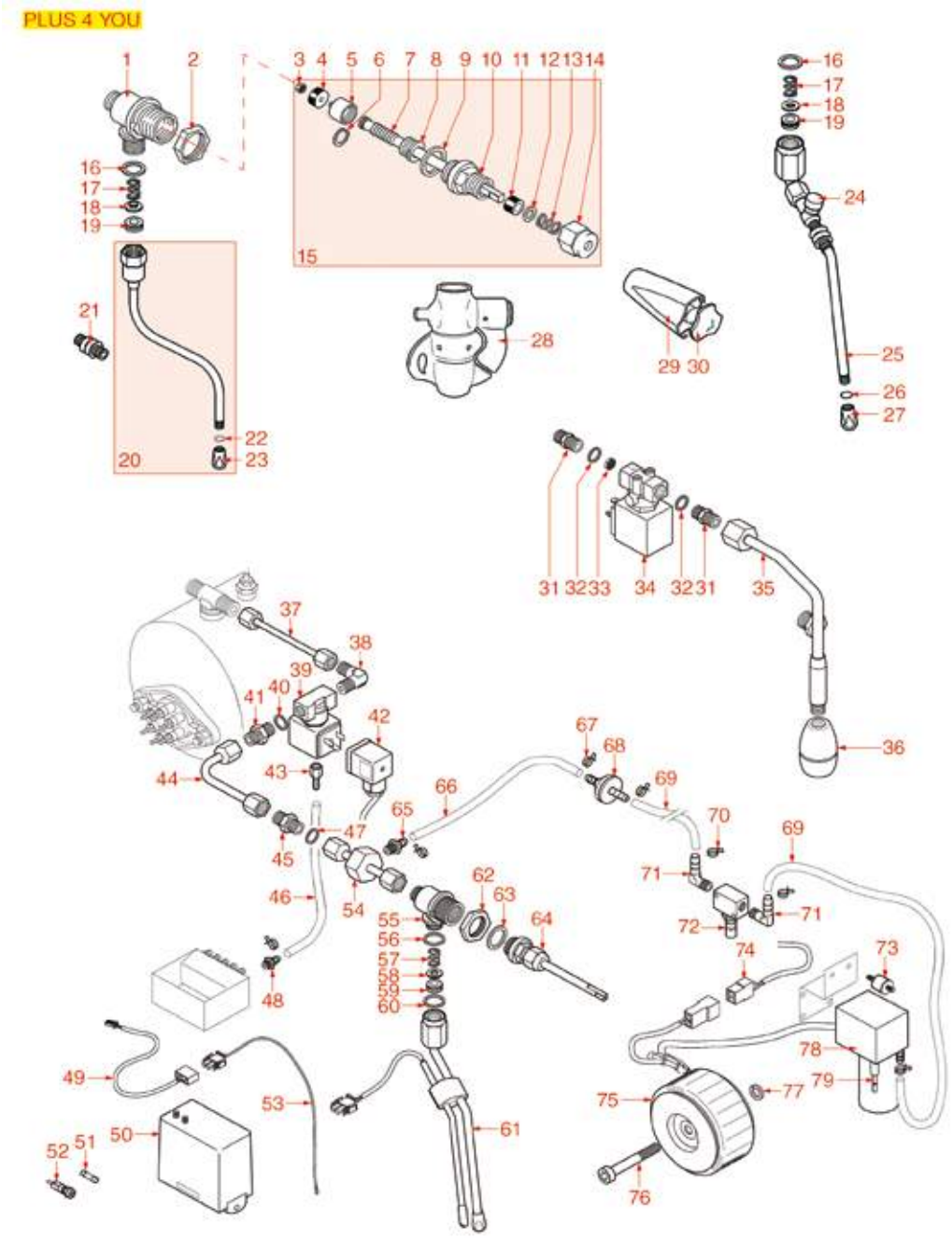

Posizioni senza cod. LF: a richiesta
Positions without LF Code No.: upon request
Abbildungen ohne LF Bestell-Nr.: auf Anfrage
Posiciones sin cód. LF: previa petición

ASTORIA | CMA

P.	Cod.	Descrizione	Description	Beschreibung	Descripción
3	**1348025**	DADO ESAGONALE ALTO M3	HEXAGONAL NUT M3	SECHSKANTMUTTER HOCH M3	TUERCA HEXAGONAL ALTA M3
4	**1186527**	GUARNIZIONE PIANA EPDM ø 15x4x4 mm 80SH	FLAT EPDM GASKET ø 15x4x4 mm 80 SH	FLACHDICHTUNG EPDM ø 15x4x4 mm 80 SH	JUNTA PLANA SH ø 15x4x4 mm 80
5	**1324056**	PISTONCINO RUBINETTO	TAP PISTON	KOLBEN FÜR HAHN	PISTÓN GRIFO
6	**1250223**	ANELLO ELASTICO RADIALE ø 6 mm	RADIAL SEEGER RING ø 6 mm	ELASTISCHER RING RADIAL ø 6 mm	ARO ELÁSTICO RADIAL ø 6 mm
8	**1186377**	GHIERA PORTA GUARNIZIONE	GASKET HOLDER	RING-DICHTUNGSTRÄGER	CERCO PUERTA JUNTA
10	**1349458**	RACCORDO PER RUBINETTO	TAP COUPLING	HAHNANSCHLUSS	RACOR PARA GRIFO
11	**1186393**	GUARNIZIONE PIANA EPDM ø 12,5x8x9 mm	FLAT EPDM GASKET ø 12.5x8x9 mm	FLACHDICHTUNG EPDM ø 12,5x8x9 mm	JUNTA PLANA EPDM ø 12,5x8x9 mm
11	**1786263**	GUARNIZIONE PIANA EPDM ø 12,5x8x9 mm	FLAT GASKET EPDM ø 12.5x8x9 mm	FLACHDICHTUNG EPDM ø 12,5x8x9 mm	JUNTA PLANA EPDM ø 12,5x8x9 mm
12	**1186376**	RONDELLA PIANA OTTONE ø 12x8x1 mm	BRASS WASHER ø 12x8x1 mm FLAT	MESSINGSCHEIBE ø 12x8x1 mm	ARANDELA PLANA DE LATÓN ø 12x8x1 mm
14	**1348458**	GHIERA PER RUBINETTO	TAP NUT	NUTMUTTER FÜR HAHN	CERCO PARA GRIFO
15	**1348076**	ASTA PERNO PER RUBINETTO ACQUA/VAPORE	WATER/STEAM TAP PIN ROD	ARM STIFT FÜR WASSER-/DAMPFHAHN	EJE PERNO PARA GRIFO AGUA/VAPOR
17	**1250001**	MOLLA ø 11,4x18 mm PER TUBO VAPORE	SPRING ø 11.4x18 mm FOR STEAM PIPE	FEDER ø 11,4x18 mm FÜR DAMPFROHR	MUELLE ø 11,4x18 mm PARA TUBO VAPOR
20	**1449294**	TUBO VAPORE COMPLETO INOX ø 8 mm	STEAM PIPE COMPLETE STAINL. STEEL ø 8 mm	DAMPFROHR KOMPLETT EDELSTAHL ø 8 mm	TUBO VAPOR COMPLETO INOX ø 8 mm
21	**1549009**	GOMMINO ANTISCOTTATURA TUBI ø 8 mm	BURN PREVENT.RUBBERPIECE f/PIPE ø 8 mm	VERBRÜHSCHUTZGUMMI ROHRE ø 8 mm	GOMA ANTI-QUEMADURA TUBOS ø 8 mm
22	**1786219**	GUARNIZIONE ORM 0050-15 EPDM	O-RING 0050-15 EPDM	DICHTUNG ORM 0050-15 EPDM	JUNTA ORM 0050-15 EPDM
23	**1549008**	SPRUZZATORE VAPORE M8 4 FORI	4 HOLES STEAM SPRINKLER M8	DAMPFSPRITZDÜSE M8 4 LÖCHER	ROCIADOR VAPOR M8 4 AGUJEROS
26	**1186550**	GUARNIZIONE ORM 0060-10 SILICONE ROSSO	O-RING M 0060-10 RED SILICONE	DICHTUNG O-RING 0060-10 SILIKON ROT	JUNTA ARO "O" M 0060-10 SILICONA ROJA
27	**1449096**	SPRUZZATORE VAPORE INOX M8	NOZZLE FOR STEAM OUTLET M8 /STAIN. STEEL	DAMPFSPRITZDÜSE AUS EDELSTAHL M8	ROCIADOR VAPOR INOX M8
28	**1079030**	KIT CAPPUCCINATORE ASTORIA/CMA	KIT CAPPUCCINATORE ASTORIA/CMA	KIT CAPPUCCINATORE ASTORIA/CMA	KIT CAPPUCCINATORE ASTORIA/CMA
29	**1241094**	MANOPOLA RUBINETTO ACQUA/VAPORE	WATER/STEAM TAP KNOB	DREHKNOPF FÜR WASSER/DAMPFHAHN	MANDO GRIFO AGUA/VAPOR
30	**1241095**	INSERTO PER MANOPOLA	CAP FOR KNOB	DECKEL FÜR DREHKNOPF	INSERTO MANDO
33	**1160516**	FILTRO ACQUA ø 11 mm	WATER FILTER ø 11 mm	WASSERFILTER ø 11 mm	FILTRO AGUA ø 11 mm
34	**1120240**	ELETTROVALVOLA SIRAI 2 VIE 230V 50Hz	2-WAY SOLENOID VALVE SIRAI 230V 50Hz	MAGNETVENTIL SIRAI 2 WEGE 230V 50Hz	ELECTROVÁLVULA SIRAI 2 VÍAS 230V 50Hz
36	**1449097**	SPRUZZATORE ACQUA INOX M10	NOZZLE FOR WATER M10 /STAINL.STEEL	WASSERSPRITZDÜSE M10 AUS EDELSTAHL	ROCIADOR AGUA INOX M10
38	**1349081**	RACCORDO A "L" ø 1/4"M-1/4"M	L-FITTING ø 1/4"M 1/4"M	L-ANSCHLUSS ø 1/4"A-1/4"A	RACOR EN "L" ø 1/4"M-1/4"M
39	**1120239**	ELETTROVALVOLA SIRAI 3 VIE 230V 50Hz	3-WAY SOLENOID VALVE SIRAI 230V 50Hz	MAGNETVENTIL SIRAI 3 WEGE 230V 50Hz	ELECTROVÁLVULA SIRAI 3 VÍAS 230V 50Hz
45	**1349102**	RACCORDO ø 1/4"M-1/4"M	FITTING ø 1/4"M-1/4"M	ANSCHLUSS ø 1/4"AUßENGEW. 1/4"AUßENGEW.	RACOR ø 1/4"M-1/4"M
46	**1449682**	TUBO SILICONE ø 5x8 SHORE 60 - 10 mt	SILICONE HOSE ø 5x8 SHORE 60 - 10 m	SILIKONSCHLAUCH ø 5x8 SHORE 60 - 10 m	TUBO SILICONA ø 5x8 SHORE 60 - 10 m
47	**1186619**	GUARNIZIONE PIANA RAME ø 18x14x1,5 mm	COPPER FLAT GASKET ø 18x14x1.5 mm	FLACHDICHTUNG AUS KUPFER ø 18x14x1,5 mm	JUNTA PLANA COBRE ø 18x14x1,5 mm
55	**1348451**	CORPO RUBINETTO VAPORE	STEAM TAP BODY	DAMPFHAHNKÖRPER	CUERPO GRIFO VAPOR
56	**1186201**	GUARNIZIONE PIANA PTFE ø 21x16,8x2 mm	GASKET FLAT PTFE ø 21x16.8x2 mm	FLACHDICHTUNG PTFE ø 21x16,8x2 mm	JUNTA PLANA PTFE ø 21x16,8x2 mm
57	**1250547**	MOLLA ø 11,5x16 mm	SPRING ø 11.5x16 mm	FEDER ø 11,5x16 mm	MUELLE ø 11,5x16 mm
58	**1786218**	TENUTA CONICA PTFE ø 14,5x11,5x3 mm	CONICAL PTFE SEAL ø 14.5x11.5x3 mm	KEGELDICHTUNG PTFE ø 14,5x11,5x3 mm	ESTANQ. CÓNICA PTFE ø 14,5x11,5x3 mm
59	**1186378**	TENUTA CONICA PTFE ø 14x7x6 mm	CONICAL PTFE SEAL ø 14x7x6 mm	KEGELDICHTUNG AUS PTFE ø 14x7x6 mm	JUNTA CÓNICA EN PTFE ø 14x7x6 mm
59	**1186626**	GUARNIZIONE OR 0114 EPDM	O-RING 0114 EPDM	DICHTUNG O-RING 0114 EPDM	JUNTA ARO "O" 0114 EPDM
60	**1186334**	RONDELLA SNODO	WASHER	SCHEIBE FÜR GELENK	ARANDELA ARTICULACIÓN
62	**1348453**	GHIERA M 26x1,5	NUT M 26x1.5	RING AUßENGEWINDE 26x1,5	CERCO M 26x1,5
63	**1186333**	GUARNIZIONE PIANA RAME ø 26x20x2 mm	COPPER FLAT GASKET ø 26x20x2 mm	FLACHDICHTUNG AUS KUPFER ø 26x20x2 mm	JUNTA PLANA COBRE ø 26x20x2 mm
67	**3449402**	FASCETTA BIFILARE 7,8-8,3 - 100 PZ	DOUBLE-WIRE CLAMP 7.8-8.3 - 100 PCS	SCHLAUCHSCHELLE DOPPELT 7,8-8,3 -100ST	ABRAZADERA BIFILAR 7,8-8,3 - 100 UDS
70	**3449404**	FASCETTA BIFILARE 8,8-9,3 - 100 PZ	DOUBLE-WIRE CLAMP 8.8-9.3 - 100 PCS	SCHLAUCHSCHELLE DOPPELT 8,8-9,3 -100ST	ABRAZADERA BIFILAR 8,8-9,3 - 100 UDS
73	**1313002**	ANTIVIBRANTE ø 15x15 mm M4	ANTI VIBRATION SUPPORT ø 15x15 mm M4	SCHWINGUNGSDÄMPFER ø 15x15 mm M4	ANTIVIBRANTE ø 15x15 mm M4

RUBINETTO CARICO ACQUA
WATER INLET TAP
WASSEREINLAUF HAHN
GRIFO CARGO AGUA

AS2001

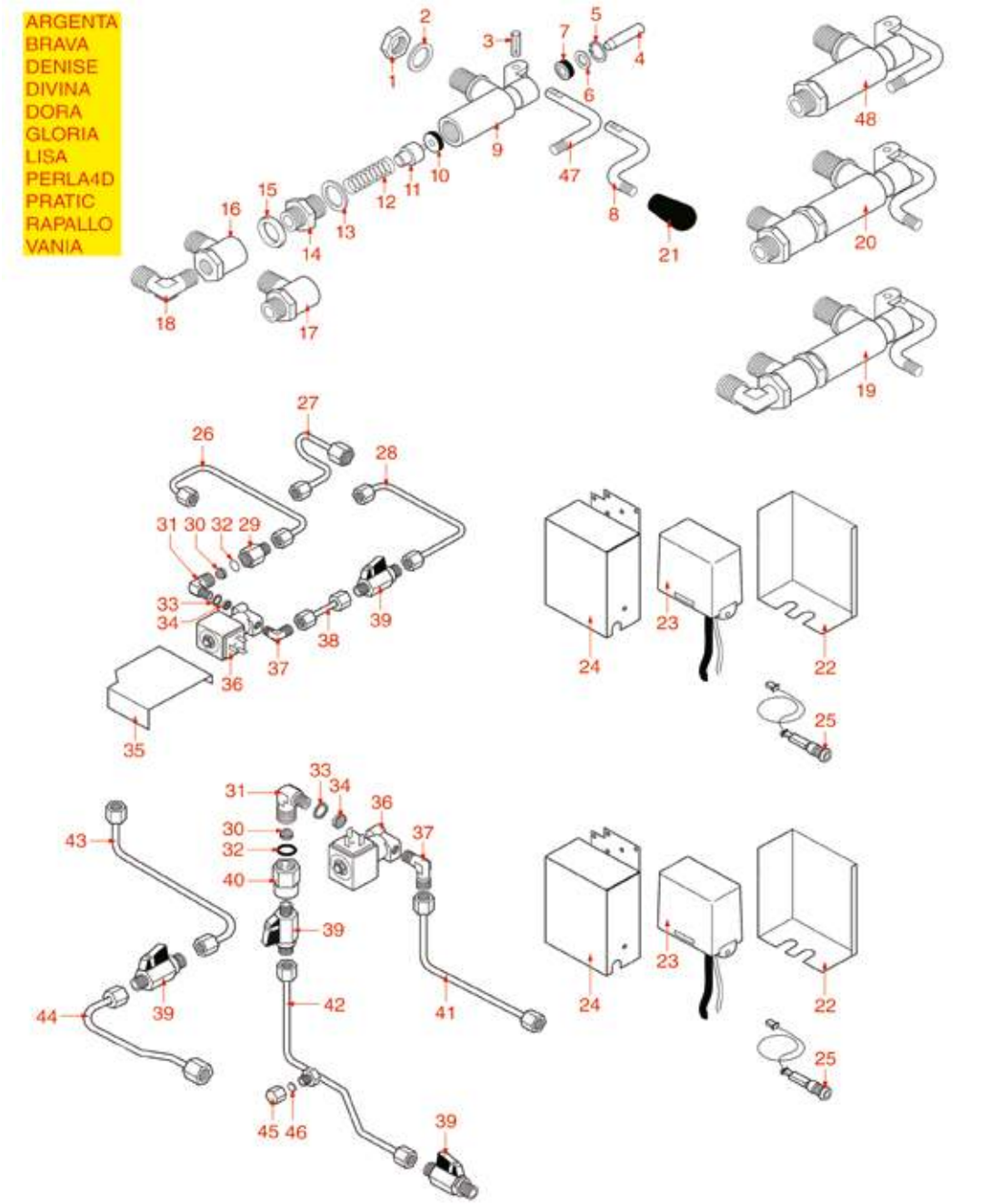

Posizioni senza cod. LF: a richiesta
Positions without LF Code No.: upon request
Abbildungen ohne LF Bestell-Nr.: auf Anfrage
Posiciones sin cód. LF: previa petición

ASTORIA | CMA

P.	Cod.	Descrizione	Description	Beschreibung	Descripción
1	**1349042**	DADO OTTONE ø 3/8"	BRASS NUT ø 3/8"	MUTTER AUS MESSING ø 3/8"	TUERCA LATÓN ø 3/8"
2	**1186446**	RONDELLA PIANA OTTONE ø 28x17x2 mm	BRASS WASHER ø 28x17x2 mm FLAT	MESSINGSCHEIBE ø 28x17x2 mm	ARANDELA PLANA DE LATÓN ø 28x17x2 mm
3	**1250217**	SPINA ELASTICA ø 5x20 mm	CLASP ø 5x20 mm	SPANNHÜLSE ø 5x20 mm	ENCHUFE ELÁSTICO ø 5x20 mm
4	**1324076**	PERNO RUBINETTO ø 8x35,6 mm	TAP PIN ø 8x35.6 mm	STIFT FÜR HAHN ø 8x35,6 mm	PERNO GRIFO ø 8x35,6 mm
5	**1250218**	ANELLO D'ARRESTO J-14	CIRCLIP J-14	SEEGER-RING J-14	ARO ELÁSTICO J-14
6	**1528095**	RONDELLA PIANA OTTONE ø 15,4x9x1 mm	BRASS WASHER FLAT ø 15.4x9x1 mm	MESSINGFLACHSCHEIBE ø 15,4x9x1 mm	ARANDELA PLANA LATÓN ø 15,4x9x1 mm
7	**1186491**	GUARNIZIONE A LABBRO ø 14x7x5 mm	LIP SEAL ø 14x7x5 mm	LIPPENDICHTUNG ø 14x7x5 mm	JUNTA DE LABIO ø 14x7x5 mm
8	**1225402**	LEVA RUBINETTO	TAP LEVER	HEBEL FÜR EINLAUFHAHN	PALANCA GRIFO
10	**1186316**	GUARNIZIONE PIANA EPDM ø 15x4x4 mm 60SH	EPDM FLAT GASKET ø 15x4x4 mm 60 SH	FLACHDICHTUNG EPDM ø 15x4x4 mm 60 SH	BURLETE PLANO EPDM ø 15x4x4 mm 60 SH
10	**1186527**	GUARNIZIONE PIANA EPDM ø 15x4x4 mm 80SH	FLAT EPDM GASKET ø 15x4x4 mm 80 SH	FLACHDICHTUNG EPDM ø 15x4x4 mm 80 SH	JUNTA PLANA SH ø 15x4x4 mm 80
11	**1348456**	PISTONCINO PER RUBINETTO CARICO	WATER INLET TAP PISTON	KOLBEN ABLAUFHAHN	PISTÓN PARA GRIFO DE CARGA
12	**1250546**	MOLLA ø 14x44 mm	SPRING ø 14x44 mm	FEDER ø 14x44 mm	MUELLE ø 14x44 mm
13	**1186333**	GUARNIZIONE PIANA RAME ø 26x20x2 mm	COPPER FLAT GASKET ø 26x20x2 mm	FLACHDICHTUNG AUS KUPFER ø 26x20x2 mm	JUNTA PLANA COBRE ø 26x20x2 mm
15	**1186186**	GUARNIZIONE TONDA RAME ø 23x17x3 mm	ROUND COPPER GASKET ø 23x17x3 mm	DICHTUNG AUS KUPFER ø 23x17x3 mm	JUNTA REDONDA EN COBRE ø 23x17x3 mm
16	**1349019**	RACCORDO A "T" ø 3/8"F-3/8"M INIETTORE	"T"-COUPLING 3/8"F 3/8"M FOR INJECTOR	T-ANSCHLUSS INJEKTOR ø 3/8"F-3/8"M	RACOR EN "T" 3/8"F -3/8"M INYIECTOR
19	**1348459**	RUBINETTO DI CARICO	INLET TAP	EINLAUFHAHN	GRIFO DE CARGA
20	**1348457**	RUBINETTO CARICO ACQUA	WATER INLET TAP	WASSEREINLAUFHAHN	GRUPO CARGA AGUA
21	**1241401**	MANOPOLA M8x1	KNOB M8x1	DREHKNOPF M8x1	MANDO M8x1
23	**1341311**	REGOLATORE LIVELLO RL/1E/2C/F 230/240V	LEVEL REGULATOR RL/1E/2C/F 230/240V	NIVEAUREGLER RL/1E/2C/F 230/240V	REGULADOR NIVEL RL/1E/2C/F 230/240V
25	**1341314**	LAMPADA SPIA ROSSA A LED	LED RED INDICATOR LIGHT	SIGNALLAMPE ROT MIT LED	BOMBILLA PILOTO ROJA LED
30	**1160400**	FILTRO ACQUA ø 11 mm	WATER FILTER ø 11 mm	WASSERFILTER ø 11 mm	FILTRO AGUA ø 11 mm
31	**1349080**	RACCORDO A "L" ø 3/8"M-1/8"M	ELBOW FITTING ø 3/8"M-1/8"M	L-ANSCHLUSS ø 3/8"A-1/8"A	RACOR EN "L" ø 3/8"M-1/8"M
32	**1186422**	GUARNIZIONE OR 0108 EPDM	O-RING 0108 EPDM	DICHTUNG O-RING 0108 EPDM	JUNTA ARO "O" 0108 EPDM
33	**1186771**	GUARNIZIONE PIANA RAME ø 8,5x5x1 mm	COPPER FLAT GASKET ø 8,5x5x1 mm	FLACHDICHTUNG AUS KUPFER ø 8,5x5x1 mm	JUNTA PTFE ø 8,5x5x1 mm
34	**1160566**	FILTRO ACQUA INOX ø 8 mm	STAINLESS STEEL WATER FILTER ø 8 mm	WASSERFILTER AUS INOX-STAHL ø 8 mm	FILTRO AGUA INOX ø 8 mm
36	**1120700**	ELETTROVALVOLA PARKER 2 VIE 230V 50/60Hz	2-WAY SOLENOID VALVE PARKER 230V 50/60Hz	2-WEGE MAGNETVENTIL PARKER 230V 50/60Hz	ELECTROVÁLVULA PARKER 2 VÍAS 230V 50/60H
37	**1349079**	RACCORDO A "L" ø 1/4"M-1/8"M	L- FITTING ø 1/4"M 1/8"M	L-ANSCHLUSS ø 1/4"A-1/8"A	RACOR EN A "L" ø 1/4"M-1/8"M
39	**5048593**	VALVOLA A SFERA ø 1/4"MM	SPHERE VALVE ø 1/4"mm	KUGELVENTIL ø 1/4"MM	VÁLVULA ESFERA ø 1/4"MM
45	**1439021**	TAPPO ø 1/4"F ALTEZZA 16 mm DADO 17 mm	CAP ø 1/4"F HEIGHT 16 mm NUT 17 mm	DECKEL ø 1/4"I HÖHE 16 mm MUTTER 17 mm	TAPÓN ø 1/4"H ALTURA 16 mm TUERCA 17 mm
47	**1225401**	LEVA RUBINETTO	TAP LEVER	HEBEL FÜR EINLAUFHAHN	PALANCA GRIFO
48	**1348401**	RUBINETTO CARICO ACQUA	WATER INLET TAP	WASSEREINLAUFHAHN	GRUPO CARGA AGUA

LIVELLO ACQUA
WATER LEVEL
WASSERNIVEAU
NIVEL AGUA

AS2501

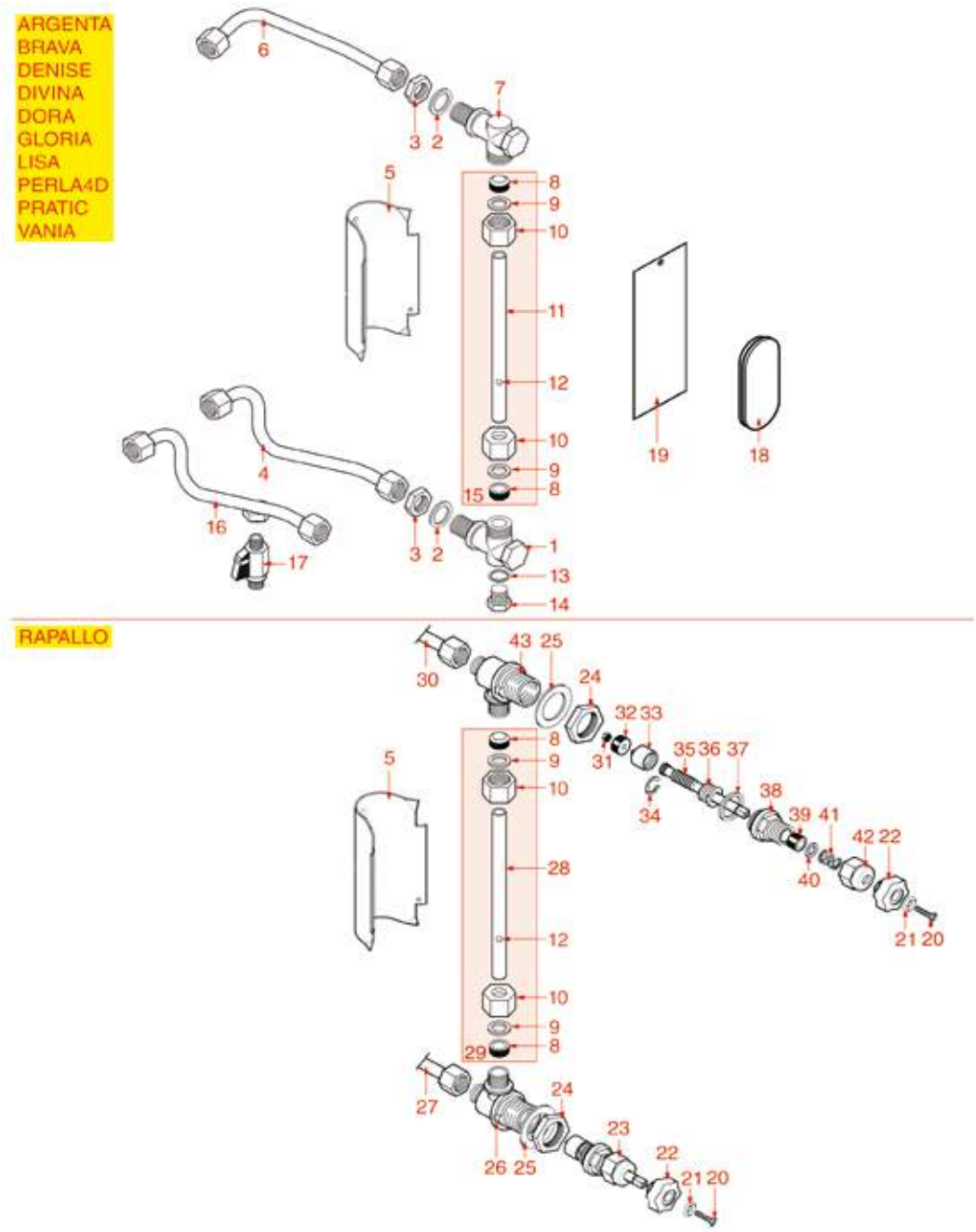

Posizioni senza cod. LF: a richiesta
Positions without LF Code No.: upon request
Abbildungen ohne LF Bestell-Nr.: auf Anfrage
Posiciones sin cód. LF: previa petición

ASTORIA | CMA

P.	Cod.	Descrizione	Description	Beschreibung	Descripción
2	**1186446**	RONDELLA PIANA OTTONE ø 28x17x2 mm	BRASS WASHER ø 28x17x2 mm FLAT	MESSINGSCHEIBE ø 28x17x2 mm	ARANDELA PLANA DE LATÓN ø 28x17x2 mm
3	**1349042**	DADO OTTONE ø 3/8"	BRASS NUT ø 3/8"	MUTTER AUS MESSING ø 3/8"	TUERCA LATÓN ø 3/8"
5	**1244501**	MASCHERINA LIVELLO	SIGHTGLASS HOUSING	STANDANZEIGER	EMBELLECEDOR NIVEL
8	**1186206**	GUARNIZIONE PIANA EPDM ø 16x10x8 mm	EPDM FLAT GASKET ø 16x10x8 mm	FLACHDICHTUNG EPDM ø 16x10x8 mm	JUNTA PLANA EPDM ø 16x10x8 mm
9	**1186035**	RONDELLA PIANA OTTONE ø 18x12x1 mm	BRASS WASHER ø 18x12x1 mm FLAT	MESSINGSCHEIBE ø 18x12x1 mm	ARANDELA PLANA DE LATÓN ø 18x12x1 mm
10	**1349061**	DADO FISSAGGIO VETRO ø 1/2"F FORO 12 mm	GLASS FASTENING NUT ø 1/2"F HOLE 12 mm	BEFESTIGUNGSM.F. GLAS ø 1/2"F LOCH 12 mm	TUERCA ANCLAJE CRISTAL ø1/2"F FORO 12 mm
11	**1520506**	VETRO LIVELLO ø 11x170 mm	LEVEL GLASS ø 11x170 mm	WASSERSTANDGLAS ø 11x170 mm	CRISTAL NIVEL ø 11x170 mm
11	**1520511**	VETRO LIVELLO ø 11x170 mm	LEVEL GLASS ø 11x170 mm	NIVEAUGLAS ø 11x170 mm	CRISTAL NIVEL ø 11x170 mm
12	**1323001**	PALLINA LIVELLO ROSSA ø 5,8 mm	RED LEVEL BALL ø 5.8 mm	NIVEAUKUGEL ROT ø 5,8 mm	ESFERA NIVEL ROJA ø 5,8 mm
13	**1186619**	GUARNIZIONE PIANA RAME ø 18x14x1,5 mm	COPPER FLAT GASKET ø 18x14x1.5 mm	FLACHDICHTUNG AUS KUPFER ø 18x14x1,5 mm	JUNTA PLANA COBRE ø 18x14x1,5 mm
14	**1439048**	TAPPO ø 1/4"M PER CALDAIA	BOILER CAP ø 1/4"M	DECKEL FÜR DURCHLAUFERHITZER ø 1/4"A	TAPÓN ø 1/4"M PARA CALDERA
17	**5048593**	VALVOLA A SFERA ø 1/4"MM	SPHERE VALVE ø 1/4"mm	KUGELVENTIL ø 1/4"MM	VÁLVULA ESFERA ø 1/4"MM
18	**1201013**	MASCHERINA LIVELLO INCOLORE TUV	COLORLESS TUV LEVEL GAUGE PLATE	ABDECKUNG FÜR STANDANZEIGER FARBLOS TUV	EMBELLECEDOR NIVEL INCOLORO TUV
19	**1201012**	MASCHERINA LIVELLO IN PLEXIGLASS	PLEXIGLASS LEVEL GAUGE PLATE	ABDECKUNG FÜR STANDANZEIGER PLEXIGLASS	EMBELLECEDOR NIVEL EN PLEXIGLAS
28	**1520006**	VETRO LIVELLO ø 11x154 mm SERIGRAFATO	LEVEL GLASS ø 11x154 mm SILK-SCREEN PRIN	NIVEAUGLAS ø 11x154 mm MIT SIEBDRUCK	CRISTAL NIVEL ø 11x154 mm SERIGRAFIADO
31	**1348025**	DADO ESAGONALE ALTO M3	HEXAGONAL NUT M3	SECHSKANTMUTTER HOCH M3	TUERCA HEXAGONAL ALTA M3
32	**1186316**	GUARNIZIONE PIANA EPDM ø 15x4x4 mm 60SH	EPDM FLAT GASKET ø 15x4x4 mm 60 SH	FLACHDICHTUNG EPDM ø 15x4x4 mm 60 SH	BURLETE PLANO EPDM ø 15x4x4 mm 60 SH
32	**1186527**	GUARNIZIONE PIANA EPDM ø 15x4x4 mm 80SH	FLAT EPDM GASKET ø 15x4x4 mm 80 SH	FLACHDICHTUNG EPDM ø 15x4x4 mm 80 SH	JUNTA PLANA SH ø 15x4x4 mm 80
33	**1324056**	PISTONCINO RUBINETTO	TAP PISTON	KOLBEN FÜR HAHN	PISTÓN GRIFO
34	**1250223**	ANELLO ELASTICO RADIALE ø 6 mm	RADIAL SEEGER RING ø 6 mm	ELASTISCHER RING RADIAL ø 6 mm	ARO ELÁSTICO RADIAL ø 6 mm
36	**1186377**	GHIERA PORTA GUARNIZIONE	GASKET HOLDER	RING-DICHTUNGSTRÄGER	CERCO PUERTA JUNTA
37	**1186333**	GUARNIZIONE PIANA RAME ø 26x20x2 mm	COPPER FLAT GASKET ø 26x20x2 mm	FLACHDICHTUNG AUS KUPFER ø 26x20x2 mm	JUNTA PLANA COBRE ø 26x20x2 mm
37	**1186340**	GUARNIZIONE PIANA ESENTE ø 26x20x2 mm	ASBESTOS FREE FLAT GASKET ø 26x20x2 mm	FLACHDICHTUNG ASBESTFREI ø 26x20x2 mm	JUNTA PLANA SIN AMIANTO ø 26x20x2 mm
39	**1186393**	GUARNIZIONE PIANA EPDM ø 12,5x8x9 mm	FLAT EPDM GASKET ø 12.5x8x9 mm	FLACHDICHTUNG EPDM ø 12,5x8x9 mm	JUNTA PLANA EPDM ø 12,5x8x9 mm
39	**1786263**	GUARNIZIONE PIANA EPDM ø 12,5x8x9 mm	FLAT GASKET EPDM ø 12.5x8x9 mm	FLACHDICHTUNG EPDM ø 12,5x8x9 mm	JUNTA PLANA EPDM ø 12,5x8x9 mm
40	**1186376**	RONDELLA PIANA OTTONE ø 12x8x1 mm	BRASS WASHER ø 12x8x1 mm FLAT	MESSINGSCHEIBE ø 12x8x1 mm	ARANDELA PLANA DE LATÓN ø 12x8x1 mm
41	**1250547**	MOLLA ø 11,5x16 mm	SPRING ø 11.5x16 mm	FEDER ø 11,5x16 mm	MUELLE ø 11,5x16 mm

CALDAIA CON SCAMBIATORE ESTRAIBILE
BOILER WITH EXTRACTABLE EXCHANGER
BOILER MIT HERAUSZIEHBAREN AUSTAUSCHER
CALDERÍN CON INTERCAMBIADOR EXTRAÍBLE

AS3001

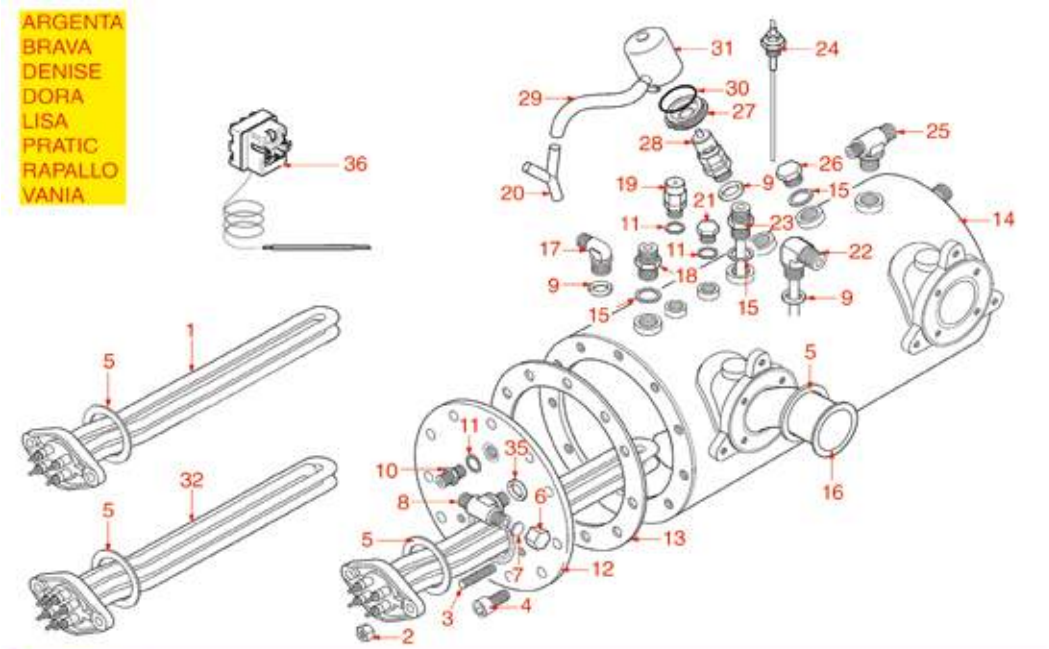

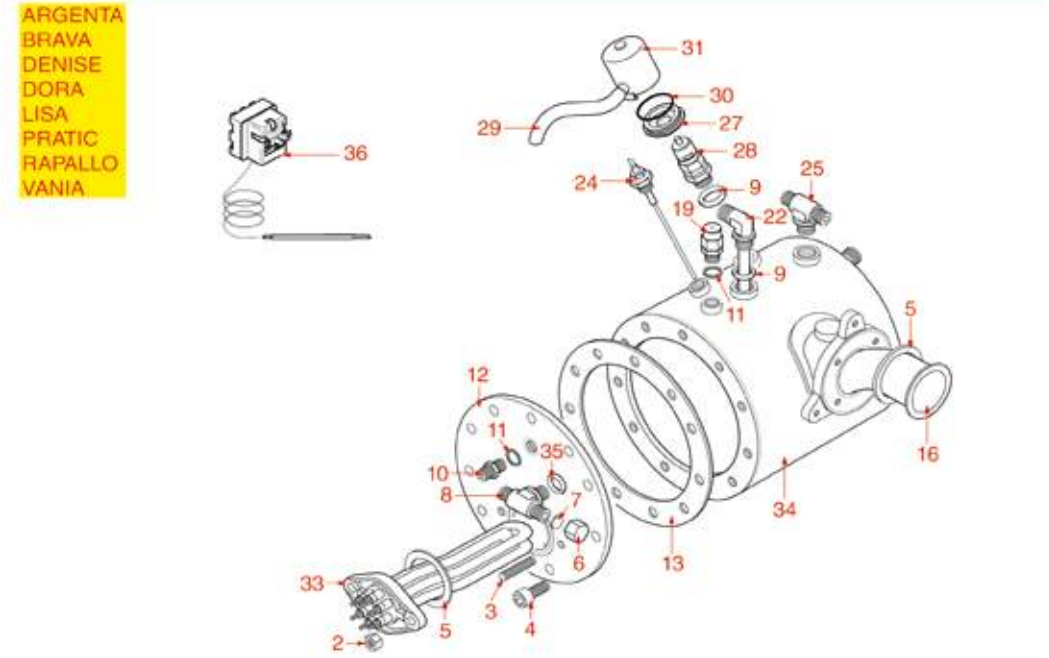

Posizioni senza cod. LF: a richiesta
Positions without LF Code No.: upon request
Abbildungen ohne LF Bestell-Nr.: auf Anfrage
Posiciones sin cód. LF: previa petición

ASTORIA | CMA

P.	Cod.	Descrizione	Description	Beschreibung	Descripción
1	**1755067**	RESISTENZA 2600W 230/240V	HEATING ELEMENT 2600W 230/240V	HEIZKÖRPER 2600W 230/240V	RESISTENCIA 2600W 230/240V
1	**1755068**	RESISTENZA 3700W 230/240V	HEATING ELEMENT 3700W 230/240V	HEIZKÖRPER 3700W 230/240V	RESISTENCIA 3700W 230/240V
1	**1755070**	RESISTENZA 4000W 230/240V	HEATING ELEMENT 4000W 230/240V	HEIZKÖRPER 4000W 230/240V	RESISTENCIA 4000W 230/240V
1	**1755071**	RESISTENZA 5000W 230/240V	HEATING ELEMENT 5000W 230/240V	HEIZKÖRPER 5000W 230/240V	RESISTENCIA 5000W 230/240V
1	**1755073**	RESISTENZA 7000W 230/240V	HEATING ELEMENT 7000W 230/240V	HEIZKÖRPER 7000W 230/240V	RESISTENCIA 7000W 230/240V
1	**1755604**	RESISTENZA 2000W 230/240V	HEATING ELEMENT 2000W 230/240V	HEIZKÖRPER 2000W 230/240V	RESISTENCIA 2000W 230/240V
1	**1755605**	RESISTENZA 2600W 110V	HEATING ELEMENT 2600W 110V	HEIZKÖRPER 2600W 110V	RESISTENCIA 2600W 110V
1	**1755606**	RESISTENZA 3700W 110V	HEATING ELEMENT 3700W 110V	HEIZKÖRPER 3700W 110V	RESISTENCIA 3700W 110V
3	**1528055**	PRIGIONIERO INOX ø 8x40 mm	S/STEEL STUD ø 8x40 mm	STIFTSCHRAUBE EDELSTAHL ø 8x40 mm	PERNO PRISIONERO INOX ø 8x40 mm
4	**1528056**	VITE A TESTA CILINDRICA M10x20	S/STEEL SCREW T.C.E.I. M10x20	ZYLINDERKOPFSCHRAUBE M10x20	TORNILLO DE CABEZA CILINDRO M10x20
5	**1186194**	GUARNIZIONE PIANA PTFE ø 58x43x2 mm	PTFE FLAT GASKET ø 58x43x2 mm	FLACHDICHTUNG AUS PTFE ø 58x43x2 mm	JUNTA PLANA PTFE ø 58x43x2 mm
5	**1186606**	GUARNIZIONE PIANA CARBO ø 57x43x3 mm	FLAT CARBO GASKET ø 57x43x3 mm	FLACHDICHTUNG CARBO ø 57x43x3 mm	JUNTA PLANA CARBO ø 57x43x3 mm
6	**1439021**	TAPPO ø 1/4"F ALTEZZA 16 mm DADO 17 mm	CAP ø 1/4"F HEIGHT 16 mm NUT 17 mm	DECKEL ø 1/4"I HÖHE 16 mm MUTTER 17 mm	TAPÓN ø 1/4"H ALTURA 16 mm TUERCA 17 mm
8	**1349491**	RACCORDO A "T" ø 1/4"M-1/4"M-1/4"M	T-SHAPED FITTING ø 1/4"M-1/4"M-1/4"M	T-ANSCHLUSS ø 1/4"A-1/4"A-1/4"A	RACOR EN "T" ø 1/4"M-1/4"M-1/4"M
9	**1186186**	GUARNIZIONE TONDA RAME ø 23x17x3 mm	ROUND COPPER GASKET ø 23x17x3 mm	DICHTUNG AUS KUPFER ø 23x17x3 mm	JUNTA REDONDA EN COBRE ø 23x17x3 mm
10	**1349102**	RACCORDO ø 1/4"M-1/4"M	FITTING ø 1/4"M-1/4"M	ANSCHLUSS ø 1/4"AUßENGEW. 1/4"AUßENGEW.	RACOR ø 1/4"M-1/4"M
11	**1186619**	GUARNIZIONE PIANA RAME ø 18x14x1,5 mm	COPPER FLAT GASKET ø 18x14x1.5 mm	FLACHDICHTUNG AUS KUPFER ø 18x14x1,5 mm	JUNTA PLANA COBRE ø 18x14x1,5 mm
13	**1186561**	GUARNIZIONE CALDAIA ø 190x137x3 mm	BOILER GASKET ø 190x137x3 mm	DICHTUNG F. DURCHLAUFERH. ø 190x137x3 mm	JUNTA CALDERA ø 190x137x3 mm
13	**1186562**	GUARNIZIONE CALDAIA ø 191x139x3 mm	BOILER GASKET ø 191x139x3 mm	DICHTUNG F. DURCHLAUFERH. ø 191x139x3 mm	JUNTA CALDERA ø 191x139x3 mm
15	**1186620**	GUARNIZIONE PIANA RAME ø 22x17x1,5 mm	COPPER FLAT GASKET ø 22x17x1.5 mm	FLACHDICHTUNG AUS KUPFER ø 22x17x1,5 mm	JUNTA PLANA COBRE ø 22x17x1,5 mm
16	**1048005**	SCAMBIATORE ESTRAIBILE CURVO ø 42 mm	BENT EXTRACTABLE EXCHANGER ø 42 mm	HERAUSNEHMBARANSCHLUSSGEBOGENø42mm	INTERCAMBIADOR EXTRAÍBLE CURVO ø 42 mm
17	**1349084**	RACCORDO A "L" ø 3/8"M-3/8"M	ELBOW FITTING ø 3/8"M-3/8"M	L-ANSCHLUSS ø 3/8"A-3/8"A	RACOR EN "L" ø 3/8"M-3/8"M
18	**1349103**	RACCORDO ø 3/8"M-3/8"M	FITTING ø 3/8"M-3/8"M	ANSCHLUSS ø 3/8"AUßENGEW. 3/8"AUßENGEW.	RACOR ø 3/8"M-3/8"M
19	**1523538**	VALVOLA CALDAIA ø 1/4"M	BOILER VALVE ø 1/4"M	VENTIL FÜR DURCHLAUFERHITZER ø 1/4"M	VÁLVULA CALDERA ø 1/4"M
20	**3315106**	PORTAGOMMA 3 VIE ø 10 mm	3-WAY HOSE END RUBBER FITTING ø 10 mm	GUMMITRÄGER 3 ANSCHLÜSSE ø 10 mm	PORTA GOMA 3 VÍAS ø 10 mm
21	**1439048**	TAPPO ø 1/4"M PER CALDAIA	BOILER CAP ø 1/4"M	DECKEL FÜR DURCHLAUFERHITZER ø 1/4"A	TAPÓN ø 1/4"M PARA CALDERA
22	**1449202**	TUBAZIONE INIETTORE	INJECTOR PIPE	INJEKTORROHR	TUBO INYECTOR
23	**1449092**	TUBAZIONE PESCANTE ø 3/8"M	SUCTION PIPE ø 3/8"M	TAUCHROHR ø 3/8"A	TUBO PESCANTE ø 3/8"M
24	**1341750**	SONDA LIVELLO ø 1/4"M-125 mm	LEVEL PROBE ø 1/4"M-125 mm	NIVEAUSONDE ø 1/4"M-125 mm	SONDA NIVEL ø 1/4"M-125 mm
24	**1341751**	SONDA LIVELLO ø 1/4"M-150 mm	LEVEL PROBE ø 1/4"M-150 mm	NIVEAUSONDE ø 1/4"M-150 mm	SONDA NIVEL ø 1/4"M-150 mm
25	**1349086**	RACCORDO A "T" OTTONE ø 3/8"-3/8"-1/4"	T SHAPED BRASS FITTING ø 3/8"-3/8"-1/4"	T ANSCHLUSS MESSING ø 3/8"-3/8"-1/4"	RACOR EN "T" LATÓN ø 3/8"-3/8"-1/4"
26	**1439023**	TAPPO ø 3/8"M PER CALDAIA	BOILER CAP ø 3/8"M	DECKEL FÜR DURCHLAUFERHITZER ø 3/8"A	TAPÓN 3/8" M PARA CALDERA
27	**1523002**	FLANGIA ISOLANTE PER VALVOLA CALDAIA	PROTECTION FLANGE FOR BOILER VALVE	ISOLIERFLANSCHE DURCHLAUFERHITZERVENTIL	BRIDA PROTECCIÓN VALVÚLA CALDERÍN
28	**1515100**	VALVOLA CALDAIA ø 3/8"M 1,8bar CE-PED	BOILER VALVE ø 3/8"M 1.8bar CE-PED	VENTIL DURCHLAUFER. ø3/8"A 1,8bar CE-PED	VÁLVULA CALDERA ø 3/8"M 1,8bar CE-PED
28	**1515120**	VALVOLA CALDAIA ø 3/8"M 1,9bar CE-PED	BOILER VALVE ø 3/8"M 1.9bar CE-PED	VENTIL DURCHLAUFER. ø3/8"M 1,9bar CE-PED	VÁLVULA CALDERA ø 3/8"M 1,9bar CE-PED
28	**1523409**	VALVOLA CALDAIA ø 3/8"M	BOILER VALVE ø 3/8"M	VENTIL FÜR DURCHLAUFERHITZER ø 3/8"A	VÁLVULA CALDERÍN ø 3/8"M
29	**1449687**	TUBO SILICONE ø 8x10 SHORE 60 - 10 mt	SILICONE HOSE ø 8x10 SHORE 60 - 10 m	SILIKONSCHAUCH ø 8x10 SHORE 60 - 10 m	TUBO SILICONA ø 8x10 SHORE 60 - 10 m
30	**1186184**	GUARNIZIONE OR 03156 VITON	VITON O-RING 03156	O-RING VITONDICHTUNG 03156	JUNTA ARO OR 03156 VITON
31	**1523402**	PROTEZIONE VALVOLE CALDAIA	SAFETY VALVE PROTECTION	SCHUTZ FÜR SICHERHEITSVENTIL	PROTECCIÓN VÁLVULAS CALDERÍN
32	**1755072**	RESISTENZA 3700/4029W 230/240V	HEATING ELEMENT 3700/4029W 230/240V	HEIZKÖRPER 3700/4029W 230/240V	RESISTENCIA 3700/4029W 230/240V
32	**1755215**	RESISTENZA 3000/3266W 230/240V	HEATING ELEMENT 3000/3266W 230/240V	HEIZKÖRPER 3000/3266W 230/240V	RESISTENCIA 3000/3266W 230/240V
32	**1755245**	RESISTENZA 6000W 220V	HEATING ELEMENT 6000W 220V	HEIZKÖRPER 6000W 220V	RESISTENCIA 6000W 220V
32	**1755615**	RESISTENZA 2600/2831W 230/240V	HEATING ELEMENT 2600/2831W 230/240V	HEIZKÖRPER 2600/2831W 230/240V	RESISTENCIA 2600/2831W 230/240V
33	**1755065**	RESISTENZA 2000/2177W 230/240V	HEATING ELEMENT 2000/2177W 230/240V	HEIZKÖRPER 2000/2177W 230/240V	RESISTENCIA 2000/2177W 230/240V
33	**1755601**	RESISTENZA 2000W 120V	HEATING ELEMENT 2000W 110V	HEIZKÖRPER 2000W 120V	RESISTENCIA 2000W 120V
33	**1755602**	RESISTENZA 1700W 110V	HEATING ELEMENT 1700W 110V	HEIZKÖRPER 1700W 110V	RESISTENCIA 1700W 110V
35	**1186769**	GUARNIZIONE TONDA RAME ø 18,7x13x2,5 mm	ROUND COPPER GASKET ø 18.7x13x2.5 mm	DICHTUNG AUS KUPFER ø 18,7x13,2x2,5 mm	JUNTA REDONDA EN COBRE ø 18,7x13,2x2,5 m
36	**1444509**	TERMOSTATO TRIFASE 169°C	THREE-PHASE THERMOSTAT 169°C	THERMOSTAT 3-PHASIG 169°C	TERMOSTATO TRIFÁSICO 169°C

CALDAIA CON SCAMBIATORE CTS
BOILER WITH EXCHANGER CTS
BOILER MIT AUSTAUSCHER CTS
CALDERÍN CON INTERCAMBIADOR CTS

AS3101

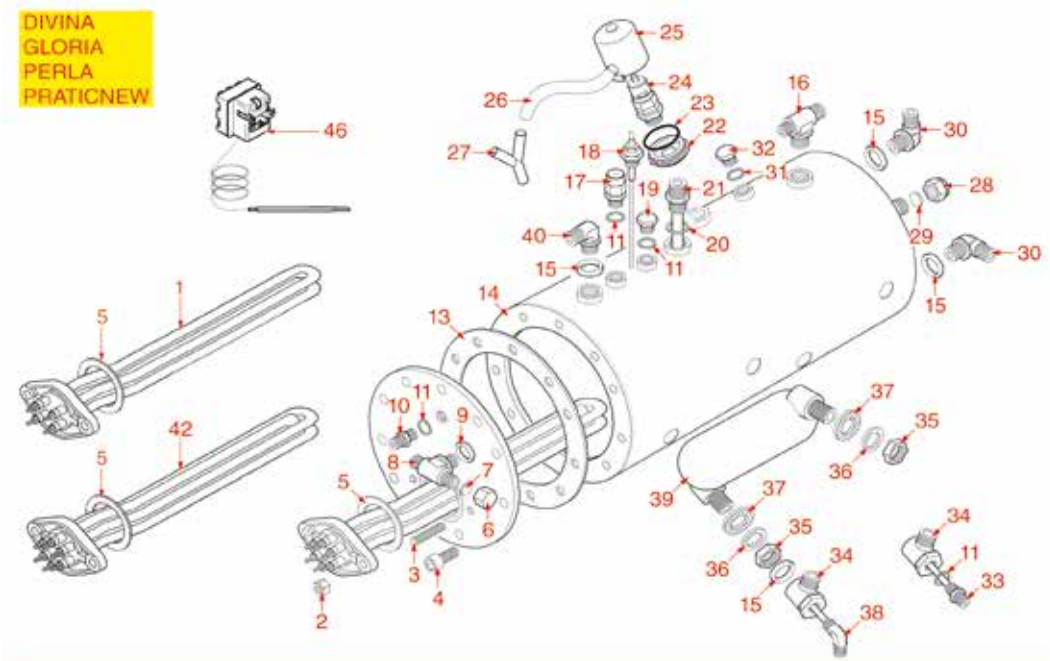

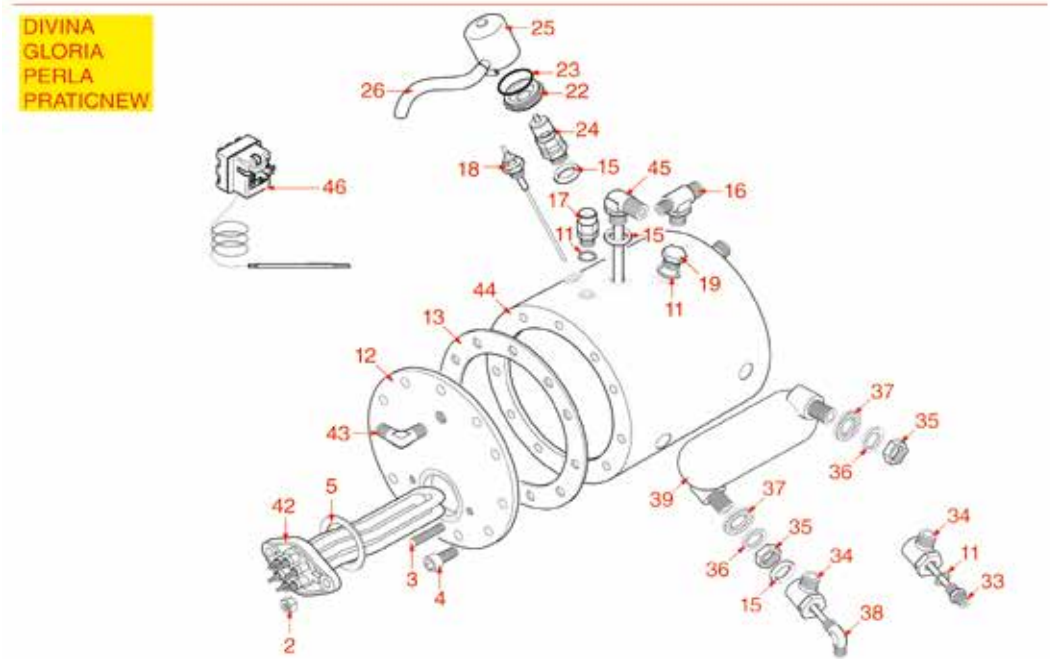

Posizioni senza cod. LF: a richiesta
Positions without LF Code No.: upon request
Abbildungen ohne LF Bestell-Nr.: auf Anfrage
Posiciones sin cód. LF: previa petición

ASTORIA | CMA

P.	Cod.	Descrizione	Description	Beschreibung	Descripción
1	**1755067**	RESISTENZA 2600W 230/240V	HEATING ELEMENT 2600W 230/240V	HEIZKÖRPER 2600W 230/240V	RESISTENCIA 2600W 230/240V
1	**1755604**	RESISTENZA 2000W 230/240V	HEATING ELEMENT 2000W 230/240V	HEIZKÖRPER 2000W 230/240V	RESISTENCIA 2000W 230/240V
1	**1755605**	RESISTENZA 2600W 110V	HEATING ELEMENT 2600W 110V	HEIZKÖRPER 2600W 110V	RESISTENCIA 2600W 110V
1	**1755606**	RESISTENZA 3700W 110V	HEATING ELEMENT 3700W 110V	HEIZKÖRPER 3700W 110V	RESISTENCIA 3700W 110V
3	**1528055**	PRIGIONIERO INOX ø 8x40 mm	S/STEEL STUD ø 8x40 mm	STIFTSCHRAUBE EDELSTAHL ø 8x40 mm	PERNO PRISIONERO INOX ø 8x40 mm
4	**1528056**	VITE A TESTA CILINDRICA M10x20	S/STEEL SCREW T.C.E.I. M10x20	ZYLINDERKOPFSCHRAUBE M10x20	TORNILLO DE CABEZA CILINDRO M10x20
5	**1186606**	GUARNIZIONE PIANA CARBO ø 57x43x3 mm	FLAT CARBO GASKET ø 57x43x3 mm	FLACHDICHTUNG CARBO ø 57x43x3 mm	JUNTA PLANA CARBO ø 57x43x3 mm
6	**1439021**	TAPPO ø 1/4"F ALTEZZA 16 mm DADO 17 mm	CAP ø 1/4"F HEIGHT 16 mm NUT 17 mm	DECKEL ø 1/4"I HÖHE 16 mm MUTTER 17 mm	TAPÓN ø 1/4"H ALTURA 16 mm TUERCA 17 mm
8	**1349491**	RACCORDO A "T" ø 1/4"M-1/4"M-1/4"M	T-SHAPED FITTING ø 1/4"M-1/4"M-1/4"M	T-ANSCHLUSS ø 1/4"A-1/4"A-1/4"A	RACOR EN "T" ø 1/4"M-1/4"M-1/4"M
9	**1186769**	GUARNIZIONE TONDA RAME ø 18,7x13x2,5 mm	ROUND COPPER GASKET ø 18.7x13x2.5 mm	DICHTUNG AUS KUPFER ø 18,7x13,2x2,5 mm	JUNTA REDONDA EN COBRE ø 18,7x13,2x2,5 m
10	**1349102**	RACCORDO ø 1/4"M-1/4"M	FITTING ø 1/4"M-1/4"M	ANSCHLUSS ø 1/4"AUßENGEW. 1/4"AUßENGEW.	RACOR ø 1/4"M-1/4"M
11	**1186619**	GUARNIZIONE PIANA RAME ø 18x14x1,5 mm	COPPER FLAT GASKET ø 18x14x1.5 mm	FLACHDICHTUNG AUS KUPFER ø 18x14x1,5 mm	JUNTA PLANA COBRE ø 18x14x1,5 mm
13	**1186561**	GUARNIZIONE CALDAIA ø 190x137x3 mm	BOILER GASKET ø 190x137x3 mm	DICHTUNG F. DURCHLAUFERH. ø 190x137x3 mm	JUNTA CALDERA ø 190x137x3 mm
13	**1186562**	GUARNIZIONE CALDAIA ø 191x139x3 mm	BOILER GASKET ø 191x139x3 mm	DICHTUNG F. DURCHLAUFERH. ø 191x139x3 mm	JUNTA CALDERA ø 191x139x3 mm
15	**1186186**	GUARNIZIONE TONDA RAME ø 23x17x3 mm	ROUND COPPER GASKET ø 23x17x3 mm	DICHTUNG AUS KUPFER ø 23x17x3 mm	JUNTA REDONDA EN COBRE ø 23x17x3 mm
16	**1349086**	RACCORDO A "T" OTTONE ø 3/8"-3/8"-1/4"	T SHAPED BRASS FITTING ø 3/8"-3/8"-1/4"	T ANSCHLUSS MESSING ø 3/8"-3/8"-1/4"	RACOR EN "T" LATÓN ø 3/8"-3/8"-1/4"
17	**1523538**	VALVOLA CALDAIA ø 1/4"M	BOILER VALVE ø 1/4"M	VENTIL FÜR DURCHLAUFERHITZER ø 1/4"M	VÁLVULA CALDERA ø 1/4"M
18	**1341750**	SONDA LIVELLO ø 1/4"M-125 mm	LEVEL PROBE ø 1/4"M-125 mm	NIVEAUSONDE ø 1/4"M-125 mm	SONDA NIVEL ø 1/4"M-125 mm
18	**1341751**	SONDA LIVELLO ø 1/4"M-150 mm	LEVEL PROBE ø 1/4"M-150 mm	NIVEAUSONDE ø 1/4"M-150 mm	SONDA NIVEL ø 1/4"M-150 mm
19	**1439048**	TAPPO ø 1/4"M PER CALDAIA	BOILER CAP ø 1/4"M	DECKEL FÜR DURCHLAUFERHITZER ø 1/4"A	TAPÓN ø 1/4"M PARA CALDERA
21	**1449092**	TUBAZIONE PESCANTE ø 3/8"M	SUCTION PIPE ø 3/8"M	TAUCHROHR ø 3/8"A	TUBO PESCANTE ø 3/8"M
22	**1523002**	FLANGIA ISOLANTE PER VALVOLA CALDAIA	PROTECTION FLANGE FOR BOILER VALVE	ISOLIERFLANSCHE DURCHLAUFERHITZERVENTIL	BRIDA PROTECCIÓN VALVÚLA CALDERÍN
23	**1186184**	GUARNIZIONE OR 03156 VITON	VITON O-RING 03156	O-RING VITONDICHTUNG 03156	JUNTA ARO OR 03156 VITON
24	**1515100**	VALVOLA CALDAIA ø 3/8"M 1,8bar CE-PED	BOILER VALVE ø 3/8"M 1.8bar CE-PED	VENTIL DURCHLAUFER. ø3/8"A 1,8bar CE-PED	VÁLVULA CALDERA ø 3/8"M 1,8bar CE-PED
24	**1515120**	VALVOLA CALDAIA ø 3/8"M 1,9bar CE-PED	BOILER VALVE ø 3/8"M 1.9bar CE-PED	VENTIL DURCHLAUFER. ø3/8"M 1,9bar CE-PED	VÁLVULA CALDERA ø 3/8"M 1,9bar CE-PED
24	**1523409**	VALVOLA CALDAIA ø 3/8"M	BOILER VALVE ø 3/8"M	VENTIL FÜR DURCHLAUFERHITZER ø 3/8"A	VÁLVULA CALDERÍN ø 3/8"M
25	**1523402**	PROTEZIONE VALVOLE CALDAIA	SAFETY VALVE PROTECTION	SCHUTZ FÜR SICHERHEITSVENTIL	PROTECCIÓN VÁLVULAS CALDERÍN
26	**1449687**	TUBO SILICONE ø 8x10 SHORE 60 - 10 mt	SILICONE HOSE ø 8x10 SHORE 60 - 10 m	SILIKONSCHAUCH ø 8x10 SHORE 60 - 10 m	TUBO SILICONA ø 8x10 SHORE 60 - 10 m
27	**3315106**	PORTAGOMMA 3 VIE ø 10 mm	3-WAY HOSE END RUBBER FITTING ø 10 mm	GUMMITRÄGER 3 ANSCHLÜSSE ø 10 mm	PORTA GOMA 3 VÍAS ø 10 mm
31	**1186620**	GUARNIZIONE PIANA RAME ø 22x17x1,5 mm	COPPER FLAT GASKET ø 22x17x1.5 mm	FLACHDICHTUNG AUS KUPFER ø 22x17x1,5 mm	JUNTA PLANA COBRE ø 22x17x1,5 mm
32	**1439023**	TAPPO ø 3/8"M PER CALDAIA	BOILER CAP ø 3/8"M	DECKEL FÜR DURCHLAUFERHITZER ø 3/8"A	TAPÓN 3/8" M PARA CALDERA
33	**1349017**	TUBAZIONE INIETTORE ø 1/4"M-1/4"M	INJECTION PIPE 1/4"M-1/4"M	INJEKTORROHR ø 1/4"A-1/4"A	TUBO INYIECTOR ø 1/4"M-1/4"M
34	**1349019**	RACCORDO A "T" ø 3/8"F-3/8"M INIETTORE	"T"-COUPLING 3/8"F 3/8"M FOR INJECTOR	T-ANSCHLUSS INJEKTOR ø 3/8"F-3/8"M	RACOR EN "T" 3/8"F -3/8"M INYIECTOR
35	**1349042**	DADO OTTONE ø 3/8"	BRASS NUT ø 3/8"	MUTTER AUS MESSING ø 3/8"	TUERCA LATÓN ø 3/8"
36	**1186446**	RONDELLA PIANA OTTONE ø 28x17x2 mm	BRASS WASHER ø 28x17x2 mm FLAT	MESSINGSCHEIBE ø 28x17x2 mm	ARANDELA PLANA DE LATÓN ø 28x17x2 mm
37	**1186183**	GUARNIZIONE PIANA ESENTE ø 29x16,5x2 mm	FLAT ASBESTOS FREE GASKET ø 29.5x16.5x2.	FLACHDICHTUNG ø 29x16,5x2 mm	JUNTA PLANA SIN AMIANTO ø 29x16,5x2 mm
39	**1048024**	CALDAIA SCAMBIATORE TERMOSIFONICA	THERMOSIPHONIC HEAT EXCHANGER BOILER	DURCHLAUFERHITZER WÄRMEAUSTA. HEIZKÖRP.	CALDERA INTERCAMBIADOR TERMOSIFÓNICA
40	**1349084**	RACCORDO A "L" ø 3/8"M-3/8"M	ELBOW FITTING ø 3/8"M-3/8"M	L-ANSCHLUSS ø 3/8"A-3/8"A	RACOR EN "L" ø 3/8"M-3/8"M
42	**1755065**	RESISTENZA 2000/2177W 230/240V	HEATING ELEMENT 2000/2177W 230/240V	HEIZKÖRPER 2000/2177W 230/240V	RESISTENCIA 2000/2177W 230/240V
42	**1755072**	RESISTENZA 3700/4029W 230/240V	HEATING ELEMENT 3700/4029W 230/240V	HEIZKÖRPER 3700/4029W 230/240V	RESISTENCIA 3700/4029W 230/240V
42	**1755215**	RESISTENZA 3000/3266W 230/240V	HEATING ELEMENT 3000/3266W 230/240V	HEIZKÖRPER 3000/3266W 230/240V	RESISTENCIA 3000/3266W 230/240V
42	**1755245**	RESISTENZA 6000W 220V	HEATING ELEMENT 6000W 220V	HEIZKÖRPER 6000W 220V	RESISTENCIA 6000W 220V
42	**1755601**	RESISTENZA 2000W 120V	HEATING ELEMENT 2000W 110V	HEIZKÖRPER 2000W 120V	RESISTENCIA 2000W 120V
42	**1755602**	RESISTENZA 1700W 110V	HEATING ELEMENT 1700W 110V	HEIZKÖRPER 1700W 110V	RESISTENCIA 1700W 110V
42	**1755615**	RESISTENZA 2600/2831W 230/240V	HEATING ELEMENT 2600/2831W 230/240V	HEIZKÖRPER 2600/2831W 230/240V	RESISTENCIA 2600/2831W 230/240V
43	**1349081**	RACCORDO A "L" ø 1/4"M-1/4"M	L-FITTING ø 1/4"M 1/4"M	L-ANSCHLUSS ø 1/4"A-1/4"A	RACOR EN "L" ø 1/4"M-1/4"M
45	**1449202**	TUBAZIONE INIETTORE	INJECTOR PIPE	INJEKTORROHR	TUBO INYECTOR
46	**1444509**	TERMOSTATO TRIFASE 169°C	THREE-PHASE THERMOSTAT 169°C	THERMOSTAT 3-PHASIG 169°C	TERMOSTATO TRIFÁSICO 169°C

CALDAIA MODELLI LEVA-PRT-COMPATTA
BOILER MODELS LEVER-PRT-COMPACT
BOILER MODELLE HEBEL-PRT-KOMPAKT
CALDRÍN MODELOS DE PALANCA-PRT-COMPACTA

AS3201

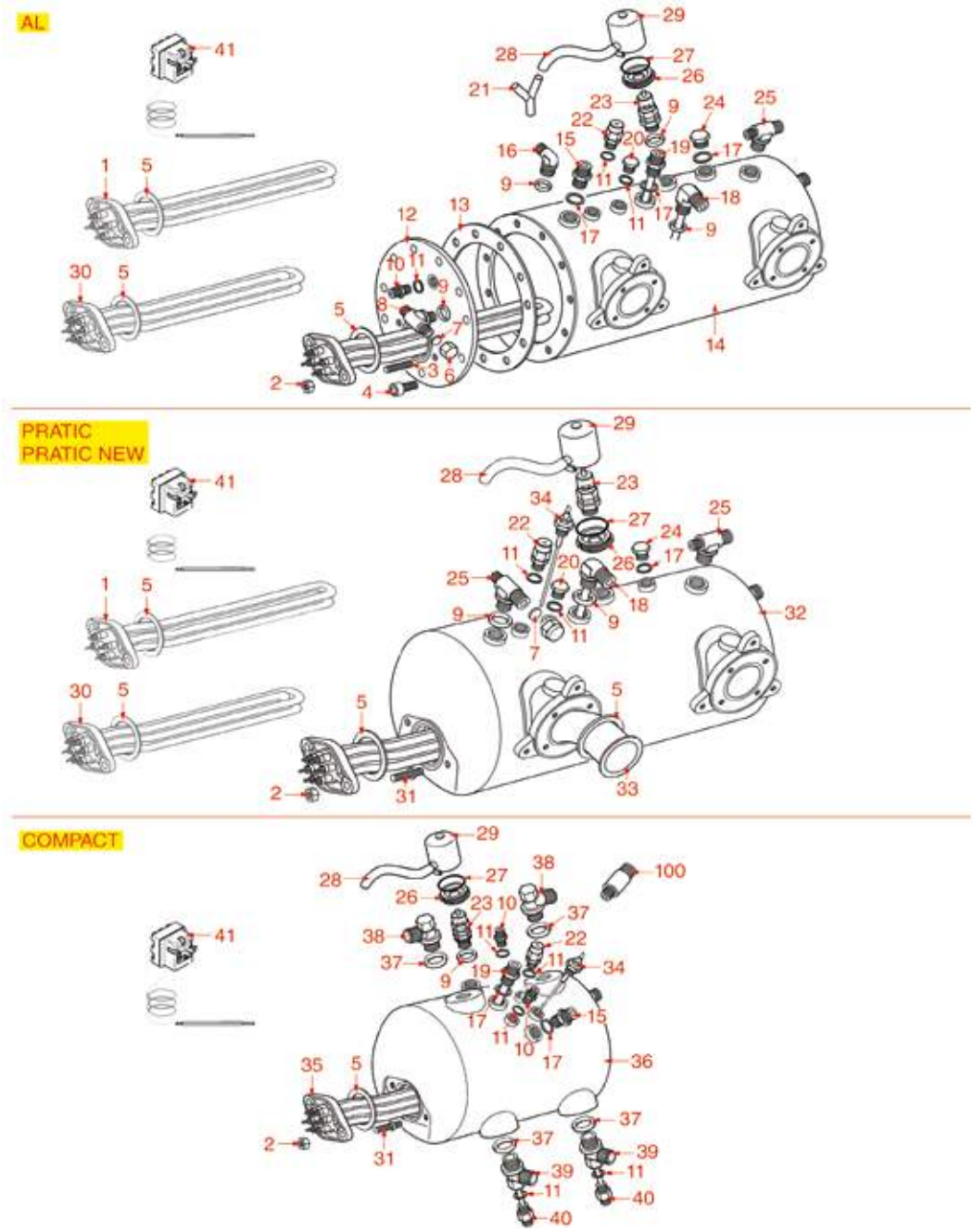

Posizioni senza cod. LF: a richiesta
Positions without LF Code No.: upon request
Abbildungen ohne LF Bestell-Nr.: auf Anfrage
Posiciones sin cód. LF: previa petición

ASTORIA | CMA

P.	Cod.	Descrizione	Description	Beschreibung	Descripción
1	**1755067**	RESISTENZA 2600W 230/240V	HEATING ELEMENT 2600W 230/240V	HEIZKÖRPER 2600W 230/240V	RESISTENCIA 2600W 230/240V
1	**1755068**	RESISTENZA 3700W 230/240V	HEATING ELEMENT 3700W 230/240V	HEIZKÖRPER 3700W 230/240V	RESISTENCIA 3700W 230/240V
1	**1755070**	RESISTENZA 4000W 230/240V	HEATING ELEMENT 4000W 230/240V	HEIZKÖRPER 4000W 230/240V	RESISTENCIA 4000W 230/240V
1	**1755071**	RESISTENZA 5000W 230/240V	HEATING ELEMENT 5000W 230/240V	HEIZKÖRPER 5000W 230/240V	RESISTENCIA 5000W 230/240V
1	**1755073**	RESISTENZA 7000W 230/240V	HEATING ELEMENT 7000W 230/240V	HEIZKÖRPER 7000W 230/240V	RESISTENCIA 7000W 230/240V
1	**1755601**	RESISTENZA 2000W 120V	HEATING ELEMENT 2000W 110V	HEIZKÖRPER 2000W 120V	RESISTENCIA 2000W 120V
1	**1755604**	RESISTENZA 2000W 230/240V	HEATING ELEMENT 2000W 230/240V	HEIZKÖRPER 2000W 230/240V	RESISTENCIA 2000W 230/240V
1	**1755605**	RESISTENZA 2600W 110V	HEATING ELEMENT 2600W 110V	HEIZKÖRPER 2600W 110V	RESISTENCIA 2600W 110V
1	**1755606**	RESISTENZA 3700W 110V	HEATING ELEMENT 3700W 110V	HEIZKÖRPER 3700W 110V	RESISTENCIA 3700W 110V
3	**1528055**	PRIGIONIERO INOX ø 8x40 mm	S/STEEL STUD ø 8x40 mm	STIFTSCHRAUBE EDELSTAHL ø 8x40 mm	PERNO PRISIONERO INOX ø 8x40 mm
4	**1528056**	VITE A TESTA CILINDRICA M10x20	S/STEEL SCREW T.C.E.I. M10x20	ZYLINDERKOPFSCHRAUBE M10x20	TORNILLO DE CABEZA CILINDRO M10x20
5	**1186194**	GUARNIZIONE PIANA PTFE ø 58x43x2 mm	PTFE FLAT GASKET ø 58x43x2 mm	FLACHDICHTUNG AUS PTFE ø 58x43x2 mm	JUNTA PLANA PTFE ø 58x43x2 mm
5	**1186606**	GUARNIZIONE PIANA CARBO ø 57x43x3 mm	FLAT CARBO GASKET ø 57x43x3 mm	FLACHDICHTUNG CARBO ø 57x43x3 mm	JUNTA PLANA CARBO ø 57x43x3 mm
6	**1439021**	TAPPO ø 1/4"F ALTEZZA 16 mm DADO 17 mm	CAP ø 1/4"F HEIGHT 16 mm NUT 17 mm	DECKEL ø 1/4"I HÖHE 16 mm MUTTER 17 mm	TAPÓN ø 1/4"H ALTURA 16 mm TUERCA 17 mm
8	**1349491**	RACCORDO A "T" ø 1/4"M-1/4"M-1/4"M	T-SHAPED FITTING ø 1/4"M-1/4"M-1/4"M	T-ANSCHLUSS ø 1/4"A-1/4"A-1/4"A	RACOR EN "T" ø 1/4"M-1/4"M-1/4"M
9	**1186769**	GUARNIZIONE TONDA RAME ø 18,7x13x2,5 mm	ROUND COPPER GASKET ø 18.7x13x2.5 mm	DICHTUNG AUS KUPFER ø 18,7x13,2x2,5 mm	JUNTA REDONDA EN COBRE ø 18,7x13,2x2,5 m
10	**1349102**	RACCORDO ø 1/4"M-1/4"M	FITTING ø 1/4"M-1/4"M	ANSCHLUSS ø 1/4"AUßENGEW. 1/4"AUßENGEW.	RACOR ø 1/4"M-1/4"M
11	**1186619**	GUARNIZIONE PIANA RAME ø 18x14x1,5 mm	COPPER FLAT GASKET ø 18x14x1.5 mm	FLACHDICHTUNG AUS KUPFER ø 18x14x1,5 mm	JUNTA PLANA COBRE ø 18x14x1,5 mm
13	**1186561**	GUARNIZIONE CALDAIA ø 190x137x3 mm	BOILER GASKET ø 190x137x3 mm	DICHTUNG F. DURCHLAUFERH. ø 190x137x3 mm	JUNTA CALDERA ø 190x137x3 mm
13	**1186562**	GUARNIZIONE CALDAIA ø 191x139x3 mm	BOILER GASKET ø 191x139x3 mm	DICHTUNG F. DURCHLAUFERH. ø 191x139x3 mm	JUNTA CALDERA ø 191x139x3 mm
15	**1349103**	RACCORDO ø 3/8"M-3/8"M	FITTING ø 3/8"M-3/8"M	ANSCHLUSS ø 3/8"AUßENGEW. 3/8"AUßENGEW.	RACOR ø 3/8"M-3/8"M
16	**1349084**	RACCORDO A "L" ø 3/8"M-3/8"M	ELBOW FITTING ø 3/8"M-3/8"M	L-ANSCHLUSS ø 3/8"A-3/8"A	RACOR EN "L" ø 3/8"M-3/8"M
17	**1186620**	GUARNIZIONE PIANA RAME ø 22x17x1,5 mm	COPPER FLAT GASKET ø 22x17x1.5 mm	FLACHDICHTUNG AUS KUPFER ø 22x17x1,5 mm	JUNTA PLANA COBRE ø 22x17x1,5 mm
18	**1449202**	TUBAZIONE INIETTORE	INJECTOR PIPE	INJEKTORROHR	TUBO INYECTOR
19	**1449092**	TUBAZIONE PESCANTE ø 3/8"M	SUCTION PIPE ø 3/8"M	TAUCHROHR ø 3/8"A	TUBO PESCANTE ø 3/8"M
20	**1439048**	TAPPO ø 1/4"M PER CALDAIA	BOILER CAP ø 1/4"M	DECKEL FÜR DURCHLAUFERHITZER ø 1/4"A	TAPÓN ø 1/4"M PARA CALDERA
21	**3315106**	PORTAGOMMA 3 VIE ø 10 mm	3-WAY HOSE END RUBBER FITTING ø 10 mm	GUMMITRÄGER 3 ANSCHLÜSSE ø 10 mm	PORTA GOMA 3 VÍAS ø 10 mm
22	**1523538**	VALVOLA CALDAIA ø 1/4"M	BOILER VALVE ø 1/4"M	VENTIL FÜR DURCHLAUFERHITZER ø 1/4"M	VÁLVULA CALDERA ø 1/4"M
23	**1515100**	VALVOLA CALDAIA ø 3/8"M 1,8bar CE-PED	BOILER VALVE ø 3/8"M 1.8bar CE-PED	VENTIL DURCHLAUFER. ø3/8"A 1,8bar CE-PED	VÁLVULA CALDERA ø 3/8"M 1,8bar CE-PED
23	**1515120**	VALVOLA CALDAIA ø 3/8"M 1,9bar CE-PED	BOILER VALVE ø 3/8"M 1.9bar CE-PED	VENTIL DURCHLAUFER. ø3/8"M 1,9bar CE-PED	VÁLVULA CALDERA ø 3/8"M 1,9bar CE-PED
23	**1523409**	VALVOLA CALDAIA ø 3/8"M	BOILER VALVE ø 3/8"M	VENTIL FÜR DURCHLAUFERHITZER ø 3/8"A	VÁLVULA CALDERÍN ø 3/8"M
24	**1439023**	TAPPO ø 3/8"M PER CALDAIA	BOILER CAP ø 3/8"M	DECKEL FÜR DURCHLAUFERHITZER ø 3/8"A	TAPÓN 3/8" M PARA CALDERA
25	**1349086**	RACCORDO A "T" OTTONE ø 3/8"-3/8"-1/4"	T SHAPED BRASS FITTING ø 3/8"-3/8"-1/4"	T ANSCHLUSS MESSING ø 3/8"-3/8"-1/4"	RACOR EN "T" LATÓN ø 3/8"-3/8"-1/4"
26	**1523002**	FLANGIA ISOLANTE PER VALVOLA CALDAIA	PROTECTION FLANGE FOR BOILER VALVE	ISOLIERFLANSCHE DURCHLAUFERHITZERVENTIL	BRIDA PROTECCIÓN VALVÚLA CALDERÍN
27	**1186184**	GUARNIZIONE OR 03156 VITON	VITON O-RING 03156	O-RING VITONDICHTUNG 03156	JUNTA ARO OR 03156 VITON
28	**1449687**	TUBO SILICONE ø 8x10 SHORE 60 - 10 mt	SILICONE HOSE ø 8x10 SHORE 60 - 10 m	SILIKONSCHAUCH ø 8x10 SHORE 60 - 10 m	TUBO SILICONA ø 8x10 SHORE 60 - 10 m
29	**1523402**	PROTEZIONE VALVOLE CALDAIA	SAFETY VALVE PROTECTION	SCHUTZ FÜR SICHERHEITSVENTIL	PROTECCIÓN VÁLVULAS CALDERÍN
30	**1755065**	RESISTENZA 2000/2177W 230/240V	HEATING ELEMENT 2000/2177W 230/240V	HEIZKÖRPER 2000/2177W 230/240V	RESISTENCIA 2000/2177W 230/240V
30	**1755072**	RESISTENZA 3700/4029W 230/240V	HEATING ELEMENT 3700/4029W 230/240V	HEIZKÖRPER 3700/4029W 230/240V	RESISTENCIA 3700/4029W 230/240V
30	**1755215**	RESISTENZA 3000/3266W 230/240V	HEATING ELEMENT 3000/3266W 230/240V	HEIZKÖRPER 3000/3266W 230/240V	RESISTENCIA 3000/3266W 230/240V
30	**1755245**	RESISTENZA 6000W 220V	HEATING ELEMENT 6000W 220V	HEIZKÖRPER 6000W 220V	RESISTENCIA 6000W 220V
30	**1755615**	RESISTENZA 2600/2831W 230/240V	HEATING ELEMENT 2600/2831W 230/240V	HEIZKÖRPER 2600/2831W 230/240V	RESISTENCIA 2600/2831W 230/240V
33	**1048005**	SCAMBIATORE ESTRAIBILE CURVO ø 42 mm	BENT EXTRACTABLE EXCHANGER ø 42 mm	HERAUSNEHMBARANSCHL. GEBOGEN ø 42 mm	INTERCAMBIADOR EXTRAÍBLE CURVO ø 42 mm
34	**1341750**	SONDA LIVELLO ø 1/4"M-125 mm	LEVEL PROBE ø 1/4"M-125 mm	NIVEAUSONDE ø 1/4"M-125 mm	SONDA NIVEL ø 1/4"M-125 mm
34	**1341751**	SONDA LIVELLO ø 1/4"M-150 mm	LEVEL PROBE ø 1/4"M-150 mm	NIVEAUSONDE ø 1/4"M-150 mm	SONDA NIVEL ø 1/4"M-150 mm
35	**1755608**	RESISTENZA 2700/2940W 230/240V	HEATING ELEMENT 2700/2940W 230/240V	HEIZKÖRPER 2700/2940W 230/240V	RESISTENCIA 2700/2940W 230/240V
37	**1186445**	GUARNIZIONE TONDA RAME ø 26x21,4x2 mm	ROUND COPPER GASKET ø 26x21.4x2 mm	DICHTUNG AUS KUPFER ø 26x21,4x2 mm	JUNTA REDONDA EN COBRE ø 26x21,4x2 mm
38	**1349089**	RACCORDO CALDAIA ø 1/2"	BOILER FITTING ø 1/2"	ANSCHLUSS FÜR DURCHLAUFERHITZER ø 1/2"	RACOR CALDERA ø 1/2"
39	**1349278**	RACCORDO CALDAIA ø 1/2"M-1/2"M-1/4"F	BOILER FITTING ø 1/2"M-1/2"M-1/4"F	ANSCHLUSS DURCHLAUF. ø1/2"A-1/2"A-1/4"I	RACOR CALDERA ø 1/2"M-1/2"M-1/4"F
40	**1349017**	TUBAZIONE INIETTORE ø 1/4"M-1/4"M	INJECTION PIPE 1/4"M-1/4"M	INJEKTORROHR ø 1/4"A-1/4"A	TUBO INYIECTOR ø 1/4"M-1/4"M
100	**1720019**	VALVOLA DI ESPANSIONE ø 1/4"M-3/8"M	VALVE EXPANSION ø 1/4"M-3/8"M	EXPANSIONSVENTIL ø 1/4"M-3/8"M	VÁLVULA EXPANSIÓN ø 1/4"M-3/8"M

CALDAIA CON SCAMBIATORE A CARTUCCIA
BOILER MIT CARTRIDGE EXCHANGER
BOILER MIT WÄRMETAUSCHER-APTRONE
CALDERÍN CON INTERCAMBIADOR DE CARTUCHO

AS3301

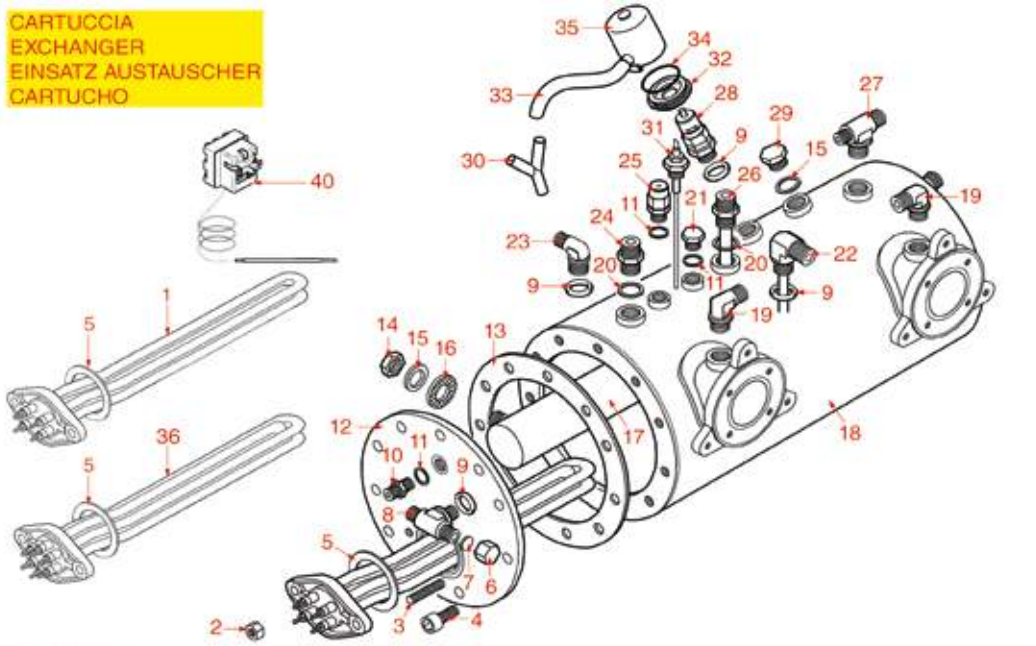

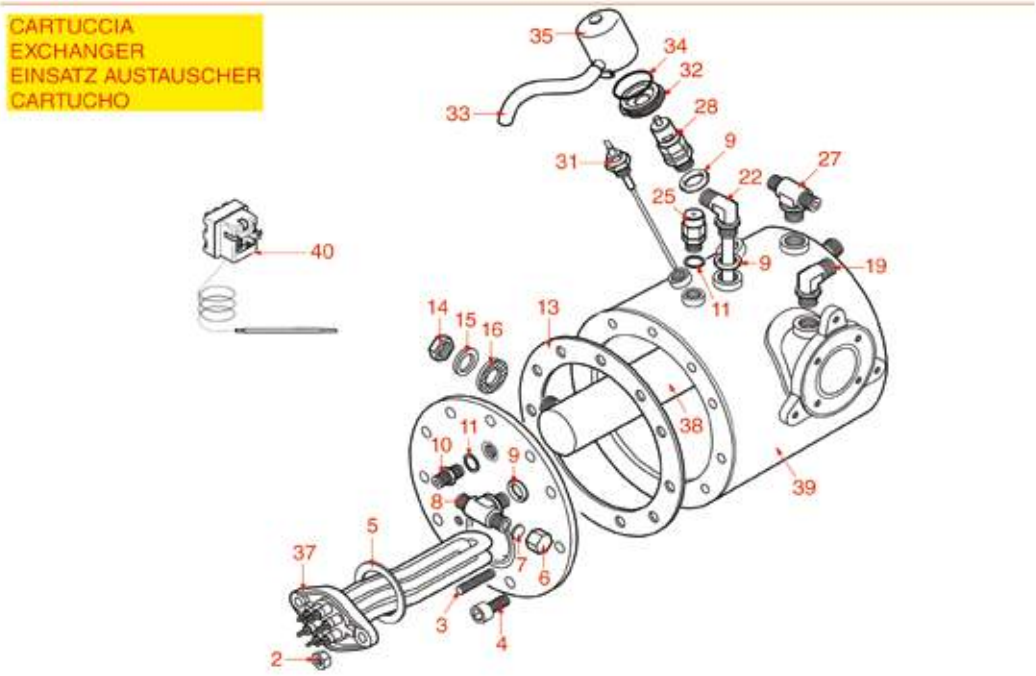

Posizioni senza cod. LF: a richiesta
Positions without LF Code No.: upon request
Abbildungen ohne LF Bestell-Nr.: auf Anfrage
Posiciones sin cód. LF: previa petición

ASTORIA | CMA

P.	Cod.	Descrizione	Description	Beschreibung	Descripción
1	**1755067**	RESISTENZA 2600W 230/240V	HEATING ELEMENT 2600W 230/240V	HEIZKÖRPER 2600W 230/240V	RESISTENCIA 2600W 230/240V
1	**1755068**	RESISTENZA 3700W 230/240V	HEATING ELEMENT 3700W 230/240V	HEIZKÖRPER 3700W 230/240V	RESISTENCIA 3700W 230/240V
1	**1755070**	RESISTENZA 4000W 230/240V	HEATING ELEMENT 4000W 230/240V	HEIZKÖRPER 4000W 230/240V	RESISTENCIA 4000W 230/240V
1	**1755071**	RESISTENZA 5000W 230/240V	HEATING ELEMENT 5000W 230/240V	HEIZKÖRPER 5000W 230/240V	RESISTENCIA 5000W 230/240V
1	**1755073**	RESISTENZA 7000W 230/240V	HEATING ELEMENT 7000W 230/240V	HEIZKÖRPER 7000W 230/240V	RESISTENCIA 7000W 230/240V
1	**1755604**	RESISTENZA 2000W 230/240V	HEATING ELEMENT 2000W 230/240V	HEIZKÖRPER 2000W 230/240V	RESISTENCIA 2000W 230/240V
1	**1755605**	RESISTENZA 2600W 110V	HEATING ELEMENT 2600W 110V	HEIZKÖRPER 2600W 110V	RESISTENCIA 2600W 110V
1	**1755606**	RESISTENZA 3700W 110V	HEATING ELEMENT 3700W 110V	HEIZKÖRPER 3700W 110V	RESISTENCIA 3700W 110V
3	**1528055**	PRIGIONIERO INOX ø 8x40 mm	S/STEEL STUD ø 8x40 mm	STIFTSCHRAUBE EDELSTAHL ø 8x40 mm	PERNO PRISIONERO INOX ø 8x40 mm
4	**1528056**	VITE A TESTA CILINDRICA M10x20	S/STEEL SCREW T.C.E.I. M10x20	ZYLINDERKOPFSCHRAUBE M10x20	TORNILLO DE CABEZA CILINDRO M10x20
5	**1186606**	GUARNIZIONE PIANA CARBO ø 57x43x3 mm	FLAT CARBO GASKET ø 57x43x3 mm	FLACHDICHTUNG CARBO ø 57x43x3 mm	JUNTA PLANA CARBO ø 57x43x3 mm
6	**1439021**	TAPPO ø 1/4"F ALTEZZA 16 mm DADO 17 mm	CAP ø 1/4"F HEIGHT 16 mm NUT 17 mm	DECKEL ø 1/4"I HÖHE 16 mm MUTTER 17 mm	TAPÓN ø 1/4"H ALTURA 16 mm TUERCA 17 mm
8	**1349491**	RACCORDO A "T" ø 1/4"M-1/4"M-1/4"M	T-SHAPED FITTING ø 1/4"M-1/4"M-1/4"M	T-ANSCHLUSS ø 1/4"A-1/4"A-1/4"A	RACOR EN "T" ø 1/4"M-1/4"M-1/4"M
9	**1186769**	GUARNIZIONE TONDA RAME ø 18,7x13x2,5 mm	ROUND COPPER GASKET ø 18.7x13x2.5 mm	DICHTUNG AUS KUPFER ø 18,7x13,2x2,5 mm	JUNTA REDONDA EN COBRE ø 18,7x13,2x2,5 m
10	**1349102**	RACCORDO ø 1/4"M-1/4"M	FITTING ø 1/4"M-1/4"M	ANSCHLUSS ø 1/4"AUßENGEW. 1/4"AUßENGEW.	RACOR ø 1/4"M-1/4"M
11	**1186619**	GUARNIZIONE PIANA RAME ø 18x14x1,5 mm	COPPER FLAT GASKET ø 18x14x1.5 mm	FLACHDICHTUNG AUS KUPFER ø 18x14x1,5 mm	JUNTA PLANA COBRE ø 18x14x1,5 mm
13	**1186561**	GUARNIZIONE CALDAIA ø 190x137x3 mm	BOILER GASKET ø 190x137x3 mm	DICHTUNG F. DURCHLAUFERH. ø 190x137x3 mm	JUNTA CALDERA ø 190x137x3 mm
13	**1186562**	GUARNIZIONE CALDAIA ø 191x139x3 mm	BOILER GASKET ø 191x139x3 mm	DICHTUNG F. DURCHLAUFERH. ø 191x139x3 mm	JUNTA CALDERA ø 191x139x3 mm
14	**1349042**	DADO OTTONE ø 3/8"	BRASS NUT ø 3/8"	MUTTER AUS MESSING ø 3/8"	TUERCA LATÓN ø 3/8"
15	**1186446**	RONDELLA PIANA OTTONE ø 28x17x2 mm	BRASS WASHER ø 28x17x2 mm FLAT	MESSINGSCHEIBE ø 28x17x2 mm	ARANDELA PLANA DE LATÓN ø 28x17x2 mm
16	**1186823**	GUARNIZIONE PIANA RAME ø 27x21,5x1 mm	COPPER FLAT GASKET ø 27x21.5x1 mm	FLACHDICHTUNG AUS KUPFER ø 27x21,5x1 mm	JUNTA PLANA COBRE ø 27x21,5x1 mm
17	**5014245**	SCAMBIATORE CARTUCCIA NORMALE	CARTRIDGE EXCHANGER NORMAL	WÄRMETAUSCHER NORMALE PATRONE	INTERCAMBIADOR CARTUCHO NORMAL
20	**1186620**	GUARNIZIONE PIANA RAME ø 22x17x1,5 mm	COPPER FLAT GASKET ø 22x17x1.5 mm	FLACHDICHTUNG AUS KUPFER ø 22x17x1,5 mm	JUNTA PLANA COBRE ø 22x17x1,5 mm
21	**1439048**	TAPPO ø 1/4"M PER CALDAIA	BOILER CAP ø 1/4"M	DECKEL FÜR DURCHLAUFERHITZER ø 1/4"A	TAPÓN ø 1/4"M PARA CALDERA
22	**1449202**	TUBAZIONE INIETTORE	INJECTOR PIPE	INJEKTORROHR	TUBO INYECTOR
23	**1349084**	RACCORDO A "L" ø 3/8"M-3/8"M	ELBOW FITTING ø 3/8"M-3/8"M	L-ANSCHLUSS ø 3/8"A-3/8"A	RACOR EN "L" ø 3/8"M-3/8"M
24	**1349103**	RACCORDO ø 3/8"M-3/8"M	FITTING ø 3/8"M-3/8"M	ANSCHLUSS ø 3/8"AUßENGEW. 3/8"AUßENGEW.	RACOR ø 3/8"M-3/8"M
25	**1523538**	VALVOLA CALDAIA ø 1/4"M	BOILER VALVE ø 1/4"M	VENTIL FÜR DURCHLAUFERHITZER ø 1/4"M	VÁLVULA CALDERA ø 1/4"M
26	**1449092**	TUBAZIONE PESCANTE ø 3/8"M	SUCTION PIPE ø 3/8"M	TAUCHROHR ø 3/8"A	TUBO PESCANTE ø 3/8"M
27	**1349086**	RACCORDO A "T" OTTONE ø 3/8"-3/8"-1/4"	T SHAPED BRASS FITTING ø 3/8"-3/8"-1/4"	T ANSCHLUSS MESSING ø 3/8"-3/8"-1/4"	RACOR EN "T" LATÓN ø 3/8"-3/8"-1/4"
28	**1515100**	VALVOLA CALDAIA ø 3/8"M 1,8bar CE-PED	BOILER VALVE ø 3/8"M 1.8bar CE-PED	VENTIL DURCHLAUFER. ø3/8"A 1,8bar CE-PED	VÁLVULA CALDERA ø 3/8"M 1,8bar CE-PED
28	**1515120**	VALVOLA CALDAIA ø 3/8"M 1,9bar CE-PED	BOILER VALVE ø 3/8"M 1.9bar CE-PED	VENTIL DURCHLAUFER. ø3/8"M 1,9bar CE-PED	VÁLVULA CALDERA ø 3/8"M 1,9bar CE-PED
28	**1523409**	VALVOLA CALDAIA ø 3/8"M	BOILER VALVE ø 3/8"M	VENTIL FÜR DURCHLAUFERHITZER ø 3/8"A	VÁLVULA CALDERÍN ø 3/8"M
29	**1439023**	TAPPO ø 3/8"M PER CALDAIA	BOILER CAP ø 3/8"M	DECKEL FÜR DURCHLAUFERHITZER ø 3/8"A	TAPÓN 3/8" M PARA CALDERA
30	**3315106**	PORTAGOMMA 3 VIE ø 10 mm	3-WAY HOSE END RUBBER FITTING ø 10 mm	GUMMITRÄGER 3 ANSCHLÜSSE ø 10 mm	PORTA GOMA 3 VÍAS ø 10 mm
31	**1341750**	SONDA LIVELLO ø 1/4"M-125 mm	LEVEL PROBE ø 1/4"M-125 mm	NIVEAUSONDE ø 1/4"M-125 mm	SONDA NIVEL ø 1/4"M-125 mm
31	**1341751**	SONDA LIVELLO ø 1/4"M-150 mm	LEVEL PROBE ø 1/4"M-150 mm	NIVEAUSONDE ø 1/4"M-150 mm	SONDA NIVEL ø 1/4"M-150 mm
32	**1523002**	FLANGIA ISOLANTE PER VALVOLA CALDAIA	PROTECTION FLANGE FOR BOILER VALVE	ISOLIERFLANSCHE DURCHLAUFERHITZERVENTIL	BRIDA PROTECCIÓN VALVÚLA CALDERÍN
33	**1449687**	TUBO SILICONE ø 8x10 SHORE 60 - 10 mt	SILICONE HOSE ø 8x10 SHORE 60 - 10 m	SILIKONSCHAUCH ø 8x10 SHORE 60 - 10 m	TUBO SILICONA ø 8x10 SHORE 60 - 10 m
34	**1186184**	GUARNIZIONE OR 03156 VITON	VITON O-RING 03156	O-RING VITONDICHTUNG 03156	JUNTA ARO OR 03156 VITON
35	**1523402**	PROTEZIONE VALVOLE CALDAIA	SAFETY VALVE PROTECTION	SCHUTZ FÜR SICHERHEITSVENTIL	PROTECCIÓN VÁLVULAS CALDERÍN
36	**1755072**	RESISTENZA 3700/4029W 230/240V	HEATING ELEMENT 3700/4029W 230/240V	HEIZKÖRPER 3700/4029W 230/240V	RESISTENCIA 3700/4029W 230/240V
36	**1755215**	RESISTENZA 3000/3266W 230/240V	HEATING ELEMENT 3000/3266W 230/240V	HEIZKÖRPER 3000/3266W 230/240V	RESISTENCIA 3000/3266W 230/240V
36	**1755245**	RESISTENZA 6000W 220V	HEATING ELEMENT 6000W 220V	HEIZKÖRPER 6000W 220V	RESISTENCIA 6000W 220V
36	**1755615**	RESISTENZA 2600/2831W 230/240V	HEATING ELEMENT 2600/2831W 230/240V	HEIZKÖRPER 2600/2831W 230/240V	RESISTENCIA 2600/2831W 230/240V
37	**1755065**	RESISTENZA 2000/2177W 230/240V	HEATING ELEMENT 2000/2177W 230/240V	HEIZKÖRPER 2000/2177W 230/240V	RESISTENCIA 2000/2177W 230/240V
37	**1755601**	RESISTENZA 2000W 120V	HEATING ELEMENT 2000W 110V	HEIZKÖRPER 2000W 120V	RESISTENCIA 2000W 120V
37	**1755602**	RESISTENZA 1700W 110V	HEATING ELEMENT 1700W 110V	HEIZKÖRPER 1700W 110V	RESISTENCIA 1700W 110V

CALDAIA BOOSTED 1-2-3 GRUPPI
BOILER BOOSTED 1-2-3 GROUPS
BOILER BOOSTED 1-2-3 GRUPPEN
CALDRÍN BOOSTED 1-2-3 GRUPOS

AS3401

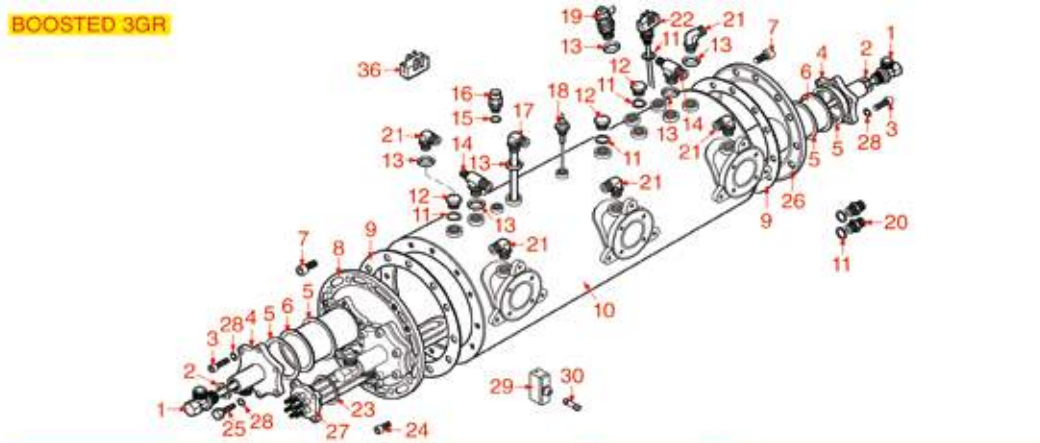

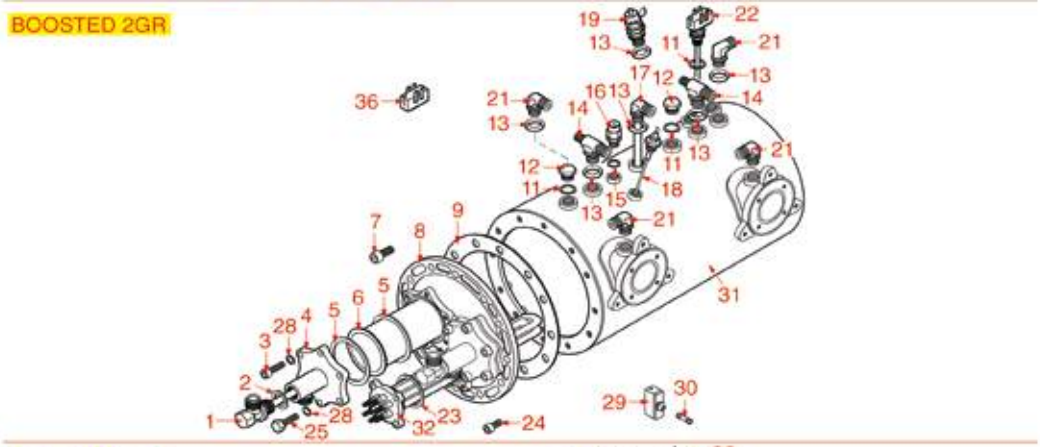

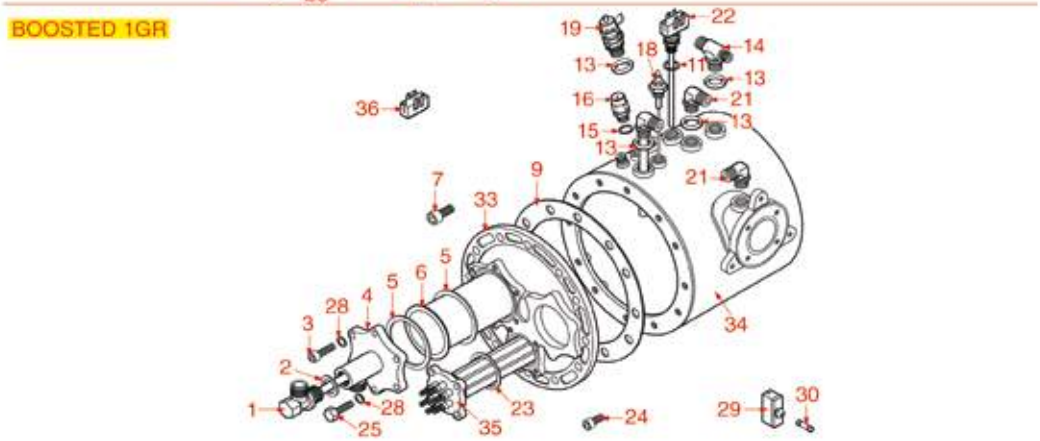

Posizioni senza cod. LF: a richiesta
Positions without LF Code No.: upon request
Abbildungen ohne LF Bestell-Nr.: auf Anfrage
Posiciones sin cód. LF: previa petición

ASTORIA | CMA

P.	Cod.	Descrizione	Description	Beschreibung	Descripción
2	**1186445**	GUARNIZIONE TONDA RAME ø 26x21,4x2 mm	ROUND COPPER GASKET ø 26x21.4x2 mm	DICHTUNG AUS KUPFER ø 26x21,4x2 mm	JUNTA REDONDA EN COBRE ø 26x21,4x2 mm
5	**1186188**	GUARNIZIONE PIANA PTFE ø 72x61x2 mm	FLAT PTFE GASKET ø 72x61x2 mm	FLACHDICHTUNG AUS PTFE ø 72x61x2 mm	JUNTA PLANA EN PTFE ø 72x61x2 mm
7	**1528056**	VITE A TESTA CILINDRICA M10x20	S/STEEL SCREW T.C.E.I. M10x20	ZYLINDERKOPFSCHRAUBE M10x20	TORNILLO DE CABEZA CILINDRO M10x20
9	**1186187**	GUARNIZIONE CALDAIA ø 220x170x2 mm	BOILER GASKET ø 220x170x2 mm	DURCHLAUFERHITZERDICHT. ø 220x170x2 mm	JUNTA CALDERA ø 220x170x2 mm
11	**1186620**	GUARNIZIONE PIANA RAME ø 22x17x1,5 mm	COPPER FLAT GASKET ø 22x17x1.5 mm	FLACHDICHTUNG AUS KUPFER ø 22x17x1,5 mm	JUNTA PLANA COBRE ø 22x17x1,5 mm
12	**1439023**	TAPPO ø 3/8"M PER CALDAIA	BOILER CAP ø 3/8"M	DECKEL FÜR DURCHLAUFERHITZER ø 3/8"A	TAPÓN 3/8" M PARA CALDERA
13	**1186186**	GUARNIZIONE TONDA RAME ø 23x17x3 mm	ROUND COPPER GASKET ø 23x17x3 mm	DICHTUNG AUS KUPFER ø 23x17x3 mm	JUNTA REDONDA EN COBRE ø 23x17x3 mm
14	**1349086**	RACCORDO A "T" OTTONE ø 3/8"-3/8"-1/4"	T SHAPED BRASS FITTING ø 3/8"-3/8"-1/4"	T ANSCHLUSS MESSING ø 3/8"-3/8"-1/4"	RACOR EN "T" LATÓN ø 3/8"-3/8"-1/4"
15	**1186619**	GUARNIZIONE PIANA RAME ø 18x14x1,5 mm	COPPER FLAT GASKET ø 18x14x1.5 mm	FLACHDICHTUNG AUS KUPFER ø 18x14x1,5 mm	JUNTA PLANA COBRE ø 18x14x1,5 mm
16	**1523538**	VALVOLA CALDAIA ø 1/4"M	BOILER VALVE ø 1/4"M	VENTIL FÜR DURCHLAUFERHITZER ø 1/4"M	VÁLVULA CALDERA ø 1/4"M
17	**1449202**	TUBAZIONE INIETTORE	INJECTOR PIPE	INJEKTORROHR	TUBO INYECTOR
18	**1341750**	SONDA LIVELLO ø 1/4"M-125 mm	LEVEL PROBE ø 1/4"M-125 mm	NIVEAUSONDE ø 1/4"M-125 mm	SONDA NIVEL ø 1/4"M-125 mm
18	**1341751**	SONDA LIVELLO ø 1/4"M-150 mm	LEVEL PROBE ø 1/4"M-150 mm	NIVEAUSONDE ø 1/4"M-150 mm	SONDA NIVEL ø 1/4"M-150 mm
19	**1515120**	VALVOLA CALDAIA ø 3/8"M 1,9bar CE-PED	BOILER VALVE ø 3/8"M 1.9bar CE-PED	VENTIL DURCHLAUFER. ø3/8"M 1,9bar CE-PED	VÁLVULA CALDERA ø 3/8"M 1,9bar CE-PED
19	**1523409**	VALVOLA CALDAIA ø 3/8"M	BOILER VALVE ø 3/8"M	VENTIL FÜR DURCHLAUFERHITZER ø 3/8"A	VÁLVULA CALDERÍN ø 3/8"M
20	**1349103**	RACCORDO ø 3/8"M-3/8"M	FITTING ø 3/8"M-3/8"M	ANSCHLUSS ø 3/8"AUßENGEW. 3/8"AUßENGEW.	RACOR ø 3/8"M-3/8"M
21	**1349084**	RACCORDO A "L" ø 3/8"M-3/8"M	ELBOW FITTING ø 3/8"M-3/8"M	L-ANSCHLUSS ø 3/8"A-3/8"A	RACOR EN "L" ø 3/8"M-3/8"M
22	**1444203**	TERMOSTATO SALVARESISTENZA 400V 20A	THERMOSTAT FOR HEATING ELEMENT 400V 20A	THERMOSTAT FÜR HEIZKÖRPERSCHUTZ 400V 20A	TERMOSTATO SALVARESISTENCIA 400V 20A
23	**1186608**	GUARNIZIONE PIANA PTFE ø 50x40x2 mm	PTFE FLAT GASKET ø 50x40x2 mm	FLACHDICHTUNG AUS PTFE ø 50x40x2 mm	JUNTA PLANA PTFE ø 50x40x2 mm
25	**1184008**	VITE A TESTA ESAGONALE M8x25	HEXAGON HEAD SCREW M8x25	SECHSKANTKOPFSCHRAUBE M8x25	TORNILLO DE CABEZA HEXAGON. M8x25
27	**1755609**	RESISTENZA 6000W 240V	HEATING ELEMENT 6000W 240V	HEIZKÖRPER 6000W 240V	RESISTENCIA 6000W 240V
32	**1755610**	RESISTENZA 6000W 240V	HEATING ELEMENT 6000W 240V	HEIZKÖRPER 6000W 240V	RESISTENCIA 6000W 240V
35	**1755254**	RESISTENZA 2350W 240V	HEATING ELEMENT 2350W 240V	HEIZKÖRPER 2350W 240V	RESISTENCIA 2350W 240V
36	**1444205**	TERMOSTATO SALVARESISTENZA AUSTRIA	THERMOSTAT FOR HEATING ELEMENT AUSTRIA	THERMOSTAT FÜR HEIZKÖRPERSCHUTZ AUSTRIA	TERMOSTATO SALVARESISTENCIA AUSTRIA

CALDAIA CK-CKE CKX-CKXE PRIMA
BOILER CK-CKE CKX-CKXE PRIMA
BOILER CK-CKE CKX-CKXE PRIMA
CALDERÍN CK-CKE CKX-CKXE PRIMA

AS3501

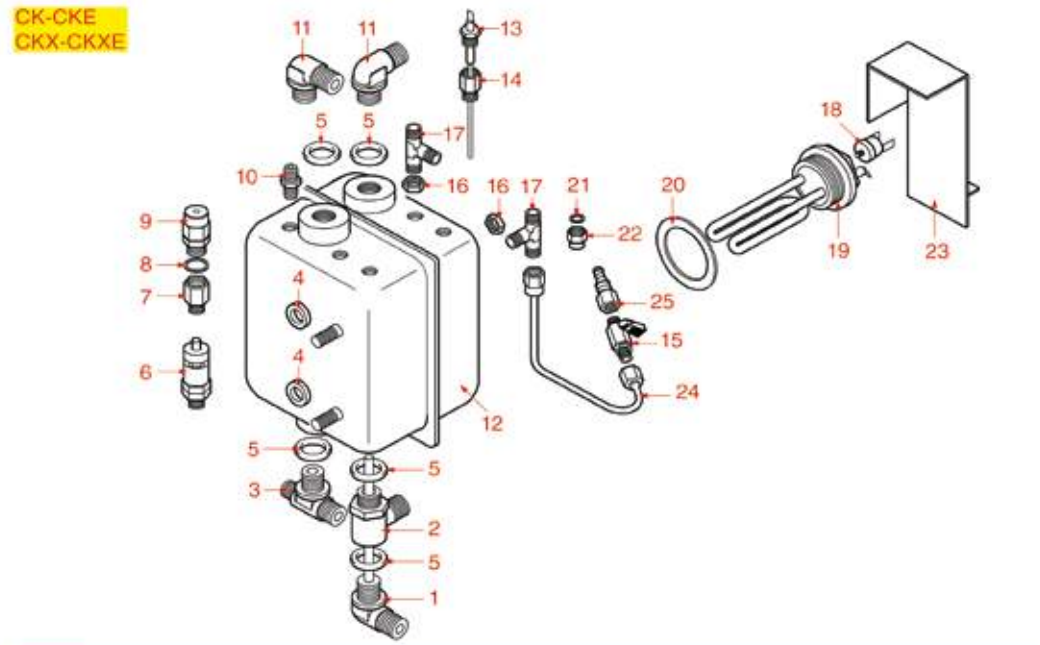

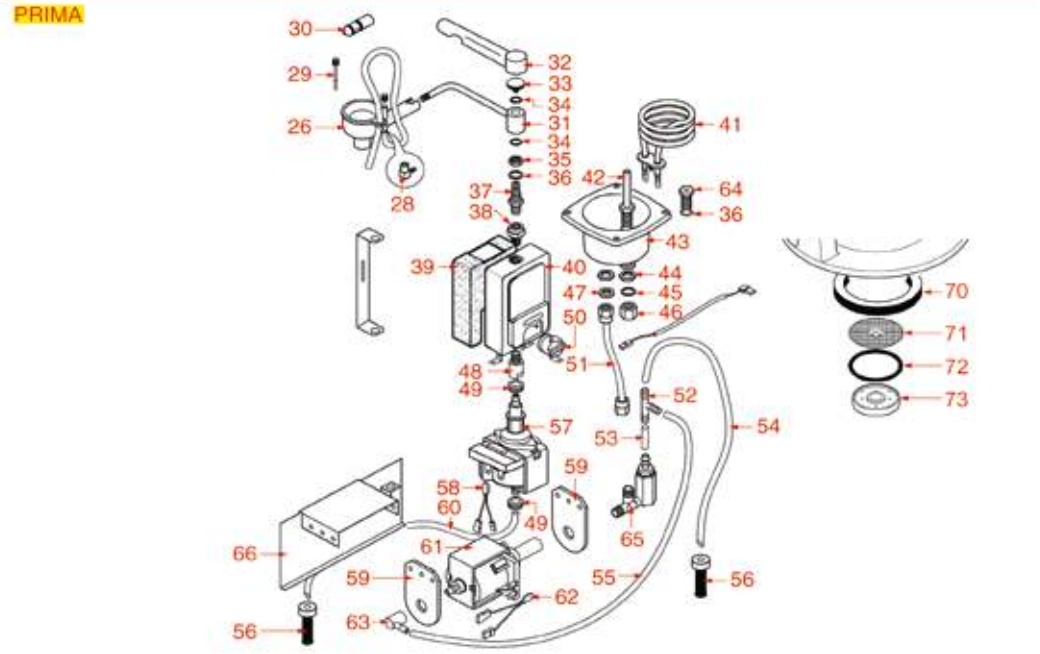

Posizioni senza cod. LF: a richiesta
Positions without LF Code No.: upon request
Abbildungen ohne LF Bestell-Nr.: auf Anfrage
Posiciones sin cód. LF: previa petición

ASTORIA | CMA

P.	Cod.	Descrizione	Description	Beschreibung	Descripción
3	**1349086**	RACCORDO A "T" OTTONE ø 3/8"-3/8"-1/4"	T SHAPED BRASS FITTING ø 3/8"-3/8"-1/4"	T ANSCHLUSS MESSING ø 3/8"-3/8"-1/4"	RACOR EN "T" LATÓN ø 3/8"-3/8"-1/4"
5	**1186186**	GUARNIZIONE TONDA RAME ø 23x17x3 mm	ROUND COPPER GASKET ø 23x17x3 mm	DICHTUNG AUS KUPFER ø 23x17x3 mm	JUNTA REDONDA EN COBRE ø 23x17x3 mm
6	**1523408**	VALVOLA CALDAIA ø 1/8"M	BOILER VALVE ø 1/8"M	VENTIL FÜR DURCHLAUFERHITZER ø 1/8"M	VÁLVULA CALDERÍN ø 1/8" M
7	**1349136**	RACCORDO ø 1/8"M-1/4"F	FITTING ø 1/8"M-1/4"F	ANSCHLUSS ø 1/8"AUßENGEW. 1/4"INNENGEW.	RACOR ø 1/8"M-1/4"H
8	**1186619**	GUARNIZIONE PIANA RAME ø 18x14x1,5 mm	COPPER FLAT GASKET ø 18x14x1.5 mm	FLACHDICHTUNG AUS KUPFER ø 18x14x1,5 mm	JUNTA PLANA COBRE ø 18x14x1,5 mm
9	**1523538**	VALVOLA CALDAIA ø 1/4"M	BOILER VALVE ø 1/4"M	VENTIL FÜR DURCHLAUFERHITZER ø 1/4"M	VÁLVULA CALDERA ø 1/4"M
10	**1349101**	RACCORDO ø 1/8"M-1/8"M NICHELATO	FITTING ø 1/8"M-1/8"M NICKEL-PLATED	ANSCHLUSS ø 1/8"A-1/8"A VERNICKELT	RACOR ø 1/8"M-1/8"M NIQUELADO
11	**1349084**	RACCORDO A "L" ø 3/8"M-3/8"M	ELBOW FITTING ø 3/8"M-3/8"M	L-ANSCHLUSS ø 3/8"A-3/8"A	RACOR EN "L" ø 3/8"M-3/8"M
13	**1341750**	SONDA LIVELLO ø 1/4"M-125 mm	LEVEL PROBE ø 1/4"M-125 mm	NIVEAUSONDE ø 1/4"M-125 mm	SONDA NIVEL ø 1/4"M-125 mm
13	**1341751**	SONDA LIVELLO ø 1/4"M-150 mm	LEVEL PROBE ø 1/4"M-150 mm	NIVEAUSONDE ø 1/4"M-150 mm	SONDA NIVEL ø 1/4"M-150 mm
15	**5048593**	VALVOLA A SFERA ø 1/4"MM	SPHERE VALVE ø 1/4"mm	KUGELVENTIL ø 1/4"MM	VÁLVULA ESFERA ø 1/4"MM
18	**1444206**	TERMOSTATO A CONTATTO 145°C M4	CONTACT THERMOSTAT 145°C M4	ANLEGETHERMOSTAT 145°C M4	TERMOSTATO DE CONTACTO 145°C M4
19	**1755603**	RESISTENZA 1300W 230V	HEATING ELEMENT 1300W 230V	HEIZKÖRPER 1300W 230V	RESISTENCIA 1300W 230V
19	**1755607**	RESISTENZA 1200W 110V	HEATING ELEMENT 1200W 110V	HEIZKÖRPER 1200W 110V	RESISTENCIA 1200W 110V
20	**1186606**	GUARNIZIONE PIANA CARBO ø 57x43x3 mm	FLAT CARBO GASKET ø 57x43x3 mm	FLACHDICHTUNG CARBO ø 57x43x3 mm	JUNTA PLANA CARBO ø 57x43x3 mm
20	**1186623**	GUARNIZIONE PIANA PTFE ø 53x43x3 mm	PTFE FLAT GASKET ø 53x43x3 mm	FLACHDICHTUNG AUS PTFE ø 53x43x3 mm	JUNTA PLANA PTFE ø 53x43x3 mm
20	**1186633**	GUARNIZIONE PIANA CARBO ø 53x42x3 mm	FLAT CARBO GASKET ø 53x42x3 mm	FLACHDICHTUNG CARBO ø 53x42x3 mm	JUNTA PLANA CARBO ø 53x42x3 mm
20	**3186010**	GUARNIZIONE PIANA ESENTE ø 54x42x2 mm	ASBESTOS FREE FLAT GASKET ø 54x42x2 mm	FLACHDICHTUNG ASBESTFRE! ø 54x42x2 mm	JUNTA PLANA SIN AMIANTO ø 54x42x2 mm
34	**1186612**	GUARNIZIONE OR 02025 VITON	O-RING 02025 VITON	DICHTUNG O-RING 02025 VITON	JUNTA ARO OR 02025 VITON VERDE
41	**1755614**	RESISTENZA 800W 230V	HEATING ELEMENT 800W 230V	HEIZKÖRPER 800W 230V	RESISTENCIA 800W 230V
44	**1348035**	DADO ø 1/8"	NUT ø 1/8"	MUTTER ø 1/8"	TUERCA ø 1/8"
50	**1443207**	TERMOSTATO A CONTATTO 180°C	CONTACT THERMOSTAT 180°C	ANLEGETHERMOSTAT 180 °C	TERMOSTATO DE CONTACTO 180°C
61	**1122737**	POMPA VIBRAZIONE EP5 48W 230V 50Hz	VIBRATORY PUMP EP5 48W 230V 50Hz	VIBRATIONSPUMPE EP5 48W 230V 50Hz	BOMBA VIBRACIÓN EP5 48W 230V 50Hz
70	**1486009**	GUARNIZIONE PORTAFILTRO ø 53x42x8 mm	GASKET FILTER HOLDER ø 53x42x8 mm	DICHTUNG SIEBTRÄGER ø 53x42x8 mm	JUNTA PORTAFILTRO ø 53x42x8 mm
72	**3186247**	GUARNIZIONE OR 03112 EPDM	O-RING 03112 EPDM	DICHTUNG O-RING 03112 EPDM	JUNTA ARO "O" 03112 EPDM

CALDAIA SERVIZI E GRUPPI PLUS 4 YOU
SERVICE BOILER AND GROUPS PLUS 4 YOU
SERVICE BOILER UND GRUPPEN PLUS 4 YOU
CALDERA SERVICIOS Y GRUPOS PLUS 4 YOU

AS3601

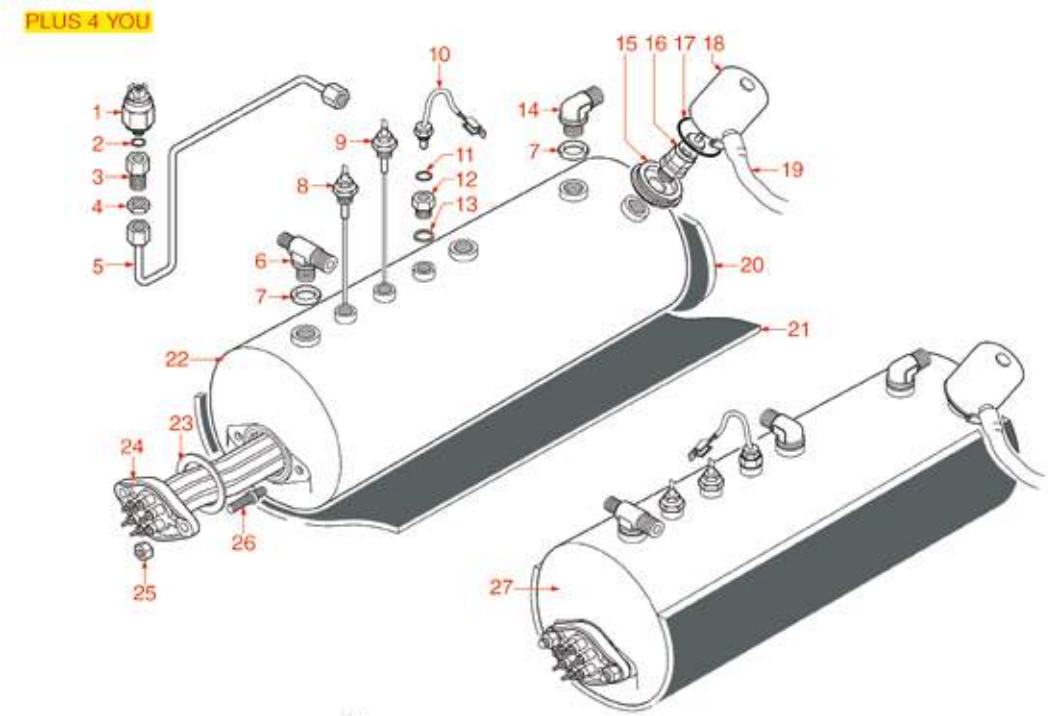

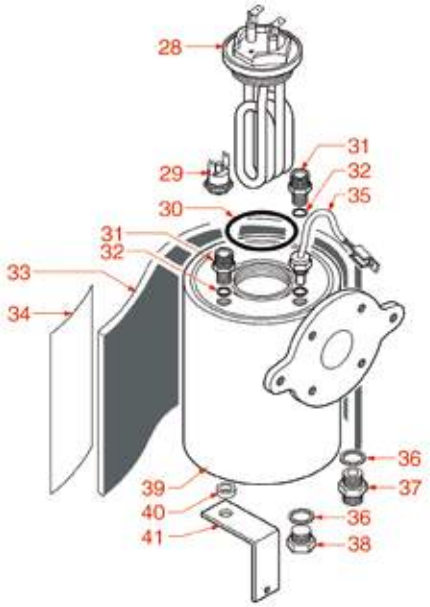

Posizioni senza cod. LF: a richiesta
Positions without LF Code No.: upon request
Abbildungen ohne LF Bestell-Nr.: auf Anfrage
Posiciones sin cód. LF: previa petición

ASTORIA | CMA

P.	Cod.	Descrizione	Description	Beschreibung	Descripción
1	**1320019**	PRESSOSTATO ES31 1,5 BAR ø 1/8"M	PRESSURE SWITCH ES31 1.5 BAR ø 1/8"M	PRESSOSTAT ES31 1,5 BAR ø 1/8"A	PRESOSTATO ES31 1,5 BAR ø 1/8"M
7	**1186186**	GUARNIZIONE TONDA RAME ø 23x17x3 mm	ROUND COPPER GASKET ø 23x17x3 mm	DICHTUNG AUS KUPFER ø 23x17x3 mm	JUNTA REDONDA EN COBRE ø 23x17x3 mm
8	**5030757**	SONDA LIVELLO ø 1/4"M-100 mm	LEVEL PROBE ø 1/4"M-100 mm	NIVEAUSONDE ø 1/4"A-100 mm	SONDA NIVEL ø 1/4"M-100 mm
9	**1341750**	SONDA LIVELLO ø 1/4"M-125 mm	LEVEL PROBE ø 1/4"M-125 mm	NIVEAUSONDE ø 1/4"M-125 mm	SONDA NIVEL ø 1/4"M-125 mm
14	**1349084**	RACCORDO A "L" ø 3/8"M-3/8"M	ELBOW FITTING ø 3/8"M-3/8"M	L-ANSCHLUSS ø 3/8"A-3/8"A	RACOR EN "L" ø 3/8"M-3/8"M
15	**1523002**	FLANGIA ISOLANTE PER VALVOLA CALDAIA	PROTECTION FLANGE FOR BOILER VALVE	ISOLIERFLANSCHE DURCHLAUFERHITZERVENTIL	BRIDA PROTECCIÓN VALVÚLA CALDERÍN
16	**1515120**	VALVOLA CALDAIA ø 3/8"M 1,9bar CE-PED	BOILER VALVE ø 3/8"M 1.9bar CE-PED	VENTIL DURCHLAUFER. ø3/8"M 1,9bar CE-PED	VÁLVULA CALDERA ø 3/8"M 1,9bar CE-PED
16	**1523409**	VALVOLA CALDAIA ø 3/8"M	BOILER VALVE ø 3/8"M	VENTIL FÜR DURCHLAUFERHITZER ø 3/8"A	VÁLVULA CALDERÍN ø 3/8"M
17	**1186184**	GUARNIZIONE OR 03156 VITON	VITON O-RING 03156	O-RING VITONDICHTUNG 03156	JUNTA ARO OR 03156 VITON
18	**1523402**	PROTEZIONE VALVOLE CALDAIA	SAFETY VALVE PROTECTION	SCHUTZ FÜR SICHERHEITSVENTIL	PROTECCIÓN VÁLVULAS CALDERÍN
19	**1449287**	TUBO SILICONE ø 8x10 SHORE 60 - 100 mt	SILICONE HOSE ø 8x10 SHORE 60 - 100 m	SILIKONSCHLAUCH ø 8x10 SHORE 60 - 100 m	TUBO SILICONA ø 8x10 SHORE 60 - 100 m
19	**1449687**	TUBO SILICONE ø 8x10 SHORE 60 - 10 mt	SILICONE HOSE ø 8x10 SHORE 60 - 10 m	SILIKONSCHAUCH ø 8x10 SHORE 60 - 10 m	TUBO SILICONA ø 8x10 SHORE 60 - 10 m
23	**1186179**	GUARNIZIONE PIANA PTFE ø 57x43x3 mm	PTFE FLAT GASKET ø 57x43x3 mm	FLACHDICHTUNG AUS PTFE ø 57x43x3 mm	JUNTA PLANA PTFE ø 57x43x3 mm
24	**1755071**	RESISTENZA 5000W 230/240V	HEATING ELEMENT 5000W 230/240V	HEIZKÖRPER 5000W 230/240V	RESISTENCIA 5000W 230/240V
24	**1755215**	RESISTENZA 3000/3266W 230/240V	HEATING ELEMENT 3000/3266W 230/240V	HEIZKÖRPER 3000/3266W 230/240V	RESISTENCIA 3000/3266W 230/240V
28	**1755257**	RESISTENZA 1000/1090W 230/240V	HEATING ELEMENT 1000/1090W 230/240V	HEIZKÖRPER 1000/1090W 230/240V	RESISTENCIA 1000/1090W 230/240V
29	**1444206**	TERMOSTATO A CONTATTO 145°C M4	CONTACT THERMOSTAT 145°C M4	ANLEGETHERMOSTAT 145°C M4	TERMOSTATO DE CONTACTO 145°C M4
30	**3186175**	GUARNIZIONE OR 04175 EPDM	EPDM O-RING GASKET 04175	O-RINGDICHTUNG 04175 EPDM	JUNTA ARO "O" 04175 EPDM
31	**1349111**	RACCORDO ø 1/8"M-1/4"M	FITTING ø 1/8"M 1/4"M	ANSCHLUSS ø 1/8"AUßENGEW. 1/4"AUßENGEW.	RACOR ø 1/8"M 1/4"M
32	**1186917**	GUARNIZIONE PIANA RAME ø 13x10x1 mm	FLAT COPPER GASKET ø 13x10x1 mm	FLACHDICHTUNG KUPFER ø 13x10x1 mm	JUNTA PLANA COBRE ø 13x10x1 mm
35	**1397053**	SONDA TEMPERATURA NTC	TEMPERATURE PROBE NTC	TEMPERATURSONDE NTC	SONDA TEMPERATURA NTC
36	**1186619**	GUARNIZIONE PIANA RAME ø 18x14x1,5 mm	COPPER FLAT GASKET ø 18x14x1.5 mm	FLACHDICHTUNG AUS KUPFER ø 18x14x1,5 mm	JUNTA PLANA COBRE ø 18x14x1,5 mm
37	**1349102**	RACCORDO ø 1/4"M-1/4"M	FITTING ø 1/4"M-1/4"M	ANSCHLUSS ø 1/4"AUßENGEW. 1/4"AUßENGEW.	RACOR ø 1/4"M-1/4"M
38	**1439048**	TAPPO ø 1/4"M PER CALDAIA	BOILER CAP ø 1/4"M	DECKEL FÜR DURCHLAUFERHITZER ø 1/4"A	TAPÓN ø 1/4"M PARA CALDERA

MANOMETRI
PRESSURE-GAUGES
MANOMETER
MANOMETROS

AS4001

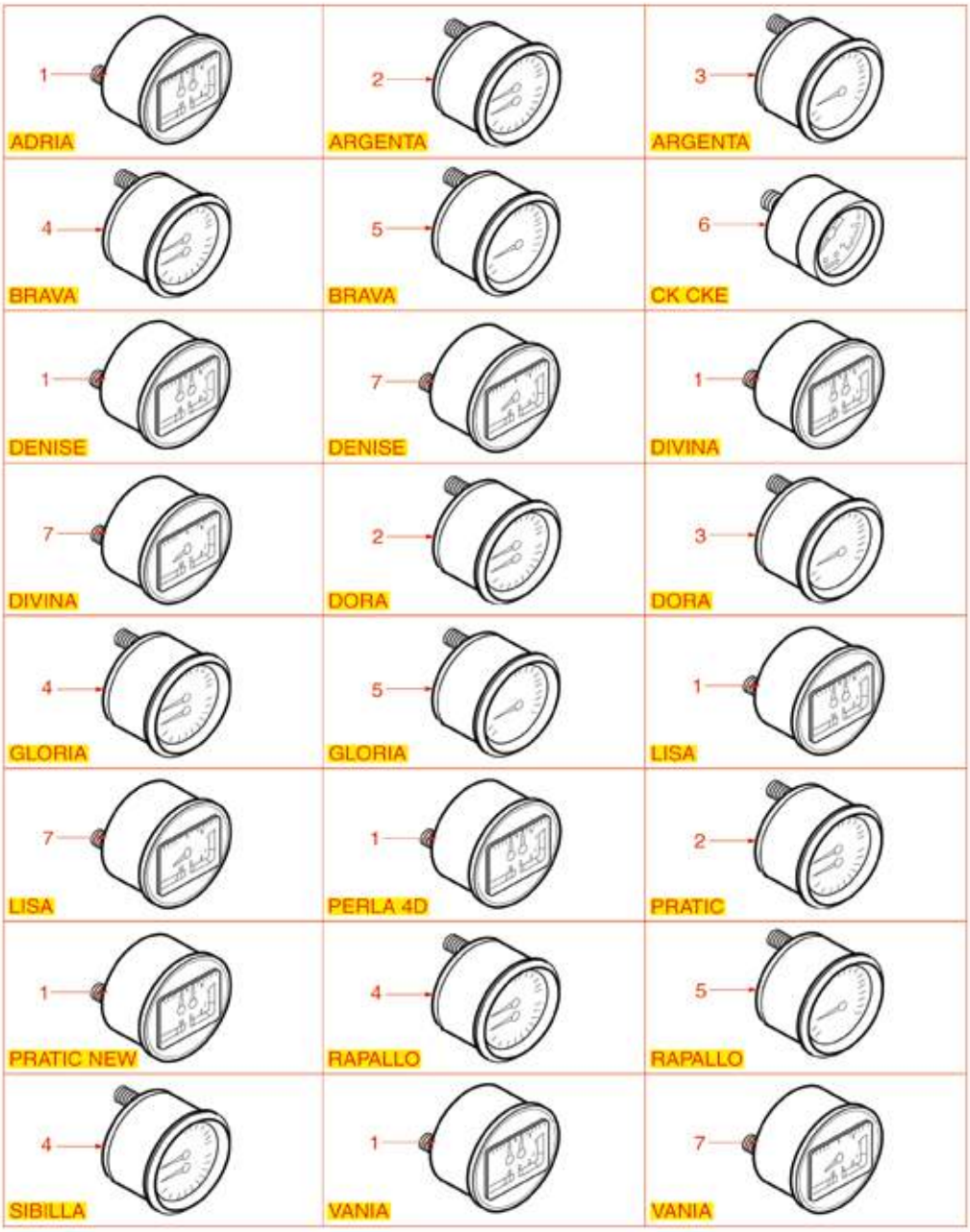

Posizioni senza cod. LF: a richiesta
Positions without LF Code No.: upon request
Abbildungen ohne LF Bestell-Nr.: auf Anfrage
Posiciones sin cód. LF: previa petición

ASTORIA | CMA

P.	Cod.	Descrizione	Description	Beschreibung	Descripción
1	**1245411**	MANOMETRO CALDAIA-POMPA ø 63 mm	BOILER-PUMP PRESSURE GAUGE ø 63 mm	MANOMETER DURCHLAUFERH.-PUMPE ø 63 mm	MANÓMETRO CALDERA-BOMBA ø 63 mm
2	**1245504**	MANOMETRO CALDAIA-POMPA ø 60 mm	BOILER-PUMP PRESSURE GAUGE ø 60 mm	MANOMETER DURCHLAUFERH.-PUMPE ø 60 mm	MANÓMETRO CALDERA-BOMBA ø 60 mm
3	**1245507**	MANOMETRO CALDAIA ø 52 mm 0÷3 bar	BOILER PRESSURE GAUGE ø 52 mm 0÷3 bar	MANOMETER DURCHLAUFERH. ø 52 mm 0÷3 bar	MANÓMETRO CALDERA ø 52 mm 0÷3 bar
4	**1245502**	MANOMETRO CALDAIA-POMPA ø 60 mm	BOILER-PUMP PRESSURE GAUGE ø 60 mm	MANOMETER DURCHLAUFERH.-PUMPE ø 60 mm	MANÓMETRO CALDERA BOMBA ø 60 mm
5	**1245033**	MANOMETRO CALDAIA ø 62 mm 0÷3 bar	BOILER PRESSURE GAUGE ø 62 mm 0÷3 bar	MANOMETER DURCHLAUFERH. ø 62 mm 0÷3 bar	MANÓMETRO CALDERA ø 62 mm 0÷3 bar
6	**1245100**	MANOMETRO CALDAIA ø 41 mm 0÷2,5 bar	BOILER PRESSURE GAUGE ø 41 mm 0÷2.5 bar	MANOMETERDURCHLAUFERH.ø41mm0÷2,5bar	MANÓMETRO CALDERA ø 41 mm 0÷2,5 bar
7	**1245021**	MANOMETRO CALDAIA ø 62 mm 0÷3 bar	BOILER PRESSURE GAUGE ø 62 mm 0÷3 bar	MANOMETER DURCHLAUFERH. ø 62 mm 0÷3 bar	MANÓMETRO CALDERA ø 62 mm 0÷3 bar

PULSANTIERE
PUSH-BUTTONS
TASTATUREN
BOTONERAS

AS4501

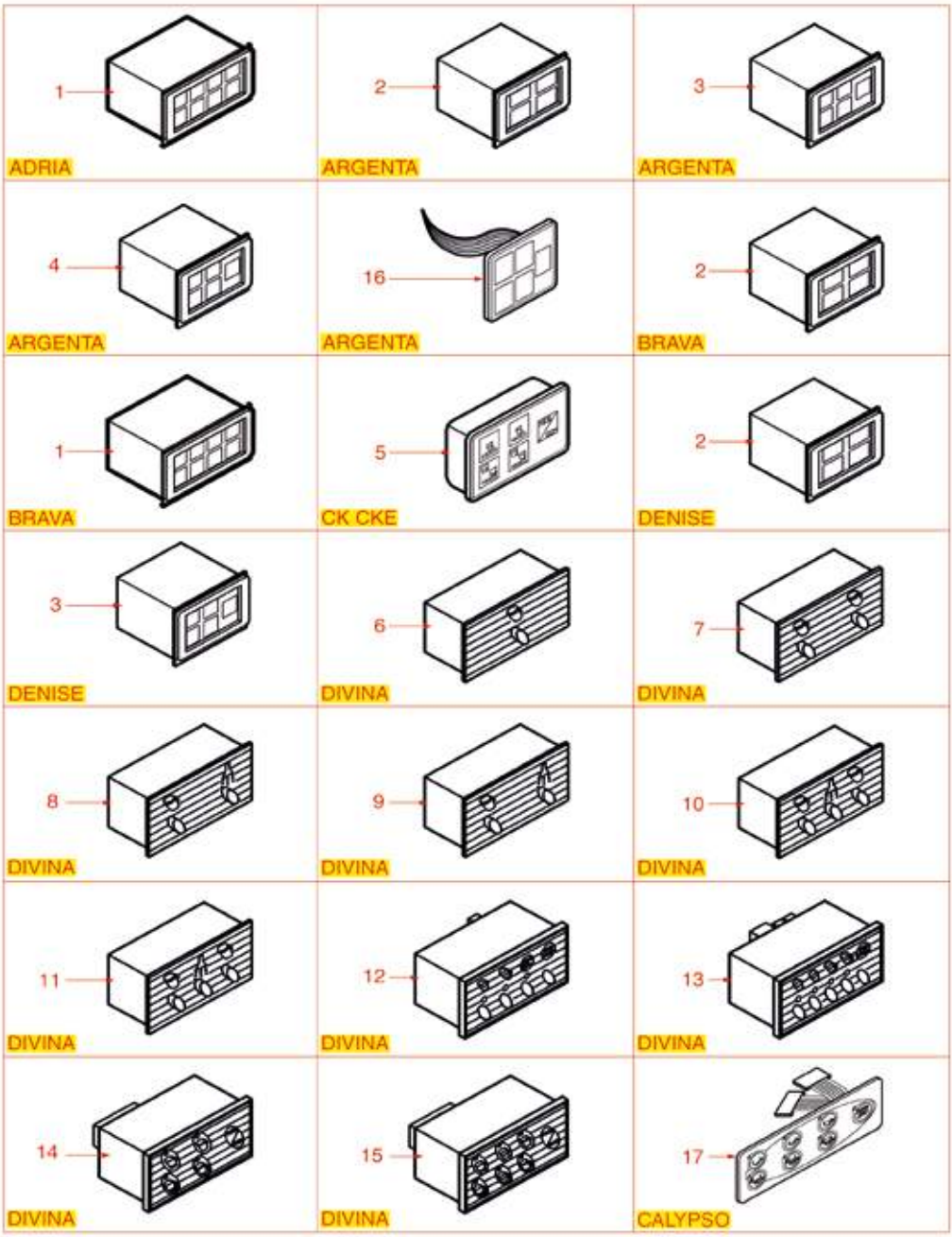

Posizioni senza cod. LF: a richiesta
Positions without LF Code No.: upon request
Abbildungen ohne LF Bestell-Nr.: auf Anfrage
Posiciones sin cód. LF: previa petición

ASTORIA | CMA

P.	Cod.	Descrizione	Description	Beschreibung	Descripción
1	**1319015**	PULSANTIERA 6 TASTI	PUSH-BUTTON PANEL 6 BUTTONS	TASTATUR 6 TASTEN	BOTONERA 6 BOTONES
2	**1446556**	PULSANTIERA TEMPORIZZATORE 4 TASTI	PUSH-BUTTON PANEL TIMER 4 BUTTONS	TASTATUR MIT ZEITSCHALTER 4 TASTEN	BOTONERA TEMPORIZADOR 4 BOTONES
3	**1319452**	PULSANTIERA 5 TASTI	PUSH-BUTTON PANEL 5 BUTTONS	TASTATUR 5 TASTEN	BOTONERA 5 BOTONES
4	**1319451**	PULSANTIERA 5 TASTI	PUSH-BUTTON PANEL 5 BUTTONS	TASTATUR 5 TASTEN	BOTONERA 5 BOTONES
5	**1319445**	PULSANTIERA 5 TASTI	PUSH-BUTTON PANEL 5 BUTTONS	DRUCKKNOPFTAFEL 5 DRUCKNÖPFE	BOTONERA 5 BOTONES
6	**1319456**	PULSANTIERA 1 TASTO	PUSH-BUTTON PANEL 1 BUTTON	TASTATUR 1 TASTE	BOTONERA 1 BOTÓN
7	**1319454**	PULSANTIERA 2 TASTI	PUSH-BUTTON PANEL 2 BUTTONS	TASTATUR 2 TASTEN	BOTONERA 2 BOTONES
8	**1319446**	PULSANTIERA 2 TASTI	PUSH-BUTTON PANEL 2 BUTTONS	TASTATUR 2 TASTEN	BOTONERA 2 BOTONES
9	**1319455**	PULSANTIERA 2 TASTI	PUSH-BUTTON PANEL 2 BUTTONS	TASTATUR 2 TASTEN	BOTONERA 2 BOTONES
10	**1319447**	PULSANTIERA 3 TASTI	PUSH-BUTTON PANEL 3 BUTTONS	TASTATUR 3 TASTEN	BOTONERA 3 BOTONES
11	**1319458**	PULSANTIERA 3 TASTI	PUSH-BUTTON PANEL 3 BUTTONS	TASTATUR 3 TASTEN	BOTONERA 3 BOTONES
13	**1319448**	PULSANTIERA 5 TASTI	PUSH-BUTTON PANEL 5 BUTTONS	TASTATUR 5 TASTEN	BOTONERA 5 BOTONES
14	**1319449**	PULSANTIERA 5 TASTI	PUSH-BUTTON PANEL 5 BUTTONS	TASTATUR 5 TASTEN	BOTONERA 5 BOTONES
15	**1319450**	PULSANTIERA 7 TASTI	PUSH-BUTTON PANEL 7 BUTTONS	TASTATUR 7 TASTEN	BOTONERA 7 BOTONES
16	**1319441**	MEMBRANA PULSANTIERA 5 TASTI	PUSH-BUTTON PANEL MEMBRANE 5 BUTTONS	TASTATURMEMBRAN 5 TASTEN	MEMBRANA BOTONERA 5 BOTONES
17	**5062301**	MEMBRANA PULSANTIERA 7 TASTI	PUSH-BUTTON PANEL MEMBRANE 7 BUTTONS	TASTATURMEMBRAN 7 TASTEN	MEMBRANA BOTONERA 7 BOTÓNES

PULSANTIERE
PUSH-BUTTONS
TASTATUREN
BOTONERAS

AS4601

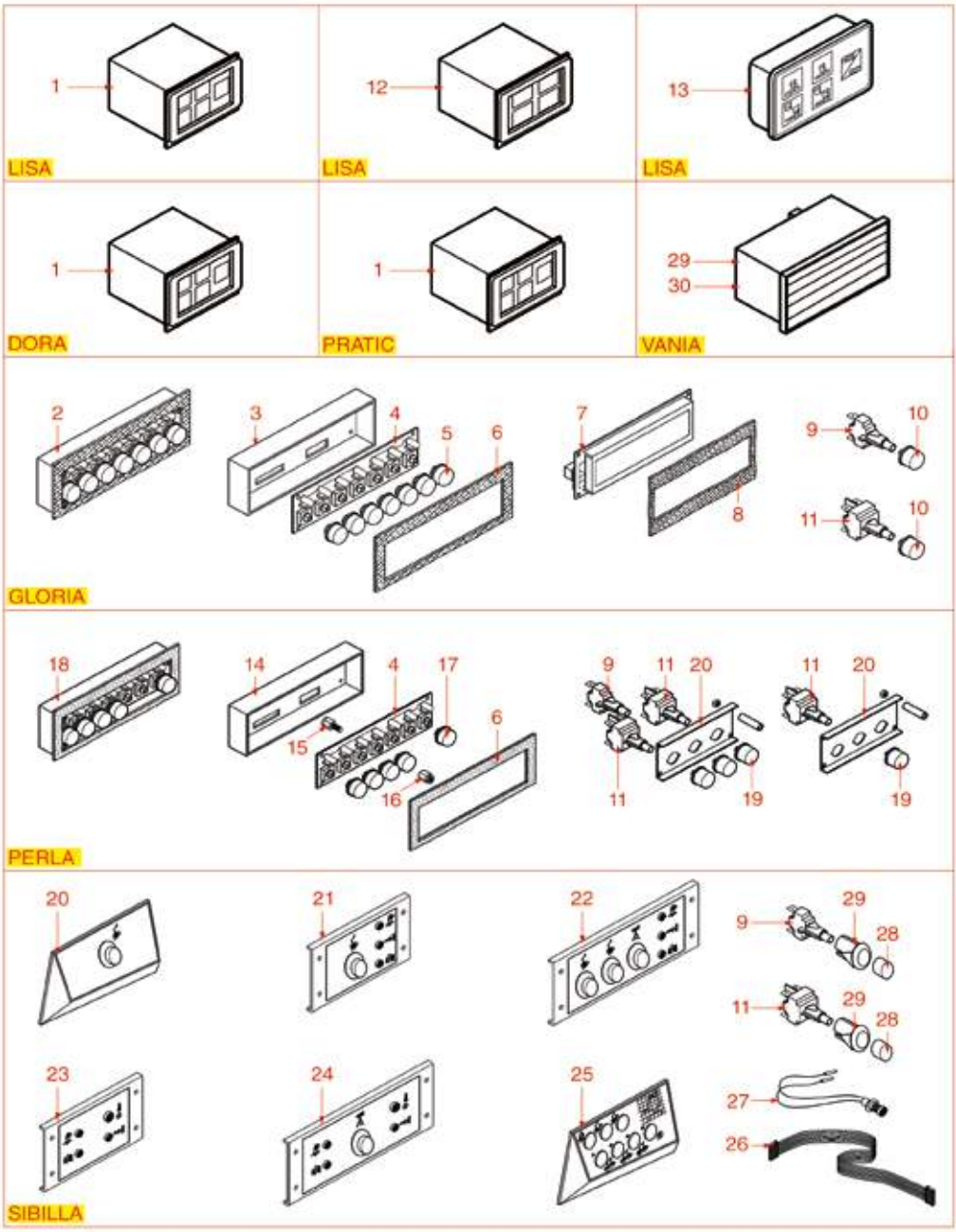

Posizioni senza cod. LF: a richiesta
Positions without LF Code No.: upon request
Abbildungen ohne LF Bestell-Nr.: auf Anfrage
Posiciones sin cód. LF: previa petición

ASTORIA | CMA

P.	Cod.	Descrizione	Description	Beschreibung	Descripción
1	**1319451**	PULSANTIERA 5 TASTI	PUSH-BUTTON PANEL 5 BUTTONS	TASTATUR 5 TASTEN	BOTONERA 5 BOTONES
2	**1319505**	PULSANTIERA 7 TASTI COMPLETA	7 BUTTONS COMPLETE PUSH-BUTTON PANEL	DRUCKTASTENTAFEL 7 TASTEN KOMPLETT	BOTONERA 7 PULSADORES COMPLETA
5	**1319242**	TASTO PER PULSANTIERA	BUTTON F.PUSH-BUTTON PANEL	DRUCKKNOPF FÜR TASTATUR	PULSADOR PARA BOTONERA
9	**1319082**	PULSANTE UNIPOLARE 16A 250V	SINGLE-POLE PUSH BUTTON 16A 250V	DRUCKKNOPF 1-POLIG 16A 250V	PULSADOR UNIPOLAR 16A 250V
10	**1319167**	TASTO PER PULSANTIERA	BUTTON FOR PUSH BUTTON PANEL	TASTE FÜR DRUCKKNOPFTAFEL	BOTÓN PARA BOTONERA
11	**1319005**	INTERRUTTORE BIPOLARE 16A 250V	BIPOLAR SWITCH 16A 250V	SCHALTER 2-POLIG 16A 250V	INTERRUPTOR BIPOLAR 16A 250V
12	**1446556**	PULSANTIERA TEMPORIZZATORE 4 TASTI	PUSH-BUTTON PANEL TIMER 4 BUTTONS	TASTATUR MIT ZEITSCHALTER 4 TASTEN	BOTONERA TEMPORIZADOR 4 BOTONES
13	**1319452**	PULSANTIERA 5 TASTI	PUSH-BUTTON PANEL 5 BUTTONS	TASTATUR 5 TASTEN	BOTONERA 5 BOTONES
17	**1319241**	TASTO PER PULSANTIERA	BUTTON F.PUSH-BUTTON PANEL	DRUCKKNOPF FÜR TASTATUR	PULSADOR PARA BOTONERA
27	**1341314**	LAMPADA SPIA ROSSA A LED	LED RED INDICATOR LIGHT	SIGNALLAMPE ROT MIT LED	BOMBILLA PILOTO ROJA LED
28	**3319482**	TASTO ELLITTICO 17x13 mm CROMATO	CHROME-PLATED ELLIPTIC KEY 17x13 mm	VERCHROMTE TASTE ELLIPTISCH 17x13 mm	PULSADOR ELÍPTICO 17x13 mm CROMADO
30	**1319449**	PULSANTIERA 5 TASTI	PUSH-BUTTON PANEL 5 BUTTONS	TASTATUR 5 TASTEN	BOTONERA 5 BOTONES

PULSANTIERE PLUS 4 YOU
PUSH-BUTTONS PLUS 4 YOU
TASTATUREN PLUS 4 YOU
BOTONERAS PLUS 4 YOU

AS4701

PLUS 4 YOU

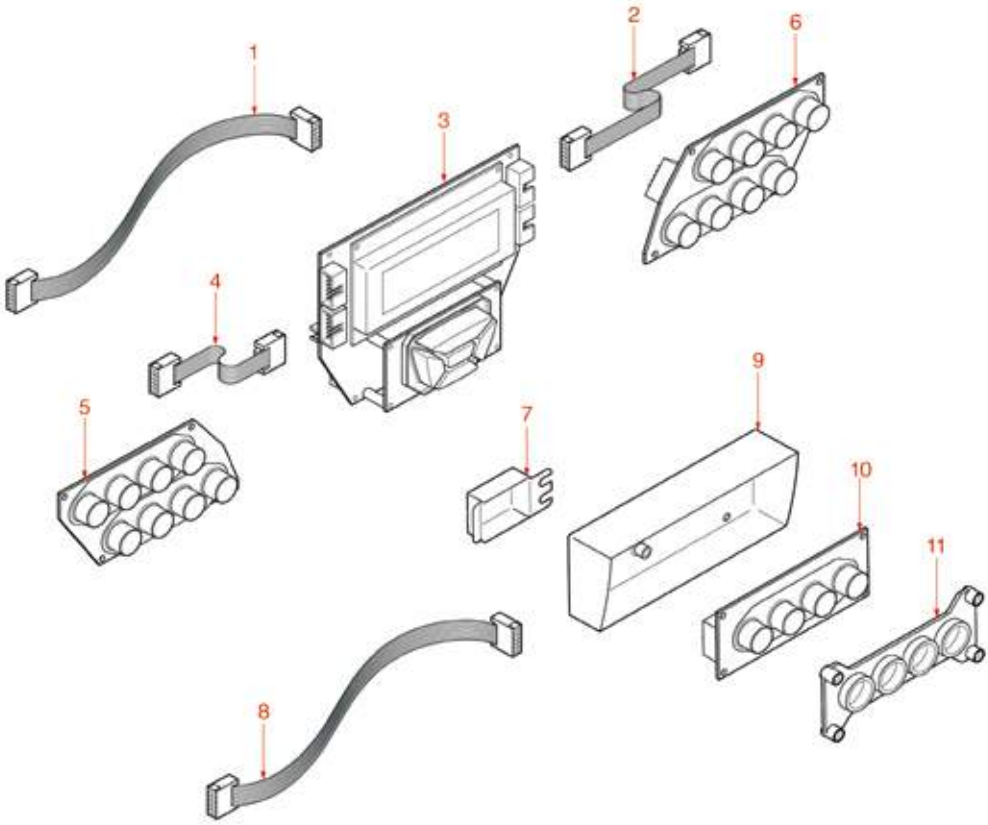

Posizioni senza cod. LF: a richiesta
Positions without LF Code No.: upon request
Abbildungen ohne LF Bestell-Nr.: auf Anfrage
Posiciones sin cód. LF: previa petición

ASTORIA | CMA

P.	Cod.	Descrizione	Description	Beschreibung	Descripción
1	**1050022**	CAVO FLAT 10 POLI 1350 mm	10 POLES FLAT CABLE 1350 mm	FLACHKABEL 10 POLE 1350 mm	CABLE FLAT 10 POLOS 1350 mm
2	**1050020**	CAVO FLAT 10 POLI 300 mm	10 POLES FLAT CABLE 300 mm	FLACHKABEL 10 POLE 300 mm	CABLE FLAT 10 POLOS 300 mm
3	**1390120**	SCHEDA ELETTRONICA DISPLAY	ELECTRONIC CIRCUIT BOARD DISPLAY	ELEKTRONISCHE PLATINE DISPLAY	PLACA ELECTRÓNICA DISPLAY
4	**1050021**	CAVO FLAT 10 POLI 100 mm	10 POLES FLAT CABLE 100 mm	FLACHKABEL 10 POLE 100 mm	CABLE FLAT 10 POLOS 100 mm
5	**1319499**	PULSANTIERA 8 TASTI SX	8 BUTTONS PUSH-BUTTON PANEL SX	DRUCKTASTENTAFEL 8 TASTEN LINKS	BOTONERA 8 PULSADORES IZQ
6	**1319500**	PULSANTIERA 8 TASTI DX	8 BUTTONS PUSH-BUTTON PANEL DX	DRUCKTASTENTAFEL 8 TASTEN RECHTS	BOTONERA 8 PULSADORES DCHA

IMPIANTO ELETTRICO
ELECTRICAL SYSTEM
ELEKTRISCHE ANLAGE
CIRCUITO ELÉCTRICO

AS5001

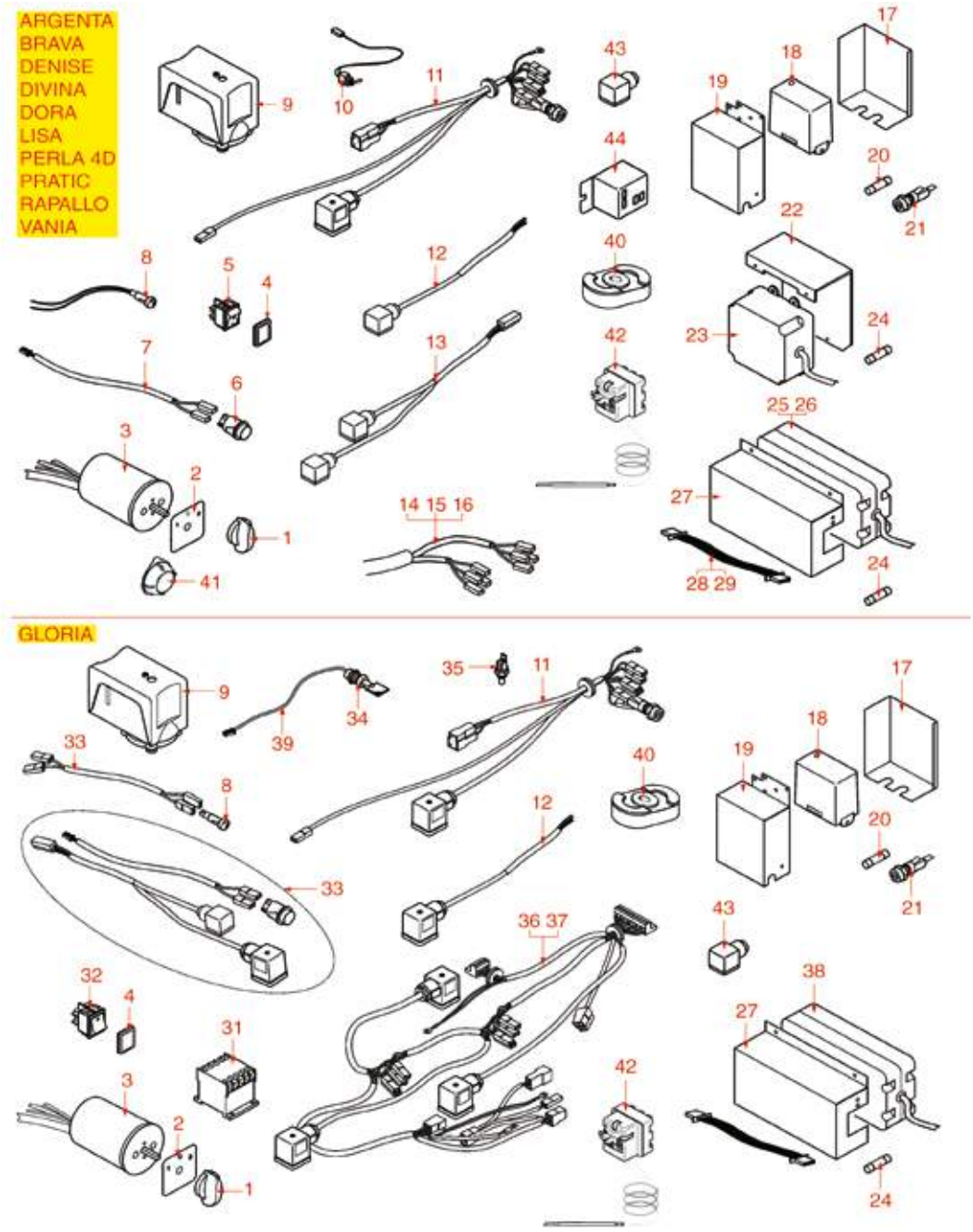

Posizioni senza cod. LF: a richiesta
Positions without LF Code No.: upon request
Abbildungen ohne LF Bestell-Nr.: auf Anfrage
Posiciones sin cód. LF: previa petición

ASTORIA | CMA

P.	Cod.	Descrizione	Description	Beschreibung	Descripción
1	**1241010**	MANOPOLA PER COMMUTATORE NERA ø 33 mm	KNOB SELECTOR SWITCH BLACK ø 33 mm	DREHKNOPF FÜR SCHALTER SCHWARZ ø 33 mm	MANDO PARA CONMUTADOR NEGRO ø 33 mm
3	**1057541**	COMMUTATORE 0-1 POSIZIONI 32A 690V	SELECTOR SWITCH 0-1 POSITIONS 32A 690V	SCHALTER 0-1 STELLUNGEN 32A 690V	CONMUTADOR 0-1 POSICIONES 32A 690V
3	**1057542**	COMMUTATORE 0-2 POSIZIONI 25A 690V	SELECTOR SWITCH 0-2 POSITIONS 25A 690V	SCHALTER 0-2 STELLUNGEN 25A 690V	CONMUTADOR 0-2 POSICIONES 25A 690V
3	**1057543**	COMMUTATORE 0-2 POSIZIONI 32A 690V	SELECTOR SWITCH 0-2 POSITIONS 32A 690V	SCHALTER 0-2 STELLUNGEN 32A 690V	CONMUTADOR 0-2 POSICIONES 32A 690V
3	**1319001**	COMMUTATORE 0-1 POSIZIONI 20A 690V	SELECTOR SWITCH 0-1 POSITIONS 20A 690V	SCHALTER 0-1 STELLUNGEN 20A 690V	CONMUTADOR 0-1 POSICIONES 20A 690V
4	**3319501**	COPRINTERRUTTORE DI PROTEZIONE	PUSH-BUTTON PROTECTION CAP	SCHUTZKAPPE FÜR SCHALTER	CUBRE INTERRUPTOR DE PROTECCIÓN
5	**3319016**	INTERRUTTORE BIPOLARE ROSSO 16A 250V	BIPOLAR SWITCH RED 16A 250V	SCHALTER 2-POLIG ROT 16A 250V	INTERRUPTOR BIPOLAR ROJO 16A 250V
5	**3319019**	INTERRUTTORE BIPOLARE ROSSO 16A 250V	BIPOLAR SWITCH RED 16A 250V	SCHALTER 2-POLIG ROT 16A 250V	INTERRUPTOR BIPOLAR ROJO 16A 250V
5	**3319931**	INTERRUTTORE BIPOLARE BIANCO 16A 250V	BIPOLAR SWITCH WHITE 16A 250V	SCHALTER ZWEIPOLIG WEISS 16A 250V	INTERRUPTOR BIPOLAR BLANCO 16A 250V
6	**1319492**	PULSANTE UNIPOLARE BIANCO 16A 250V	WHITE SINGLE-POLE PUSH-BUTTON 16A 250V	DRUCKKNOPF EINPOLIG WEISS 16A 250V	PULSADOR UNIPOLAR BLANCO 16A 250V
8	**1221014**	LAMPADA SPIA ARANCIO 400V	ORANGE INDICATOR LAMP 400V	SIGNALLAMPE ORANGE 400V	BOMBILLA PILOTO NARANJA 400V
8	**3221132**	LAMPADA SPIA VERDE 230V	GREEN INDICATOR LAMP 230V	SIGNALLAMPE GRÜN 230V	BOMBILLA PILOTO VERDE 230V
9	**1320531**	PRESSOSTATO P302/6 TRIPOLARE 30A	PRESSURE SWITCH P302/6 3-POLES 30A	DRUCKSCHALTER P302/6 3-POLIG 30A	PRESOSTATO P302/6 TRIPOLAR 30A
9	**1320541**	PRESSOSTATO PARKER	PRESSURE SWITCH PARKER	PRESSOSTAT PARKER	PRESOSTATO PARKER
10	**1319240**	INTERRUTTORE BIPOLARE A LEVETTA 3A 250V	BIPOLAR SWITCH LEVER SHAPE 3A 250V	HEBELDRUCKKNOPF 2-POLIG 3A 250V	INTERRUPTOR BIPOLAR CON PALANCA 3A 250V
18	**1341311**	REGOLATORE LIVELLO RL/1E/2C/F 230/240V	LEVEL REGULATOR RL/1E/2C/F 230/240V	NIVEAUREGLER RL/1E/2C/F 230/240V	REGULADOR NIVEL RL/1E/2C/F 230/240V
23	**1054010**	CENTRALINA DOSATURA 1-2-3 GRUPPI 230V	DOSER CONTROL BOX 1-2-3 GROUPS 230V	DOSIERUNG-ELEKTR.-BOX 1-2-3-GRUPPEN 230V	CENTRALITA DOSIFICADOR 1-2-3 GRUPOS 230V
23	**5050256**	CENTRALINA DOSATURA 1-2-3 GRUPPI 120V	DOSING CONTROL BOX 1-2-3 GROUPS 120V	DOSIERSTEUERUNG 1-2-3 GRUPPEN 120V	CENTRALITA DOSIFIC. 1-2-3 GRUPOS 120V
25	**1054011**	CENTRALINA DOSATURA 4 GRUPPI 230V	DOSER CONTROL BOX 4 GROUPS 230V	DOSIERSTEUERUNG 4 GRUPPEN 230V	CENTRALITA DOSIFICADOR 4 GRUPOS 230V
25	**1054300**	CENTRALINA DOSATURA 1-2-3 GRUPPI 230V	DOSER CONTROL BOX 1-2-3 GROUPS 230V	DOSIERSTEUERUNG 1-2-3 GRUPPEN 230V	CENTRALITA DOSIFIC. 1-2-3 GRUPOS 230V
25	**5056979**	CENTRALINA DOSATURA 115V 50/60Hz	DOSING CONTROL BOX 115V 50/60Hz	DOSIERSTEUERUNG 115V 50/60Hz	CENTRALITA DOSIFIC. 115V 50/60Hz
26	**1054023**	CENTRALINA DOSATURA 1-2-3 GRUPPI 230V	DOSER CONTROL BOX 1-2-3 GROUPS 230V	DOSIERSTEUERUNG 1-2-3 GRUPPEN 230V	CENTRALITA DOSIFIC. 1-2-3 GRUPOS 230V
28	**1050009**	CAVO FLAT 8 POLI 1400 mm	8-POLE FLAT CABLE 1400 mm	KABEL FLAT 8-POLIG 1400 mm	CABLE FLAT 8 POLOS 1400 mm
31	**1454004**	CONTATTORE ABB B7-40-00	CONTACTOR ABB B7-40-00	SCHÜTZ ABB B7-40-00	CONTACTOR ABB B7-40-00
32	**3319296**	INTERRUTTORE BIPOLARE NERO 16A 250V	BLACK BIPOLAR SWITCH 16A 250V	SCHALTER 2-POLIG SCHWARZ 16A 250V	INTERRUPTOR BIPOLAR NEGRO 16A 250V
34	**1319498**	INTERRUTTORE A CHIAVE	KEY SWITCH	SCHLÜSSELSCHALTER	INTERRUPTOR A LLAVE
35	**1397052**	SONDA TEMPERATURA NTC	TEMPERATURE PROBE NTC	TEMPERATURSONDE NTC	SONDA TEMPERATURA NTC
38	**1054012**	CENTRALINA DOSATURA 1-3 GRUPPI 230V	DOSER CONTROL BOX 1-3 GROUPS 230V	DOSIERSTEUERUNG 1-3 GRUPPEN 230V	CENTRALITA DOSIFICADOR 1-3 GRUPOS 230V
38	**5033610**	CENTRALINA DOSATURA 3 GRUPPI 230V	DOSING CONTROL BOX 3 GROUPS 230V	DOSIERUNG ELEKTRONIK-BOX 3 GRUPPEN 230V	CENTRALITA DOSIFICACIÓN 3 GRUPOS 230V
40	**3351158**	ZOCCOLO UNDECAL ES11 10A 400V	BASE UNDECAL ES11 10A 400V	SOCKEL UNDECAL ES11 10A 400V	BASE UNDECAL ES11 10A 400V
41	**1241463**	MANOPOLA PER COMMUTATORE	SELECTOR SWITCH KNOB	DREHKNOPF FÜR SCHALTER	MANDO PARA CONMUTADOR
42	**1444509**	TERMOSTATO TRIFASE 169°C	THREE-PHASE THERMOSTAT 169°C	THERMOSTAT 3-PHASIG 169°C	TERMOSTATO TRIFÁSICO 169°C
43	**1455033**	CONNETTORE PICCOLO FEMMINA	CONNECTOR FEMALE SMALL	ANSCHLUSS KLEIN INNENGEWINDE	CONECTOR PEQUEÑO HEMBRA
44	**3351900**	RELÉ DI POTENZA ITALIANA RELE' B2-3	POWER RELAY ITALIAN B2-3	LEISTUNGSRELAIS ITALIANA RELE B2-3	RELÉ DE POTENCIA ITALIANA RELE' B2-3

IMPIANTO ELETTRICO
ELECTRICAL SYSTEM
ELEKTROSYSTEM
CIRCUITO ELÉCTRICO

AS5101

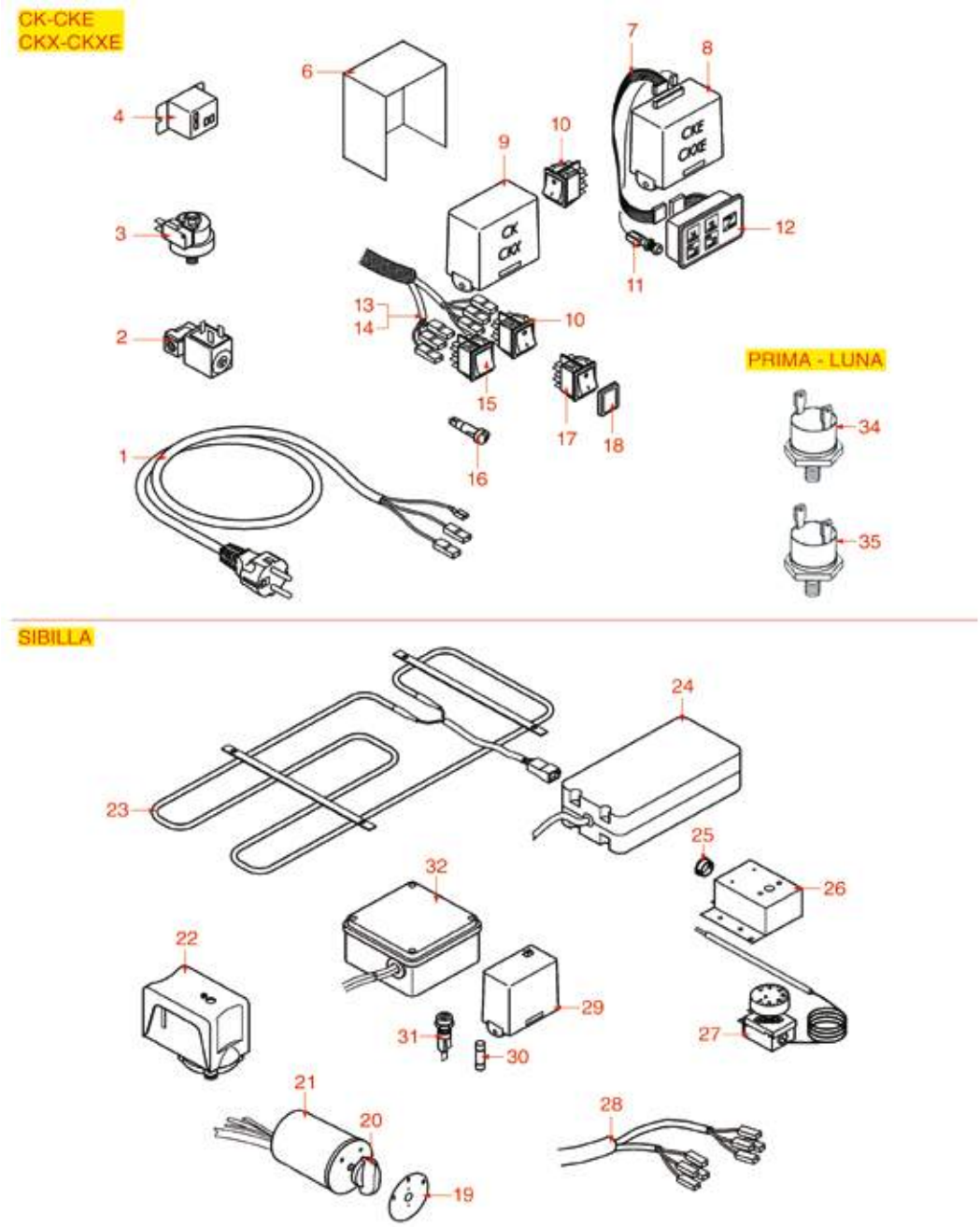

Posizioni senza cod. LF: a richiesta
Positions without LF Code No.: upon request
Abbildungen ohne LF Bestell-Nr.: auf Anfrage
Posiciones sin cód. LF: previa petición

P.	Cod.	Descrizione	Description	Beschreibung	Descripción
2	**1120700**	ELETTROVALVOLA PARKER 2 VIE 230V 50/60Hz	2-WAY SOLENOID VALVE PARKER 230V 50/60Hz	2-WEGE MAGNETVENTIL PARKER 230V 50/60Hz	ELECTROVÁLVULA PARKER 2 VÍAS 230V 50/60H
3	**1320546**	PRESSOSTATO XP110 125 0,5-1,2 BAR 1/8"	PRESSURE SWITCH XP110 125 0.5-1.2 bar1/8	DRUCKSCHALTER XP110 125 0,5-1,2 BAR 1/8"	PRESOSTATO XP110 125 0,5-1,2 BAR 1/8"
4	**3351011**	RELÉ ZETTLER AZ2280-1C-240AF	RELAY ZETTLER AZ 2280 1C 240A	RELAIS ZETTLER AZ 2280 1C 240A	RELÉ ZETTLER AZ 2280 1C 240A
9	**1341312**	CENTRALINA DOSATURA 1 GRUPPO 230V	DOSER CONTROL BOX 1 GROUP 230V	DOSIERUNGSTEUERUNG 1 GRUPPE 230V	CENTRALITA DOSIFICADOR 1 GRUPO 230V
9	**1054571**	REGOLATORE LIVELLO RL01E/1S/4C/F 240V	LEVEL REGULATOR RL01E/1S/4C/F 240V	NIVEAUREGLER RL01E/1S/4C/F 240V	REGULADOR NIVEL RL01E/1S/4C/F 240V
10	**3319018**	DEVIATORE BIPOLARE ROSSO 16A 250V	CHANGEOVER SWITCH 2 POLE RED 16A 250V	WIPPENSCHALTER 2-POLIG ROT 16A 250V	DESVIADOR BIPOLAR ROJO 16A 250V
11	**1341313**	LAMPADA SPIA VERDE A LED	LED GREEN INDICATOR LIGHT	SIGNALLAMPE GRÜN MIT LED	BOMBILLA PILOTO VERDE LED
12	**1319445**	PULSANTIERA 5 TASTI	PUSH-BUTTON PANEL 5 BUTTONS	DRUCKKNOPFTAFEL 5 DRUCKNÖPFE	BOTONERA 5 BOTONES
15	**3319015**	PULSANTE BIPOLARE ROSSO 16A 250V	PUSH-BUTTON BIPOLAR RED 16A 250V	TASTER 2-POLIG ROT 16A 250V	PULSADOR BIPOLAR ROJO 16A 250V
16	**1221059**	LAMPADA SPIA ROSSA 110V	RED INDICATOR LIGHT 110V	SIGNALLAMPE ROT 110V	BOMBILLA PILOTO ROJA 110V
16	**3221159**	LAMPADA SPIA ROSSA 250V	RED INDICATOR LIGHT 250V	SIGNALLAMPE ROT 250V	BOMBILLA PILOTO ROJA 250V
17	**3319016**	INTERRUTTORE BIPOLARE ROSSO 16A 250V	BIPOLAR SWITCH RED 16A 250V	SCHALTER 2-POLIG ROT 16A 250V	INTERRUPTOR BIPOLAR ROJO 16A 250V
17	**3319019**	INTERRUTTORE BIPOLARE ROSSO 16A 250V	BIPOLAR SWITCH RED 16A 250V	SCHALTER 2-POLIG ROT 16A 250V	INTERRUPTOR BIPOLAR ROJO 16A 250V
18	**3319501**	COPRINTERRUTTORE DI PROTEZIONE	PUSH-BUTTON PROTECTION CAP	SCHUTZKAPPE FÜR SCHALTER	CUBRE INTERRUPTOR DE PROTECCIÓN
20	**1241010**	MANOPOLA PER COMMUTATORE NERA ø 33 mm	KNOB SELECTOR SWITCH BLACK ø 33 mm	DREHKNOPF FÜR SCHALTER SCHWARZ ø 33 mm	MANDO PARA CONMUTADOR NEGRO ø 33 mm
21	**1057542**	COMMUTATORE 0-2 POSIZIONI 25A 690V	SELECTOR SWITCH 0-2 POSITIONS 25A 690V	SCHALTER 0-2 STELLUNGEN 25A 690V	CONMUTADOR 0-2 POSICIONES 25A 690V
22	**1320531**	PRESSOSTATO P302/6 TRIPOLARE 30A	PRESSURE SWITCH P302/6 3-POLES 30A	DRUCKSCHALTER P302/6 3-POLIG 30A	PRESOSTATO P302/6 TRIPOLAR 30A
22	**1320541**	PRESSOSTATO PARKER	PRESSURE SWITCH PARKER	PRESSOSTAT PARKER	PRESOSTATO PARKER
24	**1054012**	CENTRALINA DOSATURA 1-3 GRUPPI 230V	DOSER CONTROL BOX 1-3 GROUPS 230V	DOSIERSTEUERUNG 1-3 GRUPPEN 230V	CENTRALITA DOSIFICADOR 1-3 GRUPOS 230V
24	**1054300**	CENTRALINA DOSATURA 1-2-3 GRUPPI 230V	DOSER CONTROL BOX 1-2-3 GROUPS 230V	DOSIERSTEUERUNG 1-2-3 GRUPPEN 230V	CENTRALITA DOSIFIC. 1-2-3 GRUPOS 230V
24	**5033610**	CENTRALINA DOSATURA 3 GRUPPI 230V	DOSING CONTROL BOX 3 GROUPS 230V	DOSIERUNG ELEKTRONIK-BOX 3 GRUPPEN 230V	CENTRALITA DOSIFICACIÓN 3 GRUPOS 230V
27	**3444004**	TERMOSTATO MONOFASE TR2 0-90°C	THERMOSTAT SINGLE-PHASE TR2 0-90°C	THERMOSTAT EIN-PHASIG TR2 0-90°C	TERMOSTATO MONOFÁSICO TR2 0-90°C
29	**1341311**	REGOLATORE LIVELLO RL/1E/2C/F 230/240V	LEVEL REGULATOR RL/1E/2C/F 230/240V	NIVEAUREGLER RL/1E/2C/F 230/240V	REGULADOR NIVEL RL/1E/2C/F 230/240V
34	**1443206**	TERMOSTATO A CONTATTO 100°C	CONTACT THERMOSTAT 100°C	ANLEGETHERMOSTAT 100 °C	TERMOSTATO DE CONTACTO 100°C
35	**1443207**	TERMOSTATO A CONTATTO 180°C	CONTACT THERMOSTAT 180°C	ANLEGETHERMOSTAT 180 °C	TERMOSTATO DE CONTACTO 180°C

IMPIANTO ELETTRICO PLUS 4 YOU
ELECTRICAL SYSTEM PLUS 4 YOU
ELEKTROSYSTEM PLUS 4 YOU
CIRCUITO ELÉCTRICO PLUS 4 YOU

AS5201

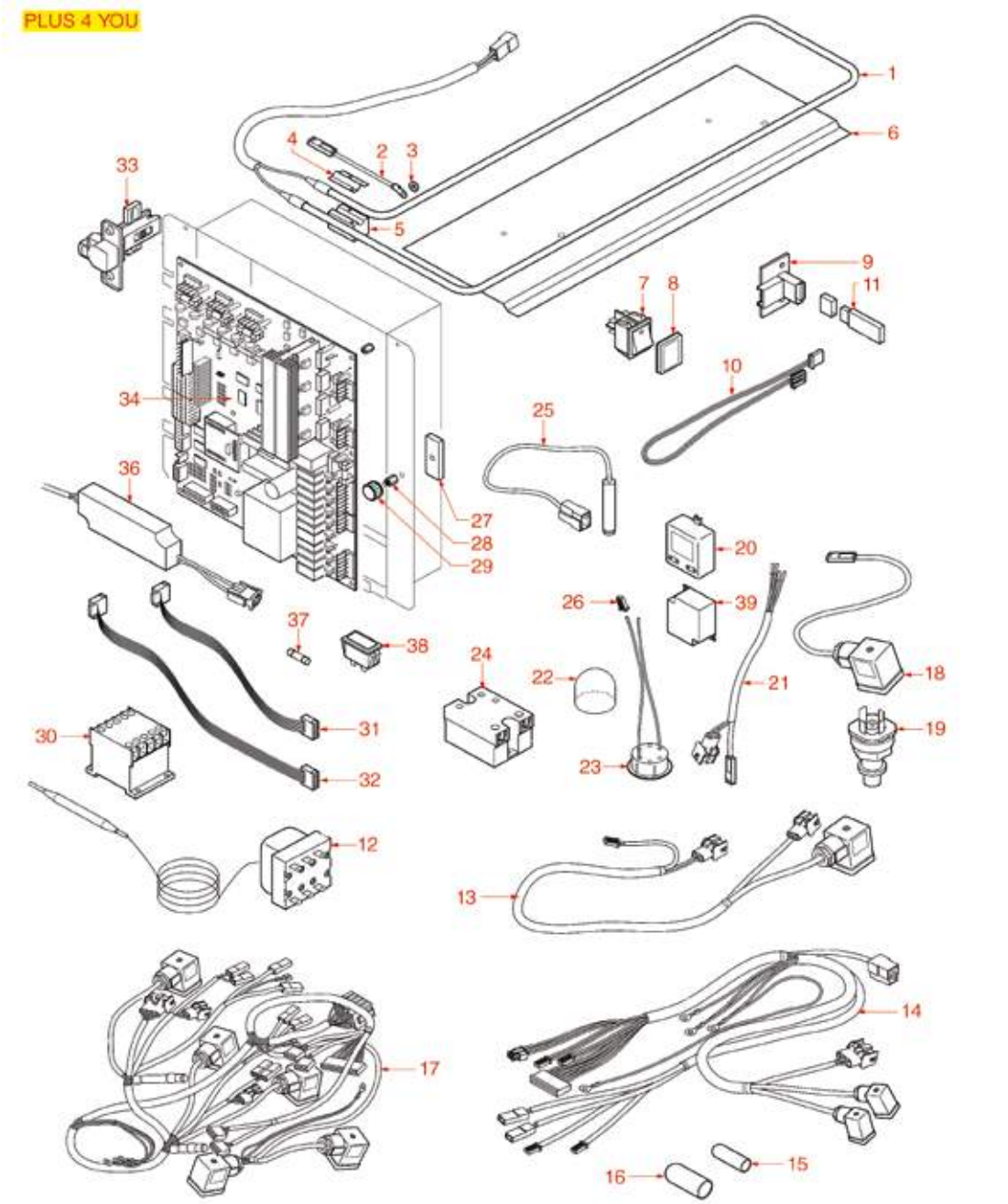

Posizioni senza cod. LF: a richiesta
Positions without LF Code No.: upon request
Abbildungen ohne LF Bestell-Nr.: auf Anfrage
Posiciones sin cód. LF: previa petición

ASTORIA | CMA

P.	Cod.	Descrizione	Description	Beschreibung	Descripción
7	**3319296**	INTERRUTTORE BIPOLARE NERO 16A 250V	BLACK BIPOLAR SWITCH 16A 250V	SCHALTER 2-POLIG SCHWARZ 16A 250V	INTERRUPTOR BIPOLAR NEGRO 16A 250V
8	**3319501**	COPRINTERRUTTORE DI PROTEZIONE	PUSH-BUTTON PROTECTION CAP	SCHUTZKAPPE FÜR SCHALTER	CUBRE INTERRUPTOR DE PROTECCIÓN
12	**1444509**	TERMOSTATO TRIFASE 169°C	THREE-PHASE THERMOSTAT 169°C	THERMOSTAT 3-PHASIG 169°C	TERMOSTATO TRIFÁSICO 169°C
19	**1320018**	PRESSOSTATO MBS1900 0/16 bar 4,5/5,5VDC	PRESSURE SW.MBS1900 0/16 bar 4.5/5.5VDC	PRESSOSTAT MBS1900 0/16 bar 4,5/5,5VDC	PRESOSTATO MBS1900 0/16 bar 4,5/5,5VDC
24	**1351020**	RELE' STATICO RM1A60A50 50A 600V	STATIC RELAY RM1A60A50 50A 600V	STATISCHES RELAIS RM1A60A50 50A 600V	RELÉ ESTÁTICO RM1A60A50 50A 600V
30	**1454004**	CONTATTORE ABB B7-40-00	CONTACTOR ABB B7-40-00	SCHÜTZ ABB B7-40-00	CONTACTOR ABB B7-40-00
31	**1050022**	CAVO FLAT 10 POLI 1350 mm	10 POLES FLAT CABLE 1350 mm	FLACHKABEL 10 POLE 1350 mm	CABLE FLAT 10 POLOS 1350 mm
34	**1390119**	SCHEDA ELETTRONICA CPU	ELECTRONIC CIRCUIT BOARD CPU	ELEKTRONISCHE PLATINE CPU	PLACA ELECTRÓNICA CPU

IMPIANTO IDRAULICO
HYDRAULIC SYSTEM
HYDRAULISCHE ANLAGE
CIRCUITO HIDRÁULICO

AS5501

TUTTI I MODELLI
FOR ALL THE MODEL

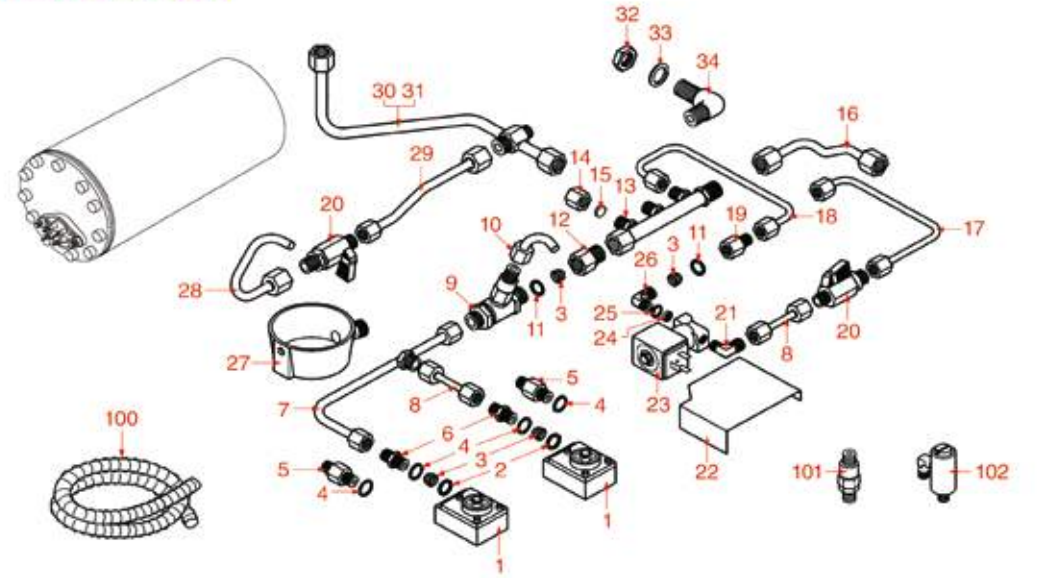

CK-CKE
CKX-CKXE

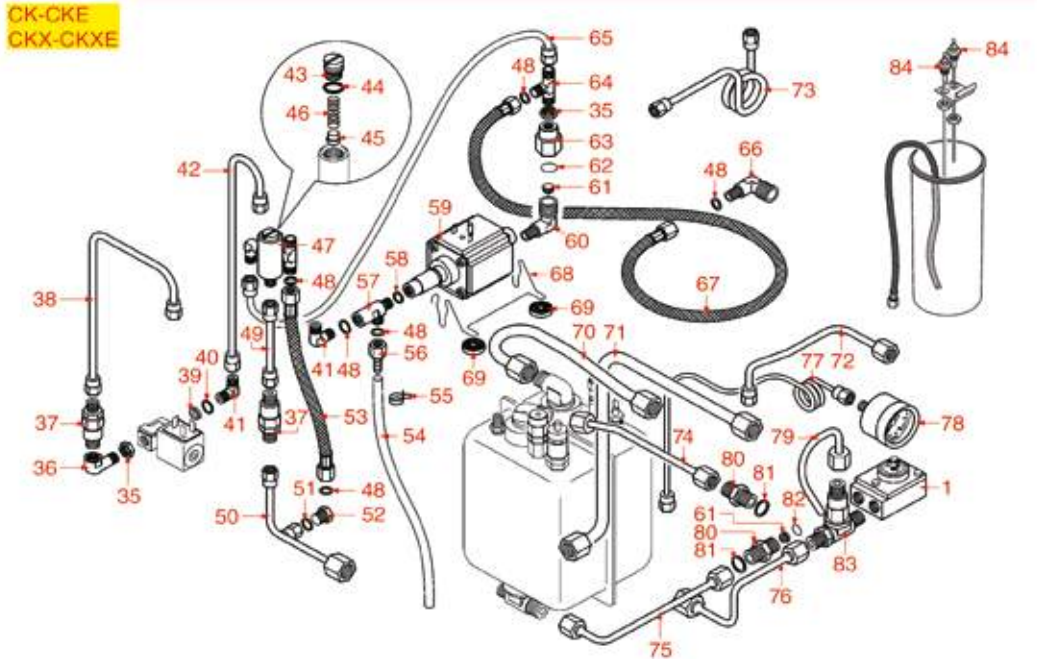

Posizioni senza cod. LF: a richiesta
Positions without LF Code No.: upon request
Abbildungen ohne LF Bestell-Nr.: auf Anfrage
Posiciones sin cód. LF: previa petición

ASTORIA | CMA

P.	Cod.	Descrizione	Description	Beschreibung	Descripción
1	**1455067**	CONTATORE VOLUMETRICO GICAR	VOLUMETRIC FLOWMETER GICAR	VOLUMENZÄHLER GICAR	CONTADOR VOLUMÉTRICO GICAR
6	**1349102**	RACCORDO ø 1/4"M-1/4"M	FITTING ø 1/4"M-1/4"M	ANSCHLUSS ø 1/4"AUßENGEW. 1/4"AUßENGEW.	RACOR ø 1/4"M-1/4"M
9	**1523403**	VALVOLA DI ESPANSIONE E DI NON RITORNO	EXPANSION AND NON-RETURN VALVE	EXPANSIONS- UND RÜCKSCHLAGVENTIL	VÁLVULA EXPANSIÓN Y RETENCIÓN
14	**1439021**	TAPPO ø 1/4"F ALTEZZA 16 mm DADO 17 mm	CAP ø 1/4"F HEIGHT 16 mm NUT 17 mm	DECKEL ø 1/4"I HÖHE 16 mm MUTTER 17 mm	TAPÓN ø 1/4"H ALTURA 16 mm TUERCA 17 mm
20	**5048593**	VALVOLA A SFERA ø 1/4"MM	SPHERE VALVE ø 1/4"mm	KUGELVENTIL ø 1/4"MM	VÁLVULA ESFERA ø 1/4"MM
21	**1349079**	RACCORDO A "L" ø 1/4"M-1/8"M	L- FITTING ø 1/4"M 1/8"M	L-ANSCHLUSS ø 1/4"A-1/8"A	RACOR EN A "L" ø 1/4"M-1/8"M
23	**1120700**	ELETTROVALVOLA PARKER 2 VIE 230V 50/60Hz	2-WAY SOLENOID VALVE PARKER 230V 50/60Hz	2-WEGE MAGNETVENTIL PARKER 230V 50/60Hz	ELECTROVÁLVULA PARKER 2 VÍAS 230V 50/60H
27	**1527504**	VASCHETTA SCARICO ø 80 mm	DRAIN TUB ø 80 mm	ABLAUFSCHALE ø 80 mm	CUBETA DESAGÜE ø 80 mm
32	**1349042**	DADO OTTONE ø 3/8"	BRASS NUT ø 3/8"	MUTTER AUS MESSING ø 3/8"	TUERCA LATÓN ø 3/8"
33	**1186446**	RONDELLA PIANA OTTONE ø 28x17x2 mm	BRASS WASHER ø 28x17x2 mm FLAT	MESSINGSCHEIBE ø 28x17x2 mm	ARANDELA PLANA DE LATÓN ø 28x17x2 mm
35	**1348035**	DADO ø 1/8"	NUT ø 1/8"	MUTTER ø 1/8"	TUERCA ø 1/8"
37	**1523700**	VALVOLA DI NON RITORNO ø 1/8"M-1/8"M	NON-RETURN VALVE ø 1/8"M-1/8"M	RÜCKSCHLAGVENTIL ø 1/8"A-1/8"A	VÁLVULA DE RETENCIÓN ø 1/8"M-1/8"M
39	**1160566**	FILTRO ACQUA INOX ø 8 mm	STAINLESS STEEL WATER FILTER ø 8 mm	WASSERFILTER AUS INOX-STAHL ø 8 mm	FILTRO AGUA INOX ø 8 mm
40	**1186771**	GUARNIZIONE PIANA RAME ø 8,5x5x1 mm	COPPER FLAT GASKET ø 8,5x5x1 mm	FLACHDICHTUNG AUS KUPFER ø 8,5x5x1 mm	JUNTA PTFE ø 8,5x5x1 mm
47	**1523410**	VALVOLA DI ESPANSIONE ø 1/8"M-1/8"M-1/8"	EXPANSION VALVE ø 1/8"M-1/8"M-1/8"	EXPANSIONSVENTIL ø 1/8"A-1/8"A-1/8"	VÁLVULA EXPANSIÓN ø 1/8"M-1/8"M-1/8"
59	**1331001**	POMPA VIBRAZIONE FLUID-O-TECH 50W 240V	VIBRATORY PUMP FLUID-O-TECH 50W 240V	VIBRATIONSPUMPE FLUID-O-TECH 50W 240V	BOMBA VIBRACIÓN FLUID-O-TECH 50W 240V
61	**1160400**	FILTRO ACQUA ø 11 mm	WATER FILTER ø 11 mm	WASSERFILTER ø 11 mm	FILTRO AGUA ø 11 mm
62	**1186422**	GUARNIZIONE OR 0108 EPDM	O-RING 0108 EPDM	DICHTUNG O-RING 0108 EPDM	JUNTA ARO "O" 0108 EPDM
68	**1391001**	SUPPORTO A FILO	SUPPORT WIRE	DRAHTHALTERUNG	SOPORTE DE ALAMBRE
78	**1245100**	MANOMETRO CALDAIA ø 41 mm 0÷2,5 bar	BOILER PRESSURE GAUGE ø 41 mm 0÷2.5 bar	MANOMETER DURCHLAUF. ø 41mm 0÷2,5 bar	MANÓMETRO CALDERA ø 41 mm 0÷2,5 bar
80	**3349319**	RACCORDO ø 1/4"M-1/4"M NICHELATO	NICHEL-PLATED FITTING ø 1/4"M-1/4"M	ANSCHLUSS ø 1/4"A-1/4"A VERNICKELT	RACOR ø 1/4"M-1/4"M NIQUELADO
81	**1186619**	GUARNIZIONE PIANA RAME ø 18x14x1,5 mm	COPPER FLAT GASKET ø 18x14x1.5 mm	FLACHDICHTUNG AUS KUPFER ø 18x14x1,5 mm	JUNTA PLANA COBRE ø 18x14x1,5 mm
82	**1186717**	GUARNIZIONE OR 02031 VITON	O-RING 02031 VITON	DICHTUNG O-RING 02031 VITON	JUNTA ARO "O" 02031 VITON
84	**1341315**	SONDA LIVELLO ø 1/4"M-255 mm	LEVEL PROBE ø 1/4"M-255 mm	NIVEAUSONDE ø 1/4"M-255 mm	SONDA NIVEL ø 1/4"M-255 mm
100	**1449672**	TUBO SCARICO ELISPIR ø 16x23 mm - 5 mt	DRAIN PIPE ELISPIR ø 16x23 mm - 5 m	AUSLAUFSCHLAUCH ELISPIR ø 16x23 mm - 5 m	TUBO DESAGÜE ELISPIR ø 16x23 mm - 5 m
101	**1720019**	VALVOLA DI ESPANSIONE ø 1/4"M-3/8"M	VALVE EXPANSION ø 1/4"M-3/8"M	EXPANSIONSVENTIL ø 1/4"M-3/8"M	VÁLVULA EXPANSIÓN ø 1/4"M-3/8"M
102	**1523440**	VALVOLA DI ESPANSIONE ø 1/8"M-1/8"M	EXPANSION VALVE ø 1/8"M-1/8"M	EXPANSIONSVENTIL ø 1/8"A-1/8"A	VÁLVULA EXPANSIÓN ø 1/8"M-1/8"M

IMPIANTO IDRAULICO PLUS 4 YOU
HYDRAULIC SYSTEM PLUS 4 YOU
HYDRAULISCHE ANLAGE PLUS 4 YOU
CIRCUITO HIDRÁULICO PLUS 4 YOU

AS5601

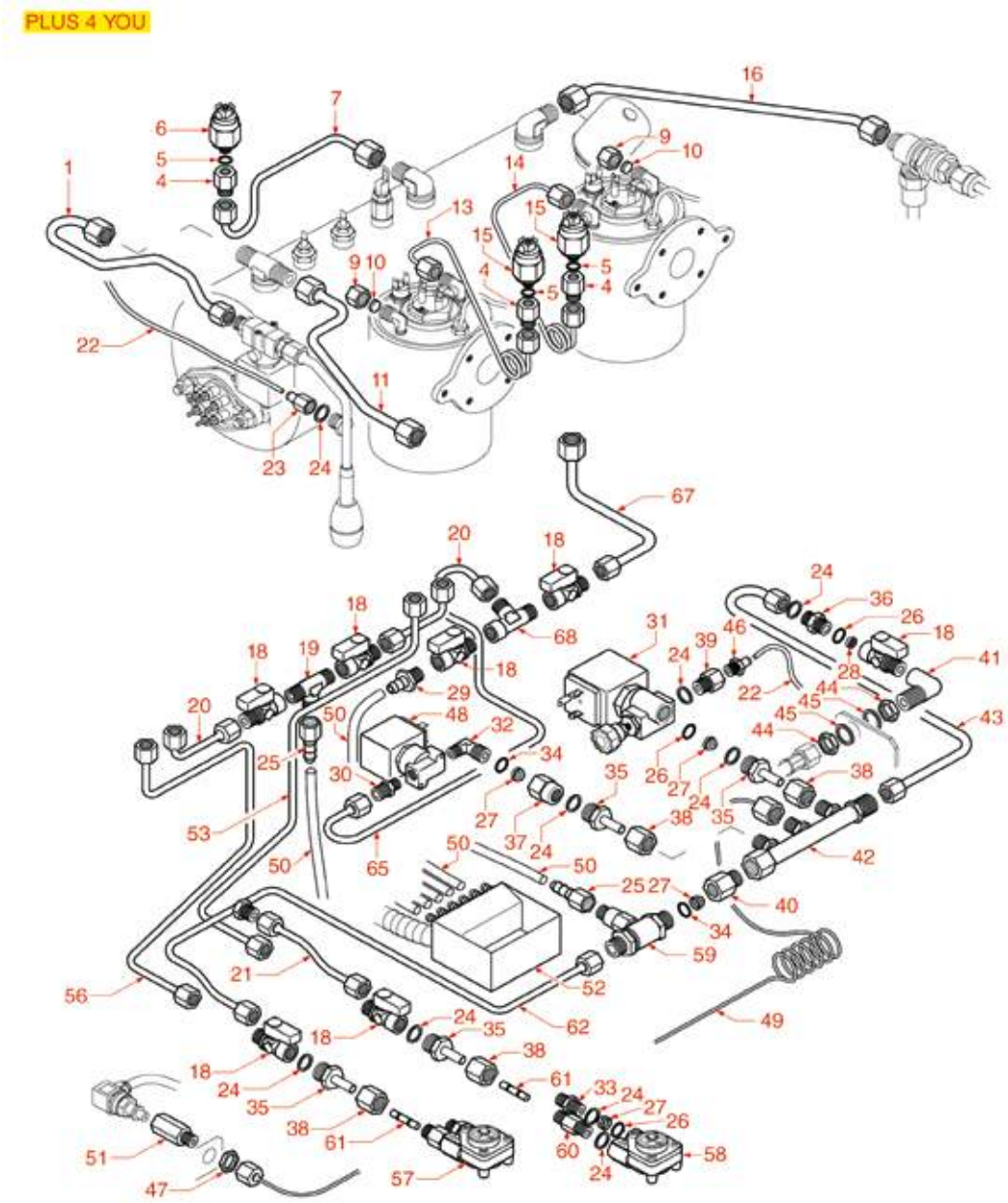

Posizioni senza cod. LF: a richiesta
Positions without LF Code No.: upon request
Abbildungen ohne LF Bestell-Nr.: auf Anfrage
Posiciones sin cód. LF: previa petición

ASTORIA | CMA

P.	Cod.	Descrizione	Description	Beschreibung	Descripción
5	**1186917**	GUARNIZIONE PIANA RAME ø 13x10x1 mm	FLAT COPPER GASKET ø 13x10x1 mm	FLACHDICHTUNG KUPFER ø 13x10x1 mm	JUNTA PLANA COBRE ø 13x10x1 mm
6	**1320019**	PRESSOSTATO ES31 1,5 BAR ø 1/8"M	PRESSURE SWITCH ES31 1.5 BAR ø 1/8"M	PRESSOSTAT ES31 1,5 BAR ø 1/8"A	PRESOSTATO ES31 1,5 BAR ø 1/8"M
9	**1439021**	TAPPO ø 1/4"F ALTEZZA 16 mm DADO 17 mm	CAP ø 1/4"F HEIGHT 16 mm NUT 17 mm	DECKEL ø 1/4"I HÖHE 16 mm MUTTER 17 mm	TAPÓN ø 1/4"H ALTURA 16 mm TUERCA 17 mm
15	**1320020**	PRESSOSTATO ES31 2 BAR ø 1/8"M	PRESSURE SWITCH ES31 2 BAR ø 1/8"M	PRESSOSTAT ES31 2 BAR ø 1/8"A	PRESOSTATO ES31 2 BAR ø 1/8"M
18	**1525002**	VALVOLA A SFERA ø 1/4"M-1/4"F	BALLCOCK VALVE ø 1/4"M-1/4"F	KUGELVENTIL ø 1/4"A-1/4"I	VÁLVULA EN ESFERA ø 1/4"M-1/4"H
19	**3349340**	RACCORDO A "T" ø 1/4"M-1/4"M-1/4"M NICHE	NICHEL-PL.T-FITTING ø 1/4"M-1/4"M-1/4"M	T-ANSCHLUSS ø 1/4"A-1/4"A-1/4"A VERNICK.	RACOR EN "T" ø 1/4"M-1/4"M-1/4"M NIQUEL.
22	**1449500**	TUBO PTFE ø 2x4 mm - 10 mt	PTFE PIPE ø 2x4 mm - 10 m	PTFE-ROHR ø 2x4 mm - 10 mt	TUBO PTFE ø 2x4 mm - 10 m
24	**1186619**	GUARNIZIONE PIANA RAME ø 18x14x1,5 mm	COPPER FLAT GASKET ø 18x14x1.5 mm	FLACHDICHTUNG AUS KUPFER ø 18x14x1,5 mm	JUNTA PLANA COBRE ø 18x14x1,5 mm
26	**1186717**	GUARNIZIONE OR 02031 VITON	O-RING 02031 VITON	DICHTUNG O-RING 02031 VITON	JUNTA ARO "O" 02031 VITON
27	**1160400**	FILTRO ACQUA ø 11 mm	WATER FILTER ø 11 mm	WASSERFILTER ø 11 mm	FILTRO AGUA ø 11 mm
28	**1160566**	FILTRO ACQUA INOX ø 8 mm	STAINLESS STEEL WATER FILTER ø 8 mm	WASSERFILTER AUS INOX-STAHL ø 8 mm	FILTRO AGUA INOX ø 8 mm
30	**1349111**	RACCORDO ø 1/8"M-1/4"M	FITTING ø 1/8"M 1/4"M	ANSCHLUSS ø 1/8"AUßENGEW. 1/4"AUßENGEW.	RACOR ø 1/8"M 1/4"M
31	**1120248**	ELETTROVALVOLA ODE 2 VIE ø 1/4" 230V	SOLENOID VALVE ODE 2 WAYS ø 1/4" 230V	MAGNETVENTIL ODE 2 WEGE ø 1/4" 230V	ELECTROVÁLVULA ODE 2 VÍAS ø 1/4" 230V
33	**1349102**	RACCORDO ø 1/4"M-1/4"M	FITTING ø 1/4"M-1/4"M	ANSCHLUSS ø 1/4"AUßENGEW. 1/4"AUßENGEW.	RACOR ø 1/4"M-1/4"M
34	**1186422**	GUARNIZIONE OR 0108 EPDM	O-RING 0108 EPDM	DICHTUNG O-RING 0108 EPDM	JUNTA ARO "O" 0108 EPDM
36	**1349112**	RACCORDO ø 1/4"M-3/8"M	FITTING ø 1/4"M-3/8"M	ANSCHLUSS ø 1/4"AUßENGEW. 3/8"AUßENGEW.	RACOR ø 1/4"M-3/8"M
44	**1349042**	DADO OTTONE ø 3/8"	BRASS NUT ø 3/8"	MUTTER AUS MESSING ø 3/8"	TUERCA LATÓN ø 3/8"
45	**1186446**	RONDELLA PIANA OTTONE ø 28x17x2 mm	BRASS WASHER ø 28x17x2 mm FLAT	MESSINGSCHEIBE ø 28x17x2 mm	ARANDELA PLANA DE LATÓN ø 28x17x2 mm
48	**1120700**	ELETTROVALVOLA PARKER 2 VIE 230V 50/60Hz	2-WAY SOLENOID VALVE PARKER 230V 50/60Hz	2-WEGE MAGNETVENTIL PARKER 230V 50/60Hz	ELECTROVÁLVULA PARKER 2 VÍAS 230V 50/60H
52	**1527041**	VASCHETTA SCARICO	DRAIN TUB	AUSLAUFSCHALE	CUBA DESAGÜE
58	**1455067**	CONTATORE VOLUMETRICO GICAR	VOLUMETRIC FLOWMETER GICAR	VOLUMENZÄHLER GICAR	CONTADOR VOLUMÉTRICO GICAR
59	**1523403**	VALVOLA DI ESPANSIONE E DI NON RITORNO	EXPANSION AND NON-RETURN VALVE	EXPANSIONS- UND RÜCKSCHLAGVENTIL	VÁLVULA EXPANSIÓN Y RETENCIÓN

MOTORI E POMPANTI
MOTORS AND PUMPS
MOTOREN UND PUMPEN
MOTORES Y BOMBAS

AS6001

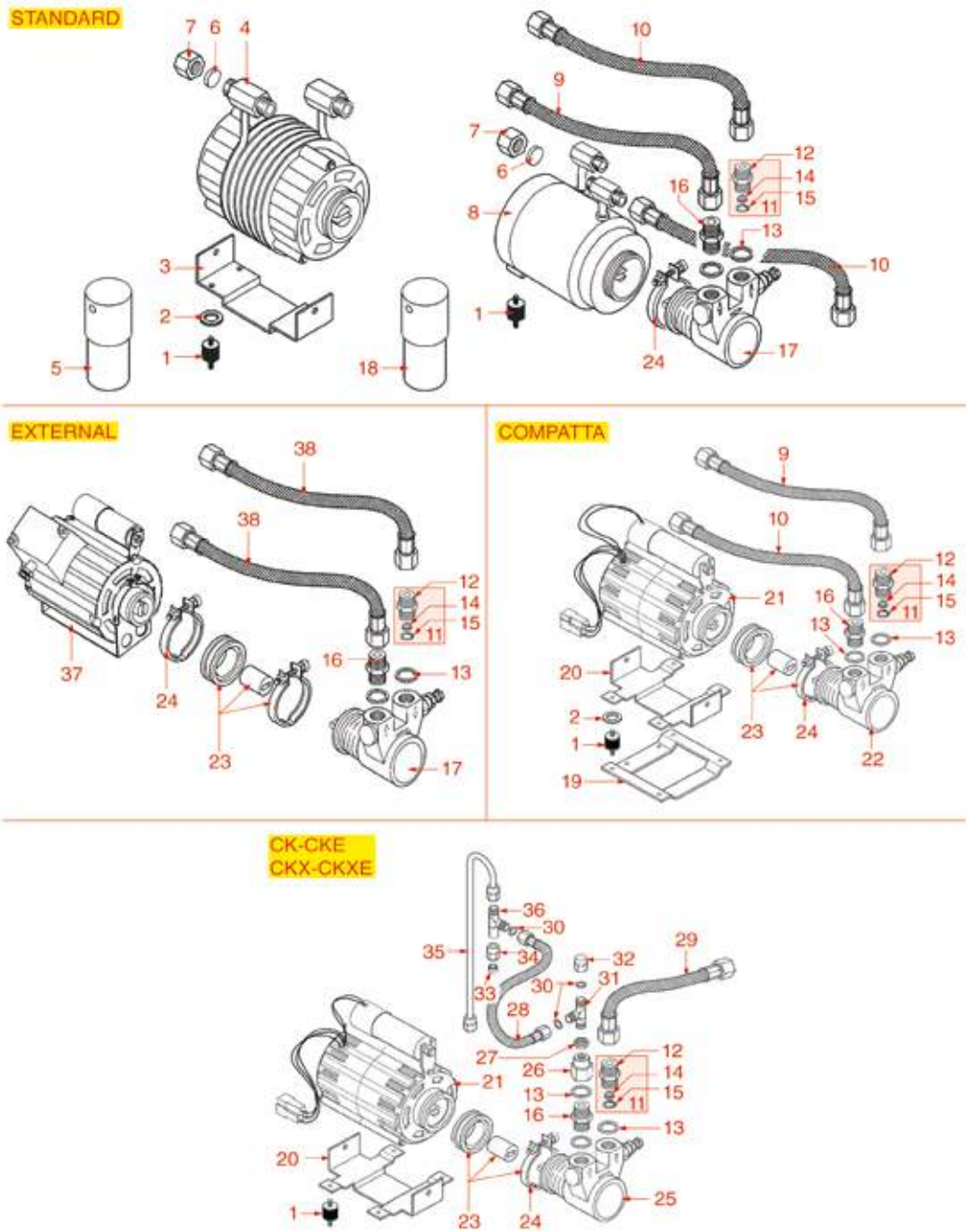

Posizioni senza cod. LF: a richiesta
Positions without LF Code No.: upon request
Abbildungen ohne LF Bestell-Nr.: auf Anfrage
Posiciones sin cód. LF: previa petición

ASTORIA | CMA

P.	Cod.	Descrizione	Description	Beschreibung	Descripción
1	**1313002**	ANTIVIBRANTE ø 15x15 mm M4	ANTI VIBRATION SUPPORT ø 15x15 mm M4	SCHWINGUNGSDÄMPFER ø 15x15 mm M4	ANTIVIBRANTE ø 15x15 mm M4
4	**1240606**	MOTORE RPM A FASCETTA 310W	RPM CLAMP MOTOR 310W	MOTOR RPM M/SCHELLENANSCHLUSS 310W	MOTOR RPM ABRAZADERA 310W
5	**3068014**	CONDENSATORE µF 8 450V 50/60Hz	CAPACITOR µF 8 450V 50/60Hz	KONDENSATOR µF 8 450V 50/60Hz	CONDENSADOR µF 8 450V 50/60Hz
7	**1439021**	TAPPO ø 1/4"F ALTEZZA 16 mm DADO 17 mm	CAP ø 1/4"F HEIGHT 16 mm NUT 17 mm	DECKEL ø 1/4"I HÖHE 16 mm MUTTER 17 mm	TAPÓN ø 1/4"H ALTURA 16 mm TUERCA 17 mm
8	**1240607**	MOTORE RPM A FASCETTA 330W 230V	RPM MOTOR W/ CLAMP CONNECTION 330W 230	MOTOR RPM M/SCHELLENANSCHLUSS 330W 230V	MOTOR RPM ABRAZADERA 330W 230V
8	**1240608**	MOTORE ZECCHIN 120V 60Hz	MOTOR ZECCHIN 120V 60Hz	MOTOR ZECCHIN 120V 60Hz	MOTOR ZECCHIN 120V 60Hz
11	**1349082**	RACCORDO OTTONE ø 3/8"M 3/8"M CON FILTRO	BRASS FITTING ø 3/8"M 3/8"M WITH FILTER	ANSCHLUSS MESSING ø 3/8"M 3/8"M MIT FILT	RACOR LATÓN ø 3/8"M 3/8"M CON FILTRO
12	**1349202**	RACCORDO PER POMPANTE 3/8M-3/8M	FITTING 3/8M-3/8M	ANSCHLUSS 3/8"-3/8"AUSSENGEWINDE	RACOR PARA BOMBA 3/8M-3/8M
13	**1186620**	GUARNIZIONE PIANA RAME ø 22x17x1,5 mm	COPPER FLAT GASKET ø 22x17x1.5 mm	FLACHDICHTUNG AUS KUPFER ø 22x17x1,5 mm	JUNTA PLANA COBRE ø 22x17x1,5 mm
14	**1160400**	FILTRO ACQUA ø 11 mm	WATER FILTER ø 11 mm	WASSERFILTER ø 11 mm	FILTRO AGUA ø 11 mm
15	**1002004**	ANELLO D'ARRESTO J-9	CIRCLIP J-9	SEEGER-RING J-9	ARO ELÁSTICO J-9
16	**1349103**	RACCORDO ø 3/8"M-3/8"M	FITTING ø 3/8"M-3/8"M	ANSCHLUSS ø 3/8"AUßENGEW. 3/8"AUßENGEW.	RACOR ø 3/8"M-3/8"M
17	**1330012**	POMPA VOLUMETRICA PROCON ø 3/8" NPT	ROTARY VANE PUMP PROCON ø 3/8" NPT	VERDRÄNGERPUMPE PROCON ø 3/8" NPT	BOMBA VOLUMÉTRICA PROCON ø 3/8" NPT
17	**1330026**	POMPA VOLUMETRICA ROTOFLOW ø 3/8" GAS	ROTARY VANE PUMP ROTOFLOW ø 3/8" GAS	VERDRÄNGERPUMPE ROTOFLOW ø 3/8" GAS	BOMBA VOLUMÉTRICA ROTOFLOW ø 3/8" GAS
21	**1240610**	MOTORE RPM A FASCETTA 120W 230V	RPM MOTOR W/ CLAMP CONNECTION 120W 230	MOTOR RPM M/SCHELLENANSCHLUSS 120W 230V	MOTOR RPM ABRAZADERA 120W 230V
22	**1330001**	POMPA VOLUMETRICA ROTOFLOW ø 3/8" NPT	ROTARY VANE PUMP ROTOFLOW ø 3/8" NPT	VERDRÄNGERPUMPE ROTOFLOW ø 3/8" NPT	BOMBA VOLUMÉTRICA ROTOFLOW ø 3/8" NPT
23	**1191006**	KIT GIUNTO MOTORE	MOTOR COUPLING KIT	STECKKUPPLUNGSMOTORSATZ	KIT JUNTO MOTOR
24	**1168011**	FASCETTA INOX PER POMPA A FLANGIA	STAINLESS STEEL CLAMP FOR FLANGE PUMP	SCHELLE AUS INOX STAHL FÜR FLANSCHPUMPE	ABRAZADERA BOMBA INOX
25	**1330021**	POMPA VOLUMETRICA ROTOFLOW ø 3/8" GAS	ROTARY VANE PUMP ROTOFLOW ø 3/8" GAS	VERDRÄNGERPUMPE ROTOFLOW ø 3/8" GAS	BOMBA VOLUMÉTRICA ROTOFLOW ø 3/8" GAS
27	**1348035**	DADO ø 1/8"	NUT ø 1/8"	MUTTER ø 1/8"	TUERCA ø 1/8"
28	**1449708**	TUBO FLEX ø 1/8" Fp x Fp 300 mm	FLEX HOSE ø 1/8" Fp x Fp 300 mm	FLEX-SCHLAUCH ø 1/8" Fp x Fp 300 mm	TUBO FLEX ø 1/8" Fp x Fp 300 mm
30	**1186042**	GUARNIZIONE PIANA ESENTE ø 9x5x1 mm	ASBESTOS FREE FLAT GASKET ø 9x5x1 mm	FLACHDICHTUNG ASBESTFREI ø 9x5x1 mm	JUNTA PLANA SIN AMIANTO ø 9x5x1 mm
37	**1240702**	MOTORE RPM A FASCETTA 165W	MOTOR RPM WITH CLAMP CONNECTION 165W	MOTOR RPM MIT SCHELLENANSCHLUSS 165W	MOTOR RPM ABRAZADERA 165W
37	**1240703**	MOTORE RPM A FASCETTA 165W	MOTOR RPM WITH CLAMP CONNECTION 165W	MOTOR RPM MIT SCHELLENANSCHLUSS 165W	MOTOR RPM ABRAZADERA 165W
38	**1449710**	TUBO FLEX ø 3/8" Fp x Fc 300 mm	FLEX HOSE ø 3/8" Fp x Fc 300 mm	FLEX SCHLAUCH ø 3/8" Fp x Fc 300 mm	TUBO FLEX ø 3/8" Fp x Fc 300 mm
38	**1449711**	TUBO FLEX ø 3/8" Fp x Fc 500 mm	FLEX HOSE ø 3/8" Fp x Fc 500 mm	FLEX-SCHLAUCH ø 3/8" Fp x Fc 500 mm	TUBO FLEX ø 3/8" Fp x Fc 500 mm
38	**1449725**	TUBO FLEX ø 3/8" Fc x Fc 1500 mm	FLEX HOSE ø 3/8" Fc x Fc 1500 mm	FLEX-SCHLAUCH ø 3/8" Fc x Fc 1500 mm	TUBO FLEX ø 3/8" Fc x Fc 1500 mm
38	**1449723**	TUBO FLEX ø 3/8"Fc x Fc 1000 mm	FLEX HOSE Ø 3/8"Fc x Fc 1000 MM	FLEX-SCHLAUCH ø 3/8"Fc x Fc 1000 mm	TUBO FLEX ø 3/8"Fc x Fc 1000 mm

MOTORE E POMPANTE PLUS 4 YOU
MOTOR AND PUMP PLUS 4 YOU
MOTOR UND PUMPE PLUS 4 YOU
MOTOR Y BOMBA PLUS 4 YOU

AS6101

PLUS 4 YOU

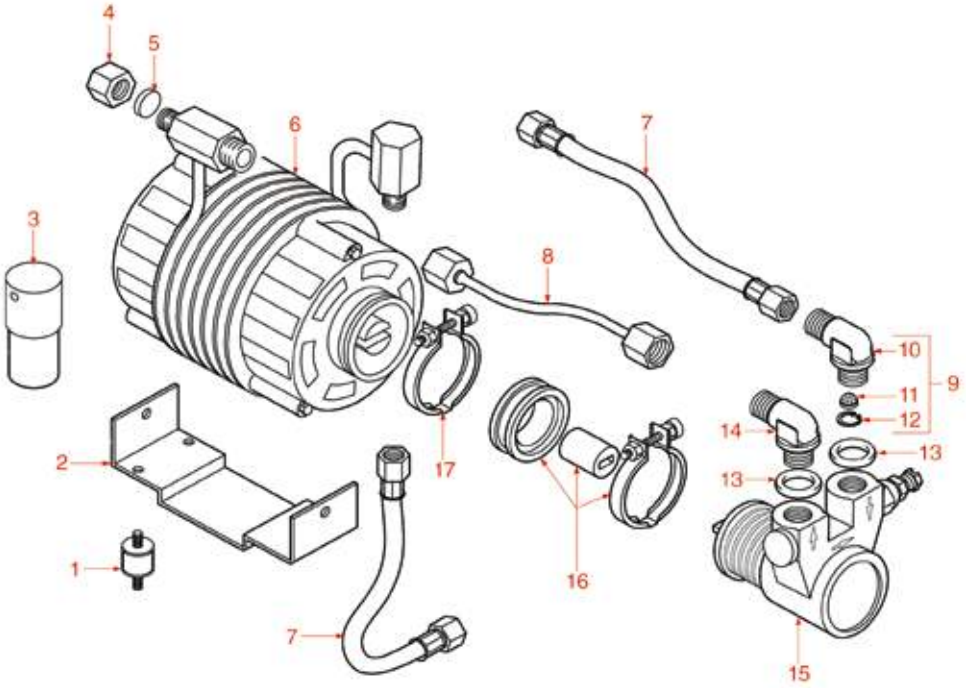

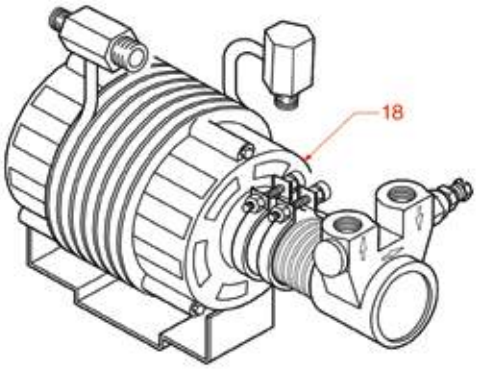

Posizioni senza cod. LF: a richiesta
Positions without LF Code No.: upon request
Abbildungen ohne LF Bestell-Nr.: auf Anfrage
Posiciones sin cód. LF: previa petición

ASTORIA | CMA

P.	Cod.	Descrizione	Description	Beschreibung	Descripción
1	**1313002**	ANTIVIBRANTE ø 15x15 mm M4	ANTI VIBRATION SUPPORT ø 15x15 mm M4	SCHWINGUNGSDÄMPFER ø 15x15 mm M4	ANTIVIBRANTE ø 15x15 mm M4
3	**3068014**	CONDENSATORE µF 8 450V 50/60Hz	CAPACITOR µF 8 450V 50/60Hz	KONDENSATOR µF 8 450V 50/60Hz	CONDENSADOR µF 8 450V 50/60Hz
4	**1439021**	TAPPO ø 1/4"F ALTEZZA 16 mm DADO 17 mm	CAP ø 1/4"F HEIGHT 16 mm NUT 17 mm	DECKEL ø 1/4"I HÖHE 16 mm MUTTER 17 mm	TAPÓN ø 1/4"H ALTURA 16 mm TUERCA 17 mm
6	**1240607**	MOTORE RPM A FASCETTA 330W 230V	RPM MOTOR W/ CLAMP CONNECTION 330W 230	MOTOR RPM M/SCHELLENANSCHLUSS 330W 230V	MOTOR RPM ABRAZADERA 330W 230V
7	**1449711**	TUBO FLEX ø 3/8" Fp x Fc 500 mm	FLEX HOSE ø 3/8" Fp x Fc 500 mm	FLEX-SCHLAUCH ø 3/8" Fp x Fc 500 mm	TUBO FLEX ø 3/8" Fp x Fc 500 mm
9	**1349268**	RACCORDO A "L" ø 3/8"M-3/8"M CON FILTRO	"L" FITTING ø 3/8"M-3/8"M WITH FILTER	L-ANSCHLUSS ø 3/8"A-3/8"A MIT FILTER	RACOR "L" ø 3/8"M-3/8"M CON FILTRO
11	**1160400**	FILTRO ACQUA ø 11 mm	WATER FILTER ø 11 mm	WASSERFILTER ø 11 mm	FILTRO AGUA ø 11 mm
12	**1002004**	ANELLO D'ARRESTO J-9	CIRCLIP J-9	SEEGER-RING J-9	ARO ELÁSTICO J-9
13	**1186186**	GUARNIZIONE TONDA RAME ø 23x17x3 mm	ROUND COPPER GASKET ø 23x17x3 mm	DICHTUNG AUS KUPFER ø 23x17x3 mm	JUNTA REDONDA EN COBRE ø 23x17x3 mm
14	**1349084**	RACCORDO A "L" ø 3/8"M-3/8"M	ELBOW FITTING ø 3/8"M-3/8"M	L-ANSCHLUSS ø 3/8"A-3/8"A	RACOR EN "L" ø 3/8"M-3/8"M
15	**1330026**	POMPA VOLUMETRICA ROTOFLOW ø 3/8" GAS	ROTARY VANE PUMP ROTOFLOW ø 3/8" GAS	VERDRÄNGERPUMPE ROTOFLOW ø 3/8" GAS	BOMBA VOLUMÉTRICA ROTOFLOW ø 3/8" GAS
16	**1191006**	KIT GIUNTO MOTORE	MOTOR COUPLING KIT	STECKKUPPLUNGSMOTORSATZ	KIT JUNTO MOTOR
17	**1168011**	FASCETTA INOX PER POMPA A FLANGIA	STAINLESS STEEL CLAMP FOR FLANGE PUMP	SCHELLE AUS INOX STAHL FÜR FLANSCHPUMPE	ABRAZADERA BOMBA INOX

IMPIANTO A GAS
GAS SYSTEM
GASANLAGE
INSTALACIÓN DE GAS

AS6501

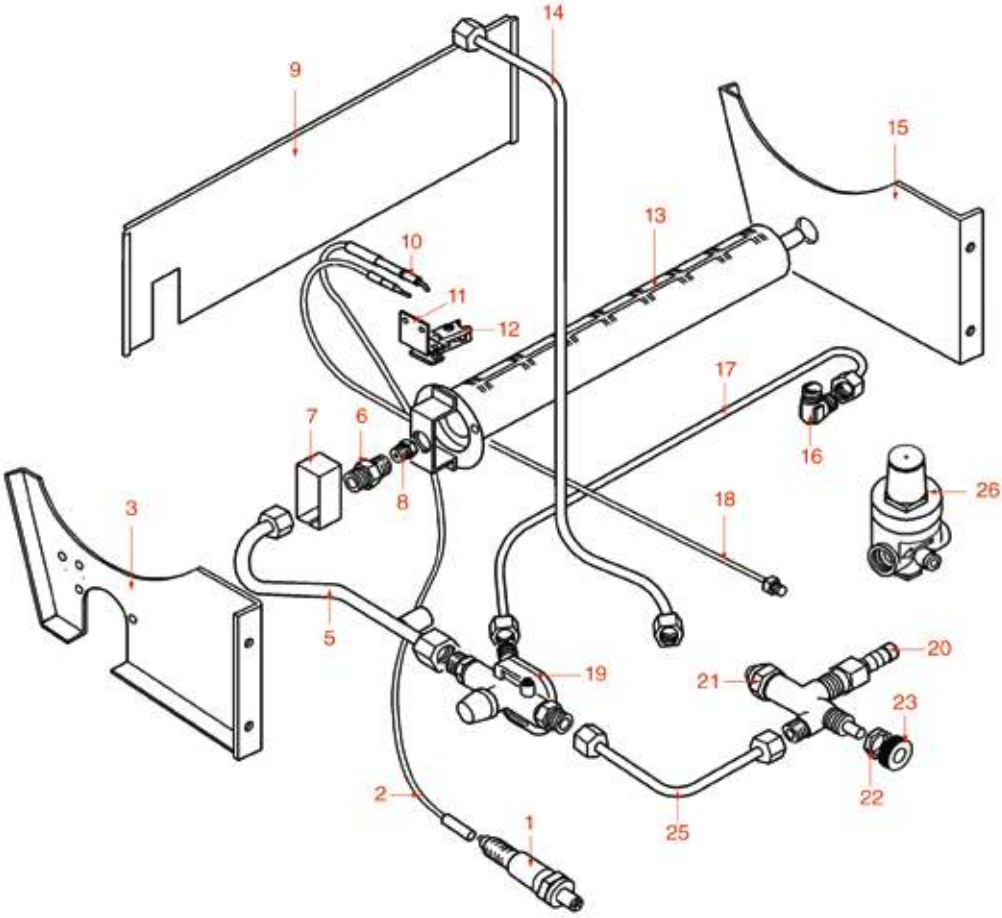

Posizioni senza cod. LF: a richiesta
Positions without LF Code No.: upon request
Abbildungen ohne LF Bestell-Nr.: auf Anfrage
Posiciones sin cód. LF: previa petición

ASTORIA | CMA

P.	Cod.	Descrizione	Description	Beschreibung	Descripción
1	**3001007**	ACCENSIONE PIEZO	PIEZO IGNITER	PIEZOZÜNDER PIEZO	ENCENDIDO PIEZO
2	**3001028**	CAVO ACCENSIONE 500 mm	IGNITION LEAD 500 mm	ZÜNDKABEL 500 mm	CABLE ENCENDIDO 500 mm
10	**3001003**	CANDELA ACCENSIONE ROTONDA ø 7x44 mm	ROUND SPARKING PLUG ø 7x44 mm	RUNDE ZÜNDKERZE ø 7x44 mm	BUJÍA ENCENDIDO REDONDA ø 7x44 mm
12	**3020100**	STAFFA A 2 POSIZIONI	TWO-POSITION BRACKET	BÜGEL 2 STELLUNGEN	ABRAZADERA 2 POSICIONES
12	**3020101**	CONTROSTAFFA A 2 POSIZIONI	TWO-POSITION BRACKET CLAMP	GEGENBÜGEL 2 STELLUNGEN	CONTRA ABRAZADORA 2 POSICIONES
12	**3020102**	VITE A TESTA ESAGONALE 3/16"x18 mm	HEXAGON HEAD SCREW 3/16"x18 mm	SECHSKANTKOPF-SCHRAUBE 3/16"x18 mm	TORNILLO CON HEX. CABEZA
16	**1349081**	RACCORDO A "L" ø 1/4"M-1/4"M	L-FITTING ø 1/4"M 1/4"M	L-ANSCHLUSS ø 1/4"A-1/4"A	RACOR EN "L" ø 1/4"M-1/4"M
16	**3440081**	TERMOCOPPIA SIT QUICK M8x1 45 cm	THERMOCOUPLE SIT QUICK M8x1 45 cm	THERMOELEMENT SIT QUICK M8x1 45 cm	TERMOPAR SIT QUICK M8x1 45 cm
21	**3523002**	VALVOLA M1 ø 1/4"MM	VALVE M1 ø 1/4"MM	GASVENTIL M1 ø 1/4" AA	VÁLVULA M1 ø 1/4"MM
26	**1350701**	RIDUTTORE DI PRESSIONE ø 1/2"FF	PRESSURE REDUCER ø 1/2"FF	DRUCKMINDERER ø 1/2"II	REDUCTOR DE PRESIÓN ø 1/2"HH

CARROZZERIA PLUS 4 YOU
BODY PLUS 4 YOU
KARROSSERIE PLUS 4 YOU
CARROCERÍA PLUS 4 YOU

AS7001

PLUS 4 YOU

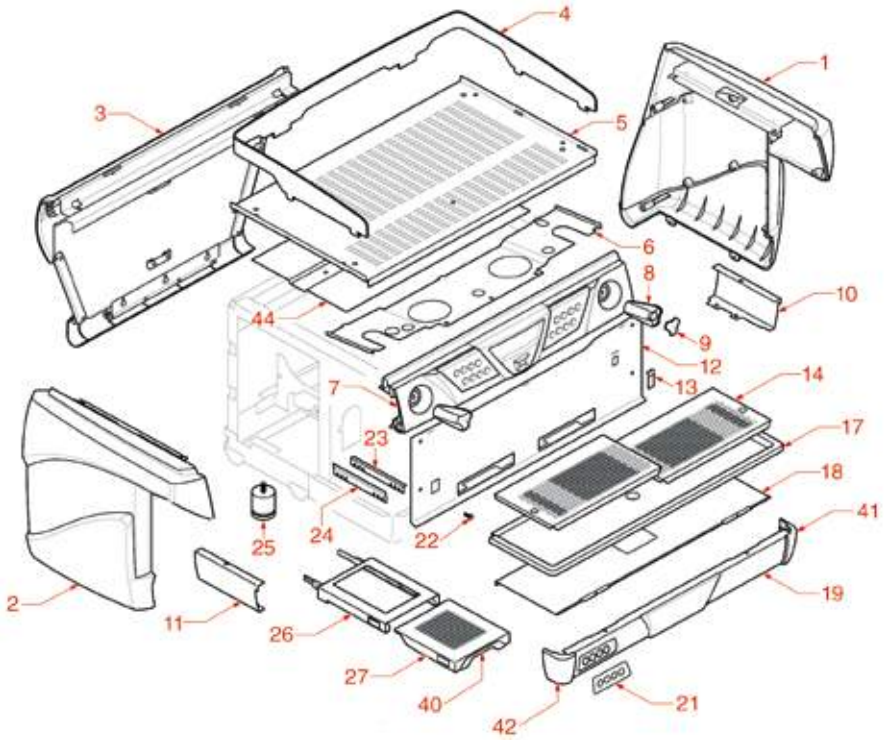

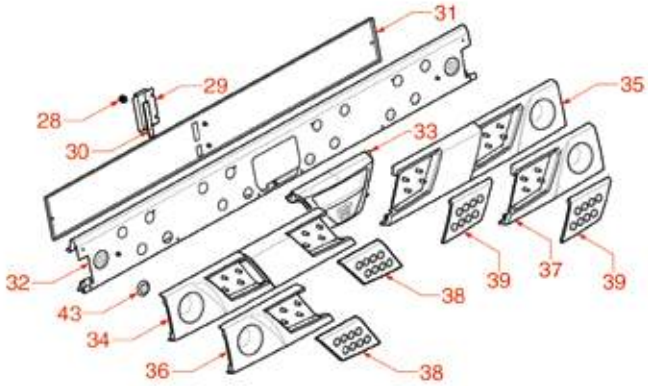

Posizioni senza cod. LF: a richiesta
Positions without LF Code No.: upon request
Abbildungen ohne LF Bestell-Nr.: auf Anfrage
Posiciones sin cód. LF: previa petición

ASTORIA | CMA

P.	Cod.	Descrizione	Description	Beschreibung	Descripción
8	**1241094**	MANOPOLA RUBINETTO ACQUA/VAPORE	WATER/STEAM TAP KNOB	DREHKNOPF FÜR WASSER/DAMPFHAHN	MANDO GRIFO AGUA/VAPOR
9	**1241095**	INSERTO PER MANOPOLA	CAP FOR KNOB	DECKEL FÜR DREHKNOPF	INSERTO MANDO
25	**1313102**	PIEDINO ø 50 mm M10 H=55÷69 mm	FOOT ø 50 mm M10 H=55÷69 mm	FÜSSCHEN ø 50 mm M10 H=55÷69 mm	PATA ø 50 mm M10 H=55÷69 mm

GRUPPO EROGAZIONE B2000-B2006-B3000
BREW GROUP B2000-B2006-B3000
GR. KAFFEEAUSGABE B2000-B2006-B3000
GRUPO SALIDA CAFÉ B2000-B2006-B3000

BE0103

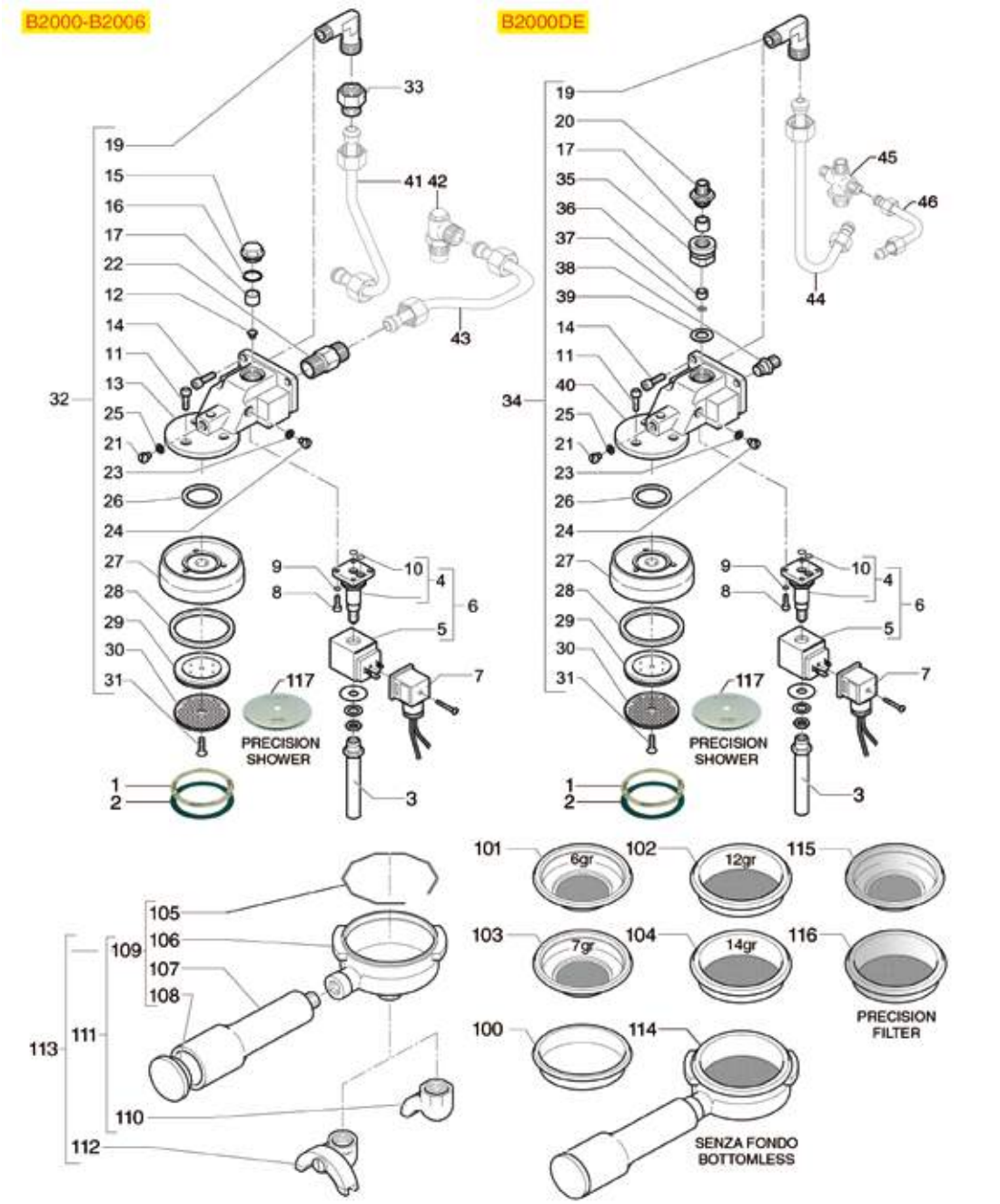

Posizioni senza cod. LF: a richiesta
Positions without LF Code No.: upon request
Abbildungen ohne LF Bestell-Nr.: auf Anfrage
Posiciones sin cód. LF: previa petición

BEZZERA

P.	Cod.	Descrizione	Description	Beschreibung	Descripción
1	**1190001**	SPESSORE CARTA ø 73x59x0,8 mm	PAPER SHIM ø 73x59x0.8 mm	ABSTANDSSTÜCK AUS PAPIER ø 73x59x0,8 mm	ESPESOR PAPEL ø 73x59x0,8 mm
2	**1190002**	SPESSORE GOMMA ø 73x59x1 mm EPDM	RUBBER SHIM ø 73x59x1 mm EPDM	ABSTANDSSTÜCK GUMMI ø 73,5x59x1 mm EPDM	ESPESOR GOMA ø 73,5x59x1 mm EPDM
4	**1120334**	PARTE MECCANICA LUCIFER 3 VIE	3-WAY MECHANICAL COMPONENT LUCIFER	MECHANISCHER TEIL 3-WEGE LUCIFER	PARTE MECÁNICA LUCIFER 3 VÍAS
5	**1120008**	BOBINA SIRAI ZA10AV 14VA 230V 50Hz	COIL SIRAI ZA10AV 14VA 230V 50Hz	SPULE SIRAI ZA10AV 14VA 230V 50Hz	BOBINA SIRAI ZA10AV 14VA 230V 50Hz
5	**1120332**	BOBINA LUCIFER/PARKER 220/240V 9W 50Hz	COIL LUCIFER/PARKER 220/240V 9W 50Hz	SPULE LUCIFER/PARKER 220/240V 9W 50Hz	BOBINA LUCIFER/PARKER 220/240V 9W 50Hz
5	**1120363**	BOBINA LUCIFER 483510SS 9W 115V 50/60Hz	COIL LUCIFER 483510SS 9W 115V 50/60Hz	SPULE LUCIFER 483510SS 9W 115V 50/60Hz	BOBINA LUCIFER 483510SS 9W 115V 50/60Hz
6	**1120101**	ELETTROVALVOLA PARKER 3 VIE 115V 50/60Hz	3-WAY SOLENOID VALVE PARKER 115V 50/60Hz	3-WEGE MAGNETVENTIL PARKER 115V 50/60Hz	ELECTROVÁLVULA PARKER 3 VÍAS 115V 50/60H
6	**1120306**	ELETTROVALVOLA SIRAI 3 VIE 230V 50Hz	3-WAY SOLENOID VALVE SIRAI 230V 50Hz	3-WEGE MAGNETVENTIL SIRAI 230V 50Hz	ELECTROVÁLVULA SIRAI 3 VÍAS 230V 50Hz
7	**3120044**	CONNETTORE PICCOLO FEMMINA	CONNECTOR FEMALE SMALL	ANSCHLUSS KLEIN INNENGEWINDE	CONECTOR PEQUEÑO HEMBRA
8	**1184006**	VITE A TESTA CILINDRICA BASSA M4x12	LOW CYLINDER HEAD SCREW M4x12	ZYLINDERKOPFSCHRAUBE NIEDRIG M4x12	TORNILLO CABEZA DE CILINDRO BAJA M4x12
9	**1348814**	RONDELLA DENTELLATA ESTERNA M4	TOOTHED WASHER EXT. M4	ÄUSSERE ZAHNSCHEIBE M4	ARANDELA DENTADA EXT.M4
10	**1186611**	GUARNIZIONE OR 02025 SILICONE ROSSO	O-RING 02025 RED SILICONE	DICHTUNG O-RING 02025 SILIKON ROT	JUNTA ARO "O" 02025 SILICONA ROJA
10	**1186612**	GUARNIZIONE OR 02025 VITON	O-RING 02025 VITON	DICHTUNG O-RING 02025 VITON	JUNTA ARO OR 02025 VITON VERDE
12	**1500530**	UGELLO M5x1 FORO ø 0,75 mm	NOZZLE M5x1 HOLE ø 0.75 mm	DÜSE M5x1 LOCH ø 0,75 mm	TOBERA M5x1 AGUJERO ø 0,75 mm
14	**1528084**	VITE A TESTA CILINDRICA M8x25	CYLINDER HEAD SCREW M8x25	ZYLINDERKOPFSCHRAUBE M8x25	TORNILLO CABEZA CILÍND. M8x25
15	**1439003**	TAPPO ø 18 mm PER GRUPPO EROGAZIONE	CAP ø 18 mm FOR BREW GROUP	DECKEL FÜR AUSLAUFGRUPPE ø 18 mm	TAPÓN ø 18 mm PARA GRUPO EROGACIÓN
16	**1186714**	GUARNIZIONE OR 0119 VITON	O-RING 0119 VITON	DICHTUNG O-RING 0119 VITON	JUNTA ARO "O" 0119 VITON
17	**1160501**	FILTRO ACQUA ø 14x10x12 mm	WATER FILTER ø 14x10x12 mm	WASSERFILTER ø 14x10x12 mm	FILTRO AGUA ø 14x10x12 mm
26	**3186580**	GUARNIZIONE OR 04131 VITON	OR GASKET 04131 VITON	OR-DICHTUNG 04131 VITON	JUNTA ARO "O" 04131 VITON
27	**1002010**	CAMPANA INNESTO PORTAFILTRO	FILTER HOLDER FITTING BELL	ANSATZGLOCKE FÜR FILTERTRÄGER	CAMPANA INJERTO PORTAFILTRO
28	**1486018**	GUARNIZIONE PORTAFILTRO ø 66x56,5x5,3 mm	FILTERHOLDER GASKET ø 66x56.5x5.3 mm	SIEBTRÄGER DICHTUNG ø 66x56,5x5,3 mm	BURLETE PORTAFILTRO ø 66x56,5x5,3 mm
28	**1486020**	GUARNIZIONE PORTAFILTRO ø 69x57x6 mm	FILTER HOLDER GASKET ø 69x57x6 mm	DICHTUNG SIEBTRÄGER ø 69x57x6 mm	JUNTA SOPORTE FILTRO ø 69x57x6 mm
28	**1786059**	GUARNIZIONE PORTAFILTRO ø 72x55,5x9,3 mm	GASKET FILTER HOLDER ø 72x55.5x9.3 mm	DICHTUNG SIEBTRÄGER ø 72x55,5x9,3 mm	JUNTA PORTAFILTRO ø 72x55,5x9,3 mm
29	**1086502**	DIFFUSORE PORTADOCCIA	SHOWER HOLDER DIFFUSER	VERTEILER DUSCHTRÄGER	DIFUSOR PORTADUCHA
30	**1081006**	DOCCIA EROGAZIONE ø 51,5 mm	SHOWER SCREEN ø 51.5 mm	DUSCHE ø 51,5 mm	DUCHA ø 51,5 mm
30	**1081007**	DOCCIA EROGAZIONE ø 51,5 mm	SHOWER ø 51.5 mm	DUSCHE ø 51,5 mm	DUCHA SALIDA ø 51,5 mm
30	**1081036**	DOCCIA EROGAZIONE ø 57,5 mm	SHOWER ø 57.5 mm	DUSCHE ø 57,5 mm	DUCHA SALIDA ø 57,5 mm
30	**1081536**	DOCCIA EROGAZIONE ø 57,5 mm	SHOWER SCREEN ø 57.5 mm	AUSLAUFDUSCHE ø 57,5 mm	DUCHA EROGACIÓN ø 57,5 mm
31	**1528023**	VITE A TESTA SVASATA PIANA M5x16	COUNTERSUNK FLAT HEAD SCREWS M5x16	FLACHSENKKOPFSCHRAUBE M5x16	TORNILLO CABEZA AVELLANADA PLANA M5x16
31	**1528501**	VITE A TESTA SVASATA CON CALOTTA M5x12	COUNTERSUNK HEAD SCREWS W/ SHELLM5x12	LINSENSENKKOPFSCHRAUBE M5x12	TORNILLO CABEZA AVELLAN. C/CÁSCARA M5x12
37	**1160516**	FILTRO ACQUA ø 11 mm	WATER FILTER ø 11 mm	WASSERFILTER ø 11 mm	FILTRO AGUA ø 11 mm
100	**1160339**	FILTRO CIECO	BLIND FILTER	BLINDFILTER	FILTRO CIEGO
101	**1160251**	FILTRO 1 TAZZA 6 gr	1 CUP FILTER 6 g	KAFFEESIEB 1 TASSE 6 g	FILTRO 1 TAZA 6 gr
102	**1160252**	FILTRO 2 TAZZE 12 gr	FILTER 2-CUP 12 g	KAFFEESIEB 2 TASSEN 12 g	FILTRO 2 TAZAS 12 g
103	**1160335**	FILTRO 1 TAZZA 7 gr	1 CUP FILTER 7 g	KAFFEESIEB 1 TASSE 7 g	FILTRO 1 TAZA 7 gr
104	**1160337**	FILTRO 2 TAZZE 14 gr	FILTER 2-CUP 14 g	KAFFEESIEB 2 TASSEN 14 g	FILTRO 2 TAZAS 14 g
105	**1250101**	MOLLA FERMAFILTRO ø 1,00 mm INOX	FILTER BLOCKING SPRING ø 1,00 mm INOX	FILTERHALTERUNGSFEDER ø 1,10 mm EDELST.	MUELLE PORTAFILTRO ø 1,10 mm INOX
106	**1165006**	PORTAFILTRO MACCHINE CAFFÈ	FILTER HOLDER COFFEE MACHINES	SIEBTRÄGER FÜR KAFFEEMASCHINEN	SOPORTE FILTRO MÁQUINAS DE CAFÉ
107	**1241504**	MANOPOLA PORTAFILTRO M12	FILTER HOLDER HANDLE M12	SIEBTRÄGERGRIFF M12	MANDO PORTAFILTRO M12
110	**1022501**	BECCUCCIO 1 TAZZA ø 3/8"	SINGLE SPOUT ø 3/8"	AUSLAUF 1-WEG ø 3/8"	SALIDA 1 CAFÉ ø 3/8"
112	**1022502**	BECCUCCIO 2 TAZZE ø 3/8"	DOUBLE SPOUT ø 3/8"	AUSLAUFDÜSE 2-WEGE ø 3/8"	SALIDA 2 CAFÉS ø 3/8"
114	**1165181**	PORTAFILTRO SENZA FONDO BEZZERA	BOTTOMLESS FILTER HOLDER BEZZERA	SIEBTRÄGER BODENLOS BEZZERA	PORTAFILTRO SIN FONDO BEZZERA
115	**1460100**	FILTRO DI PRECISIONE 1T 6/8 gr H24,5	PRECISION FILTER 1 CUP 6/8 g H24.5	PRÄZISIONS-SIEB 1 TASSE 6/8 g H24,5	FILTRO DE PRECISIÓN 1 TAZA 6/8 g H24,5
115	**1460101**	FILTRO DI PRECISIONE 1T 7/9 gr H26,5	PRECISION FILTER 1 CUP 7/9 g H26.5	PRÄZISIONS-SIEB 1 TASSE 7/9 g H26,5	FILTRO DE PRECISIÓN 1 TAZA 7/9 g H26,5
116	**1460102**	FILTRO DI PRECISIONE 2T 12/18 gr H24,5	PRECISION FILTER 2 CUPS 12/18 g H24.5	PRÄZISIONS-SIEB 2 TASSEN 12/18 g H24,5	FILTRO DE PRECISIÓN 2 TAZAS 12/18g H24,5
116	**1460103**	FILTRO DI PRECISIONE 2T 14/20 gr H26,5	PRECISION FILTER 2 CUPS 14/20 g H26.5	PRÄZISIONS-SIEB 2 TASSEN 14/20 g H26,5	FILTRO DE PRECISIÓN 2 TAZAS 14/20g H26,5
116	**1460104**	FILTRO DI PRECISIONE 2T 18/22 gr H28,5	PRECISION FILTER 2 CUPS 18/22 g H28,5	PRÄZISIONS-SIEB 2 TASSEN 18/22 g H28,5	FILTRO DE PRECISIÓN 2 TAZAS 18/22g H28,5
117	**1460200**	DOCCIA DI PRECISIONE ø 51,5 mm	PRECISION SHOWER SCREEN ø 51.5 mm	FEINMECHANISCHE DUSCHE ø 51,5 mm	DUCHA DE PRECISIÓN ø 51,5 mm
117	**1460203**	DOCCIA DI PRECISIONE ø 57 mm	PRECISION SHOWER SCREEN ø 57 mm	FEINMECHANISCHE DUSCHE ø 57 mm	DUCHA DE PRECISIÓN ø 57 mm
117	**1460205**	DOCCIA DI PRECISIONE ø 51,5 mm	PRECISION SHOWER SCREEN ø 51.5 mm	FEINMECHANISCHE DUSCHE ø 51,5 mm	DUCHA DE PRECISIÓN ø 51,5 mm
117	**1460208**	DOCCIA DI PRECISIONE ø 57 mm	PRECISION SHOWER SCREEN ø 57 mm	FEINMECHANISCHE DUSCHE ø 57 mm	DUCHA DE PRECISIÓN ø 57 mm

GRUPPO EROGAZIONE B2000MN-B3000
BREW GROUP B2000MN-B3000
GR. KAFFEEAUSGABE B2000MN-B3000
GRUPO SALIDA CAFÉ B2000MN-B3000

BE0203

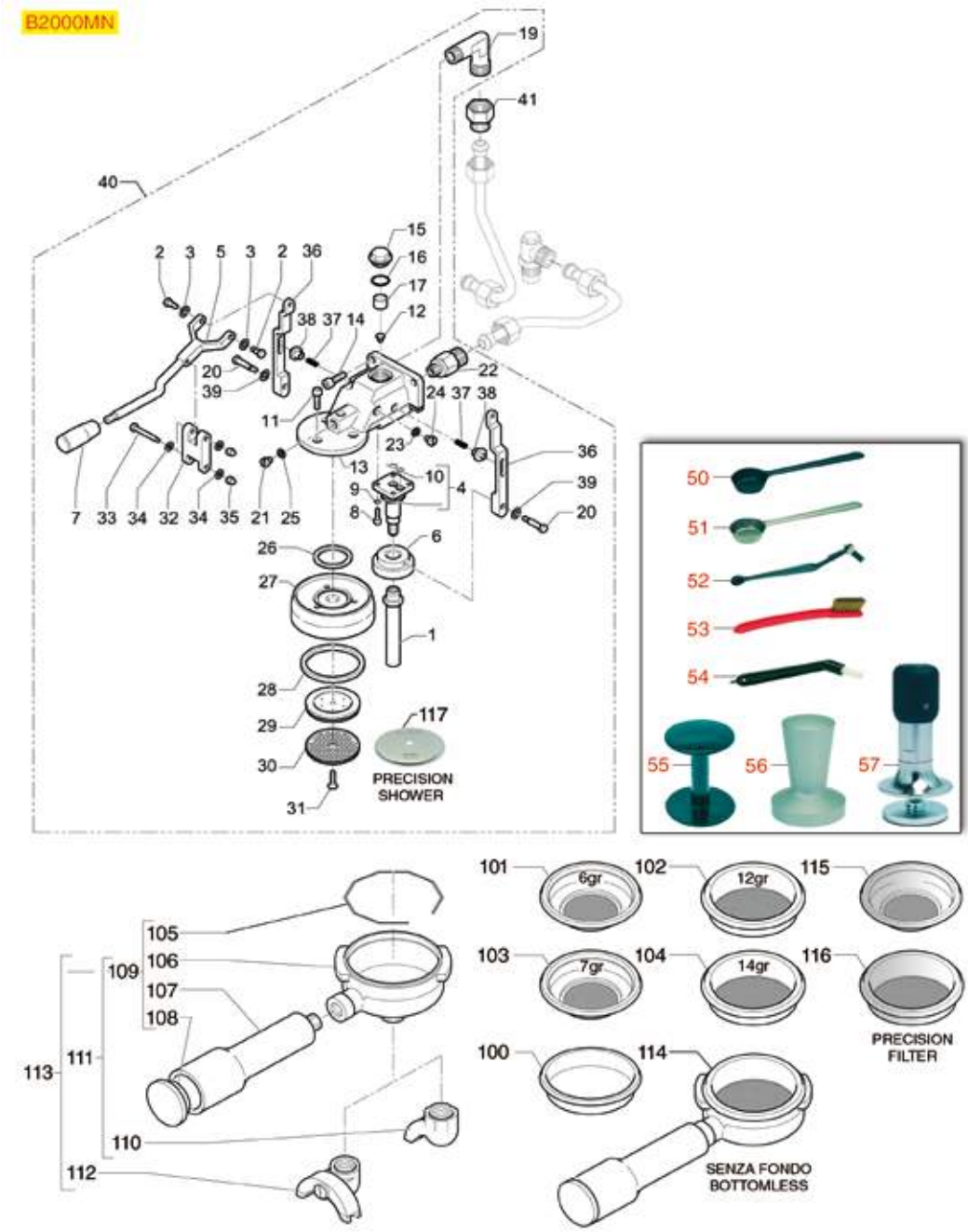

Posizioni senza cod. LF: a richiesta
Positions without LF Code No.: upon request
Abbildungen ohne LF Bestell-Nr.: auf Anfrage
Posiciones sin cód. LF: previa petición

BEZZERA

P.	Cod.	Descrizione	Description	Beschreibung	Descripción
4	**1120334**	PARTE MECCANICA LUCIFER 3 VIE	3-WAY MECHANICAL COMPONENT LUCIFER	MECHANISCHER TEIL 3-WEGE LUCIFER	PARTE MECÁNICA LUCIFER 3 VÍAS
6	**1240731**	MAGNETE PERMANENTE	PERMANENT MAGNET	PERMANENTMAGNET	IMÁN PERMANENTE
8	**1184006**	VITE A TESTA CILINDRICA BASSA M4x12	LOW CYLINDER HEAD SCREW M4x12	ZYLINDERKOPFSCHRAUBE NIEDRIG M4x12	TORNILLO CABEZA DE CILINDRO BAJA M4x12
9	**1348814**	RONDELLA DENTELLATA ESTERNA M4	TOOTHED WASHER EXT. M4	ÄUSSERE ZAHNSCHEIBE M4	ARANDELA DENTADA EXT.M4
10	**1186611**	GUARNIZIONE OR 02025 SILICONE ROSSO	O-RING 02025 RED SILICONE	DICHTUNG O-RING 02025 SILIKON ROT	JUNTA ARO "O" 02025 SILICONA ROJA
10	**1186612**	GUARNIZIONE OR 02025 VITON	O-RING 02025 VITON	DICHTUNG O-RING 02025 VITON	JUNTA ARO OR 02025 VITON VERDE
12	**1500530**	UGELLO M5x1 FORO ø 0,75 mm	NOZZLE M5x1 HOLE ø 0.75 mm	DÜSE M5x1 LOCH ø 0,75 mm	TOBERA M5x1 AGUJERO ø 0,75 mm
14	**1528084**	VITE A TESTA CILINDRICA M8x25	CYLINDER HEAD SCREW M8x25	ZYLINDERKOPFSCHRAUBE M8x25	TORNILLO CABEZA CILÍND. M8x25
15	**1439003**	TAPPO ø 18 mm PER GRUPPO EROGAZIONE	CAP ø 18 mm FOR BREW GROUP	DECKEL FÜR AUSLAUFGRUPPE ø 18 mm	TAPÓN ø 18 mm PARA GRUPO EROGACIÓN
16	**1186714**	GUARNIZIONE OR 0119 VITON	O-RING 0119 VITON	DICHTUNG O-RING 0119 VITON	JUNTA ARO "O" 0119 VITON
17	**1160501**	FILTRO ACQUA ø 14x10x12 mm	WATER FILTER ø 14x10x12 mm	WASSERFILTER ø 14x10x12 mm	FILTRO AGUA ø 14x10x12 mm
26	**3186580**	GUARNIZIONE OR 04131 VITON	OR GASKET 04131 VITON	OR-DICHTUNG 04131 VITON	JUNTA ARO "O" 04131 VITON
27	**1002010**	CAMPANA INNESTO PORTAFILTRO	FILTER HOLDER FITTING BELL	ANSATZGLOCKE FÜR FILTERTRÄGER	CAMPANA INJERTO PORTAFILTRO
28	**1486018**	GUARNIZIONE PORTAFILTRO ø 66x56,5x5,3 mm	FILTERHOLDER GASKET ø 66x56.5x5.3 mm	SIEBTRÄGER DICHTUNG ø 66x56,5x5,3 mm	BURLETE PORTAFILTRO ø 66x56,5x5,3 mm
28	**1486020**	GUARNIZIONE PORTAFILTRO ø 69x57x6 mm	FILTER HOLDER GASKET ø 69x57x6 mm	DICHTUNG SIEBTRÄGER ø 69x57x6 mm	JUNTA SOPORTE FILTRO ø 69x57x6 mm
28	**1786059**	GUARNIZIONE PORTAFILTRO ø 72x55,5x9,3 mm	GASKET FILTER HOLDER ø 72x55.5x9.3 mm	DICHTUNG SIEBTRÄGER ø 72x55,5x9,3 mm	JUNTA PORTAFILTRO ø 72x55,5x9,3 mm
29	**1086502**	DIFFUSORE PORTADOCCIA	SHOWER HOLDER DIFFUSER	VERTEILER DUSCHTRÄGER	DIFUSOR PORTADUCHA
30	**1081006**	DOCCIA EROGAZIONE ø 51,5 mm	SHOWER SCREEN ø 51.5 mm	DUSCHE ø 51,5 mm	DUCHA ø 51,5 mm
30	**1081007**	DOCCIA EROGAZIONE ø 51,5 mm	SHOWER ø 51.5 mm	DUSCHE ø 51,5 mm	DUCHA SALIDA ø 51,5 mm
30	**1081036**	DOCCIA EROGAZIONE ø 57,5 mm	SHOWER ø 57.5 mm	DUSCHE ø 57,5 mm	DUCHA SALIDA ø 57,5 mm
30	**1081536**	DOCCIA EROGAZIONE ø 57,5 mm	SHOWER SCREEN ø 57.5 mm	AUSLAUFDUSCHE ø 57,5 mm	DUCHA EROGACIÓN ø 57,5 mm
31	**1528023**	VITE A TESTA SVASATA PIANA M5x16	COUNTERSUNK FLAT HEAD SCREWS M5x16	FLACHSENKKOPFSCHRAUBE M5x16	TORNILLO CABEZA AVELLANADA PLANA M5x16
31	**1528501**	VITE A TESTA SVASATA CON CALOTTA M5x12	COUNTERSUNK HEAD SCREWS W/ SHELLM5x12	LINSENSENKKOPFSCHRAUBE M5x12	TORNILLO CABEZA AVELLAN. C/CÁSCARA M5x12
50	**1069001**	CUCCHIAIO DOSATORE IN PLASTICA 20 ml	PLASTIC MEASURING SPOON 20 ml	DOSIERLÖFFEL AUS KUNSTSTOFF 20 ml	CUCHARA DOSIFICADOR PLÁSTICO 20 ml
51	**1069002**	CUCCHIAIO DOSATORE INOX 20 ml	STAINLESS STEEL MEASURING SPOON 20 ml	DOSIERLÖFFEL AUS EDELSTAHL 20 ml	CUCHARA DOSIFICADOR INOX 20 ml
52	**1384003**	SPAZZOLINO PULISCIDOCCE NERO	BLACK SHOWER CLEANING BRUSH	BÜRSTE ZUR DUSCHENREINIGUNG SCHWARZ	CEPILLO LIMPIA-DUCHAS
53	**1384002**	SPAZZOLINA PER MANUTENZIONE	BRUSH FOR MAINTENANCE	BÜRSTE FÜR WARTUNG	CEPILLO PARA MANTENIMIENTO
54	**1384001**	SPAZZOLINO PULISCIDOCCE	BRUSH FOR COFFEE SHOWER	BÜRSTE ZUR DUSCHENREINIGUNG	CEPILLO LIMPIA DUCHAS
55	**1385002**	PRESSINO NYLON ø 50/57 mm	NYLON COFFEE TAMPER ø 50/57 mm	TAMPER AUS NYLON ø 50/57 mm	PRENSA CAFÉ NYLON ø 50/57 mm
56	**1385042**	PRESSINO ALLUMINIO LUCIDO ø 58 mm	POLISHED ALUMINUM TAMPER ø 58 mm	TAMPER AUS ALUMINIUM LACKIERT ø 58 mm	PRENSA ALUMINIO PULIDO ø 58 mm
56	**1385053**	PRESSINO ALLUMINIO ANODIZZATO ø 58 mm	ANODISED ALUMINUM TAMPER ø 58 mm	TAMPER AUS ELOXIERTEM ALUMINIUM ø 58 mm	PRENSA CAFÉ ALUMINIO ANODIZADO ø 58 mm
57	**1385600**	PRESSINO DINAMOMETRICO MANUALE ø 57 mm	DYNAMOMET. MANUAL COFFEE TAMPER ø 57mm	DYNAMOMET.HAND-KAFFEE TAMPER ø 57mm	PRENSA CAFÉ DINAMOMÉTR. MANUAL ø 57 mm
60	**1190001**	SPESSORE CARTA ø 73x59x0,8 mm	PAPER SHIM ø 73x59x0.8 mm	ABSTANDSSTÜCK AUS PAPIER ø 73x59x0,8 mm	ESPESOR PAPEL ø 73x59x0,8 mm
61	**1190002**	SPESSORE GOMMA ø 73x59x1 mm EPDM	RUBBER SHIM ø 73x59x1 mm EPDM	ABSTANDSSTÜCK GUMMI ø 73,5x59x1 mm EPDM	ESPESOR GOMA ø 73,5x59x1 mm EPDM
100	**1160339**	FILTRO CIECO	BLIND FILTER	BLINDFILTER	FILTRO CIEGO
101	**1160251**	FILTRO 1 TAZZA 6 gr	1 CUP FILTER 6 g	KAFFEESIEB 1 TASSE 6 g	FILTRO 1 TAZA 6 gr
102	**1160252**	FILTRO 2 TAZZE 12 gr	FILTER 2-CUP 12 g	KAFFEESIEB 2 TASSEN 12 g	FILTRO 2 TAZAS 12 g
103	**1160335**	FILTRO 1 TAZZA 7 gr	1 CUP FILTER 7 g	KAFFEESIEB 1 TASSE 7 g	FILTRO 1 TAZA 7 gr
104	**1160337**	FILTRO 2 TAZZE 14 gr	FILTER 2-CUP 14 g	KAFFEESIEB 2 TASSEN 14 g	FILTRO 2 TAZAS 14 g
105	**1250101**	MOLLA FERMAFILTRO ø 1,00 mm INOX	FILTER BLOCKING SPRING ø 1,00 mm INOX	FILTERHALTERUNGSFEDER ø 1,10 mm EDELST.	MUELLE PORTAFILTRO ø 1,10 mm INOX
106	**1165006**	PORTAFILTRO MACCHINE CAFFÈ	FILTER HOLDER COFFEE MACHINES	SIEBTRÄGER FÜR KAFFEEMASCHINEN	SOPORTE FILTRO MÁQUINAS DE CAFÉ
107	**1241504**	MANOPOLA PORTAFILTRO M12	FILTER HOLDER HANDLE M12	SIEBTRÄGERGRIFF M12	MANDO PORTAFILTRO M12
110	**1022501**	BECCUCCIO 1 TAZZA ø 3/8"	SINGLE SPOUT ø 3/8"	AUSLAUF 1-WEG ø 3/8"	SALIDA 1 CAFÉ ø 3/8"
112	**1022502**	BECCUCCIO 2 TAZZE ø 3/8"	DOUBLE SPOUT ø 3/8"	AUSLAUFDÜSE 2-WEGE ø 3/8"	SALIDA 2 CAFÉS ø 3/8"
114	**1165181**	PORTAFILTRO SENZA FONDO BEZZERA	BOTTOMLESS FILTER HOLDER BEZZERA	SIEBTRÄGER BODENLOS BEZZERA	PORTAFILTRO SIN FONDO BEZZERA
115	**1460100**	FILTRO DI PRECISIONE 1T 6/8 gr H24,5	PRECISION FILTER 1 CUP 6/8 g H24.5	PRÄZISIONS-SIEB 1 TASSE 6/8 g H24,5	FILTRO DE PRECISIÓN 1 TAZA 6/8 g H24,5
115	**1460101**	FILTRO DI PRECISIONE 1T 7/9 gr H26,5	PRECISION FILTER 1 CUP 7/9 g H26.5	PRÄZISIONS-SIEB 1 TASSE 7/9 g H26,5	FILTRO DE PRECISIÓN 1 TAZA 7/9 g H26,5
116	**1460102**	FILTRO DI PRECISIONE 2T 12/18 gr H24,5	PRECISION FILTER 2 CUPS 12/18 g H24.5	PRÄZISIONS-SIEB 2 TASSEN 12/18 g H24,5	FILTRO DE PRECISIÓN 2 TAZAS 12/18g H24,5
116	**1460103**	FILTRO DI PRECISIONE 2T 14/20 gr H26,5	PRECISION FILTER 2 CUPS 14/20 g H26.5	PRÄZISIONS-SIEB 2 TASSEN 14/20 g H26,5	FILTRO DE PRECISIÓN 2 TAZAS 14/20g H26,5
116	**1460104**	FILTRO DI PRECISIONE 2T 18/22 gr H28,5	PRECISION FILTER 2 CUPS 18/22 g H28,5	PRÄZISIONS-SIEB 2 TASSEN 18/22 g H28,5	FILTRO DE PRECISIÓN 2 TAZAS 18/22g H28,5
117	**1460200**	DOCCIA DI PRECISIONE ø 51,5 mm	PRECISION SHOWER SCREEN ø 51.5 mm	FEINMECHANISCHE DUSCHE ø 51,5 mm	DUCHA DE PRECISIÓN ø 51,5 mm
117	**1460203**	DOCCIA DI PRECISIONE ø 57 mm	PRECISION SHOWER SCREEN ø 57 mm	FEINMECHANISCHE DUSCHE ø 57 mm	DUCHA DE PRECISIÓN ø 57 mm
117	**1460205**	DOCCIA DI PRECISIONE ø 51,5 mm	PRECISION SHOWER SCREEN ø 51.5 mm	FEINMECHANISCHE DUSCHE ø 51,5 mm	DUCHA DE PRECISIÓN ø 51,5 mm
117	**1460208**	DOCCIA DI PRECISIONE ø 57 mm	PRECISION SHOWER SCREEN ø 57 mm	FEINMECHANISCHE DUSCHE ø 57 mm	DUCHA DE PRECISIÓN ø 57 mm

GRUPPO EROGAZIONE B2000AL-B2006AL
BREW GROUP B2000AL-B2006AL
GR. KAFFEEAUSGABE B2000AL-B2006AL
GRUPO SALIDA CAFÉ B2000AL-B2006AL

BE0303

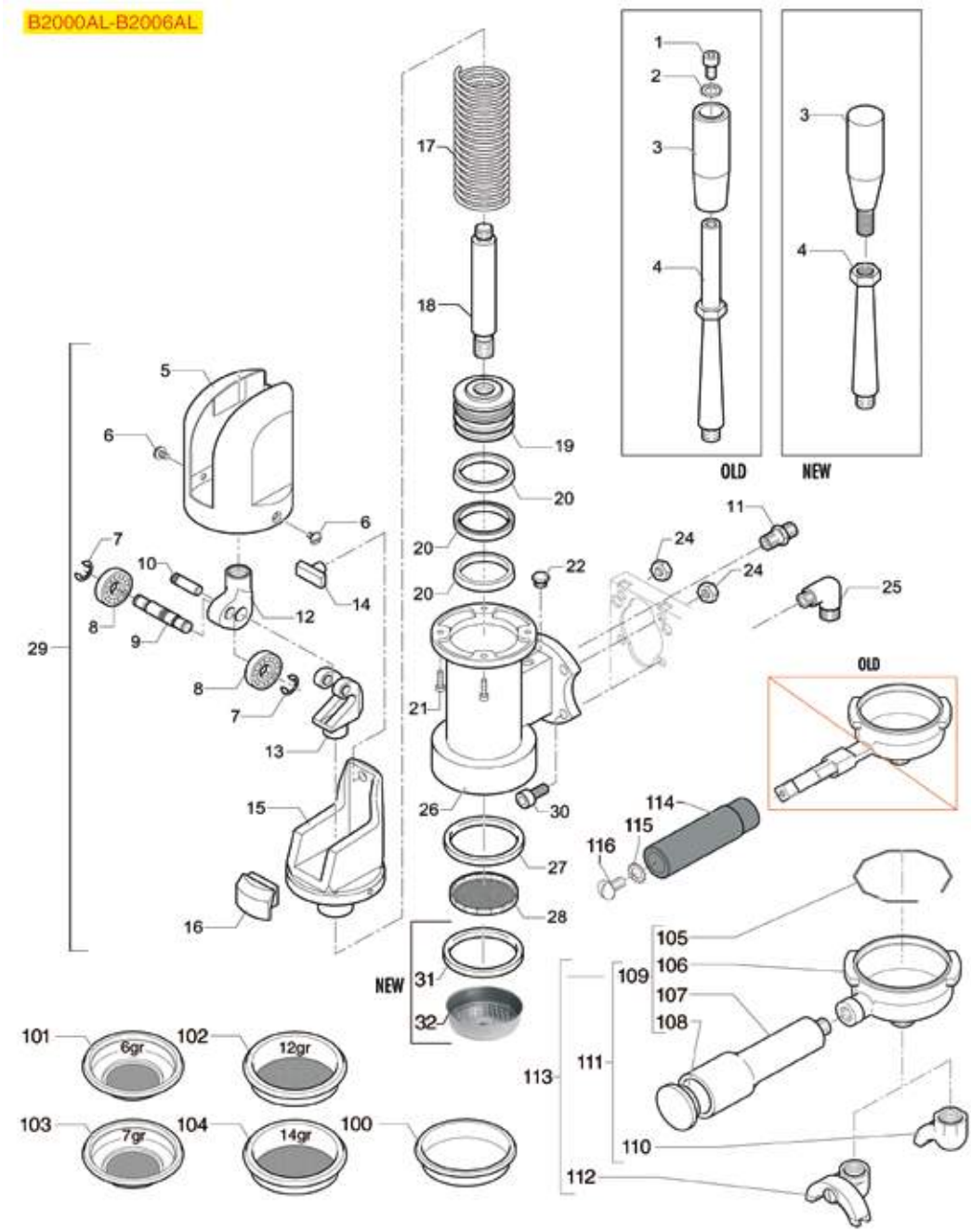

Posizioni senza cod. LF: a richiesta
Positions without LF Code No.: upon request
Abbildungen ohne LF Bestell-Nr.: auf Anfrage
Posiciones sin cód. LF: previa petición

BEZZERA

P.	Cod.	Descrizione	Description	Beschreibung	Descripción
3	**1241504**	MANOPOLA PORTAFILTRO M12	FILTER HOLDER HANDLE M12	SIEBTRÄGERGRIFF M12	MANDO PORTAFILTRO M12
7	**1348023**	ANELLO ELASTICO RADIALE ø 9 mm	RADIAL SEEGER RING ø 9 mm	ELASTISCHER RING RADIAL ø 9 mm	ARO ELÁSTICO RADIAL ø 9 mm
14	**1186205**	PARACOLPI IN GOMMA	RUBBER SHOCK ABSORBER	GUMMITEIL	AMORTIGUADOR EN GOMA
16	**1012003**	PARACOLPI IN GOMMA	RUBBER BUMPER	PUFFERDECKEL AUS GUMMI	PARAGOLPES DE GOMA
17	**1250357**	MOLLA PER GRUPPO A LEVA	LEVER GROUP SPRING	FEDER FÜR HEBELGRUPPE	MUELLE PARA GRUPO DE PALANCA
21	**1528049**	VITE A TESTA CILINDRICA M4x16	CYLINDER HEAD SCREW M4x16	ZYLINDERKOPFSCHRAUBE M4x16	TORNILLO DE CABEZA CILINDRO M4x16
27	**1486018**	GUARNIZIONE PORTAFILTRO ø 66x56,5x5,3 mm	FILTERHOLDER GASKET ø 66x56.5x5.3 mm	SIEBTRÄGER DICHTUNG ø 66x56,5x5,3 mm	BURLETE PORTAFILTRO ø 66x56,5x5,3 mm
28	**1081003**	DOCCIA EROGAZIONE ø 57,5 mm	SHOWER SCREEN ø 57.5 mm	AUSLAUFDUSCHE ø 57,5 mm	DUCHA EROGACIÓN ø 57,5 mm
30	**1528084**	VITE A TESTA CILINDRICA M8x25	CYLINDER HEAD SCREW M8x25	ZYLINDERKOPFSCHRAUBE M8x25	TORNILLO CABEZA CILÍND. M8x25
31	**1786059**	GUARNIZIONE PORTAFILTRO ø 72x55,5x9,3 mm	GASKET FILTER HOLDER ø 72x55.5x9.3 mm	DICHTUNG SIEBTRÄGER ø 72x55,5x9,3 mm	JUNTA PORTAFILTRO ø 72x55,5x9,3 mm
32	**1081016**	DOCCIA EROGAZIONE ø 60 mm	SHOWER SCREEN ø 60 mm	DUSCHE ø 60 mm	DUCHA ø 60 mm
32	**1081116**	DOCCIA EROGAZIONE ø 60 mm	SHOWER SCREEN ø 60 mm	DUSCHE ø 60 mm	DUCHA ø 60 mm
32	**1081216**	DOCCIA EROGAZIONE ø 60 mm	SHOWER SCREEN ø 60 mm	AUSLAUFDUSCHE ø 60 mm	DUCHA EROGACIÓN ø 60 mm
32	**1081516**	DOCCIA EROGAZIONE ø 60 mm	SHOWER ø 60 mm	AUSLAUFDUSCHE ø 60 mm	DUCHA EROGACIÓN ø 60 mm
100	**1160339**	FILTRO CIECO	BLIND FILTER	BLINDFILTER	FILTRO CIEGO
101	**1160251**	FILTRO 1 TAZZA 6 gr	1 CUP FILTER 6 g	KAFFEESIEB 1 TASSE 6 g	FILTRO 1 TAZA 6 gr
102	**1160252**	FILTRO 2 TAZZE 12 gr	FILTER 2-CUP 12 g	KAFFEESIEB 2 TASSEN 12 g	FILTRO 2 TAZAS 12 g
103	**1160335**	FILTRO 1 TAZZA 7 gr	1 CUP FILTER 7 g	KAFFEESIEB 1 TASSE 7 g	FILTRO 1 TAZA 7 gr
104	**1160337**	FILTRO 2 TAZZE 14 gr	FILTER 2-CUP 14 g	KAFFEESIEB 2 TASSEN 14 g	FILTRO 2 TAZAS 14 g
105	**1250101**	MOLLA FERMAFILTRO ø 1,00 mm INOX	FILTER BLOCKING SPRING ø 1,00 mm INOX	FILTERHALTERUNGSFEDER ø 1,10 mm EDELST.	MUELLE PORTAFILTRO ø 1,10 mm INOX
106	**1165128**	PORTAFILTRO MACCHINE CAFFÈ BEZZERA	FILTER HOLDER BEZZERA COFFEE MACHINES	SIEBTRÄGER KAFFEEMASCHINEN BEZZERA	SOPORTE FILTRO MÁQUINAS CAFÉ BEZZERA
107	**1241501**	MANOPOLA PORTAFILTRO M12	FILTER HOLDER HANDLE M12	SIEBTRÄGERGRIFF M12	MANDO PORTAFILTRO M12
110	**1022501**	BECCUCCIO 1 TAZZA ø 3/8"	SINGLE SPOUT ø 3/8"	AUSLAUF 1-WEG ø 3/8"	SALIDA 1 CAFÉ ø 3/8"
112	**1022502**	BECCUCCIO 2 TAZZE ø 3/8"	DOUBLE SPOUT ø 3/8"	AUSLAUFDÜSE 2-WEGE ø 3/8"	SALIDA 2 CAFÉS ø 3/8"

GRUPPO EROGAZIONE B2009
BREW GROUP B2009
GR. KAFFEEAUSGABE B2009
GRUPO SALIDA CAFÉ B2009

BE0403

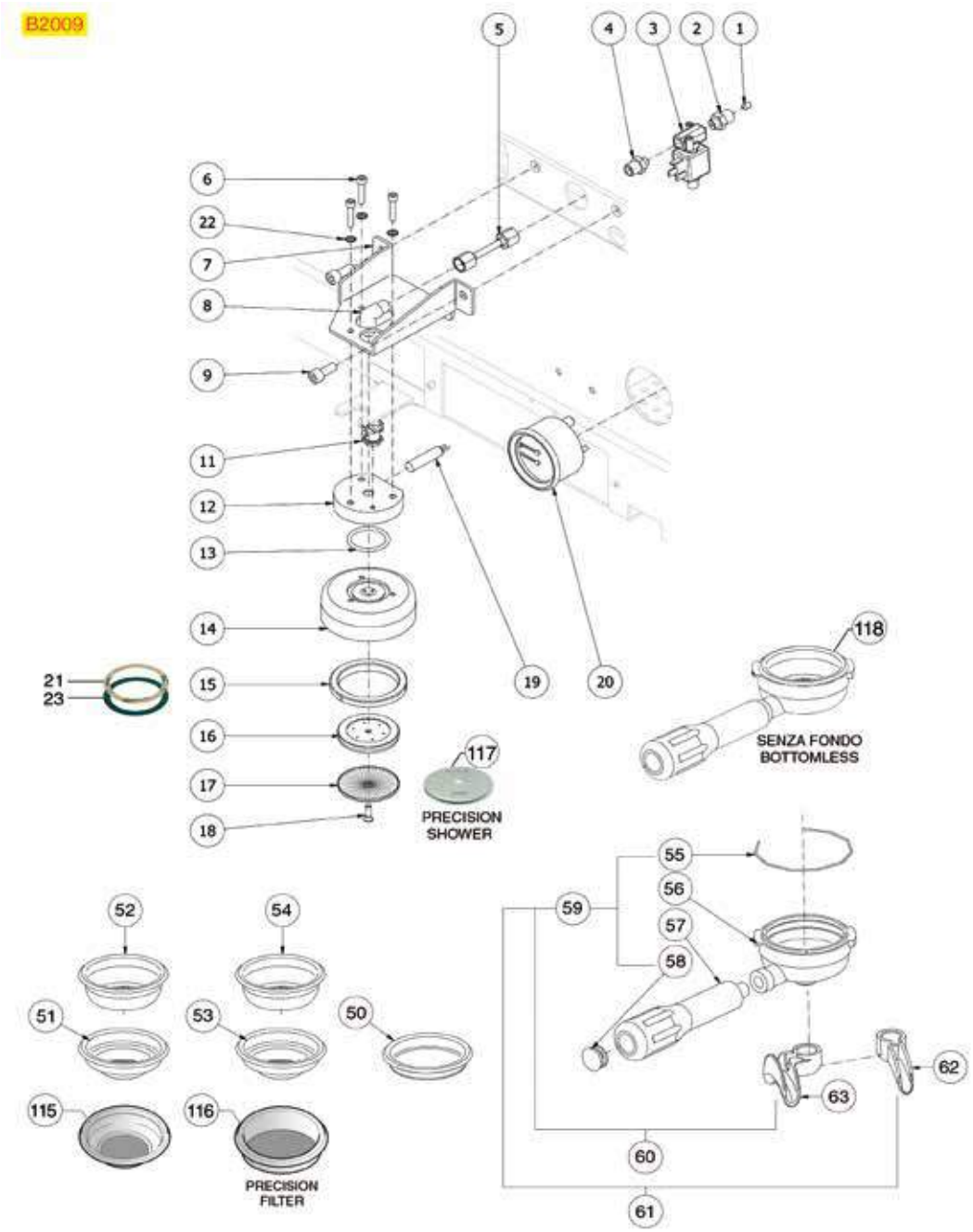

Posizioni senza cod. LF: a richiesta
Positions without LF Code No.: upon request
Abbildungen ohne LF Bestell-Nr.: auf Anfrage
Posiciones sin cód. LF: previa petición

BEZZERA

P.	Cod.	Descrizione	Description	Beschreibung	Descripción
3	**5053805**	ELETTROVALVOLA ODE 3 VIE ø 1/8" 230V 5W	SOLENOID VALVE ODE 3 WAYS ø 1/8" 230V 5W	MAGNETVENTIL ODE 3 WEGE ø 1/8" 230V 5W	ELECTROVÁLVULA ODE 3 VÍAS ø 1/8" 230V 5W
6	**5055171**	VITE A TESTA CILINDRICA M5x25	CYLINDER HEAD SCREW M5x25	ZYLINDERKOPFSCHRAUBE M5x25	TORNILLO CABEZA CILÍND. M5x25
9	**1528026**	VITE A TESTA CILINDRICA M8x20	CYLINDER HEAD SCREW M8x20	ZYLINDERKOPFSCHRAUBE M8x20	TORNILLO CABEZA CILÍND. M8x20
11	**1443079**	TERMOSTATO A CONTATTO 95°C M4 250V 16A	CONTACT THERMOSTAT 95°C M4 250V 16A	KONTAKTTHERMOSTAT 95°C M4 250V 16A	TERMOSTATO DE CONTACTO 95°C M4 250V 16A
13	**3186580**	GUARNIZIONE OR 04131 VITON	OR GASKET 04131 VITON	OR-DICHTUNG 04131 VITON	JUNTA ARO "O" 04131 VITON
15	**1786059**	GUARNIZIONE PORTAFILTRO ø 72x55,5x9,3 mm	GASKET FILTER HOLDER ø 72x55.5x9.3 mm	DICHTUNG SIEBTRÄGER ø 72x55,5x9,3 mm	JUNTA PORTAFILTRO ø 72x55,5x9,3 mm
16	**1086502**	DIFFUSORE PORTADOCCIA	SHOWER HOLDER DIFFUSER	VERTEILER DUSCHTRÄGER	DIFUSOR PORTADUCHA
17	**1081036**	DOCCIA EROGAZIONE ø 57,5 mm	SHOWER ø 57.5 mm	DUSCHE ø 57,5 mm	DUCHA SALIDA ø 57,5 mm
17	**1081536**	DOCCIA EROGAZIONE ø 57,5 mm	SHOWER SCREEN ø 57.5 mm	AUSLAUFDUSCHE ø 57,5 mm	DUCHA EROGACIÓN ø 57,5 mm
18	**1528023**	VITE A TESTA SVASATA PIANA M5x16	COUNTERSUNK FLAT HEAD SCREWS M5x16	FLACHSENKKOPFSCHRAUBE M5x16	TORNILLO CABEZA AVELLANADA PLANA M5x16
19	**1755286**	RESISTENZA A CARTUCCIA 50W 230V	CARTRIDGE HEATING ELEMENT 50W 230V	PATRONENHEIZKÖRPER 50W 230V	RESISTENCIA DE CARTUCHO 50W 230V
20	**1245555**	MANOMETRO CALDAIA-POMPA ø 60 mm	BOILER-PUMP PRESSURE GAUGE ø 60 mm	MANOMETER DURCHLAUFERH.-PUMPE ø 60 mm	MANÓMETRO CALDERA-BOMBA ø 60 mm
21	**1190011**	SPESSORE CARTA ø 72x58x0,8 mm	PAPER SEAL ø 72x58x0.8 mm	ABSTANDSSTÜCK AUS PAPIER ø 72x58x0,8 mm	ESPESOR PAPEL ø 72x58x0,8 mm
23	**1190002**	SPESSORE GOMMA ø 73x59x1 mm EPDM	RUBBER SHIM ø 73x59x1 mm EPDM	ABSTANDSSTÜCK GUMMI ø 73,5x59x1 mm EPDM	ESPESOR GOMA ø 73,5x59x1 mm EPDM
50	**1160339**	FILTRO CIECO	BLIND FILTER	BLINDFILTER	FILTRO CIEGO
51	**1160251**	FILTRO 1 TAZZA 6 gr	1 CUP FILTER 6 g	KAFFEESIEB 1 TASSE 6 g	FILTRO 1 TAZA 6 gr
52	**1160252**	FILTRO 2 TAZZE 12 gr	FILTER 2-CUP 12 g	KAFFEESIEB 2 TASSEN 12 g	FILTRO 2 TAZAS 12 g
53	**1160335**	FILTRO 1 TAZZA 7 gr	1 CUP FILTER 7 g	KAFFEESIEB 1 TASSE 7 g	FILTRO 1 TAZA 7 gr
54	**1160337**	FILTRO 2 TAZZE 14 gr	FILTER 2-CUP 14 g	KAFFEESIEB 2 TASSEN 14 g	FILTRO 2 TAZAS 14 g
55	**1250002**	MOLLA FERMAFILTRO ø 1,20 mm INOX	S/STEEL FILTER LOCKING SPRING ø 1.20 mm	FILTERHALTERUNGSFEDER ø 1,20 mm EDELSTA	MUELLE PORTAFILTRO ø 1,20 mm INOX
56	**1165006**	PORTAFILTRO MACCHINE CAFFÈ	FILTER HOLDER COFFEE MACHINES	SIEBTRÄGER FÜR KAFFEEMASCHINEN	SOPORTE FILTRO MÁQUINAS DE CAFÉ
57	**1241504**	MANOPOLA PORTAFILTRO M12	FILTER HOLDER HANDLE M12	SIEBTRÄGERGRIFF M12	MANDO PORTAFILTRO M12
62	**1022059**	BECCUCCIO 1 TAZZA ø 3/8"	SINGLE SPOUT ø 3/8"	AUSLAUF 1-WEG ø 3/8"	SALIDA 1 CAFÉ ø 3/8"
63	**1022502**	BECCUCCIO 2 TAZZE ø 3/8"	DOUBLE SPOUT ø 3/8"	AUSLAUFDÜSE 2-WEGE ø 3/8"	SALIDA 2 CAFÉS ø 3/8"
115	**1460100**	FILTRO DI PRECISIONE 1T 6/8 gr H24,5	PRECISION FILTER 1 CUP 6/8 g H24.5	PRÄZISIONS-SIEB 1 TASSE 6/8 g H24,5	FILTRO DE PRECISIÓN 1 TAZA 6/8 g H24,5
115	**1460101**	FILTRO DI PRECISIONE 1T 7/9 gr H26,5	PRECISION FILTER 1 CUP 7/9 g H26.5	PRÄZISIONS-SIEB 1 TASSE 7/9 g H26,5	FILTRO DE PRECISIÓN 1 TAZA 7/9 g H26,5
116	**1460102**	FILTRO DI PRECISIONE 2T 12/18 gr H24,5	PRECISION FILTER 2 CUPS 12/18 g H24.5	PRÄZISIONS-SIEB 2 TASSEN 12/18 g H24,5	FILTRO DE PRECISIÓN 2 TAZAS 12/18g H24,5
116	**1460103**	FILTRO DI PRECISIONE 2T 14/20 gr H26,5	PRECISION FILTER 2 CUPS 14/20 g H26.5	PRÄZISIONS-SIEB 2 TASSEN 14/20 g H26,5	FILTRO DE PRECISIÓN 2 TAZAS 14/20g H26,5
116	**1460104**	FILTRO DI PRECISIONE 2T 18/22 gr H28,5	PRECISION FILTER 2 CUPS 18/22 g H28,5	PRÄZISIONS-SIEB 2 TASSEN 18/22 g H28,5	FILTRO DE PRECISIÓN 2 TAZAS 18/22g H28,5
117	**1460203**	DOCCIA DI PRECISIONE ø 57 mm	PRECISION SHOWER SCREEN ø 57 mm	FEINMECHANISCHE DUSCHE ø 57 mm	DUCHA DE PRECISIÓN ø 57 mm
117	**1460208**	DOCCIA DI PRECISIONE ø 57 mm	PRECISION SHOWER SCREEN ø 57 mm	FEINMECHANISCHE DUSCHE ø 57 mm	DUCHA DE PRECISIÓN ø 57 mm
118	**1165181**	PORTAFILTRO SENZA FONDO BEZZERA	BOTTOMLESS FILTER HOLDER BEZZERA	SIEBTRÄGER BODENLOS BEZZERA	PORTAFILTRO SIN FONDO BEZZERA

GRUPPO EROGAZIONE B2013
BREW GROUP B2013
GR. KAFFEEAUSGABE B2013
GRUPO SALIDA CAFÉ B2013

BE0503

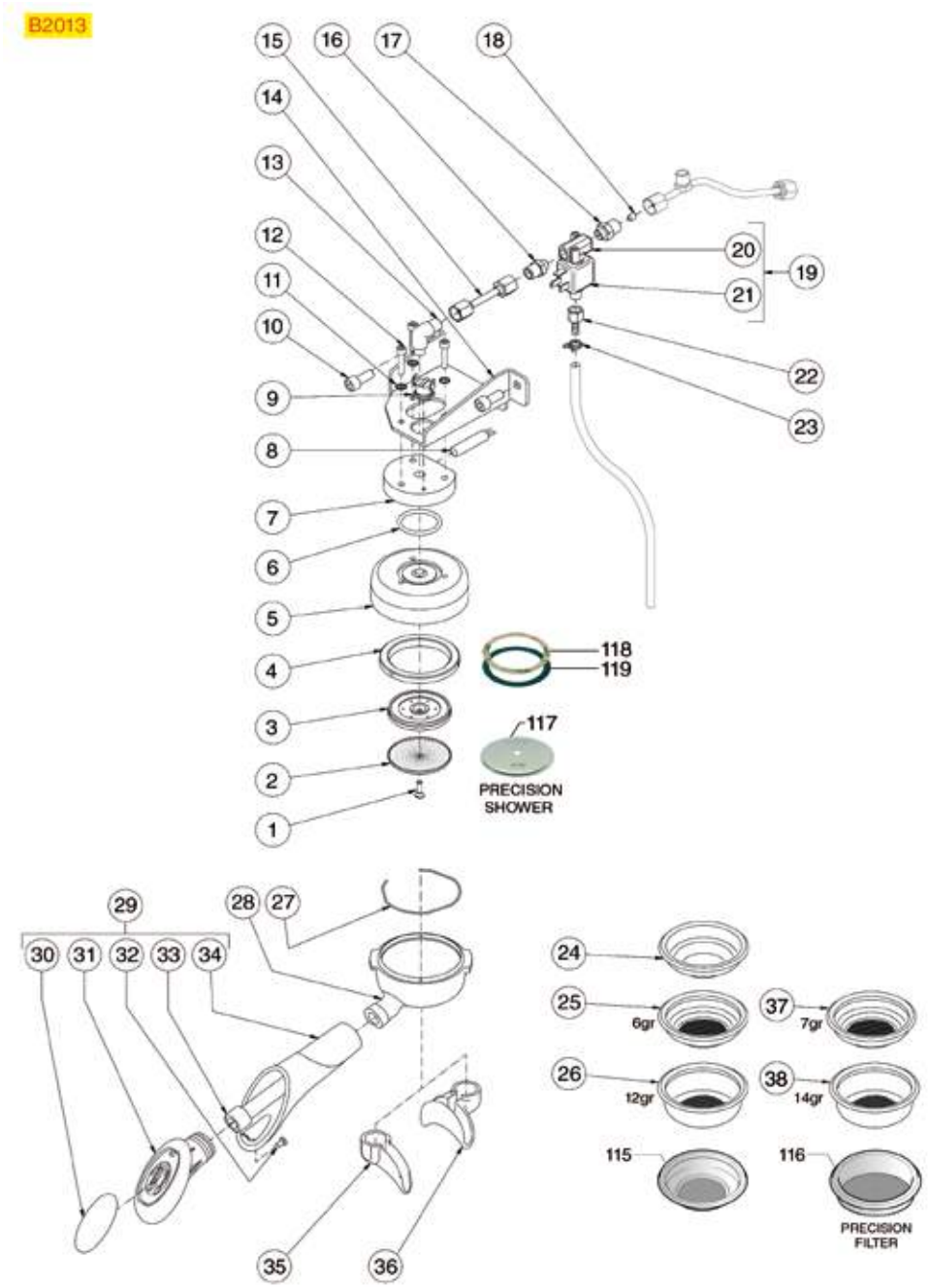

Posizioni senza cod. LF: a richiesta
Positions without LF Code No.: upon request
Abbildungen ohne LF Bestell-Nr.: auf Anfrage
Posiciones sin cód. LF: previa petición

BEZZERA

P.	Cod.	Descrizione	Description	Beschreibung	Descripción
1	**1528023**	VITE A TESTA SVASATA PIANA M5x16	COUNTERSUNK FLAT HEAD SCREWS M5x16	FLACHSENKKOPFSCHRAUBE M5x16	TORNILLO CABEZA AVELLANADA PLANA M5x16
2	**1081036**	DOCCIA EROGAZIONE ø 57,5 mm	SHOWER ø 57.5 mm	DUSCHE ø 57,5 mm	DUCHA SALIDA ø 57,5 mm
2	**1081536**	DOCCIA EROGAZIONE ø 57,5 mm	SHOWER SCREEN ø 57.5 mm	AUSLAUFDUSCHE ø 57,5 mm	DUCHA EROGACIÓN ø 57,5 mm
3	**1086502**	DIFFUSORE PORTADOCCIA	SHOWER HOLDER DIFFUSER	VERTEILER DUSCHTRÄGER	DIFUSOR PORTADUCHA
4	**1786059**	GUARNIZIONE PORTAFILTRO ø 72x55,5x9,3 mm	GASKET FILTER HOLDER ø 72x55.5x9.3 mm	DICHTUNG SIEBTRÄGER ø 72x55,5x9,3 mm	JUNTA PORTAFILTRO ø 72x55,5x9,3 mm
6	**3186580**	GUARNIZIONE OR 04131 VITON	OR GASKET 04131 VITON	OR-DICHTUNG 04131 VITON	JUNTA ARO "O" 04131 VITON
8	**1755286**	RESISTENZA A CARTUCCIA 50W 230V	CARTRIDGE HEATING ELEMENT 50W 230V	PATRONENHEIZKÖRPER 50W 230V	RESISTENCIA DE CARTUCHO 50W 230V
9	**1443079**	TERMOSTATO A CONTATTO 95°C M4 250V 16A	CONTACT THERMOSTAT 95°C M4 250V 16A	KONTAKTTHERMOSTAT 95°C M4 250V 16A	TERMOSTATO DE CONTACTO 95°C M4 250V 16A
10	**1528026**	VITE A TESTA CILINDRICA M8x20	CYLINDER HEAD SCREW M8x20	ZYLINDERKOPFSCHRAUBE M8x20	TORNILLO CABEZA CILÍND. M8x20
12	**5055171**	VITE A TESTA CILINDRICA M5x25	CYLINDER HEAD SCREW M5x25	ZYLINDERKOPFSCHRAUBE M5x25	TORNILLO CABEZA CILÍND. M5x25
19	**1120263**	ELETTROVALVOLA PARKER 3 VIE 230V 50/60Hz	SOLEN. VALVE PARKER 3 WAYS 230V 50/60Hz	ELEKTROVENTIL PARKER 3 WEGE 230V 50/60Hz	ELECTROVÁLVULA PARKER 3 VÍAS 230V 50/60H
24	**1160339**	FILTRO CIECO	BLIND FILTER	BLINDFILTER	FILTRO CIEGO
25	**1160251**	FILTRO 1 TAZZA 6 gr	1 CUP FILTER 6 g	KAFFEESIEB 1 TASSE 6 g	FILTRO 1 TAZA 6 gr
26	**1160252**	FILTRO 2 TAZZE 12 gr	FILTER 2-CUP 12 g	KAFFEESIEB 2 TASSEN 12 g	FILTRO 2 TAZAS 12 g
27	**1250002**	MOLLA FERMAFILTRO ø 1,20 mm INOX	S/STEEL FILTER LOCKING SPRING ø 1.20 mm	FILTERHALTERUNGSFEDER ø 1,20 mm EDELSTA	MUELLE PORTAFILTRO ø 1,20 mm INOX
28	**1165131**	PORTAFILTRO MACCHINE CAFFÈ BEZZERA	FILTER HOLDER F/BEZZERA COFFEE MACHINES	SIEBTRÄGER KAFFEEMASCHINEN BEZZERA	SOPORTEFILTRO MÁQUINAS CAFÉ BEZZERA
29	**1141009**	MANOPOLA PORTAFILTRO M12	FILTER-HOLDER KNOB M12	DREHKNOPF SIEBTRÄGER M12	MANDO SOPORTE FILTRO M12
35	**1022059**	BECCUCCIO 1 TAZZA ø 3/8"	SINGLE SPOUT ø 3/8"	AUSLAUF 1-WEG ø 3/8"	SALIDA 1 CAFÉ ø 3/8"
36	**1022506**	BECCUCCIO 2 TAZZE ø 3/8"	DOUBLE SPOUT ø 3/8"	AUSLAUF 2-WEGE ø 3/8"	SALIDA 2 CAFES ø 3/8"
37	**1160335**	FILTRO 1 TAZZA 7 gr	1 CUP FILTER 7 g	KAFFEESIEB 1 TASSE 7 g	FILTRO 1 TAZA 7 gr
38	**1160337**	FILTRO 2 TAZZE 14 gr	FILTER 2-CUP 14 g	KAFFEESIEB 2 TASSEN 14 g	FILTRO 2 TAZAS 14 g
115	**1460100**	FILTRO DI PRECISIONE 1T 6/8 gr H24,5	PRECISION FILTER 1 CUP 6/8 g H24.5	PRÄZISIONS-SIEB 1 TASSE 6/8 g H24,5	FILTRO DE PRECISIÓN 1 TAZA 6/8 g H24,5
115	**1460101**	FILTRO DI PRECISIONE 1T 7/9 gr H26,5	PRECISION FILTER 1 CUP 7/9 g H26.5	PRÄZISIONS-SIEB 1 TASSE 7/9 g H26,5	FILTRO DE PRECISIÓN 1 TAZA 7/9 g H26,5
116	**1460102**	FILTRO DI PRECISIONE 2T 12/18 gr H24,5	PRECISION FILTER 2 CUPS 12/18 g H24.5	PRÄZISIONS-SIEB 2 TASSEN 12/18 g H24,5	FILTRO DE PRECISIÓN 2 TAZAS 12/18g H24,5
116	**1460103**	FILTRO DI PRECISIONE 2T 14/20 gr H26,5	PRECISION FILTER 2 CUPS 14/20 g H26.5	PRÄZISIONS-SIEB 2 TASSEN 14/20 g H26,5	FILTRO DE PRECISIÓN 2 TAZAS 14/20g H26,5
116	**1460104**	FILTRO DI PRECISIONE 2T 18/22 gr H28,5	PRECISION FILTER 2 CUPS 18/22 g H28,5	PRÄZISIONS-SIEB 2 TASSEN 18/22 g H28,5	FILTRO DE PRECISIÓN 2 TAZAS 18/22g H28,5
117	**1460203**	DOCCIA DI PRECISIONE ø 57 mm	PRECISION SHOWER SCREEN ø 57 mm	FEINMECHANISCHE DUSCHE ø 57 mm	DUCHA DE PRECISIÓN ø 57 mm
117	**1460208**	DOCCIA DI PRECISIONE ø 57 mm	PRECISION SHOWER SCREEN ø 57 mm	FEINMECHANISCHE DUSCHE ø 57 mm	DUCHA DE PRECISIÓN ø 57 mm
118	**1190011**	SPESSORE CARTA ø 72x58x0,8 mm	PAPER SEAL ø 72x58x0.8 mm	ABSTANDSSTÜCK AUS PAPIER ø 72x58x0,8 mm	ESPESOR PAPEL ø 72x58x0,8 mm
119	**1190002**	SPESSORE GOMMA ø 73x59x1 mm EPDM	RUBBER SHIM ø 73x59x1 mm EPDM	ABSTANDSSTÜCK GUMMI ø 73,5x59x1 mm EPDM	ESPESOR GOMA ø 73,5x59x1 mm EPDM

GRUPPO EROGAZIONE B6000-ELLISSE-EBBIS
BREW GROUP B6000-ELLISSE-EBBIS
GR. KAFFEEAUSGABE B6000-ELLISSE-EBBIS
GRUPO SALIDA CAFÉ B6000-ELLISSE-EBBIS

BE0603

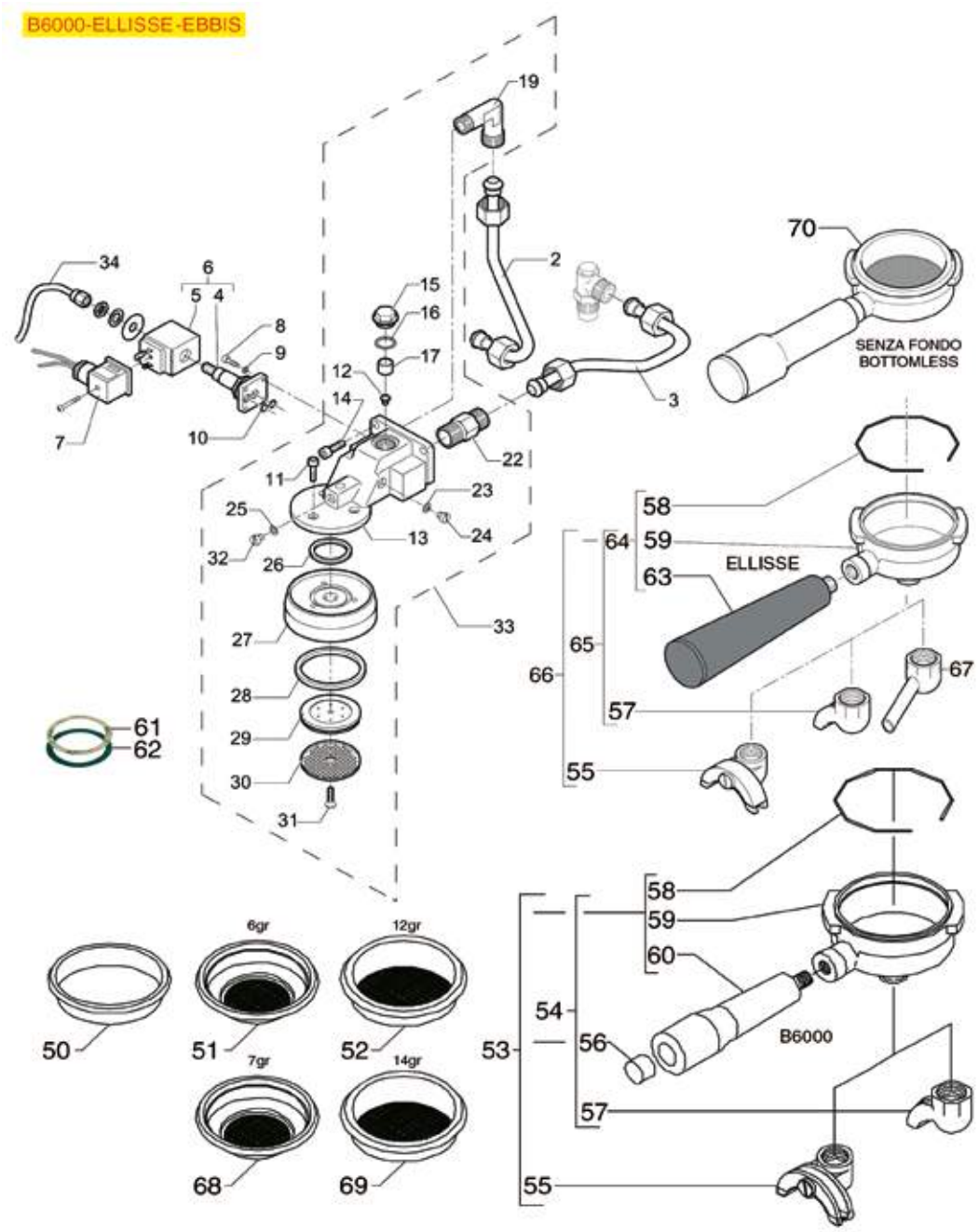

Posizioni senza cod. LF: a richiesta
Positions without LF Code No.: upon request
Abbildungen ohne LF Bestell-Nr.: auf Anfrage
Posiciones sin cód. LF: previa petición

BEZZERA

P.	Cod.	Descrizione	Description	Beschreibung	Descripción
4	**1120339**	PARTE MECCANICA PARKER 3 VIE	3-WAY MECHANICAL COMPONENT PARKER	MECHANISCHER TEIL 3-WEGE PARKER	PARTE MECÁNICA PARKER 3 VÍAS
5	**1120008**	BOBINA SIRAI ZA10AV 14VA 230V 50Hz	COIL SIRAI ZA10AV 14VA 230V 50Hz	SPULE SIRAI ZA10AV 14VA 230V 50Hz	BOBINA SIRAI ZA10AV 14VA 230V 50Hz
5	**3120032**	BOBINA PARKER ZB09 9W 220/240V 50/60Hz	COIL PARKER ZB09 9W 220/240V 50/60Hz	SPULE PARKER ZB09 9W 220/240V50/60Hz	BOBINA PARKER ZB09 9W 220/240V 50/60Hz
6	**1120335**	ELETTROVALVOLA PARKER 3 VIE 230V 50/60Hz	3-WAY SOLENOID VALVE PARKER 230V 50/60Hz	3-WEGE MAGNETVENTIL PARKER 230V 50/60Hz	ELECTROVÁLVULA PARKER 3VÍAS 230V 50/60Hz
7	**3120044**	CONNETTORE PICCOLO FEMMINA	CONNECTOR FEMALE SMALL	ANSCHLUSS KLEIN INNENGEWINDE	CONECTOR PEQUEÑO HEMBRA
8	**1184006**	VITE A TESTA CILINDRICA BASSA M4x12	LOW CYLINDER HEAD SCREW M4x12	ZYLINDERKOPFSCHRAUBE NIEDRIG M4x12	TORNILLO CABEZA DE CILINDRO BAJA M4x12
9	**1348814**	RONDELLA DENTELLATA ESTERNA M4	TOOTHED WASHER EXT. M4	ÄUSSERE ZAHNSCHEIBE M4	ARANDELA DENTADA EXT.M4
10	**1186612**	GUARNIZIONE OR 02025 VITON	O-RING 02025 VITON	DICHTUNG O-RING 02025 VITON	JUNTA ARO OR 02025 VITON VERDE
10	**1186611**	GUARNIZIONE OR 02025 SILICONE ROSSO	O-RING 02025 RED SILICONE	DICHTUNG O-RING 02025 SILIKON ROT	JUNTA ARO "O" 02025 SILICONA ROJA
12	**1500530**	UGELLO M5x1 FORO ø 0,75 mm	NOZZLE M5x1 HOLE ø 0.75 mm	DÜSE M5x1 LOCH ø 0,75 mm	TOBERA M5x1 AGUJERO ø 0,75 mm
14	**1528084**	VITE A TESTA CILINDRICA M8x25	CYLINDER HEAD SCREW M8x25	ZYLINDERKOPFSCHRAUBE M8x25	TORNILLO CABEZA CILÍND. M8x25
15	**1439003**	TAPPO ø 18 mm PER GRUPPO EROGAZIONE	CAP ø 18 mm FOR BREW GROUP	DECKEL FÜR AUSLAUFGRUPPE ø 18 mm	TAPÓN ø 18 mm PARA GRUPO EROGACIÓN
16	**1186714**	GUARNIZIONE OR 0119 VITON	O-RING 0119 VITON	DICHTUNG O-RING 0119 VITON	JUNTA ARO "O" 0119 VITON
17	**1160501**	FILTRO ACQUA ø 14x10x12 mm	WATER FILTER ø 14x10x12 mm	WASSERFILTER ø 14x10x12 mm	FILTRO AGUA ø 14x10x12 mm
26	**3186580**	GUARNIZIONE OR 04131 VITON	OR GASKET 04131 VITON	OR-DICHTUNG 04131 VITON	JUNTA ARO "O" 04131 VITON
27	**1002010**	CAMPANA INNESTO PORTAFILTRO	FILTER HOLDER FITTING BELL	ANSATZGLOCKE FÜR FILTERTRÄGER	CAMPANA INJERTO PORTAFILTRO
28	**1786059**	GUARNIZIONE PORTAFILTRO ø 72x55,5x9,3 mm	GASKET FILTER HOLDER ø 72x55.5x9.3 mm	DICHTUNG SIEBTRÄGER ø 72x55,5x9,3 mm	JUNTA PORTAFILTRO ø 72x55,5x9,3 mm
29	**1086502**	DIFFUSORE PORTADOCCIA	SHOWER HOLDER DIFFUSER	VERTEILER DUSCHTRÄGER	DIFUSOR PORTADUCHA
30	**1081036**	DOCCIA EROGAZIONE ø 57,5 mm	SHOWER ø 57.5 mm	DUSCHE ø 57,5 mm	DUCHA SALIDA ø 57,5 mm
30	**1081536**	DOCCIA EROGAZIONE ø 57,5 mm	SHOWER SCREEN ø 57.5 mm	AUSLAUFDUSCHE ø 57,5 mm	DUCHA EROGACIÓN ø 57,5 mm
31	**1528023**	VITE A TESTA SVASATA PIANA M5x16	COUNTERSUNK FLAT HEAD SCREWS M5x16	FLACHSENKKOPFSCHRAUBE M5x16	TORNILLO CABEZA AVELLANADA PLANA M5x16
50	**1160339**	FILTRO CIECO	BLIND FILTER	BLINDFILTER	FILTRO CIEGO
51	**1160251**	FILTRO 1 TAZZA 6 gr	1 CUP FILTER 6 g	KAFFEESIEB 1 TASSE 6 g	FILTRO 1 TAZA 6 gr
52	**1160252**	FILTRO 2 TAZZE 12 gr	FILTER 2-CUP 12 g	KAFFEESIEB 2 TASSEN 12 g	FILTRO 2 TAZAS 12 g
55	**1022502**	BECCUCCIO 2 TAZZE ø 3/8"	DOUBLE SPOUT ø 3/8"	AUSLAUFDÜSE 2-WEGE ø 3/8"	SALIDA 2 CAFÉS ø 3/8"
57	**1022059**	BECCUCCIO 1 TAZZA ø 3/8"	SINGLE SPOUT ø 3/8"	AUSLAUF 1-WEG ø 3/8"	SALIDA 1 CAFÉ ø 3/8"
58	**1250002**	MOLLA FERMAFILTRO ø 1,20 mm INOX	S/STEEL FILTER LOCKING SPRING ø 1.20 mm	FILTERHALTERUNGSFEDER ø 1,20 mm EDELSTA	MUELLE PORTAFILTRO ø 1,20 mm INOX
59	**1165006**	PORTAFILTRO MACCHINE CAFFÈ	FILTER HOLDER COFFEE MACHINES	SIEBTRÄGER FÜR KAFFEEMASCHINEN	SOPORTE FILTRO MÁQUINAS DE CAFÉ
60	**1241501**	MANOPOLA PORTAFILTRO M12	FILTER HOLDER HANDLE M12	SIEBTRÄGERGRIFF M12	MANDO PORTAFILTRO M12
60	**1241504**	MANOPOLA PORTAFILTRO M12	FILTER HOLDER HANDLE M12	SIEBTRÄGERGRIFF M12	MANDO PORTAFILTRO M12
61	**1190001**	SPESSORE CARTA ø 73x59x0,8 mm	PAPER SHIM ø 73x59x0.8 mm	ABSTANDSSTÜCK AUS PAPIER ø 73x59x0,8 mm	ESPESOR PAPEL ø 73x59x0,8 mm
62	**1190002**	SPESSORE GOMMA ø 73x59x1 mm EPDM	RUBBER SHIM ø 73x59x1 mm EPDM	ABSTANDSSTÜCK GUMMI ø 73,5x59x1 mm EPDM	ESPESOR GOMA ø 73,5x59x1 mm EPDM
63	**1241380**	MANOPOLA PORTAFILTRO BLU M12	FILTER HOLDER HANDLE BLUE M12	SIEBTRÄGERGRIFF BLAU M12	MANDO PORTAFILTRO AZUL OSCURO M12
63	**1241381**	MANOPOLA PORTAFILTRO M12	FILTER HOLDER HANDLE M12	SIEBTRÄGERGRIFF M12	MANDO PORTAFILTRO M12
68	**1160335**	FILTRO 1 TAZZA 7 gr	1 CUP FILTER 7 g	KAFFEESIEB 1 TASSE 7 g	FILTRO 1 TAZA 7 gr
69	**1160337**	FILTRO 2 TAZZE 14 gr	FILTER 2-CUP 14 g	KAFFEESIEB 2 TASSEN 14 g	FILTRO 2 TAZAS 14 g
70	**1165181**	PORTAFILTRO SENZA FONDO BEZZERA	BOTTOMLESS FILTER HOLDER BEZZERA	SIEBTRÄGER BODENLOS BEZZERA	PORTAFILTRO SIN FONDO BEZZERA

GRUPPO EROGAZIONE ELLISSE NEW
BREW GROUP ELLISSE NEW
GR. KAFFEEAUSGABE ELLISSE NEW
GRUPO SALIDA CAFÉ ELLISSE NEW

BE0703

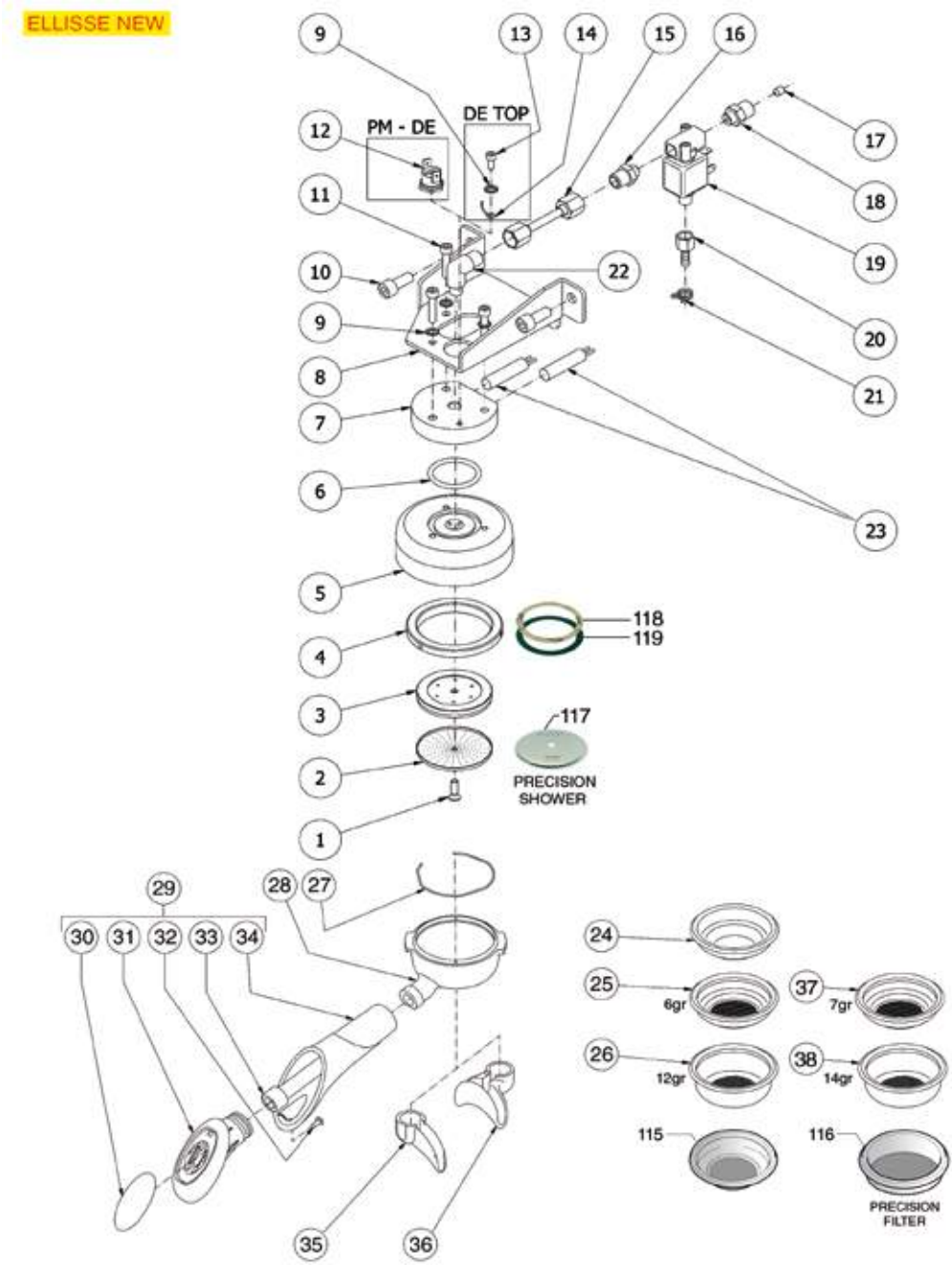

Posizioni senza cod. LF: a richiesta
Positions without LF Code No.: upon request
Abbildungen ohne LF Bestell-Nr.: auf Anfrage
Posiciones sin cód. LF: previa petición

BEZZERA

P.	Cod.	Descrizione	Description	Beschreibung	Descripción
1	**1528023**	VITE A TESTA SVASATA PIANA M5x16	COUNTERSUNK FLAT HEAD SCREWS M5x16	FLACHSENKKOPFSCHRAUBE M5x16	TORNILLO CABEZA AVELLANADA PLANA M5x16
2	**1081036**	DOCCIA EROGAZIONE ø 57,5 mm	SHOWER ø 57.5 mm	DUSCHE ø 57,5 mm	DUCHA SALIDA ø 57,5 mm
2	**1081536**	DOCCIA EROGAZIONE ø 57,5 mm	SHOWER SCREEN ø 57.5 mm	AUSLAUFDUSCHE ø 57,5 mm	DUCHA EROGACIÓN ø 57,5 mm
3	**1086502**	DIFFUSORE PORTADOCCIA	SHOWER HOLDER DIFFUSER	VERTEILER DUSCHTRÄGER	DIFUSOR PORTADUCHA
4	**1786059**	GUARNIZIONE PORTAFILTRO ø 72x55,5x9,3 mm	GASKET FILTER HOLDER ø 72x55.5x9.3 mm	DICHTUNG SIEBTRÄGER ø 72x55,5x9,3 mm	JUNTA PORTAFILTRO ø 72x55,5x9,3 mm
6	**3186580**	GUARNIZIONE OR 04131 VITON	OR GASKET 04131 VITON	OR-DICHTUNG 04131 VITON	JUNTA ARO "O" 04131 VITON
10	**1528026**	VITE A TESTA CILINDRICA M8x20	CYLINDER HEAD SCREW M8x20	ZYLINDERKOPFSCHRAUBE M8x20	TORNILLO CABEZA CILÍND. M8x20
11	**5055171**	VITE A TESTA CILINDRICA M5x25	CYLINDER HEAD SCREW M5x25	ZYLINDERKOPFSCHRAUBE M5x25	TORNILLO CABEZA CILÍND. M5x25
12	**1443079**	TERMOSTATO A CONTATTO 95°C M4 250V 16A	CONTACT THERMOSTAT 95°C M4 250V 16A	KONTAKTTHERMOSTAT 95°C M4 250V 16A	TERMOSTATO DE CONTACTO 95°C M4 250V 16A
13	**1455034**	VITE A TESTA CILINDRICA M4x10	CYLINDER HEAD SCREW M4x10	ZYLINDERKOPFSCHRAUBE M4x10	TORNILLO CABEZA CILÍND. M4x10
19	**5053805**	ELETTROVALVOLA ODE 3 VIE ø 1/8" 230V 5W	SOLENOID VALVE ODE 3 WAYS ø 1/8" 230V 5W	MAGNETVENTIL ODE 3 WEGE ø 1/8" 230V 5W	ELECTROVÁLVULA ODE 3 VÍAS ø 1/8" 230V 5W
24	**1160339**	FILTRO CIECO	BLIND FILTER	BLINDFILTER	FILTRO CIEGO
25	**1160251**	FILTRO 1 TAZZA 6 gr	1 CUP FILTER 6 g	KAFFEESIEB 1 TASSE 6 g	FILTRO 1 TAZA 6 gr
26	**1160252**	FILTRO 2 TAZZE 12 gr	FILTER 2-CUP 12 g	KAFFEESIEB 2 TASSEN 12 g	FILTRO 2 TAZAS 12 g
27	**1250002**	MOLLA FERMAFILTRO ø 1,20 mm INOX	S/STEEL FILTER LOCKING SPRING ø 1.20 mm	FILTERHALTERUNGSFEDER ø 1,20 mm EDELSTA	MUELLE PORTAFILTRO ø 1,20 mm INOX
28	**1165131**	PORTAFILTRO MACCHINE CAFFÈ BEZZERA	FILTER HOLDER F/BEZZERA COFFEE MACHINES	SIEBTRÄGER KAFFEEMASCHINEN BEZZERA	SOPORTEFILTRO MÁQUINAS CAFÉ BEZZERA
29	**1141009**	MANOPOLA PORTAFILTRO M12	FILTER-HOLDER KNOB M12	DREHKNOPF SIEBTRÄGER M12	MANDO SOPORTE FILTRO M12
35	**1022059**	BECCUCCIO 1 TAZZA ø 3/8"	SINGLE SPOUT ø 3/8"	AUSLAUF 1-WEG ø 3/8"	SALIDA 1 CAFÉ ø 3/8"
36	**1022506**	BECCUCCIO 2 TAZZE ø 3/8"	DOUBLE SPOUT ø 3/8"	AUSLAUF 2-WEGE ø 3/8"	SALIDA 2 CAFES ø 3/8"
37	**1160335**	FILTRO 1 TAZZA 7 gr	1 CUP FILTER 7 g	KAFFEESIEB 1 TASSE 7 g	FILTRO 1 TAZA 7 gr
38	**1160337**	FILTRO 2 TAZZE 14 gr	FILTER 2-CUP 14 g	KAFFEESIEB 2 TASSEN 14 g	FILTRO 2 TAZAS 14 g
115	**1460100**	FILTRO DI PRECISIONE 1T 6/8 gr H24,5	PRECISION FILTER 1 CUP 6/8 g H24.5	PRÄZISIONS-SIEB 1 TASSE 6/8 g H24,5	FILTRO DE PRECISIÓN 1 TAZA 6/8 g H24,5
115	**1460101**	FILTRO DI PRECISIONE 1T 7/9 gr H26,5	PRECISION FILTER 1 CUP 7/9 g H26.5	PRÄZISIONS-SIEB 1 TASSE 7/9 g H26,5	FILTRO DE PRECISIÓN 1 TAZA 7/9 g H26,5
116	**1460102**	FILTRO DI PRECISIONE 2T 12/18 gr H24,5	PRECISION FILTER 2 CUPS 12/18 g H24.5	PRÄZISIONS-SIEB 2 TASSEN 12/18 g H24,5	FILTRO DE PRECISIÓN 2 TAZAS 12/18g H24,5
116	**1460103**	FILTRO DI PRECISIONE 2T 14/20 gr H26,5	PRECISION FILTER 2 CUPS 14/20 g H26.5	PRÄZISIONS-SIEB 2 TASSEN 14/20 g H26,5	FILTRO DE PRECISIÓN 2 TAZAS 14/20g H26,5
116	**1460104**	FILTRO DI PRECISIONE 2T 18/22 gr H28,5	PRECISION FILTER 2 CUPS 18/22 g H28,5	PRÄZISIONS-SIEB 2 TASSEN 18/22 g H28,5	FILTRO DE PRECISIÓN 2 TAZAS 18/22g H28,5
117	**1460203**	DOCCIA DI PRECISIONE ø 57 mm	PRECISION SHOWER SCREEN ø 57 mm	FEINMECHANISCHE DUSCHE ø 57 mm	DUCHA DE PRECISIÓN ø 57 mm
117	**1460208**	DOCCIA DI PRECISIONE ø 57 mm	PRECISION SHOWER SCREEN ø 57 mm	FEINMECHANISCHE DUSCHE ø 57 mm	DUCHA DE PRECISIÓN ø 57 mm
118	**1190011**	SPESSORE CARTA ø 72x58x0,8 mm	PAPER SEAL ø 72x58x0.8 mm	ABSTANDSSTÜCK AUS PAPIER ø 72x58x0,8 mm	ESPESOR PAPEL ø 72x58x0,8 mm
119	**1190002**	SPESSORE GOMMA ø 73x59x1 mm EPDM	RUBBER SHIM ø 73x59x1 mm EPDM	ABSTANDSSTÜCK GUMMI ø 73,5x59x1 mm EPDM	ESPESOR GOMA ø 73,5x59x1 mm EPDM

GRUPPO EROGAZIONE GALATEA-GALATEADOMUS
BREW GROUP GALATEA-GALATEADOMUS
GR. KAFFEEAUSGABE GALATEA-GALATEADOMUS
GRUPO SALIDA CAFÉ GALATEA-GALATEADOMUS

BE0803

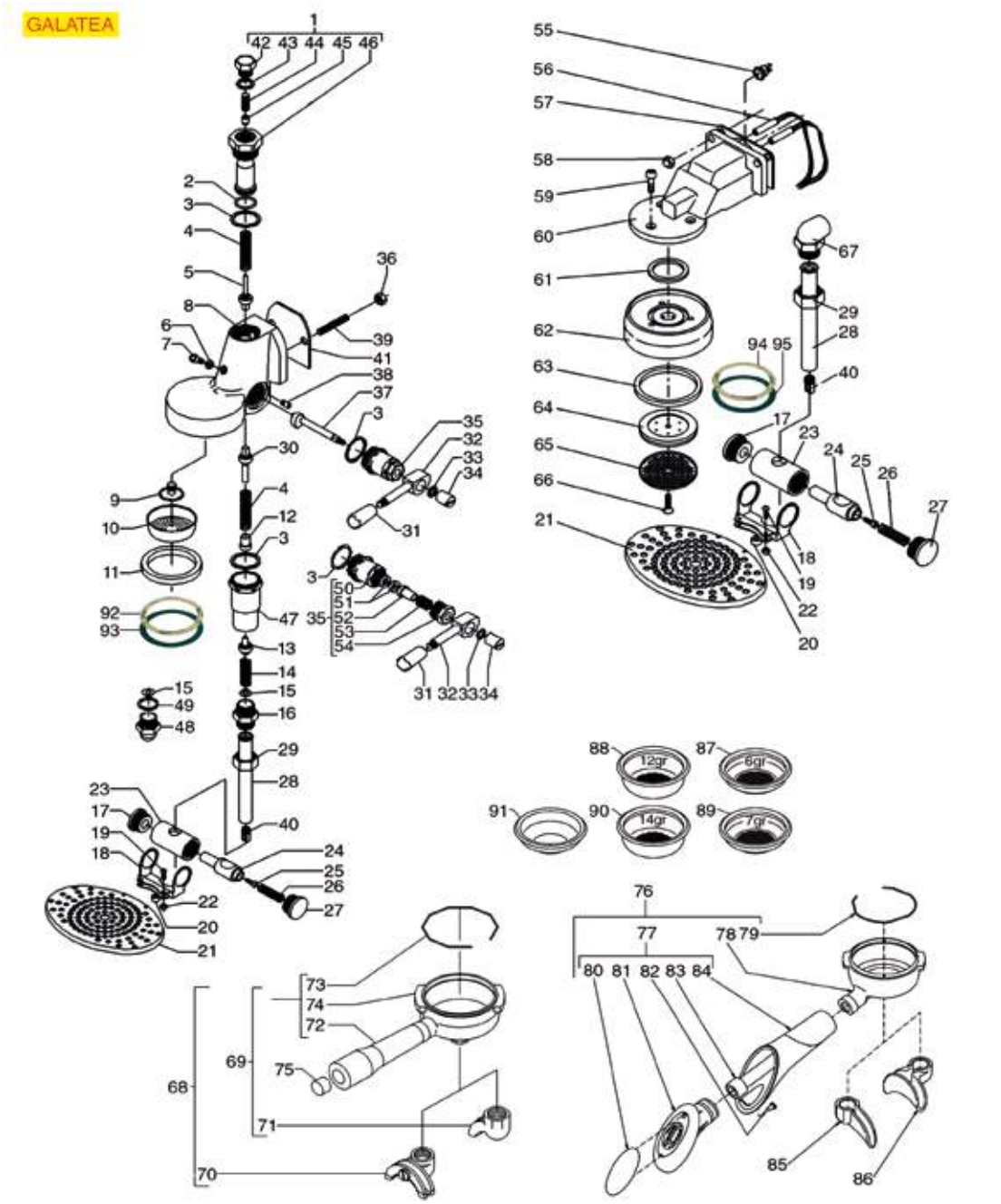

Posizioni senza cod. LF: a richiesta
Positions without LF Code No.: upon request
Abbildungen ohne LF Bestell-Nr.: auf Anfrage
Posiciones sin cód. LF: previa petición

BEZZERA

P.	Cod.	Descrizione	Description	Beschreibung	Descripción
2	**1186591**	GUARNIZIONE OR 0128 VITON	O-RING 0128 VITON	DICHTUNG O-RING 0128 VITON	JUNTA ARO "O" 0128 VITON
3	**1186328**	GUARNIZIONE PIANA PTFE ø 35x30x2 mm	PTFE FLAT GASKET ø 35x30x2 mm	FLACHDICHTUNG AUS PTFE ø 35x30x2 mm	JUNTA PLANA PTFE ø 35x30x2 mm
4	**1250537**	MOLLA ø 14x45 mm	SPRING ø 14x45 mm	FEDER ø 14x45 mm	MUELLE ø 14x45 mm
5	**1523451**	VALVOLA EROGAZIONE COMPLETA	COMPLETE SPOUT VALVE	AUSLAUFVENTIL KOMPLETT	VÁLVULA EROGACIÓN COMPLETA
6	**1186099**	GUARNIZIONE PIANA PTFE ø 10x6x1 mm	PTFE FLAT GASKET ø 10x6x1 mm	FLACHDICHTUNG AUS PTFE ø10x6x1 mm	JUNTA PLANA PTFE 10x6x1 mm
7	**1184010**	VITE A TESTA CILINDRICA BASSA M6x10	LOW CYLINDER HEAD SCREW M6x10	ZYLINDERKOPFSCHRAUBE NIEDRIG M6x10	TORNILLO CABEZA DE CILINDRO BAJA M6x10
9	**1501561**	SPRUZZATORE GRUPPO ø 30 mm M10x1	GROUP SPRAY NOZZLE ø 30 mm M10x1	SPRITZDÜSE FÜR KAFFEEGR.ø 30 mm M10x1	BOQUILLA GRUPO ø 30 mm M10x1
10	**1081016**	DOCCIA EROGAZIONE ø 60 mm	SHOWER SCREEN ø 60 mm	DUSCHE ø 60 mm	DUCHA ø 60 mm
10	**1081116**	DOCCIA EROGAZIONE ø 60 mm	SHOWER SCREEN ø 60 mm	DUSCHE ø 60 mm	DUCHA ø 60 mm
10	**1081216**	DOCCIA EROGAZIONE ø 60 mm	SHOWER SCREEN ø 60 mm	AUSLAUFDUSCHE ø 60 mm	DUCHA EROGACIÓN ø 60 mm
10	**1081516**	DOCCIA EROGAZIONE ø 60 mm	SHOWER ø 60 mm	AUSLAUFDUSCHE ø 60 mm	DUCHA EROGACIÓN ø 60 mm
11	**1186722**	GUARNIZIONE PORTAFILTRO ø 73x57x8 mm	FILTER HOLDER GASKET ø 73x57x8 mm	SIEBTRÄGERDICHTUNG ø 73x57x8 mm	JUNTA PORTAFILTRO ø 73x57x8 mm
11	**1186723**	GUARNIZIONE PORTAFILTRO ø 73x57x8,5 mm	FILTER HOLDER GASKET ø 73x57x8.5 mm	SIEBTRÄGERDICHTUNG ø 73x57x8,5 mm	JUNTA PORTAFILTRO ø 73x57x8,5 mm
11	**1186724**	GUARNIZIONE PORTAFILTRO ø 73x57x9 mm	FILTER HOLDER GASKET ø 73x57x9 mm	SIEBTRÄGERDICHTUNG ø 73x57x9 mm	JUNTA PORTAFILTRO ø 73x57x9 mm
11	**1486724**	GUARNIZIONE PORTAFILTRO ø 73x57x10 mm	GASKET FILTERHOLDER ø 73x57x10 mm	DICHTUNG SIEBTRÄGER ø 73x57x10 mm	JUNTA PORTAFILTRO ø 73x57x10 mm
12	**1186592**	BOCCOLA GUIDAMOLLA	SPRING GUIDE BUSHING	BUCHSE FÜR FEDERFÜHRUNG	CASQUILLO GUÍA MUELLE
13	**1523453**	VALVOLA SCARICO COMPLETA	COMPLETE DRAIN VALVE	AUSLAUFVENTIL KOMPLETT	VÁLVULA DESAGÜE COMPLETA
14	**1250515**	MOLLA ø 14x33 mm	SPRING ø 14x33 mm	FEDER ø 14x33 mm	MUELLE ø 14x33 mm
15	**1349536**	ROMPIGETTO DI SCARICO	DRAIN JET SWIRL	AUSLAUFVERTEILER	ROMPECHORROS DESAGÜE
22	**3528142**	DADO ESAGONALE CIECO M4	HEXAGON NUT M4 BLIND	SECHSKANTMUTTER BLIND M4	TUERCA HEXAGONAL CIEGA M4
25	**5034989**	VITE A TESTA CILINDRICA M4x8	CYLINDER HEAD SCREW M4x8	ZYLINDERKOPFSCHRAUBE M4x8	TORNILLO CABEZA CILÍND. M4x8
30	**1523452**	VALVOLA SCARICO COMPLETA	COMPLETE DRAIN VALVE	AUSLAUFVENTIL KOMPLETT	VÁLVULA DESAGÜE COMPLETA
34	**1225002**	CALOTTA CROMATA M6	CHROMIUM-PLATED CAP M6	KAPPE CHROMIERT M6	BULBO CROMADO M6
36	**3060069**	DADO ESAGONALE MEDIO M8	HEXAGONAL NUT M8 MEDIUM	SECHSKANTMUTTER MEDIUM M8	TUERCA HEXAGONAL MEDIA M8
37	**1184551**	PERNO A CAMME PER GRUPPO	CAM FOR COFFEE GROUP	NOCKENWELLE FÜR KAFFEE-GRUPPE	PERNO DE LEVAS PARA GRUPO
38	**1184005**	VITE INOX FERMA CAMMA M6	CAM LOCKING STAINLESS STEEL SCREW M6	INOX BEFESTIGUNGSSCHRAUBE FÜR NOCKEN M6	TORNILLO INOX PARA LEVA M6
41	**1186384**	GUARNIZIONE GRUPPO 80x70x2 mm	COFFEE GROUP GASKET 80x70x2 mm	GRUPPENDICHTUNG 80x70x2 mm	JUNTA GRUPO 80x70x2 mm
42	**1439001**	TAPPO ø 16 mm PER GRUPPO EROGAZIONE	CAP ø 16 mm FOR BREW GROUP	DECKEL FÜR AUSLAUFGRUPPE ø 16 mm	TAPÓN ø 16 mm PARA GRUPO EROGACIÓN
43	**1186326**	GUARNIZIONE PIANA PTFE ø 22x16x2 mm	PTFE FLAT GASKET ø 22x16x2 mm	FLACHDICHTUNG AUS PTFE ø 16x22,5x2 mm	JUNTA PLANA PTFE ø 22x16x2 mm
44	**1160517**	FILTRO ACQUA ø 8,5x22 mm	WATER FILTER ø 8.5x22 mm	WASSERFILTER ø 8,5x22 mm	FILTRO AGUA ø 8,5x22 mm
45	**1501522**	UGELLO M6x1 FORO ø 0,75 mm	NOZZLE M6x1 HOLE ø 0,75 mm	DÜSE M6x1 LOCH ø 0,75 mm	TOBERA M6x1 AGUJERO ø 0,75 mm
46	**1027016**	CANOTTO CROMATO SUPERIORE	UPPER CHROMIUM-PLATED SLEEVE	KOLLEKTOR VERCHROMT	MANGA CROMADO SUPERIOR
47	**1027002**	CANOTTO CROMATO SCARICO	OUTLET CHROMIUM-PLATED SLEEVE	KOLLEKTOR VERCHROMT	MANGA CROMADO DESAGÜE
48	**1349537**	RACCORDO CROMATO SCARICO	DRAIN CHROMIUM-PLATED FITTING	AUSLAUFANSCHLUSS CHROMIERT	RACOR CROMADO DESAGÜE
49	**1186117**	GUARNIZIONE PIANA PTFE ø 26x21x2 mm	PTFE FLAT GASKET ø 26x21x2 mm	FLACHDICHTUNG AUS PTFE ø 26x21x2 mm	JUNTA PLANA PTFE ø 26x21x2 mm
50	**1349022**	RACCORDO CROMATO GUIDACAMME	CAMS CHROMIUM-PLATED FITTING	ANSCHLUSS CHROMIERT FÜR NOCKEN	RACOR CROMADO GUÍA LEVAS
51	**1186312**	GUARNIZIONE PIANA EPDM ø 15,5x7,5x4 mm	EPDM FLAT GASKET ø 15.5x7.5x4 mm	FLACHDICHTUNG EPDM ø 15,5x7,5x4 mm	JUNTA PLANA EPDM ø 15,5x7,5x4 mm
52	**1186313**	BOCCOLA GUIDACAMME	CAM GUIDE BUSHING	BUCHSE FÜR NOCKENWELLE	CASQUILLO PRENSA
53	**1250011**	MOLLA ø 14,6x21 mm PREMIGOMMINO	SPRING ø 14.6x21 mm RUBBERPIECE LOCKING	FEDER ø 14,6x21 mm FÜR GUMMITEIL	MUELLE ø 14,6x21 mm PRENSA GOMA
54	**1439533**	RACCORDO CROMATO PREMISTOPPA	STUFFING GLAND CHROME-PLATED FITTING	ANSCHLUSS VERCHROMT FÜR STOPFBÜCHSE	RACOR CROMADO PRENSAESTOPA
55	**1443079**	TERMOSTATO A CONTATTO 95°C M4 250V 16A	CONTACT THERMOSTAT 95°C M4 250V 16A	KONTAKTTHERMOSTAT 95°C M4 250V 16A	TERMOSTATO DE CONTACTO 95°C M4 250V 16A
61	**3186580**	GUARNIZIONE OR 04131 VITON	OR GASKET 04131 VITON	OR-DICHTUNG 04131 VITON	JUNTA ARO "O" 04131 VITON
62	**1002010**	CAMPANA INNESTO PORTAFILTRO	FILTER HOLDER FITTING BELL	ANSATZGLOCKE FÜR FILTERTRÄGER	CAMPANA INJERTO PORTAFILTRO
63	**1786059**	GUARNIZIONE PORTAFILTRO ø 72x55,5x9,3 mm	GASKET FILTER HOLDER ø 72x55.5x9.3 mm	DICHTUNG SIEBTRÄGER ø 72x55,5x9,3 mm	JUNTA PORTAFILTRO ø 72x55,5x9,3 mm
64	**1086502**	DIFFUSORE PORTADOCCIA	SHOWER HOLDER DIFFUSER	VERTEILER DUSCHTRÄGER	DIFUSOR PORTADUCHA
65	**1081036**	DOCCIA EROGAZIONE ø 57,5 mm	SHOWER ø 57.5 mm	DUSCHE ø 57,5 mm	DUCHA SALIDA ø 57,5 mm
65	**1081536**	DOCCIA EROGAZIONE ø 57,5 mm	SHOWER SCREEN ø 57.5 mm	AUSLAUFDUSCHE ø 57,5 mm	DUCHA EROGACIÓN ø 57,5 mm
66	**1528023**	VITE A TESTA SVASATA PIANA M5x16	COUNTERSUNK FLAT HEAD SCREWS M5x16	FLACHSENKKOPFSCHRAUBE M5x16	TORNILLO CABEZA AVELLANADA PLANA M5x16
72	**1241504**	MANOPOLA PORTAFILTRO M12	FILTER HOLDER HANDLE M12	SIEBTRÄGERGRIFF M12	MANDO PORTAFILTRO M12
74	**1165131**	PORTAFILTRO MACCHINE CAFFÈ BEZZERA	FILTER HOLDER F/BEZZERA COFFEE MACHINES	SIEBTRÄGER KAFFEEMASCHINEN BEZZERA	SOPORTEFILTRO MÁQUINAS CAFÉ BEZZERA
77	**1141009**	MANOPOLA PORTAFILTRO M12	FILTER-HOLDER KNOB M12	DREHKNOPF SIEBTRÄGER M12	MANDO SOPORTE FILTRO M12
78	**1165061**	PORTAFILTRO MACCHINE CAFFÈ	COFFEE MACHINE FILTER HOLDER	SIEBTRÄGER FÜR KAFFEEMASCHINEN	SOPORTE FILTRO MÁQUINAS DE CAFÉ
79	**1250002**	MOLLA FERMAFILTRO ø 1,20 mm INOX	S/STEEL FILTER LOCKING SPRING ø 1.20 mm	FILTERHALTERUNGSFEDER ø 1,20 mm EDELSTA	MUELLE PORTAFILTRO ø 1,20 mm INOX
85	**1022059**	BECCUCCIO 1 TAZZA ø 3/8"	SINGLE SPOUT ø 3/8"	AUSLAUF 1-WEG ø 3/8"	SALIDA 1 CAFÉ ø 3/8"
86	**1022506**	BECCUCCIO 2 TAZZE ø 3/8"	DOUBLE SPOUT ø 3/8"	AUSLAUF 2-WEGE ø 3/8"	SALIDA 2 CAFES ø 3/8"
87	**1160251**	FILTRO 1 TAZZA 6 gr	1 CUP FILTER 6 g	KAFFEESIEB 1 TASSE 6 g	FILTRO 1 TAZA 6 gr
88	**1160252**	FILTRO 2 TAZZE 12 gr	FILTER 2-CUP 12 g	KAFFEESIEB 2 TASSEN 12 g	FILTRO 2 TAZAS 12 g
89	**1160335**	FILTRO 1 TAZZA 7 gr	1 CUP FILTER 7 g	KAFFEESIEB 1 TASSE 7 g	FILTRO 1 TAZA 7 gr
90	**1160337**	FILTRO 2 TAZZE 14 gr	FILTER 2-CUP 14 g	KAFFEESIEB 2 TASSEN 14 g	FILTRO 2 TAZAS 14 g
91	**1160339**	FILTRO CIECO	BLIND FILTER	BLINDFILTER	FILTRO CIEGO
92	**1190001**	SPESSORE CARTA ø 73x59x0,8 mm	PAPER SHIM ø 73x59x0.8 mm	ABSTANDSSTÜCK AUS PAPIER ø 73x59x0,8 mm	ESPESOR PAPEL ø 73x59x0,8 mm
94	**1190011**	SPESSORE CARTA ø 72x58x0,8 mm	PAPER SEAL ø 72x58x0.8 mm	ABSTANDSSTÜCK AUS PAPIER ø 72x58x0,8 mm	ESPESOR PAPEL ø 72x58x0,8 mm
95	**1190002**	SPESSORE GOMMA ø 73x59x1 mm EPDM	RUBBER SHIM ø 73x59x1 mm EPDM	ABSTANDSSTÜCK GUMMI ø 73,5x59x1 mm EPDM	ESPESOR GOMA ø 73,5x59x1 mm EPDM

RUBINETTI B2000-B2006-B2009-B3000-B2013
TAPS B2000-B2006-B2009-B3000-B2013
HÄHNE B2000-B2006-B2009-B3000-B2013
GRIFOS B2000-B2006-B2009-B3000-B2013

BE2003

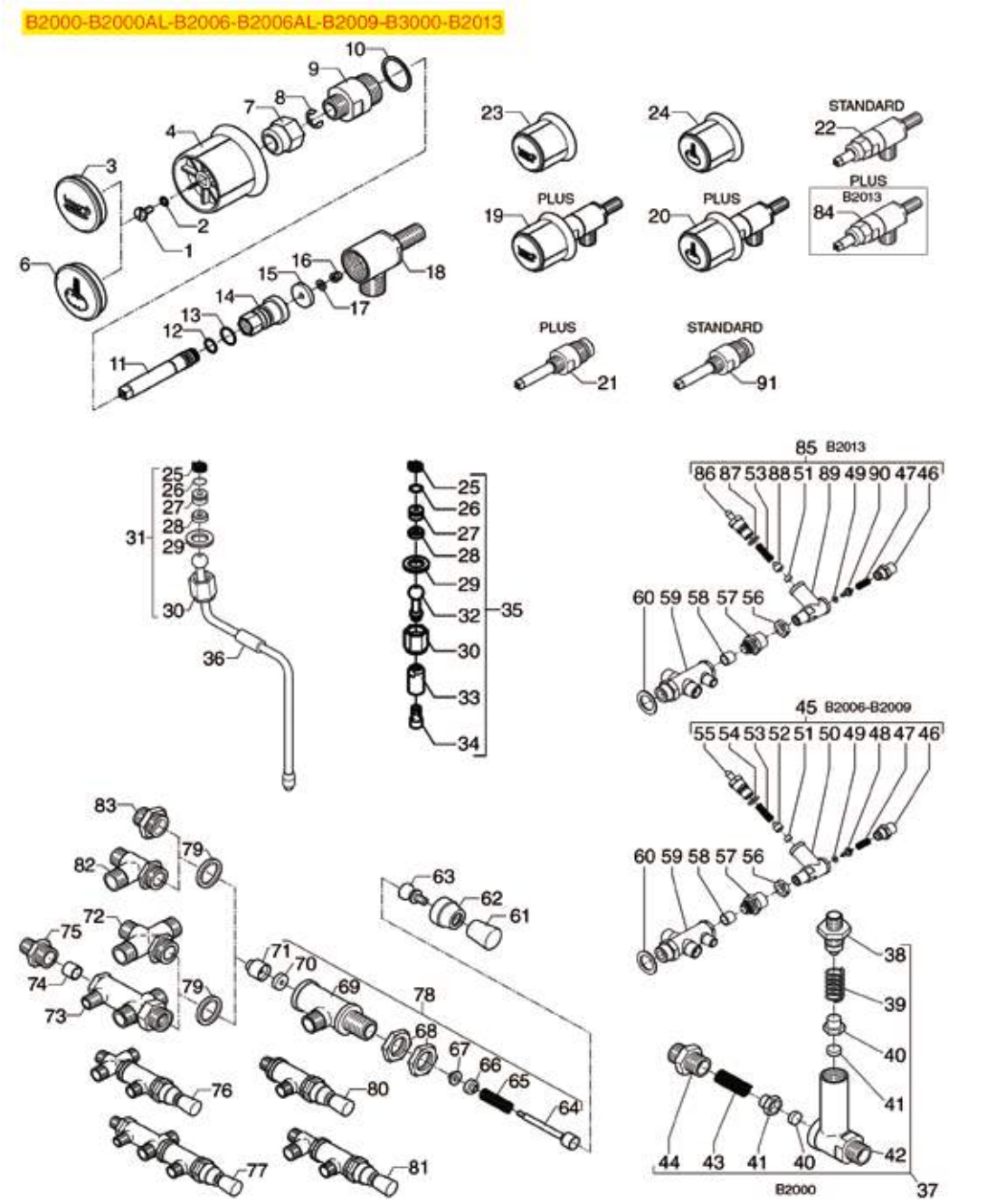

Posizioni senza cod. LF: a richiesta
Positions without LF Code No.: upon request
Abbildungen ohne LF Bestell-Nr.: auf Anfrage
Posiciones sin cód. LF: previa petición

BEZZERA

P.	Cod.	Descrizione	Description	Beschreibung	Descripción
3	**5501073**	INSERTO ACQUA PER MANOPOLA	WATER INSERT FOR KNOB	WASSEREINSATZ FÜR DREHKNOPF	INJERTO AGUA PARA MANDO
4	**5028645**	MANOPOLA RUBINETTO ACQUA/VAPORE	WATER/STEAM TAP KNOB	DREHKNOPF WASSER-/DAMPFHAHN	MANDO GRIFO AGUA/VAPOR
6	**5501072**	INSERTO VAPORE PER MANOPOLA	STEAM INSERT FOR KNOB	DAMPFEINSATZ FÜR DREHKNOPF	INJERTO VAPOR PARA MANDO
7	**5048263**	DADO PER RUBINETTO ACQUA/VAPORE	WATER/STEAM TAP NUT	MUTTER WASSER-/DAMPFHAHN	TUERCA PARA GRIFO AGUA/VAPOR
8	**1348326**	ANELLO ELASTICO RADIALE ø 7 mm	SPRING RING RADIAL ø 7 mm	ELASTISCHER RING RADIAL ø 7 mm	ARO ELÁSTICO RADIAL ø 7 mm
10	**1186105**	GUARNIZIONE PIANA RAME ø 28x24x1 mm	COPPER FLAT GASKET ø 28x24x1 mm	FLACHDICHTUNG AUS KUPFER ø 28x24x1 mm	JUNTA PLANA COBRE ø 28x24x1 mm
11	**1324168**	PERNO PER RUBINETTO ACQUA/VAPORE PLUS	WATER/STEAM TAP PIN PLUS	STIFT FÜR WASSER-/DAMPFHAHN PLUS	PERNO PARA GRIFO AGUA/VAPOR PLUS
12	**1186707**	GUARNIZIONE OR 0108 VITON	O-RING 0108 VITON	DICHTUNG O-RING 0108 VITON	JUNTA ARO "O" 0108 VITON
13	**1186709**	GUARNIZIONE OR 0115 VITON	O-RING 0115 VITON	DICHTUNG O-RING 0115 VITON	JUNTA ARO "O" 0115 VITON
14	**5048170**	PORTA GUARNIZIONE PLUS	GASKET HOLDER PLUS	DICHTUNGSTRÄGER PLUS	SOPORTE JUNTA PLUS
15	**1186102**	GUARNIZIONE PIANA EPDM ø 19x3,5x4 mm	FLAT EPDM GASKET ø 19x3.5x4 mm	FLACHDICHTUNG EPDM ø 19x3,5x4 mm	JUNTA PLANA EPDM ø 19x3,5x4 mm
17	**1186101**	VITE PER PORTA GUARNIZIONE	SCREW FOR GASKET HOLDER	SCHRAUBE FÜR DICHTUNGSTRÄGER	TORNILLO PARA PORTAJUNTA
19	**5061562**	RUBINETTO ACQUA COMPLETO PLUS	WATER TAP ASSEMBLY PLUS	WASSER-HAHN KOMPLETT PLUS	GRIFO AGUA COMPLETO PLUS
20	**1548030**	RUBINETTO VAPORE COMPLETO PLUS	STEAM TAP COMPLETE PLUS	DAMPFHAHN KOMPLETT PLUS	GRIFO VAPOR COMPLETO PLUS
22	**1348325**	RUBINETTO ACQUA/VAPORE	WATER/STEAM TAP	WASSER- / DAMPFVENTIL	GRIFO AGUA/VAPOR
23	**1241352**	MANOPOLA RUBINETTO ACQUA	WATER TAP KNOB	WASSERDREHKNOPF	MANDO GRIFO AGUA
24	**1241351**	MANOPOLA RUBINETTO VAPORE	STEAM TAP KNOB	DREHKNOPF FÜR DAMPFHAHN	MANDO GRIFO VAPOR
25	**1250545**	MOLLA ø 14x10 mm	SPRING ø 14x10 mm	FEDER ø 14x10 mm	MUELLE ø 14x10 mm
26	**1186304**	GUARNIZIONE OR 0112 EPDM	O-RING 0112 EPDM	DICHTUNG O-RING 0112 EPDM	JUNTA ARO "O" 0112 EPDM
27	**1186331**	BUSSOLA SNODO	BUSHING	BUCHSE FÜR GELENK	COJINETE ARTICULACIÓN
28	**1186332**	TENUTA CONICA PTFE ø 16,5x6x5,5 mm	CONICAL PTFE SEAL ø 16.5x6x5.5 mm	KEGELDICHTUNG AUS PTFE ø 16,5x6x5,5 mm	JUNTA CÓNICA EN PTFE ø 16,5x6x5,5 mm
30	**1348327**	GHIERA TUBO VAPORE ACQUA	RING NUT WATER/STEAM PIPE	NUTMUTTER FÜR DAMPF- / WASSERROHR	CERCO TUBO VAPOR AGUA
31	**1449370**	TUBO VAPORE COMPLETO	STEAM PIPE COMPLETE	DAMPFROHR KOMPLETT	TUBO VAPOR COMPLETO
35	**1449373**	TUBO ACQUA COMPLETO	COMPLETE WATER PIPE	WASSERROHR KOMPLETT	TUBO AGUA COMPLETO
36	**1186180**	GOMMINO ANTISCOTTATURA TUBI ø 10 mm	BURN PREVENTING RUBBERPIECE ø 10 mm	VERBRÜHSCHUTZGUMMI ø 10 mm	PROTECTOR CALOR GOMA TUBOS ø 10 mm
37	**1523407**	VALVOLA DI ESPANSIONE	EXPANSION VALVE	EXPANSIONSVENTIL	VÁLVULA EXPANSIÓN
39	**1250442**	MOLLA ø 12,5x28 mm VALVOLA DI ESPANSIONE	SPRING ø 12.5x28 mm EXPANSION VALVE	FEDER ø 12,5x28 mm EXPANSIONSVENTIL	MUELLE ø 12,5x28 mm VÁLVULA EXPANSIÓN
41	**1186108**	GUARNIZIONE CIECA ø 12x5 mm EPDM	BLIND GASKET ø 12x5 mm EPDM	BLINDDICHTUNG ø 12x5 mm EPDM	JUNTA CIEGA ø 12x5 mm EPDM
47	**5049014**	MOLLA ø 7,5x22 mm	SPRING ø 7.5x22 mm	FEDER ø 7,5x22 mm	MUELLE ø 7,5x22 mm
49	**1186612**	GUARNIZIONE OR 02025 VITON	O-RING 02025 VITON	DICHTUNG O-RING 02025 VITON	JUNTA ARO OR 02025 VITON VERDE
51	**1186154**	GUARNIZIONE CIECA ø 8x4 mm	BLIND GASKET 8x4	BLINDDICHTUNG 8x4	GOMA CIEGA ø 8x4
53	**1250358**	MOLLA ø 8x33 mm VALVOLA DI ESPANSIONE	SPRING ø 8x33 mm EXPANSION VALVE	FEDER ø 8x33 mm EXPANSIONSVENTIL	MUELLE ø 8x33 mm VÁLVULA DE EXPANSIÓN
58	**1160501**	FILTRO ACQUA ø 14x10x12 mm	WATER FILTER ø 14x10x12 mm	WASSERFILTER ø 14x10x12 mm	FILTRO AGUA ø 14x10x12 mm
64	**1324102**	PERNO RUBINETTO CARICO	INLET TAP PIN	STIFT EINLAUFHAHN	PERNO GRIFO CARGA
65	**1250446**	MOLLA ø 9x35 mm RUBINETTO CARICO	INLET TAP SPRING ø 9x35 mm	FEDER ø 9x35 mm FÜR LADEVENTIL	MUELLE ø 9x35 mm GRIFO CARGA
67	**1186109**	TENUTA CONICA PTFE ø 12x5x5,5 mm	CONICAL PTFE SEAL ø 12x5x5.5 mm	KEGELDICHTUNG AUS PTFE ø 12x5x5,5 mm	JUNTA CÓNICA EN PTFE ø 12x5x5,5 mm
70	**1186111**	GUARNIZIONE PIANA EPDM ø 14x4x4 mm	FLAT EPDM GASKET ø 14x4x4 mm	FLACHDICHTUNG EPDM ø 14x4x5 mm	JUNTA PLANA EPDM ø 14x4x5 mm
79	**1186333**	GUARNIZIONE PIANA RAME ø 26x20x2 mm	COPPER FLAT GASKET ø 26x20x2 mm	FLACHDICHTUNG AUS KUPFER ø 26x20x2 mm	JUNTA PLANA COBRE ø 26x20x2 mm
84	**1548031**	RUBINETTO ACQUA/VAPORE PLUS	TAP WATER/STEAM PLUS	HAHN WASSER-/DAMPF PLUS	GRIFO AGUA/VAPOR PLUS
87	**1186730**	GUARNIZIONE OR 0114 VITON	O-RING 0114 VITON	O-RING DICHTUNG 0114 VITON	JUNTA ARO "O" 0114 VITON
91	**1548051**	CORPO RUBINETTO ACQUA/VAPORE	HOUSING FOR TAP WATER/STEAM	GEHÄUSE FÜR WASSER/DAMPFHAHN	CUERPO GRIFO AGUA/VAPOR

RUBINETTI ELLISSE-EBBIS
TAPS ELLISSE-EBBIS
HÄHNE ELLISSE-EBBIS
GRIFOS ELLISSE-EBBIS

BE2103

ELLISSE-EBBIS

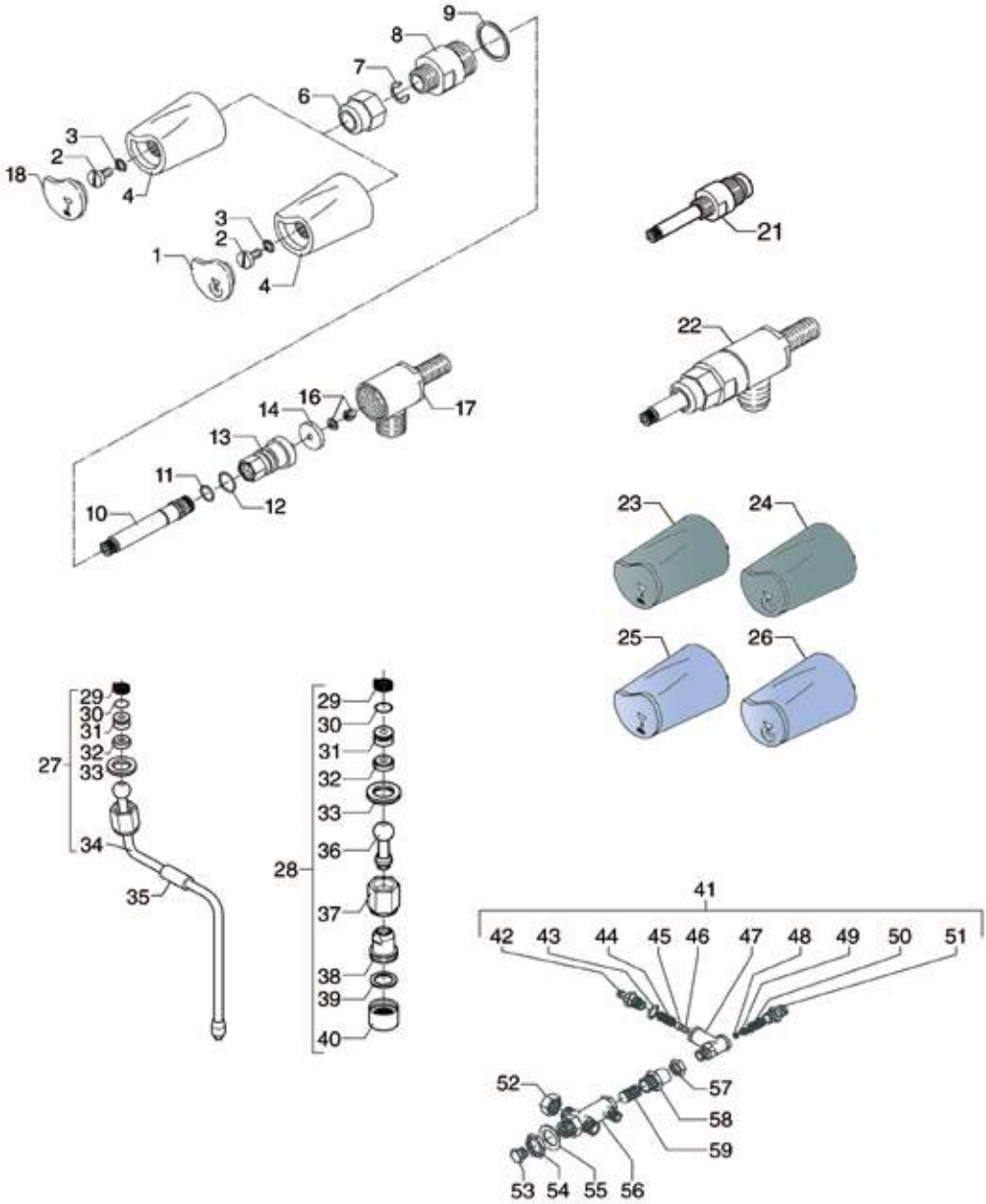

Posizioni senza cod. LF: a richiesta
Positions without LF Code No.: upon request
Abbildungen ohne LF Bestell-Nr.: auf Anfrage
Posiciones sin cód. LF: previa petición

BEZZERA

P.	Cod.	Descrizione	Description	Beschreibung	Descripción
6	**5048263**	DADO PER RUBINETTO ACQUA/VAPORE	WATER/STEAM TAP NUT	MUTTER WASSER-/DAMPFHAHN	TUERCA PARA GRIFO AGUA/VAPOR
7	**1348326**	ANELLO ELASTICO RADIALE ø 7 mm	SPRING RING RADIAL ø 7 mm	ELASTISCHER RING RADIAL ø 7 mm	ARO ELÁSTICO RADIAL ø 7 mm
9	**1186105**	GUARNIZIONE PIANA RAME ø 28x24x1 mm	COPPER FLAT GASKET ø 28x24x1 mm	FLACHDICHTUNG AUS KUPFER ø 28x24x1 mm	JUNTA PLANA COBRE ø 28x24x1 mm
11	**1186707**	GUARNIZIONE OR 0108 VITON	O-RING 0108 VITON	DICHTUNG O-RING 0108 VITON	JUNTA ARO "O" 0108 VITON
12	**1186709**	GUARNIZIONE OR 0115 VITON	O-RING 0115 VITON	DICHTUNG O-RING 0115 VITON	JUNTA ARO "O" 0115 VITON
13	**5048170**	PORTA GUARNIZIONE PLUS	GASKET HOLDER PLUS	DICHTUNGSTRÄGER PLUS	SOPORTE JUNTA PLUS
14	**1186102**	GUARNIZIONE PIANA EPDM ø 19x3,5x4 mm	FLAT EPDM GASKET ø 19x3.5x4 mm	FLACHDICHTUNG EPDM ø 19x3,5x4 mm	JUNTA PLANA EPDM ø 19x3,5x4 mm
16	**1186101**	VITE PER PORTA GUARNIZIONE	SCREW FOR GASKET HOLDER	SCHRAUBE FÜR DICHTUNGSTRÄGER	TORNILLO PARA PORTAJUNTA
21	**1548052**	CORPO RUBINETTO ACQUA/VAPORE	HOUSING FOR TAP WATER/STEAM	GEHÄUSE FÜR WASSER/DAMPFHAHN	CUERPO GRIFO AGUA/VAPOR
22	**1348758**	RUBINETTO ACQUA/VAPORE	WATER/STEAM TAP	HAHN WASSER/DAMPF	GRIFO AGUA/VAPOR
23	**1241353**	MANOPOLA RUBINETTO ACQUA	WATER TAP KNOB	DREHKNOPF FÜR WASSERHAHN	MANDO GRIFO AGUA
24	**1241364**	MANOPOLA RUBINETTO VAPORE	STEAM TAP KNOB	DREHKNOPF FÜR DAMPFHAHN	MANDO GRIFO VAPOR
25	**1241355**	MANOPOLA RUBINETTO ACQUA	WATER TAP KNOB	DREHKNOPF FÜR WASSERHAHN	MANDO GRIFO AGUA
26	**1241365**	MANOPOLA RUBINETTO VAPORE	STEAM TAP KNOB	DREHKNOPF FÜR DAMPFHAHN	MANDO GRIFO VAPOR
27	**1449370**	TUBO VAPORE COMPLETO	STEAM PIPE COMPLETE	DAMPFROHR KOMPLETT	TUBO VAPOR COMPLETO
28	**1449373**	TUBO ACQUA COMPLETO	COMPLETE WATER PIPE	WASSERROHR KOMPLETT	TUBO AGUA COMPLETO
29	**1250545**	MOLLA ø 14x10 mm	SPRING ø 14x10 mm	FEDER ø 14x10 mm	MUELLE ø 14x10 mm
30	**1186304**	GUARNIZIONE OR 0112 EPDM	O-RING 0112 EPDM	DICHTUNG O-RING 0112 EPDM	JUNTA ARO "O" 0112 EPDM
31	**1186331**	BUSSOLA SNODO	BUSHING	BUCHSE FÜR GELENK	COJINETE ARTICULACIÓN
32	**1186332**	TENUTA CONICA PTFE ø 16,5x6x5,5 mm	CONICAL PTFE SEAL ø 16.5x6x5.5 mm	KEGELDICHTUNG AUS PTFE ø 16,5x6x5,5 mm	JUNTA CÓNICA EN PTFE ø 16,5x6x5,5 mm
35	**1186180**	GOMMINO ANTISCOTTATURA TUBI ø 10 mm	BURN PREVENTING RUBBERPIECE ø 10 mm	VERBRÜHSCHUTZGUMMI ø 10 mm	PROTECTOR CALOR GOMA TUBOS ø 10 mm
43	**1186730**	GUARNIZIONE OR 0114 VITON	O-RING 0114 VITON	O-RING DICHTUNG 0114 VITON	JUNTA ARO "O" 0114 VITON
44	**1250358**	MOLLA ø 8x33 mm VALVOLA DI ESPANSIONE	SPRING ø 8x33 mm EXPANSION VALVE	FEDER ø 8x33 mm EXPANSIONSVENTIL	MUELLE ø 8x33 mm VÁLVULA DE EXPANSIÓN
46	**1186154**	GUARNIZIONE CIECA ø 8x4 mm	BLIND GASKET 8x4	BLINDDICHTUNG 8x4	GOMA CIEGA ø 8x4
48	**1186612**	GUARNIZIONE OR 02025 VITON	O-RING 02025 VITON	DICHTUNG O-RING 02025 VITON	JUNTA ARO OR 02025 VITON VERDE
50	**5049014**	MOLLA ø 7,5x22 mm	SPRING ø 7.5x22 mm	FEDER ø 7,5x22 mm	MUELLE ø 7,5x22 mm
59	**1160501**	FILTRO ACQUA ø 14x10x12 mm	WATER FILTER ø 14x10x12 mm	WASSERFILTER ø 14x10x12 mm	FILTRO AGUA ø 14x10x12 mm

RUBINETTI ELLISSE NEW
TAPS ELLISSE NEW
HÄHNE ELLISSE NEW
GRIFOS ELLISSE NEW

BE2203

ELLISSE NEW

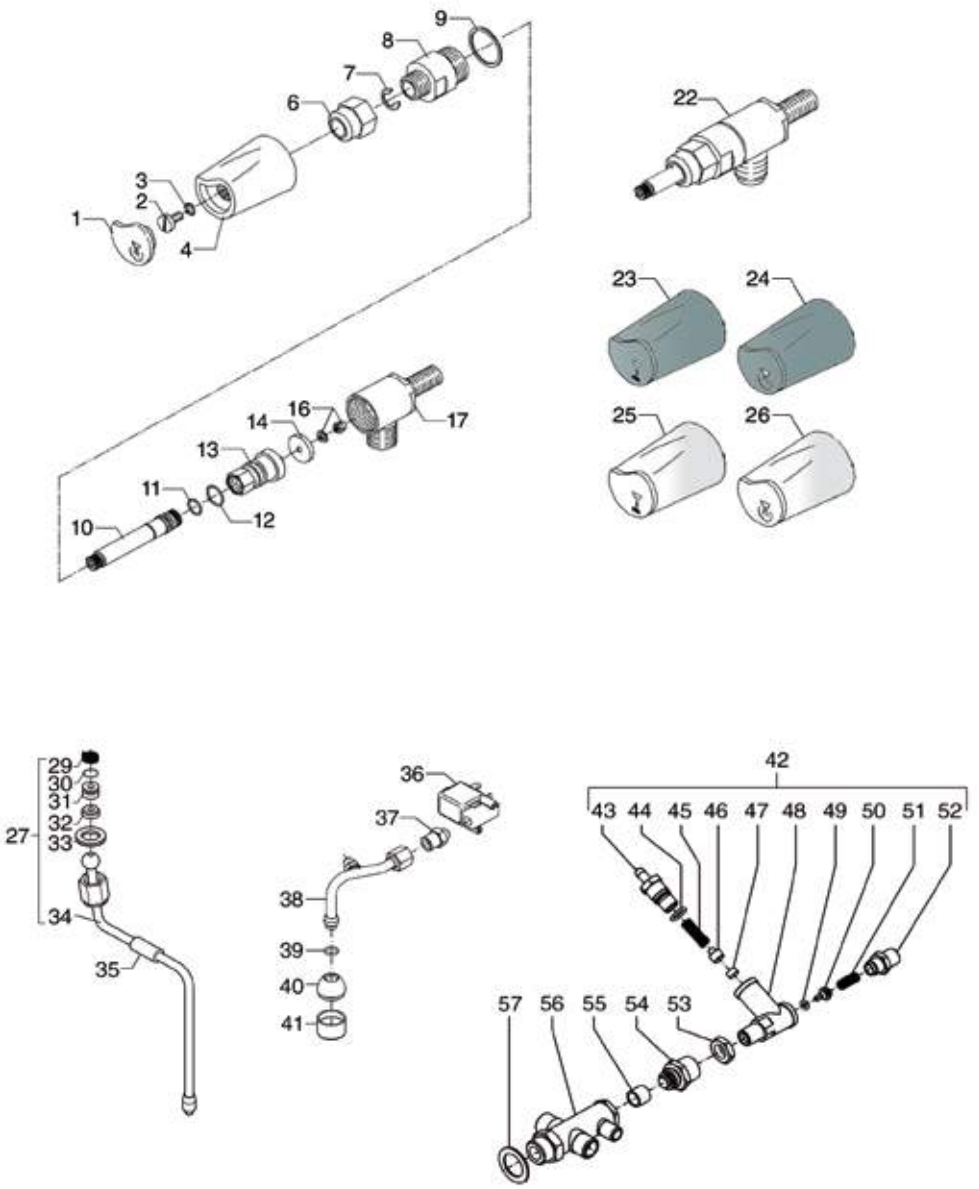

Posizioni senza cod. LF: a richiesta
Positions without LF Code No.: upon request
Abbildungen ohne LF Bestell-Nr.: auf Anfrage
Posiciones sin cód. LF: previa petición

BEZZERA

P.	Cod.	Descrizione	Description	Beschreibung	Descripción
6	**5048263**	DADO PER RUBINETTO ACQUA/VAPORE	WATER/STEAM TAP NUT	MUTTER WASSER-/DAMPFHAHN	TUERCA PARA GRIFO AGUA/VAPOR
7	**1348326**	ANELLO ELASTICO RADIALE ø 7 mm	SPRING RING RADIAL ø 7 mm	ELASTISCHER RING RADIAL ø 7 mm	ARO ELÁSTICO RADIAL ø 7 mm
9	**1186105**	GUARNIZIONE PIANA RAME ø 28x24x1 mm	COPPER FLAT GASKET ø 28x24x1 mm	FLACHDICHTUNG AUS KUPFER ø 28x24x1 mm	JUNTA PLANA COBRE ø 28x24x1 mm
12	**1186709**	GUARNIZIONE OR 0115 VITON	O-RING 0115 VITON	DICHTUNG O-RING 0115 VITON	JUNTA ARO "O" 0115 VITON
13	**5048170**	PORTA GUARNIZIONE PLUS	GASKET HOLDER PLUS	DICHTUNGSTRÄGER PLUS	SOPORTE JUNTA PLUS
14	**1186102**	GUARNIZIONE PIANA EPDM ø 19x3,5x4 mm	FLAT EPDM GASKET ø 19x3.5x4 mm	FLACHDICHTUNG EPDM ø 19x3,5x4 mm	JUNTA PLANA EPDM ø 19x3,5x4 mm
16	**1186101**	VITE PER PORTA GUARNIZIONE	SCREW FOR GASKET HOLDER	SCHRAUBE FÜR DICHTUNGSTRÄGER	TORNILLO PARA PORTAJUNTA
22	**1548044**	RUBINETTO ACQUA/VAPORE PLUS	TAP WATER/STEAM PLUS	HAHN WASSER/DAMPF PLUS	GRIFO AGUA/VAPOR PLUS
27	**1449370**	TUBO VAPORE COMPLETO	STEAM PIPE COMPLETE	DAMPFROHR KOMPLETT	TUBO VAPOR COMPLETO
29	**1250545**	MOLLA ø 14x10 mm	SPRING ø 14x10 mm	FEDER ø 14x10 mm	MUELLE ø 14x10 mm
30	**1186304**	GUARNIZIONE OR 0112 EPDM	O-RING 0112 EPDM	DICHTUNG O-RING 0112 EPDM	JUNTA ARO "O" 0112 EPDM
31	**1186331**	BUSSOLA SNODO	BUSHING	BUCHSE FÜR GELENK	COJINETE ARTICULACIÓN
32	**1186332**	TENUTA CONICA PTFE ø 16,5x6x5,5 mm	CONICAL PTFE SEAL ø 16.5x6x5.5 mm	KEGELDICHTUNG AUS PTFE ø 16,5x6x5,5 mm	JUNTA CÓNICA EN PTFE ø 16,5x6x5,5 mm
35	**1186180**	GOMMINO ANTISCOTTATURA TUBI ø 10 mm	BURN PREVENTING RUBBERPIECE ø 10 mm	VERBRÜHSCHUTZGUMMI ø 10 mm	PROTECTOR CALOR GOMA TUBOS ø 10 mm
39	**1186707**	GUARNIZIONE OR 0108 VITON	O-RING 0108 VITON	DICHTUNG O-RING 0108 VITON	JUNTA ARO "O" 0108 VITON
44	**1186730**	GUARNIZIONE OR 0114 VITON	O-RING 0114 VITON	O-RING DICHTUNG 0114 VITON	JUNTA ARO "O" 0114 VITON
45	**1250358**	MOLLA ø 8x33 mm VALVOLA DI ESPANSIONE	SPRING ø 8x33 mm EXPANSION VALVE	FEDER ø 8x33 mm EXPANSIONSVENTIL	MUELLE ø 8x33 mm VÁLVULA DE EXPANSIÓN
47	**1186154**	GUARNIZIONE CIECA ø 8x4 mm	BLIND GASKET 8x4	BLINDDICHTUNG 8x4	GOMA CIEGA ø 8x4
49	**1186612**	GUARNIZIONE OR 02025 VITON	O-RING 02025 VITON	DICHTUNG O-RING 02025 VITON	JUNTA ARO OR 02025 VITON VERDE
51	**5049014**	MOLLA ø 7,5x22 mm	SPRING ø 7.5x22 mm	FEDER ø 7,5x22 mm	MUELLE ø 7,5x22 mm
55	**1160501**	FILTRO ACQUA ø 14x10x12 mm	WATER FILTER ø 14x10x12 mm	WASSERFILTER ø 14x10x12 mm	FILTRO AGUA ø 14x10x12 mm

RUBINETTI GALATEA
TAPS GALATEA
HÄHNE GALATEA
GRIFOS GALATEA

BE2303

GALATEA

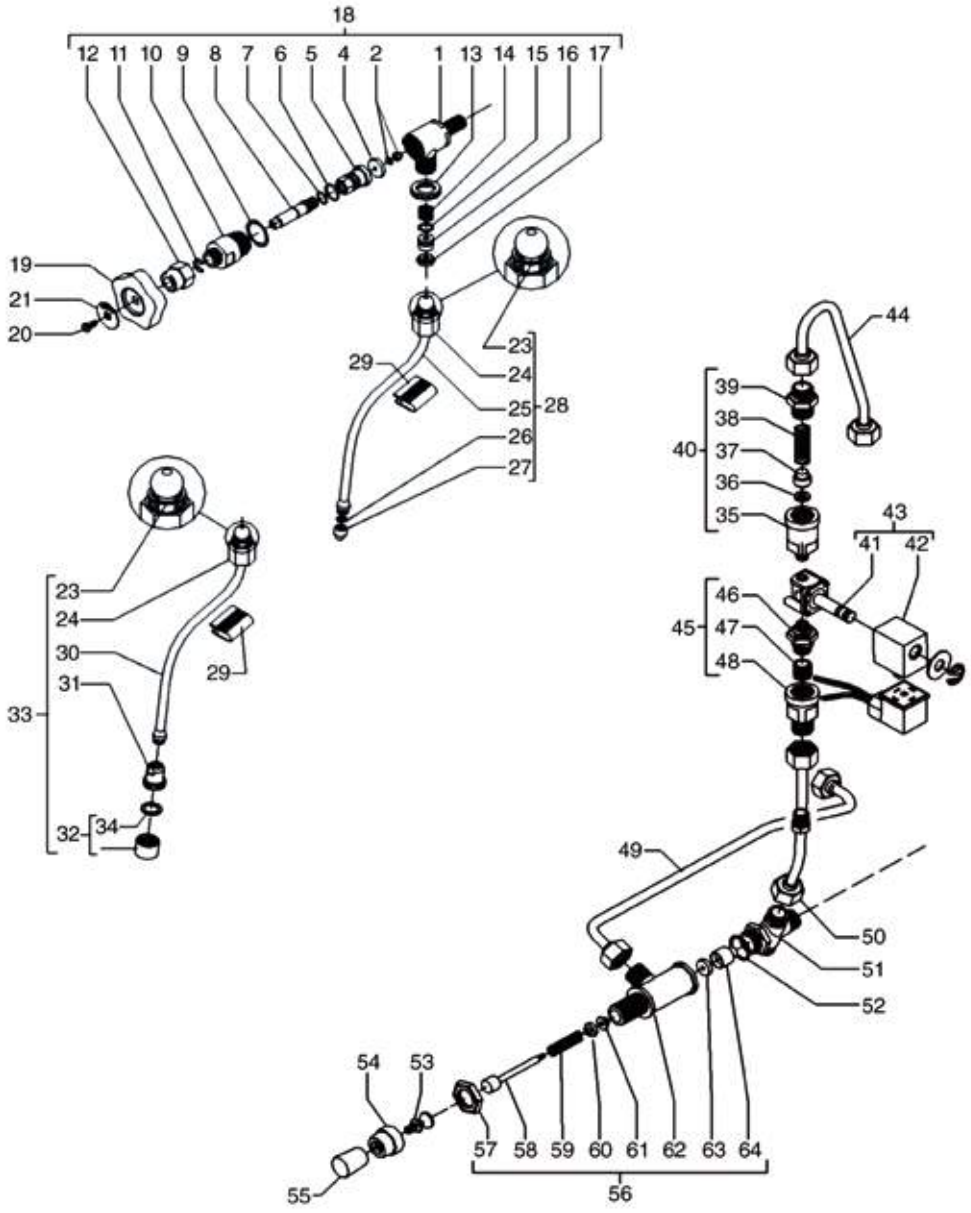

Posizioni senza cod. LF: a richiesta
Positions without LF Code No.: upon request
Abbildungen ohne LF Bestell-Nr.: auf Anfrage
Posiciones sin cód. LF: previa petición

BEZZERA

P.	Cod.	Descrizione	Description	Beschreibung	Descripción
2	**1186101**	VITE PER PORTA GUARNIZIONE	SCREW FOR GASKET HOLDER	SCHRAUBE FÜR DICHTUNGSTRÄGER	TORNILLO PARA PORTAJUNTA
4	**1186102**	GUARNIZIONE PIANA EPDM ø 19x3,5x4 mm	FLAT EPDM GASKET ø 19x3.5x4 mm	FLACHDICHTUNG EPDM ø 19x3,5x4 mm	JUNTA PLANA EPDM ø 19x3,5x4 mm
5	**5048170**	PORTA GUARNIZIONE PLUS	GASKET HOLDER PLUS	DICHTUNGSTRÄGER PLUS	SOPORTE JUNTA PLUS
6	**1186709**	GUARNIZIONE OR 0115 VITON	O-RING 0115 VITON	DICHTUNG O-RING 0115 VITON	JUNTA ARO "O" 0115 VITON
11	**1348326**	ANELLO ELASTICO RADIALE ø 7 mm	SPRING RING RADIAL ø 7 mm	ELASTISCHER RING RADIAL ø 7 mm	ARO ELÁSTICO RADIAL ø 7 mm
14	**1250545**	MOLLA ø 14x10 mm	SPRING ø 14x10 mm	FEDER ø 14x10 mm	MUELLE ø 14x10 mm
15	**1186304**	GUARNIZIONE OR 0112 EPDM	O-RING 0112 EPDM	DICHTUNG O-RING 0112 EPDM	JUNTA ARO "O" 0112 EPDM
16	**1186331**	BUSSOLA SNODO	BUSHING	BUCHSE FÜR GELENK	COJINETE ARTICULACIÓN
17	**1186332**	TENUTA CONICA PTFE ø 16,5x6x5,5 mm	CONICAL PTFE SEAL ø 16.5x6x5.5 mm	KEGELDICHTUNG AUS PTFE ø 16,5x6x5,5 mm	JUNTA CÓNICA EN PTFE ø 16,5x6x5,5 mm
19	**1241196**	MANOPOLA RUBINETTO ACQUA/VAPORE	HANDLE TAP WATER/STEAM	DREHKNOPF HAHN WASSER/DAMPF	MANDO GRIFO AGUA/VAPOR
27	**1449056**	SPRUZZATORE VAPORE	NOZZLE FOR STEAM OUTLET	DAMPFSPRITZDÜSE	BOQUILLA VAPOR
36	**1186108**	GUARNIZIONE CIECA ø 12x5 mm EPDM	BLIND GASKET ø 12x5 mm EPDM	BLINDDICHTUNG ø 12x5 mm EPDM	JUNTA CIEGA ø 12x5 mm EPDM
42	**3120032**	BOBINA PARKER ZB09 9W 220/240V 50/60Hz	COIL PARKER ZB09 9W 220/240V 50/60Hz	SPULE PARKER ZB09 9W 220/240V50/60Hz	BOBINA PARKER ZB09 9W 220/240V 50/60Hz
43	**1120460**	ELETTROVALVOLA LUCIFER 2 VIE 240V 50Hz	2-WAY SOLENOID VALVE LUCIFER 240V 50Hz	2-WEGE MAGNETVENTIL LUCIFER 240V 50Hz	ELECTROVÁLVULA LUCIFER 2 VÍAS 240V 50Hz
47	**1160501**	FILTRO ACQUA ø 14x10x12 mm	WATER FILTER ø 14x10x12 mm	WASSERFILTER ø 14x10x12 mm	FILTRO AGUA ø 14x10x12 mm
52	**1186333**	GUARNIZIONE PIANA RAME ø 26x20x2 mm	COPPER FLAT GASKET ø 26x20x2 mm	FLACHDICHTUNG AUS KUPFER ø 26x20x2 mm	JUNTA PLANA COBRE ø 26x20x2 mm
58	**1324102**	PERNO RUBINETTO CARICO	INLET TAP PIN	STIFT EINLAUFHAHN	PERNO GRIFO CARGA
59	**1250446**	MOLLA ø 9x35 mm RUBINETTO CARICO	INLET TAP SPRING ø 9x35 mm	FEDER ø 9x35 mm FÜR LADEVENTIL	MUELLE ø 9x35 mm GRIFO CARGA
61	**1186109**	TENUTA CONICA PTFE ø 12x5x5,5 mm	CONICAL PTFE SEAL ø 12x5x5.5 mm	KEGELDICHTUNG AUS PTFE ø 12x5x5,5 mm	JUNTA CÓNICA EN PTFE ø 12x5x5,5 mm
63	**1186111**	GUARNIZIONE PIANA EPDM ø 14x4x4 mm	FLAT EPDM GASKET ø 14x4x4 mm	FLACHDICHTUNG EPDM ø 14x4x5 mm	JUNTA PLANA EPDM ø 14x4x5 mm

LIVELLI
LEVELS
NIVEAUS
NIVELES

BE3003

B2000-B2000AL-B2006-B2006AL-GALATEA

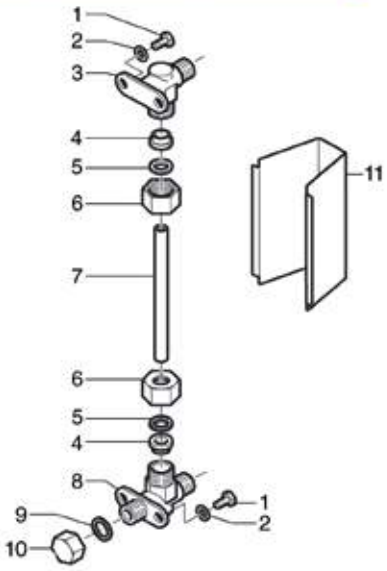

B2009

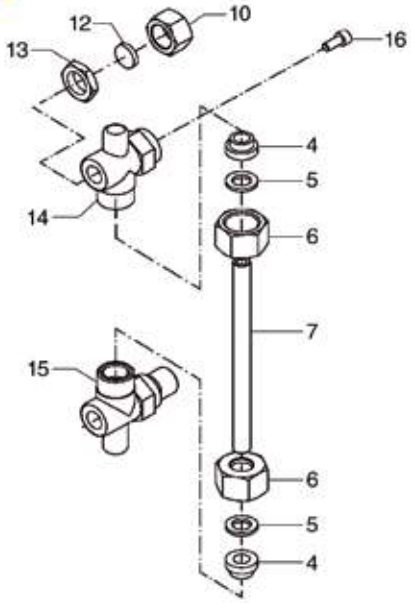

B6000-ELLISSE NEW

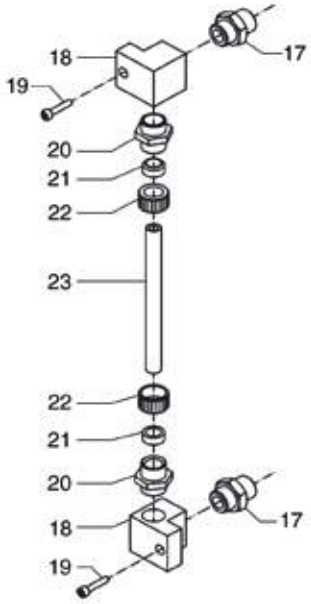

B2013

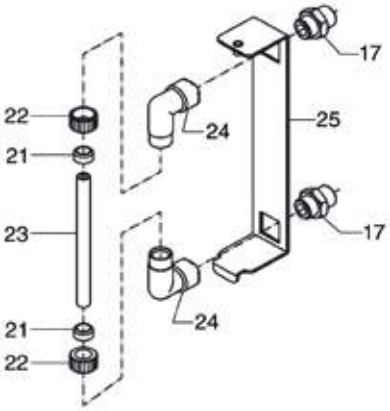

Posizioni senza cod. LF: a richiesta
Positions without LF Code No.: upon request
Abbildungen ohne LF Bestell-Nr.: auf Anfrage
Posiciones sin cód. LF: previa petición

BEZZERA

P.	Cod.	Descrizione	Description	Beschreibung	Descripción
4	**1186211**	GUARNIZIONE PIANA EPDM	FLAT EPDM GASKET	FLACHDICHTUNG EPDM	JUNTA PLANA EPDM
6	**1528148**	DADO FISSAGGIO VETRO ø 1/2"F FORO 13 mm	GLASS FIXING NUT ø 1/2"F HOLE 13 mm	GLASBEFESTIGUNGSMUTTER ø 1/2"F LOCH 13 m	TUERCA DE ANCLAJE CRISTAL ø 1/2"F AGUJ.
7	**1201063**	VETRO LIVELLO ø 10x135 mm	LEVEL GLASS ø 10x135 mm	NIVEAUGLAS ø 10x135 mm	CRISTAL NIVEL ø 10x135 mm
21	**1401002**	GUARNIZIONE PIANA EPDM ø 14,5x10x7 mm	FLAT GASKET EPDM ø 14.5x10x7 mm	FLACHDICHTUNG EPDM ø 14,5x10x7 mm	JUNTA PLANA EPDM ø 14,5x10x7 mm
22	**1528149**	DADO FISSAGGIO VETRO ø 3/8"F FORO 11 mm	GLASS FIXING NUT ø 3/8"F HOLE 11 mm	GLASBEFESTIGUNGSMUTTER ø 3/8"F LOCH 11 m	TUERCA DE ANCLAJE CRISTAL ø 3/8"F AGUJ.
23	**1201061**	VETRO LIVELLO ø 10x120 mm SERIGRAFATO	LEVEL GLASS ø 10x120 mm SILK-SCREEN PRIN	NIVEAUSTANDGLAS ø 10x120 mm SERIGRAPHIER	CRISTAL NIVEL ø 10x120 mm SERIGRAFIADO

CALDAIA
BOILER
KESSEL
CALDERÍN

BE4003

B2000-B2006-B3000-B4000-B6000-EBBIS-ELLISSE

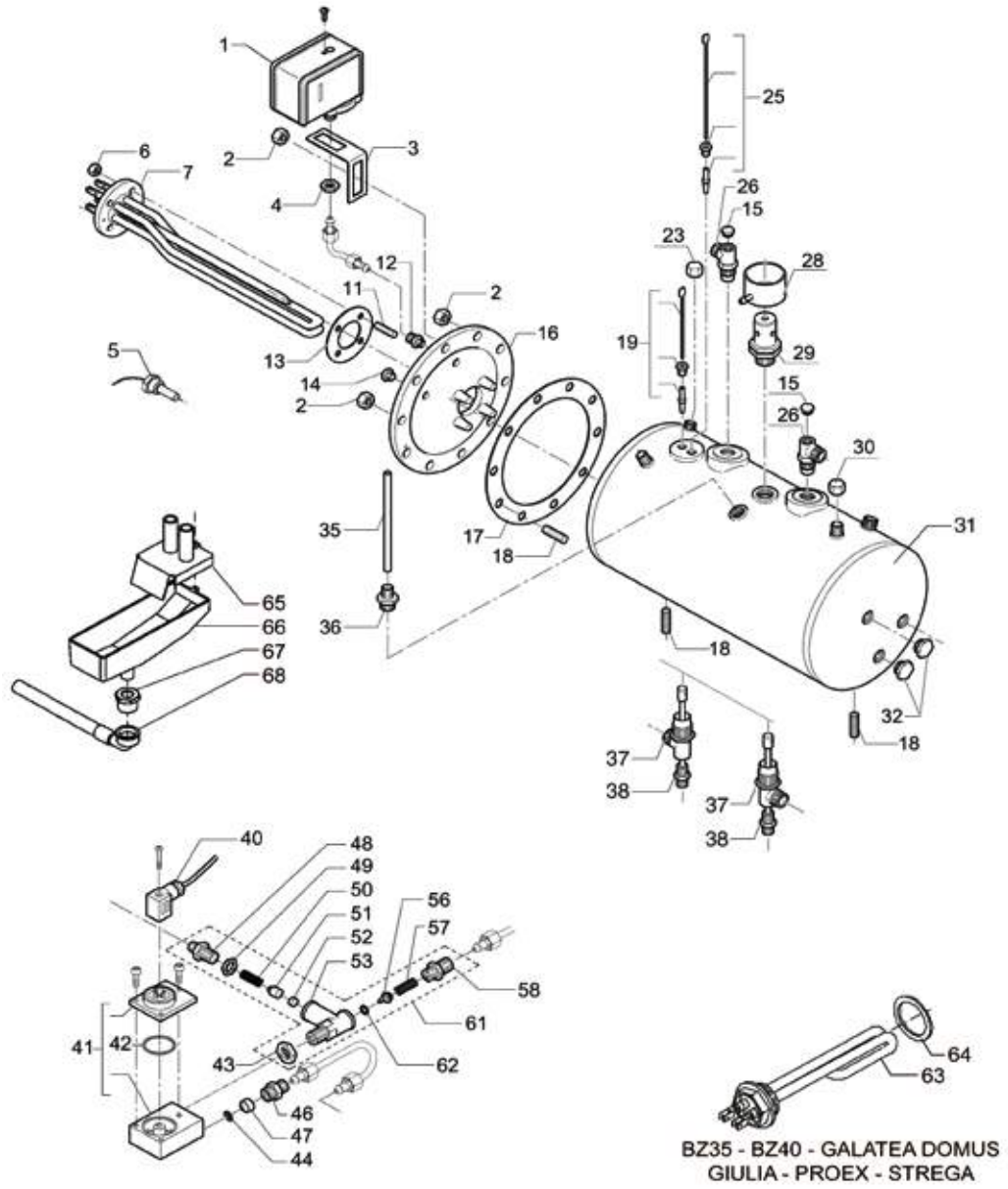

Posizioni senza cod. LF: a richiesta
Positions without LF Code No.: upon request
Abbildungen ohne LF Bestell-Nr.: auf Anfrage
Posiciones sin cód. LF: previa petición

BEZZERA

P.	Cod.	Descrizione	Description	Beschreibung	Descripción
1	**1320531**	PRESSOSTATO P302/6 TRIPOLARE 30A	PRESSURE SWITCH P302/6 3-POLES 30A	DRUCKSCHALTER P302/6 3-POLIG 30A	PRESOSTATO P302/6 TRIPOLAR 30A
5	**5051250**	SONDA TEMPERATURA ø 1/4"M	TEMPERATURE PROBE ø 1/4"M	TEMPERATURSONDE ø 1/4"A	SONDA TEMPERATURA ø 1/4"M
6	**3060069**	DADO ESAGONALE MEDIO M8	HEXAGONAL NUT M8 MEDIUM	SECHSKANTMUTTER MEDIUM M8	TUERCA HEXAGONAL MEDIA M8
7	**1755620**	RESISTENZA 3500W 110V	HEATING ELEMENT 3500W 110V	HEIZKÖRPER 3500W 110V	RESISTENCIA 3500W 110V
7	**1755227**	RESISTENZA 4600/5400W 220/240V	HEATING ELEMENT 4600/5400W 220/240V	HEIZKÖRPER 4600/5400W 220/240V	RESISTENCIA 4600/5400W 220/240V
7	**1755225**	RESISTENZA 3300/3800W 220/240V	HEATING ELEMENT 3300/3800W 220/240V	HEIZKÖRPER 3300/3800W 220/240V	RESISTENCIA 3300/3800W 220/240V
7	**1755224**	RESISTENZA 2750/3300W 220/240V	HEATING ELEMENT 2750/3300W 220/240V	HEIZKÖRPER 2750/3300W 220/240V	RESISTENCIA 2750/3300W 220/240V
7	**1755223**	RESISTENZA 1850/2200W 220/240V	HEATING ELEMENT 1850/2200W 220/240V	HEIZKÖRPER 1850/2200W 220/240V	RESISTENCIA 1850/2200W 220/240V
13	**1186628**	GUARNIZIONE PIANA CARBO ø 76x40x2 mm	FLAT CARBO GASKET ø 76x40x2 mm	FLACHDICHTUNG CARBO ø 76x40x2 mm	JUNTA PLANA CARBO ø 76x40x2 mm
17	**1186541**	GUARNIZIONE CALDAIA ø 205x150x2 mm	BOILER GASKET ø 205x150x2 mm	DICHTUNG F. DURCHLAUFERH. ø 205x150x2 mm	JUNTA CALDERA ø 205x150x2 mm
17	**5035312**	GUARNIZIONE PIANA ESENTE ø 205x151x2 mm	NON-ASBESTOS FLAT GASKET ø 205x151x2 mm	FLACHDICHTUNG ASBESTFREI ø 205x151x2 mm	JUNTA PLANA SIN AMIANTO ø 205x151x2 mm
19	**5052337**	SONDA LIVELLO M10-90 mm	LEVEL PROBE M10-90 mm	NIVEAUFÜHLER M10-90 mm	SONDA NIVEL M10-90 mm
25	**5052338**	SONDA LIVELLO M10-155 mm	LEVEL PROBE M10-155 mm	NIVEAUFÜHLER M10-155 mm	SONDA NIVEL M10-155 mm
29	**1515110**	VALVOLA CALDAIA ø 1/2"M 1,8bar CE-PED	BOILER VALVE ø 1/2"M 1.8bar CE-PED	VENTIL DURCHLAUFER. ø1/2"A 1,8bar CE-PED	VÁLVULA CALDERA ø 1/2"M 1,8bar CE-PED
29	**5029783**	VALVOLA CALDAIA ø 1/2"M	BOILER VALVE ø 1/2"M	SICHERHEITSVENTIL DURCHLAUFERH. ø 1/2"M	VÁLVULA CALDERA ø 1/2"M
40	**1455033**	CONNETTORE PICCOLO FEMMINA	CONNECTOR FEMALE SMALL	ANSCHLUSS KLEIN INNENGEWINDE	CONECTOR PEQUEÑO HEMBRA
41	**1455067**	CONTATORE VOLUMETRICO GICAR	VOLUMETRIC FLOWMETER GICAR	VOLUMENZÄHLER GICAR	CONTADOR VOLUMÉTRICO GICAR
42	**1186631**	GUARNIZIONE OR 02112 VITON	O-RING 02112 VITON	O-RING-DICHTUNG 02112 VITON	JUNTA ARO "O" 02112 VITON
44	**1160516**	FILTRO ACQUA ø 11 mm	WATER FILTER ø 11 mm	WASSERFILTER ø 11 mm	FILTRO AGUA ø 11 mm
52	**1186154**	GUARNIZIONE CIECA ø 8x4 mm	BLIND GASKET 8x4	BLINDDICHTUNG 8x4	GOMA CIEGA ø 8x4
57	**5049014**	MOLLA ø 7,5x22 mm	SPRING ø 7.5x22 mm	FEDER ø 7,5x22 mm	MUELLE ø 7,5x22 mm
62	**1186612**	GUARNIZIONE OR 02025 VITON	O-RING 02025 VITON	DICHTUNG O-RING 02025 VITON	JUNTA ARO OR 02025 VITON VERDE
63	**1755621**	RESISTENZA 1350W 110V	HEATING ELEMENT 1350W 110V	HEIZKÖRPER 1350W 110V	RESISTENCIA 1350W 110V
63	**1755623**	RESISTENZA 1250/1450W 220/240V	HEATING ELEMENT 1250/1450W 220/240V	HEIZKÖRPER 1350W 220V	RESISTENCIA 1250/1450W 220/240V
64	**1186627**	GUARNIZIONE PIANA CARBO ø 41x33x3 mm	CARBO FLAT GASKET ø 41x33x3 mm	FLACHDICHTUNG CARBO ø 41x33x3 mm	JUNTA PLANA CARBO ø 41x33x3 mm
64	**1186993**	GUARNIZIONE PIANA PTFE ø 42x33x3 mm	PTFE FLAT GASKET ø 42x33x3 mm	FLACHDICHTUNG AUS PTFE ø 42x33x3 mm	JUNTA PLANA PTFE ø 42x33x3 mm
65	**3244007**	COPERTURA VASCHETTA SCARICO	DRAIN TANK COVER	ABLAUFDECKEL	COBERTURA CUBETA DESAGÜE
66	**1527031**	VASCHETTA SCARICO	DRAIN TRAY	ABLAUFSCHALE	CUBETA DESAGÜE

PARTI ELETTRICHE B2000-B2006-B3000-B4000
ELECTRICAL PARTS B2000-B2006-B3000-B4000
ELEKTR.TEILE B2000-B2006-B3000-B4000
PIEZS ELÉCTRICAS B2000-B2006-B3000-B4000

BE5003

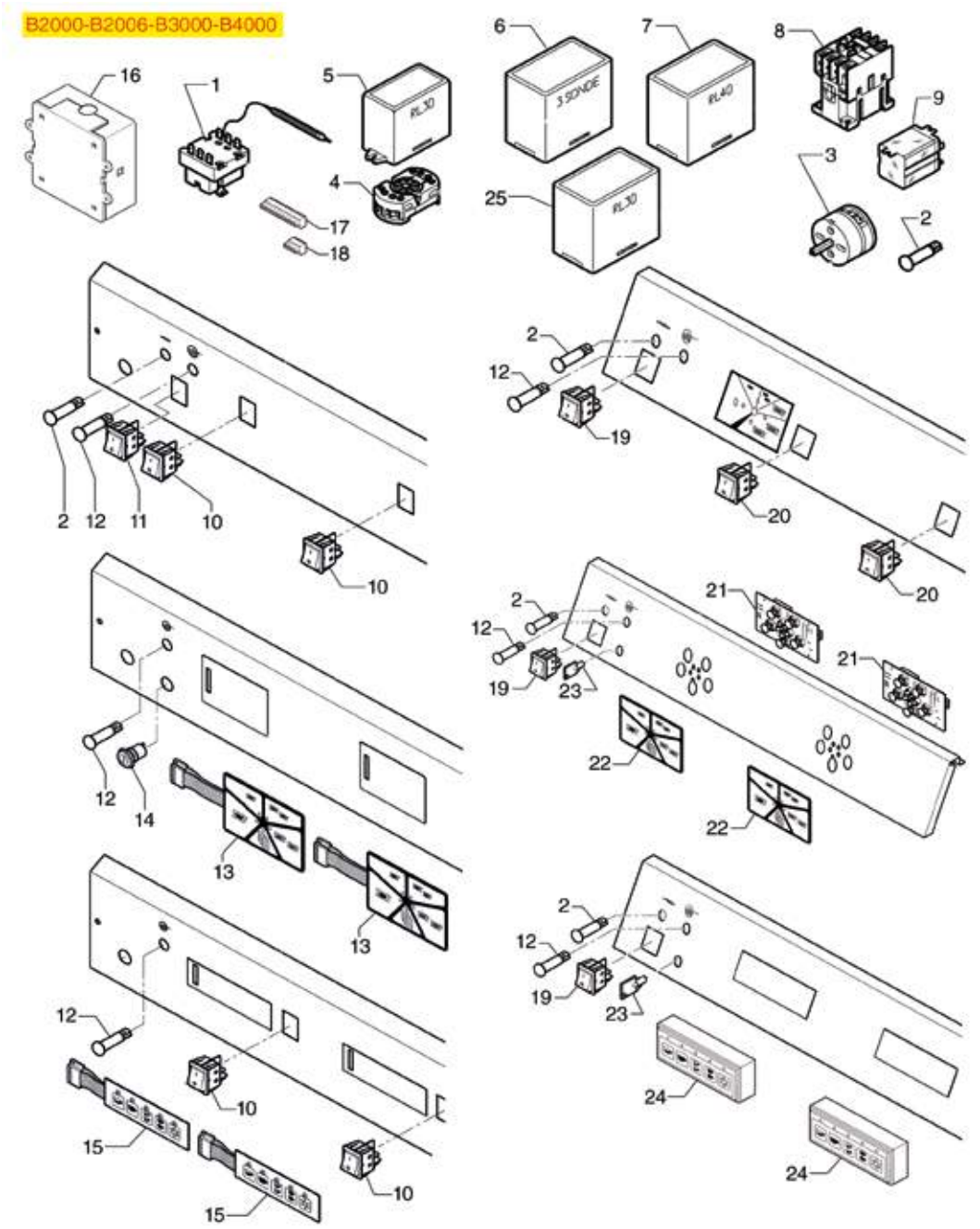

Posizioni senza cod. LF: a richiesta
Positions without LF Code No.: upon request
Abbildungen ohne LF Bestell-Nr.: auf Anfrage
Posiciones sin cód. LF: previa petición

BEZZERA

P.	Cod.	Descrizione	Description	Beschreibung	Descripción
1	**3444142**	TERMOSTATO TRIFASE 150°C	THREE-PHASE THERMOSTAT 150°C	THERMOSTAT 3-PHASIG 150°C	TERMOSTATO TRIFÁSICO 150°C
2	**3221137**	LAMPADA SPIA ARANCIO 250V	ORANGE INDICATOR LAMP 250V	SIGNALLAMPE ORANGE 250V	BOMBILLA NARANJA 250V
3	**1057401**	COMMUTATORE 0-2 POSIZIONI 20A 600V	SELECTOR SWITCH 0-2 POSITIONS 20A 600V	SCHALTER 0-2 STELLUNGEN 20A 600V	CONMUTADOR 0-2 POSICIONES 20A 600V
3	**1319041**	COMMUTATORE 0-1 POSIZIONI 25A 380V	SELECTOR SWITCH 0-1 POSITIONS 25A 380V	SCHALTER 0-1 STELLUNGEN 25A 380V	CONMUTADOR 0-1 POSICIONES 25A 380V
5	**1341305**	REGOLATORE LIVELLO RL30/1E/2C/8 230/240V	LEVEL REGULATOR RL30/1E/2C/8 230/240V	NIVEAUREGLER RL30/1E/2C/8 230/240V	REGULADOR NIVEL RL30/1E/2C/8 230/240V
7	**1341303**	REGOLATORE LIVELLO RL40/3ES/F 230V	LEVEL REGULATOR RL40/3ES/F 230V	NIVEAUREGLER RL40/3ES/F 230V	REGULADOR NIVEL RL40/3ES/F 230V
10	**1319644**	DEVIATORE BIPOLARE VERDE 16A 250V	GREEN BIPOLAR CHANGE OVER SWITCH 16A 250	2-POLIG.WIPPENSCHALER GRÜN 16A 250V	CONMUTADOR BIPOLAR VERDE 16A 250V
11	**3319934**	INTERRUTTORE BIPOLARE ARANCIO 16A 250V	BIPOLAR SWITCH ORANGE 16A 250V	SCHALTER 2-POLIG ORANGE 16A 250V	INTERRUPTOR BIPOLAR NARANJA 16A 250V
12	**1221006**	LAMPADA SPIA VERDE 250V	GREEN INDICATOR LAMP 250V	SIGNALLAMPE GRÜN 250V	BOMBILLA PILOTO VERDE 250V
13	**1319311**	MEMBRANA PULSANTIERA 5 TASTI	PUSH-BUTTON PANEL MEMBRANE 5 BUTTONS	TASTATURMEMBRAN 5 TASTEN	MEMBRANA BOTONERA 5 BOTONES
16	**1054026**	CENTRALINA DOSATURA 1-2 GRUPPI 230V	DOSER CONTROL BOX 1-2 GROUPS 230V	DOS. ELEKTRONIK-BOX 1-2 GRUPPEN 230V	CENTRALITA DOSIFIC. 1-2 GRUPOS 230V
17	**3247034**	MORSETTIERA 12 POLI	12-POLES TERMINAL BLOCK	ANSCHLUSSKLEMME 12-POLIG	TABLERO DE BORNES 12 POLOS LATÓN
19	**3319035**	INTERRUTTORE BIPOLARE ARANCIO 16A 250V	ORANGE BIPOLAR SWITCH 16A 250V	SCHALTER ZWEIPOLIG ORANGE 16A 250V	INTERRUPTOR BIPOLAR NARANJA 16A 250V
20	**3319029**	INTERRUTTORE BIPOLARE VERDE 16A 250V	BIPOLAR SWITCH GREEN 16A 250V	SCHALTER 2-POLIG GRÜN 16A 250V	INTERRUPTOR BIPOLAR VERDE 16A 250V
24	**1319309**	PULSANTIERA 5 TASTI	PUSH-BUTTON PANEL 5 BUTTONS	TASTATUR 5 TASTEN	BOTONERA 5 BOTONES
24	**1319310**	PULSANTIERA 5 TASTI	PUSH-BUTTON PANEL 5 BUTTONS	TASTATUR 5 TASTEN	BOTONERA 5 BOTONES
25	**1341018**	REGOLATORE LIVELLO RL30/4ESS/F 230V	LEVEL REGULATOR RL30/4ESS/F 230V	NIVEAUREGLER RL30/4ESS/F 230V	REGULADOR NIVEL RL30/4ESS/F 230V

PARTI ELETTRICHE B2009-B2013
ELECTRICAL PARTS B2009-B2013
ELEKTRISCHE TEILE B2009-B2013
PIEZAS ELÉCTRICAS B2009-B2013

BE5103

B2009

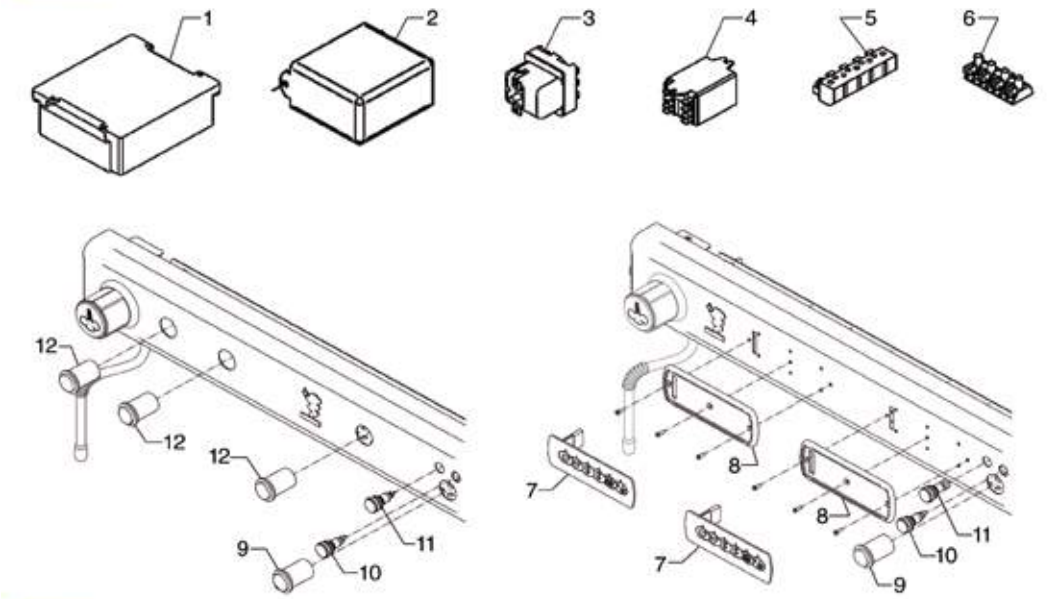

B2013

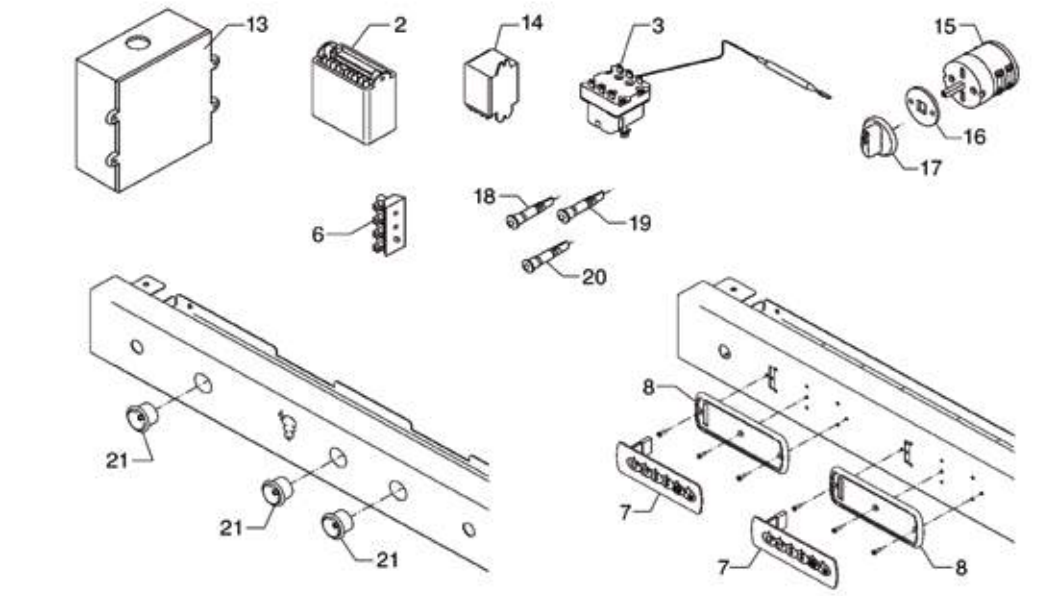

Posizioni senza cod. LF: a richiesta
Positions without LF Code No.: upon request
Abbildungen ohne LF Bestell-Nr.: auf Anfrage
Posiciones sin cód. LF: previa petición

BEZZERA

P.	Cod.	Descrizione	Description	Beschreibung	Descripción
2	**1341018**	REGOLATORE LIVELLO RL30/4ESS/F 230V	LEVEL REGULATOR RL30/4ESS/F 230V	NIVEAUREGLER RL30/4ESS/F 230V	REGULADOR NIVEL RL30/4ESS/F 230V
3	**3444142**	TERMOSTATO TRIFASE 150°C	THREE-PHASE THERMOSTAT 150°C	THERMOSTAT 3-PHASIG 150°C	TERMOSTATO TRIFÁSICO 150°C
7	**1319818**	MEMBRANA PULSANTIERA 6 TASTI	PUSH-BUTTON PANEL MEMBRANE 6 BUTTONS	TASTATURMEMBRAN 6 TASTEN	MEMBRANA BOTONERA 6 BOTONES
9	**3319949**	INTERRUTTORE BIPOLARE ARANCIO 16A 250V	BIPOLAR SWITCH ORANGE 16A 250V	SCHALTER ZWEIPOLIG ORANGE 16A 250V	INTERRUPTOR BIPOLAR NARANJA 16A 250V
10	**1221006**	LAMPADA SPIA VERDE 250V	GREEN INDICATOR LAMP 250V	SIGNALLAMPE GRÜN 250V	BOMBILLA PILOTO VERDE 250V
11	**3221137**	LAMPADA SPIA ARANCIO 250V	ORANGE INDICATOR LAMP 250V	SIGNALLAMPE ORANGE 250V	BOMBILLA NARANJA 250V
12	**3319928**	INTERRUTTORE BIPOLARE VERDE 16A 250V	BIPOLAR SWITCH GREEN 16A 250V	SCHALTER 2-POLIG GRÜN 16A 250V	INTERRUPTOR BIPOLAR VERDE 16A 250V
21	**1319645**	INTERRUTTORE BIPOLARE COMPLETO 16A 250V	BIPOLAR SWITCH COMPLETE 16A 250V	SCHALER 2-POLIG KOMPLETT 16A 250V	INTERRUPTOR BIPOLAR COMPLETO 16A 250V

PARTI ELETTRICHE B6000-GALATEA-BZ
ELECTRICAL PARTS B6000-GALATEA-BZ
ELEKTRISCHE TEILE B6000-GALATEA-BZ
PIEZAS ELÉCTRICAS B6000-GALATEA-BZ

BE5203

B6000

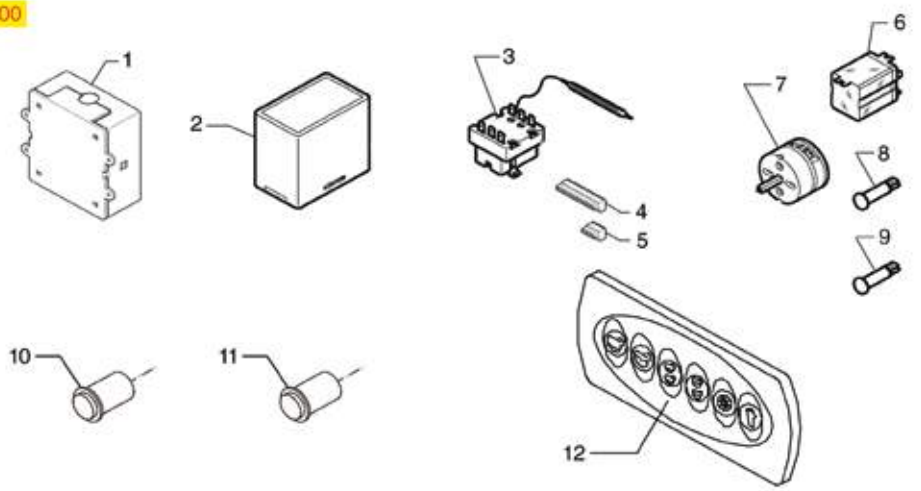

GALATEA

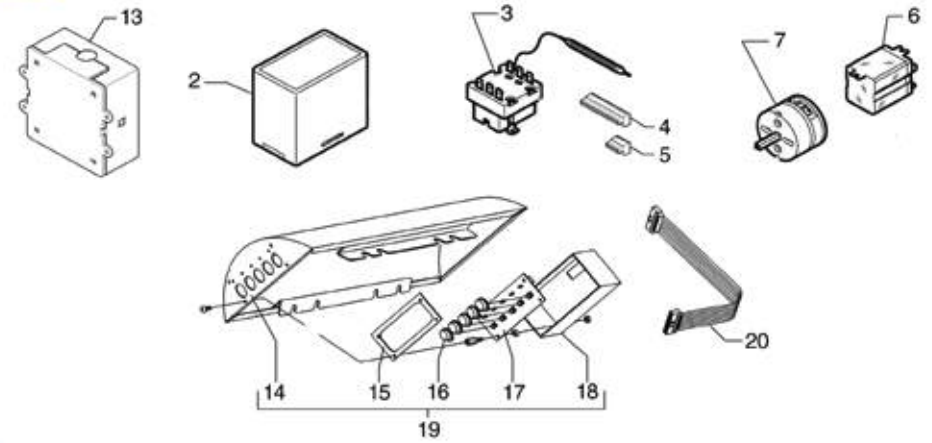

BZ

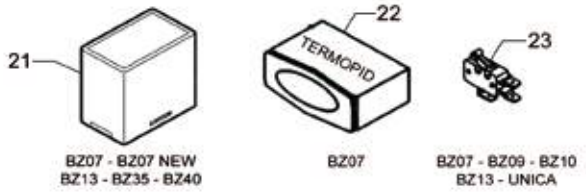

Posizioni senza cod. LF: a richiesta
Positions without LF Code No.: upon request
Abbildungen ohne LF Bestell-Nr.: auf Anfrage
Posiciones sin cód. LF: previa petición

BEZZERA

P.	Cod.	Descrizione	Description	Beschreibung	Descripción
1	**1054060**	CENTRALINA DOSATURA 1-2-3 GRUPPI 230V	DOSER CONTROL BOX 1-2-3 GROUPS 230V	DOSIERSTEUERUNG 1-2-3 GRUPPEN 230V	CENTRALITA DOSIFIC. 1-2-3 GRUPOS 230V
2	**1341018**	REGOLATORE LIVELLO RL30/4ESS/F 230V	LEVEL REGULATOR RL30/4ESS/F 230V	NIVEAUREGLER RL30/4ESS/F 230V	REGULADOR NIVEL RL30/4ESS/F 230V
3	**3444142**	TERMOSTATO TRIFASE 150°C	THREE-PHASE THERMOSTAT 150°C	THERMOSTAT 3-PHASIG 150°C	TERMOSTATO TRIFÁSICO 150°C
4	**3247034**	MORSETTIERA 12 POLI	12-POLES TERMINAL BLOCK	ANSCHLUSSKLEMME 12-POLIG	TABLERO DE BORNES 12 POLOS LATÓN
8	**3221588**	LAMPADA SPIA VERDE 230V	INDICATOR LAMP GREEN 230V	SIGNALLAMPE GRÜN 230V	BOMBILLA PILOTO VERDE 230V
9	**1221036**	LAMPADA SPIA ARANCIO 230V	ORANGE INDICATOR LAMP 230V	SIGNALLAMPE ORANGE 230V	BOMBILLA PILOTO NARANJA 230V
10	**5062942**	INTERRUTTORE BIPOLARE COMPLETO 16A 250V	BIPOLAR SWITCH COMPLETE 16A 250V	SCHALER 2-POLIG KOMPLETT 16A 250V	INTERRUPTOR BIPOLAR COMPLETO 16A 250V
11	**1319645**	INTERRUTTORE BIPOLARE COMPLETO 16A 250V	BIPOLAR SWITCH COMPLETE 16A 250V	SCHALER 2-POLIG KOMPLETT 16A 250V	INTERRUPTOR BIPOLAR COMPLETO 16A 250V
12	**1319639**	PULSANTIERA 6 TASTI	PUSH-BUTTON PANEL 6 BUTTONS	DRUCKKNOPFTAFEL 6 TASTEN	BOTONERA 6 BOTONES
21	**5023522**	CENTRALINA DOSATURA 1 GRUPPO 230Vac	DOSING ASSEMBLY 1 GROUP 230Vac	DOSIERSTEUERUNG 1 GRUPPE 230Vac	CENTRALITA DOSIFICADOR 1 GRUPO 230Vac
22	**5050775**	TERMOSTATO DIGITALE TERMOPID 230V	DIGITAL THERMOSTAT TERMOPID 230V	DIGITALTHERMOSTAT TERMOPID 230V	TERMOSTATO DIGITAL TERMOPID 230V
23	**5054764**	MICROINTERRUTTORE 16(5)A 250V	MICRO INTERRUPTOR 16(5)A 250V	MIKRO-SCHALTER 16(5)A 250V	MICRO INTERRUPTOR 16(5)A 250V

PARTI ELETTRICHE ELLISSE-EBBIS
ELECTRICAL PARTS ELLISSE-EBBIS
ELEKTRISCHE TEILE ELLISSE-EBBIS
PIEZAS ELÉCTRICAS ELLISSE-EBBIS

BE5303

ELLISSE-EBBIS

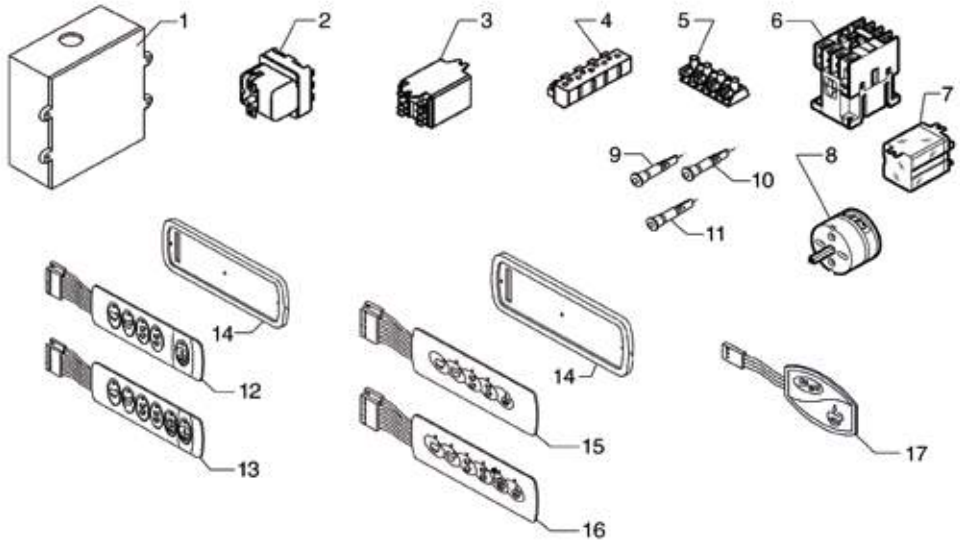

ELLISSE NEW

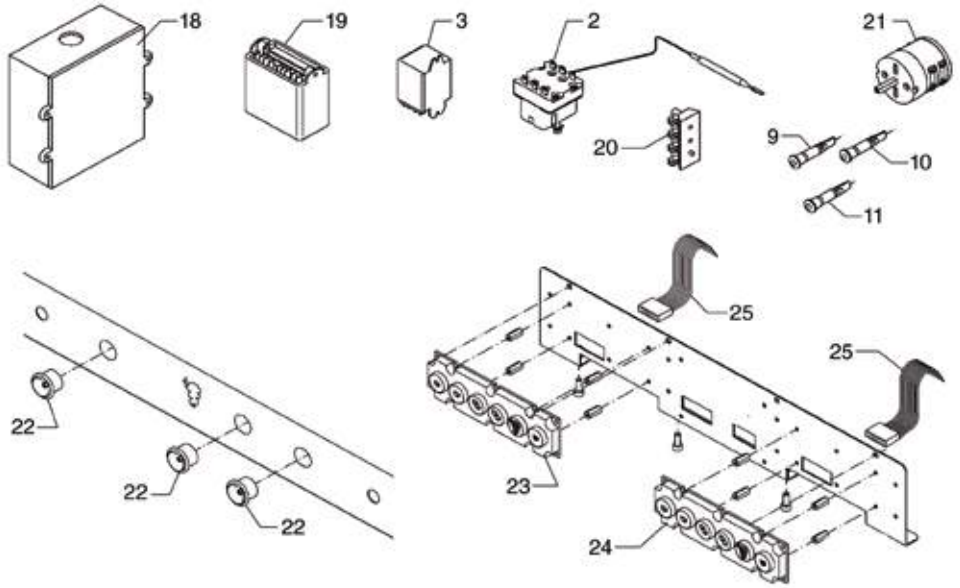

Posizioni senza cod. LF: a richiesta
Positions without LF Code No.: upon request
Abbildungen ohne LF Bestell-Nr.: auf Anfrage
Posiciones sin cód. LF: previa petición

BEZZERA

P.	Cod.	Descrizione	Description	Beschreibung	Descripción
1	**1054026**	CENTRALINA DOSATURA 1-2 GRUPPI 230V	DOSER CONTROL BOX 1-2 GROUPS 230V	DOS. ELEKTRONIK-BOX 1-2 GRUPPEN 230V	CENTRALITA DOSIFIC. 1-2 GRUPOS 230V
1	**1054027**	CENTRALINA DOSATURA 1-2-3 GRUPPI 230V	DOSER CONTROL BOX 1-2-3 GROUPS 230V	DOS. ELEKTRONIK-BOX 1-2-3 GRUPPEN 230V	CENTRALITA DOSIFIC. 1-2-3 GRUPOS 230V
2	**3444142**	TERMOSTATO TRIFASE 150°C	THREE-PHASE THERMOSTAT 150°C	THERMOSTAT 3-PHASIG 150°C	TERMOSTATO TRIFÁSICO 150°C
8	**1057401**	COMMUTATORE 0-2 POSIZIONI 20A 600V	SELECTOR SWITCH 0-2 POSITIONS 20A 600V	SCHALTER 0-2 STELLUNGEN 20A 600V	CONMUTADOR 0-2 POSICIONES 20A 600V
9	**3221588**	LAMPADA SPIA VERDE 230V	INDICATOR LAMP GREEN 230V	SIGNALLAMPE GRÜN 230V	BOMBILLA PILOTO VERDE 230V
10	**1221036**	LAMPADA SPIA ARANCIO 230V	ORANGE INDICATOR LAMP 230V	SIGNALLAMPE ORANGE 230V	BOMBILLA PILOTO NARANJA 230V
11	**1221037**	LAMPADA SPIA ROSSA 230V	INDICATOR LIGHT RED 230V	SIGNALLAMPE ROT 230V	BOMBILLA PILOTO ROJA 230V
12	**1319313**	MEMBRANA PULSANTIERA 5 TASTI	PUSH-BUTTON PANEL MEMBRANE 5 BUTTONS	TASTATURMEMBRAN 5 TASTEN	MEMBRANA BOTONERA 5 BOTONES
13	**1319314**	MEMBRANA PULSANTIERA 6 TASTI	PUSH-BUTTON PANEL MEMBRANE 6 BUTTONS	TASTATURMEMBRAN 6 TASTEN	MEMBRANA BOTONERA 6 PULSADORES
15	**1319817**	MEMBRANA PULSANTIERA 5 TASTI	PUSH-BUTTON PANEL MEMBRANE 5 BUTTONS	TASTATURMEMBRAN 5 TASTEN	MEMBRANA BOTONERA 5 BOTONES
16	**1319818**	MEMBRANA PULSANTIERA 6 TASTI	PUSH-BUTTON PANEL MEMBRANE 6 BUTTONS	TASTATURMEMBRAN 6 TASTEN	MEMBRANA BOTONERA 6 BOTONES
17	**1319315**	MEMBRANA PULSANTIERA 2 TASTI	PUSH-BUTTON PANEL MEMBRANE 2 BUTTONS	TASTATURMEMBRAN 2 TASTEN	MEMBRANA BOTONERA 2 BOTONES
19	**1341018**	REGOLATORE LIVELLO RL30/4ESS/F 230V	LEVEL REGULATOR RL30/4ESS/F 230V	NIVEAUREGLER RL30/4ESS/F 230V	REGULADOR NIVEL RL30/4ESS/F 230V
22	**1319645**	INTERRUTTORE BIPOLARE COMPLETO 16A 250V	BIPOLAR SWITCH COMPLETE 16A 250V	SCHALER 2-POLIG KOMPLETT 16A 250V	INTERRUPTOR BIPOLAR COMPLETO 16A 250V
23	**1319640**	PULSANTIERA 6 TASTI	PUSH-BUTTON PANEL 6 BUTTONS	DRUCKKNOPFTAFEL 6 TASTEN	BOTONERA 6 BOTONES
24	**1319643**	PULSANTIERA 6 TASTI	PUSH-BUTTON PANEL 6 BUTTONS	DRUCKKNOPFTAFEL 6 TASTEN	BOTONERA 6 BOTONES

MANOMETRI
PRESSURE GAUGES
MANOMETER
MANOMETROS

BE6003

B2000-B2006-B4000-BZ40

B2000AL

B2009-B2013-BZ10-BZ13

B3000

B6000-ELLISSE NEW-EBBIS

ELLISSE

GALATEA DOMUS-GIULIA-STREGA

Posizioni senza cod. LF: a richiesta
Positions without LF Code No.: upon request
Abbildungen ohne LF Bestell-Nr.: auf Anfrage
Posiciones sin cód. LF: previa petición

BEZZERA

P.	Cod.	Descrizione	Description	Beschreibung	Descripción
1	**1245532**	MANOMETRO CALDAIA-POMPA ø 63 mm	BOILER-PUMP PRESSURE GAUGE ø 63 mm	MANOMETER DURCHLAUFERH.-PUMPE ø 63 mm	MANÓMETRO CALDERA-BOMBA ø 63 mm
2	**1245526**	MANOMETRO CALDAIA ø 60 mm 0÷3 bar	BOILER PRESSURE GAUGE ø 60 mm 0÷3 bar	MANOMETER DURCHLAUFERH. ø 60 mm 0÷3 bar	MANÓMETRO CALDERA ø 60 mm 0÷3 bar
3	**1245555**	MANOMETRO CALDAIA-POMPA ø 60 mm	BOILER-PUMP PRESSURE GAUGE ø 60 mm	MANOMETER DURCHLAUFERH.-PUMPE ø 60 mm	MANÓMETRO CALDERA-BOMBA ø 60 mm
4	**1245019**	MANOMETRO CALDAIA-POMPA ø 63 mm	BOILER-PUMP PRESSURE GAUGE ø 63 mm	MANOMETERF. DURCHLAUFERH.-PUMPEø63mm	MANÓMETRO CALDERA-BOMBA ø 63 mm
5	**1245083**	MANOMETRO CALDAIA-POMPA ø 63 mm	PRESSURE GAUGE BOILER-PUMP ø 63 mm	PUMPE-DURCHLAUFERH. MANOMETER ø 63 mm	MANOMETRO CALDERÍN-BOMBA ø 63 mm
6	**1245018**	MANOMETRO CALDAIA-POMPA ø 63 mm	BOILER-PUMP PRESSURE GAUGE ø 63 mm	MANOMETERF. DURCHLAUFERH.-PUMPEø63mm	MANÓMETRO CALDERA-BOMBA ø 63 mm
7	**1245082**	MANOMETRO CALDAIA ø 39 mm 0÷3bar	BOILER PRESSURE GAUGE ø 39 mm 0÷3bar	MANOMETER DURCHLAUFERH. ø 39 mm 0÷3bar	MANÓMETRO CALDERA ø 39 mm 0÷3bar

GRUPPO LIRA-CLASSICA-MONZA
GROUP LIRA-CLASSICA-MONZA
GRUPPE LIRA-CLASSICA-MONZA
GRUPO LIRA-CLASSICA-MONZA

BFC01

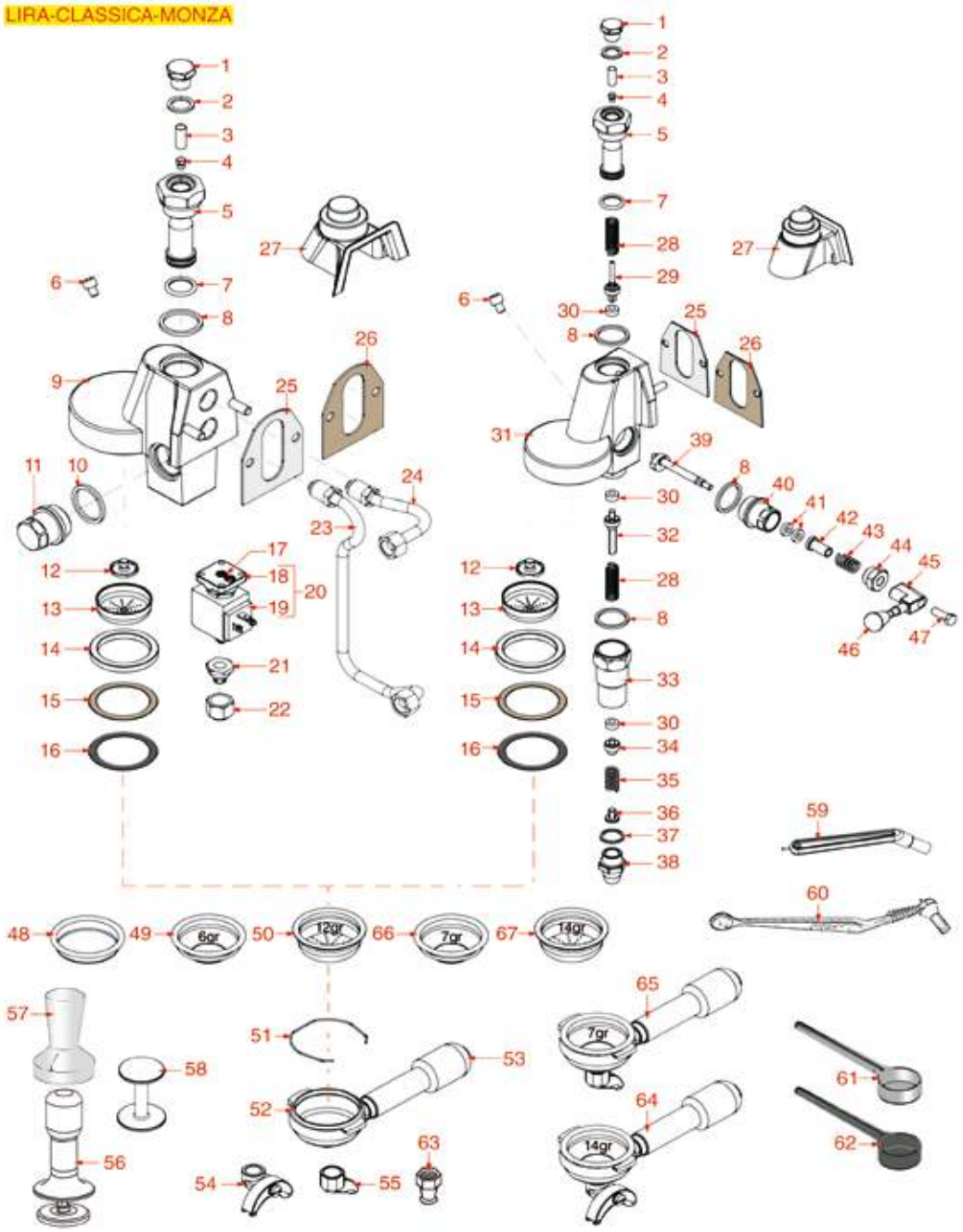

Posizioni senza cod. LF: a richiesta
Positions without LF Code No.: upon request
Abbildungen ohne LF Bestell-Nr.: auf Anfrage
Posiciones sin cód. LF: previa petición

BFC

P.	Cod.	Descrizione	Description	Beschreibung	Descripción
1	**1439001**	TAPPO ø 16 mm PER GRUPPO EROGAZIONE	CAP ø 16 mm FOR BREW GROUP	DECKEL FÜR AUSLAUFGRUPPE ø 16 mm	TAPÓN ø 16 mm PARA GRUPO EROGACIÓN
2	**1186326**	GUARNIZIONE PIANA PTFE ø 22x16x2 mm	PTFE FLAT GASKET ø 22x16x2 mm	FLACHDICHTUNG AUS PTFE ø 16x22,5x2 mm	JUNTA PLANA PTFE ø 22x16x2 mm
3	**1160517**	FILTRO ACQUA ø 8,5x22 mm	WATER FILTER ø 8.5x22 mm	WASSERFILTER ø 8,5x22 mm	FILTRO AGUA ø 8,5x22 mm
4	**1501541**	UGELLO M6x1 FORO ø 0,8 mm	NOZZLE M6x1 HOLE ø 0,8 mm	DÜSE M6x1 LOCH ø 0,8 mm	TOBERA M6x1 AGUJERO ø 0,8 mm
5	**1027016**	CANOTTO CROMATO SUPERIORE	UPPER CHROMIUM-PLATED SLEEVE	KOLLEKTOR VERCHROMT	MANGA CROMADO SUPERIOR
7	**1186472**	GUARNIZIONE OR 04075 EPDM	O-RING 04075 EPDM	DICHTUNG O-RING 04075 EPDM	JUNTA TÓRICA 04075 EPDM
10	**1186307**	GUARNIZIONE PIANA PTFE ø 36x30x2 mm	PTFE FLAT GASKET ø 36x30x2 mm	FLACHDICHTUNG AUS PTFE ø 36x30x2 mm	JUNTA PLANA PTFE ø 36x30x2 mm
12	**1501561**	SPRUZZATORE GRUPPO ø 30 mm M10x1	GROUP SPRAY NOZZLE ø 30 mm M10x1	SPRITZDÜSE FÜR KAFFEEGR.ø 30 mm M10x1	BOQUILLA GRUPO ø 30 mm M10x1
13	**1081016**	DOCCIA EROGAZIONE ø 60 mm	SHOWER SCREEN ø 60 mm	DUSCHE ø 60 mm	DUCHA ø 60 mm
13	**1081116**	DOCCIA EROGAZIONE ø 60 mm	SHOWER SCREEN ø 60 mm	DUSCHE ø 60 mm	DUCHA ø 60 mm
13	**1081216**	DOCCIA EROGAZIONE ø 60 mm	SHOWER SCREEN ø 60 mm	AUSLAUFDUSCHE ø 60 mm	DUCHA EROGACIÓN ø 60 mm
13	**1081516**	DOCCIA EROGAZIONE ø 60 mm	SHOWER ø 60 mm	AUSLAUFDUSCHE ø 60 mm	DUCHA EROGACIÓN ø 60 mm
14	**1186891**	GUARNIZIONE PORTAFILTRO ø 73x57x8 mm	FILTER HOLDER GASKET ø 73x57x8 mm	SIEBTRÄGERDICHTUNG ø 73x57x8 mm	JUNTA PORTAFILTRO ø 73x57x8 mm
15	**1190001**	SPESSORE CARTA ø 73x59x0,8 mm	PAPER SHIM ø 73x59x0.8 mm	ABSTANDSSTÜCK AUS PAPIER ø 73x59x0,8 mm	ESPESOR PAPEL ø 73x59x0,8 mm
16	**1190002**	SPESSORE GOMMA ø 73x59x1 mm EPDM	RUBBER SHIM ø 73x59x1 mm EPDM	ABSTANDSSTÜCK GUMMI ø 73,5x59x1 mm EPDM	ESPESOR GOMA ø 73,5x59x1 mm EPDM
17	**1186611**	GUARNIZIONE OR 02025 SILICONE ROSSO	O-RING 02025 RED SILICONE	DICHTUNG O-RING 02025 SILIKON ROT	JUNTA ARO "O" 02025 SILICONA ROJA
17	**1186612**	GUARNIZIONE OR 02025 VITON	O-RING 02025 VITON	DICHTUNG O-RING 02025 VITON	JUNTA ARO OR 02025 VITON VERDE
18	**1120334**	PARTE MECCANICA LUCIFER 3 VIE	3-WAY MECHANICAL COMPONENT LUCIFER	MECHANISCHER TEIL 3-WEGE LUCIFER	PARTE MECÁNICA LUCIFER 3 VÍAS
18	**1120339**	PARTE MECCANICA PARKER 3 VIE	3-WAY MECHANICAL COMPONENT PARKER	MECHANISCHER TEIL 3-WEGE PARKER	PARTE MECÁNICA PARKER 3 VÍAS
19	**3120032**	BOBINA PARKER ZB09 9W 220/240V 50/60Hz	COIL PARKER ZB09 9W 220/240V 50/60Hz	SPULE PARKER ZB09 9W 220/240V50/60Hz	BOBINA PARKER ZB09 9W 220/240V 50/60Hz
19	**1120820**	BOBINA ODE BDA08223DS 220/230V 50/60Hz	coil ODE BDA08223DS 220/230V 50/60Hz	Spule ODE BDA08223DS 220/230V 50/60Hz	BOBINA ODE BDA08223DS 220/230V 50/60Hz
19	**1120332**	BOBINA LUCIFER/PARKER 220/240V 9W 50Hz	COIL LUCIFER/PARKER 220/240V 9W 50Hz	SPULE LUCIFER/PARKER 220/240V 9W 50Hz	BOBINA LUCIFER/PARKER 220/240V 9W 50Hz
20	**1120805**	ELETTROVALVOLA ODE 3 VIE 230V 8W	SOLENOID VALVE ODE 3 WAYS 230V 8W	MAGNETVENTIL ODE 3-WEGE 230V 8W	ELECTROVÁLVULA ODE 3 VÍAS 230V 8W
20	**1120335**	ELETTROVALVOLA PARKER 3 VIE 230V 50/60Hz	3-WAY SOLENOID VALVE PARKER 230V 50/60Hz	3-WEGE MAGNETVENTIL PARKER 230V 50/60Hz	ELECTROVÁLVULA PARKER 3VÍAS 230V 50/60Hz
20	**1120330**	ELETTROVALVOLA LUCIFER 3 VIE 240V 50Hz	3-WAY SOLENOID VALVE LUCIFER 240V 50Hz	3-WEGE MAGNETVENTIL LUCIFER 240V 50Hz	ELECTROVÁLVULA LUCIFER 3 VÍAS 240V 50Hz
25	**1186508**	GUARNIZIONE GRUPPO 77x73x2 mm	COFFEE GROUP GASKET 77x73x2 mm	GRUPPENDICHTUNG 77x73x2 mm	JUNTA GRUPO 77x73x2 mm
26	**1186384**	GUARNIZIONE GRUPPO 80x70x2 mm	COFFEE GROUP GASKET 80x70x2 mm	GRUPPENDICHTUNG 80x70x2 mm	JUNTA GRUPO 80x70x2 mm
28	**1250537**	MOLLA ø 14x45 mm	SPRING ø 14x45 mm	FEDER ø 14x45 mm	MUELLE ø 14x45 mm
29	**1523451**	VALVOLA EROGAZIONE COMPLETA	COMPLETE SPOUT VALVE	AUSLAUFVENTIL KOMPLETT	VÁLVULA EROGACIÓN COMPLETA
30	**1186311**	GUARNIZIONE PIANA NBR ø 13x4x4 mm	NBR FLAT GASKET ø 13x4x4 mm	FLACHDICHTUNG NBR ø 13x4x4 mm	JUNTA PLANA NBR ø 13x4x4 mm
32	**1523452**	VALVOLA SCARICO COMPLETA	COMPLETE DRAIN VALVE	AUSLAUFVENTIL KOMPLETT	VÁLVULA DESAGÜE COMPLETA
33	**1027002**	CANOTTO CROMATO SCARICO	OUTLET CHROMIUM-PLATED SLEEVE	KOLLEKTOR VERCHROMT	MANGA CROMADO DESAGÜE
35	**1250515**	MOLLA ø 14x33 mm	SPRING ø 14x33 mm	FEDER ø 14x33 mm	MUELLE ø 14x33 mm
37	**1186314**	GUARNIZIONE PIANA PTFE ø 22x17x2 mm	PTFE FLAT GASKET ø 22x17x2 mm	FLACHDICHTUNG AUS PTFE ø 22x17x2 mm	JUNTA PLANA PTFE ø 22x17x2 mm
38	**1439006**	RACCORDO CROMATO SCARICO	DRAIN CHROMIUM-PLATED FITTING	AUSLAUFANSCHLUSS CHROMIERT	RACOR CROMADO DESAGÜE
39	**1324048**	PERNO A CAMME PER GRUPPO	CAM ROD FOR COFFEE GROUP	NOCKENWELLE FÜR KAFFEEGRUPPE	PERNO DE LEVAS PARA GRUPO
41	**1186312**	GUARNIZIONE PIANA EPDM ø 15,5x7,5x4 mm	EPDM FLAT GASKET ø 15.5x7.5x4 mm	FLACHDICHTUNG EPDM ø 15,5x7,5x4 mm	JUNTA PLANA EPDM ø 15,5x7,5x4 mm
42	**1186313**	BOCCOLA GUIDACAMME	CAM GUIDE BUSHING	BUCHSE FÜR NOCKENWELLE	CASQUILLO PRENSA
43	**1250516**	MOLLA ø 15x28 mm	SPRING ø 15x28 mm	FEDER ø 15x28 mm	MUELLE ø 15x28 mm
46	**1241401**	MANOPOLA M8x1	KNOB M8x1	DREHKNOPF M8x1	MANDO M8x1
48	**1160339**	FILTRO CIECO	BLIND FILTER	BLINDFILTER	FILTRO CIEGO
49	**1160251**	FILTRO 1 TAZZA 6 gr	1 CUP FILTER 6 g	KAFFEESIEB 1 TASSE 6 g	FILTRO 1 TAZA 6 gr
50	**1160252**	FILTRO 2 TAZZE 12 gr	FILTER 2-CUP 12 g	KAFFEESIEB 2 TASSEN 12 g	FILTRO 2 TAZAS 12 g
51	**1250002**	MOLLA FERMAFILTRO ø 1,20 mm INOX	S/STEEL FILTER LOCKING SPRING ø 1.20 mm	FILTERHALTERUNGSFEDER ø 1,20 mm EDELSTA	MUELLE PORTAFILTRO ø 1,20 mm INOX
52	**1165064**	PORTAFILTRO MACCHINE CAFFÈ BFC/ROYAL/RK	FILTER HOLDER BFC/ROYAL/RK	SIEBTRÄGER KAFFEEMASCHINEN BFC/ROYAL/RK	PORTAFILTRO MÁQUINAS CAFÉ BFC/ROYAL/RK
53	**1241504**	MANOPOLA PORTAFILTRO M12	FILTER HOLDER HANDLE M12	SIEBTRÄGERGRIFF M12	MANDO PORTAFILTRO M12
53	**1241501**	MANOPOLA PORTAFILTRO M12	FILTER HOLDER HANDLE M12	SIEBTRÄGERGRIFF M12	MANDO PORTAFILTRO M12
54	**1022506**	BECCUCCIO 2 TAZZE ø 3/8"	DOUBLE SPOUT ø 3/8"	AUSLAUF 2-WEGE ø 3/8"	SALIDA 2 CAFES ø 3/8"
55	**1022501**	BECCUCCIO 1 TAZZA ø 3/8"	SINGLE SPOUT ø 3/8"	AUSLAUF 1-WEG ø 3/8"	SALIDA 1 CAFÉ ø 3/8"
56	**1385602**	PRESSINO DINAMOMETRICO MANUALE ø 57 mm	TAMPER MANUAL DYNAMOMETRICAL ø 57 mm	TAMPER DYNAMOMETRISCH. MANUELL ø 57mm	PRENSA DINAMOMÉTRICA MANUAL ø 57 mm
56	**1385600**	PRESSINO DINAMOMETRICO MANUALE ø 57 mm	DYNAMOMET. MANUAL COFFEE TAMPER ø 57mm	DYNAMOMETR.HAND-KAFFEE TAMPER ø 57mm	PRENSA CAFÉ DINAMOMÉTR. MANUAL ø 57 mm
57	**1385053**	PRESSINO ALLUMINIO ANODIZZATO ø 58 mm	ANODISED ALUMINUM TAMPER ø 58 mm	TAMPER AUS ELOXIERTEM ALUMINIUM ø 58 mm	PRENSA CAFÉ ALUMINIO ANODIZADO ø 58 mm
58	**1385002**	PRESSINO NYLON ø 50/57 mm	NYLON COFFEE TAMPER ø 50/57 mm	TAMPER AUS NYLON ø 50/57 mm	PRENSA CAFÉ NYLON ø 50/57 mm
59	**1384001**	SPAZZOLINO PULISCIDOCCE	BRUSH FOR COFFEE SHOWER	BÜRSTE ZUR DUSCHENREINIGUNG	CEPILLO LIMPIA DUCHAS
60	**1384003**	SPAZZOLINO PULISCIDOCCE NERO	BLACK SHOWER CLEANING BRUSH	BÜRSTE ZUR DUSCHENREINIGUNG SCHWARZ	CEPILLO LIMPIA-DUCHAS
61	**1069002**	CUCCHIAIO DOSATORE INOX 20 ml	STAINLESS STEEL MEASURING SPOON 20 ml	DOSIERLÖFFEL AUS EDELSTAHL 20 ml	CUCHARA DOSIFICADOR INOX 20 ml
62	**1069001**	CUCCHIAIO DOSATORE IN PLASTICA 20 ml	PLASTIC MEASURING SPOON 20 ml	DOSIERLÖFFEL AUS KUNSTSTOFF 20 ml	CUCHARA DOSIFICADOR PLÁSTICO 20 ml
63	**1022503**	BECCUCCIO 1 TAZZA DIRITTO ø 3/8"	STRAIGHT SINGLE SPOUT ø 3/8"	AUSLAUF 1-WEG GERADE ø 3/8"	SALIDA 1 CAFÉ RECTA ø 3/8"
64	**1165301**	PORTAFILTRO COMPLETO 2 TAZZE BFC/ROYAL	2 CUPS FILTER HOLDER ASSEMBLY BFC/ROYAL	SIEBTRÄGER KOMPLETT 2 TASSEN BFC/ROYAL	PORTAFILTRO COMPLETO 2 TAZAS BFC/ROYAL
65	**1165300**	PORTAFILTRO COMPLETO 1 TAZZA BFC/ROYAL	1 CUP FILTER HOLDER ASSEMBLY BFC/ROYAL	SIEBTRÄGER KOMPLETT 1-WEG BFC/ROYAL	PORTAFILTRO COMPLETO 1 TAZA BFC/ROYAL
66	**1160335**	FILTRO 1 TAZZA 7 gr	1 CUP FILTER 7 g	KAFFEESIEB 1 TASSE 7 g	FILTRO 1 TAZA 7 gr
67	**1160337**	FILTRO 2 TAZZE 14 gr	FILTER 2-CUP 14 g	KAFFEESIEB 2 TASSEN 14 g	FILTRO 2 TAZAS 14 g

RUBINETTO ACQUA-VAPORE-CARICO
WATER/STEAM INLET TAP
WASSER UND DAMPFEINLAUFHAHN
GRIFO CARGA AGUA VAPOR

BFC02

LIRA-CLASSICA-MONZA

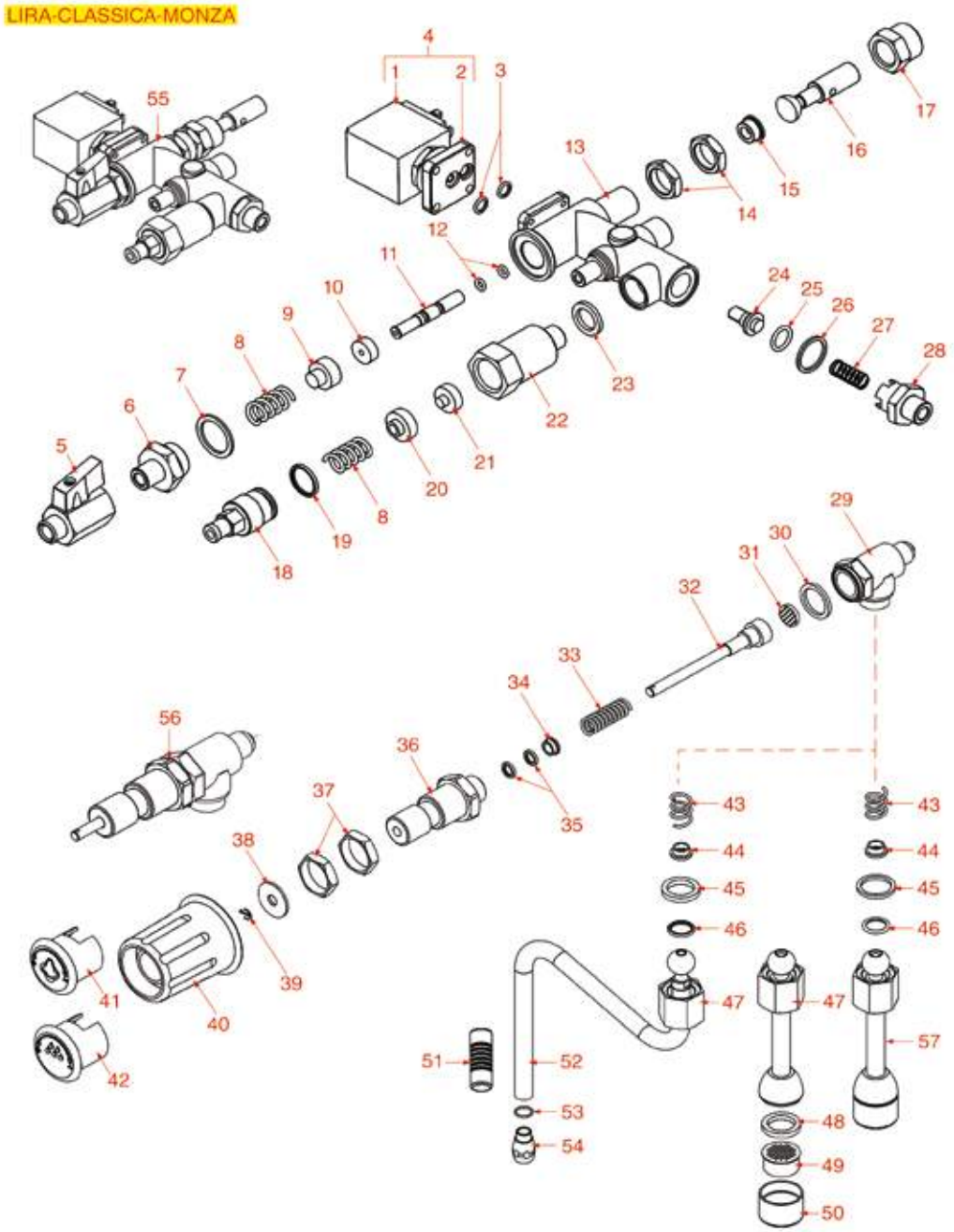

Posizioni senza cod. LF: a richiesta
Positions without LF Code No.: upon request
Abbildungen ohne LF Bestell-Nr.: auf Anfrage
Posiciones sin cód. LF: previa petición

BFC

P.	Cod.	Descrizione	Description	Beschreibung	Descripción
1	**1120332**	BOBINA LUCIFER/PARKER 220/240V 9W 50Hz	COIL LUCIFER/PARKER 220/240V 9W 50Hz	SPULE LUCIFER/PARKER 220/240V 9W 50Hz	BOBINA LUCIFER/PARKER 220/240V 9W 50Hz
1	**3120032**	BOBINA PARKER ZB09 9W 220/240V 50/60Hz	COIL PARKER ZB09 9W 220/240V 50/60Hz	SPULE PARKER ZB09 9W 220/240V50/60Hz	BOBINA PARKER ZB09 9W 220/240V 50/60Hz
2	**1120339**	PARTE MECCANICA PARKER 3 VIE	3-WAY MECHANICAL COMPONENT PARKER	MECHANISCHER TEIL 3-WEGE PARKER	PARTE MECÁNICA PARKER 3 VÍAS
2	**1120334**	PARTE MECCANICA LUCIFER 3 VIE	3-WAY MECHANICAL COMPONENT LUCIFER	MECHANISCHER TEIL 3-WEGE LUCIFER	PARTE MECÁNICA LUCIFER 3 VÍAS
3	**1186611**	GUARNIZIONE OR 02025 SILICONE ROSSO	O-RING 02025 RED SILICONE	DICHTUNG O-RING 02025 SILIKON ROT	JUNTA ARO "O" 02025 SILICONA ROJA
4	**1120330**	ELETTROVALVOLA LUCIFER 3 VIE 240V 50Hz	3-WAY SOLENOID VALVE LUCIFER 240V 50Hz	3-WEGE MAGNETVENTIL LUCIFER 240V 50Hz	ELECTROVÁLVULA LUCIFER 3 VÍAS 240V 50Hz
4	**1120335**	ELETTROVALVOLA PARKER 3 VIE 230V 50/60Hz	3-WAY SOLENOID VALVE PARKER 230V 50/60Hz	3-WEGE MAGNETVENTIL PARKER 230V 50/60Hz	ELECTROVÁLVULA PARKER 3VÍAS 230V 50/60Hz
5	**3526699**	VALVOLA A SFERA ø 1/4"MF	BALL VALVE ø 1/4" MF	KUGELVENTIL ø 1/4" AUßEN/INNEN	VÁLVULA A ESFERA ø 1/4" MH
7	**1186620**	GUARNIZIONE PIANA RAME ø 22x17x1,5 mm	COPPER FLAT GASKET ø 22x17x1.5 mm	FLACHDICHTUNG AUS KUPFER ø 22x17x1,5 mm	JUNTA PLANA COBRE ø 22x17x1,5 mm
12	**1186900**	GUARNIZIONE OR 02015 VITON	O-RING 02015 VITON	DICHTUNG O-RING 02015 VITON	JUNTA ARO "O" 02015 VITON
14	**1348036**	DADO ø 3/8" CHIAVE 21x6 mm	NUT ø 3/8" WRENCH 21x6mm	SECHSKANTMUTTER ø 3/8" SCHLÜSSEL 21x6 mm	TUERCA ø 3/8" LLAVE 21x6 mm
17	**1348344**	DADO 3/8" CROMATO	CHROMIUM-PLATED NUT 3/8	VERCHROMTE MUTTER 3/8	TUERCA 3/8" CROMADA
23	**1186404**	GUARNIZIONE PIANA PTFE ø 18x13x2 mm	PTFE FLAT GASKET ø 18x13x2 mm	FLACHDICHTUNG AUS PTFE ø 18x13x2 mm	JUNTA PLANA PTFE ø 18x13x2 mm
24	**1720011**	VALVOLINA DI NON RITORNO TRIANGOLARE	TRIANGULAR NON-RETURN VALVE	RÜCKSCHLAGVENTIL DREIECKIG	VÁLVULA DE RETENCIÓN TRIANGULAR
28	**1349112**	RACCORDO ø 1/4"M-3/8"M	FITTING ø 1/4"M-3/8"M	ANSCHLUSS ø 1/4"AUßENGEW. 3/8"AUßENGEW.	RACOR ø 1/4"M-3/8"M
30	**1186171**	GUARNIZIONE TONDA RAME ø 22x16,5x2,2 mm	ROUND COPPER GASKET ø 22x16.5x2.2 mm	DICHTUNG AUS KUPFER ø 22x16,5x2,2 mm	JUNTA REDONDA EN COBRE ø 22x16,5x2,2 mm
32	**1324066**	PERNO PER RUBINETTO ACQUA/VAPORE	WATER/STEAM TAP PIN	STIFT FÜR WASSER-/DAMPFHAHN	PERNO PARA GRIFO AGUA/VAPOR
33	**1250415**	MOLLA ø 10x32 mm PER RUBINETTO	TAP SPRING ø 10x32 mm	ACHSENFEDER ø 10x32 mm	MUELLE BARRA ø 10x32 mm
34	**1186244**	BUSSOLA PER MOLLA	SPRING BUSHING	BUCHSE FÜR FEDER	COJINETE PARA RESORTE
35	**1186612**	GUARNIZIONE OR 02025 VITON	O-RING 02025 VITON	DICHTUNG O-RING 02025 VITON	JUNTA ARO OR 02025 VITON VERDE
36	**1349471**	PERNO PER RUBINETTO	TAP PIN	STIFT FÜR HAHN	PERNO PARA GRIFO
37	**1349504**	DADO ø 1/2" CHIAVE 25x6 mm	NUT ø 1/2" KEY 25x6 mm	MUTTER ø 1/2" SCHLÜSSEL 25x6 mm	TUERCA ø 1/2" LLAVE 25x6 mm
38	**1528059**	RONDELLA PIANA LARGA M6	WASHER FLAT LARGE M6	BREIT-FLACHSCHEIBE M6	ARANDELA PLANA ANCHA M6
39	**3389013**	COPIGLIA INOX ø 2x12 mm	STAINLESS STEEL PIN ø 2x12 mm	SPLINT AUS EDELSTAHL ø 2x12 mm	PASADOR ACERO acero inox ø 2x12 mm
40	**1241321**	MANOPOLA RUBINETTO ACQUA/VAPORE	WATER/STEAM TAP HANDLE	DREHKNOPF HEISSWASSER- DAMPFVENTIL	MANDO GRIFO AGUA/VAPOR
41	**1241322**	INSERTO VAPORE PER MANOPOLA	STEAM CAP FOR KNOB	DECKEL FÜR DAMPFDREHKNOPF	INSERTO VAPOR PARA MANDO
42	**1241045**	INSERTO ACQUA PER MANOPOLA	WATER CAP FOR KNOB	DECKEL FÜR WASSERDREHKNOPF	INSERTO AGUA PARA MANDO
45	**1186372**	TENUTA CONICA PTFE ø 14,5x10,5x4,5 mm	CONICAL PTFE SEAL ø 14.5x10.5x4.5 mm	KEGELDICHTUNG AUS PTFE ø 14,5x10,5x4,5	JUNTA CÓNICA PTFE ø 14,5x10,5x4,5 mm
46	**3060608**	GUARNIZIONE OR 03050 EPDM	O-RING 03050 EPDM	O-RING-DICHTUNG 03050 EPDM	JUNTA ARO "O" 03050 EPDM
47	**1349064**	DADO ø 3/8"F PER TUBO ACQUA VAPORE	NUT ø 3/8"F FOR WATER STEAM PIPE	MUTTER ø 3/8"I FÜR WASSER-/DAMPFROHR	TUERCA 3/8"H P. TUBO AGUA VAPOR
52	**1548035**	TUBO VAPORE COMPLETO INOX ø 10 mm	STAINL.STEEL COMPLETE STEAM PIPE ø 10 mm	DAMPFROHR KOMPLETT AUS EDELSTAHL ø 10 mm	TUBO VAPOR COMPLETO DE ACERO INOX ø 10 m
52	**5051944**	TUBO VAPORE COMPLETO INOX ø 10 mm	STAINL.STEEL COMPLETE STEAM PIPE ø 10 mm	DAMPFROHR KOMPLETT AUS EDELSTAHL ø 10 mm	TUBO VAPOR COMPLETO DE ACERO INOX ø 10 m
56	**1348056**	RUBINETTO ACQUA/VAPORE	WATER/STEAM TAP	WASSER/DAMPFHAHN	GRIFO VAPOR/AGUA
57	**1449167**	TUBO ACQUA COMPLETO	COMPLETE WATER PIPE	WASSERROHR KOMPLETT	TUBO AGUA COMPLETO

LIVELLO E POMPANTE
LEVEL AND ROTARY VANE PUMP
NIVEAU UND VERDRÄNGERPUMPE
NIVEL Y BOMBA VOLUMÉTRICA

BFC03

LIRA-CLASSICA-MONZA

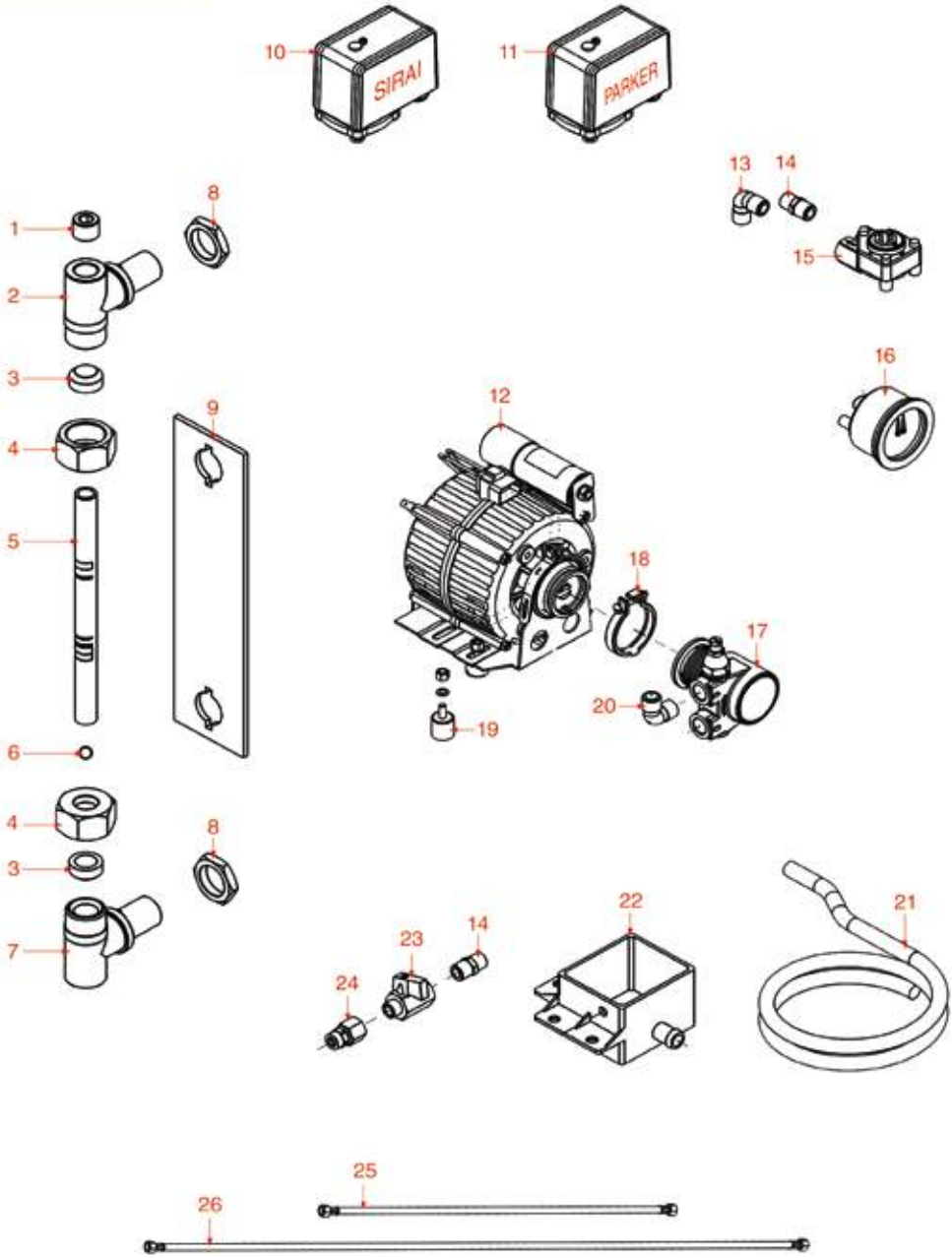

Posizioni senza cod. LF: a richiesta
Positions without LF Code No.: upon request
Abbildungen ohne LF Bestell-Nr.: auf Anfrage
Posiciones sin cód. LF: previa petición

BFC

P.	Cod.	Descrizione	Description	Beschreibung	Descripción
3	**1186206**	GUARNIZIONE PIANA EPDM ø 16x10x8 mm	EPDM FLAT GASKET ø 16x10x8 mm	FLACHDICHTUNG EPDM ø 16x10x8 mm	JUNTA PLANA EPDM ø 16x10x8 mm
5	**1520546**	VETRO LIVELLO ø 11x140 mm	LEVEL GLASS ø 11x140 mm	WASSERSTANDGLAS ø 11x140 mm	CRISTAL NIVEL ø 11x140 mm
6	**1323006**	PALLINA LIVELLO NERA ø 7 mm	BLACK LEVEL BALL ø 7 mm	NIVEAUKUGEL SCHWARZ ø 7 mm	ESFERA NIVEL NEGRA ø 7 mm
10	**1320531**	PRESSOSTATO P302/6 TRIPOLARE 30A	PRESSURE SWITCH P302/6 3-POLES 30A	DRUCKSCHALTER P302/6 3-POLIG 30A	PRESOSTATO P302/6 TRIPOLAR 30A
11	**1320541**	PRESSOSTATO PARKER	PRESSURE SWITCH PARKER	PRESSOSTAT PARKER	PRESOSTATO PARKER
13	**1349102**	RACCORDO ø 1/4"M-1/4"M	FITTING ø 1/4"M-1/4"M	ANSCHLUSS ø 1/4"AUßENGEW. 1/4"AUßENGEW.	RACOR ø 1/4"M-1/4"M
15	**1455067**	CONTATORE VOLUMETRICO GICAR	VOLUMETRIC FLOWMETER GICAR	VOLUMENZÄHLER GICAR	CONTADOR VOLUMÉTRICO GICAR
16	**1245043**	MANOMETRO CALDAIA-POMPA ø 63 mm	BOILER-PUMP PRESSURE GAUGE ø 63 mm	MANOMETERF. DURCHLAUFERH.-PUMPEø63 mm	MANÓMETRO CALDERA-BOMBA ø 63 mm
16	**1245050**	MANOMETRO CALDAIA-POMPA ø 63 mm	BOILER-PUMP PRESSURE GAUGE ø 63 mm	MANOMETERF. DURCHLAUFERH.-PUMPEø63 mm	MANÓMETRO CALDERA-BOMBA ø 63 mm
17	**1330002**	POMPA VOLUMETRICA ROTOFLOW ø 3/8" NPT	ROTARY VANE PUMP ROTOFLOW ø 3/8" NPT	VERDRÄNGERPUMPE ROTOFLOW ø 3/8" NPT	BOMBA VOLUMÉTRICA ROTOFLOW ø 3/8" NPT
18	**1168011**	FASCETTA INOX PER POMPA A FLANGIA	STAINLESS STEEL CLAMP FOR FLANGE PUMP	SCHELLE AUS INOX STAHL FÜR FLANSCHPUMPE	ABRAZADERA BOMBA INOX
20	**1349706**	RACCORDO A "L" ø 3/8"M-3/8"M NICHELATO	L-FITTING ø 3/8"M-3/8"M NICKEL-PLATED	L-ANSCHLUSS ø 3/8"A-3/8"A VERNICKELT	RACOR EN "L" ø 3/8"M-3/8"M NIQUELADO
22	**1527511**	VASCHETTA SCARICO	DRAIN TUB	AUSLAUFSCHALE	CUBETA DESAGÜE
23	**3526699**	VALVOLA A SFERA ø 1/4"MF	BALL VALVE ø 1/4" MF	KUGELVENTIL ø 1/4" AUßEN/INNEN	VÁLVULA A ESFERA ø 1/4" MH
25	**1449712**	TUBO FLEX ø 3/8" Fp x Fc 800 mm	FLEX HOSE ø 3/8" Fp x Fc 800 mm	FLEX SCHLAUCH ø 3/8" Fp x Fc 800 mm	TUBO FLEX ø 3/8" Fp x Fc 800 mm
26	**1449713**	TUBO FLEX ø 3/8" Fp x Fc 1000 mm	FLEX HOSE ø 3/8" Fp x Fc 1000 mm	FLEX SCHLAUCH ø 3/8" Fp x Fc 1000 mm	TUBO FLEX ø 3/8" Fp x Fc 1000 mm

CALDAIA
BOILER
BOILER
CALDERA

BFC04

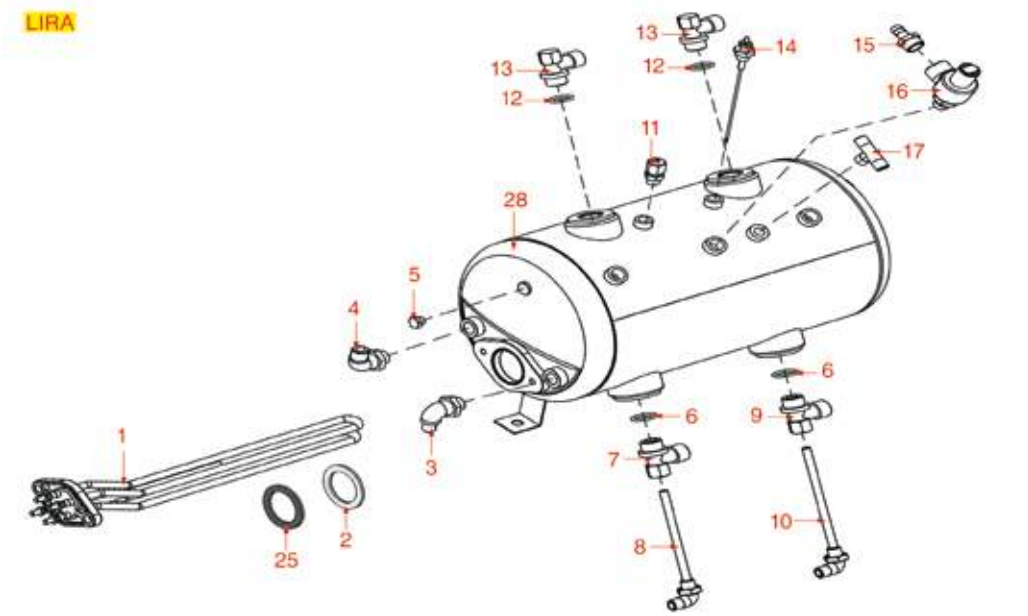

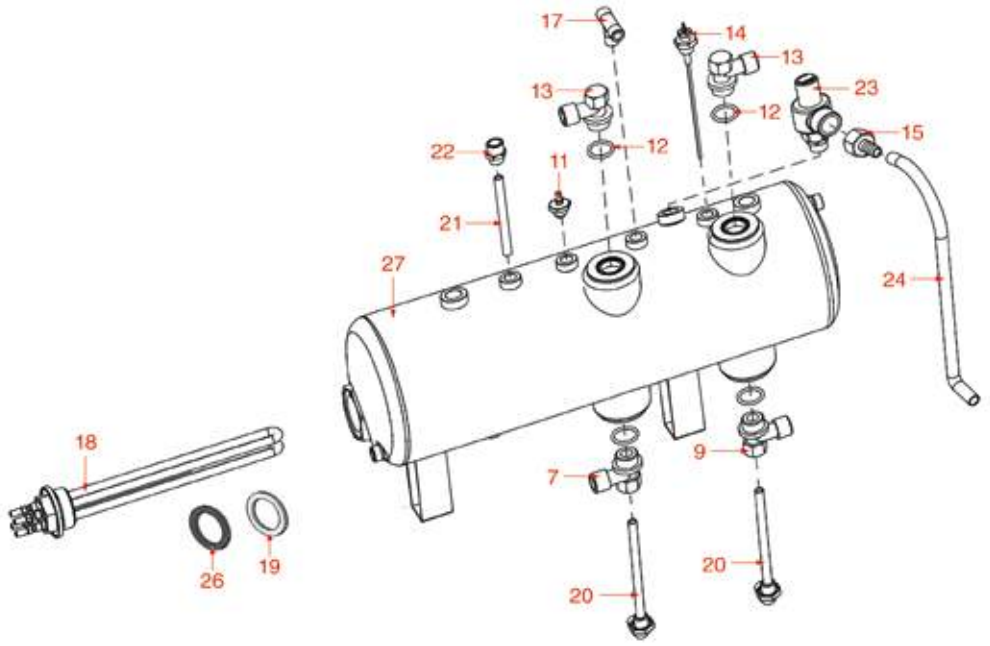

Posizioni senza cod. LF: a richiesta
Positions without LF Code No.: upon request
Abbildungen ohne LF Bestell-Nr.: auf Anfrage
Posiciones sin cód. LF: previa petición

BFC

P.	Cod.	Descrizione	Description	Beschreibung	Descripción
1	**1755210**	RESISTENZA 3500W 230V	HEATING ELEMENT 3500W 230V	HEIZKÖRPER 3500W 230V	RESISTENCIA 3500W 230V
1	**1755211**	RESISTENZA 5200W 230V	HEATING ELEMENT 5200W 230V	HEIZKÖRPER 5200W 230V	RESISTENCIA 5200W 230V
2	**1186179**	GUARNIZIONE PIANA PTFE ø 57x43x3 mm	PTFE FLAT GASKET ø 57x43x3 mm	FLACHDICHTUNG AUS PTFE ø 57x43x3 mm	JUNTA PLANA PTFE ø 57x43x3 mm
11	**1523534**	VALVOLA CALDAIA ø 1/4"M	BOILER VALVE ø 1/4"M	VENTIL FÜR DURCHLAUFERHITZER ø 1/4"A	VÁLVULA CALDERÍN ø 1/4"M
11	**1523537**	VALVOLA CALDAIA ø 1/4"M	BOILER VALVE ø 1/4"M	VENTIL FÜR DURCHLAUFERHITZER ø 1/4"A	VÁLVULA CALDERÍN ø 1/4"M
11	**1523538**	VALVOLA CALDAIA ø 1/4"M	BOILER VALVE ø 1/4"M	VENTIL FÜR DURCHLAUFERHITZER ø 1/4"M	VÁLVULA CALDERA ø 1/4"M
12	**1186445**	GUARNIZIONE TONDA RAME ø 26x21,4x2 mm	ROUND COPPER GASKET ø 26x21.4x2 mm	DICHTUNG AUS KUPFER ø 26x21,4x2 mm	JUNTA REDONDA EN COBRE ø 26x21,4x2 mm
14	**7105438**	SONDA LIVELLO ø 1/4"M-165 mm	LEVEL PROBE ø 1/4"M-165 mm	NIVEAUSONDE ø 1/4"M-165 mm	SONDA NIVEL ø 1/4"M-165 mm
15	**3349348**	RACCORDO PORTAGOMMA ø 1/2"M ø 12 NICHEL	NICHEL-PL.HOSE-END FITTING ø 1/2"M ø 12	SCHLAUCHANSCHLUSS ø ø 1/2"A ø 12 VERNICK	RACOR PORTAGOMA ø 1/2"M ø 12 NIQUEL.
16	**1515006**	VALVOLA CALDAIA ø 3/8"M-1/2"M 1,8 bar	BOILER VALVE ø 3/8"M-1/2"M 1.8 bar	VENTIL DURCHLAUFER. ø3/8"M-1/2"M 1,8 bar	VÁLVULA CALDERÍN ø 3/8"M-1/2"M 1,8 bar
17	**3349340**	RACCORDO A "T" ø 1/4"M-1/4"M-1/4"M NICHE	NICHEL-PL.T-FITTING ø 1/4"M-1/4"M-1/4"M	T-ANSCHLUSS ø 1/4"A-1/4"A-1/4"A VERNICK.	RACOR EN "T" ø 1/4"M-1/4"M-1/4"M NIQUEL.
18	**1755208**	RESISTENZA 3300W 230V	HEATING ELEMENT 3300W 230V	HEIZKÖRPER 3300W 230V	RESISTENCIA 3300W 230V
18	**1755209**	RESISTENZA 4000W 230V	HEATING ELEMENT 4000W 230V	HEIZKÖRPER 4000W 230V	RESISTENCIA 4000W 230V
19	**1186623**	GUARNIZIONE PIANA PTFE ø 53x43x3 mm	PTFE FLAT GASKET ø 53x43x3 mm	FLACHDICHTUNG AUS PTFE ø 53x43x3 mm	JUNTA PLANA PTFE ø 53x43x3 mm
25	**1186606**	GUARNIZIONE PIANA CARBO ø 57x43x3 mm	FLAT CARBO GASKET ø 57x43x3 mm	FLACHDICHTUNG CARBO ø 57x43x3 mm	JUNTA PLANA CARBO ø 57x43x3 mm
26	**1186633**	GUARNIZIONE PIANA CARBO ø 53x42x3 mm	FLAT CARBO GASKET ø 53x42x3 mm	FLACHDICHTUNG CARBO ø 53x42x3 mm	JUNTA PLANA CARBO ø 53x42x3 mm

PARTI ELETTRICHE
ELECTRICAL PARTS
ELEKTRISCHE TEILE
PIEZAS ELÉCTRICAS

BFC05

LIRA-CLASSICA-MONZA

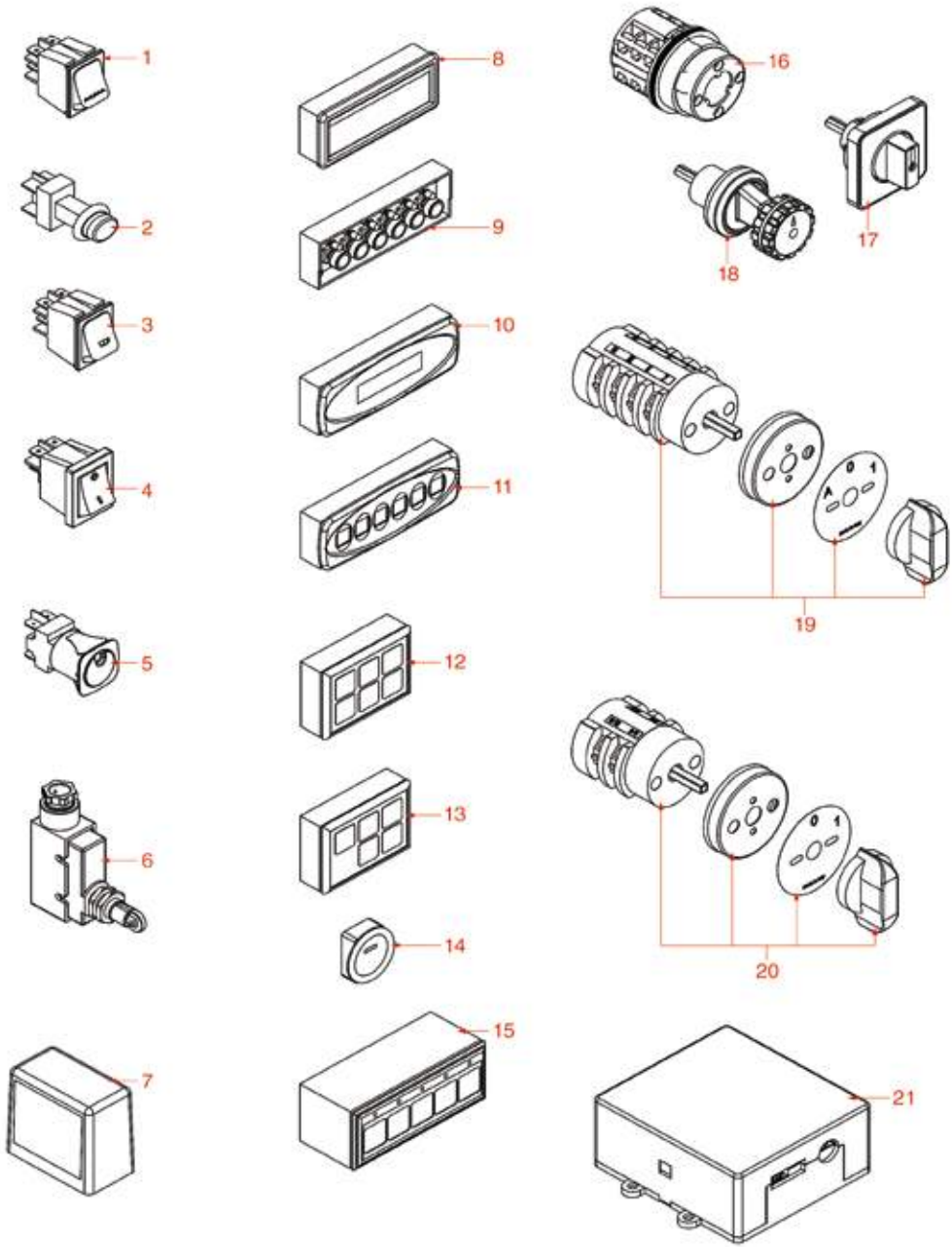

Posizioni senza cod. LF: a richiesta
Positions without LF Code No.: upon request
Abbildungen ohne LF Bestell-Nr.: auf Anfrage
Posiciones sin cód. LF: previa petición

BFC

P.	Cod.	Descrizione	Description	Beschreibung	Descripción
1	**1319033**	PULSANTE BIPOLARE BIANCO 16A 250V	WHITE BIPOLAR PUSH-BUTTON 16A 250V	SCHALTER 2-POLIG WEISS 16A 250V	INTERRUPTOR BIPOLAR BLANCO 16A 250V
3	**1319035**	INTERRUTTORE BIPOLARE BIANCO 16A 250V	WHITE BIPOLAR SWITCH 16A 250V	SCHALTER 2-POLIG WEISS 16A 250V	INTERRUPTOR BIPOLAR BLANCO 16A 250V
4	**3319933**	INTERRUTTORE BIPOLARE ROSSO 16A 250V	BIPOLAR SWITCH RED 16A 250V	SCHALTER ZWEIPOLIG ROT 16A 250V	INTERRUPTOR BIPOLAR ROJO 16A 250V
5	**1319561**	INTERRUTTORE BIPOLARE NERO 16A 250V	BLACK BIPOLAR SWITCH 16A 250V	SCHALTER 2-POLIG SCHWARZ 16A 250V	INTERRUPTOR BIPOLAR NEGRO 16A 250V
6	**1240841**	MICROINTERRUTTORE 15A 250V	MICROSWITCH 15A 250V	MIKROSCHALTER 15A 250V	MICROINTERRUPTOR 15A 250V
11	**1319304**	PULSANTIERA 6 TASTI	PUSH-BUTTON PANEL 6 BUTTONS	SCHALTTAFEL 6 TASTEN	BOTONERA 6 PULSADORES
13	**5057512**	PULSANTIERA 5 TASTI	PUSH-BUTTON PANEL 5 BUTTONS	TASTATUR 5 TASTEN	PLACA 5 BOTONES
20	**1057022**	COMMUTATORE 0-1 POSIZIONI 25A 690V	SELECTOR SWITCH 0-1 POSITIONS 25A 690V	SCHALTER 0-1 STELLUNGEN 25A 690V	CONMUTADOR 0-1 POSICIONES 25A 690V
21	**5055048**	CENTRALINA DOSATURA 1-2-3 GRUPPI 240Vac	DOSING CONTROL BOX 1-2-3 GROUPS 240Vac	DOSIERSTEUERUNG 1-2-3 GRUPPEN 240Vac	CENTRALITA DOSIFIC. 1-2-3 GRUPOS 240Vac

GRUPPO EROGAZIONE PRIMA SERIE
BREW GROUP FIRST SERIES
GRUPPE KAFFEEAUSGABE ERSTE SERIE
GRUPO SALIDA CAFÉ PRIMERA SERIE

BF0101

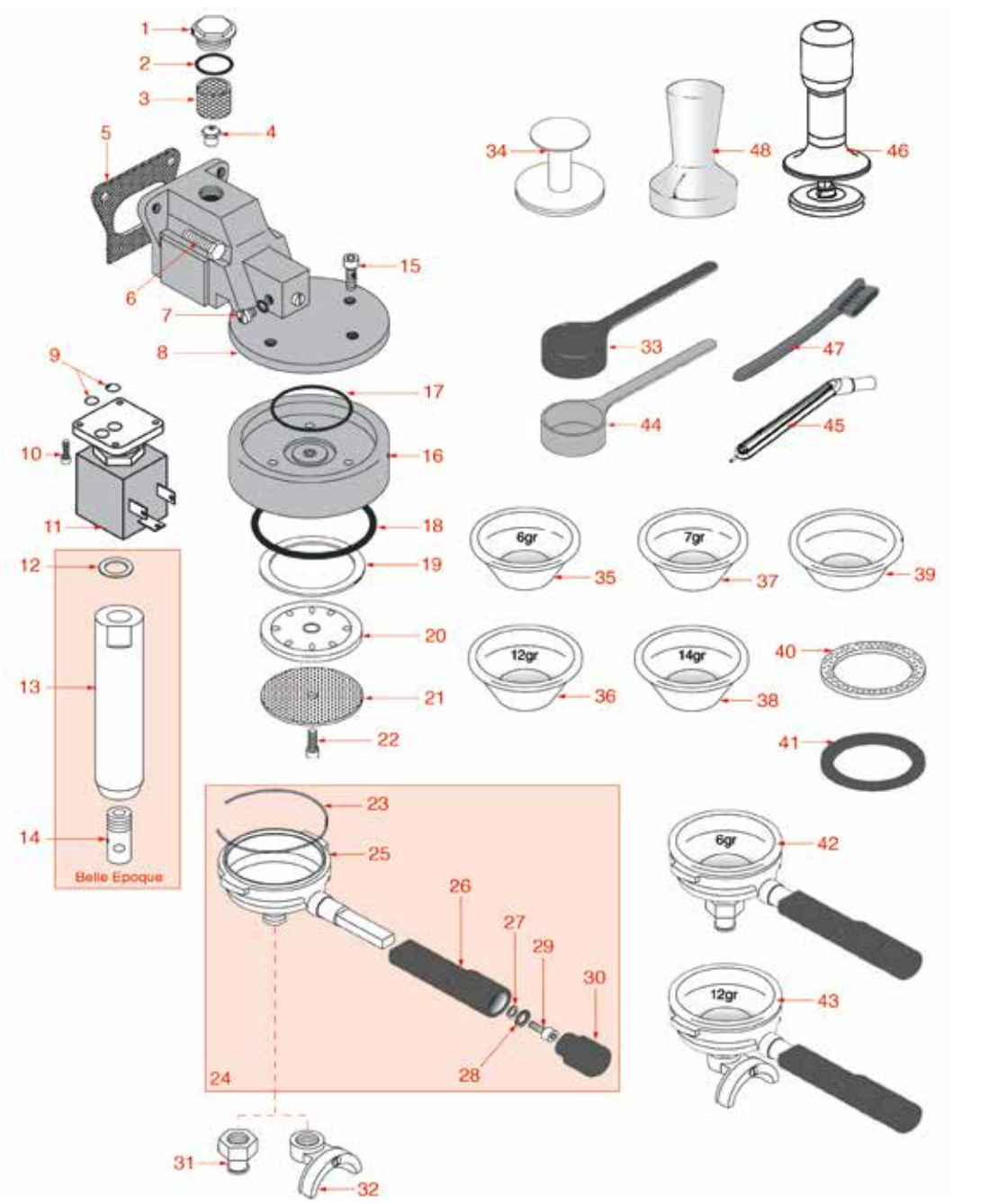

Posizioni senza cod. LF: a richiesta
Positions without LF Code No.: upon request
Abbildungen ohne LF Bestell-Nr.: auf Anfrage
Posiciones sin cód. LF: previa petición

BRASILIA

P.	Cod.	Descrizione	Description	Beschreibung	Descripción
1	**1439003**	TAPPO ø 18 mm PER GRUPPO EROGAZIONE	CAP ø 18 mm FOR BREW GROUP	DECKEL FÜR AUSLAUFGRUPPE ø 18 mm	TAPÓN ø 18 mm PARA GRUPO EROGACIÓN
2	**1186414**	GUARNIZIONE OR 0119 EPDM	O-RING 0119 EPDM	DICHTUNG O-RING 0119 EPDM	JUNTA ARO "O" 0119 EPDM
3	**1160501**	FILTRO ACQUA ø 14x10x12 mm	WATER FILTER ø 14x10x12 mm	WASSERFILTER ø 14x10x12 mm	FILTRO AGUA ø 14x10x12 mm
4	**1500530**	UGELLO M5x1 FORO ø 0,75 mm	NOZZLE M5x1 HOLE ø 0.75 mm	DÜSE M5x1 LOCH ø 0,75 mm	TOBERA M5x1 AGUJERO ø 0,75 mm
5	**1186652**	GUARNIZIONE GRUPPO 77x51x3 mm	COFFEE GROUP GASKET 77x51x3 mm	GRUPPENDICHTUNG 77x51x3 mm	JUNTA GRUPO 77x51x3 mm
6	**1184008**	VITE A TESTA ESAGONALE M8x25	HEXAGON HEAD SCREW M8x25	SECHSKANTKOPFSCHRAUBE M8x25	TORNILLO DE CABEZA HEXAGON. M8x25
7	**1501003**	TAPPO ø 1/8"M PER GRUPPO EROGAZIONE	CAP ø 1/8"M FOR BREW GROUP	DECKEL FÜR AUSLAUFGRUPPE ø 1/8"A	TAPÓN ø 1/8"M PARA GRUPO EROGACIÓN
9	**1186612**	GUARNIZIONE OR 02025 VITON	O-RING 02025 VITON	DICHTUNG O-RING 02025 VITON	JUNTA ARO OR 02025 VITON VERDE
9	**1186611**	GUARNIZIONE OR 02025 SILICONE ROSSO	O-RING 02025 RED SILICONE	DICHTUNG O-RING 02025 SILIKON ROT	JUNTA ARO "O" 02025 SILICONA ROJA
10	**1455034**	VITE A TESTA CILINDRICA M4x10	CYLINDER HEAD SCREW M4x10	ZYLINDERKOPFSCHRAUBE M4x10	TORNILLO CABEZA CILÍND. M4x10
11	**1120101**	ELETTROVALVOLA PARKER 3 VIE 115V 50/60Hz	3-WAY SOLENOID VALVE PARKER 115V 50/60Hz	3-WEGE MAGNETVENTIL PARKER 115V 50/60Hz	ELECTROVÁLVULA PARKER 3 VÍAS 115V 50/60H
11	**1120330**	ELETTROVALVOLA LUCIFER 3 VIE 240V 50Hz	3-WAY SOLENOID VALVE LUCIFER 240V 50Hz	3-WEGE MAGNETVENTIL LUCIFER 240V 50Hz	ELECTROVÁLVULA LUCIFER 3 VÍAS 240V 50Hz
11	**1120335**	ELETTROVALVOLA PARKER 3 VIE 230V 50/60Hz	3-WAY SOLENOID VALVE PARKER 230V 50/60Hz	3-WEGE MAGNETVENTIL PARKER 230V 50/60Hz	ELECTROVÁLVULA PARKER 3VÍAS 230V 50/60Hz
15	**1184012**	VITE A TESTA CILINDRICA M5x10	CYLINDER HEAD SCREW M5x10	ZYLINDERKOPFSCHRAUBE M5x10	TORNILLO DE CABEZA CILINDRO M5x10
17	**1186655**	GUARNIZIONE OR 04131 EPDM	O-RING 04131 EPDM	O-RING-DICHTUNG 04131 EPDM	JUNTA ARO "O" 04131 EPDM
18	**3160044**	GUARNIZIONE OR 03187 EPDM	O-RING 03187 EPDM	DICHTUNG O-RING 03187 EPDM	JUNTA ARO "O" 03187 EPDM
19	**1186654**	GUARNIZIONE PORTAFILTRO ø 70x57x8 mm	FILTER HOLDER GASKET ø 70x57x8 mm	SIEBTRÄGERDICHTUNG ø 70x57x8 mm	JUNTA PORTAFILTRO ø 70x57x8 mm
19	**1186656**	GUARNIZIONE PORTAFILTRO ø 67x56x6 mm	FILTER HOLDER GASKET ø 67x56x6 mm	SIEBTRÄGERDICHTUNG ø 67x56x6 mm	JUNTA PORTAFILTRO ø 67x56x6 mm
19	**1186657**	GUARNIZIONE PORTAFILTRO ø 66x56x6 mm	FILTER HOLDER GASKET ø 66x56x6 mm	SIEBTRÄGERDICHTUNG ø 66x56x6 mm	JUNTA PORTAFILTRO ø 66x56x6 mm
19	**1486018**	GUARNIZIONE PORTAFILTRO ø 66x56,5x5,3 mm	FILTERHOLDER GASKET ø 66x56.5x5.3 mm	SIEBTRÄGER DICHTUNG ø 66x56,5x5,3 mm	BURLETE PORTAFILTRO ø 66x56,5x5,3 mm
21	**1081002**	DOCCIA EROGAZIONE ø 51,5 mm	SHOWER SCREEN ø 51.5 mm	AUSLAUFDUSCHE ø 51,5 mm	DUCHA EROGACIÓN ø 51,5 mm
22	**1528501**	VITE A TESTA SVASATA CON CALOTTA M5x12	COUNTERSUNK HEAD SCREWS W/ SHELLM5x12	LINSENSENKKOPFSCHRAUBE M5x12	TORNILLO CABEZA AVELLAN. C/CÁSCARA M5x12
23	**1250101**	MOLLA FERMAFILTRO ø 1,00 mm INOX	FILTER BLOCKING SPRING ø 1,00 mm INOX	FILTERHALTERUNGSFEDER ø 1,10 mm EDELST.	MUELLE PORTAFILTRO ø 1,10 mm INOX
24	**1165098**	PORTAFILTRO MACCHINE CAFFÈ BRASILIA	FILTER HOLDER COFFEE MACHINES BRASILIA	SIEBTRÄGER KAFFEEMASCHINEN BRASILIA	SOPORTE FILTRO MÁQUINAS CAFÉ BRASILIA
24	**1165103**	PORTAFILTRO COMPLETO BRASILIA	PORTAFILTER COMPLETE BRASILIA	FILTERTRÄGER KOMPLETT BRASILIA	SOPORTE FILTRO COMPLETO BRASILIA
26	**1241067**	MANOPOLA PORTAFILTRO M12	FILTER KNOB M12	FILTETRÄGER-DREHKNOPF M12	MANDO PORTAFILTRO M12
26	**1241501**	MANOPOLA PORTAFILTRO M12	FILTER HOLDER HANDLE M12	SIEBTRÄGERGRIFF M12	MANDO PORTAFILTRO M12
27	**1528008**	RONDELLA PIANA M8	WASHER FLAT M8	FLACHSCHEIBE M8	ARANDELA PLANA M8
28	**1186058**	RONDELLA DENTELLATA ESTERNA M8	COGGED WASHER EXTERNAL M8	ZAHNSCHEIBE AUSSEN M8	ARANDELA DENTADA EXTER. M8
29	**1528026**	VITE A TESTA CILINDRICA M8x20	CYLINDER HEAD SCREW M8x20	ZYLINDERKOPFSCHRAUBE M8x20	TORNILLO CABEZA CILÍND. M8x20
31	**1022501**	BECCUCCIO 1 TAZZA ø 3/8"	SINGLE SPOUT ø 3/8"	AUSLAUF 1-WEG ø 3/8"	SALIDA 1 CAFÉ ø 3/8"
31	**1022503**	BECCUCCIO 1 TAZZA DIRITTO ø 3/8"	STRAIGHT SINGLE SPOUT ø 3/8"	AUSLAUF 1-WEG GERADE ø 3/8"	SALIDA 1 CAFÉ RECTA ø 3/8"
32	**1022502**	BECCUCCIO 2 TAZZE ø 3/8"	DOUBLE SPOUT ø 3/8"	AUSLAUFDÜSE 2-WEGE ø 3/8"	SALIDA 2 CAFÉS ø 3/8"
33	**1069001**	CUCCHIAIO DOSATORE IN PLASTICA 20 ml	PLASTIC MEASURING SPOON 20 ml	DOSIERLÖFFEL AUS KUNSTSTOFF 20 ml	CUCHARA DOSIFICADOR PLÁSTICO 20 ml
34	**1385002**	PRESSINO NYLON ø 50/57 mm	NYLON COFFEE TAMPER ø 50/57 mm	TAMPER AUS NYLON ø 50/57 mm	PRENSA CAFÉ NYLON ø 50/57 mm
35	**1160251**	FILTRO 1 TAZZA 6 gr	1 CUP FILTER 6 g	KAFFEESIEB 1 TASSE 6 g	FILTRO 1 TAZA 6 gr
36	**1160252**	FILTRO 2 TAZZE 12 gr	FILTER 2-CUP 12 g	KAFFEESIEB 2 TASSEN 12 g	FILTRO 2 TAZAS 12 g
37	**1160335**	FILTRO 1 TAZZA 7 gr	1 CUP FILTER 7 g	KAFFEESIEB 1 TASSE 7 g	FILTRO 1 TAZA 7 gr
38	**1160337**	FILTRO 2 TAZZE 14 gr	FILTER 2-CUP 14 g	KAFFEESIEB 2 TASSEN 14 g	FILTRO 2 TAZAS 14 g
39	**1160339**	FILTRO CIECO	BLIND FILTER	BLINDFILTER	FILTRO CIEGO
40	**1190001**	SPESSORE CARTA ø 73x59x0,8 mm	PAPER SHIM ø 73x59x0.8 mm	ABSTANDSSTÜCK AUS PAPIER ø 73x59x0,8 mm	ESPESOR PAPEL ø 73x59x0,8 mm
40	**1190021**	SPESSORE CARTA ø 66x58x0,8 mm	PAPER SEAL ø 66x58x0.8 mm	ABSTANDSSTÜCK AUS PAPIER ø 66x58x0,8 mm	ESPESOR PAPEL ø 66x58x0,8 mm
41	**1190002**	SPESSORE GOMMA ø 73x59x1 mm EPDM	RUBBER SHIM ø 73x59x1 mm EPDM	ABSTANDSSTÜCK GUMMI ø 73,5x59x1 mm EPDM	ESPESOR GOMA ø 73,5x59x1 mm EPDM
44	**1069002**	CUCCHIAIO DOSATORE INOX 20 ml	STAINLESS STEEL MEASURING SPOON 20 ml	DOSIERLÖFFEL AUS EDELSTAHL 20 ml	CUCHARA DOSIFICADOR INOX 20 ml
45	**1384001**	SPAZZOLINO PULISCIDOCCE	BRUSH FOR COFFEE SHOWER	BÜRSTE ZUR DUSCHENREINIGUNG	CEPILLO LIMPIA DUCHAS
46	**1385600**	PRESSINO DINAMOMETRICO MANUALE ø 57 mm	DYNAMOMET.MANUAL COFFEE TAMPER ø 57mm	DYNAMOMETR.HAND-KAFFEE TAMPER ø 57mm	PRENSA CAFÉ DINAMOMÉTR. MANUAL ø 57 mm
47	**1384002**	SPAZZOLINA PER MANUTENZIONE	BRUSH FOR MAINTENANCE	BÜRSTE FÜR WARTUNG	CEPILLO PARA MANTENIMIENTO
48	**1385053**	PRESSINO ALLUMINIO ANODIZZATO ø 58 mm	ANODISED ALUMINUM TAMPER ø 58 mm	TAMPER AUS ELOXIERTEM ALUMINIUM ø 58 mm	PRENSA CAFÉ ALUMINIO ANODIZADO ø 58 mm

GRUPPO EROGAZIONE CENTURY-PORTOFINO
BREW GROUP CENTURY-PORTOFINO
GRUPPE KAFFEEAUSGABE CENTURY-PORTOFINO
GRUPO SALIDA CAFÉ CENTURY-PORTOFINO

BF0201

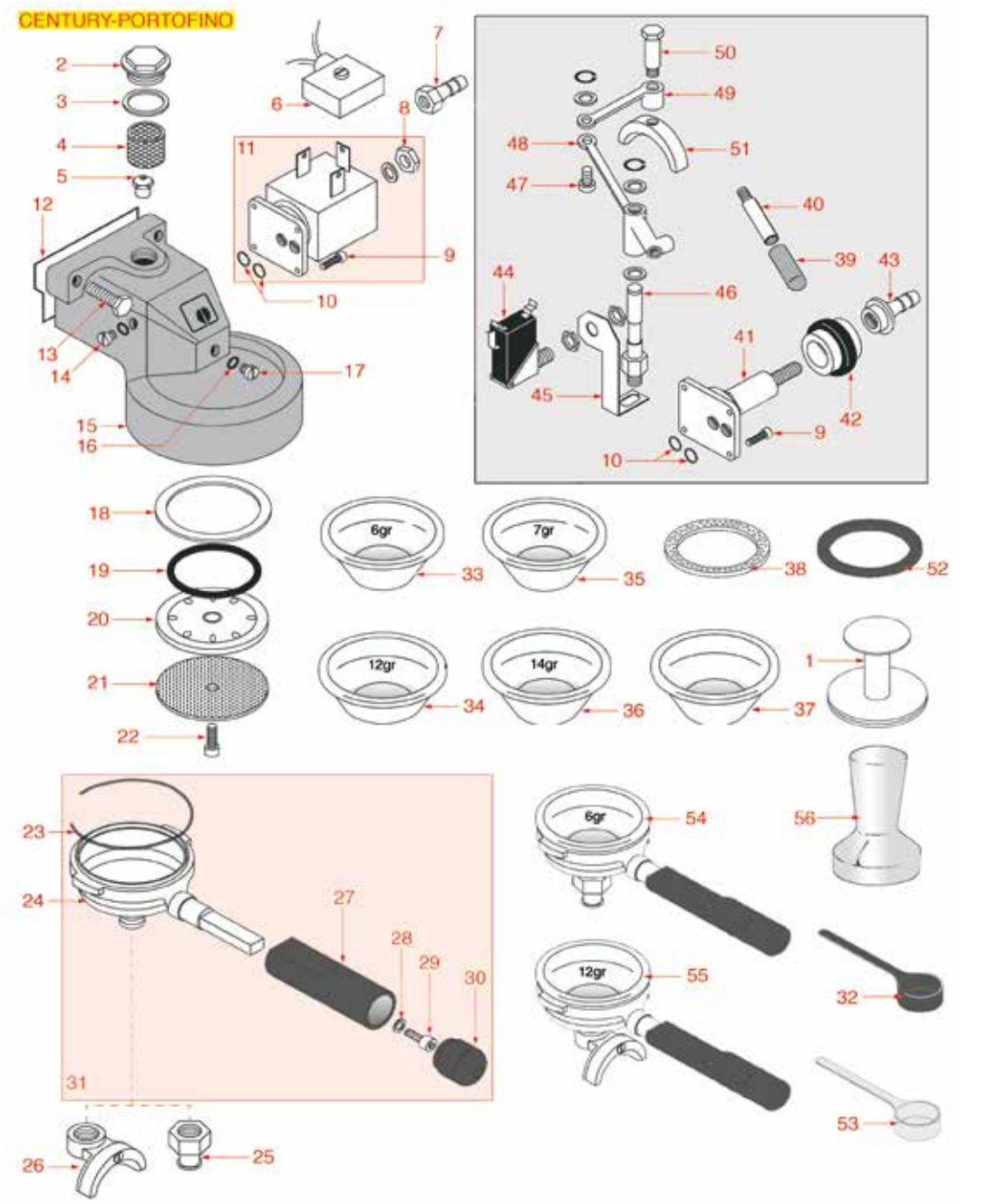

Posizioni senza cod. LF: a richiesta
Positions without LF Code No.: upon request
Abbildungen ohne LF Bestell-Nr.: auf Anfrage
Posiciones sin cód. LF: previa petición

BRASILIA

P.	Cod.	Descrizione	Description	Beschreibung	Descripción
1	**1385002**	PRESSINO NYLON ø 50/57 mm	NYLON COFFEE TAMPER ø 50/57 mm	TAMPER AUS NYLON ø 50/57 mm	PRENSA CAFÉ NYLON ø 50/57 mm
2	**1439003**	TAPPO ø 18 mm PER GRUPPO EROGAZIONE	CAP ø 18 mm FOR BREW GROUP	DECKEL FÜR AUSLAUFGRUPPE ø 18 mm	TAPÓN ø 18 mm PARA GRUPO EROGACIÓN
3	**1186414**	GUARNIZIONE OR 0119 EPDM	O-RING 0119 EPDM	DICHTUNG O-RING 0119 EPDM	JUNTA ARO "O" 0119 EPDM
4	**1160501**	FILTRO ACQUA ø 14x10x12 mm	WATER FILTER ø 14x10x12 mm	WASSERFILTER ø 14x10x12 mm	FILTRO AGUA ø 14x10x12 mm
5	**1500530**	UGELLO M5x1 FORO ø 0,75 mm	NOZZLE M5x1 HOLE ø 0.75 mm	DÜSE M5x1 LOCH ø 0,75 mm	TOBERA M5x1 AGUJERO ø 0,75 mm
6	**3120034**	CONNETTORE GRANDE FEMMINA	FEMALE LARGE CONNECTOR	ANSCHLUSS GROSS INNENGEWINDE	CONECTOR GRANDE HEMBRA
7	**1449349**	RACCORDO SCARICO ø 1/8"Fx8 mm	DRAIN FITTING ø 1/8"Fx8 mm	AUSLAUFANSCHLUSS ø 1/8"Ix8 mm	RACOR DESAGÜE ø 1/8"Hx8 mm
8	**1349009**	DADO ø 1/8" BASSO	LOW NUT 1/8"	KLEINE MUTTER 1/8"	TUERCA 1/8" BAJA
9	**1455034**	VITE A TESTA CILINDRICA M4x10	CYLINDER HEAD SCREW M4x10	ZYLINDERKOPFSCHRAUBE M4x10	TORNILLO CABEZA CILÍND. M4x10
10	**1186612**	GUARNIZIONE OR 02025 VITON	O-RING 02025 VITON	DICHTUNG O-RING 02025 VITON	JUNTA ARO OR 02025 VITON VERDE
10	**1186611**	GUARNIZIONE OR 02025 SILICONE ROSSO	O-RING 02025 RED SILICONE	DICHTUNG O-RING 02025 SILIKON ROT	JUNTA ARO "O" 02025 SILICONA ROJA
11	**3120032**	BOBINA PARKER ZB09 9W 220/240V 50/60Hz	COIL PARKER ZB09 9W 220/240V 50/60Hz	SPULE PARKER ZB09 9W 220/240V50/60Hz	BOBINA PARKER ZB09 9W 220/240V 50/60Hz
11	**1120339**	PARTE MECCANICA PARKER 3 VIE	3-WAY MECHANICAL COMPONENT PARKER	MECHANISCHER TEIL 3-WEGE PARKER	PARTE MECÁNICA PARKER 3 VÍAS
11	**1120335**	ELETTROVALVOLA PARKER 3 VIE 230V 50/60Hz	3-WAY SOLENOID VALVE PARKER 230V 50/60Hz	3-WEGE MAGNETVENTIL PARKER 230V 50/60Hz	ELECTROVÁLVULA PARKER 3VÍAS 230V 50/60Hz
11	**1120334**	PARTE MECCANICA LUCIFER 3 VIE	3-WAY MECHANICAL COMPONENT LUCIFER	MECHANISCHER TEIL 3-WEGE LUCIFER	PARTE MECÁNICA LUCIFER 3 VÍAS
11	**1120332**	BOBINA LUCIFER/PARKER 220/240V 9W 50Hz	COIL LUCIFER/PARKER 220/240V 9W 50Hz	SPULE LUCIFER/PARKER 220/240V 9W 50Hz	BOBINA LUCIFER/PARKER 220/240V 9W 50Hz
11	**1120330**	ELETTROVALVOLA LUCIFER 3 VIE 240V 50Hz	3-WAY SOLENOID VALVE LUCIFER 240V 50Hz	3-WEGE MAGNETVENTIL LUCIFER 240V 50Hz	ELECTROVÁLVULA LUCIFER 3 VÍAS 240V 50Hz
11	**1120101**	ELETTROVALVOLA PARKER 3 VIE 115V 50/60Hz	3-WAY SOLENOID VALVE PARKER 115V 50/60Hz	3-WEGE MAGNETVENTIL PARKER 115V 50/60Hz	ELECTROVÁLVULA PARKER 3 VÍAS 115V 50/60H
12	**1186652**	GUARNIZIONE GRUPPO 77x51x3 mm	COFFEE GROUP GASKET 77x51x3 mm	GRUPPENDICHTUNG 77x51x3 mm	JUNTA GRUPO 77x51x3 mm
13	**1184008**	VITE A TESTA ESAGONALE M8x25	HEXAGON HEAD SCREW M8x25	SECHSKANTKOPFSCHRAUBE M8x25	TORNILLO DE CABEZA HEXAGON. M8x25
16	**1186803**	GUARNIZIONE OR 02037 EPDM	O-RING 02037 EPDM	DICHTUNG O-RING 02037 EPDM	JUNTA ARO "O" 02037 EPDM
17	**1184521**	TAPPO ø 1/8"M PER GRUPPO EROGAZIONE	CAP ø 1/8"M FOR BREW GROUP	DECKEL FÜR AUSLAUFGRUPPE ø 1/8"A	TAPÓN ø 1/8" M PARA GRUPO EROGACIÓN
18	**1186654**	GUARNIZIONE PORTAFILTRO ø 70x57x8 mm	FILTER HOLDER GASKET ø 70x57x8 mm	SIEBTRÄGERDICHTUNG ø 70x57x8 mm	JUNTA PORTAFILTRO ø 70x57x8 mm
19	**3160044**	GUARNIZIONE OR 03187 EPDM	O-RING 03187 EPDM	DICHTUNG O-RING 03187 EPDM	JUNTA ARO "O" 03187 EPDM
21	**1081002**	DOCCIA EROGAZIONE ø 51,5 mm	SHOWER SCREEN ø 51.5 mm	AUSLAUFDUSCHE ø 51,5 mm	DUCHA EROGACIÓN ø 51,5 mm
22	**1528501**	VITE A TESTA SVASATA CON CALOTTA M5x12	COUNTERSUNK HEAD SCREWS W/ SHELLM5x12	LINSENSENKKOPFSCHRAUBE M5x12	TORNILLO CABEZA AVELLAN. C/CÁSCARA M5x12
23	**1250101**	MOLLA FERMAFILTRO ø 1,00 mm INOX	FILTER BLOCKING SPRING ø 1,00 mm INOX	FILTERHALTERUNGSFEDER ø 1,10 mm EDELST.	MUELLE PORTAFILTRO ø 1,10 mm INOX
25	**1022503**	BECCUCCIO 1 TAZZA DIRITTO ø 3/8"	STRAIGHT SINGLE SPOUT ø 3/8"	AUSLAUF 1-WEG GERADE ø 3/8"	SALIDA 1 CAFÉ RECTA ø 3/8"
25	**1022501**	BECCUCCIO 1 TAZZA ø 3/8"	SINGLE SPOUT ø 3/8"	AUSLAUF 1-WEG ø 3/8"	SALIDA 1 CAFÉ ø 3/8"
26	**1022502**	BECCUCCIO 2 TAZZE ø 3/8"	DOUBLE SPOUT ø 3/8"	AUSLAUFDÜSE 2-WEGE ø 3/8"	SALIDA 2 CAFÉS ø 3/8"
28	**1528008**	RONDELLA PIANA M8	WASHER FLAT M8	FLACHSCHEIBE M8	ARANDELA PLANA M8
29	**1528026**	VITE A TESTA CILINDRICA M8x20	CYLINDER HEAD SCREW M8x20	ZYLINDERKOPFSCHRAUBE M8x20	TORNILLO CABEZA CILÍND. M8x20
31	**1165098**	PORTAFILTRO MACCHINE CAFFÈ BRASILIA	FILTER HOLDER COFFEE MACHINES BRASILIA	SIEBTRÄGER KAFFEEMASCHINEN BRASILIA	SOPORTE FILTRO MÁQUINAS CAFÉ BRASILIA
31	**1165103**	PORTAFILTRO COMPLETO BRASILIA	PORTAFILTER COMPLETE BRASILIA	FILTERTRÄGER KOMPLETT BRASILIA	SOPORTE FILTRO COMPLETO BRASILIA
32	**1069001**	CUCCHIAIO DOSATORE IN PLASTICA 20 ml	PLASTIC MEASURING SPOON 20 ml	DOSIERLÖFFEL AUS KUNSTSTOFF 20 ml	CUCHARA DOSIFICADOR PLÁSTICO 20 ml
33	**1160251**	FILTRO 1 TAZZA 6 gr	1 CUP FILTER 6 g	KAFFEESIEB 1 TASSE 6 g	FILTRO 1 TAZA 6 gr
34	**1160252**	FILTRO 2 TAZZE 12 gr	FILTER 2-CUP 12 g	KAFFEESIEB 2 TASSEN 12 g	FILTRO 2 TAZAS 12 g
35	**1160335**	FILTRO 1 TAZZA 7 gr	1 CUP FILTER 7 g	KAFFEESIEB 1 TASSE 7 g	FILTRO 1 TAZA 7 gr
36	**1160337**	FILTRO 2 TAZZE 14 gr	FILTER 2-CUP 14 g	KAFFEESIEB 2 TASSEN 14 g	FILTRO 2 TAZAS 14 g
37	**1160339**	FILTRO CIECO	BLIND FILTER	BLINDFILTER	FILTRO CIEGO
38	**1190051**	SPESSORE CARTA ø 70x57x0,8 mm	PAPER SEAL ø 70x57x0.8 mm	ABSTANDSSTÜCK AUS PAPIER ø 70x57x0,8 mm	ESPESOR PAPEL ø 70x57x0,8 mm
38	**1190001**	SPESSORE CARTA ø 73x59x0,8 mm	PAPER SHIM ø 73x59x0.8 mm	ABSTANDSSTÜCK AUS PAPIER ø 73x59x0,8 mm	ESPESOR PAPEL ø 73x59x0,8 mm
42	**1240731**	MAGNETE PERMANENTE	PERMANENT MAGNET	PERMANENTMAGNET	IMÁN PERMANENTE
44	**3240410**	MICROINTERRUTTORE 16(4)A 250V	MICROSWITCH 16(4)A 250V	MIKROSCHALTER 16(4)A 250V	MICROINTERRUPTOR 16(4)A 250V
52	**1190003**	SPESSORE GOMMA ø 70x57x1 mm EPDM	RUBBER SHIM ø 70x57x1 mm EPDM	ABSTANDSSTÜCK GUMMI ø 70x57x1 mm EPDM	ESPESOR GOMA ø 70x57x1 mm EPDM
52	**1190002**	SPESSORE GOMMA ø 73x59x1 mm EPDM	RUBBER SHIM ø 73x59x1 mm EPDM	ABSTANDSSTÜCK GUMMI ø 73,5x59x1 mm EPDM	ESPESOR GOMA ø 73,5x59x1 mm EPDM
53	**1069002**	CUCCHIAIO DOSATORE INOX 20 ml	STAINLESS STEEL MEASURING SPOON 20 ml	DOSIERLÖFFEL AUS EDELSTAHL 20 ml	CUCHARA DOSIFICADOR INOX 20 ml
56	**1385053**	PRESSINO ALLUMINIO ANODIZZATO ø 58 mm	ANODISED ALUMINUM TAMPER ø 58 mm	TAMPER AUS ELOXIERTEM ALUMINIUM ø 58 mm	PRENSA CAFÉ ALUMINIO ANODIZADO ø 58 mm

GRUPPO CENTURY-PORTOFINO-GRADISCA
GROUP CENTURY-PORTOFINO-GRADISCA
GRUPPE CENTURY-PORTOFINO-GRADISCA
GRUPO CENTURY-PORTOFINO-GRADISCA

BF0301

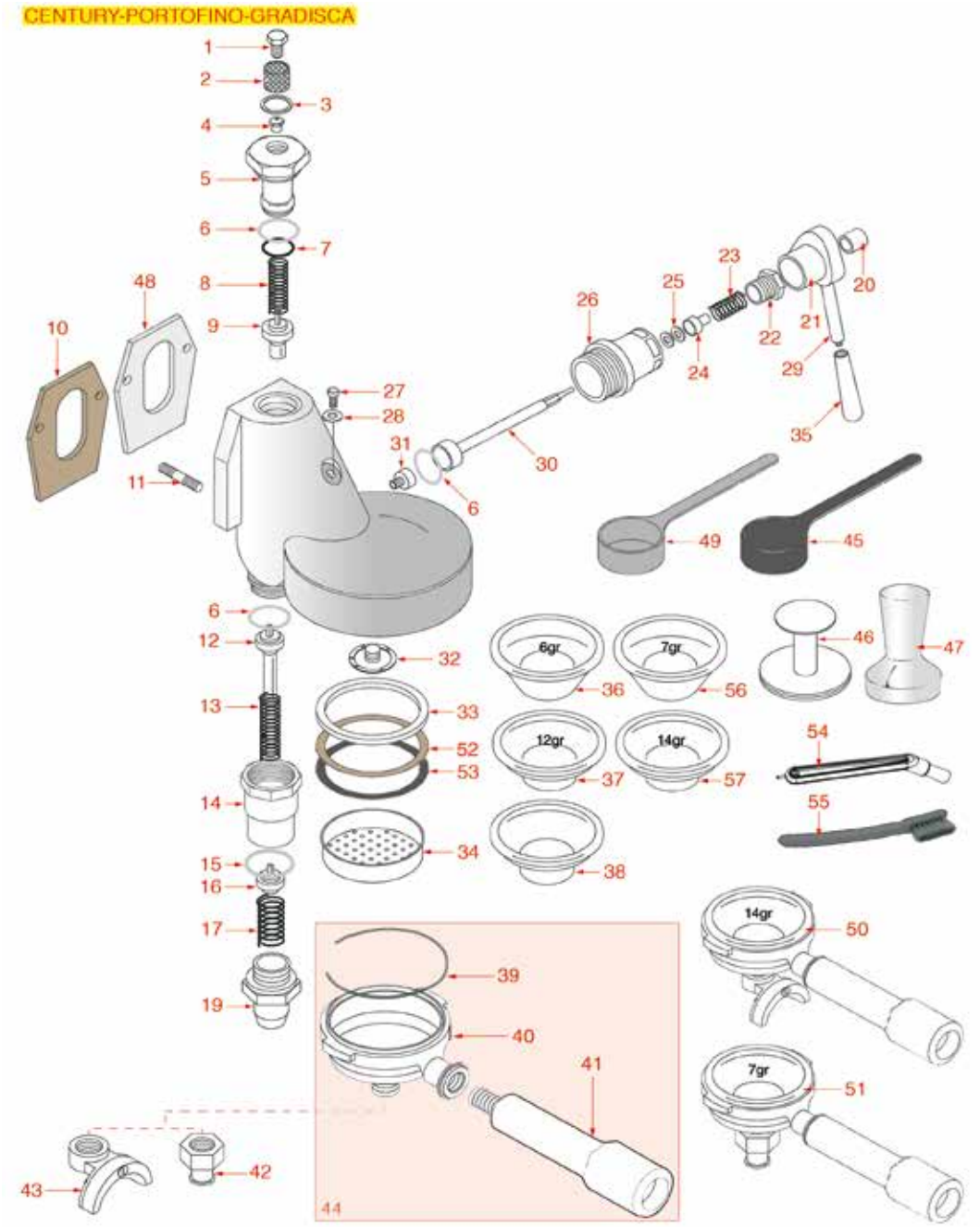

Posizioni senza cod. LF: a richiesta
Positions without LF Code No.: upon request
Abbildungen ohne LF Bestell-Nr.: auf Anfrage
Posiciones sin cód. LF: previa petición

BRASILIA

P.	Cod.	Descrizione	Description	Beschreibung	Descripción
1	**1439001**	TAPPO ø 16 mm PER GRUPPO EROGAZIONE	CAP ø 16 mm FOR BREW GROUP	DECKEL FÜR AUSLAUFGRUPPE ø 16 mm	TAPÓN ø 16 mm PARA GRUPO EROGACIÓN
2	**1160517**	FILTRO ACQUA ø 8,5x22 mm	WATER FILTER ø 8.5x22 mm	WASSERFILTER ø 8,5x22 mm	FILTRO AGUA ø 8,5x22 mm
3	**1186326**	GUARNIZIONE PIANA PTFE ø 22x16x2 mm	PTFE FLAT GASKET ø 22x16x2 mm	FLACHDICHTUNG AUS PTFE ø 16x22,5x2 mm	JUNTA PLANA PTFE ø 22x16x2 mm
4	**1501522**	UGELLO M6x1 FORO ø 0,75 mm	NOZZLE M6x1 HOLE ø 0,75 mm	DÜSE M6x1 LOCH ø 0,75 mm	TOBERA M6x1 AGUJERO ø 0,75 mm
5	**1027016**	CANOTTO CROMATO SUPERIORE	UPPER CHROMIUM-PLATED SLEEVE	KOLLEKTOR VERCHROMT	MANGA CROMADO SUPERIOR
6	**1186328**	GUARNIZIONE PIANA PTFE ø 35x30x2 mm	PTFE FLAT GASKET ø 35x30x2 mm	FLACHDICHTUNG AUS PTFE ø 35x30x2 mm	JUNTA PLANA PTFE ø 35x30x2 mm
7	**1186591**	GUARNIZIONE OR 0128 VITON	O-RING 0128 VITON	DICHTUNG O-RING 0128 VITON	JUNTA ARO "O" 0128 VITON
9	**1523053**	VALVOLA EROGAZIONE COMPLETA	COMPLETE SPOUT VALVE	AUSLAUFVENTIL KOMPLETT	VÁLVULA EROGACIÓN COMPLETA
10	**1186384**	GUARNIZIONE GRUPPO 80x70x2 mm	COFFEE GROUP GASKET 80x70x2 mm	GRUPPENDICHTUNG 80x70x2 mm	JUNTA GRUPO 80x70x2 mm
11	**1184009**	PRIGIONIERO M8x25 mm INOX	STAINLESS STEEL M8x25 mm STUD	STIFTSCHRAUBE M8x25 mm EDELSTAHL	ESPÁRRAGO M8x25 mm INOX
12	**1523452**	VALVOLA SCARICO COMPLETA	COMPLETE DRAIN VALVE	AUSLAUFVENTIL KOMPLETT	VÁLVULA DESAGÜE COMPLETA
13	**1250537**	MOLLA ø 14x45 mm	SPRING ø 14x45 mm	FEDER ø 14x45 mm	MUELLE ø 14x45 mm
14	**1027002**	CANOTTO CROMATO SCARICO	OUTLET CHROMIUM-PLATED SLEEVE	KOLLEKTOR VERCHROMT	MANGA CROMADO DESAGÜE
15	**1186117**	GUARNIZIONE PIANA PTFE ø 26x21x2 mm	PTFE FLAT GASKET ø 26x21x2 mm	FLACHDICHTUNG AUS PTFE ø 26x21x2 mm	JUNTA PLANA PTFE ø 26x21x2 mm
16	**1523453**	VALVOLA SCARICO COMPLETA	COMPLETE DRAIN VALVE	AUSLAUFVENTIL KOMPLETT	VÁLVULA DESAGÜE COMPLETA
17	**1250515**	MOLLA ø 14x33 mm	SPRING ø 14x33 mm	FEDER ø 14x33 mm	MUELLE ø 14x33 mm
19	**1349537**	RACCORDO CROMATO SCARICO	DRAIN CHROMIUM-PLATED FITTING	AUSLAUFANSCHLUSS CHROMIERT	RACOR CROMADO DESAGÜE
20	**1225002**	CALOTTA CROMATA M6	CHROMIUM-PLATED CAP M6	KAPPE CHROMIERT M6	BULBO CROMADO M6
21	**1191022**	CAMMA CROMATA	CHROMIUM-PLATED CAM	VERCHROMTER NOCKEN	LEVA CROMADA
22	**1439533**	RACCORDO CROMATO PREMISTOPPA	STUFFING GLAND CHROME-PLATED FITTING	ANSCHLUSS VERCHROMT FÜR STOPFBÜCHSE	RACOR CROMADO PRENSAESTOPA
23	**1250011**	MOLLA ø 14,6x21 mm PREMIGOMMINO	SPRING ø 14.6x21 mm RUBBERPIECE LOCKING	FEDER ø 14,6x21 mm FÜR GUMMITEIL	MUELLE ø 14,6x21 mm PRENSA GOMA
24	**1186592**	BOCCOLA GUIDAMOLLA	SPRING GUIDE BUSHING	BUCHSE FÜR FEDERFÜHRUNG	CASQUILLO GUÍA MUELLE
25	**1186312**	GUARNIZIONE PIANA EPDM ø 15,5x7,5x4 mm	EPDM FLAT GASKET ø 15.5x7.5x4 mm	FLACHDICHTUNG EPDM ø 15,5x7,5x4 mm	JUNTA PLANA EPDM ø 15,5x7,5x4 mm
26	**1349022**	RACCORDO CROMATO GUIDACAMME	CAMS CHROMIUM-PLATED FITTING	ANSCHLUSS CHROMIERT FÜR NOCKEN	RACOR CROMADO GUÍA LEVAS
27	**1184010**	VITE A TESTA CILINDRICA BASSA M6x10	LOW CYLINDER HEAD SCREW M6x10	ZYLINDERKOPFSCHRAUBE NIEDRIG M6x10	TORNILLO CABEZA DE CILINDRO BAJA M6x10
28	**1186099**	GUARNIZIONE PIANA PTFE ø 10x6x1 mm	PTFE FLAT GASKET ø 10x6x1 mm	FLACHDICHTUNG AUS PTFE ø10x6x1 mm	JUNTA PLANA PTFE 10x6x1 mm
30	**1324048**	PERNO A CAMME PER GRUPPO	CAM ROD FOR COFFEE GROUP	NOCKENWELLE FÜR KAFFEEGRUPPE	PERNO DE LEVAS PARA GRUPO
31	**1184005**	VITE INOX FERMA CAMMA M6	CAM LOCKING STAINLESS STEEL SCREW M6	INOX BEFESTIGUNGSSCHRAUBE FÜR NOCKEN M6	TORNILLO INOX PARA LEVA M6
32	**1501561**	SPRUZZATORE GRUPPO ø 30 mm M10x1	GROUP SPRAY NOZZLE ø 30 mm M10x1	SPRITZDÜSE FÜR KAFFEEGR.ø 30 mm M10x1	BOQUILLA GRUPO ø 30 mm M10x1
33	**1186061**	GUARNIZIONE PORTAFILTRO ø 72,5x57x8 mm	FILTER HOLDER GASKET ø 72.5x57x8 mm	SIEBTRÄGERDICHTUNG ø 72,5x57x8 mm	JUNTA SOPORTE FILTRO ø 72,5x57x8 mm
33	**1186622**	GUARNIZIONE PORTAFILTRO ø 72x56x8 mm	GASKET FILTER HOLDER ø 72x56x8 mm	DICHTUNG SIEBTRÄGER ø 72x56x8 mm	JUNTA PORTAFILTRO ø 72x56x8 mm
34	**1081016**	DOCCIA EROGAZIONE ø 60 mm	SHOWER SCREEN ø 60 mm	DUSCHE ø 60 mm	DUCHA ø 60 mm
34	**1081116**	DOCCIA EROGAZIONE ø 60 mm	SHOWER SCREEN ø 60 mm	DUSCHE ø 60 mm	DUCHA ø 60 mm
34	**1081216**	DOCCIA EROGAZIONE ø 60 mm	SHOWER SCREEN ø 60 mm	AUSLAUFDUSCHE ø 60 mm	DUCHA EROGACIÓN ø 60 mm
34	**1081516**	DOCCIA EROGAZIONE ø 60 mm	SHOWER ø 60 mm	AUSLAUFDUSCHE ø 60 mm	DUCHA EROGACIÓN ø 60 mm
36	**1160251**	FILTRO 1 TAZZA 6 gr	1 CUP FILTER 6 g	KAFFEESIEB 1 TASSE 6 g	FILTRO 1 TAZA 6 gr
37	**1160252**	FILTRO 2 TAZZE 12 gr	FILTER 2-CUP 12 g	KAFFEESIEB 2 TASSEN 12 g	FILTRO 2 TAZAS 12 g
38	**1160339**	FILTRO CIECO	BLIND FILTER	BLINDFILTER	FILTRO CIEGO
39	**1250101**	MOLLA FERMAFILTRO ø 1,00 mm INOX	FILTER BLOCKING SPRING ø 1,00 mm INOX	FILTERHALTERUNGSFEDER ø 1,10 mm EDELST.	MUELLE PORTAFILTRO ø 1,10 mm INOX
40	**1165022**	PORTAFILTRO MACCHINE CAFFÈ	FILTER HOLDER COFFEE MACHINES	SIEBTRÄGER FÜR KAFFEEMASCHINEN	PORTAFILTRO MÁQUINAS DE CAFÉ
41	**1241067**	MANOPOLA PORTAFILTRO M12	FILTER KNOB M12	FILTETRÄGER-DREHKNOPF M12	MANDO PORTAFILTRO M12
41	**1241504**	MANOPOLA PORTAFILTRO M12	FILTER HOLDER HANDLE M12	SIEBTRÄGERGRIFF M12	MANDO PORTAFILTRO M12
42	**1022503**	BECCUCCIO 1 TAZZA DIRITTO ø 3/8"	STRAIGHT SINGLE SPOUT ø 3/8"	AUSLAUF 1-WEG GERADE ø 3/8"	SALIDA 1 CAFÉ RECTA ø 3/8"
42	**1022501**	BECCUCCIO 1 TAZZA ø 3/8"	SINGLE SPOUT ø 3/8"	AUSLAUF 1-WEG ø 3/8"	SALIDA 1 CAFÉ ø 3/8"
43	**1022502**	BECCUCCIO 2 TAZZE ø 3/8"	DOUBLE SPOUT ø 3/8"	AUSLAUFDÜSE 2-WEGE ø 3/8"	SALIDA 2 CAFÉS ø 3/8"
44	**1165003**	PORTAFILTRO COMPLETO BRASILIA	FILTER HOLDER ASSEMBLY BRASILIA	SIEBTRÄGER KOMPLETT BRASILIA	PORTAFILTRO COMPLETO BRASILA
45	**1069001**	CUCCHIAIO DOSATORE IN PLASTICA 20 ml	PLASTIC MEASURING SPOON 20 ml	DOSIERLÖFFEL AUS KUNSTSTOFF 20 ml	CUCHARA DOSIFICADOR PLÁSTICO 20 ml
46	**1385002**	PRESSINO NYLON ø 50/57 mm	NYLON COFFEE TAMPER ø 50/57 mm	TAMPER AUS NYLON ø 50/57 mm	PRENSA CAFÉ NYLON ø 50/57 mm
47	**1385053**	PRESSINO ALLUMINIO ANODIZZATO ø 58 mm	ANODISED ALUMINUM TAMPER ø 58 mm	TAMPER AUS ELOXIERTEM ALUMINIUM ø 58 mm	PRENSA CAFÉ ALUMINIO ANODIZADO ø 58 mm
48	**1186508**	GUARNIZIONE GRUPPO 77x73x2 mm	COFFEE GROUP GASKET 77x73x2 mm	GRUPPENDICHTUNG 77x73x2 mm	JUNTA GRUPO 77x73x2 mm
49	**1069002**	CUCCHIAIO DOSATORE INOX 20 ml	STAINLESS STEEL MEASURING SPOON 20 ml	DOSIERLÖFFEL AUS EDELSTAHL 20 ml	CUCHARA DOSIFICADOR INOX 20 ml
52	**1190001**	SPESSORE CARTA ø 73x59x0,8 mm	PAPER SHIM ø 73x59x0.8 mm	ABSTANDSSTÜCK AUS PAPIER ø 73x59x0,8 mm	ESPESOR PAPEL ø 73x59x0,8 mm
53	**1190002**	SPESSORE GOMMA ø 73x59x1 mm EPDM	RUBBER SHIM ø 73x59x1 mm EPDM	ABSTANDSSTÜCK GUMMI ø 73,5x59x1 mm EPDM	ESPESOR GOMA ø 73,5x59x1 mm EPDM
54	**1384001**	SPAZZOLINO PULISCIDOCCE	BRUSH FOR COFFEE SHOWER	BÜRSTE ZUR DUSCHENREINIGUNG	CEPILLO LIMPIA DUCHAS
55	**1384002**	SPAZZOLINA PER MANUTENZIONE	BRUSH FOR MAINTENANCE	BÜRSTE FÜR WARTUNG	CEPILLO PARA MANTENIMIENTO
56	**1160335**	FILTRO 1 TAZZA 7 gr	1 CUP FILTER 7 g	KAFFEESIEB 1 TASSE 7 g	FILTRO 1 TAZA 7 gr
57	**1160337**	FILTRO 2 TAZZE 14 gr	FILTER 2-CUP 14 g	KAFFEESIEB 2 TASSEN 14 g	FILTRO 2 TAZAS 14 g

GRUPPO CENTURY-PORTOFINO-GRADISCA
GROUP CENTURY-PORTOFINO-GRADISCA
GRUPPE CENTURY-PORTOFINO-GRADISCA
GRUPO CENTURY-PORTOFINO-GRADISCA

BF0401

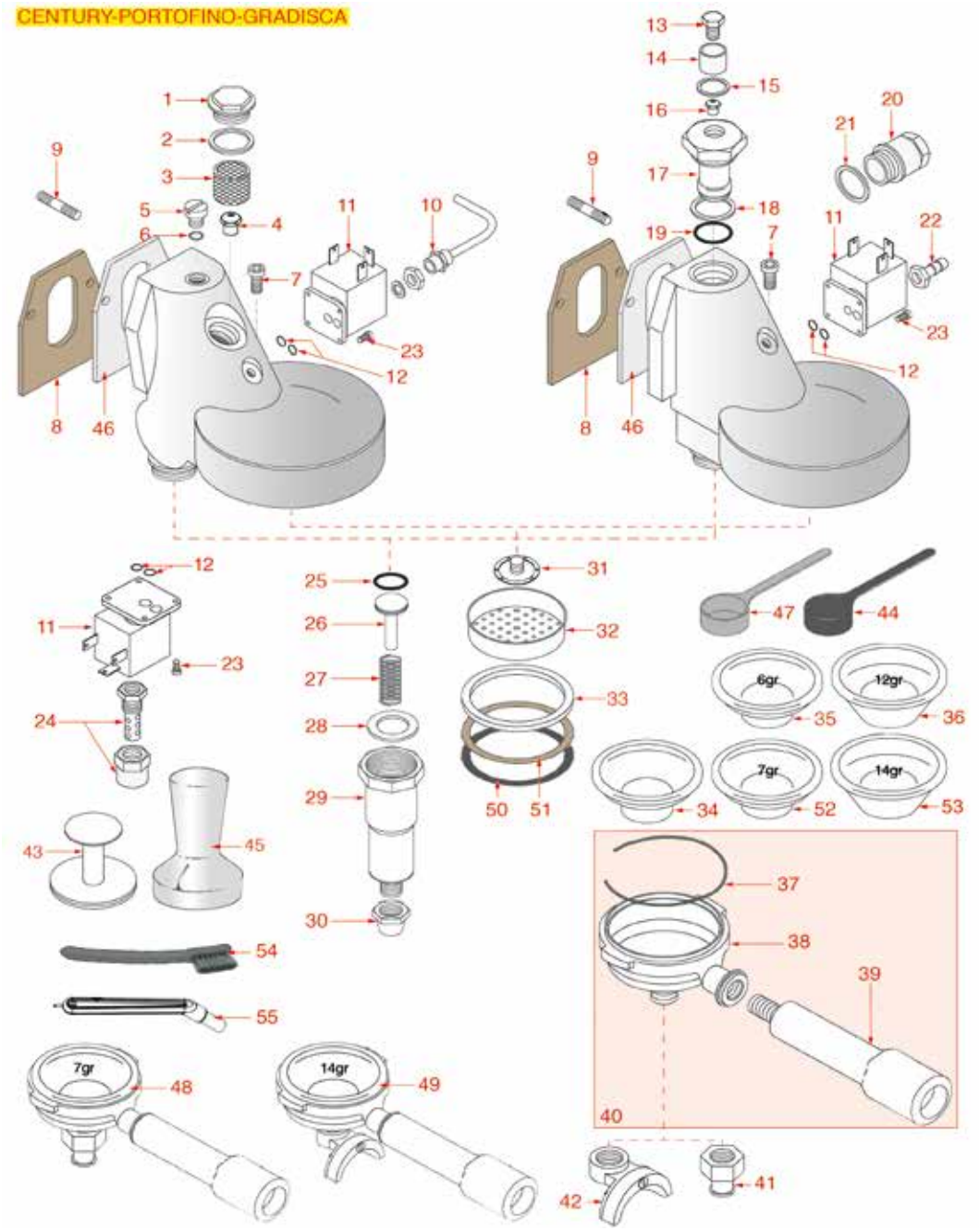

Posizioni senza cod. LF: a richiesta
Positions without LF Code No.: upon request
Abbildungen ohne LF Bestell-Nr.: auf Anfrage
Posiciones sin cód. LF: previa petición

BRASILIA

P.	Cod.	Descrizione	Description	Beschreibung	Descripción
1	**1439003**	TAPPO ø 18 mm PER GRUPPO EROGAZIONE	CAP ø 18 mm FOR BREW GROUP	DECKEL FÜR AUSLAUFGRUPPE ø 18 mm	TAPÓN ø 18 mm PARA GRUPO EROGACIÓN
2	**1186414**	GUARNIZIONE OR 0119 EPDM	O-RING 0119 EPDM	DICHTUNG O-RING 0119 EPDM	JUNTA ARO "O" 0119 EPDM
3	**1160501**	FILTRO ACQUA ø 14x10x12 mm	WATER FILTER ø 14x10x12 mm	WASSERFILTER ø 14x10x12 mm	FILTRO AGUA ø 14x10x12 mm
4	**1500530**	UGELLO M5x1 FORO ø 0,75 mm	NOZZLE M5x1 HOLE ø 0.75 mm	DÜSE M5x1 LOCH ø 0,75 mm	TOBERA M5x1 AGUJERO ø 0,75 mm
6	**1186079**	GUARNIZIONE PIANA PTFE ø 17x13x3 mm	FLAT PTFE GASKET ø 17x13x3 mm	FLACHDICHTUNG AUS PTFE ø 17x13x3 mm	JUNTA PLANA EN PTFE ø 17x13x3 mm
7	**1184010**	VITE A TESTA CILINDRICA BASSA M6x10	LOW CYLINDER HEAD SCREW M6x10	ZYLINDERKOPFSCHRAUBE NIEDRIG M6x10	TORNILLO CABEZA DE CILINDRO BAJA M6x10
8	**1186384**	GUARNIZIONE GRUPPO 80x70x2 mm	COFFEE GROUP GASKET 80x70x2 mm	GRUPPENDICHTUNG 80x70x2 mm	JUNTA GRUPO 80x70x2 mm
9	**1184009**	PRIGIONIERO M8x25 mm INOX	STAINLESS STEEL M8x25 mm STUD	STIFTSCHRAUBE M8x25 mm EDELSTAHL	ESPÁRRAGO M8x25 mm INOX
11	**1120330**	ELETTROVALVOLA LUCIFER 3 VIE 240V 50Hz	3-WAY SOLENOID VALVE LUCIFER 240V 50Hz	3-WEGE MAGNETVENTIL LUCIFER 240V 50Hz	ELECTROVÁLVULA LUCIFER 3 VÍAS 240V 50Hz
11	**1120332**	BOBINA LUCIFER/PARKER 220/240V 9W 50Hz	COIL LUCIFER/PARKER 220/240V 9W 50Hz	SPULE LUCIFER/PARKER 220/240V 9W 50Hz	BOBINA LUCIFER/PARKER 220/240V 9W 50Hz
11	**1120334**	PARTE MECCANICA LUCIFER 3 VIE	3-WAY MECHANICAL COMPONENT LUCIFER	MECHANISCHER TEIL 3-WEGE LUCIFER	PARTE MECÁNICA LUCIFER 3 VÍAS
11	**1120335**	ELETTROVALVOLA PARKER 3 VIE 230V 50/60Hz	3-WAY SOLENOID VALVE PARKER 230V 50/60Hz	3-WEGE MAGNETVENTIL PARKER 230V 50/60Hz	ELECTROVÁLVULA PARKER 3VÍAS 230V 50/60Hz
11	**1120339**	PARTE MECCANICA PARKER 3 VIE	3-WAY MECHANICAL COMPONENT PARKER	MECHANISCHER TEIL 3-WEGE PARKER	PARTE MECÁNICA PARKER 3 VÍAS
11	**1120351**	ELETTROVALVOLA PARKER 3 VIE 230V 50/60Hz	3-WAY SOLENOID VALVE PARKER 230V 50/60Hz	3-WEGE MAGNETVENTIL PARKER 230V 50/60Hz	ELECTROVÁLVULA PARKER 3 VÍAS 230V 50/60
11	**3120032**	BOBINA PARKER ZB09 9W 220/240V 50/60Hz	COIL PARKER ZB09 9W 220/240V 50/60Hz	SPULE PARKER ZB09 9W 220/240V50/60Hz	BOBINA PARKER ZB09 9W 220/240V 50/60Hz
11	**1120265**	PARTE MECCANICA PARKER 3 VIE	MECHANICAL BLOCK PARKER 3 WAYS	MECHANIK-TEIL PARKER 3 WEGE	MECÁNICA PARKER 3 VIAS
12	**1186611**	GUARNIZIONE OR 02025 SILICONE ROSSO	O-RING 02025 RED SILICONE	DICHTUNG O-RING 02025 SILIKON ROT	JUNTA ARO "O" 02025 SILICONA ROJA
12	**1186612**	GUARNIZIONE OR 02025 VITON	O-RING 02025 VITON	DICHTUNG O-RING 02025 VITON	JUNTA ARO OR 02025 VITON VERDE
13	**1439001**	TAPPO ø 16 mm PER GRUPPO EROGAZIONE	CAP ø 16 mm FOR BREW GROUP	DECKEL FÜR AUSLAUFGRUPPE ø 16 mm	TAPÓN ø 16 mm PARA GRUPO EROGACIÓN
14	**1160517**	FILTRO ACQUA ø 8,5x22 mm	WATER FILTER ø 8.5x22 mm	WASSERFILTER ø 8,5x22 mm	FILTRO AGUA ø 8,5x22 mm
15	**1186326**	GUARNIZIONE PIANA PTFE ø 22x16x2 mm	PTFE FLAT GASKET ø 22x16x2 mm	FLACHDICHTUNG AUS PTFE ø 16x22,5x2 mm	JUNTA PLANA PTFE ø 22x16x2 mm
16	**1501522**	UGELLO M6x1 FORO ø 0,75 mm	NOZZLE M6x1 HOLE ø 0,75 mm	DÜSE M6x1 LOCH ø 0,75 mm	TOBERA M6x1 AGUJERO ø 0,75 mm
17	**1027016**	CANOTTO CROMATO SUPERIORE	UPPER CHROMIUM-PLATED SLEEVE	KOLLEKTOR VERCHROMT	MANGA CROMADO SUPERIOR
19	**3186183**	GUARNIZIONE OR 0128 EPDM	O-RING 0128 EPDM	O-RING 0128 EPDM	JUNTA ARO "O" 0128 EPDM
20	**1439011**	TAPPO CROMATO LATERALE	CHROMIUM-PLATED SIDE CAP	SCHRAUBVERSCHLUSS CHROMIERT SEITLICH	TAPÓN CROMADO LATERAL
22	**1449349**	RACCORDO SCARICO ø 1/8"Fx8 mm	DRAIN FITTING ø 1/8"Fx8 mm	AUSLAUFANSCHLUSS ø 1/8"Ix8 mm	RACOR DESAGÜE ø 1/8"Hx8 mm
23	**1455034**	VITE A TESTA CILINDRICA M4x10	CYLINDER HEAD SCREW M4x10	ZYLINDERKOPFSCHRAUBE M4x10	TORNILLO CABEZA CILÍND. M4x10
24	**1349007**	RACCORDO CROMATO SCARICO	DRAIN CHROMIUM-PLATED FITTING	AUSLAUFANSCHLUSS CHROMIERT	RACOR CROMADO DESAGÜE
25	**1186356**	GUARNIZIONE OR 03075 EPDM	O-RING 03075 EPDM	O-RING-DICHTUNG 03075 EPDM	JUNTA ARO "O" 03075 EPDM
26	**1324024**	PERNO PER INFUSORE	INFUSER SPINDLE	STIFT FÜR BRÜHER	PERNO PARA INFUSOR
27	**1250548**	MOLLA ø 11x58 mm INFUSIONE	SPRING ø 11x58 mm INFUSION	FEDER ø 11x58 mm FÜR BRÜHGRUPPE	MUELLE ø 11x58 mm INFUSIÓN
28	**1186328**	GUARNIZIONE PIANA PTFE ø 35x30x2 mm	PTFE FLAT GASKET ø 35x30x2 mm	FLACHDICHTUNG AUS PTFE ø 35x30x2 mm	JUNTA PLANA PTFE ø 35x30x2 mm
29	**1027018**	CANOTTO CROMATO SCARICO	OUTLET CHROMIUM-PLATED SLEEVE	KOLLEKTOR VERCHROMT	MANGA CROMADO DESAGÜE
31	**1501561**	SPRUZZATORE GRUPPO ø 30 mm M10x1	GROUP SPRAY NOZZLE ø 30 mm M10x1	SPRITZDÜSE FÜR KAFFEEGR.ø 30 mm M10x1	BOQUILLA GRUPO ø 30 mm M10x1
32	**1081016**	DOCCIA EROGAZIONE ø 60 mm	SHOWER SCREEN ø 60 mm	DUSCHE ø 60 mm	DUCHA ø 60 mm
32	**1081116**	DOCCIA EROGAZIONE ø 60 mm	SHOWER SCREEN ø 60 mm	DUSCHE ø 60 mm	DUCHA ø 60 mm
32	**1081216**	DOCCIA EROGAZIONE ø 60 mm	SHOWER SCREEN ø 60 mm	AUSLAUFDUSCHE ø 60 mm	DUCHA EROGACIÓN ø 60 mm
32	**1081516**	DOCCIA EROGAZIONE ø 60 mm	SHOWER ø 60 mm	AUSLAUFDUSCHE ø 60 mm	DUCHA EROGACIÓN ø 60 mm
33	**1186061**	GUARNIZIONE PORTAFILTRO ø 72,5x57x8 mm	FILTER HOLDER GASKET ø 72.5x57x8 mm	SIEBTRÄGERDICHTUNG ø 72,5x57x8 mm	JUNTA SOPORTE FILTRO ø 72,5x57x8 mm
33	**1186622**	GUARNIZIONE PORTAFILTRO ø 72x56x8 mm	GASKET FILTER HOLDER ø 72x56x8 mm	DICHTUNG SIEBTRÄGER ø 72x56x8 mm	JUNTA PORTAFILTRO ø 72x56x8 mm
34	**1160339**	FILTRO CIECO	BLIND FILTER	BLINDFILTER	FILTRO CIEGO
35	**1160251**	FILTRO 1 TAZZA 6 gr	1 CUP FILTER 6 g	KAFFEESIEB 1 TASSE 6 g	FILTRO 1 TAZA 6 gr
36	**1160252**	FILTRO 2 TAZZE 12 gr	FILTER 2-CUP 12 g	KAFFEESIEB 2 TASSEN 12 g	FILTRO 2 TAZAS 12 g
37	**1250101**	MOLLA FERMAFILTRO ø 1,00 mm INOX	FILTER BLOCKING SPRING ø 1,00 mm INOX	FILTERHALTERUNGSFEDER ø 1,10 mm EDELST.	MUELLE PORTAFILTRO ø 1,10 mm INOX
38	**1165022**	PORTAFILTRO MACCHINE CAFFÈ	FILTER HOLDER COFFEE MACHINES	SIEBTRÄGER FÜR KAFFEEMASCHINEN	PORTAFILTRO MÁQUINAS DE CAFÉ
39	**1241504**	MANOPOLA PORTAFILTRO M12	FILTER HOLDER HANDLE M12	SIEBTRÄGERGRIFF M12	MANDO PORTAFILTRO M12
40	**1165003**	PORTAFILTRO COMPLETO BRASILIA	FILTER HOLDER ASSEMBLY BRASILIA	SIEBTRÄGER KOMPLETT BRASILIA	PORTAFILTRO COMPLETO BRASILA
41	**1022503**	BECCUCCIO 1 TAZZA DIRITTO ø 3/8"	STRAIGHT SINGLE SPOUT ø 3/8"	AUSLAUF 1-WEG GERADE ø 3/8"	SALIDA 1 CAFÉ RECTA ø 3/8"
41	**1022501**	BECCUCCIO 1 TAZZA ø 3/8"	SINGLE SPOUT ø 3/8"	AUSLAUF 1-WEG ø 3/8"	SALIDA 1 CAFÉ ø 3/8"
42	**1022502**	BECCUCCIO 2 TAZZE ø 3/8"	DOUBLE SPOUT ø 3/8"	AUSLAUFDÜSE 2-WEGE ø 3/8"	SALIDA 2 CAFÉS ø 3/8"
43	**1385002**	PRESSINO NYLON ø 50/57 mm	NYLON COFFEE TAMPER ø 50/57 mm	TAMPER AUS NYLON ø 50/57 mm	PRENSA CAFÉ NYLON ø 50/57 mm
44	**1069001**	CUCCHIAIO DOSATORE IN PLASTICA 20 ml	PLASTIC MEASURING SPOON 20 ml	DOSIERLÖFFEL AUS KUNSTSTOFF 20 ml	CUCHARA DOSIFICADOR PLÁSTICO 20 ml
45	**1385053**	PRESSINO ALLUMINIO ANODIZZATO ø 58 mm	ANODISED ALUMINUM TAMPER ø 58 mm	TAMPER AUS ELOXIERTEM ALUMINIUM ø 58 mm	PRENSA CAFÉ ALUMINIO ANODIZADO ø 58 mm
46	**1186508**	GUARNIZIONE GRUPPO 77x73x2 mm	COFFEE GROUP GASKET 77x73x2 mm	GRUPPENDICHTUNG 77x73x2 mm	JUNTA GRUPO 77x73x2 mm
47	**1069002**	CUCCHIAIO DOSATORE INOX 20 ml	STAINLESS STEEL MEASURING SPOON 20 ml	DOSIERLÖFFEL AUS EDELSTAHL 20 ml	CUCHARA DOSIFICADOR INOX 20 ml
50	**1190002**	SPESSORE GOMMA ø 73x59x1 mm EPDM	RUBBER SHIM ø 73x59x1 mm EPDM	ABSTANDSSTÜCK GUMMI ø 73,5x59x1 mm EPDM	ESPESOR GOMA ø 73,5x59x1 mm EPDM
51	**1190001**	SPESSORE CARTA ø 73x59x0,8 mm	PAPER SHIM ø 73x59x0.8 mm	ABSTANDSSTÜCK AUS PAPIER ø 73x59x0,8 mm	ESPESOR PAPEL ø 73x59x0,8 mm
52	**1160335**	FILTRO 1 TAZZA 7 gr	1 CUP FILTER 7 g	KAFFEESIEB 1 TASSE 7 g	FILTRO 1 TAZA 7 gr
53	**1160337**	FILTRO 2 TAZZE 14 gr	FILTER 2-CUP 14 g	KAFFEESIEB 2 TASSEN 14 g	FILTRO 2 TAZAS 14 g
54	**1384002**	SPAZZOLINA PER MANUTENZIONE	BRUSH FOR MAINTENANCE	BÜRSTE FÜR WARTUNG	CEPILLO PARA MANTENIMIENTO
55	**1384001**	SPAZZOLINO PULISCIDOCCE	BRUSH FOR COFFEE SHOWER	BÜRSTE ZUR DUSCHENREINIGUNG	CEPILLO LIMPIA DUCHAS

GRUPPO EROGAZIONE ROMA
BREW GROUP ROMA
GRUPPE KAFFEAUSGABE ROMA
GRUPO SALIDA CAFÉ ROMA

BF0501

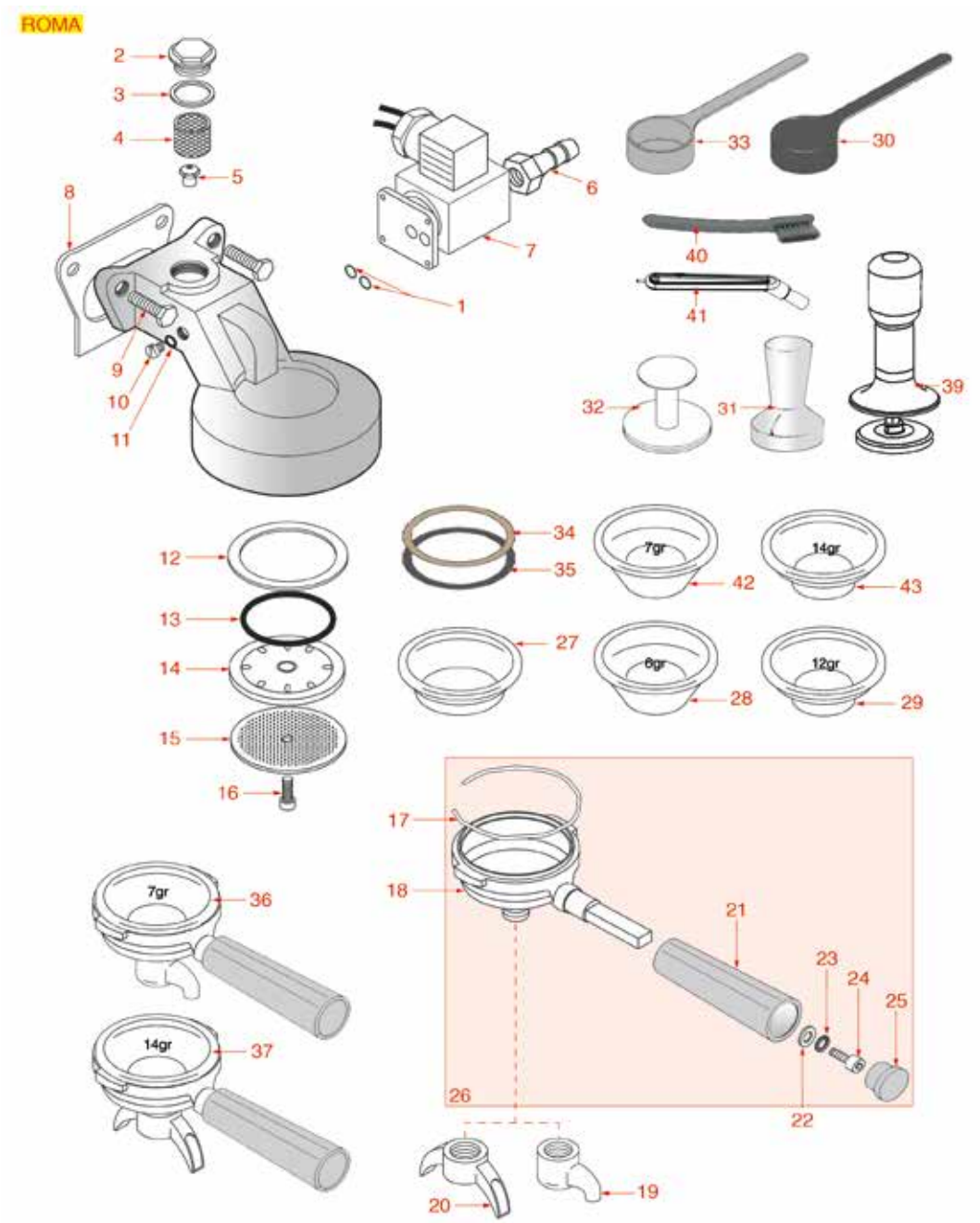

Posizioni senza cod. LF: a richiesta
Positions without LF Code No.: upon request
Abbildungen ohne LF Bestell-Nr.: auf Anfrage
Posiciones sin cód. LF: previa petición

BRASILIA

P.	Cod.	Descrizione	Description	Beschreibung	Descripción
1	**1186611**	GUARNIZIONE OR 02025 SILICONE ROSSO	O-RING 02025 RED SILICONE	DICHTUNG O-RING 02025 SILIKON ROT	JUNTA ARO "O" 02025 SILICONA ROJA
1	**1186612**	GUARNIZIONE OR 02025 VITON	O-RING 02025 VITON	DICHTUNG O-RING 02025 VITON	JUNTA ARO OR 02025 VITON VERDE
2	**1439003**	TAPPO ø 18 mm PER GRUPPO EROGAZIONE	CAP ø 18 mm FOR BREW GROUP	DECKEL FÜR AUSLAUFGRUPPE ø 18 mm	TAPÓN ø 18 mm PARA GRUPO EROGACIÓN
3	**1186414**	GUARNIZIONE OR 0119 EPDM	O-RING 0119 EPDM	DICHTUNG O-RING 0119 EPDM	JUNTA ARO "O" 0119 EPDM
4	**1160501**	FILTRO ACQUA ø 14x10x12 mm	WATER FILTER ø 14x10x12 mm	WASSERFILTER ø 14x10x12 mm	FILTRO AGUA ø 14x10x12 mm
5	**1500530**	UGELLO M5x1 FORO ø 0,75 mm	NOZZLE M5x1 HOLE ø 0.75 mm	DÜSE M5x1 LOCH ø 0,75 mm	TOBERA M5x1 AGUJERO ø 0,75 mm
6	**1449349**	RACCORDO SCARICO ø 1/8"Fx8 mm	DRAIN FITTING ø 1/8"Fx8 mm	AUSLAUFANSCHLUSS ø 1/8"Ix8 mm	RACOR DESAGÜE ø 1/8"Hx8 mm
7	**1120101**	ELETTROVALVOLA PARKER 3 VIE 115V 50/60Hz	3-WAY SOLENOID VALVE PARKER 115V 50/60Hz	3-WEGE MAGNETVENTIL PARKER 115V 50/60Hz	ELECTROVÁLVULA PARKER 3 VÍAS 115V 50/60H
7	**1120330**	ELETTROVALVOLA LUCIFER 3 VIE 240V 50Hz	3-WAY SOLENOID VALVE LUCIFER 240V 50Hz	3-WEGE MAGNETVENTIL LUCIFER 240V 50Hz	ELECTROVÁLVULA LUCIFER 3 VÍAS 240V 50Hz
7	**1120332**	BOBINA LUCIFER/PARKER 220/240V 9W 50Hz	COIL LUCIFER/PARKER 220/240V 9W 50Hz	SPULE LUCIFER/PARKER 220/240V 9W 50Hz	BOBINA LUCIFER/PARKER 220/240V 9W 50Hz
7	**1120334**	PARTE MECCANICA LUCIFER 3 VIE	3-WAY MECHANICAL COMPONENT LUCIFER	MECHANISCHER TEIL 3-WEGE LUCIFER	PARTE MECÁNICA LUCIFER 3 VÍAS
7	**1120335**	ELETTROVALVOLA PARKER 3 VIE 230V 50/60Hz	3-WAY SOLENOID VALVE PARKER 230V 50/60Hz	3-WEGE MAGNETVENTIL PARKER 230V 50/60Hz	ELECTROVÁLVULA PARKER 3VÍAS 230V 50/60Hz
7	**1120339**	PARTE MECCANICA PARKER 3 VIE	3-WAY MECHANICAL COMPONENT PARKER	MECHANISCHER TEIL 3-WEGE PARKER	PARTE MECÁNICA PARKER 3 VÍAS
7	**3120032**	BOBINA PARKER ZB09 9W 220/240V 50/60Hz	COIL PARKER ZB09 9W 220/240V 50/60Hz	SPULE PARKER ZB09 9W 220/240V50/60Hz	BOBINA PARKER ZB09 9W 220/240V 50/60Hz
8	**1186652**	GUARNIZIONE GRUPPO 77x51x3 mm	COFFEE GROUP GASKET 77x51x3 mm	GRUPPENDICHTUNG 77x51x3 mm	JUNTA GRUPO 77x51x3 mm
9	**1184008**	VITE A TESTA ESAGONALE M8x25	HEXAGON HEAD SCREW M8x25	SECHSKANTKOPFSCHRAUBE M8x25	TORNILLO DE CABEZA HEXAGON. M8x25
11	**1186803**	GUARNIZIONE OR 02037 EPDM	O-RING 02037 EPDM	DICHTUNG O-RING 02037 EPDM	JUNTA ARO "O" 02037 EPDM
12	**1186654**	GUARNIZIONE PORTAFILTRO ø 70x57x8 mm	FILTER HOLDER GASKET ø 70x57x8 mm	SIEBTRÄGERDICHTUNG ø 70x57x8 mm	JUNTA PORTAFILTRO ø 70x57x8 mm
13	**3160044**	GUARNIZIONE OR 03187 EPDM	O-RING 03187 EPDM	DICHTUNG O-RING 03187 EPDM	JUNTA ARO "O" 03187 EPDM
15	**1081002**	DOCCIA EROGAZIONE ø 51,5 mm	SHOWER SCREEN ø 51.5 mm	AUSLAUFDUSCHE ø 51,5 mm	DUCHA EROGACIÓN ø 51,5 mm
16	**1528501**	VITE A TESTA SVASATA CON CALOTTA M5x12	COUNTERSUNK HEAD SCREWS W/ SHELLM5x12	LINSENSENKKOPFSCHRAUBE M5x12	TORNILLO CABEZA AVELLAN. C/CÁSCARA M5x12
17	**1250101**	MOLLA FERMAFILTRO ø 1,00 mm INOX	FILTER BLOCKING SPRING ø 1,00 mm INOX	FILTERHALTERUNGSFEDER ø 1,10 mm EDELST.	MUELLE PORTAFILTRO ø 1,10 mm INOX
19	**1022550**	BECCUCCIO 1 TAZZA ø 3/8"	SINGLE SPOUT ø 3/8"	AUSLAUFDÜSE 1-WEG ø 3/8"	SALIDA 1 CAFÉ ø 3/8"
20	**1022524**	BECCUCCIO 2 TAZZE ø 3/8"	DOUBLE SPOUT ø 3/8"	AUSLAUFDÜSE 2-WEGE ø 3/8"	SALIDA 2 CAFÉS ø 3/8"
22	**1528008**	RONDELLA PIANA M8	WASHER FLAT M8	FLACHSCHEIBE M8	ARANDELA PLANA M8
23	**1186058**	RONDELLA DENTELLATA ESTERNA M8	COGGED WASHER EXTERNAL M8	ZAHNSCHEIBE AUSSEN M8	ARANDELA DENTADA EXTER. M8
24	**1184003**	VITE A TESTA CILINDRICA BASSA M8x45	LOW CYLINDER HEAD SCREW M8x45	ZYLINDERKOPFSCHRAUBE NIEDRIG M8x45	TORNILLO CABEZA DE CILINDRO BAJA M8x45
27	**1160339**	FILTRO CIECO	BLIND FILTER	BLINDFILTER	FILTRO CIEGO
28	**1160251**	FILTRO 1 TAZZA 6 gr	1 CUP FILTER 6 g	KAFFEESIEB 1 TASSE 6 g	FILTRO 1 TAZA 6 gr
29	**1160252**	FILTRO 2 TAZZE 12 gr	FILTER 2-CUP 12 g	KAFFEESIEB 2 TASSEN 12 g	FILTRO 2 TAZAS 12 g
30	**1069001**	CUCCHIAIO DOSATORE IN PLASTICA 20 ml	PLASTIC MEASURING SPOON 20 ml	DOSIERLÖFFEL AUS KUNSTSTOFF 20 ml	CUCHARA DOSIFICADOR PLÁSTICO 20 ml
31	**1385053**	PRESSINO ALLUMINIO ANODIZZATO ø 58 mm	ANODISED ALUMINUM TAMPER ø 58 mm	TAMPER AUS ELOXIERTEM ALUMINIUM ø 58 mm	PRENSA CAFÉ ALUMINIO ANODIZADO ø 58 mm
32	**1385002**	PRESSINO NYLON ø 50/57 mm	NYLON COFFEE TAMPER ø 50/57 mm	TAMPER AUS NYLON ø 50/57 mm	PRENSA CAFÉ NYLON ø 50/57 mm
33	**1069002**	CUCCHIAIO DOSATORE INOX 20 ml	STAINLESS STEEL MEASURING SPOON 20 ml	DOSIERLÖFFEL AUS EDELSTAHL 20 ml	CUCHARA DOSIFICADOR INOX 20 ml
34	**1190051**	SPESSORE CARTA ø 70x57x0,8 mm	PAPER SEAL ø 70x57x0.8 mm	ABSTANDSSTÜCK AUS PAPIER ø 70x57x0,8 mm	ESPESOR PAPEL ø 70x57x0,8 mm
35	**1190003**	SPESSORE GOMMA ø 70x57x1 mm EPDM	RUBBER SHIM ø 70x57x1 mm EPDM	ABSTANDSSTÜCK GUMMI ø 70x57x1 mm EPDM	ESPESOR GOMA ø 70x57x1 mm EPDM
39	**1385600**	PRESSINO DINAMOMETRICO MANUALE ø 57 mm	DYNAMOMET. MANUAL COFFEE TAMPER ø 57mm	DYNAMOMETR.HAND-KAFFEE TAMPER ø 57mm	PRENSA CAFÉ DINAMOMÉT. MANUAL ø 57 mm
39	**1385602**	PRESSINO DINAMOMETRICO MANUALE ø 57 mm	TAMPER MANUAL DYNAMOMETRICAL ø 57 mm	TAMPER DYNAMOMETRISCH. MANUELL ø 57mm	PRENSA DINAMOMÉTRICA MANUAL ø 57 mm
40	**1384002**	SPAZZOLINA PER MANUTENZIONE	BRUSH FOR MAINTENANCE	BÜRSTE FÜR WARTUNG	CEPILLO PARA MANTENIMIENTO
41	**1384001**	SPAZZOLINO PULISCIDOCCE	BRUSH FOR COFFEE SHOWER	BÜRSTE ZUR DUSCHENREINIGUNG	CEPILLO LIMPIA DUCHAS
42	**1160335**	FILTRO 1 TAZZA 7 gr	1 CUP FILTER 7 g	KAFFEESIEB 1 TASSE 7 g	FILTRO 1 TAZA 7 gr
43	**1160337**	FILTRO 2 TAZZE 14 gr	FILTER 2-CUP 14 g	KAFFEESIEB 2 TASSEN 14 g	FILTRO 2 TAZAS 14 g

GRUPPO EROGAZIONE A LEVA
LEVER BREW GROUP
HEBELGRUPPE KAFFEEAUSGABE
GRUPO SALIDA CAFÉ DE PALANCA

BF0601

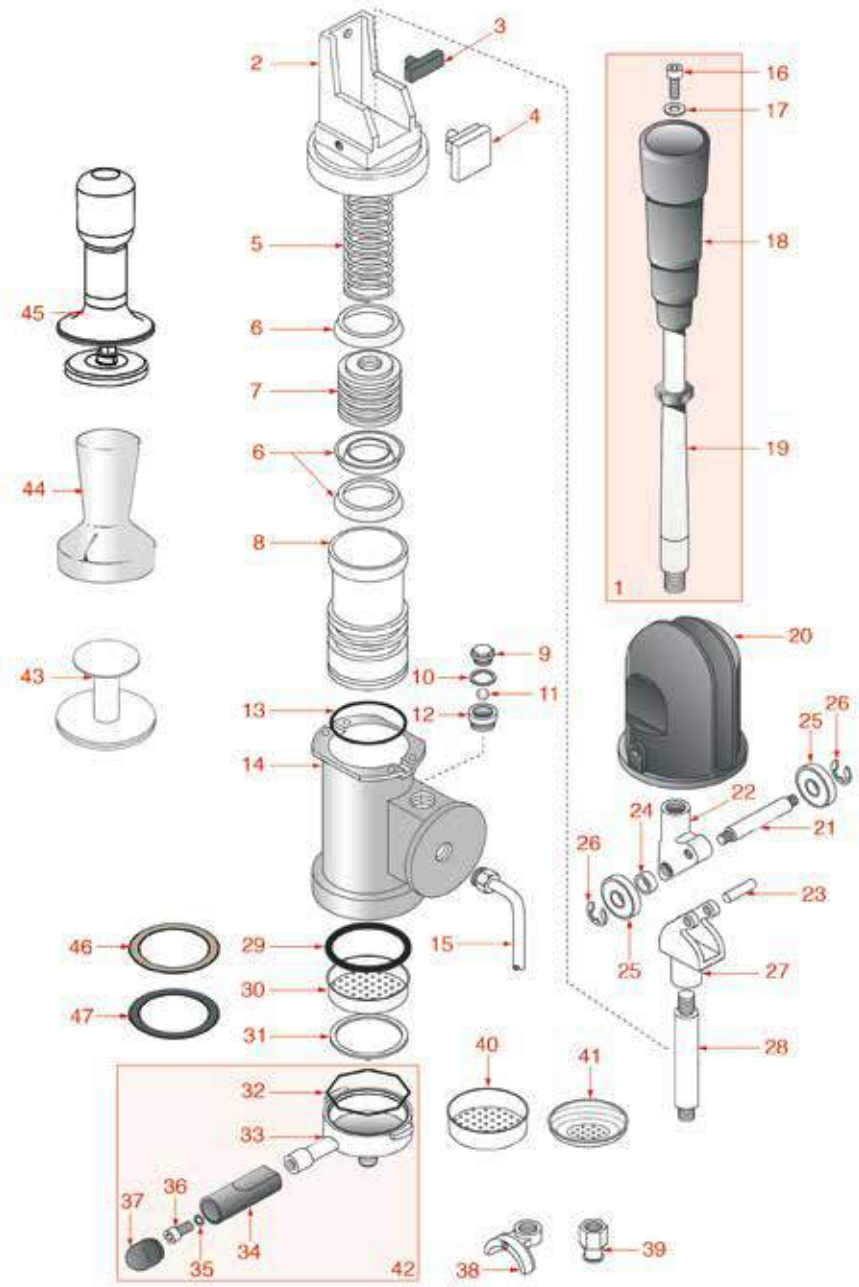

Posizioni senza cod. LF: a richiesta
Positions without LF Code No.: upon request
Abbildungen ohne LF Bestell-Nr.: auf Anfrage
Posiciones sin cód. LF: previa petición

BRASILIA

P.	Cod.	Descrizione	Description	Beschreibung	Descripción
3	**1186205**	PARACOLPI IN GOMMA	RUBBER SHOCK ABSORBER	GUMMITEIL	AMORTIGUADOR EN GOMA
4	**1186046**	PARACOLPI IN GOMMA	RUBBER SHOCK ABSORBER	GUMMITEIL	AMORTIGUADOR EN GOMA
5	**1250501**	MOLLA PER GRUPPO A LEVA	LEVER GROUP SPRING	FEDER FÜR HEBELGRUPPE	MUELLE GRUPO PALANCA
6	**1186197**	GUARNIZIONE A LABBRO ø 52x40x7 mm	LIP SEAL ø 52x40x7 mm	LIPPENDICHTUNG ø 52x40x7 mm	JUNTA DE LABIO ø 52x40x7 mm
9	**1439200**	TAPPO ø 18 mm PER GRUPPO EROGAZIONE	CAP ø 18 mm FOR BREW GROUP	DECKEL FÜR AUSLAUFGRUPPE ø 18 mm	TAPÓN ø 18 mm PARA GRUPO EROGACIÓN
10	**1186414**	GUARNIZIONE OR 0119 EPDM	O-RING 0119 EPDM	DICHTUNG O-RING 0119 EPDM	JUNTA ARO "O" 0119 EPDM
11	**1323200**	SFERA INOX ø 12 mm	STAINLESS STEEL BALL ø 12 mm	KUGEL AUS EDELSTAHL ø 12 mm	ESFERA INOX ø 12 mm
12	**1523404**	VALVOLA DI NON RITORNO	NON-RETURN VALVE	RÜCKSCHLAGVENTIL	VÁLVULA DE RETENCIÓN
13	**1186199**	GUARNIZIONE OR 0162 EPDM	O-RING 0162 EPDM	O-RING DICHTUNG 0162 EPDM	JUNTA ARO "O" 0162 EPDM
18	**1241200**	MANOPOLA GRUPPO LEVA	LEVER GROUP HANDLE	GRIFF HEBELGRUPPE	MANDO GRUPO PALANCA
19	**1225001**	MANOPOLA COMPLETA GRUPPO LEVA	COMPLETE LEVER GROUP HANDLE	DREHKNOPF KOMPLETT HEBELGRUPPE	MANDO COMPLETO GRUPO PALANCA
20	**1192200**	CAPPELLOTTO GRUPPO	CAP FOR COFFEE GROUP	OBERTEIL FÜR GRUPPE	CUBRE GRUPO
21	**1324200**	PERNO PORTACUSCINETTO	PIN FOR BEARING	STIFT FÜR LAGERTRÄGER	PERNO SOPORTE COJINETE
22	**1192202**	FORCELLA CROMATA GRUPPO LEVA	CHROMIUM-PLATED FORK FOR LEVER GROUP	GABEL CHROMIERT FÜR HEBELGRUPPE	HORQUILLA CROMADA GRUPO PALANCA
23	**1324053**	PERNO PER SNODO GRUPPO A LEVA ø 9x28 mm	LEVER GROUP ARTICULATION PIN ø 9x28 mm	STIFT FÜR HEBELGRUPPEGELENK ø 9x28 mm	PERNO PARA ARTICULACIÓN GRUPO PALANCA
25	**1063200**	CUSCINETTO 6300 DDU NSK	BEARING 6300 DDU NSK	LAGER 6300 DDU NSK	COJINETE 6300 DDU NSK
26	**1348023**	ANELLO ELASTICO RADIALE ø 9 mm	RADIAL SEEGER RING ø 9 mm	ELASTISCHER RING RADIAL ø 9 mm	ARO ELÁSTICO RADIAL ø 9 mm
29	**1186198**	GUARNIZIONE OR 0161 EPDM	O-RING 0161 EPDM	O-RING DICHTUNG 0161 EPDM	JUNTA ARO "O" 0161 EPDM
30	**1081009**	DOCCIA EROGAZIONE ø 61 mm	SHOWER ø 61 mm	DUSCHE ø 61 mm	DUCHA SALIDA ø 61 mm
31	**1186061**	GUARNIZIONE PORTAFILTRO ø 72,5x57x8 mm	FILTER HOLDER GASKET ø 72.5x57x8 mm	SIEBTRÄGERDICHTUNG ø 72,5x57x8 mm	JUNTA SOPORTE FILTRO ø 72,5x57x8 mm
32	**1250101**	MOLLA FERMAFILTRO ø 1,00 mm INOX	FILTER BLOCKING SPRING ø 1,00 mm INOX	FILTERHALTERUNGSFEDER ø 1,10 mm EDELST.	MUELLE PORTAFILTRO ø 1,10 mm INOX
35	**1186058**	RONDELLA DENTELLATA ESTERNA M8	COGGED WASHER EXTERNAL M8	ZAHNSCHEIBE AUSSEN M8	ARANDELA DENTADA EXTER. M8
36	**1528026**	VITE A TESTA CILINDRICA M8x20	CYLINDER HEAD SCREW M8x20	ZYLINDERKOPFSCHRAUBE M8x20	TORNILLO CABEZA CILÍND. M8x20
38	**1022502**	BECCUCCIO 2 TAZZE ø 3/8"	DOUBLE SPOUT ø 3/8"	AUSLAUFDÜSE 2-WEGE ø 3/8"	SALIDA 2 CAFÉS ø 3/8"
39	**1022501**	BECCUCCIO 1 TAZZA ø 3/8"	SINGLE SPOUT ø 3/8"	AUSLAUF 1-WEG ø 3/8"	SALIDA 1 CAFÉ ø 3/8"
39	**1022503**	BECCUCCIO 1 TAZZA DIRITTO ø 3/8"	STRAIGHT SINGLE SPOUT ø 3/8"	AUSLAUF 1-WEG GERADE ø 3/8"	SALIDA 1 CAFÉ RECTA ø 3/8"
40	**1160252**	FILTRO 2 TAZZE 12 gr	FILTER 2-CUP 12 g	KAFFEESIEB 2 TASSEN 12 g	FILTRO 2 TAZAS 12 g
41	**1160251**	FILTRO 1 TAZZA 6 gr	1 CUP FILTER 6 g	KAFFEESIEB 1 TASSE 6 g	FILTRO 1 TAZA 6 gr
43	**1385002**	PRESSINO NYLON ø 50/57 mm	NYLON COFFEE TAMPER ø 50/57 mm	TAMPER AUS NYLON ø 50/57 mm	PRENSA CAFÉ NYLON ø 50/57 mm
44	**1385053**	PRESSINO ALLUMINIO ANODIZZATO ø 58 mm	ANODISED ALUMINUM TAMPER ø 58 mm	TAMPER AUS ELOXIERTEM ALUMINIUM ø 58 mm	PRENSA CAFÉ ALUMINIO ANODIZADO ø 58 mm
45	**1385600**	PRESSINO DINAMOMETRICO MANUALE ø 57 mm	DYNAMOMET.MANUAL COFFEE TAMPER ø 57mm	DYNAMOMETR.HAND-KAFFEE TAMPER ø 57mm	PRENSA CAFÉ DINAMOMÉTR. MANUAL ø 57 mm
45	**1385602**	PRESSINO DINAMOMETRICO MANUALE ø 57 mm	TAMPER MANUAL DYNAMOMETRICAL ø 57 mm	TAMPER DYNAMOMETRISCH. MANUELL ø 57mm	PRENSA DINAMOMÉTRICA MANUAL ø 57 mm
46	**1190011**	SPESSORE CARTA ø 72x58x0,8 mm	PAPER SEAL ø 72x58x0.8 mm	ABSTANDSSTÜCK AUS PAPIER ø 72x58x0,8 mm	ESPESOR PAPEL ø 72x58x0,8 mm
47	**1190002**	SPESSORE GOMMA ø 73x59x1 mm EPDM	RUBBER SHIM ø 73x59x1 mm EPDM	ABSTANDSSTÜCK GUMMI ø 73,5x59x1 mm EPDM	ESPESOR GOMA ø 73,5x59x1 mm EPDM

GRUPPO EROGAZIONE CLUB-LADY
BREW GROUP CLUB-LADY
GRUPPE KAFFEEAUSGABE CLUB-LADY
GRUPO SALIDA CAFÉ CLUB-LADY

BF0701

CLUB-LADY

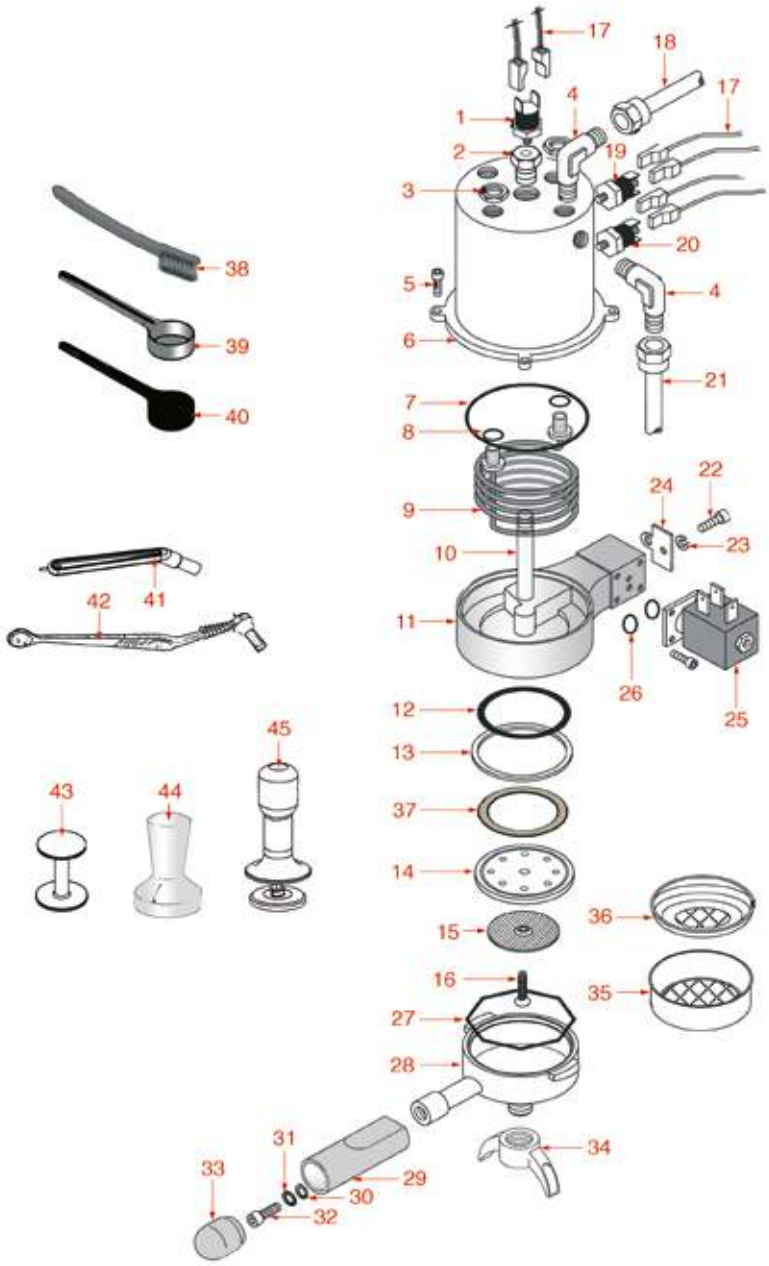

Posizioni senza cod. LF: a richiesta
Positions without LF Code No.: upon request
Abbildungen ohne LF Bestell-Nr.: auf Anfrage
Posiciones sin cód. LF: previa petición

BRASILIA

P.	Cod.	Descrizione	Description	Beschreibung	Descripción
1	**1443005**	TERMOSTATO A CONTATTO 98°C M4	CONTACT THERMOSTAT 98°C M4	ANLEGETHERMOSTAT 98°C M4	TERMOSTATO DE CONTACTO 98°C M4
1	**1443400**	TERMOSTATO A CONTATTO 107°C M4	CONTACT THERMOSTAT 107°C M4	ANLEGETHERMOSTAT 107°C M4	TERMOSTATO DE CONTACTO 107°C M4
1	**3443026**	TERMOSTATO A CONTATTO 110°C 16A 250V	CONTACT THERMOSTAT 110°C 16A 250V	ANLEGETHERMOSTAT 110°C 16A 250V	TERMOSTATO DE CONTACTO 110°C 16A 250V
3	**1755006**	DADO ø 1/4"	NUT ø 1/4"	MUTTER ø 1/4"	TUERCA ø 1/4"
4	**1349013**	RACCORDO A "L" ø 1/8"M-1/8"M NICHELATO	L-FITTING ø 1/8"M-1/8"M NICKEL-PLATED	L-ANSCHLUSS ø 1/8"A-1/8"A VERNICKELT	RACOR EN "L" ø 1/8"M-1/8"M NIQUELADO
5	**1184006**	VITE A TESTA CILINDRICA BASSA M4x12	LOW CYLINDER HEAD SCREW M4x12	ZYLINDERKOPFSCHRAUBE NIEDRIG M4x12	TORNILLO CABEZA DE CILINDRO BAJA M4x12
7	**1186625**	GUARNIZIONE OR 03281 EPDM	GASKET OR 03281 EPDM	DICHTUNG OR 03281 EPDM	JUNTA ARO "O" 03281 EPDM
8	**3060608**	GUARNIZIONE OR 03050 EPDM	O-RING 03050 EPDM	O-RING-DICHTUNG 03050 EPDM	JUNTA ARO "O" 03050 EPDM
9	**1755340**	RESISTENZA 1200W 220V	HEATING ELEMENT 1200W 220V	HEIZKÖRPER 1200W 220V	RESISTENCIA 1200W 220V
9	**1755638**	RESISTENZA 1200W 110V	HEATING ELEMENT 1200W 110V	HEIZKÖRPER 1200W 110V	RESISTENCIA 1200W 110V
12	**3160044**	GUARNIZIONE OR 03187 EPDM	O-RING 03187 EPDM	DICHTUNG O-RING 03187 EPDM	JUNTA ARO "O" 03187 EPDM
13	**1186063**	GUARNIZIONE PORTAFILTRO ø 64x55x5 mm	FILTER HOLDER GASKET ø 64x55x5 mm	SIEBTRÄGERDICHTUNG ø 64x55x5 mm	JUNTA PORTAFILTRO ø 64x55x5 mm
15	**1081002**	DOCCIA EROGAZIONE ø 51,5 mm	SHOWER SCREEN ø 51.5 mm	AUSLAUFDUSCHE ø 51,5 mm	DUCHA EROGACIÓN ø 51,5 mm
16	**1528501**	VITE A TESTA SVASATA CON CALOTTA M5x12	COUNTERSUNK HEAD SCREWS W/ SHELLM5x12	LINSENSENKKOPFSCHRAUBE M5x12	TORNILLO CABEZA AVELLAN. C/CÁSCARA M5x12
19	**1443004**	TERMOSTATO A CONTATTO 145°C M4	CONTACT THERMOSTAT 145°C M4	ANLEGETHERMOSTAT 145°C M4	TERMOSTATO DE CONTACTO 145°C M4
20	**1443002**	TERMOSTATO A CONTATTO 165°C M4	CONTACT THERMOSTAT 165°C M4	ANLEGETHERMOSTAT 165°C M4	TERMOSTATO DE CONTACTO 165°C M4
24	**1186059**	GUARNIZIONE GRUPPO 35x32x1,5 mm	COFFEE GROUP GASKET 35x32x1.5 mm	GRUPPENDICHTUNG 35x32x1,5 mm	JUNTA GRUPO 35x32x1,5 mm
25	**1120004**	ELETTROVALVOLA OLAB 3 VIE 230V 50Hz	3-WAY SOLENOID VALVE OLAB 230V 50Hz	3-WEGE MAGNETVENTIL OLAB 230V 50Hz	ELECTROVÁLVULA OLAB 3 VÍAS 230V 50Hz
26	**1186611**	GUARNIZIONE OR 02025 SILICONE ROSSO	O-RING 02025 RED SILICONE	DICHTUNG O-RING 02025 SILIKON ROT	JUNTA ARO "O" 02025 SILICONA ROJA
26	**1186612**	GUARNIZIONE OR 02025 VITON	O-RING 02025 VITON	DICHTUNG O-RING 02025 VITON	JUNTA ARO OR 02025 VITON VERDE
27	**1250101**	MOLLA FERMAFILTRO ø 1,00 mm INOX	FILTER BLOCKING SPRING ø 1,00 mm INOX	FILTERHALTERUNGSFEDER ø 1,10 mm EDELST.	MUELLE PORTAFILTRO ø 1,10 mm INOX
30	**1528008**	RONDELLA PIANA M8	WASHER FLAT M8	FLACHSCHEIBE M8	ARANDELA PLANA M8
31	**1186058**	RONDELLA DENTELLATA ESTERNA M8	COGGED WASHER EXTERNAL M8	ZAHNSCHEIBE AUSSEN M8	ARANDELA DENTADA EXTER. M8
32	**1528026**	VITE A TESTA CILINDRICA M8x20	CYLINDER HEAD SCREW M8x20	ZYLINDERKOPFSCHRAUBE M8x20	TORNILLO CABEZA CILÍND. M8x20
34	**1022524**	BECCUCCIO 2 TAZZE ø 3/8"	DOUBLE SPOUT ø 3/8"	AUSLAUFDÜSE 2-WEGE ø 3/8"	SALIDA 2 CAFÉS ø 3/8"
35	**1160337**	FILTRO 2 TAZZE 14 gr	FILTER 2-CUP 14 g	KAFFEESIEB 2 TASSEN 14 g	FILTRO 2 TAZAS 14 g
37	**1190007**	SPESSORE GOMMA ø 64x53x1 mm EPDM	RUBBER PIECE ø 64x53x1 mm EPDM	GUMMIDICKE ø 64x53x1 mm EPDM	ESPESOR GOMA ø 64x53x1 mm EPDM
37	**1190101**	SPESSORE CARTA ø 64x53x0,7 mm	PAPER SEAL ø 64x53x0.7 mm	ABSTANDSSTÜCK AUS PAPIER ø 64x53x0,7 mm	ESPESOR PAPEL ø 64x53x0,7 mm
38	**1384002**	SPAZZOLINA PER MANUTENZIONE	BRUSH FOR MAINTENANCE	BÜRSTE FÜR WARTUNG	CEPILLO PARA MANTENIMIENTO
39	**1069002**	CUCCHIAIO DOSATORE INOX 20 ml	STAINLESS STEEL MEASURING SPOON 20 ml	DOSIERLÖFFEL AUS EDELSTAHL 20 ml	CUCHARA DOSIFICADOR INOX 20 ml
40	**1069001**	CUCCHIAIO DOSATORE IN PLASTICA 20 ml	PLASTIC MEASURING SPOON 20 ml	DOSIERLÖFFEL AUS KUNSTSTOFF 20 ml	CUCHARA DOSIFICADOR PLÁSTICO 20 ml
41	**1384001**	SPAZZOLINO PULISCIDOCCE	BRUSH FOR COFFEE SHOWER	BÜRSTE ZUR DUSCHENREINIGUNG	CEPILLO LIMPIA DUCHAS
42	**1384003**	SPAZZOLINO PULISCIDOCCE NERO	BLACK SHOWER CLEANING BRUSH	BÜRSTE ZUR DUSCHENREINIGUNG SCHWARZ	CEPILLO LIMPIA-DUCHAS
43	**1385002**	PRESSINO NYLON ø 50/57 mm	NYLON COFFEE TAMPER ø 50/57 mm	TAMPER AUS NYLON ø 50/57 mm	PRENSA CAFÉ NYLON ø 50/57 mm
44	**1385054**	PRESSINO ALLUMINIO ANODIZZATO ø 53 mm	ANODISED ALUMINUM TAMPER ø 53 mm	TAMPER AUS ELOXIERTEM ALUMINIUM ø 53 mm	PRENSA CAFÉ ALUMINIO ANODIZADO ø 53 mm
45	**1385601**	PRESSINO DINAMOMETRICO MANUALE ø 52 mm	DYNAMOMETRIC MANUAL TAMPER ø 52 mm	DYNAMOM.HAND-KAFFEE TAMPER ø52mm MAN.	PRENSA CAFÉ DINAMOMÉTRICO ø 52 mm MAN.

LIVELLO
LEVEL GROUP
NIVEAUGRUPPE
NIVEL

BF0801

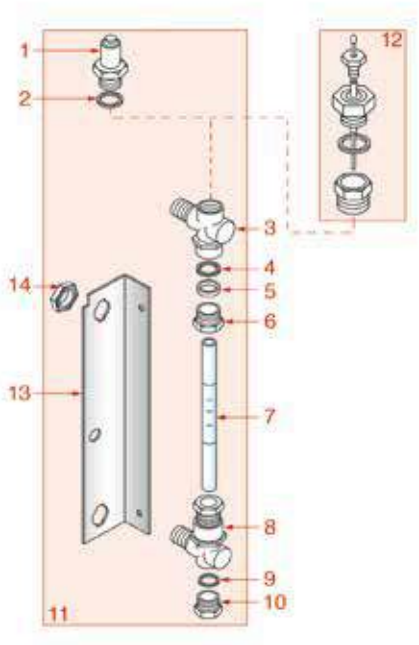

Posizioni senza cod. LF: a richiesta
Positions without LF Code No.: upon request
Abbildungen ohne LF Bestell-Nr.: auf Anfrage
Posiciones sin cód. LF: previa petición

BRASILIA

P.	Cod.	Descrizione	Description	Beschreibung	Descripción
1	**1523004**	VALVOLA CALDAIA ø 1/4"M	BOILER VALVE ø 1/4"M	VENTIL FÜR DURCHLAUFERHITZER ø 1/4"A	VÁLVULA CALDERÍN ø 1/4"M
2	**1186039**	GUARNIZIONE PIANA ESENTE ø 17x13x2 mm	ASBESTOS FREE FLAT GASKET ø 17x13x2 mm	FLACHDICHTUNG ASBESTFREI ø 17x13x2 mm	JUNTA PLANA SIN AMIANTO ø 17x13x2 mm
4	**1186318**	GUARNIZIONE OR 03043 EPDM	O-RING 03043 EPDM	O-RING-DICHTUNG 03043 EPDM	JUNTA ARO 03043 EPDM
5	**1786037**	ANELLO PREMISTOPPA ø 15x11,5x3 mm	STUFFING GLAND RING ø 15x11.5x3 mm	RING STOPFBÜCHSE ø 15x11,5x3 mm	ARO PRENSAESTOPA ø 15x11,5x3 mm
6	**1349070**	RACCORDO ø 3/8"M FORO ø 12 mm	FITTING ø 3/8"M HOLE ø 12 mm	ANSCHLUSS ø 3/8"A LOCH ø 12 mm	RACOR ø 3/8"M AGUJERO ø 12 mm
7	**1520522**	VETRO LIVELLO ø 11x135 mm SERIGRAFATO	LEVEL GLASS ø 11x135 mm SILK-SCREEN PRIN	NIVEAUGLAS ø 11x135 mm MIT SIEBDRUCK	CRISTAL NIVEL ø 11x135 mm SERIGRAFIADO
8	**1349008**	CORPO LIVELLO	LEVEL BODY	NIVEAUKÖRPER	CUERPO NIVEL
9	**1186619**	GUARNIZIONE PIANA RAME ø 18x14x1,5 mm	COPPER FLAT GASKET ø 18x14x1.5 mm	FLACHDICHTUNG AUS KUPFER ø 18x14x1,5 mm	JUNTA PLANA COBRE ø 18x14x1,5 mm
10	**1439049**	TAPPO ø 1/4"M PER LIVELLO	LEVEL CAP ø 1/4"M	DECKEL FÜR NIVEAU 1/4"A	TAPÓN ø 1/4"M PARA NIVEL
11	**1201001**	VETRO LIVELLO COMPLETO	LEVEL GLASS ASSEMBLY	NIVEAUGLAS KOMPLETT	CRISTAL NIVEL COMPLETO
12	**1341001**	SONDA LIVELLO ø 1/4"M-125 mm	LEVEL PROBE ø 1/4"M-125 mm	NIVEAUSONDE ø 1/4"M-125 mm	SONDA NIVEL ø 1/4"M-125 mm

MASSELLO VALVOLE MIGNON
VALVE GROUP MIGNON
FÜLLVENTIL MIGNON
GRUPO VÁLVULAS MIGNON

BF0901

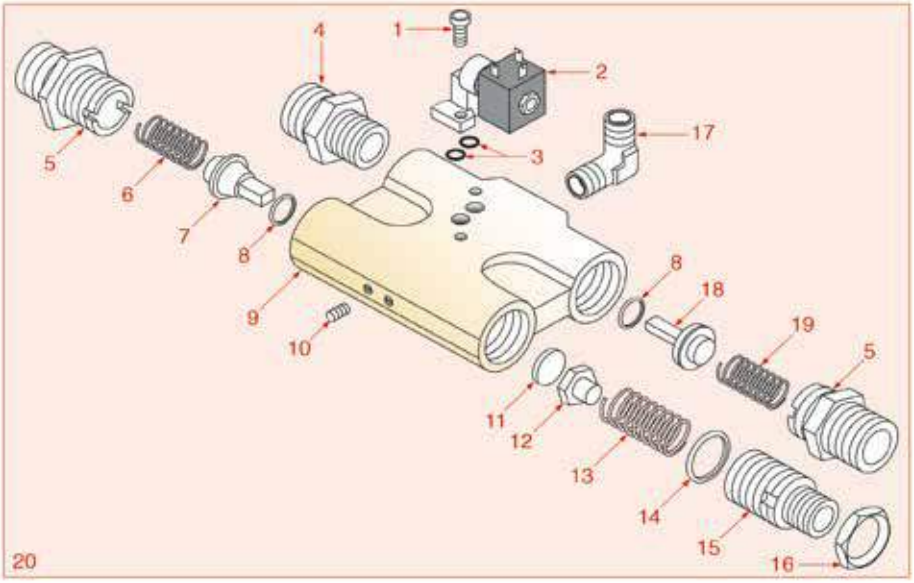

Posizioni senza cod. LF: a richiesta
Positions without LF Code No.: upon request
Abbildungen ohne LF Bestell-Nr.: auf Anfrage
Posiciones sin cód. LF: previa petición

BRASILIA

P.	Cod.	Descrizione	Description	Beschreibung	Descripción
2	**1120340**	ELETTROVALVOLA OLAB 2 VIE 230V 50Hz	2-WAY SOLENOID VALVE OLAB 230V 50Hz	2-WEGE MAGNETVENTIL OLAB 230V 50Hz	ELECTROVÁLVULA OLAB 2 VÍAS 230V 50Hz
3	**1186611**	GUARNIZIONE OR 02025 SILICONE ROSSO	O-RING 02025 RED SILICONE	DICHTUNG O-RING 02025 SILIKON ROT	JUNTA ARO "O" 02025 SILICONA ROJA
3	**1186612**	GUARNIZIONE OR 02025 VITON	O-RING 02025 VITON	DICHTUNG O-RING 02025 VITON	JUNTA ARO OR 02025 VITON VERDE
6	**1250201**	MOLLA ø 8x20 mm VALVOLA RITEGNO	NON-RETURN VALVE SPRING ø 8x20 mm	FEDER ø 8x20 mm RÜCKSCHLAGVENTIL	MUELLE ø 8x20 mm VÁLVULA DE SUJECIÓN
7	**1523539**	VALVOLA DI NON RITORNO QUADRATA	SQUARE NON-RETURN VALVE	RÜCKSCHLAGVENTIL QUADRATISCH	VÁLVULA DE RETENCIÓN CUADRADA
8	**1186411**	GUARNIZIONE OR 02031 EPDM	O-RING 02031 EPDM	DICHTUNG O-RING 02031 EPDM	JUNTA ARO "O" 02031 EPDM
11	**1186412**	GUARNIZIONE CIECA ø 11x4 mm EPDM	BLIND GASKET ø 11x4 mm EPDM	BLINDDICHTUNG EPDM ø 11x4 mm	JUNTA CIEGA EPDM ø 11x4 mm
13	**1250203**	MOLLA ø 11x30 mm	SPRING ø 11x30 mm	FEDER ø 11x30 mm	MUELLE ø 11x30 mm
14	**1186414**	GUARNIZIONE OR 0119 EPDM	O-RING 0119 EPDM	DICHTUNG O-RING 0119 EPDM	JUNTA ARO "O" 0119 EPDM
17	**1349013**	RACCORDO A "L" ø 1/8"M-1/8"M NICHELATO	L-FITTING ø 1/8"M-1/8"M NICKEL-PLATED	L-ANSCHLUSS ø 1/8"A-1/8"A VERNICKELT	RACOR EN "L" ø 1/8"M-1/8"M NIQUELADO
18	**1720011**	VALVOLINA DI NON RITORNO TRIANGOLARE	TRIANGULAR NON-RETURN VALVE	RÜCKSCHLAGVENTIL DREIECKIG	VÁLVULA DE RETENCIÓN TRIANGULAR
19	**1250202**	MOLLA ø 8x30 mm	SPRING ø 8x30 mm	FEDER ø 8x30 mm	MUELLE ø 8x30 mm

MASSELLO TERZA E QUARTA SERIE
TAP GROUP THIRD AND FOURTH SERIES
FÜLLVENTIL DRITTE UND VIERTE SERIE
GRUPO GRIFOS TERCERA Y CUARTA SERIE

BF1001

TERZA SERIE

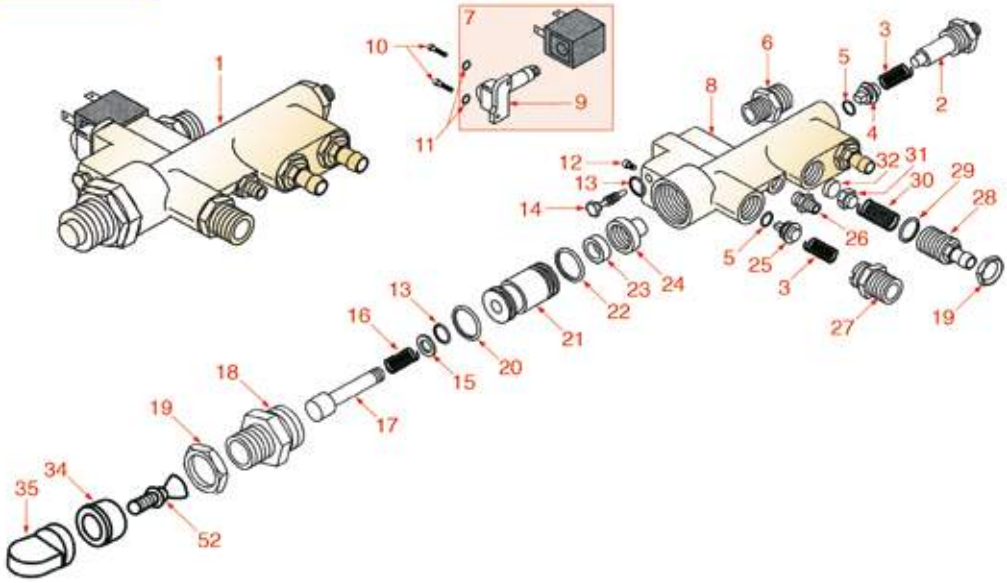

QUARTA SERIA

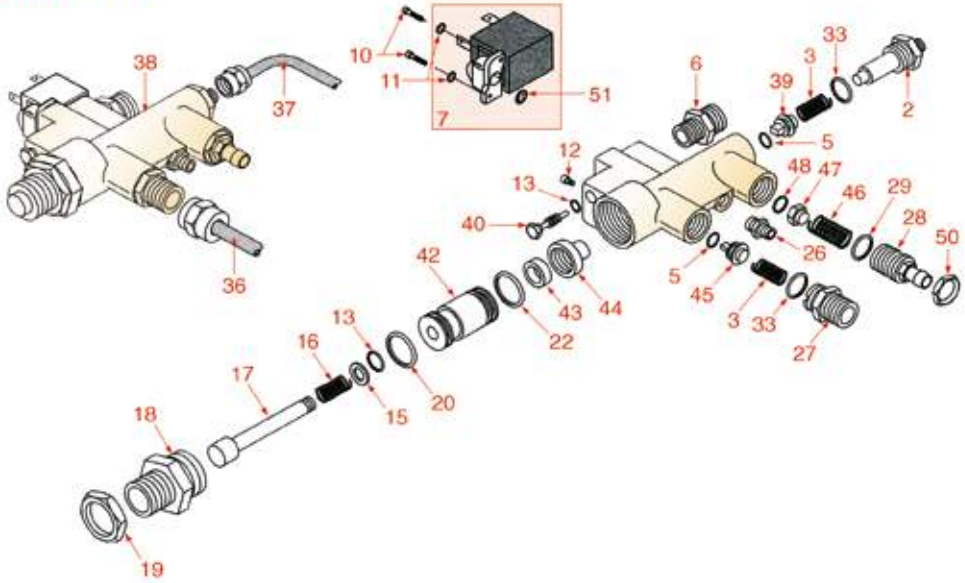

Posizioni senza cod. LF: a richiesta
Positions without LF Code No.: upon request
Abbildungen ohne LF Bestell-Nr.: auf Anfrage
Posiciones sin cód. LF: previa petición

BRASILIA

P.	Cod.	Descrizione	Description	Beschreibung	Descripción
3	**1250202**	MOLLA ø 8x30 mm	SPRING ø 8x30 mm	FEDER ø 8x30 mm	MUELLE ø 8x30 mm
4	**1720011**	VALVOLINA DI NON RITORNO TRIANGOLARE	TRIANGULAR NON-RETURN VALVE	RÜCKSCHLAGVENTIL DREIECKIG	VÁLVULA DE RETENCIÓN TRIANGULAR
5	**1186422**	GUARNIZIONE OR 0108 EPDM	O-RING 0108 EPDM	DICHTUNG O-RING 0108 EPDM	JUNTA ARO "O" 0108 EPDM
7	**1120340**	ELETTROVALVOLA OLAB 2 VIE 230V 50Hz	2-WAY SOLENOID VALVE OLAB 230V 50Hz	2-WEGE MAGNETVENTIL OLAB 230V 50Hz	ELECTROVÁLVULA OLAB 2 VÍAS 230V 50Hz
11	**1186611**	GUARNIZIONE OR 02025 SILICONE ROSSO	O-RING 02025 RED SILICONE	DICHTUNG O-RING 02025 SILIKON ROT	JUNTA ARO "O" 02025 SILICONA ROJA
11	**1186612**	GUARNIZIONE OR 02025 VITON	O-RING 02025 VITON	DICHTUNG O-RING 02025 VITON	JUNTA ARO OR 02025 VITON VERDE
12	**1455034**	VITE A TESTA CILINDRICA M4x10	CYLINDER HEAD SCREW M4x10	ZYLINDERKOPFSCHRAUBE M4x10	TORNILLO CABEZA CILÍND. M4x10
13	**1186421**	GUARNIZIONE OR 02018 EPDM	O-RING 02018 EPDM	DICHTUNG O-RING 02018 EPDM	JUNTA TORICA 02018 EPDM
14	**1528036**	VITE RUBINETTO	TAP SCREW	SCHRAUBE FÜR HAHN	TORNILLO PARA GRIFO
16	**1250204**	MOLLA ø 7x33 mm ASTA RUBINETTO	TAP ROD SPRING ø 7x33 mm	FEDER ø 7x33 mm HAHNACHSEN	MUELLE ø 7x33 mm BARRA GRIFO
20	**1186223**	GUARNIZIONE OR 02056 EPDM	O-RING 02056 EPDM	O-RING-DICHTUNG 02056 EPDM	JUNTA ARO 02056 EPDM
22	**1186424**	GUARNIZIONE OR 02062 EPDM	O-RING GASKET 02062 EPDM	O-RING-DICHTUNG 02062 EPDM	JUNTA ARO "O" 02062 EPDM
25	**1523539**	VALVOLA DI NON RITORNO QUADRATA	SQUARE NON-RETURN VALVE	RÜCKSCHLAGVENTIL QUADRATISCH	VÁLVULA DE RETENCIÓN CUADRADA
26	**3349318**	RACCORDO ø 1/8"M-1/8"M NICHELATO	NICHEL-PLATED FITTING ø 1/8"M-1/8"M	ANSCHLUSS ø 1/8"A-1/8"A VERNICKELT	RACOR ø 1/8"M-1/8"M NIQUELADO
29	**1186484**	GUARNIZIONE ORM 0140-20 NBR	ORM GASKET 0140-20 NBR	DICHTUNG ORM 0140-20 NBR	JUNTA ORM 0140-20 NBR
29	**3060608**	GUARNIZIONE OR 03050 EPDM	O-RING 03050 EPDM	O-RING-DICHTUNG 03050 EPDM	JUNTA ARO "O" 03050 EPDM
30	**1250203**	MOLLA ø 11x30 mm	SPRING ø 11x30 mm	FEDER ø 11x30 mm	MUELLE ø 11x30 mm
32	**1186412**	GUARNIZIONE CIECA ø 11x4 mm EPDM	BLIND GASKET ø 11x4 mm EPDM	BLINDDICHTUNG EPDM ø 11x4 mm	JUNTA CIEGA EPDM ø 11x4 mm
33	**1186594**	GUARNIZIONE PIANA PTFE ø 20x17x2 mm	FLAT PTFE GASKET ø 20x17x2 mm	FLACHDICHTUNG AUS PTFE ø 20x17x2 mm	JUNTA PLANA EN PTFE ø 20x17x2 mm
43	**1186423**	GUARNIZIONE PIANA EPDM ø 11x4x4 mm	EPDM FLAT GASKET ø 11x4x4 mm	FLACHDICHTUNG EPDM 11 x 4 x 4 mm	JUNTA PLANA EPDM ø 11x4x4 mm
44	**1349027**	PORTAGUARNIZIONE RUBINETTO	GASKET HOLDER FOR TAP	DICHTUNGSTRÄGER EINLAUFHAHN	PORTAJUNTA GRIFO
45	**1523006**	VALVOLA DI NON RITORNO	NON-RETURN VALVE	RÜCKSCHLAGVENTIL	VÁLVULA RETENCIÓN
48	**1186129**	GUARNIZIONE PIANA NBR ø 15/6x10 mm	GASKET FLAT NBR ø 15/6x10 mm	FLACHDICHTUNG NBR ø 15/6x10 mm	JUNTA PLANA NBR ø 15/6x10 mm
50	**1348033**	DADO ø 1/2" CHIAVE 25x4 mm FINE	NUT ø 1/2" KEY 25x4 mm FINE	MUTTER ø 1/2" SCHLÜSSEL 25x4 mm DÜNN	TUERCA ø 1/2" LLAVE 25x4 mm FIN
51	**1160011**	FILTRO ACQUA ø 9 mm	WATER FILTER ø 9 mm	WASSERFILTER ø 9 mm	FILTRO AGUA ø 9 mm

RUBINETTO CERAMICA ACQUA-VAPORE
CERAMIC WATER-STEAM TAP
KERAMIK WASSER-DAMPFHAHN
GRIFO CERÁMICA AGUA-VAPOR

BF1201

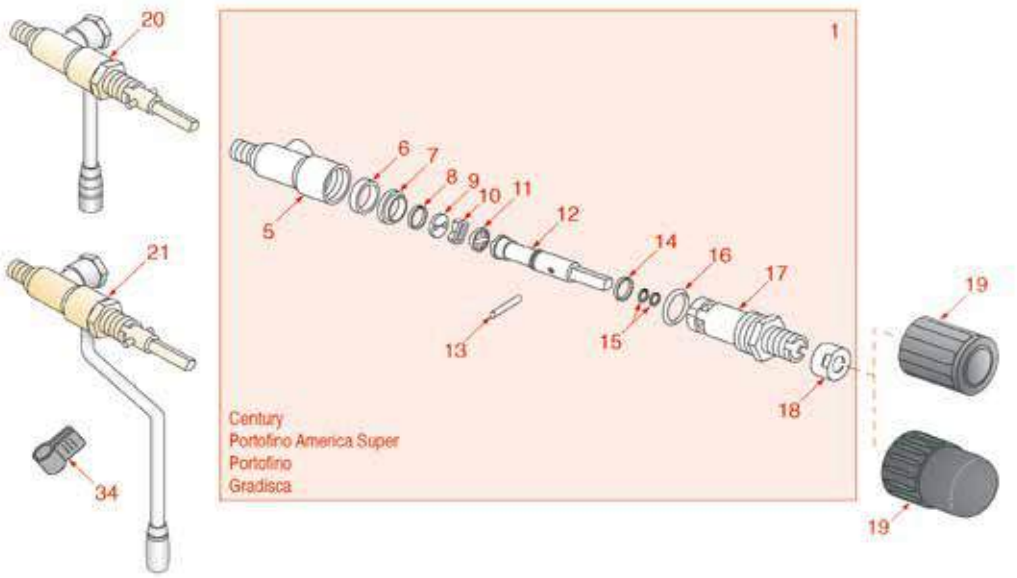

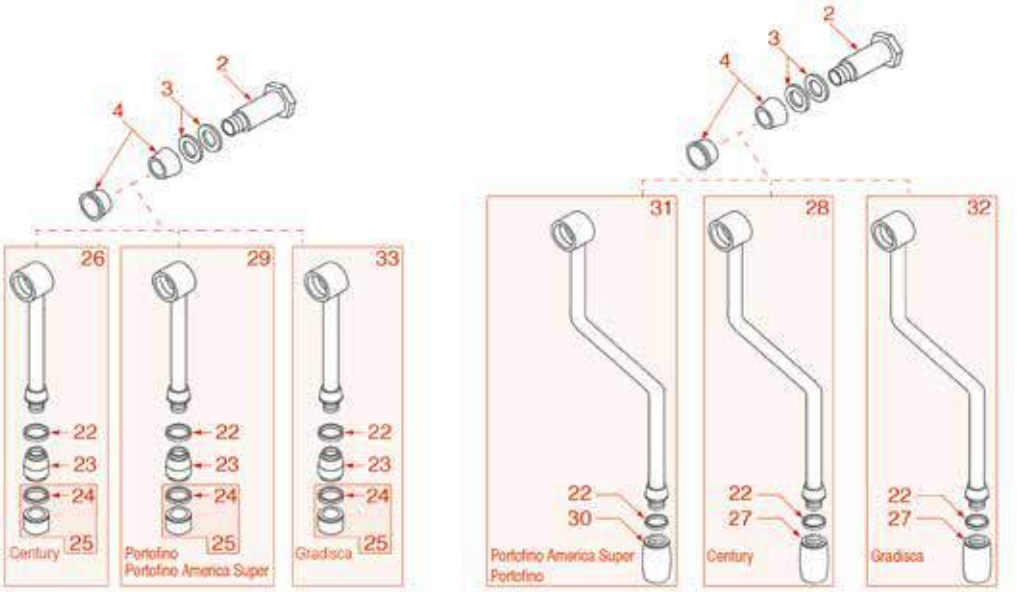

Posizioni senza cod. LF: a richiesta
Positions without LF Code No.: upon request
Abbildungen ohne LF Bestell-Nr.: auf Anfrage
Posiciones sin cód. LF: previa petición

BRASILIA

P.	Cod.	Descrizione	Description	Beschreibung	Descripción
2	**1348334**	VITE PER SNODO	ARTICULATION SCREW	GELENKSCHRAUBE	TORNILLO PARA ARTICULACIÓN
4	**1186602**	TENUTA CONICA PTFE ø 14,5x10x5 mm	CONICAL PTFE SEAL ø 14.5x10x5 mm	KEGELDICHTUNG AUS PTFE ø 14,5x10x5 mm	JUNTA CÓNICA EN PTFE ø 14,5x10x5 mm
13	**1348216**	SPINA ELASTICA ø 2x16 mm	CLASP ø 2x16 mm	SPANNHÜLSE ø 2x16 mm	ENCHUFE ELÁSTICO ø 2x16 mm
14	**1186661**	GUARNIZIONE PIANA PTFE ø 13x15,5x1 mm	FLAT PTFE GASKET ø 13x15.5x1 mm	FLACHDICHTUNG AUS PTFE 13x15,5x0,8	JUNTA PLANA EN PTFE ø 13x15,5x1 mm
15	**1186611**	GUARNIZIONE OR 02025 SILICONE ROSSO	O-RING 02025 RED SILICONE	DICHTUNG O-RING 02025 SILIKON ROT	JUNTA ARO "O" 02025 SILICONA ROJA
16	**1186833**	GUARNIZIONE OR 03100 EPDM	O-RING 03100 EPDM	O-RING-DICHTUNG 03100 EPDM	JUNTA ARO "O" 03100 EPDM
22	**1186065**	GUARNIZIONE PIANA PTFE ø 12x10x1 mm	FLAT GASKET ø 12x10x1 mm PTFE	FLACHDICHTUNG 12x10x1 mm PTFE	JUNTA PLANA PTFE 12x10x1 mm
23	**1449332**	SPRUZZATORE ACQUA	WATER PIPE NOZZLE	WASSERSPRITZDÜSE	BOQUILLA AGUA
24	**1186066**	GUARNIZIONE PIANA EPDM ø 21x15x3 mm	FLAT GASKET ø 21x15x3 mm EPDM	FLACHDICHTUNG EPDM ø 21x15x3 mm	JUNTA PLANA EPDM 21x15x3 mm
25	**1449018**	SPRUZZATORE ACQUA	NOZZLE FOR WATER	WASSERSPRITZDÜSE	BOQUILLA AGUA
26	**1449343**	TUBO ACQUA COMPLETO	COMPLETE WATER PIPE	WASSERROHR KOMPLETT	TUBO AGUA COMPLETO
27	**1449016**	SPRUZZATORE VAPORE ø 1/8"F 4 FORI	NOZZLE FOR STEAM ø 1/8"F 4 HOLES	DAMPFSPRITZDÜSE ø 1/8"I 4 LÖCHER	BOQUILLA VAPOR ø 1/8"H 4 AGUJEROS
29	**1449331**	TUBO ACQUA COMPLETO	WATER PIPE	WASSERROHR KOMPLETT	TUBO AGUA COMPLETO
30	**1449020**	SPRUZZATORE VAPORE	NOZZLE FOR STEAM	DAMPFSPRITZDÜSE	BOQUILLA VAPOR
31	**1449335**	TUBO VAPORE COMPLETO	STEAM PIPE COMPLETE	DAMPFROHR KOMPLETT	TUBO VAPOR COMPLETO
34	**1186080**	GOMMINO ANTISCOTTATURA TUBI ø 10 mm	STEAM PIPE CLIP ø 10 mm	SCHUTZHANDGRIFF FÜR RÖHRE ø 10 mm	EMPUÑADURA ANTIQUEMADURA TUBOS ø 10 mm

RUBINETTO CERAMICA A SNODO ACQUA-VAPORE
CERAMIC WATER-STEAM TAP
KERAMIK WASSER-DAMPFHAHN
GRIFO CERÁMICA AGUA-VAPOR

BF1301

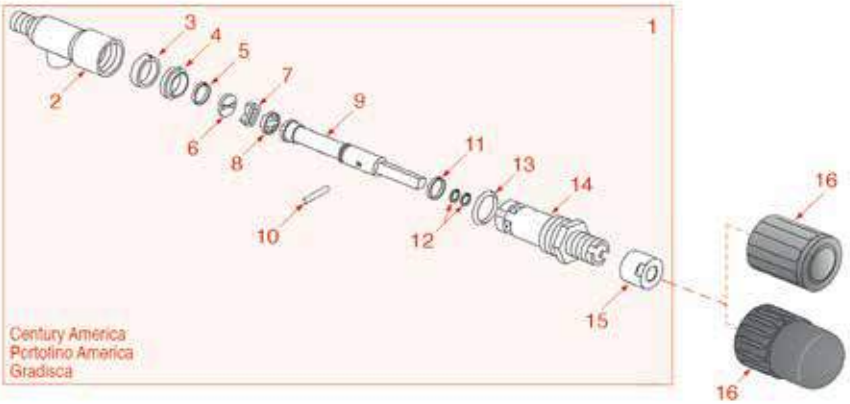

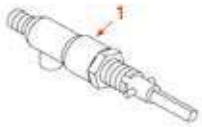

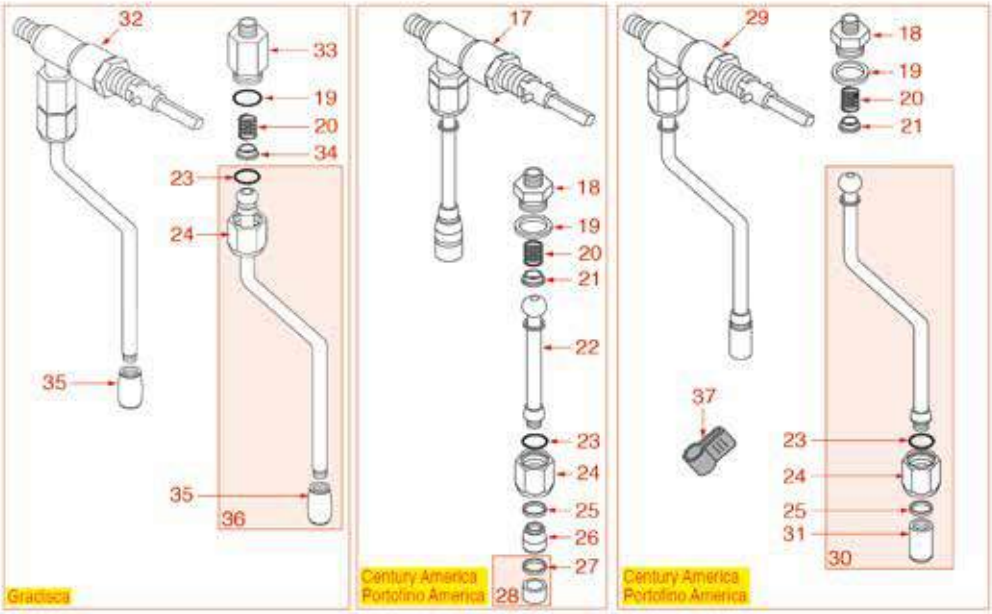

Posizioni senza cod. LF: a richiesta
Positions without LF Code No.: upon request
Abbildungen ohne LF Bestell-Nr.: auf Anfrage
Posiciones sin cód. LF: previa petición

BRASILIA

P.	Cod.	Descrizione	Description	Beschreibung	Descripción
10	**1348216**	SPINA ELASTICA ø 2x16 mm	CLASP ø 2x16 mm	SPANNHÜLSE ø 2x16 mm	ENCHUFE ELÁSTICO ø 2x16 mm
11	**1186661**	GUARNIZIONE PIANA PTFE ø 13x15,5x1 mm	FLAT PTFE GASKET ø 13x15.5x1 mm	FLACHDICHTUNG AUS PTFE 13x15,5x0,8	JUNTA PLANA EN PTFE ø 13x15,5x1 mm
12	**1186611**	GUARNIZIONE OR 02025 SILICONE ROSSO	O-RING 02025 RED SILICONE	DICHTUNG O-RING 02025 SILIKON ROT	JUNTA ARO "O" 02025 SILICONA ROJA
13	**1186833**	GUARNIZIONE OR 03100 EPDM	O-RING 03100 EPDM	O-RING-DICHTUNG 03100 EPDM	JUNTA ARO "O" 03100 EPDM
18	**3349322**	RACCORDO ø 1/8"M-3/8"M NICHELATO	NICHEL-PLATED FITTING ø 1/8"M-3/8"M	ANSCHLUSS ø 1/8"A-3/8"A VERNICKELT	RACOR ø 1/8"M-3/8"M NIQUELADO
19	**1186067**	GUARNIZIONE TONDA RAME ø 23x17x3 mm	ROUND COPPER GASKET ø 23x17x3 mm	DICHTUNG AUS KUPFER ø 23x17x3 mm	JUNTA REDONDA EN COBRE ø 23x17x3 mm
19	**3186434**	GUARNIZIONE OR 0121 EPDM	O-RING 0121 EPDM	O-RING DICHTUNG 0121 EPDM	JUNTA ARO "O" 0121 EPDM
20	**1250151**	MOLLA ø 12x15 mm PER TUBO VAPORE	SPRING ø 12x15 mm FOR STEAM PIPE	FEDER ø 12x15 mm FÜR DAMPFROHR	MUELLE ø 12x15 mm PARA TUBO VAPOR
21	**1186670**	BUSSOLA SNODO TUBO VAPORE 12x5 mm	STEAM PIPE ARTICULATION BUSHING ø 12x5mm	GELENKBUCHSE FÜR DAMPFROHR 12x5 mm	COJINETE TUBO VAPOR ø 12x5 mm
23	**3060608**	GUARNIZIONE OR 03050 EPDM	O-RING 03050 EPDM	O-RING-DICHTUNG 03050 EPDM	JUNTA ARO "O" 03050 EPDM
24	**1349064**	DADO ø 3/8"F PER TUBO ACQUA VAPORE	NUT ø 3/8"F FOR WATER STEAM PIPE	MUTTER ø 3/8"I FÜR WASSER-/DAMPFROHR	TUERCA 3/8"H P. TUBO AGUA VAPOR
25	**1186065**	GUARNIZIONE PIANA PTFE ø 12x10x1 mm	FLAT GASKET ø 12x10x1 mm PTFE	FLACHDICHTUNG 12x10x1 mm PTFE	JUNTA PLANA PTFE 12x10x1 mm
26	**1449332**	SPRUZZATORE ACQUA	WATER PIPE NOZZLE	WASSERSPRITZDÜSE	BOQUILLA AGUA
27	**1186066**	GUARNIZIONE PIANA EPDM ø 21x15x3 mm	FLAT GASKET ø 21x15x3 mm EPDM	FLACHDICHTUNG EPDM ø 21x15x3 mm	JUNTA PLANA EPDM 21x15x3 mm
28	**1449018**	SPRUZZATORE ACQUA	NOZZLE FOR WATER	WASSERSPRITZDÜSE	BOQUILLA AGUA
31	**1449020**	SPRUZZATORE VAPORE	NOZZLE FOR STEAM	DAMPFSPRITZDÜSE	BOQUILLA VAPOR
36	**1449344**	TUBO VAPORE COMPLETO	STEAM PIPE COMPLETE	DAMPFROHR KOMPLETT	TUBO VAPOR COMPLETO
37	**1186080**	GOMMINO ANTISCOTTATURA TUBI ø 10 mm	STEAM PIPE CLIP ø 10 mm	SCHUTZHANDGRIFF FÜR RÖHRE ø 10 mm	EMPUÑADURA ANTIQUEMADURA TUBOS ø 10 mm

RUBINETTO GOMMA ACQUA-VAPORE
WATER-STEAM TAP WITH RUBBER SEAL
WASSER-DAMPHAHN MIT GUMMIDICHTUNG
GRIFO CON GOMA AGUA-VAPOR

BF1401

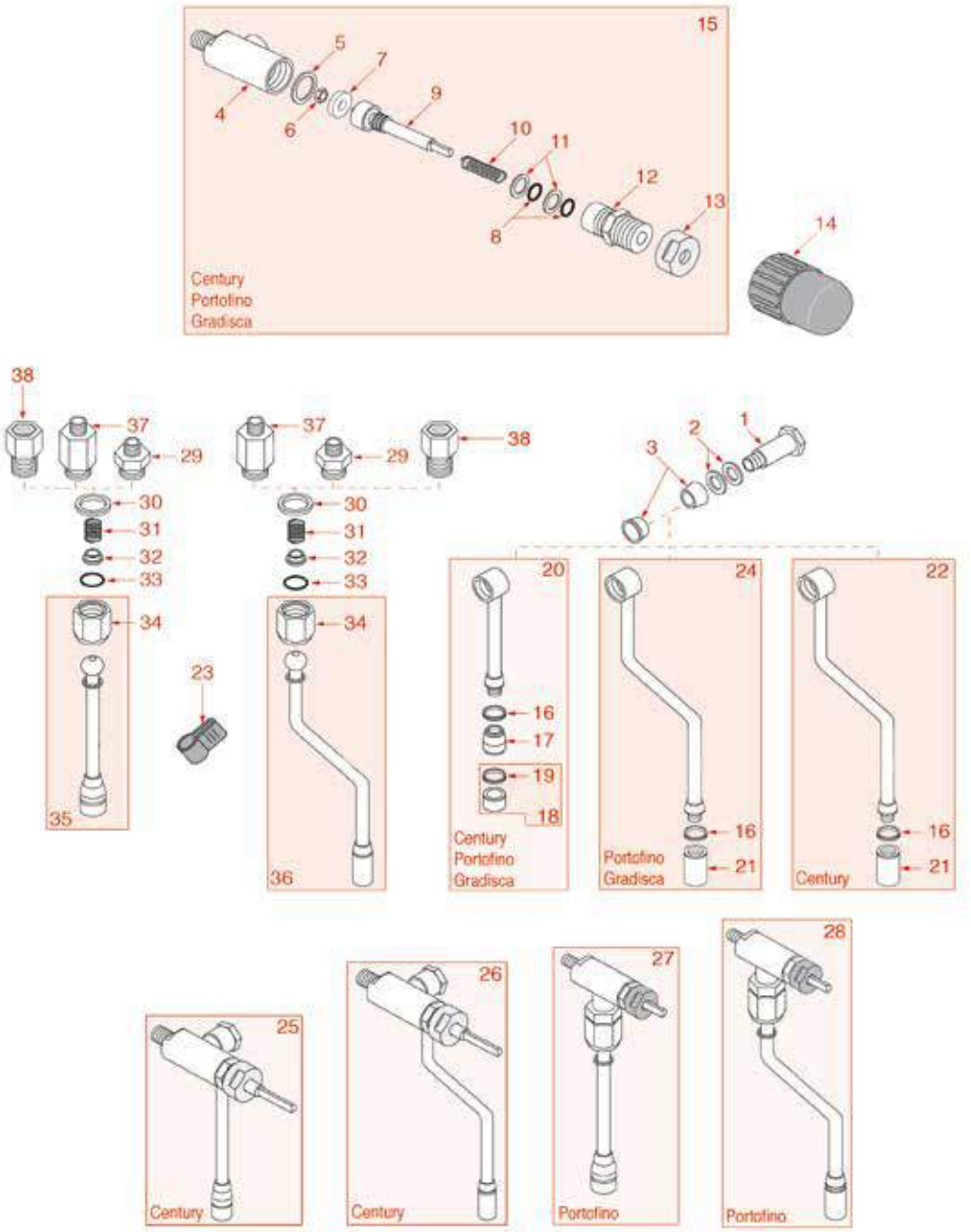

Posizioni senza cod. LF: a richiesta
Positions without LF Code No.: upon request
Abbildungen ohne LF Bestell-Nr.: auf Anfrage
Posiciones sin cód. LF: previa petición

BRASILIA

P.	Cod.	Descrizione	Description	Beschreibung	Descripción
1	**1348334**	VITE PER SNODO	ARTICULATION SCREW	GELENKSCHRAUBE	TORNILLO PARA ARTICULACIÓN
3	**1186602**	TENUTA CONICA PTFE ø 14,5x10x5 mm	CONICAL PTFE SEAL ø 14.5x10x5 mm	KEGELDICHTUNG AUS PTFE ø 14,5x10x5 mm	JUNTA CÓNICA EN PTFE ø 14,5x10x5 mm
5	**1186044**	GUARNIZIONE PIANA RAME ø 24x20x1 mm	COPPER FLAT GASKET ø 24x20x1 mm	FLACHDICHTUNG AUS KUPFER ø 24x20x1 mm	JUNTA PLANA COBRE 24x20x1 mm
6	**1348025**	DADO ESAGONALE ALTO M3	HEXAGONAL NUT M3	SECHSKANTMUTTER HOCH M3	TUERCA HEXAGONAL ALTA M3
7	**1186311**	GUARNIZIONE PIANA NBR ø 13x4x4 mm	NBR FLAT GASKET ø 13x4x4 mm	FLACHDICHTUNG NBR ø 13x4x4 mm	JUNTA PLANA NBR ø 13x4x4 mm
8	**1186556**	GUARNIZIONE OR R6 EPDM	O-RING R6 EPDM	OR-DICHTUNG R6 EPDM	JUNTA ARO "O" R6 EPDM
10	**1250074**	MOLLA ø 10,5x27 mm	SPRING ø 10.5x27 mm	FEDER ø 10,5x27 mm	MUELLE ø 10,5x27 mm
15	**1348356**	RUBINETTO TENUTA GOMMA 2000	RUBBER SEAL TAP 2000	HAHN MIT WASSER- / DAMPFDICHTUNG 2000	GRIFO ESTANQUEIDAD GOMA 2000
16	**1186065**	GUARNIZIONE PIANA PTFE ø 12x10x1 mm	FLAT GASKET ø 12x10x1 mm PTFE	FLACHDICHTUNG 12x10x1 mm PTFE	JUNTA PLANA PTFE 12x10x1 mm
17	**1449332**	SPRUZZATORE ACQUA	WATER PIPE NOZZLE	WASSERSPRITZDÜSE	BOQUILLA AGUA
18	**1449018**	SPRUZZATORE ACQUA	NOZZLE FOR WATER	WASSERSPRITZDÜSE	BOQUILLA AGUA
19	**1186066**	GUARNIZIONE PIANA EPDM ø 21x15x3 mm	FLAT GASKET ø 21x15x3 mm EPDM	FLACHDICHTUNG EPDM ø 21x15x3 mm	JUNTA PLANA EPDM 21x15x3 mm
20	**1449331**	TUBO ACQUA COMPLETO	WATER PIPE	WASSERROHR KOMPLETT	TUBO AGUA COMPLETO
21	**1449020**	SPRUZZATORE VAPORE	NOZZLE FOR STEAM	DAMPFSPRITZDÜSE	BOQUILLA VAPOR
23	**1186080**	GOMMINO ANTISCOTTATURA TUBI ø 10 mm	STEAM PIPE CLIP ø 10 mm	SCHUTZHANDGRIFF FÜR RÖHRE ø 10 mm	EMPUÑADURA ANTIQUEMADURA TUBOS ø 10 mm
24	**1449335**	TUBO VAPORE COMPLETO	STEAM PIPE COMPLETE	DAMPFROHR KOMPLETT	TUBO VAPOR COMPLETO
29	**3349322**	RACCORDO ø 1/8"M-3/8"M NICHELATO	NICHEL-PLATED FITTING ø 1/8"M-3/8"M	ANSCHLUSS ø 1/8"A-3/8"A VERNICKELT	RACOR ø 1/8"M-3/8"M NIQUELADO
30	**1186067**	GUARNIZIONE TONDA RAME ø 23x17x3 mm	ROUND COPPER GASKET ø 23x17x3 mm	DICHTUNG AUS KUPFER ø 23x17x3 mm	JUNTA REDONDA EN COBRE ø 23x17x3 mm
31	**1250151**	MOLLA ø 12x15 mm PER TUBO VAPORE	SPRING ø 12x15 mm FOR STEAM PIPE	FEDER ø 12x15 mm FÜR DAMPFROHR	MUELLE ø 12x15 mm PARA TUBO VAPOR
32	**1186670**	BUSSOLA SNODO TUBO VAPORE 12x5 mm	STEAM PIPE ARTICULATION BUSHING ø 12x5mm	GELENKBUCHSE FÜR DAMPFROHR 12x5 mm	COJINETE TUBO VAPOR ø 12x5 mm
33	**3060608**	GUARNIZIONE OR 03050 EPDM	O-RING 03050 EPDM	O-RING-DICHTUNG 03050 EPDM	JUNTA ARO "O" 03050 EPDM
34	**1349064**	DADO ø 3/8"F PER TUBO ACQUA VAPORE	NUT ø 3/8"F FOR WATER STEAM PIPE	MUTTER ø 3/8"I FÜR WASSER-/DAMPFROHR	TUERCA 3/8"H P. TUBO AGUA VAPOR
35	**1449012**	TUBO ACQUA COMPLETO	COMPLETE WATER PIPE	WASSERROHR KOMPLETT	TUBO AGUA COMPLETO

RUBINETTO CLUB-LADY-BAR-AMERICA
TAP CLUB-LADY-BAR-AMERICA
HAHN CLUB-LADY-BAR-AMERICA
GRIFO CLUB-LADY-BAR-AMERICA

BF1501

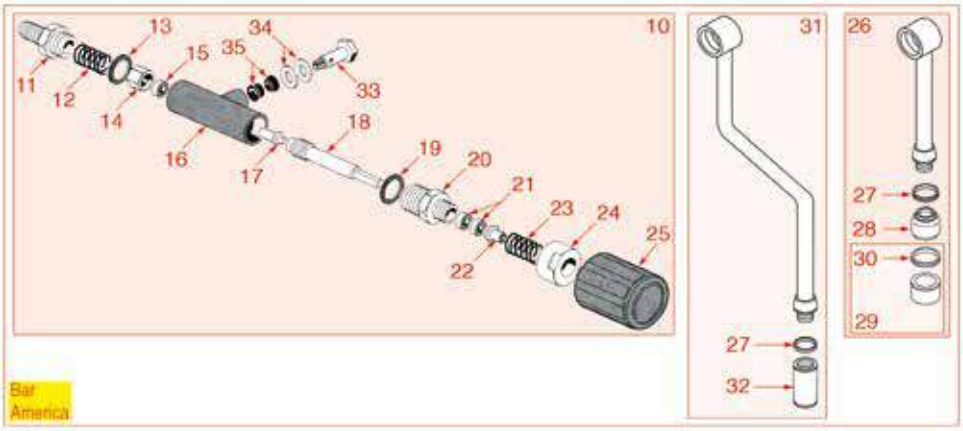

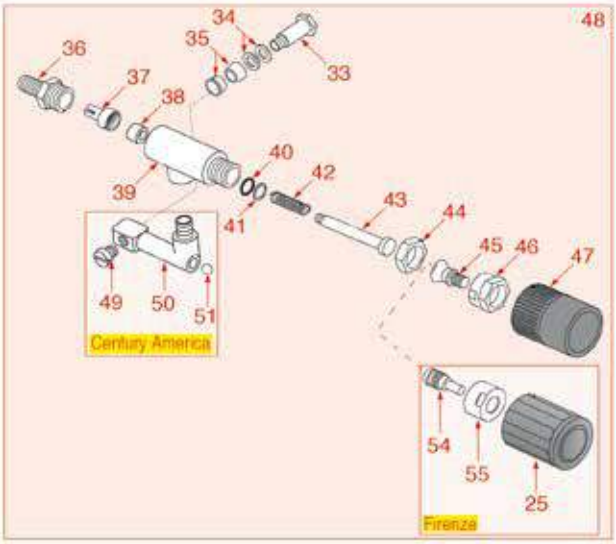

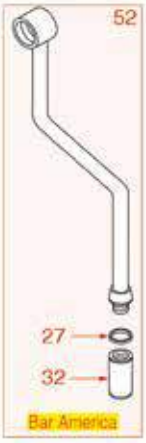

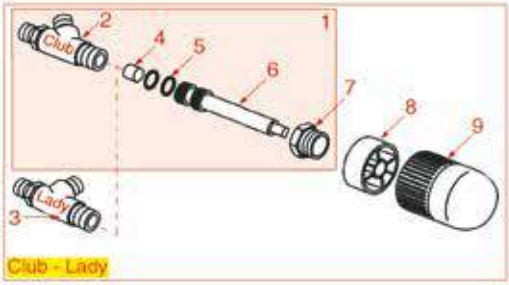

Posizioni senza cod. LF: a richiesta
Positions without LF Code No.: upon request
Abbildungen ohne LF Bestell-Nr.: auf Anfrage
Posiciones sin cód. LF: previa petición

BRASILIA

P.	Cod.	Descrizione	Description	Beschreibung	Descripción
5	**1186411**	GUARNIZIONE OR 02031 EPDM	O-RING 02031 EPDM	DICHTUNG O-RING 02031 EPDM	JUNTA ARO "O" 02031 EPDM
10	**1348330**	RUBINETTO BAR COMPLETO	BAR TAP ASSEMBLY	HAHN BAR KOMPLETT	GRIFO BAR COMPLETO
15	**1186161**	GUARNIZIONE PIANA EPDM ø 13x4x4 mm	FLAT EPDM GASKET ø 13x4x4 mm	FLACHDICHTUNG EPDM ø 13x4x4 mm	JUNTA PLANA EPDM ø 13x4x4 mm
19	**1186117**	GUARNIZIONE PIANA PTFE ø 26x21x2 mm	PTFE FLAT GASKET ø 26x21x2 mm	FLACHDICHTUNG AUS PTFE ø 26x21x2 mm	JUNTA PLANA PTFE ø 26x21x2 mm
21	**1186057**	GUARNIZIONE PIANA EPDM ø 15,3x7,7x4 mm	FLAT EPDM GASKET ø 15.3x7.7x4 mm	FLACHDICHTUNG EPDM 15,3x7,7x4 mm	JUNTA PLANA EPDM ø 15,5x7,7x4 mm
23	**1250521**	MOLLA ø 15x17 mm	SPRING ø 15x17 mm	FEDER ø 15x17 mm	MUELLE ø 15x17 mm
26	**1449331**	TUBO ACQUA COMPLETO	WATER PIPE	WASSERROHR KOMPLETT	TUBO AGUA COMPLETO
27	**1186065**	GUARNIZIONE PIANA PTFE ø 12x10x1 mm	FLAT GASKET ø 12x10x1 mm PTFE	FLACHDICHTUNG 12x10x1 mm PTFE	JUNTA PLANA PTFE 12x10x1 mm
28	**1449332**	SPRUZZATORE ACQUA	WATER PIPE NOZZLE	WASSERSPRITZDÜSE	BOQUILLA AGUA
29	**1449018**	SPRUZZATORE ACQUA	NOZZLE FOR WATER	WASSERSPRITZDÜSE	BOQUILLA AGUA
30	**1186066**	GUARNIZIONE PIANA EPDM ø 21x15x3 mm	FLAT GASKET ø 21x15x3 mm EPDM	FLACHDICHTUNG EPDM ø 21x15x3 mm	JUNTA PLANA EPDM 21x15x3 mm
32	**1449020**	SPRUZZATORE VAPORE	NOZZLE FOR STEAM	DAMPFSPRITZDÜSE	BOQUILLA VAPOR
33	**1348334**	VITE PER SNODO	ARTICULATION SCREW	GELENKSCHRAUBE	TORNILLO PARA ARTICULACIÓN
35	**1186602**	TENUTA CONICA PTFE ø 14,5x10x5 mm	CONICAL PTFE SEAL ø 14.5x10x5 mm	KEGELDICHTUNG AUS PTFE ø 14,5x10x5 mm	JUNTA CÓNICA EN PTFE ø 14,5x10x5 mm
38	**1186423**	GUARNIZIONE PIANA EPDM ø 11x4x4 mm	EPDM FLAT GASKET ø 11x4x4 mm	FLACHDICHTUNG EPDM 11 x 4 x 4 mm	JUNTA PLANA EPDM ø 11x4x4 mm
40	**1186421**	GUARNIZIONE OR 02018 EPDM	O-RING 02018 EPDM	DICHTUNG O-RING 02018 EPDM	JUNTA TORICA 02018 EPDM
46	**1348344**	DADO 3/8" CROMATO	CHROMIUM-PLATED NUT 3/8	VERCHROMTE MUTTER 3/8	TUERCA 3/8" CROMADA
51	**1323003**	SFERA INOX ø 8 mm	STAINLESS STEEL BALL ø 8 mm	KUGEL AUS EDELSTAHL ø 8 mm	ESFERA INOX ø 8 mm
52	**1449335**	TUBO VAPORE COMPLETO	STEAM PIPE COMPLETE	DAMPFROHR KOMPLETT	TUBO VAPOR COMPLETO
53	**1449343**	TUBO ACQUA COMPLETO	COMPLETE WATER PIPE	WASSERROHR KOMPLETT	TUBO AGUA COMPLETO
54	**1348348**	PERNO PER RUBINETTO ACQUA/VAPORE	WATER/STEAM TAP PIN	STIFT FÜR WASSER-/DAMPFHAHN	PERNO PARA GRIFO AGUA/VAPOR

BOILER CENTURY-GRADISCA-PORTOFINO
BOILER CENTURY-GRADISCA-PORTOFINO
BOILER CENTURY-GRADISCA-PORTOFINO
CALDERA CENTURY-GRADISCA-PORTOFINO

BF1601

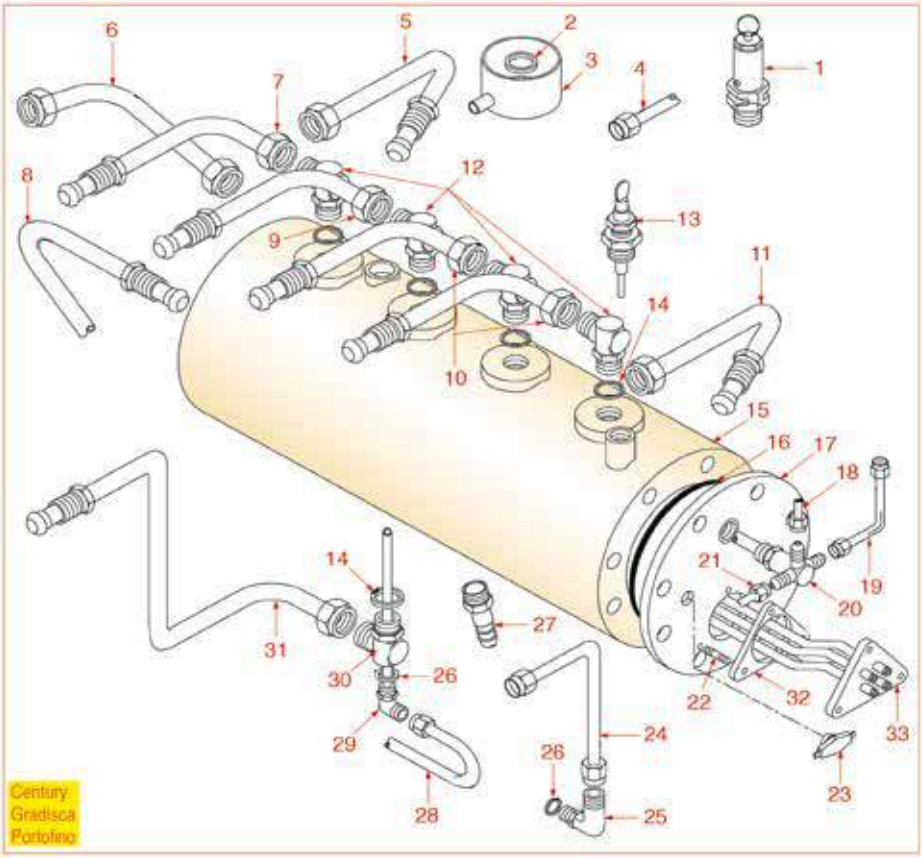

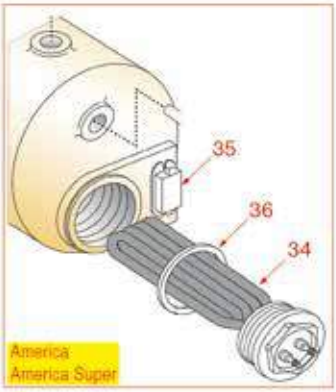

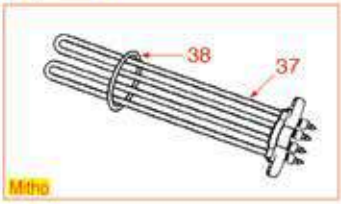

Posizioni senza cod. LF: a richiesta
Positions without LF Code No.: upon request
Abbildungen ohne LF Bestell-Nr.: auf Anfrage
Posiciones sin cód. LF: previa petición

BRASILIA

P.	Cod.	Descrizione	Description	Beschreibung	Descripción
1	**1515100**	VALVOLA CALDAIA ø 3/8"M 1,8bar CE-PED	BOILER VALVE ø 3/8"M 1.8bar CE-PED	VENTIL DURCHLAUFER. ø3/8"A 1,8bar CE-PED	VÁLVULA CALDERA ø 3/8"M 1,8bar CE-PED
1	**1523003**	VALVOLA CALDAIA ø 3/8"M - 1,6 bar CE/PED	BOILER VALVE ø 3/8"M - 1.6 bar CE/PED	VENTIL DURCHLAUFER. ø3/8"M-1,6bar CE/PED	VÁLVULA CALDERÍN ø 3/8"M - 1,6 bar CE/PE
2	**1186067**	GUARNIZIONE TONDA RAME ø 23x17x3 mm	ROUND COPPER GASKET ø 23x17x3 mm	DICHTUNG AUS KUPFER ø 23x17x3 mm	JUNTA REDONDA EN COBRE ø 23x17x3 mm
12	**1349014**	RACCORDO CALDAIA ø 1/2"M-1/2"M	BOILER FITTING ø 1/2"M-1/2"M	ANSCHLUSS DURCHLAUFERH. ø 1/2"A-1/2"A	RACOR CALDERA ø 1/2"M-1/2"M
13	**1341001**	SONDA LIVELLO ø 1/4"M-125 mm	LEVEL PROBE ø 1/4"M-125 mm	NIVEAUSONDE ø 1/4"M-125 mm	SONDA NIVEL ø 1/4"M-125 mm
14	**1186047**	GUARNIZIONE TONDA RAME ø 28x22x3 mm	ROUND COPPER GASKET ø 28x22x3 mm	DICHTUNG AUS KUPFER ø 28x22x3 mm	JUNTA REDONDA EN COBRE ø 28x22x3 mm
16	**1186618**	GUARNIZIONE CALDAIA ø 142x130x3 mm	BOILER GASKET ø 142x130x3 mm	DICHTUNG F. DURCHLAUFERH. ø 142x130x3 mm	JUNTA CALDERA ø 142x130x3 mm
22	**1184009**	PRIGIONIERO M8x25 mm INOX	STAINLESS STEEL M8x25 mm STUD	STIFTSCHRAUBE M8x25 mm EDELSTAHL	ESPÁRRAGO M8x25 mm INOX
26	**1186048**	GUARNIZIONE TONDA RAME ø 19x13x2,7 mm	ROUND COPPER GASKET ø 19x13x2.7 mm	DICHTUNG AUS KUPFER ø 19x13x2,7 mm	JUNTA REDONDA EN COBRE ø 19x13x2,7 mm
29	**1449010**	TUBAZIONE INIETTORE ø 1/4"M	INJECTOR PIPE ø 1/4"M	INJEKTORROHR ø 1/4"A	TUBO INYECTOR ø 1/4"M
30	**1349278**	RACCORDO CALDAIA ø 1/2"M-1/2"M-1/4"F	BOILER FITTING ø 1/2"M-1/2"M-1/4"F	ANSCHLUSS DURCHLAUF. ø1/2"A-1/2"A-1/4"I	RACOR CALDERA ø 1/2"M-1/2"M-1/4"F
32	**1186634**	GUARNIZIONE TRIANGOLARE RESISTENZA	TRIANGULAR GASKET FOR HEATING ELEMENT	DREIECKIGE DICHTUNG FÜR HEIZKÖRPER	JUNTA TRIANGULAR RESISTENCIA
33	**1755002**	RESISTENZA 3500W 230V	HEATING ELEMENT 3500W 230V	HEIZKÖRPER 3500W 230V	RESISTENCIA 3500W 230V
33	**1755003**	RESISTENZA 5000W 230V	HEATING ELEMENT 5000W 230V	HEIZKÖRPER 5000W 230V	RESISTENCIA 5000W 230V
33	**1755217**	RESISTENZA 4500W 230/380V	HEATING ELEMENT 4500W 230/380V	HEIZKÖRPER 4500W 230/380V	RESISTENCIA 4500W 230/380V
33	**1755330**	RESISTENZA 1800W 230V	HEATING ELEMENT 1800W 230V	HEIZKÖRPER 1800W 230V	RESISTENCIA 1800W 230V
33	**1755331**	RESISTENZA 3000W 230V	HEATING ELEMENT 3000W 230V	HEIZKÖRPER 3000W 230V	RESISTENCIA 3000W 230V
33	**1755332**	RESISTENZA 4000W 230V	HEATING ELEMENT 4000W 230V	HEIZKÖRPER 4000W 230V	RESISTENCIA 4000W 230V
33	**1755333**	RESISTENZA 5000W 230V	HEATING ELEMENT 5000W 230V	HEIZKÖRPER 5000W 230V	RESISTENCIA 5000W 230V
33	**1755337**	RESISTENZA 3000W 380V	HEATING ELEMENT 3000W 380V	HEIZKÖRPER 3000W 380V	RESISTENCIA 3000W 380V
33	**1755338**	RESISTENZA 4000W 380V	HEATING ELEMENT 4000W 380V	HEIZKÖRPER 4000W 380V	RESISTENCIA 4000W 380V
34	**1755134**	RESISTENZA 2400W 230V	HEATING ELEMENT 2400W 230V	HEIZKÖRPER 2400W 230V	RESISTENCIA 2400W 230V
34	**1755336**	RESISTENZA 1800W 230V	HEATING ELEMENT 1800W 230V	HEIZKÖRPER 1800W 230V	RESISTENCIA 1800W 230V
34	**1755633**	RESISTENZA 1800W 110V	HEATING ELEMENT 1800W 110V	HEIZKÖRPER 1800W 110V	RESISTENCIA 1800W 110V
34	**1755634**	RESISTENZA 2400W 110V	HEATING ELEMENT 2400W 110V	HEIZKÖRPER 2400W 110V	RESISTENCIA 2400W 110V
36	**1186623**	GUARNIZIONE PIANA PTFE ø 53x43x3 mm	PTFE FLAT GASKET ø 53x43x3 mm	FLACHDICHTUNG AUS PTFE ø 53x43x3 mm	JUNTA PLANA PTFE ø 53x43x3 mm
38	**3186606**	GUARNIZIONE OR 0144 EPDM	O-RING 0144 EPDM	O-RING DICHTUNG 0144 EPDM	JUNTA ARO "O" 0144 EPDM
39	**1755637**	RESISTENZA 1400W 110V	HEATING ELEMENT 1400W 110V	HEIZKÖRPER 1400W 110V	RESISTENCIA 1400W 110V

IMPIANTO A GAS
GAS SYSTEM
GASANLAGE
INSTALACIÓN DE GAS

BF1701

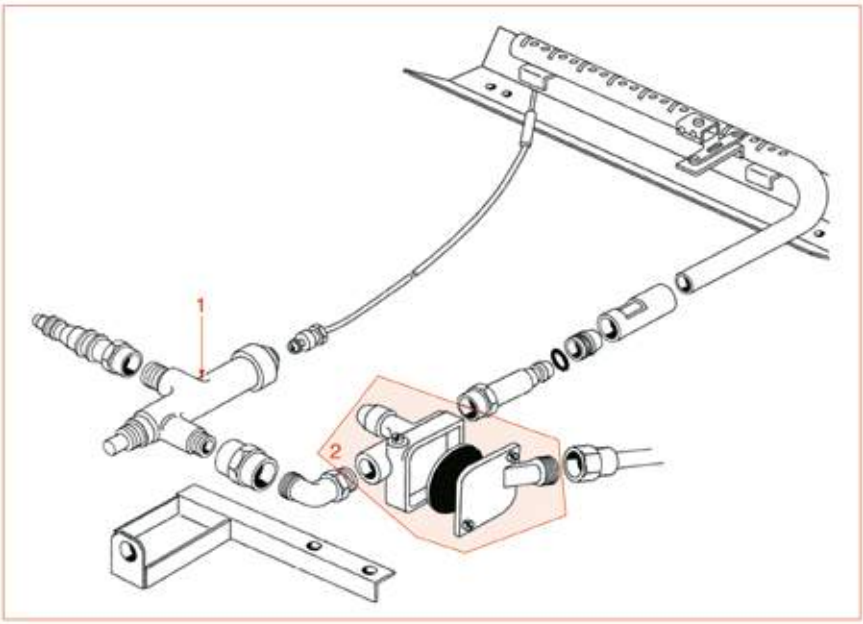

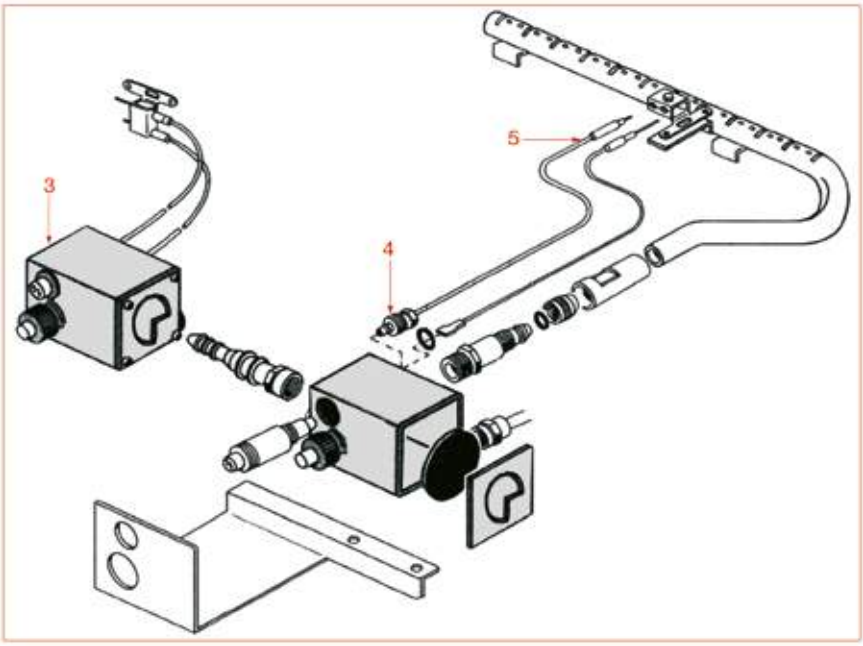

Posizioni senza cod. LF: a richiesta
Positions without LF Code No.: upon request
Abbildungen ohne LF Bestell-Nr.: auf Anfrage
Posiciones sin cód. LF: previa petición

BRASILIA

P.	Cod.	Descrizione	Description	Beschreibung	Descripción
1	**3523002**	VALVOLA M1 ø 1/4"MM	VALVE M1 ø 1/4"MM	GASVENTIL M1 ø 1/4" AA	VÁLVULA M1 ø 1/4"MM
1	**3523006**	DADO M12x1 PER VALVOLA M1	NUT M12x1 FOR M1 VALVE	MUTTER M12x1 FÜR VENTIL M1	TUERCA M12x1 mm PARA VÁLVULA M1
1	**3523007**	GHIERA M12x1 PER VALVOLA M1	RING NUT M12x1 FOR M1 VALVE	KLEMMRING M12x1 FÜR VENTIL M1	CERCO M12x1 PARA VÁLVULA M1
1	**3523052**	VALVOLA M1 ø 3/8"MM	VALVE M1 ø 3/8"MM	VENTIL M1 ø 3/8"MM	VÁLVULA M1 ø 3/8"MM
4	**3440011**	RACCORDO FRESATO M9x1	SLOTTED FITTING M9x1	SCHLITZSCHRAUBE 9x1 AUSSENGEWINDE	RACOR RANURADO M9x1
5	**3440027**	TERMOCOPPIA SIT M8x1 32 cm	THERMOCOUPLE SIT M8x1 32 cm	THERMOELEMENT SIT M8x1 32 cm	TERMOPAR SIT M8x1 32 cm
5	**3440028**	TERMOCOPPIA SIT M8x1 60 cm	THERMOCOUPLE SIT M8x1 60 cm	THERMOELEMENT SIT M8x1 60 cm	TERMOPAR SIT M8x1 60 cm
5	**3440053**	TERMOCOPPIA SIT M8x1 60 cm GIUNTO M8x1	THERMOCOUPLE SIT M8x1 60 cm THREAD M8x1	THERMOELEMENT SIT M8x1 60cm SCHRAUB M8x1	TERMOPAR SIT M8x1 60 cm JUNTA M8x1

PARTI ELETTRICHE
ELECTRICAL PARTS
ELEKTRISCHE TEILE
PIEZAS ELÉCTRICAS

BF1901

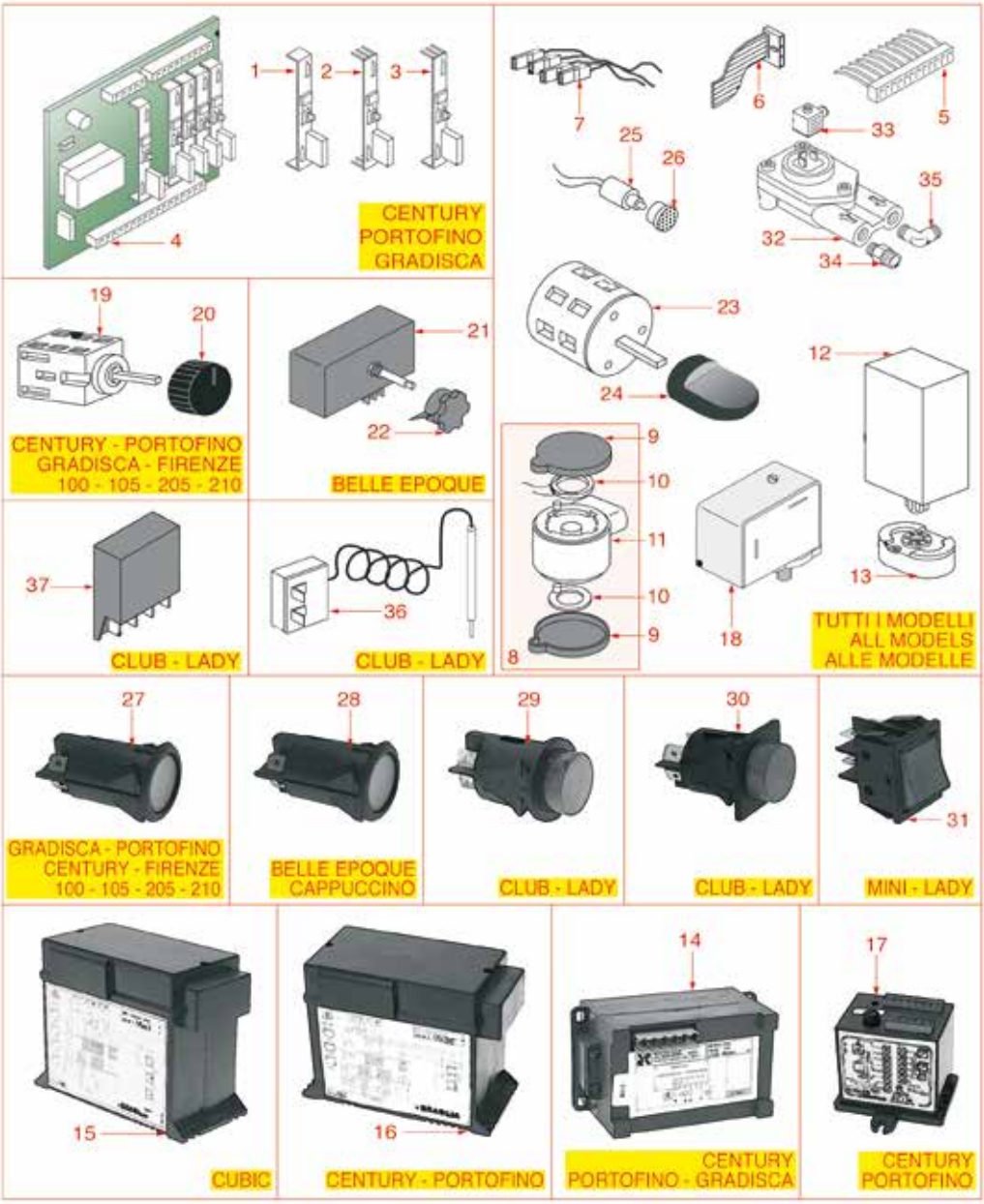

Posizioni senza cod. LF: a richiesta
Positions without LF Code No.: upon request
Abbildungen ohne LF Bestell-Nr.: auf Anfrage
Posiciones sin cód. LF: previa petición

BRASILIA

P.	Cod.	Descrizione	Description	Beschreibung	Descripción
12	**1054539**	REGOLATORE LIVELLO NRL30/1E-2C/8 230V	LEVEL REGULATOR NRL30/1E-2C/8 230V	NIVEAUREGLER NRL30/1E-2C/8 230V	REGULADOR NIVEL NRL30/1E-2C/8 230V
13	**3351154**	ZOCCOLO OCTAL ES8 10A 400V	BASE OCTAL ES8 10A 400V	SOCKEL OCTAL ES8 10A 400V	BASE OCTAL ES8 10A 400V
14	**1054538**	REGOLATORE LIVELLO 230V	LEVEL REGULATOR 230V	NIVEAUREGLER 230V	REGULADOR NIVEL 230V
16	**1054537**	CENTRALINA DOSATURA 2 GRUPPI 230V	DOSER CONTROL BOX 2 GROUPS 230V	DOSIERSTEUERUNG 2 GRUPPEN 230V	CENTRALITA DOSIFICADOR 2 GRUPOS 230V
18	**1320531**	PRESSOSTATO P302/6 TRIPOLARE 30A	PRESSURE SWITCH P302/6 3-POLES 30A	DRUCKSCHALTER P302/6 3-POLIG 30A	PRESOSTATO P302/6 TRIPOLAR 30A
18	**1320533**	KIT GRUPPO MEMBRANE PER PRESSOSTATO	MEMBRANE KIT FOR PRESSURE SWITCH	KIT MEMBRANEN FÜR DRUCKSCHALTER	KIT GRUPO MEMBRANAS PARA PRESOSTATO
18	**1320541**	PRESSOSTATO PARKER	PRESSURE SWITCH PARKER	PRESSOSTAT PARKER	PRESOSTATO PARKER
19	**1319531**	COMMUTATORE 0-2 POSIZIONI 16A 600V	SELECTOR SWITCH 0-2 POSITIONS 16A 600V	SCHALTER 0-2 STELLUNGEN 16A 600V	CONMUTADOR 0-2 POSICIONES 16A 600V
21	**1057531**	COMMUTATORE 0-5 POSIZIONI	SELECTOR SWITCH 0-5 POSITIONS	SCHALTER 0-5 STELLUNGEN	CONMUTADOR 0-5 POSICIONES
23	**1319012**	COMMUTATORE 0-2 POSIZIONI 20A 690V	SELECTOR SWITCH 0-2 POSITIONS 20A 690V	SCHALTER 0-2 STELLUNGEN 20A 690V	CONMUTADOR 0-2 POSICIONES 20A 690V
24	**1241542**	MANOPOLA PER COMMUTATORE NERA ø 33 mm	KNOB SELECTOR SWITCH BLACK ø 33 mm	DREHKNOPF FÜR SCHALTER SCHWARZ ø 33 mm	MANDO PARA CONMUTADOR NEGRO ø 33 mm
26	**1221509**	GEMMA VERDE	GREEN LAMP CAP	SIGNALLAMPENKAPPE GRÜN	DIFUSOR VERDE
26	**1221510**	GEMMA ARANCIO	ORANGE LAMP CAP	SIGNALLAMPENKAPPE ORANGE	DIFUSOR NARANJA
28	**1319464**	INTERRUTTORE BIPOLARE ARANCIONE 16A 250V	ORANGE BIPOLAR SWITCH 16A 250V	SCHALTER 2-POLIG ORANGE 16A 250V	INTERRUPTOR BIPOLAR NARANJO 16A 250V
29	**1319614**	PULSANTE BIPOLARE ROSSO 16A 250V	RED BIPOLAR PUSH BUTTON 16A 250V	DRUCKKNOPF 2-POLIG ROT 16A 250V	PULSADOR BIPOLAR ROJO 16A 250V
29	**1319619**	PULSANTE BIPOLARE ROSSO 16A 250V	RED BIPOLAR PUSH BUTTON 16A 250V	DRUCKKNOPF 2-POLIG ROT 16A 250V	PULSADOR BIPOLAR ROJO 16A 250V
29	**3319948**	INTERRUTTORE BIPOLARE ROSSO 16A 250V	RED BIPOLAR SWITCH 16A 250V	DRUCKSCHALTER 2-POLIG ROT 16A 250V	INTERRUPTOR BIPOLAR ROJO 16A 250V
31	**1319611**	INTERRUTTORE BIPOLARE ROSSO 16A 250V	RED BIPOLAR SWITCH 16A 250V	SCHALTER 2-POLIG ROT 16A 250V	INTERRUPTOR BIPOLAR ROJO 16A 250V
31	**1319612**	INTERRUTTORE BIPOLARE ROSSO 16A 250V	RED BIPOLAR SWITCH 16A 250V	2-POLIG SCHALTER ROT 16A 250V	INTERRUPTOR BIPOLAR ROJO 16A 250V
32	**1455068**	CONTATORE VOLUMETRICO GICAR	VOLUMETRIC FLOWMETER GICAR	VOLUMENZÄHLER GICAR	CONTADOR VOLUMÉTRICO GICAR
33	**1455033**	CONNETTORE PICCOLO FEMMINA	CONNECTOR FEMALE SMALL	ANSCHLUSS KLEIN INNENGEWINDE	CONECTOR PEQUEÑO HEMBRA
34	**3349318**	RACCORDO ø 1/8"M-1/8"M NICHELATO	NICHEL-PLATED FITTING ø 1/8"M-1/8"M	ANSCHLUSS ø 1/8"A-1/8"A VERNICKELT	RACOR ø 1/8"M-1/8"M NIQUELADO
35	**1349013**	RACCORDO A "L" ø 1/8"M-1/8"M NICHELATO	L-FITTING ø 1/8"M-1/8"M NICKEL-PLATED	L-ANSCHLUSS ø 1/8"A-1/8"A VERNICKELT	RACOR EN "L" ø 1/8"M-1/8"M NIQUELADO
37	**1054529**	REGOLATORE LIVELLO SMA 220V	LEVEL REGULATOR SMA 220V	NIVEAUREGLER SMA 220V	REGULADOR NIVEL SMA 220V

MANOMETRI E VASCHETTE
PRESSURE GAUGES AND TANKS
MANOMETER UND TANKE
MANÓMETROS Y CUBAS

BF2001

Posizioni senza cod. LF: a richiesta
Positions without LF Code No.: upon request
Abbildungen ohne LF Bestell-Nr.: auf Anfrage
Posiciones sin cód. LF: previa petición

BRASILIA

P.	Cod.	Descrizione	Description	Beschreibung	Descripción
2	**1245009**	MANOMETRO CALDAIA-POMPA ø 63 mm	BOILER-PUMP PRESSURE GAUGE ø 63 mm	MANOMETERF. DURCHLAUFERH.-PUMPE ø63 mm	MANÓMETRO CALDERA-BOMBA ø 63 mm
3	**1245535**	MANOMETRO CALDAIA-POMPA ø 63 mm	BOILER-PUMP PRESSURE GAUGE ø 63 mm	MANOMETER DURCHLAUFERH.-PUMPE ø 63 mm	MANÓMETRO CALDERA-BOMBA ø 63 mm
8	**1245532**	MANOMETRO CALDAIA-POMPA ø 63 mm	BOILER-PUMP PRESSURE GAUGE ø 63 mm	MANOMETER DURCHLAUFERH.-PUMPE ø 63 mm	MANÓMETRO CALDERA-BOMBA ø 63 mm
10	**1186067**	GUARNIZIONE TONDA RAME ø 23x17x3 mm	ROUND COPPER GASKET ø 23x17x3 mm	DICHTUNG AUS KUPFER ø 23x17x3 mm	JUNTA REDONDA EN COBRE ø 23x17x3 mm
12	**1186352**	GUARNIZIONE OR 02050 EPDM	O-RING 02050 EPDM	DICHTUNG O-RING 02050 EPDM	JUNTA ARO "O" 02050 EPDM
15	**1160700**	RACCORDO CON FILTRO ø 3/8"M-3/8"M	COUPLING WITH FILTER ø 3/8"M - 3/8"M	ANSCHLUSS MIT FILTER ø 3/8"Mx3/8"M	RACOR CON FILTRO ø 3/8"Mx3/8"M
16	**1079001**	CAPPUCCINATORE COMPLETO PICCOLO BIANCO	COMPLETE SMALL CAPPUCCINATORE WHITE	CAPPUCCINATORE KOMPLETT KLEIN WEISS	CAPPUCCINATORE COMPLETO PEQUEÑO BLANCO
17	**1079002**	CAPPUCCINATORE STANDARD NYLON	STANDARD NYLON CAPPUCCINATORE	CAPPUCCINOMASCHINE STANDARD NYLON	CAPPUCCINATORE STANDARD NYLON
21	**1191008**	GIUNTO ELASTICO POMPANTE	ELASTIC COUPLING FOR PUMP	ELASTISCHES VERBINDUNGSSTÜCK F.PUMPE	UNION ELASTICO

GRUPPO EROGAZIONE PRATICA
BREWING GROUP PRATICA
KAFFEAUSGABEGRUPPE PRATICA
GRUPO EROGACIÓN PRATICA

CA0101

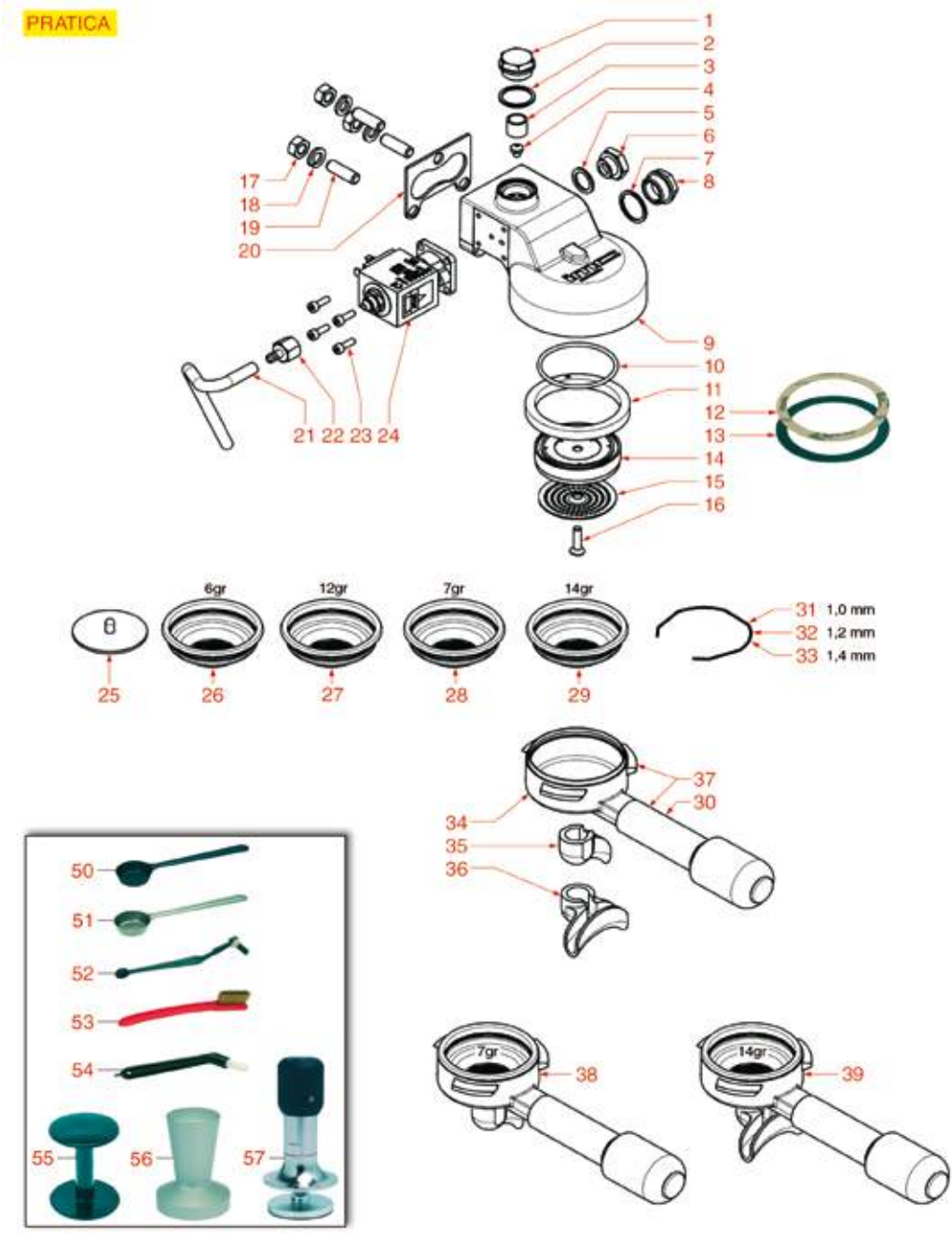

Posizioni senza cod. LF: a richiesta
Positions without LF Code No.: upon request
Abbildungen ohne LF Bestell-Nr.: auf Anfrage
Posiciones sin cód. LF: previa petición

CARIMALI

P.	Cod.	Descrizione	Description	Beschreibung	Descripción
3	**1160501**	FILTRO ACQUA ø 14x10x12 mm	WATER FILTER ø 14x10x12 mm	WASSERFILTER ø 14x10x12 mm	FILTRO AGUA ø 14x10x12 mm
4	**1500010**	UGELLO M5x1 FORO ø 1,2 mm	JET M5x1 HOLE ø 1.2 mm	DÜSE M5x1 LOCH ø 1,2 mm	TOBERA M5x1 AGUJERO ø 1,2 mm
5	**1786251**	GUARNIZIONE PIANA PTFE ø 19x14,5x2 mm	PTFE FLAT GASKET ø 19x14.5x2 mm	FLACHDICHTUNG AUS PTFE ø 19x14,5x2 mm	JUNTA PLANA PTFE ø 19x14,5x2 mm
6	**1439056**	TAPPO ø 1/4"M PER GRUPPO EROGAZIONE	CAP ø 1/4"M FOR DELIVERY GROUP	DECKEL ø 1/4"A FÜR AUSLAUFGRUPPE	TAPA ø 1/4"M PARA GRUPO EROGACIÓN
7	**1786250**	GUARNIZIONE PIANA PTFE ø 24x20x1,5 mm	PTFE FLAT GASKET ø 24x20x1.5 mm	FLACHDICHTUNG AUS PTFE ø 24x20x1,5 mm	JUNTA PLANA PTFE ø 24x20x1,5 mm
8	**1439055**	TAPPO ø 20 mm PER GRUPPO EROGAZIONE	CAP ø 20 mm FOR DELIVERY GROUP	DECKEL ø 20 mm FÜR AUSLAUFGRUPPE	TAPA ø 20 mm PARA GRUPO EROGACIÓN
10	**1186672**	GUARNIZIONE OR 03193 EPDM	O-RING 03193 EPDM	DICHTUNG OR 03193 EPDM	JUNTA ARO "O" 03193 EPDM
11	**1186671**	GUARNIZIONE PORTAFILTRO ø 69x57x7,5 mm	FILTER HOLDER GASKET ø 69x57x7.5 mm	SIEBTRÄGERDICHTUNG ø 69x57x7,5 mm	JUNTA PORTAFILTRO ø 69x57x7,5 mm
12	**1190006**	SPESSORE CARTA ø 69x57x0,8 mm	PAPER SEAL ø 69x57x0.8 mm	ABSTANDSSTÜCK AUS PAPIER ø 69x57x0,8 mm	ESPESOR PAPEL ø 69x57x0,8 mm
13	**1190003**	SPESSORE GOMMA ø 70x57x1 mm EPDM	RUBBER SHIM ø 70x57x1 mm EPDM	ABSTANDSSTÜCK GUMMI ø 70x57x1 mm EPDM	ESPESOR GOMA ø 70x57x1 mm EPDM
14	**1086048**	DIFFUSORE PORTADOCCIA	SHOWER HOLDER SPRAYER	VERTEILER DUSCHTRÄGER	DIFUSOR SOPORTE DUCHA
15	**1081006**	DOCCIA EROGAZIONE ø 51,5 mm	SHOWER SCREEN ø 51.5 mm	DUSCHE ø 51,5 mm	DUCHA ø 51,5 mm
16	**1528137**	VITE A TESTA SVASATA CON CALOTTA M5x20	COUNT. HEAD SCREW WITH SHELL M5x20	SCHRAUBE EDELSTAHL M5x20 UNI EN 22009	TORNILLO DE CABEZA AVELL. CÁSCARA M5x20
17	**1528621**	DADO ESAGONALE BASSO M8	HEXAGONAL NUT M8 SHORT M8	SECHSKANTMUTTER KURZ M8	TUERCA HEXAGONAL BAJA M8
23	**1184006**	VITE A TESTA CILINDRICA BASSA M4x12	LOW CYLINDER HEAD SCREW M4x12	ZYLINDERKOPFSCHRAUBE NIEDRIG M4x12	TORNILLO CABEZA DE CILINDRO BAJA M4x12
24	**1120335**	ELETTROVALVOLA PARKER 3 VIE 230V 50/60Hz	3-WAY SOLENOID VALVE PARKER 230V 50/60Hz	3-WEGE MAGNETVENTIL PARKER 230V 50/60Hz	ELECTROVÁLVULA PARKER 3VÍAS 230V 50/60Hz
25	**1160293**	FILTRO CIECO A MEMBRANA	MEMBRANE BLIND FILTER	MEMBRAN-BLINDFILTER	FILTRO CIEGO DE MEMBRANA
28	**1160055**	FILTRO 1 TAZZA 7 gr	1 CUP FILTER 7 gr	FILTER 1 TASSE 7 gr	FILTRO 1 TAZA 7 gr
29	**1160056**	FILTRO 2 TAZZE 14 gr	2 CUPS FILTER 14 g	FILTER 2 TASSEN 14 g	FILTRO 2 TAZAS 14 g
30	**1241502**	MANOPOLA PORTAFILTRO M10	FILTER HOLDER HANDLE M10	SIEBTRÄGERGRIFF M10	MANDO PORTAFILTRO M10
30	**1241505**	MANOPOLA PORTAFILTRO M10	KNOB FILTER HOLDER M10	DREHKNOPF SIEBTRÄGER M10	MANDO PORTAFILTRO M10
31	**1250101**	MOLLA FERMAFILTRO ø 1,00 mm INOX	FILTER BLOCKING SPRING ø 1,00 mm INOX	FILTERHALTERUNGSFEDER ø 1,10 mm EDELST.	MUELLE PORTAFILTRO ø 1,10 mm INOX
32	**1250002**	MOLLA FERMAFILTRO ø 1,20 mm INOX	S/STEEL FILTER LOCKING SPRING ø 1.20 mm	FILTERHALTERUNGSFEDER ø 1,20 mm EDELSTA	MUELLE PORTAFILTRO ø 1,20 mm INOX
33	**1250279**	MOLLA FERMAFILTRO ø 1,40 mm INOX	SPRING FILTER LOCKING ø 1.40 mm STAIN.ST	FEDER FILTERSPERRE ø 1,40 mm EDELSTAHL	MUELLE FERMAFILTRO ø 1,40 mm INOX
34	**1165011**	PORTAFILTRO MACCHINE CAFFÈ CARIMALI	FILTER HOLDER CARIMALI	SIEBTRÄGER FÜR KAFFEEMASCHINEN CARIMALI	PORTAFILTRO MÁQUINAS DE CAFÉ CARIMALI
35	**1022501**	BECCUCCIO 1 TAZZA ø 3/8"	SINGLE SPOUT ø 3/8"	AUSLAUF 1-WEG ø 3/8"	SALIDA 1 CAFÉ ø 3/8"
36	**1022102**	BECCUCCIO 2 TAZZE ø 3/8"	DOUBLE SPOUT ø 3/8"	DÜSE 2 TASSEN ø 3/8"	SALIDA 2 TAZAS ø 3/8"
50	**1069001**	CUCCHIAIO DOSATORE IN PLASTICA 20 ml	PLASTIC MEASURING SPOON 20 ml	DOSIERLÖFFEL AUS KUNSTSTOFF 20 ml	CUCHARA DOSIFICADOR PLÁSTICO 20 ml
51	**1069002**	CUCCHIAIO DOSATORE INOX 20 ml	STAINLESS STEEL MEASURING SPOON 20 ml	DOSIERLÖFFEL AUS EDELSTAHL 20 ml	CUCHARA DOSIFICADOR INOX 20 ml
52	**1384003**	SPAZZOLINO PULISCIDOCCE NERO	BLACK SHOWER CLEANING BRUSH	BÜRSTE ZUR DUSCHENREINIGUNG SCHWARZ	CEPILLO LIMPIA-DUCHAS
53	**1384002**	SPAZZOLINA PER MANUTENZIONE	BRUSH FOR MAINTENANCE	BÜRSTE FÜR WARTUNG	CEPILLO PARA MANTENIMIENTO
54	**1384001**	SPAZZOLINO PULISCIDOCCE	BRUSH FOR COFFEE SHOWER	BÜRSTE ZUR DUSCHENREINIGUNG	CEPILLO LIMPIA DUCHAS
55	**1385002**	PRESSINO NYLON ø 50/57 mm	NYLON COFFEE TAMPER ø 50/57 mm	TAMPER AUS NYLON ø 50/57 mm	PRENSA CAFÉ NYLON ø 50/57 mm
56	**1385041**	PRESSINO ALLUMINIO LUCIDO ø 57 mm	POLISHED ALUMINUM TAMPER ø 57 mm	TAMPER AUS ALUMINIUM LACKIERT ø 57 mm	PRENSA ALUMINIO PULIDO ø 57 mm
56	**1385053**	PRESSINO ALLUMINIO ANODIZZATO ø 58 mm	ANODISED ALUMINUM TAMPER ø 58 mm	TAMPER AUS ELOXIERTEM ALUMINIUM ø 58 mm	PRENSA CAFÉ ALUMINIO ANODIZADO ø 58 mm
57	**1385600**	PRESSINO DINAMOMETRICO MANUALE ø 57 mm	DYNAMOMETRIC MANUAL COFFEE TAMPER ø 57mm	DYNAMOMETRISCH.HAND-KAFFEE TAMPER ø 57mm	PRENSA CAFÉ DINAMOMÉTRICO MANUAL ø 57 mm

GRUPPO EROGAZIONE E9-TEMA-ETABETA-KIKKO
BREWING GROUP E9-TEMA-ETABETA-KIKKO
KAFFEAUSGABEGRUPPE E9-TEMA-ETABETA-KIKKO
GRUPO EROGACIÓN E9-TEMA-ETABETA-KIKKO

CA0201

E9-TEMASTYLE-ETABETA-ETABETAV2-KIKKO

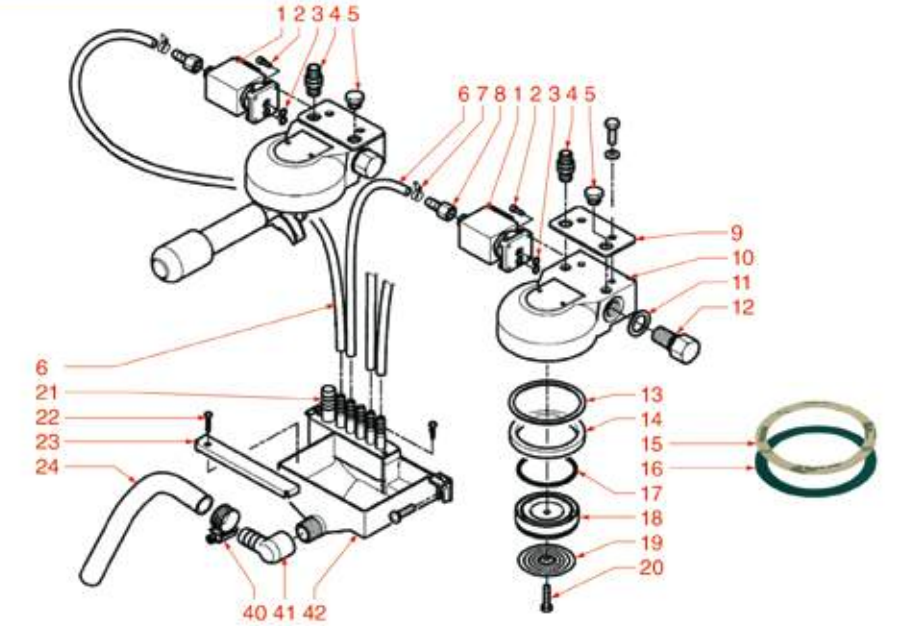

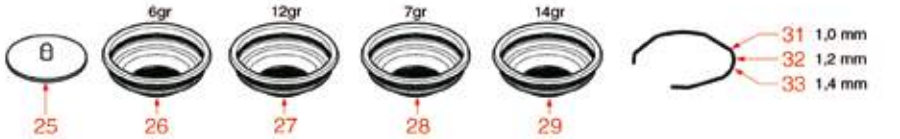

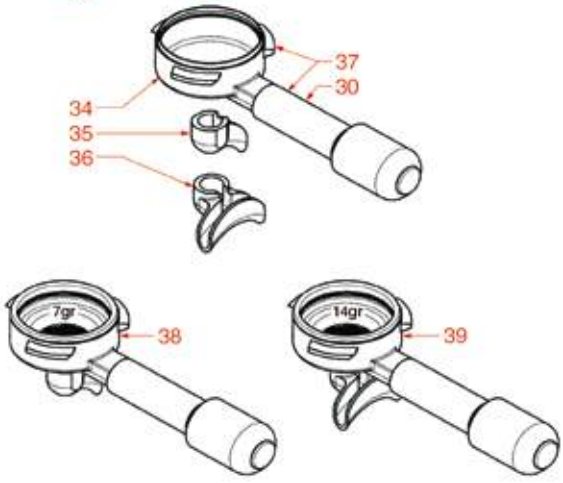

Posizioni senza cod. LF: a richiesta
Positions without LF Code No.: upon request
Abbildungen ohne LF Bestell-Nr.: auf Anfrage
Posiciones sin cód. LF: previa petición

CARIMALI

P.	Cod.	Descrizione	Description	Beschreibung	Descripción
1	**1120335**	ELETTROVALVOLA PARKER 3 VIE 230V 50/60Hz	3-WAY SOLENOID VALVE PARKER 230V 50/60Hz	3-WEGE MAGNETVENTIL PARKER 230V 50/60Hz	ELECTROVÁLVULA PARKER 3VÍAS 230V 50/60Hz
2	**1184006**	VITE A TESTA CILINDRICA BASSA M4x12	LOW CYLINDER HEAD SCREW M4x12	ZYLINDERKOPFSCHRAUBE NIEDRIG M4x12	TORNILLO CABEZA DE CILINDRO BAJA M4x12
3	**1186612**	GUARNIZIONE OR 02025 VITON	O-RING 02025 VITON	DICHTUNG O-RING 02025 VITON	JUNTA ARO OR 02025 VITON VERDE
4	**1500536**	UGELLO M10x1 FORO ø 0,8 mm	NOZZLE M10x1 HOLE ø 0.8 mm	DÜSE M10x1 LOCH ø 0,8 mm	TOBERA M10x1 AGUJERO ø 0,8 mm
4	**1500011**	UGELLO ø 1/8"M-1/8"M FORO ø 1,2 mm	JET ø 1/8"M-1/8"M HOLE ø 1.2 mm	DÜSE ø 1/8"A-1/8"A LOCH ø 1,2 mm	TOBERA ø 1/8"M-1/8"M AGUJERO ø 1,2 mm
7	**3449405**	FASCETTA BIFILARE 9,8-10,4 - 100 PZ	DOUBLE-WIRE CLAMP 9.8-10.4 - 100 PCS	SCHLAUCHSCHELLE DOPPELT 9,8-10,4 -100ST	ABRAZADERA BIFILAR 9,8-10,4 - 100 UDS
11	**1186323**	GUARNIZIONE PIANA PTFE ø 24x18x2 mm	PTFE FLAT GASKET ø 24x18x2 mm	FLACHDICHTUNG AUS PTFE ø 24x18x2 mm	JUNTA PLANA PTFE ø 24x18x2 mm
14	**1186671**	GUARNIZIONE PORTAFILTRO ø 69x57x7,5 mm	FILTER HOLDER GASKET ø 69x57x7.5 mm	SIEBTRÄGERDICHTUNG ø 69x57x7,5 mm	JUNTA PORTAFILTRO ø 69x57x7,5 mm
15	**1190006**	SPESSORE CARTA ø 69x57x0,8 mm	PAPER SEAL ø 69x57x0.8 mm	ABSTANDSSTÜCK AUS PAPIER ø 69x57x0,8 mm	ESPESOR PAPEL ø 69x57x0,8 mm
16	**1190003**	SPESSORE GOMMA ø 70x57x1 mm EPDM	RUBBER SHIM ø 70x57x1 mm EPDM	ABSTANDSSTÜCK GUMMI ø 70x57x1 mm EPDM	ESPESOR GOMA ø 70x57x1 mm EPDM
17	**1186672**	GUARNIZIONE OR 03193 EPDM	O-RING 03193 EPDM	DICHTUNG OR 03193 EPDM	JUNTA ARO "O" 03193 EPDM
18	**1086048**	DIFFUSORE PORTADOCCIA	SHOWER HOLDER SPRAYER	VERTEILER DUSCHTRÄGER	DIFUSOR SOPORTE DUCHA
19	**1081006**	DOCCIA EROGAZIONE ø 51,5 mm	SHOWER SCREEN ø 51.5 mm	DUSCHE ø 51,5 mm	DUCHA ø 51,5 mm
20	**1528137**	VITE A TESTA SVASATA CON CALOTTA M5x20	COUNT. HEAD SCREW WITH SHELL M5x20	SCHRAUBE EDELSTAHL M5x20 UNI EN 22009	TORNILLO DE CABEZA AVELL. CÁSCARA M5x20
24	**1449672**	TUBO SCARICO ELISPIR ø 16x23 mm - 5 mt	DRAIN PIPE ELISPIR ø 16x23 mm - 5 m	AUSLAUFSCHLAUCH ELISPIR ø 16x23 mm - 5 m	TUBO DESAGÜE ELISPIR ø 16x23 mm - 5 m
25	**1160293**	FILTRO CIECO A MEMBRANA	MEMBRANE BLIND FILTER	MEMBRAN-BLINDFILTER	FILTRO CIEGO DE MEMBRANA
28	**1160055**	FILTRO 1 TAZZA 7 gr	1 CUP FILTER 7 gr	FILTER 1 TASSE 7 gr	FILTRO 1 TAZA 7 gr
29	**1160056**	FILTRO 2 TAZZE 14 gr	2 CUPS FILTER 14 g	FILTER 2 TASSEN 14 g	FILTRO 2 TAZAS 14 g
30	**1241502**	MANOPOLA PORTAFILTRO M10	FILTER HOLDER HANDLE M10	SIEBTRÄGERGRIFF M10	MANDO PORTAFILTRO M10
30	**1241505**	MANOPOLA PORTAFILTRO M10	KNOB FILTER HOLDER M10	DREHKNOPF SIEBTRÄGER M10	MANDO PORTAFILTRO M10
31	**1250101**	MOLLA FERMAFILTRO ø 1,00 mm INOX	FILTER BLOCKING SPRING ø 1,00 mm INOX	FILTERHALTERUNGSFEDER ø 1,10 mm EDELST.	MUELLE PORTAFILTRO ø 1,10 mm INOX
32	**1250002**	MOLLA FERMAFILTRO ø 1,20 mm INOX	S/STEEL FILTER LOCKING SPRING ø 1.20 mm	FILTERHALTERUNGSFEDER ø 1,20 mm EDELSTA	MUELLE PORTAFILTRO ø 1,20 mm INOX
33	**1250338**	MOLLA FERMAFILTRO ø 1,40 mm INOX	FILTER LOCKING SPRING ø 1.40 mm ST.STEEL	FEDER FÜR FILTERSPERRE ø 1,40 mm EDELST.	MUELLE PARO FILTRO ø 1,40 mm INOX
34	**1165011**	PORTAFILTRO MACCHINE CAFFÈ CARIMALI	FILTER HOLDER CARIMALI	SIEBTRÄGER FÜR KAFFEEMASCHINEN CARIMALI	PORTAFILTRO MÁQUINAS DE CAFÉ CARIMALI
35	**1022059**	BECCUCCIO 1 TAZZA ø 3/8"	SINGLE SPOUT ø 3/8"	AUSLAUF 1-WEG ø 3/8"	SALIDA 1 CAFÉ ø 3/8"
35	**1022550**	BECCUCCIO 1 TAZZA ø 3/8"	SINGLE SPOUT ø 3/8"	AUSLAUFDÜSE 1-WEG ø 3/8"	SALIDA 1 CAFÉ ø 3/8"
36	**1022102**	BECCUCCIO 2 TAZZE ø 3/8"	DOUBLE SPOUT ø 3/8"	DÜSE 2 TASSEN ø 3/8"	SALIDA 2 TAZAS ø 3/8"
40	**3449466**	FASCETTA STRINGITUBO 16-27	HOSE CLAMP 16-27	SCHLAUCHSCHELLE 16-27	ABRAZADERA APRIETATUBO 16-27
41	**1527046**	RACCORDO PORTAGOMMA VASCHETTA SCARICO	HOSE-END FITTING FOR DRAIN TANK	SCHLAUCHANSCHLUSS FÜR ABLAUFSCHALE	RACOR SOPORTE GOMA CUBA DESAGÜE
42	**1527047**	VASCHETTA DI SCARICO	DRAIN TANK	ABLAUFSCHALE	CUBA DESAGÜE
50	**1069001**	CUCCHIAIO DOSATORE IN PLASTICA 20 ml	PLASTIC MEASURING SPOON 20 ml	DOSIERLÖFFEL AUS KUNSTSTOFF 20 ml	CUCHARA DOSIFICADOR PLÁSTICO 20 ml
51	**1069002**	CUCCHIAIO DOSATORE INOX 20 ml	STAINLESS STEEL MEASURING SPOON 20 ml	DOSIERLÖFFEL AUS EDELSTAHL 20 ml	CUCHARA DOSIFICADOR INOX 20 ml
52	**1384003**	SPAZZOLINO PULISCIDOCCE NERO	BLACK SHOWER CLEANING BRUSH	BÜRSTE ZUR DUSCHENREINIGUNG SCHWARZ	CEPILLO LIMPIA-DUCHAS
53	**1384002**	SPAZZOLINA PER MANUTENZIONE	BRUSH FOR MAINTENANCE	BÜRSTE FÜR WARTUNG	CEPILLO PARA MANTENIMIENTO
54	**1384001**	SPAZZOLINO PULISCIDOCCE	BRUSH FOR COFFEE SHOWER	BÜRSTE ZUR DUSCHENREINIGUNG	CEPILLO LIMPIA DUCHAS
55	**1385002**	PRESSINO NYLON ø 50/57 mm	NYLON COFFEE TAMPER ø 50/57 mm	TAMPER AUS NYLON ø 50/57 mm	PRENSA CAFÉ NYLON ø 50/57 mm
56	**1385041**	PRESSINO ALLUMINIO LUCIDO ø 57 mm	POLISHED ALUMINUM TAMPER ø 57 mm	TAMPER AUS ALUMINIUM LACKIERT ø 57 mm	PRENSA ALUMINIO PULIDO ø 57 mm
56	**1385053**	PRESSINO ALLUMINIO ANODIZZATO ø 58 mm	ANODISED ALUMINUM TAMPER ø 58 mm	TAMPER AUS ELOXIERTEM ALUMINIUM ø 58 mm	PRENSA CAFÉ ALUMINIO ANODIZADO ø 58 mm
57	**1385600**	PRESSINO DINAMOMETRICO MANUALE ø 57 mm	DYNAMOMETRIC MANUAL COFFEE TAMPER ø 57mm	DYNAMOMETRISCH.HAND-KAFFEE TAMPER ø 57mm	PRENSA CAFÉ DINAMOMÉTRICO MANUAL ø 57 mm

GRUPPO EROGAZIONE SYSTEMA-ECO-UNO
BREWING GROUP SYSTEMA-ECO-UNO
KAFFEAUSGABEGRUPPE SYSTEMA-ECO-UNO
GRUPO EROGACIÓN SYSTEMA-ECO-UNO

CA0301

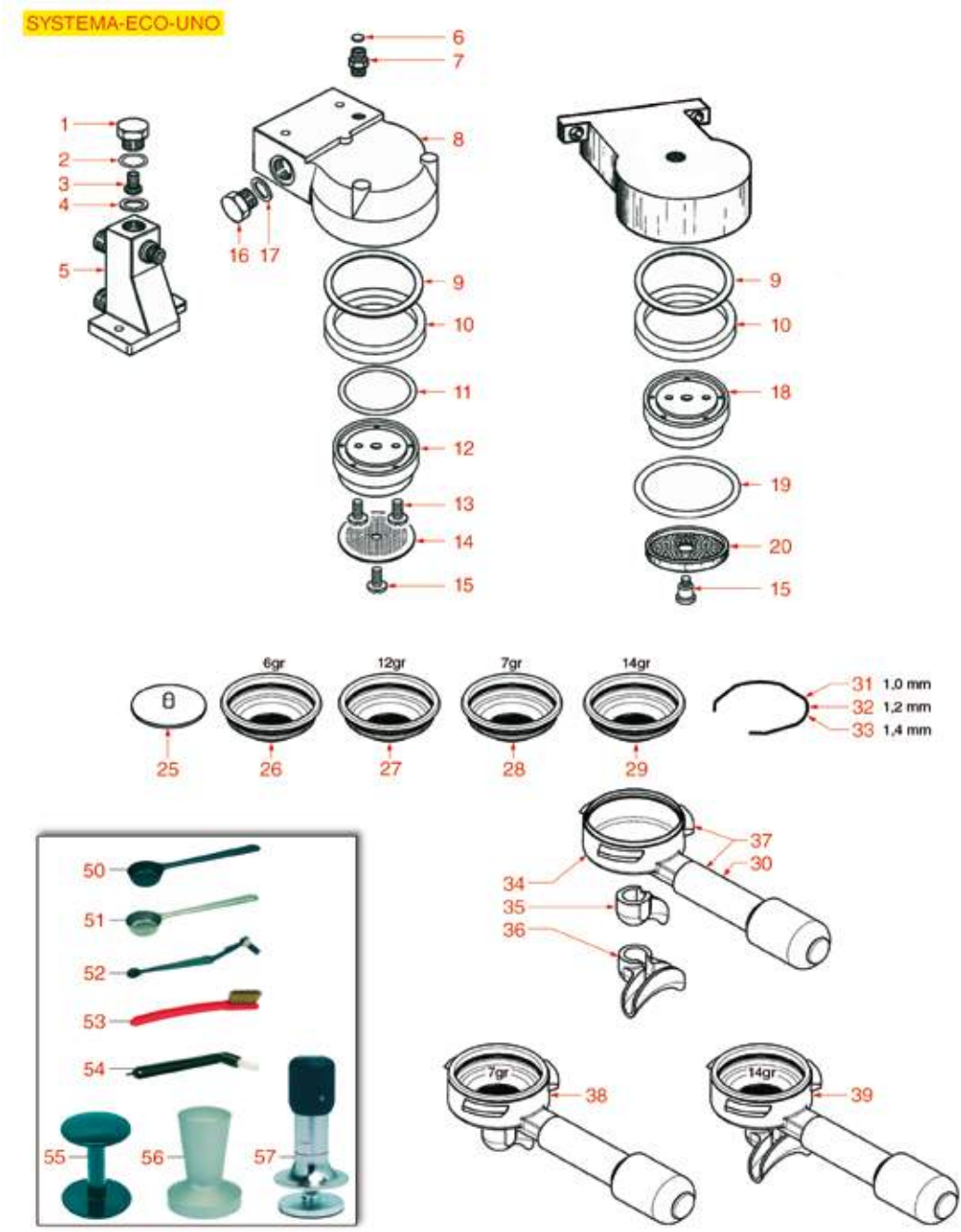

Posizioni senza cod. LF: a richiesta
Positions without LF Code No.: upon request
Abbildungen ohne LF Bestell-Nr.: auf Anfrage
Posiciones sin cód. LF: previa petición

CARIMALI

P.	Cod.	Descrizione	Description	Beschreibung	Descripción
2	**1186401**	GUARNIZIONE OR 02093 EPDM	O-RING 02093 EPDM	O-RING-DICHTUNG 02093 EPDM	JUNTA ARO "O" 02093 EPDM
6	**1160523**	FILTRO ACQUA ø 5,9 mm	WATER FILTER ø 5.9 mm	WASSERFILTER ø 5,9 mm	FILTRO AGUA ø 5,9 mm
7	**1500011**	UGELLO ø 1/8"M-1/8"M FORO ø 1,2 mm	JET ø 1/8"M-1/8"M HOLE ø 1.2 mm	DÜSE ø 1/8"A-1/8"A LOCH ø 1,2 mm	TOBERA ø 1/8"M-1/8"M AGUJERO ø 1,2 mm
7	**1500536**	UGELLO M10x1 FORO ø 0,8 mm	NOZZLE M10x1 HOLE ø 0.8 mm	DÜSE M10x1 LOCH ø 0,8 mm	TOBERA M10x1 AGUJERO ø 0,8 mm
9	**1190003**	SPESSORE GOMMA ø 70x57x1 mm EPDM	RUBBER SHIM ø 70x57x1 mm EPDM	ABSTANDSSTÜCK GUMMI ø 70x57x1 mm EPDM	ESPESOR GOMA ø 70x57x1 mm EPDM
9	**1190006**	SPESSORE CARTA ø 69x57x0,8 mm	PAPER SEAL ø 69x57x0.8 mm	ABSTANDSSTÜCK AUS PAPIER ø 69x57x0,8 mm	ESPESOR PAPEL ø 69x57x0,8 mm
10	**1186671**	GUARNIZIONE PORTAFILTRO ø 69x57x7,5 mm	FILTER HOLDER GASKET ø 69x57x7.5 mm	SIEBTRÄGERDICHTUNG ø 69x57x7,5 mm	JUNTA PORTAFILTRO ø 69x57x7,5 mm
11	**1186672**	GUARNIZIONE OR 03193 EPDM	O-RING 03193 EPDM	DICHTUNG OR 03193 EPDM	JUNTA ARO "O" 03193 EPDM
13	**3528106**	VITE A TESTA ESAGONALE M5x16	HEXAGONAL HEAD SCREW M5x16	SCHRAUBE M5x16	TORNILLO CABEZA HEX M5x16
14	**1081007**	DOCCIA EROGAZIONE ø 51,5 mm	SHOWER ø 51.5 mm	DUSCHE ø 51,5 mm	DUCHA SALIDA ø 51,5 mm
15	**1528506**	VITE INOX M5x12 mm	STAINLESS STEEL SCREW M5x12 mm	SCHRAUBE AUS INOX STAHL M5x12 mm	TORNILLO INOX M5x12 mm
17	**1186323**	GUARNIZIONE PIANA PTFE ø 24x18x2 mm	PTFE FLAT GASKET ø 24x18x2 mm	FLACHDICHTUNG AUS PTFE ø 24x18x2 mm	JUNTA PLANA PTFE ø 24x18x2 mm
19	**1186673**	GUARNIZIONE OR 06212 EPDM	O-RING GASKET 06212 EPDM	O-RING-DICHTUNG 06212 EPDM	JUNTA ARO "O" 06212 EPDM
20	**1081036**	DOCCIA EROGAZIONE ø 57,5 mm	SHOWER ø 57.5 mm	DUSCHE ø 57,5 mm	DUCHA SALIDA ø 57,5 mm
20	**1081536**	DOCCIA EROGAZIONE ø 57,5 mm	SHOWER SCREEN ø 57.5 mm	AUSLAUFDUSCHE ø 57,5 mm	DUCHA EROGACIÓN ø 57,5 mm
25	**1160293**	FILTRO CIECO A MEMBRANA	MEMBRANE BLIND FILTER	MEMBRAN-BLINDFILTER	FILTRO CIEGO DE MEMBRANA
28	**1160055**	FILTRO 1 TAZZA 7 gr	1 CUP FILTER 7 gr	FILTER 1 TASSE 7 gr	FILTRO 1 TAZA 7 gr
29	**1160056**	FILTRO 2 TAZZE 14 gr	2 CUPS FILTER 14 g	FILTER 2 TASSEN 14 g	FILTRO 2 TAZAS 14 g
30	**1241502**	MANOPOLA PORTAFILTRO M10	FILTER HOLDER HANDLE M10	SIEBTRÄGERGRIFF M10	MANDO PORTAFILTRO M10
30	**1241505**	MANOPOLA PORTAFILTRO M10	KNOB FILTER HOLDER M10	DREHKNOPF SIEBTRÄGER M10	MANDO PORTAFILTRO M10
31	**1250101**	MOLLA FERMAFILTRO ø 1,00 mm INOX	FILTER BLOCKING SPRING ø 1,00 mm INOX	FILTERHALTERUNGSFEDER ø 1,10 mm EDELST.	MUELLE PORTAFILTRO ø 1,10 mm INOX
32	**1250002**	MOLLA FERMAFILTRO ø 1,20 mm INOX	S/STEEL FILTER LOCKING SPRING ø 1.20 mm	FILTERHALTERUNGSFEDER ø 1,20 mm EDELSTA	MUELLE PORTAFILTRO ø 1,20 mm INOX
33	**1250338**	MOLLA FERMAFILTRO ø 1,40 mm INOX	FILTER LOCKING SPRING ø 1.40 mm ST.STEEL	FEDER FÜR FILTERSPERRE ø 1,40 mm EDELST.	MUELLE PARO FILTRO ø 1,40 mm INOX
34	**1165011**	PORTAFILTRO MACCHINE CAFFÈ CARIMALI	FILTER HOLDER CARIMALI	SIEBTRÄGER FÜR KAFFEEMASCHINEN CARIMALI	PORTAFILTRO MÁQUINAS DE CAFÉ CARIMALI
35	**1022059**	BECCUCCIO 1 TAZZA ø 3/8"	SINGLE SPOUT ø 3/8"	AUSLAUF 1-WEG ø 3/8"	SALIDA 1 CAFÉ ø 3/8"
35	**1022550**	BECCUCCIO 1 TAZZA ø 3/8"	SINGLE SPOUT ø 3/8"	AUSLAUFDÜSE 1-WEG ø 3/8"	SALIDA 1 CAFÉ ø 3/8"
36	**1022102**	BECCUCCIO 2 TAZZE ø 3/8"	DOUBLE SPOUT ø 3/8"	DÜSE 2 TASSEN ø 3/8"	SALIDA 2 TAZAS ø 3/8"
50	**1069001**	CUCCHIAIO DOSATORE IN PLASTICA 20 ml	PLASTIC MEASURING SPOON 20 ml	DOSIERLÖFFEL AUS KUNSTSTOFF 20 ml	CUCHARA DOSIFICADOR PLÁSTICO 20 ml
51	**1069002**	CUCCHIAIO DOSATORE INOX 20 ml	STAINLESS STEEL MEASURING SPOON 20 ml	DOSIERLÖFFEL AUS EDELSTAHL 20 ml	CUCHARA DOSIFICADOR INOX 20 ml
52	**1384003**	SPAZZOLINO PULISCIDOCCE NERO	BLACK SHOWER CLEANING BRUSH	BÜRSTE ZUR DUSCHENREINIGUNG SCHWARZ	CEPILLO LIMPIA-DUCHAS
53	**1384002**	SPAZZOLINA PER MANUTENZIONE	BRUSH FOR MAINTENANCE	BÜRSTE FÜR WARTUNG	CEPILLO PARA MANTENIMIENTO
54	**1384001**	SPAZZOLINO PULISCIDOCCE	BRUSH FOR COFFEE SHOWER	BÜRSTE ZUR DUSCHENREINIGUNG	CEPILLO LIMPIA DUCHAS
55	**1385002**	PRESSINO NYLON ø 50/57 mm	NYLON COFFEE TAMPER ø 50/57 mm	TAMPER AUS NYLON ø 50/57 mm	PRENSA CAFÉ NYLON ø 50/57 mm
56	**1385041**	PRESSINO ALLUMINIO LUCIDO ø 57 mm	POLISHED ALUMINUM TAMPER ø 57 mm	TAMPER AUS ALUMINIUM LACKIERT ø 57 mm	PRENSA ALUMINIO PULIDO ø 57 mm
56	**1385053**	PRESSINO ALLUMINIO ANODIZZATO ø 58 mm	ANODISED ALUMINUM TAMPER ø 58 mm	TAMPER AUS ELOXIERTEM ALUMINIUM ø 58 mm	PRENSA CAFÉ ALUMINIO ANODIZADO ø 58 mm
57	**1385600**	PRESSINO DINAMOMETRICO MANUALE ø 57 mm	DYNAMOMETRIC MANUAL COFFEE TAMPER ø 57mm	DYNAMOMETRISCH.HAND-KAFFEE TAMPER ø 57mm	PRENSA CAFÉ DINAMOMÉTRICO MANUAL ø 57 mm

RUBINETTI ACQUA/VAPORE PRATICA
WATER/STEAM TAPS PRATICA
WASSER-DAMPFHÄHNE PRATICA
GRIFOS AGUA/VAPOR PRATICA

CA1001

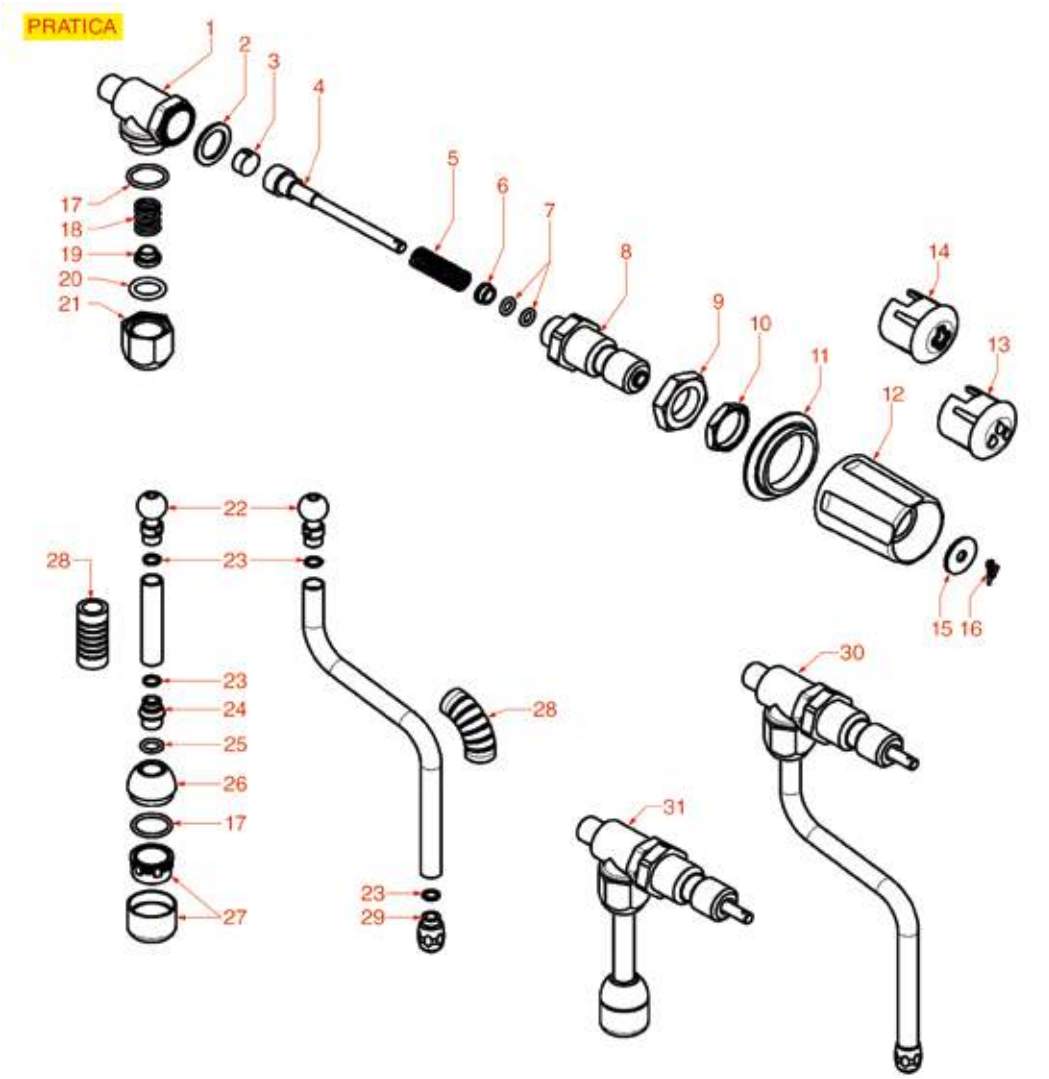

0÷100°C																							
50	51	INOX 18/10	—	100	INOX 18/10	0,20L 2 cups	200	INOX AISI 202	0,10L 1 cup	300	INOX 18/10	0,25L 2 cups	400
			—	101		0,30L 3 cups	201		—	301		0,35L 3 cups	401
			—	102		0,45L 4 cups	202		0,35L 3 cups	302		0,50L 4 cups	402
			0,60L 6 cups	103		0,60L 6 cups	203		0,60L 6 cups	303		0,75L 6 cups	403
			0,70L 9 cups	104		0,70L 9 cups	204		1,00L 10 cups	304		1,00L 10 cups	404
			1,10L 12 cups	105		1,10L 12 cups	205		1,50L 12 cups	305		1,50L 13 cups	405
			—	106		—	206		—	306		—	406

Posizioni senza cod. LF: a richiesta
Positions without LF Code No.: upon request
Abbildungen ohne LF Bestell-Nr.: auf Anfrage
Posiciones sin cód. LF: previa petición

CARIMALI

P.	Cod.	Descrizione	Description	Beschreibung	Descripción
2	**1186620**	GUARNIZIONE PIANA RAME ø 22x17x1,5 mm	COPPER FLAT GASKET ø 22x17x1.5 mm	FLACHDICHTUNG AUS KUPFER ø 22x17x1,5 mm	JUNTA PLANA COBRE ø 22x17x1,5 mm
3	**1186442**	GUARNIZIONE CIECA ø 12x5,8 mm SILICONE	BLIND GASKET ø 12x5.8 mm SILICONE	BLINDDICHTUNG ø 12x5,8 mm SILIKON	JUNTA CIEGA ø 12x5,8 mm SILICONE
5	**1250361**	MOLLA ø 10,5x32 mm PER RUBINETTO	SPRING ø 10.5x32 mm FOR TAP	FEDER ø 10,5x32 mm FÜR HAHN	MUELLE ø 10,5x32 mm PARA GRIFO
6	**1186244**	BUSSOLA PER MOLLA	SPRING BUSHING	BUCHSE FÜR FEDER	COJINETE PARA RESORTE
7	**1786310**	GUARNIZIONE OR R5 VITON NERO	O-RING GASKET R5 VITON BLACK	O-RING DICHTUNGEN R5 VITON SCHWARZ	JUNTA EN ARO "O" R5 VITON NEGRO
9	**5065578**	DADO ø 1/2" CHIAVE 28x7 mm	NUT ø 1/2" WRENCH 28x7 mm	MUTTER ø 1/2" SCHLÜSSEL 28x7 mm	TUERCA ø 1/2" LLAVE 28x7 mm
10	**1349504**	DADO ø 1/2" CHIAVE 25x6 mm	NUT ø 1/2" KEY 25x6 mm	MUTTER ø 1/2" SCHLÜSSEL 25x6 mm	TUERCA ø 1/2" LLAVE 25x6 mm
11	**1241207**	GHIERA PER MANOPOLA	RING NUT FOR KNOB	KNOPFRING	CERCO PARA MANDO
12	**1241184**	MANOPOLA RUBINETTO VAPORE/ACQUA	STEAM/WATER TAP KNOB	DREHKNOPF DAMPF-/WASSERHAHN	MANDO GRIFO VAPOR/AGUA
13	**1241185**	INSERTO ACQUA PER MANOPOLA	WATER INSERT FOR KNOB	WASSEREINSATZ FÜR DREHKNOPF	INJERTO AGUA PARA MANDO
14	**1241186**	INSERTO VAPORE PER MANOPOLA	STEAM INSERT FOR KNOB	DAMPFEINSATZ FÜR DREHKNOPF	INJERTO VAPOR PARA MANDO
15	**1528059**	RONDELLA PIANA LARGA M6	WASHER FLAT LARGE M6	BREIT-FLACHSCHEIBE M6	ARANDELA PLANA ANCHA M6
16	**3389013**	COPIGLIA INOX ø 2x12 mm	STAINLESS STEEL PIN ø 2x12 mm	SPLINT AUS EDELSTAHL ø 2x12 mm	PASADOR ACERO acero inox ø 2x12 mm
17	**1186165**	GUARNIZIONE ORM 0160-20 EPDM	O-RING GASKET M 0160-20 EPDM	DICHTUNG ORM 0160-20 EPDM	JUNTA ORM 0160-20 EPDM
18	**1250019**	MOLLA ø 12x16,5 mm	SPRING ø 12x16.5 mm	FEDER ø 12x16,5 mm	MUELLE ø 12x16,5 mm
19	**1186988**	BUSSOLA SNODO TUBO VAPORE	STEAM TAP JOINT BUSHING	BUCHSE FÜR DAMPFROHRGELENK	COJINETE ARTICULACIÓN TUBO VAPOR
20	**3090132**	GUARNIZIONE OR 03050 VITON	O-RING GASKET 03050 VITON	DICHTUNG O-RING 03050 VITON	JUNTA ARO "O" 03050 VITON
21	**1548042**	DADO ø 3/8"F PER TUBO ACQUA VAPORE	NUT ø 3/8"F FOR STEAM WATER PIPE	MUTTER ø 3/8"F FÜR WASSER/DAMPF ROHR	TUERCA ø 3/8"F PARA TUBO AGUA VAPOR
23	**5034069**	GUARNIZIONE ORM 0059-12 EPDM	GASKET ORM 0059-12 EPDM	DICHTUNG ORM 0059-12 EPDM	JUNTA ORM 0059-12 EPDM
25	**1186556**	GUARNIZIONE OR R6 EPDM	O-RING R6 EPDM	OR-DICHTUNG R6 EPDM	JUNTA ARO "O" R6 EPDM
27	**1449018**	SPRUZZATORE ACQUA	NOZZLE FOR WATER	WASSERSPRITZDÜSE	BOQUILLA AGUA
28	**1187501**	GOMMINO ANTISCOTTATURA TUBI ø 8 mm	BURN PREVENTING PIPE HANDGRIP ø 8 mm	SCHUTZHANDGRIFF FÜR RÖHRE ø 8 mm	EMPUÑADURA ANTIQUEMADURA TUBOS ø 8 mm
29	**5051782**	SPRUZZATORE VAPORE INOX 8,5 mm ø 1,2 mm	ST.STEEL STEAM NOZZLE 8.5 mm ø 1.2 mm	DAMPFSPRITZDÜSE INOX 8,5 mm ø 1,2 mm	ROCIADOR VAPOR INOX 8,5 mm ø 1,2 mm
30	**5063557**	RUBINETTO VAPORE COMPLETO	STEAM TAP COMPLETE	DAMPFHAHN KOMPLETT	GRIFO VAPOR COMPLETO
31	**1548043**	RUBINETTO ACQUA COMPLETO	WATER TAP COMPLETE	WASSER HAHN KOMPLETT	GRIFO AGUA COMPLETO
50	**1394553**	TERMOMETRO ANALOGICO ø 25 mm	ANALOGICAL THERMOMETER ø 25 mm	ANALOGTHERMOMETER ø 25 mm	TERMÓMETRO ANALÓGICO ø 25 mm
51	**1394554**	TERMOMETRO ANALOGICO ø 45 mm	ANALOG THERMOMETER ø 45 mm	ANALOGTHERMOMETER ø 45 mm	TERMÓMETRO ANALÓGICO ø 45 mm
103	**1024051**	CAFFETTIERA A SERVIRE PRATIKA 0,60 L	SERVING COFFEE POT PRATIKA 0.60 L	SERVIERKANNE PRATIKA 0,60 L	JARRITA PARA CAFÉ PRATIKA 0,60 L
104	**1024052**	CAFFETTIERA A SERVIRE PRATIKA 0,70 L	SERVING COFFEE POT PRATIKA 0.70 L	SERVIERKANNE PRATIKA 0,70 L	JARRITA PARA CAFÉ PRATIKA 0,70 L
105	**1024053**	CAFFETTIERA A SERVIRE PRATIKA 1,10 L	SERVING COFFEE POT PRATIKA 1.10 L	SERVIERKANNE PRATIKA 1,10 L	JARRITA PARA CAFÉ PRATIKA 1,10 L
200	**1024001**	LATTIERA PRATIKA 0,20 L	MILK PITCHER PRATIKA 0.20 L	MILCHKÄNNCHEN PRATIKA 0,20 L	JARRA LECHERA PRATIKA 0,20 L
201	**1024002**	LATTIERA PRATIKA 0,30 L	MILK PITCHER PRATIKA 0.30 L	MILCHKÄNNCHEN PRATIKA 0,30 L	JARRA LECHERA PRATIKA 0,30 L
202	**1024003**	LATTIERA PRATIKA 0,45 L	MILK PITCHER PRATIKA 0.45 L	MILCHKÄNNCHEN PRATIKA 0,45 L	JARRA LECHERA PRATIKA 0,45 L
203	**1024004**	LATTIERA PRATIKA 0,60 L	MILK PITCHER PRATIKA 0.60 L	MILCHKÄNNCHEN PRATIKA 0,60 L	JARRA LECHERA PRATIKA 0,60 L
204	**1024005**	LATTIERA PRATIKA 0,70 L	MILK PITCHER PRATIKA 0.70 L	MILCHKÄNNCHEN PRATIKA 0,70 L	JARRA LECHERA PRATIKA 0,70 L
205	**1024006**	LATTIERA PRATIKA 1,10 L	MILK PITCHER PRATIKA 1.10 L	MILCHKÄNNCHEN PRATIKA 1,10 L	JARRA LECHERA PRATIKA 1,10 L
300	**1224900**	LATTIERA 0,10 L	MILK PITCHER 0.10L	MILCHKÄNNCHEN 0,10 L	JARRA LECHERA 0,10 L
302	**1224901**	LATTIERA 0,35 L	MILK JUG 0.35 L	MILCHKÄNNCHEN 0,35 l	JARRA LECHERA 0,35 l
303	**1224902**	LATTIERA 0,60 L	MILK JUG 0.60 L	MILCHKÄNNCHEN 0,60 l	JARRA LECHERA 0,60 l
304	**1224903**	LATTIERA 1 L	MILK JUG 1 L	MILCHKÄNNCHEN 1 l	JARRA LECHERA 1 l
305	**1224904**	LATTIERA 1,5 L	MILK JUG 1.5 L	MILCHKÄNNCHEN 1,5 l	JARRA LECHERA 1,5 l
400	**1224014**	LATTIERA EUROPA CON BECCUCCIO 0,25 L	MILK PITCHER EUROPA WITH SPOUT 0.25 L	MILCHKÄNNCHEN EUROPA MIT AUSLAUF 0,25 L	JARRA LECHERA EUROPA CON SALIDA 0,25L
401	**1224015**	LATTIERA EUROPA CON BECCUCCIO 0,35 L	MILK PITCHER EUROPA WITH SPOUT 0.35 L	MILCHKÄNNCHEN EUROPA MIT AUSLAUF 0,35 L	JARRA LECHERA EUROPA CON SALIDA 0,35L
402	**1224010**	LATTIERA EUROPA CON BECCUCCIO 0,50 L	MILK PITCHER EUROPA WITH SPOUT 0.50 L	MILCHKÄNNCHEN EUROPA MIT AUSLAUF 0,50 L	JARRA LECHERA EUROPA CON SALIDA 0,50 L
403	**1224011**	LATTIERA EUROPA CON BECCUCCIO 0,75 L	MILK PITCHER EUROPA WITH SPOUT 0.75 L	MILCHKÄNNCHEN EUROPA MIT AUSLAUF 0,75 L	JARRA LECHERA EUROPA CON SALIDA 0,75 L
404	**1224012**	LATTIERA EUROPA CON BECCUCCIO 1 L	MILK PITCHER EUROPA WITH SPOUT 1 L	MILCHKÄNNCHEN EUROPA MIT AUSLAUF 1 L	JARRA LECHERA EUROPA CON SALIDA 1 L
405	**1224013**	LATTIERA EUROPA CON BECCUCCIO 1,5 L	MILK PITCHER EUROPA WITH SPOUT 1.5 L	MILCHKÄNNCHEN EUROPA MIT AUSLAUF 1,5 L	JARRA LECHERA EUROPA CON SALIDA 1,5 L

RUBINETTI ACQUA/VAPORE E9-ETABETA-KIKKO
WATER/STEAM TAPS E9-ETABETA-KIKKO
WASSER-DAMPFHÄHNE E9-ETABETA-KIKKO
GRIFOS AGUA/VAPOR E9-ETABETA-KIKKO

CA1101

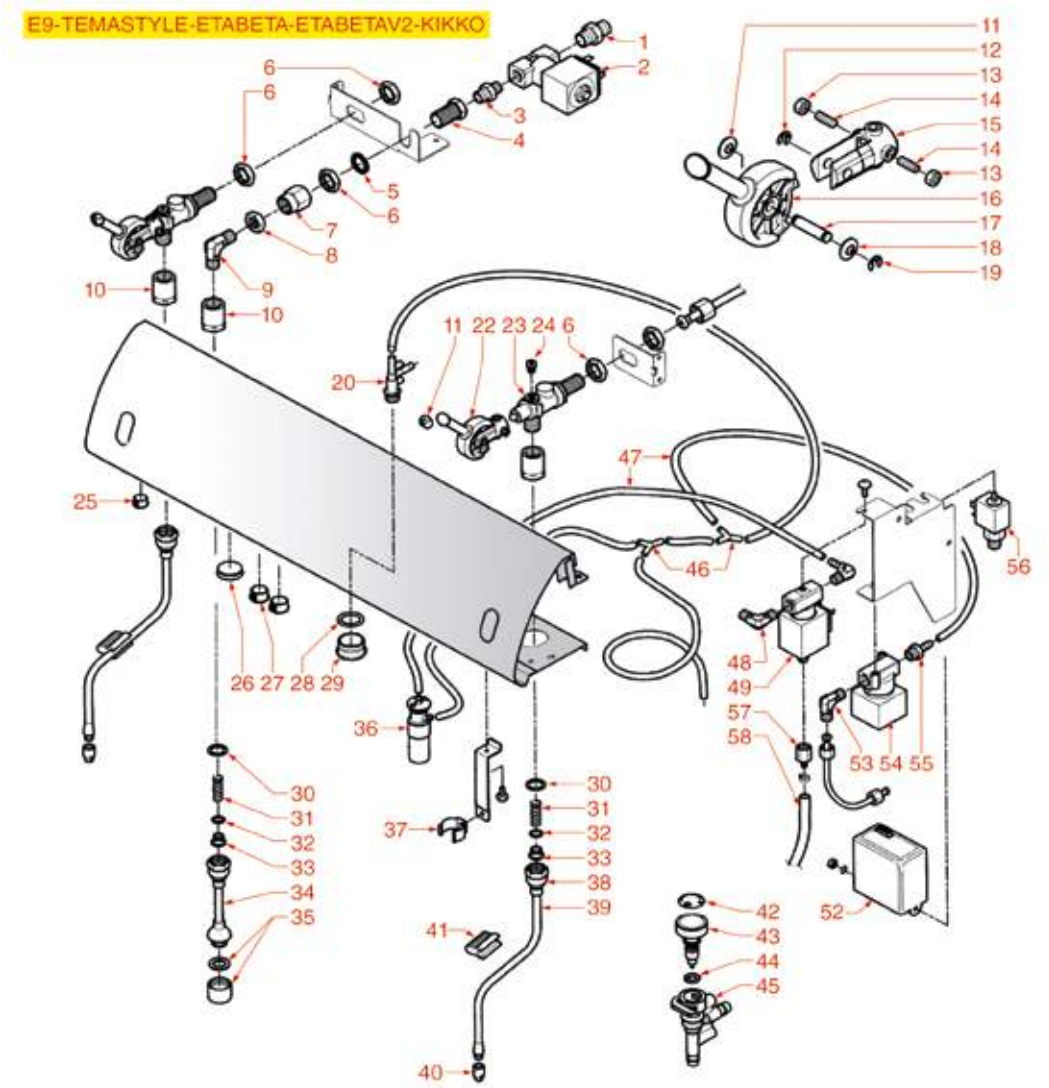

Posizioni senza cod. LF: a richiesta
Positions without LF Code No.: upon request
Abbildungen ohne LF Bestell-Nr.: auf Anfrage
Posiciones sin cód. LF: previa petición

CARIMALI

P.	Cod.	Descrizione	Description	Beschreibung	Descripción
15	**1348336**	CORPO RUBINETTO	TAP BODY	HAHNKÖRPER	CUERPO GRIFO
16	**5052863**	MANOPOLA RUBINETTO VAPORE	STEAM TAP KNOB	DAMPFHAHN-DREHKNOPF	MANDO GRIFO VAPOR
20	**1079023**	REGOLATORE CREMA	CREAM ADJUSTER	REGLER CREME	REGULADOR CREMA
23	**1348301**	RUBINETTO VAPORE	STEAM TAP	DAMPFVENTIL	GRIFO VAPOR
24	**1523001**	VALVOLA ANTIRISUCCHIO PER RUBINETTO	NON-RETURN VALVE FOR TAP	UNTERDRUCKVENTIL FÜR HAHN	VÁLVULA ANTIDEPRESIÓN PARA GRIFO
30	**3186440**	GUARNIZIONE OR 02075 EPDM	O-RING 02075 EPDM	O-RING 02075 EPDM	JUNTA ARO "O" 02075 EPDM
31	**1250019**	MOLLA ø 12x16,5 mm	SPRING ø 12x16.5 mm	FEDER ø 12x16,5 mm	MUELLE ø 12x16,5 mm
32	**1186805**	GUARNIZIONE OR 0115 EPDM	O-RING 0115 EPDM	DICHTUNG O-RING 0115 EPDM	JUNTA ARO "O" 0115 EPDM
33	**1186204**	BUSSOLA GUIDA MOLLA	SPRING GUIDE	FEDERFÜHRUNG	COJINETE GUÍA RESORTE
35	**1449018**	SPRUZZATORE ACQUA	NOZZLE FOR WATER	WASSERSPRITZDÜSE	BOQUILLA AGUA
36	**1079022**	CAPPUCCINATORE NYLON	CAPPUCCINATORE NYLON	CAPPUCCINATORE NYLON	CAPPUCCINATORE NYLON
39	**1449831**	TUBO VAPORE	STEAM PIPE	DAMPFROHR	TUBO VAPOR
39	**1449832**	TUBO VAPORE	STEAM PIPE	DAMPFROHR	TUBO VAPOR
41	**1649002**	GOMMINO ANTISCOTTATURA TUBI ø 8 mm	ANTI-SCALD HOSE RUBBER ø 8 mm	BRENNSCHUTZGUMMI ROHRE ø 8 mm	GOMA ANTIQUEMADURAS TUBOS ø 8 mm
44	**1186900**	GUARNIZIONE OR 02015 VITON	O-RING 02015 VITON	DICHTUNG O-RING 02015 VITON	JUNTA ARO "O" 02015 VITON
49	**5039016**	ELETTROVALVOLA PARKER 3 VIE 230V 50Hz	3-WAY PARKER SOLENOID VALVE 230V 50Hz	MAGNETVENTIL PARKER 3-WEGE 230V 50Hz	ELETTROVÁLVULA PARKER 3 VÍAS 230V 50Hz
50	**1394553**	TERMOMETRO ANALOGICO ø 25 mm	ANALOGICAL THERMOMETER ø 25 mm	ANALOGTHERMOMETER ø 25 mm	TERMÓMETRO ANALÓGICO ø 25 mm
51	**1394554**	TERMOMETRO ANALOGICO ø 45 mm	ANALOG THERMOMETER ø 45 mm	ANALOGTHERMOMETER ø 45 mm	TERMÓMETRO ANALÓGICO ø 45 mm
54	**1120700**	ELETTROVALVOLA PARKER 2 VIE 230V 50/60Hz	2-WAY SOLENOID VALVE PARKER 230V 50/60Hz	2-WEGE MAGNETVENTIL PARKER 230V 50/60Hz	ELECTROVÁLVULA PARKER 2 VÍAS 230V 50/60H
103	**1024051**	CAFFETTIERA A SERVIRE PRATIKA 0,60 L	SERVING COFFEE POT PRATIKA 0.60 L	SERVIERKANNE PRATIKA 0,60 L	JARRITA PARA CAFÉ PRATIKA 0,60 L
104	**1024052**	CAFFETTIERA A SERVIRE PRATIKA 0,70 L	SERVING COFFEE POT PRATIKA 0.70 L	SERVIERKANNE PRATIKA 0,70 L	JARRITA PARA CAFÉ PRATIKA 0,70 L
105	**1024053**	CAFFETTIERA A SERVIRE PRATIKA 1,10 L	SERVING COFFEE POT PRATIKA 1.10 L	SERVIERKANNE PRATIKA 1,10 L	JARRITA PARA CAFÉ PRATIKA 1,10 L
200	**1024001**	LATTIERA PRATIKA 0,20 L	MILK PITCHER PRATIKA 0.20 L	MILCHKÄNNCHEN PRATIKA 0,20 L	JARRA LECHERA PRATIKA 0,20 L
201	**1024002**	LATTIERA PRATIKA 0,30 L	MILK PITCHER PRATIKA 0.30 L	MILCHKÄNNCHEN PRATIKA 0,30 L	JARRA LECHERA PRATIKA 0,30 L
202	**1024003**	LATTIERA PRATIKA 0,45 L	MILK PITCHER PRATIKA 0.45 L	MILCHKÄNNCHEN PRATIKA 0,45 L	JARRA LECHERA PRATIKA 0,45 L
203	**1024004**	LATTIERA PRATIKA 0,60 L	MILK PITCHER PRATIKA 0.60 L	MILCHKÄNNCHEN PRATIKA 0,60 L	JARRA LECHERA PRATIKA 0,60 L
204	**1024005**	LATTIERA PRATIKA 0,70 L	MILK PITCHER PRATIKA 0.70 L	MILCHKÄNNCHEN PRATIKA 0,70 L	JARRA LECHERA PRATIKA 0,70 L
205	**1024006**	LATTIERA PRATIKA 1,10 L	MILK PITCHER PRATIKA 1.10 L	MILCHKÄNNCHEN PRATIKA 1,10 L	JARRA LECHERA PRATIKA 1,10 L
300	**1224900**	LATTIERA 0,10 L	MILK PITCHER 0.10L	MILCHKÄNNCHEN 0,10 L	JARRA LECHERA 0,10 L
302	**1224901**	LATTIERA 0,35 L	MILK JUG 0.35 L	MILCHKÄNNCHEN 0,35 l	JARRA LECHERA 0,35 l
303	**1224902**	LATTIERA 0,60 L	MILK JUG 0.60 L	MILCHKÄNNCHEN 0,60 l	JARRA LECHERA 0,60 l
304	**1224903**	LATTIERA 1 L	MILK JUG 1 L	MILCHKÄNNCHEN 1 l	JARRA LECHERA 1 l
305	**1224904**	LATTIERA 1,5 L	MILK JUG 1.5 L	MILCHKÄNNCHEN 1,5 l	JARRA LECHERA 1,5 l
400	**1224014**	LATTIERA EUROPA CON BECCUCCIO 0,25 L	MILK PITCHER EUROPA WITH SPOUT 0.25 L	MILCHKÄNNCHEN EUROPA MIT AUSLAUF 0,25 L	JARRA LECHERA EUROPA CON SALIDA 0,25L
401	**1224015**	LATTIERA EUROPA CON BECCUCCIO 0,35 L	MILK PITCHER EUROPA WITH SPOUT 0.35 L	MILCHKÄNNCHEN EUROPA MIT AUSLAUF 0,35 L	JARRA LECHERA EUROPA CON SALIDA 0,35L
402	**1224010**	LATTIERA EUROPA CON BECCUCCIO 0,50 L	MILK PITCHER EUROPA WITH SPOUT 0.50 L	MILCHKÄNNCHEN EUROPA MIT AUSLAUF 0,50 L	JARRA LECHERA EUROPA CON SALIDA 0,50 L
403	**1224011**	LATTIERA EUROPA CON BECCUCCIO 0,75 L	MILK PITCHER EUROPA WITH SPOUT 0.75 L	MILCHKÄNNCHEN EUROPA MIT AUSLAUF 0,75 L	JARRA LECHERA EUROPA CON SALIDA 0,75 L
404	**1224012**	LATTIERA EUROPA CON BECCUCCIO 1 L	MILK PITCHER EUROPA WITH SPOUT 1 L	MILCHKÄNNCHEN EUROPA MIT AUSLAUF 1 L	JARRA LECHERA EUROPA CON SALIDA 1 L
405	**1224013**	LATTIERA EUROPA CON BECCUCCIO 1,5 L	MILK PITCHER EUROPA WITH SPOUT 1.5 L	MILCHKÄNNCHEN EUROPA MIT AUSLAUF 1,5 L	JARRA LECHERA EUROPA CON SALIDA 1,5 L

RUBINETTI ACQUA/VAPORE E LIVELLO
WATER/STEAM TAPS AND LEVEL
WASSER-DAMPFHÄHNE UND NIVEAU
GRIFOS AGUA/VAPOR Y NIVEL

CA1201

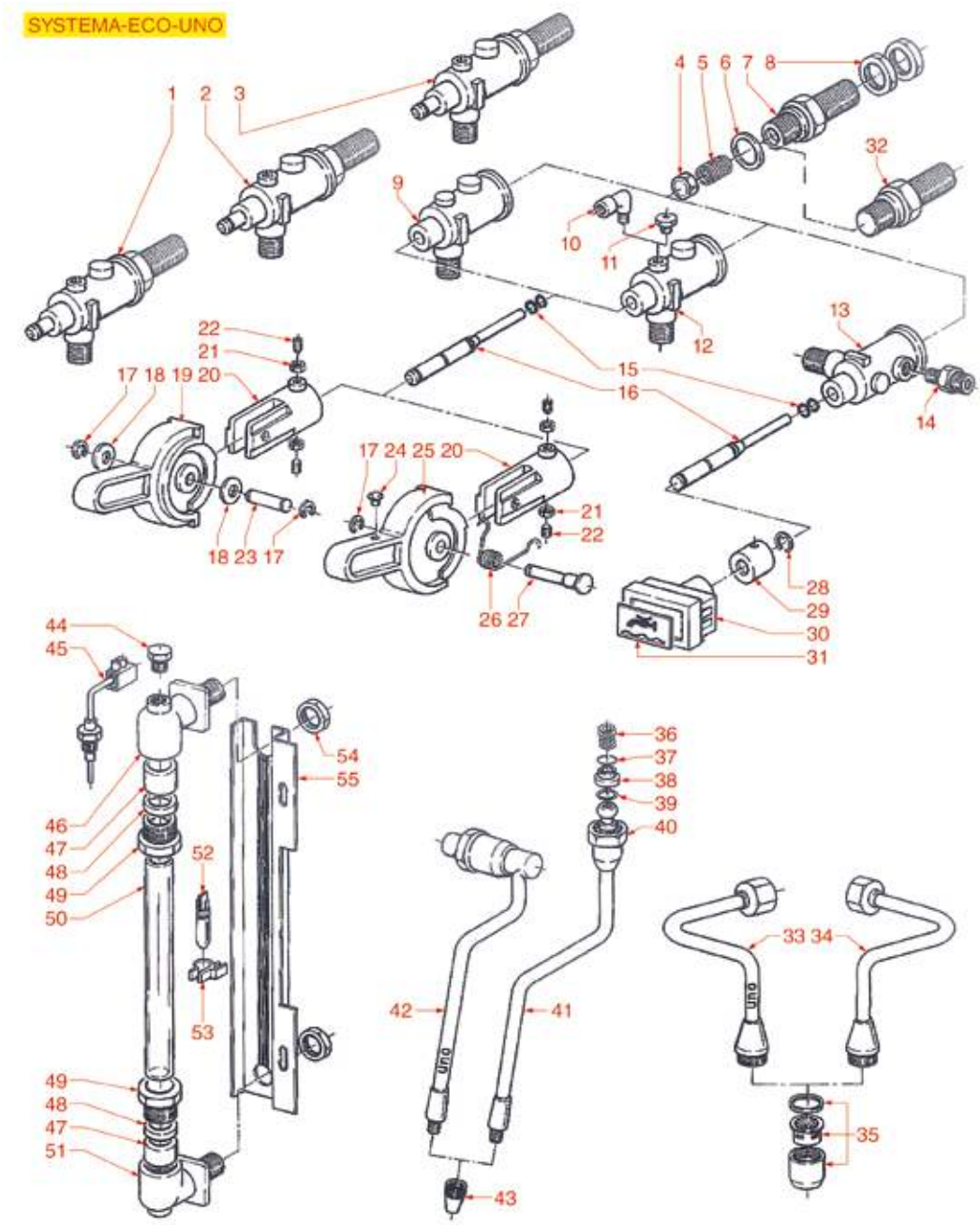

Posizioni senza cod. LF: a richiesta
Positions without LF Code No.: upon request
Abbildungen ohne LF Bestell-Nr.: auf Anfrage
Posiciones sin cód. LF: previa petición

CARIMALI

P.	Cod.	Descrizione	Description	Beschreibung	Descripción
1	**1348301**	RUBINETTO VAPORE	STEAM TAP	DAMPFVENTIL	GRIFO VAPOR
2	**3348187**	RUBINETTO ACQUA	WATER TAP	WASSERHAHN	GRIFO AGUA
3	**1348303**	RUBINETTO CARICO ACQUA	WATER INLET TAP	WASSEREINLAUFHAHN	GRUPO CARGA AGUA
4	**1186213**	PORTA GUARNIZIONE	GASKET HOLDER	DICHTUNGSTRÄGER	PORTAJUNTA
4	**1186302**	GUARNIZIONE PIANA EPDM ø 14x4x5 mm	EPDM FLAT GASKET ø 14x4x5 mm	FLACHDICHTUNG EPDM 14x4x5 mm	JUNTA PLANA EPDM ø 14x4x5 mm
6	**1186214**	GUARNIZIONE PIANA RAME ø 26x21,5x1,5 mm	COPPER FLAT GASKET ø 26x21.5x1.5 mm	FLACHDICHTUNG AUS KUPFER ø 26x21,5x1,5 m	JUNTA PLANA COBRE ø 26x21,5x1,5 mm
11	**1523001**	VALVOLA ANTIRISUCCHIO PER RUBINETTO	NON-RETURN VALVE FOR TAP	UNTERDRUCKVENTIL FÜR HAHN	VÁLVULA ANTIDEPRESIÓN PARA GRIFO
14	**1349112**	RACCORDO ø 1/4"M-3/8"M	FITTING ø 1/4"M-3/8"M	ANSCHLUSS ø 1/4"AUßENGEW. 3/8"AUßENGEW.	RACOR ø 1/4"M-3/8"M
15	**1186514**	GUARNIZIONE OR 02015 SILICONE	O-RING 02015 SILICON	DICHTUNG O-RING 02015 SILIKON	JUNTA TÓRICA 02015 SILICONA
16	**1324016**	PERNO RUBINETTO	STEAM TAP SPINDLE	BOLZEN FÜR HAHN	PERNO GRIFO
19	**1241436**	MANOPOLA RUBINETTO ACQUA/VAPORE	STEAM TAP HANDLE	DREHKNOPF FÜR DAMPFVENTIL	MANDO GRIFO AGUA/VAPOR
20	**1348336**	CORPO RUBINETTO	TAP BODY	HAHNKÖRPER	CUERPO GRIFO
26	**1250211**	MOLLA MANOPOLA RUBINETTO	TAP HANDLE SPRING	FEDER FÜR HAHNDREHKNOPF	MUELLE MANDO GRIFO
35	**1449018**	SPRUZZATORE ACQUA	NOZZLE FOR WATER	WASSERSPRITZDÜSE	BOQUILLA AGUA
36	**1250212**	MOLLA ø 11,5x31 mm RUBINETTO	TAP SPRING ø 11.5x31 mm	FEDER ø 11,5x31 mm HAHN	MUELLE ø 11,5x31 mm GRIFO
37	**1186411**	GUARNIZIONE OR 02031 EPDM	O-RING 02031 EPDM	DICHTUNG O-RING 02031 EPDM	JUNTA ARO "O" 02031 EPDM
38	**1186204**	BUSSOLA GUIDA MOLLA	SPRING GUIDE	FEDERFÜHRUNG	COJINETE GUÍA RESORTE
39	**1186215**	GUARNIZIONE TONDA PTFE ø 15x10x2,5 mm	ROUND PTFE GASKET ø 15x10x2.5 mm	DICHTUNG AUS PTFE ø 15x10x2,5 mm	JUNTA REDONDA EN PTFE ø 15x10x2,5 mm
40	**1449314**	RACCORDO PER TUBO VAPORE	STEAM PIPE FITTING	ANSCHLUSS FÜR DAMPFROHR	RACOR PARA TUBO VAPOR
41	**1449832**	TUBO VAPORE	STEAM PIPE	DAMPFROHR	TUBO VAPOR
42	**1449315**	TUBO VAPORE COMPLETO	COMPLETE STEAM PIPE	DAMPFROHR KOMPLETT	TUBO VAPOR COMPLETO
45	**3341011**	SONDA LIVELLO ø 1/4"M-140 mm	LEVEL PROBE ø 1/4"M-140 mm	NIVEAUSONDE ø 1/4"M-140 mm	SONDA NIVEL ø 1/4"M-140 mm
47	**1186221**	GUARNIZIONE PIANA EPDM ø 19x11,5x10 mm	FLAT EPDM GASKET ø 19x11.5x10 mm	FLACHDICHTUNG EPDM ø 19x11,5x10 mm	JUNTA PLANA EPDM ø 19x11,5x10 mm
48	**1186219**	RONDELLA CONICA OTTONE ø 18,5x13x3 mm	CONICAL BRASS WASHER ø 18,5x13x3 mm	KEGELFÖRMIGE SCHEIBE MESSIG ø18,5x13x3mm	ARANDELA CONICA EN LATON ø 18,5x13x3 mm
50	**1520532**	VETRO LIVELLO ø 12x130 mm	LEVEL GLASS ø 12x130 mm	WASSERSTANDGLAS ø 12x130 mm	CRISTAL NIVEL ø 12x130 mm
52	**3221097**	LAMPADA SPIA NEUTRA 220V	NEUTRAL INDICATOR LAMP 220V	SIGNALLAMPE NEUTRAL 220V	BOMBILLA PILOTO NEUTRA 220V
53	**1221507**	PINZA PORTALAMPADA	LAMP HOLDER	LAMPENFASSUNG	PINZA PORTALÁMPARA

CALDAIA E PARTI ELETTRICHE PRATICA
BOILER AND ELECTRICAL PARTS PRATICA
KESSEL UND ELEKTRISCHE TEILE PRATICA
CALDERIN Y PIEZAS ELÉCTRICAS PRATICA

CA2001

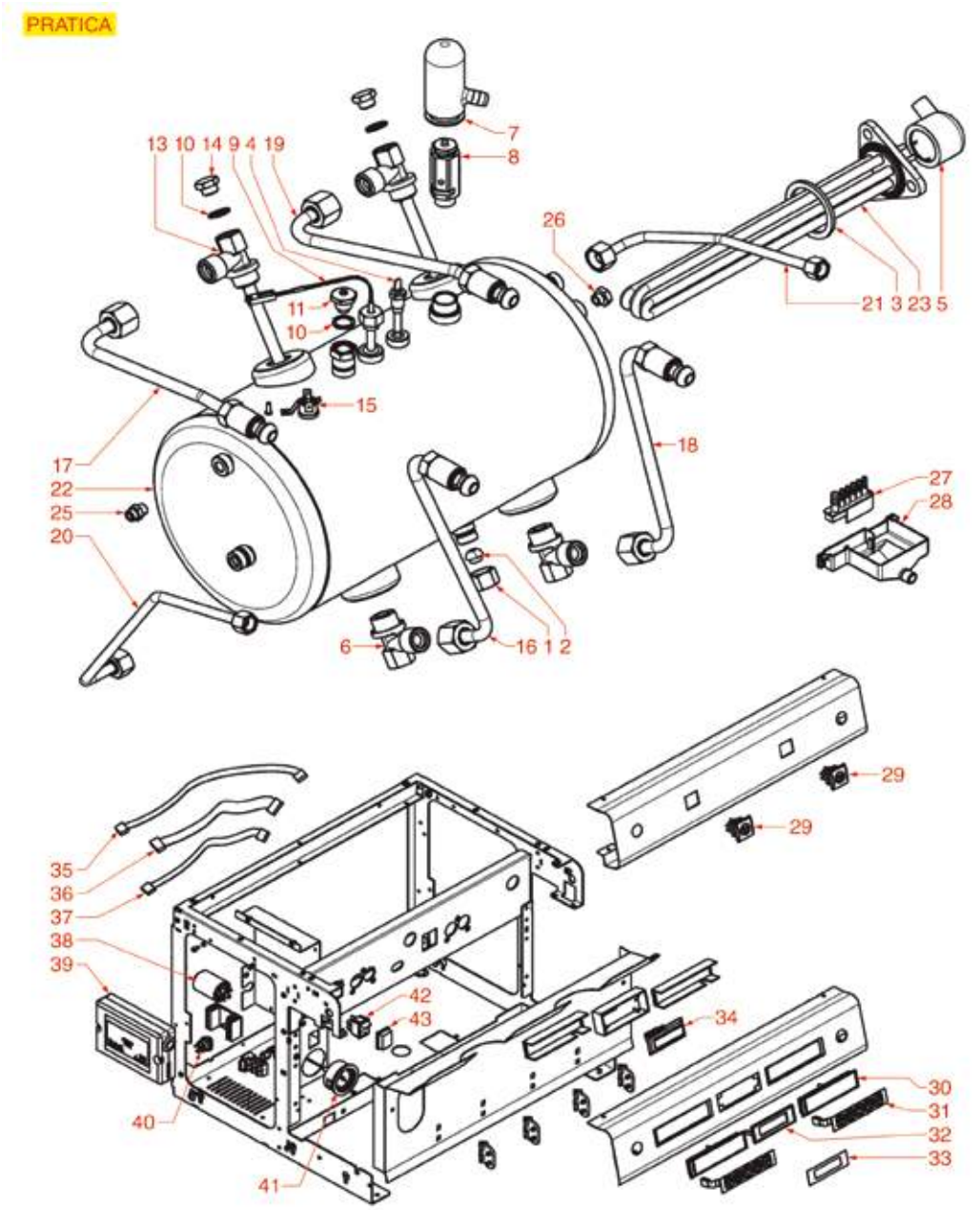

Posizioni senza cod. LF: a richiesta
Positions without LF Code No.: upon request
Abbildungen ohne LF Bestell-Nr.: auf Anfrage
Posiciones sin cód. LF: previa petición

CARIMALI

P.	Cod.	Descrizione	Description	Beschreibung	Descripción
3	**1186608**	GUARNIZIONE PIANA PTFE ø 50x40x2 mm	PTFE FLAT GASKET ø 50x40x2 mm	FLACHDICHTUNG AUS PTFE ø 50x40x2 mm	JUNTA PLANA PTFE ø 50x40x2 mm
4	**1430009**	SONDA LIVELLO ø 1/8"M-110 mm	LELVEL PROBE ø 1/8"M-110 mm	NIVEAUFÜHLER ø 1/8"M-110 mm	SONDA NIVEL ø 1/8"M-110 mm
6	**1349278**	RACCORDO CALDAIA ø 1/2"M-1/2"M-1/4"F	BOILER FITTING ø 1/2"M-1/2"M-1/4"F	ANSCHLUSS DURCHLAUF. ø1/2"A-1/2"A-1/4"I	RACOR CALDERA ø 1/2"M-1/2"M-1/4"F
8	**1515025**	VALVOLA CALDAIA ø 3/8"M - 1,9 bar CE/PED	BOILER VALVE ø 3/8"M - 1.9 bar CE/PED	VENTIL DURCHLAUFER. ø3/8"M-1,9bar CE/PED	VÁLVULA CALDERÍN ø 3/8"M - 1,9 bar CE/PE
9	**1397060**	SONDA TEMPERATURA	TEMPERATURE PROBE	TEMPERATURFÜHLER	SONDA TEMPERATURA
11	**1523537**	VALVOLA CALDAIA ø 1/4"M	BOILER VALVE ø 1/4"M	VENTIL FÜR DURCHLAUFERHITZER ø 1/4"A	VÁLVULA CALDERÍN ø 1/4"M
23	**1755295**	RESISTENZA 2800W 230/400V	HEATING ELEMENT 2800W 230/400V	HEIZKÖRPER 2800W 230/400V	RESISTENCIA 2800W 230/400V
28	**1527047**	VASCHETTA DI SCARICO	DRAIN TANK	ABLAUFSCHALE	CUBA DESAGÜE
29	**1319646**	INTERRUTTORE BIPOLARE BIANCO 16(4)A 250V	BIPOLAR SWITCH WHITE 16(4)A 250V	SCHALER 2-POLIG WEISS 16(4)A 250V	INTERRUPTOR BIPOLAR BLANCO 16(4)A 250V
31	**1319647**	MEMBRANA PULSANTIERA 5 TASTI	PUSH-BUTTON PANEL MEMBRANE 5 BUTTONS	TASTATURMEMBRAN 5 TASTEN	MEMBRANA BOTONERA 5 BOTONES
39	**5051761**	CENTRALINA DOSATURA 2 GRUPPI 230V	DOSING CONTROL BOX 2 GROUPS 230V	DOSIERSTEUERUNG 2 GRUPPEN 230V	CENTRALITA DOSIFIC. 2 GRUPOS 230V
42	**3319035**	INTERRUTTORE BIPOLARE ARANCIO 16A 250V	ORANGE BIPOLAR SWITCH 16A 250V	SCHALTER ZWEIPOLIG ORANGE 16A 250V	INTERRUPTOR BIPOLAR NARANJA 16A 250V

CALDAIA E PARTI ELETTRICHE E9-ETABETA-K
BOILER AND ELECTRICAL PARTS E9-ETABETA-K
KESSEL UND ELEKTRISC.TEILE E9-ETABETA-K
CALDERIN Y PIEZAS ELÉCTRIC. E9-ETABETA-K

CA2101

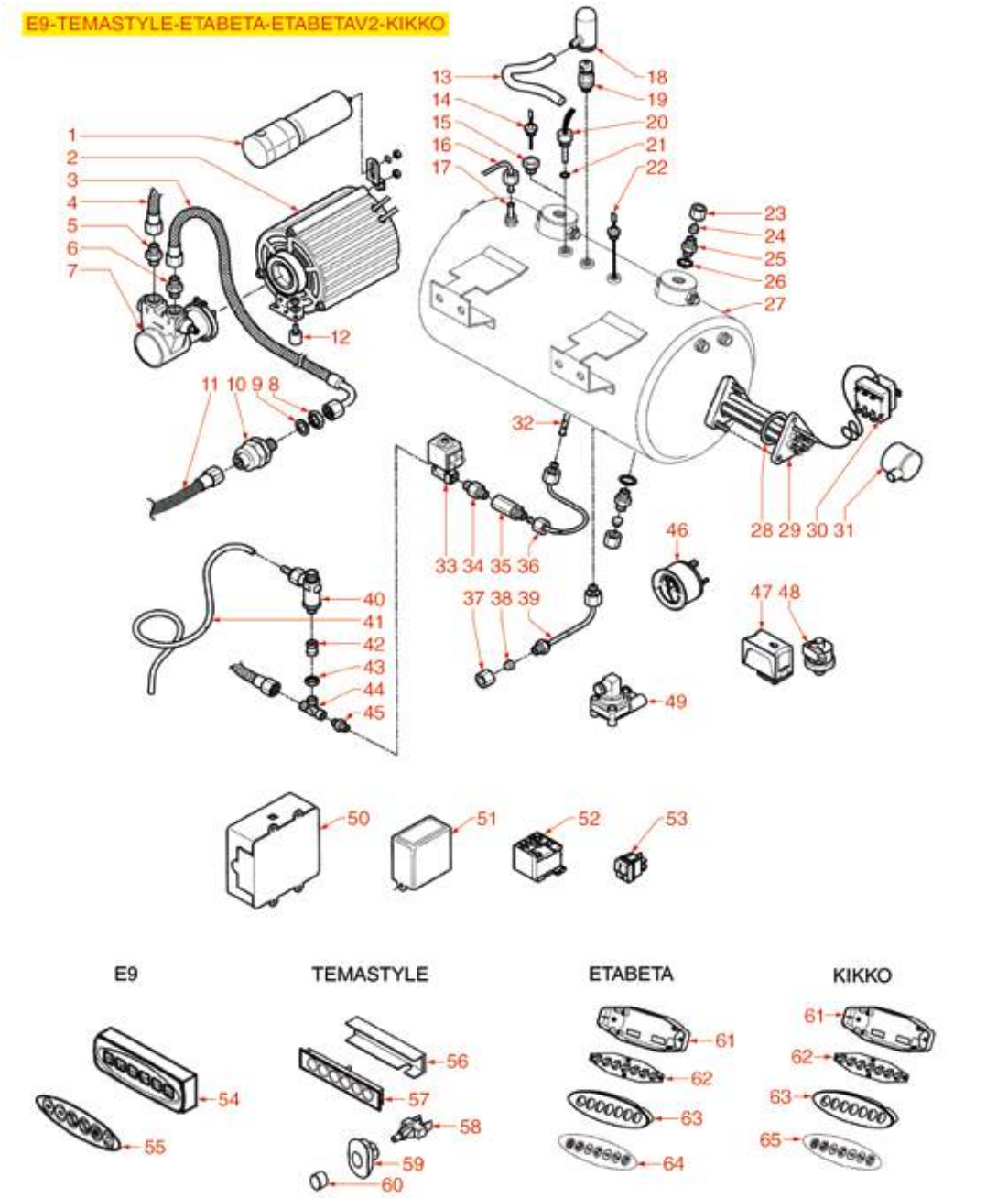

Posizioni senza cod. LF: a richiesta
Positions without LF Code No.: upon request
Abbildungen ohne LF Bestell-Nr.: auf Anfrage
Posiciones sin cód. LF: previa petición

CARIMALI

P.	Cod.	Descrizione	Description	Beschreibung	Descripción
7	**1330021**	POMPA VOLUMETRICA ROTOFLOW ø 3/8" GAS	ROTARY VANE PUMP ROTOFLOW ø 3/8" GAS	VERDRÄNGERPUMPE ROTOFLOW ø 3/8" GAS	BOMBA VOLUMÉTRICA ROTOFLOW ø 3/8" GAS
10	**1160700**	RACCORDO CON FILTRO ø 3/8"M-3/8"M	COUPLING WITH FILTER ø 3/8"M - 3/8"M	ANSCHLUSS MIT FILTER ø 3/8"Mx3/8"M	RACOR CON FILTRO ø 3/8"Mx3/8"M
19	**1515025**	VALVOLA CALDAIA ø 3/8"M - 1,9 bar CE/PED	BOILER VALVE ø 3/8"M - 1.9 bar CE/PED	VENTIL DURCHLAUFER. ø3/8"M-1,9bar CE/PED	VÁLVULA CALDERÍN ø 3/8"M - 1,9 bar CE/PE
20	**1397060**	SONDA TEMPERATURA	TEMPERATURE PROBE	TEMPERATURFÜHLER	SONDA TEMPERATURA
22	**1430009**	SONDA LIVELLO ø 1/8"M-110 mm	LELVEL PROBE ø 1/8"M-110 mm	NIVEAUFÜHLER ø 1/8"M-110 mm	SONDA NIVEL ø 1/8"M-110 mm
26	**1186620**	GUARNIZIONE PIANA RAME ø 22x17x1,5 mm	COPPER FLAT GASKET ø 22x17x1.5 mm	FLACHDICHTUNG AUS KUPFER ø 22x17x1,5 mm	JUNTA PLANA COBRE ø 22x17x1,5 mm
28	**1186608**	GUARNIZIONE PIANA PTFE ø 50x40x2 mm	PTFE FLAT GASKET ø 50x40x2 mm	FLACHDICHTUNG AUS PTFE ø 50x40x2 mm	JUNTA PLANA PTFE ø 50x40x2 mm
29	**1755289**	RESISTENZA 4500W 230/400V	HEATING ELEMENT 4500W 230/400V	HEIZKÖRPER 4500W 230/400V	RESISTENCIA 4500W 230/400V
29	**5039682**	RESISTENZA 4500W 230/400V	HEATING ELEMENT 4500W 230/400V	HEIZKÖRPER 4500W 230/400V	RESISTENCIA 4500W 230/400V
29	**5047695**	RESISTENZA 2800W 230/400V	HEATING ELEMENT 2800W 230/400V	HEIZKÖRPER 2800W 230/400V	RESISTENCIA 2800W 230/400V
29	**7101443**	RESISTENZA 3500W 230/400V	HEATING ELEMENT 3500W 230/400V	HEIZKÖRPER 3500W 230/400V	RESISTENCIA 3500W 230/400V
30	**1444509**	TERMOSTATO TRIFASE 169°C	THREE-PHASE THERMOSTAT 169°C	THERMOSTAT 3-PHASIG 169°C	TERMOSTATO TRIFÁSICO 169°C
33	**1120700**	ELETTROVALVOLA PARKER 2 VIE 230V 50/60Hz	2-WAY SOLENOID VALVE PARKER 230V 50/60Hz	2-WEGE MAGNETVENTIL PARKER 230V 50/60Hz	ELECTROVÁLVULA PARKER 2 VÍAS 230V 50/60H
46	**5037468**	MANOMETRO CALDAIA-POMPA ø 60 mm	BOILER PRESSURE GAUGE ø 60 mm	MANOMETER DURCHLAUFERH.-PUMPE ø 60 mm	MANÓMETRO CALDERA-BOMBA ø 60 mm
47	**1320531**	PRESSOSTATO P302/6 TRIPOLARE 30A	PRESSURE SWITCH P302/6 3-POLES 30A	DRUCKSCHALTER P302/6 3-POLIG 30A	PRESOSTATO P302/6 TRIPOLAR 30A
48	**1320536**	PRESSOSTATO XP200A 0,5-1,5 BAR 1/4	PRESSURE SWITCH XP200A 0,5-1,5 BAR 1/4	DRUCKSCHALTER XP200A 0,5-1,5 BAR 1/4	PRESOSTATO XP200A 0,5-1,5 BAR 1/4
49	**1455067**	CONTATORE VOLUMETRICO GICAR	VOLUMETRIC FLOWMETER GICAR	VOLUMENZÄHLER GICAR	CONTADOR VOLUMÉTRICO GICAR
50	**1054038**	CENTRALINA DOSATURA 1-2-3 GR 230V	DOSER CONTROL BOX 1-2-3 GR 230V	DOS. ELEKTRONIK-BOX 1-2-3 GRUPPEN 230V	CENTRALITA DOSIFICADOR 1-2-3 GR 230V
50	**5031224**	CENTRALINA DOSATURA 2-3 GRUPPI 230V	DOSING CONTROL BOX 2-3 GROUPS 230V	DOSIERSTEUERUNG 2-3 GRUPPEN 230V	CENTRALITA DOSIFIC. 2-3 GRUPOS 230V
50	**5039681**	CENTRALINA DOSATURA 1-2-3 GRUPPI 230V	DOSING CONTROL BOX 1-2-3 GROUPS 230V	DOSIERSTEUERUNG 1-2-3 GRUPPEN 230V	CENTRALITA DOSIFIC. 1-2-3 GRUPOS 230V
51	**5501397**	REGOLATORE LIVELLO RL30/3ES/F/G 230V	ADJUSTER FOR LEVEL RL30/3ES/F/G 230V	NIVEAUREGLER RL30/3ES/F/G 230V	REGULADOR NIVEL RL30/3ES/F/G 230V
52	**3351021**	RELÉ DI POTENZA FINDER 62.82.8.230.0000	POWER RELAY FINDER 62.82.8.230.0000	LEISTUNGSRELAIS FINDER 62.82.8.230.0000	RELÉ DE POTENCIA FINDER 62.82.8.230.0000
53	**1319902**	INTERRUTTORE BIPOLARE NERO 16A 250V	BIPOLAR SWITCH BLACK 16A 250V	SCHALTER 2-POLIG SCHWARZ 16A 250V	INTERRUPTOR BIPOLAR NEGRO 16A 250V
58	**1319005**	INTERRUTTORE BIPOLARE 16A 250V	BIPOLAR SWITCH 16A 250V	SCHALTER 2-POLIG 16A 250V	INTERRUPTOR BIPOLAR 16A 250V
60	**3319170**	TASTO ELLITTICO 17x13 mm NERO	PUSH-BUTTON ELLIPTICAL 17x13 mm BLACK	KNOPF ELLIPTISCH 17x13 mm SCHWARZ	BOTÓN ELÍPTICO 17x13 mm NEGRO

CALDAIA E PARTI ELETTRICHE SYSTEMA-ECO
BOILER AND ELECTRICAL PARTS SYSTEMA-ECO
KESSEL UND ELEKTRISCHE TEILE SYSTEMA-ECO
CALDERIN Y PIEZAS ELÉCTRICAS SYSTEMA-ECO

CA2201

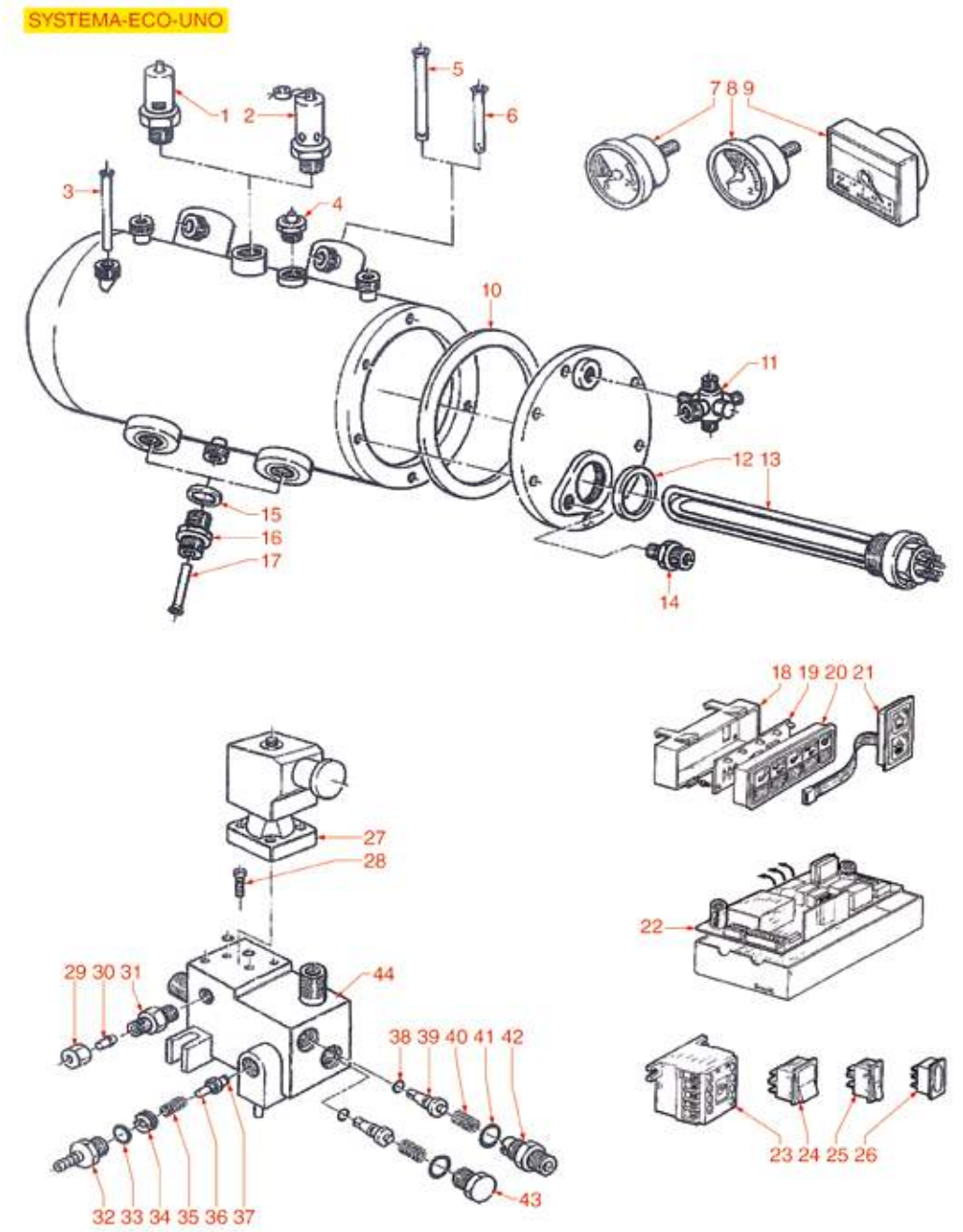

Posizioni senza cod. LF: a richiesta
Positions without LF Code No.: upon request
Abbildungen ohne LF Bestell-Nr.: auf Anfrage
Posiciones sin cód. LF: previa petición

CARIMALI

P.	Cod.	Descrizione	Description	Beschreibung	Descripción
1	**1523538**	VALVOLA CALDAIA ø 1/4"M	BOILER VALVE ø 1/4"M	VENTIL FÜR DURCHLAUFERHITZER ø 1/4"M	VÁLVULA CALDERA ø 1/4"M
2	**1515100**	VALVOLA CALDAIA ø 3/8"M 1,8bar CE-PED	BOILER VALVE ø 3/8"M 1.8bar CE-PED	VENTIL DURCHLAUFER. ø3/8"A 1,8bar CE-PED	VÁLVULA CALDERA ø 3/8"M 1,8bar CE-PED
4	**1523537**	VALVOLA CALDAIA ø 1/4"M	BOILER VALVE ø 1/4"M	VENTIL FÜR DURCHLAUFERHITZER ø 1/4"A	VÁLVULA CALDERÍN ø 1/4"M
7	**1245080**	MANOMETRO POMPA 0÷20 bar ø 41 mm	PUMP PRESSURE GAUGE 0÷20 bar ø 41 mm	MANOMETER PUMPE 0÷20 bar ø 41 mm	MANÓMETRO BOMBA 0÷20 bar ø 41 mm
8	**5023799**	MANOMETRO CALDAIA 0÷2,5 bar ø 41 mm	BOILER PRESSURE GAUGE 0÷2.5 bar ø 41 mm	MANOMETER DURCHLAUFERH. 0÷2,5bar ø 41 mm	MANÓMETRO CALDERA 0÷2,5 bar ø 41 mm
10	**1186568**	GUARNIZIONE CALDAIA ø 230x177x3 mm	BOILER GASKET ø 230x177x3 mm	DICHTUNG F. DURCHLAUFERH. ø 230x117x3 mm	JUNTA CALDERA ø 230x117x3 mm
10	**1186618**	GUARNIZIONE CALDAIA ø 142x130x3 mm	BOILER GASKET ø 142x130x3 mm	DICHTUNG F. DURCHLAUFERH. ø 142x130x3 mm	JUNTA CALDERA ø 142x130x3 mm
12	**1186633**	GUARNIZIONE PIANA CARBO ø 53x42x3 mm	FLAT CARBO GASKET ø 53x42x3 mm	FLACHDICHTUNG CARBO ø 53x42x3 mm	JUNTA PLANA CARBO ø 53x42x3 mm
13	**1755026**	RESISTENZA 2000W 230V	HEATING ELEMENT 2000W 230V	HEIZKÖRPER 2000W 230V	RESISTENCIA 2000W 230V
13	**1755061**	RESISTENZA 3000W 230/400V	HEATING ELEMENT 3000W 230/400V	HEIZKÖRPER 3000W 230/400V	RESISTENCIA 3000W 230/400V
13	**1755063**	RESISTENZA 5000W 230/400V	HEATING ELEMENT 5000W 230/400V	HEIZKÖRPER 5000W 230/400V	RESISTENCIA 5000W 230/400V
14	**1349112**	RACCORDO ø 1/4"M-3/8"M	FITTING ø 1/4"M-3/8"M	ANSCHLUSS ø 1/4"AUßENGEW. 3/8"AUßENGEW.	RACOR ø 1/4"M-3/8"M
15	**1186620**	GUARNIZIONE PIANA RAME ø 22x17x1,5 mm	COPPER FLAT GASKET ø 22x17x1.5 mm	FLACHDICHTUNG AUS KUPFER ø 22x17x1,5 mm	JUNTA PLANA COBRE ø 22x17x1,5 mm
20	**1319821**	PULSANTIERA 5 TASTI	PUSH-BUTTON PANEL 5 BUTTONS	TASTATUR 5 TASTEN	BOTONERA 5 BOTONES
24	**3319035**	INTERRUTTORE BIPOLARE ARANCIO 16A 250V	ORANGE BIPOLAR SWITCH 16A 250V	SCHALTER ZWEIPOLIG ORANGE 16A 250V	INTERRUPTOR BIPOLAR NARANJA 16A 250V
25	**3319968**	INTERRUTTORE UNIPOLARE ARANCIO 16A 250V	SWITCH 1-POLE ORANGE 16A 250V	SCHALTER 1-POLIG ORANGE 16A 250V	INTERRUPTOR UNIPOLAR NARANJA 16A 250V
27	**1120352**	ELETTROVALVOLA PARKER 2 VIE 230V 50/60Hz	2-WAY SOLENOID VALVE PARKER 230V 50/60Hz	2-WEGE MAGNETVENTIL PARKER 230V 50/60Hz	ELECTROVÁLV. PARKER 2 VÍAS 230V 50/60Hz
28	**1184006**	VITE A TESTA CILINDRICA BASSA M4x12	LOW CYLINDER HEAD SCREW M4x12	ZYLINDERKOPFSCHRAUBE NIEDRIG M4x12	TORNILLO CABEZA DE CILINDRO BAJA M4x12
33	**1186411**	GUARNIZIONE OR 02031 EPDM	O-RING 02031 EPDM	DICHTUNG O-RING 02031 EPDM	JUNTA ARO "O" 02031 EPDM
34	**1349461**	RACCORDO REGOLAZIONE VALVOLA	VALVE REGULATION FITTING	ANSCHLUSS ZUR VENTILEINSTELLUNG	RACOR REGULACIÓN VÁLVULA
35	**1250214**	MOLLA ø 9,5x10 mm VALVOLA ESPANSIONE	EXPANSION VALVE SPRING ø 9.5x10 mm	FEDER ø 9,5x10 mm EXPANSIONSVENTIL	MUELLE ø 9,5x10 mm VÁLVULA EXPANSIÓN
36	**1186218**	PORTAGUARNIZIONE RUBINETTO	GASKET HOLDER FOR TAP	DICHTUNGSTRÄGER EINLAUFHAHN	PORTAJUNTA GRIFO
37	**1186217**	GUARNIZIONE CIECA ø 8x3 mm	BLIND GASKET ø 8x3 mm	BLINDDICHTUNG ø 8x3 mm	JUNTA CIEGA ø 8x3 mm
39	**1523426**	VALVOLA DI NON RITORNO TRIANGOLARE	NON-RETURN VALVE	RÜCKSCHLAGVENTIL DREIECKIG	VÁLVULA DE RETENCIÓN TRIANGULAR
40	**1250202**	MOLLA ø 8x30 mm	SPRING ø 8x30 mm	FEDER ø 8x30 mm	MUELLE ø 8x30 mm
41	**1786154**	GUARNIZIONE OR 02056 VITON NERO	O-RING 02056 BLACK VITON	DICHTUNG O-RING 02056 VITON SCHWARZ	JUNTA ARO "O" 02056 VITON NEGRO
44	**1348201**	RUBINETTO CARICO ACQUA	WATER INLET TAP	WASSEREINLAUFHAHN	GRUPO CARGA AGUA

DIECI GRUPPO CAFFÈ
DIECI COFFEE GROUP
DIECI KAFFEEGRUPPE
DIECI GRUPO CAFÉ

CSCA01

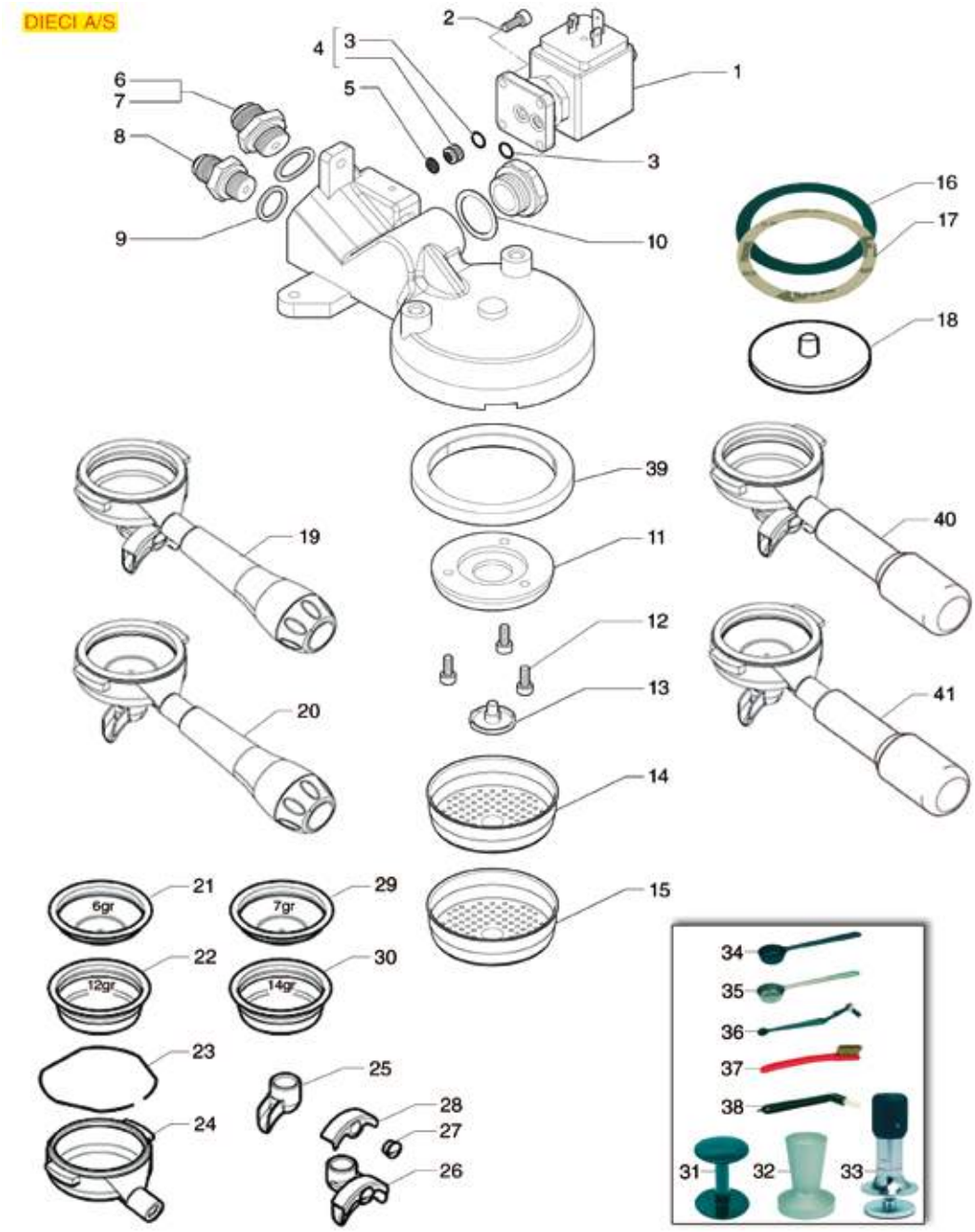

Posizioni senza cod. LF: a richiesta
Positions without LF Code No.: upon request
Abbildungen ohne LF Bestell-Nr.: auf Anfrage
Posiciones sin cód. LF: previa petición

CASADIO

P.	Cod.	Descrizione	Description	Beschreibung	Descripción
1	**1120330**	ELETTROVALVOLA LUCIFER 3 VIE 240V 50Hz	3-WAY SOLENOID VALVE LUCIFER 240V 50Hz	3-WEGE MAGNETVENTIL LUCIFER 240V 50Hz	ELECTROVÁLVULA LUCIFER 3 VÍAS 240V 50Hz
3	**1186966**	GUARNIZIONE ORM 0057-19 VITON VERDE	GASKET ORM 0057-19 VITON GREEN	DICHTUNG ORM 0057-19 VITON GRÜN	JUNTA ORM 0057-19 VITON VERDE
5	**1160011**	FILTRO ACQUA ø 9 mm	WATER FILTER ø 9 mm	WASSERFILTER ø 9 mm	FILTRO AGUA ø 9 mm
9	**1186619**	GUARNIZIONE PIANA RAME ø 18x14x1,5 mm	COPPER FLAT GASKET ø 18x14x1.5 mm	FLACHDICHTUNG AUS KUPFER ø 18x14x1,5 mm	JUNTA PLANA COBRE ø 18x14x1,5 mm
10	**1186248**	GUARNIZIONE PIANA PTFE ø 27x20x1 mm	PTFE FLAT GASKET ø 27x20x1 mm	FLACHDICHTUNG AUS PTFE ø 27x20x1 mm	JUNTA PLANA PTFE ø 27x20x1 mm
11	**1086003**	DIFFUSORE PORTADOCCIA	SHOWER HOLDER DIFFUSER	VERTEILER DUSCHTRÄGER	DIFUSOR PORTADUCHA
12	**1455034**	VITE A TESTA CILINDRICA M4x10	CYLINDER HEAD SCREW M4x10	ZYLINDERKOPFSCHRAUBE M4x10	TORNILLO CABEZA CILÍND. M4x10
13	**1510004**	SPRUZZATORE GRUPPO ø 21 mm M5x1	ASSEMBLY SPRINKLER ø 21 mm M5x1	GRUPPENSPRÜHER ø 21 mm M5x1	ROCIADOR GRUPO ø 21 mm M5x1
14	**1081016**	DOCCIA EROGAZIONE ø 60 mm	SHOWER SCREEN ø 60 mm	DUSCHE ø 60 mm	DUCHA ø 60 mm
15	**1081116**	DOCCIA EROGAZIONE ø 60 mm	SHOWER SCREEN ø 60 mm	DUSCHE ø 60 mm	DUCHA ø 60 mm
15	**1081216**	DOCCIA EROGAZIONE ø 60 mm	SHOWER SCREEN ø 60 mm	AUSLAUFDUSCHE ø 60 mm	DUCHA EROGACIÓN ø 60 mm
15	**1081516**	DOCCIA EROGAZIONE ø 60 mm	SHOWER ø 60 mm	AUSLAUFDUSCHE ø 60 mm	DUCHA EROGACIÓN ø 60 mm
16	**1190002**	SPESSORE GOMMA ø 73x59x1 mm EPDM	RUBBER SHIM ø 73x59x1 mm EPDM	ABSTANDSSTÜCK GUMMI ø 73,5x59x1 mm EPDM	ESPESOR GOMA ø 73,5x59x1 mm EPDM
17	**1190001**	SPESSORE CARTA ø 73x59x0,8 mm	PAPER SHIM ø 73x59x0.8 mm	ABSTANDSSTÜCK AUS PAPIER ø 73x59x0,8 mm	ESPESOR PAPEL ø 73x59x0,8 mm
18	**1160293**	FILTRO CIECO A MEMBRANA	MEMBRANE BLIND FILTER	MEMBRAN-BLINDFILTER	FILTRO CIEGO DE MEMBRANA
19	**1165097**	PORTAFILTRO COMPLETO 2 TAZZE CASADIO	COMPLETE FILTER HOLDER 2 CUPS CASADIO	SIEBTRÄGER KOMPLETT 2 TASSEN CASADIO	SOPORTE FILTRO COMPLETO 2 TAZAS CASADIO
20	**1165096**	PORTAFILTRO COMPLETO 1 TAZZA CASADIO	COMPLETE FILTER HOLDER 1 CUP CASADIO	SIEBTRÄGER KOMPLETT 1 TASSE CASADIO	SOPORTE FILTRO COMPLETO 1 TAZA CASADIO
21	**1160251**	FILTRO 1 TAZZA 6 gr	1 CUP FILTER 6 g	KAFFEESIEB 1 TASSE 6 g	FILTRO 1 TAZA 6 gr
22	**1160252**	FILTRO 2 TAZZE 12 gr	FILTER 2-CUP 12 g	KAFFEESIEB 2 TASSEN 12 g	FILTRO 2 TAZAS 12 g
23	**1250101**	MOLLA FERMAFILTRO ø 1,00 mm INOX	FILTER BLOCKING SPRING ø 1,00 mm INOX	FILTERHALTERUNGSFEDER ø 1,10 mm EDELST.	MUELLE PORTAFILTRO ø 1,10 mm INOX
24	**1165142**	PORTAFILTRO MACCHINE CAFFÈ FAEMA/CIMBALI	FILTER HOLDER COFFEE MACH. FAEMA/CIMBALI	SIEBTRÄGER KAFFEEMASCHINEN FAEMA/CIMBALI	PORTAFILTRO MÁQUINAS CAFÉ FAEMA/CIMBALI
25	**1022100**	BECCUCCIO 1 TAZZA M16	SINGLE SPOUT M16	DÜSE 1 TASSE M16	SALIDA 1 TAZA M16
25	**1022501**	BECCUCCIO 1 TAZZA ø 3/8"	SINGLE SPOUT ø 3/8"	AUSLAUF 1-WEG ø 3/8"	SALIDA 1 CAFÉ ø 3/8"
26	**1022101**	BECCUCCIO 2 TAZZE BASSO M16	DOUBLE SPOUT SHORT M16	DÜSE 2 TASSEN KURZ M16	SALIDA BAJA 2 TAZAS M16
26	**1022521**	BECCUCCIO 2 TAZZE ALTO ø 3/8"	LONG DOUBLE SPOUT ø 3/8"	AUSLAUF 2-WEGE LANG ø 3/8"	SALIDA 2 CAFES ALTO ø 3/8"
27	**1160559**	VITE BECCUCCIO CROMATA	CHROME PLATED SCREW FOR SPOUT	SCHRAUBE FÜR AUSLAUF - VERCHROMT	TORNILLO SALIDA CAFÉ CROMADO
29	**1160335**	FILTRO 1 TAZZA 7 gr	1 CUP FILTER 7 g	KAFFEESIEB 1 TASSE 7 g	FILTRO 1 TAZA 7 gr
30	**1160337**	FILTRO 2 TAZZE 14 gr	FILTER 2-CUP 14 g	KAFFEESIEB 2 TASSEN 14 g	FILTRO 2 TAZAS 14 g
31	**1385000**	PRESSINO NYLON ø 50/52 mm	NYLON TAMPER ø 50/52 mm	TAMPER AUS NYLON ø 50/52 mm	PRENSA CAFÉ NYLON ø 50/52 mm
31	**1385002**	PRESSINO NYLON ø 50/57 mm	NYLON COFFEE TAMPER ø 50/57 mm	TAMPER AUS NYLON ø 50/57 mm	PRENSA CAFÉ NYLON ø 50/57 mm
32	**1385053**	PRESSINO ALLUMINIO ANODIZZATO ø 58 mm	ANODISED ALUMINUM TAMPER ø 58 mm	TAMPER AUS ELOXIERTEM ALUMINIUM ø 58 mm	PRENSA CAFÉ ALUMINIO ANODIZADO ø 58 mm
32	**1385054**	PRESSINO ALLUMINIO ANODIZZATO ø 53 mm	ANODISED ALUMINUM TAMPER ø 53 mm	TAMPER AUS ELOXIERTEM ALUMINIUM ø 53 mm	PRENSA CAFÉ ALUMINIO ANODIZADO ø 53 mm
33	**1385600**	PRESSINO DINAMOMETRICO MANUALE ø 57 mm	DYNAMOMETR.MANUAL COFFEE TAMPER ø 57mm	DYNAMOMETR.HAND-KAFFEE TAMPER ø 57mm	PRENSA CAFÉ DINAMOMÉTR. MANUAL ø 57 mm
33	**1385601**	PRESSINO DINAMOMETRICO MANUALE ø 52 mm	DYNAMOMETRIC MANUAL TAMPER ø 52 mm	DYNAMOM.HAND-KAFFEE TAMPER ø52mm MAN.	PRENSA CAFÉ DINAMOMÉTRICO ø 52 mm MAN.
34	**1069001**	CUCCHIAIO DOSATORE IN PLASTICA 20 ml	PLASTIC MEASURING SPOON 20 ml	DOSIERLÖFFEL AUS KUNSTSTOFF 20 ml	CUCHARA DOSIFICADOR PLÁSTICO 20 ml
35	**1069002**	CUCCHIAIO DOSATORE INOX 20 ml	STAINLESS STEEL MEASURING SPOON 20 ml	DOSIERLÖFFEL AUS EDELSTAHL 20 ml	CUCHARA DOSIFICADOR INOX 20 ml
36	**1384003**	SPAZZOLINO PULISCIDOCCE NERO	BLACK SHOWER CLEANING BRUSH	BÜRSTE ZUR DUSCHENREINIGUNG SCHWARZ	CEPILLO LIMPIA-DUCHAS
37	**1384002**	SPAZZOLINA PER MANUTENZIONE	BRUSH FOR MAINTENANCE	BÜRSTE FÜR WARTUNG	CEPILLO PARA MANTENIMIENTO
38	**1384001**	SPAZZOLINO PULISCIDOCCE	BRUSH FOR COFFEE SHOWER	BÜRSTE ZUR DUSCHENREINIGUNG	CEPILLO LIMPIA DUCHAS
39	**1186721**	GUARNIZIONE PORTAFILTRO ø 74x57,5x8 mm	FILTER HOLDER GASKET ø 74x57.5x8 mm	SIEBTRÄGERDICHTUNG ø 74x57,5x8 mm	JUNTA SOPORTE FILTRO ø 74x57,5x8 mm
39	**5028118**	GUARNIZIONE PORTAFILTRO ø 74x58x8 mm	GASKET FILTER HOLDER ø 74x58x8 mm	DICHTUNG SIEBTRÄGER ø 74x58x8 mm	JUNTA PORTAFILTRO ø 74x58x8 mm
40	**5074187**	PORTAFILTRO COMPLETO 2 TAZZE	FILTERHOLDER COMPLETE 2 CUPS	SIEBTRÄGER KOMPLETT 2 TASSEN	PORTAFILTRO COMPLETO 2 TAZAS
41	**5076313**	PORTAFILTRO COMPLETO 1 TAZZA	FILTERHOLDER COMPLETE 1 CUP	SIEBTRÄGER KOMPLETT 1 TASSE	PORTAFILTRO COMPLETO 1 TAZA

DIECI CARROZZERIE E IDRAULICA
DIECI BODIES AND HYDRAULIC SYSTEM
DIECI KARROSSERIE U. HYDRAULISCHE ANLAGE
DIECI CARROCERÍA Y CIRCUITO HIDRÁULICO

CSCA02

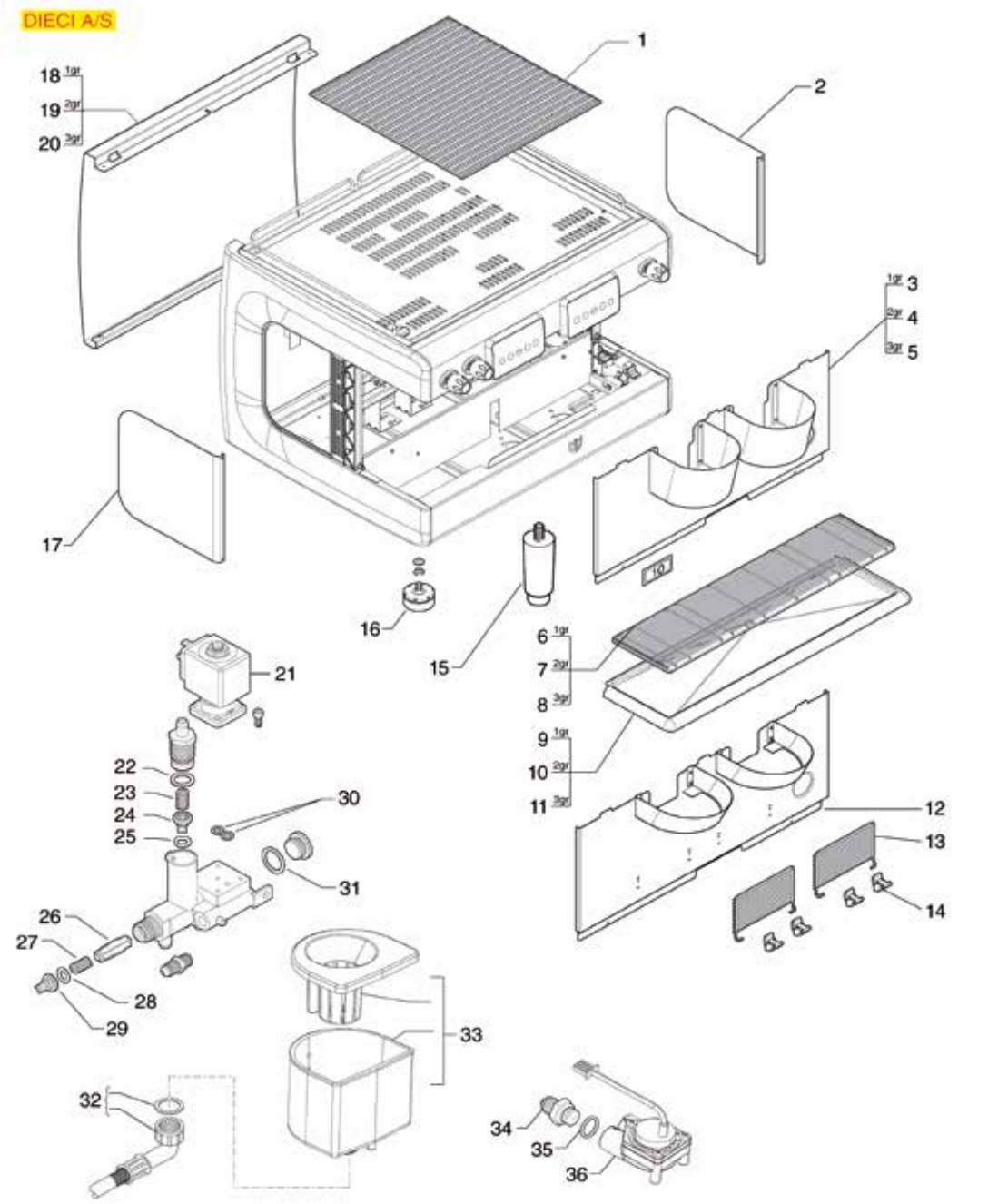

Posizioni senza cod. LF: a richiesta
Positions without LF Code No.: upon request
Abbildungen ohne LF Bestell-Nr.: auf Anfrage
Posiciones sin cód. LF: previa petición

CASADIO

P.	Cod.	Descrizione	Description	Beschreibung	Descripción
1	**1185029**	GRIGLIA SCALDATAZZE	CUP WARMING GRID	TASSENAUFWÄRMEGITTER	REJILLA CALIENTA TAZAS
7	**1185030**	GRIGLIA POGGIA TAZZE INOX 2 GRUPPI	ST.STEEL CUP GRID 2 GROUPS	TASSENABSTELLGITTER INOX 2 GRUPPEN	REJILLA APOYA TAZAS INOX 2 GRUPOS
16	**1313016**	PIEDINO ø 60 mm M10 H=30÷40 mm	FOOT ø 60 mm M10 H=30÷40 mm	FÜSSCHEN ø 60 mm M10 H=30÷40 mm	PATA ø 60 mm M10 H=30÷40 mm
21	**1120192**	ELETTROVALVOLA LUCIFER 2 VIE 220/240V	2-WAY SOLENOID VALVE LUCIFER 220/240V	MAGNETVENTIL LUCIFER 2 WEGE 220/240V	ELECTROVÁLVULA LUCIFER 2 VÍAS 220/240V
22	**3060608**	GUARNIZIONE OR 03050 EPDM	O-RING 03050 EPDM	O-RING-DICHTUNG 03050 EPDM	JUNTA ARO "O" 03050 EPDM
28	**1786197**	GUARNIZIONE OR 03030 VITON VERDE	O-RING 03030 GREEN VITON	DICHTUNG OR 03030 VITON GRÜN	JUNTA EN ARO "O" 03030 VITON VERDE
29	**1523066**	VALVOLINA DI NON RITORNO	CHECK VALVE	RÜCKSCHLAGSVENTIL	VÁLVULA DE RETENCIÓN
30	**1186966**	GUARNIZIONE ORM 0057-19 VITON VERDE	GASKET ORM 0057-19 VITON GREEN	DICHTUNG ORM 0057-19 VITON GRÜN	JUNTA ORM 0057-19 VITON VERDE
31	**1186957**	GUARNIZIONE PIANA PTFE ø 22x17x1,5 mm	FLAT GASKET PTFE ø 22x17x1,5 mm	FLACHDICHTUNG AUS PTFE ø 22x17x1,5 mm	JUNTA PLANA PTFE ø 22x17x1,5 mm
32	**1449876**	TUBO SCARICO ø 3/4"F 1500 mm	DRAIN PIPE ø 3/4"F 1500 mm	ABLAUFSCHLAUCH ø 3/4"I 1500 mm	TUBO DESAGÜE ø 3/4"H 1500 mm
33	**1527037**	VASCHETTA DI SCARICO	DRAIN TANK	ABFLUSSBEHÄLTER	CUBETA DESAGÜE
35	**1186950**	GUARNIZIONE OR 02043 VITON VERDE	O-RING 02043 VITON GREEN	DICHTUNG 'GUARNIZIONE OR 02043 VITON GRÜ	JUNTA ARO 02043 VITON VERDE
36	**1455058**	CONTATORE VOLUMETRICO GICAR	VOLUMETRIC FLOWMETER GICAR	VOLUMENZÄHLER GICAR	CONTADOR VOLUMÉTRICO GICAR

DIECI COMPONENTI ELETTRICI
DIECI ELECTRICAL COMPONENTS
DIECI ELEKTRISCHE KOMPONENTE
DIECI COMPONENTES ELÉCTRICOS

CSCA03

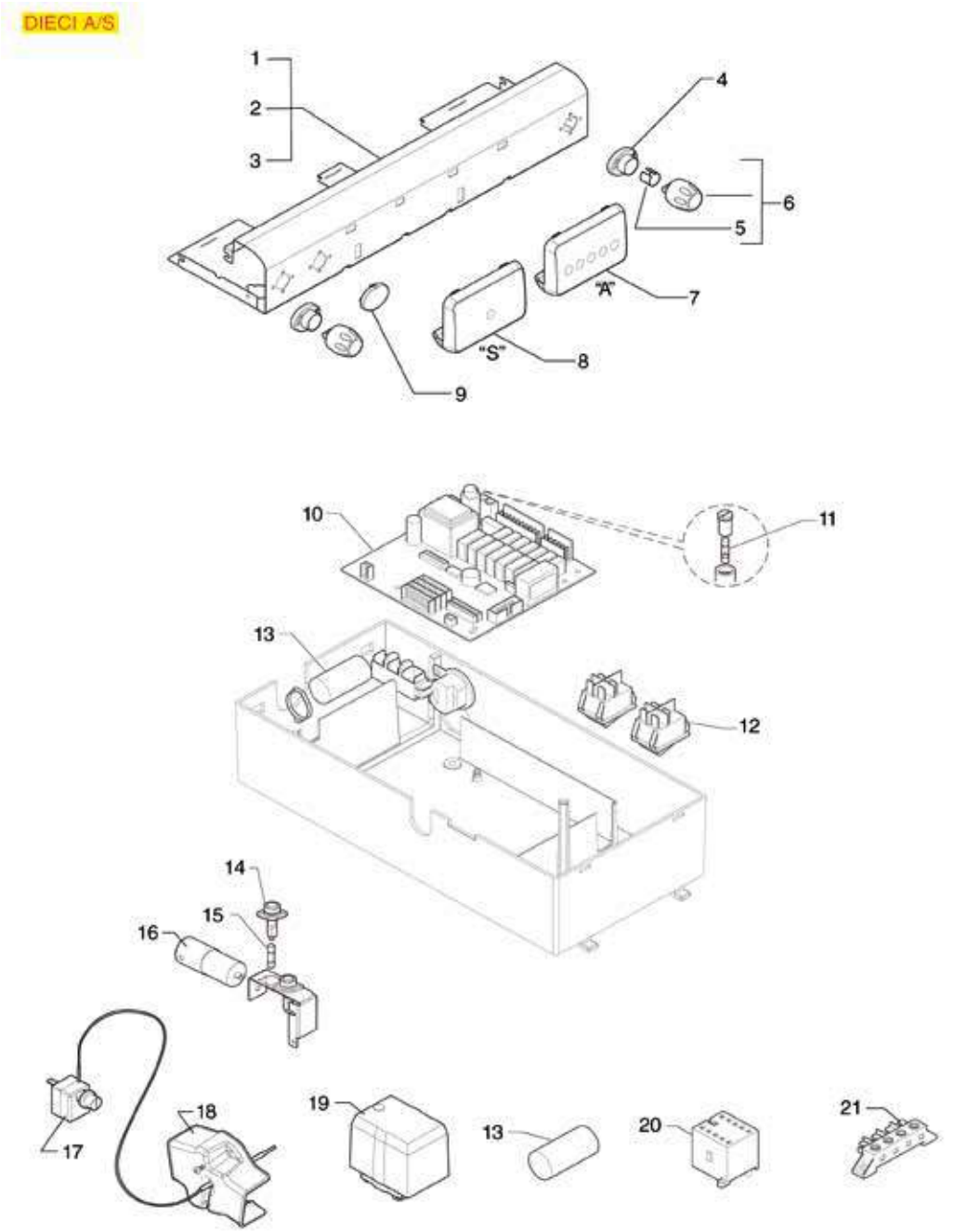

Posizioni senza cod. LF: a richiesta
Positions without LF Code No.: upon request
Abbildungen ohne LF Bestell-Nr.: auf Anfrage
Posiciones sin cód. LF: previa petición

CASADIO

P.	Cod.	Descrizione	Description	Beschreibung	Descripción
5	**1241561**	ANELLO ELASTICO PER MANOPOLA	ELASTIC RING FOR KNOB	GUMMIRING FÜR DREHKNOPF	ARO ELÁSTICO PARA MANDO
6	**1241167**	MANOPOLA RUBINETTO ACQUA/VAPORE	WATER/STEAM TAP KNOB	DREHKNOPF HAHN WASSER/DAMPF	MANDO GRIFO AGUA/VAPOR
7	**1319434**	PULSANTIERA 5 TASTI	PUSH-BUTTON PANEL 5 BUTTONS	DRUCKKNOPFLEISTE 5 TASTEN	BOTONERA 5 PULSADORES
8	**1319435**	PULSANTIERA 1 TASTO	PUSH-BUTTON PANEL 1 BUTTON	DRUCKKNOPFLEISTE 1 TASTE	BOTONERA 1 PULSADOR
11	**3049052**	FUSIBILE RAPIDO ø 5x20 mm - 10 PZ	QUICK ACTING FUSE ø 5x20 mm - 10 PCS	SCHNELLSICHERUNG ø 5x20 mm - 10 STK.	FUSIBILE RÁPIDO ø 5x20 mm - 10 UDS.
12	**1319202**	INTERRUTTORE BIPOLARE VERDE 16A 250V	BIPOLAR SWITCH GREEN 16A 250V	SCHALTER ZWEIPOLIG GRÜN 16A 250V	INTERRUPTOR BIPOLAR VERDE 16A 250V
17	**5047881**	TERMOSTATO MONOFASE 170°C	SINGLE-PHASE THERMOSTAT 170°c	THERMOSTAT 1-PHASIG 170°C	TERMOSTATO MONOFÁSICO 170°C
19	**1320803**	PRESSOSTATO P303T02 TRIPOLARE 20A 1/4"	PRESSURE SWITCH P303T02 3-POLES 20A 1/4"	DRUCKSCHALTER P303T02 3-POLIG 20A 1/4"	PRESOSTATO P303T02 TRIPOLAR 20A 1/4"
20	**1454001**	CONTATTORE ALLEN-BRADLEY K09 20A 400V	CONTACTOR ALLEN-BRADLEY K09 20A 400V	SCHÜTZ ALLEN-BRADLEY K09 20A 400V	CONTACTOR ALLEN-BRADLEY K09 20A 400V
21	**3247037**	MORSETTIERA 4 POLI FV173 40A 600V	4-POLE TERMINAL BLOCK FV173 40A 600V	ANSCHLUSSKLEMME 4 POLE FV173 40A 600V	TABLERO DE BORNES 4 POLOS FV173 40A 600V

DIECI CALDAIA E MOTORI
DIECI BOILER AND MOTORS
DIECI KESSEL UND MOTOREN
DIECI CALDERA Y MOTORES

CSCA04

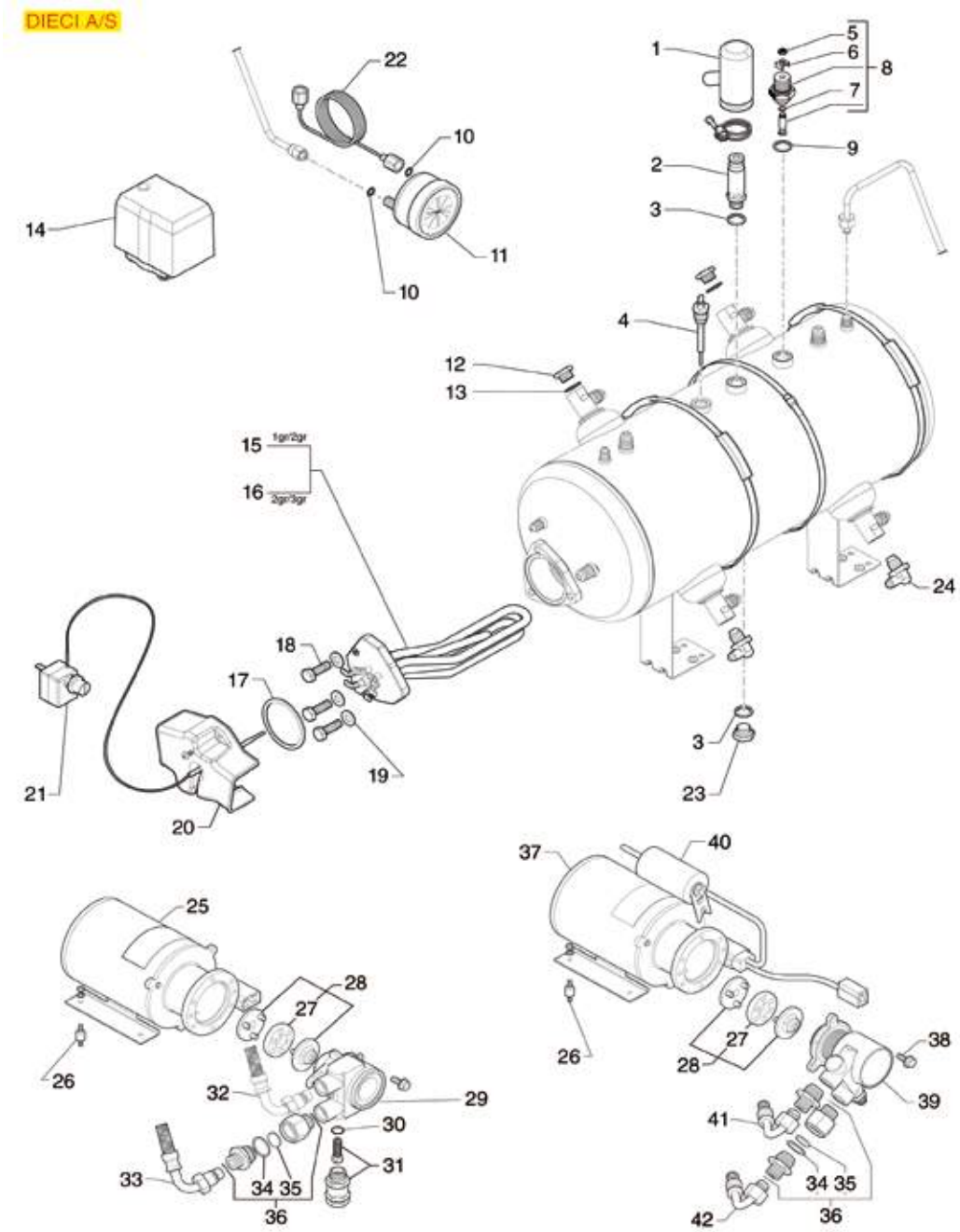

Posizioni senza cod. LF: a richiesta
Positions without LF Code No.: upon request
Abbildungen ohne LF Bestell-Nr.: auf Anfrage
Posiciones sin cód. LF: previa petición

CASADIO

P.	Cod.	Descrizione	Description	Beschreibung	Descripción
2	**1515004**	VALVOLA CALDAIA ø 1/4"M - 2,0 bar CE/PED	BOILER VALVE ø 1/4"M - 2.0 bar CE/PED	VENTIL DURCHLAUFER. ø1/4"A-2,0bar CE/PED	VÁLVULA CALDERA ø 1/4"M - 2,0 bar CE/PED
4	**1341038**	SONDA LIVELLO ø 1/4"M-89 mm	LEVEL PROBE ø 1/4"M-89 mm	NIVEAUSONDE ø 1/4"A-89 mm	SONDA NIVEL ø 1/4"M-89 mm
5	**1348813**	DADO ESAGONALE MEDIO M4	HEXAGONAL NUT M4 MEDIUM	SECHSKANTMUTTER MEDIUM M4	TUERCA HEXAGONAL MEDIA M4
7	**1186362**	GUARNIZIONE OR 02021 EPDM	"O" RING 02021 EPDM	DICHTUNG O-RING 02021 EPDM	JUNTA ARO "O" 02021 EPDM
8	**1523538**	VALVOLA CALDAIA ø 1/4"M	BOILER VALVE ø 1/4"M	VENTIL FÜR DURCHLAUFERHITZER ø 1/4"M	VÁLVULA CALDERA ø 1/4"M
9	**1786166**	GUARNIZIONE PIANA PTFE ø 18x14x1,5 mm	PTFE FLAT GASKET ø 18x14x1.5 mm	FLACHDICHTUNG PTFE ø 18x14x1,5 mm	JUNTA PLANA PTFE ø 18x14x1,5 mm
10	**1186974**	GUARNIZIONE PIANA PTFE ø 8,5x4,5x1,5mm	FLAT PTFE GASKET ø 8.5x4.5x1.5 mm	FLACHDICHTUNG AUS PTFE ø 8,5x4,5x1,5mm	JUNTA PLANA EN PTFE ø 8,5x4,5x1,5
11	**1245047**	MANOMETRO CALDAIA-POMPA ø 62 mm	BOILER-PUMP PRESSURE GAUGE ø 62 mm	DRUCKMESSER DURCHLAUFERH. PUMPE ø 62 mm	MANÓMETRO CALDERA-BOMBA ø 62 mm
13	**1186619**	GUARNIZIONE PIANA RAME ø 18x14x1,5 mm	COPPER FLAT GASKET ø 18x14x1.5 mm	FLACHDICHTUNG AUS KUPFER ø 18x14x1,5 mm	JUNTA PLANA COBRE ø 18x14x1,5 mm
14	**1320803**	PRESSOSTATO P303T02 TRIPOLARE 20A 1/4"	PRESSURE SWITCH P303T02 3-POLES 20A 1/4"	DRUCKSCHALTER P303T02 3-POLIG 20A 1/4"	PRESOSTATO P303T02 TRIPOLAR 20A 1/4"
15	**1755236**	RESISTENZA 2700W 220V	HEATING ELEMENT 2700W 220V	HEIZKÖRPER 2700W 220V	RESISTENCIA 2700W 220V
16	**1755235**	RESISTENZA 5400/6430W 220/400V	HEATING ELEMENT 5400/6430W 220/400V	HEIZKÖRPER 5400/6430W 220/400V	RESISTENCIA 5400/6430W 220/400V
17	**1186607**	GUARNIZIONE PIANA CARBO ø 57,8x50x3 mm	FLAT CARBO GASKET ø 57.8x50x3 mm	FLACHDICHTUNG CARBO ø 57,8x50x3 mm	JUNTA PLANA CARBO ø 57,8x50x3 mm
18	**1184008**	VITE A TESTA ESAGONALE M8x25	HEXAGON HEAD SCREW M8x25	SECHSKANTKOPFSCHRAUBE M8x25	TORNILLO DE CABEZA HEXAGON. M8x25
21	**5047881**	TERMOSTATO MONOFASE 170°C	SINGLE-PHASE THERMOSTAT 170°c	THERMOSTAT 1-PHASIG 170°C	TERMOSTATO MONOFÁSICO 170°C
25	**1240295**	MOTORE SMA A FLANGIA 150W UL	MOTOR SMA WITH FLANGE 150W UL	MOTOR SMA MIT FLANSCH 150W UL	MOTOR SMA DE BRIDA 150W UL
27	**1191002**	GIUNTO GOMMA ø 41,5 mm	RUBBER COUPLING ø 41.5 mm	KUPPLUNGSSATZ AUS GUMMI ø 41,5 mm	ACOPLAMIENTO GOMA ø 41,5 mm
28	**1191003**	GIUNTO METALLICO COMPLETO	COMPLETE METAL COUPLING	KOMPLETTE METALLKUPPLUNG	ACOPLAMIENTO METÁLICO COMPLETO
29	**1330018**	POMPA VOLUMETRICA CIMBALI/FAEMA ø 3/8"	ROTARY VANE PUMP CIMBALI/FAEMA ø 3/8"	VERDRÄNGERPUMPE CIMBALI/FAEMA ø 3/8"	BOMBA VOLUMÉTRICA CIMBALI/FAEMA ø 3/8"
29	**1330031**	POMPA VOLUMETRICA ROTOFLOW ø 3/8"	ROTARY VANE PUMP ROTOFLOW ø 3/8"	VERDRÄNGERPUMPE ROTOFLOW ø 3/8"	BOMBA VOLUMÉTRICA ROTOFLOW ø 3/8"
29	**1330033**	POMPA VOLUMETRICA PROCON ø 3/8"	ROTARY VANE PUMP PROCON ø 3/8"	VERDRÄNGERPUMPE PROCON ø 3/8"	BOMBA VOLUMÉTRICA PROCON ø 3/8"
29	**1330200**	POMPA VOLUMETRICA NUERT ø 3/8" GAS	ROTARY VANE PUMP NUERT ø 3/8" GAS	VERDRÄNGERPUMPE NUERT ø 3/8" GAS	BOMBA VOLUMÉTRICA NUERT ø 3/8" GAS
34	**1186969**	GUARNIZIONE PIANA PTFE ø 25x21x1,5 mm	FLAT GASKET PTFE ø 25x21x1,5 mm	DICHTUNG FLACH AUS PTFE ø 25x21x1,5 mm	JUNTA PLANA PTFE ø 25x21x1,5 mm
35	**1160068**	FILTRO ACQUA ø 18 mm	WATER FILTER ø 18 mm	WASSERFILTER ø 18 mm	FILTRO AGUA ø 18 mm
36	**1160700**	RACCORDO CON FILTRO ø 3/8"M-3/8"M	COUPLING WITH FILTER ø 3/8"M - 3/8"M	ANSCHLUSS MIT FILTER ø 3/8"Mx3/8"M	RACOR CON FILTRO ø 3/8"Mx3/8"M
37	**1240296**	MOTORE SMA A FLANGIA 150W	MOTOR SMA WITH FLANGE 150W	MOTOR SMA MIT FLANSCH 150W	MOTOR SMA DE BRIDA 150W
38	**3528112**	VITE A TESTA ESAGONALE M6x16	HEXAGONAL HEAD SCREW M6x16	SCHRAUBE M6x16	TORNILLO CABEZA HEX M6x16
39	**1330017**	POMPA VOLUMETRICA PROCON ø 3/8"	ROTARY VANE PUMP PROCON ø 3/8"	VERDRÄNGERPUMPE PROCON ø 3/8"	BOMBA VOLUMÉTRICA PROCON ø 3/8"

DIECI RUBINETTO ACQUA/VAPORE
DIECI WATER/STEAM TAP
DIECI WASSER-/DAPFHAHN
DIECI GRIFO AGUA/VAPOR

CSCA05

DIECI A/S

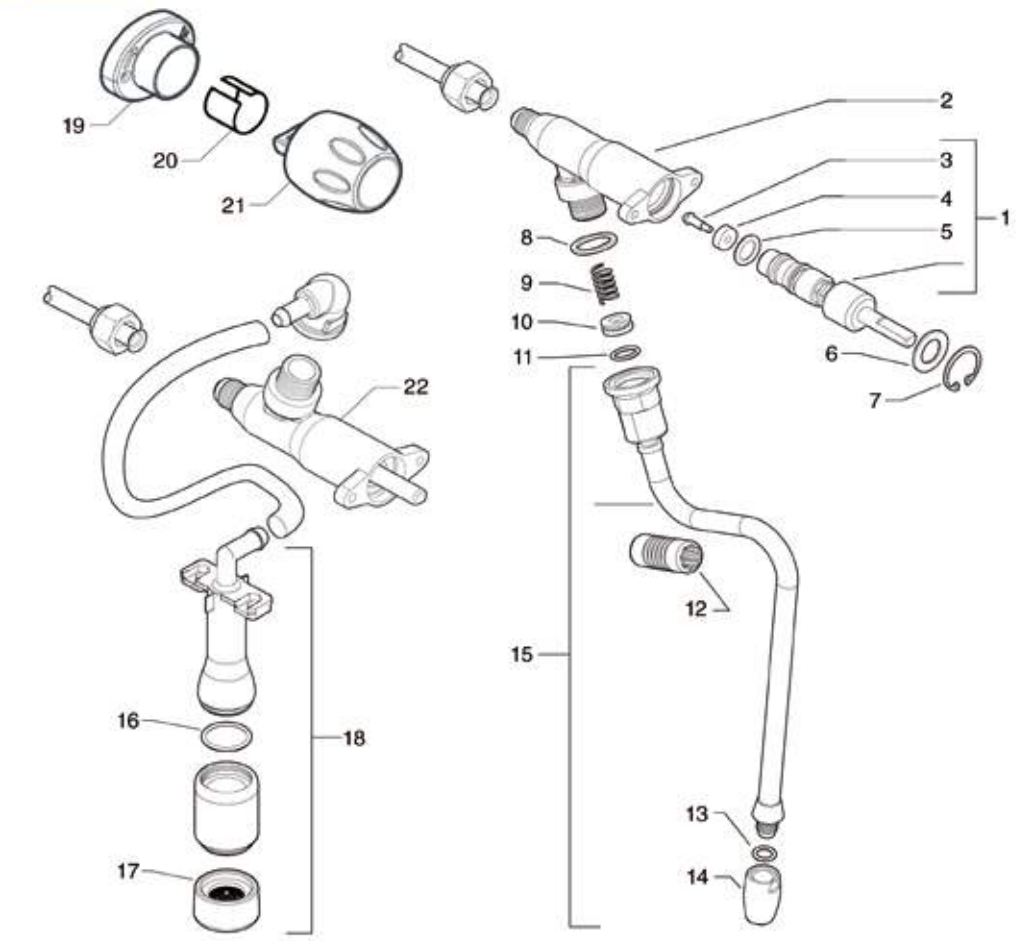

—	100			0,20L 2 cups	200	0,10L 1 cup	300	0,25L 2 cups	400
—	101			0,30L 3 cups	201	—	301	0,35L 3 cups	401
—	102			0,45L 4 cups	202	0,35L 3 cups	302	0,50L 4 cups	402
0,60L 6 cups	103			0,60L 6 cups	203	0,60L 6 cups	303	0,75L 6 cups	403
0,70L 9 cups	104			0,70L 9 cups	204	1,00L 10 cups	304	1,00L 10 cups	404
1,10L 12 cups	105			1,10L 12 cups	205	1,50L 12 cups	305	1,50L 12 cups	405
—	106			—	206	—	306	—	406

Posizioni senza cod. LF: a richiesta
Positions without LF Code No.: upon request
Abbildungen ohne LF Bestell-Nr.: auf Anfrage
Posiciones sin cód. LF: previa petición

CASADIO

P.	Cod.	Descrizione	Description	Beschreibung	Descripción
1	**1348111**	PERNO PER RUBINETTO	TAP SPINDLE	STIFT FÜR HAHN	PERNO PARA GRIFO
3	**1184019**	PERNO A VITE PER RUBINETTO ACQUA/VAPORE	SCREW PIN FOR WATER/STEAM TAP	STIFT MIT SCHRAUBE FÜR WASSER-/DAM-PFHAHN	PERNO EN TORNILLO PARA GRIFO AGUA/VAPOR
4	**1186927**	GUARNIZIONE PIANA VITON ø 12x4x4 mm	FLAT GASKET VITON ø 12x4x4 mm	FLACHDICHTUNG AUS VITON ø 12x4x4 mm	JUNTA PLANA VITON ø 12x4x4 mm
5	**1186236**	GUARNIZIONE OR 03043 VITON	O-RING 03043 VITON	OR-DICHTUNG 03043 VITON	JUNTA ARO "O" 03043 VITON
6	**1186299**	RONDELLA ø 22x16x1 mm	WASHER ø 21x16x1 mm	SCHEIBE ø 22x16x1 mm	ARANDELA ø 22x16x1 mm
7	**1348029**	ANELLO D'ARRESTO J-22	CIRCLIPS J-22	SEEGERRING J-22	ARO DE CIERRE J-22
8	**1186957**	GUARNIZIONE PIANA PTFE ø 22x17x1,5 mm	FLAT GASKET PTFE ø 22x17x1,5 mm	FLACHDICHTUNG AUS PTFE ø 22x17x1,5 mm	JUNTA PLANA PTFE ø 22x17x1,5 mm
9	**1250226**	MOLLA ø 11x24 mm TUBO RUBINETTO	TAP PIPE SPRING ø 11x24 mm	FEDER ø 11x24 mm HAHNSCHLAUCH	MUELLE ø 11x24 mm TUBO GRIFO
10	**1186344**	TENUTA CONICA PTFE ø 14,5x7x6 mm	CONICAL PTFE SEAL ø 14.5x7x6 mm	KEGELDICHTUNG AUS PTFE ø 14,5x7x6 mm	JUNTA CÓNICA EN PTFE ø 14,5x7x6 mm
11	**1186346**	GUARNIZIONE OR 02043 EPDM	O-RING 02043 EPDM	DICHTUNG O-RING 02043 EPDM	JUNTA ARO "O" 02043 EPDM
12	**1186924**	GOMMINO ANTISCOTTATURA TUBI ø 10 mm	BURN PREVENTING PIPE HANDGRIP ø 10 mm	SCHUTZHANDGRIFF FÜR RÖHRE ø 10 mm	EMPUÑADURA ANTIQUEMADURA TUBOS ø 10 mm
13	**1186411**	GUARNIZIONE OR 02031 EPDM	O-RING 02031 EPDM	DICHTUNG O-RING 02031 EPDM	JUNTA ARO "O" 02031 EPDM
14	**1549012**	SPRUZZATORE VAPORE INOX ø 1/8"F	STAINLESS STEEL STEAM SPRINKLER ø 1/8"F	DAMPFSPRITZDÜSE EDELSTAHL ø 1/8"I	ROCIADOR VAPOR INOX ø 1/8"H
15	**1549005**	TUBO VAPORE COMPLETO INOX ø 10 mm	ST.STEEL COMPLETE STEAM PIPE ø 10 mm	DAMPFROHR KOMPLETT INOX ø 10 mm	TUBO VAPOR COMPLETO INOX ø 10 mm
16	**1786165**	GUARNIZIONE OR 02068 VITON VERDE	O-RING 02068 GREEN VITON	OR-DICHTUNG 02068 VITON GRÜN	JUNTA EN ARO "O" 02068 VITÓN VERDE
17	**1527037**	VASCHETTA DI SCARICO	DRAIN TANK	ABFLUSSBEHÄLTER	CUBETA DESAGÜE
18	**1449209**	TUBO ACQUA COMPLETO	COMPLETE WATER PIPE	WASSERROHR KOMPLETT	TUBO AGUA COMPLETO
20	**1241561**	ANELLO ELASTICO PER MANOPOLA	ELASTIC RING FOR KNOB	GUMMIRING FÜR DREHKNOPF	ARO ELÁSTICO PARA MANDO
21	**1241167**	MANOPOLA RUBINETTO ACQUA/VAPORE	WATER/STEAM TAP KNOB	DREHKNOPF HAHN WASSER/DAMPF	MANDO GRIFO AGUA/VAPOR
50	**1394553**	TERMOMETRO ANALOGICO ø 25 mm	ANALOGICAL THERMOMETER ø 25 mm	ANALOGTHERMOMETER ø 25 mm	TERMÓMETRO ANALÓGICO ø 25 mm
51	**1394554**	TERMOMETRO ANALOGICO ø 45 mm	ANALOG THERMOMETER ø 45 mm	ANALOGTHERMOMETER ø 45 mm	TERMÓMETRO ANALÓGICO ø 45 mm
103	**1024051**	CAFFETTIERA A SERVIRE PRATIKA 0,60 L	SERVING COFFEE POT PRATIKA 0.60 L	SERVIERKANNE PRATIKA 0,60 L	JARRITA PARA CAFÉ PRATIKA 0,60 L
104	**1024052**	CAFFETTIERA A SERVIRE PRATIKA 0,70 L	SERVING COFFEE POT PRATIKA 0.70 L	SERVIERKANNE PRATIKA 0,70 L	JARRITA PARA CAFÉ PRATIKA 0,70 L
105	**1024053**	CAFFETTIERA A SERVIRE PRATIKA 1,10 L	SERVING COFFEE POT PRATIKA 1.10 L	SERVIERKANNE PRATIKA 1,10 L	JARRITA PARA CAFÉ PRATIKA 1,10 L
200	**1024001**	LATTIERA PRATIKA 0,20 L	MILK PITCHER PRATIKA 0.20 L	MILCHKÄNNCHEN PRATIKA 0,20 L	JARRA LECHERA PRATIKA 0,20 L
201	**1024002**	LATTIERA PRATIKA 0,30 L	MILK PITCHER PRATIKA 0.30 L	MILCHKÄNNCHEN PRATIKA 0,30 L	JARRA LECHERA PRATIKA 0,30 L
202	**1024003**	LATTIERA PRATIKA 0,45 L	MILK PITCHER PRATIKA 0.45 L	MILCHKÄNNCHEN PRATIKA 0,45 L	JARRA LECHERA PRATIKA 0,45 L
203	**1024004**	LATTIERA PRATIKA 0,60 L	MILK PITCHER PRATIKA 0.60 L	MILCHKÄNNCHEN PRATIKA 0,60 L	JARRA LECHERA PRATIKA 0,60 L
204	**1024005**	LATTIERA PRATIKA 0,70 L	MILK PITCHER PRATIKA 0.70 L	MILCHKÄNNCHEN PRATIKA 0,70 L	JARRA LECHERA PRATIKA 0,70 L
205	**1024006**	LATTIERA PRATIKA 1,10 L	MILK PITCHER PRATIKA 1.10 L	MILCHKÄNNCHEN PRATIKA 1,10 L	JARRA LECHERA PRATIKA 1,10 L
300	**1224900**	LATTIERA 0,10 L	MILK PITCHER 0.10L	MILCHKÄNNCHEN 0,10 L	JARRA LECHERA 0,10 L
302	**1224901**	LATTIERA 0,35 L	MILK JUG 0.35 L	MILCHKÄNNCHEN 0,35 l	JARRA LECHERA 0,35 l
303	**1224902**	LATTIERA 0,60 L	MILK JUG 0.60 L	MILCHKÄNNCHEN 0,60 l	JARRA LECHERA 0,60 l
304	**1224903**	LATTIERA 1 L	MILK JUG 1 L	MILCHKÄNNCHEN 1 l	JARRA LECHERA 1 l
305	**1224904**	LATTIERA 1,5 L	MILK JUG 1.5 L	MILCHKÄNNCHEN 1,5 l	JARRA LECHERA 1,5 l
400	**1224014**	LATTIERA EUROPA CON BECCUCCIO 0,25 L	MILK PITCHER EUROPA WITH SPOUT 0.25 L	MILCHKÄNNCHEN EUROPA MIT AUSLAUF 0,25 L	JARRA LECHERA EUROPA CON SALIDA 0,25L
401	**1224015**	LATTIERA EUROPA CON BECCUCCIO 0,35 L	MILK PITCHER EUROPA WITH SPOUT 0.35 L	MILCHKÄNNCHEN EUROPA MIT AUSLAUF 0,35 L	JARRA LECHERA EUROPA CON SALIDA 0,35L
402	**1224010**	LATTIERA EUROPA CON BECCUCCIO 0,50 L	MILK PITCHER EUROPA WITH SPOUT 0.50 L	MILCHKÄNNCHEN EUROPA MIT AUSLAUF 0,50 L	JARRA LECHERA EUROPA CON SALIDA 0,50 L
403	**1224011**	LATTIERA EUROPA CON BECCUCCIO 0,75 L	MILK PITCHER EUROPA WITH SPOUT 0.75 L	MILCHKÄNNCHEN EUROPA MIT AUSLAUF 0,75 L	JARRA LECHERA EUROPA CON SALIDA 0,75 L
404	**1224012**	LATTIERA EUROPA CON BECCUCCIO 1 L	MILK PITCHER EUROPA WITH SPOUT 1 L	MILCHKÄNNCHEN EUROPA MIT AUSLAUF 1 L	JARRA LECHERA EUROPA CON SALIDA 1 L
405	**1224013**	LATTIERA EUROPA CON BECCUCCIO 1,5 L	MILK PITCHER EUROPA WITH SPOUT 1.5 L	MILCHKÄNNCHEN EUROPA MIT AUSLAUF 1,5 L	JARRA LECHERA EUROPA CON SALIDA 1,5 L

DODICI GRUPPO CAFFÈ
DODICI COFFEE GROUP
DODICI KAFFEEGRUPPE
DODICI GRUPO CAFÉ

CSCA10

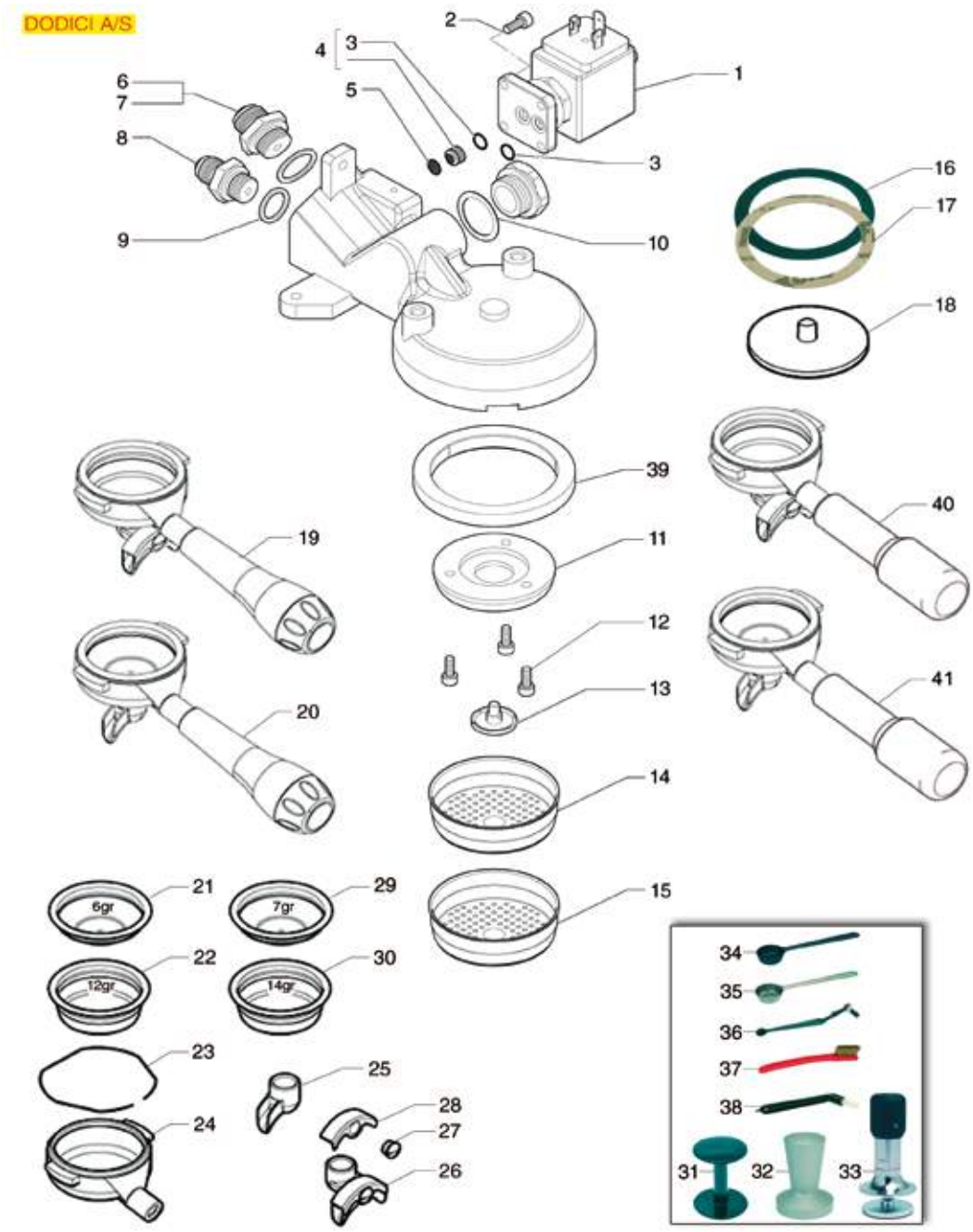

Posizioni senza cod. LF: a richiesta
Positions without LF Code No.: upon request
Abbildungen ohne LF Bestell-Nr.: auf Anfrage
Posiciones sin cód. LF: previa petición

CASADIO

P.	Cod.	Descrizione	Description	Beschreibung	Descripción
1	**1120330**	ELETTROVALVOLA LUCIFER 3 VIE 240V 50Hz	3-WAY SOLENOID VALVE LUCIFER 240V 50Hz	3-WEGE MAGNETVENTIL LUCIFER 240V 50Hz	ELECTROVÁLVULA LUCIFER 3 VÍAS 240V 50Hz
3	**1186966**	GUARNIZIONE ORM 0057-19 VITON VERDE	GASKET ORM 0057-19 VITON GREEN	DICHTUNG ORM 0057-19 VITON GRÜN	JUNTA ORM 0057-19 VITON VERDE
5	**1160011**	FILTRO ACQUA ø 9 mm	WATER FILTER ø 9 mm	WASSERFILTER ø 9 mm	FILTRO AGUA ø 9 mm
9	**1186619**	GUARNIZIONE PIANA RAME ø 18x14x1,5 mm	COPPER FLAT GASKET ø 18x14x1.5 mm	FLACHDICHTUNG AUS KUPFER ø 18x14x1,5 mm	JUNTA PLANA COBRE ø 18x14x1,5 mm
10	**1186248**	GUARNIZIONE PIANA PTFE ø 27x20x1 mm	PTFE FLAT GASKET ø 27x20x1 mm	FLACHDICHTUNG AUS PTFE ø 27x20x1 mm	JUNTA PLANA PTFE ø 27x20x1 mm
11	**1086003**	DIFFUSORE PORTADOCCIA	SHOWER HOLDER DIFFUSER	VERTEILER DUSCHTRÄGER	DIFUSOR PORTADUCHA
12	**1455034**	VITE A TESTA CILINDRICA M4x10	CYLINDER HEAD SCREW M4x10	ZYLINDERKOPFSCHRAUBE M4x10	TORNILLO CABEZA CILÍND. M4x10
13	**1510004**	SPRUZZATORE GRUPPO ø 21 mm M5x1	ASSEMBLY SPRINKLER ø 21 mm M5x1	GRUPPENSPRÜHER ø 21 mm M5x1	ROCIADOR GRUPO ø 21 mm M5x1
14	**1081016**	DOCCIA EROGAZIONE ø 60 mm	SHOWER SCREEN ø 60 mm	DUSCHE ø 60 mm	DUCHA ø 60 mm
15	**1081116**	DOCCIA EROGAZIONE ø 60 mm	SHOWER SCREEN ø 60 mm	DUSCHE ø 60 mm	DUCHA ø 60 mm
15	**1081216**	DOCCIA EROGAZIONE ø 60 mm	SHOWER SCREEN ø 60 mm	AUSLAUFDUSCHE ø 60 mm	DUCHA EROGACIÓN ø 60 mm
15	**1081516**	DOCCIA EROGAZIONE ø 60 mm	SHOWER ø 60 mm	AUSLAUFDUSCHE ø 60 mm	DUCHA EROGACIÓN ø 60 mm
16	**1190002**	SPESSORE GOMMA ø 73x59x1 mm EPDM	RUBBER SHIM ø 73x59x1 mm EPDM	ABSTANDSSTÜCK GUMMI ø 73,5x59x1 mm EPDM	ESPESOR GOMA ø 73,5x59x1 mm EPDM
17	**1190001**	SPESSORE CARTA ø 73x59x0,8 mm	PAPER SHIM ø 73x59x0.8 mm	ABSTANDSSTÜCK AUS PAPIER ø 73x59x0,8 mm	ESPESOR PAPEL ø 73x59x0,8 mm
18	**1160293**	FILTRO CIECO A MEMBRANA	MEMBRANE BLIND FILTER	MEMBRAN-BLINDFILTER	FILTRO CIEGO DE MEMBRANA
19	**1165097**	PORTAFILTRO COMPLETO 2 TAZZE CASADIO	COMPLETE FILTER HOLDER 2 CUPS CASADIO	SIEBTRÄGER KOMPLETT 2 TASSEN CASADIO	SOPORTE FILTRO COMPLETO 2 TAZAS CASADIO
20	**1165096**	PORTAFILTRO COMPLETO 1 TAZZA CASADIO	COMPLETE FILTER HOLDER 1 CUP CASADIO	SIEBTRÄGER KOMPLETT 1 TASSE CASADIO	SOPORTE FILTRO COMPLETO 1 TAZA CASADIO
21	**1160251**	FILTRO 1 TAZZA 6 gr	1 CUP FILTER 6 g	KAFFEESIEB 1 TASSE 6 g	FILTRO 1 TAZA 6 gr
22	**1160252**	FILTRO 2 TAZZE 12 gr	FILTER 2-CUP 12 g	KAFFEESIEB 2 TASSEN 12 g	FILTRO 2 TAZAS 12 g
23	**1250101**	MOLLA FERMAFILTRO ø 1,00 mm INOX	FILTER BLOCKING SPRING ø 1,00 mm INOX	FILTERHALTERUNGSFEDER ø 1,10 mm EDELST.	MUELLE PORTAFILTRO ø 1,10 mm INOX
24	**1165142**	PORTAFILTRO MACCHINE CAFFÈ FAEMA/CIMBALI	FILTER HOLDER COFFEE MACH. FAEMA/CIMBALI	SIEBTRÄGER KAFFEEMASCHINEN FAEMA/CIMBALI	PORTAFILTRO MÁQUINAS CAFÉ FAEMA/CIMBALI
25	**1022100**	BECCUCCIO 1 TAZZA M16	SINGLE SPOUT M16	DÜSE 1 TASSE M16	SALIDA 1 TAZA M16
25	**1022501**	BECCUCCIO 1 TAZZA ø 3/8"	SINGLE SPOUT ø 3/8"	AUSLAUF 1-WEG ø 3/8"	SALIDA 1 CAFÉ ø 3/8"
26	**1022101**	BECCUCCIO 2 TAZZE BASSO M16	DOUBLE SPOUT SHORT M16	DÜSE 2 TASSEN KURZ M16	SALIDA BAJA 2 TAZAS M16
26	**1022521**	BECCUCCIO 2 TAZZE ALTO ø 3/8"	LONG DOUBLE SPOUT ø 3/8"	AUSLAUF 2-WEGE LANG ø 3/8"	SALIDA 2 CAFES ALTO ø 3/8"
27	**1160559**	VITE BECCUCCIO CROMATA	CHROME PLATED SCREW FOR SPOUT	SCHRAUBE FÜR AUSLAUF - VERCHROMT	TORNILLO SALIDA CAFÉ CROMADO
29	**1160335**	FILTRO 1 TAZZA 7 gr	1 CUP FILTER 7 g	KAFFEESIEB 1 TASSE 7 g	FILTRO 1 TAZA 7 gr
30	**1160337**	FILTRO 2 TAZZE 14 gr	FILTER 2-CUP 14 g	KAFFEESIEB 2 TASSEN 14 g	FILTRO 2 TAZAS 14 g
31	**1385000**	PRESSINO NYLON ø 50/52 mm	NYLON TAMPER ø 50/52 mm	TAMPER AUS NYLON ø 50/52 mm	PRENSA CAFÉ NYLON ø 50/52 mm
31	**1385002**	PRESSINO NYLON ø 50/57 mm	NYLON COFFEE TAMPER ø 50/57 mm	TAMPER AUS NYLON ø 50/57 mm	PRENSA CAFÉ NYLON ø 50/57 mm
32	**1385053**	PRESSINO ALLUMINIO ANODIZZATO ø 58 mm	ANODISED ALUMINUM TAMPER ø 58 mm	TAMPER AUS ELOXIERTEM ALUMINIUM ø 58 mm	PRENSA CAFÉ ALUMINIO ANODIZADO ø 58 mm
32	**1385054**	PRESSINO ALLUMINIO ANODIZZATO ø 53 mm	ANODISED ALUMINUM TAMPER ø 53 mm	TAMPER AUS ELOXIERTEM ALUMINIUM ø 53 mm	PRENSA CAFÉ ALUMINIO ANODIZADO ø 53 mm
33	**1385600**	PRESSINO DINAMOMETRICO MANUALE ø 57 mm	DYNAMOMETRIC MANUAL COFFEE TAMPER ø 57mm	DYNAMOMETRISCH.HAND-KAFFEE TAMPER ø 57mm	PRENSA CAFÉ DINAMOMÉTRICO MANUAL ø 57 mm
33	**1385601**	PRESSINO DINAMOMETRICO MANUALE ø 52 mm	DYNAMOMETRIC MANUAL TAMPER ø 52 mm	DYNAMOM.HAND-KAFFEE TAMPER ø52mm MAN.	PRENSA CAFÉ DINAMOMÉTRICO ø 52 mm MAN.
34	**1069001**	CUCCHIAIO DOSATORE IN PLASTICA 20 ml	PLASTIC MEASURING SPOON 20 ml	DOSIERLÖFFEL AUS KUNSTSTOFF 20 ml	CUCHARA DOSIFICADOR PLÁSTICO 20 ml
35	**1069002**	CUCCHIAIO DOSATORE INOX 20 ml	STAINLESS STEEL MEASURING SPOON 20 ml	DOSIERLÖFFEL AUS EDELSTAHL 20 ml	CUCHARA DOSIFICADOR INOX 20 ml
36	**1384003**	SPAZZOLINO PULISCIDOCCE NERO	BLACK SHOWER CLEANING BRUSH	BÜRSTE ZUR DUSCHENREINIGUNG SCHWARZ	CEPILLO LIMPIA-DUCHAS
37	**1384002**	SPAZZOLINA PER MANUTENZIONE	BRUSH FOR MAINTENANCE	BÜRSTE FÜR WARTUNG	CEPILLO PARA MANTENIMIENTO
38	**1384001**	SPAZZOLINO PULISCIDOCCE	BRUSH FOR COFFEE SHOWER	BÜRSTE ZUR DUSCHENREINIGUNG	CEPILLO LIMPIA DUCHAS
39	**1186721**	GUARNIZIONE PORTAFILTRO ø 74x57,5x8 mm	FILTER HOLDER GASKET ø 74x57.5x8 mm	SIEBTRÄGERDICHTUNG ø 74x57,5x8 mm	JUNTA SOPORTE FILTRO ø 74x57,5x8 mm
39	**5028118**	GUARNIZIONE PORTAFILTRO ø 74x58x8 mm	GASKET FILTER HOLDER ø 74x58x8 mm	DICHTUNG SIEBTRÄGER ø 74x58x8 mm	JUNTA PORTAFILTRO ø 74x58x8 mm
40	**5074187**	PORTAFILTRO COMPLETO 2 TAZZE	FILTERHOLDER COMPLETE 2 CUPS	SIEBTRÄGER KOMPLETT 2 TASSEN	PORTAFILTRO COMPLETO 2 TAZAS
41	**5076313**	PORTAFILTRO COMPLETO 1 TAZZA	FILTERHOLDER COMPLETE 1 CUP	SIEBTRÄGER KOMPLETT 1 TASSE	PORTAFILTRO COMPLETO 1 TAZA

DODICI CARROZZERIE E IDRAULICA
DODICI BODIES AND HYDRAULIC SYSTEM
DODICI KARROSSERIE U.HYDRAULISCHE ANLAGE
DODICI CARROCERÍA Y CIRCUITO HIDRÁULICO

CSCA11

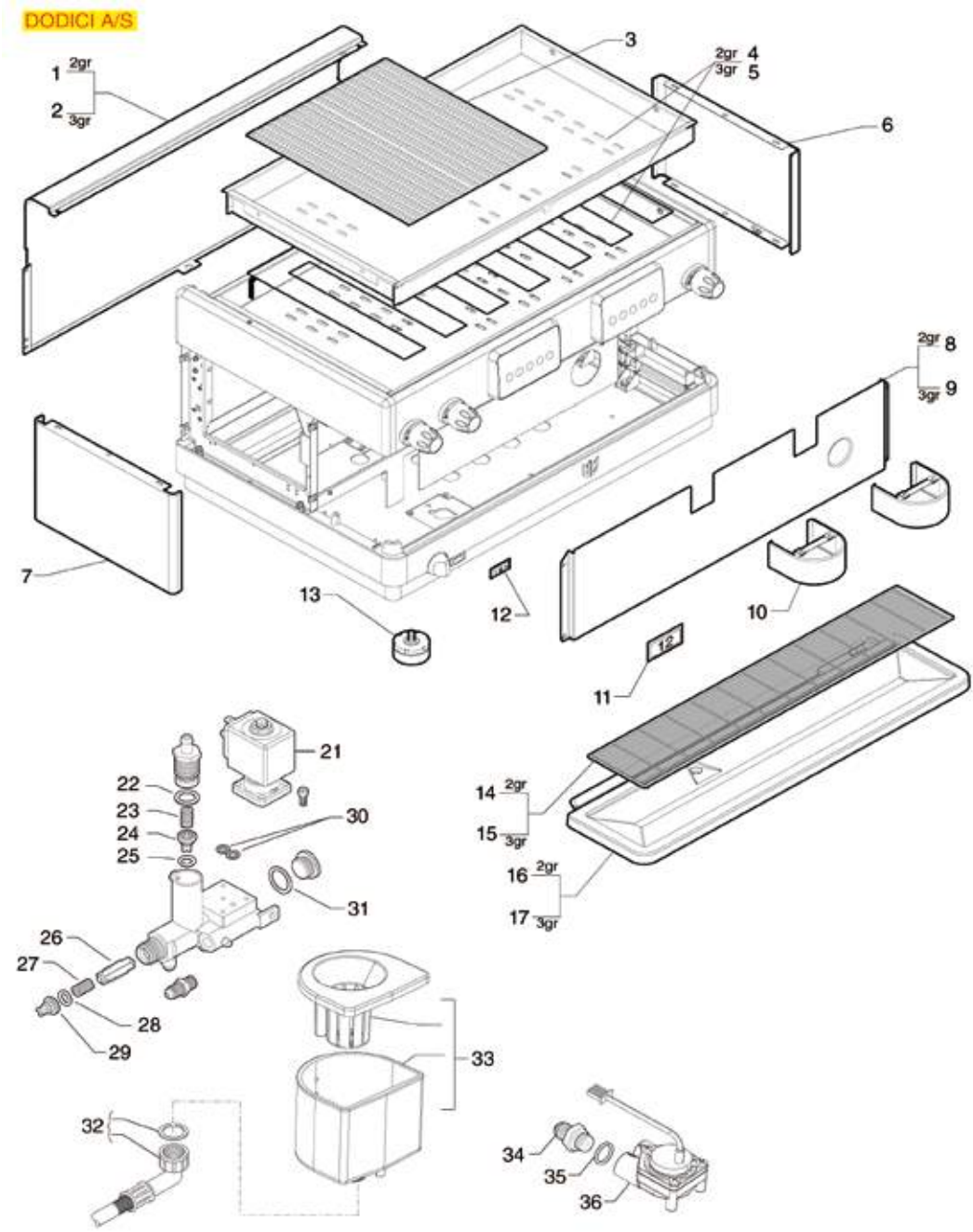

Posizioni senza cod. LF: a richiesta
Positions without LF Code No.: upon request
Abbildungen ohne LF Bestell-Nr.: auf Anfrage
Posiciones sin cód. LF: previa petición

CASADIO

P.	Cod.	Descrizione	Description	Beschreibung	Descripción
3	**1185035**	GRIGLIA SCALDATAZZE	CUP WARMING GRID	GITTER TASSENERWÄRMUNG	REJILLA CALIENTA TAZAS
3	**1185702**	GRIGLIA SCALDATAZZE BIANCA	WHITE CUP WARMING GRID	WEISSES GITTER FÜR TASSENWÄRMER FAEMA	BANDEJA CALIENTA-TAZAS BLANCA
13	**1313016**	PIEDINO ø 60 mm M10 H=30÷40 mm	FOOT ø 60 mm M10 H=30÷40 mm	FÜSSCHEN ø 60 mm M10 H=30÷40 mm	PATA ø 60 mm M10 H=30÷40 mm
14	**5039437**	GRIGLIA POGGIA TAZZE INOX 2 GRUPPI	CUP SUPPORT GRID ST/STEEL 2 GROUPS	ABSTELLGITTER EDELSTAHL 2 GRUPPEN	REJILLA SOPORTE TAZAS 2 GRUPOS
21	**1120192**	ELETTROVALVOLA LUCIFER 2 VIE 220/240V	2-WAY SOLENOID VALVE LUCIFER 220/240V	MAGNETVENTIL LUCIFER 2 WEGE 220/240V	ELECTROVÁLVULA LUCIFER 2 VÍAS 220/240V
22	**3060608**	GUARNIZIONE OR 03050 EPDM	O-RING 03050 EPDM	O-RING-DICHTUNG 03050 EPDM	JUNTA ARO "O" 03050 EPDM
28	**1786197**	GUARNIZIONE OR 03030 VITON VERDE	O-RING 03030 GREEN VITON	DICHTUNG OR 03030 VITON GRÜN	JUNTA EN ARO "O" 03030 VITON VERDE
29	**1523066**	VALVOLINA DI NON RITORNO	CHECK VALVE	RÜCKSCHLAGSVENTIL	VÁLVULA DE RETENCIÓN
30	**1186966**	GUARNIZIONE ORM 0057-19 VITON VERDE	GASKET ORM 0057-19 VITON GREEN	DICHTUNG ORM 0057-19 VITON GRÜN	JUNTA ORM 0057-19 VITON VERDE
31	**1186957**	GUARNIZIONE PIANA PTFE ø 22x17x1,5 mm	FLAT GASKET PTFE ø 22x17x1,5 mm	FLACHDICHTUNG AUS PTFE ø 22x17x1,5 mm	JUNTA PLANA PTFE ø 22x17x1,5 mm
32	**1449876**	TUBO SCARICO ø 3/4"F 1500 mm	DRAIN PIPE ø 3/4"F 1500 mm	ABLAUFSCHLAUCH ø 3/4"I 1500 mm	TUBO DESAGÜE ø 3/4"H 1500 mm
33	**1527037**	VASCHETTA DI SCARICO	DRAIN TANK	ABFLUSSBEHÄLTER	CUBETA DESAGÜE
35	**1186950**	GUARNIZIONE OR 02043 VITON VERDE	O-RING 02043 VITON GREEN	DICHTUNG 'GUARNIZIONE OR 02043 VITON GRÜ	JUNTA ARO 02043 VITON VERDE
36	**1455058**	CONTATORE VOLUMETRICO GICAR	VOLUMETRIC FLOWMETER GICAR	VOLUMENZÄHLER GICAR	CONTADOR VOLUMÉTRICO GICAR

DODICI COMPONENTI ELETTRICI
DODICI ELECTRICAL COMPONENTS
DODICI ELEKTRISCHE KOMPONENTE
DODICI COMPONENTES ELÉCTRICOS

CSCA12

DODICI A/S

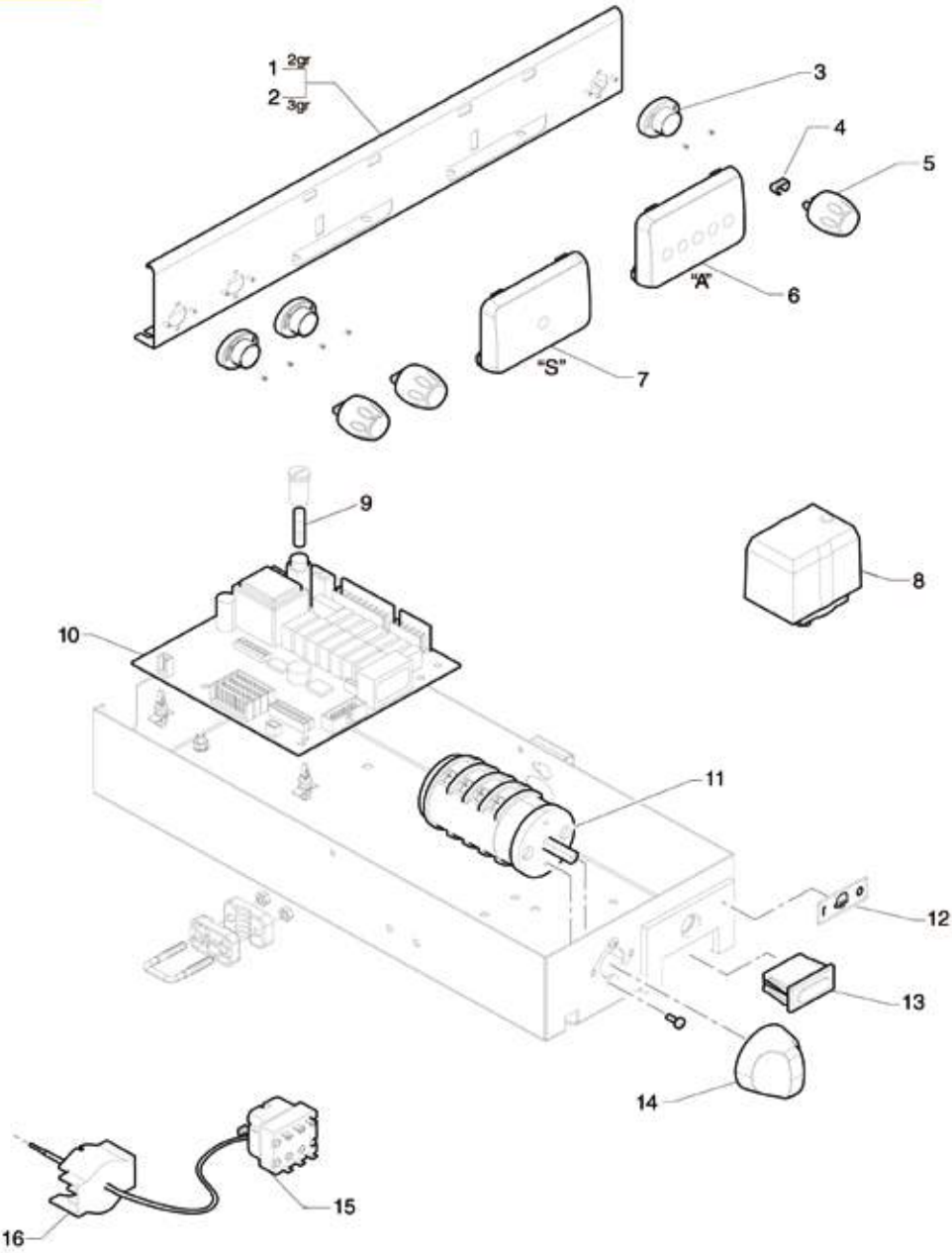

Posizioni senza cod. LF: a richiesta
Positions without LF Code No.: upon request
Abbildungen ohne LF Bestell-Nr.: auf Anfrage
Posiciones sin cód. LF: previa petición

CASADIO

P.	Cod.	Descrizione	Description	Beschreibung	Descripción
4	**1241561**	ANELLO ELASTICO PER MANOPOLA	ELASTIC RING FOR KNOB	GUMMIRING FÜR DREHKNOPF	ARO ELÁSTICO PARA MANDO
5	**1241167**	MANOPOLA RUBINETTO ACQUA/VAPORE	WATER/STEAM TAP KNOB	DREHKNOPF HAHN WASSER/DAMPF	MANDO GRIFO AGUA/VAPOR
6	**1319439**	PULSANTIERA 5 TASTI	PUSH-BUTTON PANEL 5 BUTTONS	DRUCKKNOPFLEISTE 5 TASTEN	BOTONERA 5 PULSADORES
7	**1319489**	PULSANTIERA 1 TASTO	PUSH-BUTTON PANEL 1 KEY	TASTATUR 1 TASTE	BOTONERA 1 PULSADOR
8	**1320803**	PRESSOSTATO P303T02 TRIPOLARE 20A 1/4"	PRESSURE SWITCH P303T02 3-POLES 20A 1/4"	DRUCKSCHALTER P303T02 3-POLIG 20A 1/4"	PRESOSTATO P303T02 TRIPOLAR 20A 1/4"
9	**3049052**	FUSIBILE RAPIDO ø 5x20 mm - 10 PZ	QUICK ACTING FUSE ø 5x20 mm - 10 PCS	SCHNELLSICHERUNG ø 5x20 mm - 10 STK.	FUSIBILE RÁPIDO ø 5x20 mm - 10 UDS.
11	**1057004**	COMMUTATORE 0-2 POSIZIONI 20A 600V	SELECTOR SWITCH 0-2 POSITIONS 20A 600V	SCHALTER 0-2 STELLUNGEN 20A 600V	CONMUTADOR 0-2 POSICIONES 20A 600V
14	**1241033**	MANOPOLA ø 40 mm PER COMMUTATORE	SELECTOR SWITCH KNOB ø 40 mm	DREHKNOPF ø 40 mm FÜR SCHALTER	MANDO ø 40 mm PARA CONMUTADOR
15	**1444509**	TERMOSTATO TRIFASE 169°C	THREE-PHASE THERMOSTAT 169°C	THERMOSTAT 3-PHASIG 169°C	TERMOSTATO TRIFÁSICO 169°C

DODICI CALDAIA E MOTORE
DODICI BOILER AND MOTORS
DODICI KESSEL UND MOTOREN
DODICI CALDERA Y MOTORES

CSCA13

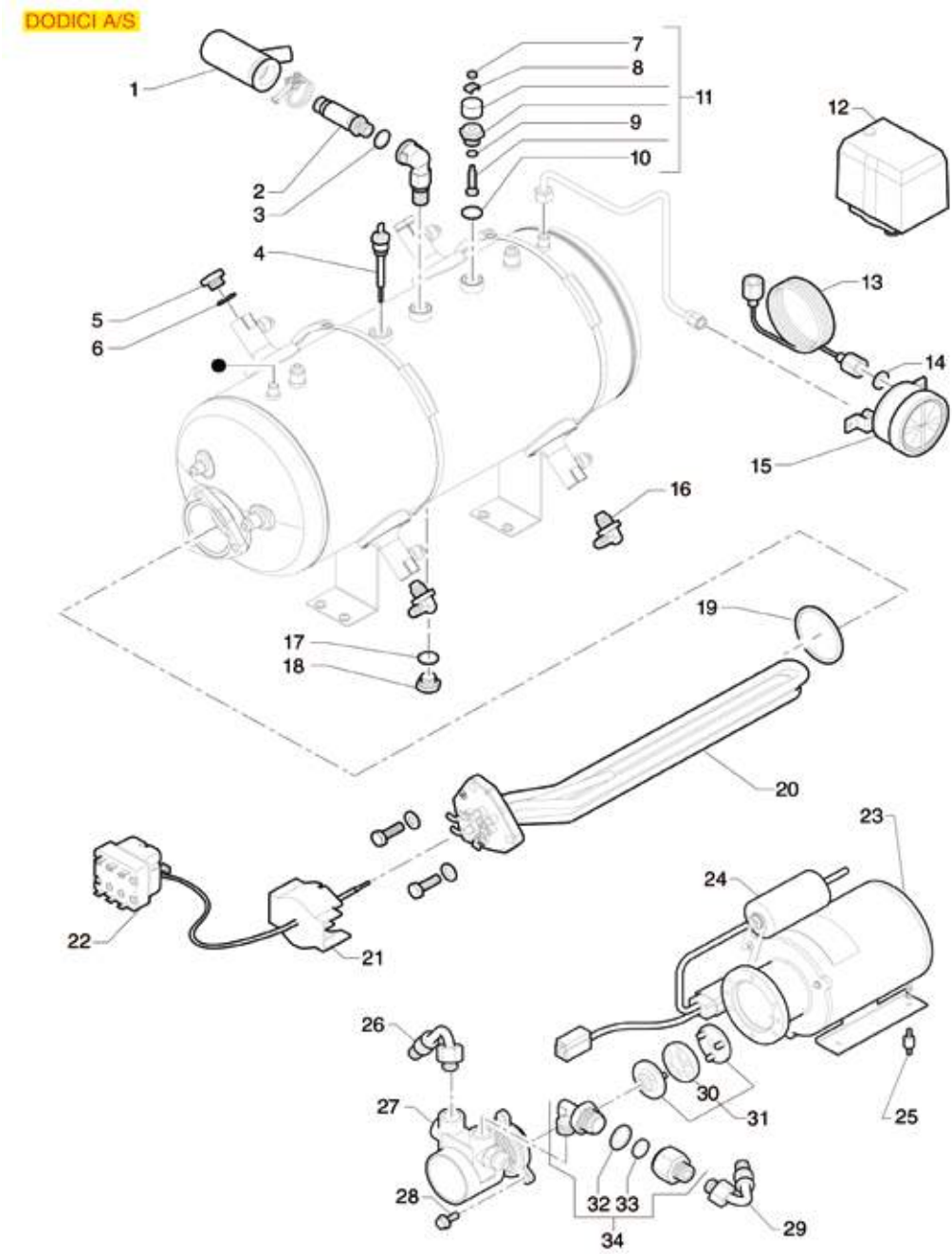

Posizioni senza cod. LF: a richiesta
Positions without LF Code No.: upon request
Abbildungen ohne LF Bestell-Nr.: auf Anfrage
Posiciones sin cód. LF: previa petición

CASADIO

P.	Cod.	Descrizione	Description	Beschreibung	Descripción
2	**1515004**	VALVOLA CALDAIA ø 1/4"M - 2,0 bar CE/PED	BOILER VALVE ø 1/4"M - 2.0 bar CE/PED	VENTIL DURCHLAUFER. ø1/4"A-2,0bar CE/PED	VÁLVULA CALDERA ø 1/4"M - 2,0 bar CE/PED
4	**1341038**	SONDA LIVELLO ø 1/4"M-89 mm	LEVEL PROBE ø 1/4"M-89 mm	NIVEAUSONDE ø 1/4"A-89 mm	SONDA NIVEL ø 1/4"M-89 mm
6	**1186619**	GUARNIZIONE PIANA RAME ø 18x14x1,5 mm	COPPER FLAT GASKET ø 18x14x1.5 mm	FLACHDICHTUNG AUS KUPFER ø 18x14x1,5 mm	JUNTA PLANA COBRE ø 18x14x1,5 mm
7	**1348813**	DADO ESAGONALE MEDIO M4	HEXAGONAL NUT M4 MEDIUM	SECHSKANTMUTTER MEDIUM M4	TUERCA HEXAGONAL MEDIA M4
9	**1186362**	GUARNIZIONE OR 02021 EPDM	"O" RING 02021 EPDM	DICHTUNG O-RING 02021 EPDM	JUNTA ARO "O" 02021 EPDM
11	**1523538**	VALVOLA CALDAIA ø 1/4"M	BOILER VALVE ø 1/4"M	VENTIL FÜR DURCHLAUFERHITZER ø 1/4"M	VÁLVULA CALDERA ø 1/4"M
12	**1320803**	PRESSOSTATO P303T02 TRIPOLARE 20A 1/4"	PRESSURE SWITCH P303T02 3-POLES 20A 1/4"	DRUCKSCHALTER P303T02 3-POLIG 20A 1/4"	PRESOSTATO P303T02 TRIPOLAR 20A 1/4"
14	**1186974**	GUARNIZIONE PIANA PTFE ø 8,5x4,5x1,5mm	FLAT PTFE GASKET ø 8.5x4.5x1.5 mm	FLACHDICHTUNG AUS PTFE ø 8,5x4,5x1,5mm	JUNTA PLANA EN PTFE ø 8,5x4,5x1,5
15	**1245047**	MANOMETRO CALDAIA-POMPA ø 62 mm	BOILER-PUMP PRESSURE GAUGE ø 62 mm	DRUCKMESSER DURCHLAUFERH. PUMPE ø 62 mm	MANÓMETRO CALDERA-BOMBA ø 62 mm
17	**1786166**	GUARNIZIONE PIANA PTFE ø 18x14x1,5 mm	PTFE FLAT GASKET ø 18x14x1.5 mm	FLACHDICHTUNG PTFE ø 18x14x1,5 mm	JUNTA PLANA PTFE ø 18x14x1,5 mm
19	**1186607**	GUARNIZIONE PIANA CARBO ø 57,8x50x3 mm	FLAT CARBO GASKET ø 57.8x50x3 mm	FLACHDICHTUNG CARBO ø 57,8x50x3 mm	JUNTA PLANA CARBO ø 57,8x50x3 mm
20	**1755235**	RESISTENZA 5400/6430W 220/400V	HEATING ELEMENT 5400/6430W 220/400V	HEIZKÖRPER 5400/6430W 220/400V	RESISTENCIA 5400/6430W 220/400V
22	**1444509**	TERMOSTATO TRIFASE 169°C	THREE-PHASE THERMOSTAT 169°C	THERMOSTAT 3-PHASIG 169°C	TERMOSTATO TRIFÁSICO 169°C
23	**1240296**	MOTORE SMA A FLANGIA 150W	MOTOR SMA WITH FLANGE 150W	MOTOR SMA MIT FLANSCH 150W	MOTOR SMA DE BRIDA 150W
26	**7102087**	TUBO FLEX ø 3/8"Fc x 3/8"CMc 380 mm	HOSE FLEX ø 3/8"Fc x 3/8"CMc 380 mm	FLEX-SCHLAUCH ø 3/8"Fc x 3/8"CMc 380 mm	TUBO FLEX ø 3/8"Fc x 3/8"CMc 380 mm
27	**1330017**	POMPA VOLUMETRICA PROCON ø 3/8"	ROTARY VANE PUMP PROCON ø 3/8"	VERDRÄNGERPUMPE PROCON ø 3/8"	BOMBA VOLUMÉTRICA PROCON ø 3/8"
28	**3528112**	VITE A TESTA ESAGONALE M6x16	HEXAGONAL HEAD SCREW M6x16	SCHRAUBE M6x16	TORNILLO CABEZA HEX M6x16
30	**1191002**	GIUNTO GOMMA ø 41,5 mm	RUBBER COUPLING ø 41.5 mm	KUPPLUNGSSATZ AUS GUMMI ø 41,5 mm	ACOPLAMIENTO GOMA ø 41,5 mm
31	**1191003**	GIUNTO METALLICO COMPLETO	COMPLETE METAL COUPLING	KOMPLETTE METALLKUPPLUNG	ACOPLAMIENTO METÁLICO COMPLETO
32	**1186969**	GUARNIZIONE PIANA PTFE ø 25x21x1,5 mm	FLAT GASKET PTFE ø 25x21x1,5 mm	DICHTUNG FLACH AUS PTFE ø 25x21x1,5 mm	JUNTA PLANA PTFE ø 25x21x1,5 mm
33	**1160068**	FILTRO ACQUA ø 18 mm	WATER FILTER ø 18 mm	WASSERFILTER ø 18 mm	FILTRO AGUA ø 18 mm

DODICI RUBINETTO ACQUA/VAPORE
DODICI WATER/STEAM TAP
DODICI WASSER-/DAMPFHAHN
DODICI GRIFO AGUA/VAPOR

CSCA14

DODICI A/S

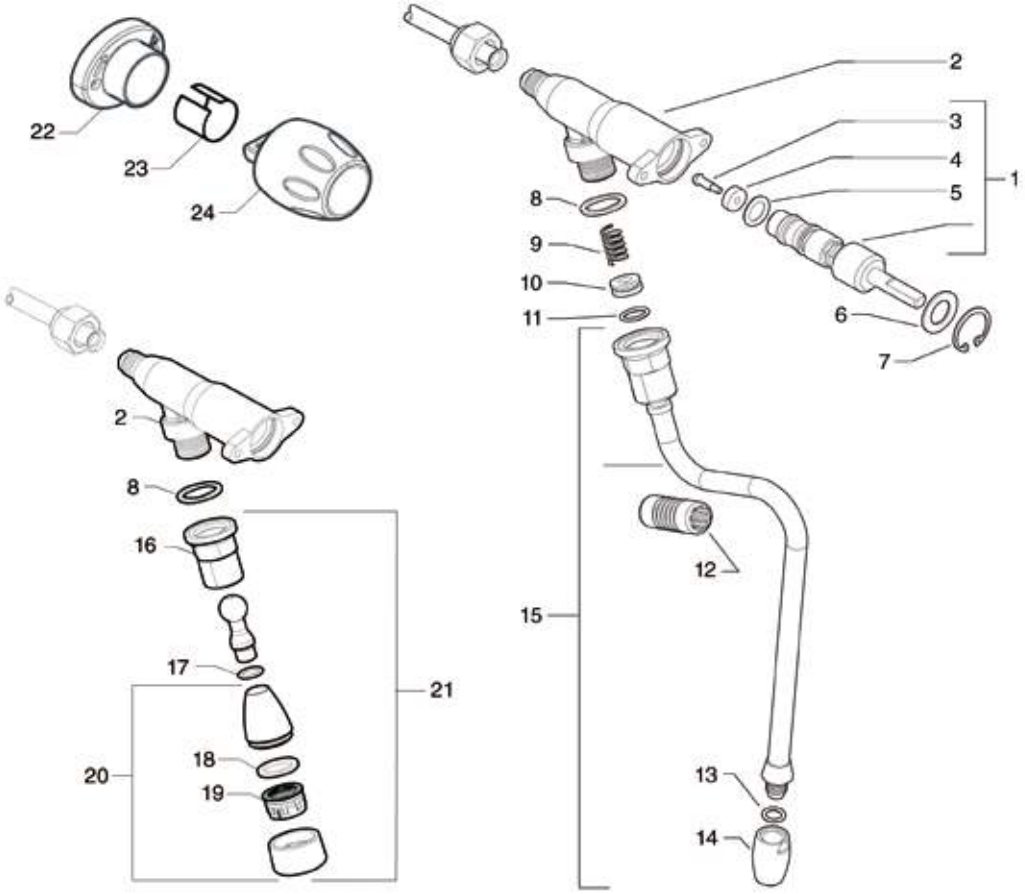

–	100	0,20L 2 cups	200	0,10L 1 cup	300	0,25L 2 cups	400
–	101	0,30L 3 cups	201	–	301	0,35L 3 cups	401
–	102	0,45L 4 cups	202	0,35L 3 cups	302	0,50L 4 cups	402
0,60L 6 cups	103	0,60L 6 cups	203	0,60L 6 cups	303	0,75L 6 cups	403
0,70L 9 cups	104	0,70L 9 cups	204	1,00L 10 cups	304	1,00L 10 cups	404
1,10L 12 cups	105	1,10L 12 cups	205	1,50L 12 cups	305	1,50L 15 cups	405
–	106	–	206	–	306	–	406

Posizioni senza cod. LF: a richiesta
Positions without LF Code No.: upon request
Abbildungen ohne LF Bestell-Nr.: auf Anfrage
Posiciones sin cód. LF: previa petición

CASADIO

P.	Cod.	Descrizione	Description	Beschreibung	Descripción
1	**1348111**	PERNO PER RUBINETTO	TAP SPINDLE	STIFT FÜR HAHN	PERNO PARA GRIFO
3	**1184019**	PERNO A VITE PER RUBINETTO ACQUA/VAPORE	SCREW PIN FOR WATER/STEAM TAP	STIFT MIT SCHRAUBE FÜR WASSER-/DAM-PFHAHN	PERNO EN TORNILLO PARA GRIFO AGUA/VAPOR
4	**1186927**	GUARNIZIONE PIANA VITON ø 12x4x4 mm	FLAT GASKET VITON ø 12x4x4 mm	FLACHDICHTUNG AUS VITON ø 12x4x4 mm	JUNTA PLANA VITON ø 12x4x4 mm
5	**1186236**	GUARNIZIONE OR 03043 VITON	O-RING 03043 VITON	OR-DICHTUNG 03043 VITON	JUNTA ARO "O" 03043 VITON
6	**1186299**	RONDELLA ø 22x16x1 mm	WASHER ø 21x16x1 mm	SCHEIBE ø 22x16x1 mm	ARANDELA ø 22x16x1 mm
7	**1348029**	ANELLO D'ARRESTO J-22	CIRCLIPS J-22	SEEGERRING J-22	ARO DE CIERRE J-22
8	**1186957**	GUARNIZIONE PIANA PTFE ø 22x17x1,5 mm	FLAT GASKET PTFE ø 22x17x1,5 mm	FLACHDICHTUNG AUS PTFE ø 22x17x1,5 mm	JUNTA PLANA PTFE ø 22x17x1,5 mm
9	**1250226**	MOLLA ø 11x24 mm TUBO RUBINETTO	TAP PIPE SPRING ø 11x24 mm	FEDER ø 11x24 mm HAHNSCHLAUCH	MUELLE ø 11x24 mm TUBO GRIFO
10	**1186344**	TENUTA CONICA PTFE ø 14,5x7x6 mm	CONICAL PTFE SEAL ø 14.5x7x6 mm	KEGELDICHTUNG AUS PTFE ø 14,5x7x6 mm	JUNTA CÓNICA EN PTFE ø 14,5x7x6 mm
11	**1186346**	GUARNIZIONE OR 02043 EPDM	O-RING 02043 EPDM	DICHTUNG O-RING 02043 EPDM	JUNTA ARO "O" 02043 EPDM
12	**1186924**	GOMMINO ANTISCOTTATURA TUBI ø 10 mm	BURN PREVENTING PIPE HANDGRIP ø 10 mm	SCHUTZHANDGRIFF FÜR RÖHRE ø 10 mm	EMPUÑADURA ANTIQUEMADURA TUBOS ø 10 mm
13	**1186411**	GUARNIZIONE OR 02031 EPDM	O-RING 02031 EPDM	DICHTUNG O-RING 02031 EPDM	JUNTA ARO "O" 02031 EPDM
14	**1549012**	SPRUZZATORE VAPORE INOX ø 1/8"F	STAINLESS STEEL STEAM SPRINKLER ø 1/8"F	DAMPFSPRITZDÜSE EDELSTAHL ø 1/8"I	ROCIADOR VAPOR INOX ø 1/8"H
15	**1449543**	TUBO VAPORE COMPLETO INOX ø 10 mm	PIPE FOR VAPUR COMPLETE ST.STEEL ø 10 mm	DAMPFROHR KOMPLETT EDELSTAHL ø 10 mm	TUBO VAPOR COMPLETO A.INOX ø 10 mm
15	**1449143**	TUBO VAPORE COMPLETO INOX ø 10 mm	S/STEEL COMPLETE STEAM PIPE ø 10 mm	DAMPFROHR KOMPLETT INOX ø 10 mm	TUBO VAPOR COMPLETO INOX ø 10 mm
15	**1449837**	TUBO VAPORE COMPLETO	STEAM PIPE	DAMPFROHR KOMPLETT	TUBO VAPOR COMPLETO
17	**3243009**	GUARNIZIONE OR 0106 EPDM	O-RING GASKET 0106 EPDM	DICHTUNG O-RING 0106 EPDM	JUNTA ARO "O" 0106 EPDM
18	**1186958**	GUARNIZIONE PIANA EPDM ø 20,5x15x2 mm	FLAT EPDM GASKET ø 20.5x15x2 mm	DICHTUNG FLACH EPDM ø 20,5x15x2 mm	JUNTA PLANA EPDM ø 20,5x15x2 mm
19	**5029747**	SPRUZZATORE ACQUA	WATER SPRINKLER	WASSERSPRÜHER	ROCIADOR AGUA
20	**1449196**	SPRUZZATORE ACQUA	NOZZLE FOR WATER OUTLET	SPRITZDÜSE FÜR WASSER	ROCIADOR AGUA
21	**1449042**	TUBO ACQUA COMPLETO	COMPLETE WATER PIPE	WASSERROHR KOMPLETT	TUBO AGUA COMPLETO
23	**1241561**	ANELLO ELASTICO PER MANOPOLA	ELASTIC RING FOR KNOB	GUMMIRING FÜR DREHKNOPF	ARO ELÁSTICO PARA MANDO
24	**1241167**	MANOPOLA RUBINETTO ACQUA/VAPORE	WATER/STEAM TAP KNOB	DREHKNOPF HAHN WASSER/DAMPF	MANDO GRIFO AGUA/VAPOR
50	**1394553**	TERMOMETRO ANALOGICO ø 25 mm	ANALOGICAL THERMOMETER ø 25 mm	ANALOGTHERMOMETER ø 25 mm	TERMÓMETRO ANALÓGICO ø 25 mm
51	**1394554**	TERMOMETRO ANALOGICO ø 45 mm	ANALOG THERMOMETER ø 45 mm	ANALOGTHERMOMETER ø 45 mm	TERMÓMETRO ANALÓGICO ø 45 mm
103	**1024051**	CAFFETTIERA A SERVIRE PRATIKA 0,60 L	SERVING COFFEE POT PRATIKA 0.60 L	SERVIERKANNE PRATIKA 0,60 L	JARRITA PARA CAFÉ PRATIKA 0,60 L
104	**1024052**	CAFFETTIERA A SERVIRE PRATIKA 0,70 L	SERVING COFFEE POT PRATIKA 0.70 L	SERVIERKANNE PRATIKA 0,70 L	JARRITA PARA CAFÉ PRATIKA 0,70 L
105	**1024053**	CAFFETTIERA A SERVIRE PRATIKA 1,10 L	SERVING COFFEE POT PRATIKA 1.10 L	SERVIERKANNE PRATIKA 1,10 L	JARRITA PARA CAFÉ PRATIKA 1,10 L
200	**1024001**	LATTIERA PRATIKA 0,20 L	MILK PITCHER PRATIKA 0.20 L	MILCHKÄNNCHEN PRATIKA 0,20 L	JARRA LECHERA PRATIKA 0,20 L
201	**1024002**	LATTIERA PRATIKA 0,30 L	MILK PITCHER PRATIKA 0.30 L	MILCHKÄNNCHEN PRATIKA 0,30 L	JARRA LECHERA PRATIKA 0,30 L
202	**1024003**	LATTIERA PRATIKA 0,45 L	MILK PITCHER PRATIKA 0.45 L	MILCHKÄNNCHEN PRATIKA 0,45 L	JARRA LECHERA PRATIKA 0,45 L
203	**1024004**	LATTIERA PRATIKA 0,60 L	MILK PITCHER PRATIKA 0.60 L	MILCHKÄNNCHEN PRATIKA 0,60 L	JARRA LECHERA PRATIKA 0,60 L
204	**1024005**	LATTIERA PRATIKA 0,70 L	MILK PITCHER PRATIKA 0.70 L	MILCHKÄNNCHEN PRATIKA 0,70 L	JARRA LECHERA PRATIKA 0,70 L
205	**1024006**	LATTIERA PRATIKA 1,10 L	MILK PITCHER PRATIKA 1.10 L	MILCHKÄNNCHEN PRATIKA 1,10 L	JARRA LECHERA PRATIKA 1,10 L
300	**1224900**	LATTIERA 0,10 L	MILK PITCHER 0.10L	MILCHKÄNNCHEN 0,10 L	JARRA LECHERA 0,10 L
302	**1224901**	LATTIERA 0,35 L	MILK JUG 0.35 L	MILCHKÄNNCHEN 0,35 l	JARRA LECHERA 0,35 l
303	**1224902**	LATTIERA 0,60 L	MILK JUG 0.60 L	MILCHKÄNNCHEN 0,60 l	JARRA LECHERA 0,60 l
304	**1224903**	LATTIERA 1 L	MILK JUG 1 L	MILCHKÄNNCHEN 1 l	JARRA LECHERA 1 l
305	**1224904**	LATTIERA 1,5 L	MILK JUG 1.5 L	MILCHKÄNNCHEN 1,5 l	JARRA LECHERA 1,5 l
400	**1224014**	LATTIERA EUROPA CON BECCUCCIO 0,25 L	MILK PITCHER EUROPA WITH SPOUT 0.25 L	MILCHKÄNNCHEN EUROPA MIT AUSLAUF 0,25 L	JARRA LECHERA EUROPA CON SALIDA 0,25L
401	**1224015**	LATTIERA EUROPA CON BECCUCCIO 0,35 L	MILK PITCHER EUROPA WITH SPOUT 0.35 L	MILCHKÄNNCHEN EUROPA MIT AUSLAUF 0,35 L	JARRA LECHERA EUROPA CON SALIDA 0,35L
402	**1224010**	LATTIERA EUROPA CON BECCUCCIO 0,50 L	MILK PITCHER EUROPA WITH SPOUT 0.50 L	MILCHKÄNNCHEN EUROPA MIT AUSLAUF 0,50 L	JARRA LECHERA EUROPA CON SALIDA 0,50 L
403	**1224011**	LATTIERA EUROPA CON BECCUCCIO 0,75 L	MILK PITCHER EUROPA WITH SPOUT 0.75 L	MILCHKÄNNCHEN EUROPA MIT AUSLAUF 0,75 L	JARRA LECHERA EUROPA CON SALIDA 0,75 L
404	**1224012**	LATTIERA EUROPA CON BECCUCCIO 1 L	MILK PITCHER EUROPA WITH SPOUT 1 L	MILCHKÄNNCHEN EUROPA MIT AUSLAUF 1 L	JARRA LECHERA EUROPA CON SALIDA 1 L
405	**1224013**	LATTIERA EUROPA CON BECCUCCIO 1,5 L	MILK PITCHER EUROPA WITH SPOUT 1.5 L	MILCHKÄNNCHEN EUROPA MIT AUSLAUF 1,5 L	JARRA LECHERA EUROPA CON SALIDA 1,5 L

VENTI GRUPPO CAFFÈ
VENTI COFFEE GROUP
VENTI KAFFEEGRUPPE
VENTI GRUPO CAFÉ

CSCA20

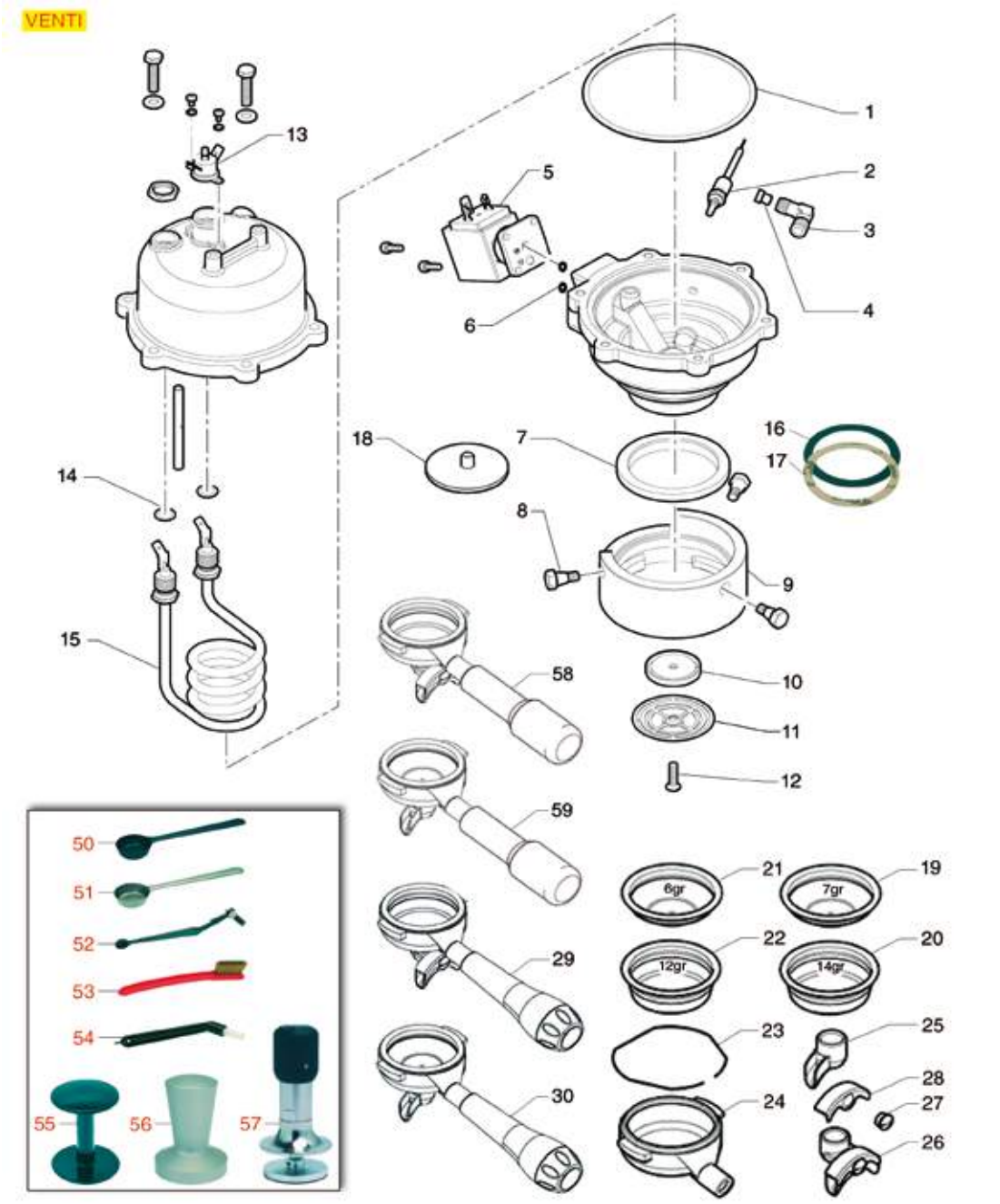

Posizioni senza cod. LF: a richiesta
Positions without LF Code No.: upon request
Abbildungen ohne LF Bestell-Nr.: auf Anfrage
Posiciones sin cód. LF: previa petición

CASADIO

P.	Cod.	Descrizione	Description	Beschreibung	Descripción
1	**5501389**	GUARNIZIONE OR 04400 VITON NERO	VITON O-RING 04400 BLACK	DICHTUNG OR 04400 VITON SCHWARZ	JUNTA EN ARO "O" 04400 VITÓN NEGRO
2	**1397042**	SONDA TEMPERATURA	TEMPERATURE PROBE	TEMPERATURSONDE	SONDA TEMPERATURA
6	**3243139**	GUARNIZIONE OR 02025 EPDM	O-RING 02025 EPDM	DICHTUNG O-RING 02025 EPDM	JUNTA ARO "O" 02025 EPDM
7	**1186701**	GUARNIZIONE PORTAFILTRO ø 71x56x9 mm	FILTER HOLDER GASKET ø 71x56x9 mm	SIEBTRÄGERDICHTUNG ø 71x56x9 mm	JUNTA PORTAFILTRO ø 71x56x9 mm
7	**5032979**	GUARNIZIONE PORTAFILTRO ø 71x56x9 mm	GASKET FILTER HOLDER ø 71x56x9 mm	DICHTUNG SIEBTRÄGER ø 71x56x9 mm	JUNTA PORTAFILTRO ø 71x56x9 mm
8	**1184016**	VITE PER CAMPANA	BELL SCREW	SCHRAUBE FÜR GLOCKE	TORNILLO PARA CAMPANA
10	**1081005**	SPRUZZATORE GRUPPO ø 35 mm M5x1	BREW GROUP SPRAY NOZZLE ø 35 mm M5X1	SPRITZDÜSE FÜR GRUPPE ø 35 mm M5x1	BOQUILLA GRUPO ø 35 mm M5X1
11	**1081006**	DOCCIA EROGAZIONE ø 51,5 mm	SHOWER SCREEN ø 51.5 mm	DUSCHE ø 51,5 mm	DUCHA ø 51,5 mm
12	**1528011**	VITE A TESTA SVASATA PIANA M5x20	SHOWER SCREW M5x20	FLACHSENKKOPFSCHRAUBE M5x20	TORNILLO CABEZA AVELLANADA PLANA M5x20
14	**1186803**	GUARNIZIONE OR 02037 EPDM	O-RING 02037 EPDM	DICHTUNG O-RING 02037 EPDM	JUNTA ARO "O" 02037 EPDM
15	**1755237**	RESISTENZA 1550/1300W 220/240V	HEATING ELEMENT 1550/1300W 220/240V	HEIZKÖRPER 1550/1300W 220/240V	RESISTENCIA 1550/1300W 220/240V
16	**1190003**	SPESSORE GOMMA ø 70x57x1 mm EPDM	RUBBER SHIM ø 70x57x1 mm EPDM	ABSTANDSSTÜCK GUMMI ø 70x57x1 mm EPDM	ESPESOR GOMA ø 70x57x1 mm EPDM
17	**1190005**	SPESSORE CARTA ø 70x57x0,5 mm	PAPER SHIM ø 70x57x0.5 mm	ABSTANDSSTÜCK AUS PAPIER ø 70x57x0,5 mm	ESPESOR PAPEL ø 70x57x0,5 mm
17	**1190051**	SPESSORE CARTA ø 70x57x0,8 mm	PAPER SEAL ø 70x57x0.8 mm	ABSTANDSSTÜCK AUS PAPIER ø 70x57x0,8 mm	ESPESOR PAPEL ø 70x57x0,8 mm
18	**1160293**	FILTRO CIECO A MEMBRANA	MEMBRANE BLIND FILTER	MEMBRAN-BLINDFILTER	FILTRO CIEGO DE MEMBRANA
19	**1160335**	FILTRO 1 TAZZA 7 gr	1 CUP FILTER 7 g	KAFFEESIEB 1 TASSE 7 g	FILTRO 1 TAZA 7 gr
20	**1160337**	FILTRO 2 TAZZE 14 gr	FILTER 2-CUP 14 g	KAFFEESIEB 2 TASSEN 14 g	FILTRO 2 TAZAS 14 g
21	**1160251**	FILTRO 1 TAZZA 6 gr	1 CUP FILTER 6 g	KAFFEESIEB 1 TASSE 6 g	FILTRO 1 TAZA 6 gr
22	**1160252**	FILTRO 2 TAZZE 12 gr	FILTER 2-CUP 12 g	KAFFEESIEB 2 TASSEN 12 g	FILTRO 2 TAZAS 12 g
23	**1250101**	MOLLA FERMAFILTRO ø 1,00 mm INOX	FILTER BLOCKING SPRING ø 1,00 mm INOX	FILTERHALTERUNGSFEDER ø 1,10 mm EDELST.	MUELLE PORTAFILTRO ø 1,10 mm INOX
24	**1165142**	PORTAFILTRO MACCHINE CAFFÈ FAEMA/CIMBALI	FILTER HOLDER COFFEE MACH. FAEMA/CIMBALI	SIEBTRÄGER KAFFEEMASCHINEN FAEMA/ CIMBALI	PORTAFILTRO MÁQUINAS CAFÉ FAEMA/CIMBALI
25	**1022100**	BECCUCCIO 1 TAZZA M16	SINGLE SPOUT M16	DÜSE 1 TASSE M16	SALIDA 1 TAZA M16
25	**1022501**	BECCUCCIO 1 TAZZA ø 3/8"	SINGLE SPOUT ø 3/8"	AUSLAUF 1-WEG ø 3/8"	SALIDA 1 CAFÉ ø 3/8"
26	**1022101**	BECCUCCIO 2 TAZZE BASSO M16	DOUBLE SPOUT SHORT M16	DÜSE 2 TASSEN KURZ M16	SALIDA BAJA 2 TAZAS M16
26	**1022521**	BECCUCCIO 2 TAZZE ALTO ø 3/8"	LONG DOUBLE SPOUT ø 3/8"	AUSLAUF 2-WEGE LANG ø 3/8"	SALIDA 2 CAFES ALTO ø 3/8"
27	**1160559**	VITE BECCUCCIO CROMATA	CHROME PLATED SCREW FOR SPOUT	SCHRAUBE FÜR AUSLAUF - VERCHROMT	TORNILLO SALIDA CAFÉ CROMADO
29	**1165097**	PORTAFILTRO COMPLETO 2 TAZZE CASADIO	COMPLETE FILTER HOLDER 2 CUPS CASADIO	SIEBTRÄGER KOMPLETT 2 TASSEN CASADIO	SOPORTE FILTRO COMPLETO 2 TAZAS CASADIO
30	**1165096**	PORTAFILTRO COMPLETO 1 TAZZA CASADIO	COMPLETE FILTER HOLDER 1 CUP CASADIO	SIEBTRÄGER KOMPLETT 1 TASSE CASADIO	SOPORTE FILTRO COMPLETO 1 TAZA CASADIO
50	**1069001**	CUCCHIAIO DOSATORE IN PLASTICA 20 ml	PLASTIC MEASURING SPOON 20 ml	DOSIERLÖFFEL AUS KUNSTSTOFF 20 ml	CUCHARA DOSIFICADOR PLÁSTICO 20 ml
51	**1069002**	CUCCHIAIO DOSATORE INOX 20 ml	STAINLESS STEEL MEASURING SPOON 20 ml	DOSIERLÖFFEL AUS EDELSTAHL 20 ml	CUCHARA DOSIFICADOR INOX 20 ml
52	**1384003**	SPAZZOLINO PULISCIDOCCE NERO	BLACK SHOWER CLEANING BRUSH	BÜRSTE ZUR DUSCHENREINIGUNG SCHWARZ	CEPILLO LIMPIA-DUCHAS
53	**1384002**	SPAZZOLINA PER MANUTENZIONE	BRUSH FOR MAINTENANCE	BÜRSTE FÜR WARTUNG	CEPILLO PARA MANTENIMIENTO
54	**1384001**	SPAZZOLINO PULISCIDOCCE	BRUSH FOR COFFEE SHOWER	BÜRSTE ZUR DUSCHENREINIGUNG	CEPILLO LIMPIA DUCHAS
55	**1385000**	PRESSINO NYLON ø 50/52 mm	NYLON TAMPER ø 50/52 mm	TAMPER AUS NYLON ø 50/52 mm	PRENSA CAFÉ NYLON ø 50/52 mm
55	**1385002**	PRESSINO NYLON ø 50/57 mm	NYLON COFFEE TAMPER ø 50/57 mm	TAMPER AUS NYLON ø 50/57 mm	PRENSA CAFÉ NYLON ø 50/57 mm
56	**1385053**	PRESSINO ALLUMINIO ANODIZZATO ø 58 mm	ANODISED ALUMINUM TAMPER ø 58 mm	TAMPER AUS ELOXIERTEM ALUMINIUM ø 58 mm	PRENSA CAFÉ ALUMINIO ANODIZADO ø 58 mm
56	**1385054**	PRESSINO ALLUMINIO ANODIZZATO ø 53 mm	ANODISED ALUMINUM TAMPER ø 53 mm	TAMPER AUS ELOXIERTEM ALUMINIUM ø 53 mm	PRENSA CAFÉ ALUMINIO ANODIZADO ø 53 mm
57	**1385600**	PRESSINO DINAMOMETRICO MANUALE ø 57 mm	DYNAMOMETRIC MANUAL COFFEE TAMPER ø 57mm	DYNAMOMETRISCH.HAND-KAFFEE TAMPER ø 57mm	PRENSA CAFÉ DINAMOMÉTRICO MANUAL ø 57 mm
57	**1385601**	PRESSINO DINAMOMETRICO MANUALE ø 52 mm	DYNAMOMETRIC MANUAL TAMPER ø 52 mm	DYNAMOM.HAND-KAFFEE TAMPER ø52mm MANUELL	PRENSA CAFÉ DINAMOMÉTRICO ø 52 mm MANUAL
58	**5074187**	PORTAFILTRO COMPLETO 2 TAZZE	FILTERHOLDER COMPLETE 2 CUPS	SIEBTRÄGER KOMPLETT 2 TASSEN	PORTAFILTRO COMPLETO 2 TAZAS
59	**5076313**	PORTAFILTRO COMPLETO 1 TAZZA	FILTERHOLDER COMPLETE 1 CUP	SIEBTRÄGER KOMPLETT 1 TASSE	PORTAFILTRO COMPLETO 1 TAZA

VENTI CARROZZERIE E IDRAULICA
VENTI BODIES AND HYDRAULIC SYSTEM
VENTI KARROSSERIE U. HYDRAULISCHE ANLAGE
VENTI CARROCERÍA Y CIRCUITO HIDRÁULICO

CSCA21

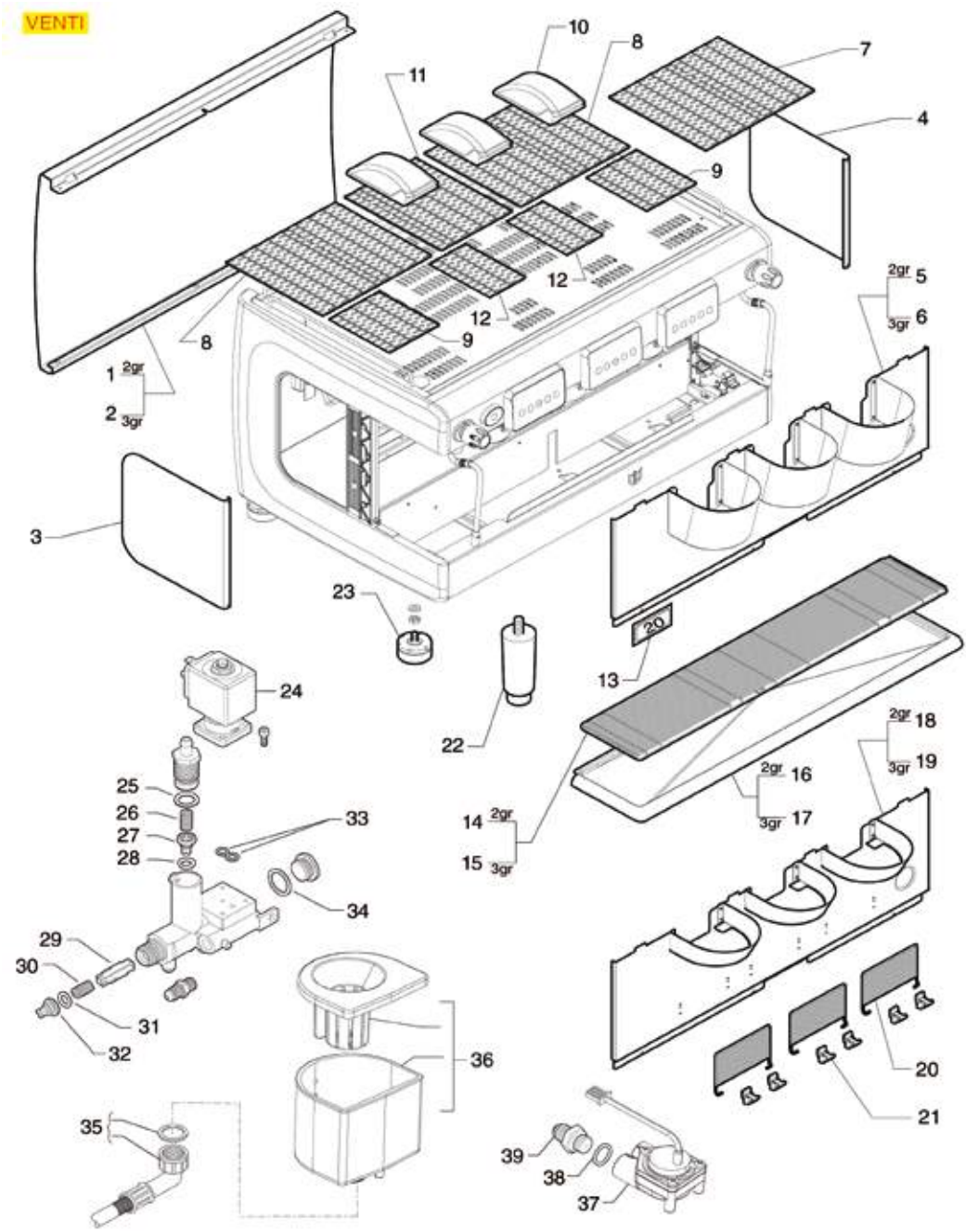

Posizioni senza cod. LF: a richiesta
Positions without LF Code No.: upon request
Abbildungen ohne LF Bestell-Nr.: auf Anfrage
Posiciones sin cód. LF: previa petición

CASADIO

P.	Cod.	Descrizione	Description	Beschreibung	Descripción
7	**1185029**	GRIGLIA SCALDATAZZE	CUP WARMING GRID	TASSENAUFWÄRMEGITTER	REJILLA CALIENTA TAZAS
14	**1185030**	GRIGLIA POGGIA TAZZE INOX 2 GRUPPI	ST.STEEL CUP GRID 2 GROUPS	TASSENABSTELLGITTER INOX 2 GRUPPEN	REJILLA APOYA TAZAS INOX 2 GRUPOS
23	**1313016**	PIEDINO ø 60 mm M10 H=30÷40 mm	FOOT ø 60 mm M10 H=30÷40 mm	FÜSSCHEN ø 60 mm M10 H=30÷40 mm	PATA ø 60 mm M10 H=30÷40 mm
25	**3060608**	GUARNIZIONE OR 03050 EPDM	O-RING 03050 EPDM	O-RING-DICHTUNG 03050 EPDM	JUNTA ARO "O" 03050 EPDM
31	**1786197**	GUARNIZIONE OR 03030 VITON VERDE	O-RING 03030 GREEN VITON	DICHTUNG OR 03030 VITON GRÜN	JUNTA EN ARO "O" 03030 VITON VERDE
32	**1523066**	VALVOLINA DI NON RITORNO	CHECK VALVE	RÜCKSCHLAGSVENTIL	VÁLVULA DE RETENCIÓN
33	**1186966**	GUARNIZIONE ORM 0057-19 VITON VERDE	GASKET ORM 0057-19 VITON GREEN	DICHTUNG ORM 0057-19 VITON GRÜN	JUNTA ORM 0057-19 VITON VERDE
34	**1186957**	GUARNIZIONE PIANA PTFE ø 22x17x1,5 mm	FLAT GASKET PTFE ø 22x17x1,5 mm	FLACHDICHTUNG AUS PTFE ø 22x17x1,5 mm	JUNTA PLANA PTFE ø 22x17x1,5 mm
35	**1449876**	TUBO SCARICO ø 3/4"F 1500 mm	DRAIN PIPE ø 3/4"F 1500 mm	ABLAUFSCHLAUCH ø 3/4"I 1500 mm	TUBO DESAGÜE ø 3/4"H 1500 mm
36	**1527037**	VASCHETTA DI SCARICO	DRAIN TANK	ABFLUSSBEHÄLTER	CUBETA DESAGÜE
37	**1455058**	CONTATORE VOLUMETRICO GICAR	VOLUMETRIC FLOWMETER GICAR	VOLUMENZÄHLER GICAR	CONTADOR VOLUMÉTRICO GICAR
38	**1186950**	GUARNIZIONE OR 02043 VITON VERDE	O-RING 02043 VITON GREEN	DICHTUNG 'GUARNIZIONE OR 02043 VITON GRÜ	JUNTA ARO 02043 VITON VERDE

VENTI COMPONENTI ELETTRICI
VENTI ELECTRICAL COMPONENTS
VENTI ELEKTRISCHE KOMPONENTE
VENTI COMPONENTES ELÉCTRICOS

CSCA22

VENTI

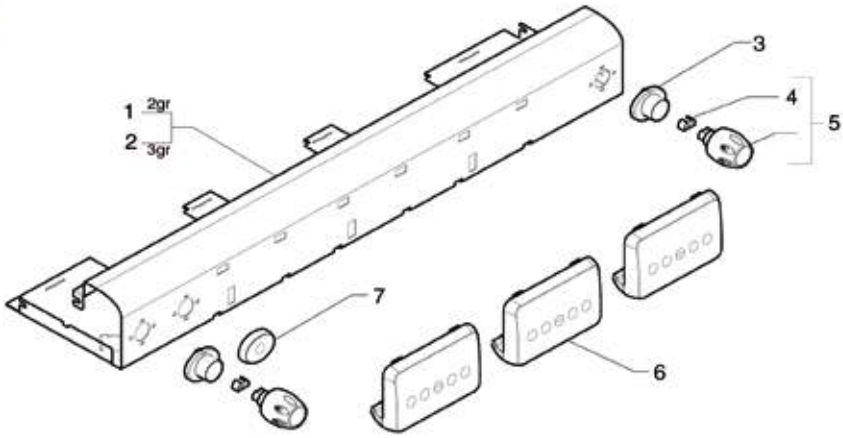

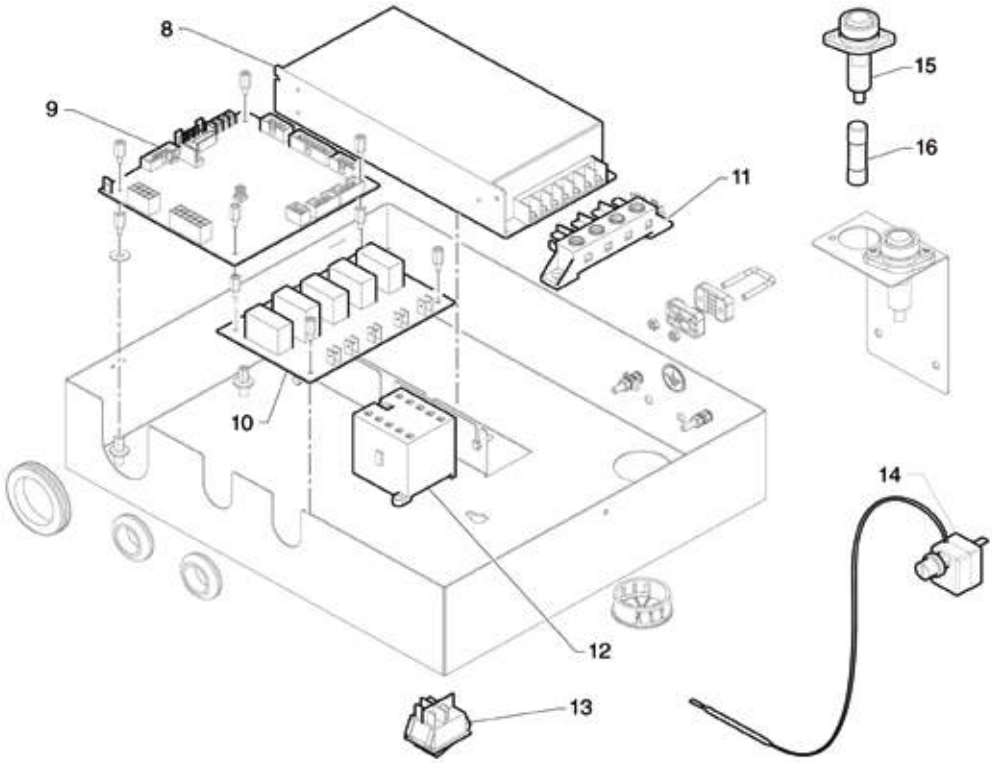

Posizioni senza cod. LF: a richiesta
Positions without LF Code No.: upon request
Abbildungen ohne LF Bestell-Nr.: auf Anfrage
Posiciones sin cód. LF: previa petición

CASADIO

P.	Cod.	Descrizione	Description	Beschreibung	Descripción
4	**1241561**	ANELLO ELASTICO PER MANOPOLA	ELASTIC RING FOR KNOB	GUMMIRING FÜR DREHKNOPF	ARO ELÁSTICO PARA MANDO
5	**1241167**	MANOPOLA RUBINETTO ACQUA/VAPORE	WATER/STEAM TAP KNOB	DREHKNOPF HAHN WASSER/DAMPF	MANDO GRIFO AGUA/VAPOR
6	**1319438**	PULSANTIERA 7 TASTI	PUSH-BUTTON PANEL 7 BUTTONS	DRUCKKNOPFLEISTE 7 TASTEN	BOTONERA 7 PULSADORES
11	**3247037**	MORSETTIERA 4 POLI FV173 40A 600V	4-POLE TERMINAL BLOCK FV173 40A 600V	ANSCHLUSSKLEMME 4 POLE FV173 40A 600V	TABLERO DE BORNES 4 POLOS FV173 40A 600V
12	**1454001**	CONTATTORE ALLEN-BRADLEY K09 20A 400V	CONTACTOR ALLEN-BRADLEY K09 20A 400V	SCHÜTZ ALLEN-BRADLEY K09 20A 400V	CONTACTOR ALLEN-BRADLEY K09 20A 400V
13	**1319202**	INTERRUTTORE BIPOLARE VERDE 16A 250V	BIPOLAR SWITCH GREEN 16A 250V	SCHALTER ZWEIPOLIG GRÜN 16A 250V	INTERRUPTOR BIPOLAR VERDE 16A 250V
14	**5047881**	TERMOSTATO MONOFASE 170°C	SINGLE-PHASE THERMOSTAT 170°c	THERMOSTAT 1-PHASIG 170°C	TERMOSTATO MONOFÁSICO 170°C

VENTI CALDAIA E MOTORE
VENTI BOILER AND MOTOR
VENTI KESSEL UND MOTOR
VENTI CALDERA Y MOTOR

CSCA23

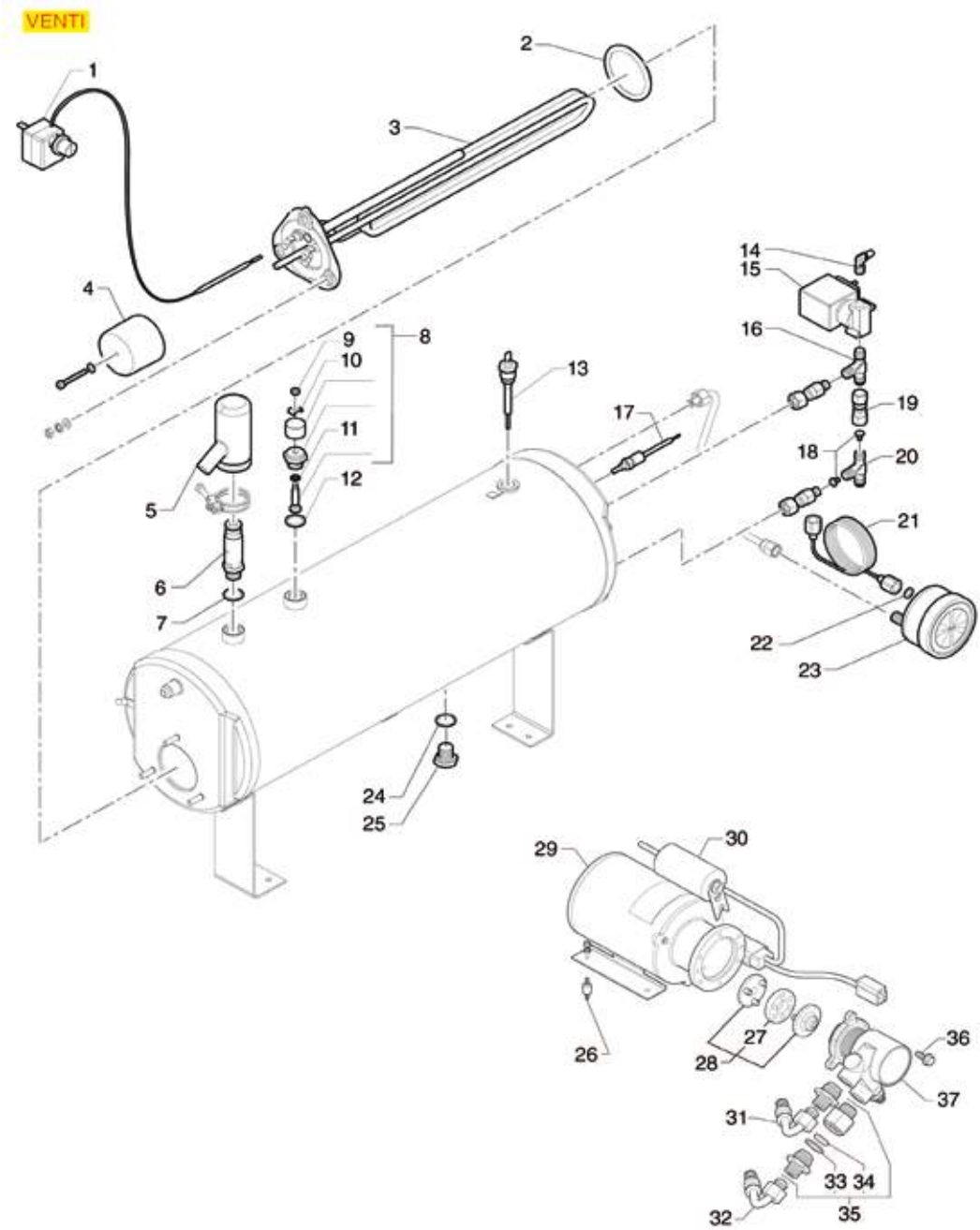

Posizioni senza cod. LF: a richiesta
Positions without LF Code No.: upon request
Abbildungen ohne LF Bestell-Nr.: auf Anfrage
Posiciones sin cód. LF: previa petición

CASADIO

P.	Cod.	Descrizione	Description	Beschreibung	Descripción
1	**5047881**	TERMOSTATO MONOFASE 170°C	SINGLE-PHASE THERMOSTAT 170°c	THERMOSTAT 1-PHASIG 170°C	TERMOSTATO MONOFÁSICO 170°C
2	**3186013**	GUARNIZIONE OR 06187 EPDM ø 58 mm	O-RING GASKET 06187 EPDM ø 58 mm	DICHTUNG O-RING 06187 EPDM ø 58 mm	JUNTA ARO "O" 06187 EPDM ø 58 mm
3	**1755234**	RESISTENZA 2700W 230V	HEATING ELEMENT 2700W 230V	HEIZKÖRPER 2700W 230V	RESISTENCIA 2700W 230V
6	**1515004**	VALVOLA CALDAIA ø 1/4"M - 2,0 bar CE/PED	BOILER VALVE ø 1/4"M - 2.0 bar CE/PED	VENTIL DURCHLAUFER. ø1/4"A-2,0bar CE/PED	VÁLVULA CALDERA ø 1/4"M - 2,0 bar CE/PED
8	**1523538**	VALVOLA CALDAIA ø 1/4"M	BOILER VALVE ø 1/4"M	VENTIL FÜR DURCHLAUFERHITZER ø 1/4"M	VÁLVULA CALDERA ø 1/4"M
9	**1348813**	DADO ESAGONALE MEDIO M4	HEXAGONAL NUT M4 MEDIUM	SECHSKANTMUTTER MEDIUM M4	TUERCA HEXAGONAL MEDIA M4
11	**1186362**	GUARNIZIONE OR 02021 EPDM	"O" RING 02021 EPDM	DICHTUNG O-RING 02021 EPDM	JUNTA ARO "O" 02021 EPDM
13	**1341038**	SONDA LIVELLO ø 1/4"M-89 mm	LEVEL PROBE ø 1/4"M-89 mm	NIVEAUSONDE ø 1/4"A-89 mm	SONDA NIVEL ø 1/4"M-89 mm
15	**1120106**	ELETTROVALVOLA PARKER 2 VIE ø 1/8" 24VDC	2-WAY PARKER SOLENOID VALVE ø 1/8" 24VDC	MAGNETVENTIL PARKER 2-WEGE ø 1/8" 24VDC	ELECTROVÁLV. PARKER 2 VÍAS ø 1/8" 24VDC
16	**1349153**	RACCORDO A "T" ø 1/4"M-1/4"M-1/4"M	T-FITTING ø 1/4"M-1/4"M-1/4"M	T-ANSCHLUSS ø 1/4"A-1/4"A-1/4"A	RACOR EN "T" ø 1/4"H-1/4"H-1/4"H
17	**1397042**	SONDA TEMPERATURA	TEMPERATURE PROBE	TEMPERATURSONDE	SONDA TEMPERATURA
20	**3349356**	RACCORDO A "T" ø 1/8"M-1/8"M-1/8"M NICHE	NICHEL-PL.T-FITTING ø 1/8"M-1/8"M-1/8"M	T-ANSCHLUSS ø 1/8"A-1/8"A-1/8"A VERNICK.	RACOR EN "T" ø 1/8"M-1/8"M-1/8"M NIQUEL.
22	**1186974**	GUARNIZIONE PIANA PTFE ø 8,5x4,5x1,5mm	FLAT PTFE GASKET ø 8.5x4.5x1.5 mm	FLACHDICHTUNG AUS PTFE ø 8,5x4,5x1,5mm	JUNTA PLANA EN PTFE ø 8,5x4,5x1,5
23	**1245047**	MANOMETRO CALDAIA-POMPA ø 62 mm	BOILER-PUMP PRESSURE GAUGE ø 62 mm	DRUCKMESSER DURCHLAUFERH. PUMPE ø 62 mm	MANÓMETRO CALDERA-BOMBA ø 62 mm
24	**1786166**	GUARNIZIONE PIANA PTFE ø 18x14x1,5 mm	PTFE FLAT GASKET ø 18x14x1.5 mm	FLACHDICHTUNG PTFE ø 18x14x1,5 mm	JUNTA PLANA PTFE ø 18x14x1,5 mm
27	**1191002**	GIUNTO GOMMA ø 41,5 mm	RUBBER COUPLING ø 41.5 mm	KUPPLUNGSSATZ AUS GUMMI ø 41,5 mm	ACOPLAMIENTO GOMA ø 41,5 mm
28	**1191003**	GIUNTO METALLICO COMPLETO	COMPLETE METAL COUPLING	KOMPLETTE METALLKUPPLUNG	ACOPLAMIENTO METÁLICO COMPLETO
29	**1240296**	MOTORE SMA A FLANGIA 150W	MOTOR SMA WITH FLANGE 150W	MOTOR SMA MIT FLANSCH 150W	MOTOR SMA DE BRIDA 150W
31	**7102087**	TUBO FLEX ø 3/8"Fc x 3/8"CMc 380 mm	HOSE FLEX ø 3/8"Fc x 3/8"CMc 380 mm	FLEX-SCHLAUCH ø 3/8"Fc x 3/8"CMc 380 mm	TUBO FLEX ø 3/8"Fc x 3/8"CMc 380 mm
33	**1186969**	GUARNIZIONE PIANA PTFE ø 25x21x1,5 mm	FLAT GASKET PTFE ø 25x21x1,5 mm	DICHTUNG FLACH AUS PTFE ø 25x21x1,5 mm	JUNTA PLANA PTFE ø 25x21x1,5 mm
34	**1160068**	FILTRO ACQUA ø 18 mm	WATER FILTER ø 18 mm	WASSERFILTER ø 18 mm	FILTRO AGUA ø 18 mm
35	**1160700**	RACCORDO CON FILTRO ø 3/8"M-3/8"M	COUPLING WITH FILTER ø 3/8"M - 3/8"M	ANSCHLUSS MIT FILTER ø 3/8"Mx3/8"M	RACOR CON FILTRO ø 3/8"Mx3/8"M
36	**3528112**	VITE A TESTA ESAGONALE M6x16	HEXAGONAL HEAD SCREW M6x16	SCHRAUBE M6x16	TORNILLO CABEZA HEX M6x16
37	**1330017**	POMPA VOLUMETRICA PROCON ø 3/8"	ROTARY VANE PUMP PROCON ø 3/8"	VERDRÄNGERPUMPE PROCON ø 3/8"	BOMBA VOLUMÉTRICA PROCON ø 3/8"

VENTI RUBINETTO ACQUA/VAPORE
VENTI WATER/STEAM TAP
VENTI WASSER-/DAMPFHAHN
VENTI GRIFO AGUA/VAPOR

CSCA24

VENTI

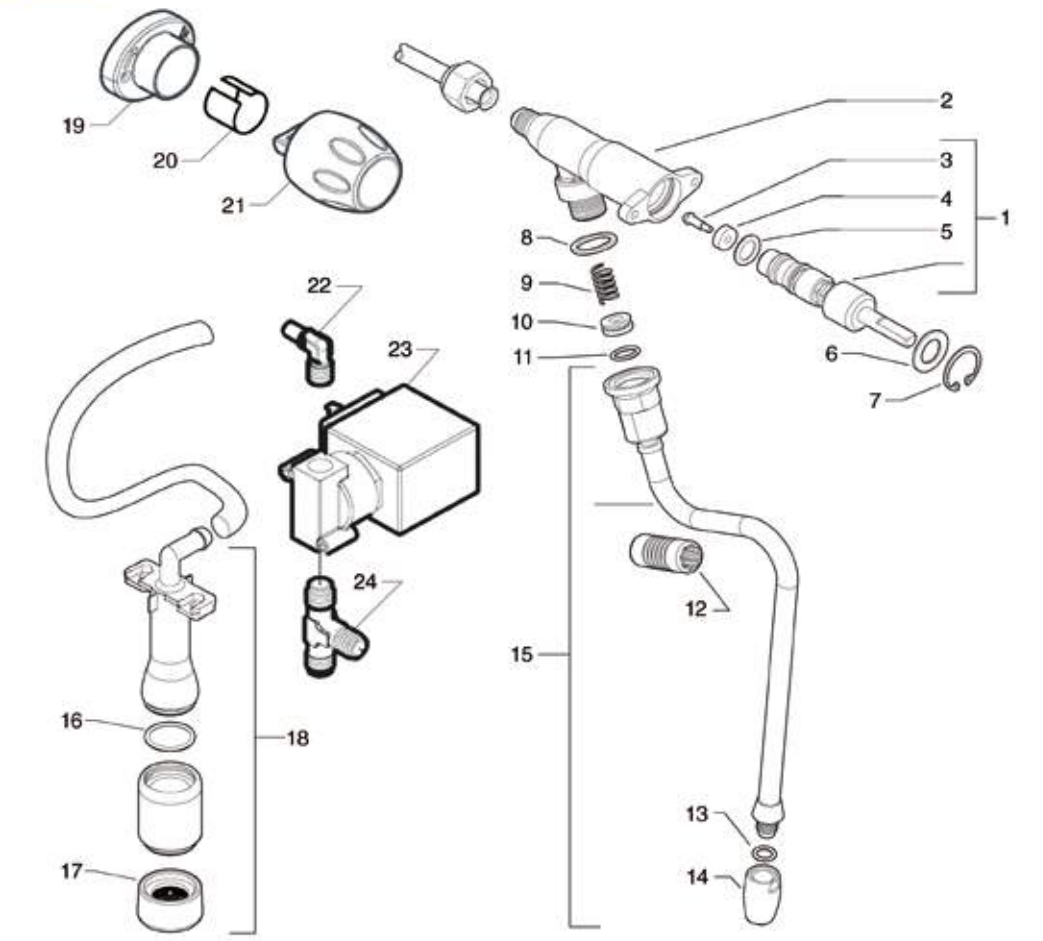

0÷100°C	0÷100°C	INOX 18/10	—	100	INOX 18/10	0,20L 2 cups	200	INOX AISI 202	0,10L 1 cup	300	INOX 18/10	0,25L 2 cups	400
			—	101		0,30L 3 cups	201		—	301		0,35L 3 cups	401
			—	102		0,45L 4 cups	202		0,35L 3 cups	302		0,50L 4 cups	402
			0,60L 6 cups	103		0,60L 6 cups	203		0,60L 6 cups	303		0,75L 6 cups	403
			0,70L 9 cups	104		0,70L 9 cups	204		1,00L 10 cups	304		1,00L 10 cups	404
			1,10L 12 cups	105		1,10L 12 cups	205		1,50L 12 cups	305		1,50L 13 cups	405
50	51		—	106		—	206		—	306		—	406

Posizioni senza cod. LF: a richiesta
Positions without LF Code No.: upon request
Abbildungen ohne LF Bestell-Nr.: auf Anfrage
Posiciones sin cód. LF: previa petición

CASADIO

P.	Cod.	Descrizione	Description	Beschreibung	Descripción
1	**1348111**	PERNO PER RUBINETTO	TAP SPINDLE	STIFT FÜR HAHN	PERNO PARA GRIFO
3	**1184019**	PERNO A VITE PER RUBINETTO ACQUA/VAPORE	SCREW PIN FOR WATER/STEAM TAP	STIFT MIT SCHRAUBE FÜR WASSER-/DAMPFHAHN	PERNO EN TORNILLO PARA GRIFO AGUA/VAPOR
4	**1186927**	GUARNIZIONE PIANA VITON ø 12x4x4 mm	FLAT GASKET VITON ø 12x4x4 mm	FLACHDICHTUNG AUS VITON ø 12x4x4 mm	JUNTA PLANA VITON ø 12x4x4 mm
5	**1186236**	GUARNIZIONE OR 03043 VITON	O-RING 03043 VITON	OR-DICHTUNG 03043 VITON	JUNTA ARO "O" 03043 VITON
6	**1186299**	RONDELLA ø 22x16x1 mm	WASHER ø 21x16x1 mm	SCHEIBE ø 22x16x1 mm	ARANDELA ø 22x16x1 mm
7	**1348029**	ANELLO D'ARRESTO J-22	CIRCLIPS J-22	SEEGERRING J-22	ARO DE CIERRE J-22
8	**1186957**	GUARNIZIONE PIANA PTFE ø 22x17x1,5 mm	FLAT GASKET PTFE ø 22x17x1,5 mm	FLACHDICHTUNG AUS PTFE ø 22x17x1,5 mm	JUNTA PLANA PTFE ø 22x17x1,5 mm
9	**1250226**	MOLLA ø 11x24 mm TUBO RUBINETTO	TAP PIPE SPRING ø 11x24 mm	FEDER ø 11x24 mm HAHNSCHLAUCH	MUELLE ø 11x24 mm TUBO GRIFO
10	**1186344**	TENUTA CONICA PTFE ø 14,5x7x6 mm	CONICAL PTFE SEAL ø 14.5x7x6 mm	KEGELDICHTUNG AUS PTFE ø 14,5x7x6 mm	JUNTA CÓNICA EN PTFE ø 14,5x7x6 mm
11	**1186346**	GUARNIZIONE OR 02043 EPDM	O-RING 02043 EPDM	DICHTUNG O-RING 02043 EPDM	JUNTA ARO "O" 02043 EPDM
12	**1186924**	GOMMINO ANTISCOTTATURA TUBI ø 10 mm	BURN PREVENTING PIPE HANDGRIP ø 10 mm	SCHUTZHANDGRIFF FÜR RÖHRE ø 10 mm	EMPUÑADURA ANTIQUEMADURA TUBOS ø 10 mm
13	**1186411**	GUARNIZIONE OR 02031 EPDM	O-RING 02031 EPDM	DICHTUNG O-RING 02031 EPDM	JUNTA ARO "O" 02031 EPDM
14	**1549012**	SPRUZZATORE VAPORE INOX ø 1/8"F	STAINLESS STEEL STEAM SPRINKLER ø 1/8"F	DAMPFSPRITZDÜSE EDELSTAHL ø 1/8"I	ROCIADOR VAPOR INOX ø 1/8"H
15	**1549005**	TUBO VAPORE COMPLETO INOX ø 10 mm	ST.STEEL COMPLETE STEAM PIPE ø 10 mm	DAMPFROHR KOMPLETT INOX ø 10 mm	TUBO VAPOR COMPLETO INOX ø 10 mm
16	**1786165**	GUARNIZIONE OR 02068 VITON VERDE	O-RING 02068 GREEN VITON	OR-DICHTUNG 02068 VITON GRÜN	JUNTA EN ARO "O" 02068 VITÓN VERDE
17	**1527037**	VASCHETTA DI SCARICO	DRAIN TANK	ABFLUSSBEHÄLTER	CUBETA DESAGÜE
18	**1449209**	TUBO ACQUA COMPLETO	COMPLETE WATER PIPE	WASSERROHR KOMPLETT	TUBO AGUA COMPLETO
20	**1241561**	ANELLO ELASTICO PER MANOPOLA	ELASTIC RING FOR KNOB	GUMMIRING FÜR DREHKNOPF	ARO ELÁSTICO PARA MANDO
21	**1241167**	MANOPOLA RUBINETTO ACQUA/VAPORE	WATER/STEAM TAP KNOB	DREHKNOPF HAHN WASSER/DAMPF	MANDO GRIFO AGUA/VAPOR
23	**1120106**	ELETTROVALVOLA PARKER 2 VIE ø 1/8" 24VDC	2-WAY PARKER SOLENOID VALVE ø 1/8" 24VDC	MAGNETVENTIL PARKER 2-WEGE ø 1/8" 24VDC	ELECTROVÁLV. PARKER 2 VÍAS ø 1/8" 24VDC
24	**3349356**	RACCORDO A "T" ø 1/8"M-1/8"M-1/8"M NICHE	NICHEL-PL.T-FITTING ø 1/8"M-1/8"M-1/8"M	T-ANSCHLUSS ø 1/8"A-1/8"A-1/8"A VERNICK.	RACOR EN "T" ø 1/8"M-1/8"M-1/8"M NIQUEL.
50	**1394553**	TERMOMETRO ANALOGICO ø 25 mm	ANALOGICAL THERMOMETER ø 25 mm	ANALOGTHERMOMETER ø 25 mm	TERMÓMETRO ANALÓGICO ø 25 mm
51	**1394554**	TERMOMETRO ANALOGICO ø 45 mm	ANALOG THERMOMETER ø 45 mm	ANALOGTHERMOMETER ø 45 mm	TERMÓMETRO ANALÓGICO ø 45 mm
103	**1024051**	CAFFETTIERA A SERVIRE PRATIKA 0,60 L	SERVING COFFEE POT PRATIKA 0.60 L	SERVIERKANNE PRATIKA 0,60 L	JARRITA PARA CAFÉ PRATIKA 0,60 L
104	**1024052**	CAFFETTIERA A SERVIRE PRATIKA 0,70 L	SERVING COFFEE POT PRATIKA 0.70 L	SERVIERKANNE PRATIKA 0,70 L	JARRITA PARA CAFÉ PRATIKA 0,70 L
105	**1024053**	CAFFETTIERA A SERVIRE PRATIKA 1,10 L	SERVING COFFEE POT PRATIKA 1.10 L	SERVIERKANNE PRATIKA 1,10 L	JARRITA PARA CAFÉ PRATIKA 1,10 L
200	**1024001**	LATTIERA PRATIKA 0,20 L	MILK PITCHER PRATIKA 0.20 L	MILCHKÄNNCHEN PRATIKA 0,20 L	JARRA LECHERA PRATIKA 0,20 L
201	**1024002**	LATTIERA PRATIKA 0,30 L	MILK PITCHER PRATIKA 0.30 L	MILCHKÄNNCHEN PRATIKA 0,30 L	JARRA LECHERA PRATIKA 0,30 L
202	**1024003**	LATTIERA PRATIKA 0,45 L	MILK PITCHER PRATIKA 0.45 L	MILCHKÄNNCHEN PRATIKA 0,45 L	JARRA LECHERA PRATIKA 0,45 L
203	**1024004**	LATTIERA PRATIKA 0,60 L	MILK PITCHER PRATIKA 0.60 L	MILCHKÄNNCHEN PRATIKA 0,60 L	JARRA LECHERA PRATIKA 0,60 L
204	**1024005**	LATTIERA PRATIKA 0,70 L	MILK PITCHER PRATIKA 0.70 L	MILCHKÄNNCHEN PRATIKA 0,70 L	JARRA LECHERA PRATIKA 0,70 L
205	**1024006**	LATTIERA PRATIKA 1,10 L	MILK PITCHER PRATIKA 1.10 L	MILCHKÄNNCHEN PRATIKA 1,10 L	JARRA LECHERA PRATIKA 1,10 L
300	**1224900**	LATTIERA 0,10 L	MILK PITCHER 0.10L	MILCHKÄNNCHEN 0,10 L	JARRA LECHERA 0,10 L
301	**1224901**	LATTIERA 0,35 L	MILK JUG 0.35 L	MILCHKÄNNCHEN 0,35 l	JARRA LECHERA 0,35 l
302	**1224902**	LATTIERA 0,60 L	MILK JUG 0.60 L	MILCHKÄNNCHEN 0,60 l	JARRA LECHERA 0,60 l
303	**1224903**	LATTIERA 1 L	MILK JUG 1 L	MILCHKÄNNCHEN 1 l	JARRA LECHERA 1 l
304	**1224904**	LATTIERA 1,5 L	MILK JUG 1.5 L	MILCHKÄNNCHEN 1,5 l	JARRA LECHERA 1,5 l
400	**1224014**	LATTIERA EUROPA CON BECCUCCIO 0,25 L	MILK PITCHER EUROPA WITH SPOUT 0.25 L	MILCHKÄNNCHEN EUROPA MIT AUSLAUF 0,25 L	JARRA LECHERA EUROPA CON SALIDA 0,25L
401	**1224015**	LATTIERA EUROPA CON BECCUCCIO 0,35 L	MILK PITCHER EUROPA WITH SPOUT 0.35 L	MILCHKÄNNCHEN EUROPA MIT AUSLAUF 0,35 L	JARRA LECHERA EUROPA CON SALIDA 0,35L
402	**1224010**	LATTIERA EUROPA CON BECCUCCIO 0,50 L	MILK PITCHER EUROPA WITH SPOUT 0.50 L	MILCHKÄNNCHEN EUROPA MIT AUSLAUF 0,50 L	JARRA LECHERA EUROPA CON SALIDA 0,50 L
403	**1224011**	LATTIERA EUROPA CON BECCUCCIO 0,75 L	MILK PITCHER EUROPA WITH SPOUT 0.75 L	MILCHKÄNNCHEN EUROPA MIT AUSLAUF 0,75 L	JARRA LECHERA EUROPA CON SALIDA 0,75 L
404	**1224012**	LATTIERA EUROPA CON BECCUCCIO 1 L	MILK PITCHER EUROPA WITH SPOUT 1 L	MILCHKÄNNCHEN EUROPA MIT AUSLAUF 1 L	JARRA LECHERA EUROPA CON SALIDA 1 L
405	**1224013**	LATTIERA EUROPA CON BECCUCCIO 1,5 L	MILK PITCHER EUROPA WITH SPOUT 1.5 L	MILCHKÄNNCHEN EUROPA MIT AUSLAUF 1,5 L	JARRA LECHERA EUROPA CON SALIDA 1,5 L

DAFNE GRUPPO CAFFÈ
DAFNE COFFEE GROUP
DAFNE KAFFEEGRUPPE
DAFNE GRUPO CAFÉ

CSCA60

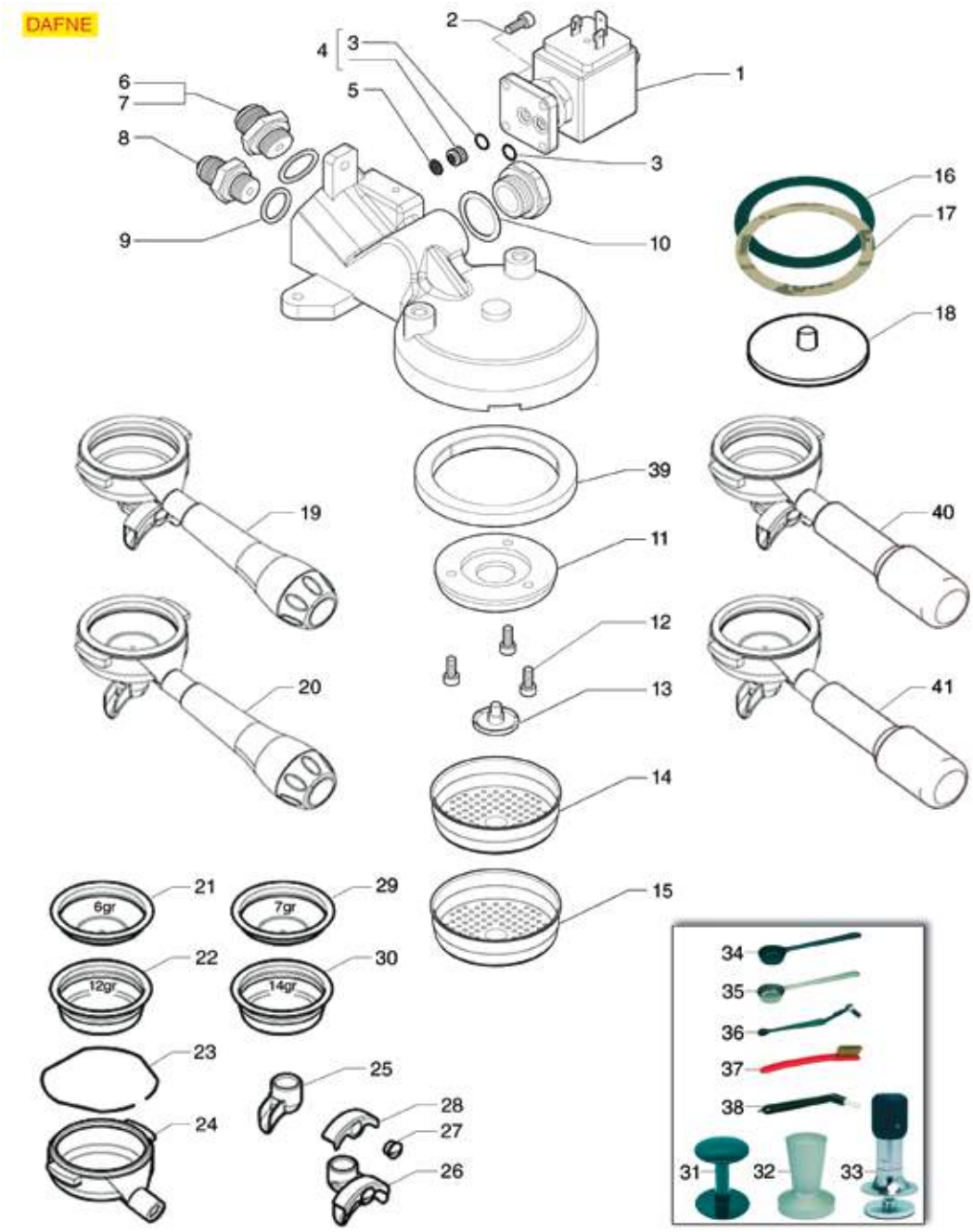

Posizioni senza cod. LF: a richiesta
Positions without LF Code No.: upon request
Abbildungen ohne LF Bestell-Nr.: auf Anfrage
Posiciones sin cód. LF: previa petición

CASADIO

P.	Cod.	Descrizione	Description	Beschreibung	Descripción
1	**1120330**	ELETTROVALVOLA LUCIFER 3 VIE 240V 50Hz	3-WAY SOLENOID VALVE LUCIFER 240V 50Hz	3-WEGE MAGNETVENTIL LUCIFER 240V 50Hz	ELECTROVÁLVULA LUCIFER 3 VÍAS 240V 50Hz
3	**1186966**	GUARNIZIONE ORM 0057-19 VITON VERDE	GASKET ORM 0057-19 VITON GREEN	DICHTUNG ORM 0057-19 VITON GRÜN	JUNTA ORM 0057-19 VITON VERDE
5	**1160011**	FILTRO ACQUA ø 9 mm	WATER FILTER ø 9 mm	WASSERFILTER ø 9 mm	FILTRO AGUA ø 9 mm
9	**1186619**	GUARNIZIONE PIANA RAME ø 18x14x1,5 mm	COPPER FLAT GASKET ø 18x14x1.5 mm	FLACHDICHTUNG AUS KUPFER ø 18x14x1,5 mm	JUNTA PLANA COBRE ø 18x14x1,5 mm
10	**1186248**	GUARNIZIONE PIANA PTFE ø 27x20x1 mm	PTFE FLAT GASKET ø 27x20x1 mm	FLACHDICHTUNG AUS PTFE ø 27x20x1 mm	JUNTA PLANA PTFE ø 27x20x1 mm
11	**1086003**	DIFFUSORE PORTADOCCIA	SHOWER HOLDER DIFFUSER	VERTEILER DUSCHTRÄGER	DIFUSOR PORTADUCHA
12	**1455034**	VITE A TESTA CILINDRICA M4x10	CYLINDER HEAD SCREW M4x10	ZYLINDERKOPFSCHRAUBE M4x10	TORNILLO CABEZA CILÍND. M4x10
13	**1510004**	SPRUZZATORE GRUPPO ø 21 mm M5x1	ASSEMBLY SPRINKLER ø 21 mm M5x1	GRUPPENSPRÜHER ø 21 mm M5x1	ROCIADOR GRUPO ø 21 mm M5x1
14	**1081016**	DOCCIA EROGAZIONE ø 60 mm	SHOWER SCREEN ø 60 mm	DUSCHE ø 60 mm	DUCHA ø 60 mm
15	**1081116**	DOCCIA EROGAZIONE ø 60 mm	SHOWER SCREEN ø 60 mm	DUSCHE ø 60 mm	DUCHA ø 60 mm
15	**1081216**	DOCCIA EROGAZIONE ø 60 mm	SHOWER SCREEN ø 60 mm	AUSLAUFDUSCHE ø 60 mm	DUCHA EROGACIÓN ø 60 mm
15	**1081516**	DOCCIA EROGAZIONE ø 60 mm	SHOWER ø 60 mm	AUSLAUFDUSCHE ø 60 mm	DUCHA EROGACIÓN ø 60 mm
16	**1190002**	SPESSORE GOMMA ø 73x59x1 mm EPDM	RUBBER SHIM ø 73x59x1 mm EPDM	ABSTANDSSTÜCK GUMMI ø 73,5x59x1 mm EPDM	ESPESOR GOMA ø 73,5x59x1 mm EPDM
17	**1190001**	SPESSORE CARTA ø 73x59x0,8 mm	PAPER SHIM ø 73x59x0.8 mm	ABSTANDSSTÜCK AUS PAPIER ø 73x59x0,8 mm	ESPESOR PAPEL ø 73x59x0,8 mm
18	**1160293**	FILTRO CIECO A MEMBRANA	MEMBRANE BLIND FILTER	MEMBRAN-BLINDFILTER	FILTRO CIEGO DE MEMBRANA
19	**1165097**	PORTAFILTRO COMPLETO 2 TAZZE CASADIO	COMPLETE FILTER HOLDER 2 CUPS CASADIO	SIEBTRÄGER KOMPLETT 2 TASSEN CASADIO	SOPORTE FILTRO COMPLETO 2 TAZAS CASADIO
20	**1165096**	PORTAFILTRO COMPLETO 1 TAZZA CASADIO	COMPLETE FILTER HOLDER 1 CUP CASADIO	SIEBTRÄGER KOMPLETT 1 TASSE CASADIO	SOPORTE FILTRO COMPLETO 1 TAZA CASADIO
21	**1160251**	FILTRO 1 TAZZA 6 gr	1 CUP FILTER 6 g	KAFFEESIEB 1 TASSE 6 g	FILTRO 1 TAZA 6 gr
22	**1160252**	FILTRO 2 TAZZE 12 gr	FILTER 2-CUP 12 g	KAFFEESIEB 2 TASSEN 12 g	FILTRO 2 TAZAS 12 g
23	**1250101**	MOLLA FERMAFILTRO ø 1,00 mm INOX	FILTER BLOCKING SPRING ø 1,00 mm INOX	FILTERHALTERUNGSFEDER ø 1,10 mm EDELST.	MUELLE PORTAFILTRO ø 1,10 mm INOX
24	**1165142**	PORTAFILTRO MACCHINE CAFFÈ FAEMA/CIMBALI	FILTER HOLDER COFFEE MACH. FAEMA/CIMBALI	SIEBTRÄGER KAFFEEMASCHINEN FAEMA/CIMBALI	PORTAFILTRO MÁQUINAS CAFÉ FAEMA/CIMBALI
25	**1022100**	BECCUCCIO 1 TAZZA M16	SINGLE SPOUT M16	DÜSE 1 TASSE M16	SALIDA 1 TAZA M16
25	**1022501**	BECCUCCIO 1 TAZZA ø 3/8"	SINGLE SPOUT ø 3/8"	AUSLAUF 1-WEG ø 3/8"	SALIDA 1 CAFÉ ø 3/8"
26	**1022101**	BECCUCCIO 2 TAZZE BASSO M16	DOUBLE SPOUT SHORT M16	DÜSE 2 TASSEN KURZ M16	SALIDA BAJA 2 TAZAS M16
26	**1022521**	BECCUCCIO 2 TAZZE ALTO ø 3/8"	LONG DOUBLE SPOUT ø 3/8"	AUSLAUF 2-WEGE LANG ø 3/8"	SALIDA 2 CAFES ALTO ø 3/8"
27	**1160559**	VITE BECCUCCIO CROMATA	CHROME PLATED SCREW FOR SPOUT	SCHRAUBE FÜR AUSLAUF - VERCHROMT	TORNILLO SALIDA CAFÉ CROMADO
29	**1160335**	FILTRO 1 TAZZA 7 gr	1 CUP FILTER 7 g	KAFFEESIEB 1 TASSE 7 g	FILTRO 1 TAZA 7 gr
30	**1160337**	FILTRO 2 TAZZE 14 gr	FILTER 2-CUP 14 g	KAFFEESIEB 2 TASSEN 14 g	FILTRO 2 TAZAS 14 g
31	**1385000**	PRESSINO NYLON ø 50/52 mm	NYLON TAMPER ø 50/52 mm	TAMPER AUS NYLON ø 50/52 mm	PRENSA CAFÉ NYLON ø 50/52 mm
31	**1385002**	PRESSINO NYLON ø 50/57 mm	NYLON COFFEE TAMPER ø 50/57 mm	TAMPER AUS NYLON ø 50/57 mm	PRENSA CAFÉ NYLON ø 50/57 mm
32	**1385053**	PRESSINO ALLUMINIO ANODIZZATO ø 58 mm	ANODISED ALUMINUM TAMPER ø 58 mm	TAMPER AUS ELOXIERTEM ALUMINIUM ø 58 mm	PRENSA CAFÉ ALUMINIO ANODIZADO ø 58 mm
32	**1385054**	PRESSINO ALLUMINIO ANODIZZATO ø 53 mm	ANODISED ALUMINUM TAMPER ø 53 mm	TAMPER AUS ELOXIERTEM ALUMINIUM ø 53 mm	PRENSA CAFÉ ALUMINIO ANODIZADO ø 53 mm
33	**1385600**	PRESSINO DINAMOMETRICO MANUALE ø 57 mm	DYNAMOMETR. MANUAL COFFEE TAMPER ø 57mm	DYNAMOMETR.HAND-KAFFEE TAMPER ø 57mm	PRENSA CAFÉ DINAMOMÉTR. MANUAL ø 57 mm
33	**1385601**	PRESSINO DINAMOMETRICO MANUALE ø 52 mm	DYNAMOMETR.MANUAL TAMPER ø 52 mm	DYNAMOM.HAND-KAFFEE TAMPER ø52mm MAN.	PRENSA CAFÉ DINAMOMÉTRICO ø 52 mm MAN.
34	**1069001**	CUCCHIAIO DOSATORE IN PLASTICA 20 ml	PLASTIC MEASURING SPOON 20 ml	DOSIERLÖFFEL AUS KUNSTSTOFF 20 ml	CUCHARA DOSIFICADOR PLÁSTICO 20 ml
35	**1069002**	CUCCHIAIO DOSATORE INOX 20 ml	STAINLESS STEEL MEASURING SPOON 20 ml	DOSIERLÖFFEL AUS EDELSTAHL 20 ml	CUCHARA DOSIFICADOR INOX 20 ml
36	**1384003**	SPAZZOLINO PULISCIDOCCE NERO	BLACK SHOWER CLEANING BRUSH	BÜRSTE ZUR DUSCHENREINIGUNG SCHWARZ	CEPILLO LIMPIA-DUCHAS
37	**1384002**	SPAZZOLINA PER MANUTENZIONE	BRUSH FOR MAINTENANCE	BÜRSTE FÜR WARTUNG	CEPILLO PARA MANTENIMIENTO
38	**1384001**	SPAZZOLINO PULISCIDOCCE	BRUSH FOR COFFEE SHOWER	BÜRSTE ZUR DUSCHENREINIGUNG	CEPILLO LIMPIA DUCHAS
39	**1186721**	GUARNIZIONE PORTAFILTRO ø 74x57,5x8 mm	FILTER HOLDER GASKET ø 74x57.5x8 mm	SIEBTRÄGERDICHTUNG ø 74x57,5x8 mm	JUNTA SOPORTE FILTRO ø 74x57,5x8 mm
39	**5028118**	GUARNIZIONE PORTAFILTRO ø 74x58x8 mm	GASKET FILTER HOLDER ø 74x58x8 mm	DICHTUNG SIEBTRÄGER ø 74x58x8 mm	JUNTA PORTAFILTRO ø 74x58x8 mm
40	**5074187**	PORTAFILTRO COMPLETO 2 TAZZE	FILTERHOLDER COMPLETE 2 CUPS	SIEBTRÄGER KOMPLETT 2 TASSEN	PORTAFILTRO COMPLETO 2 TAZAS
41	**5076313**	PORTAFILTRO COMPLETO 1 TAZZA	FILTERHOLDER COMPLETE 1 CUP	SIEBTRÄGER KOMPLETT 1 TASSE	PORTAFILTRO COMPLETO 1 TAZA

DAFNE CALDAIA E MOTORI
DAFNE BOILER AND MOTOR
DAFNE KESSEL UND MOTOREN
DAFNE CALDERA Y MOTORE

CSCA61

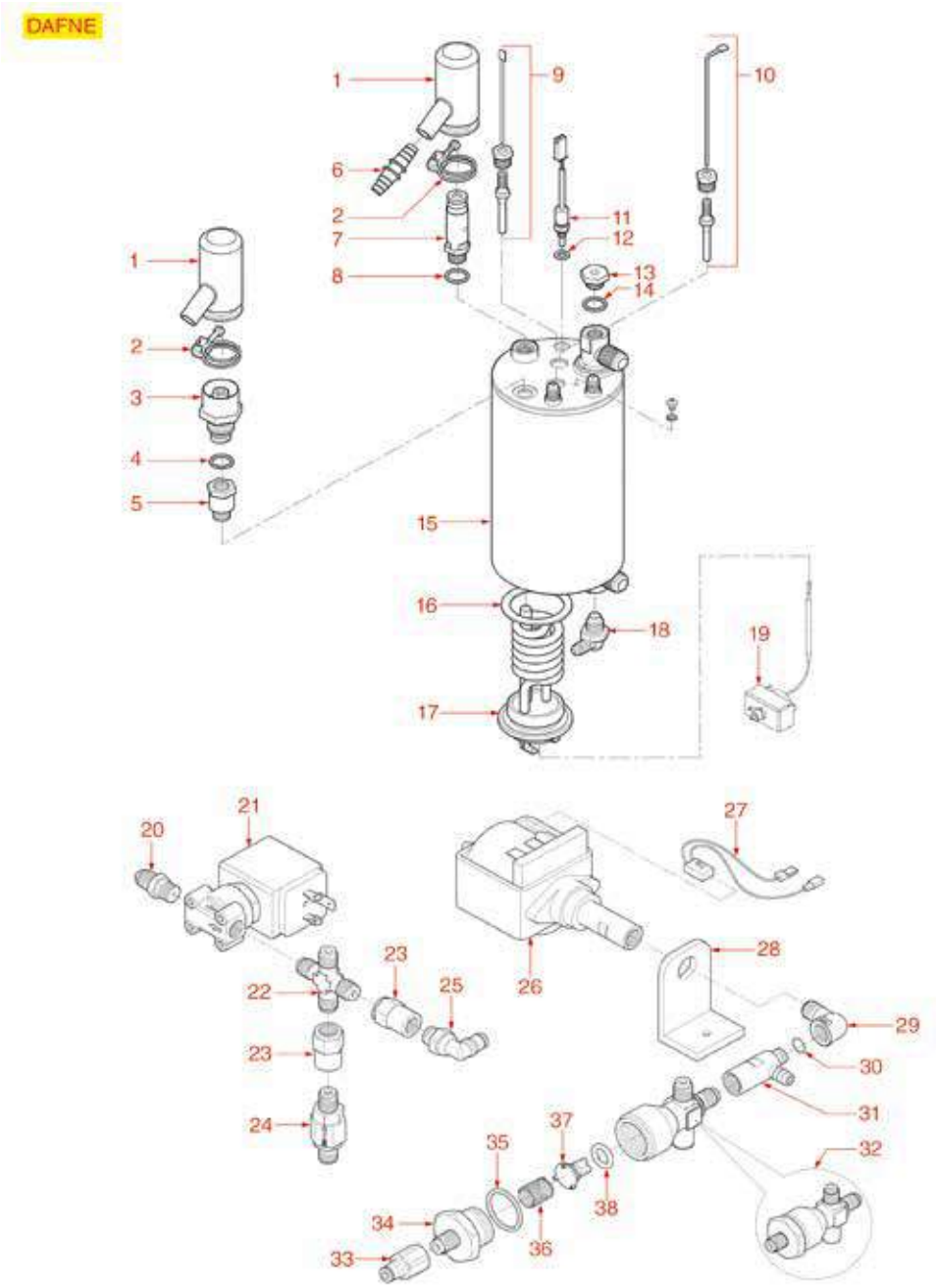

Posizioni senza cod. LF: a richiesta
Positions without LF Code No.: upon request
Abbildungen ohne LF Bestell-Nr.: auf Anfrage
Posiciones sin cód. LF: previa petición

CASADIO

P.	Cod.	Descrizione	Description	Beschreibung	Descripción
3	**1523073**	VALVOLA CALDAIA ø 1/4"M	BOILER VALVE ø 1/4"M	VENTIL FÜR DURCHLAUFERHITZER ø 1/4"A	VÁLVULA CALDERA ø 1/4"M
3	**1523537**	VALVOLA CALDAIA ø 1/4"M	BOILER VALVE ø 1/4"M	VENTIL FÜR DURCHLAUFERHITZER ø 1/4"A	VÁLVULA CALDERÍN ø 1/4"M
7	**1515004**	VALVOLA CALDAIA ø 1/4"M - 2,0 bar CE/PED	BOILER VALVE ø 1/4"M - 2.0 bar CE/PED	VENTIL DURCHLAUFER. ø1/4"A-2,0bar CE/PED	VÁLVULA CALDERA ø 1/4"M - 2,0 bar CE/PED
9	**1341038**	SONDA LIVELLO ø 1/4"M-89 mm	LEVEL PROBE ø 1/4"M-89 mm	NIVEAUSONDE ø 1/4"A-89 mm	SONDA NIVEL ø 1/4"M-89 mm
14	**1186619**	GUARNIZIONE PIANA RAME ø 18x14x1,5 mm	COPPER FLAT GASKET ø 18x14x1.5 mm	FLACHDICHTUNG AUS KUPFER ø 18x14x1,5 mm	JUNTA PLANA COBRE ø 18x14x1,5 mm
16	**1186623**	GUARNIZIONE PIANA PTFE ø 53x43x3 mm	PTFE FLAT GASKET ø 53x43x3 mm	FLACHDICHTUNG AUS PTFE ø 53x43x3 mm	JUNTA PLANA PTFE ø 53x43x3 mm
17	**1755301**	RESISTENZA 1400W 230V	HEATING ELEMENT 1400W 230V	HEIZKÖRPER 1400W 230V	RESISTENCIA 1400W 230V
21	**1120460**	ELETTROVALVOLA LUCIFER 2 VIE 240V 50Hz	2-WAY SOLENOID VALVE LUCIFER 240V 50Hz	2-WEGE MAGNETVENTIL LUCIFER 240V 50Hz	ELECTROVÁLVULA LUCIFER 2 VÍAS 240V 50Hz
24	**1523067**	VALVOLA DI ESPANSIONE ø 1/8"M-1/8"M	EXPANSION VALVE ø 1/8"M-1/8"M	EXPANSIONSVENTIL ø 1/8"M-1/8"M	VÁLVULA DE ESPANSIÓN ø 1/8"M-1/8"M
26	**1331006**	POMPA VIBRAZIONE EX5GW 48W 230V 50Hz	VIBRATORY PUMP EX5GW 48W 230V 50Hz	VIBRATIONSPUMPE EX5GW 48W 230V 50Hz	BOMBA VIBRACIÓN EX5GW 48W 230V 50Hz
28	**1331023**	ANTIVIBRANTE A SQUADRA EX-EP-EK-EA	SQUARE DAMPER EX-EP-EK-EA	SCHWINGUNGSDÄMPF. GEWINKELT EX-EP-EK-EA	ANTIVIBRADOR ESCUADRA EX-EP-EK-EA
30	**3243009**	GUARNIZIONE OR 0106 EPDM	O-RING GASKET 0106 EPDM	DICHTUNG O-RING 0106 EPDM	JUNTA ARO "O" 0106 EPDM
32	**1523015**	VALVOLA DI NON RITORNO	NON-RETURN VALVE	RÜCKSCHLAGVENTIL	VÁLVULA DE RETENCIÓN
35	**1186969**	GUARNIZIONE PIANA PTFE ø 25x21x1,5 mm	FLAT GASKET PTFE ø 25x21x1,5 mm	DICHTUNG FLACH AUS PTFE ø 25x21x1,5 mm	JUNTA PLANA PTFE ø 25x21x1,5 mm
36	**1250228**	MOLLA ø 11,5x24 mm	SPRING ø 11,5x24 mm	FEDER ø 11,5x24 mm	MUELLE ø 11,5x24 mm
37	**1523049**	VALVOLINA PER VALVOLA DI NON RITORNO	VALVE FOR NON-RETURN VALVE	STIFT FÜR RÜCKSCHLAGVENTIL	PERNO PARA VÁLVULA RETENCIÓN
38	**1186255**	GUARNIZIONE OR 0109 EPDM	O-RING 0109 EPDM	DICHTUNG O-RING 0109 EPDM	JUNTA ARO "O" 0109 EPDM

GRUPPO M20-M25-M27-M28-M29-M30-M31-M32
GROUP M20-M25-M27-M28-M29-M30-M31-M32
GRUPPE M20-M25-M27-M28-M29-M30-M31-M32
GRUPO M20-M25-M27-M28-M29-M30-M31-M32

CI0102

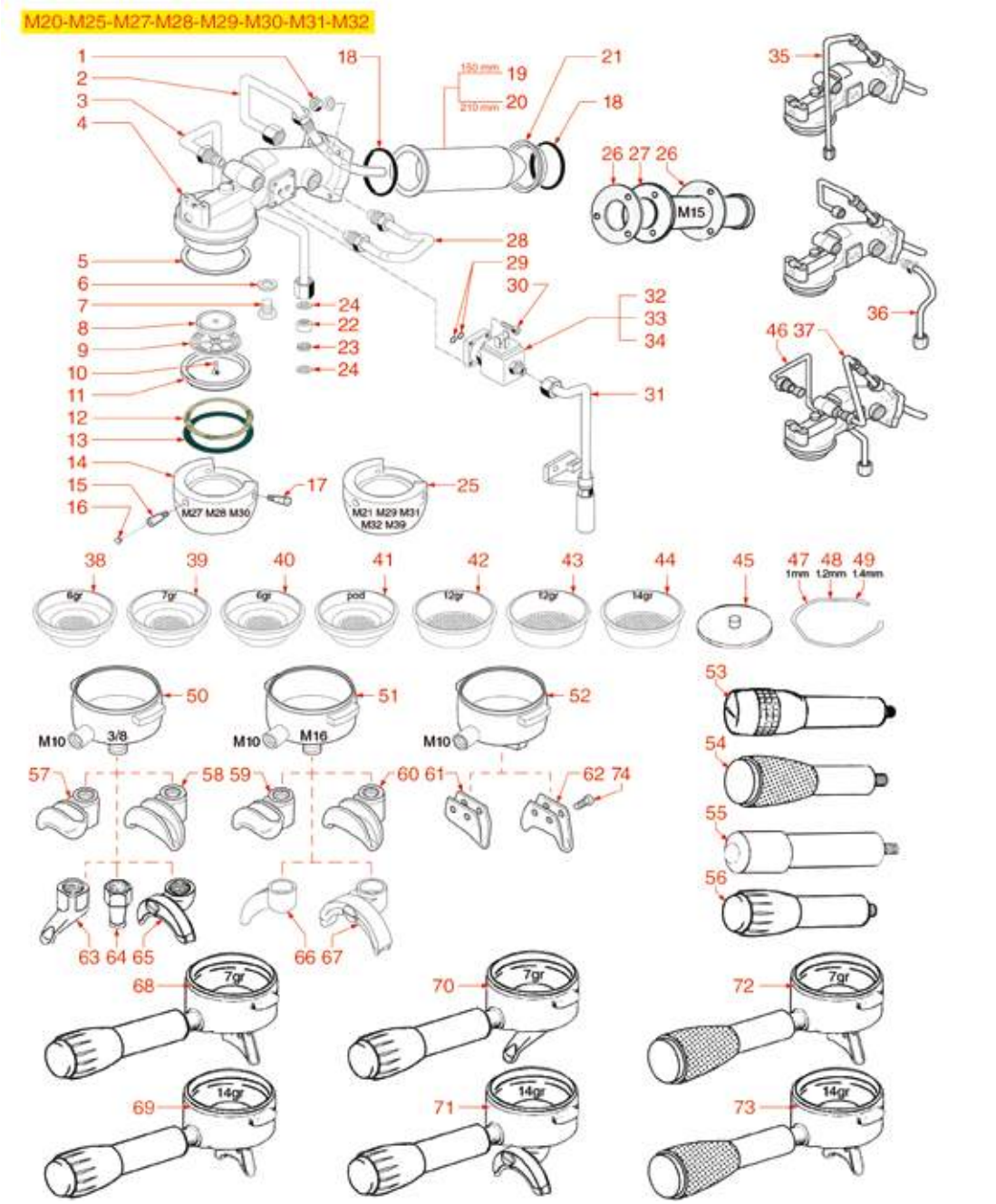

Posizioni senza cod. LF: a richiesta
Positions without LF Code No.: upon request
Abbildungen ohne LF Bestell-Nr.: auf Anfrage
Posiciones sin cód. LF: previa petición

CIMBALI

P.	Cod.	Descrizione	Description	Beschreibung	Descripción
1	**1528030**	DADO ESAGONALE MEDIO M6	MID HEXAGONAL NUT M6	SECHSKANTMUTTER BLIND M6	TUERCA HEXAGONAL MEDIANA M6
2	**1449023**	TUBAZIONE USCITA GRUPPO	GROUP OUTLET PIPE	AUSLAUFROHR FÜR GRUPPE	TUBO SALIDA GRUPO
5	**1190004**	SPESSORE CARTA ø 71x58x0,6 mm	RUBBER SEAL Ø 71x58x0.6 MM	ABSTANDSSTÜCK AUS PAPIER ø 71x58x0,6 mm	ESPESOR PAPEL ø 71x58x0,6 mm
6	**1186957**	GUARNIZIONE PIANA PTFE ø 22x17x1,5 mm	FLAT GASKET PTFE ø 22x17x1,5 mm	FLACHDICHTUNG AUS PTFE ø 22x17x1,5 mm	JUNTA PLANA PTFE ø 22x17x1,5 mm
8	**1081005**	SPRUZZATORE GRUPPO ø 35 mm M5x1	BREW GROUP SPRAY NOZZLE ø 35 mm M5X1	SPRITZDÜSE FÜR GRUPPE ø 35 mm M5x1	BOQUILLA GRUPO ø 35 mm M5X1
9	**1081006**	DOCCIA EROGAZIONE ø 51,5 mm	SHOWER SCREEN ø 51.5 mm	DUSCHE ø 51,5 mm	DUCHA ø 51,5 mm
10	**1528011**	VITE A TESTA SVASATA PIANA M5x20	SHOWER SCREW M5x20	FLACHSENKKOPFSCHRAUBE M5x20	TORNILLO CABEZA AVELLANADA PLANA M5x20
11	**1186077**	GUARNIZIONE PORTAFILTRO ø 60,5x48,5x5 mm	FILTER HOLDER GASKET ø 60.5x48.5x5 mm	SIEBTRÄGERDICHTUNG ø 60,5x48,5x5 mm	JUNTA PORTAFILTRO ø 60,5x48,5x5 mm
11	**1186701**	GUARNIZIONE PORTAFILTRO ø 71x56x9 mm	FILTER HOLDER GASKET ø 71x56x9 mm	SIEBTRÄGERDICHTUNG ø 71x56x9 mm	JUNTA PORTAFILTRO ø 71x56x9 mm
11	**1186702**	GUARNIZIONE PORTAFILTRO ø 70x56x8,5 mm	FILTER HOLDER GASKET ø 70x56x8.5 mm	SIEBTRÄGERDICHTUNG ø 70x56x8,5 mm	JUNTA PORTAFILTRO ø 70x56x8,5 mm
11	**5032979**	GUARNIZIONE PORTAFILTRO ø 71x56x9 mm	GASKET FILTER HOLDER ø 71x56x9 mm	DICHTUNG SIEBTRÄGER ø 71x56x9 mm	JUNTA PORTAFILTRO ø 71x56x9 mm
12	**1190051**	SPESSORE CARTA ø 70x57x0,8 mm	PAPER SEAL ø 70x57x0.8 mm	ABSTANDSSTÜCK AUS PAPIER ø 70x57x0,8 mm	ESPESOR PAPEL ø 70x57x0,8 mm
13	**1190003**	SPESSORE GOMMA ø 70x57x1 mm EPDM	RUBBER SHIM ø 70x57x1 mm EPDM	ABSTANDSSTÜCK GUMMI ø 70x57x1 mm EPDM	ESPESOR GOMA ø 70x57x1 mm EPDM
14	**1002001**	CAMPANA INNESTO PORTAFILTRO.	FILTER-HOLDER COUPLING	KUPPLUNGSGLOCKE FÜR SIEBTRÄGER	CAMPANA EMBRAGUE PORTAFILTRO
15	**1184017**	VITE PER CAMPANA	BELL SCREW	SCHRAUBE FÜR GLOCKE	TORNILLO PARA CAMPANA
17	**1184018**	VITE ESAGONALE PER CAMPANA	HEXAGONAL SCREW FOR BELL	SECHSKANTSCHRAUBE FÜR GLOCKE	TORNILLO HEXAGONAL PARA CAMPANA
18	**1186503**	GUARNIZIONE OR 0155 SILICONE ROSSO	O-RING 0155 RED SILICONE	O-RING DICHTUNG 0155 SILIKON ROT	JUNTA ARO "O" 0155 SILICONA ROJO
19	**1169002**	CARTUCCIA ø 42x150 mm	CARTRIDGE ø 42x150 mm	PATRONE ø 42x150 mm	CARTUCHO ø 42x150 mm
20	**1169003**	CARTUCCIA ø 42x210 mm	CARTRIDGE ø 42x210 mm	PATRONE ø 42x210 mm	CARTUCHO ø 42x210 mm
21	**1186279**	ANELLO CARTUCCIA	CARTRIDGE RING	RING FÜR PATRONE	ARO CALDERÍN
22	**1501551**	UGELLO ø 14 FORO ø 0,5 mm	NOZZLE ø 14 HOLE ø 0.5 mm	DÜSE ø 14 LOCH ø 0,5 mm	TOBERA ø 14 AGUJERO ø 0,5 mm
23	**1160511**	FILTRO ACQUA ø 9x1,5 mm	WATER FILTER ø 9x1.5 mm	WASSERFILTER ø 9x1,5 mm	FILTRO AGUA ø 9x1,5 mm
24	**1186301**	GUARNIZIONE PIANA RAME ø 14x10x1 mm	COPPER FLAT GASKET ø 14x10x1 mm	FLACHDICHTUNG AUS KUPFER ø 14x10x1 mm	JUNTA PLANA COBRE ø 14x10x1 mm
25	**1002005**	CAMPANA INNESTO PORTAFILTRO	FILTER HOLDER COUPLING	KUPPLUNGSGLOCKE FÜR FILTERHALTER	CAMPANA EMBRAGUE PORTAFILTRO
26	**1186501**	GUARNIZIONE GRUPPO ø 94x45x2 mm	COFFEE GROUP GASKET ø 94x45x2 mm	GRUPPENDICHTUNG ø 94x45x2 mm	JUNTA GRUPO ø 94x45x2 mm
27	**1169001**	CARTUCCIA M15	CARTRIDGE M15	PATRONE M15	CARTUCHO M15
28	**1449027**	TUBAZIONE RAFFREDDAMENTO GRUPPO	BREW GROUP COOLING PIPE	KÜHLROHR FÜR GRUPPE	TUBO ENFRIAMIENTO GRUPO
29	**1186611**	GUARNIZIONE OR 02025 SILICONE ROSSO	O-RING 02025 RED SILICONE	DICHTUNG O-RING 02025 SILIKON ROT	JUNTA ARO "O" 02025 SILICONA ROJA
29	**1186612**	GUARNIZIONE OR 02025 VITON	O-RING 02025 VITON	DICHTUNG O-RING 02025 VITON	JUNTA ARO OR 02025 VITON VERDE
30	**1455034**	VITE A TESTA CILINDRICA M4x10	CYLINDER HEAD SCREW M4x10	ZYLINDERKOPFSCHRAUBE M4x10	TORNILLO CABEZA CILÍND. M4x10
31	**1449028**	TUBAZIONE SCARICO GRUPPO	GROUP DRAIN PIPE	AUSLAUFROHR FÜR GRUPPE	TUBO DESAGÜE GRUPO
32	**1120330**	ELETTROVALVOLA LUCIFER 3 VIE 240V 50Hz	3-WAY SOLENOID VALVE LUCIFER 240V 50Hz	3-WEGE MAGNETVENTIL LUCIFER 240V 50Hz	ELECTROVÁLVULA LUCIFER 3 VÍAS 240V 50Hz
33	**1120335**	ELETTROVALVOLA PARKER 3 VIE 230V 50/60Hz	3-WAY SOLENOID VALVE PARKER 230V 50/60Hz	3-WEGE MAGNETVENTIL PARKER 230V 50/60Hz	ELECTROVÁLVULA PARKER 3VÍAS 230V 50/60Hz
34	**1120334**	PARTE MECCANICA LUCIFER 3 VIE	3-WAY MECHANICAL COMPONENT LUCIFER	MECHANISCHER TEIL 3-WEGE LUCIFER	PARTE MECÁNICA LUCIFER 3 VÍAS
34	**1120339**	PARTE MECCANICA PARKER 3 VIE	3-WAY MECHANICAL COMPONENT PARKER	MECHANISCHER TEIL 3-WEGE PARKER	PARTE MECÁNICA PARKER 3 VÍAS
35	**5027502**	TUBAZIONE ALIMENTAZIONE CARTUCCIA	FEEDING PIPING FOR CARTRIDGE	KARTUSCHEVERSONGUNSROHR	TUBO ALIMENTACIÓN CARTUCHO
38	**1160085**	FILTRO 1 TAZZA 6 gr	FILTER 1 CUP 6 g	FILTER 1 TASSE 6 g	FILTRO 1 TAZA 6 gr
39	**1160266**	FILTRO 1 TAZZA 7 gr	1-CUP FILTER 7 g	FILTER 1 TASSE 7 g	FILTRO 1 TAZA 7 gr
40	**1160257**	FILTRO 1 TAZZA 6 gr	1-CUP FILTER 6 g	FILTER 1 TASSE 6 gr	FILTRO 1 TAZA 6 gr
41	**1160506**	FILTRO PASTIGLIA 1 TAZZA CIMBALI	CIMBALI 1CUP POD FILTER	FILTER FÜR 1 KAFFEETABLETTE	FILTRO PASTILLA 1 TAZA CIMBALI
42	**1160086**	FILTRO 2 TAZZE 12 gr	FILTER 2 CUPS 12 gr	FILTER 2 TASSEN 12 g	FILTRO 2 TAZAS 12 gr
43	**1160267**	FILTRO 2 TAZZE 12 gr	2-CUP FILTER 12 g	KAFFEESIEB 2 TASSEN 12 g	FILTRO 2 TAZAS 12 gr
44	**1160258**	FILTRO 2 TAZZE 14 gr	2-CUPS FILTER 14 g	FILTER 2 TASSEN 14 gr	FILTRO 2 TAZAS 14 gr
45	**1160293**	FILTRO CIECO A MEMBRANA	MEMBRANE BLIND FILTER	MEMBRAN-BLINDFILTER	FILTRO CIEGO DE MEMBRANA
46	**1449026**	TUBAZIONE ENTRATA GRUPPO EROGAZIONE	BREW GROUP INLET PIPE	ROHR EINGANG FÜR AUSLAUFGRUPPE	TUBO ENTRADA GRUPO SALIDA
47	**1250101**	MOLLA FERMAFILTRO ø 1,00 mm INOX	FILTER BLOCKING SPRING ø 1,00 mm INOX	FILTERHALTERUNGSFEDER ø 1,10 mm EDELST.	MUELLE PORTAFILTRO ø 1,10 mm INOX
48	**1250002**	MOLLA FERMAFILTRO ø 1,20 mm INOX	S/STEEL FILTER LOCKING SPRING ø 1.20 mm	FILTERHALTERUNGSFEDER ø 1,20 mm EDELSTA	MUELLE PORTAFILTRO ø 1,20 mm INOX
49	**1250338**	MOLLA FERMAFILTRO ø 1,40 mm INOX	FILTER LOCKING SPRING ø 1.40 mm ST.STEEL	FEDER FÜR FILTERSPERRE ø 1,40 mm EDELST.	MUELLE PARO FILTRO ø 1,40 mm INOX
50	**1165017**	PORTAFILTRO MACCHINE CAFFÈ CIMBALI	FILTER HOLDER CIMBALI	SIEBTRÄGER FÜR KAFFEEMASCHINEN CIMBALI	PORTAFILTRO MÁQUINAS DE CAFÉ CIMBALI
51	**1165065**	PORTAFILTRO MACCHINE CAFFÈ CIMBALI	FILTER HOLDER COFFEE MACHINE CIMBALI	SIEBTRÄGER FÜR KAFFEEMASCHINEN CIMBALI	PORTAFILTRO MÁQUINAS CAFÉ CIMBALI
52	**1165016**	PORTAFILTRO MACCHINE CAFFÈ CIMBALI	FILTER HOLDER CIMBALI	SIEBTRÄGER FÜR KAFFEEMASCHINEN CIMBALI	PORTAFILTRO MÁQUINAS DE CAFÉ CIMBALI
53	**1241137**	MANOPOLA PORTAFILTRO M10	FILTER HOLDER HANDLE M10	SIEBTRÄGERGRIFF M10	MANDO PORTAFILTRO M10
54	**1241301**	MANOPOLA PORTAFILTRO M10	FILTER HOLDER HANDLE M10	SIEBTRÄGERGRIFF M10	MANDO PORTAFILTRO M10
55	**1241505**	MANOPOLA PORTAFILTRO M10	KNOB FILTER HOLDER M10	DREHKNOPF SIEBTRÄGER M10	MANDO PORTAFILTRO M10
56	**1241156**	MANOPOLA PORTAFILTRO M10	FILTER HOLDER HANDLE M10	GRIFF FÜR SIEBTRÄGER M10	MANDO PORTFILTRO M10
56	**1241256**	MANOPOLA PORTAFILTRO M10	PORTAFILTER KNOB M10	DREHKNOPF FÜR FILTERTRÄGER M10	MANDO SOPORTE FILTRO M10
58	**1022507**	BECCUCCIO 2 TAZZE ø 3/8"	DOUBLE SPOUT ø 3/8"	AUSLAUFDÜSE 2-WEGE ø 3/8	SALIDA 2 CAFÉS ø 3/8"
59	**1022546**	BECCUCCIO 1 TAZZA M16	SINGLE SPOUT M16	AUSLAUF 1-WEG M16	SALIDA 1 CAFÉ M16
60	**1022547**	BECCUCCIO 2 TAZZE M16	DOUBLE SPOUT M16	AUSLAUF 2-WEGE M16	SALIDA 2 CAFES M16
61	**1022511**	BECCUCCIO 1 TAZZA	SINGLE SPOUT	AUSLAUFDÜSE 1-WEG	SALIDA 1 CAFÉ
62	**1022512**	BECCUCCIO 2 TAZZE	DOUBLE SPOUT	AUSLAUFDÜSE 2-WEGE	SALIDA 2 CAFÉS
63	**1022504**	BECCUCCIO 1 TAZZA CHIUSO ø 3/8"	CLOSED SINGLE SPOUT ø 3/8"	AUSLAUF 1-WEG GESCHLOSSEN ø 3/8"	SALIDA 1 CAFÉ CERRADO ø 3/8"
63	**1022501**	BECCUCCIO 1 TAZZA ø 3/8"	SINGLE SPOUT ø 3/8"	AUSLAUF 1-WEG ø 3/8"	SALIDA 1 CAFÉ ø 3/8"
64	**5031337**	BECCUCCIO 1 TAZZA DIRITTO ø 3/8" CORTO	1-CUP STRAIGHT SHORT SPOUT ø 3/8"	DÜSE 1 TASSE GERADE ø 3/8" KURZ	BOCA SALIDA 1 TAZA RECTA ø 3/8" CORTA
64	**1022503**	BECCUCCIO 1 TAZZA DIRITTO ø 3/8"	STRAIGHT SINGLE SPOUT ø 3/8"	AUSLAUF 1-WEG GERADE ø 3/8"	SALIDA 1 CAFÉ RECTA ø 3/8"

GRUPPO M20-M25-M27-M28-M29-M30-M31-M32
GROUP M20-M25-M27-M28-M29-M30-M31-M32
GRUPPE M20-M25-M27-M28-M29-M30-M31-M32
GRUPO M20-M25-M27-M28-M29-M30-M31-M32

CI0102

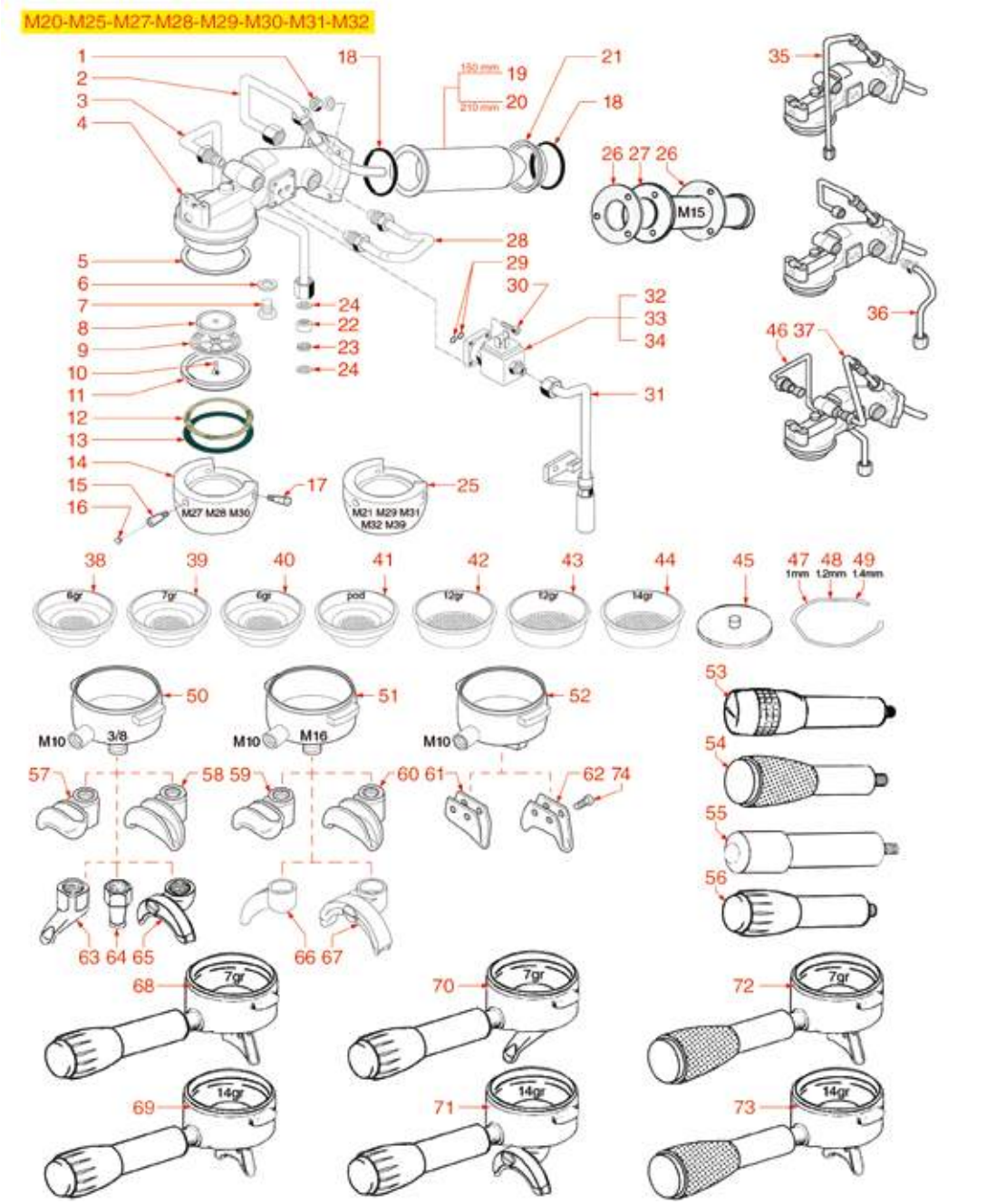

Posizioni senza cod. LF: a richiesta
Positions without LF Code No.: upon request
Abbildungen ohne LF Bestell-Nr.: auf Anfrage
Posiciones sin cód. LF: previa petición

CIMBALI

P.	Cod.	Descrizione	Description	Beschreibung	Descripción
65	**1022523**	BECCUCCIO 2 TAZZE BASSO REGOLABILE ø 3/8	ADJUSTABLE SHORT DOUBLE SPOUT ø 3/8"	AUSLAUF 2-WEGE KURZ EINSTELLBAR ø 3/8"	SALIDA 2 CAFES BAJO AJUSTABLE ø 3/8"
65	**1022522**	BECCUCCIO 2 TAZZE ALTO REGOLABILE ø 3/8"	ADJUSTABLE LONG DOUBLE SPOUT ø 3/8"	AUSLAUF 2-WEGE LANG EINSTELLBAR ø 3/8"	SALIDA 2 CAFES ALTO AJUSTABLE ø 3/8"
65	**1022521**	BECCUCCIO 2 TAZZE ALTO ø 3/8"	LONG DOUBLE SPOUT ø 3/8"	AUSLAUF 2-WEGE LANG ø 3/8"	SALIDA 2 CAFES ALTO ø 3/8"
65	**1022502**	BECCUCCIO 2 TAZZE ø 3/8"	DOUBLE SPOUT ø 3/8"	AUSLAUFDÜSE 2-WEGE ø 3/8"	SALIDA 2 CAFÉS ø 3/8"
66	**1022100**	BECCUCCIO 1 TAZZA M16	SINGLE SPOUT M16	DÜSE 1 TASSE M16	SALIDA 1 TAZA M16
66	**1022064**	BECCUCCIO 1 TAZZA M16	SINGLE SPOUT M16	AUSLAUFDÜSE 1-WEG M16	SALIDA 1 CAFÉ M16
66	**1022002**	BECCUCCIO 1 TAZZA M16	SINGLE SPOUT M16	AUSLAUFDÜSE 1-WEG M16	SALIDA 1 CAFÉ M16
67	**1022101**	BECCUCCIO 2 TAZZE BASSO M16	DOUBLE SPOUT SHORT M16	DÜSE 2 TASSEN KURZ M16	SALIDA BAJA 2 TAZAS M16
67	**1022065**	BECCUCCIO 2 TAZZE ALTO M16	DOUBLE SPOUT LONG M16	DÜSE 2 TASSEN HOCH M16	SALIDA 2 TAZAS ALTA M16
70	**1165308**	PORTAFILTRO COMPLETO 1 TAZZA CIMBALI	1 CUP COMPLETE FILTER HOLDER CIMBALI	SIEBTRÄGER KOMPLETT 1 TASSE CIMBALI	SOPORTE FILTRO COMPL. 1 TAZA CIMBALI
71	**1165309**	PORTAFILTRO COMPLETO 2 TAZZE CIMBALI	2 CUPS COMPLETE FILTER HOLDER CIMBALI	SIEBTRÄGER KOMPLETT 2 TASSEN CIMBALI	SOPORTE FILTRO COMPL. 2 TAZAS CIMBALI
72	**1165306**	PORTAFILTRO COMPLETO 1 TAZZA CIMBALI	1 CUP FILTER HOLDER ASSEMBLY CIMBALI	SIEBTRÄGER KOMPLETT 1 TASSE CIMBALI	PORTAFILTRO COMPLETO 1 TAZA CIMBALI
73	**1165307**	PORTAFILTRO COMPLETO 2 TAZZE CIMBALI	2 CUPS FILTER HOLDER ASSEMBLY CIMBALI	SIEBTRÄGER KOMPLETT 2 TASSEN CIMBALI	PORTAFILTRO COMPLETO 2 TAZAS CIMBALI
74	**1528012**	VITE A TESTA CILINDRICA M5x14	CYLINDER HEAD SCREW M5x14	ZYLINDERKOPFSCHRAUBE M5x14	TORNILLO CABEZA CILÍND. M5x14

GRUPPO M15-M25
GROUP M15-M25
GRUPPE M15-M25
GRUPO M15-M25

CI0202

M15-M25

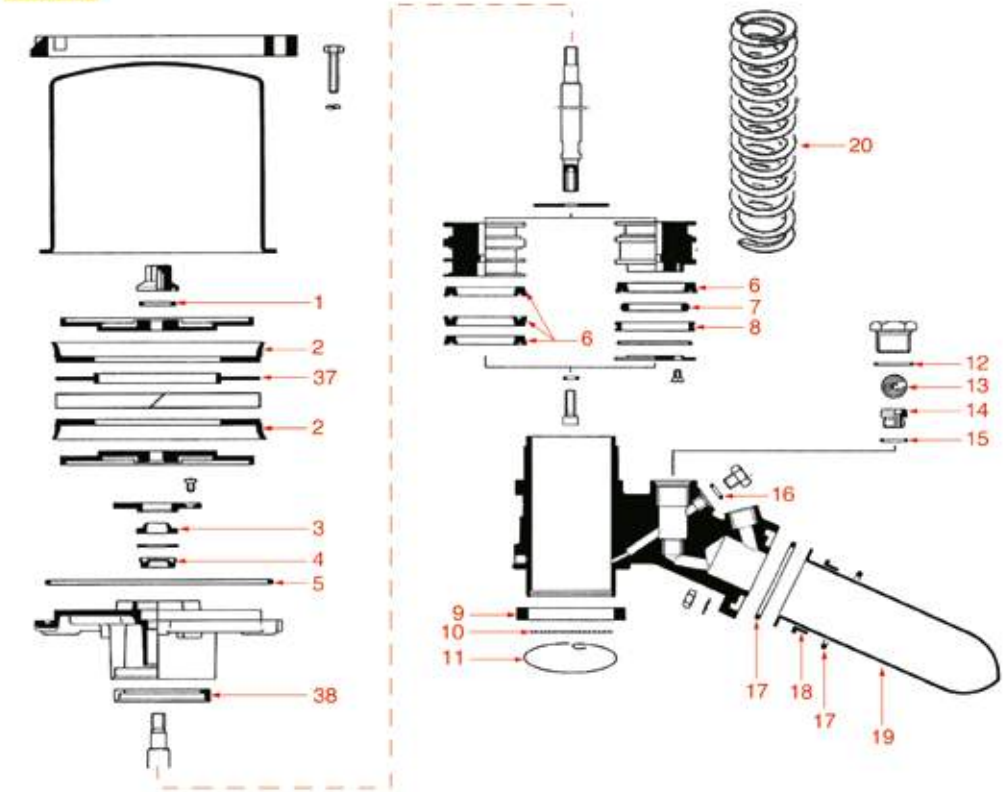

M15

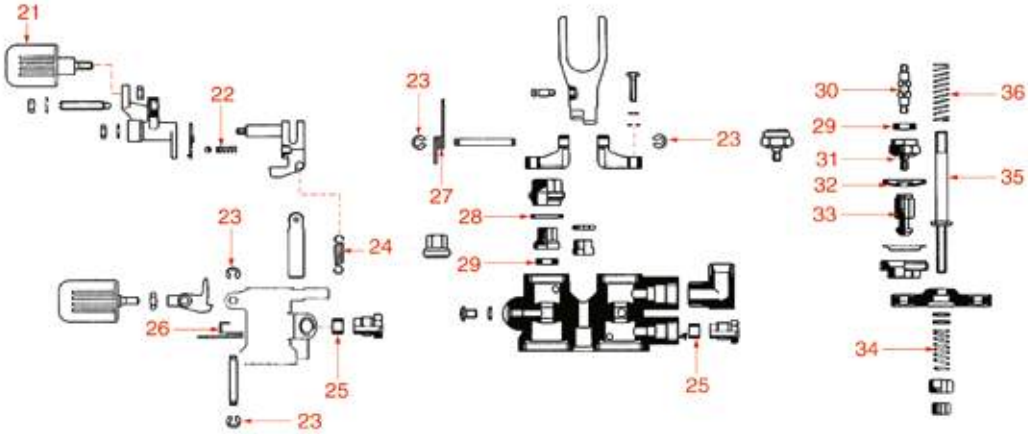

Posizioni senza cod. LF: a richiesta
Positions without LF Code No.: upon request
Abbildungen ohne LF Bestell-Nr.: auf Anfrage
Posiciones sin cód. LF: previa petición

CIMBALI

P.	Cod.	Descrizione	Description	Beschreibung	Descripción
2	**1186207**	GUARNIZIONE GRUPPO ø 128 mm	COFFEE GROUP GASKET ø 128 mm	GRUPPENDICHTUNG ø 128 mm	JUNTA GRUPO ø 128 mm
3	**1186208**	TENUTA CONICA EPDM ø 25 mm	CONICAL EPDM SEAL ø 25 mm	KEGELDICHTUNG AUS EPDM ø 25 mm	JUNTA CÓNICA EN GOMA ø 25 mm
4	**1186209**	GUARNIZIONE A LABBRO ø 22x13x5 mm	LIP SEAL ø 22x13x5 mm	LIPPENDICHTUNG ø 22x13x5 mm	JUNTA DE LABIO ø 22x13x5 mm
5	**1186941**	GUARNIZIONE OR 04525 EPDM	O-RING 04525 EPDM	O-RING DICHTUNG 04525 EPDM	JUNTA ARO "O" 04525 EPDM
6	**1186210**	GUARNIZIONE A LABBRO ø 52x39x6 mm	LIP SEAL ø 52x39x6 mm	LIPPENDICHTUNG ø 52x39x6 mm	JUNTA DE LABIO ø 52x39x6 mm
7	**1186220**	GUARNIZIONE OR 06135 EPDM	O-RING 06135 EPDM	OR-DICHTUNG 0350-50 EPDM	JUNTA ARO "O" 06135 EPDM
8	**1186250**	GUARNIZIONE GRUPPO ø 53x46x6 mm	COFFEE GROUP GASKET ø 53x46x6 mm	GRUPPENDICHTUNG ø 53x46x6 mm	JUNTA GRUPO ø 53x46x6 mm
9	**1186702**	GUARNIZIONE PORTAFILTRO ø 70x56x8,5 mm	FILTER HOLDER GASKET ø 70x56x8.5 mm	SIEBTRÄGERDICHTUNG ø 70x56x8,5 mm	JUNTA PORTAFILTRO ø 70x56x8,5 mm
10	**1081010**	DOCCIA EROGAZIONE ø 53 mm	SHOWER ø 53 mm	DUSCHE ø 53 mm	DUCHA SALIDA ø 53 mm
11	**1081012**	ANELLO ELASTICO PER DOCCIA	SHOWER CIRCLIP	SEEGER-RING FÜR DUSCHE	ARO ELÁSTICO DUCHA
12	**3243382**	GUARNIZIONE OR 02087 EPDM	O-RING 02087 EPDM	O-RING 02087 EPDM	JUNTA ARO "O" 02087 EPDM
13	**1323004**	SFERA INOX ø 16 mm	STAINLESS STEEL BALL ø 16 mm	KUGEL AUS INOX ø 16 mm	ESFERA INOX ø 16 mm
14	**1186619**	GUARNIZIONE PIANA RAME ø 18x14x1,5 mm	COPPER FLAT GASKET ø 18x14x1.5 mm	FLACHDICHTUNG AUS KUPFER ø 18x14x1,5 mm	JUNTA PLANA COBRE ø 18x14x1,5 mm
14	**1523404**	VALVOLA DI NON RITORNO	NON-RETURN VALVE	RÜCKSCHLAGVENTIL	VÁLVULA DE RETENCIÓN
16	**1186268**	GUARNIZIONE PIANA RAME ø 13x8x1 mm	COPPER FLAT GASKET ø 13x8x1 mm	FLACHDICHTUNG AUS KUPFER ø 13x8x1 mm	JUNTA PLANA COBRE 8x13x1 mm
17	**1186503**	GUARNIZIONE OR 0155 SILICONE ROSSO	O-RING 0155 RED SILICONE	O-RING DICHTUNG 0155 SILIKON ROT	JUNTA ARO "O" 0155 SILICONA ROJO
18	**1186279**	ANELLO CARTUCCIA	CARTRIDGE RING	RING FÜR PATRONE	ARO CALDERÍN
19	**1169002**	CARTUCCIA ø 42x150 mm	CARTRIDGE ø 42x150 mm	PATRONE ø 42x150 mm	CARTUCHO ø 42x150 mm
20	**1250013**	COPPIA MOLLE PER GRUPPO A LEVA	LEVER GROUP SPRING PAIR	FEDERPAAR FÜR HEBELGRUPPE	PAREJA MUELLE GRUPO PALANCA
23	**1348817**	ANELLO ELASTICO RADIALE ø 4 mm	CIRCLIP RADIAL ø 4 mm	SEEGER-RING RADIAL ø 4 mm	ANILLO ELÁSTICO RADIAL ø 4 mm
25	**1186703**	GUARNIZIONE PIANA EPDM ø 11x7x7 mm	FLAT EPDM GASKET ø 11x7x7 mm	FLACHDICHTUNG EPDM ø 11x7x7 mm	JUNTA PLANA EPDM ø 11x7x7 mm
26	**1250233**	MOLLA TASTO	BUTTON SPRING	FEDER FÜR TASTE	MUELLE BOTÓN
27	**1250229**	MOLLA DI RITORNO	RETURN SPRING	RÜCKLAUFFEDER	MUELLE DE RETORNO
28	**1186201**	GUARNIZIONE PIANA PTFE ø 21x16,8x2 mm	GASKET FLAT PTFE ø 21x16.8x2 mm	FLACHDICHTUNG PTFE ø 21x16,8x2 mm	JUNTA PLANA PTFE ø 21x16,8x2 mm
29	**1186300**	GUARNIZIONE PIANA EPDM ø 15x7,3x4 mm	FLAT GASKET ø 15x7.3x4 mm EPDM	FLACHDICHTUNG EPDM ø 15x7,3x4 mm	JUNTA PLANA EPDM ø 15x7,3x4 mm
30	**1324018**	PERNO VALVOLA	VALVE PIN	VENTILBOLZEN	PERNO VÁLVULA
31	**1186280**	BOCCOLA PORTAGUARNIZIONE	GASKET HOLDER BUSHING	BUCHSE DICHTUNGSTRÄGER	CASQUILLO PORTAJUNTA
32	**1186704**	GUARNIZIONE GRUPPO EPDM	GROUP EPDM GASKET	DICHTUNG FÜR GRUPPE EPDM	JUNTA GRUPO EPDM
36	**1250404**	MOLLA ø 11x31 mm	SPRING ø 11x31 mm	FEDER ø 11x31 mm	MUELLE ø 11x31 mm

GRUPPO M15-M25
GROUP M15-M25
GRUPPE M15-M25
GRUPO M15-M25

CI0302

M25

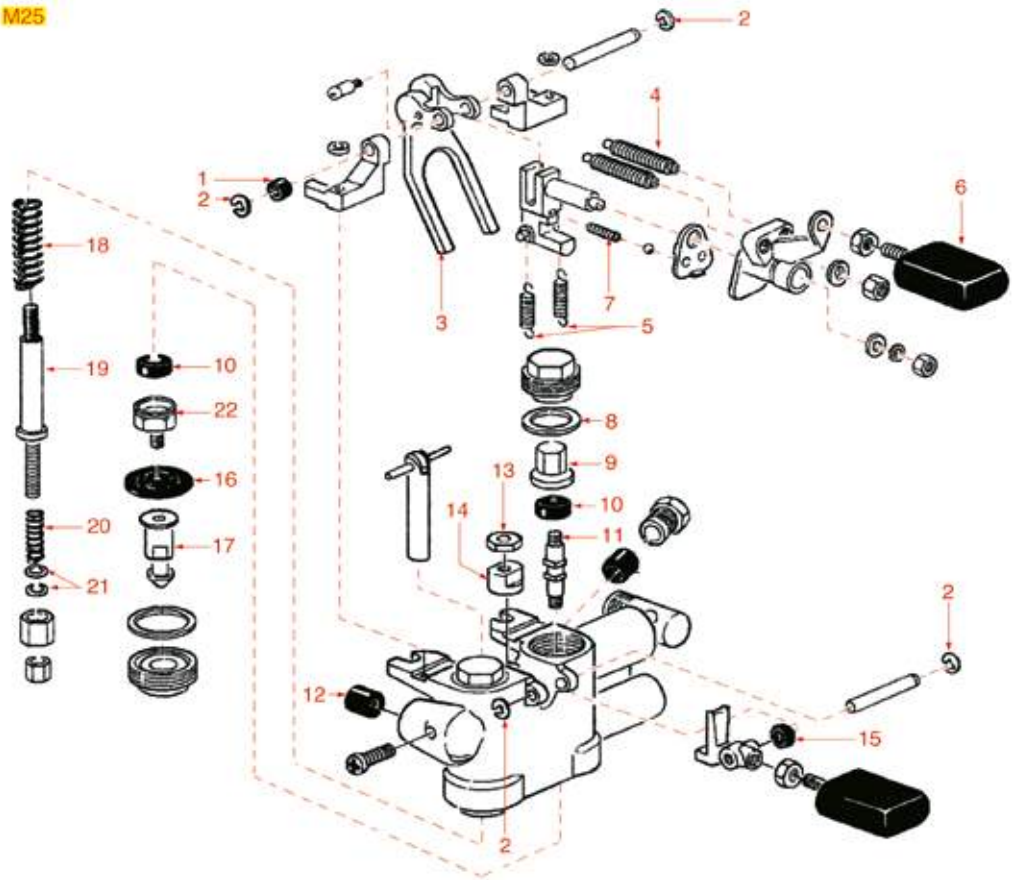

M15

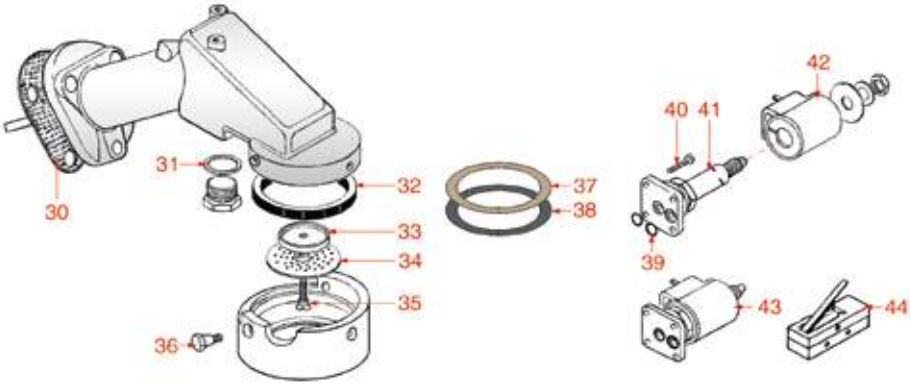

Posizioni senza cod. LF: a richiesta
Positions without LF Code No.: upon request
Abbildungen ohne LF Bestell-Nr.: auf Anfrage
Posiciones sin cód. LF: previa petición

CIMBALI

P.	Cod.	Descrizione	Description	Beschreibung	Descripción
1	**1250229**	MOLLA DI RITORNO	RETURN SPRING	RÜCKLAUFFEDER	MUELLE DE RETORNO
2	**1348817**	ANELLO ELASTICO RADIALE ø 4 mm	CIRCLIP RADIAL ø 4 mm	SEEGER-RING RADIAL ø 4 mm	ANILLO ELÁSTICO RADIAL ø 4 mm
8	**1186201**	GUARNIZIONE PIANA PTFE ø 21x16,8x2 mm	GASKET FLAT PTFE ø 21x16.8x2 mm	FLACHDICHTUNG PTFE ø 21x16,8x2 mm	JUNTA PLANA PTFE ø 21x16,8x2 mm
10	**1186300**	GUARNIZIONE PIANA EPDM ø 15x7,3x4 mm	FLAT GASKET ø 15x7.3x4 mm EPDM	FLACHDICHTUNG EPDM ø 15x7,3x4 mm	JUNTA PLANA EPDM ø 15x7,3x4 mm
11	**1324018**	PERNO VALVOLA	VALVE PIN	VENTILBOLZEN	PERNO VÁLVULA
12	**1186703**	GUARNIZIONE PIANA EPDM ø 11x7x7 mm	FLAT EPDM GASKET ø 11x7x7 mm	FLACHDICHTUNG EPDM ø 11x7x7 mm	JUNTA PLANA EPDM ø 11x7x7 mm
15	**1250233**	MOLLA TASTO	BUTTON SPRING	FEDER FÜR TASTE	MUELLE BOTÓN
16	**1186704**	GUARNIZIONE GRUPPO EPDM	GROUP EPDM GASKET	DICHTUNG FÜR GRUPPE EPDM	JUNTA GRUPO EPDM
18	**1250404**	MOLLA ø 11x31 mm	SPRING ø 11x31 mm	FEDER ø 11x31 mm	MUELLE ø 11x31 mm
21	**1186298**	RONDELLA PIANA OTTONE ø 13x6x0,5 mm	BRASS WASHER FLAT ø 13x6x0.5 mm	MESSINGFLACHSCHEIBE ø 13x6x0,5 mm	ARANDELA PLANA LATÓN ø 13x6x0,5 mm
22	**1186280**	BOCCOLA PORTAGUARNIZIONE	GASKET HOLDER BUSHING	BUCHSE DICHTUNGSTRÄGER	CASQUILLO PORTAJUNTA
30	**1186501**	GUARNIZIONE GRUPPO ø 94x45x2 mm	COFFEE GROUP GASKET ø 94x45x2 mm	GRUPPENDICHTUNG ø 94x45x2 mm	JUNTA GRUPO ø 94x45x2 mm
31	**1186171**	GUARNIZIONE TONDA RAME ø 22x16,5x2,2 mm	ROUND COPPER GASKET ø 22x16.5x2.2 mm	DICHTUNG AUS KUPFER ø 22x16,5x2,2 mm	JUNTA REDONDA EN COBRE ø 22x16,5x2,2 mm
32	**1186701**	GUARNIZIONE PORTAFILTRO ø 71x56x9 mm	FILTER HOLDER GASKET ø 71x56x9 mm	SIEBTRÄGERDICHTUNG ø 71x56x9 mm	JUNTA PORTAFILTRO ø 71x56x9 mm
32	**1186702**	GUARNIZIONE PORTAFILTRO ø 70x56x8,5 mm	FILTER HOLDER GASKET ø 70x56x8.5 mm	SIEBTRÄGERDICHTUNG ø 70x56x8,5 mm	JUNTA PORTAFILTRO ø 70x56x8,5 mm
33	**1081005**	SPRUZZATORE GRUPPO ø 35 mm M5x1	BREW GROUP SPRAY NOZZLE ø 35 mm M5X1	SPRITZDÜSE FÜR GRUPPE ø 35 mm M5x1	BOQUILLA GRUPO ø 35 mm M5X1
34	**1081006**	DOCCIA EROGAZIONE ø 51,5 mm	SHOWER SCREEN ø 51.5 mm	DUSCHE ø 51,5 mm	DUCHA ø 51,5 mm
35	**1528011**	VITE A TESTA SVASATA PIANA M5x20	SHOWER SCREW M5x20	FLACHSENKKOPFSCHRAUBE M5x20	TORNILLO CABEZA AVELLANADA PLANA M5x20
36	**1184016**	VITE PER CAMPANA	BELL SCREW	SCHRAUBE FÜR GLOCKE	TORNILLO PARA CAMPANA
37	**1190005**	SPESSORE CARTA ø 70x57x0,5 mm	PAPER SHIM ø 70x57x0.5 mm	ABSTANDSSTÜCK AUS PAPIER ø 70x57x0,5 mm	ESPESOR PAPEL ø 70x57x0,5 mm
38	**1190003**	SPESSORE GOMMA ø 70x57x1 mm EPDM	RUBBER SHIM ø 70x57x1 mm EPDM	ABSTANDSSTÜCK GUMMI ø 70x57x1 mm EPDM	ESPESOR GOMA ø 70x57x1 mm EPDM
39	**1186611**	GUARNIZIONE OR 02025 SILICONE ROSSO	O-RING 02025 RED SILICONE	DICHTUNG O-RING 02025 SILIKON ROT	JUNTA ARO "O" 02025 SILICONA ROJA
39	**1186612**	GUARNIZIONE OR 02025 VITON	O-RING 02025 VITON	DICHTUNG O-RING 02025 VITON	JUNTA ARO OR 02025 VITON VERDE
40	**1455034**	VITE A TESTA CILINDRICA M4x10	CYLINDER HEAD SCREW M4x10	ZYLINDERKOPFSCHRAUBE M4x10	TORNILLO CABEZA CILÍND. M4x10
41	**1120334**	PARTE MECCANICA LUCIFER 3 VIE	3-WAY MECHANICAL COMPONENT LUCIFER	MECHANISCHER TEIL 3-WEGE LUCIFER	PARTE MECÁNICA LUCIFER 3 VÍAS
41	**1120339**	PARTE MECCANICA PARKER 3 VIE	3-WAY MECHANICAL COMPONENT PARKER	MECHANISCHER TEIL 3-WEGE PARKER	PARTE MECÁNICA PARKER 3 VÍAS
42	**1120332**	BOBINA LUCIFER/PARKER 220/240V 9W 50Hz	COIL LUCIFER/PARKER 220/240V 9W 50Hz	SPULE LUCIFER/PARKER 220/240V 9W 50Hz	BOBINA LUCIFER/PARKER 220/240V 9W 50Hz
42	**3120032**	BOBINA PARKER ZB09 9W 220/240V 50/60Hz	COIL PARKER ZB09 9W 220/240V 50/60Hz	SPULE PARKER ZB09 9W 220/240V50/60Hz	BOBINA PARKER ZB09 9W 220/240V 50/60Hz
43	**1120330**	ELETTROVALVOLA LUCIFER 3 VIE 240V 50Hz	3-WAY SOLENOID VALVE LUCIFER 240V 50Hz	3-WEGE MAGNETVENTIL LUCIFER 240V 50Hz	ELECTROVÁLVULA LUCIFER 3 VÍAS 240V 50Hz
43	**1120335**	ELETTROVALVOLA PARKER 3 VIE 230V 50/60Hz	3-WAY SOLENOID VALVE PARKER 230V 50/60Hz	3-WEGE MAGNETVENTIL PARKER 230V 50/60Hz	ELECTROVÁLVULA PARKER 3VÍAS 230V 50/60Hz
44	**1240818**	MICROINTERRUTTORE 16A 250V	MICROSWITCH 16A 250V	MIKROSCHALTER 16A 250V	MICROINTERRUPTOR 16A 250V

GRUPPO EROGAZIONE M39GT
BREWING GROUP M39GT
KAFFEAUSGABEGRUPPE M39GT
GRUPO EROGACIÓN M39GT

CI0402

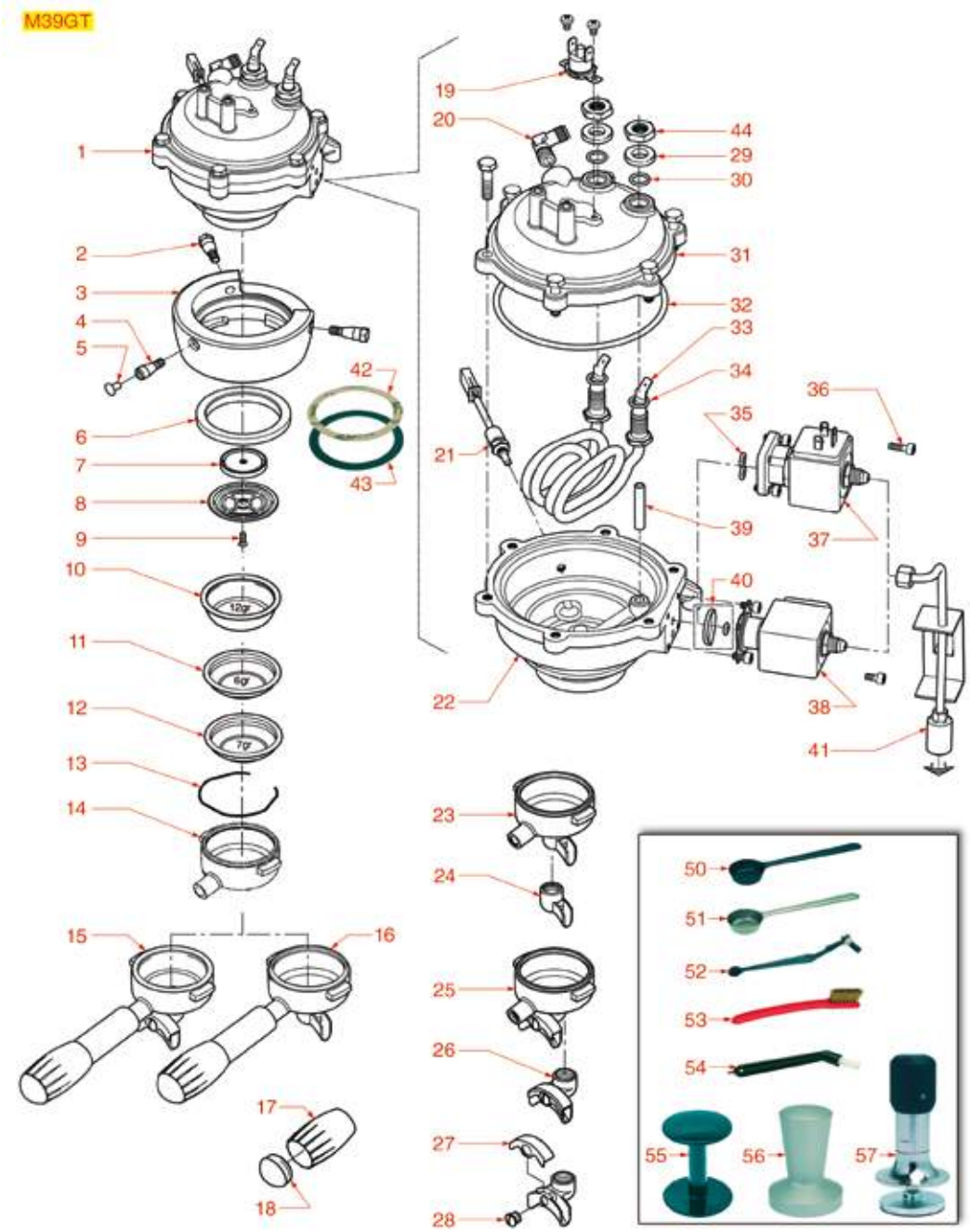

Posizioni senza cod. LF: a richiesta
Positions without LF Code No.: upon request
Abbildungen ohne LF Bestell-Nr.: auf Anfrage
Posiciones sin cód. LF: previa petición

CIMBALI

P.	Cod.	Descrizione	Description	Beschreibung	Descripción
2	**1184018**	VITE ESAGONALE PER CAMPANA	HEXAGONAL SCREW FOR BELL	SECHSKANTSCHRAUBE FÜR GLOCKE	TORNILLO HEXAGONAL PARA CAMPANA
3	**1002005**	CAMPANA INNESTO PORTAFILTRO	FILTER HOLDER COUPLING	KUPPLUNGSGLOCKE FÜR FILTERHALTER	CAMPANA EMBRAGUE PORTAFILTRO
4	**1184017**	VITE PER CAMPANA	BELL SCREW	SCHRAUBE FÜR GLOCKE	TORNILLO PARA CAMPANA
6	**1186701**	GUARNIZIONE PORTAFILTRO ø 71x56x9 mm	FILTER HOLDER GASKET ø 71x56x9 mm	SIEBTRÄGERDICHTUNG ø 71x56x9 mm	JUNTA PORTAFILTRO ø 71x56x9 mm
6	**5032979**	GUARNIZIONE PORTAFILTRO ø 71x56x9 mm	GASKET FILTER HOLDER ø 71x56x9 mm	DICHTUNG SIEBTRÄGER ø 71x56x9 mm	JUNTA PORTAFILTRO ø 71x56x9 mm
7	**1081005**	SPRUZZATORE GRUPPO ø 35 mm M5x1	BREW GROUP SPRAY NOZZLE ø 35 mm M5X1	SPRITZDÜSE FÜR GRUPPE ø 35 mm M5x1	BOQUILLA GRUPO ø 35 mm M5X1
8	**1081006**	DOCCIA EROGAZIONE ø 51,5 mm	SHOWER SCREEN ø 51.5 mm	DUSCHE ø 51,5 mm	DUCHA ø 51,5 mm
9	**1528011**	VITE A TESTA SVASATA PIANA M5x20	SHOWER SCREW M5x20	FLACHSENKKOPFSCHRAUBE M5x20	TORNILLO CABEZA AVELLANADA PLANA M5x20
10	**1160267**	FILTRO 2 TAZZE 12 gr	2-CUP FILTER 12 g	KAFFEESIEB 2 TASSEN 12 g	FILTRO 2 TAZAS 12 gr
11	**1160257**	FILTRO 1 TAZZA 6 gr	1-CUP FILTER 6 g	FILTER 1 TASSE 6 gr	FILTRO 1 TAZA 6 gr
12	**1160266**	FILTRO 1 TAZZA 7 gr	1-CUP FILTER 7 g	FILTER 1 TASSE 7 g	FILTRO 1 TAZA 7 gr
13	**1250101**	MOLLA FERMAFILTRO ø 1,00 mm INOX	FILTER BLOCKING SPRING ø 1,00 mm INOX	FILTERHALTERUNGSFEDER ø 1,10 mm EDELST.	MUELLE PORTAFILTRO ø 1,10 mm INOX
15	**1165309**	PORTAFILTRO COMPLETO 2 TAZZE CIMBALI	2 CUPS COMPLETE FILTER HOLDER CIMBALI	SIEBTRÄGER KOMPLETT 2 TASSEN CIMBALI	SOPORTE FILTRO COMPL. 2 TAZAS CIMBALI
16	**1165308**	PORTAFILTRO COMPLETO 1 TAZZA CIMBALI	1 CUP COMPLETE FILTER HOLDER CIMBALI	SIEBTRÄGER KOMPLETT 1 TASSE CIMBALI	SOPORTE FILTRO COMPL. 1 TAZA CIMBALI
17	**1141002**	IMPUGNATURA MANOPOLA PORTAFILTRO	FILTER HOLDER KNOB HANDGRIP	HANDGRIFF DREHKNOPF FILTERTRÄGER	EMPUÑADURA MANDO SOPORTE FILTRO
18	**1141001**	TAPPO PER MANOPOLA PORTAFILTRO	FILTER HOLDER KNOB CAP	DECKEL FÜR DREHKNOPF FILTERTRÄGER	TAPA PARA MANDO SOPORTE FILTRO
19	**1443065**	TERMOSTATO A CONTATTO 160°C 10A 250V	CONTACT THERMOSTAT 160°C 10A 250V	KONTAKTTHERMOSTAT 160°C 10A 250V	TERMOSTATO CONTACTO 160°C 10A 250V
20	**1349013**	RACCORDO A "L" ø 1/8"M-1/8"M NICHELATO	L-FITTING ø 1/8"M-1/8"M NICKEL-PLATED	L-ANSCHLUSS ø 1/8"A-1/8"A VERNICKELT	RACOR EN "L" ø 1/8"M-1/8"M NIQUELADO
21	**1397042**	SONDA TEMPERATURA	TEMPERATURE PROBE	TEMPERATURSONDE	SONDA TEMPERATURA
23	**1165017**	PORTAFILTRO MACCHINE CAFFÈ CIMBALI	FILTER HOLDER CIMBALI	SIEBTRÄGER FÜR KAFFEEMASCHINEN CIMBALI	PORTAFILTRO MÁQUINAS DE CAFÉ CIMBALI
24	**1022100**	BECCUCCIO 1 TAZZA M16	SINGLE SPOUT M16	DÜSE 1 TASSE M16	SALIDA 1 TAZA M16
26	**1022101**	BECCUCCIO 2 TAZZE BASSO M16	DOUBLE SPOUT SHORT M16	DÜSE 2 TASSEN KURZ M16	SALIDA BAJA 2 TAZAS M16
28	**1160559**	VITE BECCUCCIO CROMATA	CHROME PLATED SCREW FOR SPOUT	SCHRAUBE FÜR AUSLAUF - VERCHROMT	TORNILLO SALIDA CAFÉ CROMADO
32	**5501389**	GUARNIZIONE OR 04400 VITON NERO	VITON O-RING 04400 BLACK	DICHTUNG OR 04400 VITON SCHWARZ	JUNTA EN ARO "O" 04400 VITÓN NEGRO
33	**1755262**	RESISTENZA 800/950W 220/240V	HEATING ELEMENT 800/950W 220/240V	HEIZKÖRPER 800/950W 220/240V	RESISTENCIA 800/950W 220/240V
34	**1186803**	GUARNIZIONE OR 02037 EPDM	O-RING 02037 EPDM	DICHTUNG O-RING 02037 EPDM	JUNTA ARO "O" 02037 EPDM
35	**3243139**	GUARNIZIONE OR 02025 EPDM	O-RING 02025 EPDM	DICHTUNG O-RING 02025 EPDM	JUNTA ARO "O" 02025 EPDM
38	**1120751**	ELETTROVALVOLA PARKER 3 VIE 24VAC 9W	3-WAY SOLENOID VALVE PARKER 24VAC 9W	MAGNETVENTIL PARKER 3 WEGE 24VAC 9W	ELECTROVÁLVULA PARKER 3 VÍAS 24VAC 9W
39	**1550003**	TUBAZIONE PESCANTE CALDAIA GRUPPO	BOILER WATER-DRAWING TUBE GROUP	TAUCHROHR FÜR DURCHLAUFERHITZERGRUPPE	TUBERÍA PESCANTE CALDERA GRUPO
40	**1786221**	KIT GUARNIZIONI ELETTROVALVOLA	GASKET KIT FOR SOLENOID VALVE	KIT DICHTUNGEN FÜR MAGNETVENTILE	KIT JUNTAS ELECTROVÁLVULA
41	**1550002**	TUBAZIONE SCARICO GRUPPO	GROUP DRAIN PIPE	AUSLAUFROHR GRUPPE	TUBERÍA DESAGÜE GRUPO
42	**1190051**	SPESSORE CARTA ø 70x57x0,8 mm	PAPER SEAL ø 70x57x0.8 mm	ABSTANDSSTÜCK AUS PAPIER ø 70x57x0,8 mm	ESPESOR PAPEL ø 70x57x0,8 mm
43	**1190003**	SPESSORE GOMMA ø 70x57x1 mm EPDM	RUBBER SHIM ø 70x57x1 mm EPDM	ABSTANDSSTÜCK GUMMI ø 70x57x1 mm EPDM	ESPESOR GOMA ø 70x57x1 mm EPDM
44	**3060054**	DADO ESAGONALE MEDIO M10	HEXAGONAL NUT M10 MEDIUM	SECHSKANTMUTTER MEDIUM M10	TUERCA HEXAG. MEDIA M10
50	**1069001**	CUCCHIAIO DOSATORE IN PLASTICA 20 ml	PLASTIC MEASURING SPOON 20 ml	DOSIERLÖFFEL AUS KUNSTSTOFF 20 ml	CUCHARA DOSIFICADOR PLÁSTICO 20 ml
51	**1069002**	CUCCHIAIO DOSATORE INOX 20 ml	STAINLESS STEEL MEASURING SPOON 20 ml	DOSIERLÖFFEL AUS EDELSTAHL 20 ml	CUCHARA DOSIFICADOR INOX 20 ml
52	**1384003**	SPAZZOLINO PULISCIDOCCE NERO	BLACK SHOWER CLEANING BRUSH	BÜRSTE ZUR DUSCHENREINIGUNG SCHWARZ	CEPILLO LIMPIA-DUCHAS
53	**1384002**	SPAZZOLINA PER MANUTENZIONE	BRUSH FOR MAINTENANCE	BÜRSTE FÜR WARTUNG	CEPILLO PARA MANTENIMIENTO
54	**1384001**	SPAZZOLINO PULISCIDOCCE	BRUSH FOR COFFEE SHOWER	BÜRSTE ZUR DUSCHENREINIGUNG	CEPILLO LIMPIA DUCHAS
55	**1385002**	PRESSINO NYLON ø 50/57 mm	NYLON COFFEE TAMPER ø 50/57 mm	TAMPER AUS NYLON ø 50/57 mm	PRENSA CAFÉ NYLON ø 50/57 mm
56	**1385041**	PRESSINO ALLUMINIO LUCIDO ø 57 mm	POLISHED ALUMINUM TAMPER ø 57 mm	TAMPER AUS ALUMINIUM LACKIERT ø 57 mm	PRENSA ALUMINIO PULIDO ø 57 mm
56	**1385053**	PRESSINO ALLUMINIO ANODIZZATO ø 58 mm	ANODISED ALUMINUM TAMPER ø 58 mm	TAMPER AUS ELOXIERTEM ALUMINIUM ø 58 mm	PRENSA CAFÉ ALUMINIO ANODIZADO ø 58 mm
57	**1385600**	PRESSINO DINAMOMETRICO MANUALE ø 57 mm	DYNAMOMET. MANUAL COFFEE TAMPER ø 57mm	DYNAMOMETR.HAND-KAFFEE TAMPER ø 57mm	PRENSA CAFÉ DINAMOMÉTR. MANUAL ø 57 mm

GRUPPO EROGAZIONE M39
BREWING GROUP M39
KAFFEAUSGABEGRUPPE M39
GRUPO EROGACIÓN M39

CI0502

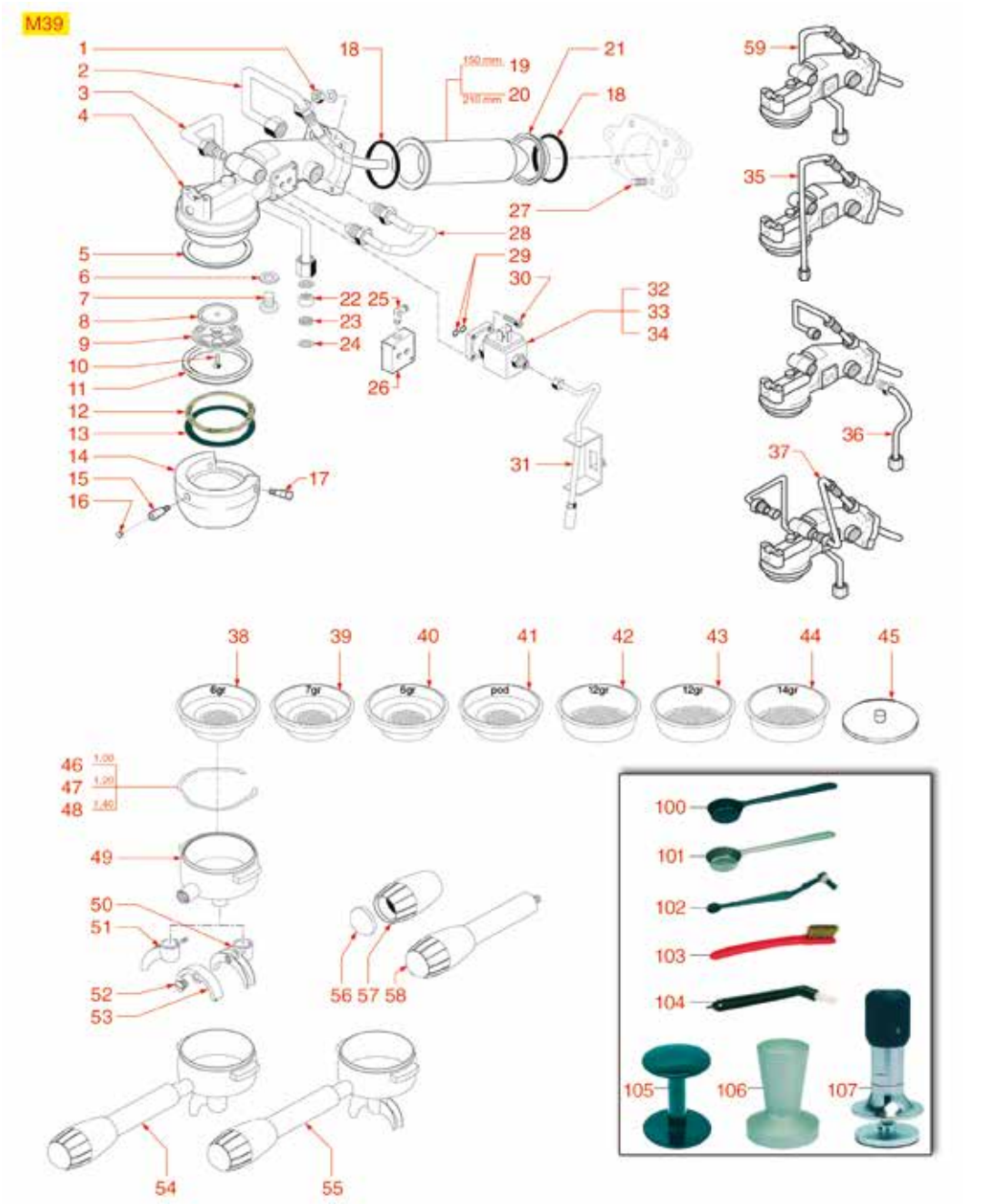

Posizioni senza cod. LF: a richiesta
Positions without LF Code No.: upon request
Abbildungen ohne LF Bestell-Nr.: auf Anfrage
Posiciones sin cód. LF: previa petición

CIMBALI

P.	Cod.	Descrizione	Description	Beschreibung	Descripción
1	**1528030**	DADO ESAGONALE MEDIO M6	MID HEXAGONAL NUT M6	SECHSKANTMUTTER BLIND M6	TUERCA HEXAGONAL MEDIANA M6
2	**1449023**	TUBAZIONE USCITA GRUPPO	GROUP OUTLET PIPE	AUSLAUFROHR FÜR GRUPPE	TUBO SALIDA GRUPO
3	**1449026**	TUBAZIONE ENTRATA GRUPPO EROGAZIONE	BREW GROUP INLET PIPE	ROHR EINGANG FÜR AUSLAUFGRUPPE	TUBO ENTRADA GRUPO SALIDA
5	**1190004**	SPESSORE CARTA ø 71x58x0,6 mm	RUBBER SEAL Ø 71x58x0.6 MM	ABSTANDSSTÜCK AUS PAPIER ø 71x58x0,6 mm	ESPESOR PAPEL ø 71x58x0,6 mm
6	**1186957**	GUARNIZIONE PIANA PTFE ø 22x17x1,5 mm	FLAT GASKET PTFE ø 22x17x1,5 mm	FLACHDICHTUNG AUS PTFE ø 22x17x1,5 mm	JUNTA PLANA PTFE ø 22x17x1,5 mm
8	**1081005**	SPRUZZATORE GRUPPO ø 35 mm M5x1	BREW GROUP SPRAY NOZZLE ø 35 mm M5X1	SPRITZDÜSE FÜR GRUPPE ø 35 mm M5x1	BOQUILLA GRUPO ø 35 mm M5X1
9	**1081006**	DOCCIA EROGAZIONE ø 51,5 mm	SHOWER SCREEN ø 51.5 mm	DUSCHE ø 51,5 mm	DUCHA ø 51,5 mm
10	**1528011**	VITE A TESTA SVASATA PIANA M5x20	SHOWER SCREW M5x20	FLACHSENKKOPFSCHRAUBE M5x20	TORNILLO CABEZA AVELLANADA PLANA M5x20
11	**1186701**	GUARNIZIONE PORTAFILTRO ø 71x56x9 mm	FILTER HOLDER GASKET ø 71x56x9 mm	SIEBTRÄGERDICHTUNG ø 71x56x9 mm	JUNTA PORTAFILTRO ø 71x56x9 mm
11	**5032979**	GUARNIZIONE PORTAFILTRO ø 71x56x9 mm	GASKET FILTER HOLDER ø 71x56x9 mm	DICHTUNG SIEBTRÄGER ø 71x56x9 mm	JUNTA PORTAFILTRO ø 71x56x9 mm
12	**1190011**	SPESSORE CARTA ø 72x58x0,8 mm	PAPER SEAL ø 72x58x0.8 mm	ABSTANDSSTÜCK AUS PAPIER ø 72x58x0,8 mm	ESPESOR PAPEL ø 72x58x0,8 mm
13	**1190003**	SPESSORE GOMMA ø 70x57x1 mm EPDM	RUBBER SHIM ø 70x57x1 mm EPDM	ABSTANDSSTÜCK GUMMI ø 70x57x1 mm EPDM	ESPESOR GOMA ø 70x57x1 mm EPDM
14	**1002005**	CAMPANA INNESTO PORTAFILTRO	FILTER HOLDER COUPLING	KUPPLUNGSGLOCKE FÜR FILTERHALTER	CAMPANA EMBRAGUE PORTAFILTRO
15	**1184017**	VITE PER CAMPANA	BELL SCREW	SCHRAUBE FÜR GLOCKE	TORNILLO PARA CAMPANA
17	**1184018**	VITE ESAGONALE PER CAMPANA	HEXAGONAL SCREW FOR BELL	SECHSKANTSCHRAUBE FÜR GLOCKE	TORNILLO HEXAGONAL PARA CAMPANA
18	**3186601**	GUARNIZIONE OR 04200 EPDM	O-RING 04200 EPDM	O-RING DICHTUNG 04200 EPDM	JUNTA ARO "O" 04200 EPDM
19	**1169002**	CARTUCCIA ø 42x150 mm	CARTRIDGE ø 42x150 mm	PATRONE ø 42x150 mm	CARTUCHO ø 42x150 mm
20	**1169003**	CARTUCCIA ø 42x210 mm	CARTRIDGE ø 42x210 mm	PATRONE ø 42x210 mm	CARTUCHO ø 42x210 mm
21	**1186279**	ANELLO CARTUCCIA	CARTRIDGE RING	RING FÜR PATRONE	ARO CALDERÍN
22	**1501551**	UGELLO ø 14 FORO ø 0,5 mm	NOZZLE ø 14 HOLE ø 0.5 mm	DÜSE ø 14 LOCH ø 0,5 mm	TOBERA ø 14 AGUJERO ø 0,5 mm
22	**1501013**	UGELLO ø 14 FORO ø 0,5 mm	NOZZLE ø 14 HOLE ø 0.5 mm	DÜSE ø 14 LOCH ø 0,5 mm	TOBERA ø 14 AGUJERO ø 0,5 mm
22	**1501012**	UGELLO ø 14 FORO ø 0,8 mm	NOZZLE ø 14 HOLE ø 0.8 mm	DÜSE ø 14 LOCH ø 0,8 mm	TOBERA ø 14 AGUJERO ø 0,8 mm
23	**1160511**	FILTRO ACQUA ø 9x1,5 mm	WATER FILTER ø 9x1.5 mm	WASSERFILTER ø 9x1,5 mm	FILTRO AGUA ø 9x1,5 mm
24	**1186301**	GUARNIZIONE PIANA RAME ø 14x10x1 mm	COPPER FLAT GASKET ø 14x10x1 mm	FLACHDICHTUNG AUS KUPFER ø 14x10x1 mm	JUNTA PLANA COBRE ø 14x10x1 mm
25	**1349013**	RACCORDO A "L" ø 1/8"M-1/8"M NICHELATO	L-FITTING ø 1/8"M-1/8"M NICKEL-PLATED	L-ANSCHLUSS ø 1/8"A-1/8"A VERNICKELT	RACOR EN "L" ø 1/8"M-1/8"M NIQUELADO
28	**1449027**	TUBAZIONE RAFFREDDAMENTO GRUPPO	BREW GROUP COOLING PIPE	KÜHLROHR FÜR GRUPPE	TUBO ENFRIAMIENTO GRUPO
29	**3243139**	GUARNIZIONE OR 02025 EPDM	O-RING 02025 EPDM	DICHTUNG O-RING 02025 EPDM	JUNTA ARO "O" 02025 EPDM
30	**1455034**	VITE A TESTA CILINDRICA M4x10	CYLINDER HEAD SCREW M4x10	ZYLINDERKOPFSCHRAUBE M4x10	TORNILLO CABEZA CILÍND. M4x10
31	**1550005**	TUBAZIONE SCARICO GRUPPO	DRAIN TUBE GROUP	AUSLAUFLEITUNG GRUPPE	TUBERÍA DESAGÜE GRUPO
32	**1120335**	ELETTROVALVOLA PARKER 3 VIE 230V 50/60Hz	3-WAY SOLENOID VALVE PARKER 230V 50/60Hz	3-WEGE MAGNETVENTIL PARKER 230V 50/60Hz	ELECTROVÁLVULA PARKER 3 VÍAS 230V 50/60Hz
33	**1120330**	ELETTROVALVOLA LUCIFER 3 VIE 240V 50Hz	3-WAY SOLENOID VALVE LUCIFER 240V 50Hz	3-WEGE MAGNETVENTIL LUCIFER 240V 50Hz	ELECTROVÁLVULA LUCIFER 3 VÍAS 240V 50Hz
35	**5027502**	TUBAZIONE ALIMENTAZIONE CARTUCCIA	FEEDING PIPING FOR CARTRIDGE	KARTUSCHEVERSONGUNSROHR	TUBO ALIMENTACIÓN CARTUCHO
38	**1160085**	FILTRO 1 TAZZA 6 gr	FILTER 1 CUP 6 g	FILTER 1 TASSE 6 g	FILTRO 1 TAZA 6 gr
39	**1160266**	FILTRO 1 TAZZA 7 gr	1-CUP FILTER 7 g	FILTER 1 TASSE 7 g	FILTRO 1 TAZA 7 gr
40	**1160257**	FILTRO 1 TAZZA 6 gr	1-CUP FILTER 6 g	FILTER 1 TASSE 6 gr	FILTRO 1 TAZA 6 gr
41	**1160506**	FILTRO PASTIGLIA 1 TAZZA CIMBALI	CIMBALI 1CUP POD FILTER	FILTER FÜR 1 KAFFEETABLETTE	FILTRO PASTILLA 1 TAZA CIMBALI
42	**1160086**	FILTRO 2 TAZZE 12 gr	FILTER 2 CUPS 12 gr	FILTER 2 TASSEN 12 g	FILTRO 2 TAZAS 12 gr
43	**1160267**	FILTRO 2 TAZZE 12 gr	2-CUP FILTER 12 g	KAFFEESIEB 2 TASSEN 12 g	FILTRO 2 TAZAS 12 gr
44	**1160258**	FILTRO 2 TAZZE 14 gr	2-CUPS FILTER 14 g	FILTER 2 TASSEN 14 gr	FILTRO 2 TAZAS 14 gr
45	**1160293**	FILTRO CIECO A MEMBRANA	MEMBRANE BLIND FILTER	MEMBRAN-BLINDFILTER	FILTRO CIEGO DE MEMBRANA
46	**1250101**	MOLLA FERMAFILTRO ø 1,00 mm INOX	FILTER BLOCKING SPRING ø 1,00 mm INOX	FILTERHALTERUNGSFEDER ø 1,10 mm EDELST.	MUELLE PORTAFILTRO ø 1,10 mm INOX
47	**1250002**	MOLLA FERMAFILTRO ø 1,20 mm INOX	S/STEEL FILTER LOCKING SPRING ø 1.20 mm	FILTERHALTERUNGSFEDER ø 1,20 mm EDELSTA	MUELLE PORTAFILTRO ø 1,20 mm INOX
48	**1250338**	MOLLA FERMAFILTRO ø 1,40 mm INOX	FILTER LOCKING SPRING ø 1.40 mm ST.STEEL	FEDER FÜR FILTERSPERRE ø 1,40 mm EDELST.	MUELLE PARO FILTRO ø 1,40 mm INOX
49	**1165017**	PORTAFILTRO MACCHINE CAFFÈ CIMBALI	FILTER HOLDER CIMBALI	SIEBTRÄGER FÜR KAFFEEMASCHINEN CIMBALI	PORTAFILTRO MÁQUINAS DE CAFÉ CIMBALI
52	**1160559**	VITE BECCUCCIO CROMATA	CHROME PLATED SCREW FOR SPOUT	SCHRAUBE FÜR AUSLAUF - VERCHROMT	TORNILLO SALIDA CAFÉ CROMADO
54	**1165308**	PORTAFILTRO COMPLETO 1 TAZZA CIMBALI	1 CUP COMPLETE FILTER HOLDER CIMBALI	SIEBTRÄGER KOMPLETT 1 TASSE CIMBALI	SOPORTE FILTRO COMPL. 1 TAZA CIMBALI
55	**1165309**	PORTAFILTRO COMPLETO 2 TAZZE CIMBALI	2 CUPS COMPLETE FILTER HOLDER CIMBALI	SIEBTRÄGER KOMPLETT 2 TASSEN CIMBALI	SOPORTE FILTRO COMPL. 2 TAZAS CIMBALI
56	**1141001**	TAPPO PER MANOPOLA PORTAFILTRO	FILTER HOLDER KNOB CAP	DECKEL FÜR DREHKNOPF FILTERTRÄGER	TAPA PARA MANDO SOPORTE FILTRO
57	**1141002**	IMPUGNATURA MANOPOLA PORTAFILTRO	FILTER HOLDER KNOB HANDGRIP	HANDGRIFF DREHKNOPF FILTERTRÄGER	EMPUÑADURA MANDO SOPORTE FILTRO
58	**1241256**	MANOPOLA PORTAFILTRO M10	PORTAFILTER KNOB M10	DREHKNOPF FÜR FILTERTRÄGER M10	MANDO SOPORTE FILTRO M10
58	**1241156**	MANOPOLA PORTAFILTRO M10	FILTER HOLDER HANDLE M10	GRIFF FÜR SIEBTRÄGER M10	MANDO PORTFILTRO M10
100	**1069001**	CUCCHIAIO DOSATORE IN PLASTICA 20 ml	PLASTIC MEASURING SPOON 20 ml	DOSIERLÖFFEL AUS KUNSTSTOFF 20 ml	CUCHARA DOSIFICADOR PLÁSTICO 20 ml
101	**1069002**	CUCCHIAIO DOSATORE INOX 20 ml	STAINLESS STEEL MEASURING SPOON 20 ml	DOSIERLÖFFEL AUS EDELSTAHL 20 ml	CUCHARA DOSIFICADOR INOX 20 ml
102	**1384003**	SPAZZOLINO PULISCIDOCCE NERO	BLACK SHOWER CLEANING BRUSH	BÜRSTE ZUR DUSCHENREINIGUNG SCHWARZ	CEPILLO LIMPIA-DUCHAS
103	**1384002**	SPAZZOLINA PER MANUTENZIONE	BRUSH FOR MAINTENANCE	BÜRSTE FÜR WARTUNG	CEPILLO PARA MANTENIMIENTO
104	**1384001**	SPAZZOLINO PULISCIDOCCE	BRUSH FOR COFFEE SHOWER	BÜRSTE ZUR DUSCHENREINIGUNG	CEPILLO LIMPIA DUCHAS
106	**1385002**	PRESSINO NYLON ø 50/57 mm	NYLON COFFEE TAMPER ø 50/57 mm	TAMPER AUS NYLON ø 50/57 mm	PRENSA CAFÉ NYLON ø 50/57 mm
106	**1385041**	PRESSINO ALLUMINIO LUCIDO ø 57 mm	POLISHED ALUMINUM TAMPER ø 57 mm	TAMPER AUS ALUMINIUM LACKIERT ø 57 mm	PRENSA ALUMINIO PULIDO ø 57 mm
106	**1385053**	PRESSINO ALLUMINIO ANODIZZATO ø 58 mm	ANODISED ALUMINUM TAMPER ø 58 mm	TAMPER AUS ELOXIERTEM ALUMINIUM ø 58 mm	PRENSA CAFÉ ALUMINIO ANODIZADO ø 58 mm
107	**1385600**	PRESSINO DINAMOMETRICO MANUALE ø 57 mm	DYNAMOMETR. MANUAL COFFEE TAMPER ø 57mm	DYNAMOMETR.HAND-KAFFEE TAMPER ø 57mm	PRENSA CAFÉ DINAMOMÉTR. MANUAL ø 57 mm

GRUPPO EROGAZIONE M24
BREWING GROUP M24
KAFFEAUSGABEGRUPPE M24
GRUPO EROGACIÓN M24

CI0602

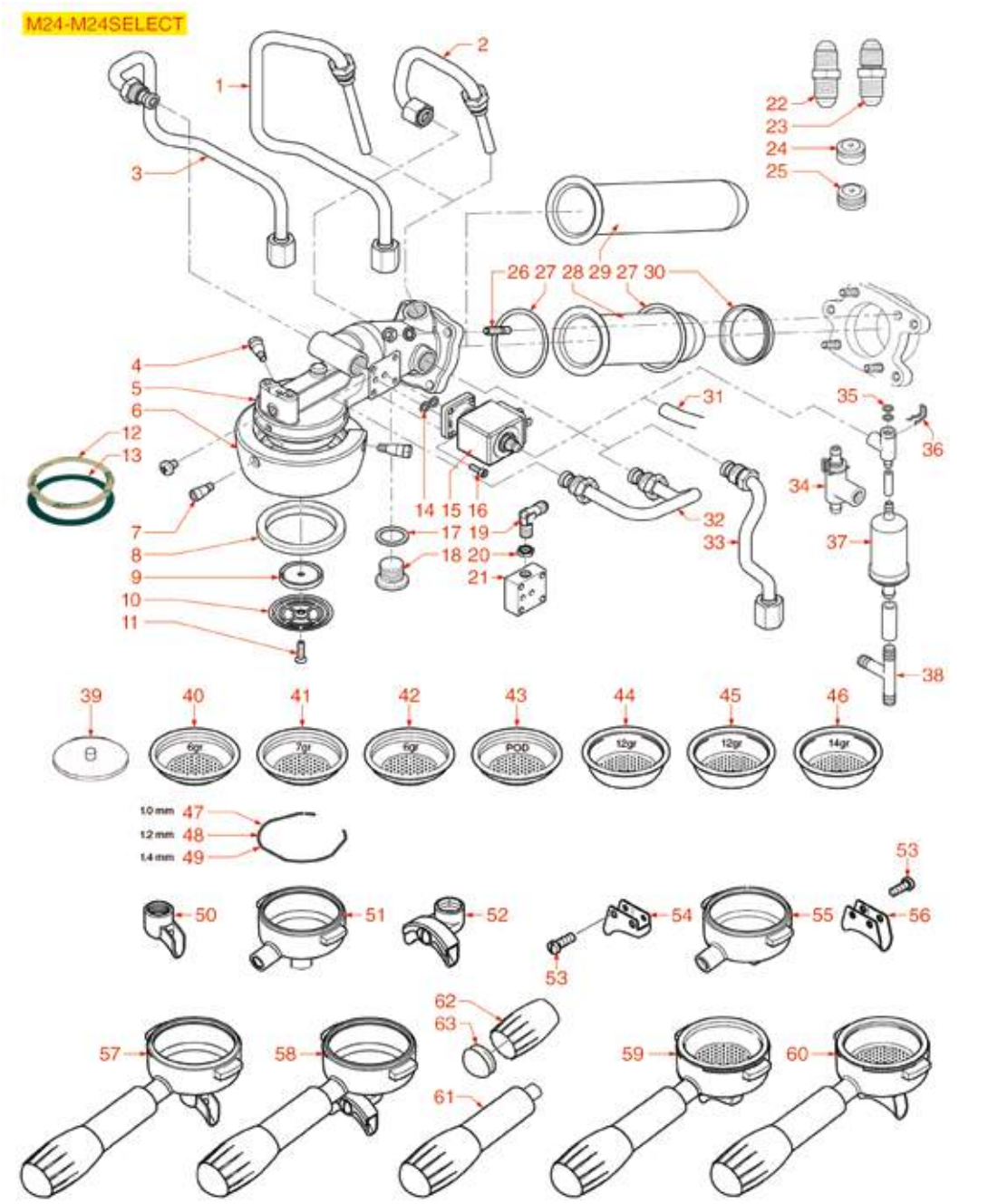

Posizioni senza cod. LF: a richiesta
Positions without LF Code No.: upon request
Abbildungen ohne LF Bestell-Nr.: auf Anfrage
Posiciones sin cód. LF: previa petición

CIMBALI

P.	Cod.	Descrizione	Description	Beschreibung	Descripción
2	**1449023**	TUBAZIONE USCITA GRUPPO	GROUP OUTLET PIPE	AUSLAUFROHR FÜR GRUPPE	TUBO SALIDA GRUPO
4	**1184018**	VITE ESAGONALE PER CAMPANA	HEXAGONAL SCREW FOR BELL	SECHSKANTSCHRAUBE FÜR GLOCKE	TORNILLO HEXAGONAL PARA CAMPANA
6	**1002005**	CAMPANA INNESTO PORTAFILTRO	FILTER HOLDER COUPLING	KUPPLUNGSGLOCKE FÜR FILTERHALTER	CAMPANA EMBRAGUE PORTAFILTRO
7	**1184017**	VITE PER CAMPANA	BELL SCREW	SCHRAUBE FÜR GLOCKE	TORNILLO PARA CAMPANA
8	**1186701**	GUARNIZIONE PORTAFILTRO ø 71x56x9 mm	FILTER HOLDER GASKET ø 71x56x9 mm	SIEBTRÄGERDICHTUNG ø 71x56x9 mm	JUNTA PORTAFILTRO ø 71x56x9 mm
8	**5032979**	GUARNIZIONE PORTAFILTRO ø 71x56x9 mm	GASKET FILTER HOLDER ø 71x56x9 mm	DICHTUNG SIEBTRÄGER ø 71x56x9 mm	JUNTA PORTAFILTRO ø 71x56x9 mm
9	**1081005**	SPRUZZATORE GRUPPO ø 35 mm M5x1	BREW GROUP SPRAY NOZZLE ø 35 mm M5X1	SPRITZDÜSE FÜR GRUPPE ø 35 mm M5x1	BOQUILLA GRUPO ø 35 mm M5X1
10	**1081006**	DOCCIA EROGAZIONE ø 51,5 mm	SHOWER SCREEN ø 51.5 mm	DUSCHE ø 51,5 mm	DUCHA ø 51,5 mm
11	**1528011**	VITE A TESTA SVASATA PIANA M5x20	SHOWER SCREW M5x20	FLACHSENKKOPFSCHRAUBE M5x20	TORNILLO CABEZA AVELLANADA PLANA M5x20
12	**1190051**	SPESSORE CARTA ø 70x57x0,8 mm	PAPER SEAL ø 70x57x0.8 mm	ABSTANDSSTÜCK AUS PAPIER ø 70x57x0,8 mm	ESPESOR PAPEL ø 70x57x0,8 mm
13	**1190003**	SPESSORE GOMMA ø 70x57x1 mm EPDM	RUBBER SHIM ø 70x57x1 mm EPDM	ABSTANDSSTÜCK GUMMI ø 70x57x1 mm EPDM	ESPESOR GOMA ø 70x57x1 mm EPDM
14	**3243139**	GUARNIZIONE OR 02025 EPDM	O-RING 02025 EPDM	DICHTUNG O-RING 02025 EPDM	JUNTA ARO "O" 02025 EPDM
15	**1120335**	ELETTROVALVOLA PARKER 3 VIE 230V 50/60Hz	3-WAY SOLENOID VALVE PARKER 230V 50/60Hz	3-WEGE MAGNETVENTIL PARKER 230V 50/60Hz	ELECTROVÁLVULA PARKER 3VÍAS 230V 50/60Hz
16	**1455034**	VITE A TESTA CILINDRICA M4x10	CYLINDER HEAD SCREW M4x10	ZYLINDERKOPFSCHRAUBE M4x10	TORNILLO CABEZA CILÍND. M4x10
17	**1186957**	GUARNIZIONE PIANA PTFE ø 22x17x1,5 mm	FLAT GASKET PTFE ø 22x17x1,5 mm	FLACHDICHTUNG AUS PTFE ø 22x17x1,5 mm	JUNTA PLANA PTFE ø 22x17x1,5 mm
24	**1501551**	UGELLO ø 14 FORO ø 0,5 mm	NOZZLE ø 14 HOLE ø 0.5 mm	DÜSE ø 14 LOCH ø 0,5 mm	TOBERA ø 14 AGUJERO ø 0,5 mm
24	**1501013**	UGELLO ø 14 FORO ø 0,5 mm	NOZZLE ø 14 HOLE ø 0.5 mm	DÜSE ø 14 LOCH ø 0,5 mm	TOBERA ø 14 AGUJERO ø 0,5 mm
25	**1501012**	UGELLO ø 14 FORO ø 0,8 mm	NOZZLE ø 14 HOLE ø 0.8 mm	DÜSE ø 14 LOCH ø 0,8 mm	TOBERA ø 14 AGUJERO ø 0,8 mm
27	**3186601**	GUARNIZIONE OR 04200 EPDM	O-RING 04200 EPDM	O-RING DICHTUNG 04200 EPDM	JUNTA ARO "O" 04200 EPDM
28	**1169002**	CARTUCCIA ø 42x150 mm	CARTRIDGE ø 42x150 mm	PATRONE ø 42x150 mm	CARTUCHO ø 42x150 mm
29	**1169003**	CARTUCCIA ø 42x210 mm	CARTRIDGE ø 42x210 mm	PATRONE ø 42x210 mm	CARTUCHO ø 42x210 mm
30	**1186279**	ANELLO CARTUCCIA	CARTRIDGE RING	RING FÜR PATRONE	ARO CALDERÍN
31	**1449685**	TUBO SILICONE ø 6x10 SHORE 60 - 5 mt	SILICONE HOSE ø 6x10 SHORE 60 - 5 m	SILIKONSCHAUCH ø 6x10 SHORE 60 - 5 m	TUBO SILICONA ø 6x10 SHORE 60 - 5 m
31	**1449285**	TUBO SILICONE ø 6x10 SHORE 60 - 100 mt	SILICONE HOSE ø 6x10 SHORE 60 - 100 m	SILIKONSCHLAUCH ø 6x10 SHORE 60 - 100 m	TUBO SILICONA ø 6x10 SHORE 60 - 100 m
32	**1449027**	TUBAZIONE RAFFREDDAMENTO GRUPPO	BREW GROUP COOLING PIPE	KÜHLROHR FÜR GRUPPE	TUBO ENFRIAMIENTO GRUPO
35	**3243009**	GUARNIZIONE OR 0106 EPDM	O-RING GASKET 0106 EPDM	DICHTUNG O-RING 0106 EPDM	JUNTA ARO "O" 0106 EPDM
37	**1550004**	TUBAZIONE SILENZIATORE	SILENCER PIPE	SCHALLDÄMPFER	TUBERÍA SILENCIADOR
39	**1160293**	FILTRO CIECO A MEMBRANA	MEMBRANE BLIND FILTER	MEMBRAN-BLINDFILTER	FILTRO CIEGO DE MEMBRANA
40	**1160085**	FILTRO 1 TAZZA 6 gr	FILTER 1 CUP 6 g	FILTER 1 TASSE 6 g	FILTRO 1 TAZA 6 gr
41	**1160266**	FILTRO 1 TAZZA 7 gr	1-CUP FILTER 7 g	FILTER 1 TASSE 7 g	FILTRO 1 TAZA 7 gr
42	**1160257**	FILTRO 1 TAZZA 6 gr	1-CUP FILTER 6 g	FILTER 1 TASSE 6 gr	FILTRO 1 TAZA 6 gr
43	**1160506**	FILTRO PASTIGLIA 1 TAZZA CIMBALI	CIMBALI 1CUP POD FILTER	FILTER FÜR 1 KAFFEETABLETTE	FILTRO PASTILLA 1 TAZA CIMBALI
44	**1160086**	FILTRO 2 TAZZE 12 gr	FILTER 2 CUPS 12 gr	FILTER 2 TASSEN 12 g	FILTRO 2 TAZAS 12 gr
45	**1160267**	FILTRO 2 TAZZE 12 gr	2-CUP FILTER 12 g	KAFFEESIEB 2 TASSEN 12 g	FILTRO 2 TAZAS 12 gr
46	**1160258**	FILTRO 2 TAZZE 14 gr	2-CUPS FILTER 14 g	FILTER 2 TASSEN 14 gr	FILTRO 2 TAZAS 14 gr
47	**1250101**	MOLLA FERMAFILTRO ø 1,00 mm INOX	FILTER BLOCKING SPRING ø 1,00 mm INOX	FILTERHALTERUNGSFEDER ø 1,10 mm EDELST.	MUELLE PORTAFILTRO ø 1,10 mm INOX
48	**1250002**	MOLLA FERMAFILTRO ø 1,20 mm INOX	S/STEEL FILTER LOCKING SPRING ø 1.20 mm	FILTERHALTERUNGSFEDER ø 1,20 mm EDELSTA	MUELLE PORTAFILTRO ø 1,20 mm INOX
49	**1250338**	MOLLA FERMAFILTRO ø 1,40 mm INOX	FILTER LOCKING SPRING ø 1.40 mm ST.STEEL	FEDER FÜR FILTERSPERRE ø 1,40 mm EDELST.	MUELLE PARO FILTRO ø 1,40 mm INOX
50	**1022100**	BECCUCCIO 1 TAZZA M16	SINGLE SPOUT M16	DÜSE 1 TASSE M16	SALIDA 1 TAZA M16
51	**1165065**	PORTAFILTRO MACCHINE CAFFÈ CIMBALI	FILTER HOLDER COFFEE MACHINE CIMBALI	SIEBTRÄGER FÜR KAFFEEMASCHINEN CIMBALI	PORTAFILTRO MÁQUINAS CAFÉ CIMBALI
52	**1022101**	BECCUCCIO 2 TAZZE BASSO M16	DOUBLE SPOUT SHORT M16	DÜSE 2 TASSEN KURZ M16	SALIDA BAJA 2 TAZAS M16
53	**1528012**	VITE A TESTA CILINDRICA M5x14	CYLINDER HEAD SCREW M5x14	ZYLINDERKOPFSCHRAUBE M5x14	TORNILLO CABEZA CILÍND. M5x14
54	**1022511**	BECCUCCIO 1 TAZZA	SINGLE SPOUT	AUSLAUFDÜSE 1-WEG	SALIDA 1 CAFÉ
55	**1165016**	PORTAFILTRO MACCHINE CAFFÈ CIMBALI	FILTER HOLDER CIMBALI	SIEBTRÄGER FÜR KAFFEEMASCHINEN CIMBALI	PORTAFILTRO MÁQUINAS DE CAFÉ CIMBALI
56	**1022512**	BECCUCCIO 2 TAZZE	DOUBLE SPOUT	AUSLAUFDÜSE 2-WEGE	SALIDA 2 CAFÉS
57	**1165308**	PORTAFILTRO COMPLETO 1 TAZZA CIMBALI	1 CUP COMPLETE FILTER HOLDER CIMBALI	SIEBTRÄGER KOMPLETT 1 TASSE CIMBALI	SOPORTE FILTRO COMPL. 1 TAZA CIMBALI
58	**1165309**	PORTAFILTRO COMPLETO 2 TAZZE CIMBALI	2 CUPS COMPLETE FILTER HOLDER CIMBALI	SIEBTRÄGER KOMPLETT 2 TASSEN CIMBALI	SOPORTE FILTRO COMPL. 2 TAZAS CIMBALI
61	**1241256**	MANOPOLA PORTAFILTRO M10	PORTAFILTER KNOB M10	DREHKNOPF FÜR FILTERTRÄGER M10	MANDO SOPORTE FILTRO M10
61	**1241156**	MANOPOLA PORTAFILTRO M10	FILTER HOLDER HANDLE M10	GRIFF FÜR SIEBTRÄGER M10	MANDO PORTFILTRO M10
62	**1141002**	IMPUGNATURA MANOPOLA PORTAFILTRO	FILTER HOLDER KNOB HANDGRIP	HANDGRIFF DREHKNOPF FILTERTRÄGER	EMPUÑADURA MANDO SOPORTE FILTRO
63	**1141001**	TAPPO PER MANOPOLA PORTAFILTRO	FILTER HOLDER KNOB CAP	DECKEL FÜR DREHKNOPF FILTERTRÄGER	TAPA PARA MANDO SOPORTE FILTRO

GRUPPO EROGAZIONE M21
BREWING GROUP M21
KAFFEAUSGABEGRUPPE M21
GRUPO EROGACIÓN M21

CI0702

M21JUNIOR

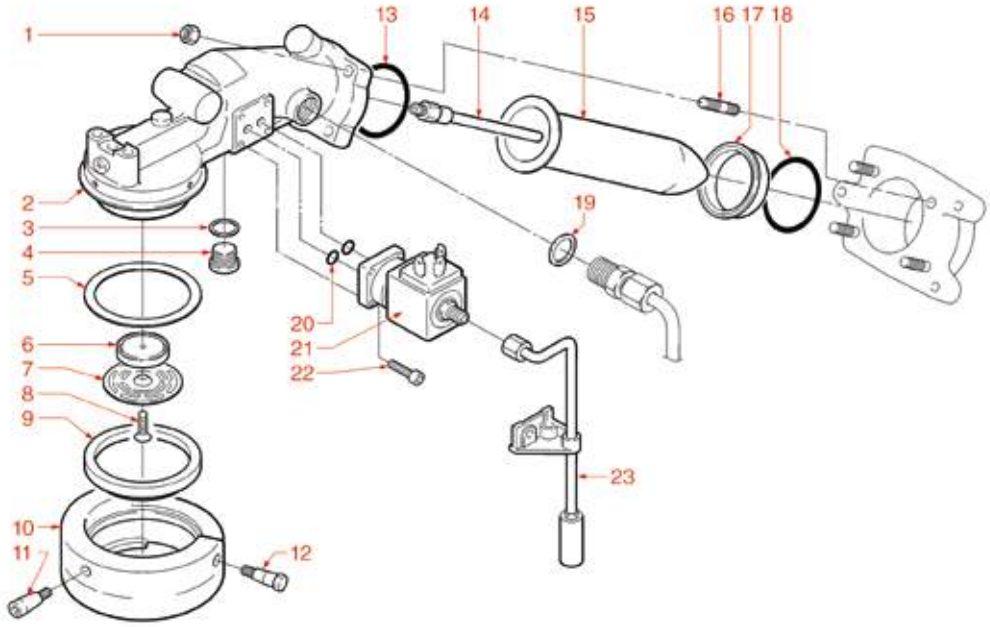

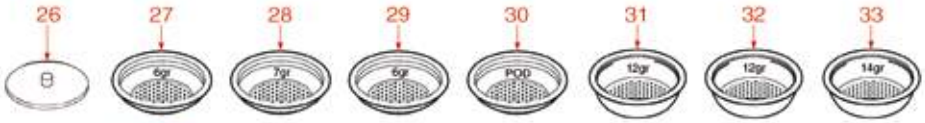

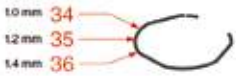

Posizioni senza cod. LF: a richiesta
Positions without LF Code No.: upon request
Abbildungen ohne LF Bestell-Nr.: auf Anfrage
Posiciones sin cód. LF: previa petición

CIMBALI

P.	Cod.	Descrizione	Description	Beschreibung	Descripción
1	**1528030**	DADO ESAGONALE MEDIO M6	MID HEXAGONAL NUT M6	SECHSKANTMUTTER BLIND M6	TUERCA HEXAGONAL MEDIANA M6
3	**1186394**	GUARNIZIONE PIANA ESENTE ø 22x17x2 mm	ASBESTOS FREE FLAT GASKET ø 22x17x2 mm	FLACHDICHTUNG ASBESTFREI ø 22x17x2 mm	JUNTA PLANA SIN AMIANTO ø 22x17x2 mm
5	**1190051**	SPESSORE CARTA ø 70x57x0,8 mm	PAPER SEAL ø 70x57x0.8 mm	ABSTANDSSTÜCK AUS PAPIER ø 70x57x0,8 mm	ESPESOR PAPEL ø 70x57x0,8 mm
5	**1190003**	SPESSORE GOMMA ø 70x57x1 mm EPDM	RUBBER SHIM ø 70x57x1 mm EPDM	ABSTANDSSTÜCK GUMMI ø 70x57x1 mm EPDM	ESPESOR GOMA ø 70x57x1 mm EPDM
6	**1081005**	SPRUZZATORE GRUPPO ø 35 mm M5x1	BREW GROUP SPRAY NOZZLE ø 35 mm M5X1	SPRITZDÜSE FÜR GRUPPE ø 35 mm M5x1	BOQUILLA GRUPO ø 35 mm M5X1
7	**1081006**	DOCCIA EROGAZIONE ø 51,5 mm	SHOWER SCREEN ø 51.5 mm	DUSCHE ø 51,5 mm	DUCHA ø 51,5 mm
8	**1528011**	VITE A TESTA SVASATA PIANA M5x20	SHOWER SCREW M5x20	FLACHSENKKOPFSCHRAUBE M5x20	TORNILLO CABEZA AVELLANADA PLANA M5x20
9	**5032979**	GUARNIZIONE PORTAFILTRO ø 71x56x9 mm	GASKET FILTER HOLDER ø 71x56x9 mm	DICHTUNG SIEBTRÄGER ø 71x56x9 mm	JUNTA PORTAFILTRO ø 71x56x9 mm
9	**1186701**	GUARNIZIONE PORTAFILTRO ø 71x56x9 mm	FILTER HOLDER GASKET ø 71x56x9 mm	SIEBTRÄGERDICHTUNG ø 71x56x9 mm	JUNTA PORTAFILTRO ø 71x56x9 mm
10	**1002005**	CAMPANA INNESTO PORTAFILTRO	FILTER HOLDER COUPLING	KUPPLUNGSGLOCKE FÜR FILTERHALTER	CAMPANA EMBRAGUE PORTAFILTRO
11	**1184017**	VITE PER CAMPANA	BELL SCREW	SCHRAUBE FÜR GLOCKE	TORNILLO PARA CAMPANA
12	**1184018**	VITE ESAGONALE PER CAMPANA	HEXAGONAL SCREW FOR BELL	SECHSKANTSCHRAUBE FÜR GLOCKE	TORNILLO HEXAGONAL PARA CAMPANA
15	**1169002**	CARTUCCIA ø 42x150 mm	CARTRIDGE ø 42x150 mm	PATRONE ø 42x150 mm	CARTUCHO ø 42x150 mm
17	**1186279**	ANELLO CARTUCCIA	CARTRIDGE RING	RING FÜR PATRONE	ARO CALDERÍN
18	**1186503**	GUARNIZIONE OR 0155 SILICONE ROSSO	O-RING 0155 RED SILICONE	O-RING DICHTUNG 0155 SILIKON ROT	JUNTA ARO "O" 0155 SILICONA ROJO
19	**1186619**	GUARNIZIONE PIANA RAME ø 18x14x1,5 mm	COPPER FLAT GASKET ø 18x14x1.5 mm	FLACHDICHTUNG AUS KUPFER ø 18x14x1,5 mm	JUNTA PLANA COBRE ø 18x14x1,5 mm
20	**3243139**	GUARNIZIONE OR 02025 EPDM	O-RING 02025 EPDM	DICHTUNG O-RING 02025 EPDM	JUNTA ARO "O" 02025 EPDM
21	**1120330**	ELETTROVALVOLA LUCIFER 3 VIE 240V 50Hz	3-WAY SOLENOID VALVE LUCIFER 240V 50Hz	3-WEGE MAGNETVENTIL LUCIFER 240V 50Hz	ELECTROVÁLVULA LUCIFER 3 VÍAS 240V 50Hz
22	**1455034**	VITE A TESTA CILINDRICA M4x10	CYLINDER HEAD SCREW M4x10	ZYLINDERKOPFSCHRAUBE M4x10	TORNILLO CABEZA CILÍND. M4x10
23	**1449028**	TUBAZIONE SCARICO GRUPPO	GROUP DRAIN PIPE	AUSLAUFROHR FÜR GRUPPE	TUBO DESAGÜE GRUPO
26	**1160293**	FILTRO CIECO A MEMBRANA	MEMBRANE BLIND FILTER	MEMBRAN-BLINDFILTER	FILTRO CIEGO DE MEMBRANA
27	**1160085**	FILTRO 1 TAZZA 6 gr	FILTER 1 CUP 6 g	FILTER 1 TASSE 6 g	FILTRO 1 TAZA 6 gr
28	**1160266**	FILTRO 1 TAZZA 7 gr	1-CUP FILTER 7 g	FILTER 1 TASSE 7 g	FILTRO 1 TAZA 7 gr
29	**1160257**	FILTRO 1 TAZZA 6 gr	1-CUP FILTER 6 g	FILTER 1 TASSE 6 gr	FILTRO 1 TAZA 6 gr
30	**1160506**	FILTRO PASTIGLIA 1 TAZZA CIMBALI	CIMBALI 1CUP POD FILTER	FILTER FÜR 1 KAFFEETABLETTE	FILTRO PASTILLA 1 TAZA CIMBALI
31	**1160086**	FILTRO 2 TAZZE 12 gr	FILTER 2 CUPS 12 gr	FILTER 2 TASSEN 12 g	FILTRO 2 TAZAS 12 gr
32	**1160267**	FILTRO 2 TAZZE 12 gr	2-CUP FILTER 12 g	KAFFEESIEB 2 TASSEN 12 g	FILTRO 2 TAZAS 12 gr
33	**1160337**	FILTRO 2 TAZZE 14 gr	FILTER 2-CUP 14 g	KAFFEESIEB 2 TASSEN 14 g	FILTRO 2 TAZAS 14 g
33	**1160258**	FILTRO 2 TAZZE 14 gr	2-CUPS FILTER 14 g	FILTER 2 TASSEN 14 gr	FILTRO 2 TAZAS 14 gr
34	**1250101**	MOLLA FERMAFILTRO ø 1,00 mm INOX	FILTER BLOCKING SPRING ø 1,00 mm INOX	FILTERHALTERUNGSFEDER ø 1,10 mm EDELST.	MUELLE PORTAFILTRO ø 1,10 mm INOX
35	**1250002**	MOLLA FERMAFILTRO ø 1,20 mm INOX	S/STEEL FILTER LOCKING SPRING ø 1.20 mm	FILTERHALTERUNGSFEDER ø 1,20 mm EDELSTA	MUELLE PORTAFILTRO ø 1,20 mm INOX
36	**1250338**	MOLLA FERMAFILTRO ø 1,40 mm INOX	FILTER LOCKING SPRING ø 1.40 mm ST.STEEL	FEDER FÜR FILTERSPERRE ø 1,40 mm EDELST.	MUELLE PARO FILTRO ø 1,40 mm INOX
37	**1022511**	BECCUCCIO 1 TAZZA	SINGLE SPOUT	AUSLAUFDÜSE 1-WEG	SALIDA 1 CAFÉ
38	**1022512**	BECCUCCIO 2 TAZZE	DOUBLE SPOUT	AUSLAUFDÜSE 2-WEGE	SALIDA 2 CAFÉS
39	**1165016**	PORTAFILTRO MACCHINE CAFFÈ CIMBALI	FILTER HOLDER CIMBALI	SIEBTRÄGER FÜR KAFFEEMASCHINEN CIMBALI	PORTAFILTRO MÁQUINAS DE CAFÉ CIMBALI
40	**1528012**	VITE A TESTA CILINDRICA M5x14	CYLINDER HEAD SCREW M5x14	ZYLINDERKOPFSCHRAUBE M5x14	TORNILLO CABEZA CILÍND. M5x14
41	**1165306**	PORTAFILTRO COMPLETO 1 TAZZA CIMBALI	1 CUP FILTER HOLDER ASSEMBLY CIMBALI	SIEBTRÄGER KOMPLETT 1 TASSE CIMBALI	PORTAFILTRO COMPLETO 1 TAZA CIMBALI
42	**1165307**	PORTAFILTRO COMPLETO 2 TAZZE CIMBALI	2 CUPS FILTER HOLDER ASSEMBLY CIMBALI	SIEBTRÄGER KOMPLETT 2 TASSEN CIMBALI	PORTAFILTRO COMPLETO 2 TAZAS CIMBALI
43	**1241301**	MANOPOLA PORTAFILTRO M10	FILTER HOLDER HANDLE M10	SIEBTRÄGERGRIFF M10	MANDO PORTAFILTRO M10

RUBINETTO M15-20-21-22-25-28-30-31-32-39
TAP M15-20-21-22-25-28-30-31-32-39
HAHN M15-20-21-22-25-28-30-31-32-39
GRIFO M15-20-21-22-25-28-30-31-32-39

CI1002

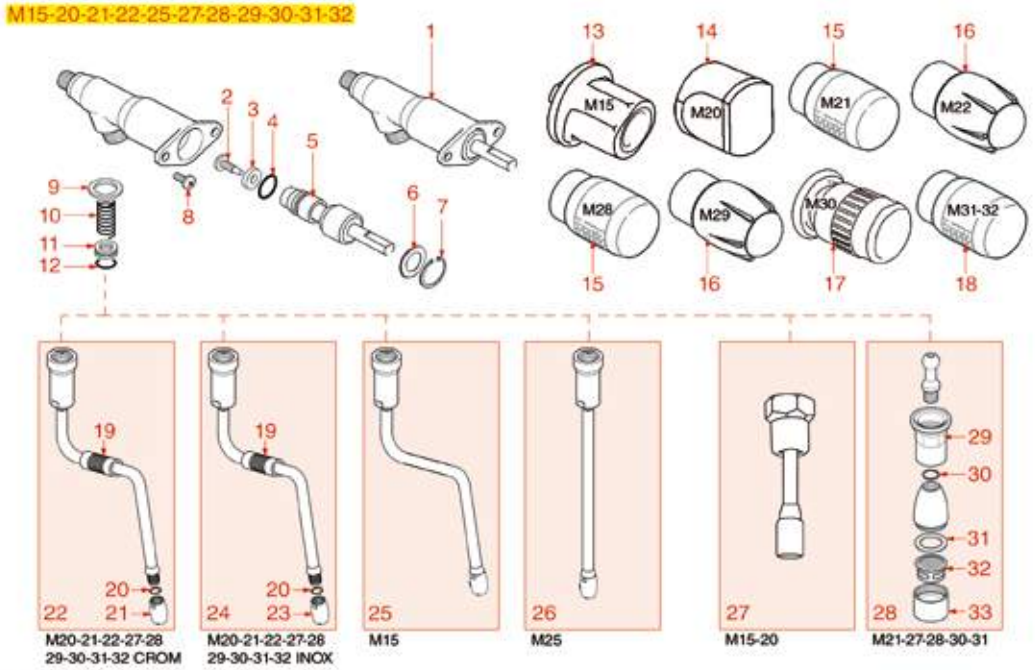

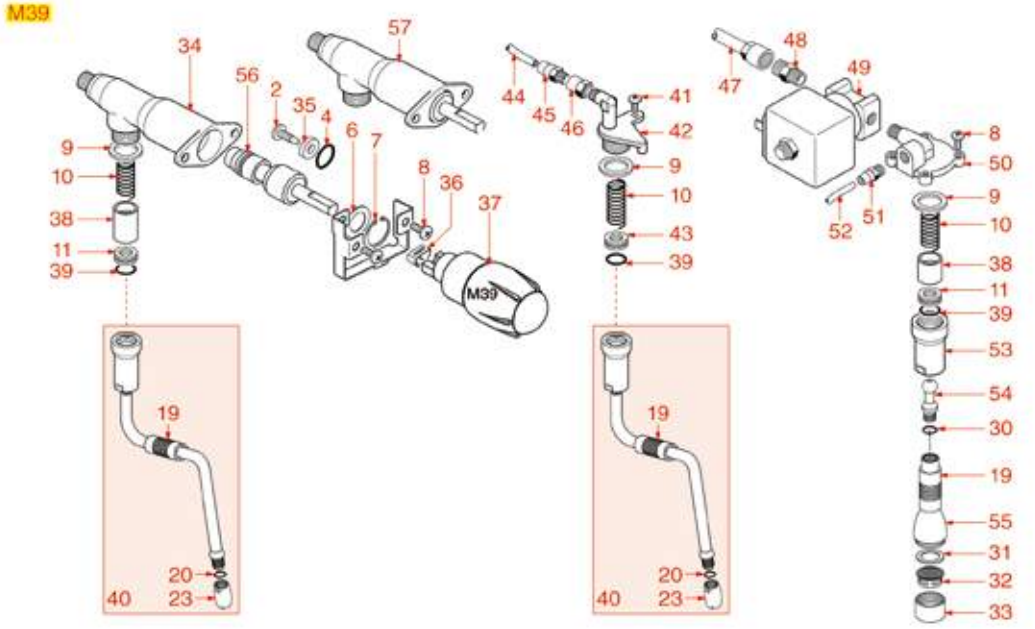

Posizioni senza cod. LF: a richiesta
Positions without LF Code No.: upon request
Abbildungen ohne LF Bestell-Nr.: auf Anfrage
Posiciones sin cód. LF: previa petición

CIMBALI

P.	Cod.	Descrizione	Description	Beschreibung	Descripción
1	**1348316**	RUBINETTO ACQUA-VAPORE	WATER/STEAM TAP	WASSER-DAMPFHAHN KOMPLETT	GRIFO COMPLETO AGUA/VAPOR
2	**1184019**	PERNO A VITE PER RUBINETTO ACQUA/VAPORE	SCREW PIN FOR WATER/STEAM TAP	STIFT MIT SCHRAUBE FÜR WASSER-/DAMPFHAHN	PERNO EN TORNILLO PARA GRIFO AGUA/VAPOR
3	**1186342**	GUARNIZIONE PIANA EPDM ø 11x3x4 mm	FLAT GASKET ø 11x3x4 mm EPDM	DICHTUNG EPDM ø 11x3x4 mm	JUNTA PLANA EPDM ø 11x3x4 mm
4	**1186236**	GUARNIZIONE OR 03043 VITON	O-RING 03043 VITON	OR-DICHTUNG 03043 VITON	JUNTA ARO "O" 03043 VITON
4	**1186318**	GUARNIZIONE OR 03043 EPDM	O-RING 03043 EPDM	O-RING-DICHTUNG 03043 EPDM	JUNTA ARO 03043 EPDM
5	**1348317**	PERNO PER RUBINETTO	PIN TAP	STIFT FÜR HAHN KOMPLETT	PERNO PARA GRIFO
6	**1186299**	RONDELLA ø 22x16x1 mm	WASHER ø 21x16x1 mm	SCHEIBE ø 22x16x1 mm	ARANDELA ø 22x16x1 mm
7	**1348029**	ANELLO D'ARRESTO J-22	CIRCLIPS J-22	SEEGERRING J-22	ARO DE CIERRE J-22
8	**1528631**	VITE A TESTA CILINDRICA M4x8	CYLINDER HEAD SCREW M4x8	ZYLINDERKOPFSCHRAUBE M4x8	TORNILLO CABEZA CILÍND. M4x8
9	**1186957**	GUARNIZIONE PIANA PTFE ø 22x17x1,5 mm	FLAT GASKET PTFE ø 22x17x1,5 mm	FLACHDICHTUNG AUS PTFE ø 22x17x1,5 mm	JUNTA PLANA PTFE ø 22x17x1,5 mm
10	**1250226**	MOLLA ø 11x24 mm TUBO RUBINETTO	TAP PIPE SPRING ø 11x24 mm	FEDER ø 11x24 mm HAHNSCHLAUCH	MUELLE ø 11x24 mm TUBO GRIFO
11	**1186344**	TENUTA CONICA PTFE ø 14,5x7x6 mm	CONICAL PTFE SEAL ø 14.5x7x6 mm	KEGELDICHTUNG AUS PTFE ø 14,5x7x6 mm	JUNTA CÓNICA EN PTFE ø 14,5x7x6 mm
12	**1186346**	GUARNIZIONE OR 02043 EPDM	O-RING 02043 EPDM	DICHTUNG O-RING 02043 EPDM	JUNTA ARO "O" 02043 EPDM
13	**1241559**	MANOPOLA RUBINETTO ACQUA/VAPORE	WATER/STEAM TAP KNOB	DREHKNOPF FÜR WASSER/DAMPFHAHN	MANDO GRIFO AGUA/VAPOR
14	**1241558**	MANOPOLA RUBINETTO ACQUA/VAPORE	WATER/STEAM TAP KNOB	DREHKNOPF FÜR WASSER/DAMPFHAHN	MANDO GRIFO AGUA/VAPOR
16	**1241016**	MANOPOLA RUBINETTO ACQUA/VAPORE	WATER/STEAM TAP KNOB	DREHKNOPF FÜR WASSER/DAMPFHAHN	MANDO GRIFO AGUA/VAPOR
17	**1241015**	MANOPOLA RUBINETTO ACQUA/VAPORE	WATER/STEAM TAP KNOB	DREHKNOPF FÜR WASSER/DAMPFHAHN	MANDO GRIFO AGUA/VAPOR
18	**1241311**	MANOPOLA RUBINETTO ACQUA/VAPORE	WATER/STEAM TAP KNOB	DREHKNOPF FÜR WASSER/DAMPFHAHN	MANDO GRIFO AGUA/VAPOR
19	**1186924**	GOMMINO ANTISCOTTATURA TUBI ø 10 mm	BURN PREVENTING PIPE HANDGRIP ø 10 mm	SCHUTZHANDGRIFF FÜR RÖHRE ø 10 mm	EMPUÑADURA ANTIQUEMADURA TUBOS ø 10 mm
20	**1186411**	GUARNIZIONE OR 02031 EPDM	O-RING 02031 EPDM	DICHTUNG O-RING 02031 EPDM	JUNTA ARO "O" 02031 EPDM
21	**1449142**	SPRUZZATORE VAPORE CROMATO	NOZZLE FOR STEAM CHROME-PLATED	DAMPFSPRITZDÜSE VERCHROMT	BOQUILLA VAPOR CROMADO
22	**1449837**	TUBO VAPORE COMPLETO	STEAM PIPE	DAMPFROHR KOMPLETT	TUBO VAPOR COMPLETO
23	**1449166**	SPRUZZATORE VAPORE INOX ø 1/8"F	NOZZLE FOR STEAM STAINL. STEEL ø 1/8"F	DAMPFDÜSE AUS EDELSTAHL ø 1/8"F	ROCIADOR VAPOR INOX ø 1/8"H
24	**1449143**	TUBO VAPORE COMPLETO INOX ø 10 mm	S/STEEL COMPLETE STEAM PIPE ø 10 mm	DAMPFROHR KOMPLETT INOX ø 10 mm	TUBO VAPOR COMPLETO INOX ø 10 mm
24	**1449543**	TUBO VAPORE COMPLETO INOX ø 10 mm	PIPE FOR VAPUR COMPLETE ST.STEEL ø 10 mm	DAMPFROHR KOMPLETT EDELSTAHL ø 10 mm	TUBO VAPOR COMPLETO A.INOX ø 10 mm
25	**1449836**	TUBO VAPORE COMPLETO	STEAM PIPE COMPLETE	DAMPFROHR KOMPLETT	TUBO VAPOR COMPLETO
26	**1449838**	TUBO VAPORE COMPLETO	STEAM PIPE	DAMPFROHR KOMPLETT	TUBO VAPOR COMPLETO
27	**1449029**	TUBO ACQUA COMPLETO	WATER PIPE	WASSERROHR KOMPLETT	TUBO AGUA COMPLETO
28	**1449042**	TUBO ACQUA COMPLETO	COMPLETE WATER PIPE	WASSERROHR KOMPLETT	TUBO AGUA COMPLETO
30	**3243009**	GUARNIZIONE OR 0106 EPDM	O-RING GASKET 0106 EPDM	DICHTUNG O-RING 0106 EPDM	JUNTA ARO "O" 0106 EPDM
31	**1186958**	GUARNIZIONE PIANA EPDM ø 20,5x15x2 mm	FLAT EPDM GASKET ø 20.5x15x2 mm	DICHTUNG FLACH EPDM ø 20,5x15x2 mm	JUNTA PLANA EPDM ø 20,5x15x2 mm
32	**5029747**	SPRUZZATORE ACQUA	WATER SPRINKLER	WASSERSPRÜHER	ROCIADOR AGUA
34	**5034894**	CORPO RUBINETTO VAPORE	STEAM TAP CASE	DAMPFHAHNKÖRPER	CUERPO GRIFO VAPOR
35	**1186927**	GUARNIZIONE PIANA VITON ø 12x4x4 mm	FLAT GASKET VITON ø 12x4x4 mm	FLACHDICHTUNG AUS VITON ø 12x4x4 mm	JUNTA PLANA VITON ø 12x4x4 mm
36	**1241561**	ANELLO ELASTICO PER MANOPOLA	ELASTIC RING FOR KNOB	GUMMIRING FÜR DREHKNOPF	ARO ELÁSTICO PARA MANDO
37	**1241171**	MANOPOLA RUBINETTO VAPORE	STEAM TAP HANDLE	DREHKNOPF FÜR DAMPFHAHN	MANDO GRIFO VAPOR
39	**1186950**	GUARNIZIONE OR 02043 VITON VERDE	O-RING 02043 VITON GREEN	DICHTUNG 'GUARNIZIONE OR 02043 VITON GRÜ	JUNTA ARO 02043 VITON VERDE
40	**1449215**	TUBO VAPORE COMPLETO INOX ø 10 mm	COMPLETE ST.STEEL STEAM PIPE ø 10 mm	DAMPFROHR KOMPLETT EDELSTAHL ø 10 mm	TUBO VAPOR COMPLETO INOX ø 10 mm
40	**5030092**	TUBO VAPORE COMPLETO INOX ø 10 mm	ST.STEEL COMPLETE STEAM PIPE ø 10 mm	DAMPFROHR KOMPLETT EDELSTAHL ø 10 mm	TUBO VAPOR COMPLETO INOX ø 10 mm
41	**5022646**	VITE A TESTA CILINDRICA M5x10	CYLINDER HEAD SCREW M5x10	ZYLINDERKOPFSCHRAUBE M5x10	TORNILLO CABEZA CILÍND. M5x10
44	**1449502**	TUBO PTFE ø 4x6 mm - 10 mt	PTFE PIPE ø 4x6 mm - 10 m	PTFE-ROHR ø 4x6 mm - 10 mt	TUBO PTFE ø 4x6 mm - 10 m
50	**1549013**	CORPO RUBINETTO ACQUA	WATER TAP BODY	WASSERHAHNKÖRPER	CUERPO GRIFO AGUA
52	**1449500**	TUBO PTFE ø 2x4 mm - 10 mt	PTFE PIPE ø 2x4 mm - 10 m	PTFE-ROHR ø 2x4 mm - 10 mt	TUBO PTFE ø 2x4 mm - 10 m
56	**1348111**	PERNO PER RUBINETTO	TAP SPINDLE	STIFT FÜR HAHN	PERNO PARA GRIFO
57	**1548026**	RUBINETTO VAPORE COMPLETO	COMPLETE STEAM TAP	DAMPFHAHN KOMPLETT	GRIFO VAPOR COMPLETO

RUBINETTI ACQUA/VAPORE M39GT
WATER/STEAM TAPS M39GT
WASSER-/DAMPFHÄHNE M39GT
GRIFOS AGUA/VAPOR M39GT

CI1102

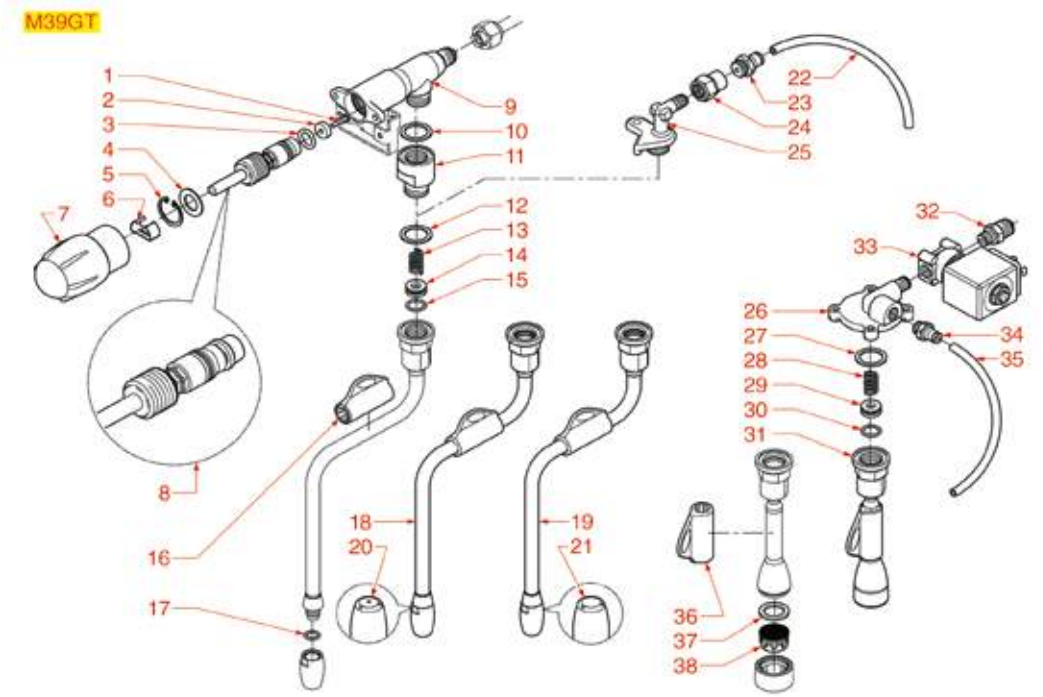

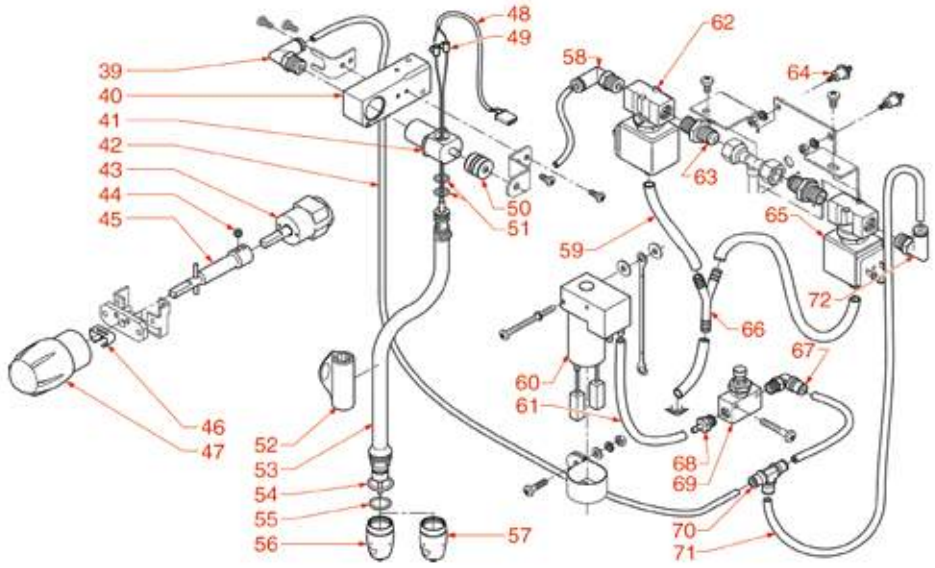

Posizioni senza cod. LF: a richiesta
Positions without LF Code No.: upon request
Abbildungen ohne LF Bestell-Nr.: auf Anfrage
Posiciones sin cód. LF: previa petición

CIMBALI

P.	Cod.	Descrizione	Description	Beschreibung	Descripción
1	**1184019**	PERNO A VITE PER RUBINETTO ACQUA/VAPORE	SCREW PIN FOR WATER/STEAM TAP	STIFT MIT SCHRAUBE FÜR WASSER-/DAMPFHAHN	PERNO EN TORNILLO PARA GRIFO AGUA/VAPOR
2	**1186927**	GUARNIZIONE PIANA VITON ø 12x4x4 mm	FLAT GASKET VITON ø 12x4x4 mm	FLACHDICHTUNG AUS VITON ø 12x4x4 mm	JUNTA PLANA VITON ø 12x4x4 mm
3	**1186236**	GUARNIZIONE OR 03043 VITON	O-RING 03043 VITON	OR-DICHTUNG 03043 VITON	JUNTA ARO "O" 03043 VITON
4	**1186299**	RONDELLA ø 22x16x1 mm	WASHER ø 21x16x1 mm	SCHEIBE ø 22x16x1 mm	ARANDELA ø 22x16x1 mm
5	**1348029**	ANELLO D'ARRESTO J-22	CIRCLIPS J-22	SEEGERRING J-22	ARO DE CIERRE J-22
8	**1348111**	PERNO PER RUBINETTO	TAP SPINDLE	STIFT FÜR HAHN	PERNO PARA GRIFO
9	**5034894**	CORPO RUBINETTO VAPORE	STEAM TAP CASE	DAMPFHAHNKÖRPER	CUERPO GRIFO VAPOR
11	**1349269**	RACCORDO DIRITTO ø 3/8"M-3/8"F	STRAIGHT FITTING ø 3/8"M-3/8"F	ANSCHLUSS GERADE ø 3/8"A-3/8"I	RACOR RECTO ø 3/8"M-3/8"H
17	**1186411**	GUARNIZIONE OR 02031 EPDM	O-RING 02031 EPDM	DICHTUNG O-RING 02031 EPDM	JUNTA ARO "O" 02031 EPDM
18	**1449215**	TUBO VAPORE COMPLETO INOX ø 10 mm	COMPLETE ST.STEEL STEAM PIPE ø 10 mm	DAMPFROHR KOMPLETT EDELSTAHL ø 10 mm	TUBO VAPOR COMPLETO INOX ø 10 mm
19	**5030092**	TUBO VAPORE COMPLETO INOX ø 10 mm	ST.STEEL COMPLETE STEAM PIPE ø 10 mm	DAMPFROHR KOMPLETT EDELSTAHL ø 10 mm	TUBO VAPOR COMPLETO INOX ø 10 mm
20	**1449166**	SPRUZZATORE VAPORE INOX ø 1/8"F	NOZZLE FOR STEAM STAINL. STEEL ø 1/8"F	DAMPFDÜSE AUS EDELSTAHL ø 1/8"F	ROCIADOR VAPOR INOX ø 1/8"H
21	**1549012**	SPRUZZATORE VAPORE INOX ø 1/8"F	STAINLESS STEEL STEAM SPRINKLER ø 1/8"F	DAMPFSPRITZDÜSE EDELSTAHL ø 1/8"I	ROCIADOR VAPOR INOX ø 1/8"H
26	**1549013**	CORPO RUBINETTO ACQUA	WATER TAP BODY	WASSERHAHNKÖRPER	CUERPO GRIFO AGUA
27	**1186957**	GUARNIZIONE PIANA PTFE ø 22x17x1,5 mm	FLAT GASKET PTFE ø 22x17x1,5 mm	FLACHDICHTUNG AUS PTFE ø 22x17x1,5 mm	JUNTA PLANA PTFE ø 22x17x1,5 mm
28	**1250226**	MOLLA ø 11x24 mm TUBO RUBINETTO	TAP PIPE SPRING ø 11x24 mm	FEDER ø 11x24 mm HAHNSCHLAUCH	MUELLE ø 11x24 mm TUBO GRIFO
29	**1186344**	TENUTA CONICA PTFE ø 14,5x7x6 mm	CONICAL PTFE SEAL ø 14.5x7x6 mm	KEGELDICHTUNG AUS PTFE ø 14,5x7x6 mm	JUNTA CÓNICA EN PTFE ø 14,5x7x6 mm
30	**1186950**	GUARNIZIONE OR 02043 VITON VERDE	O-RING 02043 VITON GREEN	DICHTUNG 'GUARNIZIONE OR 02043 VITON GRÜ	JUNTA ARO 02043 VITON VERDE
31	**1549010**	TUBO ACQUA COMPLETO	COMPLETE WATER PIPE	WASSERROHR KOMPLETT	TUBO AGUA COMPLETO
35	**1449500**	TUBO PTFE ø 2x4 mm - 10 mt	PTFE PIPE ø 2x4 mm - 10 m	PTFE-ROHR ø 2x4 mm - 10 mt	TUBO PTFE ø 2x4 mm - 10 m
37	**1186958**	GUARNIZIONE PIANA EPDM ø 20,5x15x2 mm	FLAT EPDM GASKET ø 20.5x15x2 mm	DICHTUNG FLACH EPDM ø 20,5x15x2 mm	JUNTA PLANA EPDM ø 20,5x15x2 mm
38	**5029747**	SPRUZZATORE ACQUA	WATER SPRINKLER	WASSERSPRÜHER	ROCIADOR AGUA
46	**1241561**	ANELLO ELASTICO PER MANOPOLA	ELASTIC RING FOR KNOB	GUMMIRING FÜR DREHKNOPF	ARO ELÁSTICO PARA MANDO
47	**1241171**	MANOPOLA RUBINETTO VAPORE	STEAM TAP HANDLE	DREHKNOPF FÜR DAMPFHAHN	MANDO GRIFO VAPOR
51	**1186422**	GUARNIZIONE OR 0108 EPDM	O-RING 0108 EPDM	DICHTUNG O-RING 0108 EPDM	JUNTA ARO "O" 0108 EPDM
52	**1549011**	GOMMINO ANTISCOTTATURA TUBI ø 10 mm	BURN PREVENT.RUBBERPIECE f/PIPE ø 10 mm	VERBRÜHSCHUTZGUMMI ROHRE ø 10 mm	GOMA ANTI-QUEMADURA TUBOS ø 10 mm
55	**1186346**	GUARNIZIONE OR 02043 EPDM	O-RING 02043 EPDM	DICHTUNG O-RING 02043 EPDM	JUNTA ARO "O" 02043 EPDM
59	**1449285**	TUBO SILICONE ø 6x10 SHORE 60 - 100 mt	SILICONE HOSE ø 6x10 SHORE 60 - 100 m	SILIKONSCHLAUCH ø 6x10 SHORE 60 - 100 m	TUBO SILICONA ø 6x10 SHORE 60 - 100 m
59	**1449685**	TUBO SILICONE ø 6x10 SHORE 60 - 5 mt	SILICONE HOSE ø 6x10 SHORE 60 - 5 m	SILIKONSCHAUCH ø 6x10 SHORE 60 - 5 m	TUBO SILICONA ø 6x10 SHORE 60 - 5 m
61	**1449280**	TUBO SILICONE ø 3x5 SHORE 60 - 100 mt	SILICONE HOSE ø 3x5 SHORE 60 - 100 m	SILIKONSCHLAUCH ø 3x5 SHORE 60 - 100 m	TUBO SILICONA ø 3x5 SHORE 60 - 100 m
61	**1449680**	TUBO SILICONE ø 3x5 SHORE 60 - 10 mt	SILICONE HOSE ø 3x5 SHORE 60 - 10 m	SILIKONSCHAUCH ø 3x5 SHORE 60 - 10 m	TUBO SILICONA ø 3x5 SHORE 60 - 10 m
68	**3349287**	RACCORDO PORTAGOMMA ø 1/8"M ø 6 NICHEL	HOSE-END FITTING ø 1/8"M ø 6 NICHEL	SCHLAUCHANSCHLUSS ø 1/8"M ø 6 VERNICKELT	RACOR SOPORTE GOMA ø 1/8"M ø 6 NÍQUEL
71	**1449502**	TUBO PTFE ø 4x6 mm - 10 mt	PTFE PIPE ø 4x6 mm - 10 m	PTFE-ROHR ø 4x6 mm - 10 mt	TUBO PTFE ø 4x6 mm - 10 m

RUBINETTO ACQUA/VAPORE M24-M24SELECT
WATER/STEAM TAP M24-M24SELECT
WASSER-/DAPFHAHN M24-M24SELECT
GRIFO AGUA/VAPOR M24-M24SELECT

CI1202

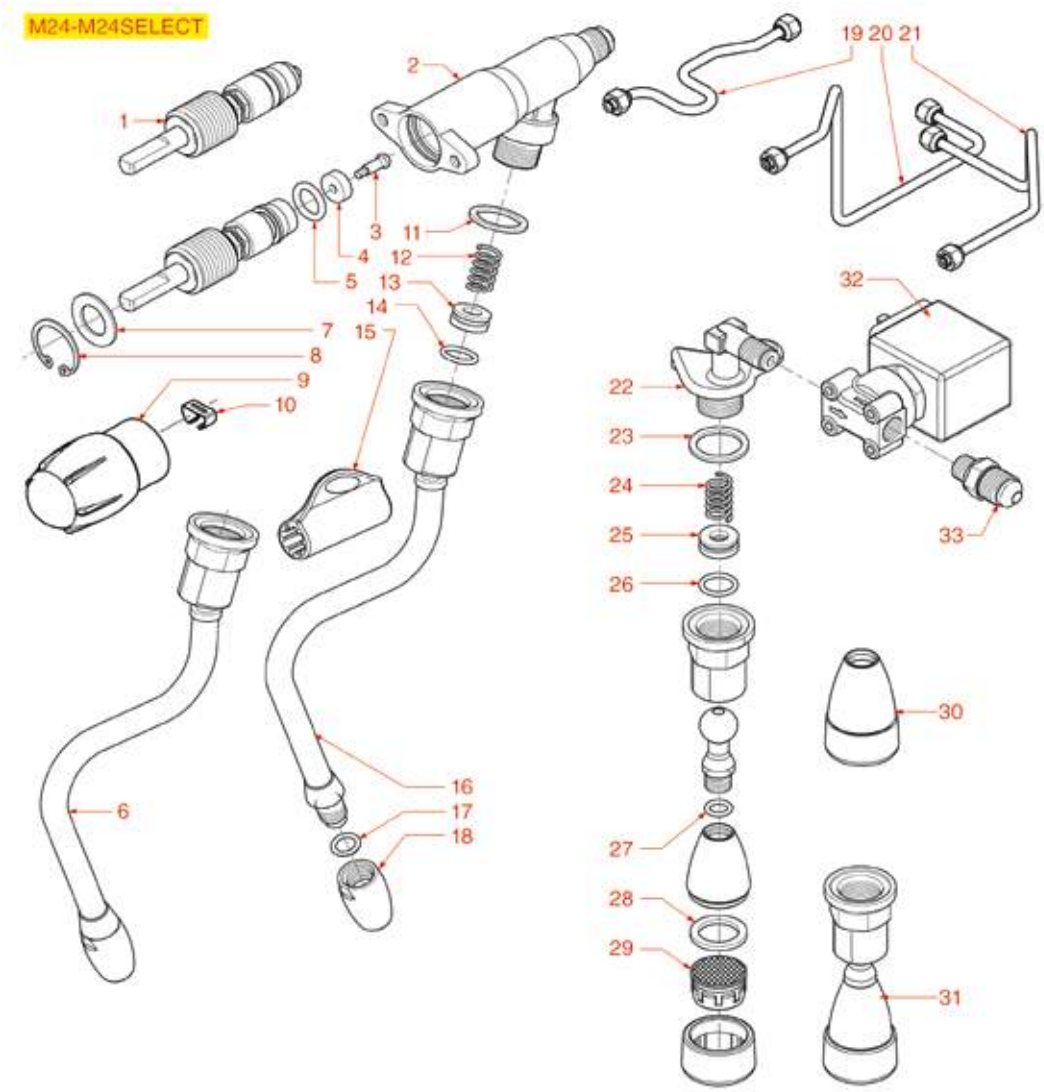

0÷100°C	0÷100°C	INOX 18/10	–	100	INOX 18/10	0,20L 2 cups	200	INOX AISI 202	0,10L 1 cup	300	INOX 18/10	0,25L 2 cups	400
			–	101		0,30L 3 cups	201		–	301		0,35L 3 cups	401
			–	102		0,40L 4 cups	202		0,35L 3 cups	302		0,50L 4 cups	402
			0,60L 6 cups	103		0,60L 6 cups	203		0,60L 6 cups	303		0,75L 6 cups	403
			0,70L 9 cups	104		0,70L 9 cups	204		1,20L 10 cups	304		1,00L 10 cups	404
			1,10L 12 cups	105		1,10L 12 cups	205		1,50L 12 cups	305		1,50L 12 cups	405
50	51		–	106		–	206		–	306		–	406

Posizioni senza cod. LF: a richiesta
Positions without LF Code No.: upon request
Abbildungen ohne LF Bestell-Nr.: auf Anfrage
Posiciones sin cód. LF: previa petición

CIMBALI

P.	Cod.	Descrizione	Description	Beschreibung	Descripción
1	**1348111**	PERNO PER RUBINETTO	TAP SPINDLE	STIFT FÜR HAHN	PERNO PARA GRIFO
3	**1184019**	PERNO A VITE PER RUBINETTO ACQUA/VAPORE	SCREW PIN FOR WATER/STEAM TAP	STIFT MIT SCHRAUBE FÜR WASSER-/DAMPFHAHN	PERNO EN TORNILLO PARA GRIFO AGUA/VAPOR
4	**1186927**	GUARNIZIONE PIANA VITON ø 12x4x4 mm	FLAT GASKET VITON ø 12x4x4 mm	FLACHDICHTUNG AUS VITON ø 12x4x4 mm	JUNTA PLANA VITON ø 12x4x4 mm
5	**1186236**	GUARNIZIONE OR 03043 VITON	O-RING 03043 VITON	OR-DICHTUNG 03043 VITON	JUNTA ARO "O" 03043 VITON
6	**1449143**	TUBO VAPORE COMPLETO INOX ø 10 mm	S/STEEL COMPLETE STEAM PIPE ø 10 mm	DAMPFROHR KOMPLETT INOX ø 10 mm	TUBO VAPOR COMPLETO INOX ø 10 mm
6	**1449837**	TUBO VAPORE COMPLETO	STEAM PIPE	DAMPFROHR KOMPLETT	TUBO VAPOR COMPLETO
6	**1449543**	TUBO VAPORE COMPLETO INOX ø 10 mm	PIPE FOR VAPUR COMPLETE ST.STEEL ø 10 mm	DAMPFROHR KOMPLETT EDELSTAHL ø 10 mm	TUBO VAPOR COMPLETO A.INOX ø 10 mm
7	**1186299**	RONDELLA ø 22x16x1 mm	WASHER ø 21x16x1 mm	SCHEIBE ø 22x16x1 mm	ARANDELA ø 22x16x1 mm
8	**1348029**	ANELLO D'ARRESTO J-22	CIRCLIPS J-22	SEEGERRING J-22	ARO DE CIERRE J-22
9	**1241171**	MANOPOLA RUBINETTO VAPORE	STEAM TAP HANDLE	DREHKNOPF FÜR DAMPFHAHN	MANDO GRIFO VAPOR
10	**1241561**	ANELLO ELASTICO PER MANOPOLA	ELASTIC RING FOR KNOB	GUMMIRING FÜR DREHKNOPF	ARO ELÁSTICO PARA MANDO
15	**1549011**	GOMMINO ANTISCOTTATURA TUBI ø 10 mm	BURN PREVENT.RUBBERPIECE f/PIPE ø 10 mm	VERBRÜHSCHUTZGUMMI ROHRE ø 10 mm	GOMA ANTI-QUEMADURA TUBOS ø 10 mm
17	**1186411**	GUARNIZIONE OR 02031 EPDM	O-RING 02031 EPDM	DICHTUNG O-RING 02031 EPDM	JUNTA ARO "O" 02031 EPDM
18	**1549012**	SPRUZZATORE VAPORE INOX ø 1/8"F	STAINLESS STEEL STEAM SPRINKLER ø 1/8"F	DAMPFSPRITZDÜSE EDELSTAHL ø 1/8"I	ROCIADOR VAPOR INOX ø 1/8"H
23	**1186957**	GUARNIZIONE PIANA PTFE ø 22x17x1,5 mm	FLAT GASKET PTFE ø 22x17x1,5 mm	FLACHDICHTUNG AUS PTFE ø 22x17x1,5 mm	JUNTA PLANA PTFE ø 22x17x1,5 mm
24	**1250226**	MOLLA ø 11x24 mm TUBO RUBINETTO	TAP PIPE SPRING ø 11x24 mm	FEDER ø 11x24 mm HAHNSCHLAUCH	MUELLE ø 11x24 mm TUBO GRIFO
25	**1186344**	TENUTA CONICA PTFE ø 14,5x7x6 mm	CONICAL PTFE SEAL ø 14.5x7x6 mm	KEGELDICHTUNG AUS PTFE ø 14,5x7x6 mm	JUNTA CÓNICA EN PTFE ø 14,5x7x6 mm
26	**1186346**	GUARNIZIONE OR 02043 EPDM	O-RING 02043 EPDM	DICHTUNG O-RING 02043 EPDM	JUNTA ARO "O" 02043 EPDM
27	**3243009**	GUARNIZIONE OR 0106 EPDM	O-RING GASKET 0106 EPDM	DICHTUNG O-RING 0106 EPDM	JUNTA ARO "O" 0106 EPDM
28	**1186958**	GUARNIZIONE PIANA EPDM ø 20,5x15x2 mm	FLAT EPDM GASKET ø 20.5x15x2 mm	DICHTUNG FLACH EPDM ø 20,5x15x2 mm	JUNTA PLANA EPDM ø 20,5x15x2 mm
29	**5029747**	SPRUZZATORE ACQUA	WATER SPRINKLER	WASSERSPRÜHER	ROCIADOR AGUA
30	**1449196**	SPRUZZATORE ACQUA	NOZZLE FOR WATER OUTLET	SPRITZDÜSE FÜR WASSER	ROCIADOR AGUA
31	**1449042**	TUBO ACQUA COMPLETO	COMPLETE WATER PIPE	WASSERROHR KOMPLETT	TUBO AGUA COMPLETO
32	**5019235**	ELETTROVALVOLA PARKER 2 VIE 24V 50/60Hz	VALVE PARKER 2 WAYS 24V 50/60Hz	ELEKTROVENTIL PARKER 2-WEGE 24V 50/60Hz	ELECTROVÁLVULA PARKER 2 VÍAS 24V 50/60Hz
50	**1394553**	TERMOMETRO ANALOGICO ø 25 mm	ANALOGICAL THERMOMETER ø 25 mm	ANALOGTHERMOMETER ø 25 mm	TERMÓMETRO ANALÓGICO ø 25 mm
51	**1394554**	TERMOMETRO ANALOGICO ø 45 mm	ANALOG THERMOMETER ø 45 mm	ANALOGTHERMOMETER ø 45 mm	TERMÓMETRO ANALÓGICO ø 45 mm
103	**1024051**	CAFFETTIERA A SERVIRE PRATIKA 0,60 L	SERVING COFFEE POT PRATIKA 0.60 L	SERVIERKANNE PRATIKA 0,60 L	JARRITA PARA CAFÉ PRATIKA 0,60 L
104	**1024052**	CAFFETTIERA A SERVIRE PRATIKA 0,70 L	SERVING COFFEE POT PRATIKA 0.70 L	SERVIERKANNE PRATIKA 0,70 L	JARRITA PARA CAFÉ PRATIKA 0,70 L
105	**1024053**	CAFFETTIERA A SERVIRE PRATIKA 1,10 L	SERVING COFFEE POT PRATIKA 1.10 L	SERVIERKANNE PRATIKA 1,10 L	JARRITA PARA CAFÉ PRATIKA 1,10 L
200	**1024001**	LATTIERA PRATIKA 0,20 L	MILK PITCHER PRATIKA 0.20 L	MILCHKÄNNCHEN PRATIKA 0,20 L	JARRA LECHERA PRATIKA 0,20 L
201	**1024002**	LATTIERA PRATIKA 0,30 L	MILK PITCHER PRATIKA 0.30 L	MILCHKÄNNCHEN PRATIKA 0,30 L	JARRA LECHERA PRATIKA 0,30 L
202	**1024003**	LATTIERA PRATIKA 0,45 L	MILK PITCHER PRATIKA 0.45 L	MILCHKÄNNCHEN PRATIKA 0,45 L	JARRA LECHERA PRATIKA 0,45 L
203	**1024004**	LATTIERA PRATIKA 0,60 L	MILK PITCHER PRATIKA 0.60 L	MILCHKÄNNCHEN PRATIKA 0,60 L	JARRA LECHERA PRATIKA 0,60 L
204	**1024005**	LATTIERA PRATIKA 0,70 L	MILK PITCHER PRATIKA 0.70 L	MILCHKÄNNCHEN PRATIKA 0,70 L	JARRA LECHERA PRATIKA 0,70 L
205	**1024006**	LATTIERA PRATIKA 1,10 L	MILK PITCHER PRATIKA 1.10 L	MILCHKÄNNCHEN PRATIKA 1,10 L	JARRA LECHERA PRATIKA 1,10 L
300	**1224900**	LATTIERA 0,10 L	MILK PITCHER 0.10L	MILCHKÄNNCHEN 0,10 L	JARRA LECHERA 0,10 L
302	**1224901**	LATTIERA 0,35 L	MILK JUG 0.35 L	MILCHKÄNNCHEN 0,35 l	JARRA LECHERA 0,35 l
303	**1224902**	LATTIERA 0,60 L	MILK JUG 0.60 L	MILCHKÄNNCHEN 0,60 l	JARRA LECHERA 0,60 l
304	**1224903**	LATTIERA 1 L	MILK JUG 1 L	MILCHKÄNNCHEN 1 l	JARRA LECHERA 1 l
305	**1224904**	LATTIERA 1,5 L	MILK JUG 1.5 L	MILCHKÄNNCHEN 1,5 l	JARRA LECHERA 1,5 l
400	**1224014**	LATTIERA EUROPA CON BECCUCCIO 0,25 L	MILK PITCHER EUROPA WITH SPOUT 0.25 L	MILCHKÄNNCHEN EUROPA MIT AUSLAUF 0,25 L	JARRA LECHERA EUROPA CON SALIDA 0,25L
401	**1224015**	LATTIERA EUROPA CON BECCUCCIO 0,35 L	MILK PITCHER EUROPA WITH SPOUT 0.35 L	MILCHKÄNNCHEN EUROPA MIT AUSLAUF 0,35 L	JARRA LECHERA EUROPA CON SALIDA 0,35L
402	**1224010**	LATTIERA EUROPA CON BECCUCCIO 0,50 L	MILK PITCHER EUROPA WITH SPOUT 0.50 L	MILCHKÄNNCHEN EUROPA MIT AUSLAUF 0,50 L	JARRA LECHERA EUROPA CON SALIDA 0,50 L
403	**1224011**	LATTIERA EUROPA CON BECCUCCIO 0,75 L	MILK PITCHER EUROPA WITH SPOUT 0.75 L	MILCHKÄNNCHEN EUROPA MIT AUSLAUF 0,75 L	JARRA LECHERA EUROPA CON SALIDA 0,75 L
404	**1224012**	LATTIERA EUROPA CON BECCUCCIO 1 L	MILK PITCHER EUROPA WITH SPOUT 1 L	MILCHKÄNNCHEN EUROPA MIT AUSLAUF 1 L	JARRA LECHERA EUROPA CON SALIDA 1 L
405	**1224013**	LATTIERA EUROPA CON BECCUCCIO 1,5 L	MILK PITCHER EUROPA WITH SPOUT 1.5 L	MILCHKÄNNCHEN EUROPA MIT AUSLAUF 1,5 L	JARRA LECHERA EUROPA CON SALIDA 1,5 L

LIVELLI M20-25-27-28-29-30-39-MICRO
LEVEL GAUGES M20-25-27-28-29-30-39-MICRO
NIVEAUREGLER M20-25-27-28-29-30-39-MICRO
NIVELES M20-25-27-28-29-30-39-MICRO

CI2002

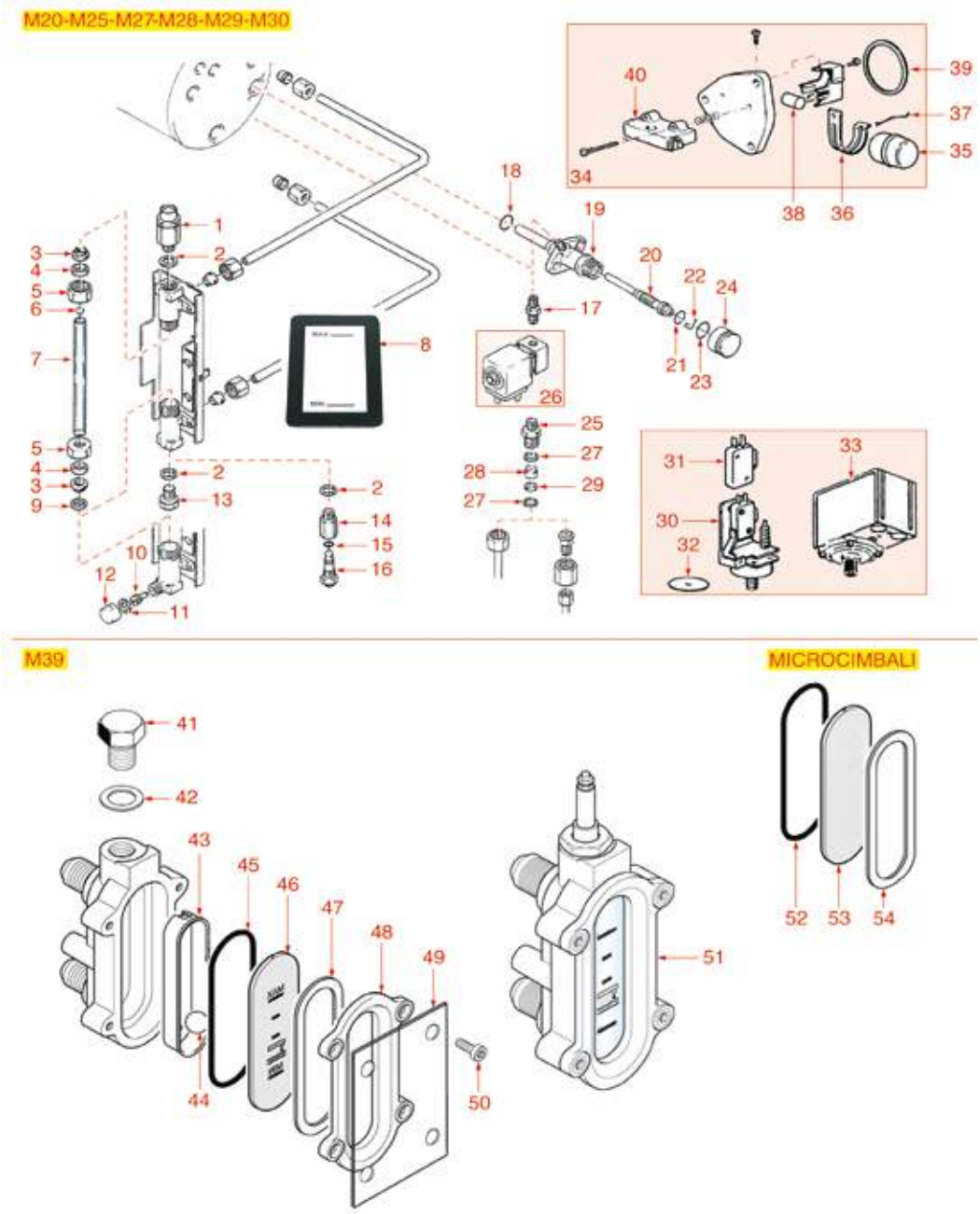

Posizioni senza cod. LF: a richiesta
Positions without LF Code No.: upon request
Abbildungen ohne LF Bestell-Nr.: auf Anfrage
Posiciones sin cód. LF: previa petición

CIMBALI

P.	Cod.	Descrizione	Description	Beschreibung	Descripción
1	**1523538**	VALVOLA CALDAIA ø 1/4"M	BOILER VALVE ø 1/4"M	VENTIL FÜR DURCHLAUFERHITZER ø 1/4"M	VÁLVULA CALDERA ø 1/4"M
3	**1186226**	GUARNIZIONE PIANA EPDM	FLAT EPDM GASKET	FLACHDICHTUNG EPDM	JUNTA PLANA EPDM
4	**1186357**	ANELLO PREMISTOPPA ø 18x13,5x4 mm	STUFFING GLAND RING ø 18x13.5x4 mm	RING STOPFBÜCHSE ø 18x13,5x4 mm	ARO PRENSAESTOPA ø 18x13,5x4 mm
5	**1348030**	DADO FISSAGGIO VETRO ø 1/2"F FORO 13 mm	GLASS FASTENING NUT ø 1/2"F HOLE 13 mm	BEFESTIGUNGSM.F. GLAS ø 1/2"I LOCH 13 mm	TUERCA ANCLAJE CRISTAL ø1/2"H AGUJ. 13mm
6	**1323001**	PALLINA LIVELLO ROSSA ø 5,8 mm	RED LEVEL BALL ø 5.8 mm	NIVEAUKUGEL ROT ø 5,8 mm	ESFERA NIVEL ROJA ø 5,8 mm
7	**1520516**	VETRO LIVELLO ø 12x135 mm	LEVEL GLASS ø 12x135 mm	WASSERSTANDGLAS ø 12x135 mm	CRISTAL NIVEL ø 12x135 mm
7	**1520526**	VETRO LIVELLO ø 12x117 mm	LEVEL GLASS ø 12x117 mm	NIVEAUGLAS ø 12x117 mm	CRISTAL NIVEL ø 12x117 mm
8	**1201521**	MASCHERINA LIVELLO 90x60 mm	LEVEL PLATE 90x60 mm	STANDANZEIGER 90x60 mm	EMBELLECEDOR NIVEL 90x60 mm
9	**1186315**	RONDELLA PIANA LARGA M5	WASHER FLAT LARGE M5	BREIT-FLACHSCHEIBE M5	ARANDELA PLANA ANCHA M5
10	**1324057**	ASTA RUBINETTO	TAP ROD	STIFT FÜR HAHN	BARRA GRIFO
11	**1186360**	GUARNIZIONE PIANA EPDM ø 18x12x2 mm	FLAT EPDM GASKET ø 18x12x2 mm	FLACHDICHTUNG EPDM 18x12x2 mm	JUNTA PLANA EPDM ø 18x12x2 mm
13	**1439018**	TAPPO ø 1/4"M PER LIVELLO	LEVEL CAP ø 1/4"M	DECKEL FÜR NIVEAU 1/4"A	TAPÓN ø 1/4"M PARA NIVEL
15	**1186304**	GUARNIZIONE OR 0112 EPDM	O-RING 0112 EPDM	DICHTUNG O-RING 0112 EPDM	JUNTA ARO "O" 0112 EPDM
17	**1349101**	RACCORDO ø 1/8"M-1/8"M NICHELATO	FITTING ø 1/8"M-1/8"M NICKEL-PLATED	ANSCHLUSS ø 1/8"A-1/8"A VERNICKELT	RACOR ø 1/8"M-1/8"M NIQUELADO
18	**1186591**	GUARNIZIONE OR 0128 VITON	O-RING 0128 VITON	DICHTUNG O-RING 0128 VITON	JUNTA ARO "O" 0128 VITON
20	**1348047**	TUBO MISCELATORE	MIXER PIPE	ROHR FÜR MISCHBATTERIE	TUBO MEZCLADOR
21	**1186346**	GUARNIZIONE OR 02043 EPDM	O-RING 02043 EPDM	DICHTUNG O-RING 02043 EPDM	JUNTA ARO "O" 02043 EPDM
23	**3243382**	GUARNIZIONE OR 02087 EPDM	O-RING 02087 EPDM	O-RING 02087 EPDM	JUNTA ARO "O" 02087 EPDM
24	**1439014**	TAPPO PER MISCELATORE	MIXER CAP	DECKEL FÜR MISCHBATTERIE	TAPÓN MEZCLADOR
25	**1349110**	RACCORDO ø 1/8"M-3/8"M	FITTING ø 1/8"AUSSEN-3/8"AUSSEN	ANSCHLUSS ø 1/8"AUSSENG.-3/8"AUSSENG.	RACOR ø 1/8"M-3/8"M
26	**1120460**	ELETTROVALVOLA LUCIFER 2 VIE 240V 50Hz	2-WAY SOLENOID VALVE LUCIFER 240V 50Hz	2-WEGE MAGNETVENTIL LUCIFER 240V 50Hz	ELECTROVÁLVULA LUCIFER 2 VÍAS 240V 50Hz
26	**1120461**	ELETTROVALVOLA LUCIFER 2 VIE 240V 50Hz	2-WAY SOLENOID VALVE LUCIFER 240V 50Hz	2-WEGE MAGNETVENTIL LUCIFER 240V 50Hz	ELECTROVÁLVULA LUCIFER 2 VÍAS 240V 50Hz
26	**1120466**	ELETTROVALVOLA LUCIFER 2 VIE 115V 60Hz	2-WAY SOLENOID VALVE LUCIFER 115V 60Hz	2-WEGE MAGNETVENTIL LUCIFER 115V 60Hz	ELECTROVÁLVULA LUCIFER 2 VÍAS 115V 60Hz
26	**1188001**	SEDE GALLEGGIANTE	FLOAT HOUSING	SCHWIMMERTRÄGER	SEDE FLOTANTE
29	**1160511**	FILTRO ACQUA ø 9x1,5 mm	WATER FILTER ø 9x1.5 mm	WASSERFILTER ø 9x1,5 mm	FILTRO AGUA ø 9x1,5 mm
30	**1320538**	PRESSOSTATO NUOVO MODELLO	PRESSURE SWITCH - NEW MODEL	DRUCKSCHALTER NEUES MODELL	PRESOSTATO NUEVO MODELO
31	**3240123**	MICROINTERRUTTORE 16A 250V	MICROSWITCH 16A 250V	MIKROSCHALTER 16A 250V	MICROINTERRUPTOR 16A 250V
32	**1186078**	MEMBRANA PER PRESSOSTATO ø 38 mm	PRESSURE SWITCH DIAPHRAGM ø 38 mm	MEMBRAN FÜR DRUCKSCHALTER ø 38 mm	MEMBRANA PARA PRESOSTATO ø 38 mm
33	**1320531**	PRESSOSTATO P302/6 TRIPOLARE 30A	PRESSURE SWITCH P302/6 3-POLES 30A	DRUCKSCHALTER P302/6 3-POLIG 30A	PRESOSTATO P302/6 TRIPOLAR 30A
33	**1320541**	PRESSOSTATO PARKER	PRESSURE SWITCH PARKER	PRESSOSTAT PARKER	PRESOSTATO PARKER
34	**1240004**	MICROINTERRUTTORE LIVELLO COMPLETO	MAGNETIC LEVEL MICROSWITCH	NIVEAUMIKROSCHALTER MAGNETISCH	MICROINTERRUPTOR NIVEL COMPLETO
35	**1188501**	GALLEGGIANTE LIVELLO CIMBALI	LEVEL FLOAT CIMBALI	NIVEAUSCHWIMMER CIMBALI	BOYA NIVEL CIMBALI
37	**1250015**	MOLLA TENUTA GALLEGGIANTE	FLOAT SEALING SPRING	DICHTUNGSFEDER FÜR SCHWIMMER	MUELLE ESTANQUEIDAD FLOTANTE
38	**1240005**	MAGNETE ø 12x17 mm	MAGNET ø 12x17 mm	MAGNET ø 12x17 mm	IMÁN ø 12x17mm
39	**1186607**	GUARNIZIONE PIANA CARBO ø 57,8x50x3 mm	FLAT CARBO GASKET ø 57.8x50x3 mm	FLACHDICHTUNG CARBO ø 57,8x50x3 mm	JUNTA PLANA CARBO ø 57,8x50x3 mm
40	**3240179**	MICROINTERRUTTORE MAGNETICO E5301C	MAGNETIC MICROSWITCH E5301C	MIKROSCHALTER MAGNETISCH E5301C	MICROINTERRUPTOR MAGNÉTICO E5301C
40	**3240181**	MAGNETE PROTETTO 62x18x10 mm	PROTECTED MAGNET 62x18x10 mm	MAGNET GESCHÜTZT 62x18x10 mm	IMÁN PROTEGIDO 62x18x10 mm
42	**1186619**	GUARNIZIONE PIANA RAME ø 18x14x1,5 mm	COPPER FLAT GASKET ø 18x14x1.5 mm	FLACHDICHTUNG AUS KUPFER ø 18x14x1,5 mm	JUNTA PLANA COBRE ø 18x14x1,5 mm
43	**1527541**	VASCHETTA LIVELLO	WATER LEVEL TUB	NIVEAUSCHALE	CUBETA NIVEL
45	**1786011**	GUARNIZIONE OR 0164 VITON	O-RING 0164 VITON	O-RING DICHTUNG 0164 VITON	JUNTA ARO "O" 0164 VITON
46	**1520537**	VETRO LIVELLO 89x30 mm SERIGRAFATO	LEVEL GLASS 89x30 mm SILK-SCREEN PRINTED	NIVEAUGLAS KOMPLETT 89x30 mm MIT SIEBDR	CRISTAL NIVEL 89x30 mm SERIGRAFIADO
46	**1520538**	MASCHERINA LIVELLO SERIGRAFATA 89x30 mm	SILK-SCREEN PRINTED LEVEL PLATE 89x30 mm	STANDANZEIGER MIT SIEBDRUCK 89x30 mm	EMBELLECEDOR NIVEL SERIGRAFIADO 89x30 mm
46	**1520638**	MASCHERINA LIVELLO SERIGRAFATA 89x30 mm	SCREEN-PRINTED LEVEL GAUGE PLATE 89x30mm	STANDANZEIGER MIT SERIGRAPHIE 89x30 mm	EMBELLECEDOR NIVEL SERIGRAFIADO 89x30mm
47	**1186228**	GUARNIZIONE PIANA ESENTE 90x31x1 mm	ASBESTOS FREE FLAT GASKET 90x31x1 mm	FLACHDICHTUNG ASBESTFREI 90x31x1 mm	JUNTA PLANA SIN AMIANTO 90x31x1 mm
48	**1201009**	COPERTURA LIVELLO	LEVEL COVER	ABDECKUNG FÜR NIVEAU	COBERTURA NIVEL
50	**1184006**	VITE A TESTA CILINDRICA BASSA M4x12	LOW CYLINDER HEAD SCREW M4x12	ZYLINDERKOPFSCHRAUBE NIEDRIG M4x12	TORNILLO CABEZA DE CILINDRO BAJA M4x12
51	**1201005**	INDICATORE LIVELLO COMPLETO	COMPLETE LEVEL GAUGE	NIVEAUANZEIGER KOMPLETT	INDICADOR NIVEL COMPLETO
52	**1186991**	GUARNIZIONE PIANA EPDM 72x22x3 mm	FLAT EPDM GASKET 72x22x3 mm	FLACHDICHTUNG EPDM 72x22x3 mm	JUNTA PLANA EPDM 72x22x3 mm
53	**1201049**	VETRO LIVELLO 72x22x4 mm	LEVEL GLASS 72x22x4 mm	STANDGLAS 72x22x4 mm	CRISTAL NIVEL 72x22x4 mm

LIVELLO M39GT
LEVEL GAUGE ASSY M39GT
NIVEAU-GRUPPEN M39GT
NIVELE M39GT

CI2102

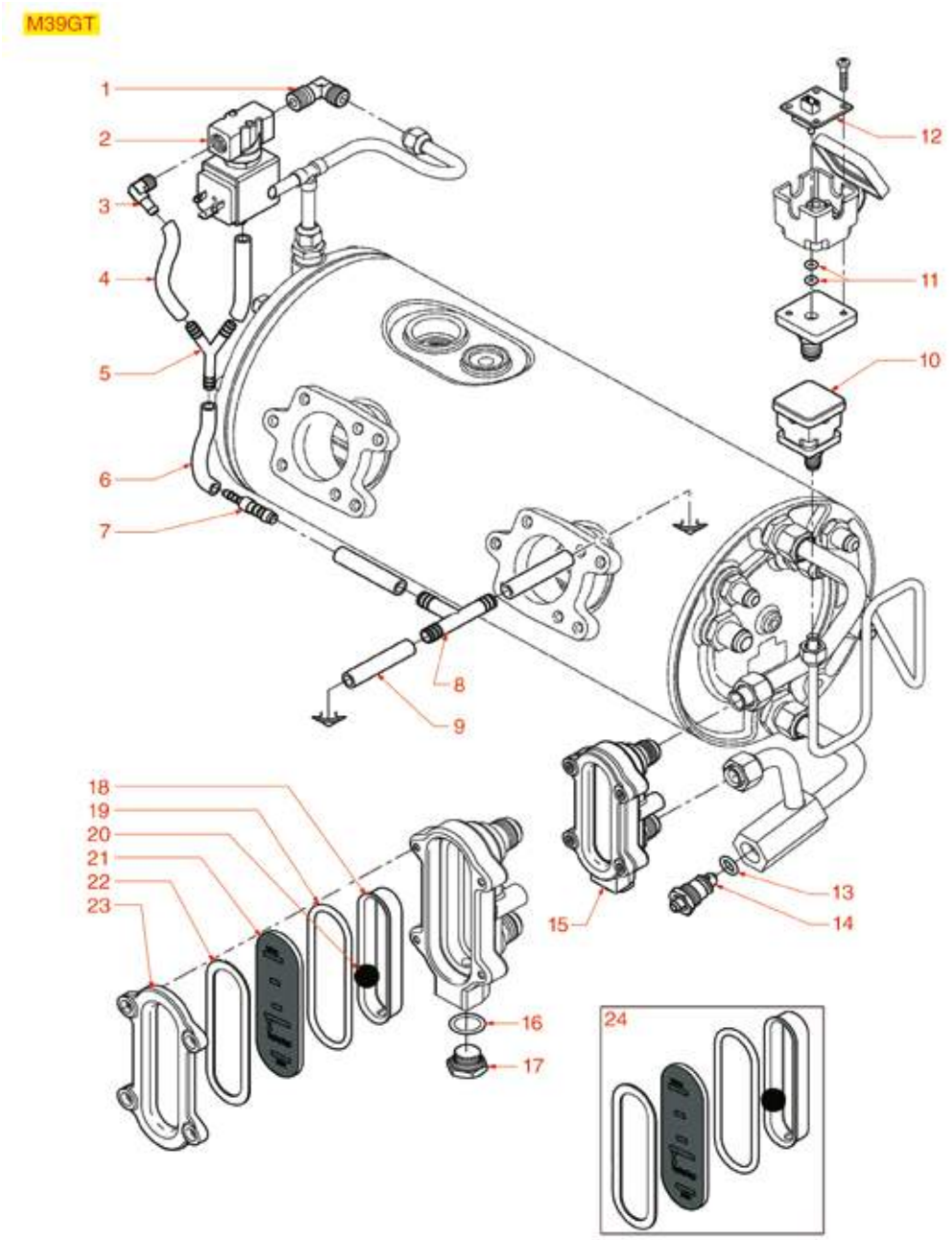

Posizioni senza cod. LF: a richiesta
Positions without LF Code No.: upon request
Abbildungen ohne LF Bestell-Nr.: auf Anfrage
Posiciones sin cód. LF: previa petición

CIMBALI

P.	Cod.	Descrizione	Description	Beschreibung	Descripción
6	**1449285**	TUBO SILICONE ø 6x10 SHORE 60 - 100 mt	SILICONE HOSE ø 6x10 SHORE 60 - 100 m	SILIKONSCHLAUCH ø 6x10 SHORE 60 - 100 m	TUBO SILICONA ø 6x10 SHORE 60 - 100 m
6	**1449685**	TUBO SILICONE ø 6x10 SHORE 60 - 5 mt	SILICONE HOSE ø 6x10 SHORE 60 - 5 m	SILIKONSCHAUCH ø 6x10 SHORE 60 - 5 m	TUBO SILICONA ø 6x10 SHORE 60 - 5 m
9	**1449289**	TUBO SILICONE ø 10x13 SHORE 60 - 100 mt	SILICONE HOSE ø 10x13 SHORE 60 - 100 m	SILIKONSCHLAUCH ø 10x13 SHORE 60 - 100 m	TUBO SILICONA ø 10x13 SHORE 60 - 100 m
9	**1449689**	TUBO SILICONE ø 10x13 SHORE 60 - 10 mt	SILICONE HOSE ø 10x13 SHORE 60 - 10 m	SILIKONSCHAUCH ø 10x13 SHORE 60 - 10 m	TUBO SILICONA ø 10x13 SHORE 60 - 10 m
10	**1320021**	PRESSOSTATO ELETTRONICO	ELECTRONIC PRESSURE SWITCH	PRESSOSTAT ELEKTRONISCH	PRESOSTATO ELECTRÓNICO
11	**1186365**	GUARNIZIONE OR 02012 EPDM	"O" RING 02012 EPDM	DICHTUNG O-RING 02012 EPDM	JUNTA ARO "O" 02012 EPDM
12	**1320017**	SENSORE DI PRESSIONE	PRESSURE SENSOR	DRUCKFÜHLER	SENSOR DE PRESIÓN
13	**1186255**	GUARNIZIONE OR 0109 EPDM	O-RING 0109 EPDM	DICHTUNG O-RING 0109 EPDM	JUNTA ARO "O" 0109 EPDM
15	**1201052**	VETRO LIVELLO COMPLETO	COMPLETE LEVEL GLASS	NIVEAUGLAS KOMPLETT	CRISTAL NIVEL COMPLETO
16	**1786166**	GUARNIZIONE PIANA PTFE ø 18x14x1,5 mm	PTFE FLAT GASKET ø 18x14x1.5 mm	FLACHDICHTUNG PTFE ø 18x14x1,5 mm	JUNTA PLANA PTFE ø 18x14x1,5 mm
18	**1527541**	VASCHETTA LIVELLO	WATER LEVEL TUB	NIVEAUSCHALE	CUBETA NIVEL
19	**1786011**	GUARNIZIONE OR 0164 VITON	O-RING 0164 VITON	O-RING DICHTUNG 0164 VITON	JUNTA ARO "O" 0164 VITON
20	**1323007**	PALLINA LIVELLO VERDE ø 9,6 mm	GREEN LEVEL BALL ø 9.6 mm	NIVEAUKUGEL GRÜN ø 9,6 mm	BOLITA NIVEL VERDE ø 9,6 mm
21	**1520537**	VETRO LIVELLO 89x30 mm SERIGRAFATO	LEVEL GLASS 89x30 mm SILK-SCREEN PRINTED	NIVEAUGLAS KOMPLETT 89x30 mm MIT SIEBDR	CRISTAL NIVEL 89x30 mm SERIGRAFIADO
21	**1520538**	MASCHERINA LIVELLO SERIGRAFATA 89x30 mm	SILK-SCREEN PRINTED LEVEL PLATE 89x30 mm	STANDANZEIGER MIT SIEBDRUCK 89x30 mm	EMBELLECEDOR NIVEL SERIGRAFIADO 89x30 mm
21	**1520638**	MASCHERINA LIVELLO SERIGRAFATA 89x30 mm	SCREEN-PRINTED LEVEL GAUGE PLATE 89x30mm	STANDANZEIGER MIT SERIGRAPHIE 89x30 mm	EMBELLECEDOR NIVEL SERIGRAFIADO 89x30mm
22	**1186228**	GUARNIZIONE PIANA ESENTE 90x31x1 mm	ASBESTOS FREE FLAT GASKET 90x31x1 mm	FLACHDICHTUNG ASBESTFREI 90x31x1 mm	JUNTA PLANA SIN AMIANTO 90x31x1 mm
23	**1201009**	COPERTURA LIVELLO	LEVEL COVER	ABDECKUNG FÜR NIVEAU	COBERTURA NIVEL
24	**1905002**	KIT VETRO LIVELLO	LEVEL GLASS KIT	KIT NIVEAUGLAS	KIT CRISTAL NIVEL

RUBINETTO CARICO M20-M27-M28-M29-M30-M31
INLET TAP M20-M27-M28-M29-M30-M31
EINLAUFHAHN M20-M27-M28-M29-M30-M31
GRIFO ENTRADA M20-M27-M28-M29-M30-M31

CI3002

M20-M27-M28-M29-M30-M31

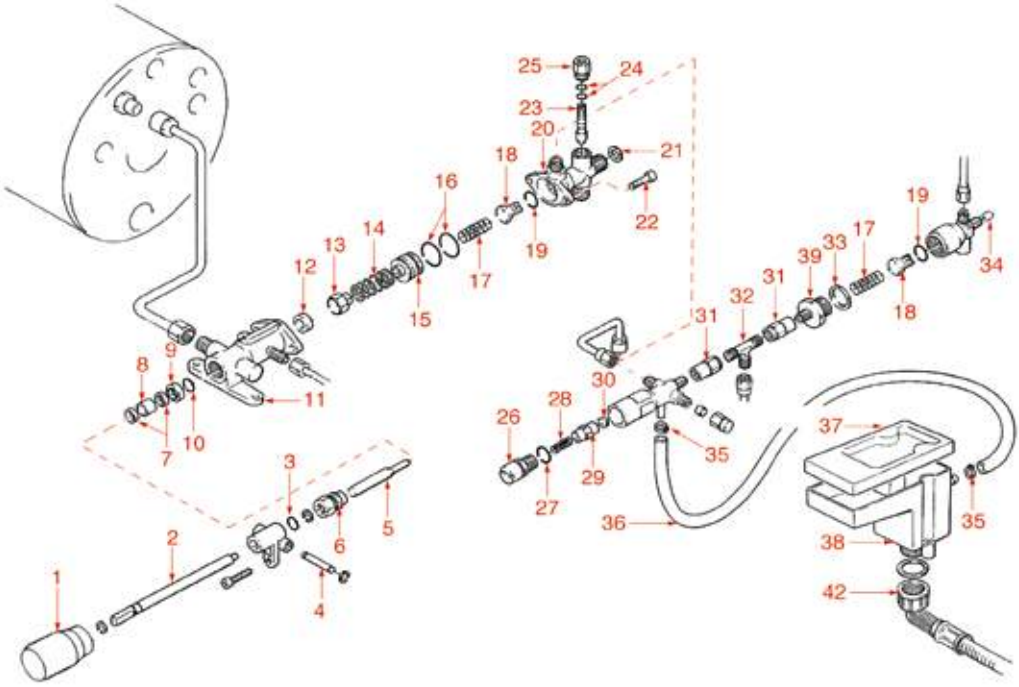

Espansione • Expansion • Expansions

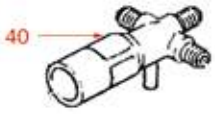

JUNIOR - M20 - M27
M28 - M30 - M49 - M50

Ritegno • Non-Return • Rückschlag

M20 - M27 - M28 - M29 - M30 - M31
M32 - M49 - M51 - M52 - M53

Posizioni senza cod. LF: a richiesta
Positions without LF Code No.: upon request
Abbildungen ohne LF Bestell-Nr.: auf Anfrage
Posiciones sin cód. LF: previa petición

CIMBALI

P.	Cod.	Descrizione	Description	Beschreibung	Descripción
3	**1186803**	GUARNIZIONE OR 02037 EPDM	O-RING 02037 EPDM	DICHTUNG O-RING 02037 EPDM	JUNTA ARO "O" 02037 EPDM
5	**1324047**	PERNO RUBINETTO CARICO	INLET TAP SPINDLE	BOLZEN FÜR FÜLLHAHN	PERNO GRIFO CARGA
6	**1349046**	RACCORDO RUBINETTO CARICO	INLET TAP FITTING	ANSCHLUSS FÜR EINLAUFSHAHN	RACOR GRIFO CARGA
7	**1186359**	GUARNIZIONE PIANA PTFE ø 11,4x8x3 mm	FLAT PTFE GASKET ø 11.4x8x3 mm	FLACHDICHTUNG AUS PTFE ø 11,4x8x3 mm	JUNTA PLANA EN PTFE ø 11,4x8x3 mm
8	**1348315**	DISTANZIALE ø 11x11 mm	SPACER ø 11x11 mm	DISTANZSTÜCK ø 11x11 mm	DISTANCIADOR ø 11x11 mm
9	**1186355**	PORTAGUARNIZIONE RUBINETTO	GASKET HOLDER FOR TAP	DICHTUNGSTRÄGER EINLAUFHAHN	PORTAJUNTA GRIFO
10	**1186358**	GUARNIZIONE OR 03030 EPDM	O-RING 03030 EPDM	O-RING-DICHTUNG 03030 EPDM	JUNTA ARO "O" 03030 EPDM
10	**1786155**	GUARNIZIONE OR 03030 VITON	VITON O-RING 03030	O-RINGDICHTUNG 03030 VITON	JUNTA EN ARO "O" 03030 VITÓN
12	**1186300**	GUARNIZIONE PIANA EPDM ø 15x7,3x4 mm	FLAT GASKET ø 15x7.3x4 mm EPDM	FLACHDICHTUNG EPDM ø 15x7,3x4 mm	JUNTA PLANA EPDM ø 15x7,3x4 mm
13	**1186353**	PORTAGUARNIZIONE RUBINETTO	GASKET HOLDER FOR TAP	DICHTUNGSTRÄGER EINLAUFHAHN	PORTAJUNTA GRIFO
14	**1250227**	MOLLA ø 18x30 mm ENTRATA ACQUA	WATER INLET SPRING ø 18x30 mm	FEDER ø 18x30 mm WASSEREINGANG	MUELLE ø 18x30 mm ENTRADA AGUA
15	**1324046**	SPINOTTO PER PERNO	SPINDLE PIN	BOLZEN	PASADOR PARA PERNO
16	**1186356**	GUARNIZIONE OR 03075 EPDM	O-RING 03075 EPDM	O-RING-DICHTUNG 03075 EPDM	JUNTA ARO "O" 03075 EPDM
17	**1250228**	MOLLA ø 11,5x24 mm	SPRING ø 11,5x24 mm	FEDER ø 11,5x24 mm	MUELLE ø 11,5x24 mm
19	**1186304**	GUARNIZIONE OR 0112 EPDM	O-RING 0112 EPDM	DICHTUNG O-RING 0112 EPDM	JUNTA ARO "O" 0112 EPDM
24	**1186362**	GUARNIZIONE OR 02021 EPDM	"O" RING 02021 EPDM	DICHTUNG O-RING 02021 EPDM	JUNTA ARO "O" 02021 EPDM
27	**1186236**	GUARNIZIONE OR 03043 VITON	O-RING 03043 VITON	OR-DICHTUNG 03043 VITON	JUNTA ARO "O" 03043 VITON
30	**1186363**	GUARNIZIONE CIECA ø 9x5 mm	BLIND GASKET ø 9x5 mm	BLINDDICHTUNG ø 9x5 mm	JUNTA CIEGA ø 9x5 mm
32	**3349356**	RACCORDO A "T" ø 1/8"M-1/8"M-1/8"M NICHE	NICHEL-PL.T-FITTING ø 1/8"M-1/8"M-1/8"M	T-ANSCHLUSS ø 1/8"A-1/8"A-1/8"A VERNICK.	RACOR EN "T" ø 1/8"M-1/8"M-1/8"M NIQUEL.
33	**3243382**	GUARNIZIONE OR 02087 EPDM	O-RING 02087 EPDM	O-RING 02087 EPDM	JUNTA ARO "O" 02087 EPDM
36	**1449685**	TUBO SILICONE ø 6x10 SHORE 60 - 5 mt	SILICONE HOSE ø 6x10 SHORE 60 - 5 m	SILIKONSCHAUCH ø 6x10 SHORE 60 - 5 m	TUBO SILICONA ø 6x10 SHORE 60 - 5 m
38	**1527003**	VASCHETTA DI SCARICO	DRAIN TANK	ABFLUSSWANNE	CUBETA DESAGÜE
41	**1523015**	VALVOLA DI NON RITORNO	NON-RETURN VALVE	RÜCKSCHLAGVENTIL	VÁLVULA DE RETENCIÓN
41	**1523016**	VALVOLA DI ESPANSIONE	EXPANSION VALVE	EXPANSIONSVENTIL	VÁLVULA EXPANSIÓN
42	**1449876**	TUBO SCARICO ø 3/4"F 1500 mm	DRAIN PIPE ø 3/4"F 1500 mm	ABLAUFSCHLAUCH ø 3/4"I 1500 mm	TUBO DESAGÜE ø 3/4"H 1500 mm

RUBINETTO CARICO M39GT-M39
WATER INLET TAP M39GT-M39
WASSEREINLAUFHAHN M39GT-M39
GRIFO CARGA AGUA M39GT-M39

CI3102

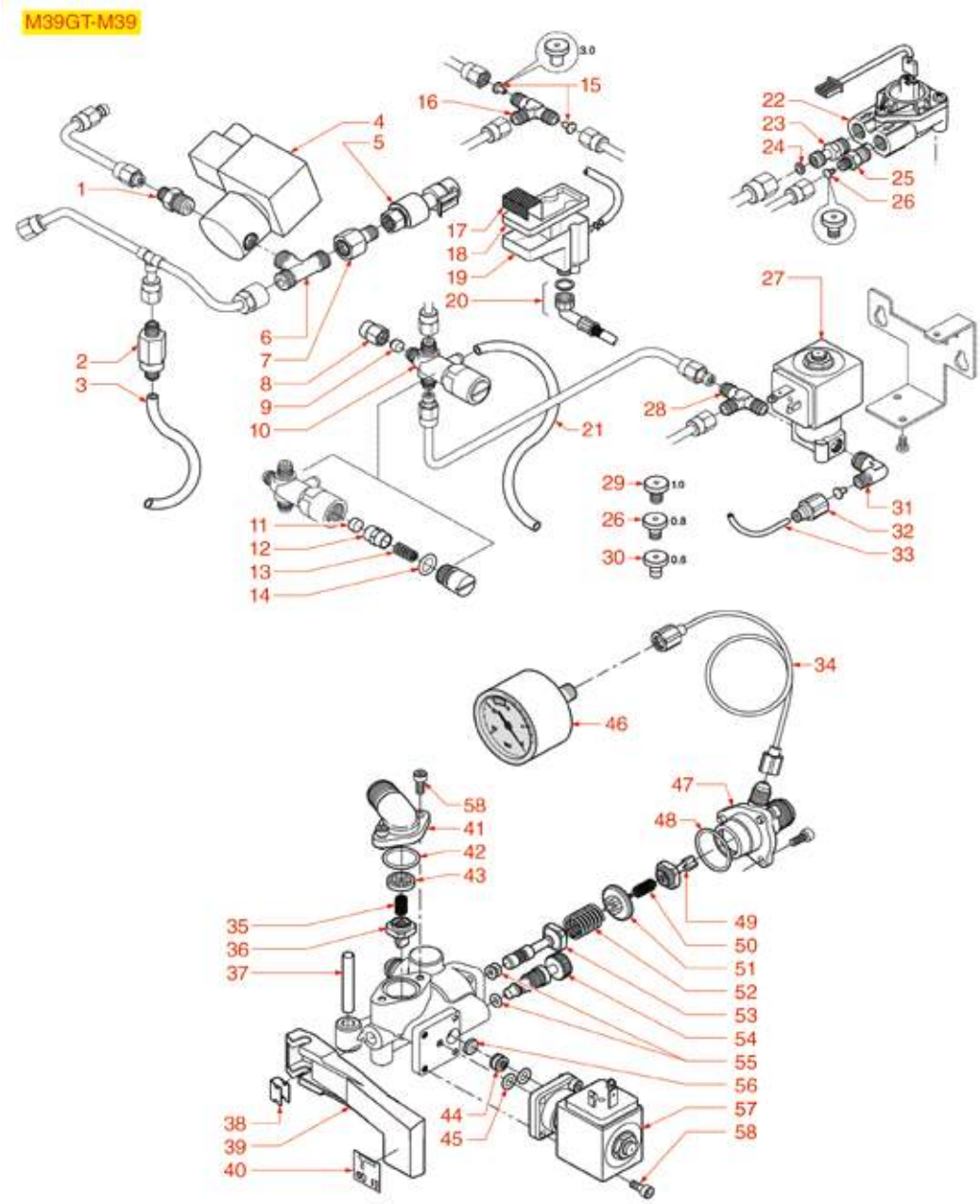

Posizioni senza cod. LF: a richiesta
Positions without LF Code No.: upon request
Abbildungen ohne LF Bestell-Nr.: auf Anfrage
Posiciones sin cód. LF: previa petición

CIMBALI

P.	Cod.	Descrizione	Description	Beschreibung	Descripción
2	**1720001**	VALVOLA DI ESPANSIONE ø 1/8"M-1/8"M	EXPANSION VALVE ø 1/8"M-1/8"M	EXPANSIONSVENTIL ø 1/8"M-1/8"M	VÁLVULA DE EXPANSIÓN ø 1/8"M-1/8"M
10	**1523019**	VALVOLA DI ESPANSIONE	EXPANSION VALVE	EXPANSIONSVENTIL	VÁLVULA EXPANSIÓN
11	**1786220**	GUARNIZIONE CIECA ø 9,2x4,6 mm VITON	BLIND GASKET ø 9.2x4.6 mm VITON	BLINDDICHTUNG ø 9,2x4,6 mm VITON	JUNTA CIEGA ø 9,2x4,6 mm VITON
14	**1186318**	GUARNIZIONE OR 03043 EPDM	O-RING 03043 EPDM	O-RING-DICHTUNG 03043 EPDM	JUNTA ARO 03043 EPDM
16	**3349356**	RACCORDO A "T" ø 1/8"M-1/8"M-1/8"M NICHE	NICHEL-PL.T-FITTING ø 1/8"M-1/8"M-1/8"M	T-ANSCHLUSS ø 1/8"A-1/8"A-1/8"A VERNICK.	RACOR EN "T" ø 1/8"M-1/8"M-1/8"M NIQUEL.
20	**1449876**	TUBO SCARICO ø 3/4"F 1500 mm	DRAIN PIPE ø 3/4"F 1500 mm	ABLAUFSCHLAUCH ø 3/4"I 1500 mm	TUBO DESAGÜE ø 3/4"H 1500 mm
21	**1449685**	TUBO SILICONE ø 6x10 SHORE 60 - 5 mt	SILICONE HOSE ø 6x10 SHORE 60 - 5 m	SILIKONSCHAUCH ø 6x10 SHORE 60 - 5 m	TUBO SILICONA ø 6x10 SHORE 60 - 5 m
21	**1449285**	TUBO SILICONE ø 6x10 SHORE 60 - 100 mt	SILICONE HOSE ø 6x10 SHORE 60 - 100 m	SILIKONSCHLAUCH ø 6x10 SHORE 60 - 100 m	TUBO SILICONA ø 6x10 SHORE 60 - 100 m
22	**1455058**	CONTATORE VOLUMETRICO GICAR	VOLUMETRIC FLOWMETER GICAR	VOLUMENZÄHLER GICAR	CONTADOR VOLUMÉTRICO GICAR
28	**1349153**	RACCORDO A "T" ø 1/4"M-1/4"M-1/4"M	T-FITTING ø 1/4"M-1/4"M-1/4"M	T-ANSCHLUSS ø 1/4"A-1/4"A-1/4"A	RACOR EN "T" ø 1/4"H-1/4"H-1/4"H
33	**1449500**	TUBO PTFE ø 2x4 mm - 10 mt	PTFE PIPE ø 2x4 mm - 10 m	PTFE-ROHR ø 2x4 mm - 10 mt	TUBO PTFE ø 2x4 mm - 10 m
39	**1225011**	MANOPOLA RUBINETTO CARICO	INLET TAP LEVER	DREHKNOPF FÜR EINLAUFHAHN	MANDO GRIFO CARGA
42	**3243069**	GUARNIZIONE OR 02068 EPDM	O-RING OR 02068 EPDM	O-RING 02068 EPDM	JUNTA ARO "O" 02068 EPDM
43	**1250164**	GUIDAMOLLA RUBINETTO	TAP SPRING GUIDE	FEDERFÜHRUNG FÜR EINLAUFHAHN	GUÍA MUELLE GRIFO
45	**1186966**	GUARNIZIONE ORM 0057-19 VITON VERDE	GASKET ORM 0057-19 VITON GREEN	DICHTUNG ORM 0057-19 VITON GRÜN	JUNTA ORM 0057-19 VITON VERDE
46	**1245557**	MANOMETRO POMPA ø 42 mm 0÷16 bar	PUMP PRESSURE GAUGE ø 42 mm 0÷16 bar	MANOMETER FÜR PUMPE ø 42 mm 0÷16 bar	MANÓMETRO BOMBA ø 42 mm 0÷16 bar
48	**1186401**	GUARNIZIONE OR 02093 EPDM	O-RING 02093 EPDM	O-RING-DICHTUNG 02093 EPDM	JUNTA ARO "O" 02093 EPDM
49	**1358004**	VALVOLA DI NON RITORNO	NON-RETURN VALVE	RÜCKSCHLAGSVENTIL	VÁLVULA DE REGRESIÓN
50	**1250162**	MOLLA ø 6,5x20 mm VALVOLA RITEGNO	NON-RETURN VALVE SPRING ø 6.5x20 mm	FEDER ø 6,5x20 mm RÜCKSCHLAGVENTIL	MUELLE ø 6,5x20 mm VÁLVULA DE SUJECIÓN
51	**1250161**	GUIDAMOLLA RUBINETTO	TAP SPRING GUIDE	FEDERFÜHRUNG FÜR EINLAUFHAHN	GUÍA MUELLE GRIFO
52	**1250160**	MOLLA ø 14x23 mm PERNO	PIN SPRING ø 14x23 mm	BOLZENFEDER ø 14x23 mm	MUELLE ø 14x23 mm PERNO
53	**1523017**	VALVOLA DI CARICO	INLET VALVE	EINLASSVENTIL	VÁLVULA CARGA
55	**1186252**	GUARNIZIONE ORM 0040-20 EPDM	O-RING 0040-20 EPDM	DICHTUNG O-RING 0040-20 EPDM	JUNTA ORM 0040-20 EPDM
56	**1160011**	FILTRO ACQUA ø 9 mm	WATER FILTER ø 9 mm	WASSERFILTER ø 9 mm	FILTRO AGUA ø 9 mm
57	**1120241**	ELETTROVALVOLA LUCIFER 2 VIE 24V 50/60Hz	2-WAY SOLENOID VALVE LUCIFER 24V 50/60Hz	MAGNETVENTIL LUCIFER 2 WEGE 24V 50/60Hz	ELECTROVÁLVULA LUCIFER 2 VÍAS 24V 50/60H
57	**1120941**	ELETTROVALVOLA ODE 2 VIE 24VAC 8W	SOLENOID VALVE ODE 2-WAY 24VAC 8W	MAGNETVENTIL ODE 2-WEGEN 24VAC 8W	ELECTROVÁLVULA ODE 2 VÍAS 24VAC 8W
58	**1455034**	VITE A TESTA CILINDRICA M4x10	CYLINDER HEAD SCREW M4x10	ZYLINDERKOPFSCHRAUBE M4x10	TORNILLO CABEZA CILÍND. M4x10

RUBINETTO CARICO M24-M24SELECT
INLET TAP M24-M24SELECT
EINLAUFHAHN M24-M24SELECT
GRIFO CARGA M24-M24SELECT

CI3202

M24-M24SELECT

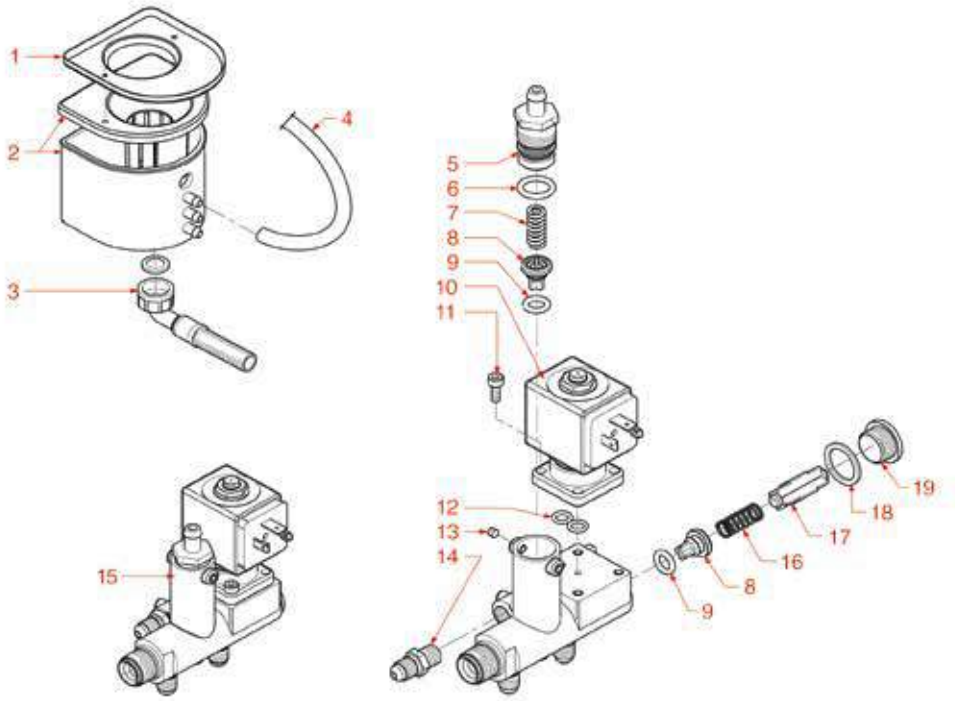

Posizioni senza cod. LF: a richiesta
Positions without LF Code No.: upon request
Abbildungen ohne LF Bestell-Nr.: auf Anfrage
Posiciones sin cód. LF: previa petición

CIMBALI

P.	Cod.	Descrizione	Description	Beschreibung	Descripción
2	**1527037**	VASCHETTA DI SCARICO	DRAIN TANK	ABFLUSSBEHÄLTER	CUBETA DESAGÜE
4	**1449685**	TUBO SILICONE ø 6x10 SHORE 60 - 5 mt	SILICONE HOSE ø 6x10 SHORE 60 - 5 m	SILIKONSCHAUCH ø 6x10 SHORE 60 - 5 m	TUBO SILICONA ø 6x10 SHORE 60 - 5 m
4	**1449285**	TUBO SILICONE ø 6x10 SHORE 60 - 100 mt	SILICONE HOSE ø 6x10 SHORE 60 - 100 m	SILIKONSCHLAUCH ø 6x10 SHORE 60 - 100 m	TUBO SILICONA ø 6x10 SHORE 60 - 100 m
6	**3060608**	GUARNIZIONE OR 03050 EPDM	O-RING 03050 EPDM	O-RING-DICHTUNG 03050 EPDM	JUNTA ARO "O" 03050 EPDM
8	**1523066**	VALVOLINA DI NON RITORNO	CHECK VALVE	RÜCKSCHLAGSVENTIL	VÁLVULA DE RETENCIÓN
9	**1786197**	GUARNIZIONE OR 03030 VITON VERDE	O-RING 03030 GREEN VITON	DICHTUNG OR 03030 VITON GRÜN	JUNTA EN ARO "O" 03030 VITON VERDE
10	**1120941**	ELETTROVALVOLA ODE 2 VIE 24VAC 8W	SOLENOID VALVE ODE 2-WAY 24VAC 8W	MAGNETVENTIL ODE 2-WEGEN 24VAC 8W	ELECTROVÁLVULA ODE 2 VÍAS 24VAC 8W
10	**1120241**	ELETTROVALVOLA LUCIFER 2 VIE 24V 50/60Hz	2-WAY SOLENOID VALVE LUCIFER 24V 50/60Hz	MAGNETVENTIL LUCIFER 2 WEGE 24V 50/60Hz	ELECTROVÁLVULA LUCIFER 2 VÍAS 24V 50/60H
11	**1455034**	VITE A TESTA CILINDRICA M4x10	CYLINDER HEAD SCREW M4x10	ZYLINDERKOPFSCHRAUBE M4x10	TORNILLO CABEZA CILÍND. M4x10
12	**1186966**	GUARNIZIONE ORM 0057-19 VITON VERDE	GASKET ORM 0057-19 VITON GREEN	DICHTUNG ORM 0057-19 VITON GRÜN	JUNTA ORM 0057-19 VITON VERDE
18	**1186957**	GUARNIZIONE PIANA PTFE ø 22x17x1,5 mm	FLAT GASKET PTFE ø 22x17x1,5 mm	FLACHDICHTUNG AUS PTFE ø 22x17x1,5 mm	JUNTA PLANA PTFE ø 22x17x1,5 mm
50	**1449104**	GOMITO SCARICO ø 3/4"	DRAIN ELBOW 3/4"	WINKELSTÜCK 3/4" ABLAUF	CODO 3/4" DESAGÜE
51	**1449876**	TUBO SCARICO ø 3/4"F 1500 mm	DRAIN PIPE ø 3/4"F 1500 mm	ABLAUFSCHLAUCH ø 3/4"I 1500 mm	TUBO DESAGÜE ø 3/4"H 1500 mm
100	**1449670**	TUBO SCARICO ELISPIR ø 12x18 mm - 5 mt	DRAIN PIPE ELISPIR ø 12x18 mm - 5 m	ABLAUFSCHLAUCH ELISPIR ø 12x18 mm - 5 m	TUBO DESAGÜE ELISPIR ø 12x18 mm - 5 m
101	**1449270**	TUBO SCARICO ELISPIR ø 12x18 mm - 30 mt	DRAIN PIPE ELISPIR ø 12x18 mm - 30 m	ABLAUFSCHLAUCH ELISPIR ø 12x18 mm - 30 m	TUBO DESAGÜE ELISPIR ø 12x18 mm - 30 m
102	**1449671**	TUBO SCARICO ELISPIR ø 14x20 mm - 5 mt	DRAIN PIPE ELISPIR ø 14x20 mm - 5 m	ABLAUFSCHLAUCH ELISPIR ø 14x20 mm - 5 m	TUBO DESAGÜE ELISPIR ø 14x20 mm - 5 m
103	**1449271**	TUBO SCARICO ELISPIR ø 14x20 mm - 30 mt	DRAIN PIPE ELISPIR ø 14x20 mm - 30 m	ABLAUFSCHLAUCH ELISPIR ø 14x20 mm - 30 m	TUBO DESAGÜE ELISPIR ø 14x20 mm - 30 m
104	**1449672**	TUBO SCARICO ELISPIR ø 16x23 mm - 5 mt	DRAIN PIPE ELISPIR ø 16x23 mm - 5 m	AUSLAUFSCHLAUCH ELISPIR ø 16x23 mm - 5 m	TUBO DESAGÜE ELISPIR ø 16x23 mm - 5 m
105	**1449272**	TUBO SCARICO ELISPIR ø 16x23 mm - 30 mt	DRAIN PIPE ELISPIR ø 16x23 mm - 30 m	AUSLAUFSCHLAUCH ELISPIR ø 16x23 mm -30 m	TUBO DESAGÜE ELISPIR ø 16x23 mm - 30 m
106	**1449673**	TUBO SCARICO ELISPIR ø 18x25 mm - 5 mt	DRAIN PIPE ELISPIR ø 18x25 mm - 5 m	ABLAUFSCHLAUCH ELISPIR ø 18x25 mm - 5 m	TUBO DESAGÜE ELISPIR ø 18x25 mm - 5 m
107	**1449273**	TUBO SCARICO ELISPIR ø 18x25 mm - 30 mt	DRAIN PIPE ELISPIR ø 18x25 mm - 30 m	ABLAUFSCHLAUCH ELISPIR ø 18x25 mm - 30 m	TUBO DESAGÜE ELISPIR ø 18x25 mm - 30 m
108	**1449674**	TUBO SCARICO ELISPIR ø 20x27 mm - 5 mt	DRAIN PIPE ELISPIR ø 20x27 mm - 5 m	ABLAUFSCHLAUCH ELISPIR ø 20x27 mm - 5 m	TUBO DESAGÜE ELISPIR ø 20x27 mm - 5 m
109	**1449274**	TUBO SCARICO ELISPIR ø 20x27 mm - 30 mt	DRAIN PIPE ELISPIR ø 20x27 mm - 30 m	ABLAUFSCHLAUCH ELISPIR ø 20x27 mm - 30 m	TUBO DESAGÜE ELISPIR ø 20x27 mm - 30 m
200	**3449036**	TUBO FLEX ø 3/4" Fp x Fp 1000 mm	FLEX HOSE ø 3/4" Fp x Fp 1000 mm	FLEX-SCHLAUCH ø 3/4" Fp x Fp 1000 mm	TUBO FLEX ø 3/4" Fp x Fp 1000 mm
201	**3449032**	TUBO FLEX ø 3/4" Fp x Fp 1500 mm	FLEX HOSE ø 3/4" Fp x Fp 1500 mm	FLEX-SCHLAUCH ø 3/4" Fp x Fp 1500 mm	TUBO FLEX ø 3/4" Fp x Fp 1500 mm
202	**3449033**	TUBO FLEX ø 3/4" Fp x Fp 2000 mm	FLEX HOSE ø 3/4" Fp x Fp 2000 mm	FLEX-SCHLAUCH ø 3/4" Fp x Fp 2000 mm	TUBO FLEX ø 3/4" Fp x Fp 2000 mm
203	**1449724**	TUBO FLEX ø 3/8" Fp x Fp 1000 mm	FLEX HOSE ø 3/8" Fp x Fp 1000 mm	FLEX-SCHLAUCH ø 3/8" Fp x Fp 1000 mm	TUBO FLEX ø 3/8" Fp x Fp 1000 mm
204	**1449726**	TUBO FLEX ø 3/8" Fp x Fp 1500 mm	FLEX HOSE ø 3/8" Fp x Fp 1500 mm	FLEX-SCHLAUCH ø 3/8" Fp x Fp 1500 mm	TUBO FLEX ø 3/8" Fp x Fp 1500 mm
205	**1449089**	TUBO FLEX ø 3/8" Fp x Fp 2000 mm	FLEX HOSE ø 3/8" Fp x Fp 2000 mm	FLEX-SCHLAUCH ø 3/8" Fp x Fp 2000 mm	TUBO FLEX ø 3/8" Fp x Fp 2000 mm
206	**1449722**	TUBO FLEX ø 3/8" Fc x Fc 500 mm	FLEX HOSE ø 3/8" Fc x Fc 500 mm	FLEX-SCHLAUCH ø 3/8" Fc x Fc 500 mm	TUBO FLEX ø 3/8" Fc x Fc 500 mm
207	**1449705**	TUBO FLEX ø 3/8" Fc x Fc 750 mm	FLEX HOSE ø 3/8" Fc x Fc 750 mm	FLEX-SCHLAUCH ø 3/8" Fc x Fc 750 mm	TUBO FLEX ø 3/8" Fc x Fc 750 mm
208	**1449723**	TUBO FLEX ø 3/8"Fc x Fc 1000 mm	FLEX HOSE Ø 3/8"Fc x Fc 1000 MM	FLEX-SCHLAUCH ø 3/8"Fc x Fc 1000 mm	TUBO FLEX ø 3/8"Fc x Fc 1000 mm
209	**1449725**	TUBO FLEX ø 3/8" Fc x Fc 1500 mm	FLEX HOSE ø 3/8" Fc x Fc 1500 mm	FLEX-SCHLAUCH ø 3/8" Fc x Fc 1500 mm	TUBO FLEX ø 3/8" Fc x Fc 1500 mm
300	**1449710**	TUBO FLEX ø 3/8" Fp x Fc 300 mm	FLEX HOSE ø 3/8" Fp x Fc 300 mm	FLEX SCHLAUCH ø 3/8" Fp x Fc 300 mm	TUBO FLEX ø 3/8" Fp x Fc 300 mm
301	**1449711**	TUBO FLEX ø 3/8" Fp x Fc 500 mm	FLEX HOSE ø 3/8" Fp x Fc 500 mm	FLEX-SCHLAUCH ø 3/8" Fp x Fc 500 mm	TUBO FLEX ø 3/8" Fp x Fc 500 mm
302	**1449712**	TUBO FLEX ø 3/8" Fp x Fc 800 mm	FLEX HOSE ø 3/8" Fp x Fc 800 mm	FLEX SCHLAUCH ø 3/8" Fp x Fc 800 mm	TUBO FLEX ø 3/8" Fp x Fc 800 mm
303	**1449713**	TUBO FLEX ø 3/8" Fp x Fc 1000 mm	FLEX HOSE ø 3/8" Fp x Fc 1000 mm	FLEX SCHLAUCH ø 3/8" Fp x Fc 1000 mm	TUBO FLEX ø 3/8" Fp x Fc 1000 mm
304	**1449714**	TUBO FLEX ø 3/8" Fp x Fc 1200 mm	FLEX HOSE ø 3/8" Fp x Fc 1200 mm	FLEX SCHLAUCH ø 3/8" Fp x Fc 1200 mm	TUBO FLEX ø 3/8" Fp x Fc 1200 mm
305	**1449715**	TUBO FLEX ø 3/8" Fp x Fc 1500 mm	FLEX HOSE ø 3/8" Fp x Fc 1500 mm	FLEX SCHLAUCH ø 3/8" Fp x Fc 1500 mm	TUBO FLEX ø 3/8" Fp x Fc 1500 mm
306	**1449708**	TUBO FLEX ø 1/8" Fp x Fp 300 mm	FLEX HOSE ø 1/8" Fp x Fp 300 mm	FLEX-SCHLAUCH ø 1/8" Fp x Fp 300 mm	TUBO FLEX ø 1/8" Fp x Fp 300 mm
307	**1449709**	TUBO FLEX ø 1/8" Fp x Fp 600 mm	FLEX HOSE ø 1/8" Fp x Fp 600 mm	FLEX-SCHLAUCH ø 1/8" Fp x Fp 600 mm	TUBO FLEX ø 1/8" Fp x Fp 600 mm
308	**1449706**	TUBO FLEX ø 1/8" Fc x Fc 370 mm	FLEX HOSE ø 1/8" Fc x Fc 370 mm	FLEX-SCHLAUCH ø 1/8" Fc x Fc 370 mm	TUBO FLEX ø 1/8" Fc x Fc 370 mm
309	**1449707**	TUBO FLEX ø 1/8" Fc x Fc 1500 mm	FLEX HOSE ø 1/8" Fc x Fc 1500 mm	FLEX-SCHLAUCH ø 1/8" Fc x Fc 1500 mm	TUBO FLEX ø 1/8" Fc x Fc 1500 mm
400	**3449037**	TUBO FLEX ø 3/4" Fp x CFp 1000 mm	FLEX HOSE ø 3/4" Fp x CFp 1000 mm	FLEX-SCHLAUCH ø 3/4" Fp x CFp 1000 mm	TUBO FLEX ø 3/4" Fp x CFp 1000 mm
401	**3449034**	TUBO FLEX ø 3/4" Fp x CFp 1500 mm	FLEX HOSE ø 3/4" Fp x CFp 1500 mm	FLEX-SCHLAUCH ø 3/4" Fp x CFp 1500 mm	TUBO FLEX ø 3/4" Fp x CFp 1500 mm
402	**3449035**	TUBO FLEX ø 3/4" Fp x CFp 2000 mm	FLEX HOSE ø 3/4" Fp x CFp 2000 mm	FLEX-SCHLAUCH ø 3/4" Fp x CFp 2000 mm	TUBO FLEX ø 3/4" Fp x CFp 2000 mm
403	**3449038**	TUBO FLEX ø 3/4" Fp x CFp 2500 mm	FLEX HOSE ø 3/4" Fp x CFp 2500 mm	FLEX-SCHLAUCH ø 3/4" Fp x CFp 2500 mm	TUBO FLEX ø 3/4" Fp x CFp 2500 mm
404	**1449718**	TUBO FLEX ø 3/8" Fp x CFp 370 mm	FLEX HOSE ø 3/8" Fp x CFp 370 mm	FLEX-SCHLAUCH ø 3/8" Fp x CFp 370 mm	TUBO FLEX ø 3/8" Fp x CFp 370 mm
405	**1449703**	TUBO FLEX ø 3/8" Fp x CFp 2000 mm	FLEX HOSE ø 3/8" Fp x CFp 2000 mm	FLEX-SCHLAUCH ø 3/8" Fp x CFp 2000 mm	TUBO FLEX ø 3/8" Fp x CFp 2000 mm
406	**1449732**	TUBO FLEX ø 3/8"Fc x CFc 500 mm	FLEX HOSE Ø 3/8"Fc x CFc 500 MM	FLEX-SCHLAUCH ø 3/8"Fc x CFc 500 mm	TUBO FLEX ø 3/8"Fc x CFc 500 mm
407	**1449734**	TUBO FLEX ø 3/8" Fc x CFc 1000 mm	FLEX HOSE ø 3/8" Fc x CFc 1000 mm	FLEX-SCHLAUCH ø 3/8" Fc x CFc 1000 mm	TUBO FLEX ø 3/8" Fc x CFc 1000 mm
408	**1449736**	TUBO FLEX ø 3/8" Fc x CFc 1500 mm	FLEX HOSE ø 3/8" Fc x CFc 1500 mm	FLEX-SCHLAUCH ø 3/8" Fc x CFc 1500 mm	TUBO FLEX ø 3/8" Fc x CFc 1500 mm

RUBINETTO CARICO M21JUNIOR
WATER INLET TAP M21JUNIOR
WASSEREINLAUFHAHN M21JUNIOR
GRIFO CARGA AGUA M21JUNIOR

CI3302

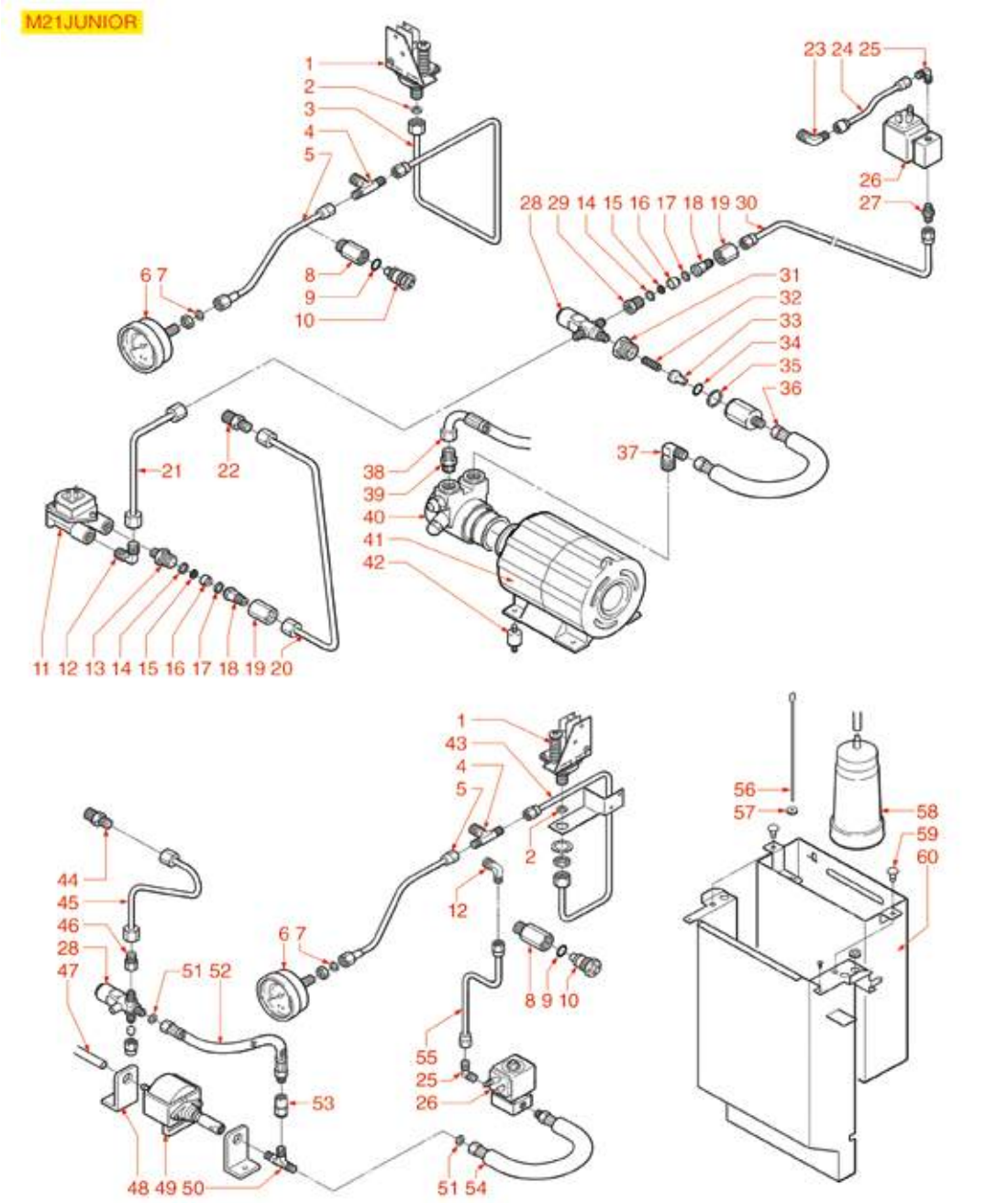

Posizioni senza cod. LF: a richiesta
Positions without LF Code No.: upon request
Abbildungen ohne LF Bestell-Nr.: auf Anfrage
Posiciones sin cód. LF: previa petición

CIMBALI

P.	Cod.	Descrizione	Description	Beschreibung	Descripción
1	**1320538**	PRESSOSTATO NUOVO MODELLO	PRESSURE SWITCH - NEW MODEL	DRUCKSCHALTER NEUES MODELL	PRESOSTATO NUEVO MODELO
6	**1245546**	MANOMETRO CALDAIA ø 57 mm 0÷2,5 bar	BOILER PRESSURE GAUGE ø 57 mm 0÷2.5 bar	MANOMETER DURCHLAUFERH. ø 57mm 0÷2,5 bar	MANÓMETRO CALDERA ø 57 mm 0÷2,5 bar
11	**1455068**	CONTATORE VOLUMETRICO GICAR	VOLUMETRIC FLOWMETER GICAR	VOLUMENZÄHLER GICAR	CONTADOR VOLUMÉTRICO GICAR
14	**1186301**	GUARNIZIONE PIANA RAME ø 14x10x1 mm	COPPER FLAT GASKET ø 14x10x1 mm	FLACHDICHTUNG AUS KUPFER ø 14x10x1 mm	JUNTA PLANA COBRE ø 14x10x1 mm
15	**1160511**	FILTRO ACQUA ø 9x1,5 mm	WATER FILTER ø 9x1.5 mm	WASSERFILTER ø 9x1,5 mm	FILTRO AGUA ø 9x1,5 mm
16	**1501012**	UGELLO ø 14 FORO ø 0,8 mm	NOZZLE ø 14 HOLE ø 0.8 mm	DÜSE ø 14 LOCH ø 0,8 mm	TOBERA ø 14 AGUJERO ø 0,8 mm
16	**1501013**	UGELLO ø 14 FORO ø 0,5 mm	NOZZLE ø 14 HOLE ø 0.5 mm	DÜSE ø 14 LOCH ø 0,5 mm	TOBERA ø 14 AGUJERO ø 0,5 mm
25	**1349013**	RACCORDO A "L" ø 1/8"M-1/8"M NICHELATO	L-FITTING ø 1/8"M-1/8"M NICKEL-PLATED	L-ANSCHLUSS ø 1/8"A-1/8"A VERNICKELT	RACOR EN "L" ø 1/8"M-1/8"M NIQUELADO
26	**1120355**	ELETTROVALVOLA PARKER 2 VIE 230V 50/60Hz	2-WAY SOLENOID VALVE PARKER 230V 50/60Hz	2-WEGE MAGNETVENTIL PARKER 230V 50/60Hz	ELECTROVÁLV. PARKER 2 VÍAS 230V 50/60Hz
26	**1120461**	ELETTROVALVOLA LUCIFER 2 VIE 240V 50Hz	2-WAY SOLENOID VALVE LUCIFER 240V 50Hz	2-WEGE MAGNETVENTIL LUCIFER 240V 50Hz	ELECTROVÁLVULA LUCIFER 2 VÍAS 240V 50Hz
27	**1349101**	RACCORDO ø 1/8"M-1/8"M NICHELATO	FITTING ø 1/8"M-1/8"M NICKEL-PLATED	ANSCHLUSS ø 1/8"A-1/8"A VERNICKELT	RACOR ø 1/8"M-1/8"M NIQUELADO
28	**1523019**	VALVOLA DI ESPANSIONE	EXPANSION VALVE	EXPANSIONSVENTIL	VÁLVULA EXPANSIÓN
32	**1250228**	MOLLA ø 11,5x24 mm	SPRING ø 11,5x24 mm	FEDER ø 11,5x24 mm	MUELLE ø 11,5x24 mm
33	**1523049**	VALVOLINA PER VALVOLA DI NON RITORNO	VALVE FOR NON-RETURN VALVE	STIFT FÜR RÜCKSCHLAGVENTIL	PERNO PARA VÁLVULA RETENCIÓN
34	**1186304**	GUARNIZIONE OR 0112 EPDM	O-RING 0112 EPDM	DICHTUNG O-RING 0112 EPDM	JUNTA ARO "O" 0112 EPDM
35	**3243382**	GUARNIZIONE OR 02087 EPDM	O-RING 02087 EPDM	O-RING 02087 EPDM	JUNTA ARO "O" 02087 EPDM
36	**1449706**	TUBO FLEX ø 1/8" Fc x Fc 370 mm	FLEX HOSE ø 1/8" Fc x Fc 370 mm	FLEX-SCHLAUCH ø 1/8" Fc x Fc 370 mm	TUBO FLEX ø 1/8" Fc x Fc 370 mm
39	**1349100**	RACCORDO POMPA ø 3/8"NPT-3/8"DRITTO	PUMP CONNECTION ø 3/8"CONIC-3/8" STRAIGH	PUMPENANSCHLUß ø 3/8"KONISCH-3/8"GERADE	RACOR BOMBA ø 3/8"NPT-3/8" RECTO
40	**1330019**	POMPA VOLUMETRICA PROCON ø 3/8" NPT	ROTARY VANE PUMP PROCON ø 3/8" NPT	VERDRÄNGERPUMPE PROCON ø 3/8" NPT	BOMBA VOLUMÉTRICA PROCON ø 3/8" NPT
41	**1240181**	MOTORE RPM A FASCETTA 275W	RPM MOTOR WITH CLAMP 275W	MOTOR RPM MIT SCHELLENANSCHLUSS 275W	MOTOR RPM ABRAZADERA 275W
47	**1449285**	TUBO SILICONE ø 6x10 SHORE 60 - 100 mt	SILICONE HOSE ø 6x10 SHORE 60 - 100 m	SILIKONSCHLAUCH ø 6x10 SHORE 60 - 100 m	TUBO SILICONA ø 6x10 SHORE 60 - 100 m
47	**1449685**	TUBO SILICONE ø 6x10 SHORE 60 - 5 mt	SILICONE HOSE ø 6x10 SHORE 60 - 5 m	SILIKONSCHAUCH ø 6x10 SHORE 60 - 5 m	TUBO SILICONA ø 6x10 SHORE 60 - 5 m
48	**1331023**	ANTIVIBRANTE A SQUADRA EX-EP-EK-EA	SQUARE DAMPER EX-EP-EK-EA	SCHWINGUNGSDÄMPF. GEWINKELT EX-EP-EK-EA	ANTIVIBRADOR ESCUADRA EX-EP-EK-EA
49	**1122739**	POMPA VIBRAZIONE EX5 48W 230V 50Hz	VIBRATORY PUMP EX5 48W 230V 50Hz	VIBRATIONSPUMPE EX5 48W 230V 50Hz	BOMBA VIBRACIÓN EX5 48W 230V 50Hz
50	**3349356**	RACCORDO A "T" ø 1/8"M-1/8"M-1/8"M NICHE	NICHEL-PL.T-FITTING ø 1/8"M-1/8"M-1/8"M	T-ANSCHLUSS ø 1/8"A-1/8"A-1/8"A VERNICK.	RACOR EN "T" ø 1/8"M-1/8"M-1/8"M NIQUEL.
51	**1186974**	GUARNIZIONE PIANA PTFE ø 8,5x4,5x1,5mm	FLAT PTFE GASKET ø 8.5x4.5x1.5 mm	FLACHDICHTUNG AUS PTFE ø 8,5x4,5x1,5mm	JUNTA PLANA EN PTFE ø 8,5x4,5x1,5
54	**5501365**	TUBO FLEX ø 1/8"Fp x 1/8"Mp 170 mm	HOSE FLEX ø 1/8"Fp x 1/8"Mp 170 mm	SCHLAUCH FLEX ø 1/8"Fp x 1/8"Mp 170 mm	TUBO FLEX ø 1/8"Fp x 1/8"Mp 170 mm

PULSANTIERE M39GT
PUSH-BUTTON PANELS M39GT
TASTATURE M39GT
BOTONERAS M39GT

CI4102

M39GT

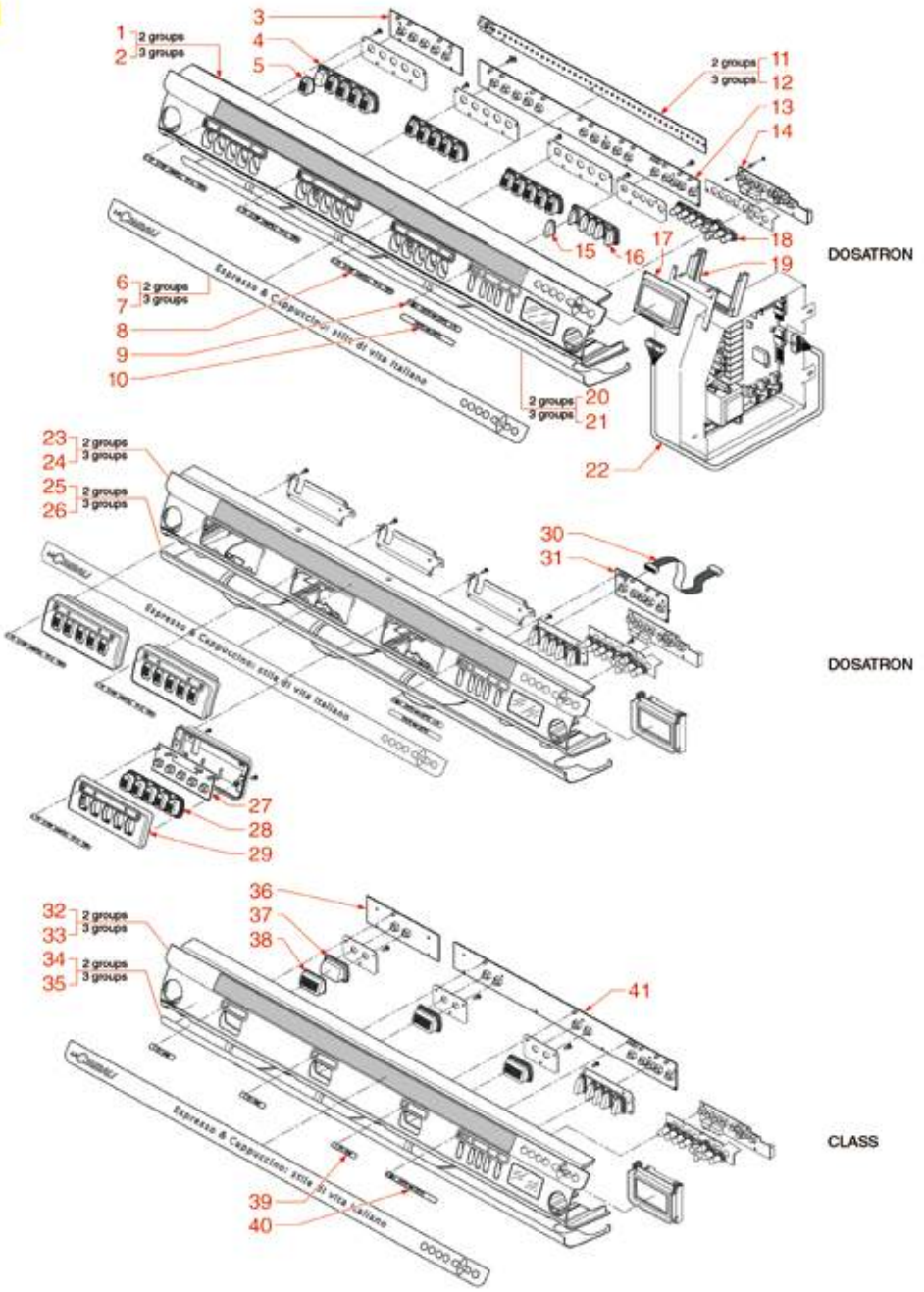

Posizioni senza cod. LF: a richiesta
Positions without LF Code No.: upon request
Abbildungen ohne LF Bestell-Nr.: auf Anfrage
Posiciones sin cód. LF: previa petición

CIMBALI

P.	Cod.	Descrizione	Description	Beschreibung	Descripción
3	**1319506**	PULSANTIERA 5 TASTI	5 BUTTONS PUSH-BUTTON PANEL	DRUCKTASTENTAFEL 5 TASTEN	BOTONERA 5 PULSADORES
4	**1319512**	MEMBRANA PULSANTIERA 5 TASTI	5 BUTTONS PUSH-BUTTON PANEL DIAPHRAGM	TASTATURMEMBRAN 5 TASTEN	MEMBRANA BOTONERA 5 PULSADORES
13	**1319507**	PULSANTIERA 15 TASTI	15 BUTTONS PUSH-BUTTON PANEL	DRUCKTASTENTAFEL 15 TASTEN	BOTONERA 15 PULSADORES
17	**1390122**	SCHEDA ELETTRONICA DISPLAY	DISPLAY CIRCUIT BOARD	ELEKTRONIK-BEDIENELEMENT	PLACA ELECTRÓNICA DISPLAY
36	**1319508**	PULSANTIERA 2 TASTI	2 BUTTONS PUSH-BUTTON PANEL	DRUCKTASTENTAFEL 2 TASTEN	BOTONERA 2 PULSADORES

IMPIANTO ELETTRICO M39GT
ELECTRICAL SYSTEM M39GT
ELEKTROSYSTEM M39GT
CIRCUITO ELÉCTRICO M39GT

CI4202

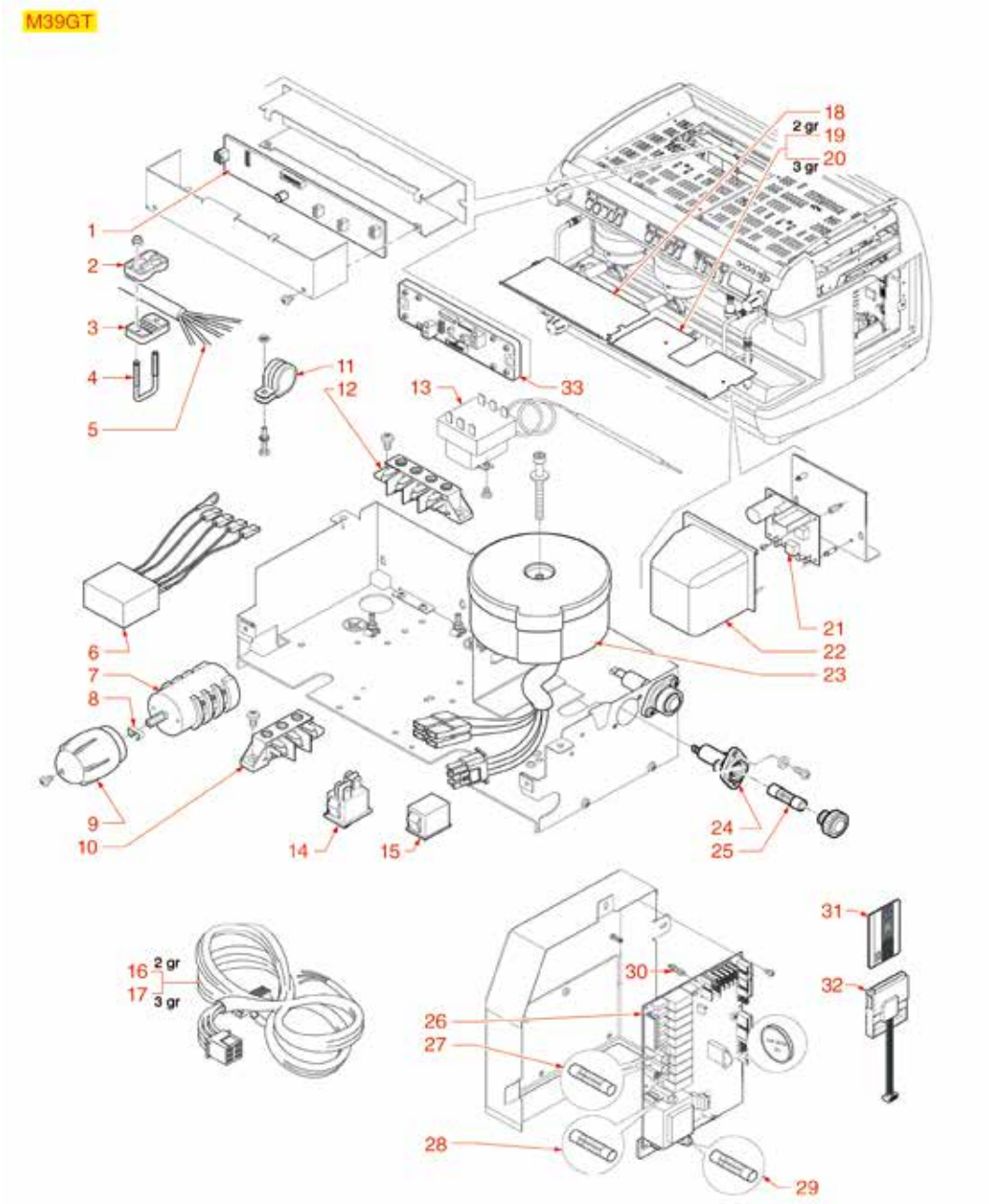

Posizioni senza cod. LF: a richiesta
Positions without LF Code No.: upon request
Abbildungen ohne LF Bestell-Nr.: auf Anfrage
Posiciones sin cód. LF: previa petición

CIMBALI

P.	Cod.	Descrizione	Description	Beschreibung	Descripción
7	**1057031**	COMMUTATORE 0-1 POSIZIONI 25A 690V	SELECTOR SWITCH 0-1 POSITIONS 25A 690V	SCHALTER 0-1 STELLUNGEN 25A 690V	CONMUTADOR 0-1 POSICIONES 25A 690V
8	**1241557**	ANELLO ELASTICO PER MANOPOLA	ELASTIC RING FOR KNOB	GUMMIRING FÜR DREHKNOPF	ARO ELÁSTICO PARA MANDO
10	**3247016**	MORSETTIERA 3 POLI FV273 40A 450V	3-POLE TERMINAL BLOCK FV273 40A 450V	ANSCHLUSSKLEMME 3 POLE FV273 40A 450V	TABLERO BORNES 3 POLOS FV273 40A 450V
12	**3247037**	MORSETTIERA 4 POLI FV173 40A 600V	4-POLE TERMINAL BLOCK FV173 40A 600V	ANSCHLUSSKLEMME 4 POLE FV173 40A 600V	TABLERO DE BORNES 4 POLOS FV173 40A 600V
13	**1444509**	TERMOSTATO TRIFASE 169°C	THREE-PHASE THERMOSTAT 169°C	THERMOSTAT 3-PHASIG 169°C	TERMOSTATO TRIFÁSICO 169°C
23	**1739002**	TRASFORMATORE TOROIDALE 240V 50/60Hz	TOROIDAL TRANSFORMER 240V 50/60Hz	RINGKERNTRANSFORMATOR 240V 50/60Hz	TRANSFORMADOR TOROIDAL 240V 50/60Hz
27	**3049001**	FUSIBILE RITARDATO ø 5x20 mm - 10 PZ	DELAY FUSE ø 5x20 mm - 10 PCS	FEINSICHERUNG ø 5x20 mm - 10 STK.	FUSIBILE RETARDADO ø 5x20 mm - 10 UDS.
29	**3049052**	FUSIBILE RAPIDO ø 5x20 mm - 10 PZ	QUICK ACTING FUSE ø 5x20 mm - 10 PCS	SCHNELLSICHERUNG ø 5x20 mm - 10 STK.	FUSIBILE RÁPIDO ø 5x20 mm - 10 UDS.

PULSANTIERE M39
PUSH-BUTTON PANELS M39
TASTATURE M39
BOTONERAS M39

CI4302

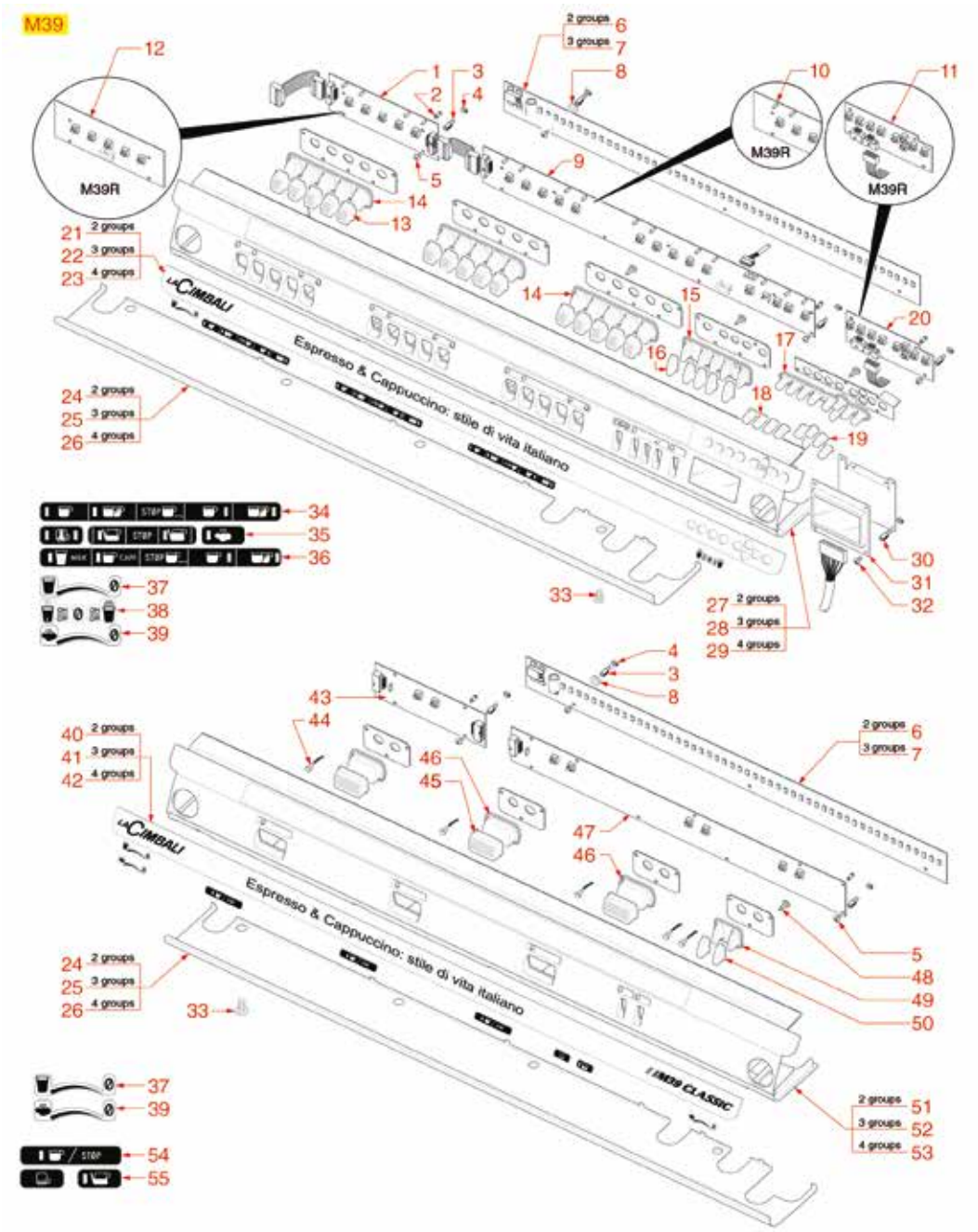

Posizioni senza cod. LF: a richiesta
Positions without LF Code No.: upon request
Abbildungen ohne LF Bestell-Nr.: auf Anfrage
Posiciones sin cód. LF: previa petición

CIMBALI

P.	Cod.	Descrizione	Description	Beschreibung	Descripción
1	**1319517**	SCHEDA PULSANTIERA 5 TASTI	PUSH BUTTON PANEL BOARD 5 BUTTONS	TASTATURPLATINE 5 TASTEN	PLACA BOTONERA 5 PULSADORES
10	**1319507**	PULSANTIERA 15 TASTI	15 BUTTONS PUSH-BUTTON PANEL	DRUCKTASTENTAFEL 15 TASTEN	BOTONERA 15 PULSADORES
12	**1319506**	PULSANTIERA 5 TASTI	5 BUTTONS PUSH-BUTTON PANEL	DRUCKTASTENTAFEL 5 TASTEN	BOTONERA 5 PULSADORES
14	**1319518**	MEMBRANA PULSANTIERA 5 TASTI	PUSH-BUTTON PANEL DIAPHRAGM 5 BUTTONS	TASTATURMEMBRAN 5 TASTEN	MEMBRANA BOTONERA 5 PULSADORES
31	**1390122**	SCHEDA ELETTRONICA DISPLAY	DISPLAY CIRCUIT BOARD	ELEKTRONIK-BEDIENELEMENT	PLACA ELECTRÓNICA DISPLAY
43	**1319519**	SCHEDA ELETTRONICA PULSANTIERA 2 TASTI	PUSH-BUTT.PANEL ELECTR.CIRC.BOARD 2 BUTT	ELEKTRONIK-PLATINE FÜR TASTATUR 2 TASTEN	PLACA ELECTRÓNICA BOTONERA 2 PULSADORES
44	**1221056**	LAMPADA SPIA NEUTRA 24V	NEUTRAL INDICATOR LAMP 24V	SIGNALLAMPE NEUTRAL 24V	BOMBILLA PILOTO NEUTRA 24V

IMPIANTO ELETTRICO M39
ELECTRICAL SYSTEM M39
ELEKTROSYSTEM M39
CIRCUITO ELÉCTRICO M39

CI4402

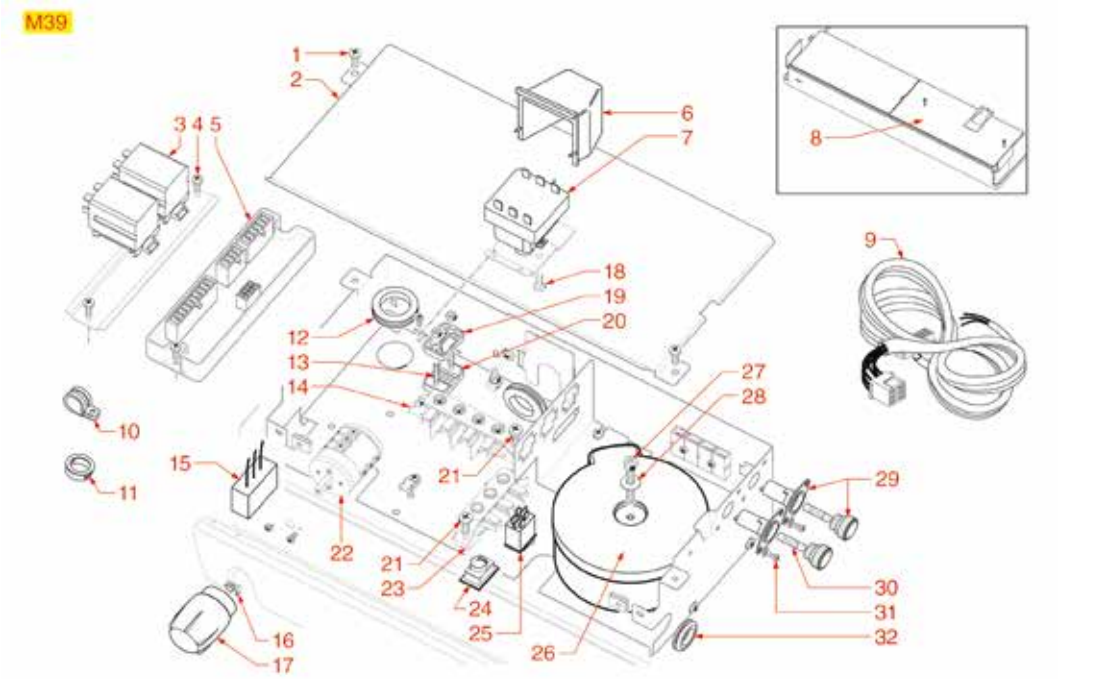

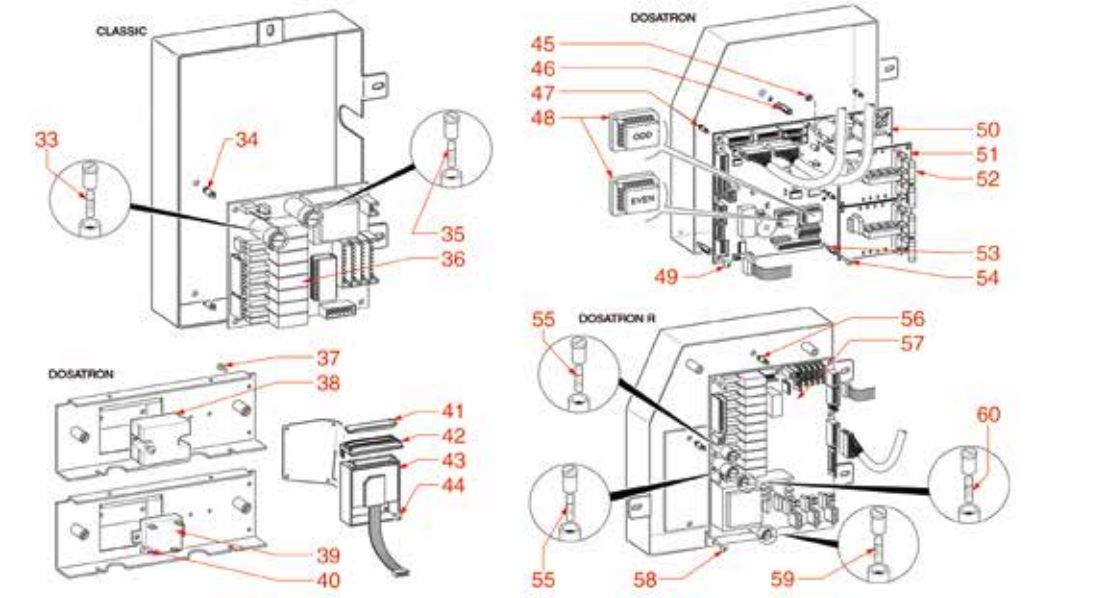

Posizioni senza cod. LF: a richiesta
Positions without LF Code No.: upon request
Abbildungen ohne LF Bestell-Nr.: auf Anfrage
Posiciones sin cód. LF: previa petición

CIMBALI

P.	Cod.	Descrizione	Description	Beschreibung	Descripción
3	**5038177**	RELÈ 65.31 30A 250V	RELAY 65.31 30A 250V	RELAIS 65.31 30A 250V	RELÈ 65.31 30A 250V
7	**1444509**	TERMOSTATO TRIFASE 169°C	THREE-PHASE THERMOSTAT 169°C	THERMOSTAT 3-PHASIG 169°C	TERMOSTATO TRIFÁSICO 169°C
14	**3247037**	MORSETTIERA 4 POLI FV173 40A 600V	4-POLE TERMINAL BLOCK FV173 40A 600V	ANSCHLUSSKLEMME 4 POLE FV173 40A 600V	TABLERO DE BORNES 4 POLOS FV173 40A 600V
16	**1241557**	ANELLO ELASTICO PER MANOPOLA	ELASTIC RING FOR KNOB	GUMMIRING FÜR DREHKNOPF	ARO ELÁSTICO PARA MANDO
21	**5022646**	VITE A TESTA CILINDRICA M5x10	CYLINDER HEAD SCREW M5x10	ZYLINDERKOPFSCHRAUBE M5x10	TORNILLO CABEZA CILÍND. M5x10
22	**1057031**	COMMUTATORE 0-1 POSIZIONI 25A 690V	SELECTOR SWITCH 0-1 POSITIONS 25A 690V	SCHALTER 0-1 STELLUNGEN 25A 690V	CONMUTADOR 0-1 POSICIONES 25A 690V
23	**3247016**	MORSETTIERA 3 POLI FV273 40A 450V	3-POLE TERMINAL BLOCK FV273 40A 450V	ANSCHLUSSKLEMME 3 POLE FV273 40A 450V	TABLERO BORNES 3 POLOS FV273 40A 450V
26	**1739002**	TRASFORMATORE TOROIDALE 240V 50/60Hz	TOROIDAL TRANSFORMER 240V 50/60Hz	RINGKERNTRANSFORMATOR 240V 50/60Hz	TRANSFORMADOR TOROIDAL 240V 50/60Hz
55	**3049001**	FUSIBILE RITARDATO ø 5x20 mm - 10 PZ	DELAY FUSE ø 5x20 mm - 10 PCS	FEINSICHERUNG ø 5x20 mm - 10 STK.	FUSIBILE RETARDADO ø 5x20 mm - 10 UDS.
58	**1528631**	VITE A TESTA CILINDRICA M4x8	CYLINDER HEAD SCREW M4x8	ZYLINDERKOPFSCHRAUBE M4x8	TORNILLO CABEZA CILÍND. M4x8
59	**3049052**	FUSIBILE RAPIDO ø 5x20 mm - 10 PZ	QUICK ACTING FUSE ø 5x20 mm - 10 PCS	SCHNELLSICHERUNG ø 5x20 mm - 10 STK.	FUSIBILE RÁPIDO ø 5x20 mm - 10 UDS.

PULSANTIERE M20-22-25-27-28-29-30-31-32
PUSH-BUTTON M20-22-25-27-28-29-30-31-32
TASTATURE M20-22-25-27-28-29-30-31-32
BOTONERAS M20-22-25-27-28-29-30-31-32

CI4502

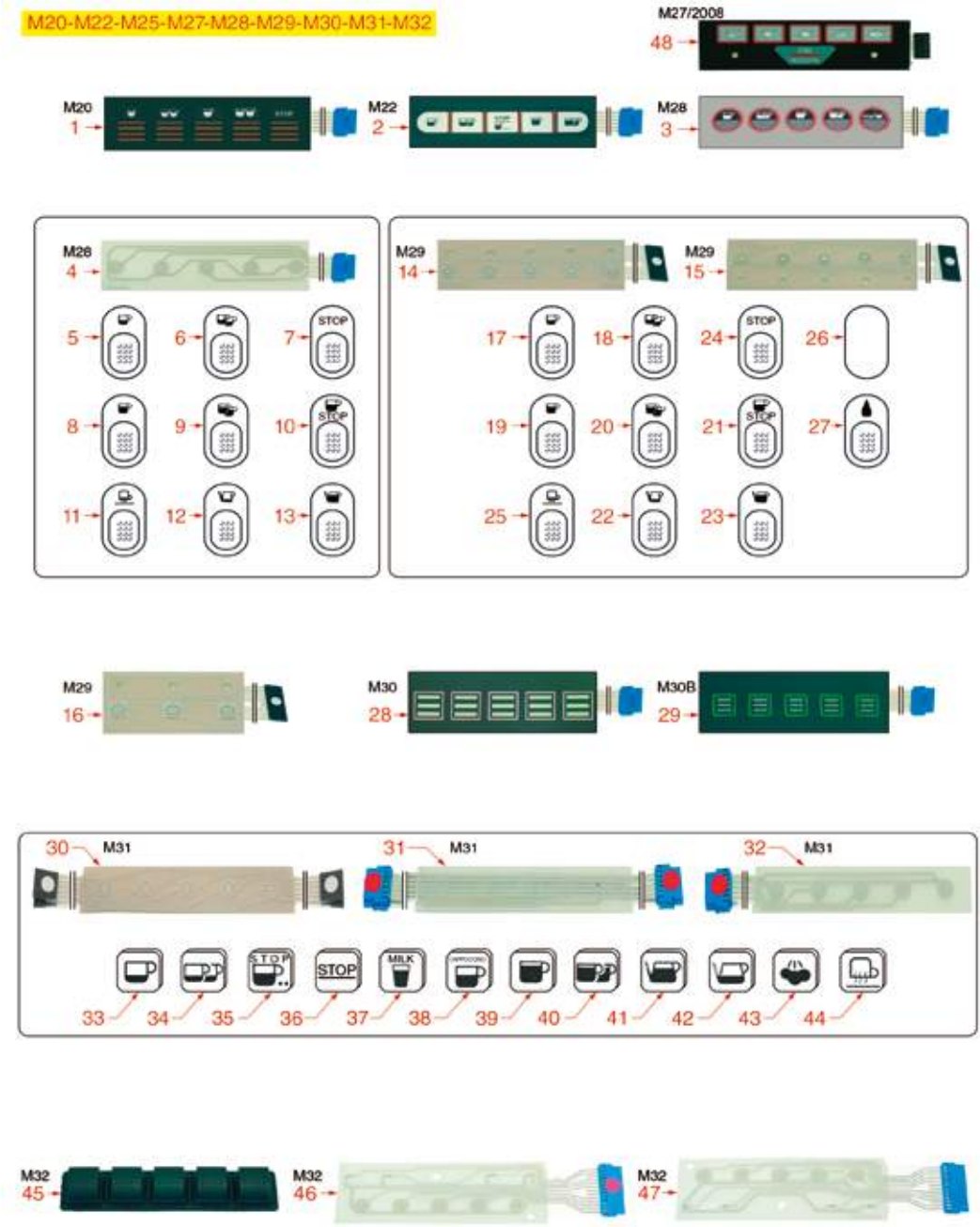

Posizioni senza cod. LF: a richiesta
Positions without LF Code No.: upon request
Abbildungen ohne LF Bestell-Nr.: auf Anfrage
Posiciones sin cód. LF: previa petición

CIMBALI

P.	Cod.	Descrizione	Description	Beschreibung	Descripción
1	**1319523**	MEMBRANA PULSANTIERA 5 TASTI	PUSH-BUTTON PANEL MEMBRANE 5 BUTTONS	TASTATURMEMBRAN 5 TASTEN	MEMBRANA BOTONERA 5 BOTONES
2	**1319046**	MEMBRANA PULSANTIERA 5 TASTI	PUSH-BUTTON PANEL MEMBRANE 5 BUTTONS	TASTATURMEMBRAN 5 TASTEN	MEMBRANA BOTONERA 5 BOTONES
28	**1319522**	MEMBRANA PULSANTIERA 5 TASTI	PUSH-BUTTON PANEL MEMBRANE 5 BUTTONS	TASTATURMEMBRAN 5 TASTEN	MEMBRANA BOTONERA 5 BOTONES
45	**1319049**	MEMBRANA PULSANTIERA 5 TASTI	PUSH-BUTTON PANEL MEMBRANE 5 BUTTONS	TASTATURMEMBRAN 5 TASTEN	MEMBRANA BOTONERA 5 BOTONES
46	**1319515**	MEMBRANA PULSANTIERA 5 TASTI	PUSH-BUTTON PANEL DIAPHRAGM 5 BUTTONS	TASTATURMEMBRAN 5 TASTEN	MEMBRANA BOTONERA 5 PULSADORES
47	**1319520**	MEMBRANA PULSANTIERA 5 TASTI	PUSH-BUTTON PANEL DIAPHRAGM 5 BUTTONS	TASTATURMEMBRAN 5 TASTEN	MEMBRANA BOTONERA 5 PULSADORES
48	**1319384**	MEMBRANA PULSANTIERA 6 TASTI	DIAPHRAGM FOR 6-BUTTON PANEL	MEMBRAN FÜR TASTAUR 6 TASTEN	MEMBRANA BOTONERA 6 BOTONES

IMPIANTO ELETTRICO M22-27-28-29-30-31-32
ELECTRICAL SYSTEM M22-27-28-29-30-31-32
ELEKTROSYSTEM M22-27-28-29-30-31-32
CIRCUITO ELÉCTRICO M22-27-28-29-30-31-32

CI4602

M20-M22-M25-M27-M28-M29-M30-M31-M32

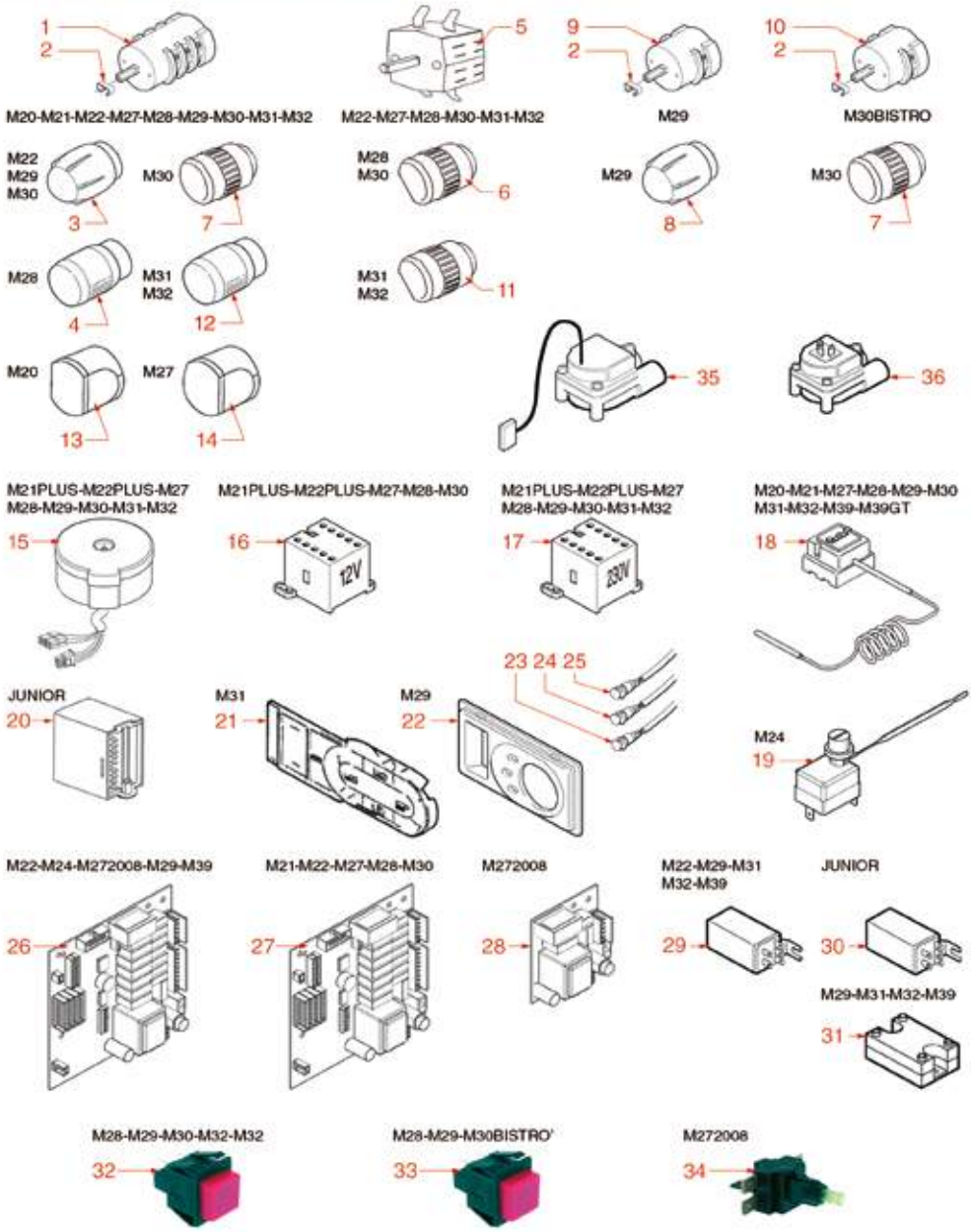

Posizioni senza cod. LF: a richiesta
Positions without LF Code No.: upon request
Abbildungen ohne LF Bestell-Nr.: auf Anfrage
Posiciones sin cód. LF: previa petición

CIMBALI

P.	Cod.	Descrizione	Description	Beschreibung	Descripción
1	**1319016**	COMMUTATORE 0-2 POSIZIONI 20A 600V	SELECTOR SWITCH 0-2 POSITIONS 20A 600V	SCHALTER 0-2 STELLUNGEN 20A 600V	CONMUTADOR 0-2 POSICIONES 20A 600V
2	**1241557**	ANELLO ELASTICO PER MANOPOLA	ELASTIC RING FOR KNOB	GUMMIRING FÜR DREHKNOPF	ARO ELÁSTICO PARA MANDO
6	**1241013**	MANOPOLA PER COMMUTATORE	SELECTOR SWITCH KNOB	DREHKNOPF FÜR SCHALTER	MANDO PARA CONMUTADOR
7	**1241011**	MANOPOLA ø 40 mm PER COMMUTATORE	SELECTOR SWITCH KNOB ø 40 mm	DREHKNOPF ø 40 mm FÜR SCHALTER	MANDO ø 40 mm PARA CONMUTADOR
9	**1319017**	COMMUTATORE 0-1 POSIZIONI 16A 690V	SELECTOR SWITCH 0-1 POSITIONS 16A 690V	SCHALTER 0-1 STELLUNGEN 16A 690V	CONMUTADOR 0-1 POSICIONES 16A 690V
11	**1241014**	MANOPOLA PER COMMUTATORE	SELECTOR SWITCH KNOB	DREHKNOPF FÜR SCHALTER	MANDO PARA CONMUTADOR
12	**1241012**	MANOPOLA ø 40 mm PER COMMUTATORE	SELECTOR SWITCH KNOB ø 40 mm	DREHKNOPF ø 40 mm FÜR SCHALTER	MANDO ø 40 mm PARA CONMUTADOR
13	**1241555**	MANOPOLA PER COMMUTATORE	SELECTOR SWITCH KNOB	DREHKNOPF FÜR SCHALTER	MANDO PARA CONMUTADOR
14	**1241556**	MANOPOLA PER COMMUTATORE	SELECTOR SWITCH KNOB	DREHKNOPF FÜR SCHALTER	MANDO PARA CONMUTADOR
15	**1739002**	TRASFORMATORE TOROIDALE 240V 50/60Hz	TOROIDAL TRANSFORMER 240V 50/60Hz	RINGKERNTRANSFORMATOR 240V 50/60Hz	TRANSFORMADOR TOROIDAL 240V 50/60Hz
16	**1354001**	CONTATTORE ALLEN-BRADLEY K09 9A 400V 4Kw	CONTACTOR ALLEN-BRADLEY K09 9A 400V 4Kw	SCHÜTZ ALLEN-BRADLEY K09 9A 400V 4Kw	CONTADOR ALLEN-BRADLEY K09 9A 400V 4Kw
17	**3446556**	CONTATTORE LOVATO BG0910A	CONTACTOR LOVATO BG0910A	RELAISSSCHALTER LOVATO BG0910A	CONTACTOR LOVATO BG0910A
18	**1444509**	TERMOSTATO TRIFASE 169°C	THREE-PHASE THERMOSTAT 169°C	THERMOSTAT 3-PHASIG 169°C	TERMOSTATO TRIFÁSICO 169°C
19	**5047881**	TERMOSTATO MONOFASE 170°C	SINGLE-PHASE THERMOSTAT 170°c	THERMOSTAT 1-PHASIG 170°C	TERMOSTATO MONOFÁSICO 170°C
20	**1341002**	REGOLATORE LIVELLO RL30/3ES/F 200/240V	LEVEL REGULATOR RL30/3ES/F 200/240V	NIVEAUREGLER RL30/3ES/F 200/240V	REGULADOR NIVEL RL30/3ES/F 200/240V
21	**1201002**	MASCHERINA LIVELLO E MANOMETRI	LEVEL AND PRESSURE GAUGE PLATE	STANDANZEIGER UND MANOMETER M31	EMBELLECEDOR NIVEL Y MANÓMETROS
23	**1221001**	LAMPADA SPIA ROSSA 220V	RED INDICATOR LAMP 220V	SIGNALLAMPE ROT 220V	BOMBILLA PILOTO ROJA 220V
24	**1221002**	LAMPADA SPIA VERDE 220V	GREEN INDICATOR LAMP 220V	SIGNALLAMPE GRÜN 220V	BOMBILLA PILOTO VERDE 220V
25	**1221003**	LAMPADA SPIA ROSSA 24V	RED INDICATOR LAMP 24V	SIGNALLAMPE ROT 24V	BOMBILLA PILOTO ROJA 24V
28	**1390001**	SCHEDA ELETTRONICA LIVELLO	LEVEL ELECTRONIC BOARD	NIVEAUPLATINE ELEKTRONISCH	TARJETA ELECTRÓNICA NIVEL
29	**5038177**	RELÈ 65.31 30A 250V	RELAY 65.31 30A 250V	RELAIS 65.31 30A 250V	RELÈ 65.31 30A 250V
30	**3351605**	RELÉ DI POTENZA FINDER 60.63.8.230.0000	RELAY POWER FINDER 60.63.8.230.0000	LEISTUNGSRELAIS FINDER 60.63.8.230.0000	RELÉ DE POTENCIA FINDER 60.63.8.230.0000
32	**3319420**	INTERRUTTORE BIPOLARE ROSSO 16A 250V	BIPOLAR SWITCH RED 16A 250V	SCHALTER 2-POLIG ROT 16A 250V	INTERRUPTOR BIPOLAR ROJO 16A 250V
33	**3319421**	PULSANTE BIPOLARE ROSSO 16A 250V	RED BIPOLAR PUSH BUTTON 16A 250V	DRUCKKNOPF 2-POLIG ROT 16A 250V	PULSADOR BIPOLAR ROJO 16A 250V
34	**1319053**	INTERRUTTORE BIPOLARE 16A 250V	BIPOLAR SWITCH 16A 250V	SCHALTER 2-POLIG 16A 250V	INTERRUPTOR BIPOLAR 16A 250V
35	**1455058**	CONTATORE VOLUMETRICO GICAR	VOLUMETRIC FLOWMETER GICAR	VOLUMENZÄHLER GICAR	CONTADOR VOLUMÉTRICO GICAR
36	**1455068**	CONTATORE VOLUMETRICO GICAR	VOLUMETRIC FLOWMETER GICAR	VOLUMENZÄHLER GICAR	CONTADOR VOLUMÉTRICO GICAR
36	**1455067**	CONTATORE VOLUMETRICO GICAR	VOLUMETRIC FLOWMETER GICAR	VOLUMENZÄHLER GICAR	CONTADOR VOLUMÉTRICO GICAR

IMPIANTO ELETTRICO M24
ELECTRICAL SYSTEM M24
ELEKTROSYSTEM M24
CIRCUITO ELÉCTRICO M24

CI4702

M24-M24SELECT

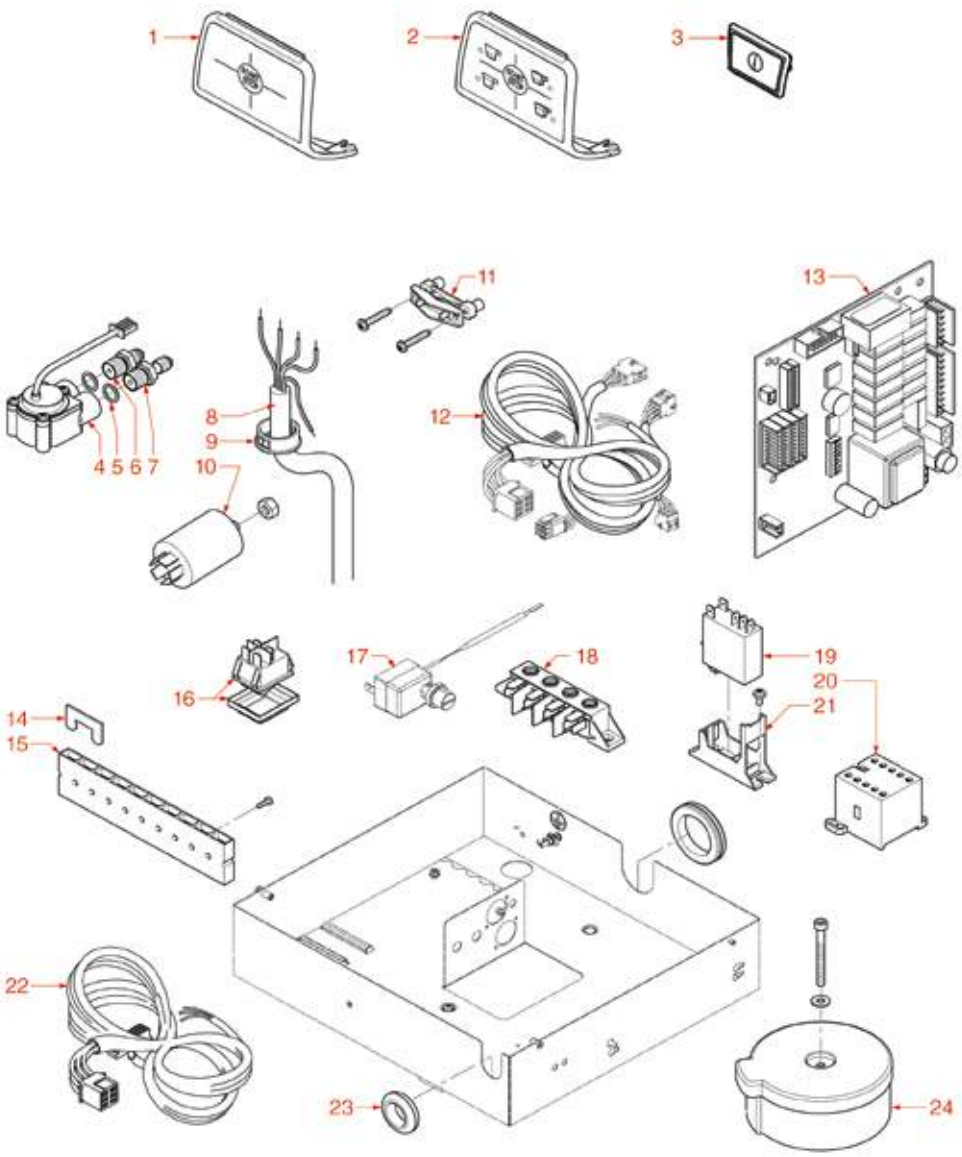

Posizioni senza cod. LF: a richiesta
Positions without LF Code No.: upon request
Abbildungen ohne LF Bestell-Nr.: auf Anfrage
Posiciones sin cód. LF: previa petición

CIMBALI

P.	Cod.	Descrizione	Description	Beschreibung	Descripción
4	**1455058**	CONTATORE VOLUMETRICO GICAR	VOLUMETRIC FLOWMETER GICAR	VOLUMENZÄHLER GICAR	CONTADOR VOLUMÉTRICO GICAR
5	**1186950**	GUARNIZIONE OR 02043 VITON VERDE	O-RING 02043 VITON GREEN	DICHTUNG 'GUARNIZIONE OR 02043 VITON GRÜ	JUNTA ARO 02043 VITON VERDE
16	**3319012**	INTERRUTTORE BIPOLARE VERDE 16A 250V	BIPOLAR SWITCH GREEN 16A 250V	SCHALTER 2-POLIG GRÜN 16A 250V	INTERRUPTOR BIPOLAR VERDE 16A 250V
17	**5047881**	TERMOSTATO MONOFASE 170°C	SINGLE-PHASE THERMOSTAT 170°c	THERMOSTAT 1-PHASIG 170°C	TERMOSTATO MONOFÁSICO 170°C
18	**3247037**	MORSETTIERA 4 POLI FV173 40A 600V	4-POLE TERMINAL BLOCK FV173 40A 600V	ANSCHLUSSKLEMME 4 POLE FV173 40A 600V	TABLERO DE BORNES 4 POLOS FV173 40A 600V
20	**1454001**	CONTATTORE ALLEN-BRADLEY K09 20A 400V	CONTACTOR ALLEN-BRADLEY K09 20A 400V	SCHÜTZ ALLEN-BRADLEY K09 20A 400V	CONTACTOR ALLEN-BRADLEY K09 20A 400V
24	**1739002**	TRASFORMATORE TOROIDALE 240V 50/60Hz	TOROIDAL TRANSFORMER 240V 50/60Hz	RINGKERNTRANSFORMATOR 240V 50/60Hz	TRANSFORMADOR TOROIDAL 240V 50/60Hz

BOILER J-M15-20-22-25-27-28-29-30-31-32
BOILER J-M15-20-22-25-27-28-29-30-31-32
BOILER J-M15-20-22-25-27-28-29-30-31-32
CALDERA J-M15-20-22-25-27-28-29-30-31-32

CI5002

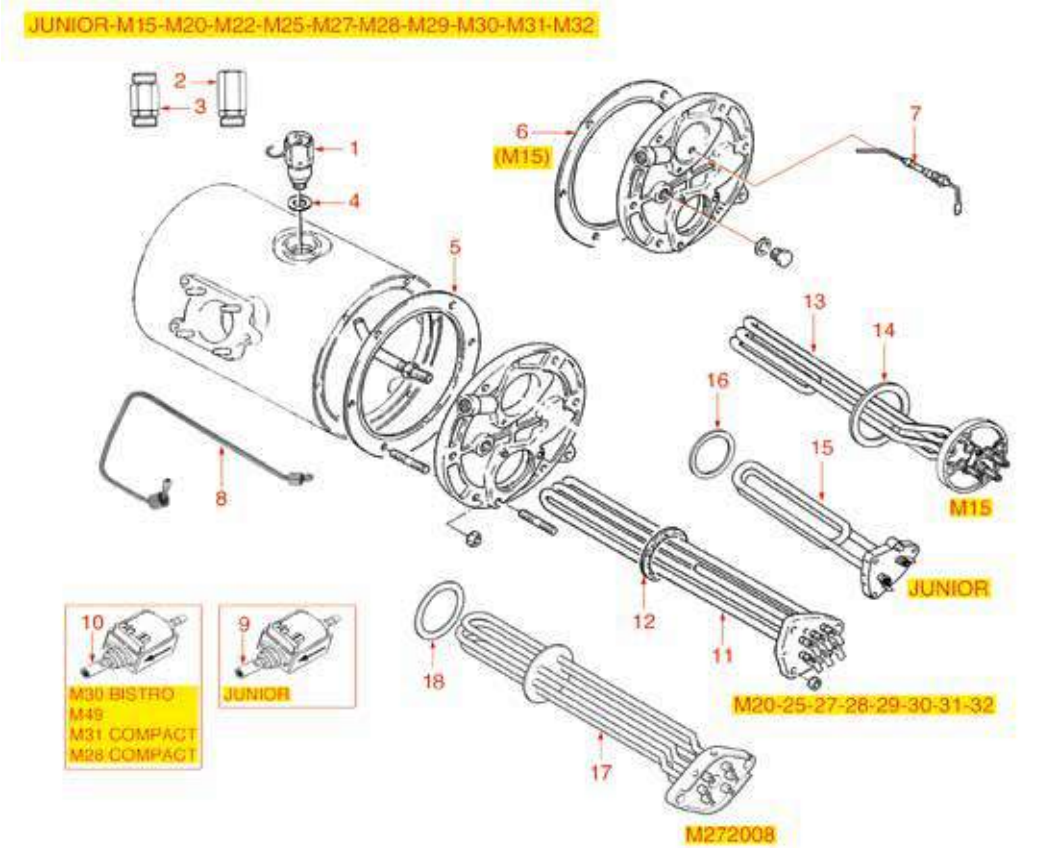

Posizioni senza cod. LF: a richiesta
Positions without LF Code No.: upon request
Abbildungen ohne LF Bestell-Nr.: auf Anfrage
Posiciones sin cód. LF: previa petición

CIMBALI

P.	Cod.	Descrizione	Description	Beschreibung	Descripción
1	**1515100**	VALVOLA CALDAIA ø 3/8"M 1,8bar CE-PED	BOILER VALVE ø 3/8"M 1.8bar CE-PED	VENTIL DURCHLAUFER. ø3/8"A 1,8bar CE-PED	VÁLVULA CALDERA ø 3/8"M 1,8bar CE-PED
2	**1523541**	VALVOLA CALDAIA ø 1/4"M	BOILER VALVE ø 1/4"M	VENTIL FÜR DURCHLAUFERHITZER ø 1/4"A	VÁLVULA CALDERÍN ø 1/4"M
3	**1523411**	VALVOLA DI NON RITORNO ø 1/2"F-1/2"F	NON-RETURN VALVE ø 1/2"F-1/2"F	RÜCKSCHLAGVENTIL ø 1/2"I -1/2" I	VÁLVULA RETENCIÓN ø 1/2"Hx1/2"H
4	**1186394**	GUARNIZIONE PIANA ESENTE ø 22x17x2 mm	ASBESTOS FREE FLAT GASKET ø 22x17x2 mm	FLACHDICHTUNG ASBESTFREI ø 22x17x2 mm	JUNTA PLANA SIN AMIANTO ø 22x17x2 mm
4	**1186957**	GUARNIZIONE PIANA PTFE ø 22x17x1,5 mm	FLAT GASKET PTFE ø 22x17x1,5 mm	FLACHDICHTUNG AUS PTFE ø 22x17x1,5 mm	JUNTA PLANA PTFE ø 22x17x1,5 mm
5	**1186572**	GUARNIZIONE CALDAIA ø 180x140x3 mm	BOILER GASKET ø 180x140x3 mm	DICHTUNG F. DURCHLAUFERH. ø 180x140x3 mm	JUNTA CALDERA ø 180x140x3 mm
5	**1186751**	GUARNIZIONE CALDAIA ø 180x140x3 mm	BOILER GASKET ø 180x140x3 mm	DICHTUNG F. DURCHLAUFERH. ø 180x140x3 mm	JUNTA CALDERA ø 180x140x3mm
6	**1186750**	GUARNIZIONE CALDAIA ø 214x200x3 mm	BOILER GASKET ø 214x200x3 mm	DICHTUNG F. DURCHLAUFERH. ø 214x200x3 mm	JUNTA CALDERA ø 214x200x3 mm
7	**1341003**	SONDA LIVELLO ø 1/8"M-108 mm	LEVEL PROBE ø 1/8"M-108 mm	NIVEAUSONDE ø 1/8"M-108 mm	SONDA NIVEL ø 1/8"M-108 mm
8	**1449322**	TUBAZIONE CALDAIA-PRESSOSTATO	PRESSURE SWITCH BOILER PIPE	ROHR DURCHLAUFERHITZER-DRUCKREGLER	TUBO CALDERÍN- PRESOSTATO
9	**1331001**	POMPA VIBRAZIONE FLUID-O-TECH 50W 240V	VIBRATORY PUMP FLUID-O-TECH 50W 240V	VIBRATIONSPUMPE FLUID-O-TECH 50W 240V	BOMBA VIBRACIÓN FLUID-O-TECH 50W 240V
10	**1122747**	POMPA VIBRAZIONE EX4 48W 24V 50/60Hz	VIBRATORY PUMP EX4 48W 24V 50/60HZ	VIBRATIONSPUMPE EX4 48W 24V 50/60Hz	BOMBA VIBRACIÓN EX4 48W 24V 50/60HZ
11	**1755009**	RESISTENZA 2050/2440W 220/240V	HEATING ELEMENT 2050/2440W 220/240V	HEIZKÖRPER 2050/2440W 220/240V	RESISTENCIA 2050/2440W 220/240V
11	**1755010**	RESISTENZA 4500/5370W 220/240V	HEATING ELEMENT 4500/5370W 220/240V	HEIZKÖRPER 4500/5370W 220/240V	RESISTENCIA 4500/5370W 220/240V
11	**1755083**	RESISTENZA 1800W 220V	HEATING ELEMENT 1800W 220V	HEIZKÖRPER 1800W 220V	RESISTENCIA 1800W 220V
11	**1755088**	RESISTENZA 3750/4500W 220/240V	HEATING ELEMENT 3750/4500W 220/240V	HEIZKÖRPER 3750/4500W 220/240V	RESISTENCIA 3750/4500W 220/240V
11	**1755089**	RESISTENZA 5790W 220V	HEATING ELEMENT 5790W 220V	HEIZKÖRPER 5790W 220V	RESISTENCIA 5790W 220V
11	**1755205**	RESISTENZA 2950/3420W 220/400V	HEATING ELEMENT 2950/3420W 220/400V	HEIZKÖRPER 2950/3420W 220/400V	RESISTENCIA 2950/3420W 220/400V
11	**1755647**	RESISTENZA 1800W 110V	HEATING ELEMENT 1800W 110V	HEIZKÖRPER 1800W 110V	RESISTENCIA 1800W 110V
13	**1755891**	RESISTENZA 5000W 220V	HEATING ELEMENT 5000W 220V	HEIZKÖRPER 5000W 220V	RESISTENCIA 5000W 220V
13	**3355112**	RESISTENZA 2700W 220/380V 6 POLI	HEATING ELEMENT 2700W 220/380V 6-POLE	HEIZKÖRPER 2700W 220/380V 6-POLIG	RESISTENCIA 2700W 220/380V 6 POLOS
14	**3186006**	GUARNIZIONE PIANA ESENTE ø 95x56x3 mm	ASBESTOS FREE FLAT GASKET ø 95x56x3 mm	FLACHDICHTUNG ASBESTFREI ø 95x56x3 mm	JUNTA PLANA SIN AMIANTO ø 95x56x3 mm
15	**1755082**	RESISTENZA 1300W 220V	HEATING ELEMENT 1300W 220V	HEIZKÖRPER 1300W 220V	RESISTENCIA 1300W 220V
15	**1755646**	RESISTENZA 1300W 110V	HEATING ELEMENT 1300W 110V	HEIZKÖRPER 1300W 110V	RESISTENCIA 1300W 110V
16	**1186607**	GUARNIZIONE PIANA CARBO ø 57,8x50x3 mm	FLAT CARBO GASKET ø 57.8x50x3 mm	FLACHDICHTUNG CARBO ø 57,8x50x3 mm	JUNTA PLANA CARBO ø 57,8x50x3 mm
16	**1186609**	GUARNIZIONE PIANA PTFE ø 58x51x2 mm	PTFE FLAT GASKET ø 58x51x2 mm	FLACHDICHTUNG AUS PTFE ø 58x51x2 mm	JUNTA PLANA EN PTFE ø 58x51x2 mm
17	**1755117**	RESISTENZA 3780/4500W 230/400V	HEATING ELEMENT 3780/4500W 230/400V	HEIZKÖRPER 3780/4500W 230/400V	RESISTENCIA 3780/4500W 230/400V
18	**1186179**	GUARNIZIONE PIANA PTFE ø 57x43x3 mm	PTFE FLAT GASKET ø 57x43x3 mm	FLACHDICHTUNG AUS PTFE ø 57x43x3 mm	JUNTA PLANA PTFE ø 57x43x3 mm
18	**1186606**	GUARNIZIONE PIANA CARBO ø 57x43x3 mm	FLAT CARBO GASKET ø 57x43x3 mm	FLACHDICHTUNG CARBO ø 57x43x3 mm	JUNTA PLANA CARBO ø 57x43x3 mm
30	**1191001**	GIUNTO METALLICO COMPLETO	COMPLETE METAL COUPLING	KOMPLETTE METALLKUPPLUNG	ACOPLAMIENTO METÁLICO COMPLETO
31	**1191002**	GIUNTO GOMMA ø 41,5 mm	RUBBER COUPLING ø 41.5 mm	KUPPLUNGSSATZ AUS GUMMI ø 41,5 mm	ACOPLAMIENTO GOMA ø 41,5 mm
32	**1191003**	GIUNTO METALLICO COMPLETO	COMPLETE METAL COUPLING	KOMPLETTE METALLKUPPLUNG	ACOPLAMIENTO METÁLICO COMPLETO
33	**1191005**	GIUNTO GOMMA ø 35 mm	RUBBER COUPLING ø 35 mm	GUMMIKUPPLUNG ø 35 mm	ACOPLAMIENTO GOMA ø 35 mm
34	**1191004**	GIUNTO METALLICO COMPLETO	COMPLETE METAL COUPLING	KOMPLETTE METALLKUPPLUNG	ACOPLAMIENTO METÁLICO COMPLETO

CALDAIA M39GT-M39
BOILER M39GT-M39
BOILER M39GT-M39
CALDERÍN M39GT-M39

CI5102

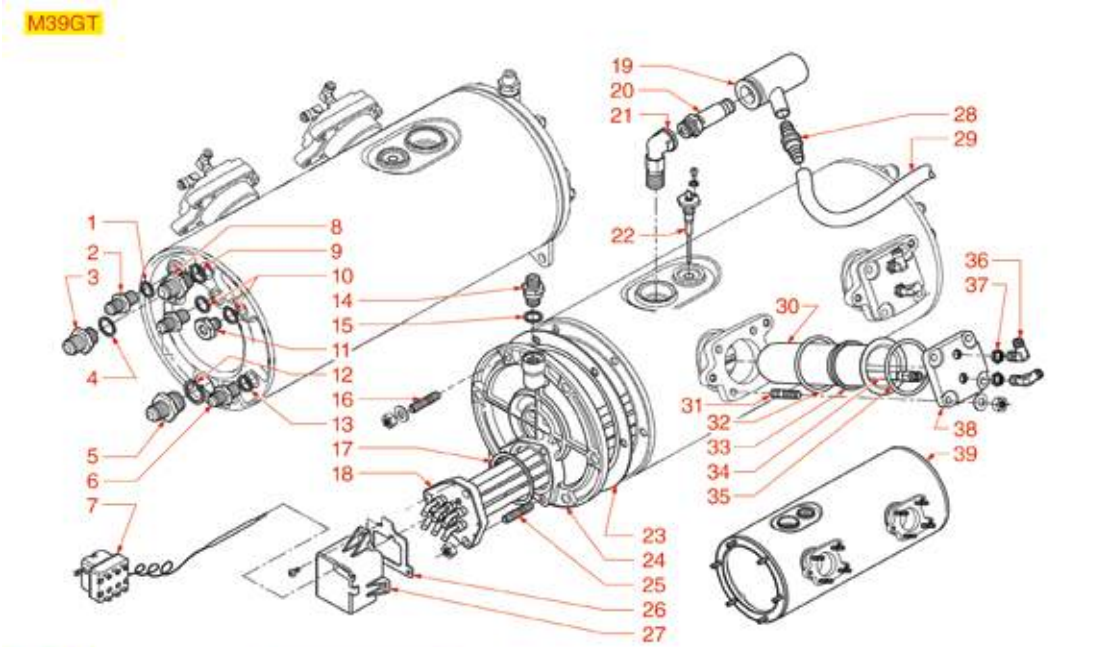

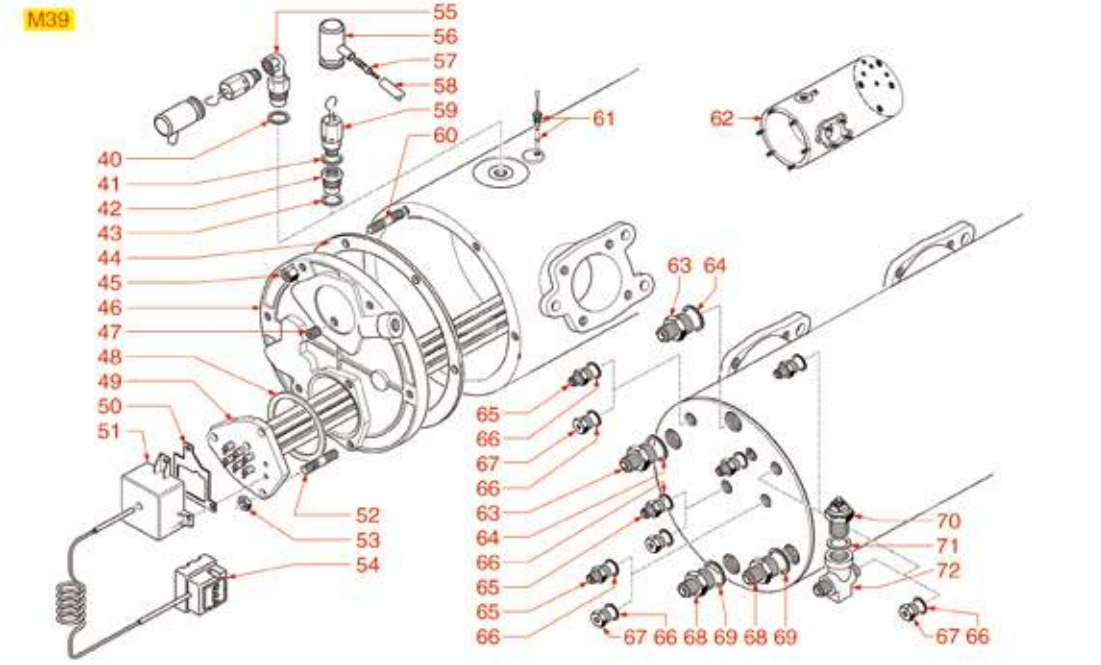

Posizioni senza cod. LF: a richiesta
Positions without LF Code No.: upon request
Abbildungen ohne LF Bestell-Nr.: auf Anfrage
Posiciones sin cód. LF: previa petición

CIMBALI

P.	Cod.	Descrizione	Description	Beschreibung	Descripción
20	**1515007**	VALVOLA CALDAIA ø 3/8"M - 2,0 bar CE/PED	BOILER VALVE ø 3/8"M - 2.0 bar CE/PED	VENTIL DURCHLAUFER. ø3/8"A-2,0bar CE/PED	VÁLVULA CALDERA ø 3/8"M - 2,0 bar CE/PED
30	**1169003**	CARTUCCIA ø 42x210 mm	CARTRIDGE ø 42x210 mm	PATRONE ø 42x210 mm	CARTUCHO ø 42x210 mm
33	**1186279**	ANELLO CARTUCCIA	CARTRIDGE RING	RING FÜR PATRONE	ARO CALDERÍN
35	**3186601**	GUARNIZIONE OR 04200 EPDM	O-RING 04200 EPDM	O-RING DICHTUNG 04200 EPDM	JUNTA ARO "O" 04200 EPDM
43	**1186957**	GUARNIZIONE PIANA PTFE ø 22x17x1,5 mm	FLAT GASKET PTFE ø 22x17x1,5 mm	FLACHDICHTUNG AUS PTFE ø 22x17x1,5 mm	JUNTA PLANA PTFE ø 22x17x1,5 mm
44	**1186572**	GUARNIZIONE CALDAIA ø 180x140x3 mm	BOILER GASKET ø 180x140x3 mm	DICHTUNG F. DURCHLAUFERH. ø 180x140x3 mm	JUNTA CALDERA ø 180x140x3 mm
48	**1186607**	GUARNIZIONE PIANA CARBO ø 57,8x50x3 mm	FLAT CARBO GASKET ø 57.8x50x3 mm	FLACHDICHTUNG CARBO ø 57,8x50x3 mm	JUNTA PLANA CARBO ø 57,8x50x3 mm
48	**1186609**	GUARNIZIONE PIANA PTFE ø 58x51x2 mm	PTFE FLAT GASKET ø 58x51x2 mm	FLACHDICHTUNG AUS PTFE ø 58x51x2 mm	JUNTA PLANA EN PTFE ø 58x51x2 mm
49	**1755088**	RESISTENZA 3750/4500W 220/240V	HEATING ELEMENT 3750/4500W 220/240V	HEIZKÖRPER 3750/4500W 220/240V	RESISTENCIA 3750/4500W 220/240V
49	**1755089**	RESISTENZA 5790W 220V	HEATING ELEMENT 5790W 220V	HEIZKÖRPER 5790W 220V	RESISTENCIA 5790W 220V
52	**1184009**	PRIGIONIERO M8x25 mm INOX	STAINLESS STEEL M8x25 mm STUD	STIFTSCHRAUBE M8x25 mm EDELSTAHL	ESPÁRRAGO M8x25 mm INOX
53	**3060069**	DADO ESAGONALE MEDIO M8	HEXAGONAL NUT M8 MEDIUM	SECHSKANTMUTTER MEDIUM M8	TUERCA HEXAGONAL MEDIA M8
54	**1444509**	TERMOSTATO TRIFASE 169°C	THREE-PHASE THERMOSTAT 169°C	THERMOSTAT 3-PHASIG 169°C	TERMOSTATO TRIFÁSICO 169°C
58	**1449289**	TUBO SILICONE ø 10x13 SHORE 60 - 100 mt	SILICONE HOSE ø 10x13 SHORE 60 - 100 m	SILIKONSCHLAUCH ø 10x13 SHORE 60 - 100 m	TUBO SILICONA ø 10x13 SHORE 60 - 100 m
58	**1449689**	TUBO SILICONE ø 10x13 SHORE 60 - 10 mt	SILICONE HOSE ø 10x13 SHORE 60 - 10 m	SILIKONSCHAUCH ø 10x13 SHORE 60 - 10 m	TUBO SILICONA ø 10x13 SHORE 60 - 10 m
59	**1523048**	VALVOLA CALDAIA ø 1/4"M 2 bar	BOILER VALVE ø 1/4"M 2 bar	VENTIL DURCHLAUFER. ø 1/4"A 2 bar	VÁLVULA CALDERA ø 1/4"M bar
61	**1341040**	SONDA LIVELLO ø 1/8"M-89 mm	LEVEL PROBE ø 1/8"M-89 mm	NIVEAUSONDE ø 1/8"A-89 mm	SONDA NIVEL ø 1/8"M-89 mm
64	**1186620**	GUARNIZIONE PIANA RAME ø 22x17x1,5 mm	COPPER FLAT GASKET ø 22x17x1.5 mm	FLACHDICHTUNG AUS KUPFER ø 22x17x1,5 mm	JUNTA PLANA COBRE ø 22x17x1,5 mm
66	**1186619**	GUARNIZIONE PIANA RAME ø 18x14x1,5 mm	COPPER FLAT GASKET ø 18x14x1.5 mm	FLACHDICHTUNG AUS KUPFER ø 18x14x1,5 mm	JUNTA PLANA COBRE ø 18x14x1,5 mm
67	**1439018**	TAPPO ø 1/4"M PER LIVELLO	LEVEL CAP ø 1/4"M	DECKEL FÜR NIVEAU 1/4"A	TAPÓN ø 1/4"M PARA NIVEL
69	**1186214**	GUARNIZIONE PIANA RAME ø 26x21,5x1,5 mm	COPPER FLAT GASKET ø 26x21.5x1.5 mm	FLACHDICHTUNG AUS KUPFER ø 26x21,5x1,5 m	JUNTA PLANA COBRE ø 26x21,5x1,5 mm
70	**1523537**	VALVOLA CALDAIA ø 1/4"M	BOILER VALVE ø 1/4"M	VENTIL FÜR DURCHLAUFERHITZER ø 1/4"A	VÁLVULA CALDERÍN ø 1/4"M
71	**1786166**	GUARNIZIONE PIANA PTFE ø 18x14x1,5 mm	PTFE FLAT GASKET ø 18x14x1.5 mm	FLACHDICHTUNG PTFE ø 18x14x1,5 mm	JUNTA PLANA PTFE ø 18x14x1,5 mm

CALDAIA M24-M24SELECT
BOILER M24-M24SELECT
BOILER M24-M24SELECT
CALDERÍN M24-M24SELECT

CI5202

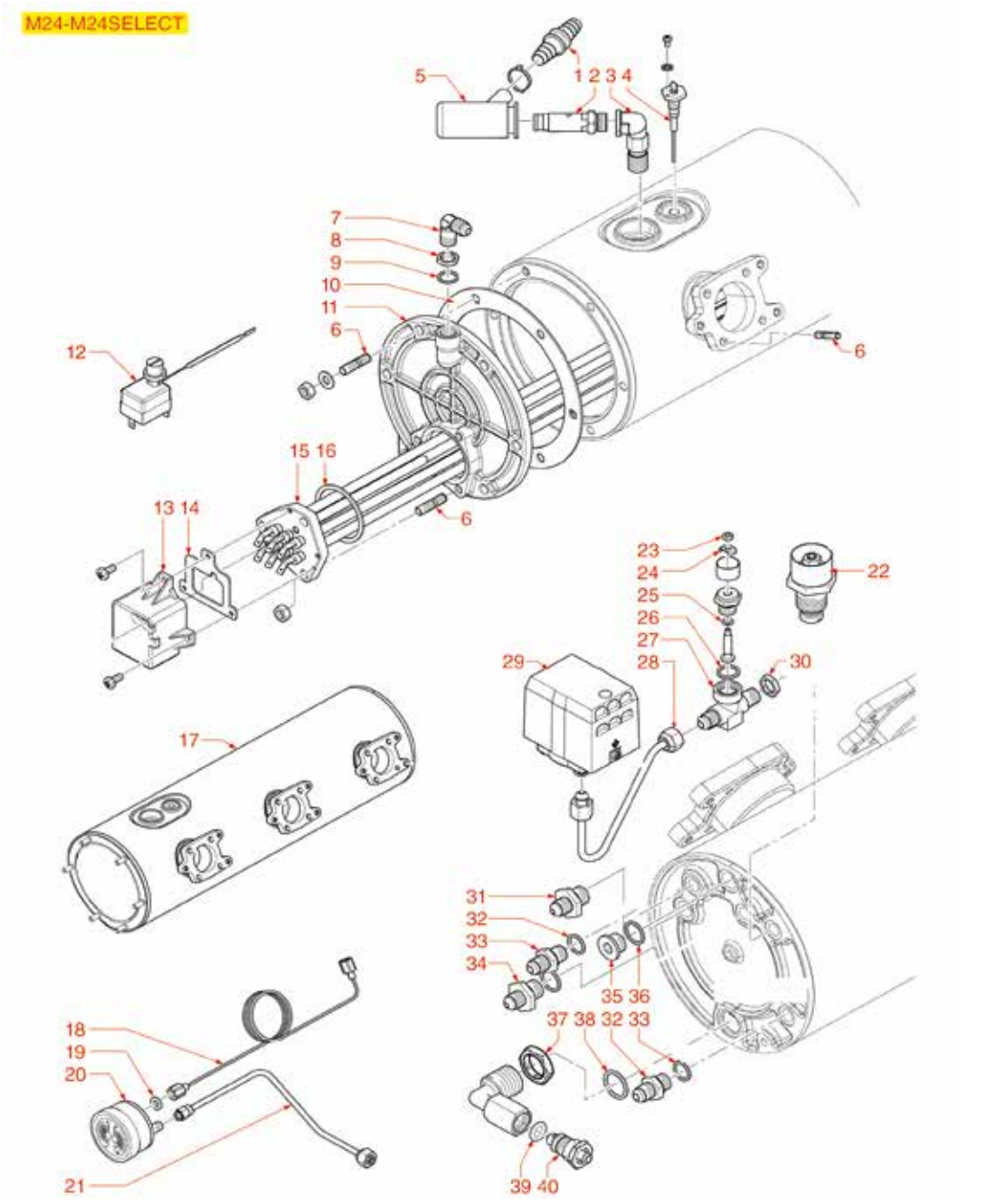

Posizioni senza cod. LF: a richiesta
Positions without LF Code No.: upon request
Abbildungen ohne LF Bestell-Nr.: auf Anfrage
Posiciones sin cód. LF: previa petición

CIMBALI

P.	Cod.	Descrizione	Description	Beschreibung	Descripción
2	**1515007**	VALVOLA CALDAIA ø 3/8"M - 2,0 bar CE/PED	BOILER VALVE ø 3/8"M - 2.0 bar CE/PED	VENTIL DURCHLAUFER. ø3/8"A-2,0bar CE/PED	VÁLVULA CALDERA ø 3/8"M - 2,0 bar CE/PED
4	**1341040**	SONDA LIVELLO ø 1/8"M-89 mm	LEVEL PROBE ø 1/8"M-89 mm	NIVEAUSONDE ø 1/8"A-89 mm	SONDA NIVEL ø 1/8"M-89 mm
10	**1186572**	GUARNIZIONE CALDAIA ø 180x140x3 mm	BOILER GASKET ø 180x140x3 mm	DICHTUNG F. DURCHLAUFERH. ø 180x140x3 mm	JUNTA CALDERA ø 180x140x3 mm
12	**5047881**	TERMOSTATO MONOFASE 170°C	SINGLE-PHASE THERMOSTAT 170°c	THERMOSTAT 1-PHASIG 170°C	TERMOSTATO MONOFÁSICO 170°C
15	**1755088**	RESISTENZA 3750/4500W 220/240V	HEATING ELEMENT 3750/4500W 220/240V	HEIZKÖRPER 3750/4500W 220/240V	RESISTENCIA 3750/4500W 220/240V
15	**1755205**	RESISTENZA 2950/3420W 220/400V	HEATING ELEMENT 2950/3420W 220/400V	HEIZKÖRPER 2950/3420W 220/400V	RESISTENCIA 2950/3420W 220/400V
15	**1755089**	RESISTENZA 5790W 220V	HEATING ELEMENT 5790W 220V	HEIZKÖRPER 5790W 220V	RESISTENCIA 5790W 220V
16	**1186607**	GUARNIZIONE PIANA CARBO ø 57,8x50x3 mm	FLAT CARBO GASKET ø 57.8x50x3 mm	FLACHDICHTUNG CARBO ø 57,8x50x3 mm	JUNTA PLANA CARBO ø 57,8x50x3 mm
16	**1186609**	GUARNIZIONE PIANA PTFE ø 58x51x2 mm	PTFE FLAT GASKET ø 58x51x2 mm	FLACHDICHTUNG AUS PTFE ø 58x51x2 mm	JUNTA PLANA EN PTFE ø 58x51x2 mm
19	**1186974**	GUARNIZIONE PIANA PTFE ø 8,5x4,5x1,5mm	FLAT PTFE GASKET ø 8.5x4.5x1.5 mm	FLACHDICHTUNG AUS PTFE ø 8,5x4,5x1,5mm	JUNTA PLANA EN PTFE ø 8,5x4,5x1,5
20	**1245047**	MANOMETRO CALDAIA-POMPA ø 62 mm	BOILER-PUMP PRESSURE GAUGE ø 62 mm	DRUCKMESSER DURCHLAUFERH. PUMPE ø 62 mm	MANÓMETRO CALDERA-BOMBA ø 62 mm
22	**1523537**	VALVOLA CALDAIA ø 1/4"M	BOILER VALVE ø 1/4"M	VENTIL FÜR DURCHLAUFERHITZER ø 1/4"A	VÁLVULA CALDERÍN ø 1/4"M
23	**1348813**	DADO ESAGONALE MEDIO M4	HEXAGONAL NUT M4 MEDIUM	SECHSKANTMUTTER MEDIUM M4	TUERCA HEXAGONAL MEDIA M4
25	**1186362**	GUARNIZIONE OR 02021 EPDM	"O" RING 02021 EPDM	DICHTUNG O-RING 02021 EPDM	JUNTA ARO "O" 02021 EPDM
26	**1786166**	GUARNIZIONE PIANA PTFE ø 18x14x1,5 mm	PTFE FLAT GASKET ø 18x14x1.5 mm	FLACHDICHTUNG PTFE ø 18x14x1,5 mm	JUNTA PLANA PTFE ø 18x14x1,5 mm
29	**1320803**	PRESSOSTATO P303T02 TRIPOLARE 20A 1/4"	PRESSURE SWITCH P303T02 3-POLES 20A 1/4"	DRUCKSCHALTER P303T02 3-POLIG 20A 1/4"	PRESOSTATO P303T02 TRIPOLAR 20A 1/4"
32	**1186619**	GUARNIZIONE PIANA RAME ø 18x14x1,5 mm	COPPER FLAT GASKET ø 18x14x1.5 mm	FLACHDICHTUNG AUS KUPFER ø 18x14x1,5 mm	JUNTA PLANA COBRE ø 18x14x1,5 mm
36	**1186620**	GUARNIZIONE PIANA RAME ø 22x17x1,5 mm	COPPER FLAT GASKET ø 22x17x1.5 mm	FLACHDICHTUNG AUS KUPFER ø 22x17x1,5 mm	JUNTA PLANA COBRE ø 22x17x1,5 mm
38	**1186214**	GUARNIZIONE PIANA RAME ø 26x21,5x1,5 mm	COPPER FLAT GASKET ø 26x21.5x1.5 mm	FLACHDICHTUNG AUS KUPFER ø 26x21,5x1,5 m	JUNTA PLANA COBRE ø 26x21,5x1,5 mm
39	**1186255**	GUARNIZIONE OR 0109 EPDM	O-RING 0109 EPDM	DICHTUNG O-RING 0109 EPDM	JUNTA ARO "O" 0109 EPDM

CALDAIA M21JUNIOR
BOILER M21JUNIOR
BOILER M21JUNIOR
CALDERÍN M21JUNIOR

CI5302

M21JUNIOR

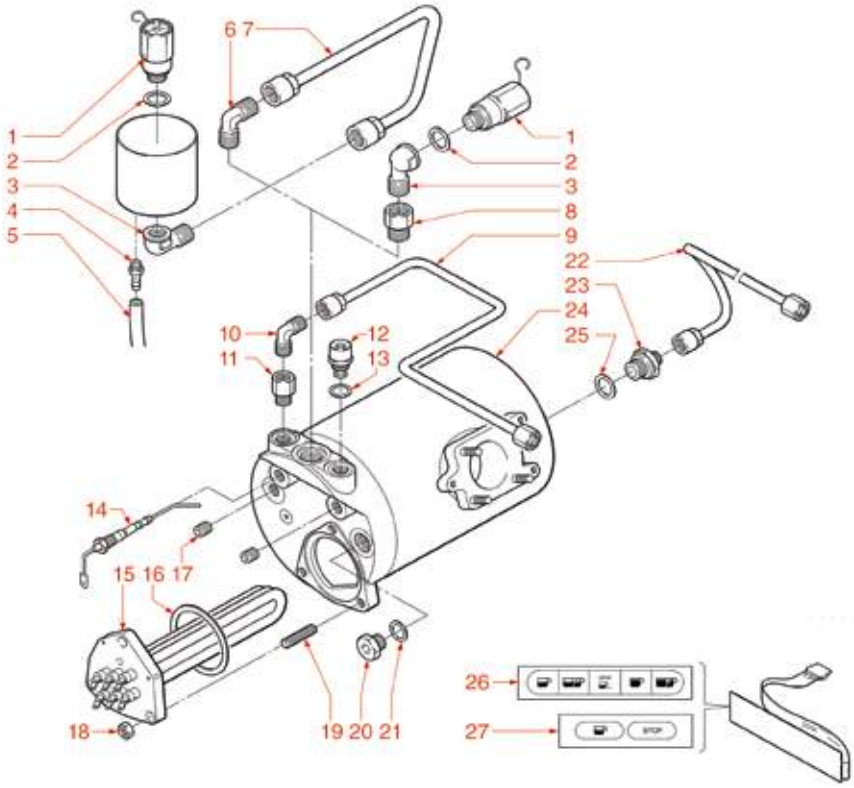

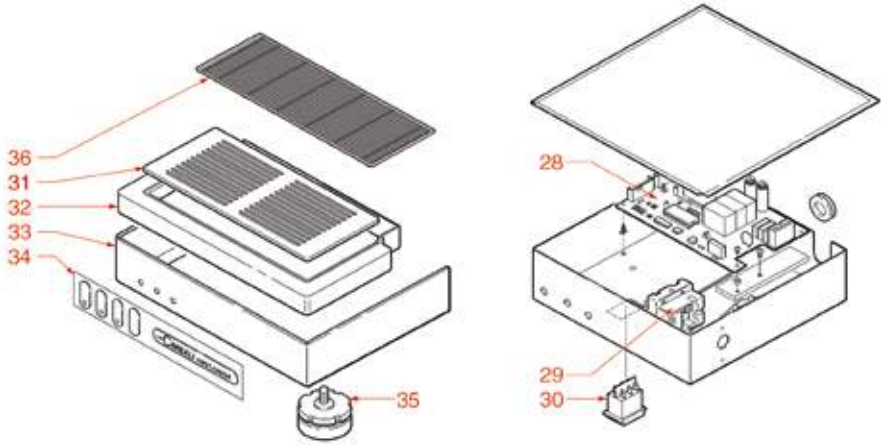

Posizioni senza cod. LF: a richiesta
Positions without LF Code No.: upon request
Abbildungen ohne LF Bestell-Nr.: auf Anfrage
Posiciones sin cód. LF: previa petición

CIMBALI

P.	Cod.	Descrizione	Description	Beschreibung	Descripción
1	**1515100**	VALVOLA CALDAIA ø 3/8"M 1,8bar CE-PED	BOILER VALVE ø 3/8"M 1.8bar CE-PED	VENTIL DURCHLAUFER. ø3/8"A 1,8bar CE-PED	VÁLVULA CALDERA ø 3/8"M 1,8bar CE-PED
2	**1186394**	GUARNIZIONE PIANA ESENTE ø 22x17x2 mm	ASBESTOS FREE FLAT GASKET ø 22x17x2 mm	FLACHDICHTUNG ASBESTFREI ø 22x17x2 mm	JUNTA PLANA SIN AMIANTO ø 22x17x2 mm
5	**1449685**	TUBO SILICONE ø 6x10 SHORE 60 - 5 mt	SILICONE HOSE ø 6x10 SHORE 60 - 5 m	SILIKONSCHAUCH ø 6x10 SHORE 60 - 5 m	TUBO SILICONA ø 6x10 SHORE 60 - 5 m
5	**1449285**	TUBO SILICONE ø 6x10 SHORE 60 - 100 mt	SILICONE HOSE ø 6x10 SHORE 60 - 100 m	SILIKONSCHLAUCH ø 6x10 SHORE 60 - 100 m	TUBO SILICONA ø 6x10 SHORE 60 - 100 m
12	**1523537**	VALVOLA CALDAIA ø 1/4"M	BOILER VALVE ø 1/4"M	VENTIL FÜR DURCHLAUFERHITZER ø 1/4"A	VÁLVULA CALDERÍN ø 1/4"M
14	**1341003**	SONDA LIVELLO ø 1/8"M-108 mm	LEVEL PROBE ø 1/8"M-108 mm	NIVEAUSONDE ø 1/8"M-108 mm	SONDA NIVEL ø 1/8"M-108 mm
15	**1755083**	RESISTENZA 1800W 220V	HEATING ELEMENT 1800W 220V	HEIZKÖRPER 1800W 220V	RESISTENCIA 1800W 220V
16	**1186607**	GUARNIZIONE PIANA CARBO ø 57,8x50x3 mm	FLAT CARBO GASKET ø 57.8x50x3 mm	FLACHDICHTUNG CARBO ø 57,8x50x3 mm	JUNTA PLANA CARBO ø 57,8x50x3 mm
16	**1186609**	GUARNIZIONE PIANA PTFE ø 58x51x2 mm	PTFE FLAT GASKET ø 58x51x2 mm	FLACHDICHTUNG AUS PTFE ø 58x51x2 mm	JUNTA PLANA EN PTFE ø 58x51x2 mm
18	**3060069**	DADO ESAGONALE MEDIO M8	HEXAGONAL NUT M8 MEDIUM	SECHSKANTMUTTER MEDIUM M8	TUERCA HEXAGONAL MEDIA M8
19	**1184009**	PRIGIONIERO M8x25 mm INOX	STAINLESS STEEL M8x25 mm STUD	STIFTSCHRAUBE M8x25 mm EDELSTAHL	ESPÁRRAGO M8x25 mm INOX
20	**1439018**	TAPPO ø 1/4"M PER LIVELLO	LEVEL CAP ø 1/4"M	DECKEL FÜR NIVEAU 1/4"A	TAPÓN ø 1/4"M PARA NIVEL
21	**1186619**	GUARNIZIONE PIANA RAME ø 18x14x1,5 mm	COPPER FLAT GASKET ø 18x14x1.5 mm	FLACHDICHTUNG AUS KUPFER ø 18x14x1,5 mm	JUNTA PLANA COBRE ø 18x14x1,5 mm
25	**1186214**	GUARNIZIONE PIANA RAME ø 26x21,5x1,5 mm	COPPER FLAT GASKET ø 26x21.5x1.5 mm	FLACHDICHTUNG AUS KUPFER ø 26x21,5x1,5 m	JUNTA PLANA COBRE ø 26x21,5x1,5 mm
26	**1319046**	MEMBRANA PULSANTIERA 5 TASTI	PUSH-BUTTON PANEL MEMBRANE 5 BUTTONS	TASTATURMEMBRAN 5 TASTEN	MEMBRANA BOTONERA 5 BOTONES
29	**1444509**	TERMOSTATO TRIFASE 169°C	THREE-PHASE THERMOSTAT 169°C	THERMOSTAT 3-PHASIG 169°C	TERMOSTATO TRIFÁSICO 169°C
30	**3319154**	INTERRUTTORE BIPOLARE NERO 16A 250V	BIPOLAR SWITCH BLACK 16A 250V	SCHALTER 2-POLIG SCHWARZ 16A 250V	INTERRUPTOR BIPOLAR NEGRO 16A 250V
31	**1185008**	GRIGLIA POGGIA TAZZE INOX 274x123 mm	S/STEEL CUP SUPPORT GRID 274x123 mm	TASSENABSTELLGITTER EDELST. 274x123 mm	REJILLA APOYA-TAZAS INOX 274x123 mm
32	**1015011**	BACINELLA RACCOGLIGOCCE NERA	BLACK DRIP TRAY	TROPFSCHALE TASSENABLAGE, SCHWARZ	CUBETA RECOGE GOTAS NEGRA
35	**1313016**	PIEDINO ø 60 mm M10 H=30÷40 mm	FOOT ø 60 mm M10 H=30÷40 mm	FÜSSCHEN ø 60 mm M10 H=30÷40 mm	PATA ø 60 mm M10 H=30÷40 mm
36	**1185009**	GRIGLIA POGGIA TAZZE 274x123 mm	CUP SUPPORT GRID 274x123 mm	TASSENABSTELLGITTER 274x123 mm	REJILLA APOYA-TAZAS 274x123 mm

MOTORI E POMPANTI
MOTORS AND PUMPS
MOTOREN UND PUMPEN
MOTORES Y BOMBAS

CI6002

M20-M21-M27-M30-M31-M32

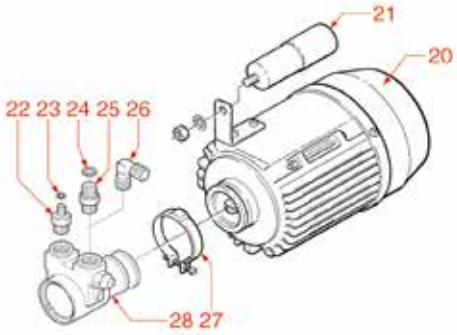

M39

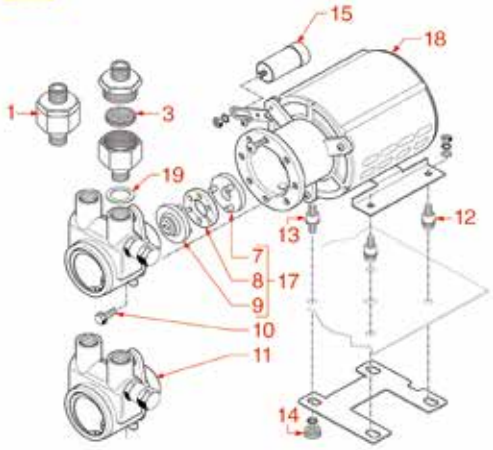

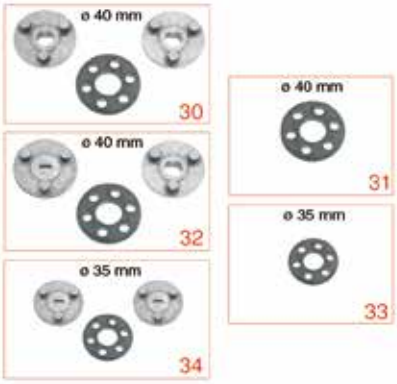

M39GT-M24

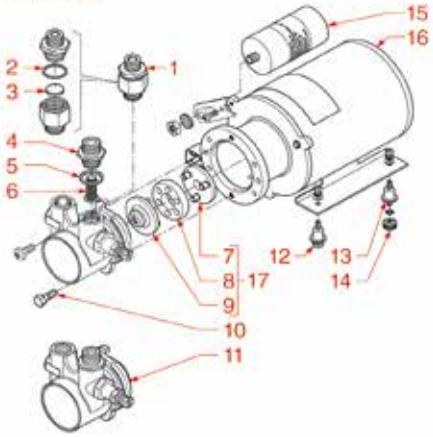

Posizioni senza cod. LF: a richiesta
Positions without LF Code No.: upon request
Abbildungen ohne LF Bestell-Nr.: auf Anfrage
Posiciones sin cód. LF: previa petición

CIMBALI

P.	Cod.	Descrizione	Description	Beschreibung	Descripción
1	**1160700**	RACCORDO CON FILTRO ø 3/8"M-3/8"M	COUPLING WITH FILTER ø 3/8"M - 3/8"M	ANSCHLUSS MIT FILTER ø 3/8"Mx3/8"M	RACOR CON FILTRO ø 3/8"Mx3/8"M
2	**1186969**	GUARNIZIONE PIANA PTFE ø 25x21x1,5 mm	FLAT GASKET PTFE ø 25x21x1,5 mm	DICHTUNG FLACH AUS PTFE ø 25x21x1,5 mm	JUNTA PLANA PTFE ø 25x21x1,5 mm
3	**1160068**	FILTRO ACQUA ø 18 mm	WATER FILTER ø 18 mm	WASSERFILTER ø 18 mm	FILTRO AGUA ø 18 mm
4	**1349270**	RACCORDO POMPA ø 3/8"M-3/8"M	PUMP FITTING ø 3/8"M-3/8"M	PUMPENANSCHLUSS ø 3/8"A-3/8"A	RACOR BOMBA ø 3/8"M-3/8"M
5	**1786222**	GUARNIZIONE PIANA EPDM ø 22x18x1,5 mm	FLAT GASKET EPDM ø 22x18x1.5 mm	FLACHDICHTUNG EPDM ø 22x18x1,5 mm	JUNTA PLANA EPDM ø 22x18x1,5 mm
6	**1160047**	FILTRO 2 TAZZE 14/16 gr	FILTER 2 CUPS 14/16 g	SIEB 2 TASSEN 14/16 g	FILTRO 2 TAZAS 14/16 gr
11	**1330018**	POMPA VOLUMETRICA CIMBALI/FAEMA ø 3/8"	ROTARY VANE PUMP CIMBALI/FAEMA ø 3/8"	VERDRÄNGERPUMPE CIMBALI/FAEMA ø 3/8"	BOMBA VOLUMÉTRICA CIMBALI/FAEMA ø 3/8"
11	**1330031**	POMPA VOLUMETRICA ROTOFLOW ø 3/8"	ROTARY VANE PUMP ROTOFLOW ø 3/8"	VERDRÄNGERPUMPE ROTOFLOW ø 3/8"	BOMBA VOLUMÉTRICA ROTOFLOW ø 3/8"
11	**1330033**	POMPA VOLUMETRICA PROCON ø 3/8"	ROTARY VANE PUMP PROCON ø 3/8"	VERDRÄNGERPUMPE PROCON ø 3/8"	BOMBA VOLUMÉTRICA PROCON ø 3/8"
11	**1330200**	POMPA VOLUMETRICA NUERT ø 3/8" GAS	ROTARY VANE PUMP NUERT ø 3/8" GAS	VERDRÄNGERPUMPE NUERT ø 3/8" GAS	BOMBA VOLUMÉTRICA NUERT ø 3/8" GAS
16	**1240296**	MOTORE SMA A FLANGIA 150W	MOTOR SMA WITH FLANGE 150W	MOTOR SMA MIT FLANSCH 150W	MOTOR SMA DE BRIDA 150W
19	**1186186**	GUARNIZIONE TONDA RAME ø 23x17x3 mm	ROUND COPPER GASKET ø 23x17x3 mm	DICHTUNG AUS KUPFER ø 23x17x3 mm	JUNTA REDONDA EN COBRE ø 23x17x3 mm
20	**1240181**	MOTORE RPM A FASCETTA 275W	RPM MOTOR WITH CLAMP 275W	MOTOR RPM MIT SCHELLENANSCHLUSS 275W	MOTOR RPM ABRAZADERA 275W
20	**1240702**	MOTORE RPM A FASCETTA 165W	MOTOR RPM WITH CLAMP CONNECTION 165W	MOTOR RPM MIT SCHELLENANSCHLUSS 165W	MOTOR RPM ABRAZADERA 165W
23	**1186974**	GUARNIZIONE PIANA PTFE ø 8,5x4,5x1,5mm	FLAT PTFE GASKET ø 8.5x4.5x1.5 mm	FLACHDICHTUNG AUS PTFE ø 8,5x4,5x1,5mm	JUNTA PLANA EN PTFE ø 8,5x4,5x1,5
24	**1186945**	GUARNIZIONE PIANA PTFE ø 14x10x1,5 mm	FLAT GASKET PTFE ø 14x10x1,5 mm	FLACHDICHTUNG AUS PTFE ø 14x10x1,5 mm	JUNTA PLANA PTFE ø 14x10x1,5 mm
25	**1349100**	RACCORDO POMPA ø 3/8"NPT-3/8"DRITTO	PUMP CONNECTION ø 3/8"CONIC-3/8" STRAIGH	PUMPENANSCHLUß ø 3/8"KONISCH-3/8"GERADE	RACOR BOMBA ø 3/8"NPT-3/8" RECTO
27	**1168011**	FASCETTA INOX PER POMPA A FLANGIA	STAINLESS STEEL CLAMP FOR FLANGE PUMP	SCHELLE AUS INOX STAHL FÜR FLANSCHPUMPE	ABRAZADERA BOMBA INOX
28	**1330016**	POMPA VOLUMETRICA PROCON ø 3/8" NPT	ROTARY VANE PUMP PROCON ø 3/8" NPT	VERDRÄNGERPUMPE PROCON ø 3/8" NPT	BOMBA VOLUMÉTRICA PROCON ø 3/8" NPT
28	**1330019**	POMPA VOLUMETRICA PROCON ø 3/8" NPT	ROTARY VANE PUMP PROCON ø 3/8" NPT	VERDRÄNGERPUMPE PROCON ø 3/8" NPT	BOMBA VOLUMÉTRICA PROCON ø 3/8" NPT
30	**1191001**	GIUNTO METALLICO COMPLETO	COMPLETE METAL COUPLING	KOMPLETTE METALLKUPPLUNG	ACOPLAMIENTO METÁLICO COMPLETO
31	**1191002**	GIUNTO GOMMA ø 41,5 mm	RUBBER COUPLING ø 41.5 mm	KUPPLUNGSSATZ AUS GUMMI ø 41,5 mm	ACOPLAMIENTO GOMA ø 41,5 mm
32	**1191003**	GIUNTO METALLICO COMPLETO	COMPLETE METAL COUPLING	KOMPLETTE METALLKUPPLUNG	ACOPLAMIENTO METÁLICO COMPLETO
33	**1191005**	GIUNTO GOMMA ø 35 mm	RUBBER COUPLING ø 35 mm	GUMMIKUPPLUNG ø 35 mm	ACOPLAMIENTO GOMA ø 35 mm
34	**1191004**	GIUNTO METALLICO COMPLETO	COMPLETE METAL COUPLING	KOMPLETTE METALLKUPPLUNG	ACOPLAMIENTO METÁLICO COMPLETO
50	**1449104**	GOMITO SCARICO ø 3/4"	DRAIN ELBOW 3/4"	WINKELSTÜCK 3/4" ABLAUF	CODO 3/4" DESAGÜE
51	**1449876**	TUBO SCARICO ø 3/4"F 1500 mm	DRAIN PIPE ø 3/4"F 1500 mm	ABLAUFSCHLAUCH ø 3/4"I 1500 mm	TUBO DESAGÜE ø 3/4"H 1500 mm
100	**1449670**	TUBO SCARICO ELISPIR ø 12x18 mm - 5 mt	DRAIN PIPE ELISPIR ø 12x18 mm - 5 m	ABLAUFSCHLAUCH ELISPIR ø 12x18 mm - 5 m	TUBO DESAGÜE ELISPIR ø 12x18 mm - 5 m
101	**1449270**	TUBO SCARICO ELISPIR ø 12x18 mm - 30 mt	DRAIN PIPE ELISPIR ø 12x18 mm - 30 m	ABLAUFSCHLAUCH ELISPIR ø 12x18 mm - 30 m	TUBO DESAGÜE ELISPIR ø 12x18 mm - 30 m
102	**1449671**	TUBO SCARICO ELISPIR ø 14x20 mm - 5 mt	DRAIN PIPE ELISPIR ø 14x20 mm - 5 m	ABLAUFSCHLAUCH ELISPIR ø 14x20 mm - 5 m	TUBO DESAGÜE ELISPIR ø 14x20 mm - 5 m
103	**1449271**	TUBO SCARICO ELISPIR ø 14x20 mm - 30 mt	DRAIN PIPE ELISPIR ø 14x20 mm - 30 m	ABLAUFSCHLAUCH ELISPIR ø 14x20 mm - 30 m	TUBO DESAGÜE ELISPIR ø 14x20 mm - 30 m
104	**1449672**	TUBO SCARICO ELISPIR ø 16x23 mm - 5 mt	DRAIN PIPE ELISPIR ø 16x23 mm - 5 m	AUSLAUFSCHLAUCH ELISPIR ø 16x23 mm - 5 m	TUBO DESAGÜE ELISPIR ø 16x23 mm - 5 m
105	**1449272**	TUBO SCARICO ELISPIR ø 16x23 mm - 30 mt	DRAIN PIPE ELISPIR ø 16x23 mm - 30 m	AUSLAUFSCHLAUCH ELISPIR ø 16x23 mm -30 m	TUBO DESAGÜE ELISPIR ø 16x23 mm - 30 m
106	**1449673**	TUBO SCARICO ELISPIR ø 18x25 mm - 5 mt	DRAIN PIPE ELISPIR ø 18x25 mm - 5 m	ABLAUFSCHLAUCH ELISPIR ø 18x25 mm - 5 m	TUBO DESAGÜE ELISPIR ø 18x25 mm - 5 m
107	**1449273**	TUBO SCARICO ELISPIR ø 18x25 mm - 30 mt	DRAIN PIPE ELISPIR ø 18x25 mm - 30 m	ABLAUFSCHLAUCH ELISPIR ø 18x25 mm - 30 m	TUBO DESAGÜE ELISPIR ø 18x25 mm - 30 m
108	**1449674**	TUBO SCARICO ELISPIR ø 20x27 mm - 5 mt	DRAIN PIPE ELISPIR ø 20x27 mm - 5 m	ABLAUFSCHLAUCH ELISPIR ø 20x27 mm - 5 m	TUBO DESAGÜE ELISPIR ø 20x27 mm - 5 m
109	**1449274**	TUBO SCARICO ELISPIR ø 20x27 mm - 30 mt	DRAIN PIPE ELISPIR ø 20x27 mm - 30 m	ABLAUFSCHLAUCH ELISPIR ø 20x27 mm - 30 m	TUBO DESAGÜE ELISPIR ø 20x27 mm - 30 m
200	**3449036**	TUBO FLEX ø 3/4" Fp x Fp 1000 mm	FLEX HOSE ø 3/4" Fp x Fp 1000 mm	FLEX-SCHLAUCH ø 3/4" Fp x Fp 1000 mm	TUBO FLEX ø 3/4" Fp x Fp 1000 mm
201	**3449032**	TUBO FLEX ø 3/4" Fp x Fp 1500 mm	FLEX HOSE ø 3/4" Fp x Fp 1500 mm	FLEX-SCHLAUCH ø 3/4" Fp x Fp 1500 mm	TUBO FLEX ø 3/4" Fp x Fp 1500 mm
202	**3449033**	TUBO FLEX ø 3/4" Fp x Fp 2000 mm	FLEX HOSE ø 3/4" Fp x Fp 2000 mm	FLEX-SCHLAUCH ø 3/4" Fp x Fp 2000 mm	TUBO FLEX ø 3/4" Fp x Fp 2000 mm
203	**1449724**	TUBO FLEX ø 3/8" Fp x Fp 1000 mm	FLEX HOSE ø 3/8" Fp x Fp 1000 mm	FLEX-SCHLAUCH ø 3/8" Fp x Fp 1000 mm	TUBO FLEX ø 3/8" Fp x Fp 1000 mm
204	**1449726**	TUBO FLEX ø 3/8" Fp x Fp 1500 mm	FLEX HOSE ø 3/8" Fp x Fp 1500 mm	FLEX-SCHLAUCH ø 3/8" Fp x Fp 1500 mm	TUBO FLEX ø 3/8" Fp x Fp 1500 mm
205	**1449089**	TUBO FLEX ø 3/8" Fp x Fp 2000 mm	FLEX HOSE ø 3/8" Fp x Fp 2000 mm	FLEX-SCHLAUCH ø 3/8" Fp x Fp 2000 mm	TUBO FLEX ø 3/8" Fp x Fp 2000 mm
206	**1449722**	TUBO FLEX ø 3/8" Fc x Fc 500 mm	FLEX HOSE ø 3/8" Fc x Fc 500 mm	FLEX-SCHLAUCH ø 3/8" Fc x Fc 500 mm	TUBO FLEX ø 3/8" Fc x Fc 500 mm
207	**1449705**	TUBO FLEX ø 3/8" Fc x Fc 750 mm	FLEX HOSE ø 3/8" Fc x Fc 750 mm	FLEX-SCHLAUCH ø 3/8" Fc x Fc 750 mm	TUBO FLEX ø 3/8" Fc x Fc 750 mm
208	**1449723**	TUBO FLEX ø 3/8"Fc x Fc 1000 mm	FLEX HOSE Ø 3/8"Fc x Fc 1000 MM	FLEX-SCHLAUCH ø 3/8"Fc x Fc 1000 mm	TUBO FLEX ø 3/8"Fc x Fc 1000 mm
209	**1449725**	TUBO FLEX ø 3/8" Fc x Fc 1500 mm	FLEX HOSE ø 3/8" Fc x Fc 1500 mm	FLEX-SCHLAUCH ø 3/8" Fc x Fc 1500 mm	TUBO FLEX ø 3/8" Fc x Fc 1500 mm
300	**1449710**	TUBO FLEX ø 3/8" Fp x Fc 300 mm	FLEX HOSE ø 3/8" Fp x Fc 300 mm	FLEX SCHLAUCH ø 3/8" Fp x Fc 300 mm	TUBO FLEX ø 3/8" Fp x Fc 300 mm
301	**1449711**	TUBO FLEX ø 3/8" Fp x Fc 500 mm	FLEX HOSE ø 3/8" Fp x Fc 500 mm	FLEX-SCHLAUCH ø 3/8" Fp x Fc 500 mm	TUBO FLEX ø 3/8" Fp x Fc 500 mm
302	**1449712**	TUBO FLEX ø 3/8" Fp x Fc 800 mm	FLEX HOSE ø 3/8" Fp x Fc 800 mm	FLEX SCHLAUCH ø 3/8" Fp x Fc 800 mm	TUBO FLEX ø 3/8" Fp x Fc 800 mm
303	**1449713**	TUBO FLEX ø 3/8" Fp x Fc 1000 mm	FLEX HOSE ø 3/8" Fp x Fc 1000 mm	FLEX SCHLAUCH ø 3/8" Fp x Fc 1000 mm	TUBO FLEX ø 3/8" Fp x Fc 1000 mm
304	**1449714**	TUBO FLEX ø 3/8" Fp x Fc 1200 mm	FLEX HOSE ø 3/8" Fp x Fc 1200 mm	FLEX SCHLAUCH ø 3/8" Fp x Fc 1200 mm	TUBO FLEX ø 3/8" Fp x Fc 1200 mm
305	**1449715**	TUBO FLEX ø 3/8" Fp x Fc 1500 mm	FLEX HOSE ø 3/8" Fp x Fc 1500 mm	FLEX SCHLAUCH ø 3/8" Fp x Fc 1500 mm	TUBO FLEX ø 3/8" Fp x Fc 1500 mm
306	**1449708**	TUBO FLEX ø 1/8" Fp x Fp 300 mm	FLEX HOSE ø 1/8" Fp x Fp 300 mm	FLEX-SCHLAUCH ø 1/8" Fp x Fp 300 mm	TUBO FLEX ø 1/8" Fp x Fp 300 mm
307	**1449709**	TUBO FLEX ø 1/8" Fp x Fp 600 mm	FLEX HOSE ø 1/8" Fp x Fp 600 mm	FLEX-SCHLAUCH ø 1/8" Fp x Fp 600 mm	TUBO FLEX ø 1/8" Fp x Fp 600 mm
308	**1449706**	TUBO FLEX ø 1/8" Fc x Fc 370 mm	FLEX HOSE ø 1/8" Fc x Fc 370 mm	FLEX-SCHLAUCH ø 1/8" Fc x Fc 370 mm	TUBO FLEX ø 1/8" Fc x Fc 370 mm
309	**1449707**	TUBO FLEX ø 1/8" Fc x Fc 1500 mm	FLEX HOSE ø 1/8" Fc x Fc 1500 mm	FLEX-SCHLAUCH ø 1/8" Fc x Fc 1500 mm	TUBO FLEX ø 1/8" Fc x Fc 1500 mm
400	**3449037**	TUBO FLEX ø 3/4" Fp x CFp 1000 mm	FLEX HOSE ø 3/4" Fp x CFp 1000 mm	FLEX-SCHLAUCH ø 3/4" Fp x CFp 1000 mm	TUBO FLEX ø 3/4" Fp x CFp 1000 mm
401	**3449034**	TUBO FLEX ø 3/4" Fp x CFp 1500 mm	FLEX HOSE ø 3/4" Fp x CFp 1500 mm	FLEX-SCHLAUCH ø 3/4" Fp x CFp 1500 mm	TUBO FLEX ø 3/4" Fp x CFp 1500 mm
402	**3449035**	TUBO FLEX ø 3/4" Fp x CFp 2000 mm	FLEX HOSE ø 3/4" Fp x CFp 2000 mm	FLEX-SCHLAUCH ø 3/4" Fp x CFp 2000 mm	TUBO FLEX ø 3/4" Fp x CFp 2000 mm
403	**3449038**	TUBO FLEX ø 3/4" Fp x CFp 2500 mm	FLEX HOSE ø 3/4" Fp x CFp 2500 mm	FLEX-SCHLAUCH ø 3/4" Fp x CFp 2500 mm	TUBO FLEX ø 3/4" Fp x CFp 2500 mm
404	**1449718**	TUBO FLEX ø 3/8" Fp x CFp 370 mm	FLEX HOSE ø 3/8" Fp x CFp 370 mm	FLEX-SCHLAUCH ø 3/8" Fp x CFp 370 mm	TUBO FLEX ø 3/8" Fp x CFp 370 mm
405	**1449703**	TUBO FLEX ø 3/8" Fp x CFp 2000 mm	FLEX HOSE ø 3/8" Fp x CFp 2000 mm	FLEX-SCHLAUCH ø 3/8" Fp x CFp 2000 mm	TUBO FLEX ø 3/8" Fp x CFp 2000 mm
406	**1449732**	TUBO FLEX ø 3/8"Fc x CFc 500 mm	FLEX HOSE Ø 3/8"Fc x CFc 500 MM	FLEX-SCHLAUCH ø 3/8"Fc x CFc 500 mm	TUBO FLEX ø 3/8"Fc x CFc 500 mm
407	**1449734**	TUBO FLEX ø 3/8" Fc x CFc 1000 mm	FLEX HOSE ø 3/8" Fc x CFc 1000 mm	FLEX-SCHLAUCH ø 3/8" Fc x CFc 1000 mm	TUBO FLEX ø 3/8" Fc x CFc 1000 mm
408	**1449736**	TUBO FLEX ø 3/8" Fc x CFc 1500 mm	FLEX HOSE ø 3/8" Fc x CFc 1500 mm	FLEX-SCHLAUCH ø 3/8" Fc x CFc 1500 mm	TUBO FLEX ø 3/8" Fc x CFc 1500 mm

MANOMETRI
PRESSURE-GAUGES
MANOMETER
MANOMETROS

CI7002

M21JUNIOR-M21PLUS-M25-M27-M28-M30

1

M30

2

1/8

3

1/4

4

M100

15

M20

5

M22-M29

6

M29

14

M31-M32

7

M31-M32

8

M29SELECT-M31BISTRO'-M32BISTRO'

13

M272008

9

M24

10

M38GT-M39

11

M39

12

Posizioni senza cod. LF: a richiesta
Positions without LF Code No.: upon request
Abbildungen ohne LF Bestell-Nr.: auf Anfrage
Posiciones sin cód. LF: previa petición

CIMBALI

P.	Cod.	Descrizione	Description	Beschreibung	Descripción
1	**1245546**	MANOMETRO CALDAIA ø 57 mm 0÷2,5 bar	BOILER PRESSURE GAUGE ø 57 mm 0÷2.5 bar	MANOMETER DURCHLAUFERH. ø 57mm 0÷2,5 bar	MANÓMETRO CALDERA ø 57 mm 0÷2,5 bar
2	**1245545**	MANOMETRO POMPA ø 57 mm 0÷15 bar	PUMP PRESSURE GAUGE ø 57 mm 0÷15 bar	MANOMETER FÜR PUMPE ø 57 mm 0÷15 bar	MANÓMETRO BOMBA ø 57 mm 0÷15 bar
3	**1245541**	MANOMETRO CALDAIA ø 57 mm 0÷2,5 bar	BOILER PRESSURE GAUGE ø 57 mm 0÷2.5 bar	MANOMETER DURCHLAUFERH. ø 57mm 0÷2,5 bar	MANÓMETRO CALDERA ø 57 mm 0÷2,5 bar
4	**1245542**	MANOMETRO CALDAIA ø 57 mm 0÷2,5 bar	BOILER PRESSURE GAUGE ø 57 mm 0÷2.5 bar	MANOMETER DURCHLAUFERH. ø 57mm 0÷2,5 bar	MANÓMETRO CALDERA ø 57 mm 0÷2,5 bar
5	**1245544**	MANOMETRO CALDAIA-POMPA ø 63 mm	BOILER-PUMP PRESSURE GAUGE ø 63 mm	MANOMETER DURCHLAUFERH.-PUMPE ø 63 mm	MANÓMETRO CALDERA-BOMBA ø 63 mm
6	**1245505**	MANOMETRO CALDAIA-POMPA ø 60 mm	BOILER-PUMP PRESSURE GAUGE ø 60 mm	MANOMETER DURCHLAUFERH.-PUMPE ø 60 mm	MANÓMETRO CALDERA BOMBA ø 60 mm
7	**1245003**	MANOMETRO CALDAIA ø 57 mm 0÷2,5 bar	BOILER PRESSURE GAUGE ø 57 mm 0÷2.5 bar	MANOMETER DURCHLAUFERH. ø 7 mm 0÷2,5 bar	MANÓMETRO CALDERA ø 57 mm 0-2,5 bar
8	**1245004**	MANOMETRO POMPA ø 57 mm 0÷16 bar	PUMP PRESSURE GAUGE ø 57 mm 0÷16 bar	MANOMETER FÜR PUMPE ø 57 mm 0÷16 bar	MANÓMETRO BOMBA ø 57 mm 0-16 bar
9	**1245022**	MANOMETRO CALDAIA-POMPA ø 63 mm	BOILER-PUMP PRESSURE GAUGE ø 63 mm	MANOMETER F. DURCHLAUFERH.-PUMPE ø 63 mm	MANÓMETRO CALDERA-BOMBA ø 63 mm
10	**1245047**	MANOMETRO CALDAIA-POMPA ø 62 mm	BOILER-PUMP PRESSURE GAUGE ø 62 mm	DRUCKMESSER DURCHLAUFERH. PUMPE ø 62 mm	MANÓMETRO CALDERA-BOMBA ø 62 mm
11	**1245557**	MANOMETRO POMPA ø 42 mm 0÷16 bar	PUMP PRESSURE GAUGE ø 42 mm 0÷16 bar	MANOMETER FÜR PUMPE ø 42 mm 0÷16 bar	MANÓMETRO BOMBA ø 42 mm 0÷16 bar
12	**1245556**	MANOMETRO CALDAIA ø 42 mm 0÷2,5 bar	BOILER PRESSURE GAUGE ø 42 mm 0÷2.5 bar	MANOMETER DURCHLAUFERH. ø 42mm 0÷2,5 bar	MANÓMETRO CALDERA ø 42 mm 0÷2,5 bar
13	**1245053**	MANOMETRO CALDAIA ø 57 mm 0÷2,5 bar	BOILER PRESSURE GAUGE ø 57 mm 0÷2.5 bar	MANOMETER DURCHLAUFERH. ø57 mm 0÷2,5 bar	MANÓMETRO CALDERA ø 57 mm 0÷2,5 bar
14	**1245054**	MANOMETRO CALDAIA ø 57 mm 0÷2,5 bar	BOILER PRESSURE GAUGE ø 57 mm 0÷2.5 bar	MANOMETER DURCHLAUFERH. ø 57mm 0÷2,5 bar	MANÓMETRO CALDERA ø 57 mm 0÷2,5 bar
15	**1245090**	MANOMETRO POMPA ø 62 mm 0÷16 bar	MANOMETER FOR PUMP Ø 62 MM 0÷16 bar	MANOMETER PUMPE ø 62 mm 0÷16 bar	MANOMETRO BOMBA ø 62 mm 0÷16 bar

CAPPUCCINATORE E GLIGLIE
CAPPUCCINATORE AND GRIDS
CAPPUCCINATORE UND ROSTE
CAPPUCCINATORE Y REJILLAS

CI8002

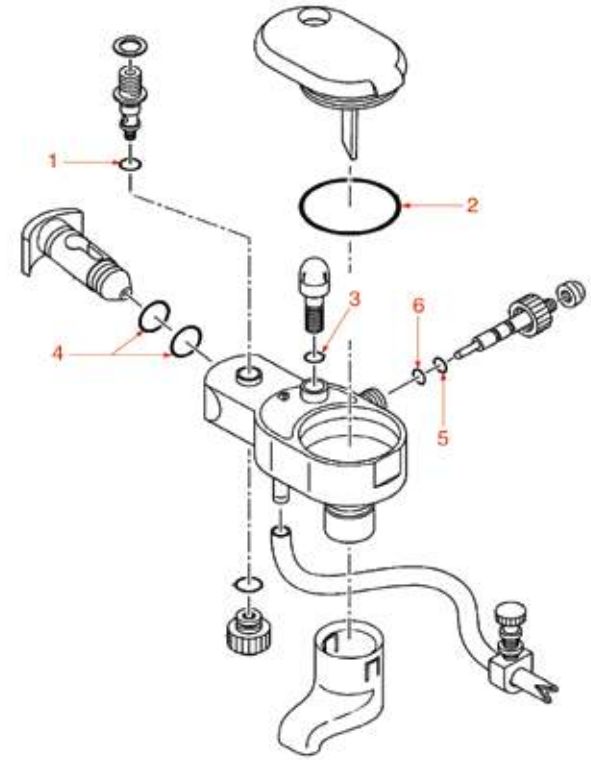

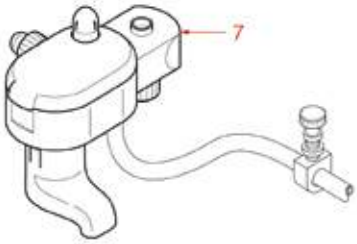

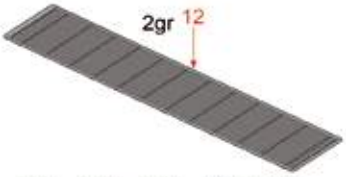

M21 - M22 - M27 - M27/2008
M28 - M29 - M30 - M31
M32 - M39 - M39GT

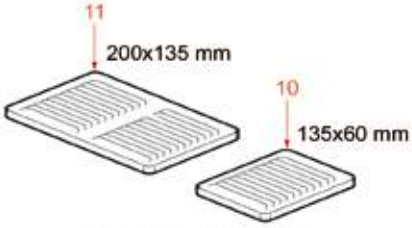

M20 - M21 - M28 - M29
M30 - M31 - M32

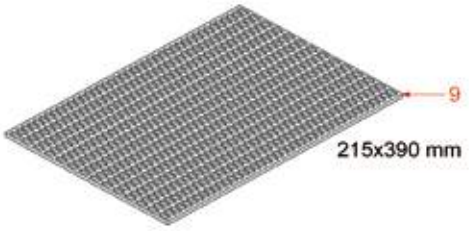

Posizioni senza cod. LF: a richiesta
Positions without LF Code No.: upon request
Abbildungen ohne LF Bestell-Nr.: auf Anfrage
Posiciones sin cód. LF: previa petición

CIMBALI

P.	Cod.	Descrizione	Description	Beschreibung	Descripción
1	**3243009**	GUARNIZIONE OR 0106 EPDM	O-RING GASKET 0106 EPDM	DICHTUNG O-RING 0106 EPDM	JUNTA ARO "O" 0106 EPDM
2	**3243191**	GUARNIZIONE OR 02125 EPDM	O-RING 02125 EPDM	O-RING 02125 EPDM	JUNTA ARO "O" 02125 EPDM
3	**1186362**	GUARNIZIONE OR 02021 EPDM	"O" RING 02021 EPDM	DICHTUNG O-RING 02021 EPDM	JUNTA ARO "O" 02021 EPDM
4	**1186255**	GUARNIZIONE OR 0109 EPDM	O-RING 0109 EPDM	DICHTUNG O-RING 0109 EPDM	JUNTA ARO "O" 0109 EPDM
5	**1186014**	GUARNIZIONE OR 02015 EPDM	O-RING 02015 EPDM	DICHTUNG O-RING 02015 EPDM	JUNTA ARO "O" 02015 EPDM
6	**1186365**	GUARNIZIONE OR 02012 EPDM	"O" RING 02012 EPDM	DICHTUNG O-RING 02012 EPDM	JUNTA ARO "O" 02012 EPDM
8	**1185035**	GRIGLIA SCALDATAZZE	CUP WARMING GRID	GITTER TASSENERWÄRMUNG	REJILLA CALIENTA TAZAS
9	**1185711**	GRIGLIA SCALDATAZZE	CUP WARMING GRID	GITTER FÜR TASSENWÄRMER	REJILLA APOYA-TAZAS
10	**5014161**	GRIGLIA LATERALE POGGIA TAZZE 135x60 mm	LATERAL GRILL FOR CUP HOLDING 135x60 mm	TASSENABSTELLGITTER SEITLICH 135x60 mm	REJILLA LATERAL SOPORTE TAZAS 135x60 mm
12	**5039437**	GRIGLIA POGGIA TAZZE INOX 2 GRUPPI	CUP SUPPORT GRID ST/STEEL 2 GROUPS	ABSTELLGITTER EDELSTAHL 2 GRUPPEN	REJILLA SOPORTE TAZAS 2 GRUPOS

MACCHINA PER CAFFÈ MOD. EC155
COFFEE MACHINE MOD. EC155
KAFFEEMASCHINE MOD. EC155
MÁQUINA DE CAFÉ MOD. EC155

DE01

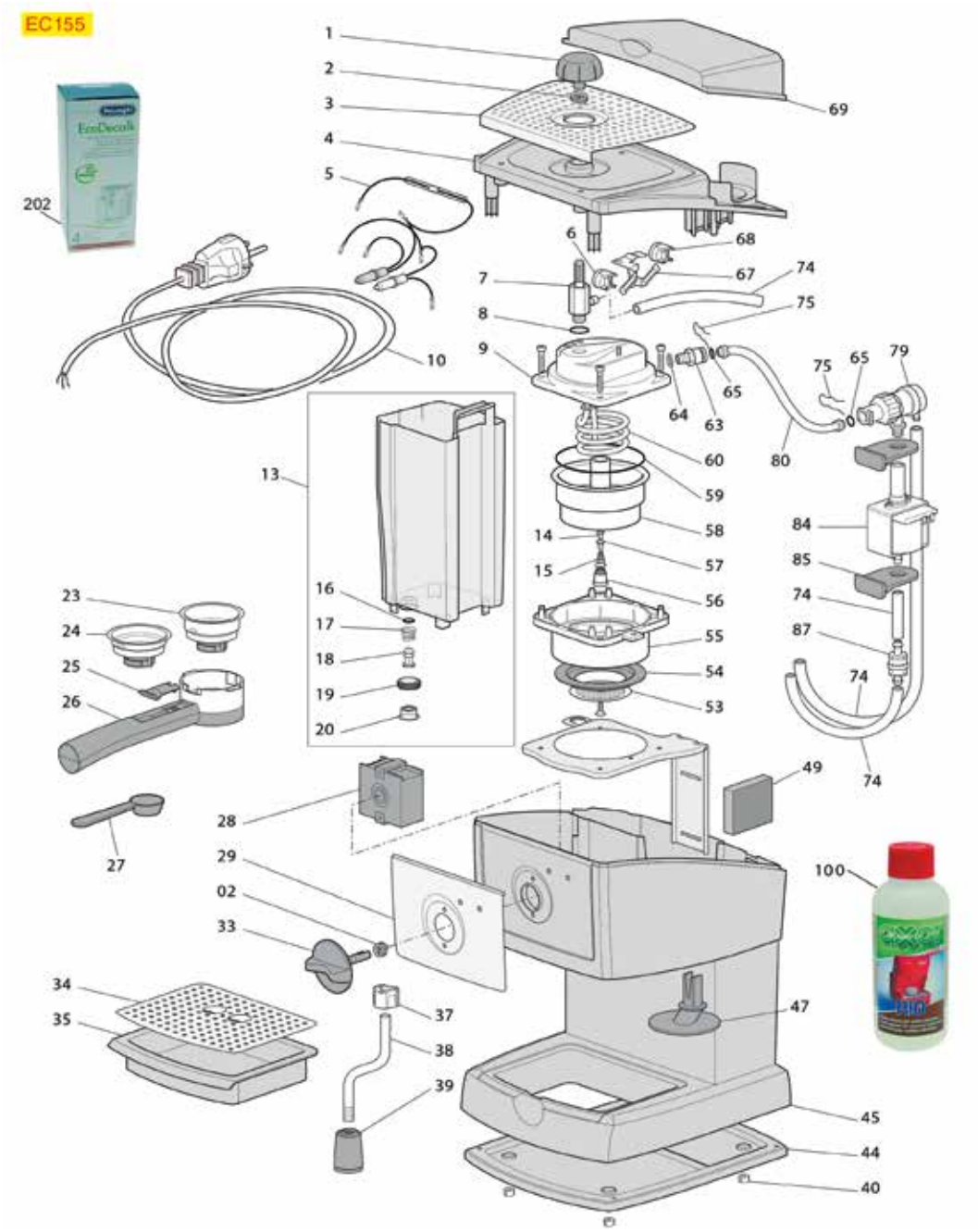

Posizioni senza cod. LF: a richiesta
Positions without LF Code No.: upon request
Abbildungen ohne LF Bestell-Nr.: auf Anfrage
Posiciones sin cód. LF: previa petición

DELONGHI

P.	Cod.	Descrizione	Description	Beschreibung	Descripción
1	**1241181**	MANOPOLA RUBINETTO VAPORE	KNOB FOR STEAM TAP	DREHKNOPF DAMPFHAHN	MANDO GRIFO VAPOR
2	**5059580**	MOLLA ø 12x5 mm PER MANOPOLA	SPRING ø 12x5 mm FOR KNOB	FEDER ø 12x5 mm FÜR KNOPF	MUELLE ø 12x5 mm PARA MANDO
6	**1443075**	TERMOSTATO A CONTATTO 105°C 16A 250V	CONTACT THERMOSTAT 105°C 16A 250V	ANLEGETHERMOSTAT 105°C 16A 250V	TERMOSTATO CONTACTO 105°C 16A 250V
7	**1548009**	RUBINETTO VAPORE	STEAM TAP	DAMPFHAHN	GRIFO VAPOR
8	**1786049**	GUARNIZIONE OR 0112 SILICONE ROSSO	RED SILICONE O-RING 0112	DICHTUNG O-RING 0112 SILIKON ROT	JUNTA ARO OR 0112 SILICONA ROJA
13	**1080237**	CONTENITORE ACQUA	WATER CONTAINER	WASSERBEHÄLTER	CONTENEDOR AGUA
14	**1786282**	GUARNIZIONE A FUNGO IN SILICONE	GASKET MUSHROOM-SHAPED SILICONE	DICHTUNG PILZFÖRMIG AUS SILIKON	JUNTA CÓNICA DE SILICONA
15	**1250346**	MOLLA CONICA ø 8,7/6x12,3 mm	CONICAL SPRING ø 8.7/6x12.3 mm	KEGELFÖRMIGE FEDER ø 8,7/6x12,3 mm	MUELLE CÓNICO ø 8,7/6x12,3 mm
16	**1486016**	GUARNIZIONE ORM 0060-36 SILICONE NERO	ORM GASKET 0060-36 BLACK SILICONE	DICHTUNG O-RING 0060-36 SILIKON SCHWARZ	JUNTA ORM 0060-36 SILICONA NEGRA
17	**1250345**	MOLLA CONICA ø 12,5/10,5x16 mm	CONICAL SPRING ø 12.5/10.5x16 mm	KEGELFÖRMIGE FEDER ø 12,5/10,5x16 mm	MUELLE CÓNICO ø 12,5/10,5x16 mm
18	**1525003**	VALVOLA EROGAZIONE PER CONTENITORE ACQUA	DELIVERY VALVE FOR WATER CONTAINER	AUSLAUFVENTIL FÜR WASSERBEHÄLTER	VÁLVULA EROGACIÓN PARA CONTENEDOR AGUA
19	**1486014**	GUARNIZ. SAGOMATA GOMMA ø 24x17x10 mm	SHAPED GASKET RUBBER ø 24x17x10 mm	DICHTUNG GEFORMT GUMMI ø 24x17x10 mm	JUNTA PERFILADA GOMA ø 24x17x10 mm
20	**1080238**	BOCCOLA PER SERBATOIO	BUSHING FOR TANK	BUCHSE FÜR BEHÄLTER	CASQUILLO PARA CONTENEDOR
23	**1160079**	FILTRO 2 TAZZE CREMADISK	2 CUPS FILTER CREMADISK	FILTER 2 TASSEN CREMADISK	FILTRO 2 TAZAS CREMADISK
24	**1160078**	FILTRO 1 TAZZA CREMADISK	1 CUP FILTER CREMADISK	FILTER 1 TASSE CREMADISK	FILTRO 1 TAZA CREMADISK
25	**1165120**	LEVA BLOCCAGGIO FILTRO	FILTER LOCKING LEVER	SPERRUNGSHEBEL FILTER	PALANCA BLOQUE FILTRO
26	**1165121**	PORTAFILTRO COMPLETO 2 TAZZE	COMPLETE FILTER HOLDER 2 CUPS	SIEBTRÄGER KOMPLETT 2 TASSEN	PORTAFILTRO COMPLETO 2 TAZAS
27	**1069006**	CUCCHIAIO DOSATORE IN PLASTICA	PLASTIC DOSER SPOON	DOSIERLÖFFEL AUS KUNSTSTOFF	CUCHARA DOSIFICADOR DE PLÁSTICO
28	**1057036**	COMMUTATORE 0-3 POSIZIONI 10A 250V	SELECTOR SWITCH 0-3 POSITIONS 10A 250V	SCHALTER 0-3 STELLUNGEN 10A 250V	CONMUTADOR 0-3 POSICIONES 10A 250V
53	**1081094**	DOCCIA EROGAZIONE ø 42,3 mm AISI430	SHOWER SCREEN ø 42.3 mm AISI430	AUSLAUFDUSCHE ø 42,3 mm AISI430	DUCHA EROGACIÓN ø 42,3 mm AISI430
54	**1486011**	GUARNIZIONE PORTAFILTRO ø 74x36x11 mm	BOILER GASKET ø 74x36x11 mm	KESSELDICHTUNG ø 74x36x11 mm	JUNTA CALDERA ø 74x36x11 mm
55	**5070040**	CAMPANA INNESTO PORTAFILTRO	COUPLING BELL FOR FILTER HOLDER	KUPPLUNGSGLOCKE FÜR SIEBTRÄGER	CALDERA INJERTO PORTAFILTRO
57	**5070041**	SPRUZZATORE GRUPPO	NOZZLE FOR GROUP	SPRITZDÜSE GRUPPE	ROCIADOR GRUPO
59	**1786268**	GUARNIZIONE OR 04312 SILICONE ROSSO	O-RING 04312 RED SILICONE	DICHTUNG O-RING 04312 SILIKON ROT	JUNTA EN ARO "O"04312 SILICONA ROJA
60	**1755274**	RESISTENZA 1000W 225V	HEATING ELEMENT 1000W 225V	HEIZKÖRPER 1000W 225V	RESISTENCIA 1000W 225V
65	**1786264**	GUARNIZIONE ORM 0038-20 SILICONE NERO	ORM GASKET 0038-20 BLACK SILICONE	DICHTUNG ORM 0038-20 SILIKON SCHWARZ	JUNTA ORM 0038-20 SILICONA NEGRA
68	**1443068**	TERMOSTATO A CONTATTO 125°C	CONTACT THERMOSTAT 125°C	ANLEGETHERMOSTAT 125°C	TERMÓSTATO DE CONTACTO 125°C
74	**1449223**	TUBO SILICONE ø 4x8 SHORE 70 - 270 mm	SILICONE PIPE ø 4x8 SHORE 70 - 270 mm	ROHR AUS SILIKON ø 4x8 SHORE 70 - 270 mm	TUBO SILICONA ø 4x8 SHORE 70 - 270 mm
75	**1250342**	MOLLA ATTACCO RAPIDO PER TUBO ø 4 mm	QUICK CONNECTION SPRING FOR PIPE ø 4 mm	FEDER SCHNELLER ANSCHLUSS F. ROHR ø 4 mm	MUELLE CONEXIÓN RÁPIDA PARA TUBO ø 4 mm
79	**1331045**	VALVOLA SICUREZZA POMPA VIBRAZIONE	SAFETY VALVE FOR VIBRATORY PUMP	SICHERHEITSVENTIL VIBRATIONSPUMPE	VÁLVULA SEGURIDAD BOMBA VIBRACIÓN
80	**1449224**	TUBO PTFE ø 2x4 mm - 230 mm	PTFE PIPE ø 2x4 mm - 230 mm	ROHR AUS PTFE ø 2x4 mm - 230 mm	TUBO PTFE ø 2x4 mm - 230 mm
84	**1122737**	POMPA VIBRAZIONE EP5 48W 230V 50Hz	VIBRATORY PUMP EP5 48W 230V 50Hz	VIBRATIONSPUMPE EP5 48W 230V 50Hz	BOMBA VIBRACIÓN EP5 48W 230V 50Hz
85	**1331042**	ANTIVIBRANTE A SQUADRA	ELBOW VIBRATION ISOLATOR	GEWINKELTER SCHWINGUNGSDÄMPFER	ANTI-VIBRACIÓN EN ESCUADRA
87	**1160001**	FILTRO ACQUA PASSANTE IN ASPIRAZIONE	INLET PASS-THROUGH FILER	PASSFILTER WASSER EINLASSHUB	FILTRO PASADOR EN ASPIRACIÓN
100	**3092250**	DECALCIFICANTE AXOR RIO 250 ml	SCALE REMOVER AXOR RIO 250 ml	ENTKALKER AXOR RIO 250 ml	DESCALCIFICANTE AXOR RIO 250 ml
202	**3092258**	DECALCIFICANTE ECODECALK 500 ml	SCALE REMOVER ECODECALK 500 ml	ENTKALKER ECODECALK 500 ml	DESCALCIFICANTE ECODECALK 500 ml

MACCHINA PER CAFFÈ MOD. EC300M
COFFEE MACHINE MOD. EC300M
KAFFEEMASCHINE MOD. EC300M
MÁQUINA DE CAFÉ MOD. EC300M

DE02

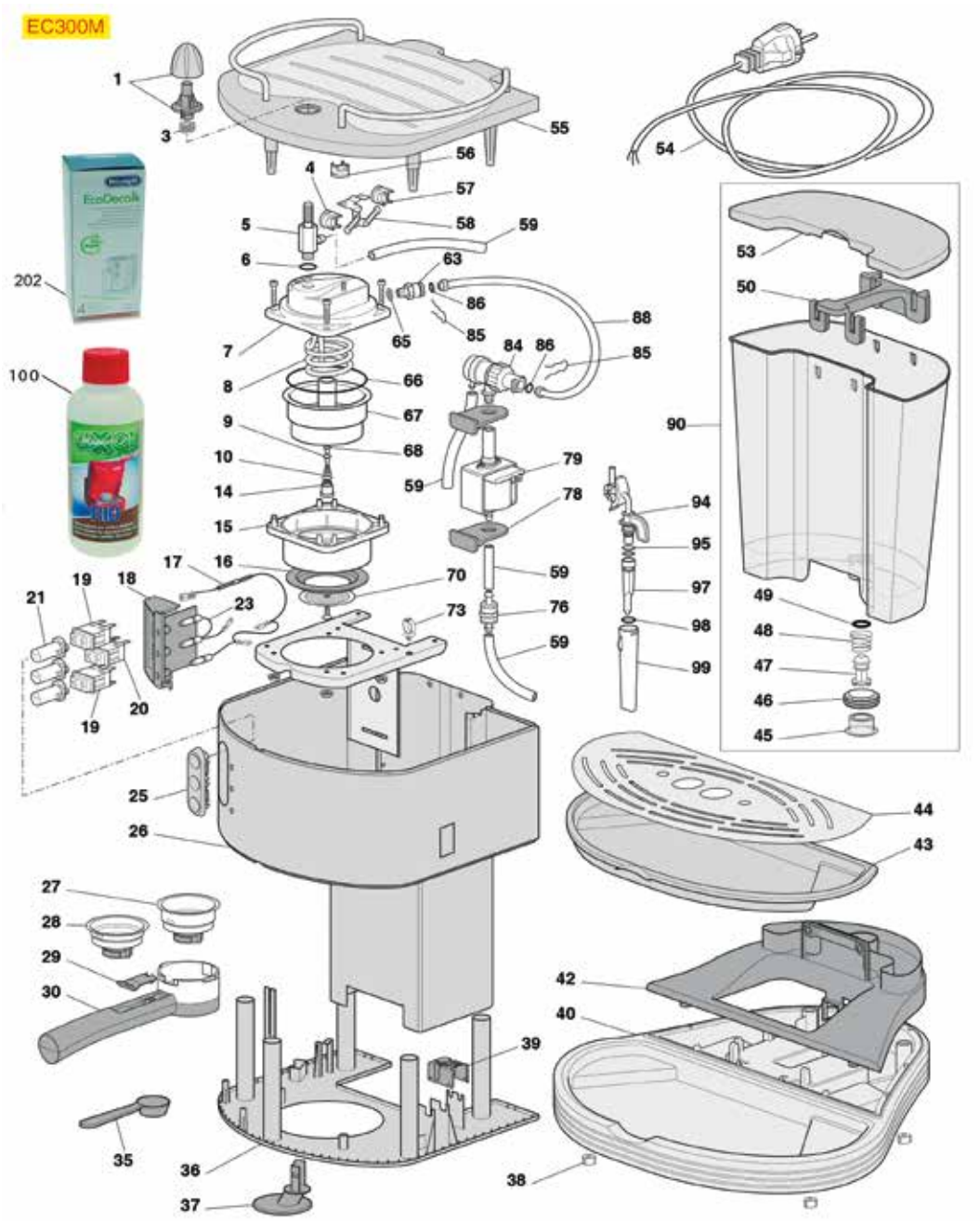

Posizioni senza cod. LF: a richiesta
Positions without LF Code No.: upon request
Abbildungen ohne LF Bestell-Nr.: auf Anfrage
Posiciones sin cód. LF: previa petición

DELONGHI

P.	Cod.	Descrizione	Description	Beschreibung	Descripción
3	**5059580**	MOLLA ø 12x5 mm PER MANOPOLA	SPRING ø 12x5 mm FOR KNOB	FEDER ø 12x5 mm FÜR KNOPF	MUELLE ø 12x5 mm PARA MANDO
4	**1443075**	TERMOSTATO A CONTATTO 105°C 16A 250V	CONTACT THERMOSTAT 105°C 16A 250V	ANLEGETHERMOSTAT 105°C 16A 250V	TERMOSTATO CONTACTO 105°C 16A 250V
5	**1548009**	RUBINETTO VAPORE	STEAM TAP	DAMPFHAHN	GRIFO VAPOR
6	**1786049**	GUARNIZIONE OR 0112 SILICONE ROSSO	RED SILICONE O-RING 0112	DICHTUNG O-RING 0112 SILIKON ROT	JUNTA ARO OR 0112 SILICONA ROJA
8	**1755274**	RESISTENZA 1000W 225V	HEATING ELEMENT 1000W 225V	HEIZKÖRPER 1000W 225V	RESISTENCIA 1000W 225V
9	**5070041**	SPRUZZATORE GRUPPO	NOZZLE FOR GROUP	SPRITZDÜSE GRUPPE	ROCIADOR GRUPO
10	**1250346**	MOLLA CONICA ø 8,7/6x12,3 mm	CONICAL SPRING ø 8.7/6x12.3 mm	KEGELFÖRMIGE FEDER ø 8,7/6x12,3 mm	MUELLE CÓNICO ø 8,7/6x12,3 mm
15	**5070040**	CAMPANA INNESTO PORTAFILTRO	COUPLING BELL FOR FILTER HOLDER	KUPPLUNGSGLOCKE FÜR SIEBTRÄGER	CALDERA INJERTO PORTAFILTRO
16	**1486011**	GUARNIZIONE PORTAFILTRO ø 74x36x11 mm	BOILER GASKET ø 74x36x11 mm	KESSELDICHTUNG ø 74x36x11 mm	JUNTA CALDERA ø 74x36x11 mm
19	**1319599**	INTERRUTTORE BIPOLARE NERO 16A 250V	BLACK BIPOLAR SWITCH 16A 250V	SCHALTER ZWEIPOLIG SCHWARZ 16A 250V	INTERRUPTOR BIPOLAR NEGRO 16A 250V
20	**1319597**	INTERRUTTORE UNIPOLARE 16A 250V	MONOPOLAR SWITCH 16A 250V	SCHALTER 1-POLIG 16A 250V	INTERRUPTOR UNIPOLAR 16A 250V
21	**1319603**	TASTO PER INTERRUTTORE	SWITCH BUTTON	TASTE FÜR SCHALTER	PULSADOR PARA INTERRUPTOR
27	**1160079**	FILTRO 2 TAZZE CREMADISK	2 CUPS FILTER CREMADISK	FILTER 2 TASSEN CREMADISK	FILTRO 2 TAZAS CREMADISK
28	**1160078**	FILTRO 1 TAZZA CREMADISK	1 CUP FILTER CREMADISK	FILTER 1 TASSE CREMADISK	FILTRO 1 TAZA CREMADISK
29	**1165120**	LEVA BLOCCAGGIO FILTRO	FILTER LOCKING LEVER	SPERRUNGSHEBEL FILTER	PALANCA BLOQUE FILTRO
30	**1165121**	PORTAFILTRO COMPLETO 2 TAZZE	COMPLETE FILTER HOLDER 2 CUPS	SIEBTRÄGER KOMPLETT 2 TASSEN	PORTAFILTRO COMPLETO 2 TAZAS
35	**1069006**	CUCCHIAIO DOSATORE IN PLASTICA	PLASTIC DOSER SPOON	DOSIERLÖFFEL AUS KUNSTSTOFF	CUCHARA DOSIFICADOR DE PLÁSTICO
45	**1080238**	BOCCOLA PER SERBATOIO	BUSHING FOR TANK	BUCHSE FÜR BEHÄLTER	CASQUILLO PARA CONTENEDOR
46	**1486014**	GUARNIZ. SAGOMATA GOMMA ø 24x17x10 mm	SHAPED GASKET RUBBER ø 24x17x10 mm	DICHTUNG GEFORMT GUMMI ø 24x17x10 mm	JUNTA PERFILADA GOMA ø 24x17x10 mm
47	**1525003**	VALVOLA EROGAZIONE PER CONTENITORE ACQUA	DELIVERY VALVE FOR WATER CONTAINER	AUSLAUFVENTIL FÜR WASSERBEHÄLTER	VÁLVULA EROGACIÓN PARA CONTENEDOR AGUA
48	**1250345**	MOLLA CONICA ø 12,5/10,5x16 mm	CONICAL SPRING ø 12.5/10.5x16 mm	KEGELFÖRMIGE FEDER ø 12,5/10,5x16 mm	MUELLE CÓNICO ø 12,5/10,5x16 mm
49	**1786266**	GUARNIZIONE OR 0202 SILICONE ROSSO	O-RING 0202 RED SILICONE	DICHTUNG O-RING 0202 SILIKON ROT	JUNTA EN ARO "O"0202 SILICONA ROJA
57	**1443068**	TERMOSTATO A CONTATTO 125°C	CONTACT THERMOSTAT 125°C	ANLEGETHERMOSTAT 125°C	TERMÓSTATO DE CONTACTO 125°C
59	**1449223**	TUBO SILICONE ø 4x8 SHORE 70 - 270 mm	SILICONE PIPE ø 4x8 SHORE 70 - 270 mm	ROHR AUS SILIKON ø 4x8 SHORE 70 - 270 mm	TUBO SILICONA ø 4x8 SHORE 70 - 270 mm
66	**1786268**	GUARNIZIONE OR 04312 SILICONE ROSSO	O-RING 04312 RED SILICONE	DICHTUNG O-RING 04312 SILIKON ROT	JUNTA EN ARO "O"04312 SILICONA ROJA
68	**1786282**	GUARNIZIONE A FUNGO IN SILICONE	GASKET MUSHROOM-SHAPED SILICONE	DICHTUNG PILZFÖRMIG AUS SILIKON	JUNTA CÓNICA DE SILICONA
70	**1081094**	DOCCIA EROGAZIONE ø 42,3 mm AISI430	SHOWER SCREEN ø 42.3 mm AISI430	AUSLAUFDUSCHE ø 42,3 mm AISI430	DUCHA EROGACIÓN ø 42,3 mm AISI430
76	**1160001**	FILTRO ACQUA PASSANTE IN ASPIRAZIONE	INLET PASS-THROUGH FILER	PASSFILTER WASSER EINLASSHUB	FILTRO PASADOR EN ASPIRACIÓN
78	**1331042**	ANTIVIBRANTE A SQUADRA	ELBOW VIBRATION ISOLATOR	GEWINKELTER SCHWINGUNGSDÄMPFER	ANTI-VIBRACIÓN EN ESCUADRA
79	**1122737**	POMPA VIBRAZIONE EP5 48W 230V 50Hz	VIBRATORY PUMP EP5 48W 230V 50Hz	VIBRATIONSPUMPE EP5 48W 230V 50Hz	BOMBA VIBRACIÓN EP5 48W 230V 50Hz
84	**1331045**	VALVOLA SICUREZZA POMPA VIBRAZIONE	SAFETY VALVE FOR VIBRATORY PUMP	SICHERHEITSVENTIL VIBRATIONSPUMPE	VÁLVULA SEGURIDAD BOMBA VIBRACIÓN
85	**1250342**	MOLLA ATTACCO RAPIDO PER TUBO ø 4 mm	QUICK CONNECTION SPRING FOR PIPE ø 4 mm	FEDER SCHNELLER ANSCHLUSS F. ROHR ø 4 mm	MUELLE CONEXIÓN RÁPIDA PARA TUBO ø 4 mm
86	**1786264**	GUARNIZIONE ORM 0038-20 SILICONE NERO	ORM GASKET 0038-20 BLACK SILICONE	DICHTUNG ORM 0038-20 SILIKON SCHWARZ	JUNTA ORM 0038-20 SILICONA NEGRA
90	**1080239**	CONTENITORE ACQUA	WATER TANK	WASSERBEHÄLTER	CONTENEDOR AGUA
95	**1186717**	GUARNIZIONE OR 02031 VITON	O-RING 02031 VITON	DICHTUNG O-RING 02031 VITON	JUNTA ARO "O" 02031 VITON
97	**1549033**	SPRUZZATORE VAPORE	STEAM SPRINKLER	SPRITZDÜSE DAMPF	ROCIADOR VAPOR
98	**1186864**	GUARNIZIONE OR 0106 SILICONE ROSSO	O-RING 0106 RED SILICONE	DICHTUNG O-RING 0106 SILIKON ROT	JUNTA OR 0106 SILICONA ROJO
99	**1549032**	GOMMINO ANTISCOTTATURA	BURN PREVENTING RUBBERPIECE	AUSSENHÜLLE DAMPFDÜSE	GOMA PROTECTORA CALOR
100	**3092250**	DECALCIFICANTE AXOR RIO 250 ml	SCALE REMOVER AXOR RIO 250 ml	ENTKALKER AXOR RIO 250 ml	DESCALCIFICANTE AXOR RIO 250 ml
202	**3092258**	DECALCIFICANTE ECODECALK 500 ml	SCALE REMOVER ECODECALK 500 ml	ENTKALKER ECODECALK 500 ml	DESCALCIFICANTE ECODECALK 500 ml

MACCHINA PER CAFFÈ MOD. ECOV310AZ
COFFEE MACHINE MOD. ECOV310AZ
KAFFEEMASCHINE MOD. ECOV310AZ
MÁQUINA DE CAFÉ MOD. ECOV310AZ

DE03

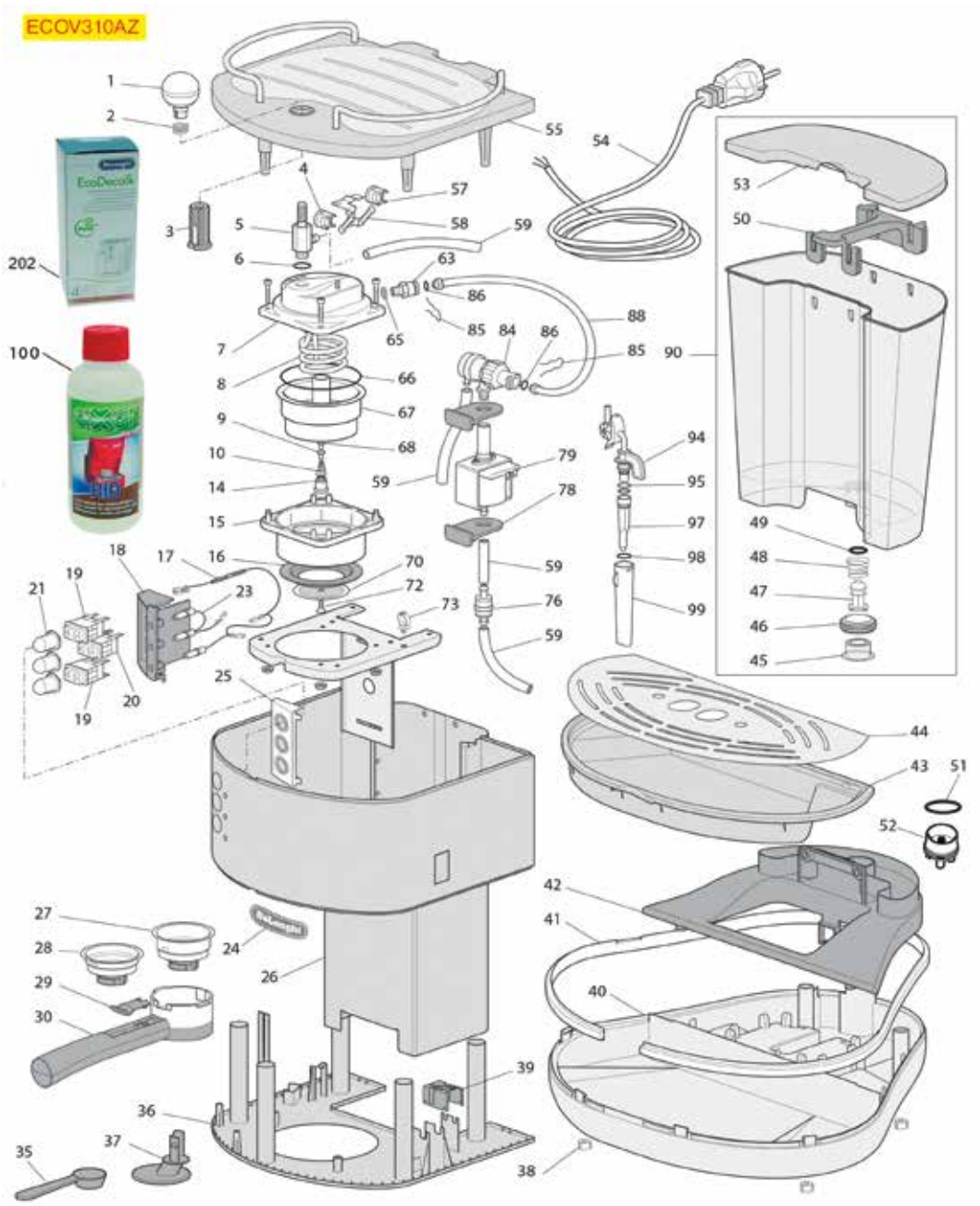

Posizioni senza cod. LF: a richiesta
Positions without LF Code No.: upon request
Abbildungen ohne LF Bestell-Nr.: auf Anfrage
Posiciones sin cód. LF: previa petición

DELONGHI

P.	Cod.	Descrizione	Description	Beschreibung	Descripción
2	**5059580**	MOLLA ø 12x5 mm PER MANOPOLA	SPRING ø 12x5 mm FOR KNOB	FEDER ø 12x5 mm FÜR KNOPF	MUELLE ø 12x5 mm PARA MANDO
4	**1443075**	TERMOSTATO A CONTATTO 105°C 16A 250V	CONTACT THERMOSTAT 105°C 16A 250V	ANLEGETHERMOSTAT 105°C 16A 250V	TERMOSTATO CONTACTO 105°C 16A 250V
6	**1786049**	GUARNIZIONE OR 0112 SILICONE ROSSO	RED SILICONE O-RING 0112	DICHTUNG O-RING 0112 SILIKON ROT	JUNTA ARO OR 0112 SILICONA ROJA
8	**1755274**	RESISTENZA 1000W 225V	HEATING ELEMENT 1000W 225V	HEIZKÖRPER 1000W 225V	RESISTENCIA 1000W 225V
9	**5070041**	SPRUZZATORE GRUPPO	NOZZLE FOR GROUP	SPRITZDÜSE GRUPPE	ROCIADOR GRUPO
10	**1250346**	MOLLA CONICA ø 8,7/6x12,3 mm	CONICAL SPRING ø 8.7/6x12.3 mm	KEGELFÖRMIGE FEDER ø 8,7/6x12,3 mm	MUELLE CÓNICO ø 8,7/6x12,3 mm
15	**5070040**	CAMPANA INNESTO PORTAFILTRO	COUPLING BELL FOR FILTER HOLDER	KUPPLUNGSGLOCKE FÜR SIEBTRÄGER	CALDERA INJERTO PORTAFILTRO
16	**1486011**	GUARNIZIONE PORTAFILTRO ø 74x36x11 mm	BOILER GASKET ø 74x36x11 mm	KESSELDICHTUNG ø 74x36x11 mm	JUNTA CALDERA ø 74x36x11 mm
19	**1319599**	INTERRUTTORE BIPOLARE NERO 16A 250V	BLACK BIPOLAR SWITCH 16A 250V	SCHALTER ZWEIPOLIG SCHWARZ 16A 250V	INTERRUPTOR BIPOLAR NEGRO 16A 250V
20	**1319597**	INTERRUTTORE UNIPOLARE 16A 250V	MONOPOLAR SWITCH 16A 250V	SCHALTER 1-POLIG 16A 250V	INTERRUPTOR UNIPOLAR 16A 250V
21	**1319596**	TASTO PER INTERRUTTORE	SWITCH BUTTON	TASTE FÜR SCHALTER	PULSADOR PARA INTERRUPTOR
27	**1160079**	FILTRO 2 TAZZE CREMADISK	2 CUPS FILTER CREMADISK	FILTER 2 TASSEN CREMADISK	FILTRO 2 TAZAS CREMADISK
28	**1160078**	FILTRO 1 TAZZA CREMADISK	1 CUP FILTER CREMADISK	FILTER 1 TASSE CREMADISK	FILTRO 1 TAZA CREMADISK
29	**1165122**	LEVA BLOCCAGGIO FILTRO	BLOCK LEVER FOR FILTER	SPERRUNGSHEBEL FILTER	PALANCA BLOQUE FILTRO
30	**1165121**	PORTAFILTRO COMPLETO 2 TAZZE	COMPLETE FILTER HOLDER 2 CUPS	SIEBTRÄGER KOMPLETT 2 TASSEN	PORTAFILTRO COMPLETO 2 TAZAS
35	**1069006**	CUCCHIAIO DOSATORE IN PLASTICA	PLASTIC DOSER SPOON	DOSIERLÖFFEL AUS KUNSTSTOFF	CUCHARA DOSIFICADOR DE PLÁSTICO
45	**1080238**	BOCCOLA PER SERBATOIO	BUSHING FOR TANK	BUCHSE FÜR BEHÄLTER	CASQUILLO PARA CONTENEDOR
46	**1486014**	GUARNIZ. SAGOMATA GOMMA ø 24x17x10 mm	SHAPED GASKET RUBBER ø 24x17x10 mm	DICHTUNG GEFORMT GUMMI ø 24x17x10 mm	JUNTA PERFILADA GOMA ø 24x17x10 mm
47	**1525003**	VALVOLA EROGAZIONE PER CONTENITORE ACQUA	DELIVERY VALVE FOR WATER CONTAINER	AUSLAUFVENTIL FÜR WASSERBEHÄLTER	VÁLVULA EROGACIÓN PARA CONTENEDOR AGUA
48	**1250345**	MOLLA CONICA ø 12,5/10,5x16 mm	CONICAL SPRING ø 12.5/10.5x16 mm	KEGELFÖRMIGE FEDER ø 12,5/10,5x16 mm	MUELLE CÓNICO ø 12,5/10,5x16 mm
49	**1786266**	GUARNIZIONE OR 0202 SILICONE ROSSO	O-RING 0202 RED SILICONE	DICHTUNG O-RING 0202 SILIKON ROT	JUNTA EN ARO "O"0202 SILICONA ROJA
51	**1786269**	GUARNIZIONE ORM 0248-18 SILICONE NERO	ORM GASKET 0248-18 BLACK SILICONE	DICHTUNG ORM 0248-18 SILIKON SCHWARZ	JUNTA ORM 0248-18 SILICONA NEGRA
57	**1443068**	TERMOSTATO A CONTATTO 125°C	CONTACT THERMOSTAT 125°C	ANLEGETHERMOSTAT 125°C	TERMÓSTATO DE CONTACTO 125°C
59	**1449223**	TUBO SILICONE ø 4x8 SHORE 70 - 270 mm	SILICONE PIPE ø 4x8 SHORE 70 - 270 mm	ROHR AUS SILIKON ø 4x8 SHORE 70 - 270 mm	TUBO SILICONA ø 4x8 SHORE 70 - 270 mm
66	**1786268**	GUARNIZIONE OR 04312 SILICONE ROSSO	O-RING 04312 RED SILICONE	DICHTUNG O-RING 04312 SILIKON ROT	JUNTA EN ARO "O"04312 SILICONA ROJA
68	**1786282**	GUARNIZIONE A FUNGO IN SILICONE	GASKET MUSHROOM-SHAPED SILICONE	DICHTUNG PILZFÖRMIG AUS SILIKON	JUNTA CÓNICA DE SILICONA
70	**1081094**	DOCCIA EROGAZIONE ø 42,3 mm AISI430	SHOWER SCREEN ø 42.3 mm AISI430	AUSLAUFDUSCHE ø 42,3 mm AISI430	DUCHA EROGACIÓN ø 42,3 mm AISI430
72	**1528623**	VITE A TESTA SVASATA PIANA M4x6	COUNTERSUNK FLAT HEAD SCREWS M4x6	FLACHSENKKOPFSCHRAUBE M4x6	TORNILLO CABEZA AVELLANADA PLANA M4x6
76	**1160001**	FILTRO ACQUA PASSANTE IN ASPIRAZIONE	INLET PASS-THROUGH FILER	PASSFILTER WASSER EINLASSHUB	FILTRO PASADOR EN ASPIRACIÓN
78	**1331042**	ANTIVIBRANTE A SQUADRA	ELBOW VIBRATION ISOLATOR	GEWINKELTER SCHWINGUNGSDÄMPFER	ANTI-VIBRACIÓN EN ESCUADRA
79	**1122737**	POMPA VIBRAZIONE EP5 48W 230V 50Hz	VIBRATORY PUMP EP5 48W 230V 50Hz	VIBRATIONSPUMPE EP5 48W 230V 50Hz	BOMBA VIBRACIÓN EP5 48W 230V 50Hz
84	**1331045**	VALVOLA SICUREZZA POMPA VIBRAZIONE	SAFETY VALVE FOR VIBRATORY PUMP	SICHERHEITSVENTIL VIBRATIONSPUMPE	VÁLVULA SEGURIDAD BOMBA VIBRACIÓN
85	**1250342**	MOLLA ATTACCO RAPIDO PER TUBO ø 4 mm	QUICK CONNECTION SPRING FOR PIPE ø 4 mm	FEDER SCHNELLER ANSCHLUSS F. ROHR ø 4 mm	MUELLE CONEXIÓN RÁPIDA PARA TUBO ø 4 mm
86	**1786264**	GUARNIZIONE ORM 0038-20 SILICONE NERO	ORM GASKET 0038-20 BLACK SILICONE	DICHTUNG ORM 0038-20 SILIKON SCHWARZ	JUNTA ORM 0038-20 SILICONA NEGRA
90	**1080236**	CONTENITORE ACQUA	WATER CONTAINER	WASSERBEHÄLTER	CONTENEDOR AGUA
95	**1186717**	GUARNIZIONE OR 02031 VITON	O-RING 02031 VITON	DICHTUNG O-RING 02031 VITON	JUNTA ARO "O" 02031 VITON
97	**1549033**	SPRUZZATORE VAPORE	STEAM SPRINKLER	SPRITZDÜSE DAMPF	ROCIADOR VAPOR
98	**1186864**	GUARNIZIONE OR 0106 SILICONE ROSSO	O-RING 0106 RED SILICONE	DICHTUNG O-RING 0106 SILIKON ROT	JUNTA OR 0106 SILICONA ROJO
99	**1549032**	GOMMINO ANTISCOTTATURA	BURN PREVENTING RUBBERPIECE	AUSSENHÜLLE DAMPFDÜSE	GOMA PROTECTORA CALOR
100	**3092250**	DECALCIFICANTE AXOR RIO 250 ml	SCALE REMOVER AXOR RIO 250 ml	ENTKALKER AXOR RIO 250 ml	DESCALCIFICANTE AXOR RIO 250 ml
202	**3092258**	DECALCIFICANTE ECODECALK 500 ml	SCALE REMOVER ECODECALK 500 ml	ENTKALKER ECODECALK 500 ml	DESCALCIFICANTE ECODECALK 500 ml

MACCHINA PER CAFFÈ MOD. EC850.M - 1
COFFEE MACHINE MOD. EC850.M - 1
KAFFEEMASCHINE MOD. EC850.M - 1
MÁQUINA DE CAFÉ MOD. EC850.M - 1

DE04

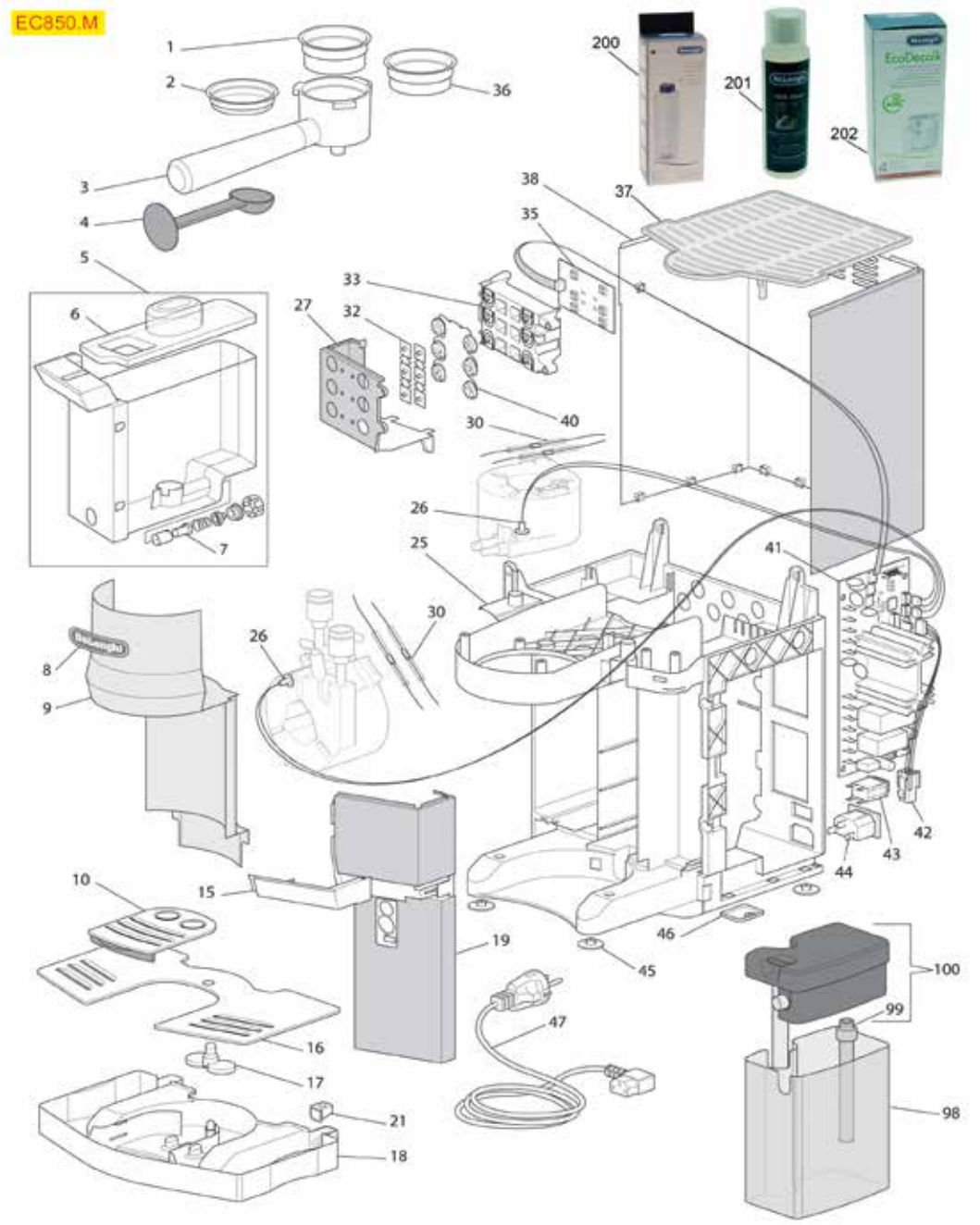

Posizioni senza cod. LF: a richiesta
Positions without LF Code No.: upon request
Abbildungen ohne LF Bestell-Nr.: auf Anfrage
Posiciones sin cód. LF: previa petición

DELONGHI

P.	Cod.	Descrizione	Description	Beschreibung	Descripción
1	**1460014**	FILTRO 2 TAZZE	FILTER 2 CUPS	FILTER 2 TASSEN	FILTRO 2 TAZAS
3	**1165213**	PORTAFILTRO COMPLETO 2 TAZZE	FILTER HOLDER COMPLETE 2 CUPS	DRUCKSIEBTRÄGER KOMPLETT 2 TASSEN	PORTAFILTRO COMPLETO 2 TAZAS
4	**1069007**	CUCCHIAIO DOSATORE IN PLASTICA	SPOON DOSING MADE OF PLASTIC	DOSIERLÖFFEL AUS KUNSTSTOFF	CUCHARA DOSIFICADOR DE PLÁSTICO
5	**1680020**	CONTENITORE ACQUA	WATER CONTAINER	WASSERBEHÄLTER	CONTENEDOR AGUA
7	**1160083**	FILTRO ACQUA	WATER FILTER	WASSERFILTER	FILTRO AGUA
18	**1015053**	BACINELLA RACCOGLIGOCCE	DRIP TRAY	TROPFSCHALE	CUBA RECOGEGOTAS
26	**1397057**	SONDA NTC 400 mm	NTC PROBE 400 mm	SONDE NTC 400 mm	SONDA NTC 400 mm
35	**1319683**	SCHEDA ELETTRONICA PULSANTIERA	CIRCUIT BOARD FOR PUSH-BUTTON PANEL	ELEKTRONIKPLATINE TASTATUR	PLACA ELECTRÓNICA BOTONERA
36	**1460015**	FILTRO 1 TAZZA	FILTER 1 CUP	FILTER 1 TASSE	FILTRO 1 TAZA
40	**1319686**	PULSANTIERA 6 TASTI	PUSH BUTTON PANEL 6 BUTTONS	TASTATUR 6 TASTEN	BOTONERA 6 BOTONES
43	**3319310**	INTERRUTTORE BIPOLARE NERO 16A 250V	BIPOLAR SWITCH BLACK 16A 250V	SCHALTER ZWEIPOLIG SCHWARZ 16A 250V	INTERRUPTOR BIPOLAR NEGRO 16A 250V
200	**1160082**	FILTRO ANTICALCARE A CARTUCCIA	DESCALING CARTRIDGE FILTER	ENTKALKUNGSFILTER MIT PATRONE	FILTRO ANTI-CAL EN CARTUCHO
201	**3092259**	DETERGENTE MILK CLEAN 250 ml	MILK CLEAN DETERGENT 250 ml	REINIGUNGSMITTEL MILK CLEAN 250 ml	DETERGENTE MILK CLEAN 250 ml
202	**3092258**	DECALCIFICANTE ECODECALK 500 ml	SCALE REMOVER ECODECALK 500 ml	ENTKALKER ECODECALK 500 ml	DESCALCIFICANTE ECODECALK 500 ml

MACCHINA PER CAFFÈ MOD. EC850.M - 2
COFFEE MACHINE MOD. EC850.M - 2
KAFFEEMASCHINE MOD. EC850.M - 2
MÁQUINA DE CAFÉ MOD. EC850.M - 2

DE05

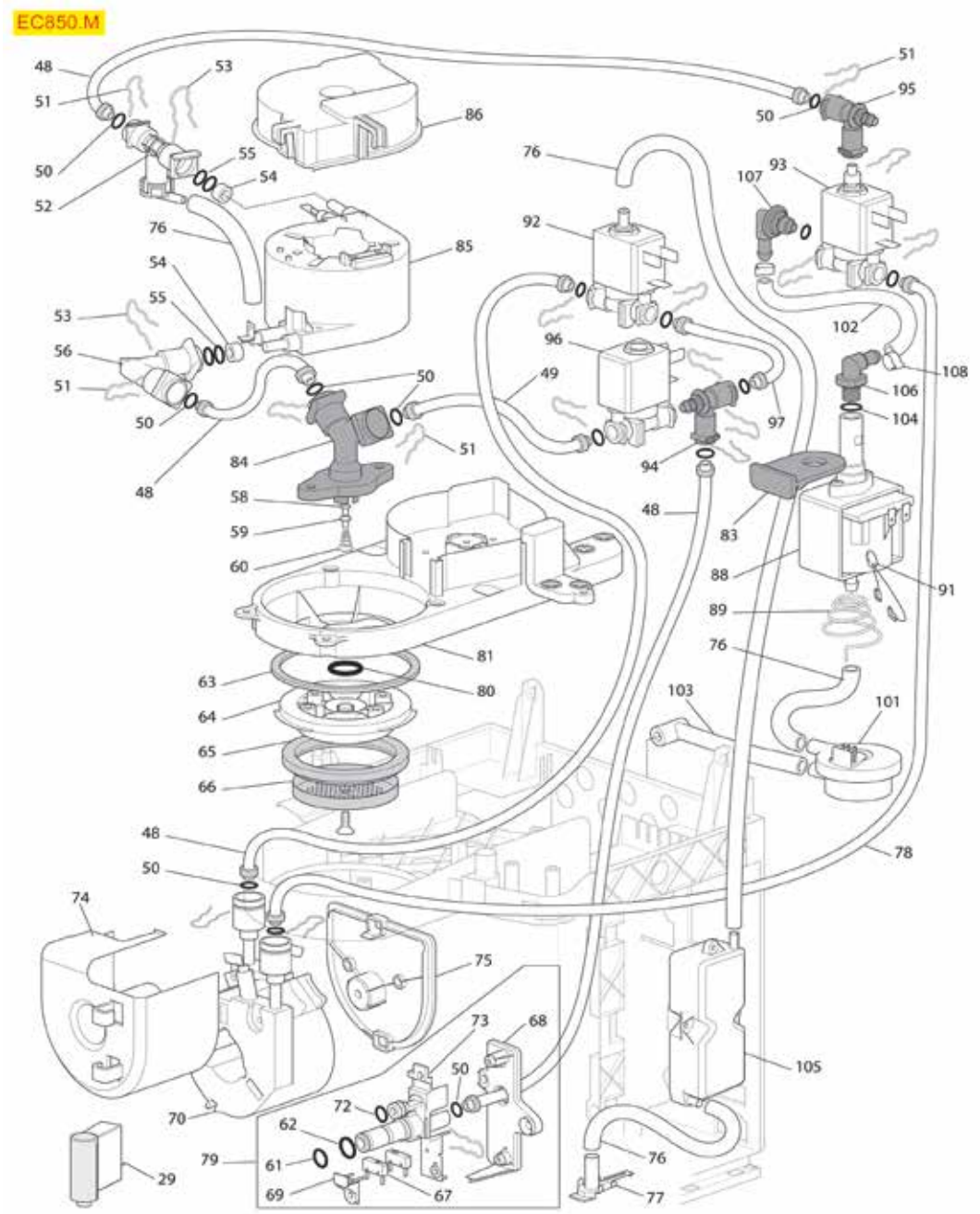

Posizioni senza cod. LF: a richiesta
Positions without LF Code No.: upon request
Abbildungen ohne LF Bestell-Nr.: auf Anfrage
Posiciones sin cód. LF: previa petición

DELONGHI

P.	Cod.	Descrizione	Description	Beschreibung	Descripción
48	**1550010**	TUBO PTFE ø 2x4 mm - 125 mm	PIPE PTFE ø 2x4 mm - 125 mm	SCHLAUCH PTFE ø 2x4 mm - 125 mm	TUBO PTFE ø 2x4 mm - 125 mm
50	**1786264**	GUARNIZIONE ORM 0038-20 SILICONE NERO	ORM GASKET 0038-20 BLACK SILICONE	DICHTUNG ORM 0038-20 SILIKON SCHWARZ	JUNTA ORM 0038-20 SILICONA NEGRA
51	**1250342**	MOLLA ATTACCO RAPIDO PER TUBO ø 4 mm	QUICK CONNECTION SPRING FOR PIPE ø 4 mm	FEDER SCHNELLER ANSCHLUSS F. ROHR ø 4 mm	MUELLE CONEXIÓN RÁPIDA PARA TUBO ø 4 mm
52	**D524003**	RACCORDO A "T"	"T" FITTING	ANSCHLUSS "T"	RACOR "T"
53	**1250343**	MOLLA ATTACCO RAPIDO PER COMPONENTI	QUICK CONNECTION SPRING FOR COMPONENTS	FEDER SCHNELLER ANSCHLUSS F. KOMPONENTEN	MUELLE CONEXIÓN RÁPIDA P. COMPONENTES
54	**5076357**	DISTANZIALE ø 7,9x5,2x5 mm PER CALDAIA	SPACER ø 7.9x5,2x5 mm FOR BOILER	DISTANZACHSE ø7,9x5,2x5 mm DURCHLAUFERH.	DISTANCIADOR ø 7,9x5,2x5 mm PARA CALDERA
55	**1786265**	GUARNIZIONE ORM 0045-20 SILICONE NERO	ORM GASKET 0045-20 BLACK SILICONE	DICHTUNG ORM 0045-20 SILIKON SCHWARZ	JUNTA ORM 0045-20 SILICONA NEGRA
58	**D548004**	GUARNIZIONE A FUNGO IN SILICONE	SILICONE MUSHROOM GASKET	DICHTUNG PILZFÖRMIG AUS SILIKON	JUNTA CÓNICA DE SILICONA
59	**5070041**	SPRUZZATORE GRUPPO	NOZZLE FOR GROUP	SPRITZDÜSE GRUPPE	ROCIADOR GRUPO
60	**1250370**	MOLLA CONICA ø 9/5,5x13 mm	SPRING CONICAL ø 9/5.5x13 mm	KEGELFEDER ø 9/5,5x13 mm	MUELLE CÓNICA ø 9/5,5x13 mm
61	**1486013**	GUARNIZIONE OR 02025 SILICONE NERO	O-RING 02025 BLACK SILICONE	DICHTUNG O-RING 02025 SILIKON SCHWARZ	JUNTA EN ARO "O"02025 SILICONA NEGRA
62	**1186902**	GUARNIZIONE OR 0108 SILICONE ROSSO	O-RING 0108 - RED SILICONE	DICHTUNG O-RING 0108 SILIKON ROT	JUNTA ARO "O" 0108 SILICONA ROJA
63	**1585004**	GUARNIZIONE GRUPPO ø 73x61x3,5 mm	GASKET FOR GROUP ø 73x61x3.5 mm	DICHTUNG F. GRUPPE ø 73x61x3,5 mm	BURLETE GRUPO ø 73x61x3,5 mm
65	**1486035**	GUARNIZIONE PORTAFILTRO ø 58x46x8 mm	GASKET FOR FILTERHOLDER ø 58x46x8 mm	DICHTUNG F. SIEBTRÄGER ø 58x46x8 mm	BURLETE PORTAFILTRO ø 58x46x8 mm
66	**1081108**	DOCCIA EROGAZIONE ø 50,5 mm	SHOWER SCREEN ø 50.5 mm	AUSLAUFDUSCHE ø 50,5 mm	DUCHA EROGACIÓN ø 50,5 mm
67	**5065112**	MICROINTERRUTTORE 5(2)A 250V	MICROSWITCH 5(2)A 250V	MIKROSCHALTER 5(2)A 250V	MICROINTERRUPTOR 5(2)A 250V
72	**5056235**	GUARNIZIONE OR 02021 SILICONE VERDE	O-RING GASKET 02021 SILICONE GREEN	DICHTUNG O-RING 02021 SILIKON GRÜN	JUNTA EN ARO "O" 02021 SILICON VERDE
73	**5055962**	RACCORDO INNESTO CARAFFA LATTE	CONNECTOR FITTING FOR MILK PITCHER	ANSCHLUSS F. MILCHKANNE	RACOR EMBRAGUE JARRA LECHERA
80	**1186745**	GUARNIZIONE OR 0115 SILICONE ROSSO	O-RING 0115 RED SILICONE	O-RING DICHTUNG 0115 ROTES SILIKON	JUNTA ARO "O" 0115 SILICONA ROJA
83	**1331042**	ANTIVIBRANTE A SQUADRA	ELBOW VIBRATION ISOLATOR	GEWINKELTER SCHWINGUNGSDÄMPFER	ANTI-VIBRACIÓN EN ESCUADRA
85	**1048071**	CALDAIA 1400W 230V	BOILER 1400W 230V	DURCHLAUFERHITZER 1400W 230V	CALDERA 1400W 230V
88	**1122002**	POMPA VIBRAZIONE EP5GW 48W 230V 50Hz	VIBRATORY PUMP EP5GW 48W 230V 50Hz	VIBRATIONSPUMPE EP5GW 48W 230V 50Hz	BOMBA VIBRACIÓN EP5GW 48W 230V 50Hz
91	**1331043**	PROTETTORE TERMICO 120°C	THERMAL PROTECTOR 120°C	THERMISCHER SCHUTZ 120°C	PROTECTOR TÉRMICO 120°C
92	**1120277**	ELETTROVALVOLA CEME 3 VIE 230V	SOLENOID VALVE CEME 3-WAY 230V	MAGNETVENTIL CEME 3-WEG 230V	ELECTROVÁLVULA CEME 3 VÍAS 230V
93	**D120007**	ELETTROVALVOLA CEME 3 VIE 230V 50Hz	SOLENOID VALVE CEME 3-WAYS 230V 50Hz	MAGNETVENTIL CEME 3-WEGE 230V 50Hz	ELECTROVÁLVULA CEME 3-VÍAS 230V 50Hz
94	**5075577**	RACCORDO A "T" PER TUBI ø ESTERNO 4 mm	PIPE CONNECTOR T SHAPED 4mm EXTERNAL ø	ANSCHLUSS "T" FÜR ROHRE AUSSEN ø 4 mm	RACCOR "T" PARA TUBOS ø EXTERIOR 4 mm
96	**1120254**	ELETTROVALVOLA CEME 2 VIE 230V	SOLENOID VALVE CEME 2 WAYS 230V	MAGNETVENTIL CEME 2 WEGE 230V	ELECTROVÁLVULA CEME 2 VÍAS 230V
101	**1455063**	CONTATORE VOLUMETRICO 974-9541-A NSF	VOLUMETRIC FLOWMETER 974-9541-A NSF	VOLUMENZÄHLER 974-9541-A NSF	CONTADOR VOLUMÉTRICO 974-9541-A NSF
104	**D786003**	GUARNIZIONE OR 0106 SILICONE NERO	GASKET OR 0106 BLACK SILICONE	DICHTUNG O-RING 0106 SILIKON SCHWARZ	JUNTA OR 0106 SILICONA NEGRA

MACCHINA PER CAFFÈ MOD. EC820.B - 1
COFFEE MACHINE MOD. EC820.B - 1
KAFFEEMASCHINE MOD. EC820.B - 1
MÁQUINA DE CAFÉ MOD. EC820.B - 1

DE06

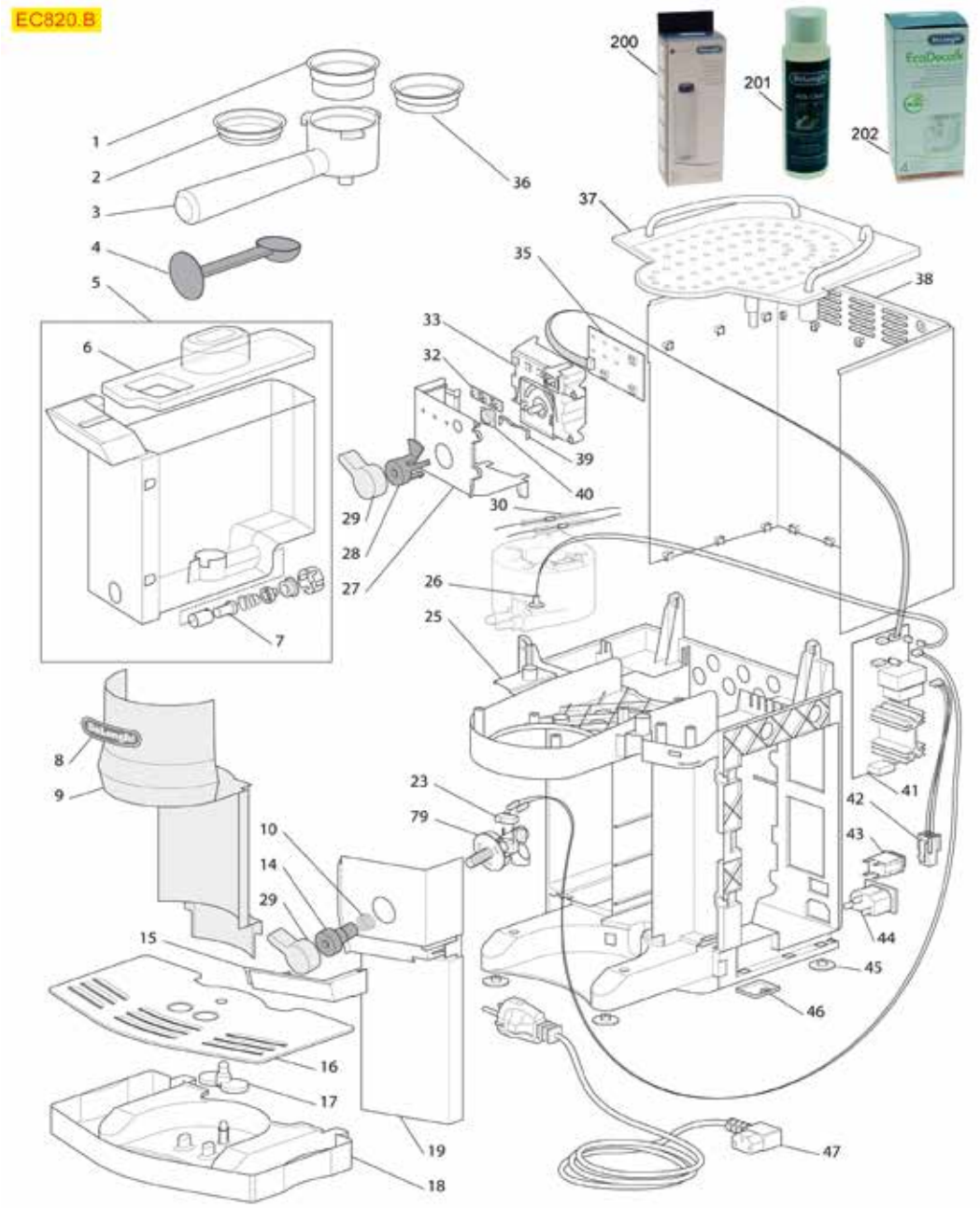

Posizioni senza cod. LF: a richiesta
Positions without LF Code No.: upon request
Abbildungen ohne LF Bestell-Nr.: auf Anfrage
Posiciones sin cód. LF: previa petición

DELONGHI

P.	Cod.	Descrizione	Description	Beschreibung	Descripción
1	**1460014**	FILTRO 2 TAZZE	FILTER 2 CUPS	FILTER 2 TASSEN	FILTRO 2 TAZAS
3	**1165213**	PORTAFILTRO COMPLETO 2 TAZZE	FILTER HOLDER COMPLETE 2 CUPS	DRUCKSIEBTRÄGER KOMPLETT 2 TASSEN	PORTAFILTRO COMPLETO 2 TAZAS
4	**1069007**	CUCCHIAIO DOSATORE IN PLASTICA	SPOON DOSING MADE OF PLASTIC	DOSIERLÖFFEL AUS KUNSTSTOFF	CUCHARA DOSIFICADOR DE PLÁSTICO
7	**1160083**	FILTRO ACQUA	WATER FILTER	WASSERFILTER	FILTRO AGUA
10	**5059580**	MOLLA ø 12x5 mm PER MANOPOLA	SPRING ø 12x5 mm FOR KNOB	FEDER ø 12x5 mm FÜR KNOPF	MUELLE ø 12x5 mm PARA MANDO
23	**D803001**	MICROINTERRUTTORE 0,1A 125VAC	MICROSWITCH DE'LONGHI	MIKROSCHALTER 0,1A 125VAC	MICROINTERRUPTOR 0,1A 125VAC
26	**1397057**	SONDA NTC 400 mm	NTC PROBE 400 mm	SONDE NTC 400 mm	SONDA NTC 400 mm
36	**1460015**	FILTRO 1 TAZZA	FILTER 1 CUP	FILTER 1 TASSE	FILTRO 1 TAZA
43	**3319310**	INTERRUTTORE BIPOLARE NERO 16A 250V	BIPOLAR SWITCH BLACK 16A 250V	SCHALTER ZWEIPOLIG SCHWARZ 16A 250V	INTERRUPTOR BIPOLAR NEGRO 16A 250V
200	**1160082**	FILTRO ANTICALCARE A CARTUCCIA	DESCALING CARTRIDGE FILTER	ENTKALKUNGSFILTER MIT PATRONE	FILTRO ANTI-CAL EN CARTUCHO
201	**3092259**	DETERGENTE MILK CLEAN 250 ml	MILK CLEAN DETERGENT 250 ml	REINIGUNGSMITTEL MILK CLEAN 250 ml	DETERGENTE MILK CLEAN 250 ml
202	**3092258**	DECALCIFICANTE ECODECALK 500 ml	SCALE REMOVER ECODECALK 500 ml	ENTKALKER ECODECALK 500 ml	DESCALCIFICANTE ECODECALK 500 ml

MACCHINA PER CAFFÈ MOD. EC820.B - 2
COFFEE MACHINE MOD. EC820.B - 2
KAFFEEMASCHINE MOD. EC820.B - 2
MÁQUINA DE CAFÉ MOD. EC820.B - 2

DE07

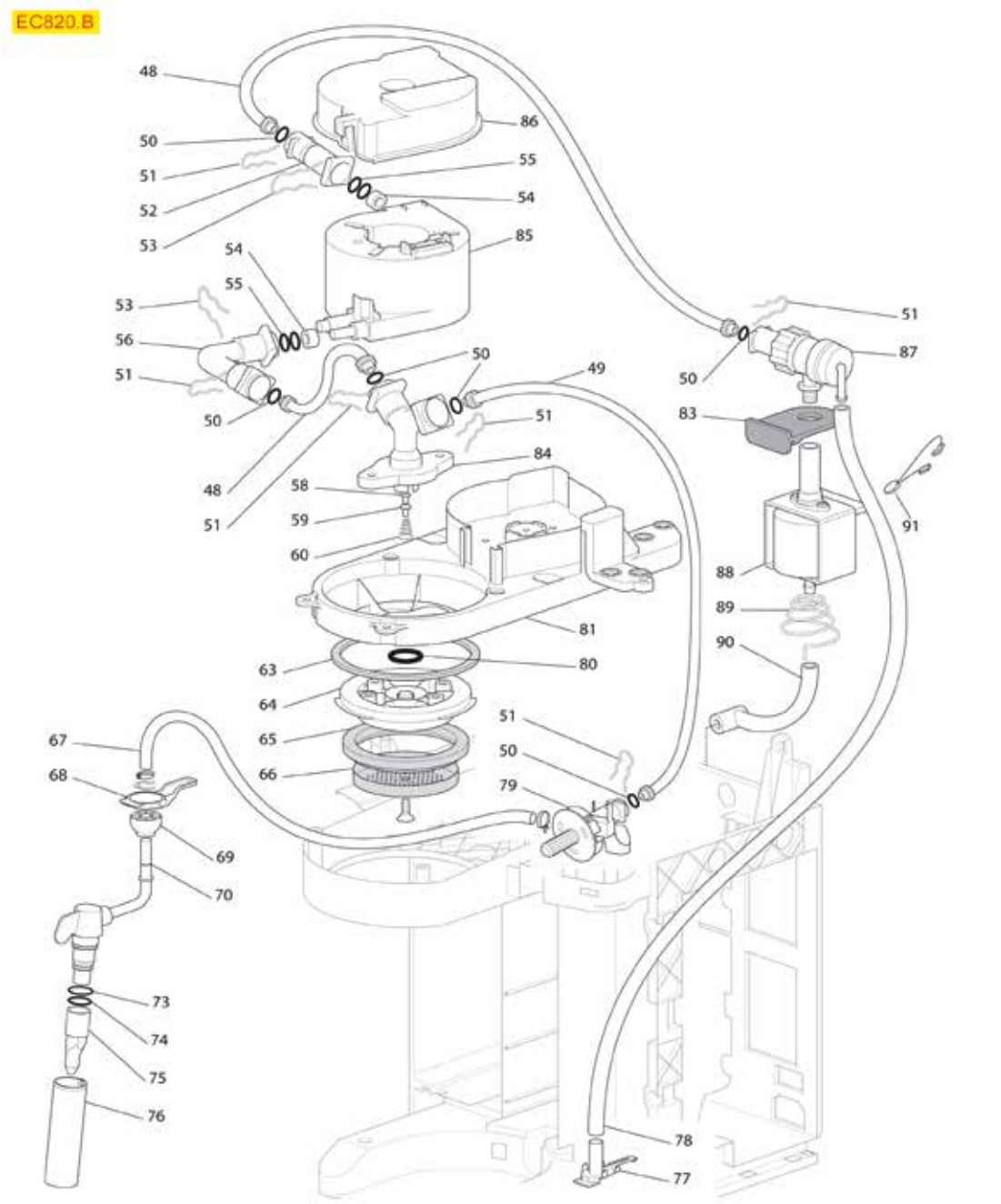

Posizioni senza cod. LF: a richiesta
Positions without LF Code No.: upon request
Abbildungen ohne LF Bestell-Nr.: auf Anfrage
Posiciones sin cód. LF: previa petición

DELONGHI

P.	Cod.	Descrizione	Description	Beschreibung	Descripción
50	**1786264**	GUARNIZIONE ORM 0038-20 SILICONE NERO	ORM GASKET 0038-20 BLACK SILICONE	DICHTUNG ORM 0038-20 SILIKON SCHWARZ	JUNTA ORM 0038-20 SILICONA NEGRA
51	**1250342**	MOLLA ATTACCO RAPIDO PER TUBO ø 4 mm	QUICK CONNECTION SPRING FOR PIPE ø 4 mm	FEDER SCHNELLER ANSCHLUSS F. ROHR ø 4 mm	MUELLE CONEXIÓN RÁPIDA PARA TUBO ø 4 mm
52	**5059578**	RACCORDO A MOLLETTA	CLIP COUPLING	KLEMMENANSCHLUSS	RACOR A PINZA
53	**1250343**	MOLLA ATTACCO RAPIDO PER COMPONENTI	QUICK CONNECTION SPRING FOR COMPONENTS	FEDER SCHNELLER ANSCHLUSS F. KOMPONENTEN	MUELLE CONEXIÓN RÁPIDA P. COMPONENTES
54	**5076357**	DISTANZIALE ø 7,9x5,2x5 mm PER CALDAIA	SPACER ø 7.9x5,2x5 mm FOR BOILER	DISTANZACHSE ø7,9x5,2x5 mm DURCHLAUFERH.	DISTANCIADOR ø 7,9x5,2x5 mm PARA CALDERA
55	**1786265**	GUARNIZIONE ORM 0045-20 SILICONE NERO	ORM GASKET 0045-20 BLACK SILICONE	DICHTUNG ORM 0045-20 SILIKON SCHWARZ	JUNTA ORM 0045-20 SILICONA NEGRA
58	**D548004**	GUARNIZIONE A FUNGO IN SILICONE	SILICONE MUSHROOM GASKET	DICHTUNG PILZFÖRMIG AUS SILIKON	JUNTA CÓNICA DE SILICONA
59	**5070041**	SPRUZZATORE GRUPPO	NOZZLE FOR GROUP	SPRITZDÜSE GRUPPE	ROCIADOR GRUPO
60	**1250370**	MOLLA CONICA ø 9/5,5x13 mm	SPRING CONICAL ø 9/5.5x13 mm	KEGELFEDER ø 9/5,5x13 mm	MUELLE CÓNICA ø 9/5,5x13 mm
63	**1585004**	GUARNIZIONE GRUPPO ø 73x61x3,5 mm	GASKET FOR GROUP ø 73x61x3.5 mm	DICHTUNG F. GRUPPE ø 73x61x3,5 mm	BURLETE GRUPO ø 73x61x3,5 mm
65	**1486035**	GUARNIZIONE PORTAFILTRO ø 58x46x8 mm	GASKET FOR FILTERHOLDER ø 58x46x8 mm	DICHTUNG F. SIEBTRÄGER ø 58x46x8 mm	BURLETE PORTAFILTRO ø 58x46x8 mm
66	**1081108**	DOCCIA EROGAZIONE ø 50,5 mm	SHOWER SCREEN ø 50.5 mm	AUSLAUFDUSCHE ø 50,5 mm	DUCHA EROGACIÓN ø 50,5 mm
73	**1186867**	GUARNIZIONE ORM 0060-20 SILICONE ROSSO	GASKET O-RING 0060-20 SILICONE RED	DICHTUNG O-RING 0060-20 SILIKON ROT	JUNTA ORM 0060-20 SILICONA ROJA
74	**1786087**	GUARNIZIONE OR 02037 SILICONE ROSSO	O-RING 02037 RED SILICONE	DICHTUNG O-RING 02037 SILIKON ROT	JUNTA ARO "O" 02037 SILICONA ROJA
80	**1186745**	GUARNIZIONE OR 0115 SILICONE ROSSO	O-RING 0115 RED SILICONE	O-RING DICHTUNG 0115 ROTES SILIKON	JUNTA ARO "O" 0115 SILICONA ROJA
83	**1331042**	ANTIVIBRANTE A SQUADRA	ELBOW VIBRATION ISOLATOR	GEWINKELTER SCHWINGUNGSDÄMPFER	ANTI-VIBRACIÓN EN ESCUADRA
85	**1048071**	CALDAIA 1400W 230V	BOILER 1400W 230V	DURCHLAUFERHITZER 1400W 230V	CALDERA 1400W 230V
87	**1331045**	VALVOLA SICUREZZA POMPA VIBRAZIONE	SAFETY VALVE FOR VIBRATORY PUMP	SICHERHEITSVENTIL VIBRATIONSPUMPE	VÁLVULA SEGURIDAD BOMBA VIBRACIÓN
88	**1122002**	POMPA VIBRAZIONE EP5GW 48W 230V 50Hz	VIBRATORY PUMP EP5GW 48W 230V 50Hz	VIBRATIONSPUMPE EP5GW 48W 230V 50Hz	BOMBA VIBRACIÓN EP5GW 48W 230V 50Hz
91	**1331043**	PROTETTORE TERMICO 120°C	THERMAL PROTECTOR 120°C	THERMISCHER SCHUTZ 120°C	PROTECTOR TÉRMICO 120°C

MACCHINA PER CAFFÈ MOD. ECI341.BK - 1
COFFEE MACHINE MOD. ECI341.BK - 1
KAFFEEMASCHINE MOD. ECI341.BK - 1
MÁQUINA DE CAFÉ MOD. ECI341.BK - 1

DE08

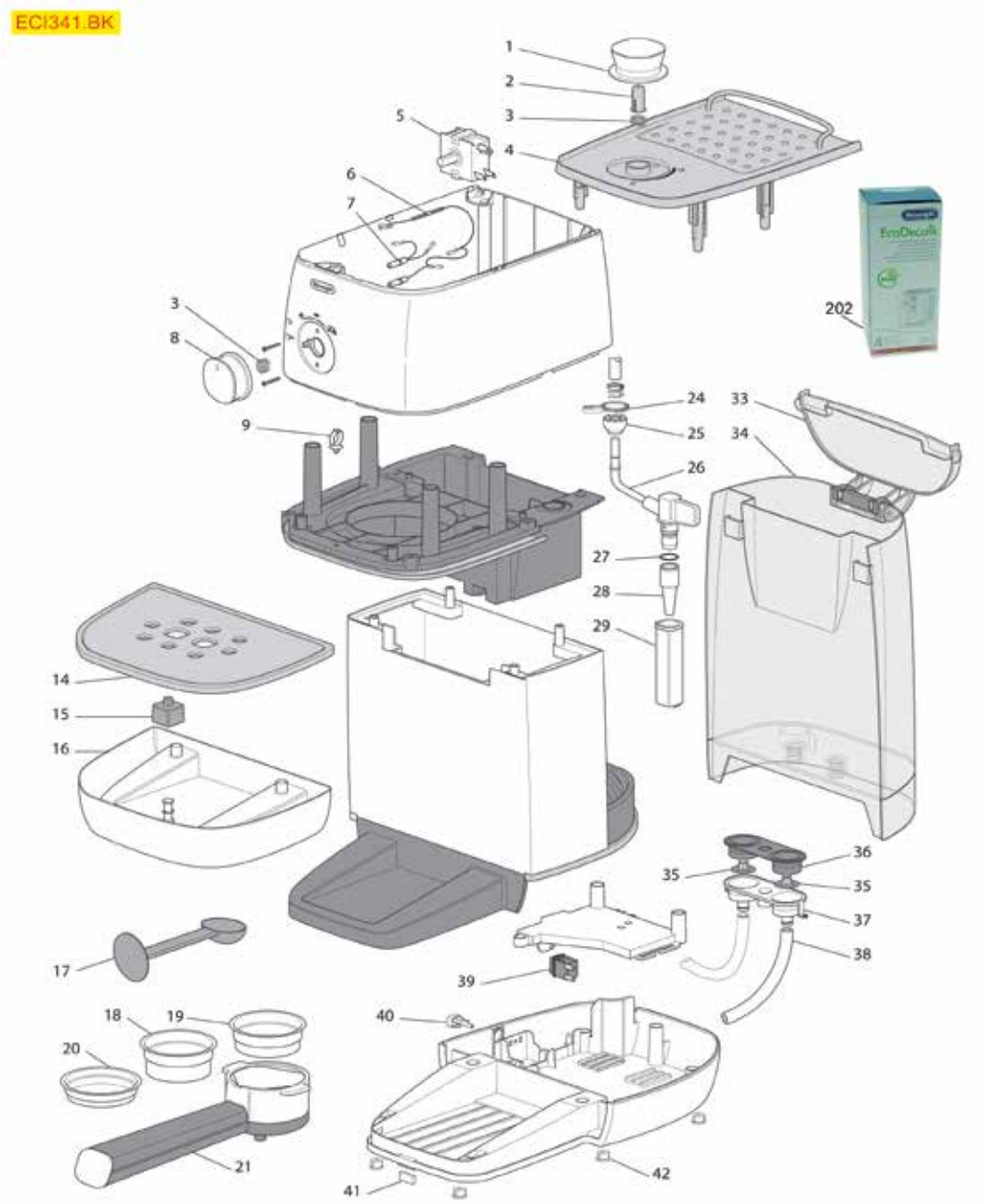

Posizioni senza cod. LF: a richiesta
Positions without LF Code No.: upon request
Abbildungen ohne LF Bestell-Nr.: auf Anfrage
Posiciones sin cód. LF: previa petición

DELONGHI

P.	Cod.	Descrizione	Description	Beschreibung	Descripción
3	**5059580**	MOLLA ø 12x5 mm PER MANOPOLA	SPRING ø 12x5 mm FOR KNOB	FEDER ø 12x5 mm FÜR KNOPF	MUELLE ø 12x5 mm PARA MANDO
5	**1057040**	COMMUTATORE 0-2 POSIZIONI 16A 250V	SELECTOR SWITCH 0-2 POSITIONS 16A 250V	SCHALTER 0-2 POSITIEIN 16A 250V	CONMUTADOR 0-2 POS. 16A 250V
17	**1069007**	CUCCHIAIO DOSATORE IN PLASTICA	SPOON DOSING MADE OF PLASTIC	DOSIERLÖFFEL AUS KUNSTSTOFF	CUCHARA DOSIFICADOR DE PLÁSTICO
18	**1460014**	FILTRO 2 TAZZE	FILTER 2 CUPS	FILTER 2 TASSEN	FILTRO 2 TAZAS
19	**1460015**	FILTRO 1 TAZZA	FILTER 1 CUP	FILTER 1 TASSE	FILTRO 1 TAZA
21	**1165212**	PORTAFILTRO COMPLETO 2 TAZZE	FILTER HOLDER COMPLETE 2 CUPS	DRUCKSIEBTRÄGER KOMPLETT 2 TASSEN	PORTAFILTRO COMPLETO 2 TAZAS
27	**1786087**	GUARNIZIONE OR 02037 SILICONE ROSSO	0-RING 02037 RED SILICONE	DICHTUNG O-RING 02037 SILIKON ROT	JUNTA ARO "O" 02037 SILICONA ROJA
34	**1680022**	CONTENITORE ACQUA	WATER CONTAINER	WASSERBEHÄLTER	CONTENEDOR AGUA
35	**1160098**	FILTRO ACQUA ø 18,5 mm	FILTER FOR WATER ø 18.5 mm	WASSERFILTER ø 18,5 mm	FILTRO AGUA ø 18,5 mm
36	**1486036**	GUARNIZIONE SAGOMATA GOMMA 66x27x12 mm	GASKET SHAPED MADE OF RUBBER 66x27x12 mm	DICHTUNG GEFORMT GUMMI 66x27x12 mm	JUNTA PERFILADA GOMA 66x27x12 mm
39	**1319684**	PULSANTE UNIPOLARE NERO 16A 250V	PUSH BUTTON 1-POLE BLACK 16A 250V	TASTER 1-POLIG SCHWARZ 16A 250V	PULSADOR UNIPOLAR NEGRO 16A 250V
202	**3092258**	DECALCIFICANTE ECODECALK 500 ml	SCALE REMOVER ECODECALK 500 ml	ENTKALKER ECODECALK 500 ml	DESCALCIFICANTE ECODECALK 500 ml

MACCHINA PER CAFFÈ MOD. ECI341.BK - 2
COFFEE MACHINE MOD. ECI341.BK - 2
KAFFEEMASCHINE MOD. ECI341.BK - 2
MÁQUINA DE CAFÉ MOD. ECI341.BK - 2

DE09

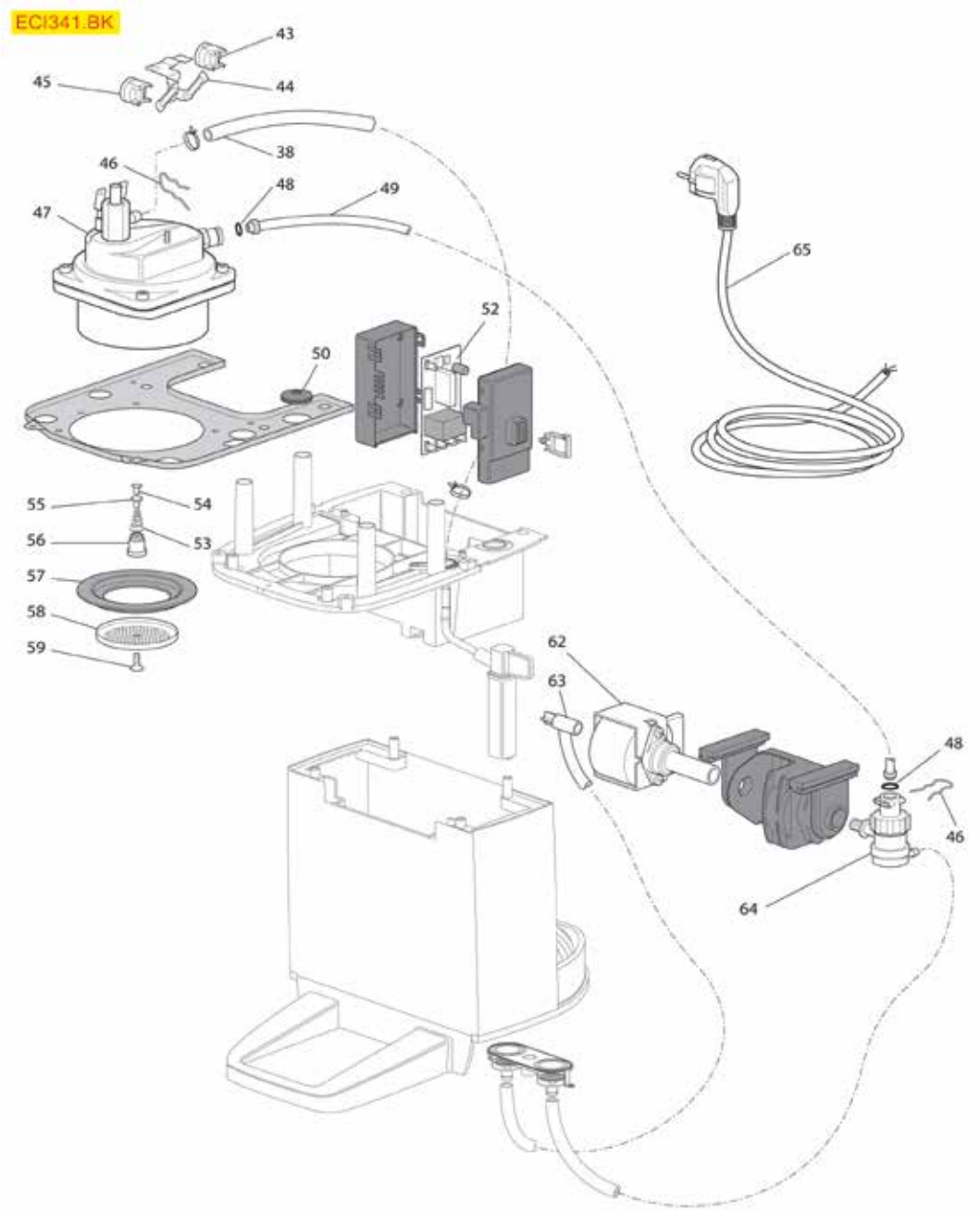

Posizioni senza cod. LF: a richiesta
Positions without LF Code No.: upon request
Abbildungen ohne LF Bestell-Nr.: auf Anfrage
Posiciones sin cód. LF: previa petición

DELONGHI

P.	Cod.	Descrizione	Description	Beschreibung	Descripción
43	**1443075**	TERMOSTATO A CONTATTO 105°C 16A 250V	CONTACT THERMOSTAT 105°C 16A 250V	ANLEGETHERMOSTAT 105°C 16A 250V	TERMOSTATO CONTACTO 105°C 16A 250V
45	**1443068**	TERMOSTATO A CONTATTO 125°C	CONTACT THERMOSTAT 125°C	ANLEGETHERMOSTAT 125°C	TERMÓSTATO DE CONTACTO 125°C
46	**1250342**	MOLLA ATTACCO RAPIDO PER TUBO ø 4 mm	QUICK CONNECTION SPRING FOR PIPE ø 4 mm	FEDER SCHNELLER ANSCHLUSS F. ROHR ø 4 mm	MUELLE CONEXIÓN RÁPIDA PARA TUBO ø 4 mm
48	**1786264**	GUARNIZIONE ORM 0038-20 SILICONE NERO	ORM GASKET 0038-20 BLACK SILICONE	DICHTUNG ORM 0038-20 SILIKON SCHWARZ	JUNTA ORM 0038-20 SILICONA NEGRA
49	**1449224**	TUBO PTFE ø 2x4 mm - 230 mm	PTFE PIPE ø 2x4 mm - 230 mm	ROHR AUS PTFE ø 2x4 mm - 230 mm	TUBO PTFE ø 2x4 mm - 230 mm
53	**1250370**	MOLLA CONICA ø 9/5,5x13 mm	SPRING CONICAL ø 9/5.5x13 mm	KEGELFEDER ø 9/5,5x13 mm	MUELLE CÓNICA ø 9/5,5x13 mm
54	**D548004**	GUARNIZIONE A FUNGO IN SILICONE	SILICONE MUSHROOM GASKET	DICHTUNG PILZFÖRMIG AUS SILIKON	JUNTA CÓNICA DE SILICONA
55	**5070041**	SPRUZZATORE GRUPPO	NOZZLE FOR GROUP	SPRITZDÜSE GRUPPE	ROCIADOR GRUPO
56	**1510010**	SPRUZZATORE GRUPPO ø 10,8 mm M10x1 H12,5	NOZZLE FOR GROUP ø 10.8 mm M10x1 H12.5	GRUPPENDÜSE ø 10,8 mm M10x1 H12,5	ROCIADOR GRUPO ø 10,8 mm M10x1 H12,5
57	**1486037**	GUARNIZIONE PORTAFILTRO ø 74,5x32x12 mm	FILTER HOLDER GASKET ø 74,5x32x12 mm	SIEBTRÄGERDICHTUNG ø 74,5x32x12 mm	JUNTA PORTAFILTRO ø 74,5x32x12 mm
58	**1081108**	DOCCIA EROGAZIONE ø 50,5 mm	SHOWER SCREEN ø 50.5 mm	AUSLAUFDUSCHE ø 50,5 mm	DUCHA EROGACIÓN ø 50,5 mm
59	**1528623**	VITE A TESTA SVASATA PIANA M4x6	COUNTERSUNK FLAT HEAD SCREWS M4x6	FLACHSENKKOPFSCHRAUBE M4x6	TORNILLO CABEZA AVELLANADA PLANA M4x6
62	**1122737**	POMPA VIBRAZIONE EP5 48W 230V 50Hz	VIBRATORY PUMP EP5 48W 230V 50Hz	VIBRATIONSPUMPE EP5 48W 230V 50Hz	BOMBA VIBRACIÓN EP5 48W 230V 50Hz
64	**1331045**	VALVOLA SICUREZZA POMPA VIBRAZIONE	SAFETY VALVE FOR VIBRATORY PUMP	SICHERHEITSVENTIL VIBRATIONSPUMPE	VÁLVULA SEGURIDAD BOMBA VIBRACIÓN

MACCHINA PER CAFFÈ MOD. EC680.M - 1
COFFEE MACHINE MOD. EC680.M - 1
KAFFEEMASCHINE MOD. EC680.M - 1
MÁQUINA DE CAFÉ MOD. EC680.M - 1

DE10

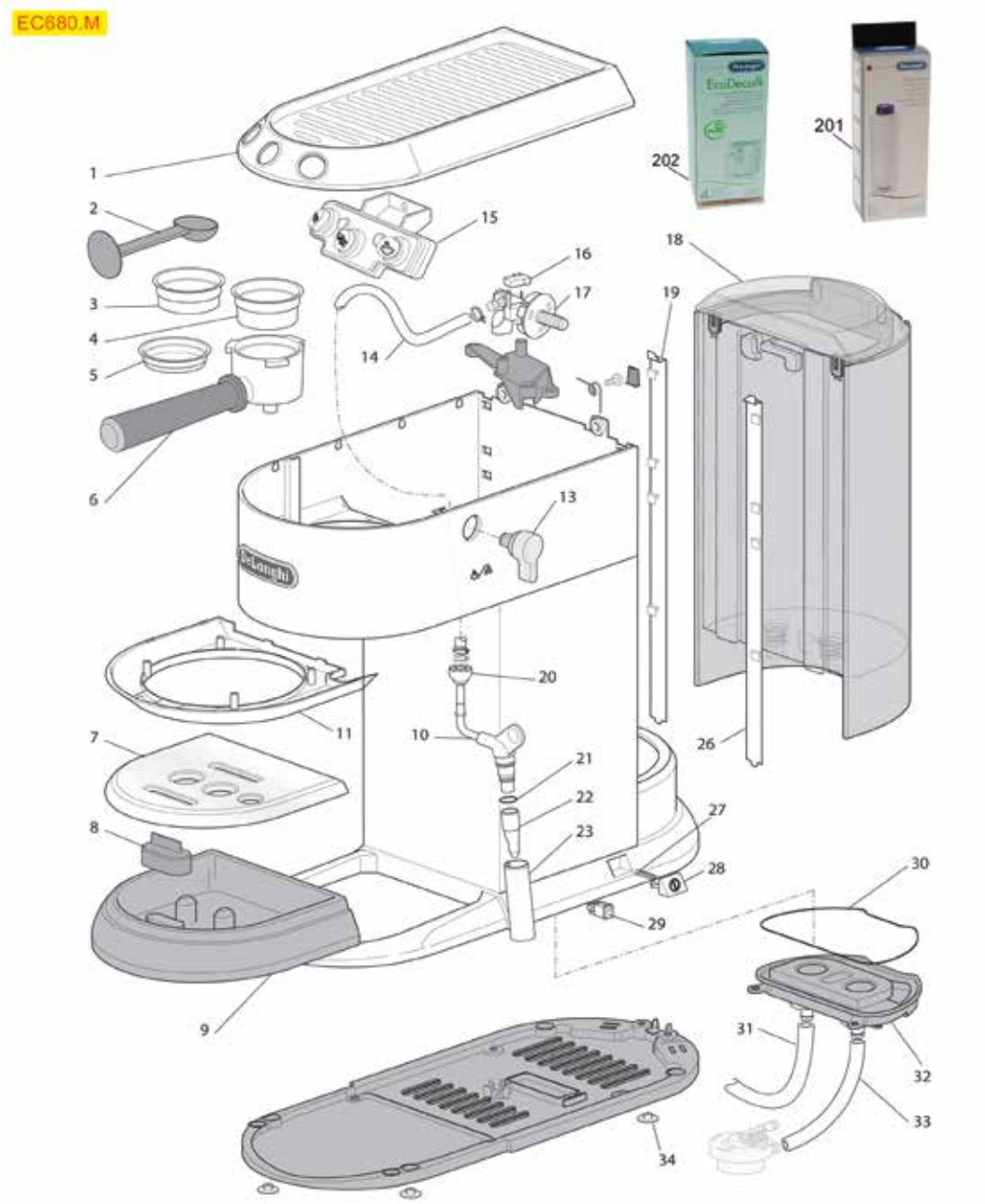

Posizioni senza cod. LF: a richiesta
Positions without LF Code No.: upon request
Abbildungen ohne LF Bestell-Nr.: auf Anfrage
Posiciones sin cód. LF: previa petición

DELONGHI

P.	Cod.	Descrizione	Description	Beschreibung	Descripción
2	**1069007**	CUCCHIAIO DOSATORE IN PLASTICA	SPOON DOSING MADE OF PLASTIC	DOSIERLÖFFEL AUS KUNSTSTOFF	CUCHARA DOSIFICADOR DE PLÁSTICO
3	**1460015**	FILTRO 1 TAZZA	FILTER 1 CUP	FILTER 1 TASSE	FILTRO 1 TAZA
4	**1460014**	FILTRO 2 TAZZE	FILTER 2 CUPS	FILTER 2 TASSEN	FILTRO 2 TAZAS
6	**1165211**	PORTAFILTRO COMPLETO 2 TAZZE	FILTER HOLDER COMPLETE 2 CUPS	DRUCKSIEBTRÄGER KOMPLETT 2 TASSEN	PORTAFILTRO COMPLETO 2 TAZAS
15	**1319685**	PULSANTIERA 3 TASTI	PUSH BUTTON PANEL 3 BUTTONS	TASTATUR 3 TASTEN	BOTONERA 3 BOTONES
16	**D803001**	MICROINTERRUTTORE 0,1A 125VAC	MICROSWITCH DE'LONGHI	MIKROSCHALTER 0,1A 125VAC	MICROINTERRUPTOR 0,1A 125VAC
18	**1680021**	CONTENITORE ACQUA	WATER CONTAINER	WASSERBEHÄLTER	CONTENEDOR AGUA
21	**1786087**	GUARNIZIONE OR 02037 SILICONE ROSSO	O-RING 02037 RED SILICONE	DICHTUNG O-RING 02037 SILIKON ROT	JUNTA ARO "O" 02037 SILICONA ROJA
201	**1160082**	FILTRO ANTICALCARE A CARTUCCIA	DESCALING CARTRIDGE FILTER	ENTKALKUNGSFILTER MIT PATRONE	FILTRO ANTI-CAL EN CARTUCHO
202	**3092258**	DECALCIFICANTE ECODECALK 500 ml	SCALE REMOVER ECODECALK 500 ml	ENTKALKER ECODECALK 500 ml	DESCALCIFICANTE ECODECALK 500 ml

MACCHINA PER CAFFÈ MOD. EC680.M - 2
COFFEE MACHINE MOD. EC680.M - 2
KAFFEEMASCHINE MOD. EC680.M - 2
MÁQUINA DE CAFÉ MOD. EC680.M - 2

DE11

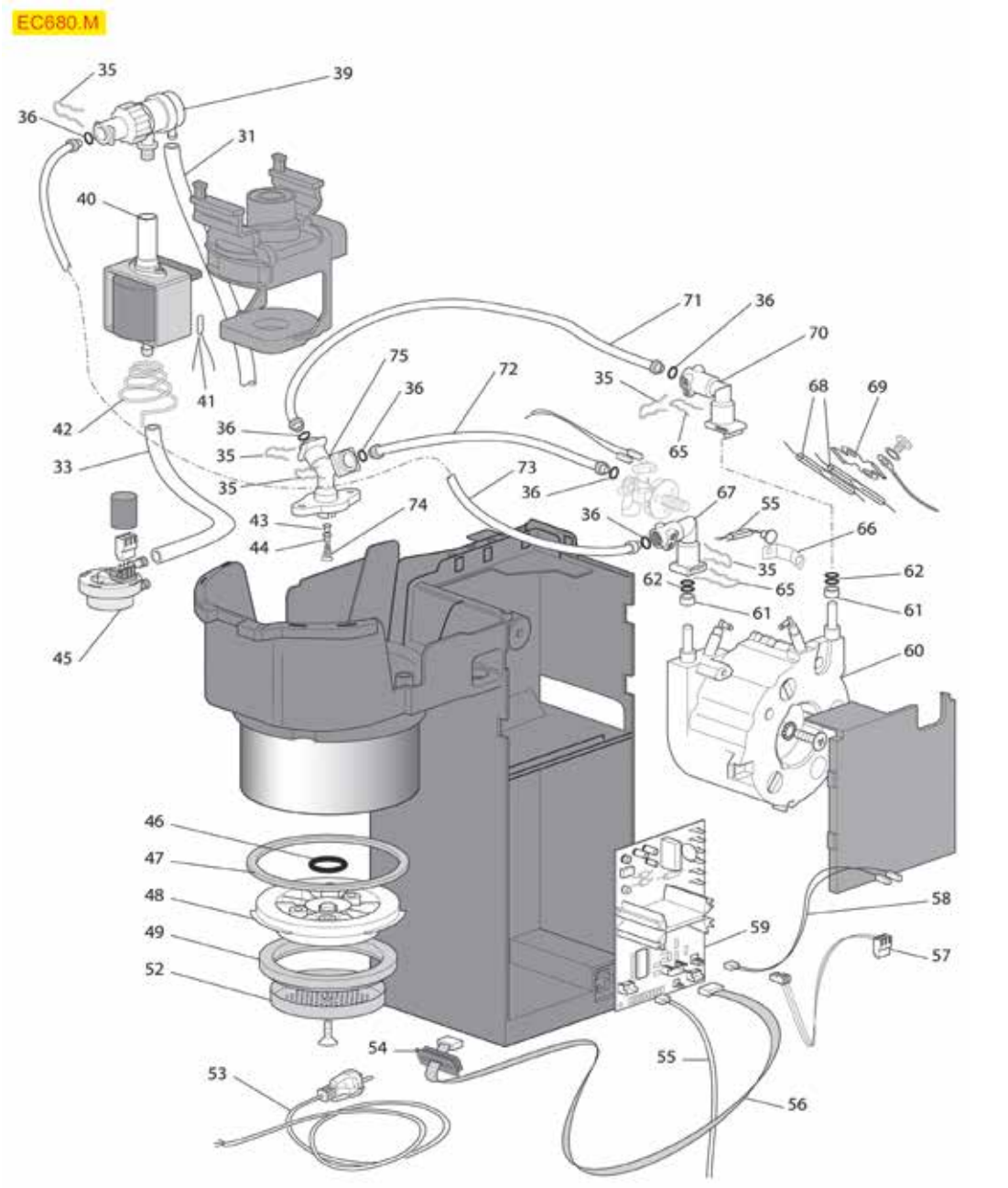

Posizioni senza cod. LF: a richiesta
Positions without LF Code No.: upon request
Abbildungen ohne LF Bestell-Nr.: auf Anfrage
Posiciones sin cód. LF: previa petición

DELONGHI

P.	Cod.	Descrizione	Description	Beschreibung	Descripción
35	**1250342**	MOLLA ATTACCO RAPIDO PER TUBO ø 4 mm	QUICK CONNECTION SPRING FOR PIPE ø 4 mm	FEDER SCHNELLER ANSCHLUSS F. ROHR ø 4 mm	MUELLE CONEXIÓN RÁPIDA PARA TUBO ø 4 mm
36	**1786264**	GUARNIZIONE ORM 0038-20 SILICONE NERO	ORM GASKET 0038-20 BLACK SILICONE	DICHTUNG ORM 0038-20 SILIKON SCHWARZ	JUNTA ORM 0038-20 SILICONA NEGRA
39	**1331045**	VALVOLA SICUREZZA POMPA VIBRAZIONE	SAFETY VALVE FOR VIBRATORY PUMP	SICHERHEITSVENTIL VIBRATIONSPUMPE	VÁLVULA SEGURIDAD BOMBA VIBRACIÓN
40	**1122737**	POMPA VIBRAZIONE EP5 48W 230V 50Hz	VIBRATORY PUMP EP5 48W 230V 50Hz	VIBRATIONSPUMPE EP5 48W 230V 50Hz	BOMBA VIBRACIÓN EP5 48W 230V 50Hz
41	**1331043**	PROTETTORE TERMICO 120°C	THERMAL PROTECTOR 120°C	THERMISCHER SCHUTZ 120°C	PROTECTOR TÉRMICO 120°C
43	**D548004**	GUARNIZIONE A FUNGO IN SILICONE	SILICONE MUSHROOM GASKET	DICHTUNG PILZFÖRMIG AUS SILIKON	JUNTA CÓNICA DE SILICONA
44	**5070041**	SPRUZZATORE GRUPPO	NOZZLE FOR GROUP	SPRITZDÜSE GRUPPE	ROCIADOR GRUPO
45	**1455063**	CONTATORE VOLUMETRICO 974-9541-A NSF	VOLUMETRIC FLOWMETER 974-9541-A NSF	VOLUMENZÄHLER 974-9541-A NSF	CONTADOR VOLUMÉTRICO 974-9541-A NSF
46	**1186745**	GUARNIZIONE OR 0115 SILICONE ROSSO	O-RING 0115 RED SILICONE	O-RING DICHTUNG 0115 ROTES SILIKON	JUNTA ARO "O" 0115 SILICONA ROJA
47	**1585004**	GUARNIZIONE GRUPPO ø 73x61x3,5 mm	GASKET FOR GROUP ø 73x61x3.5 mm	DICHTUNG F. GRUPPE ø 73x61x3,5 mm	BURLETE GRUPO ø 73x61x3,5 mm
49	**1486035**	GUARNIZIONE PORTAFILTRO ø 58x46x8 mm	GASKET FOR FILTERHOLDER ø 58x46x8 mm	DICHTUNG F. SIEBTRÄGER ø 58x46x8 mm	BURLETE PORTAFILTRO ø 58x46x8 mm
52	**1081108**	DOCCIA EROGAZIONE ø 50,5 mm	SHOWER SCREEN ø 50.5 mm	AUSLAUFDUSCHE ø 50,5 mm	DUCHA EROGACIÓN ø 50,5 mm
55	**1397057**	SONDA NTC 400 mm	NTC PROBE 400 mm	SONDE NTC 400 mm	SONDA NTC 400 mm
60	**1048078**	CALDAIA 1300W 230V	BOILER 1300W 230V	DURCHLAUFERHITZER 1300W 230V	CALDERA 1300W 230V
61	**5076357**	DISTANZIALE ø 7,9x5,2x5 mm PER CALDAIA	SPACER ø 7.9x5,2x5 mm FOR BOILER	DISTANZACHSE ø7,9x5,2x5 mm DURCHLAUFERH.	DISTANCIADOR ø 7,9x5,2x5 mm PARA CALDERA
62	**1786265**	GUARNIZIONE ORM 0045-20 SILICONE NERO	ORM GASKET 0045-20 BLACK SILICONE	DICHTUNG ORM 0045-20 SILIKON SCHWARZ	JUNTA ORM 0045-20 SILICONA NEGRA
65	**1250343**	MOLLA ATTACCO RAPIDO PER COMPONENTI	QUICK CONNECTION SPRING FOR COMPONENTS	FEDER SCHNELLER ANSCHLUSS F. KOMPONENTEN	MUELLE CONEXIÓN RÁPIDA P. COMPONENTES
70	**5074289**	RACCORDO A "L" PER TUBI ø ESTERNO 4 mm	PIPE CONNECTOR L SHAPED 4mm EXTERNAL ø	ANSCHLUSS "L" FÜR ROHRE AUSSEN ø 4 mm	RACOR "L" PARA TUBOS ø EXTERIOR 4 mm
71	**1449224**	TUBO PTFE ø 2x4 mm - 230 mm	PTFE PIPE ø 2x4 mm - 230 mm	ROHR AUS PTFE ø 2x4 mm - 230 mm	TUBO PTFE ø 2x4 mm - 230 mm
74	**1250370**	MOLLA CONICA ø 9/5,5x13 mm	SPRING CONICAL ø 9/5.5x13 mm	KEGELFEDER ø 9/5,5x13 mm	MUELLE CÓNICA ø 9/5,5x13 mm

MACCHINA PER CAFFÈ MOD. EC221
COFFEE MACHINE MOD. EC221
KAFFEEMASCHINE MOD. EC221
MÁQUINA DE CAFÉ MOD. EC221

DE12

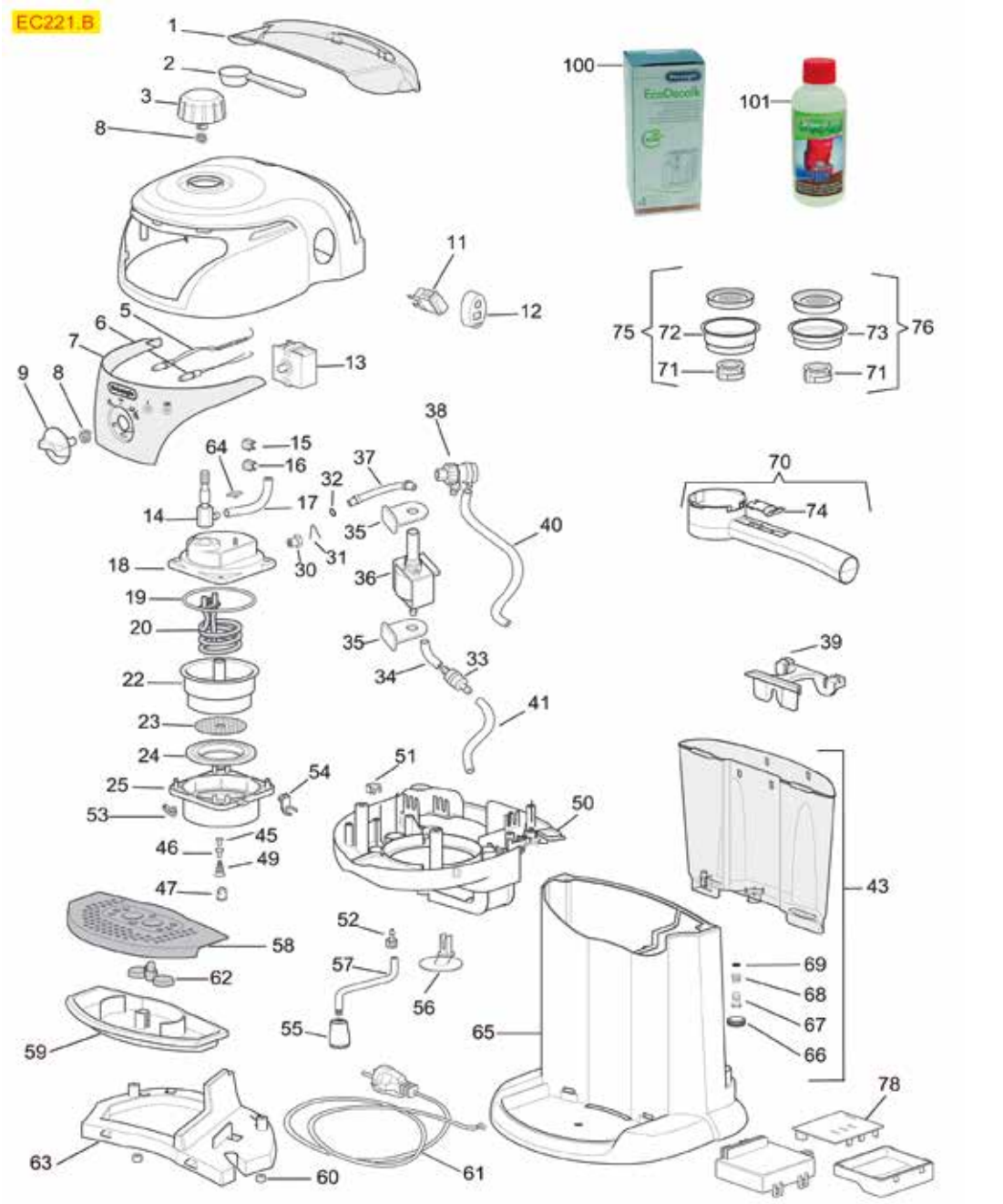

Posizioni senza cod. LF: a richiesta
Positions without LF Code No.: upon request
Abbildungen ohne LF Bestell-Nr.: auf Anfrage
Posiciones sin cód. LF: previa petición

DELONGHI

P.	Cod.	Descrizione	Description	Beschreibung	Descripción
2	**1069006**	CUCCHIAIO DOSATORE IN PLASTICA	PLASTIC DOSER SPOON	DOSIERLÖFFEL AUS KUNSTSTOFF	CUCHARA DOSIFICADOR DE PLÁSTICO
8	**5059580**	MOLLA ø 12x5 mm PER MANOPOLA	SPRING ø 12x5 mm FOR KNOB	FEDER ø 12x5 mm FÜR KNOPF	MUELLE ø 12x5 mm PARA MANDO
11	**1319684**	PULSANTE UNIPOLARE NERO 16A 250V	PUSH BUTTON 1-POLE BLACK 16A 250V	TASTER 1-POLIG SCHWARZ 16A 250V	PULSADOR UNIPOLAR NEGRO 16A 250V
13	**1057040**	COMMUTATORE 0-2 POSIZIONI 16A 250V	SELECTOR SWITCH 0-2 POSITIONS 16A 250V	SCHALTER 0-2 POSITIEIN 16A 250V	CONMUTADOR 0-2 POS. 16A 250V
14	**1548009**	RUBINETTO VAPORE	STEAM TAP	DAMPFHAHN	GRIFO VAPOR
15	**1443068**	TERMOSTATO A CONTATTO 125°C	CONTACT THERMOSTAT 125°C	ANLEGETHERMOSTAT 125°C	TERMÓSTATO DE CONTACTO 125°C
16	**1443075**	TERMOSTATO A CONTATTO 105°C 16A 250V	CONTACT THERMOSTAT 105°C 16A 250V	ANLEGETHERMOSTAT 105°C 16A 250V	TERMOSTATO CONTACTO 105°C 16A 250V
19	**1786268**	GUARNIZIONE OR 04312 SILICONE ROSSO	O-RING 04312 RED SILICONE	DICHTUNG O-RING 04312 SILIKON ROT	JUNTA EN ARO "O"04312 SILICONA ROJA
20	**1755274**	RESISTENZA 1000W 225V	HEATING ELEMENT 1000W 225V	HEIZKÖRPER 1000W 225V	RESISTENCIA 1000W 225V
23	**1081094**	DOCCIA EROGAZIONE ø 42,3 mm AISI430	SHOWER SCREEN ø 42.3 mm AISI430	AUSLAUFDUSCHE ø 42,3 mm AISI430	DUCHA EROGACIÓN ø 42,3 mm AISI430
24	**1486011**	GUARNIZIONE PORTAFILTRO ø 74x36x11 mm	BOILER GASKET ø 74x36x11 mm	KESSELDICHTUNG ø 74x36x11 mm	JUNTA CALDERA ø 74x36x11 mm
25	**5070040**	CAMPANA INNESTO PORTAFILTRO	COUPLING BELL FOR FILTER HOLDER	KUPPLUNGSGLOCKE FÜR SIEBTRÄGER	CALDERA INJERTO PORTAFILTRO
31	**1250342**	MOLLA ATTACCO RAPIDO PER TUBO ø 4 mm	QUICK CONNECTION SPRING FOR PIPE ø 4 mm	FEDER SCHNELLER ANSCHLUSS F. ROHR ø 4 mm	MUELLE CONEXIÓN RÁPIDA PARA TUBO ø 4 mm
32	**1786264**	GUARNIZIONE ORM 0038-20 SILICONE NERO	ORM GASKET 0038-20 BLACK SILICONE	DICHTUNG ORM 0038-20 SILIKON SCHWARZ	JUNTA ORM 0038-20 SILICONA NEGRA
33	**1160001**	FILTRO ACQUA PASSANTE IN ASPIRAZIONE	INLET PASS-THROUGH FILER	PASSFILTER WASSER EINLASSHUB	FILTRO PASADOR EN ASPIRACIÓN
35	**1331042**	ANTIVIBRANTE A SQUADRA	ELBOW VIBRATION ISOLATOR	GEWINKELTER SCHWINGUNGSDÄMPFER	ANTI-VIBRACIÓN EN ESCUADRA
36	**1122737**	POMPA VIBRAZIONE EP5 48W 230V 50Hz	VIBRATORY PUMP EP5 48W 230V 50Hz	VIBRATIONSPUMPE EP5 48W 230V 50Hz	BOMBA VIBRACIÓN EP5 48W 230V 50Hz
38	**1331045**	VALVOLA SICUREZZA POMPA VIBRAZIONE	SAFETY VALVE FOR VIBRATORY PUMP	SICHERHEITSVENTIL VIBRATIONSPUMPE	VÁLVULA SEGURIDAD BOMBA VIBRACIÓN
45	**1786282**	GUARNIZIONE A FUNGO IN SILICONE	GASKET MUSHROOM-SHAPED SILICONE	DICHTUNG PILZFÖRMIG AUS SILIKON	JUNTA CÓNICA DE SILICONA
46	**5070041**	SPRUZZATORE GRUPPO	NOZZLE FOR GROUP	SPRITZDÜSE GRUPPE	ROCIADOR GRUPO
49	**1250370**	MOLLA CONICA ø 9/5,5x13 mm	SPRING CONICAL ø 9/5.5x13 mm	KEGELFEDER ø 9/5,5x13 mm	MUELLE CÓNICA ø 9/5,5x13 mm
64	**3449402**	FASCETTA BIFILARE 7,8-8,3 - 100 PZ	DOUBLE-WIRE CLAMP 7.8-8.3 - 100 PCS	SCHLAUCHSCHELLE DOPPELT 7,8-8,3 -100ST	ABRAZADERA BIFILAR 7,8-8,3 - 100 UDS
66	**1486014**	GUARNIZ. SAGOMATA GOMMA ø 24x17x10 mm	SHAPED GASKET RUBBER ø 24x17x10 mm	DICHTUNG GEFORMT GUMMI ø 24x17x10 mm	JUNTA PERFILADA GOMA ø 24x17x10 mm
67	**1525003**	VALVOLA EROGAZIONE PER CONTENITORE ACQUA	DELIVERY VALVE FOR WATER CONTAINER	AUSLAUFVENTIL FÜR WASSERBEHÄLTER	VÁLVULA EROGACIÓN PARA CONTENEDOR AGUA
68	**1250345**	MOLLA CONICA ø 12,5/10,5x16 mm	CONICAL SPRING ø 12.5/10.5x16 mm	KEGELFÖRMIGE FEDER ø 12,5/10,5x16 mm	MUELLE CÓNICO ø 12,5/10,5x16 mm
69	**1486016**	GUARNIZIONE ORM 0060-36 SILICONE NERO	ORM GASKET 0060-36 BLACK SILICONE	DICHTUNG O-RING 0060-36 SILIKON SCHWARZ	JUNTA ORM 0060-36 SILICONA NEGRA
70	**1165121**	PORTAFILTRO COMPLETO 2 TAZZE	COMPLETE FILTER HOLDER 2 CUPS	SIEBTRÄGER KOMPLETT 2 TASSEN	PORTAFILTRO COMPLETO 2 TAZAS
71	**5059583**	SUPPORTO PER FILTRO MONTACREMA	SUPPORT FOR FROTHER FILTER	HALTERUNG FÜR CREMAEINSATZ	SOPORTE P. FILTRO DISTRIB. DE ESPUMAS
74	**1165120**	LEVA BLOCCAGGIO FILTRO	FILTER LOCKING LEVER	SPERRUNGSHEBEL FILTER	PALANCA BLOQUE FILTRO
75	**1160079**	FILTRO 2 TAZZE CREMADISK	2 CUPS FILTER CREMADISK	FILTER 2 TASSEN CREMADISK	FILTRO 2 TAZAS CREMADISK
76	**1160078**	FILTRO 1 TAZZA CREMADISK	1 CUP FILTER CREMADISK	FILTER 1 TASSE CREMADISK	FILTRO 1 TAZA CREMADISK
100	**3092258**	DECALCIFICANTE ECODECALK 500 ml	SCALE REMOVER ECODECALK 500 ml	ENTKALKER ECODECALK 500 ml	DESCALCIFICANTE ECODECALK 500 ml
101	**3092250**	DECALCIFICANTE AXOR RIO 250 ml	SCALE REMOVER AXOR RIO 250 ml	ENTKALKER AXOR RIO 250 ml	DESCALCIFICANTE AXOR RIO 250 ml

MACCHINA PER CAFFÈ MOD. EC250
COFFEE MACHINE MOD. EC250
KAFFEEMASCHINE MOD. EC250
MÁQUINA DE CAFÉ MOD. EC250

DE13

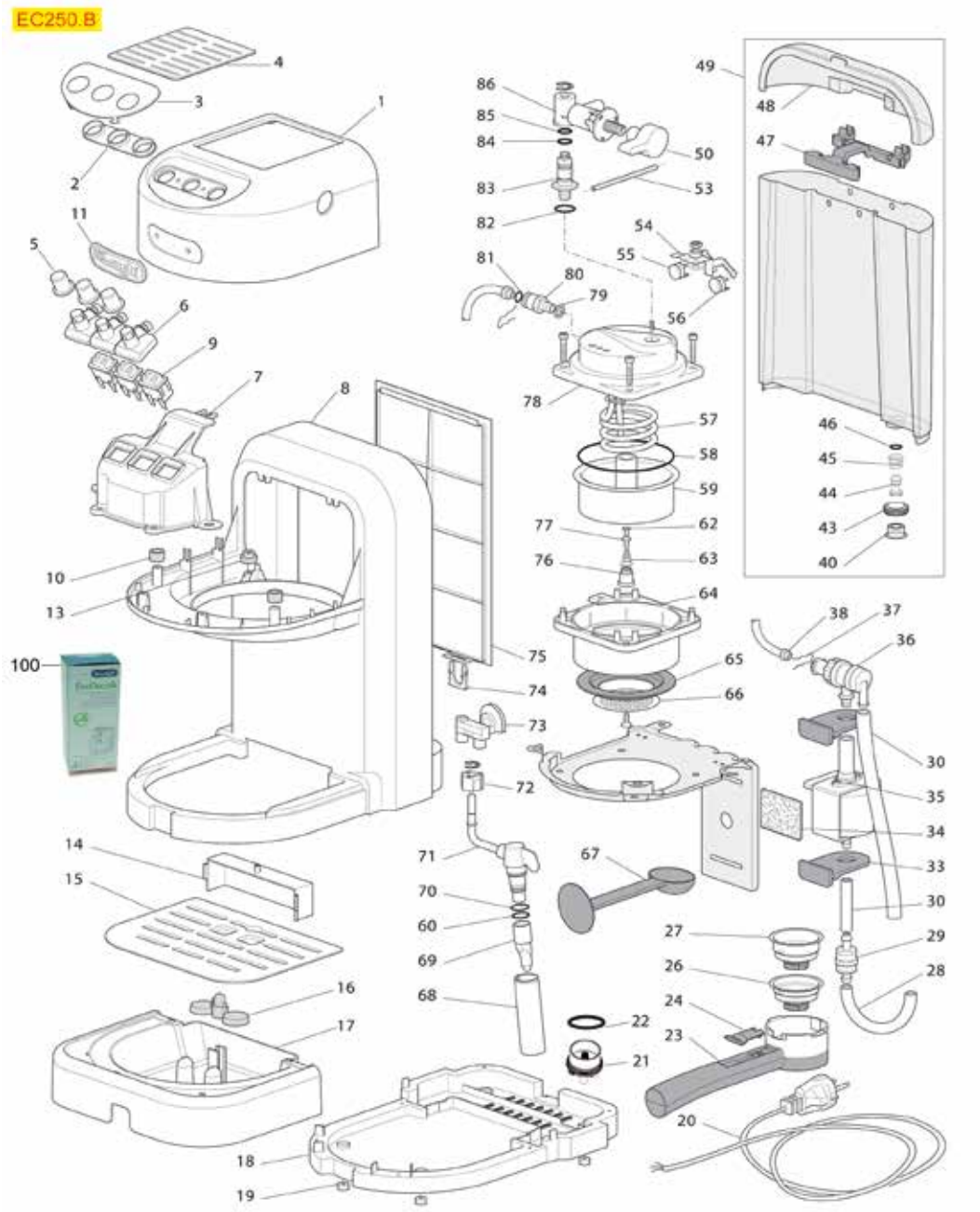

Posizioni senza cod. LF: a richiesta
Positions without LF Code No.: upon request
Abbildungen ohne LF Bestell-Nr.: auf Anfrage
Posiciones sin cód. LF: previa petición

DELONGHI

P.	Cod.	Descrizione	Description	Beschreibung	Descripción
9	**1319597**	INTERRUTTORE UNIPOLARE 16A 250V	MONOPOLAR SWITCH 16A 250V	SCHALTER 1-POLIG 16A 250V	INTERRUPTOR UNIPOLAR 16A 250V
22	**1786269**	GUARNIZIONE ORM 0248-18 SILICONE NERO	ORM GASKET 0248-18 BLACK SILICONE	DICHTUNG ORM 0248-18 SILIKON SCHWARZ	JUNTA ORM 0248-18 SILICONA NEGRA
23	**1165121**	PORTAFILTRO COMPLETO 2 TAZZE	COMPLETE FILTER HOLDER 2 CUPS	SIEBTRÄGER KOMPLETT 2 TASSEN	PORTAFILTRO COMPLETO 2 TAZAS
24	**1165122**	LEVA BLOCCAGGIO FILTRO	BLOCK LEVER FOR FILTER	SPERRUNGSHEBEL FILTER	PALANCA BLOQUE FILTRO
26	**1160078**	FILTRO 1 TAZZA CREMADISK	1 CUP FILTER CREMADISK	FILTER 1 TASSE CREMADISK	FILTRO 1 TAZA CREMADISK
27	**1160079**	FILTRO 2 TAZZE CREMADISK	2 CUPS FILTER CREMADISK	FILTER 2 TASSEN CREMADISK	FILTRO 2 TAZAS CREMADISK
29	**1160001**	FILTRO ACQUA PASSANTE IN ASPIRAZIONE	INLET PASS-THROUGH FILER	PASSFILTER WASSER EINLASSHUB	FILTRO PASADOR EN ASPIRACIÓN
30	**1449223**	TUBO SILICONE ø 4x8 SHORE 70 - 270 mm	SILICONE PIPE ø 4x8 SHORE 70 - 270 mm	ROHR AUS SILIKON ø 4x8 SHORE 70 - 270 mm	TUBO SILICONA ø 4x8 SHORE 70 - 270 mm
33	**1331042**	ANTIVIBRANTE A SQUADRA	ELBOW VIBRATION ISOLATOR	GEWINKELTER SCHWINGUNGSDÄMPFER	ANTI-VIBRACIÓN EN ESCUADRA
35	**1122737**	POMPA VIBRAZIONE EP5 48W 230V 50Hz	VIBRATORY PUMP EP5 48W 230V 50Hz	VIBRATIONSPUMPE EP5 48W 230V 50Hz	BOMBA VIBRACIÓN EP5 48W 230V 50Hz
36	**1331045**	VALVOLA SICUREZZA POMPA VIBRAZIONE	SAFETY VALVE FOR VIBRATORY PUMP	SICHERHEITSVENTIL VIBRATIONSPUMPE	VÁLVULA SEGURIDAD BOMBA VIBRACIÓN
37	**1250342**	MOLLA ATTACCO RAPIDO PER TUBO ø 4 mm	QUICK CONNECTION SPRING FOR PIPE ø 4 mm	FEDER SCHNELLER ANSCHLUSS F. ROHR ø 4 mm	MUELLE CONEXIÓN RÁPIDA PARA TUBO ø 4 mm
38	**1449224**	TUBO PTFE ø 2x4 mm - 230 mm	PTFE PIPE ø 2x4 mm - 230 mm	ROHR AUS PTFE ø 2x4 mm - 230 mm	TUBO PTFE ø 2x4 mm - 230 mm
40	**1080238**	BOCCOLA PER SERBATOIO	BUSHING FOR TANK	BUCHSE FÜR BEHÄLTER	CASQUILLO PARA CONTENEDOR
43	**1486014**	GUARNIZ. SAGOMATA GOMMA ø 24x17x10 mm	SHAPED GASKET RUBBER ø 24x17x10 mm	DICHTUNG GEFORMT GUMMI ø 24x17x10 mm	JUNTA PERFILADA GOMA ø 24x17x10 mm
44	**1525003**	VALVOLA EROGAZIONE PER CONTENITORE ACQUA	DELIVERY VALVE FOR WATER CONTAINER	AUSLAUFVENTIL FÜR WASSERBEHÄLTER	VÁLVULA EROGACIÓN PARA CONTENEDOR AGUA
45	**1250345**	MOLLA CONICA ø 12,5/10,5x16 mm	CONICAL SPRING ø 12.5/10.5x16 mm	KEGELFÖRMIGE FEDER ø 12,5/10,5x16 mm	MUELLE CÓNICO ø 12,5/10,5x16 mm
46	**1486016**	GUARNIZIONE ORM 0060-36 SILICONE NERO	ORM GASKET 0060-36 BLACK SILICONE	DICHTUNG O-RING 0060-36 SILIKON SCHWARZ	JUNTA ORM 0060-36 SILICONA NEGRA
49	**D680004**	CONTENITORE ACQUA	WATER TANK	WASSERBEHÄLTER	CONTENEDOR AGUA
53	**D049002**	TERMOFUSIBILE 226°C	THERMOFUSE 226°C	THERMOSICHERUNG 226°C	TERMOFUSIBLE 226°C
55	**1443068**	TERMOSTATO A CONTATTO 125°C	CONTACT THERMOSTAT 125°C	ANLEGETHERMOSTAT 125°C	TERMÓSTATO DE CONTACTO 125°C
56	**1443075**	TERMOSTATO A CONTATTO 105°C 16A 250V	CONTACT THERMOSTAT 105°C 16A 250V	ANLEGETHERMOSTAT 105°C 16A 250V	TERMOSTATO CONTACTO 105°C 16A 250V
57	**1755274**	RESISTENZA 1000W 225V	HEATING ELEMENT 1000W 225V	HEIZKÖRPER 1000W 225V	RESISTENCIA 1000W 225V
58	**1786268**	GUARNIZIONE OR 04312 SILICONE ROSSO	O-RING 04312 RED SILICONE	DICHTUNG O-RING 04312 SILIKON ROT	JUNTA EN ARO "O"04312 SILICONA ROJA
60	**1786087**	GUARNIZIONE OR 02037 SILICONE ROSSO	O-RING 02037 RED SILICONE	DICHTUNG O-RING 02037 SILIKON ROT	JUNTA ARO "O" 02037 SILICONA ROJA
62	**1786282**	GUARNIZIONE A FUNGO IN SILICONE	GASKET MUSHROOM-SHAPED SILICONE	DICHTUNG PILZFÖRMIG AUS SILIKON	JUNTA CÓNICA DE SILICONA
63	**1250370**	MOLLA CONICA ø 9/5,5x13 mm	SPRING CONICAL ø 9/5.5x13 mm	KEGELFEDER ø 9/5,5x13 mm	MUELLE CÓNICA ø 9/5,5x13 mm
64	**5070040**	CAMPANA INNESTO PORTAFILTRO	COUPLING BELL FOR FILTER HOLDER	KUPPLUNGSGLOCKE FÜR SIEBTRÄGER	CALDERA INJERTO PORTAFILTRO
65	**1486011**	GUARNIZIONE PORTAFILTRO ø 74x36x11 mm	BOILER GASKET ø 74x36x11 mm	KESSELDICHTUNG ø 74x36x11 mm	JUNTA CALDERA ø 74x36x11 mm
66	**1081094**	DOCCIA EROGAZIONE ø 42,3 mm AISI430	SHOWER SCREEN ø 42.3 mm AISI430	AUSLAUFDUSCHE ø 42,3 mm AISI430	DUCHA EROGACIÓN ø 42,3 mm AISI430
67	**1069007**	CUCCHIAIO DOSATORE IN PLASTICA	SPOON DOSING MADE OF PLASTIC	DOSIERLÖFFEL AUS KUNSTSTOFF	CUCHARA DOSIFICADOR DE PLÁSTICO
70	**1486013**	GUARNIZIONE OR 02025 SILICONE NERO	O-RING 02025 BLACK SILICONE	DICHTUNG O-RING 02025 SILIKON SCHWARZ	JUNTA EN ARO "O"02025 SILICONA NEGRA
77	**5070041**	SPRUZZATORE GRUPPO	NOZZLE FOR GROUP	SPRITZDÜSE GRUPPE	ROCIADOR GRUPO
81	**1786264**	GUARNIZIONE ORM 0038-20 SILICONE NERO	ORM GASKET 0038-20 BLACK SILICONE	DICHTUNG ORM 0038-20 SILIKON SCHWARZ	JUNTA ORM 0038-20 SILICONA NEGRA
82	**1786049**	GUARNIZIONE OR 0112 SILICONE ROSSO	RED SILICONE O-RING 0112	DICHTUNG O-RING 0112 SILIKON ROT	JUNTA ARO OR 0112 SILICONA ROJA
85	**1186867**	GUARNIZIONE ORM 0060-20 SILICONE ROSSO	GASKET O-RING 0060-20 SILICONE RED	DICHTUNG O-RING 0060-20 SILIKON ROT	JUNTA ORM 0060-20 SILICONA ROJA
100	**3092258**	DECALCIFICANTE ECODECALK 500 ml	SCALE REMOVER ECODECALK 500 ml	ENTKALKER ECODECALK 500 ml	DESCALCIFICANTE ECODECALK 500 ml

MACCHINA PER CAFFÈ MOD. ESAM5400 - 1
COFFEE MACHINE MOD. ESAM5400 - 1
KAFFEEMASCHINE MOD. ESAM5400 - 1
MÁQUINA DE CAFÉ MOD. ESAM5400 - 1

DE20

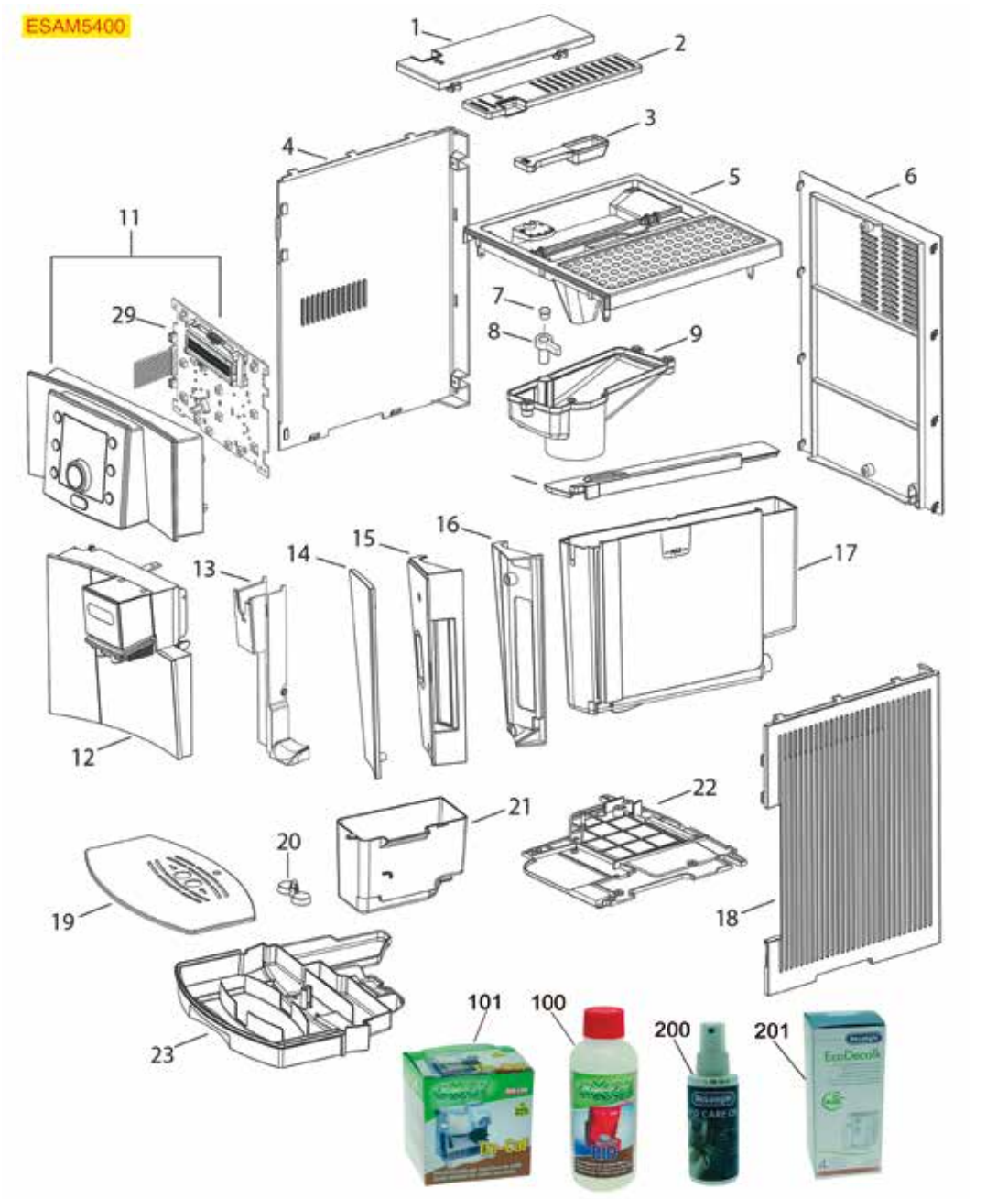

Posizioni senza cod. LF: a richiesta
Positions without LF Code No.: upon request
Abbildungen ohne LF Bestell-Nr.: auf Anfrage
Posiciones sin cód. LF: previa petición

DELONGHI

P.	Cod.	Descrizione	Description	Beschreibung	Descripción
23	**1015051**	BACINELLA RACCOGLIGOCCE NERA	DRIP TRAY BLACK	TROPFSCHALE SCHWARZ	CUBA RECOGEGOTAS NEGRA
100	**3092250**	DECALCIFICANTE AXOR RIO 250 ml	SCALE REMOVER AXOR RIO 250 ml	ENTKALKER AXOR RIO 250 ml	DESCALCIFICANTE AXOR RIO 250 ml
101	**3092251**	DECALCIFICANTE AXOR DE-CAF 10 BUSTINE	SCALE REMOVER AXOR DE-CAF 10 BAGS	ENTKALKER AXOR DE-CAF 10 BEUTEL.	DESCALCIFICANTE AXOR DE-CAF 10 SOBRES
200	**3180064**	GLICERINA SPRAY 100 ml	GLYCERINE SPRAY 100 ml	GLYZERIN SPRAY 100 ml	GLICERINA SPRAY 100 ml
201	**3092258**	DECALCIFICANTE ECODECALK 500 ml	SCALE REMOVER ECODECALK 500 ml	ENTKALKER ECODECALK 500 ml	DESCALCIFICANTE ECODECALK 500 ml

MACCHINA PER CAFFÈ MOD. ESAM5400 - 2
COFFEE MACHINE MOD. ESAM5400 - 2
KAFFEEMASCHINE MOD. ESAM5400 - 2
MÁQUINA DE CAFÉ MOD. ESAM5400 - 2

DE21

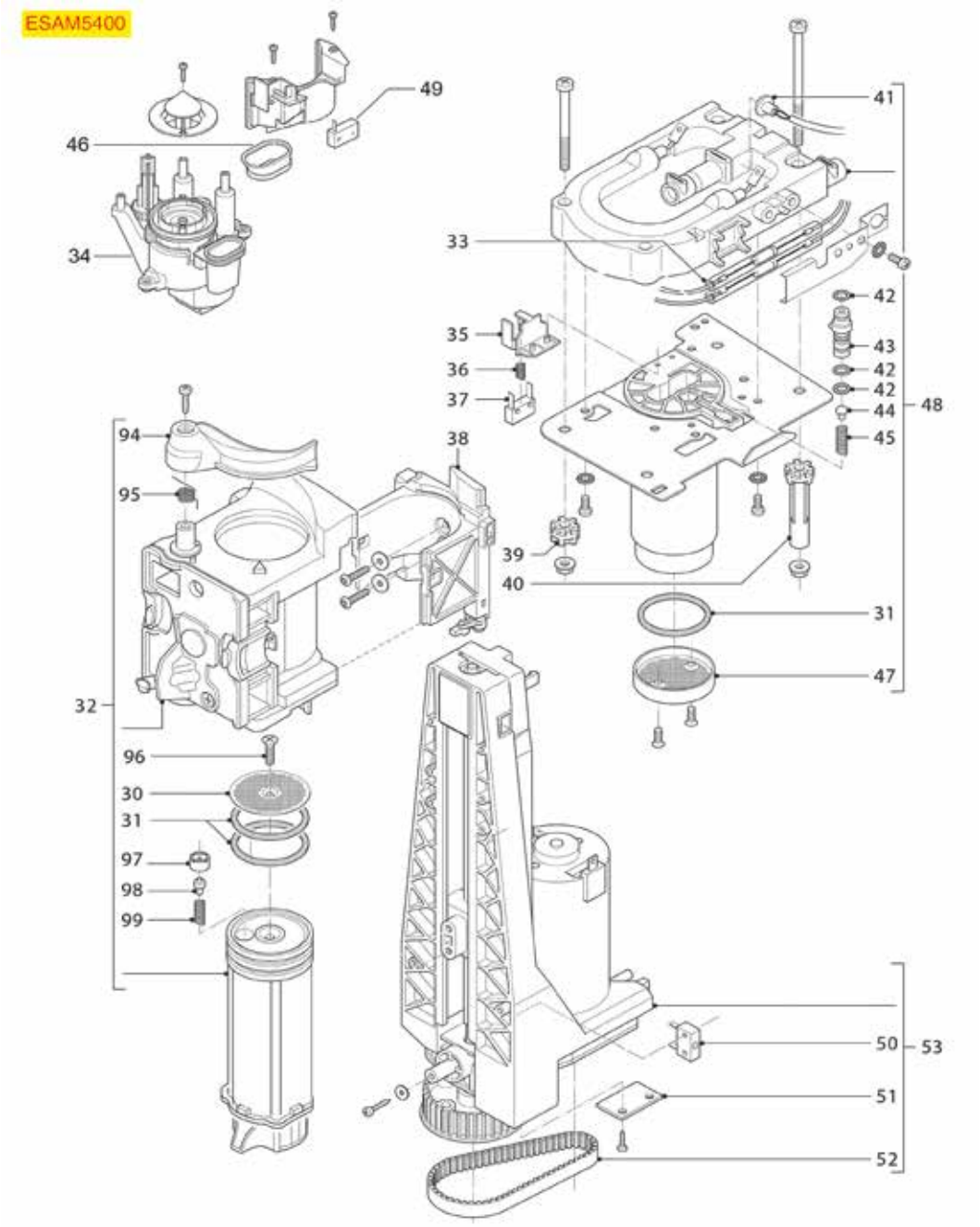

Posizioni senza cod. LF: a richiesta
Positions without LF Code No.: upon request
Abbildungen ohne LF Bestell-Nr.: auf Anfrage
Posiciones sin cód. LF: previa petición

DELONGHI

P.	Cod.	Descrizione	Description	Beschreibung	Descripción
30	**1081093**	DOCCIA EROGAZIONE ø 40 mm	SHOWER SCREEN ø 40 mm	AUSLAUFDUSCHE ø 40 mm	DUCHA EROGACIÓN ø 40 mm
31	**1486015**	GUARNIZIONE ORM 0350-41 SILICONE ROSSO	ORM GASKET 0350-41 RED SILICONE	DICHTUNG O-RING 0350-41 SILIKON ROT	JUNTA ORM 0350-41 SILICONA ROJA
32	**1192161**	GRUPPO EROGAZIONE CAFFÈ	COFFEE GROUP	GRUPPE FÜR KAFFEEAUSGABE	GRUPO EROGACIÓN CAFÉ
34	**5058492**	GRUPPO MACINACAFFE' 230V	GROUP FOR COFFEE GRINDER 230V	GRUPPE KAFFEMÜHLE 230VDC	GRUPO MOLINO DE CAFÉ 230V
37	**1803002**	MICROINTERRUTTORE 3(1)A 250V	MICROSWITCH 3(1)A 250V	MIKROSCHALTER 3(1)A 250V	MICROINTERRUPTOR 3(1)A 250V
38	**5054445**	CARRELLO GRUPPO EROGAZIONE	SLIDER FOR BREW GROUP	SCHIEBER FÜR BRÜHGRUPPE	CARRO GRUPO EROGACIÓN
41	**1397057**	SONDA NTC 400 mm	NTC PROBE 400 mm	SONDE NTC 400 mm	SONDA NTC 400 mm
42	**1486013**	GUARNIZIONE OR 02025 SILICONE NERO	O-RING 02025 BLACK SILICONE	DICHTUNG O-RING 02025 SILIKON SCHWARZ	JUNTA EN ARO "O"02025 SILICONA NEGRA
43	**1192165**	SUPPORTO VALVOLA EROGAZIONE	DELIVERY VALVE SUPPORT	HALTER FÜR AUSLAUFVENTIL	SOPORTE VÁLVULA EROGACIÓN
44	**1786282**	GUARNIZIONE A FUNGO IN SILICONE	GASKET MUSHROOM-SHAPED SILICONE	DICHTUNG PILZFÖRMIG AUS SILIKON	JUNTA CÓNICA DE SILICONA
45	**1250340**	MOLLA CONICA ø 7,5/5x25 mm	CONICAL SPRING ø 7.5/5x25 mm	KEGELFÖRMIGE FEDER ø 7,5/5x25 mm	MUELLE CÓNICO ø 7,5/5x25 mm
47	**1081092**	DOCCIA EROGAZIONE ø 43 mm	SHOWER SCREEN ø 43 mm	AUSLAUFDUSCHE ø 43 mm	DUCHA EROGACIÓN ø 43 mm
48	**1048072**	CALDAIA 600W 230V	BOILER 600W 230V	DURCHLAUFERHITZER 600W 230V	CALDERA 600W 230V
50	**5065111**	MICROINTERRUTTORE 5(2)A 250V	MICROSWITCH 5(2)A 250V	MIKROSCHALTER 5(2)A 250V	MICROINTERRUPTOR 5(2)A 250V
51	**5061506**	SCHEDA ELETTRONICA CON SENSORE HALL	PC BOARD WITH HALL SENSOR	ELEKTROPLATINE MIT HALL SENSOR	PLACA ELECTRÓNICA CON SENSOR HALL
52	**5067826**	CINGHIA DENTATA 225RPP3 ALTEZZA 9 mm	BELT TOOTHED 225RPP3 HEIGHT 9 mm	RIEMEN GEZAHNT 225RPP3 HÖHE 9 mm	CORREA DENTADA 225RPP3 ALTURA 9 mm
53	**1240377**	MOTORE 230V CON GRUPPO MOVIMENTAZIONE	MOTOR 230V WITH DRIVE GEAR	MOTOR 230V MIT ANTRIEBSGRUPPE	MOTOR 230V CON GRUPO MOVIMIENTO
54	**1250342**	MOLLA ATTACCO RAPIDO PER TUBO ø 4 mm	QUICK CONNECTION SPRING FOR PIPE ø 4 mm	FEDER SCHNELLER ANSCHLUSS F. ROHR ø 4 mm	MUELLE CONEXIÓN RÁPIDA PARA TUBO ø 4 mm
55	**1786264**	GUARNIZIONE ORM 0038-20 SILICONE NERO	ORM GASKET 0038-20 BLACK SILICONE	DICHTUNG ORM 0038-20 SILIKON SCHWARZ	JUNTA ORM 0038-20 SILICONA NEGRA
57	**1331044**	VALVOLA SICUREZZA POMPA VIBRAZIONE	SAFETY VALVE FOR VIBRATORY PUMP	SICHERHEITSVENTIL VIBRATIONSPUMPE	VÁLVULA SEGURIDAD BOMBA VIBRACIÓN
58	**1331046**	PROTETTORE TERMICO 120°C	THERMAL PROTECTOR 120°C	THERMISCHER SCHUTZ 120°C	PROTECTOR TÉRMICO 120°C
59	**1122737**	POMPA VIBRAZIONE EP5 48W 230V 50Hz	VIBRATORY PUMP EP5 48W 230V 50Hz	VIBRATIONSPUMPE EP5 48W 230V 50Hz	BOMBA VIBRACIÓN EP5 48W 230V 50Hz
60	**1331042**	ANTIVIBRANTE A SQUADRA	ELBOW VIBRATION ISOLATOR	GEWINKELTER SCHWINGUNGSDÄMPFER	ANTI-VIBRACIÓN EN ESCUADRA
61	**5054437**	MICROINTERRUTTORE MAGNETICO NO	MICROSWITCH MAGNETIC NO	MIKROSCHALTER MAGNETISCH NO	MICROINTERRUPTOR MAGNÉTICO NO
94	**5076358**	LEVA ESPULSIONE PASTIGLIA CAFFE'	LEVER FOR COFFEE RELEASE	AUSWURFHEBEL KAFFEE	PALANCA EXPULSIÓN CAFE'
95	**5076359**	MOLLA ø 13,7 mm PER ASTA ESPULSIONE	SPRING ø 13.7 mm FOR EJECTION ROD	FEDER ø 13,7 mm FÜR ENTFERNUNGSACHSE	MUELLE ø 13,7 mm PARA PALA DE EXPULSIÓN
97	**1192164**	TAPPO PER VALVOLA MONTACREMA	CREAM FROTHER VALVE CAP	VENTILDECKEL FÜR MILCHSHÄUMER	TAPA PARA VÁLVULA BATIDOR DE NATA
98	**1192162**	VALVOLA MONTACREMA	CREAM FROTHER VALVE	VENTIL MILCHSCHÄUMER	VÁLVULA BATIDOR DE NATA
99	**1250347**	MOLLA CONICA ø 7/4,3x11,4 mm	CONICAL SPRING ø 7/4.3x11.4 mm	KEGELFÖRMIGE FEDER ø 7/4,3x11,4 mm	MUELLE CÓNICO ø 7/4,3x11,4 mm

MACCHINA PER CAFFÈ MOD. ESAM5400 - 3
COFFEE MACHINE MOD. ESAM5400 - 3
KAFFEEMASCHINE MOD. ESAM5400 - 3
MÁQUINA DE CAFÉ MOD. ESAM5400 - 3

DE22

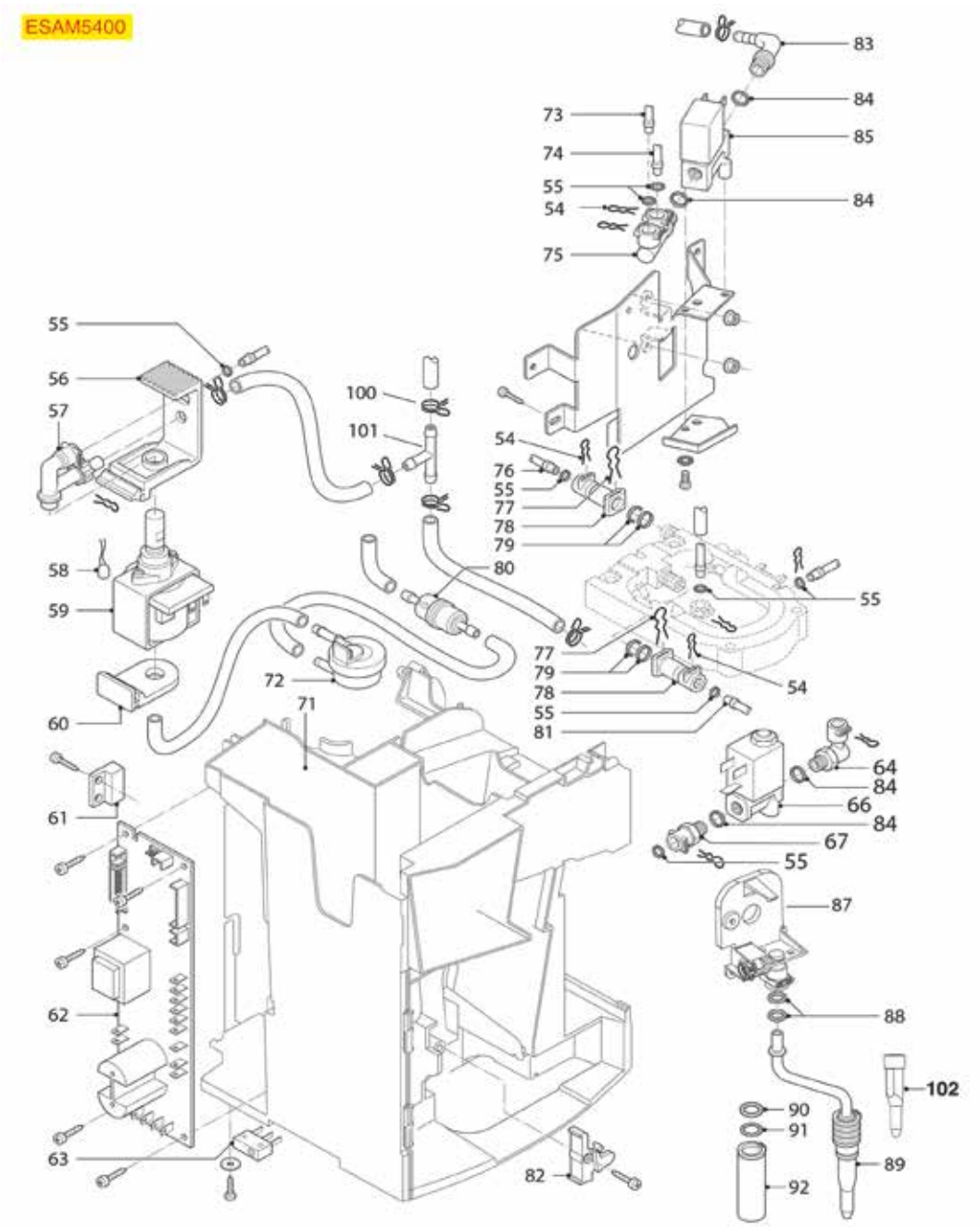

Posizioni senza cod. LF: a richiesta
Positions without LF Code No.: upon request
Abbildungen ohne LF Bestell-Nr.: auf Anfrage
Posiciones sin cód. LF: previa petición

DELONGHI

P.	Cod.	Descrizione	Description	Beschreibung	Descripción
54	**1250342**	MOLLA ATTACCO RAPIDO PER TUBO ø 4 mm	QUICK CONNECTION SPRING FOR PIPE ø 4 mm	FEDER SCHNELLER ANSCHLUSS F. ROHR ø 4 mm	MUELLE CONEXIÓN RÁPIDA PARA TUBO ø 4 mm
55	**1786264**	GUARNIZIONE ORM 0038-20 SILICONE NERO	ORM GASKET 0038-20 BLACK SILICONE	DICHTUNG ORM 0038-20 SILIKON SCHWARZ	JUNTA ORM 0038-20 SILICONA NEGRA
57	**1331044**	VALVOLA SICUREZZA POMPA VIBRAZIONE	SAFETY VALVE FOR VIBRATORY PUMP	SICHERHEITSVENTIL VIBRATIONSPUMPE	VÁLVULA SEGURIDAD BOMBA VIBRACIÓN
58	**1331046**	PROTETTORE TERMICO 120°C	THERMAL PROTECTOR 120°C	THERMISCHER SCHUTZ 120°C	PROTECTOR TÉRMICO 120°C
59	**1122737**	POMPA VIBRAZIONE EP5 48W 230V 50Hz	VIBRATORY PUMP EP5 48W 230V 50Hz	VIBRATIONSPUMPE EP5 48W 230V 50Hz	BOMBA VIBRACIÓN EP5 48W 230V 50Hz
60	**1331042**	ANTIVIBRANTE A SQUADRA	ELBOW VIBRATION ISOLATOR	GEWINKELTER SCHWINGUNGSDÄMPFER	ANTI-VIBRACIÓN EN ESCUADRA
61	**5054437**	MICROINTERRUTTORE MAGNETICO NO	MICROSWITCH MAGNETIC NO	MIKROSCHALTER MAGNETISCH NO	MICROINTERRUPTOR MAGNÉTICO NO
64	**5055959**	RACCORDO A "L" ø 1/8"Mx4 mm	CONNECTOR L SHAPED ø 1/8"Mx4 mm	ANSCHLUSS "L" ø 1/8"Mx4 mm	RACOR "L" ø 1/8"Mx4 mm
67	**5055960**	RACCORDO A MOLLETTA ø 1/8"M	CLIP COUPLING ø 1/8"M	KLEMMENANSCHLUSS ø 1/8"M	RACOR A PINZA ø 1/8"M
72	**1455063**	CONTATORE VOLUMETRICO 974-9541-A NSF	VOLUMETRIC FLOWMETER 974-9541-A NSF	VOLUMENZÄHLER 974-9541-A NSF	CONTADOR VOLUMÉTRICO 974-9541-A NSF
75	**5056239**	RACCORDO A MOLLETTA ø 1/8"M	CLIP COUPLING ø 1/8"M	KLEMMENANSCHLUSS ø 1/8"M	RACOR A PINZA ø 1/8"M
77	**1250343**	MOLLA ATTACCO RAPIDO PER COMPONENTI	QUICK CONNECTION SPRING FOR COMPONENTS	FEDER SCHNELLER ANSCHLUSS F. KOMPONENTEN	MUELLE CONEXIÓN RÁPIDA P. COMPONENTES
78	**5059578**	RACCORDO A MOLLETTA	CLIP COUPLING	KLEMMENANSCHLUSS	RACOR A PINZA
79	**5058152**	GUARNIZIONE OR 02021 SILICONE NERO	GASKET O-RING 02021 BLACK SILICONE	DICHTUNG O-RING 02021 SILIKON SCHWARZ	BURLETE OR 02021 SILICONA NEGRO
80	**1160001**	FILTRO ACQUA PASSANTE IN ASPIRAZIONE	INLET PASS-THROUGH FILER	PASSFILTER WASSER EINLASSHUB	FILTRO PASADOR EN ASPIRACIÓN
82	**5062795**	SCROCCHETTO PORTA	DOOR LATCH	TÜRKLINKE	CIERRE PUERTA
85	**1120254**	ELETTROVALVOLA CEME 2 VIE 230V	SOLENOID VALVE CEME 2 WAYS 230V	MAGNETVENTIL CEME 2 WEGE 230V	ELECTROVÁLVULA CEME 2 VÍAS 230V
88	**1186867**	GUARNIZIONE ORM 0060-20 SILICONE ROSSO	GASKET O-RING 0060-20 SILICONE RED	DICHTUNG O-RING 0060-20 SILIKON ROT	JUNTA ORM 0060-20 SILICONA ROJA
90	**1186864**	GUARNIZIONE OR 0106 SILICONE ROSSO	O-RING 0106 RED SILICONE	DICHTUNG O-RING 0106 SILIKON ROT	JUNTA OR 0106 SILICONA ROJO
91	**1186717**	GUARNIZIONE OR 02031 VITON	O-RING 02031 VITON	DICHTUNG O-RING 02031 VITON	JUNTA ARO "O" 02031 VITON
100	**3449402**	FASCETTA BIFILARE 7,8-8,3 - 100 PZ	DOUBLE-WIRE CLAMP 7.8-8.3 - 100 PCS	SCHLAUCHSCHELLE DOPPELT 7,8-8,3 -100ST	ABRAZADERA BIFILAR 7,8-8,3 - 100 UDS
101	**1315015**	PORTAGOMMA A "T" ø 5 mm	"T" SHAPED FILTER HOLDER ø 5 mm	"T"-SCHLAUCHANSCHLUSS ø 5 mm	SOPORTE GOMA EN "T" ø 5 mm

MACCHINA PER CAFFÈ MOD. ESAM5400EX - 1
COFFEE MACHINE MOD. ESAM5400EX - 1
KAFFEEMASCHINE MOD. ESAM5400EX - 1
MÁQUINA DE CAFÉ MOD. ESAM5400EX - 1

DE23

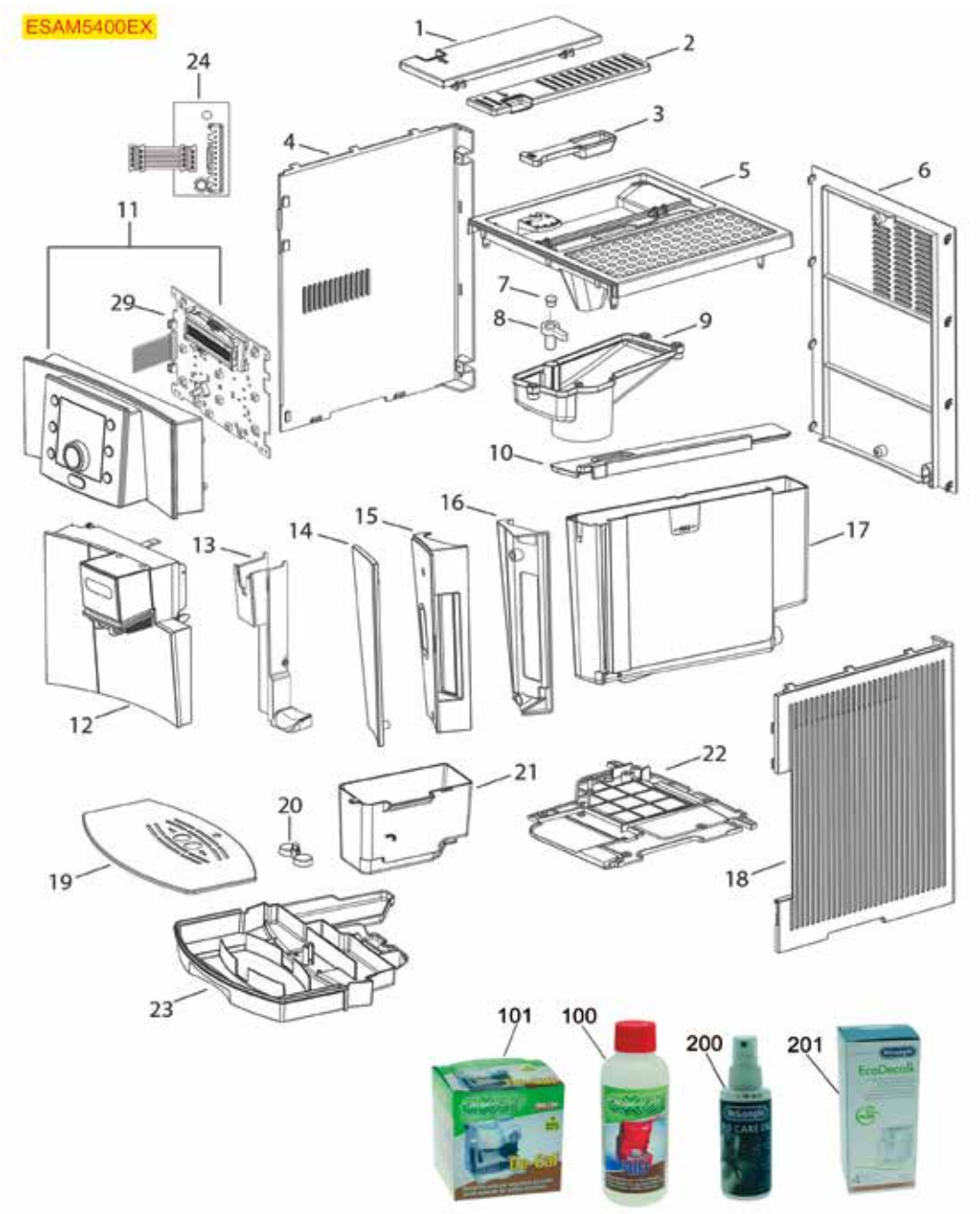

Posizioni senza cod. LF: a richiesta
Positions without LF Code No.: upon request
Abbildungen ohne LF Bestell-Nr.: auf Anfrage
Posiciones sin cód. LF: previa petición

DELONGHI

P.	Cod.	Descrizione	Description	Beschreibung	Descripción
23	**1015051**	BACINELLA RACCOGLIGOCCE NERA	DRIP TRAY BLACK	TROPFSCHALE SCHWARZ	CUBA RECOGEGOTAS NEGRA
100	**3092250**	DECALCIFICANTE AXOR RIO 250 ml	SCALE REMOVER AXOR RIO 250 ml	ENTKALKER AXOR RIO 250 ml	DESCALCIFICANTE AXOR RIO 250 ml
101	**3092251**	DECALCIFICANTE AXOR DE-CAF 10 BUSTINE	SCALE REMOVER AXOR DE-CAF 10 BAGS	ENTKALKER AXOR DE-CAF 10 BEUTEL.	DESCALCIFICANTE AXOR DE-CAF 10 SOBRES
200	**3180064**	GLICERINA SPRAY 100 ml	GLYCERINE SPRAY 100 ml	GLYZERIN SPRAY 100 ml	GLICERINA SPRAY 100 ml
201	**3092258**	DECALCIFICANTE ECODECALK 500 ml	SCALE REMOVER ECODECALK 500 ml	ENTKALKER ECODECALK 500 ml	DESCALCIFICANTE ECODECALK 500 ml

MACCHINA PER CAFFÈ MOD. ESAM5400EX - 2
COFFEE MACHINE MOD. ESAM5400EX - 2
KAFFEEMASCHINE MOD. ESAM5400EX - 2
MÁQUINA DE CAFÉ MOD. ESAM5400EX - 2

DE24

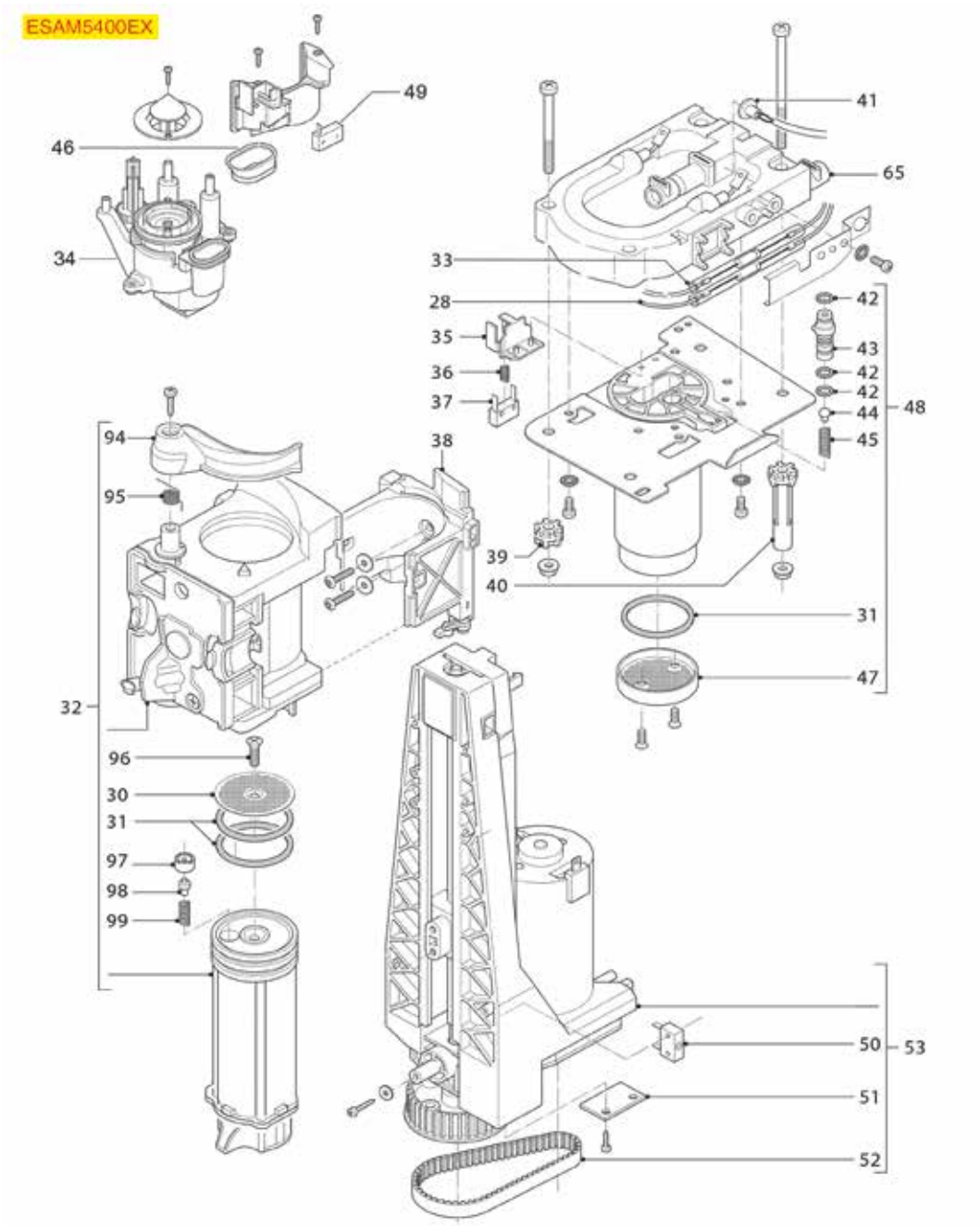

Posizioni senza cod. LF: a richiesta
Positions without LF Code No.: upon request
Abbildungen ohne LF Bestell-Nr.: auf Anfrage
Posiciones sin cód. LF: previa petición

DELONGHI

P.	Cod.	Descrizione	Description	Beschreibung	Descripción
30	**1081093**	DOCCIA EROGAZIONE ø 40 mm	SHOWER SCREEN ø 40 mm	AUSLAUFDUSCHE ø 40 mm	DUCHA EROGACIÓN ø 40 mm
31	**1486015**	GUARNIZIONE ORM 0350-41 SILICONE ROSSO	ORM GASKET 0350-41 RED SILICONE	DICHTUNG O-RING 0350-41 SILIKON ROT	JUNTA ORM 0350-41 SILICONA ROJA
34	**5058492**	GRUPPO MACINACAFFE' 230V	GROUP FOR COFFEE GRINDER 230V	GRUPPE KAFFEMÜHLE 230VDC	GRUPO MOLINO DE CAFÉ 230V
37	**1803002**	MICROINTERRUTTORE 3(1)A 250V	MICROSWITCH 3(1)A 250V	MIKROSCHALTER 3(1)A 250V	MICROINTERRUPTOR 3(1)A 250V
38	**5054445**	CARRELLO GRUPPO EROGAZIONE	SLIDER FOR BREW GROUP	SCHIEBER FÜR BRÜHGRUPPE	CARRO GRUPO EROGACIÓN
41	**1397058**	SONDA NTC 500 mm	NTC PROBE 500 mm	SONDE NTC 500 mm	SONDA NTC 500 mm
42	**1486013**	GUARNIZIONE OR 02025 SILICONE NERO	O-RING 02025 BLACK SILICONE	DICHTUNG O-RING 02025 SILIKON SCHWARZ	JUNTA EN ARO "O"02025 SILICONA NEGRA
43	**1192165**	SUPPORTO VALVOLA EROGAZIONE	DELIVERY VALVE SUPPORT	HALTER FÜR AUSLAUFVENTIL	SOPORTE VÁLVULA EROGACIÓN
44	**1786282**	GUARNIZIONE A FUNGO IN SILICONE	GASKET MUSHROOM-SHAPED SILICONE	DICHTUNG PILZFÖRMIG AUS SILIKON	JUNTA CÓNICA DE SILICONA
45	**1250340**	MOLLA CONICA ø 7,5/5x25 mm	CONICAL SPRING ø 7.5/5x25 mm	KEGELFÖRMIGE FEDER ø 7,5/5x25 mm	MUELLE CÓNICO ø 7,5/5x25 mm
47	**1081092**	DOCCIA EROGAZIONE ø 43 mm	SHOWER SCREEN ø 43 mm	AUSLAUFDUSCHE ø 43 mm	DUCHA EROGACIÓN ø 43 mm
50	**5065111**	MICROINTERRUTTORE 5(2)A 250V	MICROSWITCH 5(2)A 250V	MIKROSCHALTER 5(2)A 250V	MICROINTERRUPTOR 5(2)A 250V
51	**5061506**	SCHEDA ELETTRONICA CON SENSORE HALL	PC BOARD WITH HALL SENSOR	ELEKTROPLATINE MIT HALL SENSOR	PLACA ELECTRÓNICA CON SENSOR HALL
52	**5067826**	CINGHIA DENTATA 225RPP3 ALTEZZA 9 mm	BELT TOOTHED 225RPP3 HEIGHT 9 mm	RIEMEN GEZAHNT 225RPP3 HÖHE 9 mm	CORREA DENTADA 225RPP3 ALTURA 9 mm
65	**5057788**	CALDAIA 1200W 230V	BOILER 1200W 230V	DURCHLAUFERHITZER 1200W 230V	CALDERÍN 1200W 230V
94	**5076358**	LEVA ESPULSIONE PASTIGLIA CAFFE'	LEVER FOR COFFEE RELEASE	AUSWURFHEBEL KAFFEE	PALANCA EXPULSIÓN CAFE'
95	**5076359**	MOLLA ø 13,7 mm PER ASTA ESPULSIONE	SPRING ø 13.7 mm FOR EJECTION ROD	FEDER ø 13,7 mm FÜR ENTFERNUNGSACHSE	MUELLE ø 13,7 mm PARA PALA DE EXPULSIÓN
97	**1192164**	TAPPO PER VALVOLA MONTACREMA	CREAM FROTHER VALVE CAP	VENTILDECKEL FÜR MILCHSHÄUMER	TAPA PARA VÁLVULA BATIDOR DE NATA
98	**1192162**	VALVOLA MONTACREMA	CREAM FROTHER VALVE	VENTIL MILCHSCHÄUMER	VÁLVULA BATIDOR DE NATA
99	**1250339**	MOLLA CONICA ø 7/5x13 mm	CONICAL SPRING ø 7/5x13 mm	KEGELFÖRMIGE FEDER ø 7/5x13 mm	MUELLE CÓNICO ø 7/5x13 mm

MACCHINA PER CAFFÈ MOD. ESAM5400EX - 3
COFFEE MACHINE MOD. ESAM5400EX - 3
KAFFEEMASCHINE MOD. ESAM5400EX - 3
MÁQUINA DE CAFÉ MOD. ESAM5400EX - 3

DE25

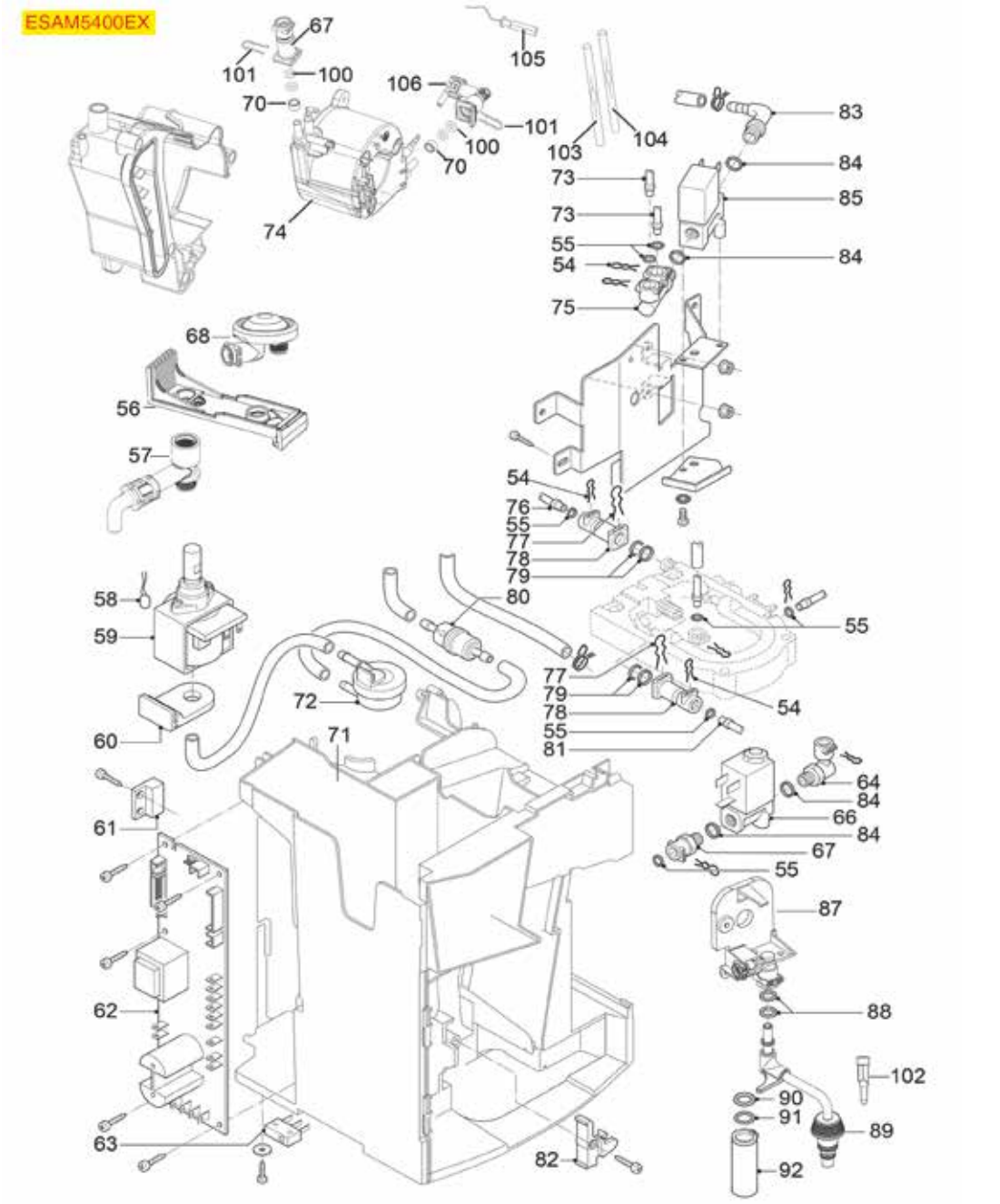

Posizioni senza cod. LF: a richiesta
Positions without LF Code No.: upon request
Abbildungen ohne LF Bestell-Nr.: auf Anfrage
Posiciones sin cód. LF: previa petición

DELONGHI

P.	Cod.	Descrizione	Description	Beschreibung	Descripción
54	**1250342**	MOLLA ATTACCO RAPIDO PER TUBO ø 4 mm	QUICK CONNECTION SPRING FOR PIPE ø 4 mm	FEDER SCHNELLER ANSCHLUSS F. ROHR ø 4 mm	MUELLE CONEXIÓN RÁPIDA PARA TUBO ø 4 mm
55	**1786264**	GUARNIZIONE ORM 0038-20 SILICONE NERO	ORM GASKET 0038-20 BLACK SILICONE	DICHTUNG ORM 0038-20 SILIKON SCHWARZ	JUNTA ORM 0038-20 SILICONA NEGRA
58	**1331047**	PROTETTORE TERMICO 120°C	THERMAL PROTECTOR 120°C	THERMISCHER SCHUTZ 120°C	PROTECTOR TÉRMICO 120°C
59	**1122737**	POMPA VIBRAZIONE EP5 48W 230V 50Hz	VIBRATORY PUMP EP5 48W 230V 50Hz	VIBRATIONSPUMPE EP5 48W 230V 50Hz	BOMBA VIBRACIÓN EP5 48W 230V 50Hz
60	**1331042**	ANTIVIBRANTE A SQUADRA	ELBOW VIBRATION ISOLATOR	GEWINKELTER SCHWINGUNGSDÄMPFER	ANTI-VIBRACIÓN EN ESCUADRA
64	**5055959**	RACCORDO A "L" ø 1/8"Mx4 mm	CONNECTOR L SHAPED ø 1/8"Mx4 mm	ANSCHLUSS "L" ø 1/8"Mx4 mm	RACOR "L" ø 1/8"Mx4 mm
67	**5055960**	RACCORDO A MOLLETTA ø 1/8"M	CLIP COUPLING ø 1/8"M	KLEMMENANSCHLUSS ø 1/8"M	RACOR A PINZA ø 1/8"M
68	**5060354**	REGOLATORE DI FLUSSO PER POMPA	FLOW ADJUSTER FOR PUMP	DURCHFLUSSREGLER FÜR PUMPE	REGULADOR DE FLUJO PARA BOMBA
70	**5076357**	DISTANZIALE ø 7,9x5,2x5 mm PER CALDAIA	SPACER ø 7.9x5,2x5 mm FOR BOILER	DISTANZACHSE ø7,9x5,2x5 mm DURCHLAUFERH.	DISTANCIADOR ø 7,9x5,2x5 mm PARA CALDERA
72	**1455063**	CONTATORE VOLUMETRICO 974-9541-A NSF	VOLUMETRIC FLOWMETER 974-9541-A NSF	VOLUMENZÄHLER 974-9541-A NSF	CONTADOR VOLUMÉTRICO 974-9541-A NSF
74	**1048071**	CALDAIA 1400W 230V	BOILER 1400W 230V	DURCHLAUFERHITZER 1400W 230V	CALDERA 1400W 230V
75	**5056239**	RACCORDO A MOLLETTA ø 1/8"M	CLIP COUPLING ø 1/8"M	KLEMMENANSCHLUSS ø 1/8"M	RACOR A PINZA ø 1/8"M
78	**5059578**	RACCORDO A MOLLETTA	CLIP COUPLING	KLEMMENANSCHLUSS	RACOR A PINZA
79	**5058152**	GUARNIZIONE OR 02021 SILICONE NERO	GASKET O-RING 02021 BLACK SILICONE	DICHTUNG O-RING 02021 SILIKON SCHWARZ	BURLETE OR 02021 SILICONA NEGRO
80	**1160001**	FILTRO ACQUA PASSANTE IN ASPIRAZIONE	INLET PASS-THROUGH FILER	PASSFILTER WASSER EINLASSHUB	FILTRO PASADOR EN ASPIRACIÓN
82	**5062795**	SCROCCHETTO PORTA	DOOR LATCH	TÜRKLINKE	CIERRE PUERTA
84	**1186901**	GUARNIZIONE OR 02031 SILICONE ROSSO	O-RING 02031 - RED SILICON	DICHTUNG O-RING 02031 SILIKON ROT	JUNTA ARO "O" 02031 SILICONA ROJA
85	**1120254**	ELETTROVALVOLA CEME 2 VIE 230V	SOLENOID VALVE CEME 2 WAYS 230V	MAGNETVENTIL CEME 2 WEGE 230V	ELECTROVÁLVULA CEME 2 VÍAS 230V
88	**1186867**	GUARNIZIONE ORM 0060-20 SILICONE ROSSO	GASKET O-RING 0060-20 SILICONE RED	DICHTUNG O-RING 0060-20 SILIKON ROT	JUNTA ORM 0060-20 SILICONA ROJA
90	**1186864**	GUARNIZIONE OR 0106 SILICONE ROSSO	O-RING 0106 RED SILICONE	DICHTUNG O-RING 0106 SILIKON ROT	JUNTA OR 0106 SILICONA ROJO
91	**1186717**	GUARNIZIONE OR 02031 VITON	O-RING 02031 VITON	DICHTUNG O-RING 02031 VITON	JUNTA ARO "O" 02031 VITON
100	**1786265**	GUARNIZIONE ORM 0045-20 SILICONE NERO	ORM GASKET 0045-20 BLACK SILICONE	DICHTUNG ORM 0045-20 SILIKON SCHWARZ	JUNTA ORM 0045-20 SILICONA NEGRA
101	**1250344**	MOLLA ATTACCO RAPIDO PER COMPONENTI	QUICK CONNECTION SPRING FOR COMPONENTS	FEDER SCHNELLER ANSCHLUSS F. KOMPONENTEN	MUELLE CONEXIÓN RÁPIDA P. COMPONENTES
105	**1397058**	SONDA NTC 500 mm	NTC PROBE 500 mm	SONDE NTC 500 mm	SONDA NTC 500 mm
106	**5074289**	RACCORDO A "L" PER TUBI ø ESTERNO 4 mm	PIPE CONNECTOR L SHAPED 4mm EXTERNAL ø	ANSCHLUSS "L" FÜR ROHRE AUSSEN ø 4 mm	RACOR "L" PARA TUBOS ø EXTERIOR 4 mm

MACCHINA PER CAFFÈ MOD. ESAM2800.SB - 1
COFFEE MACHINE MOD. ESAM2800.SB - 1
KAFFEEMASCHINE MOD. ESAM2800.SB - 1
MÁQUINA DE CAFÉ MOD. ESAM2800.SB - 1

DE26

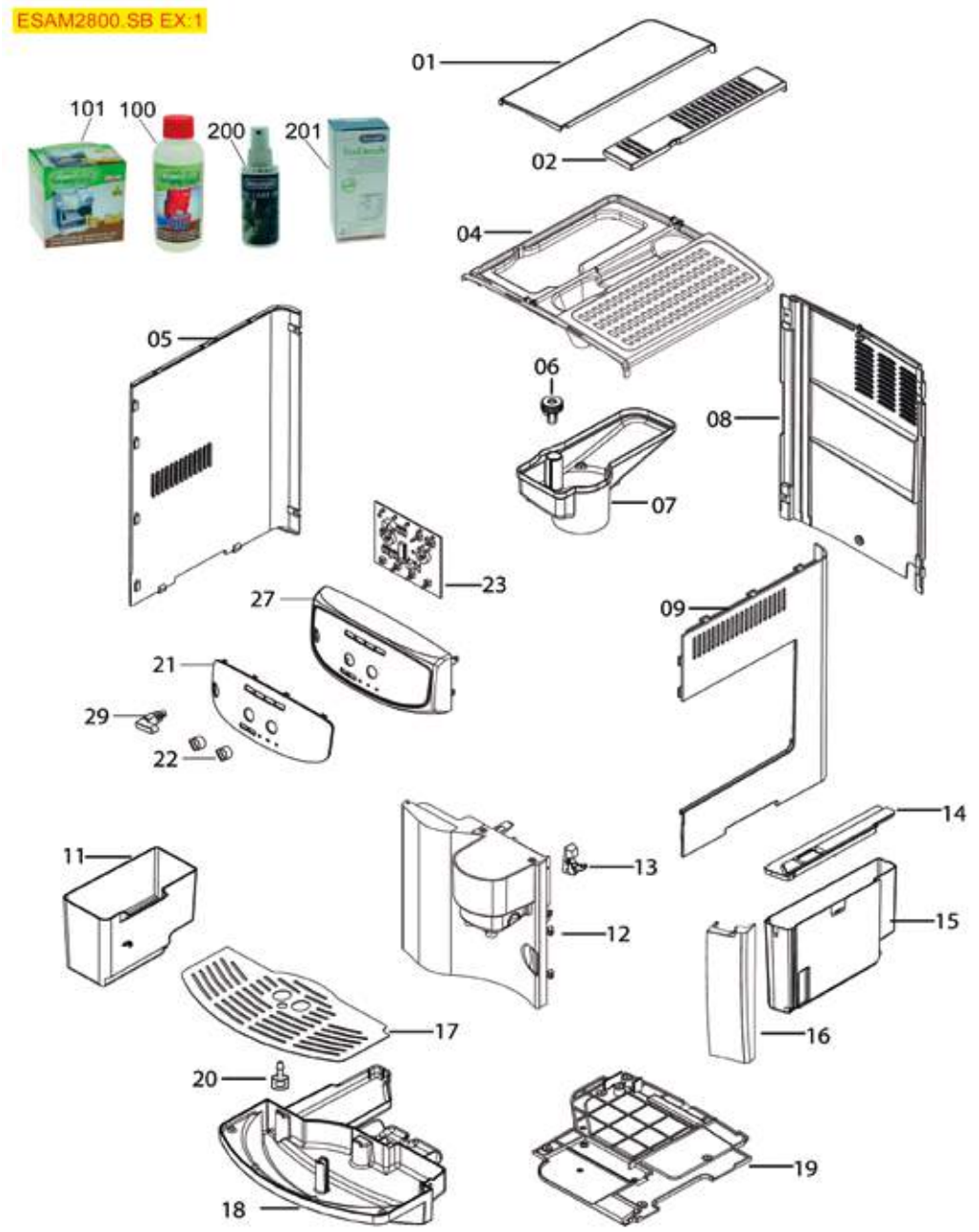

Posizioni senza cod. LF: a richiesta
Positions without LF Code No.: upon request
Abbildungen ohne LF Bestell-Nr.: auf Anfrage
Posiciones sin cód. LF: previa petición

DELONGHI

P.	Cod.	Descrizione	Description	Beschreibung	Descripción
1	**5075503**	COPERCHIO CONTENITORE CAFFÈ	LID FOR HOPPER	DECKEL F. KAFFEEBEHÄLTER	TAPA CONTENEDOR CAFÉ
11	**5064153**	CONTENITORE FONDI CAFFÈ NERO	KNOCK BOX BLACK	KAFFEESATZBEHÄLTER SCHWARZ	CONTENEDOR RESIDUOS CAFÉ NEGRO
13	**5062795**	SCROCCHETTO PORTA	DOOR LATCH	TÜRKLINKE	CIERRE PUERTA
14	**5065103**	COPERCHIO CONTENITORE ACQUA	LID FOR WATER TANK	DECKEL FÜR WASSERBEHÄLTER	CONTENEDOR AGUA
15	**5063810**	CONTENITORE ACQUA	CONTAINER FOR WATER	WASSERBEHÄLTER	CONTENEDOR AGUA
17	**5064154**	GRIGLIA POGGIATAZZE INOX	CUP SUPPORT GRID STAINLESS STEEL	TASSENHALTERROST	REJILLA SOPORTE TAZAS DE ACERO INOX
18	**D215001**	BACINELLA RACCOGLIGOCCE	DRIP TRAY	ABTROPFSCHALE	CUBA RECOGEGOTAS
20	**5077473**	GALLEGGIANTE INDICATORE DI LIVELLO	WATER LEVEL FLOAT	SCHWIMMER NIVEAUSTANDANZEIGER	FLOTANTE INDICADOR DE NIVEL
23	**D390006**	SCHEDA ELETTRONICA PULSANTIERA	ELECTRONIC BOARD PUSH-BUTTON PANEL	ELEKTRONIKPLATINE TASTATUR	PLACA ELECTRÓNICA BOTONERA
29	**5067829**	MANOPOLA RUBINETTO VAPORE	KNOB FOR STEAM TAP	KNOPF FÜR DAMPFHAHN	MANDO GRIFO VAPOR
100	**3092250**	DECALCIFICANTE AXOR RIO 250 ml	SCALE REMOVER AXOR RIO 250 ml	ENTKALKER AXOR RIO 250 ml	DESCALCIFICANTE AXOR RIO 250 ml
101	**3092251**	DECALCIFICANTE AXOR DE-CAF 10 BUSTINE	SCALE REMOVER AXOR DE-CAF 10 BAGS	ENTKALKER AXOR DE-CAF 10 BEUTEL.	DESCALCIFICANTE AXOR DE-CAF 10 SOBRES
200	**3180064**	GLICERINA SPRAY 100 ml	GLYCERINE SPRAY 100 ml	GLYZERIN SPRAY 100 ml	GLICERINA SPRAY 100 ml
201	**3092258**	DECALCIFICANTE ECODECALK 500 ml	SCALE REMOVER ECODECALK 500 ml	ENTKALKER ECODECALK 500 ml	DESCALCIFICANTE ECODECALK 500 ml

MACCHINA PER CAFFÈ MOD. ESAM2800.SB - 2
COFFEE MACHINE MOD. ESAM2800.SB - 2
KAFFEEMASCHINE MOD. ESAM2800.SB - 2
MÁQUINA DE CAFÉ MOD. ESAM2800.SB - 2

DE27

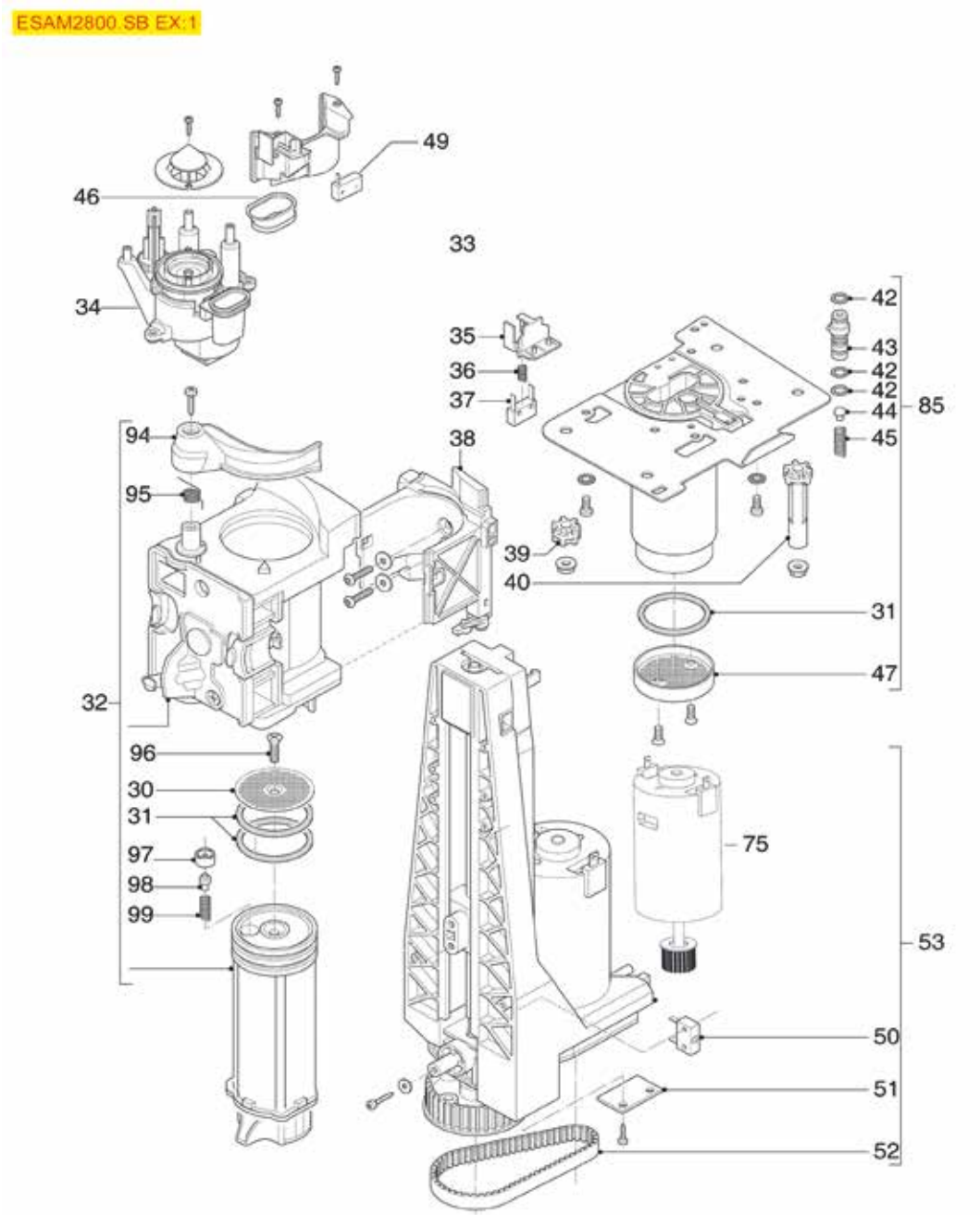

Posizioni senza cod. LF: a richiesta
Positions without LF Code No.: upon request
Abbildungen ohne LF Bestell-Nr.: auf Anfrage
Posiciones sin cód. LF: previa petición

DELONGHI

P.	Cod.	Descrizione	Description	Beschreibung	Descripción
30	**1081093**	DOCCIA EROGAZIONE ø 40 mm	SHOWER SCREEN ø 40 mm	AUSLAUFDUSCHE ø 40 mm	DUCHA EROGACIÓN ø 40 mm
31	**1486015**	GUARNIZIONE ORM 0350-41 SILICONE ROSSO	ORM GASKET 0350-41 RED SILICONE	DICHTUNG O-RING 0350-41 SILIKON ROT	JUNTA ORM 0350-41 SILICONA ROJA
34	**5058492**	GRUPPO MACINACAFFE' 230V	GROUP FOR COFFEE GRINDER 230V	GRUPPE KAFFEMÜHLE 230VDC	GRUPO MOLINO DE CAFÉ 230V
37	**1803002**	MICROINTERRUTTORE 3(1)A 250V	MICROSWITCH 3(1)A 250V	MIKROSCHALTER 3(1)A 250V	MICROINTERRUPTOR 3(1)A 250V
38	**5054445**	CARRELLO GRUPPO EROGAZIONE	SLIDER FOR BREW GROUP	SCHIEBER FÜR BRÜHGRUPPE	CARRO GRUPO EROGACIÓN
42	**1486013**	GUARNIZIONE OR 02025 SILICONE NERO	O-RING 02025 BLACK SILICONE	DICHTUNG O-RING 02025 SILIKON SCHWARZ	JUNTA EN ARO "O"02025 SILICONA NEGRA
43	**1192165**	SUPPORTO VALVOLA EROGAZIONE	DELIVERY VALVE SUPPORT	HALTER FÜR AUSLAUFVENTIL	SOPORTE VÁLVULA EROGACIÓN
44	**1786282**	GUARNIZIONE A FUNGO IN SILICONE	GASKET MUSHROOM-SHAPED SILICONE	DICHTUNG PILZFÖRMIG AUS SILIKON	JUNTA CÓNICA DE SILICONA
45	**1250340**	MOLLA CONICA ø 7,5/5x25 mm	CONICAL SPRING ø 7.5/5x25 mm	KEGELFÖRMIGE FEDER ø 7,5/5x25 mm	MUELLE CÓNICO ø 7,5/5x25 mm
47	**1081092**	DOCCIA EROGAZIONE ø 43 mm	SHOWER SCREEN ø 43 mm	AUSLAUFDUSCHE ø 43 mm	DUCHA EROGACIÓN ø 43 mm
49	**D803001**	MICROINTERRUTTORE 0,1A 125VAC	MICROSWITCH DE'LONGHI	MIKROSCHALTER 0,1A 125VAC	MICROINTERRUPTOR 0,1A 125VAC
50	**5065111**	MICROINTERRUTTORE 5(2)A 250V	MICROSWITCH 5(2)A 250V	MIKROSCHALTER 5(2)A 250V	MICROINTERRUPTOR 5(2)A 250V
51	**5061506**	SCHEDA ELETTRONICA CON SENSORE HALL	PC BOARD WITH HALL SENSOR	ELEKTROPLATINE MIT HALL SENSOR	PLACA ELECTRÓNICA CON SENSOR HALL
52	**5067826**	CINGHIA DENTATA 225RPP3 ALTEZZA 9 mm	BELT TOOTHED 225RPP3 HEIGHT 9 mm	RIEMEN GEZAHNT 225RPP3 HÖHE 9 mm	CORREA DENTADA 225RPP3 ALTURA 9 mm
53	**D212004**	MOTORE 230V CON GRUPPO MOVIMENTAZIONE	MOTOR 230V WITH DRIVE GEAR COMPLETE	MOTOR 230V MIT ANTRIEBSGRUPPE	MOTOR 230V CON GRUPO DE MOVIMIENTO
75	**1240376**	MOTORE 230V 50Hz	MOTOR 230V 50Hz	MOTOR 230V 50Hz	MOTOR 230V 50Hz
94	**5076358**	LEVA ESPULSIONE PASTIGLIA CAFFE'	LEVER FOR COFFEE RELEASE	AUSWURFHEBEL KAFFEE	PALANCA EXPULSIÓN CAFE'
95	**5076359**	MOLLA ø 13,7 mm PER ASTA ESPULSIONE	SPRING ø 13.7 mm FOR EJECTION ROD	FEDER ø 13,7 mm FÜR ENTFERNUNGSACHSE	MUELLE ø 13,7 mm PARA PALA DE EXPULSIÓN
97	**1192164**	TAPPO PER VALVOLA MONTACREMA	CREAM FROTHER VALVE CAP	VENTILDECKEL FÜR MILCHSHÄUMER	TAPA PARA VÁLVULA BATIDOR DE NATA
98	**1192162**	VALVOLA MONTACREMA	CREAM FROTHER VALVE	VENTIL MILCHSCHÄUMER	VÁLVULA BATIDOR DE NATA
99	**1250339**	MOLLA CONICA ø 7/5x13 mm	CONICAL SPRING ø 7/5x13 mm	KEGELFÖRMIGE FEDER ø 7/5x13 mm	MUELLE CÓNICO ø 7/5x13 mm

MACCHINA PER CAFFÈ MOD. ESAM2800.SB - 3
COFFEE MACHINE MOD. ESAM2800.SB - 3
KAFFEEMASCHINE MOD. ESAM2800.SB - 3
MÁQUINA DE CAFÉ MOD. ESAM2800.SB - 3

DE28

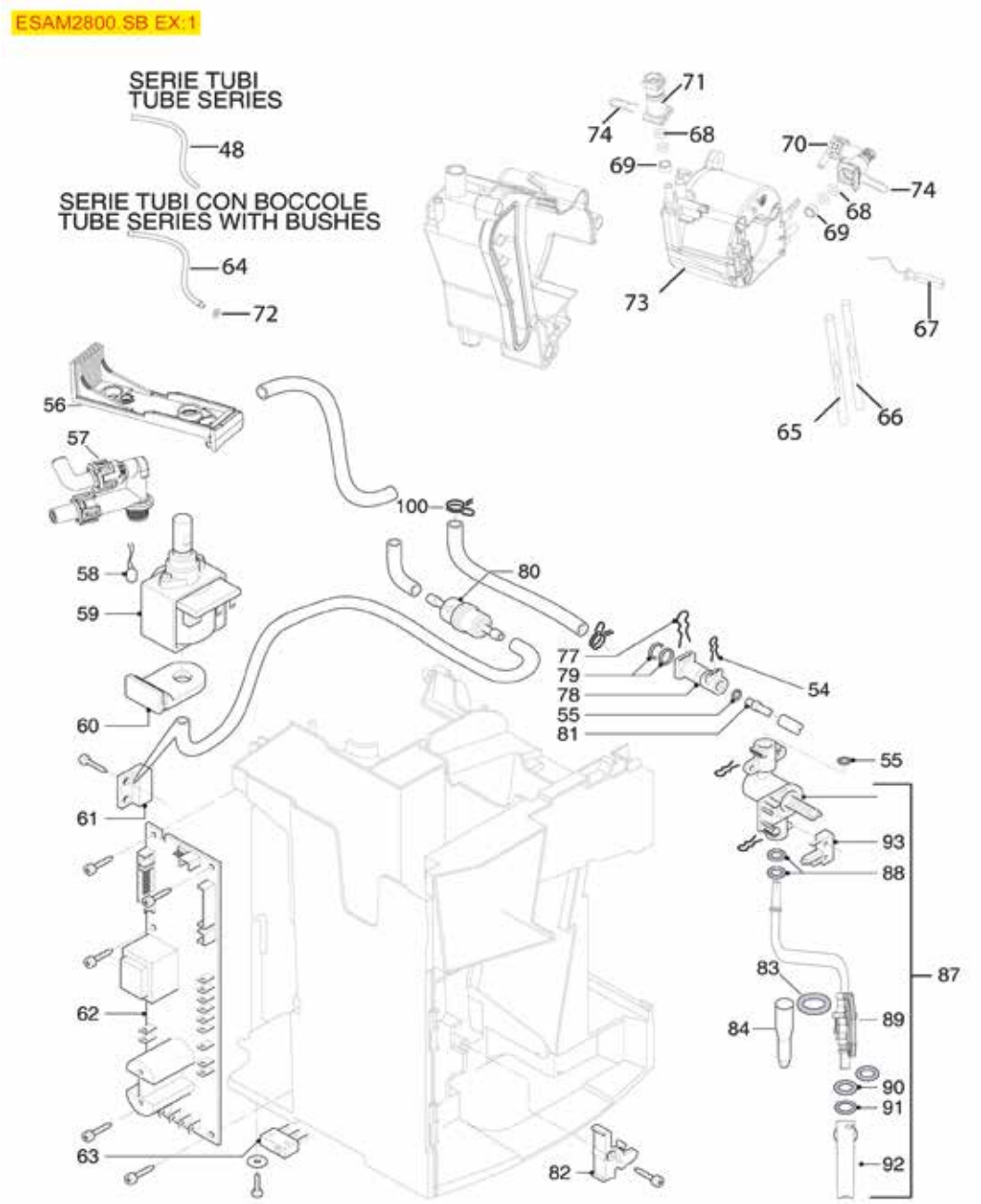

Posizioni senza cod. LF: a richiesta
Positions without LF Code No.: upon request
Abbildungen ohne LF Bestell-Nr.: auf Anfrage
Posiciones sin cód. LF: previa petición

DELONGHI

P.	Cod.	Descrizione	Description	Beschreibung	Descripción
48	**1449223**	TUBO SILICONE ø 4x8 SHORE 70 - 270 mm	SILICONE PIPE ø 4x8 SHORE 70 - 270 mm	ROHR AUS SILIKON ø 4x8 SHORE 70 - 270 mm	TUBO SILICONA ø 4x8 SHORE 70 - 270 mm
54	**1250342**	MOLLA ATTACCO RAPIDO PER TUBO ø 4 mm	QUICK CONNECTION SPRING FOR PIPE ø 4 mm	FEDER SCHNELLER ANSCHLUSS F. ROHR ø 4 mm	MUELLE CONEXIÓN RÁPIDA PARA TUBO ø 4 mm
55	**1786264**	GUARNIZIONE ORM 0038-20 SILICONE NERO	ORM GASKET 0038-20 BLACK SILICONE	DICHTUNG ORM 0038-20 SILIKON SCHWARZ	JUNTA ORM 0038-20 SILICONA NEGRA
57	**1331044**	VALVOLA SICUREZZA POMPA VIBRAZIONE	SAFETY VALVE FOR VIBRATORY PUMP	SICHERHEITSVENTIL VIBRATIONSPUMPE	VÁLVULA SEGURIDAD BOMBA VIBRACIÓN
58	**1331043**	PROTETTORE TERMICO 120°C	THERMAL PROTECTOR 120°C	THERMISCHER SCHUTZ 120°C	PROTECTOR TÉRMICO 120°C
59	**1122737**	POMPA VIBRAZIONE EP5 48W 230V 50Hz	VIBRATORY PUMP EP5 48W 230V 50Hz	VIBRATIONSPUMPE EP5 48W 230V 50Hz	BOMBA VIBRACIÓN EP5 48W 230V 50Hz
60	**1331042**	ANTIVIBRANTE A SQUADRA	ELBOW VIBRATION ISOLATOR	GEWINKELTER SCHWINGUNGSDÄMPFER	ANTI-VIBRACIÓN EN ESCUADRA
61	**5054437**	MICROINTERRUTTORE MAGNETICO NO	MICROSWITCH MAGNETIC NO	MIKROSCHALTER MAGNETISCH NO	MICROINTERRUPTOR MAGNÉTICO NO
62	**D390007**	SCHEDA ELETTRONICA POTENZA	MOTHERBOARD	HAUPTPLATINE	PLACA ELECTRÓNICA POTENCIA
63	**D803002**	MICROINTERRUTTORE 10A 250V	MICROSWITCH 10A 250V	MIKROSCHALTER 10A 250V	MICROINTERRUPTOR 10A 250V
67	**1397057**	SONDA NTC 400 mm	NTC PROBE 400 mm	SONDE NTC 400 mm	SONDA NTC 400 mm
69	**5076357**	DISTANZIALE ø 7,9x5,2x5 mm PER CALDAIA	SPACER ø 7.9x5,2x5 mm FOR BOILER	DISTANZACHSE ø7,9x5,2x5 mm DURCHLAUFERH.	DISTANCIADOR ø 7,9x5,2x5 mm PARA CALDERA
70	**5074289**	RACCORDO A "L" PER TUBI ø ESTERNO 4 mm	PIPE CONNECTOR L SHAPED 4mm EXTERNAL ø	ANSCHLUSS "L" FÜR ROHRE AUSSEN ø 4 mm	RACOR "L" PARA TUBOS ø EXTERIOR 4 mm
71	**5059578**	RACCORDO A MOLLETTA	CLIP COUPLING	KLEMMENANSCHLUSS	RACOR A PINZA
73	**1048071**	CALDAIA 1400W 230V	BOILER 1400W 230V	DURCHLAUFERHITZER 1400W 230V	CALDERA 1400W 230V
74	**1250344**	MOLLA ATTACCO RAPIDO PER COMPONENTI	QUICK CONNECTION SPRING FOR COMPONENTS	FEDER SCHNELLER ANSCHLUSS F. KOMPONENTEN	MUELLE CONEXIÓN RÁPIDA P. COMPONENTES
79	**1786265**	GUARNIZIONE ORM 0045-20 SILICONE NERO	ORM GASKET 0045-20 BLACK SILICONE	DICHTUNG ORM 0045-20 SILIKON SCHWARZ	JUNTA ORM 0045-20 SILICONA NEGRA
80	**1160001**	FILTRO ACQUA PASSANTE IN ASPIRAZIONE	INLET PASS-THROUGH FILER	PASSFILTER WASSER EINLASSHUB	FILTRO PASADOR EN ASPIRACIÓN
84	**1549033**	SPRUZZATORE VAPORE	STEAM SPRINKLER	SPRITZDÜSE DAMPF	ROCIADOR VAPOR
87	**5054429**	RUBINETTO VAPORE COMPLETO	STEAM TAP COMPLETE	DAMPFHAHN KOMPLETT	GRIFO VAPOR COMPLETO
88	**1186867**	GUARNIZIONE ORM 0060-20 SILICONE ROSSO	GASKET O-RING 0060-20 SILICONE RED	DICHTUNG O-RING 0060-20 SILIKON ROT	JUNTA ORM 0060-20 SILICONA ROJA
91	**1786087**	GUARNIZIONE OR 02037 SILICONE ROSSO	O-RING 02037 RED SILICONE	DICHTUNG O-RING 02037 SILIKON ROT	JUNTA ARO "O" 02037 SILICONA ROJA
92	**1549032**	GOMMINO ANTISCOTTATURA	BURN PREVENTING RUBBERPIECE	AUSSENHÜLLE DAMPFDÜSE	GOMA PROTECTORA CALOR
93	**D803001**	MICROINTERRUTTORE 0,1A 125VAC	MICROSWITCH DE'LONGHI	MIKROSCHALTER 0,1A 125VAC	MICROINTERRUPTOR 0,1A 125VAC

MACCHINA PER CAFFÈ MOD. ESAM3200.S - 1
COFFEE MACHINE MOD. ESAM3200.S - 1
KAFFEEMASCHINE MOD. ESAM3200.S - 1
MÁQUINA DE CAFÉ MOD. ESAM3200.S - 1

DE29

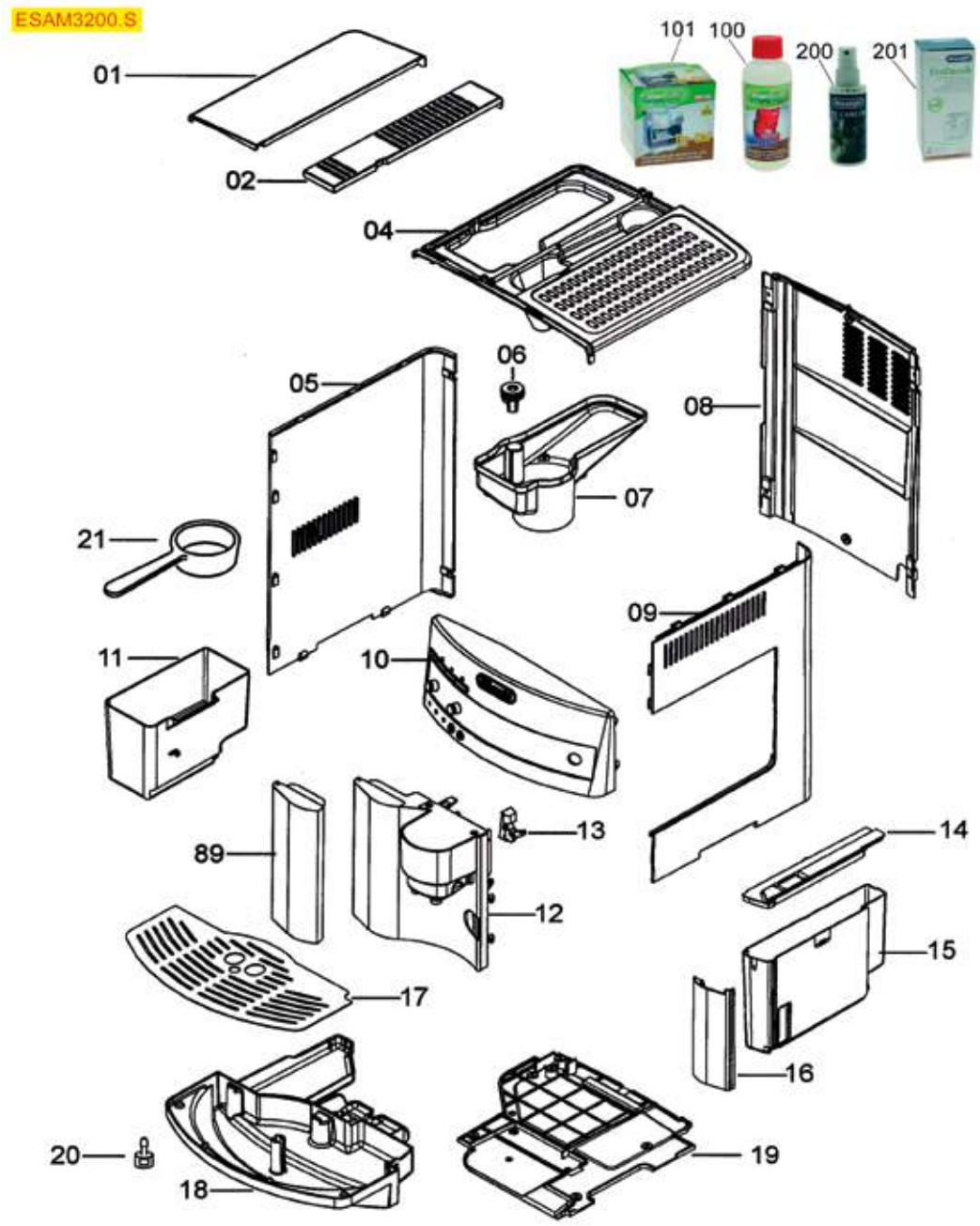

Posizioni senza cod. LF: a richiesta
Positions without LF Code No.: upon request
Abbildungen ohne LF Bestell-Nr.: auf Anfrage
Posiciones sin cód. LF: previa petición

DELONGHI

P.	Cod.	Descrizione	Description	Beschreibung	Descripción
1	**5075503**	COPERCHIO CONTENITORE CAFFÈ	LID FOR HOPPER	DECKEL F. KAFFEEBEHÄLTER	TAPA CONTENEDOR CAFÉ
13	**5062795**	SCROCCHETTO PORTA	DOOR LATCH	TÜRKLINKE	CIERRE PUERTA
14	**5065103**	COPERCHIO CONTENITORE ACQUA	LID FOR WATER TANK	DECKEL FÜR WASSERBEHÄLTER	CONTENEDOR AGUA
15	**5063810**	CONTENITORE ACQUA	CONTAINER FOR WATER	WASSERBEHÄLTER	CONTENEDOR AGUA
17	**5064154**	GRIGLIA POGGIATAZZE INOX	CUP SUPPORT GRID STAINLESS STEEL	TASSENHALTERROST	REJILLA SOPORTE TAZAS DE ACERO INOX
18	**D215001**	BACINELLA RACCOGLIGOCCE	DRIP TRAY	ABTROPFSCHALE	CUBA RECOGEGOTAS
20	**5077473**	GALLEGGIANTE INDICATORE DI LIVELLO	WATER LEVEL FLOAT	SCHWIMMER NIVEAUSTANDANZEIGER	FLOTANTE INDICADOR DE NIVEL
21	**1069006**	CUCCHIAIO DOSATORE IN PLASTICA	PLASTIC DOSER SPOON	DOSIERLÖFFEL AUS KUNSTSTOFF	CUCHARA DOSIFICADOR DE PLÁSTICO
100	**3092250**	DECALCIFICANTE AXOR RIO 250 ml	SCALE REMOVER AXOR RIO 250 ml	ENTKALKER AXOR RIO 250 ml	DESCALCIFICANTE AXOR RIO 250 ml
101	**3092251**	DECALCIFICANTE AXOR DE-CAF 10 BUSTINE	SCALE REMOVER AXOR DE-CAF 10 BAGS	ENTKALKER AXOR DE-CAF 10 BEUTEL.	DESCALCIFICANTE AXOR DE-CAF 10 SOBRES
200	**3180064**	GLICERINA SPRAY 100 ml	GLYCERINE SPRAY 100 ml	GLYZERIN SPRAY 100 ml	GLICERINA SPRAY 100 ml
201	**3092258**	DECALCIFICANTE ECODECALK 500 ml	SCALE REMOVER ECODECALK 500 ml	ENTKALKER ECODECALK 500 ml	DESCALCIFICANTE ECODECALK 500 ml

MACCHINA PER CAFFÈ MOD. ESAM3200.S - 2
COFFEE MACHINE MOD. ESAM3200.S - 2
KAFFEEMASCHINE MOD. ESAM3200.S - 2
MÁQUINA DE CAFÉ MOD. ESAM3200.S - 2

DE30

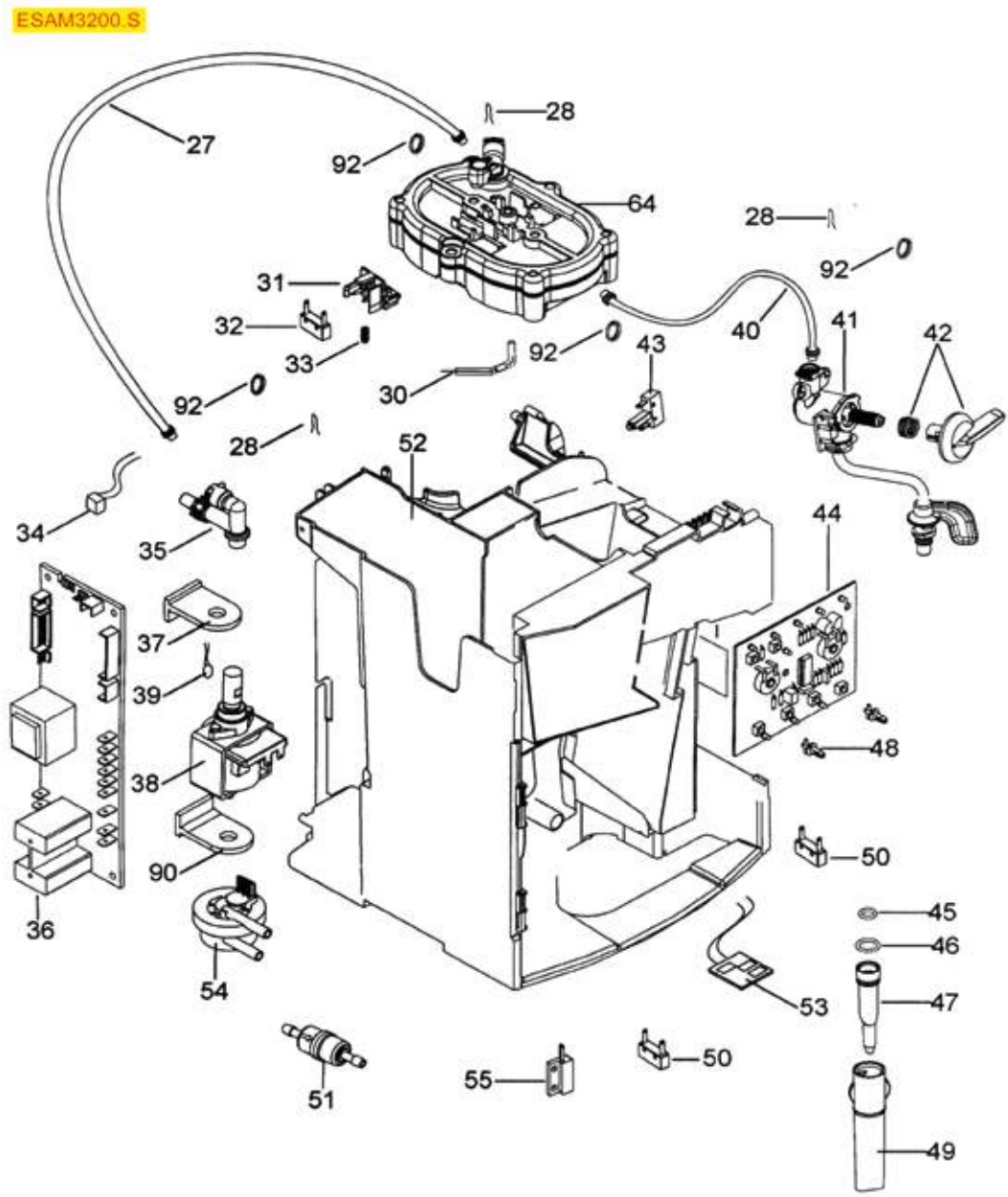

Posizioni senza cod. LF: a richiesta
Positions without LF Code No.: upon request
Abbildungen ohne LF Bestell-Nr.: auf Anfrage
Posiciones sin cód. LF: previa petición

DELONGHI

P.	Cod.	Descrizione	Description	Beschreibung	Descripción
28	**1250342**	MOLLA ATTACCO RAPIDO PER TUBO ø 4 mm	QUICK CONNECTION SPRING FOR PIPE ø 4 mm	FEDER SCHNELLER ANSCHLUSS F. ROHR ø 4 mm	MUELLE CONEXIÓN RÁPIDA PARA TUBO ø 4 mm
32	**5065112**	MICROINTERRUTTORE 5(2)A 250V	MICROSWITCH 5(2)A 250V	MIKROSCHALTER 5(2)A 250V	MICROINTERRUPTOR 5(2)A 250V
34	**1397057**	SONDA NTC 400 mm	NTC PROBE 400 mm	SONDE NTC 400 mm	SONDA NTC 400 mm
35	**1331044**	VALVOLA SICUREZZA POMPA VIBRAZIONE	SAFETY VALVE FOR VIBRATORY PUMP	SICHERHEITSVENTIL VIBRATIONSPUMPE	VÁLVULA SEGURIDAD BOMBA VIBRACIÓN
36	**D390005**	SCHEDA ELETTRONICA POTENZA	MOTHERBOARD	HAUPTPLATINE	PLACA ELECTRÓNICA POTENCIA
38	**1122737**	POMPA VIBRAZIONE EP5 48W 230V 50Hz	VIBRATORY PUMP EP5 48W 230V 50Hz	VIBRATIONSPUMPE EP5 48W 230V 50Hz	BOMBA VIBRACIÓN EP5 48W 230V 50Hz
39	**1331046**	PROTETTORE TERMICO 120°C	THERMAL PROTECTOR 120°C	THERMISCHER SCHUTZ 120°C	PROTECTOR TÉRMICO 120°C
41	**5054429**	RUBINETTO VAPORE COMPLETO	STEAM TAP COMPLETE	DAMPFHAHN KOMPLETT	GRIFO VAPOR COMPLETO
42	**5059575**	MANOPOLA RUBINETTO VAPORE	KNOB FOR STEAM TAP	DREHKNOPF FÜR DAMPFHAHN	MANDO GRIFO VAPOR
44	**5054448**	SCHEDA ELETTRONICA PULSANTIERA 11 PIN	ELECTRONIC BOARD PUSH-BUTTON PANEL 11PIN	ELEKTRONIKPLATINE TASTATUR 11PIN	PLACA ELECTRÓNICA BOTONERA 11 PIN
45	**5058152**	GUARNIZIONE OR 02021 SILICONE NERO	GASKET O-RING 02021 BLACK SILICONE	DICHTUNG O-RING 02021 SILIKON SCHWARZ	BURLETE OR 02021 SILICONA NEGRO
46	**1186717**	GUARNIZIONE OR 02031 VITON	O-RING 02031 VITON	DICHTUNG O-RING 02031 VITON	JUNTA ARO "O" 02031 VITON
47	**1549033**	SPRUZZATORE VAPORE	STEAM SPRINKLER	SPRITZDÜSE DAMPF	ROCIADOR VAPOR
49	**1549032**	GOMMINO ANTISCOTTATURA	BURN PREVENTING RUBBERPIECE	AUSSENHÜLLE DAMPFDÜSE	GOMA PROTECTORA CALOR
50	**D803001**	MICROINTERRUTTORE 0,1A 125VAC	MICROSWITCH DE'LONGHI	MIKROSCHALTER 0,1A 125VAC	MICROINTERRUPTOR 0,1A 125VAC
50	**D803002**	MICROINTERRUTTORE 10A 250V	MICROSWITCH 10A 250V	MIKROSCHALTER 10A 250V	MICROINTERRUPTOR 10A 250V
51	**1160001**	FILTRO ACQUA PASSANTE IN ASPIRAZIONE	INLET PASS-THROUGH FILER	PASSFILTER WASSER EINLASSHUB	FILTRO PASADOR EN ASPIRACIÓN
53	**5061506**	SCHEDA ELETTRONICA CON SENSORE HALL	PC BOARD WITH HALL SENSOR	ELEKTROPLATINE MIT HALL SENSOR	PLACA ELECTRÓNICA CON SENSOR HALL
54	**1455063**	CONTATORE VOLUMETRICO 974-9541-A NSF	VOLUMETRIC FLOWMETER 974-9541-A NSF	VOLUMENZÄHLER 974-9541-A NSF	CONTADOR VOLUMÉTRICO 974-9541-A NSF
55	**5054437**	MICROINTERRUTTORE MAGNETICO NO	MICROSWITCH MAGNETIC NO	MIKROSCHALTER MAGNETISCH NO	MICROINTERRUPTOR MAGNÉTICO NO
64	**5054447**	CALDAIA 600W 230V	BOILER 600W 230V	DURCHLAUFERHITZER 600W 230V	CALDERÍN 600W 230V
90	**1331042**	ANTIVIBRANTE A SQUADRA	ELBOW VIBRATION ISOLATOR	GEWINKELTER SCHWINGUNGSDÄMPFER	ANTI-VIBRACIÓN EN ESCUADRA

MACCHINA PER CAFFÈ MOD. ESAM3200.S - 3
COFFEE MACHINE MOD. ESAM3200.S - 3
KAFFEEMASCHINE MOD. ESAM3200.S - 3
MÁQUINA DE CAFÉ MOD. ESAM3200.S - 3

DE31

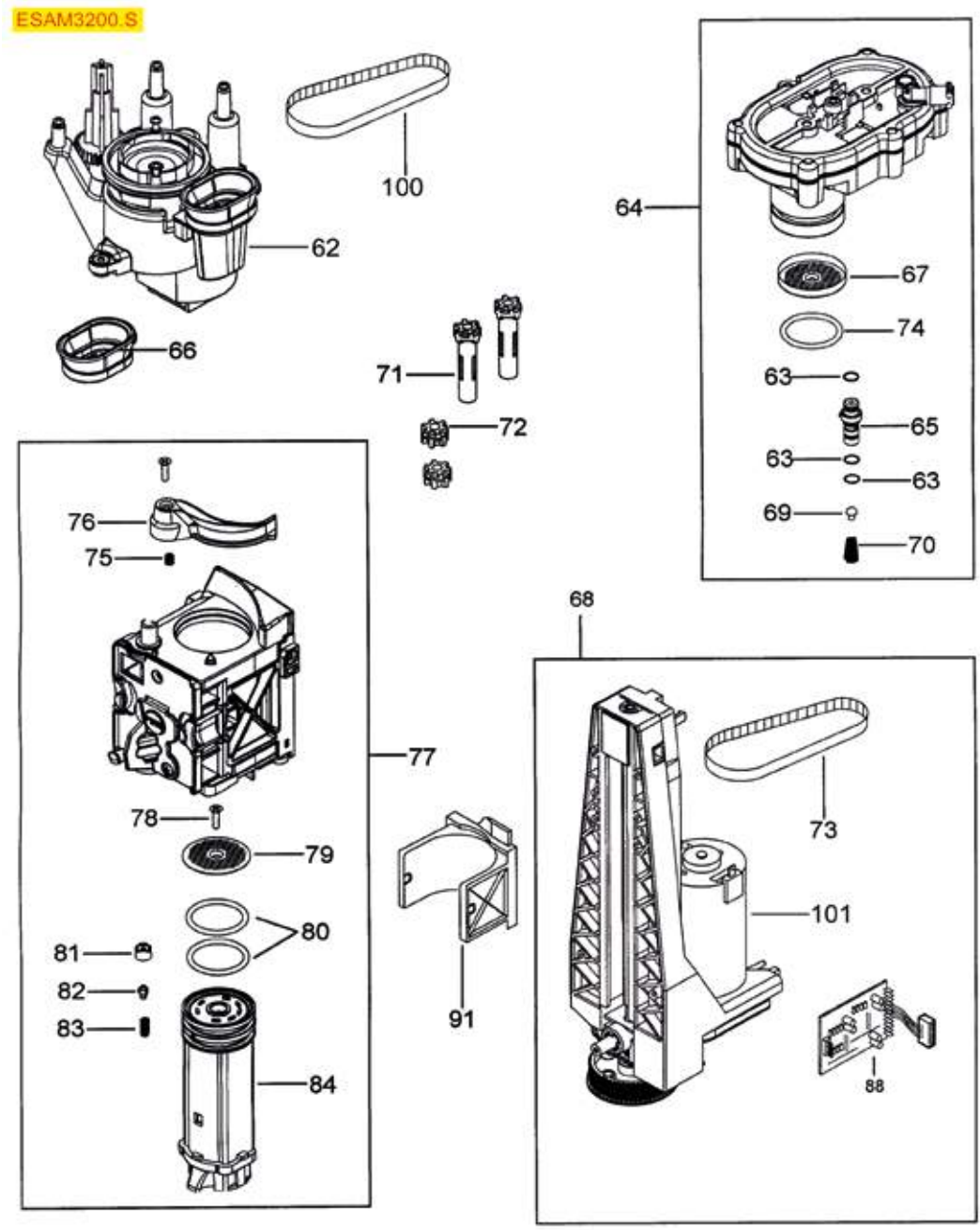

Posizioni senza cod. LF: a richiesta
Positions without LF Code No.: upon request
Abbildungen ohne LF Bestell-Nr.: auf Anfrage
Posiciones sin cód. LF: previa petición

DELONGHI

P.	Cod.	Descrizione	Description	Beschreibung	Descripción
62	**5058492**	GRUPPO MACINACAFFE' 230V	GROUP FOR COFFEE GRINDER 230V	GRUPPE KAFFEMÜHLE 230VDC	GRUPO MOLINO DE CAFÉ 230V
63	**1486013**	GUARNIZIONE OR 02025 SILICONE NERO	O-RING 02025 BLACK SILICONE	DICHTUNG O-RING 02025 SILIKON SCHWARZ	JUNTA EN ARO "O"02025 SILICONA NEGRA
64	**5054447**	CALDAIA 600W 230V	BOILER 600W 230V	DURCHLAUFERHITZER 600W 230V	CALDERÍN 600W 230V
65	**1192165**	SUPPORTO VALVOLA EROGAZIONE	DELIVERY VALVE SUPPORT	HALTER FÜR AUSLAUFVENTIL	SOPORTE VÁLVULA EROGACIÓN
67	**1081092**	DOCCIA EROGAZIONE ø 43 mm	SHOWER SCREEN ø 43 mm	AUSLAUFDUSCHE ø 43 mm	DUCHA EROGACIÓN ø 43 mm
68	**1240377**	MOTORE 230V CON GRUPPO MOVIMENTAZIONE	MOTOR 230V WITH DRIVE GEAR	MOTOR 230V MIT ANTRIEBSGRUPPE	MOTOR 230V CON GRUPO MOVIMIENTO
69	**1786282**	GUARNIZIONE A FUNGO IN SILICONE	GASKET MUSHROOM-SHAPED SILICONE	DICHTUNG PILZFÖRMIG AUS SILIKON	JUNTA CÓNICA DE SILICONA
70	**1250340**	MOLLA CONICA ø 7,5/5x25 mm	CONICAL SPRING ø 7.5/5x25 mm	KEGELFÖRMIGE FEDER ø 7,5/5x25 mm	MUELLE CÓNICO ø 7,5/5x25 mm
73	**5067826**	CINGHIA DENTATA 225RPP3 ALTEZZA 9 mm	BELT TOOTHED 225RPP3 HEIGHT 9 mm	RIEMEN GEZAHNT 225RPP3 HÖHE 9 mm	CORREA DENTADA 225RPP3 ALTURA 9 mm
75	**5076359**	MOLLA ø 13,7 mm PER ASTA ESPULSIONE	SPRING ø 13.7 mm FOR EJECTION ROD	FEDER ø 13,7 mm FÜR ENTFERNUNGSACHSE	MUELLE ø 13,7 mm PARA PALA DE EXPULSIÓN
76	**5076358**	LEVA ESPULSIONE PASTIGLIA CAFFE'	LEVER FOR COFFEE RELEASE	AUSWURFHEBEL KAFFEE	PALANCA EXPULSIÖN CAFE'
77	**1192161**	GRUPPO EROGAZIONE CAFFÈ	COFFEE GROUP	GRUPPE FÜR KAFFEEAUSGABE	GRUPO EROGACIÓN CAFÉ
79	**1081093**	DOCCIA EROGAZIONE ø 40 mm	SHOWER SCREEN ø 40 mm	AUSLAUFDUSCHE ø 40 mm	DUCHA EROGACIÓN ø 40 mm
80	**1486015**	GUARNIZIONE ORM 0350-41 SILICONE ROSSO	ORM GASKET 0350-41 RED SILICONE	DICHTUNG O-RING 0350-41 SILIKON ROT	JUNTA ORM 0350-41 SILICONA ROJA
81	**1192164**	TAPPO PER VALVOLA MONTACREMA	CREAM FROTHER VALVE CAP	VENTILDECKEL FÜR MILCHSHÄUMER	TAPA PARA VÁLVULA BATIDOR DE NATA
82	**1192162**	VALVOLA MONTACREMA	CREAM FROTHER VALVE	VENTIL MILCHSCHÄUMER	VÁLVULA BATIDOR DE NATA
83	**1250347**	MOLLA CONICA ø 7/4,3x11,4 mm	CONICAL SPRING ø 7/4.3x11.4 mm	KEGELFÖRMIGE FEDER ø 7/4,3x11,4 mm	MUELLE CÓNICO ø 7/4,3x11,4 mm
84	**1086055**	DIFFUSORE PORTADOCCIA ø 43,5 mm	NOZZLE FOR SHOWER HOLDER ø 43.5 mm	VERTEILER DUSCHTRÄGER ø 43,5 mm	DIFUSOR PORTADUCHA ø 43,5 mm
91	**5054445**	CARRELLO GRUPPO EROGAZIONE	SLIDER FOR BREW GROUP	SCHIEBER FÜR BRÜHGRUPPE	CARRO GRUPO EROGACIÓN
100	**5067827**	CINGHIA DENTATA 0912MXL ALTEZZA 4 mm	BELT TOOTHED 0912MXL HEIGHT 4 mm	RIEMEN GEZAHNT 0912MXL HÖHE 4 mm	CORREA DENTADA 912MXL ALTURA 4 mm
101	**1240376**	MOTORE 230V 50Hz	MOTOR 230V 50Hz	MOTOR 230V 50Hz	MOTOR 230V 50Hz

MACCHINA PER CAFFÈ MOD. ESAM3500.S - 1
COFFEE MACHINE MOD. ESAM3500.S - 1
KAFFEEMASCHINE MOD. ESAM3500.S - 1
MÁQUINA DE CAFÉ MOD. ESAM3500.S - 1

DE32

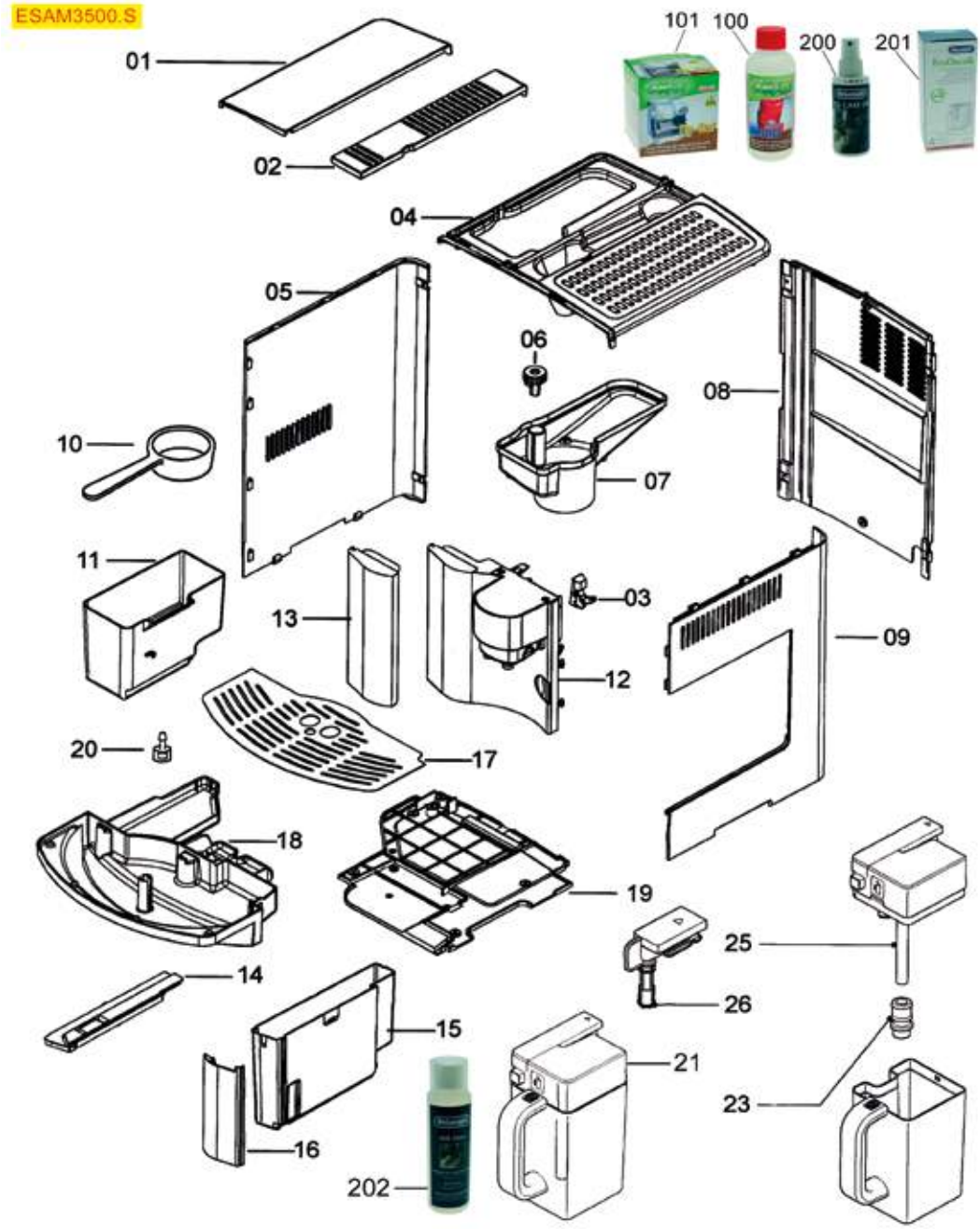

Posizioni senza cod. LF: a richiesta
Positions without LF Code No.: upon request
Abbildungen ohne LF Bestell-Nr.: auf Anfrage
Posiciones sin cód. LF: previa petición

DELONGHI

P.	Cod.	Descrizione	Description	Beschreibung	Descripción
10	**1069006**	CUCCHIAIO DOSATORE IN PLASTICA	PLASTIC DOSER SPOON	DOSIERLÖFFEL AUS KUNSTSTOFF	CUCHARA DOSIFICADOR DE PLÁSTICO
11	**5064153**	CONTENITORE FONDI CAFFÈ NERO	KNOCK BOX BLACK	KAFFEESATZBEHÄLTER SCHWARZ	CONTENEDOR RESIDUOS CAFÉ NEGRO
14	**5065103**	COPERCHIO CONTENITORE ACQUA	LID FOR WATER TANK	DECKEL FÜR WASSERBEHÄLTER	CONTENEDOR AGUA
15	**5063810**	CONTENITORE ACQUA	CONTAINER FOR WATER	WASSERBEHÄLTER	CONTENEDOR AGUA
17	**5064154**	GRIGLIA POGGIATAZZE INOX	CUP SUPPORT GRID STAINLESS STEEL	TASSENHALTERROST	REJILLA SOPORTE TAZAS DE ACERO INOX
20	**5077473**	GALLEGGIANTE INDICATORE DI LIVELLO	WATER LEVEL FLOAT	SCHWIMMER NIVEAUSTANDANZEIGER	FLOTANTE INDICADOR DE NIVEL
21	**5057144**	CARAFFA LATTE	MILK JUG	MILCHKANNE	JARRA LECHERA
26	**5054443**	TUBO ACQUA COMPLETO	WATER PIPE COMPLETE	WASSERROHR KOMPLETT	TUBO AGUA COMPLETO
100	**3092250**	DECALCIFICANTE AXOR RIO 250 ml	SCALE REMOVER AXOR RIO 250 ml	ENTKALKER AXOR RIO 250 ml	DESCALCIFICANTE AXOR RIO 250 ml
101	**3092251**	DECALCIFICANTE AXOR DE-CAF 10 BUSTINE	SCALE REMOVER AXOR DE-CAF 10 BAGS	ENTKALKER AXOR DE-CAF 10 BEUTEL.	DESCALCIFICANTE AXOR DE-CAF 10 SOBRES
200	**3180064**	GLICERINA SPRAY 100 ml	GLYCERINE SPRAY 100 ml	GLYZERIN SPRAY 100 ml	GLICERINA SPRAY 100 ml
201	**3092258**	DECALCIFICANTE ECODECALK 500 ml	SCALE REMOVER ECODECALK 500 ml	ENTKALKER ECODECALK 500 ml	DESCALCIFICANTE ECODECALK 500 ml
202	**3092259**	DETERGENTE MILK CLEAN 250 ml	MILK CLEAN DETERGENT 250 ml	REINIGUNGSMITTEL MILK CLEAN 250 ml	DETERGENTE MILK CLEAN 250 ml

MACCHINA PER CAFFÈ MOD. ESAM3500.S - 2
COFFEE MACHINE MOD. ESAM3500.S - 2
KAFFEEMASCHINE MOD. ESAM3500.S - 2
MÁQUINA DE CAFÉ MOD. ESAM3500.S - 2

DE33

ESAM3500.S

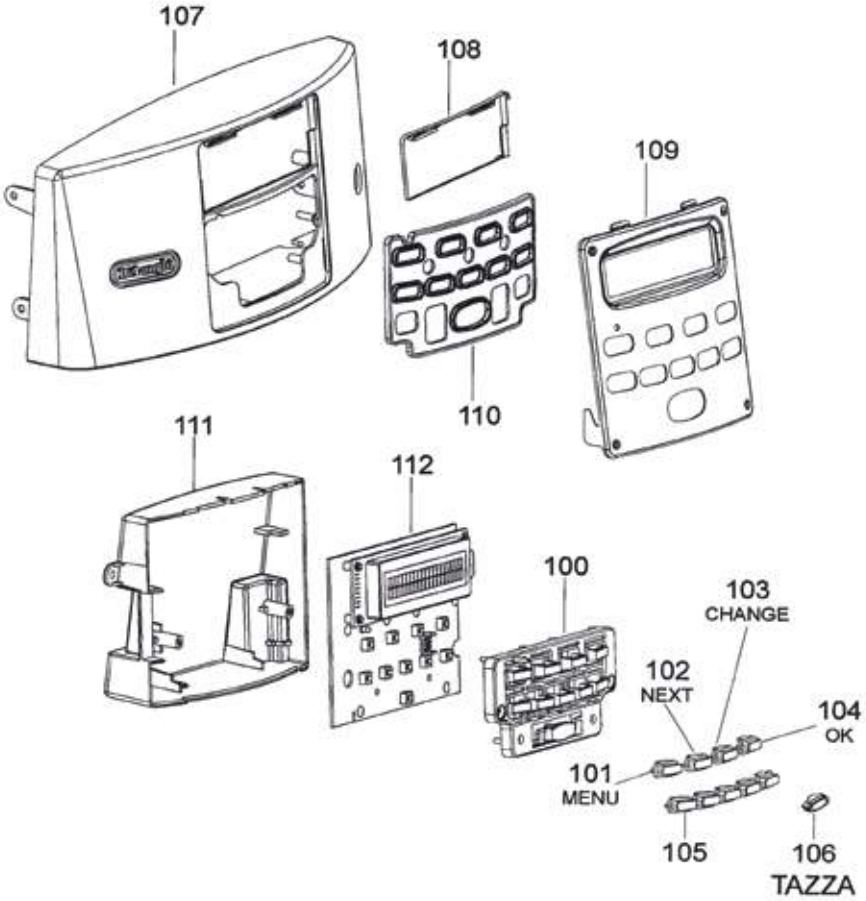

Posizioni senza cod. LF: a richiesta
Positions without LF Code No.: upon request
Abbildungen ohne LF Bestell-Nr.: auf Anfrage
Posiciones sin cód. LF: previa petición

DELONGHI

P.	Cod.	Descrizione	Description	Beschreibung	Descripción
112	**1390126**	SCHEDA ELETTRONICA PULSANTIERA/DISPLAY	CIRCUIT BOARD PUSH BUTTON/DISPLAY	ELEKTRONIKPLATINE TASTATUR/DISPLAY	PLACA ELECTRÓNICA BOTONERA/DISPLAY

MACCHINA PER CAFFÈ MOD. ESAM3500.S - 3
COFFEE MACHINE MOD. ESAM3500.S - 3
KAFFEEMASCHINE MOD. ESAM3500.S - 3
MÁQUINA DE CAFÉ MOD. ESAM3500.S - 3

DE34

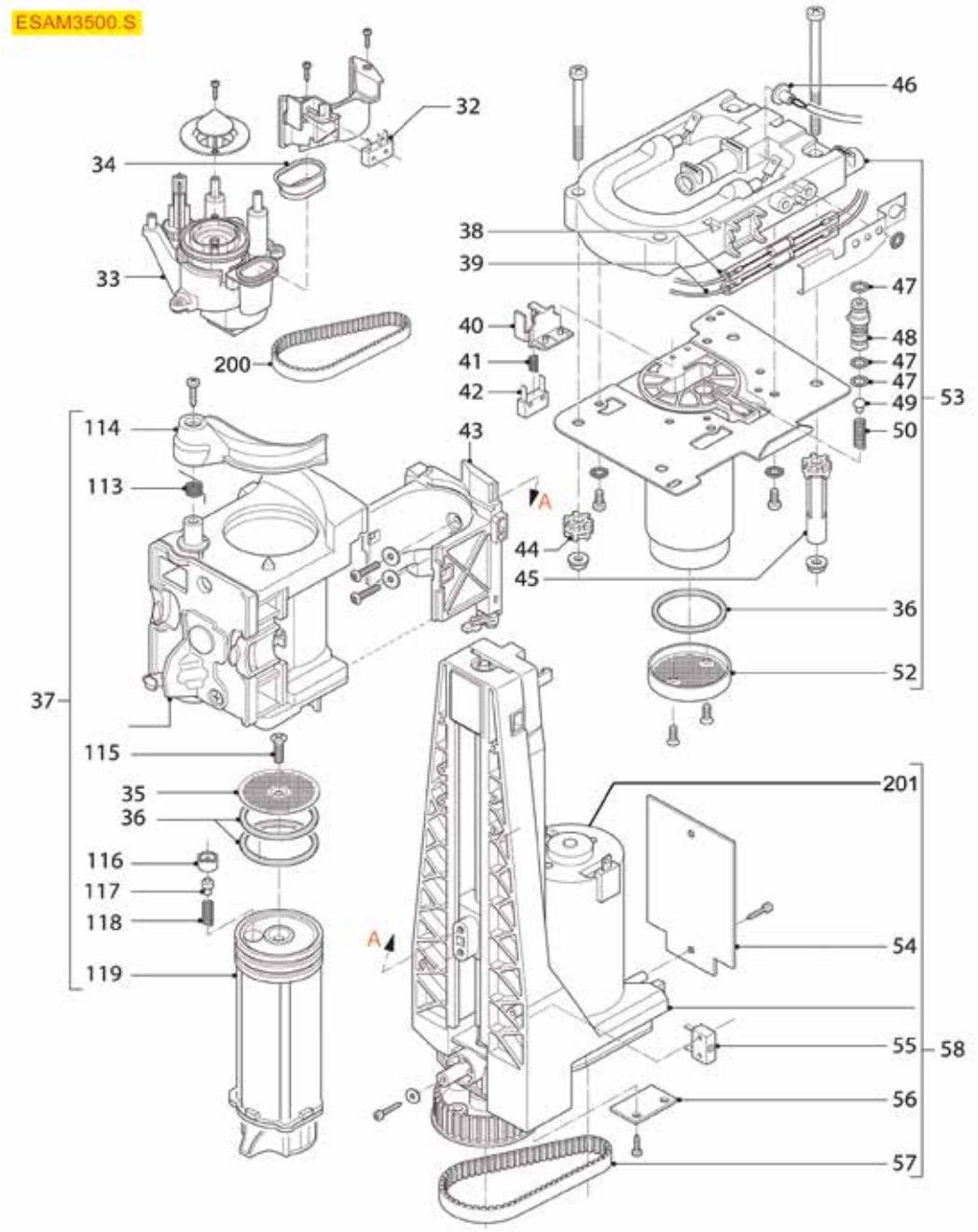

Posizioni senza cod. LF: a richiesta
Positions without LF Code No.: upon request
Abbildungen ohne LF Bestell-Nr.: auf Anfrage
Posiciones sin cód. LF: previa petición

DELONGHI

P.	Cod.	Descrizione	Description	Beschreibung	Descripción
32	**D803002**	MICROINTERRUTTORE 10A 250V	MICROSWITCH 10A 250V	MIKROSCHALTER 10A 250V	MICROINTERRUPTOR 10A 250V
33	**5058492**	GRUPPO MACINACAFFE' 230V	GROUP FOR COFFEE GRINDER 230V	GRUPPE KAFFEMÜHLE 230VDC	GRUPO MOLINO DE CAFÉ 230V
35	**1081093**	DOCCIA EROGAZIONE ø 40 mm	SHOWER SCREEN ø 40 mm	AUSLAUFDUSCHE ø 40 mm	DUCHA EROGACIÓN ø 40 mm
36	**1486015**	GUARNIZIONE ORM 0350-41 SILICONE ROSSO	ORM GASKET 0350-41 RED SILICONE	DICHTUNG O-RING 0350-41 SILIKON ROT	JUNTA ORM 0350-41 SILICONA ROJA
42	**5065112**	MICROINTERRUTTORE 5(2)A 250V	MICROSWITCH 5(2)A 250V	MIKROSCHALTER 5(2)A 250V	MICROINTERRUPTOR 5(2)A 250V
43	**5054445**	CARRELLO GRUPPO EROGAZIONE	SLIDER FOR BREW GROUP	SCHIEBER FÜR BRÜHGRUPPE	CARRO GRUPO EROGACIÓN
46	**1397057**	SONDA NTC 400 mm	NTC PROBE 400 mm	SONDE NTC 400 mm	SONDA NTC 400 mm
47	**1486013**	GUARNIZIONE OR 02025 SILICONE NERO	O-RING 02025 BLACK SILICONE	DICHTUNG O-RING 02025 SILIKON SCHWARZ	JUNTA EN ARO "O"02025 SILICONA NEGRA
48	**1192165**	SUPPORTO VALVOLA EROGAZIONE	DELIVERY VALVE SUPPORT	HALTER FÜR AUSLAUFVENTIL	SOPORTE VÁLVULA EROGACIÓN
49	**1786282**	GUARNIZIONE A FUNGO IN SILICONE	GASKET MUSHROOM-SHAPED SILICONE	DICHTUNG PILZFÖRMIG AUS SILIKON	JUNTA CÓNICA DE SILICONA
50	**1250340**	MOLLA CONICA ø 7,5/5x25 mm	CONICAL SPRING ø 7.5/5x25 mm	KEGELFÖRMIGE FEDER ø 7,5/5x25 mm	MUELLE CÓNICO ø 7,5/5x25 mm
52	**1081092**	DOCCIA EROGAZIONE ø 43 mm	SHOWER SCREEN ø 43 mm	AUSLAUFDUSCHE ø 43 mm	DUCHA EROGACIÓN ø 43 mm
53	**1048072**	CALDAIA 600W 230V	BOILER 600W 230V	DURCHLAUFERHITZER 600W 230V	CALDERA 600W 230V
55	**5065111**	MICROINTERRUTTORE 5(2)A 250V	MICROSWITCH 5(2)A 250V	MIKROSCHALTER 5(2)A 250V	MICROINTERRUPTOR 5(2)A 250V
56	**5061506**	SCHEDA ELETTRONICA CON SENSORE HALL	PC BOARD WITH HALL SENSOR	ELEKTROPLATINE MIT HALL SENSOR	PLACA ELECTRÓNICA CON SENSOR HALL
57	**5067826**	CINGHIA DENTATA 225RPP3 ALTEZZA 9 mm	BELT TOOTHED 225RPP3 HEIGHT 9 mm	RIEMEN GEZAHNT 225RPP3 HÖHE 9 mm	CORREA DENTADA 225RPP3 ALTURA 9 mm
58	**D212005**	MOTORE 230V CON GRUPPO MOVIMENTAZIONE	MOTOR 230V WITH DRIVE GEAR COMPLETE	MOTOR 230V MIT ANTRIEBSGRUPPE	MOTOR 230V CON GRUPO DE MOVIMIENTO
113	**5076359**	MOLLA ø 13,7 mm PER ASTA ESPULSIONE	SPRING ø 13.7 mm FOR EJECTION ROD	FEDER ø 13,7 mm FÜR ENTFERNUNGSACHSE	MUELLE ø 13,7 mm PARA PALA DE EXPULSIÓN
114	**5076358**	LEVA ESPULSIONE PASTIGLIA CAFFE'	LEVER FOR COFFEE RELEASE	AUSWURFHEBEL KAFFEE	PALANCA EXPULSIÓN CAFE'
116	**1192164**	TAPPO PER VALVOLA MONTACREMA	CREAM FROTHER VALVE CAP	VENTILDECKEL FÜR MILCHSHÄUMER	TAPA PARA VÁLVULA BATIDOR DE NATA
117	**1192162**	VALVOLA MONTACREMA	CREAM FROTHER VALVE	VENTIL MILCHSCHÄUMER	VÁLVULA BATIDOR DE NATA
118	**1250339**	MOLLA CONICA ø 7/5x13 mm	CONICAL SPRING ø 7/5x13 mm	KEGELFÖRMIGE FEDER ø 7/5x13 mm	MUELLE CÓNICO ø 7/5x13 mm
119	**1086055**	DIFFUSORE PORTADOCCIA ø 43,5 mm	NOZZLE FOR SHOWER HOLDER ø 43.5 mm	VERTEILER DUSCHTRÄGER ø 43,5 mm	DIFUSOR PORTADUCHA ø 43,5 mm
200	**5067827**	CINGHIA DENTATA 0912MXL ALTEZZA 4 mm	BELT TOOTHED 0912MXL HEIGHT 4 mm	RIEMEN GEZAHNT 0912MXL HÖHE 4 mm	CORREA DENTADA 912MXL ALTURA 4 mm
201	**1240376**	MOTORE 230V 50Hz	MOTOR 230V 50Hz	MOTOR 230V 50Hz	MOTOR 230V 50Hz

MACCHINA PER CAFFÈ MOD. ESAM3500.S - 4
COFFEE MACHINE MOD. ESAM3500.S - 4
KAFFEEMASCHINE MOD. ESAM3500.S - 4
MÁQUINA DE CAFÉ MOD. ESAM3500.S - 4

DE35

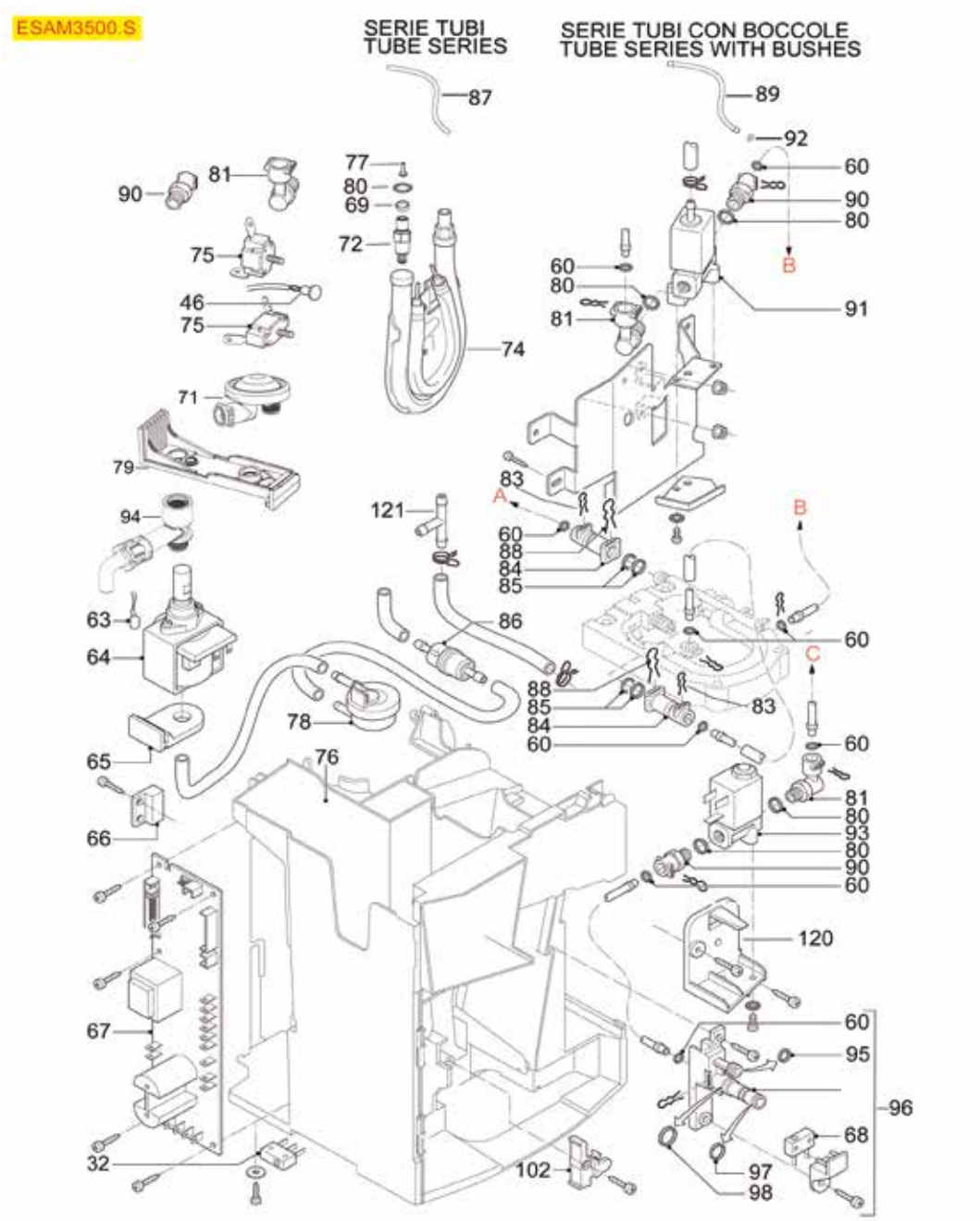

Posizioni senza cod. LF: a richiesta
Positions without LF Code No.: upon request
Abbildungen ohne LF Bestell-Nr.: auf Anfrage
Posiciones sin cód. LF: previa petición

DELONGHI

P.	Cod.	Descrizione	Description	Beschreibung	Descripción
32	**D803002**	MICROINTERRUTTORE 10A 250V	MICROSWITCH 10A 250V	MIKROSCHALTER 10A 250V	MICROINTERRUPTOR 10A 250V
46	**1397057**	SONDA NTC 400 mm	NTC PROBE 400 mm	SONDE NTC 400 mm	SONDA NTC 400 mm
60	**1786264**	GUARNIZIONE ORM 0038-20 SILICONE NERO	ORM GASKET 0038-20 BLACK SILICONE	DICHTUNG ORM 0038-20 SILIKON SCHWARZ	JUNTA ORM 0038-20 SILICONA NEGRA
63	**1331047**	PROTETTORE TERMICO 120°C	THERMAL PROTECTOR 120°C	THERMISCHER SCHUTZ 120°C	PROTECTOR TÉRMICO 120°C
64	**1122737**	POMPA VIBRAZIONE EP5 48W 230V 50Hz	VIBRATORY PUMP EP5 48W 230V 50Hz	VIBRATIONSPUMPE EP5 48W 230V 50Hz	BOMBA VIBRACIÓN EP5 48W 230V 50Hz
65	**1331042**	ANTIVIBRANTE A SQUADRA	ELBOW VIBRATION ISOLATOR	GEWINKELTER SCHWINGUNGSDÄMPFER	ANTI-VIBRACIÓN EN ESCUADRA
66	**5054437**	MICROINTERRUTTORE MAGNETICO NO	MICROSWITCH MAGNETIC NO	MIKROSCHALTER MAGNETISCH NO	MICROINTERRUPTOR MAGNÉTICO NO
71	**5060354**	REGOLATORE DI FLUSSO PER POMPA	FLOW ADJUSTER FOR PUMP	DURCHFLUSSREGLER FÜR PUMPE	REGULADOR DE FLUJO PARA BOMBA
75	**5054432**	TERMOSTATO A CONTATTO 318°C M4	CONTACT THERMOSTAT 318°C M4	ANLEGETHERMOSTAT 318°C M4	TERMOSTATO CONTACTO 318°C M4
78	**1455063**	CONTATORE VOLUMETRICO 974-9541-A NSF	VOLUMETRIC FLOWMETER 974-9541-A NSF	VOLUMENZÄHLER 974-9541-A NSF	CONTADOR VOLUMÉTRICO 974-9541-A NSF
80	**D786003**	GUARNIZIONE OR 0106 SILICONE NERO	GASKET OR 0106 BLACK SILICONE	DICHTUNG O-RING 0106 SILIKON SCHWARZ	JUNTA OR 0106 SILICONA NEGRA
81	**5055959**	RACCORDO A "L" ø 1/8"Mx4 mm	CONNECTOR L SHAPED ø 1/8"Mx4 mm	ANSCHLUSS "L" ø 1/8"Mx4 mm	RACOR "L" ø 1/8"Mx4 mm
83	**1250342**	MOLLA ATTACCO RAPIDO PER TUBO ø 4 mm	QUICK CONNECTION SPRING FOR PIPE ø 4 mm	FEDER SCHNELLER ANSCHLUSS F. ROHR ø 4 mm	MUELLE CONEXIÓN RÁPIDA PARA TUBO ø 4 mm
84	**5059578**	RACCORDO A MOLLETTA	CLIP COUPLING	KLEMMENANSCHLUSS	RACOR A PINZA
85	**1786265**	GUARNIZIONE ORM 0045-20 SILICONE NERO	ORM GASKET 0045-20 BLACK SILICONE	DICHTUNG ORM 0045-20 SILIKON SCHWARZ	JUNTA ORM 0045-20 SILICONA NEGRA
86	**1160001**	FILTRO ACQUA PASSANTE IN ASPIRAZIONE	INLET PASS-THROUGH FILER	PASSFILTER WASSER EINLASSHUB	FILTRO PASADOR EN ASPIRACIÓN
87	**1449223**	TUBO SILICONE ø 4x8 SHORE 70 - 270 mm	SILICONE PIPE ø 4x8 SHORE 70 - 270 mm	ROHR AUS SILIKON ø 4x8 SHORE 70 - 270 mm	TUBO SILICONA ø 4x8 SHORE 70 - 270 mm
88	**1250344**	MOLLA ATTACCO RAPIDO PER COMPONENTI	QUICK CONNECTION SPRING FOR COMPONENTS	FEDER SCHNELLER ANSCHLUSS F. KOMPONENTEN	MUELLE CONEXIÓN RÁPIDA P. COMPONENTES
90	**5055960**	RACCORDO A MOLLETTA ø 1/8"M	CLIP COUPLING ø 1/8"M	KLEMMENANSCHLUSS ø 1/8"M	RACOR A PINZA ø 1/8"M
91	**5054446**	ELETTROVALVOLA CEME 3 VIE 230V 50Hz	SOLENOID VALVE CEME 3 WAY 230V 50Hz	MAGNETVENTIL CEME 3-WEGE 230V 50 Hz	ELECTROVÁLVULA CEME 3 VÍAS 230V 50Hz
94	**D525002**	VALVOLA DI SICUREZZA POMPA VIBRAZIONE	SAFETY VALVE VIBRATION PUMP	SICHERHEITSVENTIL VIBRATIONSPUMPE	VÁLVULA SECURIDAD BOMBA VIBRACIÓN
95	**5056235**	GUARNIZIONE OR 02021 SILICONE VERDE	O-RING GASKET 02021 SILICONE GREEN	DICHTUNG O-RING 02021 SILIKON GRÜN	JUNTA EN ARO "O" 02021 SILICON VERDE
96	**5054442**	RACCORDO INNESTO CARAFFA LATTE	CONNECTOR FOR MILK PITCHER	MILCHKANNEANSCHLUSS	RACOR EMBRAGUE JARRA LECHERA
98	**1186902**	GUARNIZIONE OR 0108 SILICONE ROSSO	O-RING 0108 - RED SILICONE	DICHTUNG O-RING 0108 SILIKON ROT	JUNTA ARO "O" 0108 SILICONA ROJA
102	**5062795**	SCROCCHETTO PORTA	DOOR LATCH	TÜRKLINKE	CIERRE PUERTA
121	**1315015**	PORTAGOMMA A "T" ø 5 mm	"T" SHAPED FILTER HOLDER ø 5 mm	"T"-SCHLAUCHANSCHLUSS ø 5 mm	SOPORTE GOMA EN "T" ø 5 mm

MACCHINA PER CAFFÈ MOD. ESAM4400 - 1
COFFEE MACHINE MOD. ESAM4400 - 1
KAFFEEMASCHINE MOD. ESAM4400 - 1
MÁQUINA DE CAFÉ MOD. ESAM4400 - 1

DE36

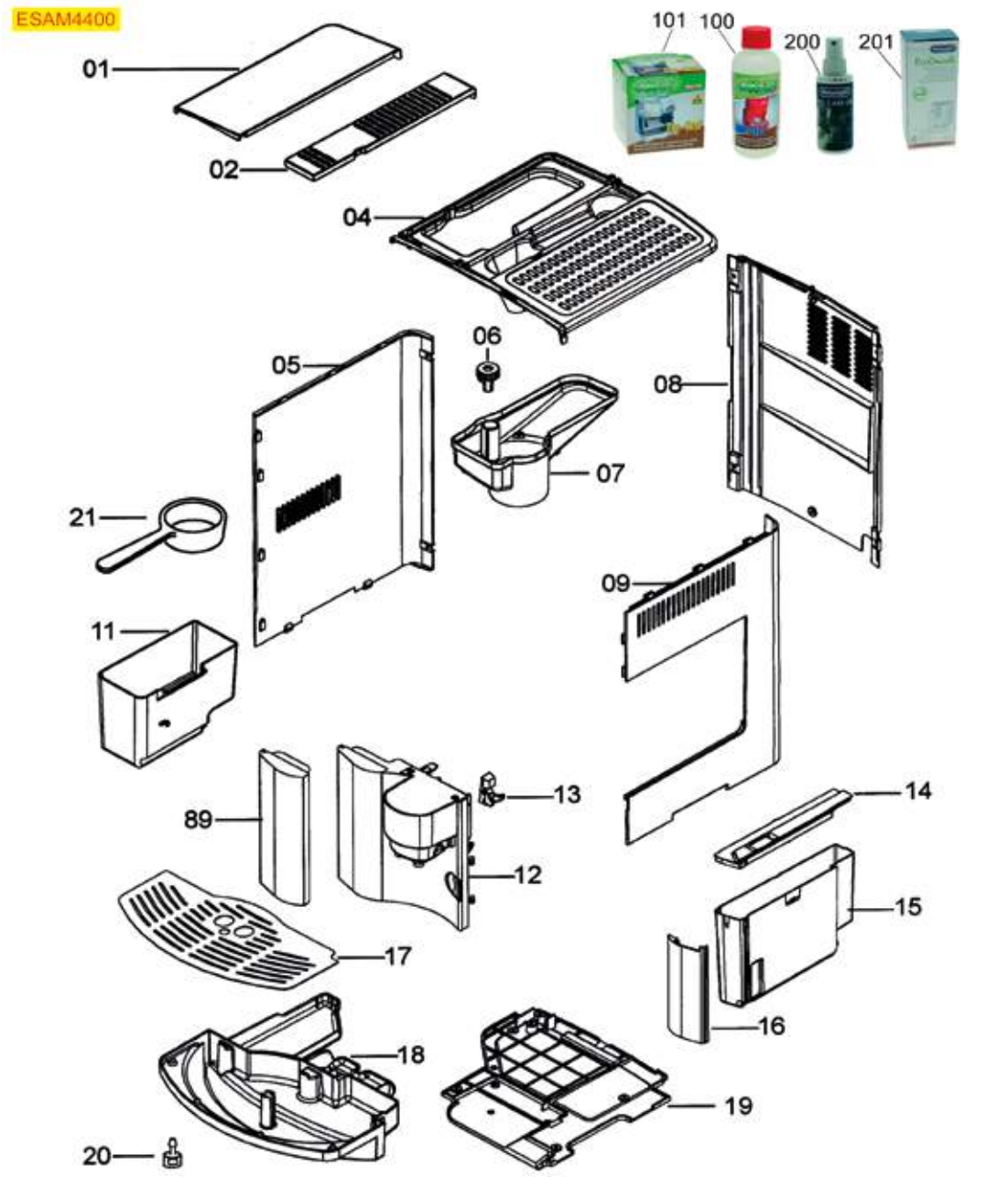

Posizioni senza cod. LF: a richiesta
Positions without LF Code No.: upon request
Abbildungen ohne LF Bestell-Nr.: auf Anfrage
Posiciones sin cód. LF: previa petición

DELONGHI

P.	Cod.	Descrizione	Description	Beschreibung	Descripción
13	**5062795**	SCROCCHETTO PORTA	DOOR LATCH	TÜRKLINKE	CIERRE PUERTA
14	**5065103**	COPERCHIO CONTENITORE ACQUA	LID FOR WATER TANK	DECKEL FÜR WASSERBEHÄLTER	CONTENEDOR AGUA
15	**5063810**	CONTENITORE ACQUA	CONTAINER FOR WATER	WASSERBEHÄLTER	CONTENEDOR AGUA
20	**5077473**	GALLEGGIANTE INDICATORE DI LIVELLO	WATER LEVEL FLOAT	SCHWIMMER NIVEAUSTANDANZEIGER	FLOTANTE INDICADOR DE NIVEL
21	**1069006**	CUCCHIAIO DOSATORE IN PLASTICA	PLASTIC DOSER SPOON	DOSIERLÖFFEL AUS KUNSTSTOFF	CUCHARA DOSIFICADOR DE PLÁSTICO
100	**3092250**	DECALCIFICANTE AXOR RIO 250 ml	SCALE REMOVER AXOR RIO 250 ml	ENTKALKER AXOR RIO 250 ml	DESCALCIFICANTE AXOR RIO 250 ml
101	**3092251**	DECALCIFICANTE AXOR DE-CAF 10 BUSTINE	SCALE REMOVER AXOR DE-CAF 10 BAGS	ENTKALKER AXOR DE-CAF 10 BEUTEL.	DESCALCIFICANTE AXOR DE-CAF 10 SOBRES
200	**3180064**	GLICERINA SPRAY 100 ml	GLYCERINE SPRAY 100 ml	GLYZERIN SPRAY 100 ml	GLICERINA SPRAY 100 ml
201	**3092258**	DECALCIFICANTE ECODECALK 500 ml	SCALE REMOVER ECODECALK 500 ml	ENTKALKER ECODECALK 500 ml	DESCALCIFICANTE ECODECALK 500 ml

MACCHINA PER CAFFÈ MOD. ESAM4400 - 2
COFFEE MACHINE MOD. ESAM4400 - 2
KAFFEEMASCHINE MOD. ESAM4400 - 2
MÁQUINA DE CAFÉ MOD. ESAM4400 - 2

DE37

ESAM4400

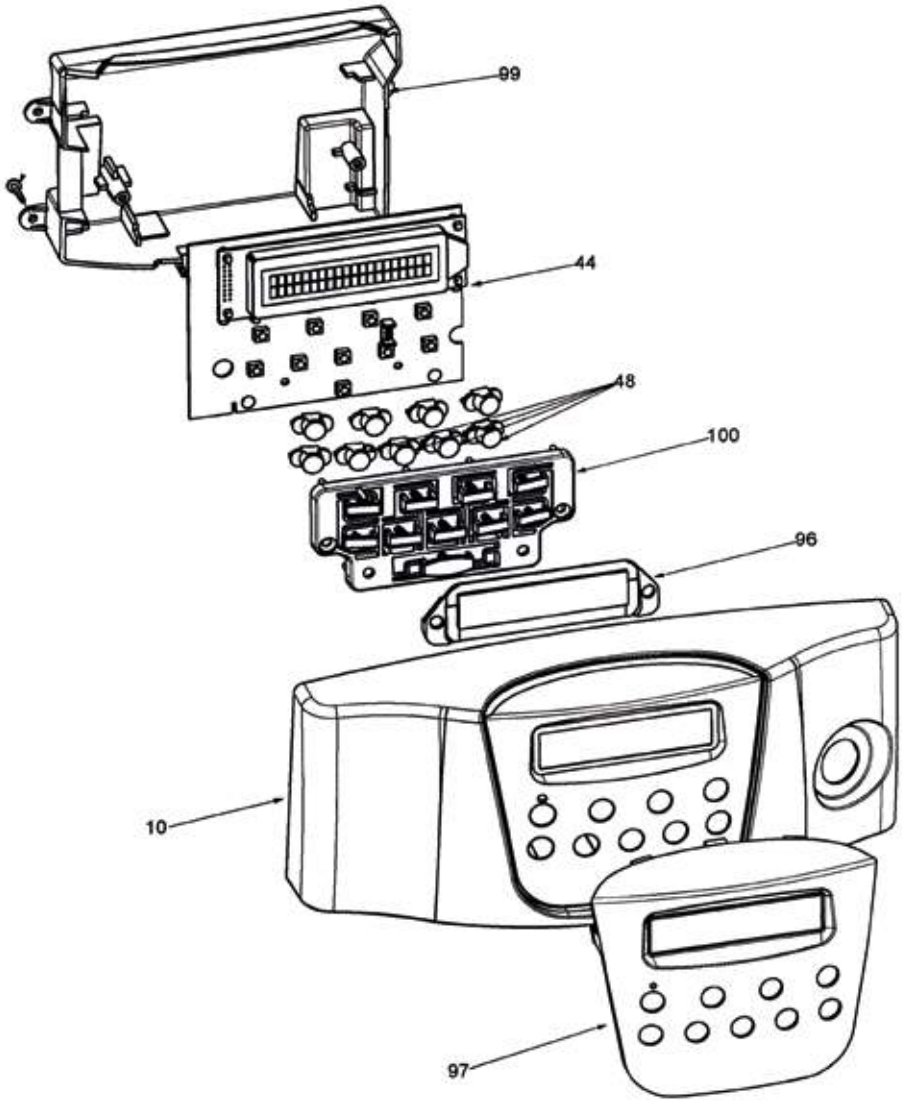

Posizioni senza cod. LF: a richiesta
Positions without LF Code No.: upon request
Abbildungen ohne LF Bestell-Nr.: auf Anfrage
Posiciones sin cód. LF: previa petición

P.	Cod.	Descrizione	Description	Beschreibung	Descripción
44	**D390020**	SCHEDA ELETTRONICA PULSANTIERA	ELECTRONIC BOARD PUSH-BUTTON PANEL	ELEKTRONIKPLATINE TASTATUR	PLACA ELECTRÓNICA BOTONERA

MACCHINA PER CAFFÈ MOD. ESAM4400 - 3
COFFEE MACHINE MOD. ESAM4400 - 3
KAFFEEMASCHINE MOD. ESAM4400 - 3
MÁQUINA DE CAFÉ MOD. ESAM4400 - 3

DE38

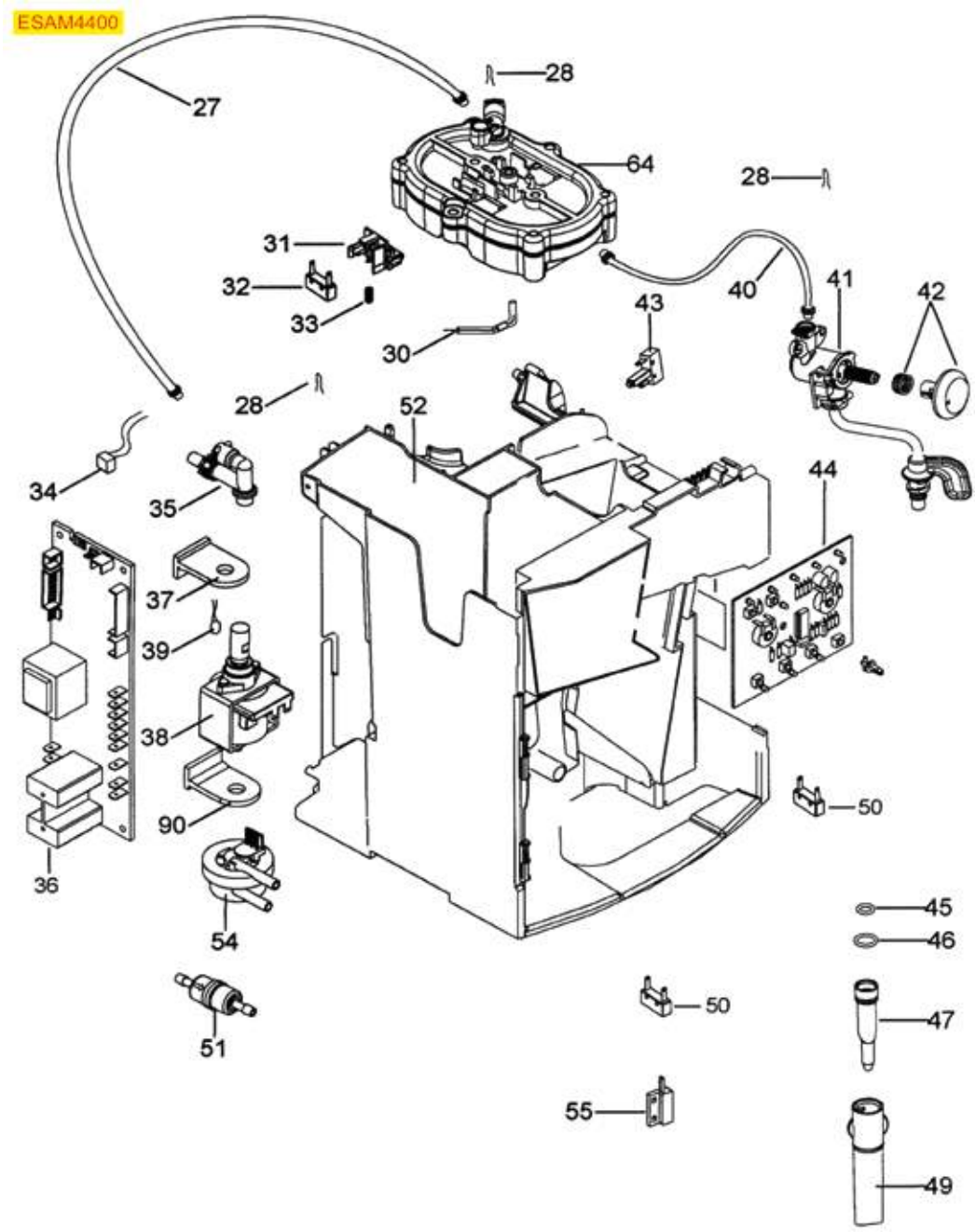

Posizioni senza cod. LF: a richiesta
Positions without LF Code No.: upon request
Abbildungen ohne LF Bestell-Nr.: auf Anfrage
Posiciones sin cód. LF: previa petición

DELONGHI

P.	Cod.	Descrizione	Description	Beschreibung	Descripción
28	**1250342**	MOLLA ATTACCO RAPIDO PER TUBO ø 4 mm	QUICK CONNECTION SPRING FOR PIPE ø 4 mm	FEDER SCHNELLER ANSCHLUSS F. ROHR ø 4 mm	MUELLE CONEXIÓN RÁPIDA PARA TUBO ø 4 mm
32	**5065112**	MICROINTERRUTTORE 5(2)A 250V	MICROSWITCH 5(2)A 250V	MIKROSCHALTER 5(2)A 250V	MICROINTERRUPTOR 5(2)A 250V
34	**1397057**	SONDA NTC 400 mm	NTC PROBE 400 mm	SONDE NTC 400 mm	SONDA NTC 400 mm
35	**1331044**	VALVOLA SICUREZZA POMPA VIBRAZIONE	SAFETY VALVE FOR VIBRATORY PUMP	SICHERHEITSVENTIL VIBRATIONSPUMPE	VÁLVULA SEGURIDAD BOMBA VIBRACIÓN
38	**1122737**	POMPA VIBRAZIONE EP5 48W 230V 50Hz	VIBRATORY PUMP EP5 48W 230V 50Hz	VIBRATIONSPUMPE EP5 48W 230V 50Hz	BOMBA VIBRACIÓN EP5 48W 230V 50Hz
39	**1331046**	PROTETTORE TERMICO 120°C	THERMAL PROTECTOR 120°C	THERMISCHER SCHUTZ 120°C	PROTECTOR TÉRMICO 120°C
41	**5054429**	RUBINETTO VAPORE COMPLETO	STEAM TAP COMPLETE	DAMPFHAHN KOMPLETT	GRIFO VAPOR COMPLETO
43	**D803001**	MICROINTERRUTTORE 0,1A 125VAC	MICROSWITCH DE'LONGHI	MIKROSCHALTER 0,1A 125VAC	MICROINTERRUPTOR 0,1A 125VAC
44	**D390020**	SCHEDA ELETTRONICA PULSANTIERA	ELECTRONIC BOARD PUSH-BUTTON PANEL	ELEKTRONIKPLATINE TASTATUR	PLACA ELECTRÓNICA BOTONERA
45	**5058152**	GUARNIZIONE OR 02021 SILICONE NERO	GASKET O-RING 02021 BLACK SILICONE	DICHTUNG O-RING 02021 SILIKON SCHWARZ	BURLETE OR 02021 SILICONA NEGRO
46	**1186717**	GUARNIZIONE OR 02031 VITON	O-RING 02031 VITON	DICHTUNG O-RING 02031 VITON	JUNTA ARO "O" 02031 VITON
47	**1549033**	SPRUZZATORE VAPORE	STEAM SPRINKLER	SPRITZDÜSE DAMPF	ROCIADOR VAPOR
49	**1549032**	GOMMINO ANTISCOTTATURA	BURN PREVENTING RUBBERPIECE	AUSSENHÜLLE DAMPFDÜSE	GOMA PROTECTORA CALOR
50	**D803002**	MICROINTERRUTTORE 10A 250V	MICROSWITCH 10A 250V	MIKROSCHALTER 10A 250V	MICROINTERRUPTOR 10A 250V
51	**1160001**	FILTRO ACQUA PASSANTE IN ASPIRAZIONE	INLET PASS-THROUGH FILER	PASSFILTER WASSER EINLASSHUB	FILTRO PASADOR EN ASPIRACIÓN
54	**1455063**	CONTATORE VOLUMETRICO 974-9541-A NSF	VOLUMETRIC FLOWMETER 974-9541-A NSF	VOLUMENZÄHLER 974-9541-A NSF	CONTADOR VOLUMÉTRICO 974-9541-A NSF
55	**5054437**	MICROINTERRUTTORE MAGNETICO NO	MICROSWITCH MAGNETIC NO	MIKROSCHALTER MAGNETISCH NO	MICROINTERRUPTOR MAGNÉTICO NO
64	**5054447**	CALDAIA 600W 230V	BOILER 600W 230V	DURCHLAUFERHITZER 600W 230V	CALDERÍN 600W 230V
90	**1331042**	ANTIVIBRANTE A SQUADRA	ELBOW VIBRATION ISOLATOR	GEWINKELTER SCHWINGUNGSDÄMPFER	ANTI-VIBRACIÓN EN ESCUADRA

MACCHINA PER CAFFÈ MOD. ESAM4400 - 4
COFFEE MACHINE MOD. ESAM4400 - 4
KAFFEEMASCHINE MOD. ESAM4400 - 4
MÁQUINA DE CAFÉ MOD. ESAM4400 - 4

DE39

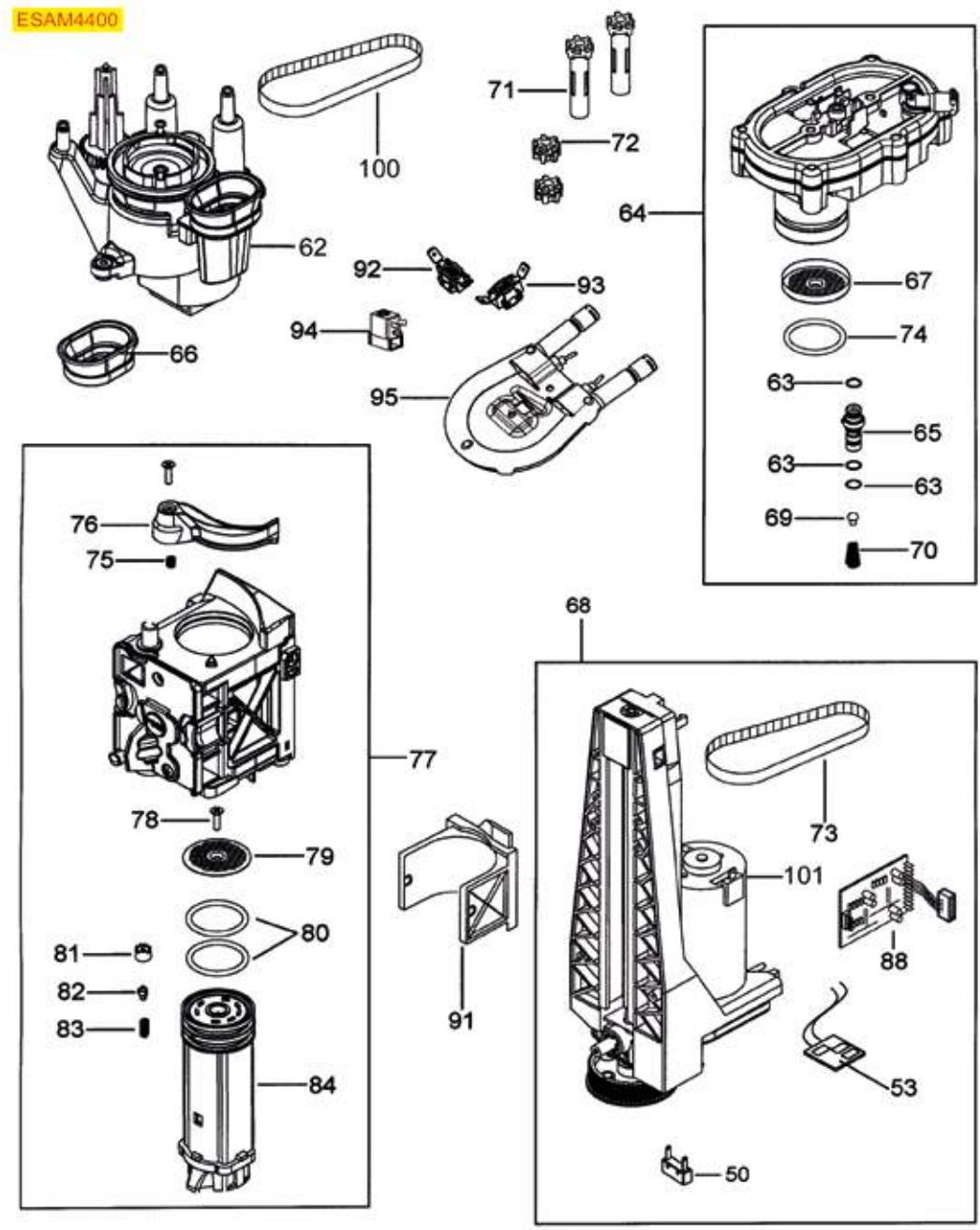

Posizioni senza cod. LF: a richiesta
Positions without LF Code No.: upon request
Abbildungen ohne LF Bestell-Nr.: auf Anfrage
Posiciones sin cód. LF: previa petición

DELONGHI

P.	Cod.	Descrizione	Description	Beschreibung	Descripción
50	**D803002**	MICROINTERRUTTORE 10A 250V	MICROSWITCH 10A 250V	MIKROSCHALTER 10A 250V	MICROINTERRUPTOR 10A 250V
53	**5061506**	SCHEDA ELETTRONICA CON SENSORE HALL	PC BOARD WITH HALL SENSOR	ELEKTROPLATINE MIT HALL SENSOR	PLACA ELECTRÓNICA CON SENSOR HALL
62	**5058492**	GRUPPO MACINACAFFE' 230V	GROUP FOR COFFEE GRINDER 230V	GRUPPE KAFFEMÜHLE 230VDC	GRUPO MOLINO DE CAFÉ 230V
63	**1486013**	GUARNIZIONE OR 02025 SILICONE NERO	O-RING 02025 BLACK SILICONE	DICHTUNG O-RING 02025 SILIKON SCHWARZ	JUNTA EN ARO "O"02025 SILICONA NEGRA
64	**5054447**	CALDAIA 600W 230V	BOILER 600W 230V	DURCHLAUFERHITZER 600W 230V	CALDERÍN 600W 230V
65	**1192165**	SUPPORTO VALVOLA EROGAZIONE	DELIVERY VALVE SUPPORT	HALTER FÜR AUSLAUFVENTIL	SOPORTE VÁLVULA EROGACIÓN
67	**1081092**	DOCCIA EROGAZIONE ø 43 mm	SHOWER SCREEN ø 43 mm	AUSLAUFDUSCHE ø 43 mm	DUCHA EROGACIÓN ø 43 mm
68	**1240377**	MOTORE 230V CON GRUPPO MOVIMENTAZIONE	MOTOR 230V WITH DRIVE GEAR	MOTOR 230V MIT ANTRIEBSGRUPPE	MOTOR 230V CON GRUPO MOVIMIENTO
69	**1786282**	GUARNIZIONE A FUNGO IN SILICONE	GASKET MUSHROOM-SHAPED SILICONE	DICHTUNG PILZFÖRMIG AUS SILIKON	JUNTA CÓNICA DE SILICONA
70	**1250340**	MOLLA CONICA ø 7,5/5x25 mm	CONICAL SPRING ø 7.5/5x25 mm	KEGELFÖRMIGE FEDER ø 7,5/5x25 mm	MUELLE CÓNICO ø 7,5/5x25 mm
73	**5067826**	CINGHIA DENTATA 225RPP3 ALTEZZA 9 mm	BELT TOOTHED 225RPP3 HEIGHT 9 mm	RIEMEN GEZAHNT 225RPP3 HÖHE 9 mm	CORREA DENTADA 225RPP3 ALTURA 9 mm
75	**5076359**	MOLLA ø 13,7 mm PER ASTA ESPULSIONE	SPRING ø 13.7 mm FOR EJECTION ROD	FEDER ø 13,7 mm FÜR ENTFERNUNGSACHSE	MUELLE ø 13,7 mm PARA PALA DE EXPULSIÓN
76	**5076358**	LEVA ESPULSIONE PASTIGLIA CAFFE'	LEVER FOR COFFEE RELEASE	AUSWURFHEBEL KAFFEE	PALANCA EXPULSIÓN CAFE'
77	**1192161**	GRUPPO EROGAZIONE CAFFÈ	COFFEE GROUP	GRUPPE FÜR KAFFEEAUSGABE	GRUPO EROGACIÓN CAFÉ
79	**1081093**	DOCCIA EROGAZIONE ø 40 mm	SHOWER SCREEN ø 40 mm	AUSLAUFDUSCHE ø 40 mm	DUCHA EROGACIÓN ø 40 mm
80	**1486015**	GUARNIZIONE ORM 0350-41 SILICONE ROSSO	ORM GASKET 0350-41 RED SILICONE	DICHTUNG O-RING 0350-41 SILIKON ROT	JUNTA ORM 0350-41 SILICONA ROJA
81	**1192164**	TAPPO PER VALVOLA MONTACREMA	CREAM FROTHER VALVE CAP	VENTILDECKEL FÜR MILCHSHÄUMER	TAPA PARA VÁLVULA BATIDOR DE NATA
82	**1192162**	VALVOLA MONTACREMA	CREAM FROTHER VALVE	VENTIL MILCHSCHÄUMER	VÁLVULA BATIDOR DE NATA
83	**1250347**	MOLLA CONICA ø 7/4,3x11,4 mm	CONICAL SPRING ø 7/4.3x11.4 mm	KEGELFÖRMIGE FEDER ø 7/4,3x11,4 mm	MUELLE CÓNICO ø 7/4,3x11,4 mm
84	**1086055**	DIFFUSORE PORTADOCCIA ø 43,5 mm	NOZZLE FOR SHOWER HOLDER ø 43.5 mm	VERTEILER DUSCHTRÄGER ø 43,5 mm	DIFUSOR PORTADUCHA ø 43,5 mm
91	**5054445**	CARRELLO GRUPPO EROGAZIONE	SLIDER FOR BREW GROUP	SCHIEBER FÜR BRÜHGRUPPE	CARRO GRUPO EROGACIÓN
92	**5054432**	TERMOSTATO A CONTATTO 318°C M4	CONTACT THERMOSTAT 318°C M4	ANLEGETHERMOSTAT 318°C M4	TERMOSTATO CONTACTO 318°C M4
93	**5054438**	TERMOSTATO A CONTATTO 170°C M4	CONTACT THERMOSTAT 170°C M4	ANLEGETHERMOSTAT 170°C M4	TERMOSTATO CONTACTO 170°C M4
100	**5067827**	CINGHIA DENTATA 0912MXL ALTEZZA 4 mm	BELT TOOTHED 0912MXL HEIGHT 4 mm	RIEMEN GEZAHNT 0912MXL HÖHE 4 mm	CORREA DENTADA 912MXL ALTURA 4 mm
101	**1240376**	MOTORE 230V 50Hz	MOTOR 230V 50Hz	MOTOR 230V 50Hz	MOTOR 230V 50Hz

MACCHINA PER CAFFÈ MOD. ESAM5500.S - 1
COFFEE MACHINE MOD. ESAM5500.S - 1
KAFFEEMASCHINE MOD. ESAM5500.S - 1
MÁQUINA DE CAFÉ MOD. ESAM5500.S - 1

DE40

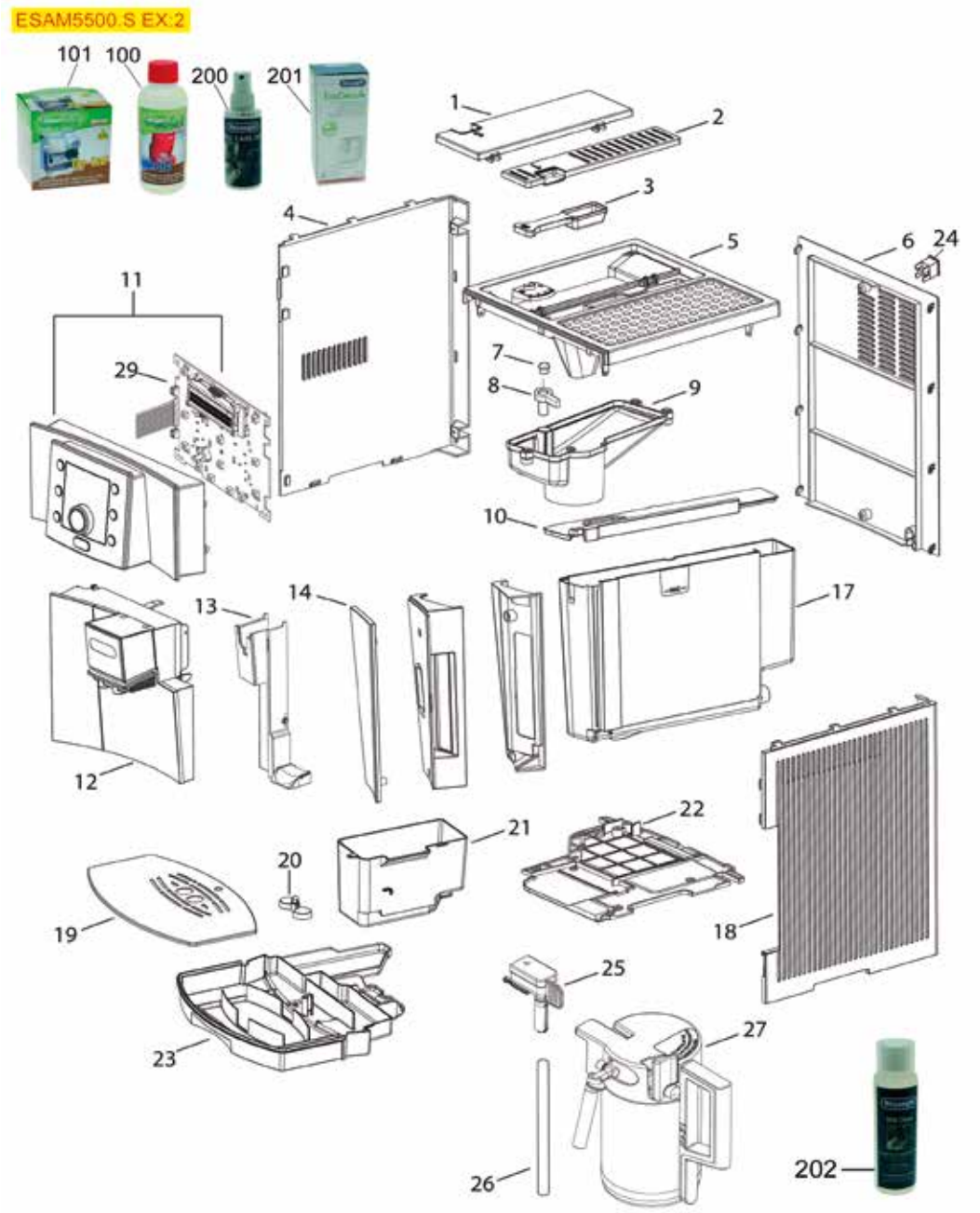

Posizioni senza cod. LF: a richiesta
Positions without LF Code No.: upon request
Abbildungen ohne LF Bestell-Nr.: auf Anfrage
Posiciones sin cód. LF: previa petición

DELONGHI

P.	Cod.	Descrizione	Description	Beschreibung	Descripción
21	**5064153**	CONTENITORE FONDI CAFFÈ NERO	KNOCK BOX BLACK	KAFFEESATZBEHÄLTER SCHWARZ	CONTENEDOR RESIDUOS CAFÉ NEGRO
23	**1015051**	BACINELLA RACCOGLIGOCCE NERA	DRIP TRAY BLACK	TROPFSCHALE SCHWARZ	CUBA RECOGEGOTAS NEGRA
24	**3319310**	INTERRUTTORE BIPOLARE NERO 16A 250V	BIPOLAR SWITCH BLACK 16A 250V	SCHALTER ZWEIPOLIG SCHWARZ 16A 250V	INTERRUPTOR BIPOLAR NEGRO 16A 250V
25	**5062794**	TUBO ACQUA COMPLETO	WATER PIPE COMPLETE	WASSERROHR KOMPLETT	TUBO AGUA COMPLETO
27	**5062793**	CARAFFA LATTE	MILK JUG	MILCHKANNE	JARRA LECHERA
100	**3092250**	DECALCIFICANTE AXOR RIO 250 ml	SCALE REMOVER AXOR RIO 250 ml	ENTKALKER AXOR RIO 250 ml	DESCALCIFICANTE AXOR RIO 250 ml
101	**3092251**	DECALCIFICANTE AXOR DE-CAF 10 BUSTINE	SCALE REMOVER AXOR DE-CAF 10 BAGS	ENTKALKER AXOR DE-CAF 10 BEUTEL.	DESCALCIFICANTE AXOR DE-CAF 10 SOBRES
200	**3180064**	GLICERINA SPRAY 100 ml	GLYCERINE SPRAY 100 ml	GLYZERIN SPRAY 100 ml	GLICERINA SPRAY 100 ml
201	**3092258**	DECALCIFICANTE ECODECALK 500 ml	SCALE REMOVER ECODECALK 500 ml	ENTKALKER ECODECALK 500 ml	DESCALCIFICANTE ECODECALK 500 ml
202	**3092259**	DETERGENTE MILK CLEAN 250 ml	MILK CLEAN DETERGENT 250 ml	REINIGUNGSMITTEL MILK CLEAN 250 ml	DETERGENTE MILK CLEAN 250 ml

MACCHINA PER CAFFÈ MOD. ESAM5500.S - 2
COFFEE MACHINE MOD. ESAM5500.S - 2
KAFFEEMASCHINE MOD. ESAM5500.S - 2
MÁQUINA DE CAFÉ MOD. ESAM5500.S - 2

DE41

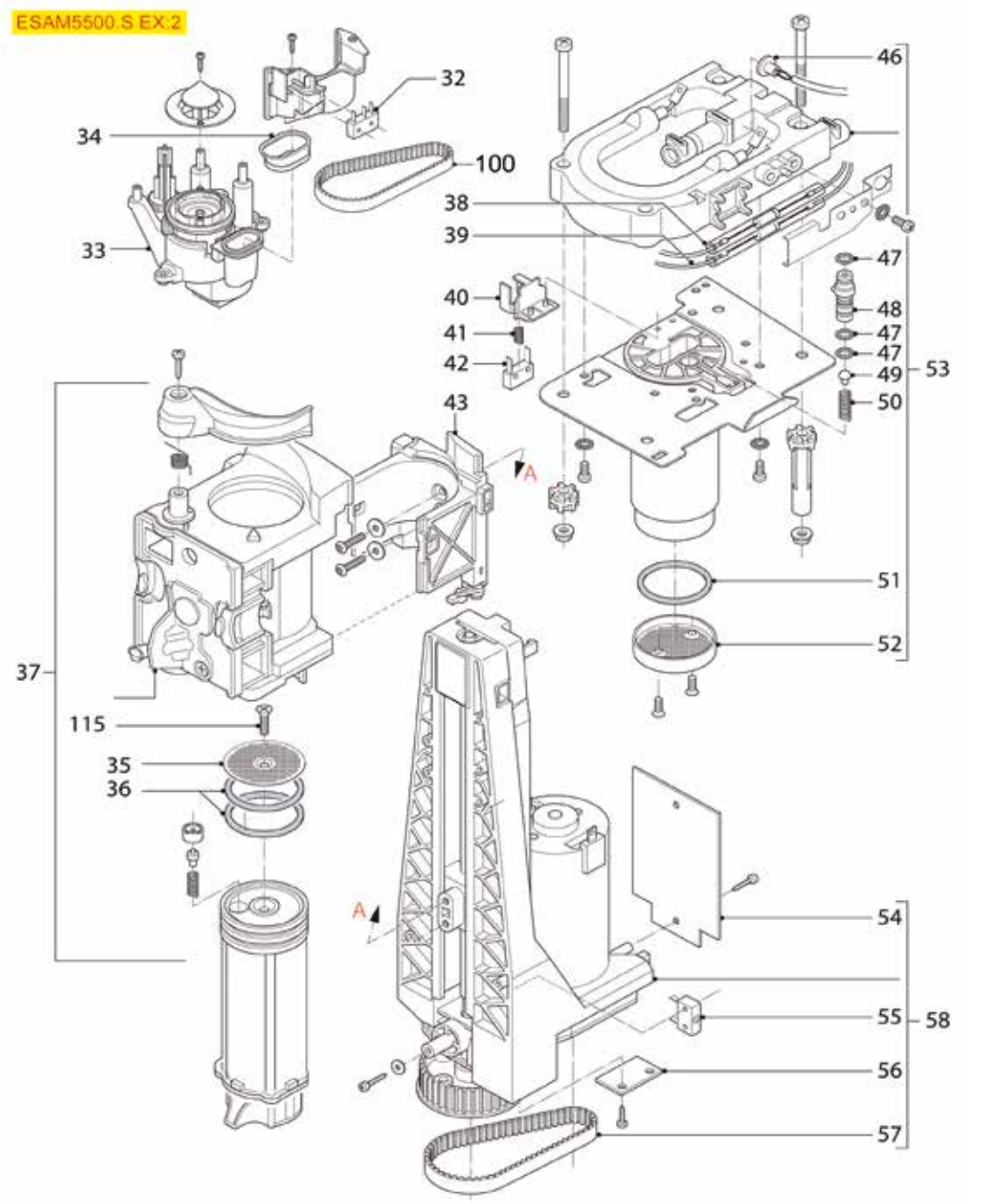

Posizioni senza cod. LF: a richiesta
Positions without LF Code No.: upon request
Abbildungen ohne LF Bestell-Nr.: auf Anfrage
Posiciones sin cód. LF: previa petición

DELONGHI

P.	Cod.	Descrizione	Description	Beschreibung	Descripción
33	**D251004**	GRUPPO MACINACAFFE' 230V	GROUP FOR COFFEE GRINDER 230V	GRUPPE KAFFEMÜHLE 230VDC	GRUPO MOLINO DE CAFÉ 230V
35	**1081093**	DOCCIA EROGAZIONE ø 40 mm	SHOWER SCREEN ø 40 mm	AUSLAUFDUSCHE ø 40 mm	DUCHA EROGACIÓN ø 40 mm
42	**5065112**	MICROINTERRUTTORE 5(2)A 250V	MICROSWITCH 5(2)A 250V	MIKROSCHALTER 5(2)A 250V	MICROINTERRUPTOR 5(2)A 250V
43	**5054445**	CARRELLO GRUPPO EROGAZIONE	SLIDER FOR BREW GROUP	SCHIEBER FÜR BRÜHGRUPPE	CARRO GRUPO EROGACIÓN
46	**1397057**	SONDA NTC 400 mm	NTC PROBE 400 mm	SONDE NTC 400 mm	SONDA NTC 400 mm
47	**1486013**	GUARNIZIONE OR 02025 SILICONE NERO	O-RING 02025 BLACK SILICONE	DICHTUNG O-RING 02025 SILIKON SCHWARZ	JUNTA EN ARO "0"02025 SILICONA NEGRA
48	**1192165**	SUPPORTO VALVOLA EROGAZIONE	DELIVERY VALVE SUPPORT	HALTER FÜR AUSLAUFVENTIL	SOPORTE VÁLVULA EROGACIÓN
49	**1786282**	GUARNIZIONE A FUNGO IN SILICONE	GASKET MUSHROOM-SHAPED SILICONE	DICHTUNG PILZFÖRMIG AUS SILIKON	JUNTA CÓNICA DE SILICONA
50	**1250340**	MOLLA CONICA ø 7,5/5x25 mm	CONICAL SPRING ø 7.5/5x25 mm	KEGELFÖRMIGE FEDER ø 7,5/5x25 mm	MUELLE CÓNICO ø 7,5/5x25 mm
51	**1486015**	GUARNIZIONE ORM 0350-41 SILICONE ROSSO	ORM GASKET 0350-41 RED SILICONE	DICHTUNG O-RING 0350-41 SILIKON ROT	JUNTA ORM 0350-41 SILICONA ROJA
52	**1081092**	DOCCIA EROGAZIONE ø 43 mm	SHOWER SCREEN ø 43 mm	AUSLAUFDUSCHE ø 43 mm	DUCHA EROGACIÓN ø 43 mm
53	**1048072**	CALDAIA 600W 230V	BOILER 600W 230V	DURCHLAUFERHITZER 600W 230V	CALDERA 600W 230V
55	**D803001**	MICROINTERRUTTORE 0,1A 125VAC	MICROSWITCH DE'LONGHI	MIKROSCHALTER 0,1A 125VAC	MICROINTERRUPTOR 0,1A 125VAC
56	**5061506**	SCHEDA ELETTRONICA CON SENSORE HALL	PC BOARD WITH HALL SENSOR	ELEKTROPLATINE MIT HALL SENSOR	PLACA ELECTRÓNICA CON SENSOR HALL
57	**5067826**	CINGHIA DENTATA 225RPP3 ALTEZZA 9 mm	BELT TOOTHED 225RPP3 HEIGHT 9 mm	RIEMEN GEZAHNT 225RPP3 HÖHE 9 mm	CORREA DENTADA 225RPP3 ALTURA 9 mm
58	**D212005**	MOTORE 230V CON GRUPPO MOVIMENTAZIONE	MOTOR 230V WITH DRIVE GEAR COMPLETE	MOTOR 230V MIT ANTRIEBSGRUPPE	MOTOR 230V CON GRUPO DE MOVIMIENTO
100	**5067827**	CINGHIA DENTATA 0912MXL ALTEZZA 4 mm	BELT TOOTHED 0912MXL HEIGHT 4 mm	RIEMEN GEZAHNT 0912MXL HÖHE 4 mm	CORREA DENTADA 912MXL ALTURA 4 mm

MACCHINA PER CAFFÈ MOD. ESAM5500.S - 3
COFFEE MACHINE MOD. ESAM5500.S - 3
KAFFEEMASCHINE MOD. ESAM5500.S - 3
MÁQUINA DE CAFÉ MOD. ESAM5500.S - 3

DE42

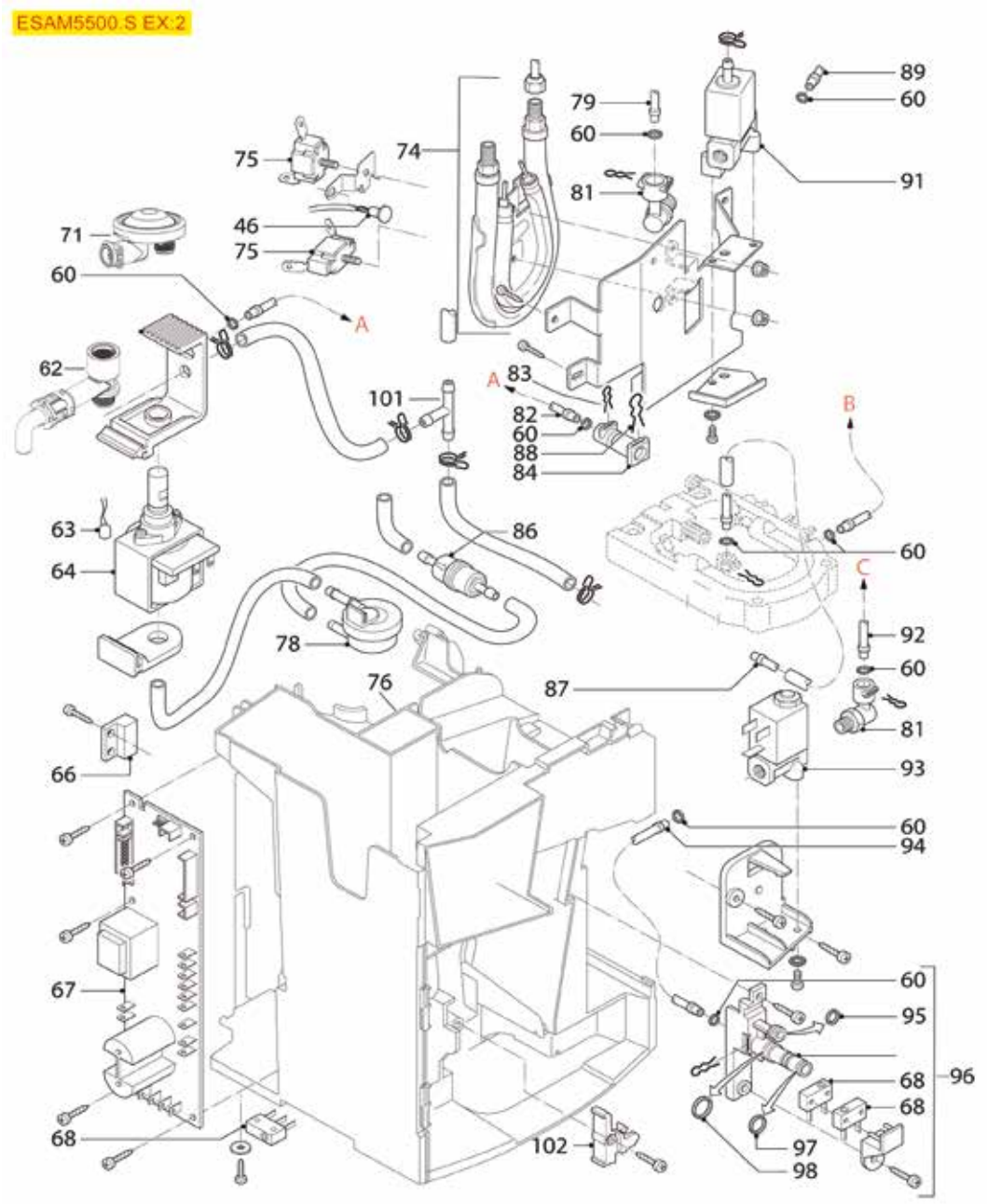

Posizioni senza cod. LF: a richiesta
Positions without LF Code No.: upon request
Abbildungen ohne LF Bestell-Nr.: auf Anfrage
Posiciones sin cód. LF: previa petición

DELONGHI

P.	Cod.	Descrizione	Description	Beschreibung	Descripción
46	**1397057**	SONDA NTC 400 mm	NTC PROBE 400 mm	SONDE NTC 400 mm	SONDA NTC 400 mm
60	**1786264**	GUARNIZIONE ORM 0038-20 SILICONE NERO	ORM GASKET 0038-20 BLACK SILICONE	DICHTUNG ORM 0038-20 SILIKON SCHWARZ	JUNTA ORM 0038-20 SILICONA NEGRA
62	**1331044**	VALVOLA SICUREZZA POMPA VIBRAZIONE	SAFETY VALVE FOR VIBRATORY PUMP	SICHERHEITSVENTIL VIBRATIONSPUMPE	VÁLVULA SEGURIDAD BOMBA VIBRACIÓN
63	**1331047**	PROTETTORE TERMICO 120°C	THERMAL PROTECTOR 120°C	THERMISCHER SCHUTZ 120°C	PROTECTOR TÉRMICO 120°C
64	**1122737**	POMPA VIBRAZIONE EP5 48W 230V 50Hz	VIBRATORY PUMP EP5 48W 230V 50Hz	VIBRATIONSPUMPE EP5 48W 230V 50Hz	BOMBA VIBRACIÓN EP5 48W 230V 50Hz
66	**5054437**	MICROINTERRUTTORE MAGNETICO NO	MICROSWITCH MAGNETIC NO	MIKROSCHALTER MAGNETISCH NO	MICROINTERRUPTOR MAGNÉTICO NO
68	**5065112**	MICROINTERRUTTORE 5(2)A 250V	MICROSWITCH 5(2)A 250V	MIKROSCHALTER 5(2)A 250V	MICROINTERRUPTOR 5(2)A 250V
71	**5060354**	REGOLATORE DI FLUSSO PER POMPA	FLOW ADJUSTER FOR PUMP	DURCHFLUSSREGLER FÜR PUMPE	REGULADOR DE FLUJO PARA BOMBA
75	**5054432**	TERMOSTATO A CONTATTO 318°C M4	CONTACT THERMOSTAT 318°C M4	ANLEGETHERMOSTAT 318°C M4	TERMOSTATO CONTACTO 318°C M4
78	**1455063**	CONTATORE VOLUMETRICO 974-9541-A NSF	VOLUMETRIC FLOWMETER 974-9541-A NSF	VOLUMENZÄHLER 974-9541-A NSF	CONTADOR VOLUMÉTRICO 974-9541-A NSF
83	**1250342**	MOLLA ATTACCO RAPIDO PER TUBO ø 4 mm	QUICK CONNECTION SPRING FOR PIPE ø 4 mm	FEDER SCHNELLER ANSCHLUSS F. ROHR ø 4 mm	MUELLE CONEXIÓN RÁPIDA PARA TUBO ø 4 mm
84	**5059578**	RACCORDO A MOLLETTA	CLIP COUPLING	KLEMMENANSCHLUSS	RACOR A PINZA
86	**1160001**	FILTRO ACQUA PASSANTE IN ASPIRAZIONE	INLET PASS-THROUGH FILER	PASSFILTER WASSER EINLASSHUB	FILTRO PASADOR EN ASPIRACIÓN
88	**1250344**	MOLLA ATTACCO RAPIDO PER COMPONENTI	QUICK CONNECTION SPRING FOR COMPONENTS	FEDER SCHNELLER ANSCHLUSS F. KOMPONENTEN	MUELLE CONEXIÓN RÁPIDA P. COMPONENTES
95	**5056235**	GUARNIZIONE OR 02021 SILICONE VERDE	O-RING GASKET 02021 SILICONE GREEN	DICHTUNG O-RING 02021 SILIKON GRÜN	JUNTA EN ARO "O" 02021 SILICON VERDE
96	**5055962**	RACCORDO INNESTO CARAFFA LATTE	CONNECTOR FITTING FOR MILK PITCHER	ANSCHLUSS F. MILCHKANNE	RACOR EMBRAGUE JARRA LECHERA
97	**1486013**	GUARNIZIONE OR 02025 SILICONE NERO	O-RING 02025 BLACK SILICONE	DICHTUNG O-RING 02025 SILIKON SCHWARZ	JUNTA EN ARO "O"02025 SILICONA NEGRA
98	**1186902**	GUARNIZIONE OR 0108 SILICONE ROSSO	O-RING 0108 - RED SILICONE	DICHTUNG O-RING 0108 SILIKON ROT	JUNTA ARO "O" 0108 SILICONA ROJA
102	**5062795**	SCROCCHETTO PORTA	DOOR LATCH	TÜRKLINKE	CIERRE PUERTA

MACCHINA PER CAFFÈ MOD. ESAM6600 - 1
COFFEE MACHINE MOD. ESAM6600 - 1
KAFFEEMASCHINE MOD. ESAM6600 - 1
MÁQUINA DE CAFÉ MOD. ESAM6600 - 1

DE43

ESAM6600

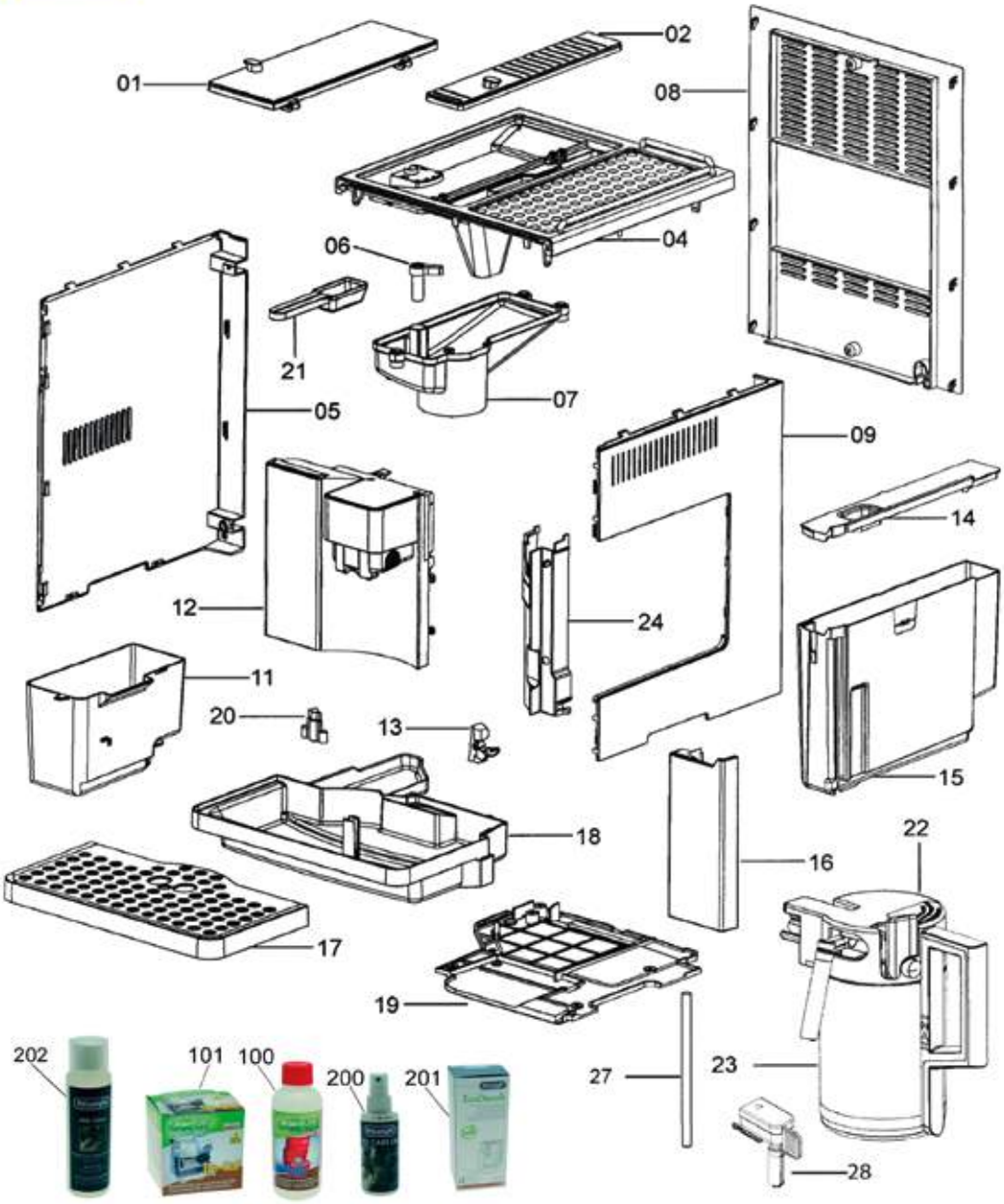

Posizioni senza cod. LF: a richiesta
Positions without LF Code No.: upon request
Abbildungen ohne LF Bestell-Nr.: auf Anfrage
Posiciones sin cód. LF: previa petición

DELONGHI

P.	Cod.	Descrizione	Description	Beschreibung	Descripción
11	**5064153**	CONTENITORE FONDI CAFFÈ NERO	KNOCK BOX BLACK	KAFFEESATZBEHÄLTER SCHWARZ	CONTENEDOR RESIDUOS CAFÉ NEGRO
13	**5062795**	SCROCCHETTO PORTA	DOOR LATCH	TÜRKLINKE	CIERRE PUERTA
15	**5065109**	CONTENITORE ACQUA	WATER CONTAINER	WASSERBEHÄLTER	CONTENEDOR AGUA
20	**5077473**	GALLEGGIANTE INDICATORE DI LIVELLO	WATER LEVEL FLOAT	SCHWIMMER NIVEAUSTANDANZEIGER	FLOTANTE INDICADOR DE NIVEL
23	**D224001**	CARAFFA LATTE	MILK JUG	MILCHKANNE	JARRA LECHERA
28	**5062794**	TUBO ACQUA COMPLETO	WATER PIPE COMPLETE	WASSERROHR KOMPLETT	TUBO AGUA COMPLETO
100	**3092250**	DECALCIFICANTE AXOR RIO 250 ml	SCALE REMOVER AXOR RIO 250 ml	ENTKALKER AXOR RIO 250 ml	DESCALCIFICANTE AXOR RIO 250 ml
101	**3092251**	DECALCIFICANTE AXOR DE-CAF 10 BUSTINE	SCALE REMOVER AXOR DE-CAF 10 BAGS	ENTKALKER AXOR DE-CAF 10 BEUTEL.	DESCALCIFICANTE AXOR DE-CAF 10 SOBRES
200	**3180064**	GLICERINA SPRAY 100 ml	GLYCERINE SPRAY 100 ml	GLYZERIN SPRAY 100 ml	GLICERINA SPRAY 100 ml
201	**3092258**	DECALCIFICANTE ECODECALK 500 ml	SCALE REMOVER ECODECALK 500 ml	ENTKALKER ECODECALK 500 ml	DESCALCIFICANTE ECODECALK 500 ml
202	**3092259**	DETERGENTE MILK CLEAN 250 ml	MILK CLEAN DETERGENT 250 ml	REINIGUNGSMITTEL MILK CLEAN 250 ml	DETERGENTE MILK CLEAN 250 ml

MACCHINA PER CAFFÈ MOD. ESAM6600 - 3
COFFEE MACHINE MOD. ESAM6600 - 3
KAFFEEMASCHINE MOD. ESAM6600 - 3
MÁQUINA DE CAFÉ MOD. ESAM6600 - 3

DE45

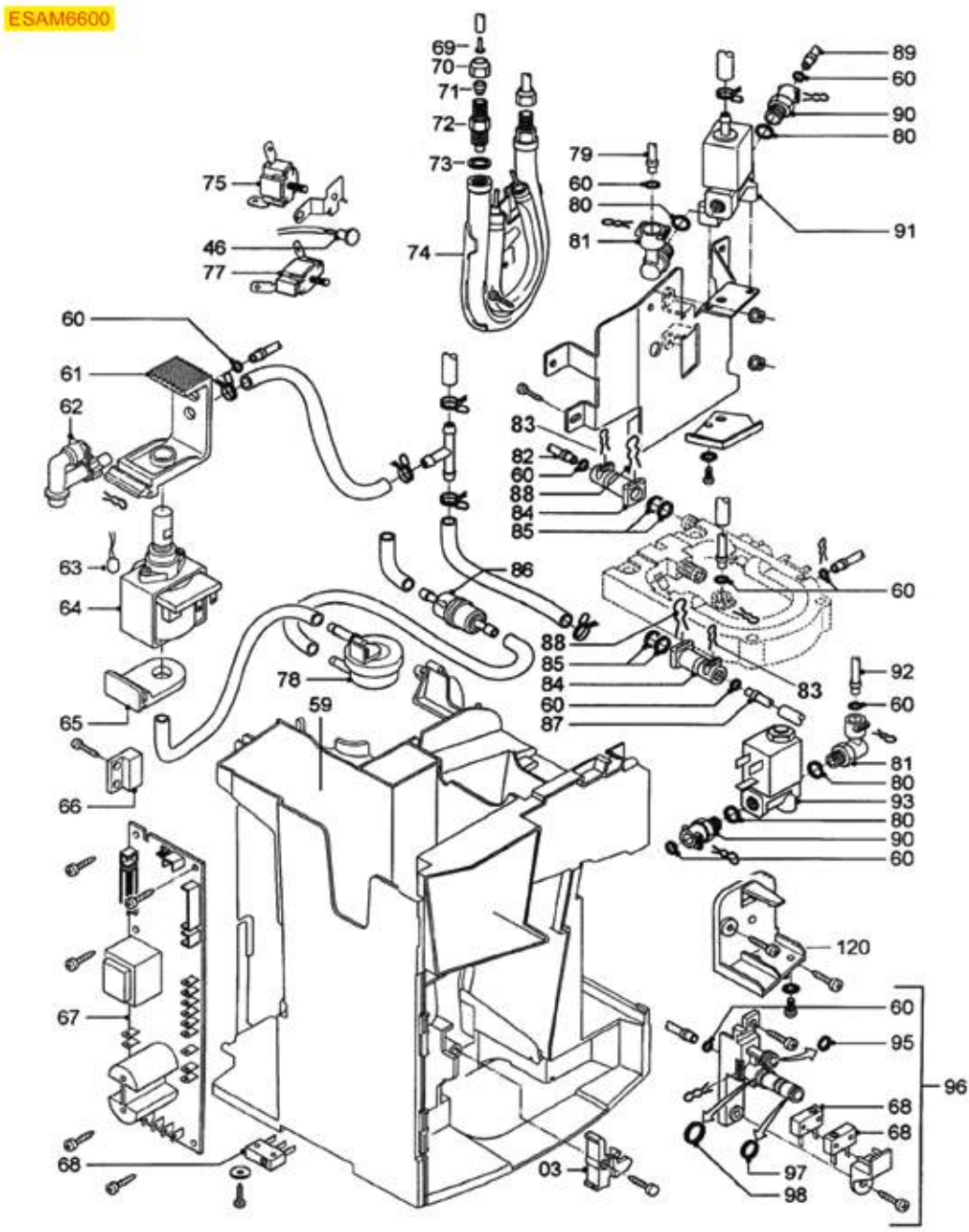

Posizioni senza cod. LF: a richiesta
Positions without LF Code No.: upon request
Abbildungen ohne LF Bestell-Nr.: auf Anfrage
Posiciones sin cód. LF: previa petición

DELONGHI

P.	Cod.	Descrizione	Description	Beschreibung	Descripción
46	**1397057**	SONDA NTC 400 mm	NTC PROBE 400 mm	SONDE NTC 400 mm	SONDA NTC 400 mm
60	**1786264**	GUARNIZIONE ORM 0038-20 SILICONE NERO	ORM GASKET 0038-20 BLACK SILICONE	DICHTUNG ORM 0038-20 SILIKON SCHWARZ	JUNTA ORM 0038-20 SILICONA NEGRA
62	**1331044**	VALVOLA SICUREZZA POMPA VIBRAZIONE	SAFETY VALVE FOR VIBRATORY PUMP	SICHERHEITSVENTIL VIBRATIONSPUMPE	VÁLVULA SEGURIDAD BOMBA VIBRACIÓN
63	**1331046**	PROTETTORE TERMICO 120°C	THERMAL PROTECTOR 120°C	THERMISCHER SCHUTZ 120°C	PROTECTOR TÉRMICO 120°C
64	**1122737**	POMPA VIBRAZIONE EP5 48W 230V 50Hz	VIBRATORY PUMP EP5 48W 230V 50Hz	VIBRATIONSPUMPE EP5 48W 230V 50Hz	BOMBA VIBRACIÓN EP5 48W 230V 50Hz
65	**1331042**	ANTIVIBRANTE A SQUADRA	ELBOW VIBRATION ISOLATOR	GEWINKELTER SCHWINGUNGSDÄMPFER	ANTI-VIBRACIÓN EN ESCUADRA
66	**5054437**	MICROINTERRUTTORE MAGNETICO NO	MICROSWITCH MAGNETIC NO	MIKROSCHALTER MAGNETISCH NO	MICROINTERRUPTOR MAGNÉTICO NO
68	**5065112**	MICROINTERRUTTORE 5(2)A 250V	MICROSWITCH 5(2)A 250V	MIKROSCHALTER 5(2)A 250V	MICROINTERRUPTOR 5(2)A 250V
74	**5055958**	CALDAIA 1000W 230V	BOILER 1000W 230V	DURCHLAUFERHITZER 1000W 230V	CALDERA 1000W 230V
77	**5054432**	TERMOSTATO A CONTATTO 318°C M4	CONTACT THERMOSTAT 318°C M4	ANLEGETHERMOSTAT 318°C M4	TERMOSTATO CONTACTO 318°C M4
78	**1455063**	CONTATORE VOLUMETRICO 974-9541-A NSF	VOLUMETRIC FLOWMETER 974-9541-A NSF	VOLUMENZÄHLER 974-9541-A NSF	CONTADOR VOLUMÉTRICO 974-9541-A NSF
80	**D786003**	GUARNIZIONE OR 0106 SILICONE NERO	GASKET OR 0106 BLACK SILICONE	DICHTUNG O-RING 0106 SILIKON SCHWARZ	JUNTA OR 0106 SILICONA NEGRA
81	**5055959**	RACCORDO A "L" ø 1/8"Mx4 mm	CONNECTOR L SHAPED ø 1/8"Mx4 mm	ANSCHLUSS "L" ø 1/8"Mx4 mm	RACOR "L" ø 1/8"Mx4 mm
83	**1250342**	MOLLA ATTACCO RAPIDO PER TUBO ø 4 mm	QUICK CONNECTION SPRING FOR PIPE ø 4 mm	FEDER SCHNELLER ANSCHLUSS F. ROHR ø 4 mm	MUELLE CONEXIÓN RÁPIDA PARA TUBO ø 4 mm
84	**5059578**	RACCORDO A MOLLETTA	CLIP COUPLING	KLEMMENANSCHLUSS	RACOR A PINZA
85	**5058152**	GUARNIZIONE OR 02021 SILICONE NERO	GASKET O-RING 02021 BLACK SILICONE	DICHTUNG O-RING 02021 SILIKON SCHWARZ	BURLETE OR 02021 SILICONA NEGRO
85	**1786265**	GUARNIZIONE ORM 0045-20 SILICONE NERO	ORM GASKET 0045-20 BLACK SILICONE	DICHTUNG ORM 0045-20 SILIKON SCHWARZ	JUNTA ORM 0045-20 SILICONA NEGRA
86	**1160001**	FILTRO ACQUA PASSANTE IN ASPIRAZIONE	INLET PASS-THROUGH FILER	PASSFILTER WASSER EINLASSHUB	FILTRO PASADOR EN ASPIRACIÓN
88	**1250344**	MOLLA ATTACCO RAPIDO PER COMPONENTI	QUICK CONNECTION SPRING FOR COMPONENTS	FEDER SCHNELLER ANSCHLUSS F. KOMPONENTEN	MUELLE CONEXIÓN RÁPIDA P. COMPONENTES
90	**5055960**	RACCORDO A MOLLETTA ø 1/8"M	CLIP COUPLING ø 1/8"M	KLEMMENANSCHLUSS ø 1/8"M	RACOR A PINZA ø 1/8"M
91	**5054446**	ELETTROVALVOLA CEME 3 VIE 230V 50Hz	SOLENOID VALVE CEME 3 WAY 230V 50Hz	MAGNETVENTIL CEME 3-WEGE 230V 50 Hz	ELECTROVÁLVULA CEME 3 VÍAS 230V 50Hz
95	**5056235**	GUARNIZIONE OR 02021 SILICONE VERDE	O-RING GASKET 02021 SILICONE GREEN	DICHTUNG O-RING 02021 SILIKON GRÜN	JUNTA EN ARO "O" 02021 SILICON VERDE
96	**5055962**	RACCORDO INNESTO CARAFFA LATTE	CONNECTOR FITTING FOR MILK PITCHER	ANSCHLUSS F. MILCHKANNE	RACOR EMBRAGUE JARRA LECHERA
97	**1486013**	GUARNIZIONE OR 02025 SILICONE NERO	O-RING 02025 BLACK SILICONE	DICHTUNG O-RING 02025 SILIKON SCHWARZ	JUNTA EN ARO "O"02025 SILICONA NEGRA
98	**1186902**	GUARNIZIONE OR 0108 SILICONE ROSSO	O-RING 0108 - RED SILICONE	DICHTUNG O-RING 0108 SILIKON ROT	JUNTA ARO "O" 0108 SILICONA ROJA

MACCHINA PER CAFFÈ MOD. ESAM6600 - 4
COFFEE MACHINE MOD. ESAM6600 - 4
KAFFEEMASCHINE MOD. ESAM6600 - 4
MÁQUINA DE CAFÉ MOD. ESAM6600 - 4

DE46

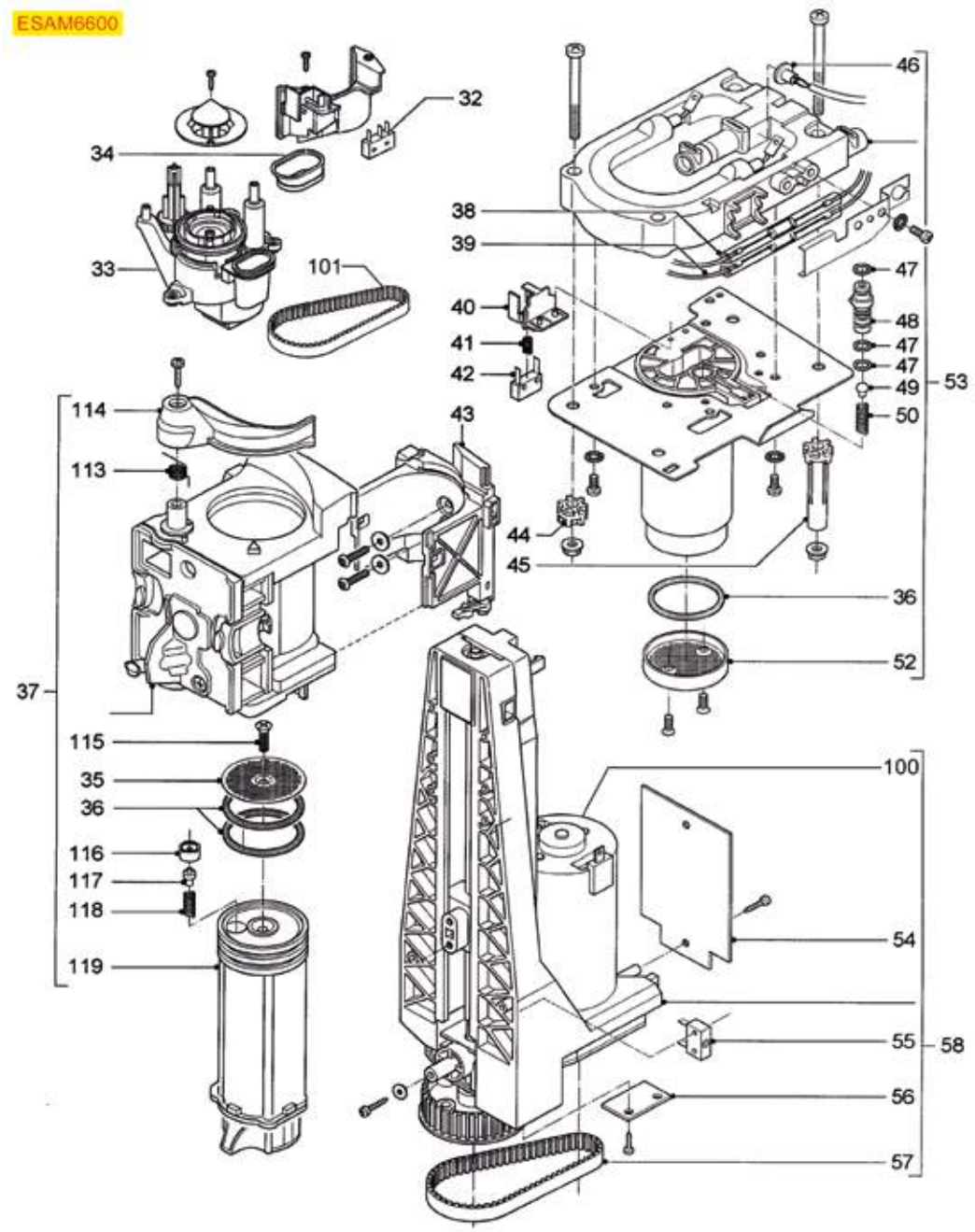

Posizioni senza cod. LF: a richiesta
Positions without LF Code No.: upon request
Abbildungen ohne LF Bestell-Nr.: auf Anfrage
Posiciones sin cód. LF: previa petición

DELONGHI

P.	Cod.	Descrizione	Description	Beschreibung	Descripción
33	**5058492**	GRUPPO MACINACAFFE' 230V	GROUP FOR COFFEE GRINDER 230V	GRUPPE KAFFEMÜHLE 230VDC	GRUPO MOLINO DE CAFÉ 230V
35	**1081093**	DOCCIA EROGAZIONE ø 40 mm	SHOWER SCREEN ø 40 mm	AUSLAUFDUSCHE ø 40 mm	DUCHA EROGACIÓN ø 40 mm
36	**1486015**	GUARNIZIONE ORM 0350-41 SILICONE ROSSO	ORM GASKET 0350-41 RED SILICONE	DICHTUNG O-RING 0350-41 SILIKON ROT	JUNTA ORM 0350-41 SILICONA ROJA
37	**1192161**	GRUPPO EROGAZIONE CAFFÈ	COFFEE GROUP	GRUPPE FÜR KAFFEEAUSGABE	GRUPO EROGACIÓN CAFÉ
42	**5065112**	MICROINTERRUTTORE 5(2)A 250V	MICROSWITCH 5(2)A 250V	MIKROSCHALTER 5(2)A 250V	MICROINTERRUPTOR 5(2)A 250V
43	**5054445**	CARRELLO GRUPPO EROGAZIONE	SLIDER FOR BREW GROUP	SCHIEBER FÜR BRÜHGRUPPE	CARRO GRUPO EROGACIÓN
46	**1397057**	SONDA NTC 400 mm	NTC PROBE 400 mm	SONDE NTC 400 mm	SONDA NTC 400 mm
47	**1486013**	GUARNIZIONE OR 02025 SILICONE NERO	O-RING 02025 BLACK SILICONE	DICHTUNG O-RING 02025 SILIKON SCHWARZ	JUNTA EN ARO "O"02025 SILICONA NEGRA
48	**1192165**	SUPPORTO VALVOLA EROGAZIONE	DELIVERY VALVE SUPPORT	HALTER FÜR AUSLAUFVENTIL	SOPORTE VÁLVULA EROGACIÓN
49	**1786282**	GUARNIZIONE A FUNGO IN SILICONE	GASKET MUSHROOM-SHAPED SILICONE	DICHTUNG PILZFÖRMIG AUS SILIKON	JUNTA CÓNICA DE SILICONA
50	**1250340**	MOLLA CONICA ø 7,5/5x25 mm	CONICAL SPRING ø 7.5/5x25 mm	KEGELFÖRMIGE FEDER ø 7,5/5x25 mm	MUELLE CÓNICO ø 7,5/5x25 mm
52	**1081092**	DOCCIA EROGAZIONE ø 43 mm	SHOWER SCREEN ø 43 mm	AUSLAUFDUSCHE ø 43 mm	DUCHA EROGACIÓN ø 43 mm
53	**5054447**	CALDAIA 600W 230V	BOILER 600W 230V	DURCHLAUFERHITZER 600W 230V	CALDERÍN 600W 230V
53	**1048072**	CALDAIA 600W 230V	BOILER 600W 230V	DURCHLAUFERHITZER 600W 230V	CALDERA 600W 230V
55	**D803001**	MICROINTERRUTTORE 0,1A 125VAC	MICROSWITCH DE'LONGHI	MIKROSCHALTER 0,1A 125VAC	MICROINTERRUPTOR 0,1A 125VAC
56	**5061506**	SCHEDA ELETTRONICA CON SENSORE HALL	PC BOARD WITH HALL SENSOR	ELEKTROPLATINE MIT HALL SENSOR	PLACA ELECTRÓNICA CON SENSOR HALL
57	**5067826**	CINGHIA DENTATA 225RPP3 ALTEZZA 9 mm	BELT TOOTHED 225RPP3 HEIGHT 9 mm	RIEMEN GEZAHNT 225RPP3 HÖHE 9 mm	CORREA DENTADA 225RPP3 ALTURA 9 mm
58	**1240377**	MOTORE 230V CON GRUPPO MOVIMENTAZIONE	MOTOR 230V WITH DRIVE GEAR	MOTOR 230V MIT ANTRIEBSGRUPPE	MOTOR 230V CON GRUPO MOVIMIENTO
100	**1240376**	MOTORE 230V 50Hz	MOTOR 230V 50Hz	MOTOR 230V 50Hz	MOTOR 230V 50Hz
101	**5067827**	CINGHIA DENTATA 0912MXL ALTEZZA 4 mm	BELT TOOTHED 0912MXL HEIGHT 4 mm	RIEMEN GEZAHNT 0912MXL HÖHE 4 mm	CORREA DENTADA 912MXL ALTURA 4 mm
113	**5076359**	MOLLA ø 13,7 mm PER ASTA ESPULSIONE	SPRING ø 13.7 mm FOR EJECTION ROD	FEDER ø 13,7 mm FÜR ENTFERNUNGSACHSE	MUELLE ø 13,7 mm PARA PALA DE EXPULSIÓN
114	**5076358**	LEVA ESPULSIONE PASTIGLIA CAFFE'	LEVER FOR COFFEE RELEASE	AUSWURFHEBEL KAFFEE	PALANCA EXPULSIÓN CAFE'
116	**1192164**	TAPPO PER VALVOLA MONTACREMA	CREAM FROTHER VALVE CAP	VENTILDECKEL FÜR MILCHSHÄUMER	TAPA PARA VÁLVULA BATIDOR DE NATA
117	**1192162**	VALVOLA MONTACREMA	CREAM FROTHER VALVE	VENTIL MILCHSCHÄUMER	VÁLVULA BATIDOR DE NATA
118	**1250347**	MOLLA CONICA ø 7/4,3x11,4 mm	CONICAL SPRING ø 7/4.3x11.4 mm	KEGELFÖRMIGE FEDER ø 7/4,3x11,4 mm	MUELLE CÓNICO ø 7/4,3x11,4 mm
119	**1086055**	DIFFUSORE PORTADOCCIA ø 43,5 mm	NOZZLE FOR SHOWER HOLDER ø 43.5 mm	VERTEILER DUSCHTRÄGER ø 43,5 mm	DIFUSOR PORTADUCHA ø 43,5 mm

MACCHINA PER CAFFE' MOD. MICROCASA
COFFEE MACHINE MOD. MICROCASA
KAFFEEMASCHINE MOD. MICROCASA
MÁQUINA DE CAFÉ MOD. MICROCASA

EK0101

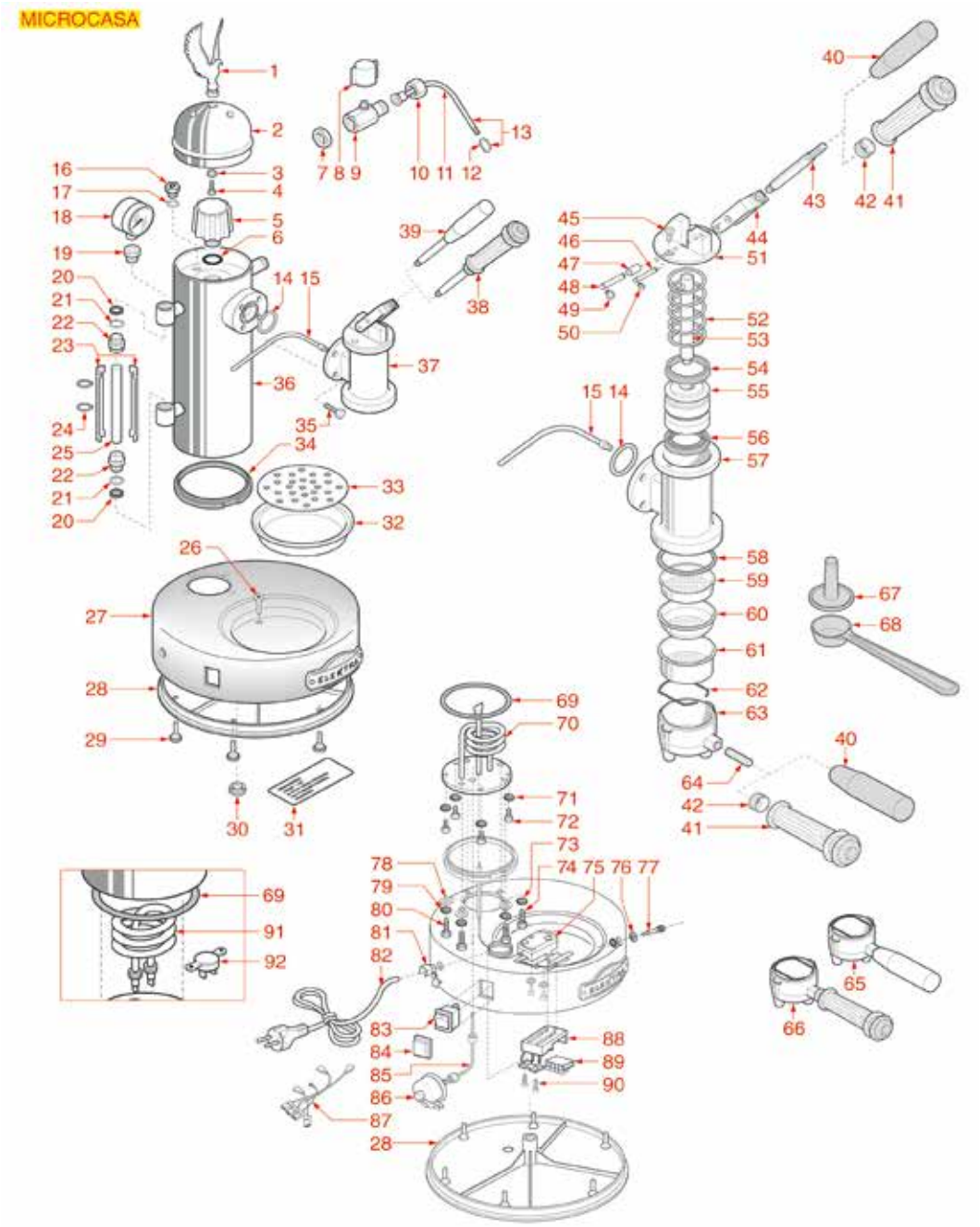

Posizioni senza cod. LF: a richiesta
Positions without LF Code No.: upon request
Abbildungen ohne LF Bestell-Nr.: auf Anfrage
Posiciones sin cód. LF: previa petición

ELEKTRA

P.	Cod.	Descrizione	Description	Beschreibung	Descripción
5	**5036835**	VALVOLA CALDAIA ø 3/8"M	BOILER VALVE ø 3/8"M	DURCHLAUFERHITZERVENTIL ø 3/8"M	VÁLVULA CALDERÍN ø 3/8"M
6	**1186714**	GUARNIZIONE OR 0119 VITON	O-RING 0119 VITON	DICHTUNG O-RING 0119 VITON	JUNTA ARO "O" 0119 VITON
8	**1241009**	MANOPOLA RUBINETTO VAPORE	KNOB FOR STEAM TAP	DREHKNOPF FÜR DAMPFHAHN	MANDO GRIFO VAPOR
9	**1348031**	CORPO RUBINETTO VAPORE CROMATO	CHROME PLATED STEAM TAP ASSEMBLY	VERCHROMTER DAMPFHAHNKÖRPER	CUERPO GRIFO VAPOR CROMADO
12	**5023967**	SPRUZZATORE VAPORE 3 FORI M6	STEAM NOZZLE 3 HOLES M6	DAMPFSPRITZDÜSE 3 LÖCHER M6	ROCIADOR VAPOR 3 AGUJEROS M6
13	**1449030**	TUBO VAPORE COMPLETO CROMATO	CHROME PLATED STEAM PIPE COMPLETE	DAMPFROHR KOMPLETT VERCHROMT	TUBO VAPOR COMPLETO CROMADO
14	**1186930**	GUARNIZIONE OR 03125 VITON VERDE	O-RING 03125 GREEN VITON	DICHTUNG O-RING 03125 VITON GRÜN	JUNTA ARO "O" 03125 VITON VERDE
16	**1523537**	VALVOLA CALDAIA ø 1/4"M	BOILER VALVE ø 1/4"M	VENTIL FÜR DURCHLAUFERHITZER ø 1/4"A	VÁLVULA CALDERÍN ø 1/4"M
16	**1523534**	VALVOLA CALDAIA ø 1/4"M	BOILER VALVE ø 1/4"M	VENTIL FÜR DURCHLAUFERHITZER ø 1/4"A	VÁLVULA CALDERÍN ø 1/4"M
17	**1186769**	GUARNIZIONE TONDA RAME ø 18,7x13x2,5 mm	ROUND COPPER GASKET ø 18.7x13x2.5 mm	DICHTUNG AUS KUPFER ø 18,7x13,2x2,5 mm	JUNTA REDONDA EN COBRE ø 18,7x13,2x2,5 m
18	**1245008**	MANOMETRO CALDAIA ø 42 mm 0÷3 bar	BOILER PRESSURE GAUGE ø 42 mm 0÷3 bar	MANOMETER DURCHLAUFERH. ø 42 mm 0÷3 bar	MANÓMETRO CALDERA ø 42 mm 0÷3 bar
18	**1245005**	MANOMETRO CALDAIA ø 42 mm 0÷3 bar	BOILER PRESSURE GAUGE ø 42 mm 0÷3 bar	MANOMETER DURCHLAUFERH. ø42 mm 0÷3 bar	MANÓMETRO CALDERA ø 42 mm 0÷3 bar
20	**1186375**	GUARNIZIONE PIANA SILICONE ø 15x9x8 mm	FLAT SILICONE GASKET ø 15x9x8 mm	FLACHDICHTUNG AUS SILIKON ø 15x9x8 mm	JUNTA PLANA EN SILICONA ø 15x9x8 mm
21	**1186380**	RONDELLA PIANA OTTONE ø 14,8x9,5x1 mm	BRASS WASHER ø 14.8x9.5x1 mm FLAT	MESSINGSCHEIBE ø 14,8x9,5x1 mm	ARANDELA PLANA DE LATÓN ø 14,8x9,5x1 mm
24	**3528021**	ANELLO D'ARRESTO E-17	STAINLESS STEEL CIRCLIP E-17	SEEGERRING E-17	EJE ELÁSTICO E-17
25	**1520005**	VETRO LIVELLO ø 9x147 mm	LEVEL GLASS ø 9x147 mm	NIVEAUGLAS ø 9x147 mm	CRISTAL NIVEL ø 9x147 mm
38	**1241018**	MANOPOLA COMPLETA GRUPPO LEVA M10	LEVER GROUP COMPLETE HANDLE M10	GRIFF KOMPLETT HEBELGRUPPE M10	MANDO COMPLETO GRUPO PALANCA M10
39	**1241019**	MANOPOLA COMPLETA GRUPPO LEVA M10	LEVER GROUP COMPLETE HANDLE M10	GRIFF KOMPLETT HEBELGRUPPE M10	MANDO COMPLETO GRUPO PALANCA M10
40	**1241021**	MANOPOLA PORTAFILTRO BAKELITE M10	FILTER HOLDER BAKELITE KNOB M10	DREHKNOPFFILTERTRÄGER AUS BAKELIT M10	MANDO PORTAFILTRO BAQUELITA M10
41	**1241017**	MANOPOLA PORTAFILTRO LEGNO	WOODEN FILTER HOLDER HANDLE	SIEBTRÄGERGRIFF HOLZ	MANDO PORTAFILTRO MADERA
42	**1241022**	GHIERA PER MANOPOLA PORTAFILTRO ø 20 mm	FILTER HOLDER HANDLE RING NUT ø 20 mm	RING FÜR DREHKNOPF FILTERTRÄGER ø 20 mm	CERCO MANETA PORTAFILTRO ø 20 mm
52	**1250017**	MOLLA PER GRUPPO A LEVA	LEVER GROUP SPRING	FEDER FÜR HEBELGRUPPE	MUELLE GRUPO PALANCA
54	**1186386**	GUARNIZIONE A LABBRO ø 41x28x6,5 mm	LIP SEAL ø 41x28x6.5 mm	LIPPENDICHTUNG ø 41x28x6,5 mm	JUNTA DE LABIO ø 41x28x6,5 mm
56	**1186379**	GUARNIZIONE A LABBRO ø 41x28x6 mm	LIP SEAL ø 41x28x6 mm	LIPPENDICHTUNG ø 41x28x6 mm	JUNTA DE LABIO ø 41x28x6 mm
58	**1486019**	GUARNIZIONE PORTAFILTRO ø 57,7x47x5,3 mm	FILTERHOLDER GASKET ø 57.7x47x5.3 mm	DICHTUNG F. SIEBTRÄGER ø 57,7x47x5,3 mm	BURLETE PORTAFILTRO ø 57,7x47x5,3 mm
59	**1081013**	DOCCIA EROGAZIONE ø 52 mm	SHOWER ø 52 mm	AUSLAUFDUSCHE ø 52 mm	DUCHA ø 52 mm
60	**1160009**	FILTRO 1 TAZZA ø 58 mm	FILTER 1 CUP ø 58 mm	FILTER 1 TASSE ø 58 mm	FILTRO 1 TAZA ø 58 mm
61	**1160010**	FILTRO 2 TAZZE	FILTER 2-CUP	KAFFEESIEB 2 TASSEN	FILTRO 2 TAZAS
62	**1250018**	MOLLA FERMAFILTRO ø 1,00 mm INOX	S/STEEL FILTER LOCKING SPRING ø 1.10 mm	FILTERHALTERUNGSFEDER ø 1,00mm EDELSTAHL	MUELLE PARO FILTRO ø 1,00 mm INOX
63	**1165010**	PORTAFILTRO MACCHINE CAFFÈ ELEKTRA	FILTER HOLDER ELEKTRA	SIEBTRÄGER FÜR KAFFEEMASCHINEN ELEKTRA	PORTAFILTRO MÁQUINAS DE CAFÉ ELEKTRA
63	**1165007**	PORTAFILTRO MACCHINE CAFFÈ ELEKTRA	FILTER HOLDER ELEKTRA	SIEBTRÄGER FÜR KAFFEEMASCHINEN ELEKTRA	PORTAFILTRO MÁQUINAS DE CAFÉ ELEKTRA
64	**1165008**	PRIGIONIERO MANOPOLA PORTAFILTRO M10/M8	FILTER HOLDER STUD M10/M8	STIFTSCHRAUBE FÜR FILTERTRÄGER M10/M8	ESPÁRRAGO PORTAFILTRO M10/M8
68	**1069001**	CUCCHIAIO DOSATORE IN PLASTICA 20 ml	PLASTIC MEASURING SPOON 20 ml	DOSIERLÖFFEL AUS KUNSTSTOFF 20 ml	CUCHARA DOSIFICADOR PLÁSTICO 20 ml
69	**1186367**	GUARNIZIONE OR 0170 SILICONE ROSSO	O-RING 0170 RED SILICON	DICHTUNG O-RING 0170 SILIKON ROT	JUNTA ARO "O" 0170 SILICONA ROJA
70	**1755015**	RESISTENZA 800W 230V	HEATING ELEMENT 800W 230V	HEIZKÖRPER 800W 230V	RESISTENCIA 800W 230V
72	**1184012**	VITE A TESTA CILINDRICA M5x10	CYLINDER HEAD SCREW M5x10	ZYLINDERKOPFSCHRAUBE M5x10	TORNILLO DE CABEZA CILINDRO M5x10
74	**1528511**	VITE A TESTA ESAGONALE M5x25	HEXAGON HEAD SCREW M5x25	SECHSKANTSCHRAUBE M5x25	TORNILLO CABEZA HEXAGONAL M5x25
75	**1444002**	TERMOSTATO MONOFASE 177°C	SINGLE-PHASE THERMOSTAT 177°C	THERMOSTAT EINPHASIG 177°C	TERMOSTATO MONOFÁSICO 177°C
77	**1221121**	LAMPADA SPIA ROSSA 220V	RED INDICATOR LAMP 220V	SIGNALLAMPE ROT 220V	BOMBILLA PILOTO ROJA 220V
83	**3319294**	INTERRUTTORE BIPOLARE NERO 16A 250V	BLACK BIPOLAR SWITCH 16A 250V	SCHALTER 2-POLIG SCHWARZ 16A 250V	INTERRUPTOR BIPOLAR NEGRO 16A 250V
84	**3319501**	COPRINTERRUTTORE DI PROTEZIONE	PUSH-BUTTON PROTECTION CAP	SCHUTZKAPPE FÜR SCHALTER	CUBRE INTERRUPTOR DE PROTECCIÓN
86	**1320545**	PRESSOSTATO XP110 125 0,5-1,2 BAR 1/4"	PRESSURE SWITCH XP110 125 0.5-1.2 BAR 1/	DRUCKSCHALTER XP110 125 0,5-1,2 BAR 1/4"	PRESOSTATO XP110 125 0,5-1,2 BAR 1/4"
91	**1755014**	RESISTENZA 800W 230V	HEATING ELEMENT 800W 230V	HEIZKÖRPER 800W 230V	RESISTENCIA 800W 230V
92	**1444001**	TERMOSTATO A CONTATTO 140°C 16A 250V	CONTACT THERMOSTAT 140°C 16A 250V	ANLEGETHERMOSTAT 140°C 16A 250V	TERMOSTATO DE CONTACTO 140°C 16A 250V

MACCHINA PER CAFFE' MOD. MINIVERTICALE
COFFEE MACHINE MOD. MINIVERTICALE
KAFFEEMASCHINE MOD. MINIVERTICALE
MÁQUINA DE CAFÉ MOD. MINIVERTICALE

EK0201

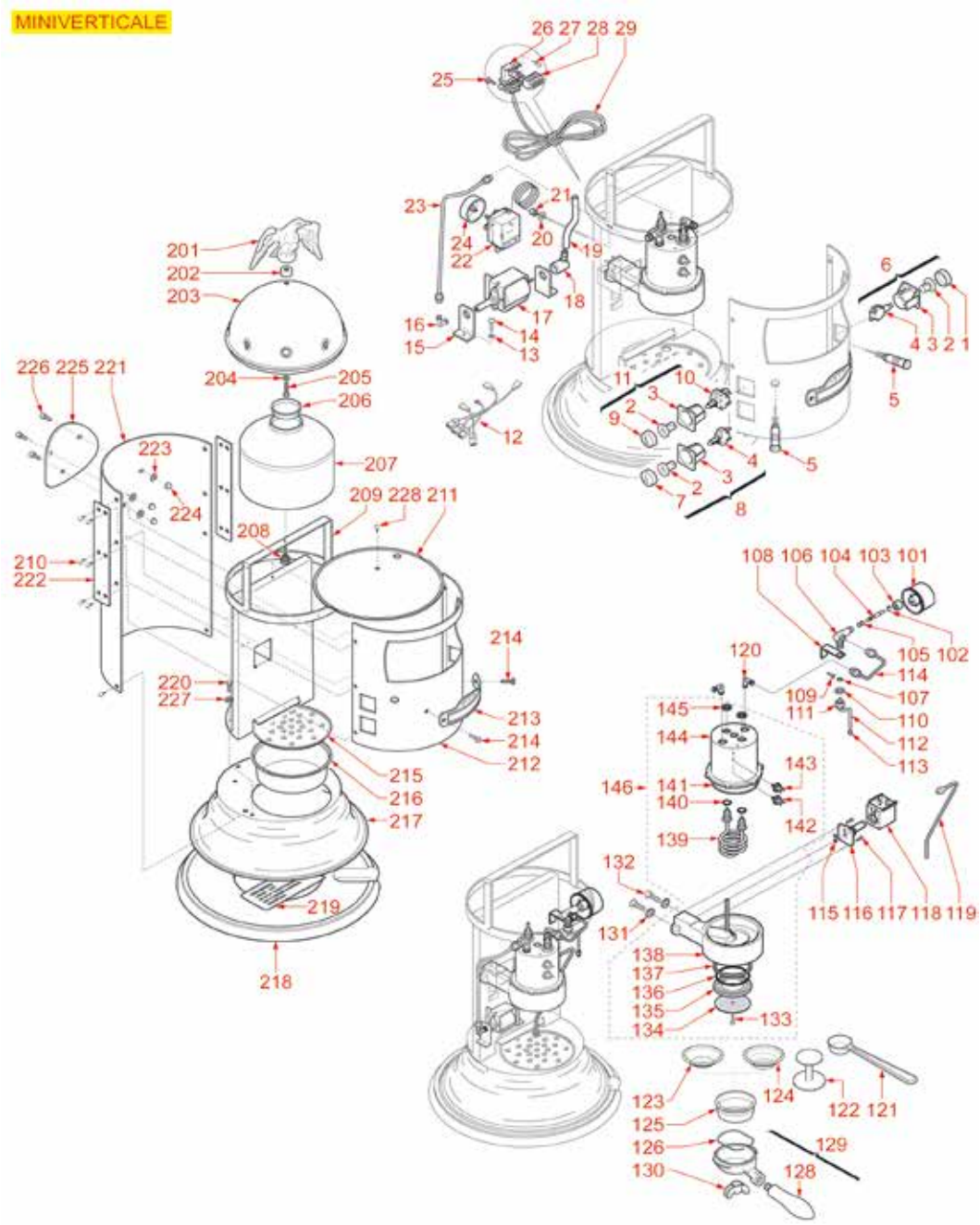

Posizioni senza cod. LF: a richiesta
Positions without LF Code No.: upon request
Abbildungen ohne LF Bestell-Nr.: auf Anfrage
Posiciones sin cód. LF: previa petición

ELEKTRA

P.	Cod.	Descrizione	Description	Beschreibung	Descripción
5	**1221121**	LAMPADA SPIA ROSSA 220V	RED INDICATOR LAMP 220V	SIGNALLAMPE ROT 220V	BOMBILLA PILOTO ROJA 220V
10	**3319920**	INTERRUTTORE BIPOLARE NERO 16A 250V	BIPOLAR SWITCH BLACK 16A 250V	SCHALTER 2-POLIG SCHWARZ 16A 250V	INTERRUPTOR BIPOLAR NEGRO 16A 250V
15	**1331023**	ANTIVIBRANTE A SQUADRA EX-EP-EK-EA	SQUARE DAMPER EX-EP-EK-EA	SCHWINGUNGSDÄMPF. GEWINKELT EX-EP-EK-EA	ANTIVIBRADOR ESCUADRA EX-EP-EK-EA
17	**1122735**	POMPA VIBRAZIONE EX5 48W 230V 50Hz	VIBRATORY PUMP EX5 48W 230V 50Hz	VIBRATIONSPUMPE EX5 48W 230V 50Hz	BOMBA VIBRACIÓN EX5 48W 230V 50Hz
17	**1122601**	POMPA VIBRAZIONE EX5 41W 120V 60Hz	VIBRATORY PUMP EX5 41W 120V 60Hz	VIBRATIONSPUMPE EX5 41W 120V 60Hz	BOMBA VIBRACIÓN EX5 41W 120V 60Hz
18	**1349651**	RACCORDO A PIPETTA A 90°	PIPETTE FITTING 90°	WINKELANSCHLUSS 90°	RACOR PIPA 90°
22	**3444005**	TERMOSTATO MONOFASE TR2 0-120°C	THERMOSTAT SINGLE-PHASE TR2 0-120°C	THERMOSTAT EIN-PHASIG TR2 0-120°C	TERMOSTATO MONOFÁSICO TR2 0-120°C
105	**1186421**	GUARNIZIONE OR 02018 EPDM	O-RING 02018 EPDM	DICHTUNG O-RING 02018 EPDM	JUNTA TORICA 02018 EPDM
115	**1186611**	GUARNIZIONE OR 02025 SILICONE ROSSO	O-RING 02025 RED SILICONE	DICHTUNG O-RING 02025 SILIKON ROT	JUNTA ARO "O" 02025 SILICONA ROJA
118	**3120032**	BOBINA PARKER ZB09 9W 220/240V 50/60Hz	COIL PARKER ZB09 9W 220/240V 50/60Hz	SPULE PARKER ZB09 9W 220/240V50/60Hz	BOBINA PARKER ZB09 9W 220/240V 50/60Hz
121	**1069001**	CUCCHIAIO DOSATORE IN PLASTICA 20 ml	PLASTIC MEASURING SPOON 20 ml	DOSIERLÖFFEL AUS KUNSTSTOFF 20 ml	CUCHARA DOSIFICADOR PLÁSTICO 20 ml
123	**1160251**	FILTRO 1 TAZZA 6 gr	1 CUP FILTER 6 g	KAFFEESIEB 1 TASSE 6 g	FILTRO 1 TAZA 6 gr
124	**1160335**	FILTRO 1 TAZZA 7 gr	1 CUP FILTER 7 g	KAFFEESIEB 1 TASSE 7 g	FILTRO 1 TAZA 7 gr
125	**1160337**	FILTRO 2 TAZZE 14 gr	FILTER 2-CUP 14 g	KAFFEESIEB 2 TASSEN 14 g	FILTRO 2 TAZAS 14 g
126	**1250101**	MOLLA FERMAFILTRO ø 1,00 mm INOX	FILTER BLOCKING SPRING ø 1,00 mm INOX	FILTERHALTERUNGSFEDER ø 1,10 mm EDELST.	MUELLE PORTAFILTRO ø 1,10 mm INOX
128	**1241133**	MANOPOLA PORTAFILTRO M12	FILTER HOLDER HANDLE M12	SIEBTRÄGERGRIFF M12	MANDO PORTAFILTRO M12
130	**1022524**	BECCUCCIO 2 TAZZE ø 3/8"	DOUBLE SPOUT ø 3/8"	AUSLAUFDÜSE 2-WEGE ø 3/8"	SALIDA 2 CAFÉS ø 3/8"
131	**1528008**	RONDELLA PIANA M8	WASHER FLAT M8	FLACHSCHEIBE M8	ARANDELA PLANA M8
134	**1081002**	DOCCIA EROGAZIONE ø 51,5 mm	SHOWER SCREEN ø 51.5 mm	AUSLAUFDUSCHE ø 51,5 mm	DUCHA EROGACIÓN ø 51,5 mm
135	**5048739**	DIFFUSORE PORTADOCCIA	DIFFUSER SHOWER HOLDER	VERTEILER DUSCHTRÄGER	DIFUSOR SOPORTEDUCHA
136	**3160044**	GUARNIZIONE OR 03187 EPDM	O-RING 03187 EPDM	DICHTUNG O-RING 03187 EPDM	JUNTA ARO "O" 03187 EPDM
137	**1186063**	GUARNIZIONE PORTAFILTRO ø 64x55x5 mm	FILTER HOLDER GASKET ø 64x55x5 mm	SIEBTRÄGERDICHTUNG ø 64x55x5 mm	JUNTA PORTAFILTRO ø 64x55x5 mm
139	**1755340**	RESISTENZA 1200W 220V	HEATING ELEMENT 1200W 220V	HEIZKÖRPER 1200W 220V	RESISTENCIA 1200W 220V
140	**1186458**	GUARNIZIONE OR 03050 SILICONE ROSSO	RED SILICONE RING 03050	DICHTUNG O-RING 03050 SILIKON ROT	JUNTA ARO "O" 03050 SILICONA ROJA
141	**1186405**	GUARNIZIONE OR 03281 SILICONE ROSSO	RED SILICONE O RING 03281	DICHTUNG O-RING 03281 SILIKON ROT	JUNTA ARO "O" 03281 SILICONA ROJA
142	**3443081**	TERMOSTATO A CONTATTO 125°C M4	CONTACT THERMOSTAT 125°C M4	ANLEGETHERMOSTAT 125°C M4	TERMOSTATO DE CONTACTO 125°C M4
143	**1443002**	TERMOSTATO A CONTATTO 165°C M4	CONTACT THERMOSTAT 165°C M4	ANLEGETHERMOSTAT 165°C M4	TERMOSTATO DE CONTACTO 165°C M4

GRUPPO EROGAZIONE MODERN-CLASSIC-KAPPA
BREW GROUP MODERN-CLASSIC-KAPPA
GRUPPE KAFFEEAUSGABE MODERN-CLASSIC-K
GRUPO SALIDA CAFÉ MODERN-CLASSIC-KAPPA

EK0501

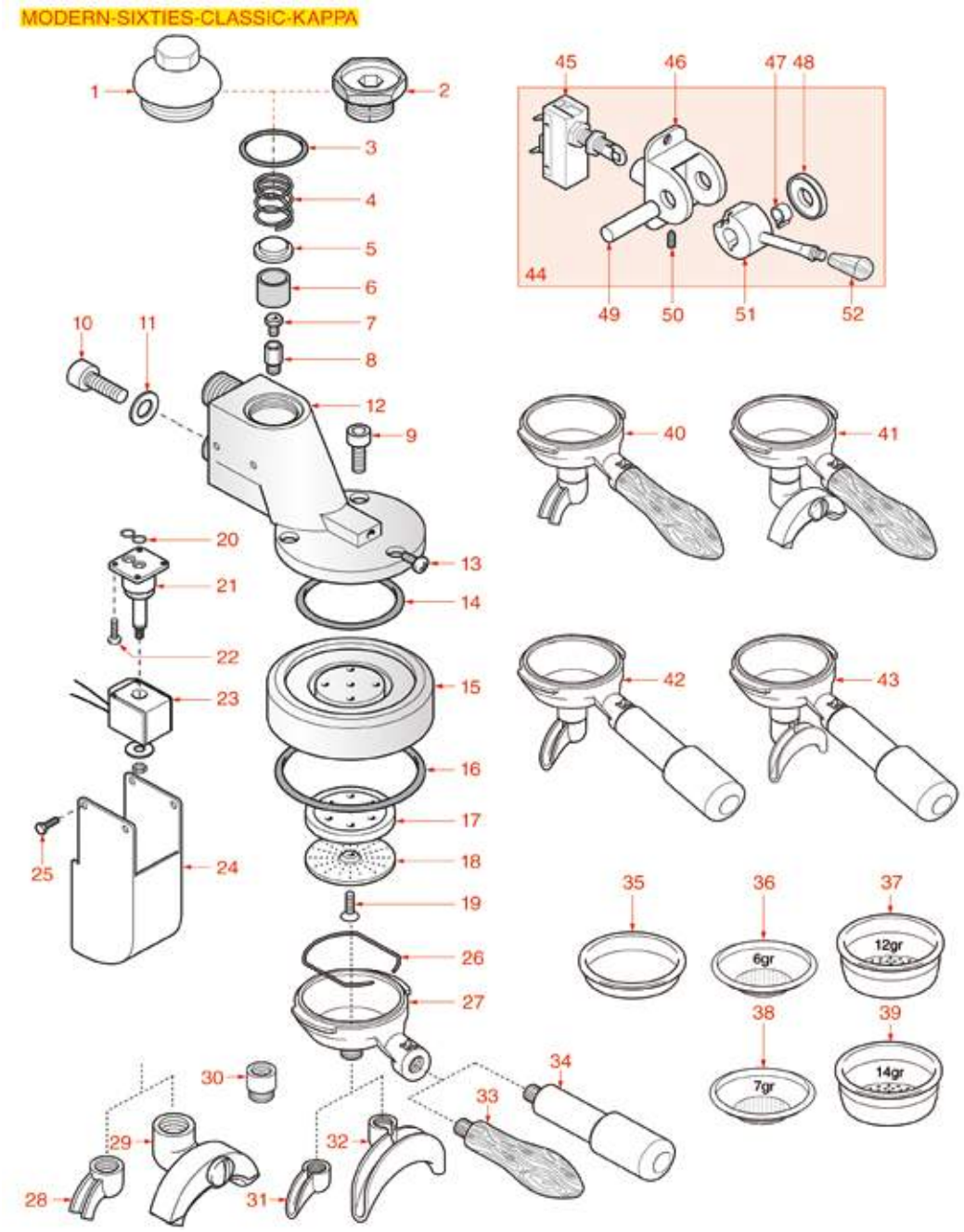

Posizioni senza cod. LF: a richiesta
Positions without LF Code No.: upon request
Abbildungen ohne LF Bestell-Nr.: auf Anfrage
Posiciones sin cód. LF: previa petición

ELEKTRA

P.	Cod.	Descrizione	Description	Beschreibung	Descripción
1	**1439029**	TAPPO ø 30 mm PER GRUPPO EROGAZIONE	CAP ø 30 mm FOR BREW GROUP	DECKEL FÜR AUSLAUFGRUPPE ø 30 mm	TAPÓN ø 30 mm PARA GRUPO EROGACIÓN
2	**1439030**	TAPPO PER GRUPPO EROGAZIONE	CAP FOR BREW GROUP	DECKEL FÜR AUSLAUFGRUPPE	TAPÓN GRUPO EROGACIÓN
3	**1186930**	GUARNIZIONE OR 03125 VITON VERDE	O-RING 03125 GREEN VITON	DICHTUNG O-RING 03125 VITON GRÜN	JUNTA ARO "O" 03125 VITON VERDE
4	**1250050**	MOLLA ø 20x19 mm COMPRIMI FILTRO	FILTER LOCKING SPRING ø 20x19 mm	FEDER ø 20x19 mm ZUM FILTERDRUCK	MUELLE ø 20x19 mm PRENSA FILTRO
5	**1160020**	BOCCOLA PER FILTRO	BUSHING FOR FILTER	BUCHSE FÜR FILTER	CASQUILLO PARA FILTRO
6	**1160021**	FILTRO ACQUA ø 18x20 mm	WATER FILTER ø 18x20 mm	WASSERFILTER ø 18x20 mm	FILTRO AGUA ø 18x20 mm
7	**1500200**	UGELLO M5x1 FORO ø 0,9 mm	NOZZLE M5x1 HOLE ø 0,9 mm	DÜSE M5x1 LOCH ø 0,9 mm	TOBERA M5x1 AGUJERO ø 0,9 mm
8	**1500201**	PORTAUGELLO PER UGELLO M5	JET HOLDER FOR JET M5	DÜSENTRÄGER FÜR DÜSE M5	SOPORTE TOBERA M5
9	**1184012**	VITE A TESTA CILINDRICA M5x10	CYLINDER HEAD SCREW M5x10	ZYLINDERKOPFSCHRAUBE M5x10	TORNILLO DE CABEZA CILINDRO M5x10
11	**1528008**	RONDELLA PIANA M8	WASHER FLAT M8	FLACHSCHEIBE M8	ARANDELA PLANA M8
14	**1186931**	GUARNIZIONE OR 0152 VITON VERDE	GASKET O-RING 0152 GREEN VITON	OR-DICHTUNG 0152 AUS GRÜNEM VITON	JUNTA OARO "O" 0152 VITON VERDE
15	**1086530**	CAMPANA INNESTO PORTAFILTRO	FILTER HOLDER COUPLING	KUPPLUNGSGLOCKE FÜR FILTERHALTER	CAMPANA EMBRAGUE PORTAFILTRO
16	**1186943**	GUARNIZIONE PORTAFILTRO ø 65x54x5,7 mm	FILTER HOLDER GASKET ø 65x54x5.7 mm	SIEBTRÄGERDICHTUNG ø 65x54x5,7 mm	JUNTA PORTAFILTRO ø 65x54x5,7 mm
17	**1086002**	DIFFUSORE PORTADOCCIA	SHOWER HOLDER DIFFUSER	VERTEILER DUSCHTRÄGER	DIFUSOR PORTADUCHA
18	**1081006**	DOCCIA EROGAZIONE ø 51,5 mm	SHOWER SCREEN ø 51.5 mm	DUSCHE ø 51,5 mm	DUCHA ø 51,5 mm
18	**1081007**	DOCCIA EROGAZIONE ø 51,5 mm	SHOWER ø 51.5 mm	DUSCHE ø 51,5 mm	DUCHA SALIDA ø 51,5 mm
19	**1528023**	VITE A TESTA SVASATA PIANA M5x16	COUNTERSUNK FLAT HEAD SCREWS M5x16	FLACHSENKKOPFSCHRAUBE M5x16	TORNILLO CABEZA AVELLANADA PLANA M5x16
20	**1186611**	GUARNIZIONE OR 02025 SILICONE ROSSO	O-RING 02025 RED SILICONE	DICHTUNG O-RING 02025 SILIKON ROT	JUNTA ARO "O" 02025 SILICONA ROJA
20	**1186612**	GUARNIZIONE OR 02025 VITON	O-RING 02025 VITON	DICHTUNG O-RING 02025 VITON	JUNTA ARO OR 02025 VITON VERDE
21	**1120339**	PARTE MECCANICA PARKER 3 VIE	3-WAY MECHANICAL COMPONENT PARKER	MECHANISCHER TEIL 3-WEGE PARKER	PARTE MECÁNICA PARKER 3 VÍAS
22	**1455034**	VITE A TESTA CILINDRICA M4x10	CYLINDER HEAD SCREW M4x10	ZYLINDERKOPFSCHRAUBE M4x10	TORNILLO CABEZA CILÍND. M4x10
23	**1120361**	BOBINA PARKER YB09 220/230V 9W 50/60Hz	COIL PARKER YB09 220/230V 9W 50/60Hz	SPULE PARKER YB09 220/230V 9W 50/60Hz	BOBINA PARKER YB09 220/230V 9W 50/60Hz
26	**1250101**	MOLLA FERMAFILTRO ø 1,00 mm INOX	FILTER BLOCKING SPRING ø 1,00 mm INOX	FILTERHALTERUNGSFEDER ø 1,10 mm EDELST.	MUELLE PORTAFILTRO ø 1,10 mm INOX
27	**1165070**	PORTAFILTRO MACCHINE CAFFÈ ELEKTRA	FILTER HOLDER ELEKTRA	SIEBTRÄGER FÜR KAFFEEMASCHINEN ELEKTRA	PORTAFILTRO MÁQUINAS DE CAFÉ ELEKTRA
28	**1022550**	BECCUCCIO 1 TAZZA ø 3/8"	SINGLE SPOUT ø 3/8"	AUSLAUFDÜSE 1-WEG ø 3/8"	SALIDA 1 CAFÉ ø 3/8"
29	**1022522**	BECCUCCIO 2 TAZZE ALTO REGOLABILE ø 3/8"	ADJUSTABLE LONG DOUBLE SPOUT ø 3/8"	AUSLAUF 2-WEGE LANG EINSTELLBAR ø 3/8"	SALIDA 2 CAFES ALTO AJUSTABLE ø 3/8"
29	**1022523**	BECCUCCIO 2 TAZZE BASSO REGOLABILE ø 3/8	ADJUSTABLE SHORT DOUBLE SPOUT ø 3/8"	AUSLAUF 2-WEGE KURZ EINSTELLBAR ø 3/8"	SALIDA 2 CAFES BAJO AJUSTABLE ø 3/8"
30	**1241134**	PROLUNGA CROMATA PER BECCUCCI ø 3/8"	CHROME-PLATED SPOUT EXTENSION ø 3/8"	VERCHROMTE AUSLAUFVERLÄNGERUNG ø 3/8"	PROLONGACIÓN CROMADA SALIDAS ø 3/8"
33	**1241133**	MANOPOLA PORTAFILTRO M12	FILTER HOLDER HANDLE M12	SIEBTRÄGERGRIFF M12	MANDO PORTAFILTRO M12
34	**1241504**	MANOPOLA PORTAFILTRO M12	FILTER HOLDER HANDLE M12	SIEBTRÄGERGRIFF M12	MANDO PORTAFILTRO M12
35	**1160339**	FILTRO CIECO	BLIND FILTER	BLINDFILTER	FILTRO CIEGO
36	**1160251**	FILTRO 1 TAZZA 6 gr	1 CUP FILTER 6 g	KAFFEESIEB 1 TASSE 6 g	FILTRO 1 TAZA 6 gr
37	**1160252**	FILTRO 2 TAZZE 12 gr	FILTER 2-CUP 12 g	KAFFEESIEB 2 TASSEN 12 g	FILTRO 2 TAZAS 12 g
38	**1160335**	FILTRO 1 TAZZA 7 gr	1 CUP FILTER 7 g	KAFFEESIEB 1 TASSE 7 g	FILTRO 1 TAZA 7 gr
39	**1160337**	FILTRO 2 TAZZE 14 gr	FILTER 2-CUP 14 g	KAFFEESIEB 2 TASSEN 14 g	FILTRO 2 TAZAS 14 g
40	**1165071**	PORTAFILTRO COMPLETO 1 TAZZA ELEKTRA	1 CUP FILTER HOLDER ASSEMBLY ELEKTRA	SIEBTRÄGER KOMPLETT 1 TASSE ELEKTRA	PORTAFILTRO COMPLETO 1 TAZA ELEKTRA
41	**1165072**	PORTAFILTRO COMPLETO 2 TAZZE ELEKTRA	2 CUPS FILTER HOLDER ASSEMBLY ELEKTRA	SIEBTRÄGER KOMPLETT 2 TASSEN ELEKTRA	PORTAFILTRO COMPLETO 2 TAZAS ELEKTRA
42	**1165073**	PORTAFILTRO COMPLETO 1 TAZZA ELEKTRA	1 CUP FILTER HOLDER ASSEMBLY ELEKTRA	SIEBTRÄGER KOMPLETT 1 TASSE ELEKTRA	PORTAGILTRO COMPLETO 1 TAZA ELEKTRA
43	**1165074**	PORTAFILTRO COMPLETO 2 TAZZE ELEKTRA	2 CUPS FILTER HOLDER ASSEMBLY ELEKTRA	SIEBTRÄGER KOMPLETT 2 TASSEN ELEKTRA	PORTAFILTRO COMPLETO 2 TAZAS ELEKTRA
44	**1192020**	LEVA COMANDO MICRO	MICRO CONTROL LEVER	SCHALTHEBEL MIKRO	PALANCA MANDO MICRO
45	**1240039**	MICROINTERRUTTORE 16A 250V	MICROSWITCH 16A 250V	MIKROSCHALTER 16A 250V	MICROINTERRUPTOR 16A 250V
47	**1250051**	MOLLA FRIZIONE	CLUTCH SPRING	KUPPLUNGSFEDER	MUELLE
52	**1241132**	MANOPOLA COMANDO GRUPPO EROGAZIONE	BREWING GROUP HANDLE	DREHKNOPF FÜR AUSLAUFGRUPPE	MANDO COMANDO GRUPO EROGACIÓN

RUBINETTO ACQUA-VAPORE CLASSIC/MODERN
WATER-STEAM TAP CLASSIC/MODERN
WASSER-DAMPFHAHN CLASSIC/MODERN
GRIFO AGUA-VAPOR CLASSIC/MODERN

EK1001

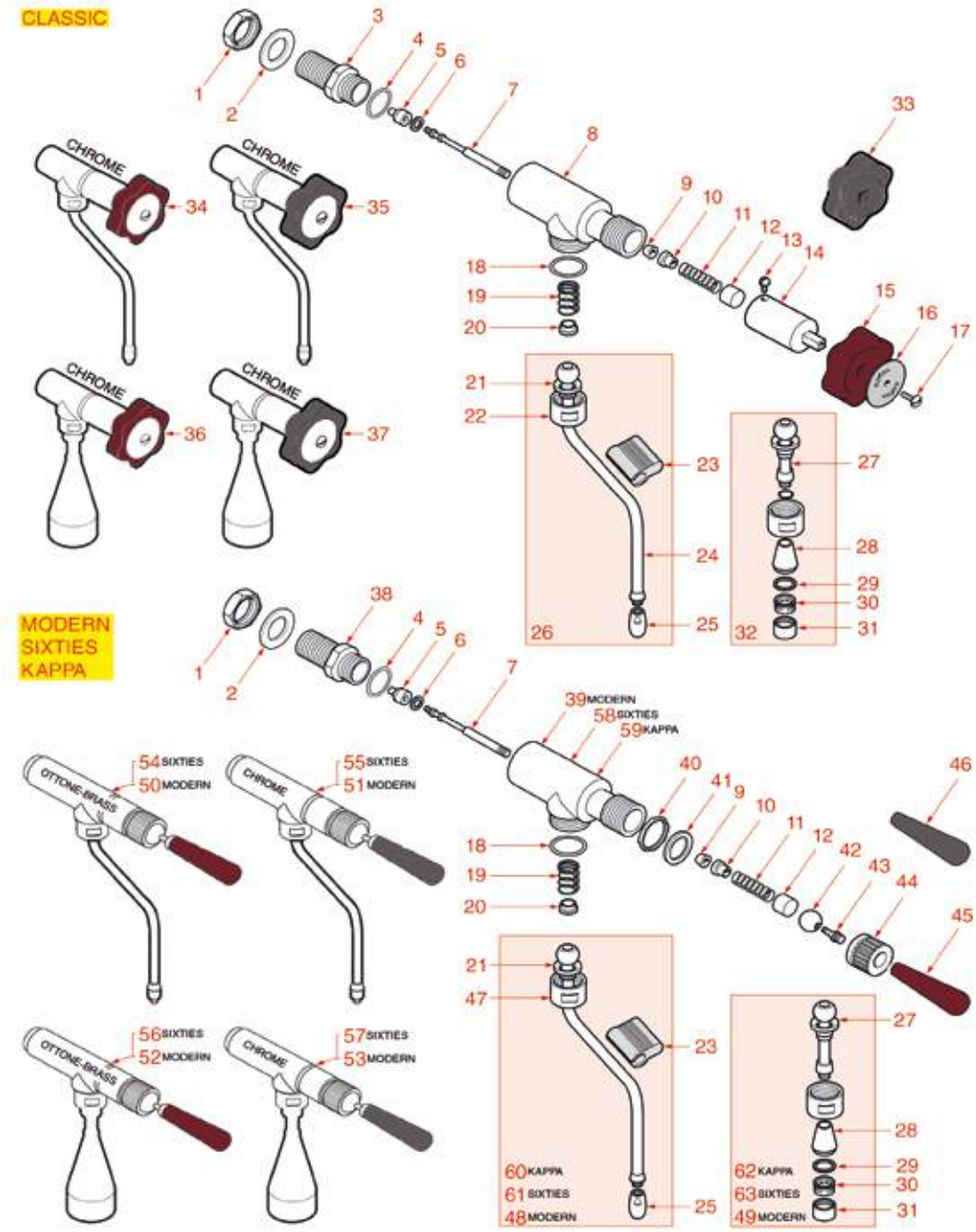

Posizioni senza cod. LF: a richiesta
Positions without LF Code No.: upon request
Abbildungen ohne LF Bestell-Nr.: auf Anfrage
Posiciones sin cód. LF: previa petición

ELEKTRA

P.	Cod.	Descrizione	Description	Beschreibung	Descripción
1	**1348036**	DADO ø 3/8" CHIAVE 21x6 mm	NUT ø 3/8" WRENCH 21x6mm	SECHSKANTMUTTER ø 3/8" SCHLÜSSEL 21x6 mm	TUERCA ø 3/8" LLAVE 21x6 mm
4	**1186933**	GUARNIZIONE OR 02075 VITON VERDE	O-RING 02075 GREEN VITON	OR-DICHTUNG 02075 AUS GRÜNEM VITON	JUNTA ARO "O" 02075 VITON VERDE
5	**1186934**	PORTAGUARNIZIONE PER RUBINETTO	GASKET HOLDER FOR TAP	DICHTUNGSTRÄGER FÜR HAHN	PORTAJUNTA PARA GRIFO
6	**1186935**	GUARNIZIONE PIANA EPDM ø 13x4x4 mm	FLAT EPDM GASKET ø 13x4x4 mm	FLACHDICHTUNG EPDM ø 13x4x4 mm	JUNTA PLANA EPDM ø 13x4x4 mm
7	**1348132**	TIRANTE PER RUBINETTO ACQUA/VAPORE	TIE ROD FOR WATER/STEAM TAP	ZUGSTANGE FÜR WASSER/DAMPFHAHN	TIRANTE GRIFO AGUA/VAPOR
9	**1186936**	TENUTA CONICA PTFE ø 12x5x5 mm	CONICAL PTFE SEAL ø 12x5x5 mm	KEGELDICHTUNG AUS PTFE ø 12x5x5 mm	JUNTA CÓNICA EN PTFE ø 12x5x5 mm
10	**1250054**	GUIDA MOLLA	SPRING GUIDE	FEDERFÜHRUNG	GUÍA RESORTE
11	**1250052**	MOLLA ø 12,2x35 mm	SPRING ø 12.2x35 mm	FEDER ø 12,2x35 mm	MUELLE ø 12,2x35 mm
12	**1250053**	TESTINA TIRANTE	TIE ROD HEAD	KOPF FÜR ZUGSTANGE	CABEZA TIRANTE
15	**1241135**	MANOPOLA RUBINETTO ACQUA/VAPORE	WATER/STEAM TAP KNOB	DREHKNOPF FÜR WASSER/DAMPFHAHN	MANDO GRIFO AGUA/VAPOR
17	**1528041**	VITE A TESTA BOMBATA LARGA M4x8 LUCIDATA	LARGE PAN HEAD SCREW M4x8 POLISHED	BREIT-FLACHKOPFSCHRAUBE M4x8 POLIERT	TORNILLO CAB. ABOMBADA M4x8 PULIDO
18	**1186373**	GUARNIZIONE OR 02081 SILICONE ROSSO	O-RING 02081 BLACK SILICONE	DICHTUNG O-RING 02081 SILIKON ROT	JUNTA ARO "O" 02081 SILICONA ROJA
19	**1250019**	MOLLA ø 12x16,5 mm	SPRING ø 12x16.5 mm	FEDER ø 12x16,5 mm	MUELLE ø 12x16,5 mm
20	**1186670**	BUSSOLA SNODO TUBO VAPORE 12x5 mm	STEAM PIPE ARTICULATION BUSHING ø 12x5mm	GELENKBUCHSE FÜR DAMPFROHR 12x5 mm	COJINETE TUBO VAPOR ø 12x5 mm
21	**1186388**	TENUTA CONICA PTFE ø 19x11x3 mm	CONICAL PTFE SEAL ø 19x11x3 mm	KEGELDICHTUNG AUS PTFE ø 19x11x3 mm	JUNTA CÓNICA EN PTFE ø 19x11x3 mm
23	**1449172**	GOMMINO ANTISCOTTATURA TUBI ø 8 mm	BURN PREVENTING HANDGRIP FOR PIPE ø 8 m	SCHUTZHANDGRIFF FÜR RÖHRE ø 8mm	PROTECTOR CALOR GOMA TUBOS ø 8 mm
26	**1449220**	TUBO VAPORE COMPLETO	STEAM PIPE COMPLETE	DAMPFROHR KOMPLETT	TUBO VAPOR COMPLETO
29	**1186938**	GUARNIZIONE PIANA VITON ø 20,5x15x2 mm	FLAT VITON GASKET ø 20.5x15x2 mm	FLACHDICHTUNG AUS VITON ø 20,5x15x2 mm	JUNTA PLANA VITON ø 20,5x15x2 mm
30	**1449317**	SPRUZZATORE ACQUA	WATER PIPE NOZZLE	WASSERSPRITZDÜSE	BOQUILLA AGUA
32	**1449221**	TUBO ACQUA COMPLETO	COMPLETE WATER PIPE	WASSERROHR KOMPLETT	TUBO AGUA COMPLETO
34	**1348130**	RUBINETTO VAPORE CROMATO	CHROME STEAM TAP ASSEMBLY	GRUPPE FÜR DAMPFHAHN VERCHROMT	CONJUNTO GRIFO VAPOR CROMADO
36	**1348131**	RUBINETTO ACQUA CROMATO	PLATED WATER TAP ASSEMBLY	GRUPPE FÜR WASSERHAHN VERCHROMT	GRIFO AGUA CROMADO
42	**1323005**	SFERA SNODO ø 16 mm	ARTICULATION BALL ø 16 mm	GELENKKUGEL ø 16 mm	ESFERA ARTICULACIÓN ø 16 mm
43	**1324063**	PERNO RUBINETTO INOX M8/M5	TAP PIN INOX M8/M5	STIFT FÜR INOX HAHN M8/M5	PERNO GRIFO INOX M8/M5
44	**1349026**	GHIERA LEVA CROMATA	CHROME PLATED LEVER RING NUT	RING FÜR HEBEL VERCHROMT	CERCO PALANCA CROMADO
45	**1241020**	MANOPOLA RUBINETTO ACQUA/VAPORE	WATER/STEAM TAP KNOB	DREHKNOPF FÜR WASSER/DAMPFHAHN	MANDO GRIFO AGUA/VAPOR

COMPONENTI ELETTRICI CLASSIC
ELECTRICAL COMPONENTS CLASSIC
ELEKTRISCHE KOMPONENTE CLASSIC
COMPONENTES ELECTRICOS CLASSIC

EK2001

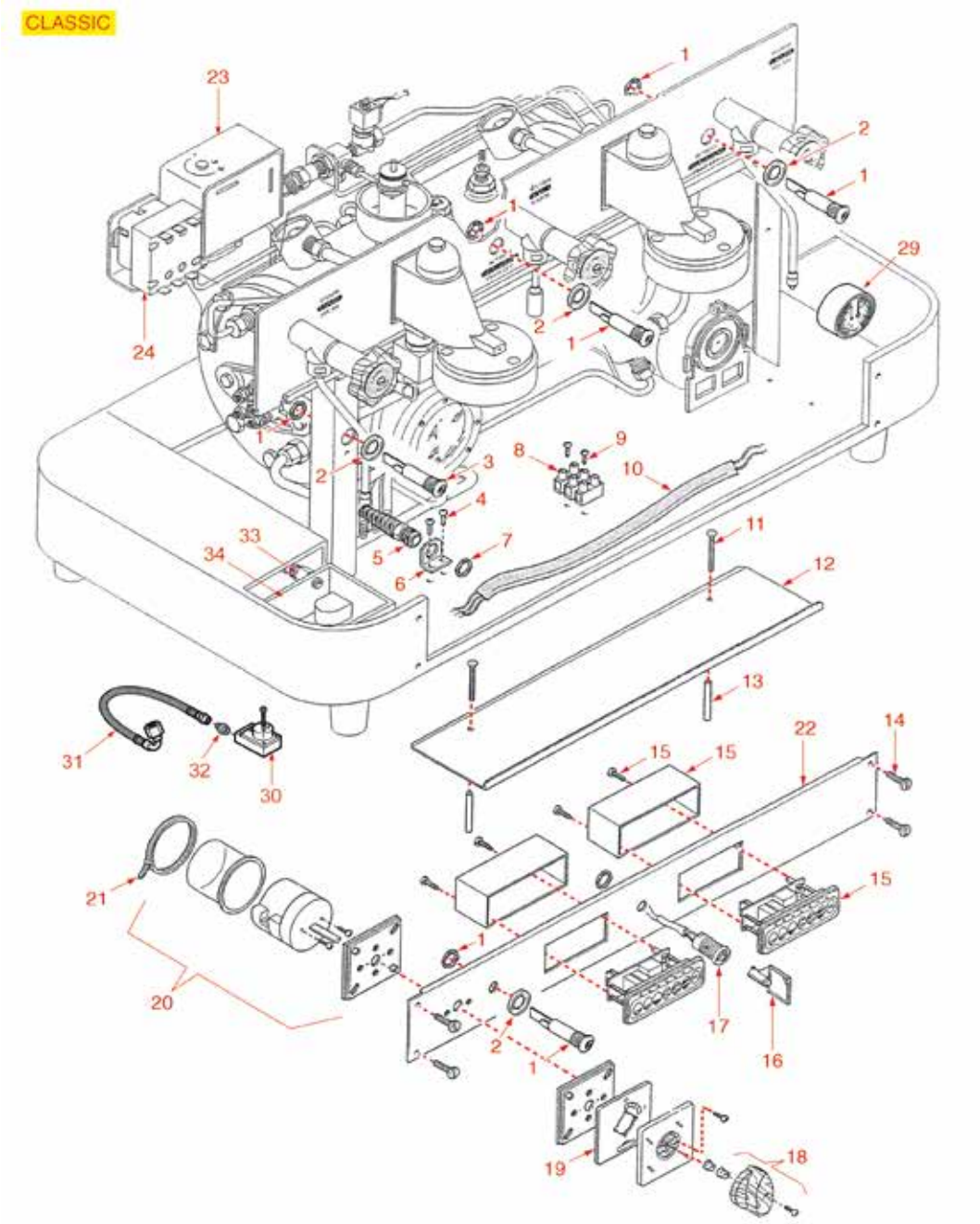

Posizioni senza cod. LF: a richiesta
Positions without LF Code No.: upon request
Abbildungen ohne LF Bestell-Nr.: auf Anfrage
Posiciones sin cód. LF: previa petición

ELEKTRA

P.	Cod.	Descrizione	Description	Beschreibung	Descripción
1	**1221120**	LAMPADA SPIA VERDE 220V	GREEN INDICATOR LAMP 220V	SIGNALLAMPE GRÜN 220V	BOMBILLA PILOTO VERDE 220V
3	**1221121**	LAMPADA SPIA ROSSA 220V	RED INDICATOR LAMP 220V	SIGNALLAMPE ROT 220V	BOMBILLA PILOTO ROJA 220V
15	**1054030**	PULSANTIERA CENTRALINA 7 TASTI	CONTROL-BOX P.BUT.PANEL 7 BUTTONS	DRUCKKNOPFSCH.F/ELEKTR-BOX 7 KNÖPFE	CENTRALITA DE EROGACIÓN 7 BOTONES
17	**1054031**	INTERRUTTORE DI PROGRAMMAZIONE	PROGRAMMING SWITCH	PROGRAMMIERSCHALTER	INTERRUPTOR DE PROGRAMACIÓN
18	**1241130**	MANOPOLA PER COMMUTATORE	SELECTOR SWITCH KNOB	DREHKNOPF FÜR SCHALTER	MANDO PARA CONMUTADOR
19	**1241131**	SERIGRAFIA PER MANOPOLA COMMUTATORE	SILKSCREEN PRINT. F/SELECTOR SWITCH KNOB	SIEBDRUCK FÜR SCHALTERDREHKNOPF	SERIGRAFÍA PARA MANDO CONMUTADOR
20	**1319010**	COMMUTATORE 0-2 POSIZIONI 20A 690V	SELECTOR SWITCH 0-2 POSITIONS 20A 690V	SCHALTER 0-2 STELLUNGEN 20A 690V	CONMUTADOR 0-2 POSICIONES 20A 690V
23	**1320531**	PRESSOSTATO P302/6 TRIPOLARE 30A	PRESSURE SWITCH P302/6 3-POLES 30A	DRUCKSCHALTER P302/6 3-POLIG 30A	PRESOSTATO P302/6 TRIPOLAR 30A
24	**1444509**	TERMOSTATO TRIFASE 169°C	THREE-PHASE THERMOSTAT 169°C	THERMOSTAT 3-PHASIG 169°C	TERMOSTATO TRIFÁSICO 169°C
29	**1245070**	MANOMETRO CALDAIA-POMPA ø 60 mm	BOILER-PUMP PRESSURE GAUGE ø 60 mm	MANOMETERF.DURCHLAUFERH.-PUMPEø60mm	MANÓMETRO CALDERA-BOMBA ø 60 mm
29	**1245060**	MANOMETRO CALDAIA-POMPA ø 60 mm	BOILER-PUMP PRESSURE GAUGE ø 60 mm	MANOMETERF.DURCHLAUFERH.-PUMPEø60mm	MANÓMETRO CALDERA-BOMBA ø 60 mm
29	**1245007**	MANOMETRO CALDAIA-POMPA ø 60 mm	BOILER-PUMP PRESSURE GAUGE ø 60 mm	MANOMETERF.DURCHLAUFERH.-PUMPEø60mm	MANÓMETRO CALDERA-BOMBA ø 60 mm
29	**1245006**	MANOMETRO CALDAIA-POMPA ø 60 mm	BOILER-PUMP PRESSURE GAUGE ø 60 mm	MANOMETERF.DURCHLAUFERH.-PUMPEø60mm	MANÓMETRO CALDERA-BOMBA ø 60 mm
30	**1455067**	CONTATORE VOLUMETRICO GICAR	VOLUMETRIC FLOWMETER GICAR	VOLUMENZÄHLER GICAR	CONTADOR VOLUMÉTRICO GICAR
31	**5019647**	TUBO FLEX ø 3/8" CFp x 1/8" Fc 280 mm	PIPE FLEX ø 3/8" CFp x 1/8" Fc 280 mm	SCHLAUCH FLEX ø 3/8" CFp x 1/8" Fc 280 m	TUBO FLEX ø 3/8" CFp x 1/8" Fc 280 mm
33	**5500498**	VALVOLA DI ESPANSIONE ø 1/8"M-1/8"MC	EXPANSION VALVE ø 1/8"M-1/8"MC	EXPANSIONSVENTIL ø 1/8"M-1/8"MC	VÁLVULA DE EXPANSIÓN ø 1/8"M-1/8"MC
34	**5029034**	VASCHETTA SCARICO	DRAIN TANK	ABLAUFSTANK	CUBA DE DESAGÜE

COMPONENTI ELETTRICI MODERN
ELECTRICAL COMPONENTS MODERN
ELEKTRISCHE KOMPONENTEN MODERN
COMPONENTES ELÉCTRICOS MODERN

EK2101

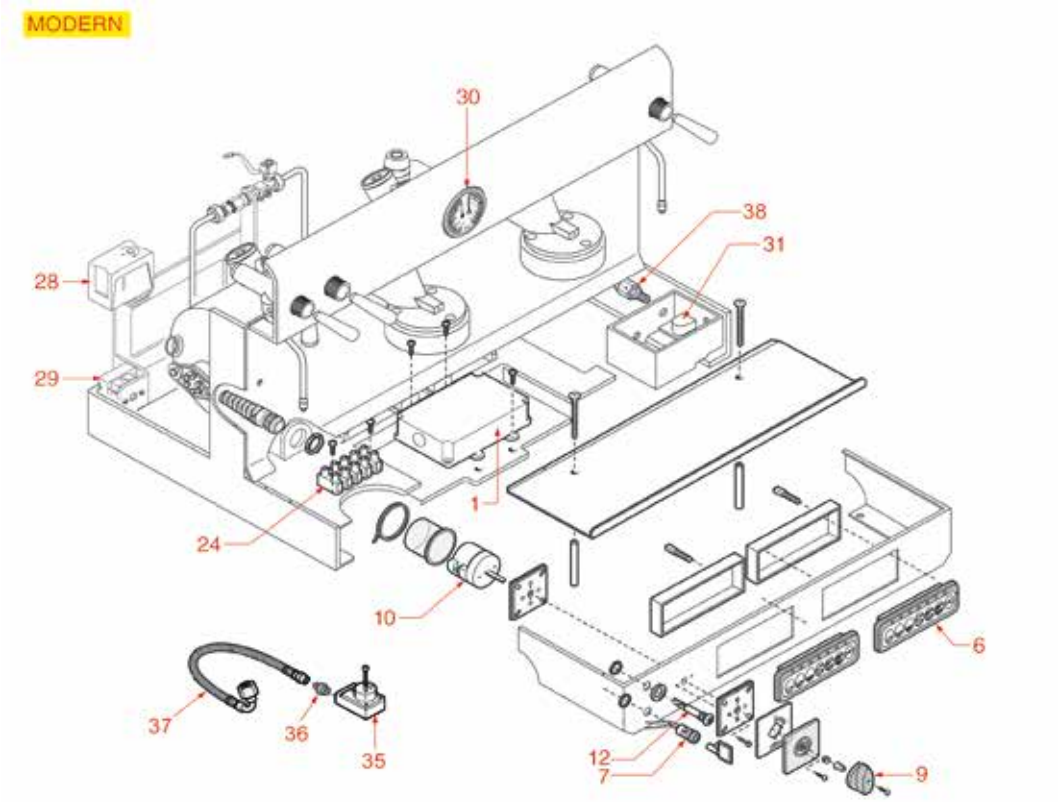

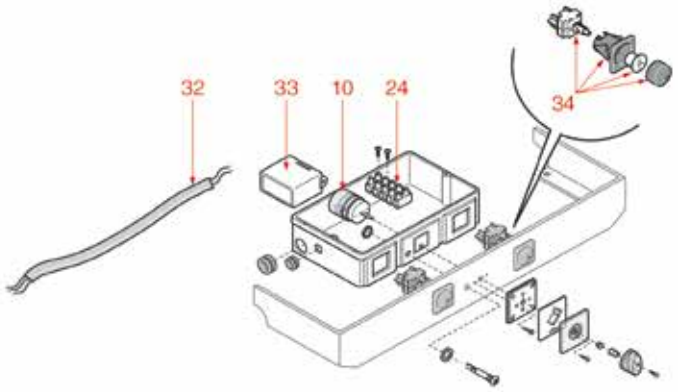

Posizioni senza cod. LF: a richiesta
Positions without LF Code No.: upon request
Abbildungen ohne LF Bestell-Nr.: auf Anfrage
Posiciones sin cód. LF: previa petición

ELEKTRA

P.	Cod.	Descrizione	Description	Beschreibung	Descripción
9	**1241130**	MANOPOLA PER COMMUTATORE	SELECTOR SWITCH KNOB	DREHKNOPF FÜR SCHALTER	MANDO PARA CONMUTADOR
12	**1221120**	LAMPADA SPIA VERDE 220V	GREEN INDICATOR LAMP 220V	SIGNALLAMPE GRÜN 220V	BOMBILLA PILOTO VERDE 220V
28	**1320531**	PRESSOSTATO P302/6 TRIPOLARE 30A	PRESSURE SWITCH P302/6 3-POLES 30A	DRUCKSCHALTER P302/6 3-POLIG 30A	PRESOSTATO P302/6 TRIPOLAR 30A
29	**1444509**	TERMOSTATO TRIFASE 169°C	THREE-PHASE THERMOSTAT 169°C	THERMOSTAT 3-PHASIG 169°C	TERMOSTATO TRIFÁSICO 169°C
30	**1245007**	MANOMETRO CALDAIA-POMPA ø 60 mm	BOILER-PUMP PRESSURE GAUGE ø 60 mm	MANOMETERF. DURCHLAUFERH.-PUMPEø60mm	MANÓMETRO CALDERA-BOMBA ø 60 mm
31	**5029034**	VASCHETTA SCARICO	DRAIN TANK	ABLAUFSTANK	CUBA DE DESAGÜE
33	**7102844**	REGOLATORE DI LIVELLO NRL30/1E-2C/F 230V	WATER LEVEL CONTROLLER NRL30/1E-2C/F 230	NIVEAUREGLER NRL30/1E-2C/F 230V	REGULADOR DE NIVEL NRL30/1E-2C/F 230V
35	**1455067**	CONTATORE VOLUMETRICO GICAR	VOLUMETRIC FLOWMETER GICAR	VOLUMENZÄHLER GICAR	CONTADOR VOLUMÉTRICO GICAR
37	**5019647**	TUBO FLEX ø 3/8" CFp x 1/8" Fc 280 mm	PIPE FLEX ø 3/8" CFp x 1/8" Fc 280 mm	SCHLAUCH FLEX ø 3/8" CFp x 1/8" Fc 280 m	TUBO FLEX ø 3/8" CFp x 1/8" Fc 280 mm
38	**5500498**	VALVOLA DI ESPANSIONE ø 1/8"M-1/8"MC	EXPANSION VALVE ø 1/8"M-1/8"MC	EXPANSIONSVENTIL ø 1/8"M-1/8"MC	VÁLVULA DE EXPANSIÓN ø 1/8"M-1/8"MC

COMPONENTI ELETTRICI SIXTIES
ELECTRICAL COMPONENTS SIXTIES
ELEKTRISCHE KOMPONENTEN SIXTIES
COMPONENTES ELÉCTRICOS SIXTIES

EK2201

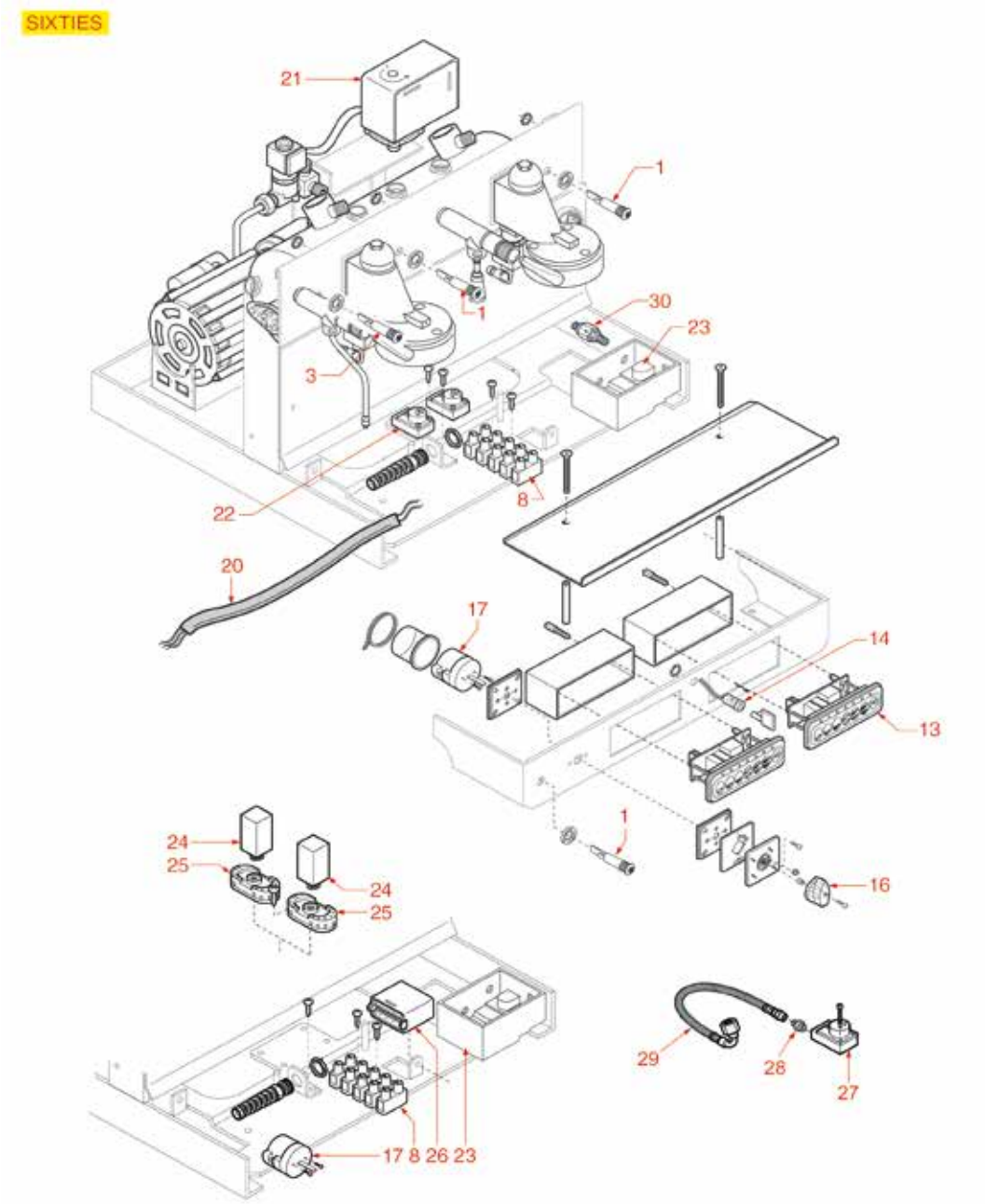

Posizioni senza cod. LF: a richiesta
Positions without LF Code No.: upon request
Abbildungen ohne LF Bestell-Nr.: auf Anfrage
Posiciones sin cód. LF: previa petición

ELEKTRA

P.	Cod.	Descrizione	Description	Beschreibung	Descripción
1	**1221120**	LAMPADA SPIA VERDE 220V	GREEN INDICATOR LAMP 220V	SIGNALLAMPE GRÜN 220V	BOMBILLA PILOTO VERDE 220V
3	**1221121**	LAMPADA SPIA ROSSA 220V	RED INDICATOR LAMP 220V	SIGNALLAMPE ROT 220V	BOMBILLA PILOTO ROJA 220V
13	**1054030**	PULSANTIERA CENTRALINA 7 TASTI	CONTROL-BOX P.BUT.PANEL 7 BUTTONS	DRUCKKNOPFSCH.F/ELEKTR-BOX 7 KNÖPFE	CENTRALITA DE EROGACIÓN 7 BOTONES
14	**1054031**	INTERRUTTORE DI PROGRAMMAZIONE	PROGRAMMING SWITCH	PROGRAMMIERSCHALTER	INTERRUPTOR DE PROGRAMACIÓN
16	**1241130**	MANOPOLA PER COMMUTATORE	SELECTOR SWITCH KNOB	DREHKNOPF FÜR SCHALTER	MANDO PARA CONMUTADOR
21	**1320531**	PRESSOSTATO P302/6 TRIPOLARE 30A	PRESSURE SWITCH P302/6 3-POLES 30A	DRUCKSCHALTER P302/6 3-POLIG 30A	PRESOSTATO P302/6 TRIPOLAR 30A
23	**5029034**	VASCHETTA SCARICO	DRAIN TANK	ABLAUFSTANK	CUBA DE DESAGÜE
26	**7102844**	REGOLATORE DI LIVELLO NRL30/1E-2C/F 230V	WATER LEVEL CONTROLLER NRL30/1E-2C/F 230	NIVEAUREGLER NRL30/1E-2C/F 230V	REGULADOR DE NIVEL NRL30/1E-2C/F 230V
27	**1455067**	CONTATORE VOLUMETRICO GICAR	VOLUMETRIC FLOWMETER GICAR	VOLUMENZÄHLER GICAR	CONTADOR VOLUMÉTRICO GICAR
29	**5019647**	TUBO FLEX ø 3/8" CFp x 1/8" Fc 280 mm	PIPE FLEX ø 3/8" CFp x 1/8" Fc 280 mm	SCHLAUCH FLEX ø 3/8" CFp x 1/8" Fc 280 m	TUBO FLEX ø 3/8" CFp x 1/8" Fc 280 mm
30	**5500498**	VALVOLA DI ESPANSIONE ø 1/8"M-1/8"MC	EXPANSION VALVE ø 1/8"M-1/8"MC	EXPANSIONSVENTIL ø 1/8"M-1/8"MC	VÁLVULA DE EXPANSIÓN ø 1/8"M-1/8"MC

CALDAIA MODERN-CLASSIC
BOILER MODERN-CLASSIC
KESSEL MODERN-CLASSIC
CALDERIN MODERN-CLASSIC

EK3001

MODERN-SIXTIES

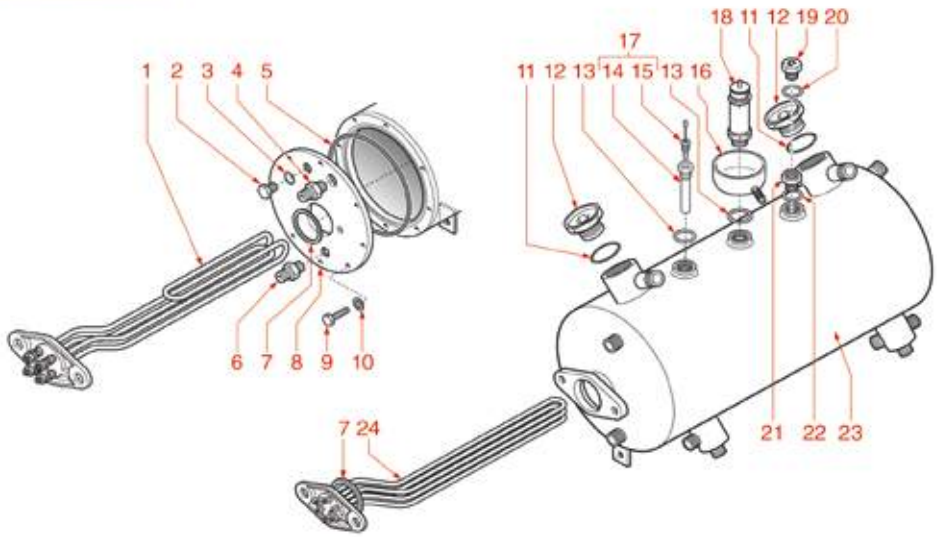

CLASSIC-KAPPA

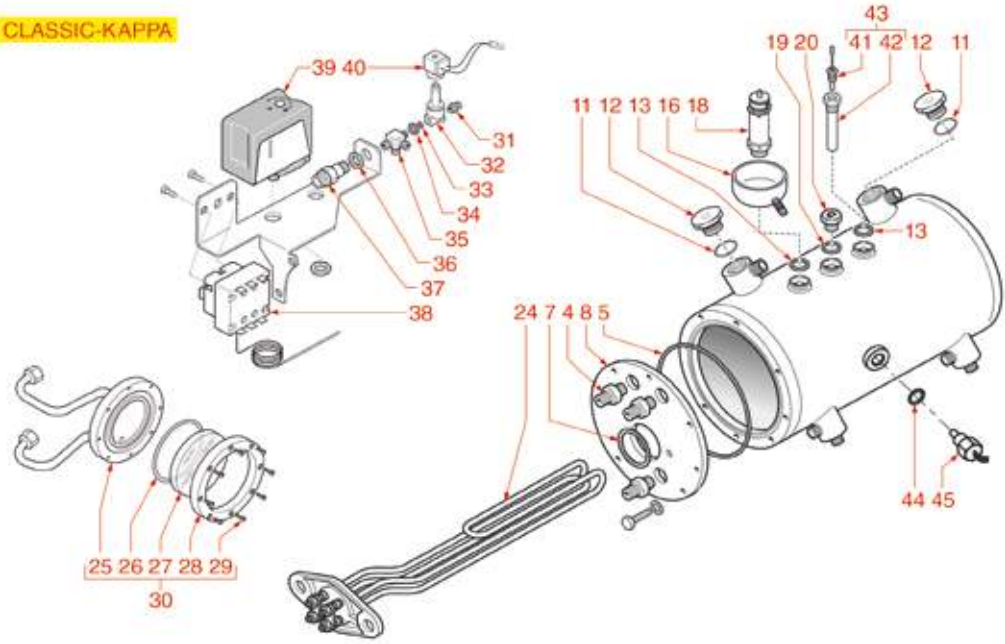

Posizioni senza cod. LF: a richiesta
Positions without LF Code No.: upon request
Abbildungen ohne LF Bestell-Nr.: auf Anfrage
Posiciones sin cód. LF: previa petición

ELEKTRA

P.	Cod.	Descrizione	Description	Beschreibung	Descripción
5	**1186941**	GUARNIZIONE OR 04525 EPDM	O-RING 04525 EPDM	O-RING DICHTUNG 04525 EPDM	JUNTA ARO "O" 04525 EPDM
6	**1349112**	RACCORDO ø 1/4"M-3/8"M	FITTING ø 1/4"M-3/8"M	ANSCHLUSS ø 1/4"AUßENGEW. 3/8"AUßENGEW.	RACOR ø 1/4"M-3/8"M
7	**1186942**	GUARNIZIONE PIANA CARBO ø 55x42x2 mm	FLAT CARBO GASKET ø 55x42x2 mm	FLACHDICHTUNG CARBO ø 55x42x2 mm	JUNTA PLANA CARBO ø 55x42x2 mm
9	**3528088**	VITE A TESTA ESAGONALE M8x20	HEXAGON HEAD SCREW M8x20	SECHSKANTSCHRAUBE M8x20	TORNILLO CABEZA HEXAGONAL M8x20
10	**1528008**	RONDELLA PIANA M8	WASHER FLAT M8	FLACHSCHEIBE M8	ARANDELA PLANA M8
11	**1186930**	GUARNIZIONE OR 03125 VITON VERDE	O-RING 03125 GREEN VITON	DICHTUNG O-RING 03125 VITON GRÜN	JUNTA ARO "O" 03125 VITON VERDE
12	**1439030**	TAPPO PER GRUPPO EROGAZIONE	CAP FOR BREW GROUP	DECKEL FÜR AUSLAUFGRUPPE	TAPÓN GRUPO EROGACIÓN
16	**1527320**	VASCHETTA RECUPERO ACQUA	WATER COLLECTION TANK	WASSERAUFFANGSWANNE	CUBETA RECOGE AGUA
18	**1523121**	VALVOLA CALDAIA ø 3/8"M - 1,5 bar CE/PED	BOILER VALVE ø 3/8"M - 1.5 bar CE/PED	VENTIL DURCHLAUFER. ø3/8"M-1,5bar CE/PED	VÁLVULA CALDERÍN ø 3/8"M - 1,5 bar CE/PE
19	**1523534**	VALVOLA CALDAIA ø 1/4"M	BOILER VALVE ø 1/4"M	VENTIL FÜR DURCHLAUFERHITZER ø 1/4"A	VÁLVULA CALDERÍN ø 1/4"M
19	**1523537**	VALVOLA CALDAIA ø 1/4"M	BOILER VALVE ø 1/4"M	VENTIL FÜR DURCHLAUFERHITZER ø 1/4"A	VÁLVULA CALDERÍN ø 1/4"M
20	**1186769**	GUARNIZIONE TONDA RAME ø 18,7x13x2,5 mm	ROUND COPPER GASKET ø 18.7x13x2.5 mm	DICHTUNG AUS KUPFER ø 18,7x13,2x2,5 mm	JUNTA REDONDA EN COBRE ø 18,7x13,2x2,5 m
22	**1186939**	GUARNIZIONE TONDA RAME ø 21x17x2 mm	ROUND COPPER GASKET ø 21x17x2 mm	DICHTUNG AUS KUPFER ø 21x17x2 mm	JUNTA REDONDA EN COBRE ø 21x17x2 mm
24	**1755261**	RESISTENZA 3500W 230/400V	HEATING ELEMENT 3500W 230/400V	HEIZKÖRPER 3500W 230/400V	RESISTENCIA 3500W 230/400V
24	**1755260**	RESISTENZA 5500W 240/415V	HEATING ELEMENT 5500W 240/415V	HEIZKÖRPER 5500W 240/415V	RESISTENCIA 5500W 240/415V
26	**1186932**	GUARNIZIONE OR 06237 EPDM	O-RING 06237 EPDM	O-RING DICHTUNG 06237 EPDM	JUNTA ARO "O" 06237 EPDM
27	**1520150**	VETRO LIVELLO ø 73x8 mm	LEVEL GLASS ø 73x8 mm	WASSERSTANDGLAS ø 73x8 mm	CRISTAL NIVEL ø 73x8 mm
33	**1160017**	FILTRO ACQUA INOX ø 8x1,5 mm	STAINLESS STEEL WATER FILTER ø 8x1.5 mm	INOX-WASSERFILTER ø 8x1,5 mm	FILTRO AGUA INOX ø 8x1,5 mm
38	**1444509**	TERMOSTATO TRIFASE 169°C	THREE-PHASE THERMOSTAT 169°C	THERMOSTAT 3-PHASIG 169°C	TERMOSTATO TRIFÁSICO 169°C
39	**1320531**	PRESSOSTATO P302/6 TRIPOLARE 30A	PRESSURE SWITCH P302/6 3-POLES 30A	DRUCKSCHALTER P302/6 3-POLIG 30A	PRESOSTATO P302/6 TRIPOLAR 30A
43	**1341010**	SONDA LIVELLO ø 3/8"M-131 mm	LEVEL PROBE ø 3/8"M-131 mm	NIVEAUSONDE ø 3/8"M-131 mm	SONDA NIVEL ø 3/8"M-131 mm

GRUPPO EROGAZIONE
BREW GROUP
KAFFEEAUSGABEGRUPPE
GRUPO SALIDA CAFÉ

EX0102

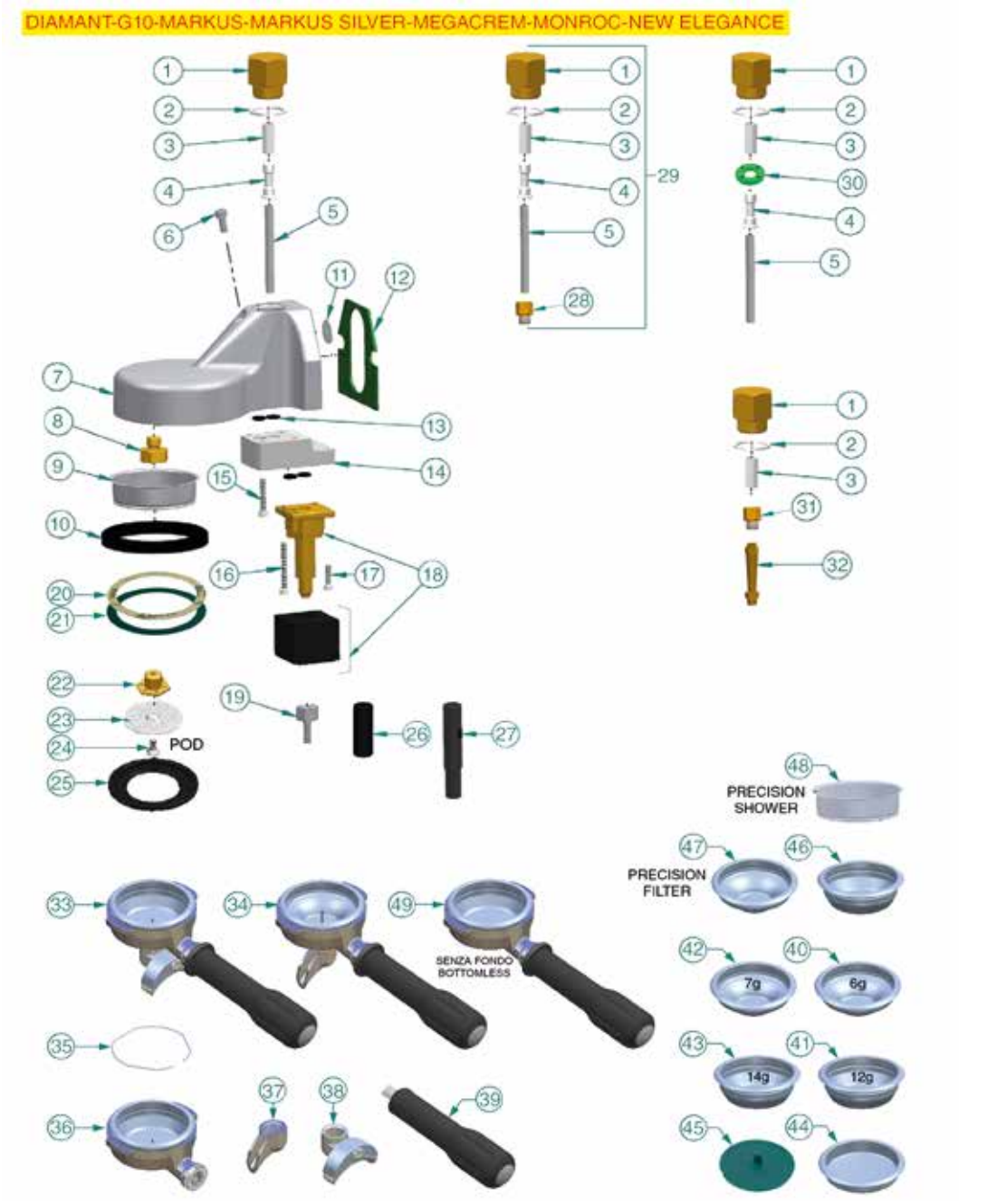

Posizioni senza cod. LF: a richiesta
Positions without LF Code No.: upon request
Abbildungen ohne LF Bestell-Nr.: auf Anfrage
Posiciones sin cód. LF: previa petición

EXPOBAR

P.	Cod.	Descrizione	Description	Beschreibung	Descripción
1	**1439009**	TAPPO ø 1/2"M PER GRUPPO EROGAZIONE	CAP ø 1/2"M FOR BREW GROUP	DECKEL FÜR AUSLAUFGRUPPE ø 1/2"A	TAPÓN ø 1/2"M GRUPO EROGACIÓN
2	**1186537**	GUARNIZIONE PIANA PTFE ø 26x22x2 mm	GASKET FLAT PTFE ø 26x22x2 mm	FLACHDICHTUNG PTFE ø 26x22x2 mm	JUNTA PLANA EN PTFE ø 26x22x2 mm
3	**1160517**	FILTRO ACQUA ø 8,5x22 mm	WATER FILTER ø 8.5x22 mm	WASSERFILTER ø 8,5x22 mm	FILTRO AGUA ø 8,5x22 mm
4	**1500012**	UGELLO GRUPPO	GROUP NOZZLE	GRUPPENDÜSE	TOBERA GRUPO
5	**1324054**	PORTAUGELLO GRUPPO EROGAZIONE	JET HOLDER BREW GROUP	DÜSENTRÄGER FÜR AUSLAUFGRUPPE	SOPORTE TOBERA GRUPO SALIDA
6	**1184010**	VITE A TESTA CILINDRICA BASSA M6x10	LOW CYLINDER HEAD SCREW M6x10	ZYLINDERKOPFSCHRAUBE NIEDRIG M6x10	TORNILLO CABEZA DE CILINDRO BAJA M6x10
8	**1501010**	SPRUZZATORE GRUPPO M10	GROUP SPRINKLER M10	SPRITZDÜSE GRUPPE M10	ROCIADOR GRUPO M10
9	**1081216**	DOCCIA EROGAZIONE ø 60 mm	SHOWER SCREEN ø 60 mm	AUSLAUFDUSCHE ø 60 mm	DUCHA EROGACIÓN ø 60 mm
9	**1081516**	DOCCIA EROGAZIONE ø 60 mm	SHOWER ø 60 mm	AUSLAUFDUSCHE ø 60 mm	DUCHA EROGACIÓN ø 60 mm
9	**1081016**	DOCCIA EROGAZIONE ø 60 mm	SHOWER SCREEN ø 60 mm	DUSCHE ø 60 mm	DUCHA ø 60 mm
9	**1081116**	DOCCIA EROGAZIONE ø 60 mm	SHOWER SCREEN ø 60 mm	DUSCHE ø 60 mm	DUCHA ø 60 mm
10	**1186722**	GUARNIZIONE PORTAFILTRO ø 73x57x8 mm	FILTER HOLDER GASKET ø 73x57x8 mm	SIEBTRÄGERDICHTUNG ø 73x57x8 mm	JUNTA PORTAFILTRO ø 73x57x8 mm
10	**1186723**	GUARNIZIONE PORTAFILTRO ø 73x57x8,5 mm	FILTER HOLDER GASKET ø 73x57x8.5 mm	SIEBTRÄGERDICHTUNG ø 73x57x8,5 mm	JUNTA PORTAFILTRO ø 73x57x8,5 mm
10	**1186724**	GUARNIZIONE PORTAFILTRO ø 73x57x9 mm	FILTER HOLDER GASKET ø 73x57x9 mm	SIEBTRÄGERDICHTUNG ø 73x57x9 mm	JUNTA PORTAFILTRO ø 73x57x9 mm
10	**1486724**	GUARNIZIONE PORTAFILTRO ø 73x57x10 mm	GASKET FILTERHOLDER ø 73x57x10 mm	DICHTUNG SIEBTRÄGER ø 73x57x10 mm	JUNTA PORTAFILTRO ø 73x57x10 mm
11	**1186030**	GUARNIZIONE PIANA PTFE ø 18x3,5x1 mm	PTFE FLAT GASKET ø 18x3.5x1 mm	FLACHDICHTUNG AUS PTFE ø 18x3,5x1 mm	JUNTA PLANA PTFE ø 18x3,5x1 mm
12	**1186536**	GUARNIZIONE GRUPPO 75x68x2 mm	COFFEE GROUP GASKET 75x68x2 mm	GRUPPENDICHTUNG 75x68x2 mm	JUNTA GRUPO 75x68x2 mm
13	**1186611**	GUARNIZIONE OR 02025 SILICONE ROSSO	O-RING 02025 RED SILICONE	DICHTUNG O-RING 02025 SILIKON ROT	JUNTA ARO "O" 02025 SILICONA ROJA
13	**1186612**	GUARNIZIONE OR 02025 VITON	O-RING 02025 VITON	DICHTUNG O-RING 02025 VITON	JUNTA ARO OR 02025 VITON VERDE
18	**1120264**	ELETTROVALVOLA PARKER 3 VIE 230V 50/60Hz	ELECTRIC VALVE PARKER 3 WAYS 230V 50/60H	MAGNETVENTIL PARKER 3-WEGE 230V 50/60Hz	ELECTROVÁLVULA PARKER 3 VÍAS 230V 50/60H
20	**1190001**	SPESSORE CARTA ø 73x59x0,8 mm	PAPER SHIM ø 73x59x0.8 mm	ABSTANDSSTÜCK AUS PAPIER ø 73x59x0,8 mm	ESPESOR PAPEL ø 73x59x0,8 mm
21	**1190002**	SPESSORE GOMMA ø 73x59x1 mm EPDM	RUBBER SHIM ø 73x59x1 mm EPDM	ABSTANDSSTÜCK GUMMI ø 73,5x59x1 mm EPDM	ESPESOR GOMA ø 73,5x59x1 mm EPDM
22	**1501002**	SPRUZZATORE GRUPPO M10x1,5	BREW GROUP SPRAY NOZZLE M10x1.5	SPRITZDÜSE FÜR GRUPPE M10x1,5	BOQUILLA GRUPO M10x1,5
23	**1081008**	DOCCIA EROGAZIONE ø 34 mm	SHOWER ø 34 mm	DUSCHE ø 34 mm	DUCHA SALIDA ø 34 mm
24	**1528001**	VITE A TESTA SVASATA PIANA M4x10	COUNTERSUNK FLAT HEAD SCREWS M4x10	FLACHSENKKOPFSCHRAUBE M4x10	TORNILLO DE CABEZA AVELL. PLANA M4x10
25	**1186028**	GUARNIZIONE GRUPPO ø 51 mm	GROUP GASKET ø 51 mm	GRUPPENDICHTUNG ø 51 mm	JUNTA GRUPO ø 51 mm
26	**1450001**	TUBETTO SCARICO	DRAIN PIPE	AUSLAUFROHR	TUBO DESAGÜE
27	**1450002**	TUBETTO SCARICO	DRAIN PIPE	AUSLAUFROHR	TUBO DESAGÜE
30	**1186029**	GUARNIZIONE PIANA VITON ø 15x5,5x3 mm	FLAT VITON GASKET ø 15x5.5x3 mm	FLACHDICHTUNG AUS VITON ø 15x5,5x3 mm	JUNTA PLANA VITON ø 15x5,5x3 mm
31	**1501522**	UGELLO M6x1 FORO ø 0,75 mm	NOZZLE M6x1 HOLE ø 0,75 mm	DÜSE M6x1 LOCH ø 0,75 mm	TOBERA M6x1 AGUJERO ø 0,75 mm
33	**3165002**	PORTAFILTRO COMPLETO 2 TAZZE EXPOBAR	2 CUPS FILTER HOLDER ASSEMBLY EXPOBAR	SIEBTRÄGER KOMPLETT 2 TASSEN EXPOBAR	PORTAFILTRO COMPLETO 2 TAZAS EXPOBAR
34	**3165001**	PORTAFILTRO COMPLETO 1 TAZZA EXPOBAR	1 CUP FILTER HOLDER ASSEMBLY EXPOBAR	SIEBTRÄGER KOMPLETT 1 TASSE EXPOBAR	PORTAFILTRO COMPLETO 1 TAZA EXPOBAR
35	**1250101**	MOLLA FERMAFILTRO ø 1,00 mm INOX	FILTER BLOCKING SPRING ø 1,00 mm INOX	FILTERHALTERUNGSFEDER ø 1,10 mm EDELST.	MUELLE PORTAFILTRO ø 1,10 mm INOX
36	**1165061**	PORTAFILTRO MACCHINE CAFFÈ	COFFEE MACHINE FILTER HOLDER	SIEBTRÄGER FÜR KAFFEEMASCHINEN	SOPORTE FILTRO MÁQUINAS DE CAFÉ
37	**1022059**	BECCUCCIO 1 TAZZA ø 3/8"	SINGLE SPOUT ø 3/8"	AUSLAUF 1-WEG ø 3/8"	SALIDA 1 CAFÉ ø 3/8"
37	**1022501**	BECCUCCIO 1 TAZZA ø 3/8"	SINGLE SPOUT ø 3/8"	AUSLAUF 1-WEG ø 3/8"	SALIDA 1 CAFÉ ø 3/8"
38	**1022506**	BECCUCCIO 2 TAZZE ø 3/8"	DOUBLE SPOUT ø 3/8"	AUSLAUF 2-WEGE ø 3/8"	SALIDA 2 CAFES ø 3/8"
38	**1022521**	BECCUCCIO 2 TAZZE ALTO ø 3/8"	LONG DOUBLE SPOUT ø 3/8"	AUSLAUF 2-WEGE LANG ø 3/8"	SALIDA 2 CAFES ALTO ø 3/8"
39	**1241169**	MANOPOLA PORTAFILTRO M12	FILTER HOLDER HANDLE M12	DREHKNOPF FÜR FILTERTRÄGER M12	MANDO SOPORTE FILTRO M12
40	**1160251**	FILTRO 1 TAZZA 6 gr	1 CUP FILTER 6 g	KAFFEESIEB 1 TASSE 6 g	FILTRO 1 TAZA 6 gr
41	**1160252**	FILTRO 2 TAZZE 12 gr	FILTER 2-CUP 12 g	KAFFEESIEB 2 TASSEN 12 g	FILTRO 2 TAZAS 12 g
42	**1160281**	FILTRO 1 TAZZA 7 gr ECONOMICO	1-CUP FILTER 7 gr - BASIC QUALITY	FILTER 1 TASSE 7 g PREISGÜNSTIG	FILTRO 1 TAZA 7 gr ECONÓMICO
42	**1160335**	FILTRO 1 TAZZA 7 gr	1 CUP FILTER 7 g	KAFFEESIEB 1 TASSE 7 g	FILTRO 1 TAZA 7 gr
43	**1160282**	FILTRO 2 TAZZE 14 gr ECONOMICO	FILTER 2-CUP 14 g - COST EFFECTIVE	KAFFEESIEB 2 TASSEN 14 g PREISGÜNSTIG	FILTRO 2 TAZAS 14 g ECONÓMICO
43	**1160337**	FILTRO 2 TAZZE 14 gr	FILTER 2-CUP 14 g	KAFFEESIEB 2 TASSEN 14 g	FILTRO 2 TAZAS 14 g
44	**1160339**	FILTRO CIECO	BLIND FILTER	BLINDFILTER	FILTRO CIEGO
45	**1160293**	FILTRO CIECO A MEMBRANA	MEMBRANE BLIND FILTER	MEMBRAN-BLINDFILTER	FILTRO CIEGO DE MEMBRANA
46	**1460102**	FILTRO DI PRECISIONE 2T 12/18 gr H24,5	PRECISION FILTER 2 CUPS 12/18 g H24.5	PRÄZISIONS-SIEB 2 TASSEN 12/18 g H24,5	FILTRO DE PRECISIÓN 2 TAZAS 12/18g H24,5
46	**1460103**	FILTRO DI PRECISIONE 2T 14/20 gr H26,5	PRECISION FILTER 2 CUPS 14/20 g H26.5	PRÄZISIONS-SIEB 2 TASSEN 14/20 g H26,5	FILTRO DE PRECISIÓN 2 TAZAS 14/20g H26,5
46	**1460104**	FILTRO DI PRECISIONE 2T 18/22 gr H28,5	PRECISION FILTER 2 CUPS 18/22 g H28,5	PRÄZISIONS-SIEB 2 TASSEN 18/22 g H28,5	FILTRO DE PRECISIÓN 2 TAZAS 18/22g H28,5
47	**1460100**	FILTRO DI PRECISIONE 1T 6/8 gr H24,5	PRECISION FILTER 1 CUP 6/8 g H24.5	PRÄZISIONS-SIEB 1 TASSE 6/8 g H24,5	FILTRO DE PRECISIÓN 1 TAZA 6/8 g H24,5
47	**1460101**	FILTRO DI PRECISIONE 1T 7/9 gr H26,5	PRECISION FILTER 1 CUP 7/9 g H26.5	PRÄZISIONS-SIEB 1 TASSE 7/9 g H26,5	FILTRO DE PRECISIÓN 1 TAZA 7/9 g H26,5
48	**1460201**	DOCCIA DI PRECISIONE ø 60 mm	PRECISION SHOWER SCREEN ø 60 mm	FEINMECHANISCHE DUSCHE ø 60 mm	DUCHA DE PRECISIÓN ø 60 mm
48	**1460206**	DOCCIA DI PRECISIONE ø 60 mm	PRECISION SHOWER SCREEN ø 60 mm	FEINMECHANISCHE DUSCHE ø 60 mm	DUCHA DE PRECISIÓN ø 60 mm
49	**1165192**	PORTAFILTRO SENZA FONDO CREM EXPOBAR	BOTTOMLESS FILTER HOLDER CREM EXPOBAR	BODENLOS SIEBTRÄGER CREM EXPOBAR	SOPORTE FILTRO SIN FONDO CREM EXPOBAR

GRUPPO EROGAZIONE A LEVETTA
BREW GROUP WITH LEVER
KAFFEEAUSGABE HEBELGRUPPE
GRUPO SALIDA CAFÉ DE PALANCA

EX0202

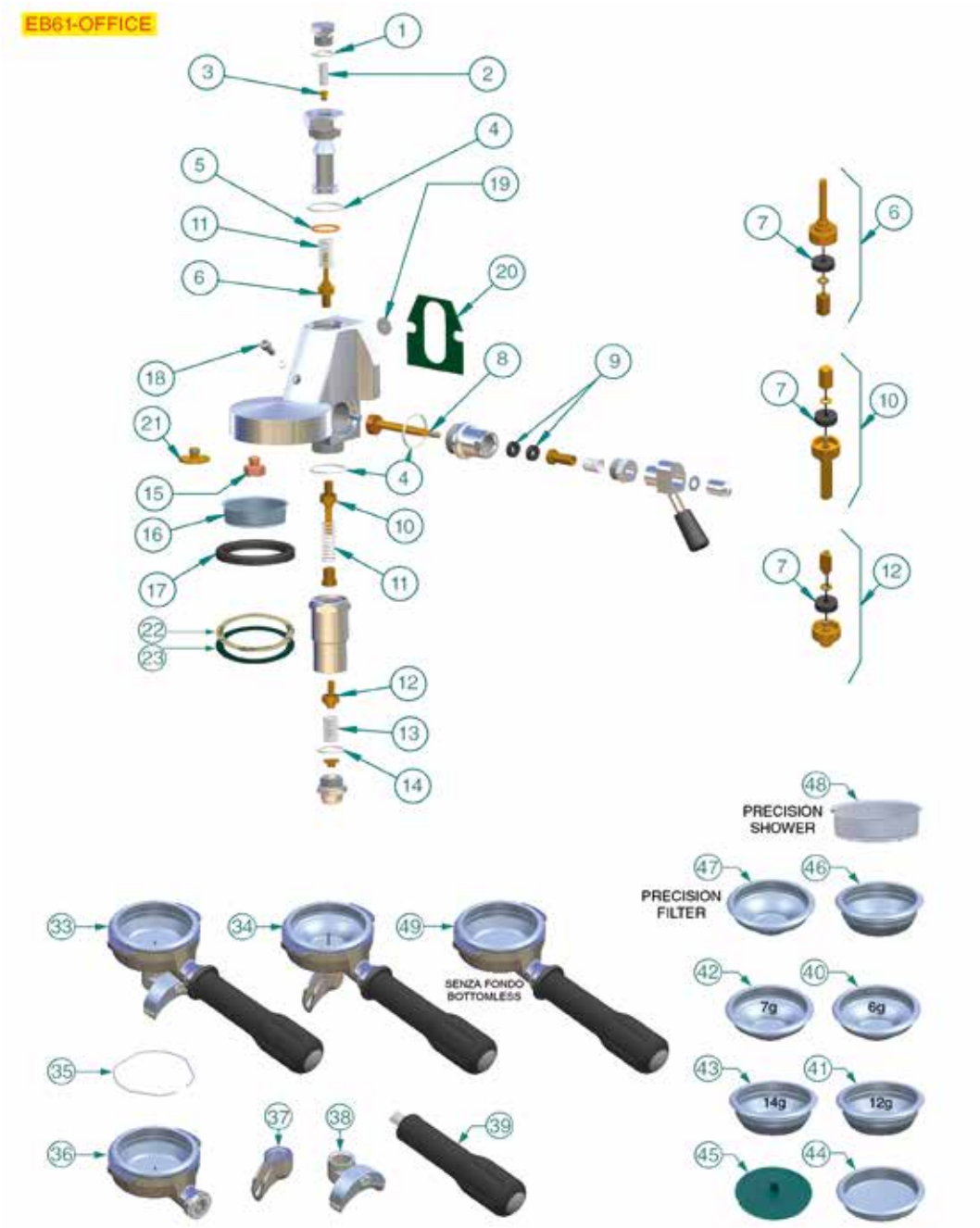

Posizioni senza cod. LF: a richiesta
Positions without LF Code No.: upon request
Abbildungen ohne LF Bestell-Nr.: auf Anfrage
Posiciones sin cód. LF: previa petición

EXPOBAR

P.	Cod.	Descrizione	Description	Beschreibung	Descripción
1	**1186201**	GUARNIZIONE PIANA PTFE ø 21x16,8x2 mm	GASKET FLAT PTFE ø 21x16.8x2 mm	FLACHDICHTUNG PTFE ø 21x16,8x2 mm	JUNTA PLANA PTFE ø 21x16,8x2 mm
2	**1160517**	FILTRO ACQUA ø 8,5x22 mm	WATER FILTER ø 8.5x22 mm	WASSERFILTER ø 8,5x22 mm	FILTRO AGUA ø 8,5x22 mm
3	**1501522**	UGELLO M6x1 FORO ø 0,75 mm	NOZZLE M6x1 HOLE ø 0,75 mm	DÜSE M6x1 LOCH ø 0,75 mm	TOBERA M6x1 AGUJERO ø 0,75 mm
4	**1186328**	GUARNIZIONE PIANA PTFE ø 35x30x2 mm	PTFE FLAT GASKET ø 35x30x2 mm	FLACHDICHTUNG AUS PTFE ø 35x30x2 mm	JUNTA PLANA PTFE ø 35x30x2 mm
5	**1186591**	GUARNIZIONE OR 0128 VITON	O-RING 0128 VITON	DICHTUNG O-RING 0128 VITON	JUNTA ARO "O" 0128 VITON
6	**1523053**	VALVOLA EROGAZIONE COMPLETA	COMPLETE SPOUT VALVE	AUSLAUFVENTIL KOMPLETT	VÁLVULA EROGACIÓN COMPLETA
7	**1186311**	GUARNIZIONE PIANA NBR ø 13x4x4 mm	NBR FLAT GASKET ø 13x4x4 mm	FLACHDICHTUNG NBR ø 13x4x4 mm	JUNTA PLANA NBR ø 13x4x4 mm
8	**1324048**	PERNO A CAMME PER GRUPPO	CAM ROD FOR COFFEE GROUP	NOCKENWELLE FÜR KAFFEEGRUPPE	PERNO DE LEVAS PARA GRUPO
9	**1186312**	GUARNIZIONE PIANA EPDM ø 15,5x7,5x4 mm	EPDM FLAT GASKET ø 15.5x7.5x4 mm	FLACHDICHTUNG EPDM ø 15,5x7,5x4 mm	JUNTA PLANA EPDM ø 15,5x7,5x4 mm
10	**5061460**	VALVOLA INFUSIONE COMPLETA	COMPLETE INFUSION VALVE	KOMPLETT AUFGUSSVENTIL	VÁLVULA INFUSIÓN COMPLETA
11	**1250536**	MOLLA ø 13x42 mm	SPRING ø 13x42 mm	FEDER ø 13x42 mm	MUELLE ø 13x42 mm
12	**1523453**	VALVOLA SCARICO COMPLETA	COMPLETE DRAIN VALVE	AUSLAUFVENTIL KOMPLETT	VÁLVULA DESAGÜE COMPLETA
13	**1250656**	MOLLA ø 14,5x35 mm SCARICO	OUTLET SPRING ø 14.5x35 mm	ABUSLAUFFEDER ø 14,5x35 mm	MUELLE ø 14,5x35 mm DESAGÜE
14	**1186117**	GUARNIZIONE PIANA PTFE ø 26x21x2 mm	PTFE FLAT GASKET ø 26x21x2 mm	FLACHDICHTUNG AUS PTFE ø 26x21x2 mm	JUNTA PLANA PTFE ø 26x21x2 mm
15	**1501010**	SPRUZZATORE GRUPPO M10	GROUP SPRINKLER M10	SPRITZDÜSE GRUPPE M10	ROCIADOR GRUPO M10
16	**1081016**	DOCCIA EROGAZIONE ø 60 mm	SHOWER SCREEN ø 60 mm	DUSCHE ø 60 mm	DUCHA ø 60 mm
16	**1081116**	DOCCIA EROGAZIONE ø 60 mm	SHOWER SCREEN ø 60 mm	DUSCHE ø 60 mm	DUCHA ø 60 mm
16	**1081216**	DOCCIA EROGAZIONE ø 60 mm	SHOWER SCREEN ø 60 mm	AUSLAUFDUSCHE ø 60 mm	DUCHA EROGACIÓN ø 60 mm
16	**1081516**	DOCCIA EROGAZIONE ø 60 mm	SHOWER ø 60 mm	AUSLAUFDUSCHE ø 60 mm	DUCHA EROGACIÓN ø 60 mm
17	**1186722**	GUARNIZIONE PORTAFILTRO ø 73x57x8 mm	FILTER HOLDER GASKET ø 73x57x8 mm	SIEBTRÄGERDICHTUNG ø 73x57x8 mm	JUNTA PORTAFILTRO ø 73x57x8 mm
17	**1186723**	GUARNIZIONE PORTAFILTRO ø 73x57x8,5 mm	FILTER HOLDER GASKET ø 73x57x8.5 mm	SIEBTRÄGERDICHTUNG ø 73x57x8,5 mm	JUNTA PORTAFILTRO ø 73x57x8,5 mm
17	**1186724**	GUARNIZIONE PORTAFILTRO ø 73x57x9 mm	FILTER HOLDER GASKET ø 73x57x9 mm	SIEBTRÄGERDICHTUNG ø 73x57x9 mm	JUNTA PORTAFILTRO ø 73x57x9 mm
17	**1486724**	GUARNIZIONE PORTAFILTRO ø 73x57x10 mm	GASKET FILTERHOLDER ø 73x57x10 mm	DICHTUNG SIEBTRÄGER ø 73x57x10 mm	JUNTA PORTAFILTRO ø 73x57x10 mm
18	**1184010**	VITE A TESTA CILINDRICA BASSA M6x10	LOW CYLINDER HEAD SCREW M6x10	ZYLINDERKOPFSCHRAUBE NIEDRIG M6x10	TORNILLO CABEZA DE CILINDRO BAJA M6x10
19	**1186030**	GUARNIZIONE PIANA PTFE ø 18x3,5x1 mm	PTFE FLAT GASKET ø 18x3.5x1 mm	FLACHDICHTUNG AUS PTFE ø 18x3,5x1 mm	JUNTA PLANA PTFE ø 18x3,5x1 mm
20	**1186536**	GUARNIZIONE GRUPPO 75x68x2 mm	COFFEE GROUP GASKET 75x68x2 mm	GRUPPENDICHTUNG 75x68x2 mm	JUNTA GRUPO 75x68x2 mm
21	**1501561**	SPRUZZATORE GRUPPO ø 30 mm M10x1	GROUP SPRAY NOZZLE ø 30 mm M10x1	SPRITZDÜSE FÜR KAFFEEGR.ø 30 mm M10x1	BOQUILLA GRUPO ø 30 mm M10x1
22	**1190001**	SPESSORE CARTA ø 73x59x0,8 mm	PAPER SHIM ø 73x59x0.8 mm	ABSTANDSSTÜCK AUS PAPIER ø 73x59x0,8 mm	ESPESOR PAPEL ø 73x59x0,8 mm
23	**1190002**	SPESSORE GOMMA ø 73x59x1 mm EPDM	RUBBER SHIM ø 73x59x1 mm EPDM	ABSTANDSSTÜCK GUMMI ø 73,5x59x1 mm EPDM	ESPESOR GOMA ø 73,5x59x1 mm EPDM
33	**3165002**	PORTAFILTRO COMPLETO 2 TAZZE EXPOBAR	2 CUPS FILTER HOLDER ASSEMBLY EXPOBAR	SIEBTRÄGER KOMPLETT 2 TASSEN EXPOBAR	PORTAFILTRO COMPLETO 2 TAZAS EXPOBAR
34	**3165001**	PORTAFILTRO COMPLETO 1 TAZZA EXPOBAR	1 CUP FILTER HOLDER ASSEMBLY EXPOBAR	SIEBTRÄGER KOMPLETT 1 TASSE EXPOBAR	PORTAFILTRO COMPLETO 1 TAZA EXPOBAR
35	**1250101**	MOLLA FERMAFILTRO ø 1,00 mm INOX	FILTER BLOCKING SPRING ø 1,00 mm INOX	FILTERHALTERUNGSFEDER ø 1,10 mm EDELST.	MUELLE PORTAFILTRO ø 1,10 mm INOX
36	**1165061**	PORTAFILTRO MACCHINE CAFFÈ	COFFEE MACHINE FILTER HOLDER	SIEBTRÄGER FÜR KAFFEEMASCHINEN	SOPORTE FILTRO MÁQUINAS DE CAFÉ
37	**1022059**	BECCUCCIO 1 TAZZA ø 3/8"	SINGLE SPOUT ø 3/8"	AUSLAUF 1-WEG ø 3/8"	SALIDA 1 CAFÉ ø 3/8"
37	**1022501**	BECCUCCIO 1 TAZZA ø 3/8"	SINGLE SPOUT ø 3/8"	AUSLAUF 1-WEG ø 3/8"	SALIDA 1 CAFÉ ø 3/8"
38	**1022506**	BECCUCCIO 2 TAZZE ø 3/8"	DOUBLE SPOUT ø 3/8"	AUSLAUF 2-WEGE ø 3/8"	SALIDA 2 CAFES ø 3/8"
38	**1022521**	BECCUCCIO 2 TAZZE ALTO ø 3/8"	LONG DOUBLE SPOUT ø 3/8"	AUSLAUF 2-WEGE LANG ø 3/8"	SALIDA 2 CAFES ALTO ø 3/8"
39	**1241169**	MANOPOLA PORTAFILTRO M12	FILTER HOLDER HANDLE M12	DREHKNOPF FÜR FILTERTRÄGER M12	MANDO SOPORTE FILTRO M12
40	**1160251**	FILTRO 1 TAZZA 6 gr	1 CUP FILTER 6 g	KAFFEESIEB 1 TASSE 6 g	FILTRO 1 TAZA 6 gr
41	**1160252**	FILTRO 2 TAZZE 12 gr	FILTER 2-CUP 12 g	KAFFEESIEB 2 TASSEN 12 g	FILTRO 2 TAZAS 12 g
42	**1160281**	FILTRO 1 TAZZA 7 gr ECONOMICO	1-CUP FILTER 7 gr - BASIC QUALITY	FILTER 1 TASSE 7 g PREISGÜNSTIG	FILTRO 1 TAZA 7 gr ECONÓMICO
42	**1160335**	FILTRO 1 TAZZA 7 gr	1 CUP FILTER 7 g	KAFFEESIEB 1 TASSE 7 g	FILTRO 1 TAZA 7 gr
43	**1160282**	FILTRO 2 TAZZE 14 gr ECONOMICO	FILTER 2-CUP 14 g - COST EFFECTIVE	KAFFEESIEB 2 TASSEN 14 g PREISGÜNSTIG	FILTRO 2 TAZAS 14 g ECONÓMICO
43	**1160337**	FILTRO 2 TAZZE 14 gr	FILTER 2-CUP 14 g	KAFFEESIEB 2 TASSEN 14 g	FILTRO 2 TAZAS 14 g
44	**1160339**	FILTRO CIECO	BLIND FILTER	BLINDFILTER	FILTRO CIEGO
45	**1160293**	FILTRO CIECO A MEMBRANA	MEMBRANE BLIND FILTER	MEMBRAN-BLINDFILTER	FILTRO CIEGO DE MEMBRANA
46	**1460102**	FILTRO DI PRECISIONE 2T 12/18 gr H24,5	PRECISION FILTER 2 CUPS 12/18 g H24.5	PRÄZISIONS-SIEB 2 TASSEN 12/18 g H24,5	FILTRO DE PRECISIÓN 2 TAZAS 12/18g H24,5
46	**1460103**	FILTRO DI PRECISIONE 2T 14/20 gr H26,5	PRECISION FILTER 2 CUPS 14/20 g H26.5	PRÄZISIONS-SIEB 2 TASSEN 14/20 g H26,5	FILTRO DE PRECISIÓN 2 TAZAS 14/20g H26,5
46	**1460104**	FILTRO DI PRECISIONE 2T 18/22 gr H28,5	PRECISION FILTER 2 CUPS 18/22 g H28,5	PRÄZISIONS-SIEB 2 TASSEN 18/22 g H28,5	FILTRO DE PRECISIÓN 2 TAZAS 18/22g H28,5
47	**1460100**	FILTRO DI PRECISIONE 1T 6/8 gr H24,5	PRECISION FILTER 1 CUP 6/8 g H24.5	PRÄZISIONS-SIEB 1 TASSE 6/8 g H24,5	FILTRO DE PRECISIÓN 1 TAZA 6/8 g H24,5
47	**1460101**	FILTRO DI PRECISIONE 1T 7/9 gr H26,5	PRECISION FILTER 1 CUP 7/9 g H26.5	PRÄZISIONS-SIEB 1 TASSE 7/9 g H26,5	FILTRO DE PRECISIÓN 1 TAZA 7/9 g H26,5
48	**1460201**	DOCCIA DI PRECISIONE ø 60 mm	PRECISION SHOWER SCREEN ø 60 mm	FEINMECHANISCHE DUSCHE ø 60 mm	DUCHA DE PRECISIÓN ø 60 mm
48	**1460206**	DOCCIA DI PRECISIONE ø 60 mm	PRECISION SHOWER SCREEN ø 60 mm	FEINMECHANISCHE DUSCHE ø 60 mm	DUCHA DE PRECISIÓN ø 60 mm
49	**1165192**	PORTAFILTRO SENZA FONDO CREM EXPOBAR	BOTTOMLESS FILTER HOLDER CREM EXPOBAR	BODENLOS SIEBTRÄGER CREM EXPOBAR	SOPORTE FILTRO SIN FONDO CREM EXPOBAR

RUBINETTI ACQUA/VAPORE DIAMANT
WATER/STEAM TAPS DIAMANT
WASSER-DAMPFHÄHNE DIAMANT
GRIFOS AGUA/VAPOR DIAMANT

EX1002

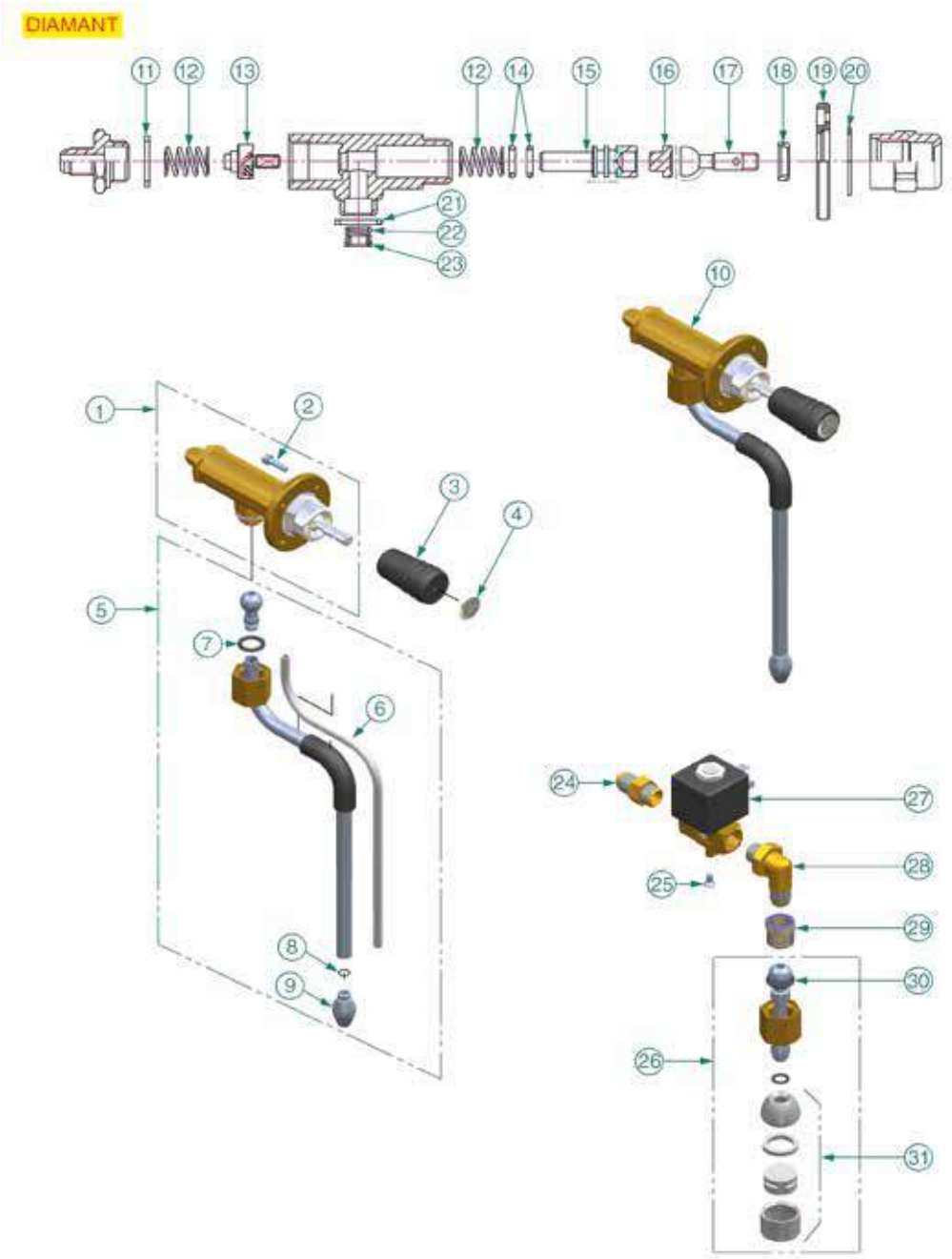

Posizioni senza cod. LF: a richiesta
Positions without LF Code No.: upon request
Abbildungen ohne LF Bestell-Nr.: auf Anfrage
Posiciones sin cód. LF: previa petición

P.	Cod.	Descrizione	Description	Beschreibung	Descripción
8	**1786071**	GUARNIZIONE ORM 0060-10 EPDM	ORM 0060-10 EPDM	ORM-DICHTUNG 0060-10 EPDM	JUNTA ORM 0060-10 EPDM
11	**1186731**	GUARNIZIONE PIANA PTFE ø 24x19x2 mm	PTFE FLAT GASKET ø 24x19x2 mm	FLACHDICHTUNG AUS PTFE ø 24x19x2 mm	JUNTA PLANA PTFE ø 24x19x2 mm
12	**1250363**	MOLLA ø 13,5x24 mm RUBINETTO	SPRING ø 13.5x24 mm TAP	FEDER ø 13,5x24 mm HAHN	MUELLE ø 13,5x24 mm GRIFO
13	**1358014**	VALVOLA DI CARICO	INLET VALVE	EINLAUFVENTIL	VÁLVULA DE CARGA
16	**5058055**	BOCCOLA RUBINETTO ACQUA/VAPORE	BUSHING TAP WATER/STEAM	BUCHSE HAHN WASSER/DAMPF	CASQUILLO GRIFO AGUA/VAPOR
21	**1186201**	GUARNIZIONE PIANA PTFE ø 21x16,8x2 mm	GASKET FLAT PTFE ø 21x16.8x2 mm	FLACHDICHTUNG PTFE ø 21x16,8x2 mm	JUNTA PLANA PTFE ø 21x16,8x2 mm
22	**1250547**	MOLLA ø 11,5x16 mm	SPRING ø 11.5x16 mm	FEDER ø 11,5x16 mm	MUELLE ø 11,5x16 mm
23	**1186334**	RONDELLA SNODO	WASHER	SCHEIBE FÜR GELENK	ARANDELA ARTICULACIÓN
24	**1349272**	RACCORDO ø 1/4"M-1/4"M CONICO	FITTING ø 1/4"M-1/4"M CONICAL	ANSCHLUSS ø 1/4"A-1/4"A KEGELFÖRMIG	RACOR ø 1/4"M-1/4"M CÓNICO
26	**1449002**	TUBO ACQUA COMPLETO CROMATO	COMPLETE CHROME-PLATED WATER PIPE	WASSERROHR KOMPLETT VERCHROMT	TUBO AGUA COMPLETO CROMADO
27	**1120048**	ELETTROVALVOLA PARKER 2 VIE 230V 50Hz	ELECTRIC VALVE PARKER 2 WAYS 230V 50Hz	MAGNETVENTIL PARKER 2-WEGE 230V 50Hz	ELECTROVÁLVULA PARKER 2 VÍAS 230V 50Hz
28	**1349002**	RACCORDO A "L" ø 1/4"M-1/4"M	ELBOW FITTING ø 1/4"M-1/4"M	L-ANSCHLUSS ø 1/4"A-1/4"A	RACOR EN "L" ø 1/4"M-1/4"M
30	**1186318**	GUARNIZIONE OR 03043 EPDM	O-RING 03043 EPDM	O-RING-DICHTUNG 03043 EPDM	JUNTA ARO 03043 EPDM
31	**1449332**	SPRUZZATORE ACQUA	WATER PIPE NOZZLE	WASSERSPRITZDÜSE	BOQUILLA AGUA

RUBINETTI ACQUA/VAPORE VARI MODELLI
WATER/STEAM TAPS VARIOUS MODELS
WASSER-DAMPFHAHN VERSCHIEDENE MODELLE
GRIFOS AGUA/VAPOR VARIOS MODELOS

EX1102

Posizioni senza cod. LF: a richiesta
Positions without LF Code No.: upon request
Abbildungen ohne LF Bestell-Nr.: auf Anfrage
Posiciones sin cód. LF: previa petición

EXPOBAR

P.	Cod.	Descrizione	Description	Beschreibung	Descripción
1	**1348004**	CORPO RUBINETTO	TAP BODY	HAHNKÖRPER	CUERPO GRIFO
2	**1186442**	GUARNIZIONE CIECA ø 12x5,8 mm SILICONE	BLIND GASKET ø 12x5.8 mm SILICONE	BLINDDICHTUNG ø 12x5,8 mm SILIKON	JUNTA CIEGA ø 12x5,8 mm SILICONE
3	**1324066**	PERNO PER RUBINETTO ACQUA/VAPORE	WATER/STEAM TAP PIN	STIFT FÜR WASSER-/DAMPFHAHN	PERNO PARA GRIFO AGUA/VAPOR
4	**1250415**	MOLLA ø 10x32 mm PER RUBINETTO	TAP SPRING ø 10x32 mm	ACHSENFEDER ø 10x32 mm	MUELLE BARRA ø 10x32 mm
5	**1186244**	BUSSOLA PER MOLLA	SPRING BUSHING	BUCHSE FÜR FEDER	COJINETE PARA RESORTE
6	**1786304**	GUARNIZIONE ORM 0058-20 VITON	GASKET ORM 0058-20 VITON	DICHTUNG ORM 0058-20 VITON	JUNTA ORM 0058-20 VITON
7	**1186171**	GUARNIZIONE TONDA RAME ø 22x16,5x2,2 mm	ROUND COPPER GASKET ø 22x16.5x2.2 mm	DICHTUNG AUS KUPFER ø 22x16,5x2,2 mm	JUNTA REDONDA EN COBRE ø 22x16,5x2,2 mm
8	**1349471**	PERNO PER RUBINETTO	TAP PIN	STIFT FÜR HAHN	PERNO PARA GRIFO
9	**1349504**	DADO ø 1/2" CHIAVE 25x6 mm	NUT ø 1/2" KEY 25x6 mm	MUTTER ø 1/2" SCHLÜSSEL 25x6 mm	TUERCA ø 1/2" LLAVE 25x6 mm
10	**1241003**	MANOPOLA RUBINETTO ACQUA/VAPORE	KNOB FOR WATER/STEAM TAP	DREHKNOPF FÜR WASSER/DAMPF HAHN	MANDO GRIFO AGUA/VAPOR
11	**1186036**	RONDELLA PIANA LARGA M6	WASHER FLAT LARGE M6	BREIT-FLACHSCHEIBE M6	ARANDELA PLANA ANCHA M6
13	**1389001**	COPIGLIA INOX ø 2x20 mm	S/STEEL PIN ø 2x20 mm	SPLINT EDELSTAHL ø 2x20 mm	PASADOR ACERO INOX ø 2x20 mm
14	**1241045**	INSERTO ACQUA PER MANOPOLA	WATER CAP FOR KNOB	DECKEL FÜR WASSERDREHKNOPF	INSERTO AGUA PARA MANDO
15	**1241322**	INSERTO VAPORE PER MANOPOLA	STEAM CAP FOR KNOB	DECKEL FÜR DAMPFDREHKNOPF	INSERTO VAPOR PARA MANDO
16	**1186201**	GUARNIZIONE PIANA PTFE ø 21x16,8x2 mm	GASKET FLAT PTFE ø 21x16.8x2 mm	FLACHDICHTUNG PTFE ø 21x16,8x2 mm	JUNTA PLANA PTFE ø 21x16,8x2 mm
17	**1250547**	MOLLA ø 11,5x16 mm	SPRING ø 11.5x16 mm	FEDER ø 11,5x16 mm	MUELLE ø 11,5x16 mm
18	**1186334**	RONDELLA SNODO	WASHER	SCHEIBE FÜR GELENK	ARANDELA ARTICULACIÓN
19	**1359013**	RUBINETTO ACQUA-VAPORE	WATER-STEAM TAP	WASSER/DAMPFHAHN	GRIFO AGUA/VAPOR
21	**1348227**	RUBINETTO ACQUA	WATER TAP	WASSERHAHN	GRIFO AGUA
25	**1186318**	GUARNIZIONE OR 03043 EPDM	O-RING 03043 EPDM	O-RING-DICHTUNG 03043 EPDM	JUNTA ARO 03043 EPDM
27	**1187501**	GOMMINO ANTISCOTTATURA TUBI ø 8 mm	BURN PREVENTING PIPE HANDGRIP ø 8 mm	SCHUTZHANDGRIFF FÜR RÖHRE ø 8 mm	EMPUÑADURA ANTIQUEMADURA TUBOS ø 8 mm
28	**1786071**	GUARNIZIONE ORM 0060-10 EPDM	ORM 0060-10 EPDM	ORM-DICHTUNG 0060-10 EPDM	JUNTA ORM 0060-10 EPDM
30	**1449002**	TUBO ACQUA COMPLETO CROMATO	COMPLETE CHROME-PLATED WATER PIPE	WASSERROHR KOMPLETT VERCHROMT	TUBO AGUA COMPLETO CROMADO
31	**1348226**	RUBINETTO VAPORE	STEAM TAP	DAMPFHAHN	GRIFO VAPOR
32	**1449001**	TUBO VAPORE COMPLETO INOX ø 10 mm	STAINL.STEEL COMPLETE STEAM PIPE ø 10 mm	DAMPFROHR KOMPLETT INOX ø 10 mm	TUBO VAPOR COMPLETO INOX ø 10 mm
36	**1449394**	SPRUZZATORE VAPORE M10x1 4 FORI	STEAM NOZZLE M10x1 4 HOLES	DAMPFSPRITZDÜSE M10x1 4 LÖCHER	BOQUILLA VAPOR 10x1 4 AGUJEROS

RUBINETTI CARICO ACQUA
WATER INLET TAPS
WASSEREINLAUFHÄHNE
GRIFO DE CARGA AGUA

EX2002

EB61-NEW ELEGANCE

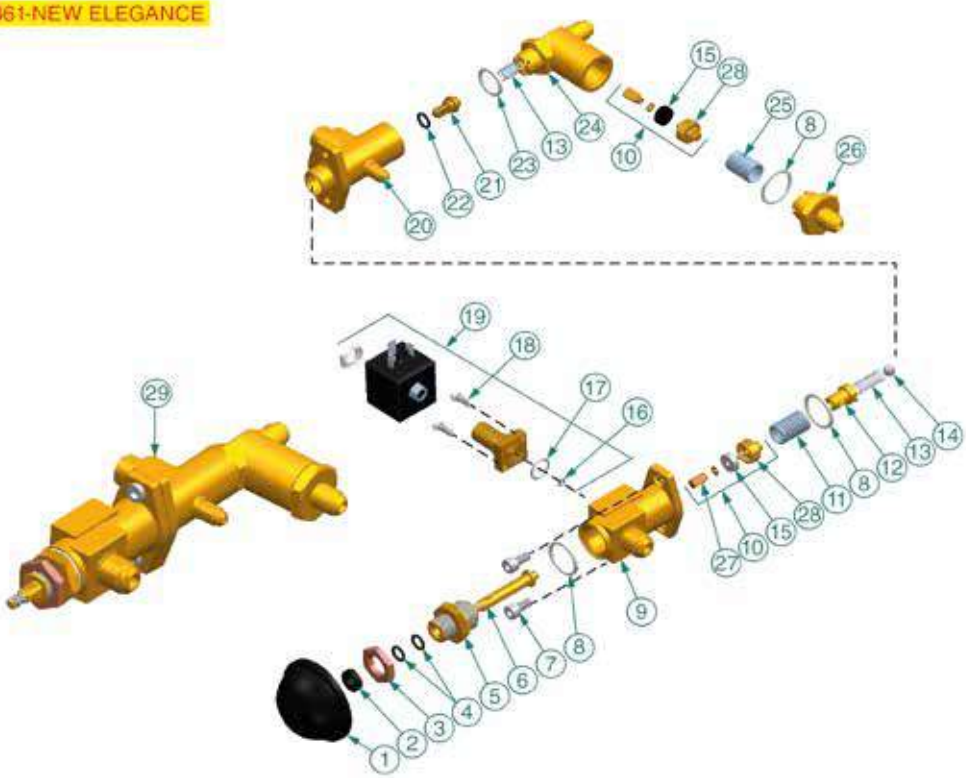

DIAMANT-G10-MARKUS-MARKUS SILVER-MEGACREM

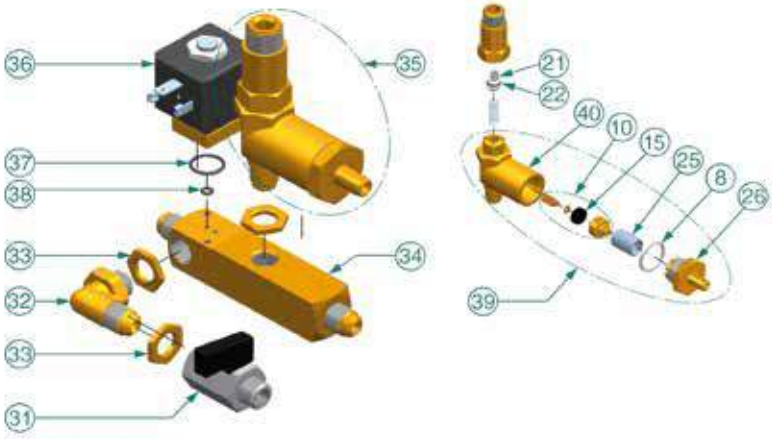

Posizioni senza cod. LF: a richiesta
Positions without LF Code No.: upon request
Abbildungen ohne LF Bestell-Nr.: auf Anfrage
Posiciones sin cód. LF: previa petición

EXPOBAR

P.	Cod.	Descrizione	Description	Beschreibung	Descripción
1	**1241001**	MANOPOLA RUBINETTO CARICO ACQUA	WATER INLET TAP KNOB	DREHKNOPF FÜR WASSEREINLAUFHAHN	MANDO GRIFO CARGA AGUA
2	**1186312**	GUARNIZIONE PIANA EPDM ø 15,5x7,5x4 mm	EPDM FLAT GASKET ø 15.5x7.5x4 mm	FLACHDICHTUNG EPDM ø 15,5x7,5x4 mm	JUNTA PLANA EPDM ø 15,5x7,5x4 mm
3	**1348036**	DADO ø 3/8" CHIAVE 21x6 mm	NUT ø 3/8" WRENCH 21x6mm	SECHSKANTMUTTER ø 3/8" SCHLÜSSEL 21x6 mm	TUERCA ø 3/8" LLAVE 21x6 mm
5	**1349003**	RACCORDO PERNO VALVOLA	FITTING FOR VALVE PIN	ANSCHLUSS FÜR VENTILBOLZEN	RACOR PERNO VÁLVULA
6	**1324121**	PERNO RUBINETTO CARICO	INLET TAP SPINDLE	BOLZEN FÜR FÜLLHAHN	PERNO GRIFO CARGA
7	**1184010**	VITE A TESTA CILINDRICA BASSA M6x10	LOW CYLINDER HEAD SCREW M6x10	ZYLINDERKOPFSCHRAUBE NIEDRIG M6x10	TORNILLO CABEZA DE CILINDRO BAJA M6x10
8	**1186537**	GUARNIZIONE PIANA PTFE ø 26x22x2 mm	GASKET FLAT PTFE ø 26x22x2 mm	FLACHDICHTUNG PTFE ø 26x22x2 mm	JUNTA PLANA EN PTFE ø 26x22x2 mm
9	**1348010**	CORPO RUBINETTO CARICO ACQUA	WATER INLET TAP BODY	HAHNKÖRPER WASSEREINLAUF	CUERPO GRIFO CARGA AGUA
9	**1348013**	CORPO RUBINETTO CARICO ACQUA	WATER INLET TAP BODY	HAHNKÖRPER WASSEREINLAUF	CUERPO GRIFO CARGA AGUA
10	**1358014**	VALVOLA DI CARICO	INLET VALVE	EINLAUFVENTIL	VÁLVULA DE CARGA
11	**1250163**	MOLLA ø 12x30 mm VALVOLA	VALVE SPRING ø 12x30 mm	FEDER ø 12x30 mm VENTIL	MUELLE ø 12x30 mm VÁLVULA
12	**1250072**	GUIDAMOLLA RUBINETTO	TAP SPRINGS GUIDE	FEDERFÜHRUNG FÜR EINLAUFHAHN	GUÍA MUELLE GRIFO
13	**1250071**	MOLLA ø 8x32 mm VALVOLA CARICO	NON-RETURN VALVE SPRING ø 8x32 mm	FEDER ø 8x32 mm FÜR FÜLLVENTIL	MUELLE ø 8x32 mm VÁLVULA CARGA
14	**1323003**	SFERA INOX ø 8 mm	STAINLESS STEEL BALL ø 8 mm	KUGEL AUS EDELSTAHL ø 8 mm	ESFERA INOX ø 8 mm
15	**1186311**	GUARNIZIONE PIANA NBR ø 13x4x4 mm	NBR FLAT GASKET ø 13x4x4 mm	FLACHDICHTUNG NBR ø 13x4x4 mm	JUNTA PLANA NBR ø 13x4x4 mm
18	**1455034**	VITE A TESTA CILINDRICA M4x10	CYLINDER HEAD SCREW M4x10	ZYLINDERKOPFSCHRAUBE M4x10	TORNILLO CABEZA CILÍND. M4x10
20	**1348014**	CORPO RUBINETTO CARICO ACQUA	WATER INLET TAP BODY	HAHNKÖRPER WASSEREINLAUF	CUERPO GRIFO CARGA AGUA
21	**1523074**	VALVOLA DI NON RITORNO TRIAGOLARE	TRIANGULAR NON-RETURN VALVE	RÜCKSCHLAGVENTIL DREIECKIG	VÁLVULA DE RETENCIÓN TRIANGULAR
22	**1186556**	GUARNIZIONE OR R6 EPDM	O-RING R6 EPDM	OR-DICHTUNG R6 EPDM	JUNTA ARO "O" R6 EPDM
23	**1186201**	GUARNIZIONE PIANA PTFE ø 21x16,8x2 mm	GASKET FLAT PTFE ø 21x16.8x2 mm	FLACHDICHTUNG PTFE ø 21x16,8x2 mm	JUNTA PLANA PTFE ø 21x16,8x2 mm
24	**1348015**	CORPO RUBINETTO CARICO ACQUA	WATER INLET TAP BODY	HAHNKÖRPER WASSEREINLAUF	CUERPO GRIFO CARGA AGUA
25	**1250073**	MOLLA ø 14,5x32 mm	SPRING ø 14.5x32 mm	FEDER ø 14,5x32 mm	MUELLE ø 14,5x32 mm
27	**1324033**	PERNO QUADRO 12,1 mm 6x6 mm M3	SQUARE PIN 12.1 mm 6x6 mm M3	QUADRATISCHER STIFT 12,1 mm 6x6 mm M3	PERNO CUADRADO 12,1 mm 6x6 mm M3
29	**1348058**	RUBINETTO CARICO ACQUA	WATER INLET TAP	WASSEREINLAUFHAHN	GRIFO CARGA AGUA
29	**1358015**	RUBINETTO CARICO ACQUA	WATER INLET TAP	WASSEREINLAUFHAHN	GRUPO CARGA AGUA
31	**3526699**	VALVOLA A SFERA ø 1/4"MF	BALL VALVE ø 1/4" MF	KUGELVENTIL ø 1/4" AUßEN/INNEN	VÁLVULA A ESFERA ø 1/4" MH
32	**1349002**	RACCORDO A "L" ø 1/4"M-1/4"M	ELBOW FITTING ø 1/4"M-1/4"M	L-ANSCHLUSS ø 1/4"A-1/4"A	RACOR EN "L" ø 1/4"M-1/4"M
33	**1348005**	DADO ø 1/4"	NUT ø 1/4"	MUTTER ø 1/4"	TUERCA ø 1/4"
36	**1120003**	ELETTROVALVOLA PARKER 2 VIE 230V 50Hz	2-WAY SOLENOID VALVE PARKER 230V 50Hz	MAGNETVENTIL PARKER 2 WEGE 230V 50Hz	ELECTROVÁLV. PARKER 2 VÍAS 230V 50Hz
37	**1186352**	GUARNIZIONE OR 02050 EPDM	O-RING 02050 EPDM	DICHTUNG O-RING 02050 EPDM	JUNTA ARO "O" 02050 EPDM
38	**1186014**	GUARNIZIONE OR 02015 EPDM	O-RING 02015 EPDM	DICHTUNG O-RING 02015 EPDM	JUNTA ARO "O" 02015 EPDM
40	**1523701**	VALVOLA DI NON RITORNO ø 3/8"M-3/8"M	NON-RETURN VALVE ø 3/8"M-3/8"M	RÜCKSCHLAGVENTIL ø 3/8"A-3/8"A	VÁLVULA DE RETENCIÓN ø 3/8"M-3/8"M

LIVELLO
LEVEL
NIVEAU
NIVEL

EX3002

EB61-NEW ELEGANCE

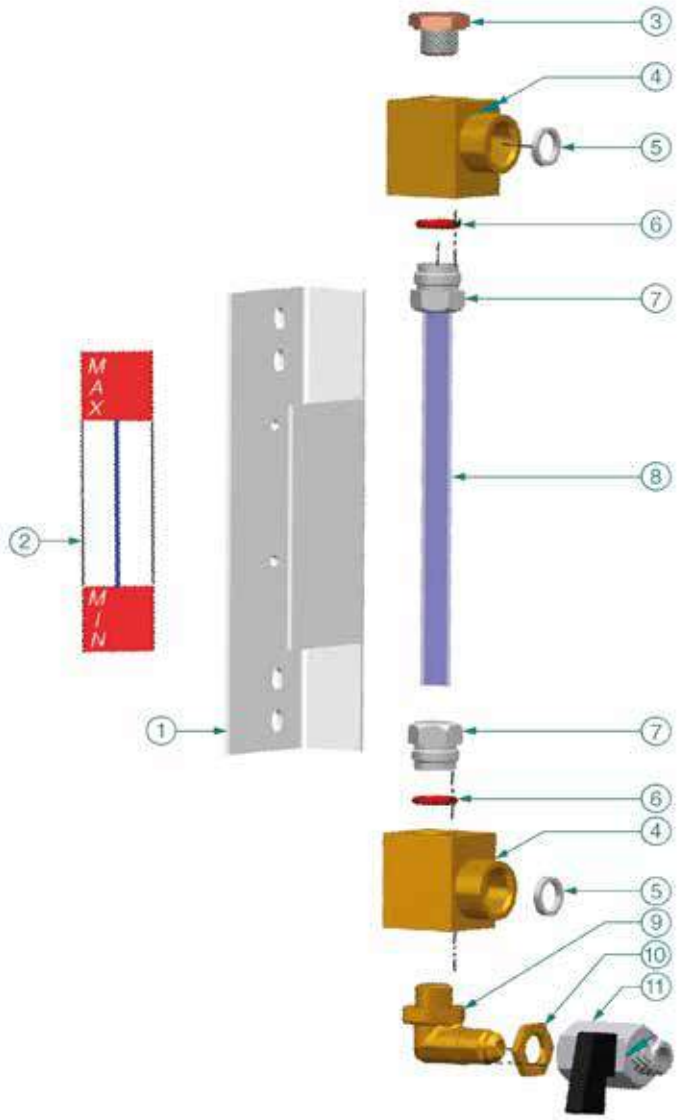

Posizioni senza cod. LF: a richiesta
Positions without LF Code No.: upon request
Abbildungen ohne LF Bestell-Nr.: auf Anfrage
Posiciones sin cód. LF: previa petición

EXPOBAR

P.	Cod.	Descrizione	Description	Beschreibung	Descripción
3	**1439010**	TAPPO ø 1/4"M PER LIVELLO	LEVEL CAP ø 1/4"M	DECKEL FÜR NIVEAU 1/4"A	TAPÓN ø 1/4"M PARA NIVEL
4	**1520003**	CORPO LIVELLO	LEVEL BODY	NIVEAUKÖRPER	CUERPO NIVEL
5	**1186498**	GUARNIZIONE PIANA PTFE ø 14,5x11x2 mm	FLAT PTFE GASKET ø 14.5x11x2 mm	FLACHDICHTUNG AUS PTFE ø 14,5x11x2 mm	JUNTA PLANA EN PTFE ø 14,5x11x2 mm
6	**1186236**	GUARNIZIONE OR 03043 VITON	O-RING 03043 VITON	OR-DICHTUNG 03043 VITON	JUNTA ARO "O" 03043 VITON
7	**1186038**	RACCORDO PER VETRO LIVELLO	LEVEL GLASS FITTING	ANSCHLUSS FÜR NIVEAUGLAS	RACOR PARA CRISTAL NIVEL
8	**1520546**	VETRO LIVELLO ø 11x140 mm	LEVEL GLASS ø 11x140 mm	WASSERSTANDGLAS ø 11x140 mm	CRISTAL NIVEL ø 11x140 mm
9	**1349002**	RACCORDO A "L" ø 1/4"M-1/4"M	ELBOW FITTING ø 1/4"M-1/4"M	L-ANSCHLUSS ø 1/4"A-1/4"A	RACOR EN "L" ø 1/4"M-1/4"M
10	**1348005**	DADO ø 1/4"	NUT ø 1/4"	MUTTER ø 1/4"	TUERCA ø 1/4"
11	**3526699**	VALVOLA A SFERA ø 1/4"MF	BALL VALVE ø 1/4" MF	KUGELVENTIL ø 1/4" AUßEN/INNEN	VÁLVULA A ESFERA ø 1/4" MH

CALDAIA DIAMANT
BOILER DIAMANT
KESSEL DIAMANT
CALDERIN DIAMANT

EX4002

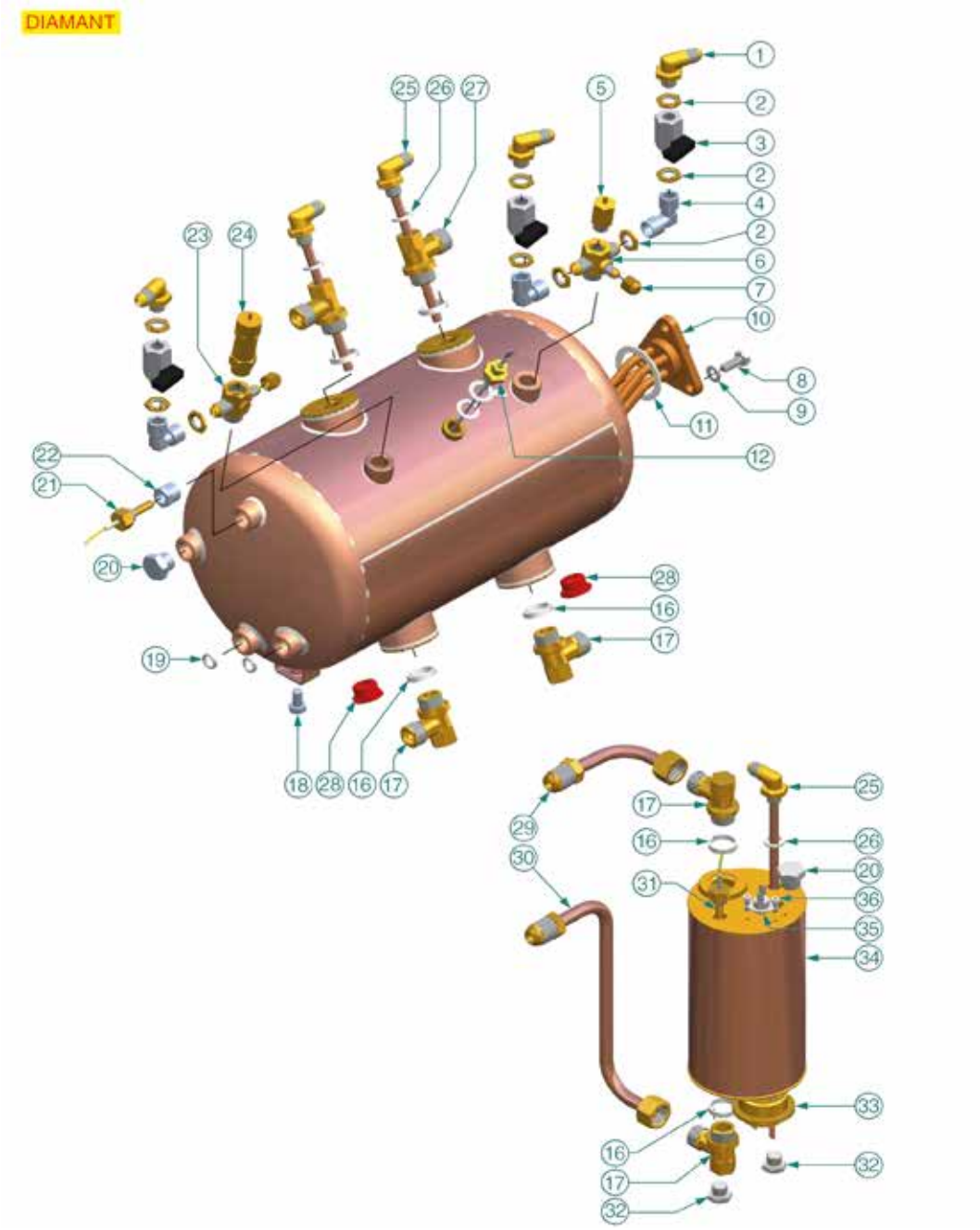

Posizioni senza cod. LF: a richiesta
Positions without LF Code No.: upon request
Abbildungen ohne LF Bestell-Nr.: auf Anfrage
Posiciones sin cód. LF: previa petición

P.	Cod.	Descrizione	Description	Beschreibung	Descripción
1	**1349002**	RACCORDO A "L" ø 1/4"M-1/4"M	ELBOW FITTING ø 1/4"M-1/4"M	L-ANSCHLUSS ø 1/4"A-1/4"A	RACOR EN "L" ø 1/4"M-1/4"M
2	**1348005**	DADO ø 1/4"	NUT ø 1/4"	MUTTER ø 1/4"	TUERCA ø 1/4"
3	**3526699**	VALVOLA A SFERA ø 1/4"MF	BALL VALVE ø 1/4" MF	KUGELVENTIL ø 1/4" AUßEN/INNEN	VÁLVULA A ESFERA ø 1/4" MH
5	**1515016**	VALVOLA CALDAIA ø 1/4"M	BOILER VALVE ø 1/4"M	VENTIL FÜR DURCHLAUFERHITZER ø 1/4"A	VÁLVULA CALDERA ø 1/4"M
6	**1349197**	RACCORDO 3 VIE ø 1/4"M-1/4"M-1/8"M	COUPLING 3 WAYS ø 1/4"M-1/4"M-1/8"M	3-WEGE ANSCHLUSS ø 1/4"M-1/4"M-1/8"M	RACOR 3 VÍAS ø 1/4"Mx1/4"Mx1/8"M
8	**3528088**	VITE A TESTA ESAGONALE M8x20	HEXAGON HEAD SCREW M8x20	SECHSKANTSCHRAUBE M8x20	TORNILLO CABEZA HEXAGONAL M8x20
10	**1755331**	RESISTENZA 3000W 230V	HEATING ELEMENT 3000W 230V	HEIZKÖRPER 3000W 230V	RESISTENCIA 3000W 230V
10	**1755332**	RESISTENZA 4000W 230V	HEATING ELEMENT 4000W 230V	HEIZKÖRPER 4000W 230V	RESISTENCIA 4000W 230V
11	**1186979**	GUARNIZIONE PIANA PTFE ø 52x40x2 mm	PTFE FLAT GASKET ø 52x40x2 mm	FLACHDICHTUNG AUS PTFE ø 52x40x2 mm	JUNTA PLANA PTFE ø 52x40x2 mm
12	**1341751**	SONDA LIVELLO ø 1/4"M-150 mm	LEVEL PROBE ø 1/4"M-150 mm	NIVEAUSONDE ø 1/4"M-150 mm	SONDA NIVEL ø 1/4"M-150 mm
16	**3786502**	GUARNIZIONE PIANA PTFE 25,7x21,2x5 mm	FLAT PTFE GASKET 25,7x21,2x5 mm	FLACHDICHTUNG AUS PTFE 21,2x25,7x5 mm	JUNTA PLANA EN PTFE 25,7x21,2x5 mm
17	**1349014**	RACCORDO CALDAIA ø 1/2"M-1/2"M	BOILER FITTING ø 1/2"M-1/2"M	ANSCHLUSS DURCHLAUFERH. ø 1/2"A-1/2"A	RACOR CALDERA ø 1/2"M-1/2"M
18	**1528622**	VITE A TESTA ESAGONALE M8x16	HEXAGON HEAD SCREW M8x16	SECHSKANTSCHRAUBE M8x16	TORNILLO CABEZA HEXAGONAL M8x16
19	**1186498**	GUARNIZIONE PIANA PTFE ø 14,5x11x2 mm	FLAT PTFE GASKET ø 14.5x11x2 mm	FLACHDICHTUNG AUS PTFE ø 14,5x11x2 mm	JUNTA PLANA EN PTFE ø 14,5x11x2 mm
24	**1523029**	VALVOLA CALDAIA ø 3/8"M - 1,6 bar CE/PED	BOILER VALVE ø 3/8"M - 1.6 bar CE/PED	VENTIL DURCHLAUFER. ø3/8"M-1,6bar CE/PED	VÁLVULA CALDERÍN ø 3/8"M - 1,6 bar CE/PE
25	**1348096**	TUBAZIONE INIETTORE	INJECTOR PIPE	INJEKTORROHR	TUBO INYECTOR
26	**1786040**	GUARNIZIONE PIANA PTFE ø 18.2x13x2.5mm	FLAT PTFE GASKET ø 18.2x13x2.5 mm	FLACHDICHTUNG AUS PTFE ø 18.2x13x2.5mm	JUNTA PLANA EN PTFE ø 18.2x13x2.5mm
27	**1349278**	RACCORDO CALDAIA ø 1/2"M-1/2"M-1/4"F	BOILER FITTING ø 1/2"M-1/2"M-1/4"F	ANSCHLUSS DURCHLAUF. ø1/2"A-1/2"A-1/4"I	RACOR CALDERA ø 1/2"M-1/2"M-1/4"F
28	**1439009**	TAPPO ø 1/2"M PER GRUPPO EROGAZIONE	CAP ø 1/2"M FOR BREW GROUP	DECKEL FÜR AUSLAUFGRUPPE ø 1/2"A	TAPÓN ø 1/2"M GRUPO EROGACIÓN
31	**1397012**	SONDA TEMPERATURA ø 1/4"M	TEMPERATURE PROBE ø 1/4"M	TEMPERATURSONDE ø 1/4"A	SONDA TEMPERATURA ø 1/4"M
32	**1439010**	TAPPO ø 1/4"M PER LIVELLO	LEVEL CAP ø 1/4"M	DECKEL FÜR NIVEAU 1/4"A	TAPÓN ø 1/4"M PARA NIVEL
33	**1455051**	RESISTENZA 1200W 230V	HEATING ELEMENT 1200W 220V	HEIZKÖRPER 1200W 230V	RESISTENCIA 1200W 230V
35	**1444034**	TERMOSTATO A CONTATTO 145°C	CONTACT THERMOSTAT 145°C	ANLEGETHERMOSTAT 145°C	TERMOSTATO DE CONTACTO 145°C
36	**1455034**	VITE A TESTA CILINDRICA M4x10	CYLINDER HEAD SCREW M4x10	ZYLINDERKOPFSCHRAUBE M4x10	TORNILLO CABEZA CILÍND. M4x10

CALDAIA VARI MODELLI
BOILER VARIOUS MODELS
KESSEL VERSCHIEDENE MODELLE
CALDERIN VARIOS MODELOS

EX4102

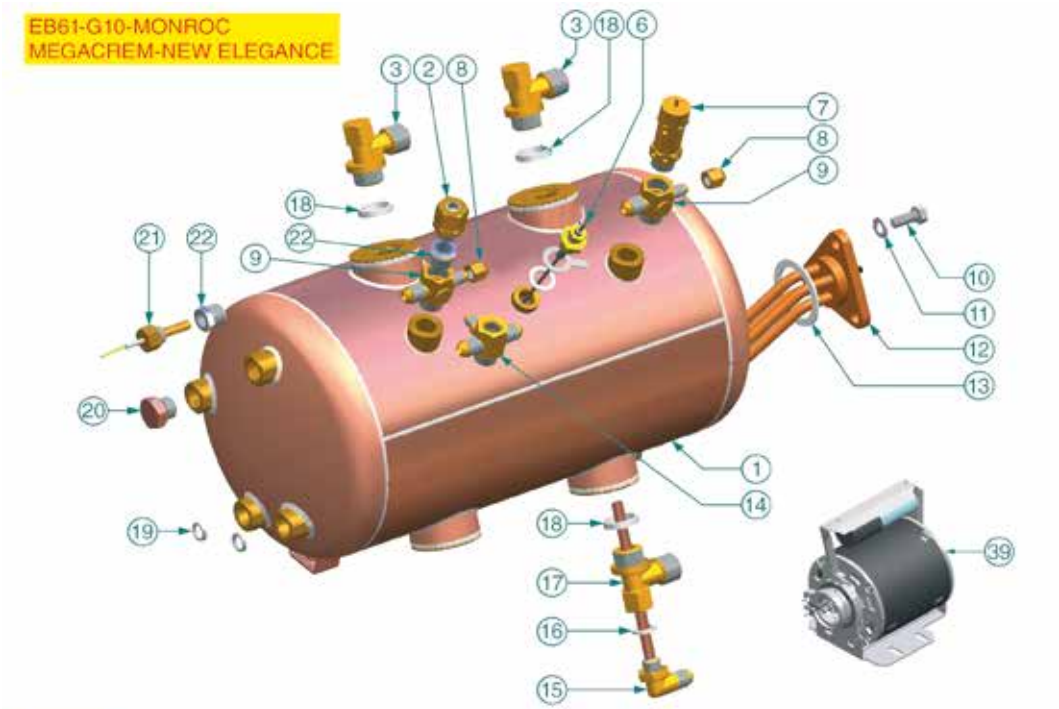

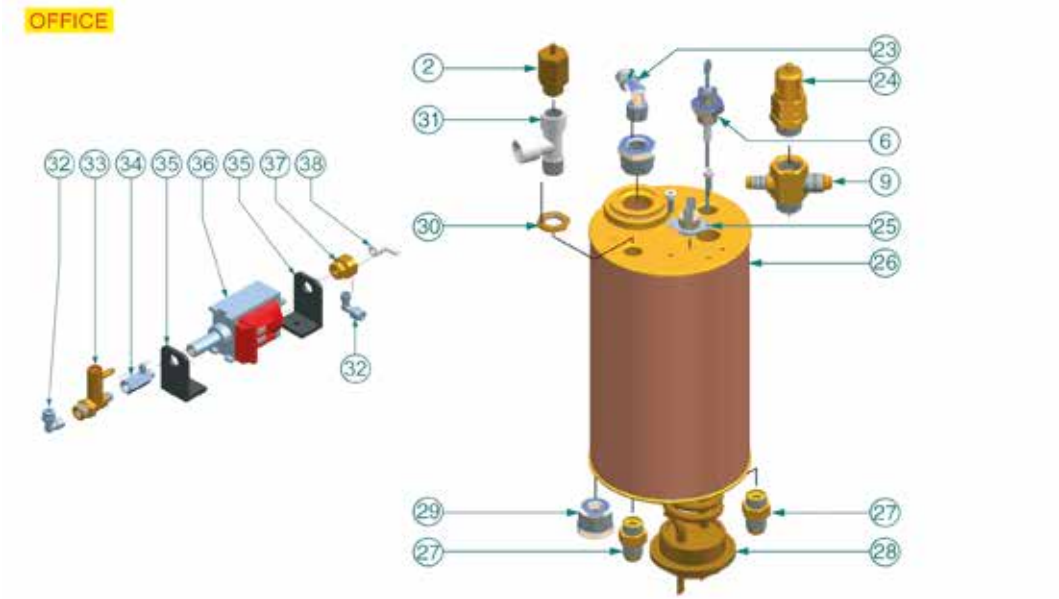

Posizioni senza cod. LF: a richiesta
Positions without LF Code No.: upon request
Abbildungen ohne LF Bestell-Nr.: auf Anfrage
Posiciones sin cód. LF: previa petición

EXPOBAR

P.	Cod.	Descrizione	Description	Beschreibung	Descripción
2	**1515016**	VALVOLA CALDAIA ø 1/4"M	BOILER VALVE ø 1/4"M	VENTIL FÜR DURCHLAUFERHITZER ø 1/4"A	VÁLVULA CALDERA ø 1/4"M
3	**1349014**	RACCORDO CALDAIA ø 1/2"M-1/2"M	BOILER FITTING ø 1/2"M-1/2"M	ANSCHLUSS DURCHLAUFERH. ø 1/2"A-1/2"A	RACOR CALDERA ø 1/2"M-1/2"M
6	**1341751**	SONDA LIVELLO ø 1/4"M-150 mm	LEVEL PROBE ø 1/4"M-150 mm	NIVEAUSONDE ø 1/4"M-150 mm	SONDA NIVEL ø 1/4"M-150 mm
7	**1523029**	VALVOLA CALDAIA ø 3/8"M - 1,6 bar CE/PED	BOILER VALVE ø 3/8"M - 1.6 bar CE/PED	VENTIL DURCHLAUFER. ø3/8"M-1,6bar CE/PED	VÁLVULA CALDERÍN ø 3/8"M - 1,6 bar CE/PE
10	**3528088**	VITE A TESTA ESAGONALE M8x20	HEXAGON HEAD SCREW M8x20	SECHSKANTSCHRAUBE M8x20	TORNILLO CABEZA HEXAGONAL M8x20
12	**1755331**	RESISTENZA 3000W 230V	HEATING ELEMENT 3000W 230V	HEIZKÖRPER 3000W 230V	RESISTENCIA 3000W 230V
13	**1186979**	GUARNIZIONE PIANA PTFE ø 52x40x2 mm	PTFE FLAT GASKET ø 52x40x2 mm	FLACHDICHTUNG AUS PTFE ø 52x40x2 mm	JUNTA PLANA PTFE ø 52x40x2 mm
14	**1349197**	RACCORDO 3 VIE ø 1/4"M-1/4"M-1/8"M	COUPLING 3 WAYS ø 1/4"M-1/4"M-1/8"M	3-WEGE ANSCHLUSS ø 1/4"M-1/4"M-1/8"M	RACOR 3 VÍAS ø 1/4"Mx1/4"Mx1/8"M
15	**1348096**	TUBAZIONE INIETTORE	INJECTOR PIPE	INJEKTORROHR	TUBO INYECTOR
16	**1786040**	GUARNIZIONE PIANA PTFE ø 18.2x13x2.5mm	FLAT PTFE GASKET ø 18.2x13x2.5 mm	FLACHDICHTUNG AUS PTFE ø 18.2x13x2.5mm	JUNTA PLANA EN PTFE ø 18.2x13x2.5mm
17	**1349278**	RACCORDO CALDAIA ø 1/2"M-1/2"M-1/4"F	BOILER FITTING ø 1/2"M-1/2"M-1/4"F	ANSCHLUSS DURCHLAUF. ø1/2"A-1/2"A-1/4"I	RACOR CALDERA ø 1/2"M-1/2"M-1/4"F
18	**3786502**	GUARNIZIONE PIANA PTFE 25,7x21,2x5 mm	FLAT PTFE GASKET 25,7x21,2x5 mm	FLACHDICHTUNG AUS PTFE 21,2x25,7x5 mm	JUNTA PLANA EN PTFE 25,7x21,2x5 mm
19	**1186498**	GUARNIZIONE PIANA PTFE ø 14,5x11x2 mm	FLAT PTFE GASKET ø 14.5x11x2 mm	FLACHDICHTUNG AUS PTFE ø 14,5x11x2 mm	JUNTA PLANA EN PTFE ø 14,5x11x2 mm
21	**1397012**	SONDA TEMPERATURA ø 1/4"M	TEMPERATURE PROBE ø 1/4"M	TEMPERATURSONDE ø 1/4"A	SONDA TEMPERATURA ø 1/4"M
24	**1515100**	VALVOLA CALDAIA ø 3/8"M 1,8bar CE-PED	BOILER VALVE ø 3/8"M 1.8bar CE-PED	VENTIL DURCHLAUFER. ø3/8"A 1,8bar CE-PED	VÁLVULA CALDERA ø 3/8"M 1,8bar CE-PED
27	**1349272**	RACCORDO ø 1/4"M-1/4"M CONICO	FITTING ø 1/4"M-1/4"M CONICAL	ANSCHLUSS ø 1/4"A-1/4"A KEGELFÖRMIG	RACOR ø 1/4"M-1/4"M CÓNICO
28	**1455051**	RESISTENZA 1200W 230V	HEATING ELEMENT 1200W 220V	HEIZKÖRPER 1200W 230V	RESISTENCIA 1200W 230V
30	**1348005**	DADO ø 1/4"	NUT ø 1/4"	MUTTER ø 1/4"	TUERCA ø 1/4"
32	**1349196**	RACCORDO AD ANGOLO 1/8"M ø 6/4	ELBOW COUPLING 1/8"M ø 6/4	WINKELANSCHLUSS 1/8"A ø 6/4	RACOR CODO 1/8" 1/8"M ø 6/4
34	**1523030**	VALVOLA DI ESPANSIONE	EXPANSION VALVE	EXPANSIONSVENTIL	VÁLVULA EXPANSIÓN
35	**1331023**	ANTIVIBRANTE A SQUADRA EX-EP-EK-EA	SQUARE DAMPER EX-EP-EK-EA	SCHWINGUNGSDÄMPF. GEWINKELT EX-EP-EK-EA	ANTIVIBRADOR ESCUADRA EX-EP-EK-EA
36	**1122735**	POMPA VIBRAZIONE EX5 48W 230V 50Hz	VIBRATORY PUMP EX5 48W 230V 50Hz	VIBRATIONSPUMPE EX5 48W 230V 50Hz	BOMBA VIBRACIÓN EX5 48W 230V 50Hz
38	**1349651**	RACCORDO A PIPETTA A 90°	PIPETTE FITTING 90°	WINKELANSCHLUSS 90°	RACOR PIPA 90°
39	**1240123**	MOTORE A FASCETTA 180W 230V 50/60HZ	CLAMP MOTOR 165W 230V 50/60HZ	KLEMM-MOTOR 180W 230V 50/60HZ	MOTOR ABRAZADERA 180W 230V 50/60HZ

PARTI ELETTRICHE DIAMANT-G10
ELECTRICAL PARTS DIAMANT-G10
ELEKTRISCHE TEILE DIAMANT-G10
PIEZAS ELÉCTRICAS DIAMANT-G10

EX5002

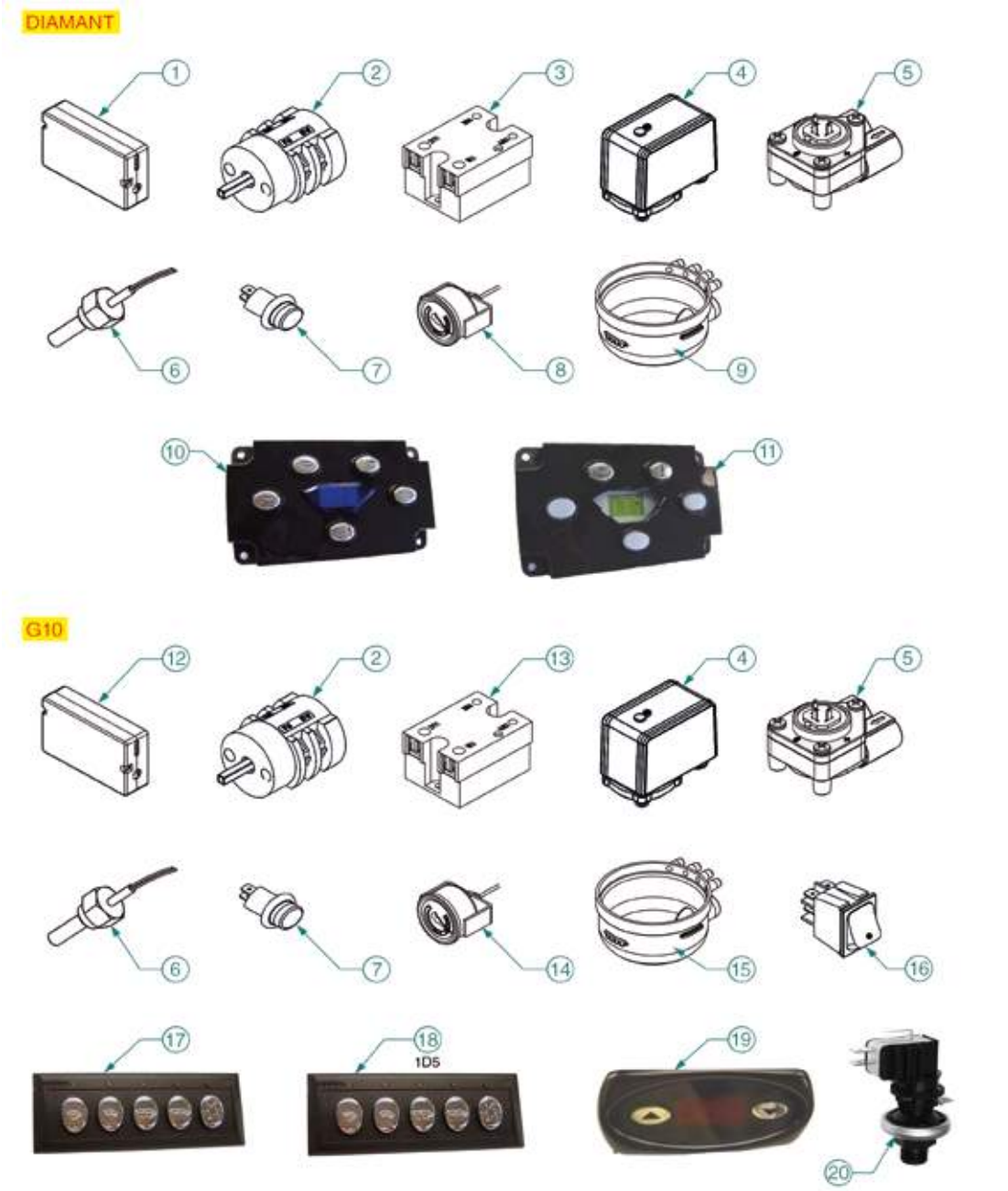

Posizioni senza cod. LF: a richiesta
Positions without LF Code No.: upon request
Abbildungen ohne LF Bestell-Nr.: auf Anfrage
Posiciones sin cód. LF: previa petición

EXPOBAR

P.	Cod.	Descrizione	Description	Beschreibung	Descripción
2	**1319001**	COMMUTATORE 0-1 POSIZIONI 20A 690V	SELECTOR SWITCH 0-1 POSITIONS 20A 690V	SCHALTER 0-1 STELLUNGEN 20A 690V	CONMUTADOR 0-1 POSICIONES 20A 690V
4	**1320531**	PRESSOSTATO P302/6 TRIPOLARE 30A	PRESSURE SWITCH P302/6 3-POLES 30A	DRUCKSCHALTER P302/6 3-POLIG 30A	PRESOSTATO P302/6 TRIPOLAR 30A
5	**1455067**	CONTATORE VOLUMETRICO GICAR	VOLUMETRIC FLOWMETER GICAR	VOLUMENZÄHLER GICAR	CONTADOR VOLUMÉTRICO GICAR
6	**1397012**	SONDA TEMPERATURA ø 1/4"M	TEMPERATURE PROBE ø 1/4"M	TEMPERATURSONDE ø 1/4"A	SONDA TEMPERATURA ø 1/4"M
7	**1221111**	LAMPADA SPIA ROSSA 220V	RED INDICATOR LAMP 220V	SIGNALLAMPE ROT 220V	BOMBILLA PILOTO ROJA 220V
12	**1054034**	CENTRALINA DOSATURA 1-2-3 GR XLC 240V	DOSER CONTROL BOX 1-2-3 GR XLC 240V	DOS. ELEKTRONIK-BOX 1-2-3 GR XLC 240V	CENTRALITA DOSIFIC. 1-2-3 GR XLC 240V
12	**5059242**	CENTRALINA DOSATURA 1-2-3 GR LUX 230V	DOSING CONTROL BOX 1-2-3 GR LUX 230V	DOSIERSTEUERUNG 1-2-3 GR LUX 230V	CENTRALITA DOSIFIC. 1-2-3 GR LUX 230V
13	**1351014**	RELE' STATICO 25A 24/280VAC-3/32VDC	STATIC RELAY 25A 24/280VAC-3/32VDC	STATISCHES RELAIS 25A 24/280VAC-3/32VDC	RELÉ ESTÁTICO 25A 24/280VAC-3/32VDC
13	**1351015**	RELE' STATICO 24/90A 280/280VAC	RELAY 24/90A 280/280VAC	STATISCHES RELAIS 24/90A 280/280VAC	RELÉ ESTÁTICO 24/90A 280/280VAC
15	**1527002**	VASCHETTA SCARICO	DRAIN TUB	AUSLAUFSCHALE	CUBETA DESAGÜE
16	**3319019**	INTERRUTTORE BIPOLARE ROSSO 16A 250V	BIPOLAR SWITCH RED 16A 250V	SCHALTER 2-POLIG ROT 16A 250V	INTERRUPTOR BIPOLAR ROJO 16A 250V
17	**1319320**	PULSANTIERA 5 TASTI	PUSH-BUTTON PANEL-5 BUTTONS	TASTATUR 5 TASTEN	BOTONERA 5 PULSADORES
19	**5054697**	TERMOSTATO DIGITALE TERMOPID 230V	DIGITAL THERMOSTAT TERMOPID 230V	DIGITALTHERMOSTAT TERMOPID 230V	TERMOSTATO DIGITAL TERMOPID 230V
20	**1320007**	PRESSOSTATO 16A 250V 1 bar 1/4"	PRESSURE SWITCH 16A 250V 1 bar 1/4"	DRUCKSCHALTER 16A 250V 1/4"	PRESOSTATO 16A 250V 1 bar 1/4"

PARTI ELETTRICHE MARKUS-MARKUS SILVER
ELECTRICAL PARTS MARKUS-MARKUS SILVER
ELEKTRISCHE TEILE MARKUS-MARKUS SILVER
PIEZAS ELÉCTRICAS MARKUS-MARKUS SILVER

EX5102

MARKUS

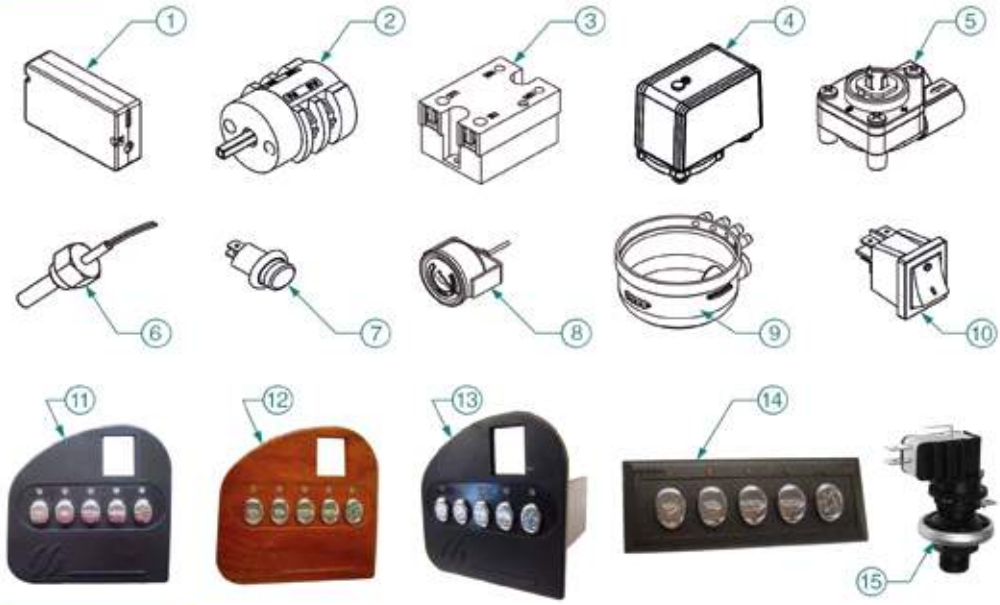

MARKUS SILVER

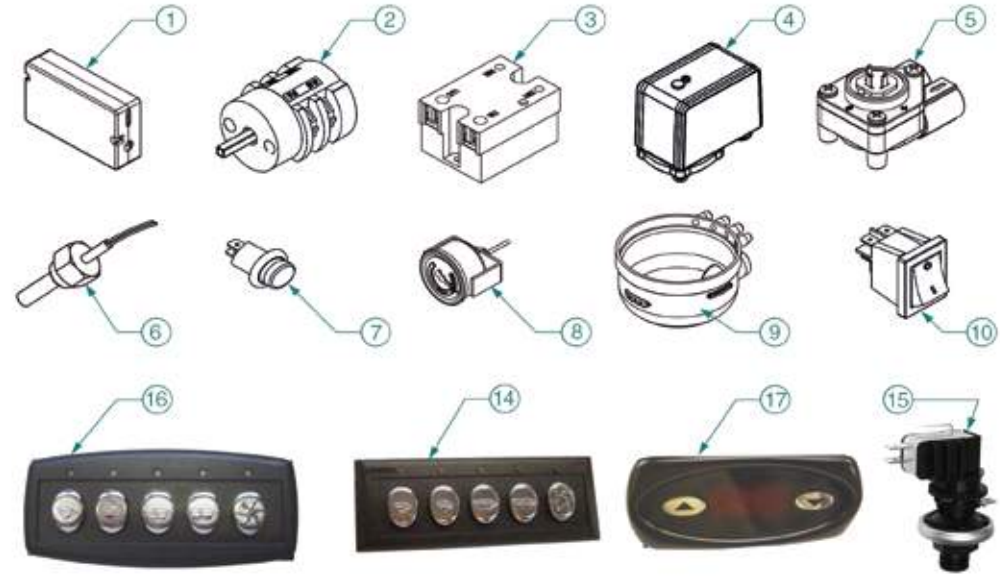

Posizioni senza cod. LF: a richiesta
Positions without LF Code No.: upon request
Abbildungen ohne LF Bestell-Nr.: auf Anfrage
Posiciones sin cód. LF: previa petición

EXPOBAR

P.	Cod.	Descrizione	Description	Beschreibung	Descripción
1	**1054034**	CENTRALINA DOSATURA 1-2-3 GR XLC 240V	DOSER CONTROL BOX 1-2-3 GR XLC 240V	DOS. ELEKTRONIK-BOX 1-2-3 GR XLC 240V	CENTRALITA DOSIFIC. 1-2-3 GR XLC 240V
1	**5059242**	CENTRALINA DOSATURA 1-2-3 GR LUX 230V	DOSING CONTROL BOX 1-2-3 GR LUX 230V	DOSIERSTEUERUNG 1-2-3 GR LUX 230V	CENTRALITA DOSIFIC. 1-2-3 GR LUX 230V
2	**1319001**	COMMUTATORE 0-1 POSIZIONI 20A 690V	SELECTOR SWITCH 0-1 POSITIONS 20A 690V	SCHALTER 0-1 STELLUNGEN 20A 690V	CONMUTADOR 0-1 POSICIONES 20A 690V
3	**1351014**	RELE' STATICO 25A 24/280VAC-3/32VDC	STATIC RELAY 25A 24/280VAC-3/32VDC	STATISCHES RELAIS 25A 24/280VAC-3/32VDC	RELÉ ESTÁTICO 25A 24/280VAC-3/32VDC
3	**1351015**	RELE' STATICO 24/90A 280/280VAC	RELAY 24/90A 280/280VAC	STATISCHES RELAIS 24/90A 280/280VAC	RELÉ ESTÁTICO 24/90A 280/280VAC
4	**1320531**	PRESSOSTATO P302/6 TRIPOLARE 30A	PRESSURE SWITCH P302/6 3-POLES 30A	DRUCKSCHALTER P302/6 3-POLIG 30A	PRESOSTATO P302/6 TRIPOLAR 30A
5	**1455067**	CONTATORE VOLUMETRICO GICAR	VOLUMETRIC FLOWMETER GICAR	VOLUMENZÄHLER GICAR	CONTADOR VOLUMÉTRICO GICAR
6	**1397012**	SONDA TEMPERATURA ø 1/4"M	TEMPERATURE PROBE ø 1/4"M	TEMPERATURSONDE ø 1/4"A	SONDA TEMPERATURA ø 1/4"M
7	**1221111**	LAMPADA SPIA ROSSA 220V	RED INDICATOR LAMP 220V	SIGNALLAMPE ROT 220V	BOMBILLA PILOTO ROJA 220V
8	**1245042**	MANOMETRO CALDAIA ø 60 mm 0÷2,5 bar	BOILER PRESSURE GAUGE ø 60 mm 0÷2.5 bar	MANOMETER DURCHLAUFERH. ø60 mm 0÷2,5 bar	MANÓMETRO CALDERA ø 60 mm 0÷2,5 bar
9	**1527002**	VASCHETTA SCARICO	DRAIN TUB	AUSLAUFSCHALE	CUBETA DESAGÜE
10	**3319019**	INTERRUTTORE BIPOLARE ROSSO 16A 250V	BIPOLAR SWITCH RED 16A 250V	SCHALTER 2-POLIG ROT 16A 250V	INTERRUPTOR BIPOLAR ROJO 16A 250V
10	**3319529**	INTERRUTTORE BIPOLARE NERO 10A 250V	BIPOLAR SWITCH BLACK 10A 250V	SCHALTER 2-POLIG SCHWARZ 10A 250V	INTERRUPTOR BIPOLAR NEGRO 10A 250V
14	**1319320**	PULSANTIERA 5 TASTI	PUSH-BUTTON PANEL-5 BUTTONS	TASTATUR 5 TASTEN	BOTONERA 5 PULSADORES
15	**1320007**	PRESSOSTATO 16A 250V 1 bar 1/4"	PRESSURE SWITCH 16A 250V 1 bar 1/4"	DRUCKSCHALTER 16A 250V 1/4"	PRESOSTATO 16A 250V 1 bar 1/4"
16	**5053624**	PULSANTIERA 5 TASTI 230V 50/60Hz	BOARD 5 PUSH-BUTTONS 230V 50/60Hz	DRUCK-KNOPFSCHALTER 5 TASTEN 230V 50/60H	PLACA 5 BOTONES 230V 50/60Hz
16	**5062236**	PULSANTIERA CENTRALINA 5 TASTI 230V	PUSH-BUTTON PANEL FOR CTR BOX 5PB 230V	TASTATUR FÜR ELEKTRONIKBOX 5 TASTEN 230V	BOTONERA CENTRALITA 5 BOTONES 230V

PARTI ELETTRICHE MEGACREM-MONROC
ELECTRICAL PARTS MEGACREM-MONROC
ELEKTRISCHE TEILE MEGACREM-MONROC
PIEZAS ELÉCTRICAS MEGACREM-MONROC

EX5202

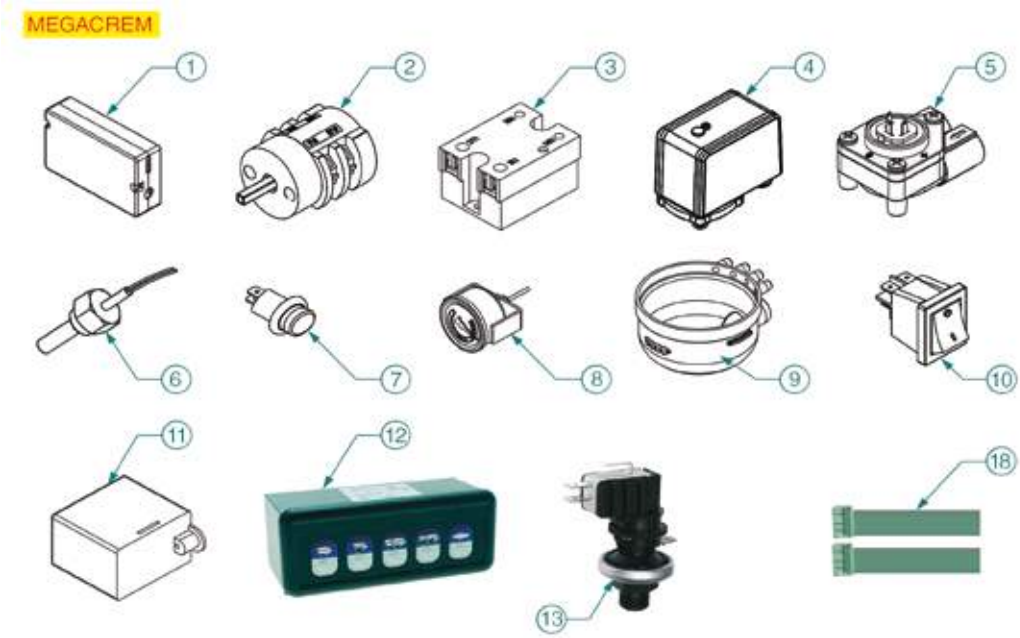

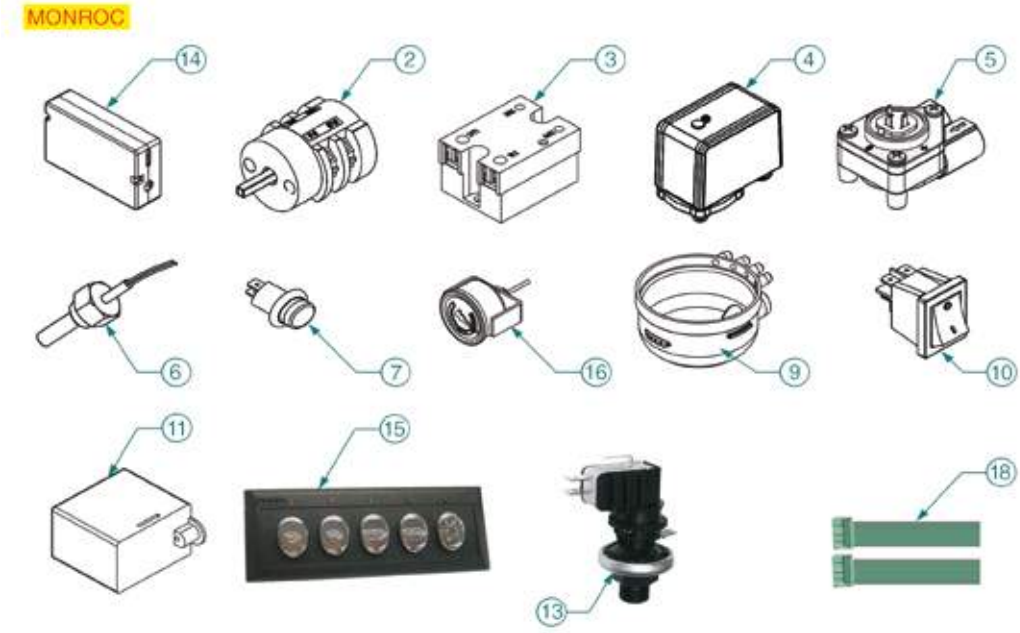

Posizioni senza cod. LF: a richiesta
Positions without LF Code No.: upon request
Abbildungen ohne LF Bestell-Nr.: auf Anfrage
Posiciones sin cód. LF: previa petición

EXPOBAR

P.	Cod.	Descrizione	Description	Beschreibung	Descripción
1	**5059242**	CENTRALINA DOSATURA 1-2-3 GR LUX 230V	DOSING CONTROL BOX 1-2-3 GR LUX 230V	DOSIERSTEUERUNG 1-2-3 GR LUX 230V	CENTRALITA DOSIFIC. 1-2-3 GR LUX 230V
2	**1319001**	COMMUTATORE 0-1 POSIZIONI 20A 690V	SELECTOR SWITCH 0-1 POSITIONS 20A 690V	SCHALTER 0-1 STELLUNGEN 20A 690V	CONMUTADOR 0-1 POSICIONES 20A 690V
3	**1351015**	RELE' STATICO 24/90A 280/280VAC	RELAY 24/90A 280/280VAC	STATISCHES RELAIS 24/90A 280/280VAC	RELÉ ESTÁTICO 24/90A 280/280VAC
3	**1351014**	RELE' STATICO 25A 24/280VAC-3/32VDC	STATIC RELAY 25A 24/280VAC-3/32VDC	STATISCHES RELAIS 25A 24/280VAC-3/32VDC	RELÉ ESTÁTICO 25A 24/280VAC-3/32VDC
4	**1320531**	PRESSOSTATO P302/6 TRIPOLARE 30A	PRESSURE SWITCH P302/6 3-POLES 30A	DRUCKSCHALTER P302/6 3-POLIG 30A	PRESOSTATO P302/6 TRIPOLAR 30A
5	**1455067**	CONTATORE VOLUMETRICO GICAR	VOLUMETRIC FLOWMETER GICAR	VOLUMENZÄHLER GICAR	CONTADOR VOLUMÉTRICO GICAR
6	**1397012**	SONDA TEMPERATURA ø 1/4"M	TEMPERATURE PROBE ø 1/4"M	TEMPERATURSONDE ø 1/4"A	SONDA TEMPERATURA ø 1/4"M
7	**1221111**	LAMPADA SPIA ROSSA 220V	RED INDICATOR LAMP 220V	SIGNALLAMPE ROT 220V	BOMBILLA PILOTO ROJA 220V
8	**3245020**	MANOMETRO CALDAIA ø 43 mm 0÷3 bar	BOILER PRESSURE GAUGE ø 43 mm 0÷3 bar	MANOMETER DURCHLAUFERH. ø 43 mm 0÷3 bar	MANÓMETRO CALDERA ø 43 mm 0÷3 bar
8	**1245042**	MANOMETRO CALDAIA ø 60 mm 0÷2,5 bar	BOILER PRESSURE GAUGE ø 60 mm 0÷2.5 bar	MANOMETERDURCHLAUFERH.ø60mm0÷2,5bar	MANÓMETRO CALDERA ø 60 mm 0÷2,5 bar
9	**1527002**	VASCHETTA SCARICO	DRAIN TUB	AUSLAUFSCHALE	CUBETA DESAGÜE
10	**3319529**	INTERRUTTORE BIPOLARE NERO 10A 250V	BIPOLAR SWITCH BLACK 10A 250V	SCHALTER 2-POLIG SCHWARZ 10A 250V	INTERRUPTOR BIPOLAR NEGRO 10A 250V
10	**3319019**	INTERRUTTORE BIPOLARE ROSSO 16A 250V	BIPOLAR SWITCH RED 16A 250V	SCHALTER 2-POLIG ROT 16A 250V	INTERRUPTOR BIPOLAR ROJO 16A 250V
11	**1359007**	REGOLATORE LIVELLO RL01E/SIC/F+LED 240V	LEVEL ADJUSTER RL01E/SIC/F+LED 240V	NIVEAUREGLER RL01E/SIC/F+LED 240V	REGULADOR NIVEL RL01E/SIC/F+LED 240V
13	**1320007**	PRESSOSTATO 16A 250V 1 bar 1/4"	PRESSURE SWITCH 16A 250V 1 bar 1/4"	DRUCKSCHALTER 16A 250V 1/4"	PRESOSTATO 16A 250V 1 bar 1/4"
14	**1054035**	CENTRALINA DOSATURA ET 30 F 2GRC 240V	DOSER CONTROL BOX ET 30 F 2GR C 240V	DOSIERSTEUERUNG ET 30 F 2GRC 240V	CENTRALITA DOSIFIC. ET 30 F 2GRC 240V
14	**1054034**	CENTRALINA DOSATURA 1-2-3 GR XLC 240V	DOSER CONTROL BOX 1-2-3 GR XLC 240V	DOS. ELEKTRONIK-BOX 1-2-3 GR XLC 240V	CENTRALITA DOSIFIC. 1-2-3 GR XLC 240V
15	**1319320**	PULSANTIERA 5 TASTI	PUSH-BUTTON PANEL-5 BUTTONS	TASTATUR 5 TASTEN	BOTONERA 5 PULSADORES
18	**1050501**	CAVO FLAT 16 POLI 600 mm	16-POLE CABLE FLAT 600 mm	FLACHKABEL 16 KLEMMEN 600 mm	CABLE FLAT 16 POLOS 600 mm
18	**1050502**	CAVO FLAT 16 POLI 800 mm	16-POLE CABLE FLAT 800 mm	FLACHKABEL 16 KLEMMEN 800 mm	CABLE FLAT 16 POLOS 800 mm

PARTI ELETTRICHE NEW ELEGANCE-OFFICE
ELECTRICAL PARTS NEW ELEGANCE-OFFICE
ELEKTRISCHE TEILE NEW ELEGANCE-OFFICE
PIEZAS ELÉCTRICAS NEW ELEGANCE-OFFICE

EX5302

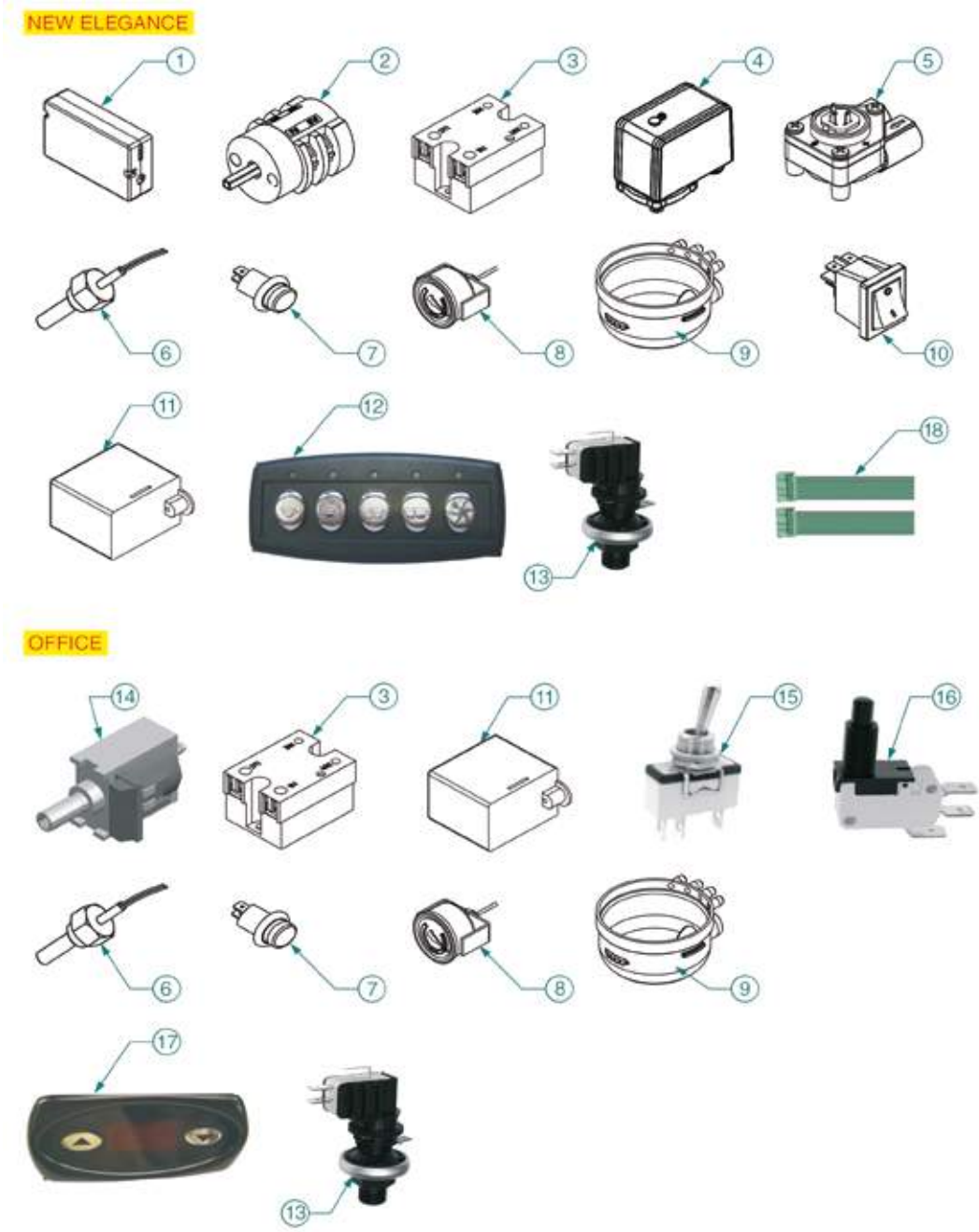

Posizioni senza cod. LF: a richiesta
Positions without LF Code No.: upon request
Abbildungen ohne LF Bestell-Nr.: auf Anfrage
Posiciones sin cód. LF: previa petición

EXPOBAR

P.	Cod.	Descrizione	Description	Beschreibung	Descripción
1	**5059242**	CENTRALINA DOSATURA 1-2-3 GR LUX 230V	DOSING CONTROL BOX 1-2-3 GR LUX 230V	DOSIERSTEUERUNG 1-2-3 GR LUX 230V	CENTRALITA DOSIFIC. 1-2-3 GR LUX 230V
1	**1054034**	CENTRALINA DOSATURA 1-2-3 GR XLC 240V	DOSER CONTROL BOX 1-2-3 GR XLC 240V	DOS. ELEKTRONIK-BOX 1-2-3 GR XLC 240V	CENTRALITA DOSIFIC. 1-2-3 GR XLC 240V
2	**1319001**	COMMUTATORE 0-1 POSIZIONI 20A 690V	SELECTOR SWITCH 0-1 POSITIONS 20A 690V	SCHALTER 0-1 STELLUNGEN 20A 690V	CONMUTADOR 0-1 POSICIONES 20A 690V
3	**1351015**	RELE' STATICO 24/90A 280/280VAC	RELAY 24/90A 280/280VAC	STATISCHES RELAIS 24/90A 280/280VAC	RELÉ ESTÁTICO 24/90A 280/280VAC
3	**1351014**	RELE' STATICO 25A 24/280VAC-3/32VDC	STATIC RELAY 25A 24/280VAC-3/32VDC	STATISCHES RELAIS 25A 24/280VAC-3/32VDC	RELÉ ESTÁTICO 25A 24/280VAC-3/32VDC
4	**1320531**	PRESSOSTATO P302/6 TRIPOLARE 30A	PRESSURE SWITCH P302/6 3-POLES 30A	DRUCKSCHALTER P302/6 3-POLIG 30A	PRESOSTATO P302/6 TRIPOLAR 30A
5	**1455067**	CONTATORE VOLUMETRICO GICAR	VOLUMETRIC FLOWMETER GICAR	VOLUMENZÄHLER GICAR	CONTADOR VOLUMÉTRICO GICAR
6	**1397012**	SONDA TEMPERATURA ø 1/4"M	TEMPERATURE PROBE ø 1/4"M	TEMPERATURSONDE ø 1/4"A	SONDA TEMPERATURA ø 1/4"M
7	**1221111**	LAMPADA SPIA ROSSA 220V	RED INDICATOR LAMP 220V	SIGNALLAMPE ROT 220V	BOMBILLA PILOTO ROJA 220V
9	**1527002**	VASCHETTA SCARICO	DRAIN TUB	AUSLAUFSCHALE	CUBETA DESAGÜE
10	**3319529**	INTERRUTTORE BIPOLARE NERO 10A 250V	BIPOLAR SWITCH BLACK 10A 250V	SCHALTER 2-POLIG SCHWARZ 10A 250V	INTERRUPTOR BIPOLAR NEGRO 10A 250V
10	**3319019**	INTERRUTTORE BIPOLARE ROSSO 16A 250V	BIPOLAR SWITCH RED 16A 250V	SCHALTER 2-POLIG ROT 16A 250V	INTERRUPTOR BIPOLAR ROJO 16A 250V
11	**1359007**	REGOLATORE LIVELLO RL01E/SIC/F+LED 240V	LEVEL ADJUSTER RL01E/SIC/F+LED 240V	NIVEAUREGLER RL01E/SIC/F+LED 240V	REGULADOR NIVEL RL01E/SIC/F+LED 240V
12	**5062236**	PULSANTIERA CENTRALINA 5 TASTI 230V	PUSH-BUTTON PANEL FOR CTR BOX 5PB 230V	TASTATUR FÜR ELEKTRONIKBOX 5 TASTEN 230V	BOTONERA CENTRALITA 5 BOTONES 230V
12	**5053624**	PULSANTIERA 5 TASTI 230V 50/60Hz	BOARD 5 PUSH-BUTTONS 230V 50/60Hz	DRUCK-KNOPFSCHALTER 5 TASTEN 230V 50/60H	PLACA 5 BOTONES 230V 50/60Hz
12	**1319341**	PULSANTIERA 5 TASTI 230V	PUSH-BUTTON PANEL 5 BUTTONS 230V	SCHALTTAFEL 5 TASTEN 230V	BOTONERA 5 PULSADORES 230V
13	**1320007**	PRESSOSTATO 16A 250V 1 bar 1/4"	PRESSURE SWITCH 16A 250V 1 bar 1/4"	DRUCKSCHALTER 16A 250V 1/4"	PRESOSTATO 16A 250V 1 bar 1/4"
14	**1122735**	POMPA VIBRAZIONE EX5 48W 230V 50Hz	VIBRATORY PUMP EX5 48W 230V 50Hz	VIBRATIONSPUMPE EX5 48W 230V 50Hz	BOMBA VIBRACIÓN EX5 48W 230V 50Hz
17	**5054697**	TERMOSTATO DIGITALE TERMOPID 230V	DIGITAL THERMOSTAT TERMOPID 230V	DIGITALTHERMOSTAT TERMOPID 230V	TERMOSTATO DIGITAL TERMOPID 230V
18	**1050501**	CAVO FLAT 16 POLI 600 mm	16-POLE CABLE FLAT 600 mm	FLACHKABEL 16 KLEMMEN 600 mm	CABLE FLAT 16 POLOS 600 mm
18	**1050502**	CAVO FLAT 16 POLI 800 mm	16-POLE CABLE FLAT 800 mm	FLACHKABEL 16 KLEMMEN 800 mm	CABLE FLAT 16 POLOS 800 mm

GRUPPO E61 JUBILE'
GROUP E61 JUBILE'
GRUPPE E61 JUBILE'
GRUPO E61 JUBILE'

FA0001

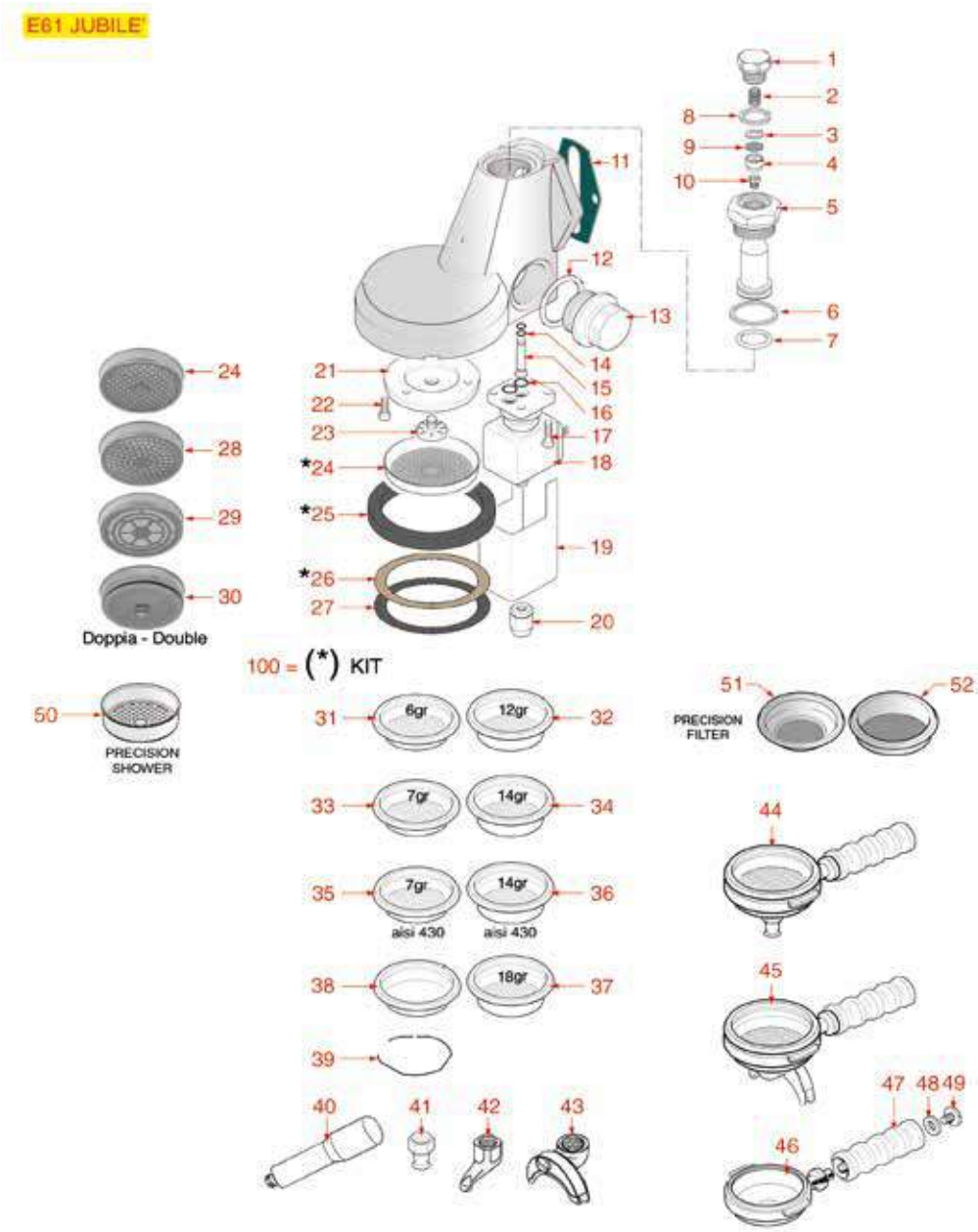

Posizioni senza cod. LF: a richiesta
Positions without LF Code No.: upon request
Abbildungen ohne LF Bestell-Nr.: auf Anfrage
Posiciones sin cód. LF: previa petición

FAEMA

P.	Cod.	Descrizione	Description	Beschreibung	Descripción
1	**1439001**	TAPPO ø 16 mm PER GRUPPO EROGAZIONE	CAP ø 16 mm FOR BREW GROUP	DECKEL FÜR AUSLAUFGRUPPE ø 16 mm	TAPÓN ø 16 mm PARA GRUPO EROGACIÓN
2	**1250511**	MOLLA ø 8x20 mm UGELLO	JET SPRING ø 8x20 mm	DÜSENFEDER ø 8x20 mm	MUELLE ø 8x20 mm TOBERA
3	**3528010**	RONDELLA PIANA M6	FLAT WASHER M6	SCHEIBE M6	ARANDELA LLANA M6
4	**1160515**	BOCCOLA PORTAFILTRO	FILTER HOLDER BUSHING	BUCHSE SIEBTRÄGER	CASQUILLO PORTAFILTRO
5	**1027016**	CANOTTO CROMATO SUPERIORE	UPPER CHROMIUM-PLATED SLEEVE	KOLLEKTOR VERCHROMT	MANGA CROMADO SUPERIOR
5	**1027116**	CANOTTO CROMATO SUPERIORE	CHROMIUM-PLATED UPPER SLEEVE	KOLLEKTOR VERCHROMT OBEN	MANGUITO CROMADO SUPERIOR
7	**1186472**	GUARNIZIONE OR 04075 EPDM	O-RING 04075 EPDM	DICHTUNG O-RING 04075 EPDM	JUNTA TÓRICA 04075 EPDM
8	**1186326**	GUARNIZIONE PIANA PTFE ø 22x16x2 mm	PTFE FLAT GASKET ø 22x16x2 mm	FLACHDICHTUNG AUS PTFE ø 16x22,5x2 mm	JUNTA PLANA PTFE ø 22x16x2 mm
9	**1160516**	FILTRO ACQUA ø 11 mm	WATER FILTER ø 11 mm	WASSERFILTER ø 11 mm	FILTRO AGUA ø 11 mm
10	**1501566**	UGELLO M6x1 FORO ø 0,5 mm	NOZZLE M6x1 HOLE ø 0,5 mm	DÜSE M6x1 LOCH 0,5 mm	TOBERA M6x1 AGUJERO ø 0,5 mm
11	**1186502**	GUARNIZIONE GRUPPO 79x71x2 mm	COFFEE GROUP GASKET 79x71x2 mm	GRUPPENDICHTUNG 79x71x2 mm	JUNTA GRUPO 79x71x2 mm
12	**1186307**	GUARNIZIONE PIANA PTFE ø 36x30x2 mm	PTFE FLAT GASKET ø 36x30x2 mm	FLACHDICHTUNG AUS PTFE ø 36x30x2 mm	JUNTA PLANA PTFE ø 36x30x2 mm
12	**1186757**	GUARNIZIONE PIANA ESENTE ø 36x30x2 mm	ASBESTOS FREE FLAT GASKET ø 36x30x2 mm	FLACHDICHTUNG ASBESTFREI ø 34x26,5x2 mm	JUNTA PLANA SIN AMIANTO ø 36x30x2 mm
13	**1439011**	TAPPO CROMATO LATERALE	CHROMIUM-PLATED SIDE CAP	SCHRAUBVERSCHLUSS CHROMIERT SEITLICH	TAPÓN CROMADO LATERAL
14	**1186421**	GUARNIZIONE OR 02018 EPDM	O-RING 02018 EPDM	DICHTUNG O-RING 02018 EPDM	JUNTA TORICA 02018 EPDM
16	**1186611**	GUARNIZIONE OR 02025 SILICONE ROSSO	O-RING 02025 RED SILICONE	DICHTUNG O-RING 02025 SILIKON ROT	JUNTA ARO "O" 02025 SILICONA ROJA
16	**1186612**	GUARNIZIONE OR 02025 VITON	O-RING 02025 VITON	DICHTUNG O-RING 02025 VITON	JUNTA ARO OR 02025 VITON VERDE
18	**1120335**	ELETTROVALVOLA PARKER 3 VIE 230V 50/60Hz	3-WAY SOLENOID VALVE PARKER 230V 50/60Hz	3-WEGE MAGNETVENTIL PARKER 230V 50/60Hz	ELECTROVÁLVULA PARKER 3VÍAS 230V 50/60Hz
18	**1120350**	ELETTROVALVOLA PARKER 3 VIE 24V 50/60Hz	3-WAY SOLENOID VALVE PARKER 24V 50/60Hz	MAGNETVENTIL PARKER 3-WEGE 24V 50/60Hz	ELECTROVÁLV. PARKER 3 VÍAS 24V 50/60Hz
21	**1086003**	DIFFUSORE PORTADOCCIA	SHOWER HOLDER DIFFUSER	VERTEILER DUSCHTRÄGER	DIFUSOR PORTADUCHA
22	**1455034**	VITE A TESTA CILINDRICA M4x10	CYLINDER HEAD SCREW M4x10	ZYLINDERKOPFSCHRAUBE M4x10	TORNILLO CABEZA CILÍND. M4x10
23	**1501561**	SPRUZZATORE GRUPPO ø 30 mm M10x1	GROUP SPRAY NOZZLE ø 30 mm M10x1	SPRITZDÜSE FÜR KAFFEEGR.ø 30 mm M10x1	BOQUILLA GRUPO ø 30 mm M10x1
24	**1081016**	DOCCIA EROGAZIONE ø 60 mm	SHOWER SCREEN ø 60 mm	DUSCHE ø 60 mm	DUCHA ø 60 mm
25	**1186721**	GUARNIZIONE PORTAFILTRO ø 74x57,5x8 mm	FILTER HOLDER GASKET ø 74x57.5x8 mm	SIEBTRÄGERDICHTUNG ø 74x57,5x8 mm	JUNTA SOPORTE FILTRO ø 74x57,5x8 mm
25	**1186722**	GUARNIZIONE PORTAFILTRO ø 73x57x8 mm	FILTER HOLDER GASKET ø 73x57x8 mm	SIEBTRÄGERDICHTUNG ø 73x57x8 mm	JUNTA PORTAFILTRO ø 73x57x8 mm
25	**1186723**	GUARNIZIONE PORTAFILTRO ø 73x57x8,5 mm	FILTER HOLDER GASKET ø 73x57x8.5 mm	SIEBTRÄGERDICHTUNG ø 73x57x8,5 mm	JUNTA PORTAFILTRO ø 73x57x8,5 mm
25	**1186724**	GUARNIZIONE PORTAFILTRO ø 73x57x9 mm	FILTER HOLDER GASKET ø 73x57x9 mm	SIEBTRÄGERDICHTUNG ø 73x57x9 mm	JUNTA PORTAFILTRO ø 73x57x9 mm
25	**1486724**	GUARNIZIONE PORTAFILTRO ø 73x57x10 mm	GASKET FILTERHOLDER ø 73x57x10 mm	DICHTUNG SIEBTRÄGER ø 73x57x10 mm	JUNTA PORTAFILTRO ø 73x57x10 mm
25	**5028118**	GUARNIZIONE PORTAFILTRO ø 74x58x8 mm	GASKET FILTER HOLDER ø 74x58x8 mm	DICHTUNG SIEBTRÄGER ø 74x58x8 mm	JUNTA PORTAFILTRO ø 74x58x8 mm
26	**1190001**	SPESSORE CARTA ø 73x59x0,8 mm	PAPER SHIM ø 73x59x0.8 mm	ABSTANDSSTÜCK AUS PAPIER ø 73x59x0,8 mm	ESPESOR PAPEL ø 73x59x0,8 mm
27	**1190002**	SPESSORE GOMMA ø 73x59x1 mm EPDM	RUBBER SHIM ø 73x59x1 mm EPDM	ABSTANDSSTÜCK GUMMI ø 73,5x59x1 mm EPDM	ESPESOR GOMA ø 73,5x59x1 mm EPDM
28	**1081116**	DOCCIA EROGAZIONE ø 60 mm	SHOWER SCREEN ø 60 mm	DUSCHE ø 60 mm	DUCHA ø 60 mm
29	**1081216**	DOCCIA EROGAZIONE ø 60 mm	SHOWER SCREEN ø 60 mm	AUSLAUFDUSCHE ø 60 mm	DUCHA EROGACIÓN ø 60 mm
30	**1081100**	DOCCIA EROGAZIONE DOPPIA ø 60 mm	DOUBLE DELIVERY SHOWER ø 60 mm	AUSLAUFDUSCHE DOPPEL ø 60 mm	DUCHA EROGACIÓN DOBLE ø 60 mm
31	**1160251**	FILTRO 1 TAZZA 6 gr	1 CUP FILTER 6 g	KAFFEESIEB 1 TASSE 6 g	FILTRO 1 TAZA 6 gr
32	**1160252**	FILTRO 2 TAZZE 12 gr	FILTER 2-CUP 12 g	KAFFEESIEB 2 TASSEN 12 g	FILTRO 2 TAZAS 12 g
33	**1160335**	FILTRO 1 TAZZA 7 gr	1 CUP FILTER 7 g	KAFFEESIEB 1 TASSE 7 g	FILTRO 1 TAZA 7 gr
34	**1160337**	FILTRO 2 TAZZE 14 gr	FILTER 2-CUP 14 g	KAFFEESIEB 2 TASSEN 14 g	FILTRO 2 TAZAS 14 g
35	**1160281**	FILTRO 1 TAZZA 7 gr ECONOMICO	1-CUP FILTER 7 gr - BASIC QUALITY	FILTER 1 TASSE 7 g PREISGÜNSTIG	FILTRO 1 TAZA 7 gr ECONÓMICO
36	**1160282**	FILTRO 2 TAZZE 14 gr ECONOMICO	FILTER 2-CUP 14 g - COST EFFECTIVE	KAFFEESIEB 2 TASSEN 14 g PREISGÜNSTIG	FILTRO 2 TAZAS 14 g ECONÓMICO
37	**1160345**	FILTRO 2 TAZZE 18 gr	2 CUPS FILTER 18 gr	FILTER 2 TASSEN 18 gr	FILTRO 2 TAZAS 18 gr
38	**1160339**	FILTRO CIECO	BLIND FILTER	BLINDFILTER	FILTRO CIEGO
39	**1250101**	MOLLA FERMAFILTRO ø 1,00 mm INOX	FILTER BLOCKING SPRING ø 1,00 mm INOX	FILTERHALTERUNGSFEDER ø 1,10 mm EDELST.	MUELLE PORTAFILTRO ø 1,10 mm INOX
40	**1241504**	MANOPOLA PORTAFILTRO M12	FILTER HOLDER HANDLE M12	SIEBTRÄGERGRIFF M12	MANDO PORTAFILTRO M12
41	**1022503**	BECCUCCIO 1 TAZZA DIRITTO ø 3/8"	STRAIGHT SINGLE SPOUT ø 3/8"	AUSLAUF 1-WEG GERADE ø 3/8"	SALIDA 1 CAFÉ RECTA ø 3/8"
42	**1022501**	BECCUCCIO 1 TAZZA ø 3/8"	SINGLE SPOUT ø 3/8"	AUSLAUF 1-WEG ø 3/8"	SALIDA 1 CAFÉ ø 3/8"
43	**1022502**	BECCUCCIO 2 TAZZE ø 3/8"	DOUBLE SPOUT ø 3/8"	AUSLAUFDÜSE 2-WEGE ø 3/8"	SALIDA 2 CAFÉS ø 3/8"
43	**1022523**	BECCUCCIO 2 TAZZE BASSO REGOLABILE ø 3/8	ADJUSTABLE SHORT DOUBLE SPOUT ø 3/8"	AUSLAUF 2-WEGE KURZ EINSTELLBAR ø 3/8"	SALIDA 2 CAFES BAJO AJUSTABLE ø 3/8"
46	**1165025**	PORTAFILTRO COMPLETO 1 TAZZA FAEMA	1 CUP FILTER HOLDER ASSEMBLY FAEMA	SIEBTRÄGER KOMPLETT 1 TASSE FAEMA	PORTAFILTRO COMPLETO 1 TAZA FAEMA
46	**1165024**	PORTAFILTRO COMPLETO 2 TAZZE FAEMA	2 CUPS FILTER HOLDER ASSEMBLY FAEMA	SIEBTRÄGER KOMPLETT 2 TASSEN FAEMA	PORTAFILTRO COMPLETO 2 TAZAS FAEMA
47	**1241035**	MANOPOLA PORTAFILTRO	FILTER HOLDER HANDLE	SIEBTRÄGERGRIFF	MANDO PORTAFILTRO
48	**1186504**	RONDELLA PIANA M10	WASHER FLAT M10	FLACHSCHEIBE M10	ARANDELA PLANA M10
49	**1528033**	VITE PER MANOPOLA	KNOB SCREW	SCHRAUBE FÜR DREHKNOPF	TORNILLO PARA MANDO
50	**1460201**	DOCCIA DI PRECISIONE ø 60 mm	PRECISION SHOWER SCREEN ø 60 mm	FEINMECHANISCHE DUSCHE ø 60 mm	DUCHA DE PRECISIÓN ø 60 mm
50	**1460206**	DOCCIA DI PRECISIONE ø 60 mm	PRECISION SHOWER SCREEN ø 60 mm	FEINMECHANISCHE DUSCHE ø 60 mm	DUCHA DE PRECISIÓN ø 60 mm
51	**1460100**	FILTRO DI PRECISIONE 1T 6/8 gr H24,5	PRECISION FILTER 1 CUP 6/8 g H24.5	PRÄZISIONS-SIEB 1 TASSE 6/8 g H24,5	FILTRO DE PRECISIÓN 1 TAZA 6/8 g H24,5
51	**1460101**	FILTRO DI PRECISIONE 1T 7/9 gr H26,5	PRECISION FILTER 1 CUP 7/9 g H26.5	PRÄZISIONS-SIEB 1 TASSE 7/9 g H26,5	FILTRO DE PRECISIÓN 1 TAZA 7/9 g H26,5
52	**1460102**	FILTRO DI PRECISIONE 2T 12/18 gr H24,5	PRECISION FILTER 2 CUPS 12/18 g H24.5	PRÄZISIONS-SIEB 2 TASSEN 12/18 g H24,5	FILTRO DE PRECISIÓN 2 TAZAS 12/18g H24,5
52	**1460103**	FILTRO DI PRECISIONE 2T 14/20 gr H26,5	PRECISION FILTER 2 CUPS 14/20 g H26.5	PRÄZISIONS-SIEB 2 TASSEN 14/20 g H26,5	FILTRO DE PRECISIÓN 2 TAZAS 14/20g H26,5
52	**1460104**	FILTRO DI PRECISIONE 2T 18/22 gr H28,5	PRECISION FILTER 2 CUPS 18/22 g H28,5	PRÄZISIONS-SIEB 2 TASSEN 18/22 g H28,5	FILTRO DE PRECISIÓN 2 TAZAS 18/22g H28,5
100	**1900006**	KIT DOCCIA E GUARNIZIONE GRUPPO	SHOWER AND GROUP GASKET KIT	KIT DUSCHE UND DICHTUNGSGRUPPE	KIT DUCHA Y JUNTA GRUPO

GRUPPO E61
GROUP E61
GRUPPE E61
GRUPO E61

FA0101

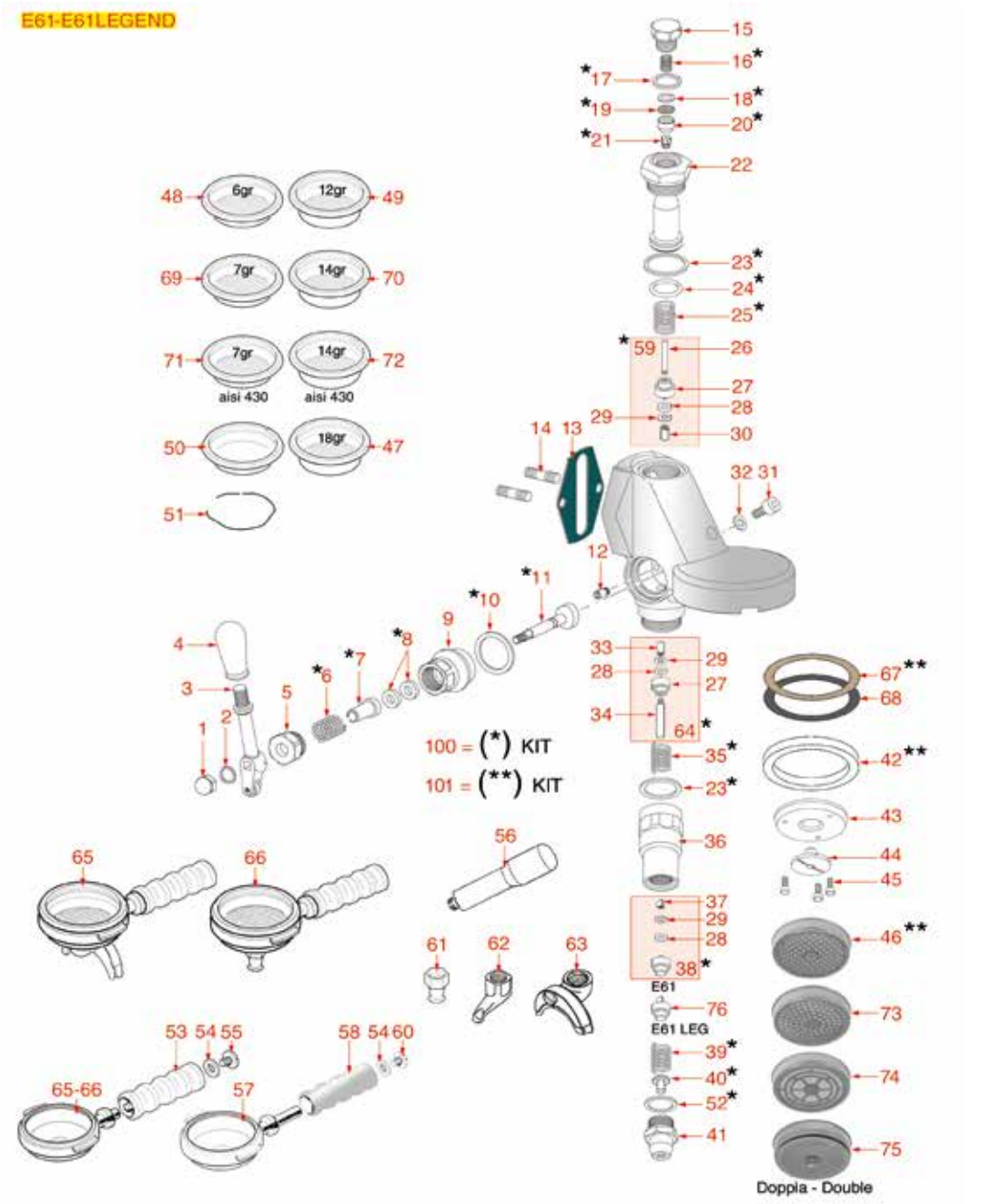

Posizioni senza cod. LF: a richiesta
Positions without LF Code No.: upon request
Abbildungen ohne LF Bestell-Nr.: auf Anfrage
Posiciones sin cód. LF: previa petición

FAEMA

P.	Cod.	Descrizione	Description	Beschreibung	Descripción
1	**1528013**	DADO ESAGONALE CIECO M6	BLIND HEXAGONAL NUT M6	SECHSKANTMUTTER BLIND M6	TUERCA HEXAGONAL CIEGA M6
2	**1186444**	RONDELLA ELASTICA A SPIRALE M6	WASHER ELASTIC SPIRAL M6	ELASTISCHE SPIRALSCHEIBE M6	ARANDELA ELÁSTICA EN ESPIRAL M6
3	**1225000**	LEVA COMANDO MICRO	MICRO CONTROL LEVER	SCHALTHEBEL MIKRO	PALANCA MANDO MICRO
4	**1241441**	MANOPOLA COMANDO GRUPPO EROGAZIONE	BREWING GROUP HANDLE	DREHKNOPF FÜR AUSLAUFGRUPPE	MANDO COMANDO GRUPO EROGACIÓN
5	**1439533**	RACCORDO CROMATO PREMISTOPPA	STUFFING GLAND CHROME-PLATED FITTING	ANSCHLUSS VERCHROMT FÜR STOPFBÜCHSE	RACOR CROMADO PRENSAESTOPA
6	**1250516**	MOLLA ø 15x28 mm	SPRING ø 15x28 mm	FEDER ø 15x28 mm	MUELLE ø 15x28 mm
7	**1186313**	BOCCOLA GUIDACAMME	CAM GUIDE BUSHING	BUCHSE FÜR NOCKENWELLE	CASQUILLO PRENSA
8	**1186312**	GUARNIZIONE PIANA EPDM ø 15,5x7,5x4 mm	EPDM FLAT GASKET ø 15.5x7.5x4 mm	FLACHDICHTUNG EPDM ø 15,5x7,5x4 mm	JUNTA PLANA EPDM ø 15,5x7,5x4 mm
9	**1349506**	RACCORDO CROMATO GUIDACAMME	CAMS CHROMIUM-PLATED FITTING	ANSCHLUSS CHROMIERT FÜR NOCKEN	RACOR CROMADO GUÍA LEVAS
11	**1184551**	PERNO A CAMME PER GRUPPO	CAM FOR COFFEE GROUP	NOCKENWELLE FÜR KAFFEE-GRUPPE	PERNO DE LEVAS PARA GRUPO
12	**1184005**	VITE INOX FERMA CAMMA M6	CAM LOCKING STAINLESS STEEL SCREW M6	INOX BEFESTIGUNGSSCHRAUBE FÜR NOCKEN M6	TORNILLO INOX PARA LEVA M6
13	**1186502**	GUARNIZIONE GRUPPO 79x71x2 mm	COFFEE GROUP GASKET 79x71x2 mm	GRUPPENDICHTUNG 79x71x2 mm	JUNTA GRUPO 79x71x2 mm
14	**1184009**	PRIGIONIERO M8x25 mm INOX	STAINLESS STEEL M8x25 mm STUD	STIFTSCHRAUBE M8x25 mm EDELSTAHL	ESPÁRRAGO M8x25 mm INOX
15	**1439001**	TAPPO ø 16 mm PER GRUPPO EROGAZIONE	CAP ø 16 mm FOR BREW GROUP	DECKEL FÜR AUSLAUFGRUPPE ø 16 mm	TAPÓN ø 16 mm PARA GRUPO EROGACIÓN
16	**1250511**	MOLLA ø 8x20 mm UGELLO	JET SPRING ø 8x20 mm	DÜSENFEDER ø 8x20 mm	MUELLE ø 8x20 mm TOBERA
17	**1186326**	GUARNIZIONE PIANA PTFE ø 22x16x2 mm	PTFE FLAT GASKET ø 22x16x2 mm	FLACHDICHTUNG AUS PTFE ø 16x22,5x2 mm	JUNTA PLANA PTFE ø 22x16x2 mm
19	**1160516**	FILTRO ACQUA ø 11 mm	WATER FILTER ø 11 mm	WASSERFILTER ø 11 mm	FILTRO AGUA ø 11 mm
20	**1160515**	BOCCOLA PORTAFILTRO	FILTER HOLDER BUSHING	BUCHSE SIEBTRÄGER	CASQUILLO PORTAFILTRO
21	**1501566**	UGELLO M6x1 FORO ø 0,5 mm	NOZZLE M6x1 HOLE ø 0,5 mm	DÜSE M6x1 LOCH 0,5 mm	TOBERA M6x1 AGUJERO ø 0,5 mm
22	**1027016**	CANOTTO CROMATO SUPERIORE	UPPER CHROMIUM-PLATED SLEEVE	KOLLEKTOR VERCHROMT	MANGA CROMADO SUPERIOR
22	**1027116**	CANOTTO CROMATO SUPERIORE	CHROMIUM-PLATED UPPER SLEEVE	KOLLEKTOR VERCHROMT OBEN	MANGUITO CROMADO SUPERIOR
23	**1186307**	GUARNIZIONE PIANA PTFE ø 36x30x2 mm	PTFE FLAT GASKET ø 36x30x2 mm	FLACHDICHTUNG AUS PTFE ø 36x30x2 mm	JUNTA PLANA PTFE ø 36x30x2 mm
23	**1186757**	GUARNIZIONE PIANA ESENTE ø 36x30x2 mm	ASBESTOS FREE FLAT GASKET ø 36x30x2 mm	FLACHDICHTUNG ASBESTFREI ø 34x26,5x2 mm	JUNTA PLANA SIN AMIANTO ø 36x30x2 mm
24	**1186472**	GUARNIZIONE OR 04075 EPDM	O-RING 04075 EPDM	DICHTUNG O-RING 04075 EPDM	JUNTA TÓRICA 04075 EPDM
25	**1250536**	MOLLA ø 13x42 mm	SPRING ø 13x42 mm	FEDER ø 13x42 mm	MUELLE ø 13x42 mm
26	**1250513**	PERNO PORTAGUARNIZIONE 40 mm	SPINDLE FOR GASKET HOLDER 40 mm	BOLZEN FÜR DICHTUNGSTRÄGER 40 mm	PERNO PARA JUNTA 40 mm
26	**1324013**	PERNO VALVOLA EROGAZIONE	DELIVERY VALVE PIN	STIFT AUSLAUFVENTIL	PERNO VÁLVULA EROGACIÓN
27	**1186309**	BOCCOLA PORTAGUARNIZIONE	GASKET HOLDER BUSHING	BUCHSE DICHTUNGSTRÄGER	CASQUILLO SOPORTE JUNTA
28	**1186311**	GUARNIZIONE PIANA NBR ø 13x4x4 mm	NBR FLAT GASKET ø 13x4x4 mm	FLACHDICHTUNG NBR ø 13x4x4 mm	JUNTA PLANA NBR ø 13x4x4 mm
28	**1186822**	GUARNIZIONE PIANA VITON ø 13x4x4 mm	VITON FLAT GASKET ø 13x4x4 mm	FLACH DICHTUNG AUS VITON ø 13x4x4 mm	JUNTA PLANA VITON ø 13x4x4 mm
28	**5053833**	GUARNIZIONE PIANA VITON ø 13x4x4 mm NSF	FLAT GASKET VITON ø 13x4x4 mm NSF	FLACHDICHTUNG AUS VITON ø 13x4x4 mm NSF	JUNTA PLANA VITÓN ø 13x4x4 mm NSF
29	**1186330**	RONDELLA PIANA OTTONE ø 6,8x3,2x0,5 mm	WASHER FLAT BRASS ø 6.8x3.2x0.5 mm	SCHEIBE FLACH MESSING ø 6,8x3,2x0,5 mm	ARANDELA PLANA DE LATÓN ø 6,8x3,2x0,5 mm
30	**1324001**	PERNO QUADRO 11,1 mm 6x6 mm M3	SQUARE PIN 11.1 mm 6x6 mm M3	QUADRATISCHER STIFT 11,1 mm 6x6 mm M3	PERNO CUADRADO 11,1 mm 6x6 mm M3
31	**1184010**	VITE A TESTA CILINDRICA BASSA M6x10	LOW CYLINDER HEAD SCREW M6x10	ZYLINDERKOPFSCHRAUBE NIEDRIG M6x10	TORNILLO CABEZA DE CILINDRO BAJA M6x10
32	**3528010**	RONDELLA PIANA M6	FLAT WASHER M6	SCHEIBE M6	ARANDELA LLANA M6
33	**1324033**	PERNO QUADRO 12,1 mm 6x6 mm M3	SQUARE PIN 12.1 mm 6x6 mm M3	QUADRATISCHER STIFT 12,1 mm 6x6 mm M3	PERNO CUADRADO 12,1 mm 6x6 mm M3
34	**1324006**	PERNO QUADRO 40 mm 5x5 mm M4	SQUARE PIN 40 mm 5x5 mm M4	QUADRATISCHER STIFT 40 mm 5x5 mm M4	PERNO CUADRADO 40 mm 5x5 mm M4
35	**1250537**	MOLLA ø 14x45 mm	SPRING ø 14x45 mm	FEDER ø 14x45 mm	MUELLE ø 14x45 mm
36	**1027002**	CANOTTO CROMATO SCARICO	OUTLET CHROMIUM-PLATED SLEEVE	KOLLEKTOR VERCHROMT	MANGA CROMADO DESAGÜE
37	**1324007**	PERNO QUADRO 6,5 mm 6x6 mm M3 PASSANTE	SQUARE PASS-THR. PIN 6.5 mm 6x6 mm M3	QUADRATISCHER STIFT 6,5 mm 6x6 mm M3 DUR	PERNO CUADRADO 6,5 mm 6x6 mm M3 PASADOR
38	**1523501**	VALVOLA SCARICO COMPLETA	COMPLETE DRAIN VALVE	AUSLAUFVENTIL KOMPLETT	VÁLVULA DESAGÜE COMPLETA
39	**1250515**	MOLLA ø 14x33 mm	SPRING ø 14x33 mm	FEDER ø 14x33 mm	MUELLE ø 14x33 mm
40	**1390501**	ROMPIGETTO DI SCARICO	DRAIN JET SWIRL	AUSLAUFVERTEILER	ROMPECHORROS DESAGÜE
41	**1439006**	RACCORDO CROMATO SCARICO	DRAIN CHROMIUM-PLATED FITTING	AUSLAUFANSCHLUSS CHROMIERT	RACOR CROMADO DESAGÜE
42	**1186721**	GUARNIZIONE PORTAFILTRO ø 74x57,5x8 mm	FILTER HOLDER GASKET ø 74x57.5x8 mm	SIEBTRÄGERDICHTUNG ø 74x57,5x8 mm	JUNTA SOPORTE FILTRO ø 74x57,5x8 mm
42	**1186722**	GUARNIZIONE PORTAFILTRO ø 73x57x8 mm	FILTER HOLDER GASKET ø 73x57x8 mm	SIEBTRÄGERDICHTUNG ø 73x57x8 mm	JUNTA PORTAFILTRO ø 73x57x8 mm
42	**1186723**	GUARNIZIONE PORTAFILTRO ø 73x57x8,5 mm	FILTER HOLDER GASKET ø 73x57x8.5 mm	SIEBTRÄGERDICHTUNG ø 73x57x8,5 mm	JUNTA PORTAFILTRO ø 73x57x8,5 mm
42	**1186724**	GUARNIZIONE PORTAFILTRO ø 73x57x9 mm	FILTER HOLDER GASKET ø 73x57x9 mm	SIEBTRÄGERDICHTUNG ø 73x57x9 mm	JUNTA PORTAFILTRO ø 73x57x9 mm
42	**1486724**	GUARNIZIONE PORTAFILTRO ø 73x57x10 mm	GASKET FILTERHOLDER ø 73x57x10 mm	DICHTUNG SIEBTRÄGER ø 73x57x10 mm	JUNTA PORTAFILTRO ø 73x57x10 mm
42	**5028118**	GUARNIZIONE PORTAFILTRO ø 74x58x8 mm	GASKET FILTER HOLDER ø 74x58x8 mm	DICHTUNG SIEBTRÄGER ø 74x58x8 mm	JUNTA PORTAFILTRO ø 74x58x8 mm
43	**1086003**	DIFFUSORE PORTADOCCIA	SHOWER HOLDER DIFFUSER	VERTEILER DUSCHTRÄGER	DIFUSOR PORTADUCHA
44	**1501561**	SPRUZZATORE GRUPPO ø 30 mm M10x1	GROUP SPRAY NOZZLE ø 30 mm M10x1	SPRITZDÜSE FÜR KAFFEEGR.ø 30 mm M10x1	BOQUILLA GRUPO ø 30 mm M10x1
45	**1455034**	VITE A TESTA CILINDRICA M4x10	CYLINDER HEAD SCREW M4x10	ZYLINDERKOPFSCHRAUBE M4x10	TORNILLO CABEZA CILÍND. M4x10
46	**1081016**	DOCCIA EROGAZIONE ø 60 mm	SHOWER SCREEN ø 60 mm	DUSCHE ø 60 mm	DUCHA ø 60 mm
47	**1160345**	FILTRO 2 TAZZE 18 gr	2 CUPS FILTER 18 gr	FILTER 2 TASSEN 18 gr	FILTRO 2 TAZAS 18 gr
48	**1160251**	FILTRO 1 TAZZA 6 gr	1 CUP FILTER 6 g	KAFFEESIEB 1 TASSE 6 g	FILTRO 1 TAZA 6 gr
49	**1160252**	FILTRO 2 TAZZE 12 gr	FILTER 2-CUP 12 g	KAFFEESIEB 2 TASSEN 12 g	FILTRO 2 TAZAS 12 g
50	**1160339**	FILTRO CIECO	BLIND FILTER	BLINDFILTER	FILTRO CIEGO
51	**1250101**	MOLLA FERMAFILTRO ø 1,00 mm INOX	FILTER BLOCKING SPRING ø 1,00 mm INOX	FILTERHALTERUNGSFEDER ø 1,10 mm EDELST.	MUELLE PORTAFILTRO ø 1,10 mm INOX
52	**1186117**	GUARNIZIONE PIANA PTFE ø 26x21x2 mm	PTFE FLAT GASKET ø 26x21x2 mm	FLACHDICHTUNG AUS PTFE ø 26x21x2 mm	JUNTA PLANA PTFE ø 26x21x2 mm
53	**1241035**	MANOPOLA PORTAFILTRO	FILTER HOLDER HANDLE	SIEBTRÄGERGRIFF	MANDO PORTAFILTRO
54	**1186504**	RONDELLA PIANA M10	WASHER FLAT M10	FLACHSCHEIBE M10	ARANDELA PLANA M10
54	**1528008**	RONDELLA PIANA M8	WASHER FLAT M8	FLACHSCHEIBE M8	ARANDELA PLANA M8
55	**1528033**	VITE PER MANOPOLA	KNOB SCREW	SCHRAUBE FÜR DREHKNOPF	TORNILLO PARA MANDO
56	**1241504**	MANOPOLA PORTAFILTRO M12	FILTER HOLDER HANDLE M12	SIEBTRÄGERGRIFF M12	MANDO PORTAFILTRO M12

GRUPPO E61
GROUP E61
GRUPPE E61
GRUPO E61

FA0101

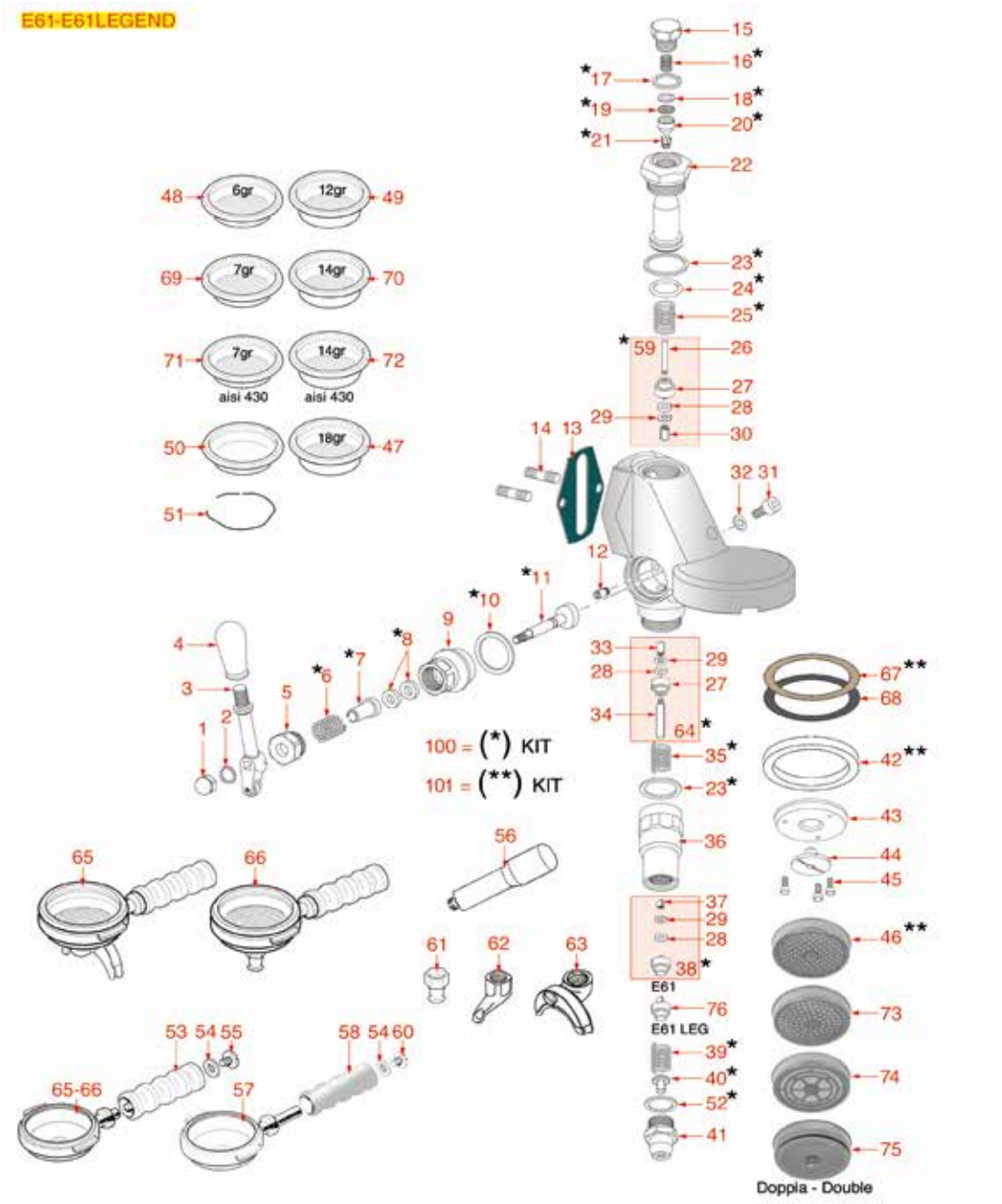

Posizioni senza cod. LF: a richiesta
Positions without LF Code No.: upon request
Abbildungen ohne LF Bestell-Nr.: auf Anfrage
Posiciones sin cód. LF: previa petición

FAEMA

P.	Cod.	Descrizione	Description	Beschreibung	Descripción
57	**1165014**	PORTAFILTRO MACCHINE CAFFÈ FAEMA	FILTER HOLDER FAEMA	SIEBTRÄGER FÜR KAFFEEMASCHINEN FAEMA	PORTAFILTRO MÁQUINAS DE CAFÉ FAEMA
58	**1241065**	MANOPOLA PORTAFILTRO	FILTER HOLDER HANDLE	SIEBTRÄGERGRIFF	MANDO PORTAFILTRO
59	**1523451**	VALVOLA EROGAZIONE COMPLETA	COMPLETE SPOUT VALVE	AUSLAUFVENTIL KOMPLETT	VÁLVULA EROGACIÓN COMPLETA
60	**1528026**	VITE A TESTA CILINDRICA M8x20	CYLINDER HEAD SCREW M8x20	ZYLINDERKOPFSCHRAUBE M8x20	TORNILLO CABEZA CILÍND. M8x20
61	**1022503**	BECCUCCIO 1 TAZZA DIRITTO ø 3/8"	STRAIGHT SINGLE SPOUT ø 3/8"	AUSLAUF 1-WEG GERADE ø 3/8"	SALIDA 1 CAFÉ RECTA ø 3/8"
62	**1022501**	BECCUCCIO 1 TAZZA ø 3/8"	SINGLE SPOUT ø 3/8"	AUSLAUF 1-WEG ø 3/8"	SALIDA 1 CAFÉ ø 3/8"
63	**1022502**	BECCUCCIO 2 TAZZE ø 3/8"	DOUBLE SPOUT ø 3/8"	AUSLAUFDÜSE 2-WEGE ø 3/8"	SALIDA 2 CAFÉS ø 3/8"
63	**1022523**	BECCUCCIO 2 TAZZE BASSO REGOLABILE ø 3/8	ADJUSTABLE SHORT DOUBLE SPOUT ø 3/8"	AUSLAUF 2-WEGE KURZ EINSTELLBAR ø 3/8"	SALIDA 2 CAFES BAJO AJUSTABLE ø 3/8"
64	**1523008**	VALVOLA SCARICO COMPLETA	COMPLETE DRAIN VALVE	AUSLAUFVENTIL KOMPLETT	VÁLVULA DESAGÜE COMPLETA
64	**1523511**	VALVOLA INFUSIONE COMPLETA	COMPLETE INFUSION VALVE	AUFGUSSVENTIL KOMPLETT	VÁLVULA INFUSIÓN COMPLETA
65	**1165024**	PORTAFILTRO COMPLETO 2 TAZZE FAEMA	2 CUPS FILTER HOLDER ASSEMBLY FAEMA	SIEBTRÄGER KOMPLETT 2 TASSEN FAEMA	PORTAFILTRO COMPLETO 2 TAZAS FAEMA
66	**1165025**	PORTAFILTRO COMPLETO 1 TAZZA FAEMA	1 CUP FILTER HOLDER ASSEMBLY FAEMA	SIEBTRÄGER KOMPLETT 1 TASSE FAEMA	PORTAFILTRO COMPLETO 1 TAZA FAEMA
67	**1190001**	SPESSORE CARTA ø 73x59x0,8 mm	PAPER SHIM ø 73x59x0.8 mm	ABSTANDSSTÜCK AUS PAPIER ø 73x59x0,8 mm	ESPESOR PAPEL ø 73x59x0,8 mm
68	**1190002**	SPESSORE GOMMA ø 73x59x1 mm EPDM	RUBBER SHIM ø 73x59x1 mm EPDM	ABSTANDSSTÜCK GUMMI ø 73,5x59x1 mm EPDM	ESPESOR GOMA ø 73,5x59x1 mm EPDM
69	**1160335**	FILTRO 1 TAZZA 7 gr	1 CUP FILTER 7 g	KAFFEESIEB 1 TASSE 7 g	FILTRO 1 TAZA 7 gr
70	**1160337**	FILTRO 2 TAZZE 14 gr	FILTER 2-CUP 14 g	KAFFEESIEB 2 TASSEN 14 g	FILTRO 2 TAZAS 14 g
71	**1160281**	FILTRO 1 TAZZA 7 gr ECONOMICO	1-CUP FILTER 7 gr - BASIC QUALITY	FILTER 1 TASSE 7 g PREISGÜNSTIG	FILTRO 1 TAZA 7 gr ECONÓMICO
72	**1160282**	FILTRO 2 TAZZE 14 gr ECONOMICO	FILTER 2-CUP 14 g - COST EFFECTIVE	KAFFEESIEB 2 TASSEN 14 g PREISGÜNSTIG	FILTRO 2 TAZAS 14 g ECONÓMICO
73	**1081116**	DOCCIA EROGAZIONE ø 60 mm	SHOWER SCREEN ø 60 mm	DUSCHE ø 60 mm	DUCHA ø 60 mm
74	**1081216**	DOCCIA EROGAZIONE ø 60 mm	SHOWER SCREEN ø 60 mm	AUSLAUFDUSCHE ø 60 mm	DUCHA EROGACIÓN ø 60 mm
75	**1081100**	DOCCIA EROGAZIONE DOPPIA ø 60 mm	DOUBLE DELIVERY SHOWER ø 60 mm	AUSLAUFDUSCHE DOPPEL ø 60 mm	DUCHA EROGACIÓN DOBLE ø 60 mm
76	**1523500**	VALVOLA SCARICO COMPLETA	DRAIN VALVE COMPLETE	ABLAUFVENTIL KOMPLETT	VÁLVULA DESAGÜE COMPLETA
100	**1900010**	KIT RIPARAZIONE GRUPPO E61	E61 GROUP REPAIR KIT	REPARATURKIT GRUPPE E61	KIT REPARACIÓN GRUPO E61
101	**1900006**	KIT DOCCIA E GUARNIZIONE GRUPPO	SHOWER AND GROUP GASKET KIT	KIT DUSCHE UND DICHTUNGSGRUPPE	KIT DUCHA Y JUNTA GRUPO

GRUPPO E91-E92-E97-E98-DUE-SMART
GROUP E91-E92-E97-E98-DUE-SMART
GRUPPE E91-E92-E97-E98-DUE-SMART
GRUPO E91-E92-E97-E98-DUE-SMART

FA0201

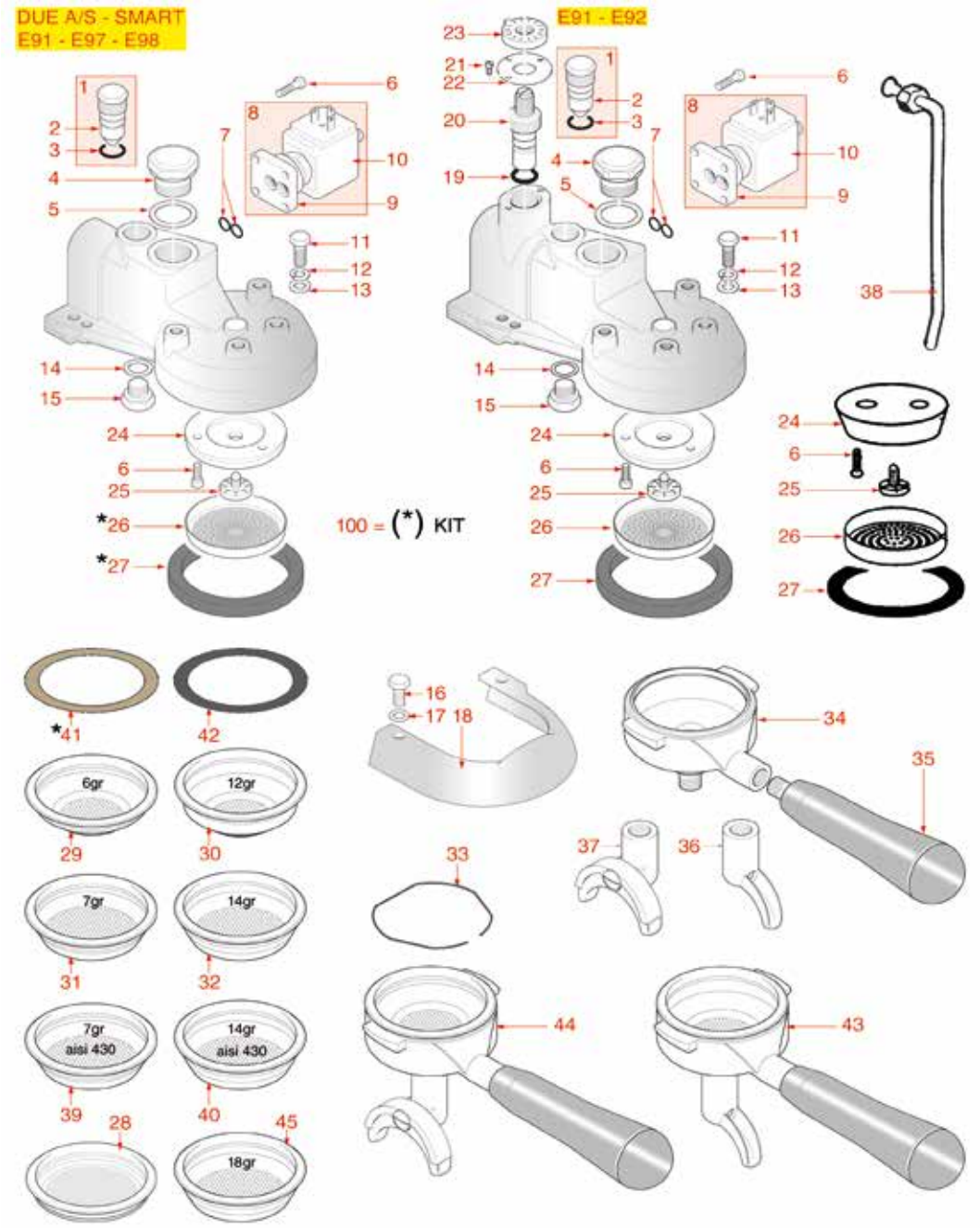

Posizioni senza cod. LF: a richiesta
Positions without LF Code No.: upon request
Abbildungen ohne LF Bestell-Nr.: auf Anfrage
Posiciones sin cód. LF: previa petición

FAEMA

P.	Cod.	Descrizione	Description	Beschreibung	Descripción
1	**1501532**	TAPPO COMPLETO DI UGELLO	PLUG COMPLETE WITH JET	DECKEL KOMPLETTE MIT DÜSE	TAPÓN CON TOBERA
2	**1501533**	UGELLO M10x1 FORO ø 0,5 mm	NOZZLE M10x1 HOLE ø 0.5 mm	DÜSE M10x1 LOCH ø 0,5 mm	TOBERA M10x1 AGUJERO ø 0,5 mm
3	**1186255**	GUARNIZIONE OR 0109 EPDM	O-RING 0109 EPDM	DICHTUNG O-RING 0109 EPDM	JUNTA ARO "O" 0109 EPDM
4	**1439025**	TAPPO ø 20 mm PER GRUPPO EROGAZIONE	CAP ø 20 mm FOR BREW GROUP	DECKEL FÜR AUSLAUFGRUPPE ø 20 mm	TAPÓN ø 20 mm PARA GRUPO EROGACIÓN
5	**1186248**	GUARNIZIONE PIANA PTFE ø 27x20x1 mm	PTFE FLAT GASKET ø 27x20x1 mm	FLACHDICHTUNG AUS PTFE ø 27x20x1 mm	JUNTA PLANA PTFE ø 27x20x1 mm
6	**1455034**	VITE A TESTA CILINDRICA M4x10	CYLINDER HEAD SCREW M4x10	ZYLINDERKOPFSCHRAUBE M4x10	TORNILLO CABEZA CILÍND. M4x10
7	**1186611**	GUARNIZIONE OR 02025 SILICONE ROSSO	O-RING 02025 RED SILICONE	DICHTUNG O-RING 02025 SILIKON ROT	JUNTA ARO "O" 02025 SILICONA ROJA
7	**1186612**	GUARNIZIONE OR 02025 VITON	O-RING 02025 VITON	DICHTUNG O-RING 02025 VITON	JUNTA ARO OR 02025 VITON VERDE
8	**1120330**	ELETTROVALVOLA LUCIFER 3 VIE 240V 50Hz	3-WAY SOLENOID VALVE LUCIFER 240V 50Hz	3-WEGE MAGNETVENTIL LUCIFER 240V 50Hz	ELECTROVÁLVULA LUCIFER 3 VÍAS 240V 50Hz
8	**1120335**	ELETTROVALVOLA PARKER 3 VIE 230V 50/60Hz	3-WAY SOLENOID VALVE PARKER 230V 50/60Hz	3-WEGE MAGNETVENTIL PARKER 230V 50/60Hz	ELECTROVÁLVULA PARKER 3VÍAS 230V 50/60Hz
9	**1120334**	PARTE MECCANICA LUCIFER 3 VIE	3-WAY MECHANICAL COMPONENT LUCIFER	MECHANISCHER TEIL 3-WEGE LUCIFER	PARTE MECÁNICA LUCIFER 3 VÍAS
9	**1120339**	PARTE MECCANICA PARKER 3 VIE	3-WAY MECHANICAL COMPONENT PARKER	MECHANISCHER TEIL 3-WEGE PARKER	PARTE MECÁNICA PARKER 3 VÍAS
10	**1120332**	BOBINA LUCIFER/PARKER 220/240V 9W 50Hz	COIL LUCIFER/PARKER 220/240V 9W 50Hz	SPULE LUCIFER/PARKER 220/240V 9W 50Hz	BOBINA LUCIFER/PARKER 220/240V 9W 50Hz
10	**3120032**	BOBINA PARKER ZB09 9W 220/240V 50/60Hz	COIL PARKER ZB09 9W 220/240V 50/60Hz	SPULE PARKER ZB09 9W 220/240V50/60Hz	BOBINA PARKER ZB09 9W 220/240V 50/60Hz
11	**1528009**	VITE A TESTA ESAGONALE M6x12	HEXAGON HEAD SCREW M6x12	SECHSKANTKOPFSCHRAUBE M6x12	TORNILLO DE CABEZA HEXAGON. M6x12
13	**3528010**	RONDELLA PIANA M6	FLAT WASHER M6	SCHEIBE M6	ARANDELA LLANA M6
14	**1186240**	GUARNIZIONE PIANA PTFE ø 17x12x0,5 mm	PTFE FLAT GASKET ø 17x12x0.5 mm	FLACHDICHTUNG AUS PTFE ø 17x12x0,5 mm	JUNTA PLANA PTFE ø 17x12x0,5 mm
15	**1439024**	TAPPO ø 12 mm PER GRUPPO EROGAZIONE	CAP ø 12 mm FOR BREW GROUP	DECKEL FÜR AUSLAUFGRUPPEL ø 12 mm	TAPÓN ø 12 mm PARA GRUPO EROGACIÓN
16	**1528630**	VITE A TESTA ESAGONALE M5x10	HEXAGON HEAD SCREW M5x10	SECHSKANTSCHRAUBE M5x10	TORNILLO CABEZA HEXAGONAL M5x10
19	**1186358**	GUARNIZIONE OR 03030 EPDM	O-RING 03030 EPDM	O-RING-DICHTUNG 03030 EPDM	JUNTA ARO "O" 03030 EPDM
19	**1786155**	GUARNIZIONE OR 03030 VITON	VITON O-RING 03030	O-RINGDICHTUNG 03030 VITON	JUNTA EN ARO "O" 03030 VITÓN
23	**1241041**	MANOPOLA INDICE TERMICO	THERMAL INDEX KNOB	DREHKNOPF THERMISCHES ZEIGER	MANDO ÍNDICE TÉRMICO
24	**1086003**	DIFFUSORE PORTADOCCIA	SHOWER HOLDER DIFFUSER	VERTEILER DUSCHTRÄGER	DIFUSOR PORTADUCHA
25	**1501565**	SPRUZZATORE GRUPPO ø 21 mm M5x1	GROUP SPRAY NOZZLE ø 21 mm M5x1	SPRITZDÜSE FÜR KAFFEEGRUPPE ø 21 mm M5x1	BOQUILLA GRUPO ø 21 mm M5x1
26	**1081016**	DOCCIA EROGAZIONE ø 60 mm	SHOWER SCREEN ø 60 mm	DUSCHE ø 60 mm	DUCHA ø 60 mm
26	**1081116**	DOCCIA EROGAZIONE ø 60 mm	SHOWER SCREEN ø 60 mm	DUSCHE ø 60 mm	DUCHA ø 60 mm
26	**1081216**	DOCCIA EROGAZIONE ø 60 mm	SHOWER SCREEN ø 60 mm	AUSLAUFDUSCHE ø 60 mm	DUCHA EROGACIÓN ø 60 mm
27	**1186721**	GUARNIZIONE PORTAFILTRO ø 74x57,5x8 mm	FILTER HOLDER GASKET ø 74x57.5x8 mm	SIEBTRÄGERDICHTUNG ø 74x57,5x8 mm	JUNTA SOPORTE FILTRO ø 74x57,5x8 mm
27	**1186722**	GUARNIZIONE PORTAFILTRO ø 73x57x8 mm	FILTER HOLDER GASKET ø 73x57x8 mm	SIEBTRÄGERDICHTUNG ø 73x57x8 mm	JUNTA PORTAFILTRO ø 73x57x8 mm
27	**1186723**	GUARNIZIONE PORTAFILTRO ø 73x57x8,5 mm	FILTER HOLDER GASKET ø 73x57x8.5 mm	SIEBTRÄGERDICHTUNG ø 73x57x8,5 mm	JUNTA PORTAFILTRO ø 73x57x8,5 mm
27	**1186725**	GUARNIZIONE PORTAFILTRO ø 73x57x8,5 mm	FILTER HOLDER GASKET ø 73x57x8.5 mm	SIEBTRÄGERDICHTUNG ø 73x57x8,5 mm	JUNTA SOPORTE FILTRO ø 73x57x8,5 mm
27	**5028118**	GUARNIZIONE PORTAFILTRO ø 74x58x8 mm	GASKET FILTER HOLDER ø 74x58x8 mm	DICHTUNG SIEBTRÄGER ø 74x58x8 mm	JUNTA PORTAFILTRO ø 74x58x8 mm
28	**1160339**	FILTRO CIECO	BLIND FILTER	BLINDFILTER	FILTRO CIEGO
29	**1160251**	FILTRO 1 TAZZA 6 gr	1 CUP FILTER 6 g	KAFFEESIEB 1 TASSE 6 g	FILTRO 1 TAZA 6 gr
30	**1160252**	FILTRO 2 TAZZE 12 gr	FILTER 2-CUP 12 g	KAFFEESIEB 2 TASSEN 12 g	FILTRO 2 TAZAS 12 g
31	**1160335**	FILTRO 1 TAZZA 7 gr	1 CUP FILTER 7 g	KAFFEESIEB 1 TASSE 7 g	FILTRO 1 TAZA 7 gr
32	**1160337**	FILTRO 2 TAZZE 14 gr	FILTER 2-CUP 14 g	KAFFEESIEB 2 TASSEN 14 g	FILTRO 2 TAZAS 14 g
33	**1250101**	MOLLA FERMAFILTRO ø 1,00 mm INOX	FILTER BLOCKING SPRING ø 1,00 mm INOX	FILTERHALTERUNGSFEDER ø 1,10 mm EDELST.	MUELLE PORTAFILTRO ø 1,10 mm INOX
34	**1165015**	PORTAFILTRO MACCHINE CAFFÈ	COFFEE MACHINE FILTER HOLDER	SIEBTRÄGER FÜR KAFFEEMASCHINEN	SOPORTE FILTRO MÁQUINAS DE CAFÉ
34	**1165022**	PORTAFILTRO MACCHINE CAFFÈ	FILTER HOLDER COFFEE MACHINES	SIEBTRÄGER FÜR KAFFEEMASCHINEN	PORTAFILTRO MÁQUINAS DE CAFÉ
35	**1241316**	MANOPOLA PORTAFILTRO M10	FILTER HOLDER HANDLE M10	SIEBTRÄGERGRIFF M10	MANDO PORTAFILTRO M10
35	**1241504**	MANOPOLA PORTAFILTRO M12	FILTER HOLDER HANDLE M12	SIEBTRÄGERGRIFF M12	MANDO PORTAFILTRO M12
36	**1022002**	BECCUCCIO 1 TAZZA M16	SINGLE SPOUT M16	AUSLAUFDÜSE 1-WEG M16	SALIDA 1 CAFÉ M16
36	**1022501**	BECCUCCIO 1 TAZZA ø 3/8"	SINGLE SPOUT ø 3/8"	AUSLAUF 1-WEG ø 3/8"	SALIDA 1 CAFÉ ø 3/8"
37	**1022502**	BECCUCCIO 2 TAZZE ø 3/8"	DOUBLE SPOUT ø 3/8"	AUSLAUFDÜSE 2-WEGE ø 3/8"	SALIDA 2 CAFÉS ø 3/8"
37	**1022521**	BECCUCCIO 2 TAZZE ALTO ø 3/8"	LONG DOUBLE SPOUT ø 3/8"	AUSLAUF 2-WEGE LANG ø 3/8"	SALIDA 2 CAFES ALTO ø 3/8"
38	**1449361**	TUBAZIONE SCARICO GRUPPO	GROUP DRAIN PIPE	AUSLAUFROHR FÜR GRUPPE	TUBO DESAGÜE GRUPO
39	**1160281**	FILTRO 1 TAZZA 7 gr ECONOMICO	1-CUP FILTER 7 gr - BASIC QUALITY	FILTER 1 TASSE 7 g PREISGÜNSTIG	FILTRO 1 TAZA 7 gr ECONÓMICO
40	**1160282**	FILTRO 2 TAZZE 14 gr ECONOMICO	FILTER 2-CUP 14 g - COST EFFECTIVE	KAFFEESIEB 2 TASSEN 14 g PREISGÜNSTIG	FILTRO 2 TAZAS 14 g ECONÓMICO
41	**1190001**	SPESSORE CARTA ø 73x59x0,8 mm	PAPER SHIM ø 73x59x0.8 mm	ABSTANDSSTÜCK AUS PAPIER ø 73x59x0,8 mm	ESPESOR PAPEL ø 73x59x0,8 mm
42	**1190002**	SPESSORE GOMMA ø 73x59x1 mm EPDM	RUBBER SHIM ø 73x59x1 mm EPDM	ABSTANDSSTÜCK GUMMI ø 73,5x59x1 mm EPDM	ESPESOR GOMA ø 73,5x59x1 mm EPDM
43	**5014055**	PORTAFILTRO COMPLETO 1 TAZZA FAEMA	FILTERHOLDER COMPLETE 1 CUP FAEMA	SIEBTRÄGER KOMPLETT 1 TASSE FAEMA	PORTAFILTRO COMPLETO 1 TAZA FAEMA
44	**5014054**	PORTAFILTRO COMPLETO 2 TAZZE FAEMA	FILTERHOLDER COMPLETE 2 CUPS FAEMA	SIEBTRÄGER KOMPLETT 2 TASSEN FAEMA	PORTAFILTRO COMPLETO 2 TAZAS FAEMA
45	**1160345**	FILTRO 2 TAZZE 18 gr	2 CUPS FILTER 18 gr	FILTER 2 TASSEN 18 gr	FILTRO 2 TAZAS 18 gr
100	**1900006**	KIT DOCCIA E GUARNIZIONE GRUPPO	SHOWER AND GROUP GASKET KIT	KIT DUSCHE UND DICHTUNGSGRUPPE	KIT DUCHA Y JUNTA GRUPO

GRUPPO COMPACT-EXPRESS
GROUP COMPACT-EXPRESS
GRUPPE COMPACT-EXPRESS
GRUPO COMPACT-EXPRESS

FA0301

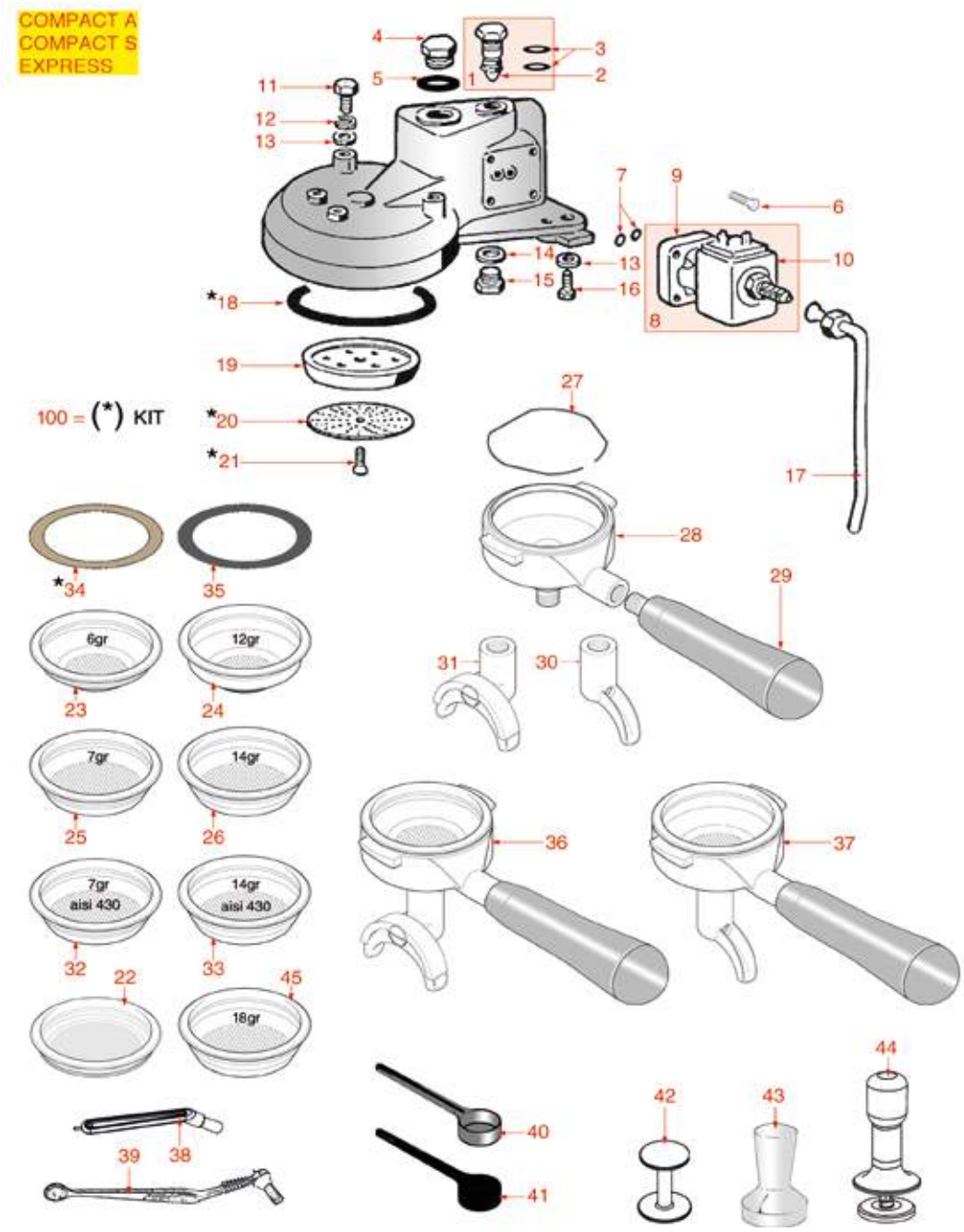

Posizioni senza cod. LF: a richiesta
Positions without LF Code No.: upon request
Abbildungen ohne LF Bestell-Nr.: auf Anfrage
Posiciones sin cód. LF: previa petición

FAEMA

P.	Cod.	Descrizione	Description	Beschreibung	Descripción
1	**1501532**	TAPPO COMPLETO DI UGELLO	PLUG COMPLETE WITH JET	DECKEL KOMPLETTE MIT DÜSE	TAPÓN CON TOBERA
2	**1501533**	UGELLO M10x1 FORO ø 0,5 mm	NOZZLE M10x1 HOLE ø 0.5 mm	DÜSE M10x1 LOCH ø 0,5 mm	TOBERA M10x1 AGUJERO ø 0,5 mm
3	**1186255**	GUARNIZIONE OR 0109 EPDM	O-RING 0109 EPDM	DICHTUNG O-RING 0109 EPDM	JUNTA ARO "O" 0109 EPDM
4	**1439025**	TAPPO ø 20 mm PER GRUPPO EROGAZIONE	CAP ø 20 mm FOR BREW GROUP	DECKEL FÜR AUSLAUFGRUPPE ø 20 mm	TAPÓN ø 20 mm PARA GRUPO EROGACIÓN
5	**1186248**	GUARNIZIONE PIANA PTFE ø 27x20x1 mm	PTFE FLAT GASKET ø 27x20x1 mm	FLACHDICHTUNG AUS PTFE ø 27x20x1 mm	JUNTA PLANA PTFE ø 27x20x1 mm
6	**1455034**	VITE A TESTA CILINDRICA M4x10	CYLINDER HEAD SCREW M4x10	ZYLINDERKOPFSCHRAUBE M4x10	TORNILLO CABEZA CILÍND. M4x10
7	**1186611**	GUARNIZIONE OR 02025 SILICONE ROSSO	O-RING 02025 RED SILICONE	DICHTUNG O-RING 02025 SILIKON ROT	JUNTA ARO "O" 02025 SILICONA ROJA
7	**1186612**	GUARNIZIONE OR 02025 VITON	O-RING 02025 VITON	DICHTUNG O-RING 02025 VITON	JUNTA ARO OR 02025 VITON VERDE
8	**1120330**	ELETTROVALVOLA LUCIFER 3 VIE 240V 50Hz	3-WAY SOLENOID VALVE LUCIFER 240V 50Hz	3-WEGE MAGNETVENTIL LUCIFER 240V 50Hz	ELECTROVÁLVULA LUCIFER 3 VÍAS 240V 50Hz
8	**1120335**	ELETTROVALVOLA PARKER 3 VIE 230V 50/60Hz	3-WAY SOLENOID VALVE PARKER 230V 50/60Hz	3-WEGE MAGNETVENTIL PARKER 230V 50/60Hz	ELECTROVÁLVULA PARKER 3VÍAS 230V 50/60Hz
9	**1120334**	PARTE MECCANICA LUCIFER 3 VIE	3-WAY MECHANICAL COMPONENT LUCIFER	MECHANISCHER TEIL 3-WEGE LUCIFER	PARTE MECÁNICA LUCIFER 3 VÍAS
9	**1120339**	PARTE MECCANICA PARKER 3 VIE	3-WAY MECHANICAL COMPONENT PARKER	MECHANISCHER TEIL 3-WEGE PARKER	PARTE MECÁNICA PARKER 3 VÍAS
10	**1120332**	BOBINA LUCIFER/PARKER 220/240V 9W 50Hz	COIL LUCIFER/PARKER 220/240V 9W 50Hz	SPULE LUCIFER/PARKER 220/240V 9W 50Hz	BOBINA LUCIFER/PARKER 220/240V 9W 50Hz
10	**3120032**	BOBINA PARKER ZB09 9W 220/240V 50/60Hz	COIL PARKER ZB09 9W 220/240V 50/60Hz	SPULE PARKER ZB09 9W 220/240V50/60Hz	BOBINA PARKER ZB09 9W 220/240V 50/60Hz
11	**1528009**	VITE A TESTA ESAGONALE M6x12	HEXAGON HEAD SCREW M6x12	SECHSKANTKOPFSCHRAUBE M6x12	TORNILLO DE CABEZA HEXAGON. M6x12
13	**3528010**	RONDELLA PIANA M6	FLAT WASHER M6	SCHEIBE M6	ARANDELA LLANA M6
14	**1186240**	GUARNIZIONE PIANA PTFE ø 17x12x0,5 mm	PTFE FLAT GASKET ø 17x12x0.5 mm	FLACHDICHTUNG AUS PTFE ø 17x12x0,5 mm	JUNTA PLANA PTFE ø 17x12x0,5 mm
15	**1439024**	TAPPO ø 12 mm PER GRUPPO EROGAZIONE	CAP ø 12 mm FOR BREW GROUP	DECKEL FÜR AUSLAUFGRUPPEL ø 12 mm	TAPÓN ø 12 mm PARA GRUPO EROGACIÓN
18	**1186721**	GUARNIZIONE PORTAFILTRO ø 74x57,5x8 mm	FILTER HOLDER GASKET ø 74x57.5x8 mm	SIEBTRÄGERDICHTUNG ø 74x57,5x8 mm	JUNTA SOPORTE FILTRO ø 74x57,5x8 mm
18	**1186722**	GUARNIZIONE PORTAFILTRO ø 73x57x8 mm	FILTER HOLDER GASKET ø 73x57x8 mm	SIEBTRÄGERDICHTUNG ø 73x57x8 mm	JUNTA PORTAFILTRO ø 73x57x8 mm
18	**1186723**	GUARNIZIONE PORTAFILTRO ø 73x57x8,5 mm	FILTER HOLDER GASKET ø 73x57x8.5 mm	SIEBTRÄGERDICHTUNG ø 73x57x8,5 mm	JUNTA PORTAFILTRO ø 73x57x8,5 mm
18	**5028118**	GUARNIZIONE PORTAFILTRO ø 74x58x8 mm	GASKET FILTER HOLDER ø 74x58x8 mm	DICHTUNG SIEBTRÄGER ø 74x58x8 mm	JUNTA PORTAFILTRO ø 74x58x8 mm
19	**1081004**	DIFFUSORE PORTADOCCIA	SHOWER HOLDER DIFFUSER	VERTEILER DUSCHTRÄGER	DIFUSOR PORTADUCHA
20	**1081006**	DOCCIA EROGAZIONE ø 51,5 mm	SHOWER SCREEN ø 51.5 mm	DUSCHE ø 51,5 mm	DUCHA ø 51,5 mm
21	**1528023**	VITE A TESTA SVASATA PIANA M5x16	COUNTERSUNK FLAT HEAD SCREWS M5x16	FLACHSENKKOPFSCHRAUBE M5x16	TORNILLO CABEZA AVELLANADA PLANA M5x16
22	**1160339**	FILTRO CIECO	BLIND FILTER	BLINDFILTER	FILTRO CIEGO
23	**1160251**	FILTRO 1 TAZZA 6 gr	1 CUP FILTER 6 g	KAFFEESIEB 1 TASSE 6 g	FILTRO 1 TAZA 6 gr
24	**1160252**	FILTRO 2 TAZZE 12 gr	FILTER 2-CUP 12 g	KAFFEESIEB 2 TASSEN 12 g	FILTRO 2 TAZAS 12 g
25	**1160335**	FILTRO 1 TAZZA 7 gr	1 CUP FILTER 7 g	KAFFEESIEB 1 TASSE 7 g	FILTRO 1 TAZA 7 gr
26	**1160337**	FILTRO 2 TAZZE 14 gr	FILTER 2-CUP 14 g	KAFFEESIEB 2 TASSEN 14 g	FILTRO 2 TAZAS 14 g
27	**1250101**	MOLLA FERMAFILTRO ø 1,00 mm INOX	FILTER BLOCKING SPRING ø 1,00 mm INOX	FILTERHALTERUNGSFEDER ø 1,10 mm EDELST.	MUELLE PORTAFILTRO ø 1,10 mm INOX
28	**1165022**	PORTAFILTRO MACCHINE CAFFÈ	FILTER HOLDER COFFEE MACHINES	SIEBTRÄGER FÜR KAFFEEMASCHINEN	PORTAFILTRO MÁQUINAS DE CAFÉ
29	**1241504**	MANOPOLA PORTAFILTRO M12	FILTER HOLDER HANDLE M12	SIEBTRÄGERGRIFF M12	MANDO PORTAFILTRO M12
30	**1022501**	BECCUCCIO 1 TAZZA ø 3/8"	SINGLE SPOUT ø 3/8"	AUSLAUF 1-WEG ø 3/8"	SALIDA 1 CAFÉ ø 3/8"
31	**1022502**	BECCUCCIO 2 TAZZE ø 3/8"	DOUBLE SPOUT ø 3/8"	AUSLAUFDÜSE 2-WEGE ø 3/8"	SALIDA 2 CAFÉS ø 3/8"
32	**1160281**	FILTRO 1 TAZZA 7 gr ECONOMICO	1-CUP FILTER 7 gr - BASIC QUALITY	FILTER 1 TASSE 7 g PREISGÜNSTIG	FILTRO 1 TAZA 7 gr ECONÓMICO
33	**1160282**	FILTRO 2 TAZZE 14 gr ECONOMICO	FILTER 2-CUP 14 g - COST EFFECTIVE	KAFFEESIEB 2 TASSEN 14 g PREISGÜNSTIG	FILTRO 2 TAZAS 14 g ECONÓMICO
34	**1190001**	SPESSORE CARTA ø 73x59x0,8 mm	PAPER SHIM ø 73x59x0.8 mm	ABSTANDSSTÜCK AUS PAPIER ø 73x59x0,8 mm	ESPESOR PAPEL ø 73x59x0,8 mm
35	**1190002**	SPESSORE GOMMA ø 73x59x1 mm EPDM	RUBBER SHIM ø 73x59x1 mm EPDM	ABSTANDSSTÜCK GUMMI ø 73,5x59x1 mm EPDM	ESPESOR GOMA ø 73,5x59x1 mm EPDM
36	**5014054**	PORTAFILTRO COMPLETO 2 TAZZE FAEMA	FILTERHOLDER COMPLETE 2 CUPS FAEMA	SIEBTRÄGER KOMPLETT 2 TASSEN FAEMA	PORTAFILTRO COMPLETO 2 TAZAS FAEMA
37	**5014055**	PORTAFILTRO COMPLETO 1 TAZZA FAEMA	FILTERHOLDER COMPLETE 1 CUP FAEMA	SIEBTRÄGER KOMPLETT 1 TASSE FAEMA	PORTAFILTRO COMPLETO 1 TAZA FAEMA
38	**1384001**	SPAZZOLINO PULISCIDOCCE	BRUSH FOR COFFEE SHOWER	BÜRSTE ZUR DUSCHENREINIGUNG	CEPILLO LIMPIA DUCHAS
39	**1384003**	SPAZZOLINO PULISCIDOCCE NERO	BLACK SHOWER CLEANING BRUSH	BÜRSTE ZUR DUSCHENREINIGUNG SCHWARZ	CEPILLO LIMPIA-DUCHAS
40	**1069002**	CUCCHIAIO DOSATORE INOX 20 ml	STAINLESS STEEL MEASURING SPOON 20 ml	DOSIERLÖFFEL AUS EDELSTAHL 20 ml	CUCHARA DOSIFICADOR INOX 20 ml
41	**1069001**	CUCCHIAIO DOSATORE IN PLASTICA 20 ml	PLASTIC MEASURING SPOON 20 ml	DOSIERLÖFFEL AUS KUNSTSTOFF 20 ml	CUCHARA DOSIFICADOR PLÁSTICO 20 ml
42	**1385002**	PRESSINO NYLON ø 50/57 mm	NYLON COFFEE TAMPER ø 50/57 mm	TAMPER AUS NYLON ø 50/57 mm	PRENSA CAFÉ NYLON ø 50/57 mm
43	**1385053**	PRESSINO ALLUMINIO ANODIZZATO ø 58 mm	ANODISED ALUMINUM TAMPER ø 58 mm	TAMPER AUS ELOXIERTEM ALUMINIUM ø 58 mm	PRENSA CAFÉ ALUMINIO ANODIZADO ø 58 mm
44	**1385600**	PRESSINO DINAMOMETRICO MANUALE ø 57 mm	DYNAMOMETR.MANUAL COFFEETAMPERø57mm	DYNAMOMETR.HAND-KAFFEE TAMPER ø 57mm	PRENSA CAFÉ DINAMOMÉTR. MANUAL ø 57 mm
44	**1385602**	PRESSINO DINAMOMETRICO MANUALE ø 57 mm	TAMPER MANUAL DYNAMOMETRICAL ø 57 mm	TAMPER DYNAMOMETRISCH. MANUELL ø 57mm	PRENSA DINAMOMÉTRICA MANUAL ø 57 mm
45	**1160345**	FILTRO 2 TAZZE 18 gr	2 CUPS FILTER 18 gr	FILTER 2 TASSEN 18 gr	FILTRO 2 TAZAS 18 gr
100	**1900007**	KIT DOCCIA E GUARNIZIONE GRUPPO	SHOWER AND GROUP GASKET KIT	KIT DUSCH- UND DICHTUNGSGRUPPE	KIT DUCHA Y JUNTA GRUPO

GRUPPO COMPACT-NO STOP MODELLO VECCHIO
GROUP COMPACT-NO STOP OLD VERSION
GRUPPE COMPACT-NO STOP ALTES MODELL
GRUPO COMPACT-NO STOP MODELO VIEJO

FA0401

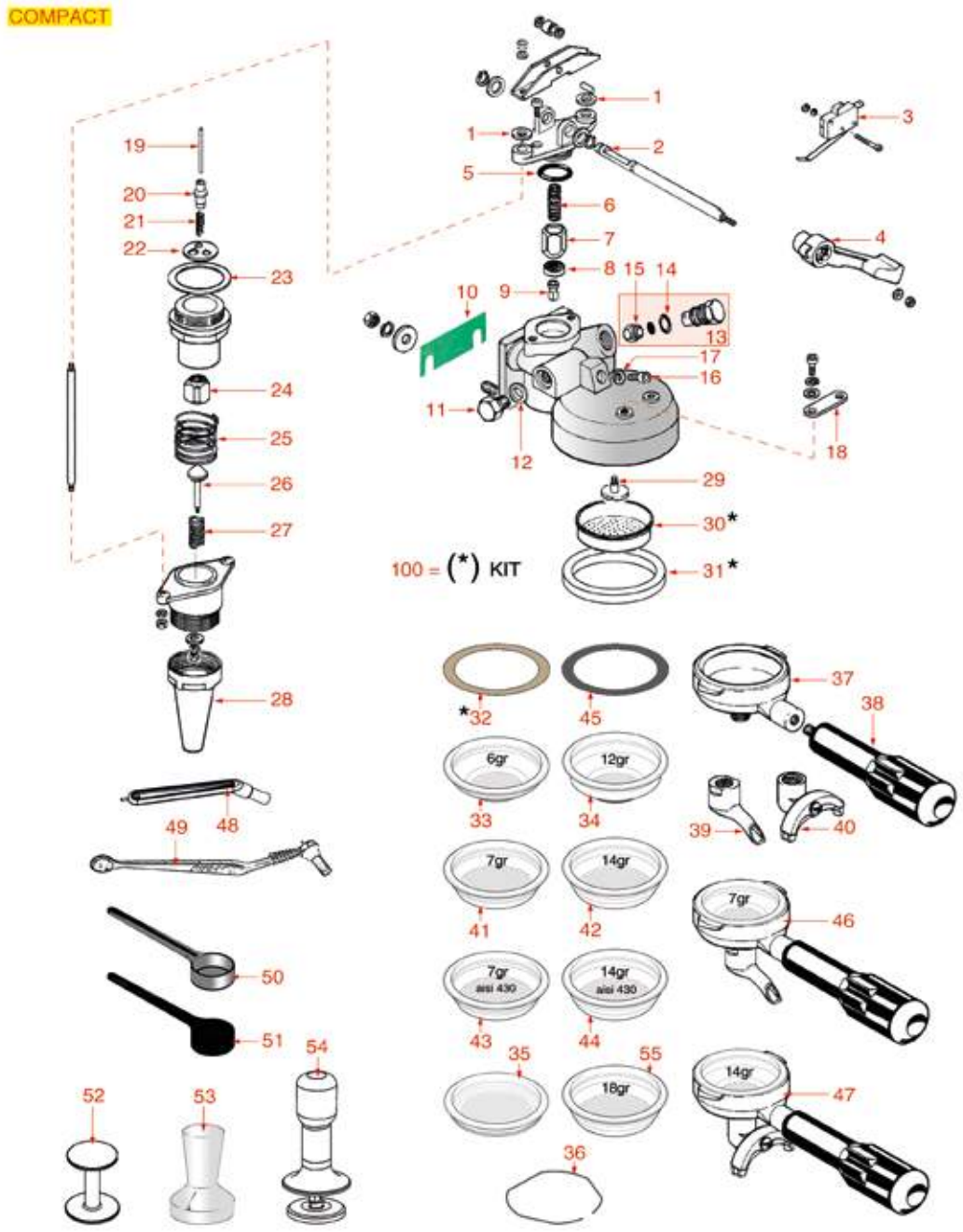

Posizioni senza cod. LF: a richiesta
Positions without LF Code No.: upon request
Abbildungen ohne LF Bestell-Nr.: auf Anfrage
Posiciones sin cód. LF: previa petición

FAEMA

P.	Cod.	Descrizione	Description	Beschreibung	Descripción
1	**1186312**	GUARNIZIONE PIANA EPDM ø 15,5x7,5x4 mm	EPDM FLAT GASKET ø 15.5x7.5x4 mm	FLACHDICHTUNG EPDM ø 15,5x7,5x4 mm	JUNTA PLANA EPDM ø 15,5x7,5x4 mm
3	**1240816**	MICRO POMPA NRA50K5 13A 250V	MICROSWITCH FOR PUMP NRA50K5, 13A 250V	MIKROSCHALTER FÜR PUMPE NRA50K5 13A 250V	MICRO BOMBA NRA50K5 13A 250V
5	**1186438**	GUARNIZIONE OR 0132 EPDM	O-RING GASKET 0132 EPDM	O-RING-DICHTUNG 0132 EPDM	JUNTA ARO "O" 0132 EPDM
6	**1250404**	MOLLA ø 11x31 mm	SPRING ø 11x31 mm	FEDER ø 11x31 mm	MUELLE ø 11x31 mm
7	**1523516**	BOCCOLA PORTAGUARNIZIONE COMPACT	GASKET HOLDER BUSHING COMPACT	BUCHSE DICHTUNGSTRÄGER COMPACT	CASQUILLO PORTAJUNTA COMPACT
8	**1186822**	GUARNIZIONE PIANA VITON ø 13x4x4 mm	VITON FLAT GASKET ø 13x4x4 mm	FLACH DICHTUNG AUS VITON ø 13x4x4 mm	JUNTA PLANA VITON ø 13x4x4 mm
8	**5053833**	GUARNIZIONE PIANA VITON ø 13x4x4 mm NSF	FLAT GASKET VITON ø 13x4x4 mm NSF	FLACHDICHTUNG AUS VITON ø 13x4x4 mm NSF	JUNTA PLANA VITÓN ø 13x4x4 mm NSF
9	**1524067**	PERNO VALVOLA EROGAZIONE	DELIVERY VALVE PIN	BOLZEN FÜR AUSLAUFVENTIL	PERNO VÁLVULA EROGACIÓN
12	**1186437**	GUARNIZIONE PIANA ESENTE ø 16x12x2 mm	ASBESTOS FREE FLAT GASKET ø 16x12x2 mm	FLACHDICHTUNG ASBESTFREI ø 16x12x2 mm	JUNTA PLANA SIN AMIANTO ø 16x12x2 mm
13	**1501532**	TAPPO COMPLETO DI UGELLO	PLUG COMPLETE WITH JET	DECKEL KOMPLETTE MIT DÜSE	TAPÓN CON TOBERA
14	**1186255**	GUARNIZIONE OR 0109 EPDM	O-RING 0109 EPDM	DICHTUNG O-RING 0109 EPDM	JUNTA ARO "O" 0109 EPDM
15	**1501533**	UGELLO M10x1 FORO ø 0,5 mm	NOZZLE M10x1 HOLE ø 0.5 mm	DÜSE M10x1 LOCH ø 0,5 mm	TOBERA M10x1 AGUJERO ø 0,5 mm
16	**1184804**	VITE A TESTA CILINDRICA M6x8	CYLINDER HEAD SCREW M6x8	ZYLINDERKOPFSCHRAUBE M6x8	TORNILLO CABEZA CILÍND. M6x8
17	**1186811**	GUARNIZIONE PIANA RAME ø 10x6x1 mm	COPPER FLAT GASKET ø 10x6x1 mm	FLACHDICHTUNG AUS KUPFER ø 10x6x1 mm	JUNTA PLANA COBRE ø 10x6x1 mm
19	**1324067**	PERNO SPINGIVALVOLE ø 3x43 mm	VALVE-PUSHING PIN ø 3x43 mm	SPURZAPFEN FÜR VENTIL ø 3x43 mm	PERNO EMPUJADOR VÁLVULAS ø 3x43 mm
21	**1250403**	MOLLA ø 7,5x27 mm INFUSIONE	INFUSION SPRING ø 7.5x27 mm	FEDER ø 7,5x27 mm FÜR BRÜHGRUPPE	MUELLE ø 7,5x27 mm INFUSIÓN
22	**1250426**	BOCCOLA GUIDAMOLLA SCARICO	OUTLET SPRING GUIDE BUSHING	BUCHSE FÜR FEDERFÜHRUNG FÜR ABLAUFVENTIL	CASQUILLO GUÍA MUELLE DESAGÜE
23	**1186243**	GUARNIZIONE PIANA PTFE ø 42x34x0,5 mm	PTFE FLAT GASKET ø 42x34x0.5 mm	FLACHDICHTUNG AUS PTFE ø 34,5x42,5x0,5	JUNTA PLANA PTFE ø 42x34x0,5 mm
24	**1523518**	VALVOLA SCARICO COMPLETA E64/P4	COMPLETE OUTLET VALVE E64/P4	AUSLAUFVENTIL KOMPLETT E64/P4	VÁLVULA DESAGÜE COMPLETA E64/P4
25	**1250405**	MOLLA ø 37x48 mm SCARICO	DRAIN SPRING ø 37x48 mm	ABLAUFFEDER ø 37x48 mm	MUELLE ø 37x48 mm DESAGÜE
26	**1324068**	PERNO VALVOLA SCARICO	PIN FOR DELIVERY VALVE	BOLZEN FÜR ABFLUSSVENTIL	PERNO VÁLVULA DESAGÜE
27	**1250515**	MOLLA ø 14x33 mm	SPRING ø 14x33 mm	FEDER ø 14x33 mm	MUELLE ø 14x33 mm
28	**1527502**	TUBETTO SCARICO	DRAIN PIPE	AUSLAUFSCHLAUCH	CUBETA DESAGÜE
29	**1501565**	SPRUZZATORE GRUPPO ø 21 mm M5x1	GROUP SPRAY NOZZLE ø 21 mm M5x1	SPRITZDÜSE FÜR KAFFEEGRUPPE ø 21 mm M5x1	BOQUILLA GRUPO ø 21 mm M5x1
30	**1081016**	DOCCIA EROGAZIONE ø 60 mm	SHOWER SCREEN ø 60 mm	DUSCHE ø 60 mm	DUCHA ø 60 mm
30	**1081116**	DOCCIA EROGAZIONE ø 60 mm	SHOWER SCREEN ø 60 mm	DUSCHE ø 60 mm	DUCHA ø 60 mm
30	**1081216**	DOCCIA EROGAZIONE ø 60 mm	SHOWER SCREEN ø 60 mm	AUSLAUFDUSCHE ø 60 mm	DUCHA EROGACIÓN ø 60 mm
30	**1081516**	DOCCIA EROGAZIONE ø 60 mm	SHOWER ø 60 mm	AUSLAUFDUSCHE ø 60 mm	DUCHA EROGACIÓN ø 60 mm
31	**1186721**	GUARNIZIONE PORTAFILTRO ø 74x57,5x8 mm	FILTER HOLDER GASKET ø 74x57.5x8 mm	SIEBTRÄGERDICHTUNG ø 74x57,5x8 mm	JUNTA SOPORTE FILTRO ø 74x57,5x8 mm
31	**1186722**	GUARNIZIONE PORTAFILTRO ø 73x57x8 mm	FILTER HOLDER GASKET ø 73x57x8 mm	SIEBTRÄGERDICHTUNG ø 73x57x8 mm	JUNTA PORTAFILTRO ø 73x57x8 mm
31	**1186723**	GUARNIZIONE PORTAFILTRO ø 73x57x8,5 mm	FILTER HOLDER GASKET ø 73x57x8.5 mm	SIEBTRÄGERDICHTUNG ø 73x57x8,5 mm	JUNTA PORTAFILTRO ø 73x57x8,5 mm
31	**1186724**	GUARNIZIONE PORTAFILTRO ø 73x57x9 mm	FILTER HOLDER GASKET ø 73x57x9 mm	SIEBTRÄGERDICHTUNG ø 73x57x9 mm	JUNTA PORTAFILTRO ø 73x57x9 mm
31	**5028118**	GUARNIZIONE PORTAFILTRO ø 74x58x8 mm	GASKET FILTER HOLDER ø 74x58x8 mm	DICHTUNG SIEBTRÄGER ø 74x58x8 mm	JUNTA PORTAFILTRO ø 74x58x8 mm
32	**1190001**	SPESSORE CARTA ø 73x59x0,8 mm	PAPER SHIM ø 73x59x0.8 mm	ABSTANDSSTÜCK AUS PAPIER ø 73x59x0,8 mm	ESPESOR PAPEL ø 73x59x0,8 mm
33	**1160251**	FILTRO 1 TAZZA 6 gr	1 CUP FILTER 6 g	KAFFEESIEB 1 TASSE 6 g	FILTRO 1 TAZA 6 gr
34	**1160252**	FILTRO 2 TAZZE 12 gr	FILTER 2-CUP 12 g	KAFFEESIEB 2 TASSEN 12 g	FILTRO 2 TAZAS 12 g
35	**1160339**	FILTRO CIECO	BLIND FILTER	BLINDFILTER	FILTRO CIEGO
36	**1250101**	MOLLA FERMAFILTRO ø 1,00 mm INOX	FILTER BLOCKING SPRING ø 1,00 mm INOX	FILTERHALTERUNGSFEDER ø 1,10 mm EDELST.	MUELLE PORTAFILTRO ø 1,10 mm INOX
37	**1165022**	PORTAFILTRO MACCHINE CAFFÈ	FILTER HOLDER COFFEE MACHINES	SIEBTRÄGER FÜR KAFFEEMASCHINEN	PORTAFILTRO MÁQUINAS DE CAFÉ
38	**1241504**	MANOPOLA PORTAFILTRO M12	FILTER HOLDER HANDLE M12	SIEBTRÄGERGRIFF M12	MANDO PORTAFILTRO M12
39	**1022501**	BECCUCCIO 1 TAZZA ø 3/8"	SINGLE SPOUT ø 3/8"	AUSLAUF 1-WEG ø 3/8"	SALIDA 1 CAFÉ ø 3/8"
40	**1022502**	BECCUCCIO 2 TAZZE ø 3/8"	DOUBLE SPOUT ø 3/8"	AUSLAUFDÜSE 2-WEGE ø 3/8"	SALIDA 2 CAFÉS ø 3/8"
41	**1160335**	FILTRO 1 TAZZA 7 gr	1 CUP FILTER 7 g	KAFFEESIEB 1 TASSE 7 g	FILTRO 1 TAZA 7 gr
42	**1160337**	FILTRO 2 TAZZE 14 gr	FILTER 2-CUP 14 g	KAFFEESIEB 2 TASSEN 14 g	FILTRO 2 TAZAS 14 g
43	**1160281**	FILTRO 1 TAZZA 7 gr ECONOMICO	1-CUP FILTER 7 gr - BASIC QUALITY	FILTER 1 TASSE 7 g PREISGÜNSTIG	FILTRO 1 TAZA 7 gr ECONÓMICO
44	**1160282**	FILTRO 2 TAZZE 14 gr ECONOMICO	FILTER 2-CUP 14 g - COST EFFECTIVE	KAFFEESIEB 2 TASSEN 14 g PREISGÜNSTIG	FILTRO 2 TAZAS 14 g ECONÓMICO
45	**1190002**	SPESSORE GOMMA ø 73x59x1 mm EPDM	RUBBER SHIM ø 73x59x1 mm EPDM	ABSTANDSSTÜCK GUMMI ø 73,5x59x1 mm EPDM	ESPESOR GOMA ø 73,5x59x1 mm EPDM
48	**1384001**	SPAZZOLINO PULISCIDOCCE	BRUSH FOR COFFEE SHOWER	BÜRSTE ZUR DUSCHENREINIGUNG	CEPILLO LIMPIA DUCHAS
49	**1384003**	SPAZZOLINO PULISCIDOCCE NERO	BLACK SHOWER CLEANING BRUSH	BÜRSTE ZUR DUSCHENREINIGUNG SCHWARZ	CEPILLO LIMPIA-DUCHAS
50	**1069002**	CUCCHIAIO DOSATORE INOX 20 ml	STAINLESS STEEL MEASURING SPOON 20 ml	DOSIERLÖFFEL AUS EDELSTAHL 20 ml	CUCHARA DOSIFICADOR INOX 20 ml
51	**1069001**	CUCCHIAIO DOSATORE IN PLASTICA 20 ml	PLASTIC MEASURING SPOON 20 ml	DOSIERLÖFFEL AUS KUNSTSTOFF 20 ml	CUCHARA DOSIFICADOR PLÁSTICO 20 ml
52	**1385002**	PRESSINO NYLON ø 50/57 mm	NYLON COFFEE TAMPER ø 50/57 mm	TAMPER AUS NYLON ø 50/57 mm	PRENSA CAFÉ NYLON ø 50/57 mm
53	**1385053**	PRESSINO ALLUMINIO ANODIZZATO ø 58 mm	ANODISED ALUMINUM TAMPER ø 58 mm	TAMPER AUS ELOXIERTEM ALUMINIUM ø 58 mm	PRENSA CAFÉ ALUMINIO ANODIZADO ø 58 mm
54	**1385600**	PRESSINO DINAMOMETRICO MANUALE ø 57 mm	DYNAMOMETR. MANUAL COFFEE TAMPER ø 57mm	DYNAMOMETR.HAND-KAFFEE TAMPER ø 57mm	PRENSA CAFÉ DINAMOMÉTR. MANUAL ø 57 mm
54	**1385602**	PRESSINO DINAMOMETRICO MANUALE ø 57 mm	TAMPER MANUAL DYNAMOMETRICAL ø 57 mm	TAMPER DYNAMOMETRISCH. MANUELL ø 57mm	PRENSA DINAMOMÉTRICA MANUAL ø 57 mm
55	**1160345**	FILTRO 2 TAZZE 18 gr	2 CUPS FILTER 18 gr	FILTER 2 TASSEN 18 gr	FILTRO 2 TAZAS 18 gr
100	**1900006**	KIT DOCCIA E GUARNIZIONE GRUPPO	SHOWER AND GROUP GASKET KIT	KIT DUSCHE UND DICHTUNGSGRUPPE	KIT DUCHA Y JUNTA GRUPO

GRUPPO P4-P6-E64-E66
GROUP P4-P6-E64-E66
GRUPPE P4-P6-E64-E66
GRUPO P4-P6-E64-E66

FA0501

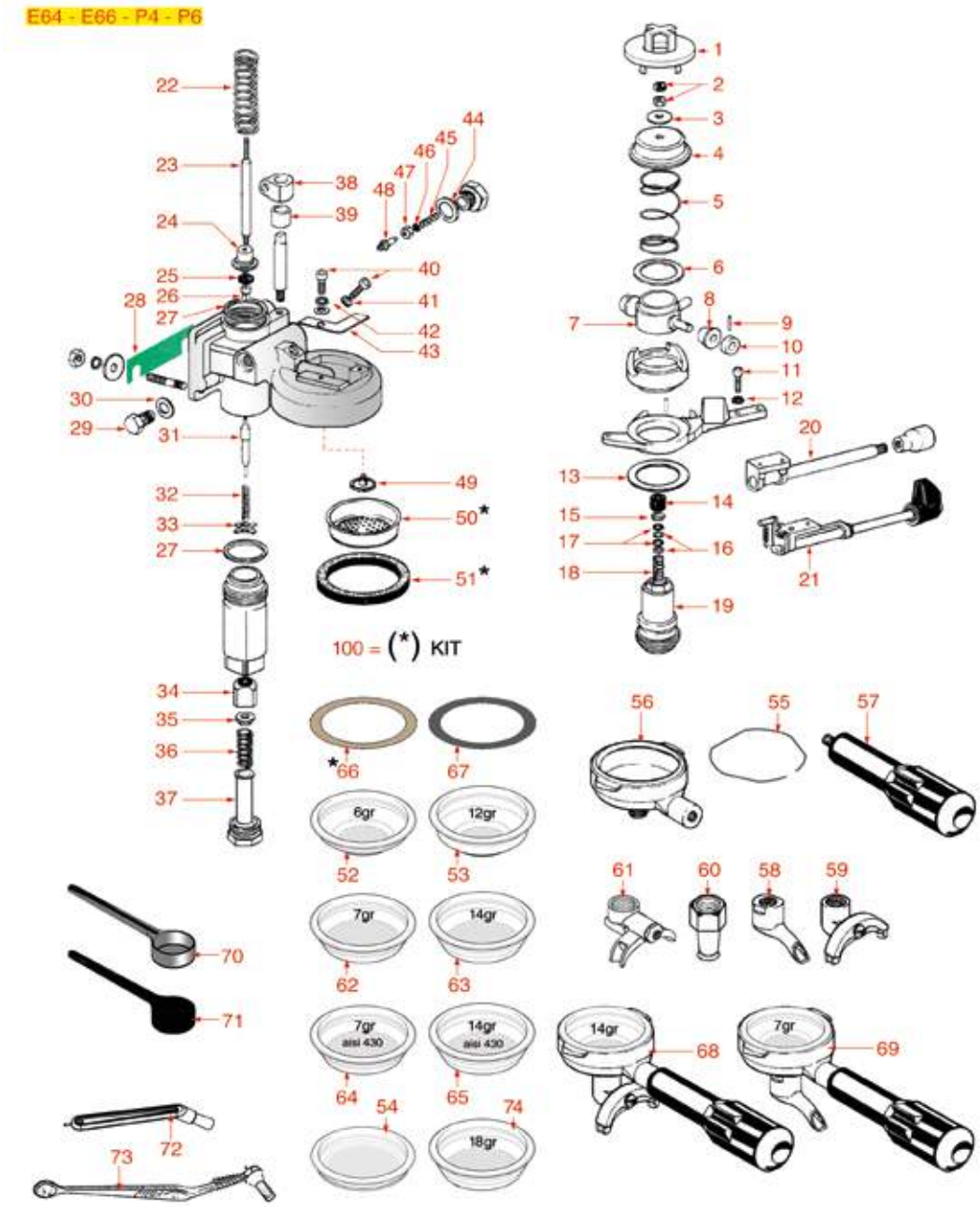

Posizioni senza cod. LF: a richiesta
Positions without LF Code No.: upon request
Abbildungen ohne LF Bestell-Nr.: auf Anfrage
Posiciones sin cód. LF: previa petición

FAEMA

P.	Cod.	Descrizione	Description	Beschreibung	Descripción
8	**1346501**	BOCCOLA INOX CAMME E64/66	STAINLESS STEEL ROLL E64/66	BUCHSE AUS EDELSTAHL NOCKEN E64/66	RODILLO INOX PALANCAS E64/66
10	**1186431**	BOCCOLA TENUTA RULLINO	ROLL BUSHING	DICHTUNGSBUCHSE FÜR ROLLE	CASQUILLO ESTANQUEIDAD RODILLO
14	**1186432**	BOCCOLA PREMIMOLLA SUPERIORE	UPPER SPRING HOLDER BUSHING	BUCHSE FEDERDRUCK OBERER	CASQUILLO EMPUJA MUELLE SUPERIOR
15	**1186433**	BOCCOLA GUIDAMOLLA	SPRING GUIDE BUSHING	BUCHSE FÜR FEDERFÜHRUNG	CASQUILLO GUÍA MUELLE
16	**1186434**	GUARNIZIONE PIANA PTFE ø 10x7x0,5 mm	FLAT PTFE GASKET ø 10x7x0.5 mm	FLACHDICHTUNG AUS PTFE ø 10x7x0,5 mm	JUNTA PLANA EN PTFE ø 10x7x0,5 mm
17	**1186435**	GUARNIZIONE OR 0106 VITON	O-RING 106 VITON	DICHTUNG O-RING 106 VITON	JUNTA ARO "O" 0106 VITON
24	**1186447**	BOCCOLA PORTAGUARNIZIONE	GASKET HOLDER BUSHING	BUCHSE DICHTUNGSTRÄGER	CASQUILLO PORTAJUNTA
25	**1186822**	GUARNIZIONE PIANA VITON ø 13x4x4 mm	VITON FLAT GASKET ø 13x4x4 mm	FLACH DICHTUNG AUS VITON ø 13x4x4 mm	JUNTA PLANA VITON ø 13x4x4 mm
25	**5053833**	GUARNIZIONE PIANA VITON ø 13x4x4 mm NSF	FLAT GASKET VITON ø 13x4x4 mm NSF	FLACHDICHTUNG AUS VITON ø 13x4x4 mm NSF	JUNTA PLANA VITÓN ø 13x4x4 mm NSF
26	**1324062**	PERNO PORTA-GUARNIZIONE	GASKET HOLDER PIN	BOLZEN FÜR DICHTUNGSTRÄGER	PERNO SOPORTE JUNTA
27	**1186436**	GUARNIZIONE TONDA RAME ø 33x26x3 mm	COPPER ROUND GASKET ø 33x26x3 mm	RUNDDICHTUNG AUS KUPFER ø 33x26x3 mm	JUNTA REDONDA COBRE ø 33x26x3 mm
30	**1186437**	GUARNIZIONE PIANA ESENTE ø 16x12x2 mm	ASBESTOS FREE FLAT GASKET ø 16x12x2 mm	FLACHDICHTUNG ASBESTFREI ø 16x12x2 mm	JUNTA PLANA SIN AMIANTO ø 16x12x2 mm
32	**1250403**	MOLLA ø 7,5x27 mm INFUSIONE	INFUSION SPRING ø 7.5x27 mm	FEDER ø 7,5x27 mm FÜR BRÜHGRUPPE	MUELLE ø 7,5x27 mm INFUSIÓN
34	**1523518**	VALVOLA SCARICO COMPLETA E64/P4	COMPLETE OUTLET VALVE E64/P4	AUSLAUFVENTIL KOMPLETT E64/P4	VÁLVULA DESAGÜE COMPLETA E64/P4
35	**1250421**	BOCCOLA GUIDAMOLLA VALVOLA SCARICO	OUTLET VALVE SPRING GUIDE BUSHING	BUCHSE FÜR FEDERFÜHRUNG FÜR ABLAUFVENTIL	CASQUILLO GUÍA MUELLE VÁLVULA DESAGÜE
36	**1250537**	MOLLA ø 14x45 mm	SPRING ø 14x45 mm	FEDER ø 14x45 mm	MUELLE ø 14x45 mm
40	**1184804**	VITE A TESTA CILINDRICA M6x8	CYLINDER HEAD SCREW M6x8	ZYLINDERKOPFSCHRAUBE M6x8	TORNILLO CABEZA CILÍND. M6x8
41	**1186811**	GUARNIZIONE PIANA RAME ø 10x6x1 mm	COPPER FLAT GASKET ø 10x6x1 mm	FLACHDICHTUNG AUS KUPFER ø 10x6x1 mm	JUNTA PLANA COBRE ø 10x6x1 mm
42	**1186444**	RONDELLA ELASTICA A SPIRALE M6	WASHER ELASTIC SPIRAL M6	ELASTISCHE SPIRALSCHEIBE M6	ARANDELA ELÁSTICA EN ESPIRAL M6
44	**1186171**	GUARNIZIONE TONDA RAME ø 22x16,5x2,2 mm	ROUND COPPER GASKET ø 22x16.5x2.2 mm	DICHTUNG AUS KUPFER ø 22x16,5x2,2 mm	JUNTA REDONDA EN COBRE ø 22x16,5x2,2 mm
45	**1250511**	MOLLA ø 8x20 mm UGELLO	JET SPRING ø 8x20 mm	DÜSENFEDER ø 8x20 mm	MUELLE ø 8x20 mm TOBERA
46	**1160011**	FILTRO ACQUA ø 9 mm	WATER FILTER ø 9 mm	WASSERFILTER ø 9 mm	FILTRO AGUA ø 9 mm
49	**1501565**	SPRUZZATORE GRUPPO ø 21 mm M5x1	GROUP SPRAY NOZZLE ø 21 mm M5x1	SPRITZDÜSE FÜR KAFFEEGRUPPE ø 21 mm M5x1	BOQUILLA GRUPO ø 21 mm M5x1
50	**1081016**	DOCCIA EROGAZIONE ø 60 mm	SHOWER SCREEN ø 60 mm	DUSCHE ø 60 mm	DUCHA ø 60 mm
50	**1081116**	DOCCIA EROGAZIONE ø 60 mm	SHOWER SCREEN ø 60 mm	DUSCHE ø 60 mm	DUCHA ø 60 mm
50	**1081216**	DOCCIA EROGAZIONE ø 60 mm	SHOWER SCREEN ø 60 mm	AUSLAUFDUSCHE ø 60 mm	DUCHA EROGACIÓN ø 60 mm
50	**1081516**	DOCCIA EROGAZIONE ø 60 mm	SHOWER ø 60 mm	AUSLAUFDUSCHE ø 60 mm	DUCHA EROGACIÓN ø 60 mm
51	**1186721**	GUARNIZIONE PORTAFILTRO ø 74x57,5x8 mm	FILTER HOLDER GASKET ø 74x57.5x8 mm	SIEBTRÄGERDICHTUNG ø 74x57,5x8 mm	JUNTA SOPORTE FILTRO ø 74x57,5x8 mm
51	**1186722**	GUARNIZIONE PORTAFILTRO ø 73x57x8 mm	FILTER HOLDER GASKET ø 73x57x8 mm	SIEBTRÄGERDICHTUNG ø 73x57x8 mm	JUNTA PORTAFILTRO ø 73x57x8 mm
51	**1186723**	GUARNIZIONE PORTAFILTRO ø 73x57x8,5 mm	FILTER HOLDER GASKET ø 73x57x8.5 mm	SIEBTRÄGERDICHTUNG ø 73x57x8,5 mm	JUNTA PORTAFILTRO ø 73x57x8,5 mm
51	**1186724**	GUARNIZIONE PORTAFILTRO ø 73x57x9 mm	FILTER HOLDER GASKET ø 73x57x9 mm	SIEBTRÄGERDICHTUNG ø 73x57x9 mm	JUNTA PORTAFILTRO ø 73x57x9 mm
51	**5028118**	GUARNIZIONE PORTAFILTRO ø 74x58x8 mm	GASKET FILTER HOLDER ø 74x58x8 mm	DICHTUNG SIEBTRÄGER ø 74x58x8 mm	JUNTA PORTAFILTRO ø 74x58x8 mm
52	**1160251**	FILTRO 1 TAZZA 6 gr	1 CUP FILTER 6 g	KAFFEESIEB 1 TASSE 6 g	FILTRO 1 TAZA 6 gr
53	**1160252**	FILTRO 2 TAZZE 12 gr	FILTER 2-CUP 12 g	KAFFEESIEB 2 TASSEN 12 g	FILTRO 2 TAZAS 12 g
54	**1160339**	FILTRO CIECO	BLIND FILTER	BLINDFILTER	FILTRO CIEGO
55	**1250101**	MOLLA FERMAFILTRO ø 1,00 mm INOX	FILTER BLOCKING SPRING ø 1,00 mm INOX	FILTERHALTERUNGSFEDER ø 1,10 mm EDELST.	MUELLE PORTAFILTRO ø 1,10 mm INOX
56	**1165022**	PORTAFILTRO MACCHINE CAFFÈ	FILTER HOLDER COFFEE MACHINES	SIEBTRÄGER FÜR KAFFEEMASCHINEN	PORTAFILTRO MÁQUINAS DE CAFÉ
57	**1241504**	MANOPOLA PORTAFILTRO M12	FILTER HOLDER HANDLE M12	SIEBTRÄGERGRIFF M12	MANDO PORTAFILTRO M12
58	**1022501**	BECCUCCIO 1 TAZZA ø 3/8"	SINGLE SPOUT ø 3/8"	AUSLAUF 1-WEG ø 3/8"	SALIDA 1 CAFÉ ø 3/8"
59	**1022502**	BECCUCCIO 2 TAZZE ø 3/8"	DOUBLE SPOUT ø 3/8"	AUSLAUFDÜSE 2-WEGE ø 3/8"	SALIDA 2 CAFÉS ø 3/8"
60	**1022503**	BECCUCCIO 1 TAZZA DIRITTO ø 3/8"	STRAIGHT SINGLE SPOUT ø 3/8"	AUSLAUF 1-WEG GERADE ø 3/8"	SALIDA 1 CAFÉ RECTA ø 3/8"
61	**1022523**	BECCUCCIO 2 TAZZE BASSO REGOLABILE ø 3/8	ADJUSTABLE SHORT DOUBLE SPOUT ø 3/8"	AUSLAUF 2-WEGE KURZ EINSTELLBAR ø 3/8"	SALIDA 2 CAFES BAJO AJUSTABLE ø 3/8"
62	**1160335**	FILTRO 1 TAZZA 7 gr	1 CUP FILTER 7 g	KAFFEESIEB 1 TASSE 7 g	FILTRO 1 TAZA 7 gr
63	**1160337**	FILTRO 2 TAZZE 14 gr	FILTER 2-CUP 14 g	KAFFEESIEB 2 TASSEN 14 g	FILTRO 2 TAZAS 14 g
64	**1160281**	FILTRO 1 TAZZA 7 gr ECONOMICO	1-CUP FILTER 7 gr - BASIC QUALITY	FILTER 1 TASSE 7 g PREISGÜNSTIG	FILTRO 1 TAZA 7 gr ECONÓMICO
65	**1160282**	FILTRO 2 TAZZE 14 gr ECONOMICO	FILTER 2-CUP 14 g - COST EFFECTIVE	KAFFEESIEB 2 TASSEN 14 g PREISGÜNSTIG	FILTRO 2 TAZAS 14 g ECONÓMICO
66	**1190001**	SPESSORE CARTA ø 73x59x0,8 mm	PAPER SHIM ø 73x59x0.8 mm	ABSTANDSSTÜCK AUS PAPIER ø 73x59x0,8 mm	ESPESOR PAPEL ø 73x59x0,8 mm
67	**1190002**	SPESSORE GOMMA ø 73x59x1 mm EPDM	RUBBER SHIM ø 73x59x1 mm EPDM	ABSTANDSSTÜCK GUMMI ø 73,5x59x1 mm EPDM	ESPESOR GOMA ø 73,5x59x1 mm EPDM
70	**1069002**	CUCCHIAIO DOSATORE INOX 20 ml	STAINLESS STEEL MEASURING SPOON 20 ml	DOSIERLÖFFEL AUS EDELSTAHL 20 ml	CUCHARA DOSIFICADOR INOX 20 ml
71	**1069001**	CUCCHIAIO DOSATORE IN PLASTICA 20 ml	PLASTIC MEASURING SPOON 20 ml	DOSIERLÖFFEL AUS KUNSTSTOFF 20 ml	CUCHARA DOSIFICADOR PLÁSTICO 20 ml
72	**1384001**	SPAZZOLINO PULISCIDOCCE	BRUSH FOR COFFEE SHOWER	BÜRSTE ZUR DUSCHENREINIGUNG	CEPILLO LIMPIA DUCHAS
73	**1384003**	SPAZZOLINO PULISCIDOCCE NERO	BLACK SHOWER CLEANING BRUSH	BÜRSTE ZUR DUSCHENREINIGUNG SCHWARZ	CEPILLO LIMPIA-DUCHAS
74	**1160345**	FILTRO 2 TAZZE 18 gr	2 CUPS FILTER 18 gr	FILTER 2 TASSEN 18 gr	FILTRO 2 TAZAS 18 gr
100	**1900006**	KIT DOCCIA E GUARNIZIONE GRUPPO	SHOWER AND GROUP GASKET KIT	KIT DUSCHE UND DICHTUNGSGRUPPE	KIT DUCHA Y JUNTA GRUPO

GRUPPO P6-E66
GROUP P6-E66
GRUPPE P6-E66
GRUPO P6-E66

FA0601

E66 - P6

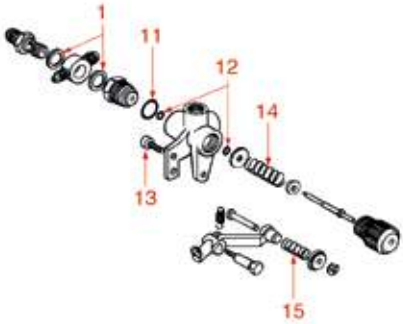

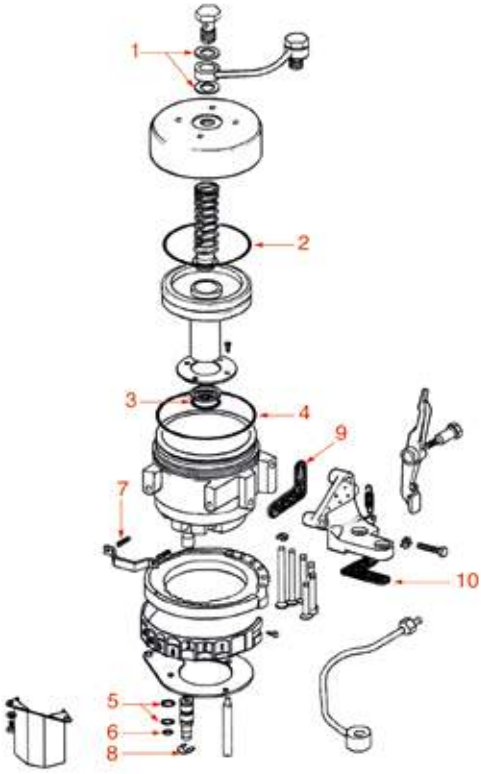

Posizioni senza cod. LF: a richiesta
Positions without LF Code No.: upon request
Abbildungen ohne LF Bestell-Nr.: auf Anfrage
Posiciones sin cód. LF: previa petición

FAEMA

P.	Cod.	Descrizione	Description	Beschreibung	Descripción
1	**1186619**	GUARNIZIONE PIANA RAME ø 18x14x1,5 mm	COPPER FLAT GASKET ø 18x14x1.5 mm	FLACHDICHTUNG AUS KUPFER ø 18x14x1,5 mm	JUNTA PLANA COBRE ø 18x14x1,5 mm
2	**1186505**	GUARNIZIONE OR 06262 EPDM	O-RING 06262 EPDM	O-RING DICHTUNG 06262 EPDM	JUNTA ARO "O" 06262 EPDM
3	**1186506**	GUARNIZIONE OR 04125 EPDM	O-RING 04125 EPDM	O-RING DICHTUNG 04125 EPDM	JUNTA ARO "O" 04125 EPDM
4	**1186507**	GUARNIZIONE ORM 0780-30 EPDM	O-RING M 0780-30 EPDM	DICHTUNG ORM 0780-30 EPDM	JUNTA ORM 0780-30 EPDM
5	**1186411**	GUARNIZIONE OR 02031 EPDM	O-RING 02031 EPDM	DICHTUNG O-RING 02031 EPDM	JUNTA ARO "O" 02031 EPDM
6	**1186612**	GUARNIZIONE OR 02025 VITON	O-RING 02025 VITON	DICHTUNG O-RING 02025 VITON	JUNTA ARO OR 02025 VITON VERDE
7	**1250162**	MOLLA ø 6,5x20 mm VALVOLA RITEGNO	NON-RETURN VALVE SPRING ø 6.5x20 mm	FEDER ø 6,5x20 mm RÜCKSCHLAGVENTIL	MUELLE ø 6,5x20 mm VÁLVULA DE SUJECIÓN
8	**1348817**	ANELLO ELASTICO RADIALE ø 4 mm	CIRCLIP RADIAL ø 4 mm	SEEGER-RING RADIAL ø 4 mm	ANILLO ELÁSTICO RADIAL ø 4 mm
11	**3243086**	GUARNIZIONE OR 0117 EPDM	O-RING 0117 EPDM	O-RING OR 0117 EPDM	JUNTA ARO "O" 0117 EPDM
12	**1186514**	GUARNIZIONE OR 02015 SILICONE	O-RING 02015 SILICON	DICHTUNG O-RING 02015 SILIKON	JUNTA TÓRICA 02015 SILICONA
13	**1184804**	VITE A TESTA CILINDRICA M6x8	CYLINDER HEAD SCREW M6x8	ZYLINDERKOPFSCHRAUBE M6x8	TORNILLO CABEZA CILÍND. M6x8
14	**1250536**	MOLLA ø 13x42 mm	SPRING ø 13x42 mm	FEDER ø 13x42 mm	MUELLE ø 13x42 mm
15	**1250163**	MOLLA ø 12x30 mm VALVOLA	VALVE SPRING ø 12x30 mm	FEDER ø 12x30 mm VENTIL	MUELLE ø 12x30 mm VÁLVULA

GRUPPO EMBLEMA-ENOVA-TEOREMA
GROUP EMBLEMA-ENOVA-TEOREMA
GRUPPE EMBLEMA-ENOVA-TEOREMA
GRUPO EMBLEMA-ENOVA-TEOREMA

FA0701

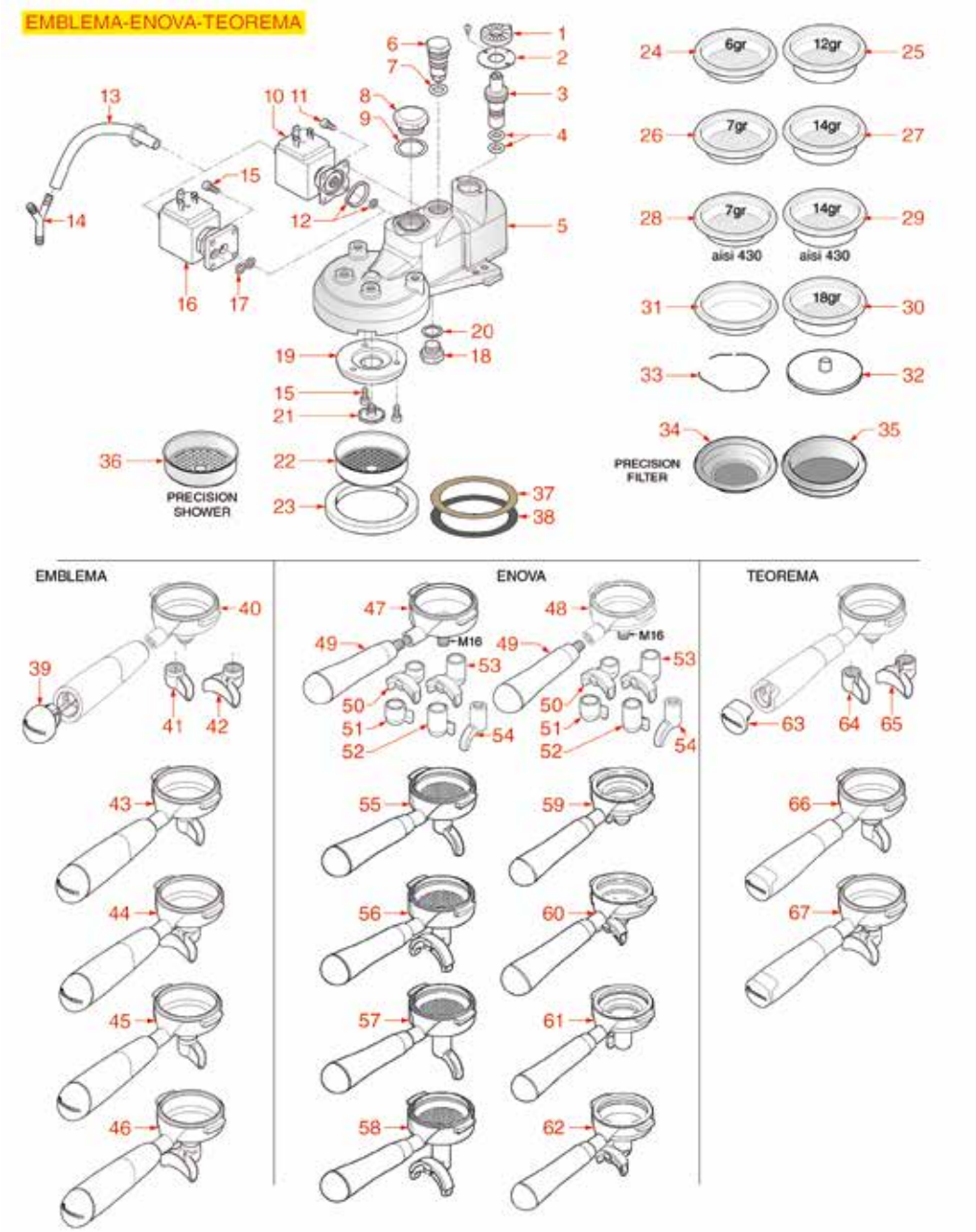

Posizioni senza cod. LF: a richiesta
Positions without LF Code No.: upon request
Abbildungen ohne LF Bestell-Nr.: auf Anfrage
Posiciones sin cód. LF: previa petición

FAEMA

P.	Cod.	Descrizione	Description	Beschreibung	Descripción
1	**1241041**	MANOPOLA INDICE TERMICO	THERMAL INDEX KNOB	DREHKNOPF THERMISCHES ZEIGER	MANDO ÍNDICE TÉRMICO
4	**1786197**	GUARNIZIONE OR 03030 VITON VERDE	O-RING 03030 GREEN VITON	DICHTUNG OR 03030 VITON GRÜN	JUNTA EN ARO "O" 03030 VITON VERDE
7	**1186968**	GUARNIZIONE ORM 0089-27 VITON VERDE	GASKET ORM 0089-27 VITON GREEN	DICHTUNG ORM 0089-27 VITON GRÜN	JUNTA ORM 0089-27 VITON VERDE
9	**1186248**	GUARNIZIONE PIANA PTFE ø 27x20x1 mm	PTFE FLAT GASKET ø 27x20x1 mm	FLACHDICHTUNG AUS PTFE ø 27x20x1 mm	JUNTA PLANA PTFE ø 27x20x1 mm
10	**1120751**	ELETTROVALVOLA PARKER 3 VIE 24VAC 9W	3-WAY SOLENOID VALVE PARKER 24VAC 9W	MAGNETVENTIL PARKER 3 WEGE 24VAC 9W	ELECTROVÁLVULA PARKER 3 VÍAS 24VAC 9W
11	**5034989**	VITE A TESTA CILINDRICA M4x8	CYLINDER HEAD SCREW M4x8	ZYLINDERKOPFSCHRAUBE M4x8	TORNILLO CABEZA CILÍND. M4x8
12	**1786221**	KIT GUARNIZIONI ELETTROVALVOLA	GASKET KIT FOR SOLENOID VALVE	KIT DICHTUNGEN FÜR MAGNETVENTILE	KIT JUNTAS ELECTROVÁLVULA
13	**1449285**	TUBO SILICONE ø 6x10 SHORE 60 - 100 mt	SILICONE HOSE ø 6x10 SHORE 60 - 100 m	SILIKONSCHLAUCH ø 6x10 SHORE 60 - 100 m	TUBO SILICONA ø 6x10 SHORE 60 - 100 m
13	**1449685**	TUBO SILICONE ø 6x10 SHORE 60 - 5 mt	SILICONE HOSE ø 6x10 SHORE 60 - 5 m	SILIKONSCHAUCH ø 6x10 SHORE 60 - 5 m	TUBO SILICONA ø 6x10 SHORE 60 - 5 m
15	**1455034**	VITE A TESTA CILINDRICA M4x10	CYLINDER HEAD SCREW M4x10	ZYLINDERKOPFSCHRAUBE M4x10	TORNILLO CABEZA CILÍND. M4x10
17	**1186966**	GUARNIZIONE ORM 0057-19 VITON VERDE	GASKET ORM 0057-19 VITON GREEN	DICHTUNG ORM 0057-19 VITON GRÜN	JUNTA ORM 0057-19 VITON VERDE
18	**1439024**	TAPPO ø 12 mm PER GRUPPO EROGAZIONE	CAP ø 12 mm FOR BREW GROUP	DECKEL FÜR AUSLAUFGRUPPEL ø 12 mm	TAPÓN ø 12 mm PARA GRUPO EROGACIÓN
19	**1086003**	DIFFUSORE PORTADOCCIA	SHOWER HOLDER DIFFUSER	VERTEILER DUSCHTRÄGER	DIFUSOR PORTADUCHA
20	**1186240**	GUARNIZIONE PIANA PTFE ø 17x12x0,5 mm	PTFE FLAT GASKET ø 17x12x0.5 mm	FLACHDICHTUNG AUS PTFE ø 17x12x0,5 mm	JUNTA PLANA PTFE ø 17x12x0,5 mm
21	**1510004**	SPRUZZATORE GRUPPO ø 21 mm M5x1	ASSEMBLY SPRINKLER ø 21 mm M5x1	GRUPPENSPRÜHER ø 21 mm M5x1	ROCIADOR GRUPO ø 21 mm M5x1
22	**1081016**	DOCCIA EROGAZIONE ø 60 mm	SHOWER SCREEN ø 60 mm	DUSCHE ø 60 mm	DUCHA ø 60 mm
22	**1081116**	DOCCIA EROGAZIONE ø 60 mm	SHOWER SCREEN ø 60 mm	DUSCHE ø 60 mm	DUCHA ø 60 mm
22	**1081216**	DOCCIA EROGAZIONE ø 60 mm	SHOWER SCREEN ø 60 mm	AUSLAUFDUSCHE ø 60 mm	DUCHA EROGACIÓN ø 60 mm
22	**1081516**	DOCCIA EROGAZIONE ø 60 mm	SHOWER ø 60 mm	AUSLAUFDUSCHE ø 60 mm	DUCHA EROGACIÓN ø 60 mm
23	**1186721**	GUARNIZIONE PORTAFILTRO ø 74x57,5x8 mm	FILTER HOLDER GASKET ø 74x57.5x8 mm	SIEBTRÄGERDICHTUNG ø 74x57,5x8 mm	JUNTA SOPORTE FILTRO ø 74x57,5x8 mm
23	**5028118**	GUARNIZIONE PORTAFILTRO ø 74x58x8 mm	GASKET FILTER HOLDER ø 74x58x8 mm	DICHTUNG SIEBTRÄGER ø 74x58x8 mm	JUNTA PORTAFILTRO ø 74x58x8 mm
24	**1160251**	FILTRO 1 TAZZA 6 gr	1 CUP FILTER 6 g	KAFFEESIEB 1 TASSE 6 g	FILTRO 1 TAZA 6 gr
25	**1160252**	FILTRO 2 TAZZE 12 gr	FILTER 2-CUP 12 g	KAFFEESIEB 2 TASSEN 12 g	FILTRO 2 TAZAS 12 g
26	**1160335**	FILTRO 1 TAZZA 7 gr	1 CUP FILTER 7 g	KAFFEESIEB 1 TASSE 7 g	FILTRO 1 TAZA 7 gr
26	**1160530**	FILTRO 1 TAZZA 7 gr	1 CUP FILTER 7 gr	FILTER 1 TASSE 7 g	FILTRO 1 TAZA 7 gr
27	**1160337**	FILTRO 2 TAZZE 14 gr	FILTER 2-CUP 14 g	KAFFEESIEB 2 TASSEN 14 g	FILTRO 2 TAZAS 14 g
28	**1160281**	FILTRO 1 TAZZA 7 gr ECONOMICO	1-CUP FILTER 7 gr - BASIC QUALITY	FILTER 1 TASSE 7 g PREISGÜNSTIG	FILTRO 1 TAZA 7 gr ECONÓMICO
29	**1160282**	FILTRO 2 TAZZE 14 gr ECONOMICO	FILTER 2-CUP 14 g - COST EFFECTIVE	KAFFEESIEB 2 TASSEN 14 g PREISGÜNSTIG	FILTRO 2 TAZAS 14 g ECONÓMICO
30	**1160345**	FILTRO 2 TAZZE 18 gr	2 CUPS FILTER 18 gr	FILTER 2 TASSEN 18 gr	FILTRO 2 TAZAS 18 gr
31	**1160339**	FILTRO CIECO	BLIND FILTER	BLINDFILTER	FILTRO CIEGO
32	**1160293**	FILTRO CIECO A MEMBRANA	MEMBRANE BLIND FILTER	MEMBRAN-BLINDFILTER	FILTRO CIEGO DE MEMBRANA
33	**1250101**	MOLLA FERMAFILTRO ø 1,00 mm INOX	FILTER BLOCKING SPRING ø 1,00 mm INOX	FILTERHALTERUNGSFEDER ø 1,10 mm EDELST.	MUELLE PORTAFILTRO ø 1,10 mm INOX
34	**1460100**	FILTRO DI PRECISIONE 1T 6/8 gr H24,5	PRECISION FILTER 1 CUP 6/8 g H24.5	PRÄZISIONS-SIEB 1 TASSE 6/8 g H24,5	FILTRO DE PRECISIÓN 1 TAZA 6/8 g H24,5
34	**1460101**	FILTRO DI PRECISIONE 1T 7/9 gr H26,5	PRECISION FILTER 1 CUP 7/9 g H26.5	PRÄZISIONS-SIEB 1 TASSE 7/9 g H26,5	FILTRO DE PRECISIÓN 1 TAZA 7/9 g H26,5
35	**1460102**	FILTRO DI PRECISIONE 2T 12/18 gr H24,5	PRECISION FILTER 2 CUPS 12/18 g H24.5	PRÄZISIONS-SIEB 2 TASSEN 12/18 g H24,5	FILTRO DE PRECISIÓN 2 TAZAS 12/18g H24,5
35	**1460103**	FILTRO DI PRECISIONE 2T 14/20 gr H26,5	PRECISION FILTER 2 CUPS 14/20 g H26.5	PRÄZISIONS-SIEB 2 TASSEN 14/20 g H26,5	FILTRO DE PRECISIÓN 2 TAZAS 14/20g H26,5
35	**1460104**	FILTRO DI PRECISIONE 2T 18/22 gr H28,5	PRECISION FILTER 2 CUPS 18/22 g H28,5	PRÄZISIONS-SIEB 2 TASSEN 18/22 g H28,5	FILTRO DE PRECISIÓN 2 TAZAS 18/22g H28,5
36	**1460201**	DOCCIA DI PRECISIONE ø 60 mm	PRECISION SHOWER SCREEN ø 60 mm	FEINMECHANISCHE DUSCHE ø 60 mm	DUCHA DE PRECISIÓN ø 60 mm
36	**1460206**	DOCCIA DI PRECISIONE ø 60 mm	PRECISION SHOWER SCREEN ø 60 mm	FEINMECHANISCHE DUSCHE ø 60 mm	DUCHA DE PRECISIÓN ø 60 mm
37	**1190001**	SPESSORE CARTA ø 73x59x0,8 mm	PAPER SHIM ø 73x59x0.8 mm	ABSTANDSSTÜCK AUS PAPIER ø 73x59x0,8 mm	ESPESOR PAPEL ø 73x59x0,8 mm
38	**1190002**	SPESSORE GOMMA ø 73x59x1 mm EPDM	RUBBER SHIM ø 73x59x1 mm EPDM	ABSTANDSSTÜCK GUMMI ø 73,5x59x1 mm EPDM	ESPESOR GOMA ø 73,5x59x1 mm EPDM
41	**1022109**	BECCUCCIO 1 TAZZA M16	SPOUT 1 CUP M16	AUSLAUF 1 TASSE M16	SALIDA 1 TAZA M16
42	**1022110**	BECCUCCIO 2 TAZZE M16	SPOUT 2 CUPS M16	AUSLAUF 2 TASSEN M16	SALIDA 2 TAZAS M16
43	**1165143**	PORTAFILTRO COMPLETO 1 TAZZA FAEMA	FILTERHOLDER COMPLETE 1 CUP FAEMA	SIEBTRÄGER KOMPLETT 1 TASSE FAEMA	PORTAFILTRO COMPLETO 1 TAZA FAEMA
43	**1165145**	PORTAFILTRO COMPLETO 1 TAZZA FAEMA	FILTER HOLDER COMPLETE 1 CUP FAEMA	SIEBTRÄGER KOMPLETT 1 TASSE FAEMA	PORTAFILTRO COMPLETO 1 TAZA FAEMA
44	**1165144**	PORTAFILTRO COMPLETO 2 TAZZE FAEMA	FILTERHOLDER COMPLETE 2 CUPS FAEMA	SIEBTRÄGER KOMPLETT 2 TASSEN FAEMA	PORTAFILTRO COMPLETO 2 TAZAS FAEMA
44	**1165146**	PORTAFILTRO COMPLETO 2 TAZZE FAEMA	FILTER HOLDER COMPLETE 2 CUPS FAEMA	SIEBTRÄGER KOMPLETT 2 TASSEN FAEMA	PORTAFILTRO COMPLETO 2 TAZAS FAEMA
48	**1165142**	PORTAFILTRO MACCHINE CAFFÈ FAEMA/CIMBALI	FILTER HOLDER COFFEE MACH. FAEMA/CIMBALI	SIEBTRÄGER KAFFEEMASCHINEN FAEMA/CIMBALI	PORTAFILTRO MÁQUINAS CAFÉ FAEMA/CIMBALI
49	**1241316**	MANOPOLA PORTAFILTRO M10	FILTER HOLDER HANDLE M10	SIEBTRÄGERGRIFF M10	MANDO PORTAFILTRO M10
50	**1022101**	BECCUCCIO 2 TAZZE BASSO M16	DOUBLE SPOUT SHORT M16	DÜSE 2 TASSEN KURZ M16	SALIDA BAJA 2 TAZAS M16
51	**1022100**	BECCUCCIO 1 TAZZA M16	SINGLE SPOUT M16	DÜSE 1 TASSE M16	SALIDA 1 TAZA M16
52	**1022064**	BECCUCCIO 1 TAZZA M16	SINGLE SPOUT M16	AUSLAUFDÜSE 1-WEG M16	SALIDA 1 CAFÉ M16
53	**1022065**	BECCUCCIO 2 TAZZE ALTO M16	DOUBLE SPOUT LONG M16	DÜSE 2 TASSEN HOCH M16	SALIDA 2 TAZAS ALTA M16
54	**1022002**	BECCUCCIO 1 TAZZA M16	SINGLE SPOUT M16	AUSLAUFDÜSE 1-WEG M16	SALIDA 1 CAFÉ M16
66	**1165169**	PORTAFILTRO COMPLETO 1 TAZZA FAEMA	FILTERHOLDER COMPLETE 1 CUP FAEMA	SIEBTRÄGER KOMPLETT 1 TASSE FAEMA	PORTAFILTRO COMPLETO 1 TAZA FAEMA
67	**1165203**	PORTAFILTRO COMPLETO 2 TAZZE FAEMA	FILTERHOLDER COMPLETE 2 CUPS FAEMA	SIEBTRÄGER KOMPLETT 2 TASSEN FAEMA	PORTAFILTRO COMPLETO 2 TAZAS FAEMA

RUBINETTO ACQUA-VAPORE E61
WATER-STEAM TAP E61
WASSER- DAMPFHAHN E61
GRIFO AGUA-VAPEUR E61

FA1001

E61

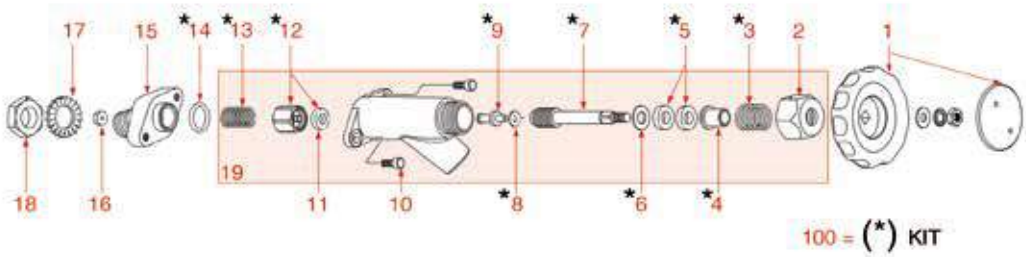

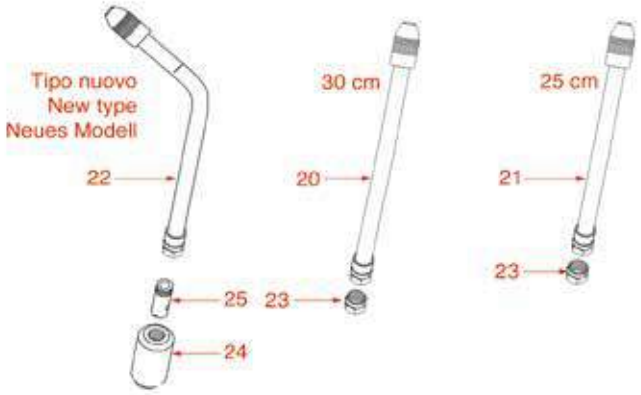

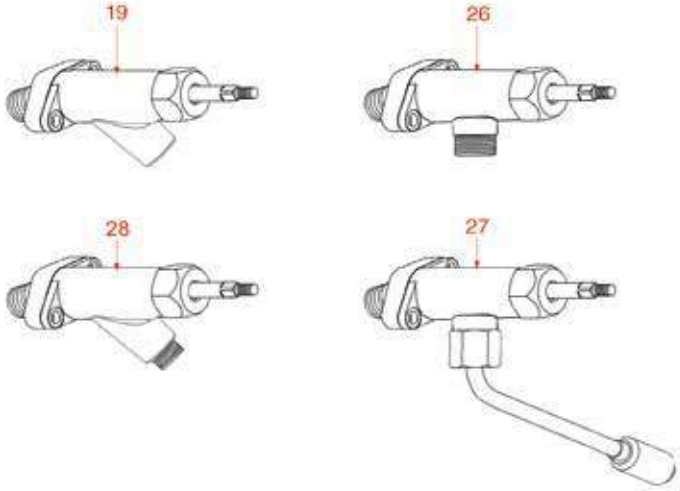

Posizioni senza cod. LF: a richiesta
Positions without LF Code No.: upon request
Abbildungen ohne LF Bestell-Nr.: auf Anfrage
Posiciones sin cód. LF: previa petición

FAEMA

P.	Cod.	Descrizione	Description	Beschreibung	Descripción
1	**1241461**	MANOPOLA RUBINETTO ACQUA/VAPORE	WATER/STEAM TAP KNOB	DREHKNOPF FÜR WASSER/DAMPFHAHN	MANDO GRIFO AGUA/VAPOR
3	**1250521**	MOLLA ø 15x17 mm	SPRING ø 15x17 mm	FEDER ø 15x17 mm	MUELLE ø 15x17 mm
4	**1186322**	BUSSOLA ASTA RUBINETTO	TAP ROD BUSHING	BUCHSE FÜR ACHSE DES WASSERVENTILS	COJINETE EJE GRIFO
5	**1186312**	GUARNIZIONE PIANA EPDM ø 15,5x7,5x4 mm	EPDM FLAT GASKET ø 15.5x7.5x4 mm	FLACHDICHTUNG EPDM ø 15,5x7,5x4 mm	JUNTA PLANA EPDM ø 15,5x7,5x4 mm
6	**1186319**	RONDELLA PIANA OTTONE ø 13,9x8,3x1 mm	WASHER FLAT BRASS ø 13.9x8.3x1 mm	SCHEIBE FLACH MESSING ø 13,9x8,3x1 mm	ARANDELA PLANA DE LATÓN ø 13,9x8,3x1 mm
7	**1324086**	PERNO PER MANOPOLA RUBINETTO	TAP HANDLE SPINDLE	BOLZEN FÜR HAHNGRIFF	PERNO PARA MANDO GRIFO
8	**3528238**	RONDELLA PIANA M4	FLAT WASHER M4	FLACHSCHEIBE M4	ARANDELA PLANA M4
9	**1324026**	PERNO RUBINETTO	TAP SPINDLE	BOLZEN FÜR HAHN	PERNO GRIFO
10	**1184010**	VITE A TESTA CILINDRICA BASSA M6x10	LOW CYLINDER HEAD SCREW M6x10	ZYLINDERKOPFSCHRAUBE NIEDRIG M6x10	TORNILLO CABEZA DE CILINDRO BAJA M6x10
11	**1186311**	GUARNIZIONE PIANA NBR ø 13x4x4 mm	NBR FLAT GASKET ø 13x4x4 mm	FLACHDICHTUNG NBR ø 13x4x4 mm	JUNTA PLANA NBR ø 13x4x4 mm
11	**1186822**	GUARNIZIONE PIANA VITON ø 13x4x4 mm	VITON FLAT GASKET ø 13x4x4 mm	FLACH DICHTUNG AUS VITON ø 13x4x4 mm	JUNTA PLANA VITON ø 13x4x4 mm
11	**5053833**	GUARNIZIONE PIANA VITON ø 13x4x4 mm NSF	FLAT GASKET VITON ø 13x4x4 mm NSF	FLACHDICHTUNG AUS VITON ø 13x4x4 mm NSF	JUNTA PLANA VITÓN ø 13x4x4 mm NSF
12	**1186122**	PORTA GUARNIZIONE PER RUBINETTO	GASKET HOLDER FOR TAP	DICHTUNGSTRÄGER FÜR HAHN	SOPORTE JUNTA PARA GRIFO
13	**1250157**	MOLLA ø 12,5x30 mm RUBINETTO	TAP SPRING ø 12.5x30 mm	FEDER ø 12,5x30 mm HAHN	MUELLE ø 12,5x30 mm GRIFO
14	**3186181**	GUARNIZIONE OR 03068 EPDM	O-RING 03068 EPDM	DICHTUNG O-RING 03068 EPDM	JUNTA ARO "O" 03068 EPDM
18	**1349351**	DADO ø 3/8"F H5 CHIAVE 24 mm	NUT ø 3/8"F H5 KEY 24 mm	MUTTER ø 3/8"I H5 SCHLÜSSEL 24 mm	TUERCA ø 3/8"H H5 LLAVE 24 mm
19	**1348845**	RUBINETTO VAPORE E61	STEAM TAP E61	DAMPFHAHN E61	GRIFO VAPOR E61
20	**1449842**	TUBO VAPORE COMPLETO	STEAM PIPE COMPLETE	DAMPFROHR KOMPLETT	TUBO VAPOR COMPLETO
21	**1449841**	TUBO VAPORE COMPLETO	STEAM PIPE COMPLETE	DAMPFROHR KOMPLETT	TUBO VAPOR COMPLETO
22	**1449040**	TUBO VAPORE COMPLETO INOX ø 10 mm	STAINLESS STEEL STEAM PIPE COMPL. ø 10mm	DAMPFROHR KOMPLETT AUS EDELSTAHL ø 10 mm	TUBO VAPOR COMPLETO INOX ø 10 mm
23	**1449056**	SPRUZZATORE VAPORE	NOZZLE FOR STEAM OUTLET	DAMPFSPRITZDÜSE	BOQUILLA VAPOR
26	**1348057**	RUBINETTO VAPORE	STEAM TAP	DAMPFHAHN	GRIFO VAPOR
27	**1348842**	RUBINETTO VAPORE COMPLETO	STEAM TAP ASSY	DAMPFHAHN KOMPLETT	GRIFO VAPOR COMPLETO
28	**1348847**	RUBINETTO VAPORE E61	STEAM TAP E61	DAMPFHAHN E61	GRIFO VAPOR E61
100	**1910006**	KIT RIPARAZIONE RUBINETTO ACQUA/VAPORE	WATER/STEAM TAP REPAIR KIT	REPARATURKIT WASSER-/DAMPFHAHN	KIT REPARACIÓN GRIFO AGUA/VAPOR

RUBINETTO ACQUA-VAPORE E91-E92-DUE
WATER STEAM TAP E91-E92-DUE
WASSER-DAMPFHAHN E91-E92-DUE
GRIFO AGUA-VAPOR E91-E92-DUE

FA1101

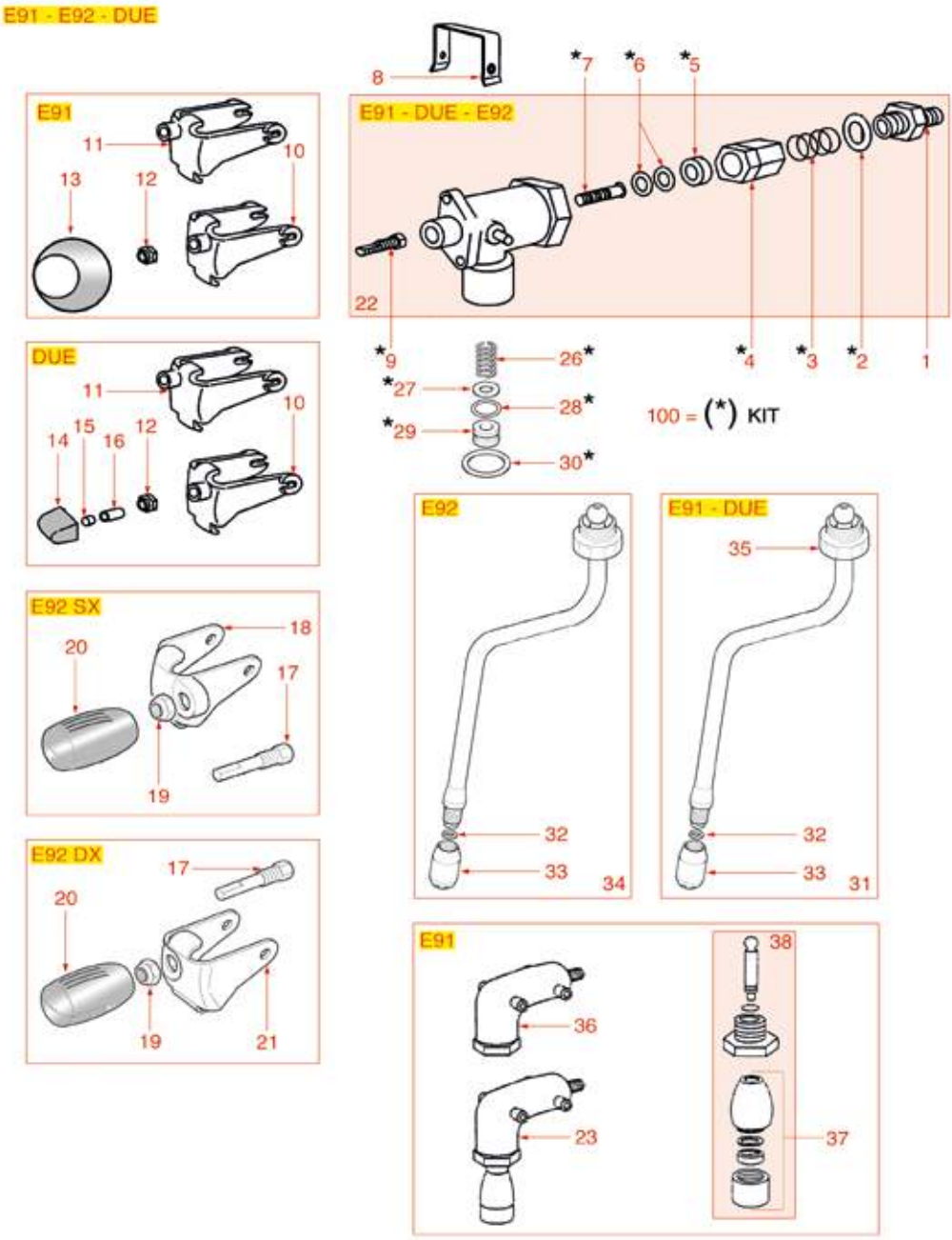

Posizioni senza cod. LF: a richiesta
Positions without LF Code No.: upon request
Abbildungen ohne LF Bestell-Nr.: auf Anfrage
Posiciones sin cód. LF: previa petición

FAEMA

P.	Cod.	Descrizione	Description	Beschreibung	Descripción
2	**1186823**	GUARNIZIONE PIANA RAME ø 27x21,5x1 mm	COPPER FLAT GASKET ø 27x21.5x1 mm	FLACHDICHTUNG AUS KUPFER ø 27x21,5x1 mm	JUNTA PLANA COBRE ø 27x21,5x1 mm
3	**1250404**	MOLLA ø 11x31 mm	SPRING ø 11x31 mm	FEDER ø 11x31 mm	MUELLE ø 11x31 mm
4	**1523507**	VALVOLA RUBINETTO	TAP VALVE	VENTIL FÜR HAHN	VÁLVULA GRIFO
5	**1186311**	GUARNIZIONE PIANA NBR ø 13x4x4 mm	NBR FLAT GASKET ø 13x4x4 mm	FLACHDICHTUNG NBR ø 13x4x4 mm	JUNTA PLANA NBR ø 13x4x4 mm
5	**1186822**	GUARNIZIONE PIANA VITON ø 13x4x4 mm	VITON FLAT GASKET ø 13x4x4 mm	FLACH DICHTUNG AUS VITON ø 13x4x4 mm	JUNTA PLANA VITON ø 13x4x4 mm
5	**5053833**	GUARNIZIONE PIANA VITON ø 13x4x4 mm NSF	FLAT GASKET VITON ø 13x4x4 mm NSF	FLACHDICHTUNG AUS VITON ø 13x4x4 mm NSF	JUNTA PLANA VITÓN ø 13x4x4 mm NSF
6	**1186252**	GUARNIZIONE ORM 0040-20 EPDM	O-RING 0040-20 EPDM	DICHTUNG O-RING 0040-20 EPDM	JUNTA ORM 0040-20 EPDM
7	**1324071**	PERNO RUBINETTO ACQUA VAPORE	WATER-STEAM TAP PIN	STIFT FÜR WASSER- DAMPFHAHN	PERNO GRIFO AGUA/VAPOR
7	**1324160**	PERNO RUBINETTO ACQUA VAPORE	WATER/STEAM TAP PIN	STIFT FÜR WASSER-/DAMPFHAHN	PERNO GRIFO AGUA VAPOR
9	**1324002**	PERNO PER RUBINETTO VAPORE	STEAM TAP PIN	STIFT FÜR DAMPFHAHN	PERNO PARA GRIFO VAPOR
11	**1255003**	CORPO DX-SX MANOPOLA	KNOB BODY RH-LH	HAHNHEBEL RECHTS-LINKS	CUERPO DCHO-IZQ. MANDO
12	**1348041**	DADO ESAGONALE AUTOBLOCCANTE M8	HEXAGONAL SELF-LOCKING NUT M8	SECHSKANTMUTTER SELBSTSICHERND M8	TUERCA HEXAGONAL AUTOBLOQUES M8
13	**1241319**	MANOPOLA RUBINETTO ACQUA/VAPORE	WATER/STEAM TAP KNOB	DREHKNOPF FÜR WASSER/DAMPFHAHN	MANDO GRIFO AGUA/VAPOR
13	**1241320**	MANOPOLA RUBINETTO ACQUA/VAPORE	WATER/STEAM TAP KNOB	DREHKNOPF FÜR WASSER/DAMPFHAHN	MANDO GRIFO AGUA/VAPOR
14	**1241362**	MANOPOLA RUBINETTO ACQUA/VAPORE	WATER/STEAM TAP KNOB	DREHKNOPF FÜR WASSER/DAMPFHAHN	MANDO GRIFO AGUA/VAPOR
15	**3241084**	ANELLO ELASTICO PER MANOPOLA	ELASTIC RING FOR KNOB	HALTERING ELASTISCH FÜR KNEBEL	ARO ELÁSTICO PARA MANDO
16	**1241036**	DISTANZIALE PER MANOPOLA	KNOB SPACER	ABSTANDSSTÜCK FÜR DREHKNOPF	DISTANCIADOR MANDO
17	**1324075**	PERNO PER MANOPOLA	KNOB PIN	STIFT FÜR DREHKNOPF	PERNO PARA MANDO
18	**1255002**	CORPO SX MANOPOLA	KNOB BODY LH	HAHNHEBEL LINKS	CUERPO IZQ. MANDO
19	**3060069**	DADO ESAGONALE MEDIO M8	HEXAGONAL NUT M8 MEDIUM	SECHSKANTMUTTER MEDIUM M8	TUERCA HEXAGONAL MEDIA M8
20	**1241069**	MANOPOLA RUBINETTO ACQUA/VAPORE	WATER/STEAM TAP KNOB	DREHKNOPF FÜR WASSER/DAMPFHAHN	MANDO GRIFO AGUA/VAPOR
21	**1255001**	CORPO DX MANOPOLA	KNOB BODY RH	HAHNHEBEL RECHTS	CUERPO DCHO MANDO
22	**1348309**	RUBINETTO VAPORE	STEAM TAP	DAMPFHAHN	GRIFO VAPOR
26	**1250408**	MOLLA ø 13x21 mm SNODO	SWIVEL SPRING ø 13x21 mm	GELENKFEDER ø 13x21 mm	MUELLE ø 13x21 mm ARTICULACIÓN
27	**1186319**	RONDELLA PIANA OTTONE ø 13,9x8,3x1 mm	WASHER FLAT BRASS ø 13.9x8.3x1 mm	SCHEIBE FLACH MESSING ø 13,9x8,3x1 mm	ARANDELA PLANA DE LATÓN ø 13,9x8,3x1 mm
28	**1186236**	GUARNIZIONE OR 03043 VITON	O-RING 03043 VITON	OR-DICHTUNG 03043 VITON	JUNTA ARO "O" 03043 VITON
29	**1186247**	TENUTA CONICA PTFE ø 15x7,5x10,3 mm	CONICAL PTFE SEAL ø 15x7.5x10.3 mm	KEGELDICHTUNG AUS PTFE ø 15x7,5x10,3	JUNTA CÓNICA EN PTFE ø 15x7,5x10,3 mm
30	**1186248**	GUARNIZIONE PIANA PTFE ø 27x20x1 mm	PTFE FLAT GASKET ø 27x20x1 mm	FLACHDICHTUNG AUS PTFE ø 27x20x1 mm	JUNTA PLANA PTFE ø 27x20x1 mm
31	**1449346**	TUBO VAPORE COMPLETO INOX ø 10 mm	COMPLETE STAIN. STEEL STEAM PIPE ø 10 mm	DAMPFROHR KOMPLETT AUS EDELSTAHL ø 10 mm	TUBO VAPOR COMPLETO INOX ø 10 mm
32	**1186121**	GUARNIZIONE PIANA PTFE ø 12x10x0,5 mm	PTFE FLAT GASKET ø 12x10x0.5 mm	FLACHDICHTUNG AUS PTFE ø 12x10x0,5 mm	JUNTA PLANA PTFE 12x10x0,5 mm
33	**1449043**	SPRUZZATORE VAPORE	NOZZLE FOR STEAM OUTLET	DAMPFSPRITZDÜSE	BOQUILLA VAPOR
34	**1449041**	TUBO VAPORE COMPLETO INOX ø 10 mm	STAINLESS STEEL STEAM PIPE COMPL. ø 10mm	DAMPFROHR KOMPLETT AUS EDELSTAHL ø 10 mm	TUBO VAPOR COMPLETO INOX ø 10 mm
34	**1449347**	TUBO VAPORE COMPLETO INOX ø 10 mm	STAINLESS STEEL STEAM PIPE COMPL. ø 10 m	DAMPFROHR KOMPLETT AUS EDELSTAHL ø 10 mm	TUBO VAPOR COMPLETO INOX ø 10 mm
35	**1349472**	RACCORDO TUBO VAPORE	STEAM TAP FITTING	ANSCHLUSS FÜR DAMPFROHR	RACOR TUBO VAPOR
37	**1449196**	SPRUZZATORE ACQUA	NOZZLE FOR WATER OUTLET	SPRITZDÜSE FÜR WASSER	ROCIADOR AGUA
38	**1449148**	TUBO ACQUA COMPLETO INOX	STAINLESS STEEL COMPLETE WATER PIPE	WASSERROHR KOMPLETT AUS EDELSTAHL	TUBO AGUA COMPLETO INOX
100	**1910007**	KIT RIPARAZIONE RUBINETTO ACQUA/VAPORE	WATER/STEAM TAP REPAIR KIT	REPARATURKIT WASSER-/DAMPFHAHN	KIT REPARACIÓN GRIFO AGUA/VAPOR

RUBINETTO ACQUA-VAPORE E98-P4-E64-E66
WATER-STEAM TAP E98-P4-E64-E66
WASSER-DAMPFHAHN E98-P4-E64-E66
GRIFO AGUA-VAPOR E98-P4-E64-E66

FA1201

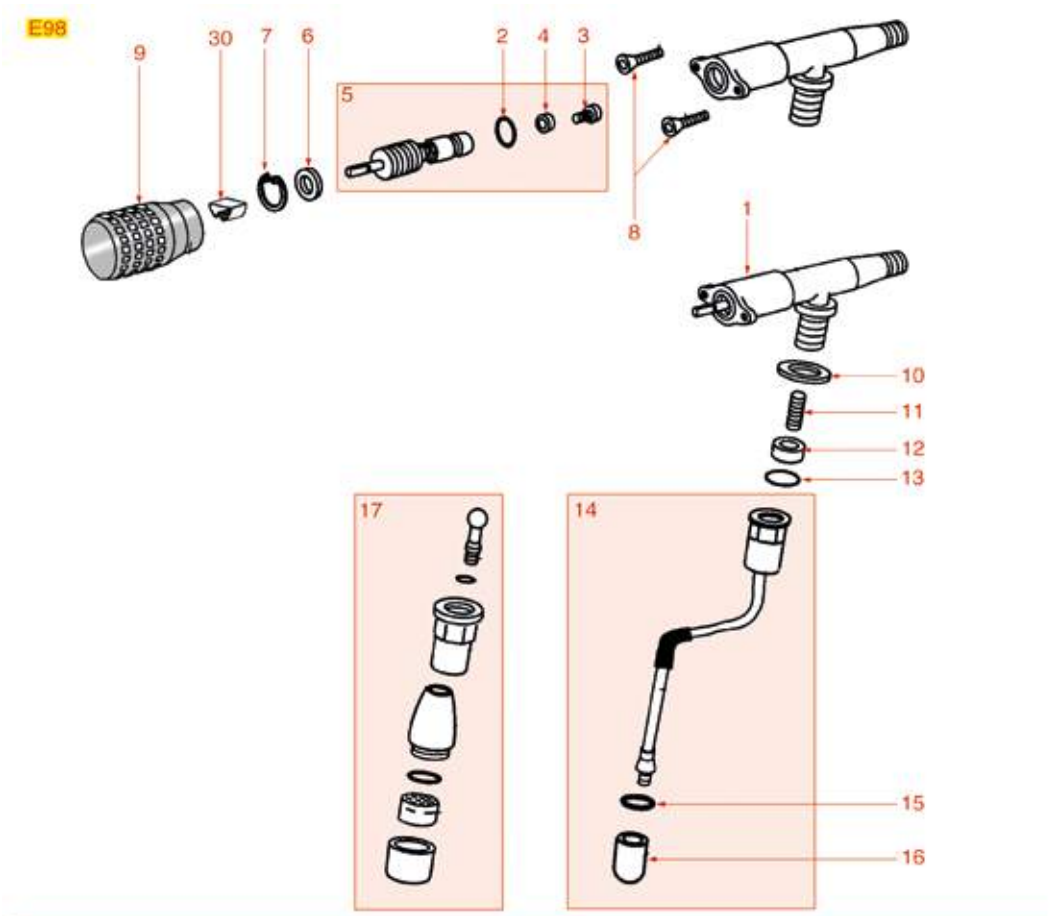

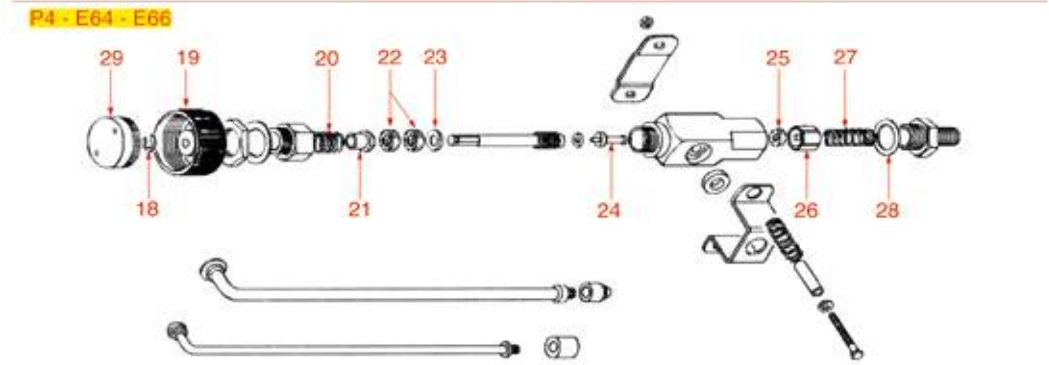

Posizioni senza cod. LF: a richiesta
Positions without LF Code No.: upon request
Abbildungen ohne LF Bestell-Nr.: auf Anfrage
Posiciones sin cód. LF: previa petición

FAEMA

P.	Cod.	Descrizione	Description	Beschreibung	Descripción
1	**1348316**	RUBINETTO ACQUA-VAPORE	WATER/STEAM TAP	WASSER-DAMPFHAHN KOMPLETT	GRIFO COMPLETO AGUA/VAPOR
2	**1186236**	GUARNIZIONE OR 03043 VITON	O-RING 03043 VITON	OR-DICHTUNG 03043 VITON	JUNTA ARO "O" 03043 VITON
2	**1186318**	GUARNIZIONE OR 03043 EPDM	O-RING 03043 EPDM	O-RING-DICHTUNG 03043 EPDM	JUNTA ARO 03043 EPDM
3	**1184019**	PERNO A VITE PER RUBINETTO ACQUA/VAPORE	SCREW PIN FOR WATER/STEAM TAP	STIFT MIT SCHRAUBE FÜR WASSER-/DAMPFHAHN	PERNO EN TORNILLO PARA GRIFO AGUA/VAPOR
4	**1186342**	GUARNIZIONE PIANA EPDM ø 11x3x4 mm	FLAT GASKET ø 11x3x4 mm EPDM	DICHTUNG EPDM ø 11x3x4 mm	JUNTA PLANA EPDM ø 11x3x4 mm
5	**1348317**	PERNO PER RUBINETTO	PIN TAP	STIFT FÜR HAHN KOMPLETT	PERNO PARA GRIFO
9	**1241554**	MANOPOLA RUBINETTO ACQUA/VAPORE	WATER/STEAM TAP KNOB	DREHKNOPF FÜR WASSER/DAMPFHAHN	MANDO GRIFO AGUA/VAPOR
10	**1186394**	GUARNIZIONE PIANA ESENTE ø 22x17x2 mm	ASBESTOS FREE FLAT GASKET ø 22x17x2 mm	FLACHDICHTUNG ASBESTFREI ø 22x17x2 mm	JUNTA PLANA SIN AMIANTO ø 22x17x2 mm
11	**1250226**	MOLLA ø 11x24 mm TUBO RUBINETTO	TAP PIPE SPRING ø 11x24 mm	FEDER ø 11x24 mm HAHNSCHLAUCH	MUELLE ø 11x24 mm TUBO GRIFO
12	**1186344**	TENUTA CONICA PTFE ø 14,5x7x6 mm	CONICAL PTFE SEAL ø 14.5x7x6 mm	KEGELDICHTUNG AUS PTFE ø 14,5x7x6 mm	JUNTA CÓNICA EN PTFE ø 14,5x7x6 mm
13	**1186346**	GUARNIZIONE OR 02043 EPDM	O-RING 02043 EPDM	DICHTUNG O-RING 02043 EPDM	JUNTA ARO "O" 02043 EPDM
14	**1449837**	TUBO VAPORE COMPLETO	STEAM PIPE	DAMPFROHR KOMPLETT	TUBO VAPOR COMPLETO
15	**1186121**	GUARNIZIONE PIANA PTFE ø 12x10x0,5 mm	PTFE FLAT GASKET ø 12x10x0.5 mm	FLACHDICHTUNG AUS PTFE ø 12x10x0,5 mm	JUNTA PLANA PTFE 12x10x0,5 mm
16	**1449043**	SPRUZZATORE VAPORE	NOZZLE FOR STEAM OUTLET	DAMPFSPRITZDÜSE	BOQUILLA VAPOR
17	**1449042**	TUBO ACQUA COMPLETO	COMPLETE WATER PIPE	WASSERROHR KOMPLETT	TUBO AGUA COMPLETO
18	**1348817**	ANELLO ELASTICO RADIALE ø 4 mm	CIRCLIP RADIAL ø 4 mm	SEEGER-RING RADIAL ø 4 mm	ANILLO ELÁSTICO RADIAL ø 4 mm
20	**1250521**	MOLLA ø 15x17 mm	SPRING ø 15x17 mm	FEDER ø 15x17 mm	MUELLE ø 15x17 mm
21	**1186322**	BUSSOLA ASTA RUBINETTO	TAP ROD BUSHING	BUCHSE FÜR ACHSE DES WASSERVENTILS	COJINETE EJE GRIFO
22	**1186312**	GUARNIZIONE PIANA EPDM ø 15,5x7,5x4 mm	EPDM FLAT GASKET ø 15.5x7.5x4 mm	FLACHDICHTUNG EPDM ø 15,5x7,5x4 mm	JUNTA PLANA EPDM ø 15,5x7,5x4 mm
23	**1186319**	RONDELLA PIANA OTTONE ø 13,9x8,3x1 mm	WASHER FLAT BRASS ø 13.9x8.3x1 mm	SCHEIBE FLACH MESSING ø 13,9x8,3x1 mm	ARANDELA PLANA DE LATÓN ø 13,9x8,3x1 mm
24	**1324026**	PERNO RUBINETTO	TAP SPINDLE	BOLZEN FÜR HAHN	PERNO GRIFO
25	**1186822**	GUARNIZIONE PIANA VITON ø 13x4x4 mm	VITON FLAT GASKET ø 13x4x4 mm	FLACH DICHTUNG AUS VITON ø 13x4x4 mm	JUNTA PLANA VITON ø 13x4x4 mm
25	**5053833**	GUARNIZIONE PIANA VITON ø 13x4x4 mm NSF	FLAT GASKET VITON ø 13x4x4 mm NSF	FLACHDICHTUNG AUS VITON ø 13x4x4 mm NSF	JUNTA PLANA VITÓN ø 13x4x4 mm NSF
26	**1186122**	PORTA GUARNIZIONE PER RUBINETTO	GASKET HOLDER FOR TAP	DICHTUNGSTRÄGER FÜR HAHN	SOPORTE JUNTA PARA GRIFO
27	**1250157**	MOLLA ø 12,5x30 mm RUBINETTO	TAP SPRING ø 12.5x30 mm	FEDER ø 12,5x30 mm HAHN	MUELLE ø 12,5x30 mm GRIFO
28	**1186326**	GUARNIZIONE PIANA PTFE ø 22x16x2 mm	PTFE FLAT GASKET ø 22x16x2 mm	FLACHDICHTUNG AUS PTFE ø 16x22,5x2 mm	JUNTA PLANA PTFE ø 22x16x2 mm
30	**1241561**	ANELLO ELASTICO PER MANOPOLA	ELASTIC RING FOR KNOB	GUMMIRING FÜR DREHKNOPF	ARO ELÁSTICO PARA MANDO

RUBINETTO E97-COMPACT-STAR-EXPRESS
TAP E97-COMPACT-STAR-EXPRESS
HAHN E97-COMPACT-STAR-EXPRESS
GRIFO E97-COMPACT-STAR-EXPRESS

FA1301

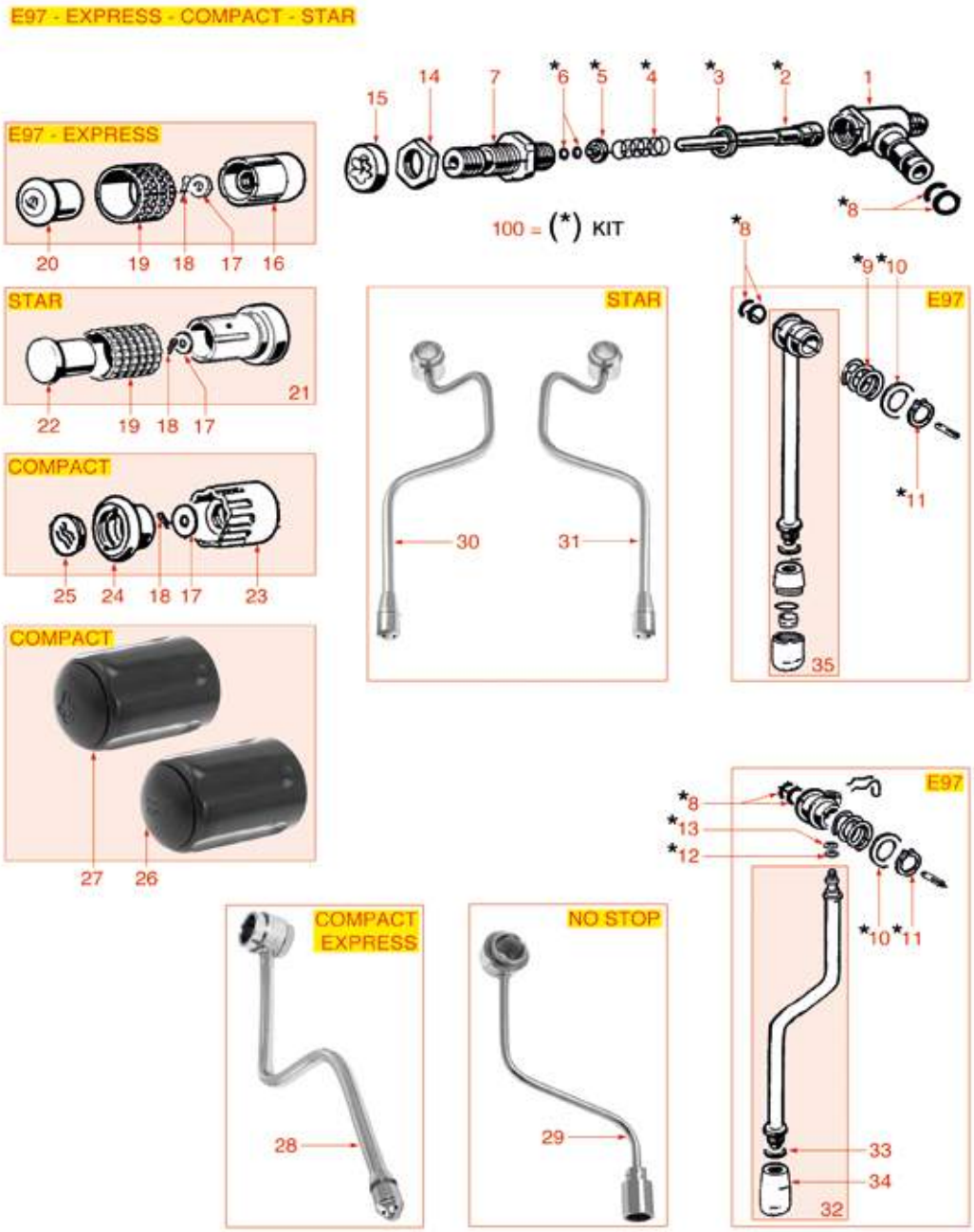

Posizioni senza cod. LF: a richiesta
Positions without LF Code No.: upon request
Abbildungen ohne LF Bestell-Nr.: auf Anfrage
Posiciones sin cód. LF: previa petición

FAEMA

P.	Cod.	Descrizione	Description	Beschreibung	Descripción
1	**1348319**	CORPO RUBINETTO	HOUSING TAP	HAHNGEHÄUSE	CUERPO GRIFO
2	**1324066**	PERNO PER RUBINETTO ACQUA/VAPORE	WATER/STEAM TAP PIN	STIFT FÜR WASSER-/DAMPFHAHN	PERNO PARA GRIFO AGUA/VAPOR
3	**1186394**	GUARNIZIONE PIANA ESENTE ø 22x17x2 mm	ASBESTOS FREE FLAT GASKET ø 22x17x2 mm	FLACHDICHTUNG ASBESTFREI ø 22x17x2 mm	JUNTA PLANA SIN AMIANTO ø 22x17x2 mm
4	**1250415**	MOLLA ø 10x32 mm PER RUBINETTO	TAP SPRING ø 10x32 mm	ACHSENFEDER ø 10x32 mm	MUELLE BARRA ø 10x32 mm
5	**1186244**	BUSSOLA PER MOLLA	SPRING BUSHING	BUCHSE FÜR FEDER	COJINETE PARA RESORTE
6	**1186611**	GUARNIZIONE OR 02025 SILICONE ROSSO	O-RING 02025 RED SILICONE	DICHTUNG O-RING 02025 SILIKON ROT	JUNTA ARO "O" 02025 SILICONA ROJA
6	**1186612**	GUARNIZIONE OR 02025 VITON	O-RING 02025 VITON	DICHTUNG O-RING 02025 VITON	JUNTA ARO OR 02025 VITON VERDE
7	**1349471**	PERNO PER RUBINETTO	TAP PIN	STIFT FÜR HAHN	PERNO PARA GRIFO
8	**1186236**	GUARNIZIONE OR 03043 VITON	O-RING 03043 VITON	OR-DICHTUNG 03043 VITON	JUNTA ARO "O" 03043 VITON
9	**1250417**	MOLLA ø 26x14 mm SNODO	SWIVEL SPRING ø 26x14 mm	GELENKFEDER ø 26x14 mm	MUELLE ø 26x14 mm ARTICULACIÓN
10	**1528130**	RONDELLA PIANA OTTONE ø 26x16,5x1 mm	BRASS WASHER FLAT ø 26x16.5x1 mm	MESSINGFLACHSCHEIBE ø 26x16,5x1 mm	ARANDELA PLANA LATÓN ø 26x16,5x1 mm
11	**1348320**	ANELLO D'ARRESTO E-16	CIRCLIP E-16	SEEGER RING E-16	ARO ELÁSTICO E-16
12	**3243009**	GUARNIZIONE OR 0106 EPDM	O-RING GASKET 0106 EPDM	DICHTUNG O-RING 0106 EPDM	JUNTA ARO "O" 0106 EPDM
13	**3243139**	GUARNIZIONE OR 02025 EPDM	O-RING 02025 EPDM	DICHTUNG O-RING 02025 EPDM	JUNTA ARO "O" 02025 EPDM
14	**1349504**	DADO ø 1/2" CHIAVE 25x6 mm	NUT ø 1/2" KEY 25x6 mm	MUTTER ø 1/2" SCHLÜSSEL 25x6 mm	TUERCA ø 1/2" LLAVE 25x6 mm
18	**3389013**	COPIGLIA INOX ø 2x12 mm	STAINLESS STEEL PIN ø 2x12 mm	SPLINT AUS EDELSTAHL ø 2x12 mm	PASADOR ACERO acero inox ø 2x12 mm
19	**1241360**	GHIERA PER MANOPOLA	KNOB RING NUT	RING FÜR DREHKNOPF	CERCO PARA MANDO
23	**1241356**	MANOPOLA RUBINETTO ACQUA/VAPORE	WATER/STEAM TAP KNOB	DREHKNOPF FÜR WASSER/DAMPFHAHN	MANDO GRIFO AGUA/VAPOR
24	**1241350**	GHIERA PER MANOPOLA	KNOB RING NUT	RING FÜR DREHKNOPF	CERCO PARA MANDO
25	**1241357**	INSERTO ACQUA PER MANOPOLA	WATER CAP FOR KNOB	DECKEL FÜR WASSERDREHKNOPF	INSERTO AGUA PARA MANDO
25	**1241358**	INSERTO VAPORE PER MANOPOLA	STEAM CAP FOR KNOB	DECKEL FÜR DAMPFDREHKNOPF	INSERTO VAPOR PARA MANDO
26	**1241042**	MANOPOLA RUBINETTO ACQUA	WATER TAP KNOB	WASSERDREHKNOPF	MANDO GRIFO AGUA
27	**1241552**	MANOPOLA RUBINETTO VAPORE	STEAM TAP KNOB	DREHKNOPF FÜR DAMPFHAHN	MANDO GRIFO VAPOR
28	**1449849**	TUBO VAPORE COMPLETO	STEAM PIPE COMPLETE	DAMPFROHR KOMPLETT	TUBO VAPOR COMPLETO
29	**1449362**	TUBO ACQUA COMPLETO	COMPLETE WATER PIPE	WASSERROHR KOMPLETT	TUBO AGUA COMPLETO
30	**1449843**	TUBO VAPORE COMPLETO	STEAM PIPE COMPLETE	DAMPFROHR KOMPLETT	TUBO VAPOR COMPLETO
31	**1449844**	TUBO VAPORE COMPLETO	STEAM PIPE COMPLETE	DAMPFROHR KOMPLETT	TUBO VAPOR COMPLETO
33	**1186121**	GUARNIZIONE PIANA PTFE ø 12x10x0,5 mm	PTFE FLAT GASKET ø 12x10x0.5 mm	FLACHDICHTUNG AUS PTFE ø 12x10x0,5 mm	JUNTA PLANA PTFE 12x10x0,5 mm
34	**1449043**	SPRUZZATORE VAPORE	NOZZLE FOR STEAM OUTLET	DAMPFSPRITZDÜSE	BOQUILLA VAPOR
35	**1449046**	TUBO ACQUA COMPLETO	COMPLETE WATER PIPE	WASSERROHR KOMPLETT	TUBO AGUA COMPLETO
100	**1910008**	KIT RIPARAZIONE RUBINETTO ACQUA/VAPORE	WATER/STEAM TAP REPAIR KIT	REPARATURKIT WASSER-/DAMPFHAHN	KIT REPARACIÓN GRIFO AGUA/VAPOR

RUBINETTO ACQUA-VAPORE EMBLEMA-ENOVA
WATER-STEAM TAP EMBLEMA-ENOVA
WASSER- DAMPFHAHN EMBLEMA-ENOVA
GRIFO AGUA-VAPEUR EMBLEMA-ENOVA

FA1401

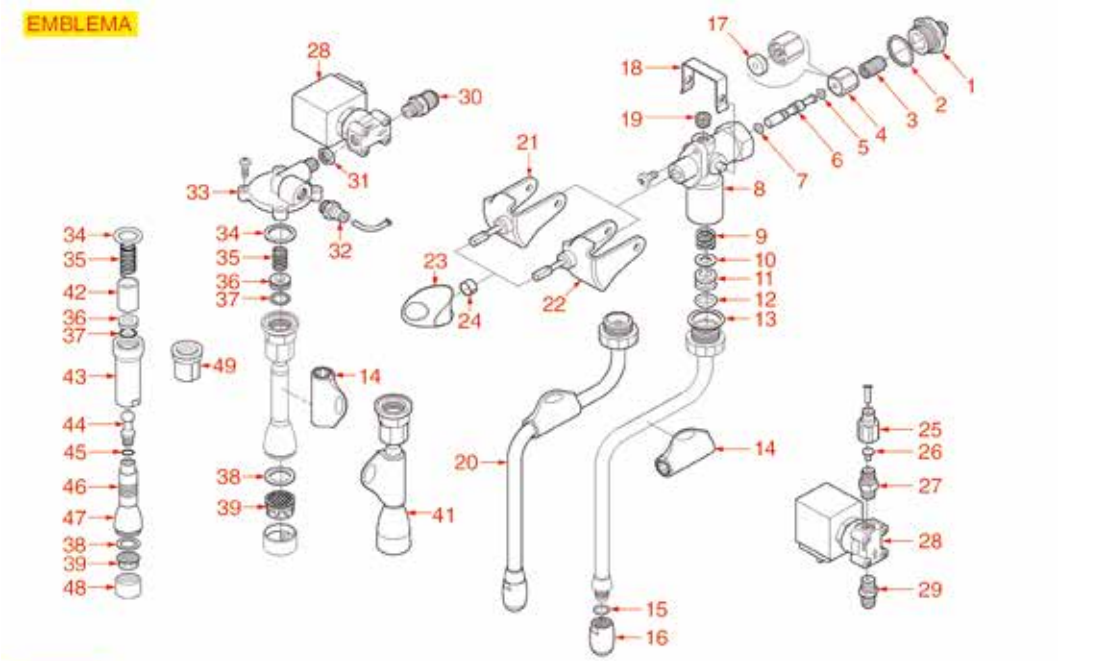

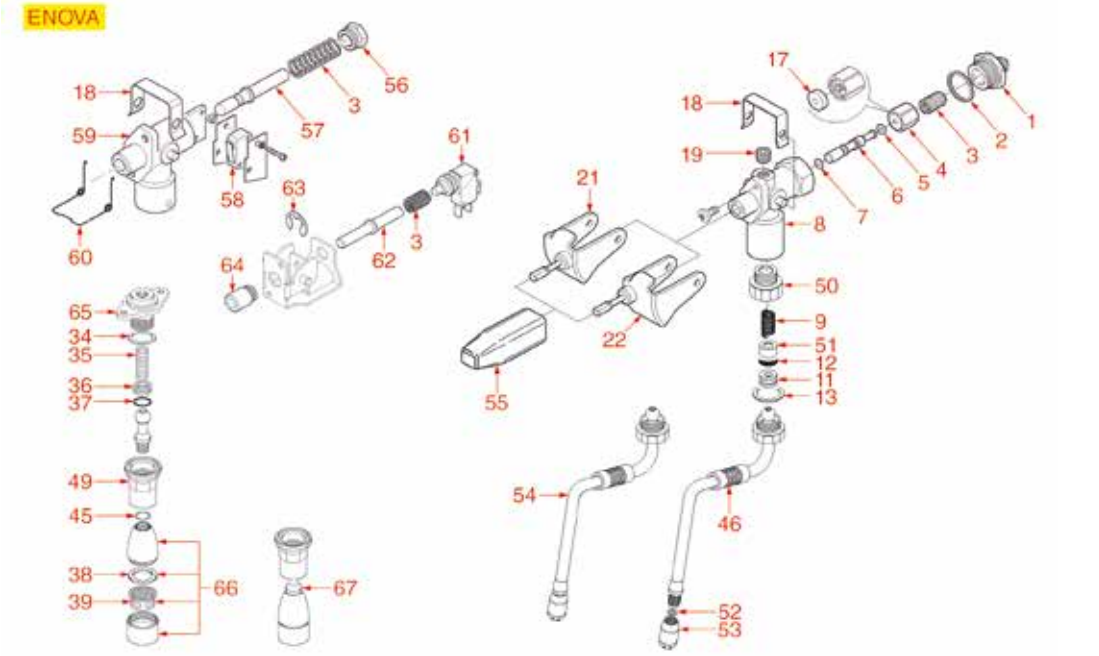

Posizioni senza cod. LF: a richiesta
Positions without LF Code No.: upon request
Abbildungen ohne LF Bestell-Nr.: auf Anfrage
Posiciones sin cód. LF: previa petición

FAEMA

P.	Cod.	Descrizione	Description	Beschreibung	Descripción
2	**1186969**	GUARNIZIONE PIANA PTFE ø 25x21x1,5 mm	FLAT GASKET PTFE ø 25x21x1,5 mm	DICHTUNG FLACH AUS PTFE ø 25x21x1,5 mm	JUNTA PLANA PTFE ø 25x21x1,5 mm
3	**1250404**	MOLLA ø 11x31 mm	SPRING ø 11x31 mm	FEDER ø 11x31 mm	MUELLE ø 11x31 mm
6	**1324071**	PERNO RUBINETTO ACQUA VAPORE	WATER-STEAM TAP PIN	STIFT FÜR WASSER- DAMPFHAHN	PERNO GRIFO AGUA/VAPOR
6	**1324160**	PERNO RUBINETTO ACQUA VAPORE	WATER/STEAM TAP PIN	STIFT FÜR WASSER-/DAMPFHAHN	PERNO GRIFO AGUA VAPOR
7	**1786316**	GUARNIZIONE OR R3 VITON VERDE	OR-GASKET R3 GREEN VITON	O-RING DICHTUNGEN R3 VITON GRÜN	JUNTA EN ARO "O" R3 VITON VERDE
9	**1250408**	MOLLA ø 13x21 mm SNODO	SWIVEL SPRING ø 13x21 mm	GELENKFEDER ø 13x21 mm	MUELLE ø 13x21 mm ARTICULACIÓN
10	**1186319**	RONDELLA PIANA OTTONE ø 13,9x8,3x1 mm	WASHER FLAT BRASS ø 13.9x8.3x1 mm	SCHEIBE FLACH MESSING ø 13,9x8,3x1 mm	ARANDELA PLANA DE LATÓN ø 13,9x8,3x1 mm
11	**1186247**	TENUTA CONICA PTFE ø 15x7,5x10,3 mm	CONICAL PTFE SEAL ø 15x7.5x10.3 mm	KEGELDICHTUNG AUS PTFE ø 15x7,5x10,3	JUNTA CÓNICA EN PTFE ø 15x7,5x10,3 mm
12	**1786317**	GUARNIZIONE OR R9 VITON VERDE	OR-GASKET R9 GREEN VITON	O-RING DICHTUNGEN R9 VITON GRÜN	JUNTA EN ARO "O" R9 VITON VERDE
13	**1186248**	GUARNIZIONE PIANA PTFE ø 27x20x1 mm	PTFE FLAT GASKET ø 27x20x1 mm	FLACHDICHTUNG AUS PTFE ø 27x20x1 mm	JUNTA PLANA PTFE ø 27x20x1 mm
14	**1549011**	GOMMINO ANTISCOTTATURA TUBI ø 10 mm	BURN PREVENT.RUBBERPIECE f/PIPE ø 10 mm	VERBRÜHSCHUTZGUMMI ROHRE ø 10 mm	GOMA ANTI-QUEMADURA TUBOS ø 10 mm
15	**1186411**	GUARNIZIONE OR 02031 EPDM	O-RING 02031 EPDM	DICHTUNG O-RING 02031 EPDM	JUNTA ARO "O" 02031 EPDM
17	**5053833**	GUARNIZIONE PIANA VITON ø 13x4x4 mm NSF	FLAT GASKET VITON ø 13x4x4 mm NSF	FLACHDICHTUNG AUS VITON ø 13x4x4 mm NSF	JUNTA PLANA VITÓN ø 13x4x4 mm NSF
20	**5060070**	TUBO VAPORE COMPLETO INOX ø 10 mm	STEAM PIPE COMPLETE STAINL. STEEL ø 10 m	DAMPF ROHR KOMPLETT EDELSTAHL ø 10 mm	TUBO VAPOR COMPLETO ACERO acero inox ø 1
21	**5038011**	CORPO SX MANOPOLA RUBINETTO	TAP HANDLE BODY LH	HAHNKNOPF LH KÖRPER	CUERPO IZQ. MANDO DE GRIFO
22	**1241178**	CORPO DX MANOPOLA RUBINETTO	RH TAP HANDLE BODY	KÖRPER RECHTS HAHNDREHKNOPF	CUERPO DCHO MANDO GRIFO
24	**3241084**	ANELLO ELASTICO PER MANOPOLA	ELASTIC RING FOR KNOB	HALTERING ELASTISCH FÜR KNEBEL	ARO ELÁSTICO PARA MANDO
33	**1549013**	CORPO RUBINETTO ACQUA	WATER TAP BODY	WASSERHAHNKÖRPER	CUERPO GRIFO AGUA
34	**1186957**	GUARNIZIONE PIANA PTFE ø 22x17x1,5 mm	FLAT GASKET PTFE ø 22x17x1,5 mm	FLACHDICHTUNG AUS PTFE ø 22x17x1,5 mm	JUNTA PLANA PTFE ø 22x17x1,5 mm
35	**1250226**	MOLLA ø 11x24 mm TUBO RUBINETTO	TAP PIPE SPRING ø 11x24 mm	FEDER ø 11x24 mm HAHNSCHLAUCH	MUELLE ø 11x24 mm TUBO GRIFO
36	**1186344**	TENUTA CONICA PTFE ø 14,5x7x6 mm	CONICAL PTFE SEAL ø 14.5x7x6 mm	KEGELDICHTUNG AUS PTFE ø 14,5x7x6 mm	JUNTA CÓNICA EN PTFE ø 14,5x7x6 mm
37	**1186950**	GUARNIZIONE OR 02043 VITON VERDE	O-RING 02043 VITON GREEN	DICHTUNG 'GUARNIZIONE OR 02043 VITON GRÜ	JUNTA ARO 02043 VITON VERDE
38	**1186958**	GUARNIZIONE PIANA EPDM ø 20,5x15x2 mm	FLAT EPDM GASKET ø 20.5x15x2 mm	DICHTUNG FLACH EPDM ø 20,5x15x2 mm	JUNTA PLANA EPDM ø 20,5x15x2 mm
39	**5029747**	SPRUZZATORE ACQUA	WATER SPRINKLER	WASSERSPRÜHER	ROCIADOR AGUA
41	**1549010**	TUBO ACQUA COMPLETO	COMPLETE WATER PIPE	WASSERROHR KOMPLETT	TUBO AGUA COMPLETO
45	**3243009**	GUARNIZIONE OR 0106 EPDM	O-RING GASKET 0106 EPDM	DICHTUNG O-RING 0106 EPDM	JUNTA ARO "O" 0106 EPDM
46	**1186924**	GOMMINO ANTISCOTTATURA TUBI ø 10 mm	BURN PREVENTING PIPE HANDGRIP ø 10 mm	SCHUTZHANDGRIFF FÜR RÖHRE ø 10 mm	EMPUÑADURA ANTIQUEMADURA TUBOS ø 10 mm
52	**1186121**	GUARNIZIONE PIANA PTFE ø 12x10x0,5 mm	PTFE FLAT GASKET ø 12x10x0.5 mm	FLACHDICHTUNG AUS PTFE ø 12x10x0,5 mm	JUNTA PLANA PTFE 12x10x0,5 mm
53	**1449043**	SPRUZZATORE VAPORE	NOZZLE FOR STEAM OUTLET	DAMPFSPRITZDÜSE	BOQUILLA VAPOR
55	**1241177**	MANOPOLA RUBINETTO VAPORE	STEAM TAP KNOB	DREHKNOPF FÜR DAMPFHAHN	MANDO GRIFO VAPOR
58	**3240123**	MICROINTERRUTTORE 16A 250V	MICROSWITCH 16A 250V	MIKROSCHALTER 16A 250V	MICROINTERRUPTOR 16A 250V
60	**1250334**	MOLLA RICHIAMO MANOPOLA RUBINETTO	TAP KNOB RETURN SPRING	RÜCKSTELLFEDER FÜR DREHKNOPFHAHN	MUELLE REGRESO MANDO GRIFO
61	**1240821**	MICROINTERRUTTORE 10A 250V	MICROSWITCH 10A 250V	MIKROSCHALTER 10A 250V	MICROINTERRUPTOR 10A 250V
66	**1449196**	SPRUZZATORE ACQUA	NOZZLE FOR WATER OUTLET	SPRITZDÜSE FÜR WASSER	ROCIADOR AGUA
67	**1449042**	TUBO ACQUA COMPLETO	COMPLETE WATER PIPE	WASSERROHR KOMPLETT	TUBO AGUA COMPLETO

RUBINETTO ACQUA-VAPORE TEOREMA
WATER-STEAM TAP TEOREMA
WASSER- DAMPFHAHN TEOREMA
GRIFO AGUA-VAPEUR TEOREMA

FA1501

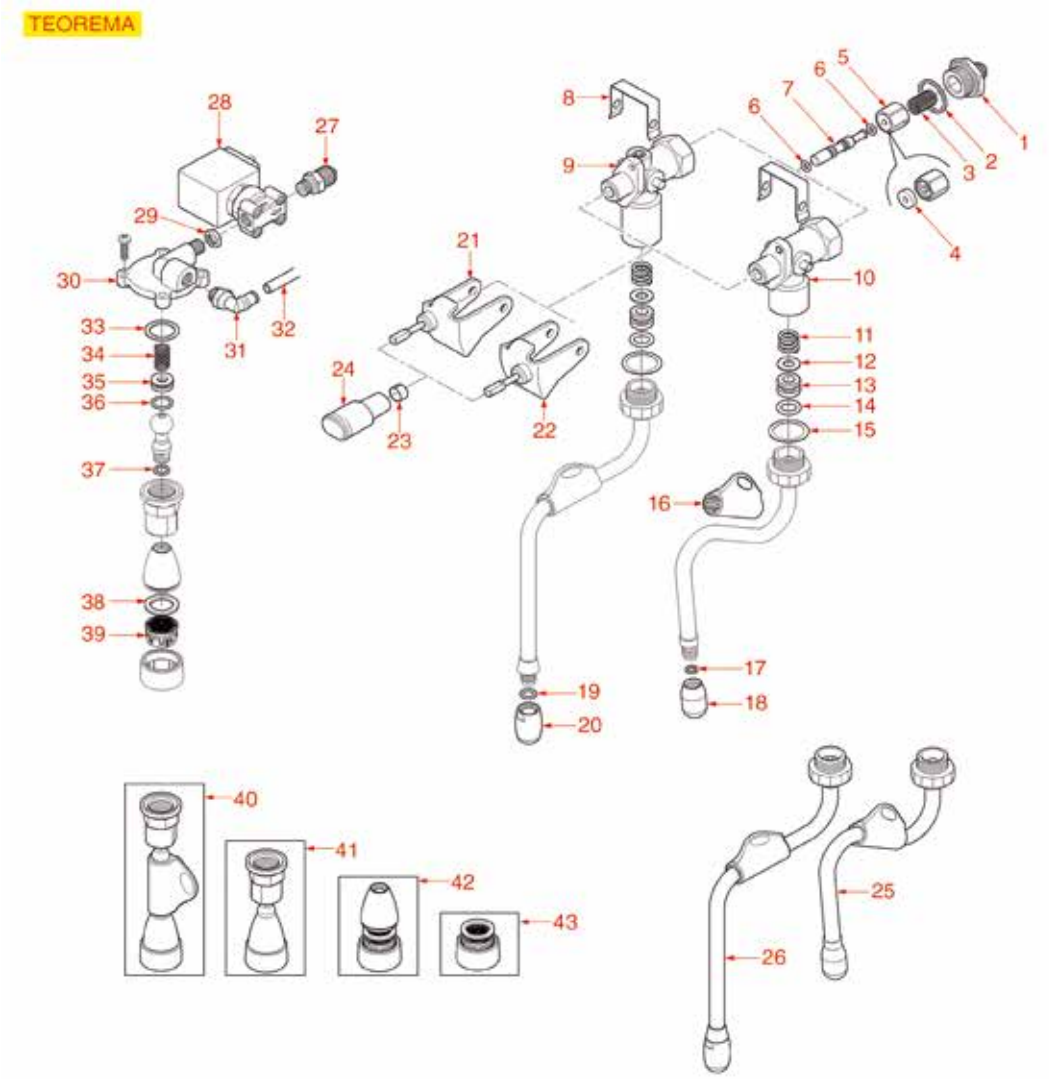

0÷100°C		0÷100°C																					
50		51		INOX 18/10	–	100	INOX 18/10	0,20L 2 cups	200	INOX AISI 202	0,10L 1 cup	300	INOX 18/10	0,25L 2 cups	400
					–	101		0,30L 3 cups	201		–	301		0,35L 3 cups	401
					–	102		0,45L 4 cups	202		0,35L 3 cups	302		0,50L 4 cups	402
					0,60L 6 cups	103		0,60L 6 cups	203		0,60L 6 cups	303		0,75L 6 cups	403
					0,70L 9 cups	104		0,70L 9 cups	204		1,00L 10 cups	304		1,00L 10 cups	404
					1,10L 12 cups	105		1,10L 12 cups	205		1,50L 12 cups	305		1,50L 12 cups	405
					–	106		–	206		–	306		–	406

Posizioni senza cod. LF: a richiesta
Positions without LF Code No.: upon request
Abbildungen ohne LF Bestell-Nr.: auf Anfrage
Posiciones sin cód. LF: previa petición

P.	Cod.	Descrizione	Description	Beschreibung	Descripción
2	**1186969**	GUARNIZIONE PIANA PTFE ø 25x21x1,5 mm	FLAT GASKET PTFE ø 25x21x1,5 mm	DICHTUNG FLACH AUS PTFE ø 25x21x1,5 mm	JUNTA PLANA PTFE ø 25x21x1,5 mm
3	**1250404**	MOLLA ø 11x31 mm	SPRING ø 11x31 mm	FEDER ø 11x31 mm	MUELLE ø 11x31 mm
4	**5053833**	GUARNIZIONE PIANA VITON ø 13x4x4 mm NSF	FLAT GASKET VITON ø 13x4x4 mm NSF	FLACHDICHTUNG AUS VITON ø 13x4x4 mm NSF	JUNTA PLANA VITÓN ø 13x4x4 mm NSF
6	**1786316**	GUARNIZIONE OR R3 VITON VERDE	OR-GASKET R3 GREEN VITON	O-RING DICHTUNGEN R3 VITON GRÜN	JUNTA EN ARO "O" R3 VITON VERDE
7	**1324160**	PERNO RUBINETTO ACQUA VAPORE	WATER/STEAM TAP PIN	STIFT FÜR WASSER-/DAMPFHAHN	PERNO GRIFO AGUA VAPOR
11	**1250408**	MOLLA ø 13x21 mm SNODO	SWIVEL SPRING ø 13x21 mm	GELENKFEDER ø 13x21 mm	MUELLE ø 13x21 mm ARTICULACIÓN
12	**1186319**	RONDELLA PIANA OTTONE ø 13,9x8,3x1 mm	WASHER FLAT BRASS ø 13.9x8.3x1 mm	SCHEIBE FLACH MESSING ø 13,9x8,3x1 mm	ARANDELA PLANA DE LATÓN ø 13,9x8,3x1 mm
13	**1186247**	TENUTA CONICA PTFE ø 15x7,5x10,3 mm	CONICAL PTFE SEAL ø 15x7.5x10.3 mm	KEGELDICHTUNG AUS PTFE ø 15x7,5x10,3	JUNTA CÓNICA EN PTFE ø 15x7,5x10,3 mm
14	**1786317**	GUARNIZIONE OR R9 VITON VERDE	OR-GASKET R9 GREEN VITON	O-RING DICHTUNGEN R9 VITON GRÜN	JUNTA EN ARO "O" R9 VITON VERDE
15	**1186248**	GUARNIZIONE PIANA PTFE ø 27x20x1 mm	PTFE FLAT GASKET ø 27x20x1 mm	FLACHDICHTUNG AUS PTFE ø 27x20x1 mm	JUNTA PLANA PTFE ø 27x20x1 mm
16	**1549011**	GOMMINO ANTISCOTTATURA TUBI ø 10 mm	BURN PREVENT.RUBBERPIECE f/PIPE ø 10 mm	VERBRÜHSCHUTZGUMMI ROHRE ø 10 mm	GOMA ANTI-QUEMADURA TUBOS ø 10 mm
17	**1186121**	GUARNIZIONE PIANA PTFE ø 12x10x0,5 mm	PTFE FLAT GASKET ø 12x10x0.5 mm	FLACHDICHTUNG AUS PTFE ø 12x10x0,5 mm	JUNTA PLANA PTFE 12x10x0,5 mm
19	**1186411**	GUARNIZIONE OR 02031 EPDM	O-RING 02031 EPDM	DICHTUNG O-RING 02031 EPDM	JUNTA ARO "O" 02031 EPDM
21	**1241178**	CORPO DX MANOPOLA RUBINETTO	RH TAP HANDLE BODY	KÖRPER RECHTS HAHNDREHKNOPF	CUERPO DCHO MANDO GRIFO
22	**5038011**	CORPO SX MANOPOLA RUBINETTO	TAP HANDLE BODY LH	HAHNKNOPF LH KÖRPER	CUERPO IZQ. MANDO DE GRIFO
23	**3241084**	ANELLO ELASTICO PER MANOPOLA	ELASTIC RING FOR KNOB	HALTERING ELASTISCH FÜR KNEBEL	ARO ELÁSTICO PARA MANDO
26	**5060070**	TUBO VAPORE COMPLETO INOX ø 10 mm	STEAM PIPE COMPLETE STAINL. STEEL ø 10 m	DAMPF ROHR KOMPLETT EDELSTAHL ø 10 mm	TUBO VAPOR COMPLETO ACERO acero inox ø 1
30	**1549013**	CORPO RUBINETTO ACQUA	WATER TAP BODY	WASSERHAHNKÖRPER	CUERPO GRIFO AGUA
32	**1449500**	TUBO PTFE ø 2x4 mm - 10 mt	PTFE PIPE ø 2x4 mm - 10 m	PTFE-ROHR ø 2x4 mm - 10 mt	TUBO PTFE ø 2x4 mm - 10 m
33	**1186957**	GUARNIZIONE PIANA PTFE ø 22x17x1,5 mm	FLAT GASKET PTFE ø 22x17x1,5 mm	FLACHDICHTUNG AUS PTFE ø 22x17x1,5 mm	JUNTA PLANA PTFE ø 22x17x1,5 mm
34	**1250226**	MOLLA ø 11x24 mm TUBO RUBINETTO	TAP PIPE SPRING ø 11x24 mm	FEDER ø 11x24 mm HAHNSCHLAUCH	MUELLE ø 11x24 mm TUBO GRIFO
35	**1186344**	TENUTA CONICA PTFE ø 14,5x7x6 mm	CONICAL PTFE SEAL ø 14.5x7x6 mm	KEGELDICHTUNG AUS PTFE ø 14,5x7x6 mm	JUNTA CÓNICA EN PTFE ø 14,5x7x6 mm
36	**1186346**	GUARNIZIONE OR 02043 EPDM	O-RING 02043 EPDM	DICHTUNG O-RING 02043 EPDM	JUNTA ARO "O" 02043 EPDM
37	**3243009**	GUARNIZIONE OR 0106 EPDM	O-RING GASKET 0106 EPDM	DICHTUNG O-RING 0106 EPDM	JUNTA ARO "O" 0106 EPDM
38	**1186958**	GUARNIZIONE PIANA EPDM ø 20,5x15x2 mm	FLAT EPDM GASKET ø 20.5x15x2 mm	DICHTUNG FLACH EPDM ø 20,5x15x2 mm	JUNTA PLANA EPDM ø 20,5x15x2 mm
39	**5029747**	SPRUZZATORE ACQUA	WATER SPRINKLER	WASSERSPRÜHER	ROCIADOR AGUA
40	**1549010**	TUBO ACQUA COMPLETO	COMPLETE WATER PIPE	WASSERROHR KOMPLETT	TUBO AGUA COMPLETO
41	**1449042**	TUBO ACQUA COMPLETO	COMPLETE WATER PIPE	WASSERROHR KOMPLETT	TUBO AGUA COMPLETO
42	**1449196**	SPRUZZATORE ACQUA	NOZZLE FOR WATER OUTLET	SPRITZDÜSE FÜR WASSER	ROCIADOR AGUA
50	**1394553**	TERMOMETRO ANALOGICO ø 25 mm	ANALOGICAL THERMOMETER ø 25 mm	ANALOGTHERMOMETER ø 25 mm	TERMÓMETRO ANALÓGICO ø 25 mm
51	**1394554**	TERMOMETRO ANALOGICO ø 45 mm	ANALOG THERMOMETER ø 45 mm	ANALOGTHERMOMETER ø 45 mm	TERMÓMETRO ANALÓGICO ø 45 mm
103	**1024051**	CAFFETTIERA A SERVIRE PRATIKA 0,60 L	SERVING COFFEE POT PRATIKA 0.60 L	SERVIERKANNE PRATIKA 0,60 L	JARRITA PARA CAFÉ PRATIKA 0,60 L
104	**1024052**	CAFFETTIERA A SERVIRE PRATIKA 0,70 L	SERVING COFFEE POT PRATIKA 0.70 L	SERVIERKANNE PRATIKA 0,70 L	JARRITA PARA CAFÉ PRATIKA 0,70 L
105	**1024053**	CAFFETTIERA A SERVIRE PRATIKA 1,10 L	SERVING COFFEE POT PRATIKA 1.10 L	SERVIERKANNE PRATIKA 1,10 L	JARRITA PARA CAFÉ PRATIKA 1,10 L
200	**1024001**	LATTIERA PRATIKA 0,20 L	MILK PITCHER PRATIKA 0.20 L	MILCHKÄNNCHEN PRATIKA 0,20 L	JARRA LECHERA PRATIKA 0,20 L
201	**1024002**	LATTIERA PRATIKA 0,30 L	MILK PITCHER PRATIKA 0.30 L	MILCHKÄNNCHEN PRATIKA 0,30 L	JARRA LECHERA PRATIKA 0,30 L
202	**1024003**	LATTIERA PRATIKA 0,45 L	MILK PITCHER PRATIKA 0.45 L	MILCHKÄNNCHEN PRATIKA 0,45 L	JARRA LECHERA PRATIKA 0,45 L
203	**1024004**	LATTIERA PRATIKA 0,60 L	MILK PITCHER PRATIKA 0.60 L	MILCHKÄNNCHEN PRATIKA 0,60 L	JARRA LECHERA PRATIKA 0,60 L
204	**1024005**	LATTIERA PRATIKA 0,70 L	MILK PITCHER PRATIKA 0.70 L	MILCHKÄNNCHEN PRATIKA 0,70 L	JARRA LECHERA PRATIKA 0,70 L
205	**1024006**	LATTIERA PRATIKA 1,10 L	MILK PITCHER PRATIKA 1.10 L	MILCHKÄNNCHEN PRATIKA 1,10 L	JARRA LECHERA PRATIKA 1,10 L
300	**1224900**	LATTIERA 0,10 L	MILK PITCHER 0.10L	MILCHKÄNNCHEN 0,10 L	JARRA LECHERA 0,10 L
302	**1224901**	LATTIERA 0,35 L	MILK JUG 0.35 L	MILCHKÄNNCHEN 0,35 l	JARRA LECHERA 0,35 l
303	**1224902**	LATTIERA 0,60 L	MILK JUG 0.60 L	MILCHKÄNNCHEN 0,60 l	JARRA LECHERA 0,60 l
304	**1224903**	LATTIERA 1 L	MILK JUG 1 L	MILCHKÄNNCHEN 1 l	JARRA LECHERA 1 l
305	**1224904**	LATTIERA 1,5 L	MILK JUG 1.5 L	MILCHKÄNNCHEN 1,5 l	JARRA LECHERA 1,5 l
400	**1224014**	LATTIERA EUROPA CON BECCUCCIO 0,25 L	MILK PITCHER EUROPA WITH SPOUT 0.25 L	MILCHKÄNNCHEN EUROPA MIT AUSLAUF 0,25 L	JARRA LECHERA EUROPA CON SALIDA 0,25L
401	**1224015**	LATTIERA EUROPA CON BECCUCCIO 0,35 L	MILK PITCHER EUROPA WITH SPOUT 0.35 L	MILCHKÄNNCHEN EUROPA MIT AUSLAUF 0,35 L	JARRA LECHERA EUROPA CON SALIDA 0,35L
402	**1224010**	LATTIERA EUROPA CON BECCUCCIO 0,50 L	MILK PITCHER EUROPA WITH SPOUT 0.50 L	MILCHKÄNNCHEN EUROPA MIT AUSLAUF 0,50 L	JARRA LECHERA EUROPA CON SALIDA 0,50 L
403	**1224011**	LATTIERA EUROPA CON BECCUCCIO 0,75 L	MILK PITCHER EUROPA WITH SPOUT 0.75 L	MILCHKÄNNCHEN EUROPA MIT AUSLAUF 0,75 L	JARRA LECHERA EUROPA CON SALIDA 0,75 L
404	**1224012**	LATTIERA EUROPA CON BECCUCCIO 1 L	MILK PITCHER EUROPA WITH SPOUT 1 L	MILCHKÄNNCHEN EUROPA MIT AUSLAUF 1 L	JARRA LECHERA EUROPA CON SALIDA 1 L
405	**1224013**	LATTIERA EUROPA CON BECCUCCIO 1,5 L	MILK PITCHER EUROPA WITH SPOUT 1.5 L	MILCHKÄNNCHEN EUROPA MIT AUSLAUF 1,5 L	JARRA LECHERA EUROPA CON SALIDA 1,5 L

RUBINETTO CARICO ACQUA E61-DUE-E91-E98
WATER INLET TAP E61-DUE-E91-E98
WASSEREINLAUFHAHN E61-DUE-E91-E98
GRIFO ENTRADA AGUA E61-DUE-E91-E98

FA2001

DUE - E91 - E92 - E97 - E98 - SMART - COMPACT - EXPRESS

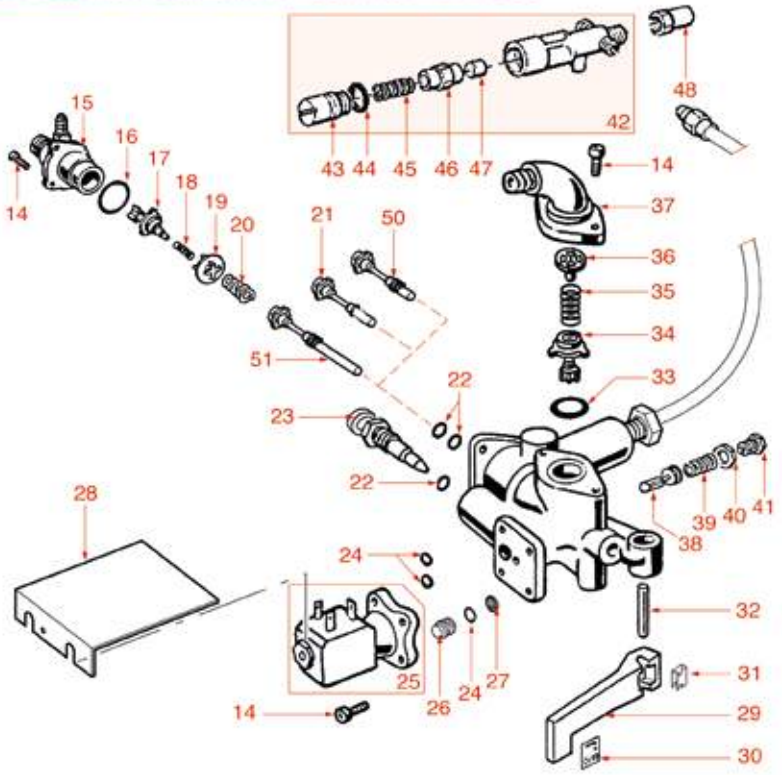

E61

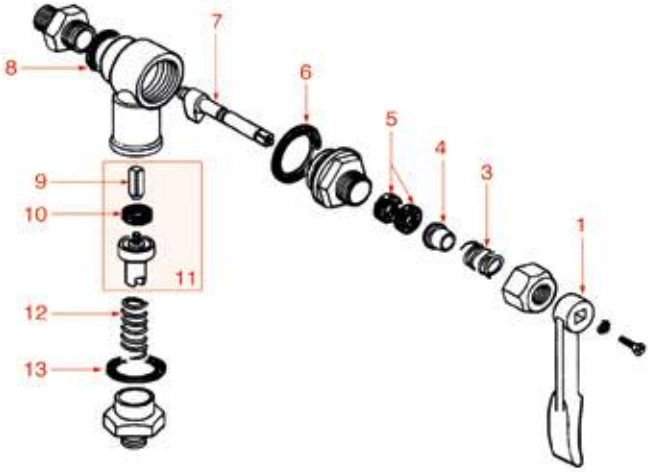

Posizioni senza cod. LF: a richiesta
Positions without LF Code No.: upon request
Abbildungen ohne LF Bestell-Nr.: auf Anfrage
Posiciones sin cód. LF: previa petición

FAEMA

P.	Cod.	Descrizione	Description	Beschreibung	Descripción
1	**1225501**	MANOPOLA COMANDO GRUPPO EROGAZIONE	INLET TAP LEVER	DREHKNOPF FÜR EINLAUFHAHN	MANDO GRIFO CARGA
3	**1250521**	MOLLA ø 15x17 mm	SPRING ø 15x17 mm	FEDER ø 15x17 mm	MUELLE ø 15x17 mm
4	**1186322**	BUSSOLA ASTA RUBINETTO	TAP ROD BUSHING	BUCHSE FÜR ACHSE DES WASSERVENTILS	COJINETE EJE GRIFO
5	**1186312**	GUARNIZIONE PIANA EPDM ø 15,5x7,5x4 mm	EPDM FLAT GASKET ø 15.5x7.5x4 mm	FLACHDICHTUNG EPDM ø 15,5x7,5x4 mm	JUNTA PLANA EPDM ø 15,5x7,5x4 mm
6	**1186307**	GUARNIZIONE PIANA PTFE ø 36x30x2 mm	PTFE FLAT GASKET ø 36x30x2 mm	FLACHDICHTUNG AUS PTFE ø 36x30x2 mm	JUNTA PLANA PTFE ø 36x30x2 mm
7	**1184551**	PERNO A CAMME PER GRUPPO	CAM FOR COFFEE GROUP	NOCKENWELLE FÜR KAFFEE-GRUPPE	PERNO DE LEVAS PARA GRUPO
9	**1324033**	PERNO QUADRO 12,1 mm 6x6 mm M3	SQUARE PIN 12.1 mm 6x6 mm M3	QUADRATISCHER STIFT 12,1 mm 6x6 mm M3	PERNO CUADRADO 12,1 mm 6x6 mm M3
10	**1186822**	GUARNIZIONE PIANA VITON ø 13x4x4 mm	VITON FLAT GASKET ø 13x4x4 mm	FLACH DICHTUNG AUS VITON ø 13x4x4 mm	JUNTA PLANA VITON ø 13x4x4 mm
10	**5053833**	GUARNIZIONE PIANA VITON ø 13x4x4 mm NSF	FLAT GASKET VITON ø 13x4x4 mm NSF	FLACHDICHTUNG AUS VITON ø 13x4x4 mm NSF	JUNTA PLANA VITÓN ø 13x4x4 mm NSF
13	**1186326**	GUARNIZIONE PIANA PTFE ø 22x16x2 mm	PTFE FLAT GASKET ø 22x16x2 mm	FLACHDICHTUNG AUS PTFE ø 16x22,5x2 mm	JUNTA PLANA PTFE ø 22x16x2 mm
14	**1455034**	VITE A TESTA CILINDRICA M4x10	CYLINDER HEAD SCREW M4x10	ZYLINDERKOPFSCHRAUBE M4x10	TORNILLO CABEZA CILÍND. M4x10
16	**1186401**	GUARNIZIONE OR 02093 EPDM	O-RING 02093 EPDM	O-RING-DICHTUNG 02093 EPDM	JUNTA ARO "O" 02093 EPDM
17	**1523419**	VALVOLA DI NON RITORNO	NON-RETURN VALVE	RÜCKSCHLAGVENTIL	VÁLVULA RETENCIÓN
19	**1250161**	GUIDAMOLLA RUBINETTO	TAP SPRING GUIDE	FEDERFÜHRUNG FÜR EINLAUFHAHN	GUÍA MUELLE GRIFO
20	**1250160**	MOLLA ø 14x23 mm PERNO	PIN SPRING ø 14x23 mm	BOLZENFEDER ø 14x23 mm	MUELLE ø 14x23 mm PERNO
21	**1523416**	VALVOLA DI CARICO	INLET VALVE	EINLASSVENTIL	VÁLVULA CARGA
22	**1186252**	GUARNIZIONE ORM 0040-20 EPDM	O-RING 0040-20 EPDM	DICHTUNG O-RING 0040-20 EPDM	JUNTA ORM 0040-20 EPDM
24	**1186611**	GUARNIZIONE OR 02025 SILICONE ROSSO	O-RING 02025 RED SILICONE	DICHTUNG O-RING 02025 SILIKON ROT	JUNTA ARO "O" 02025 SILICONA ROJA
24	**1186612**	GUARNIZIONE OR 02025 VITON	O-RING 02025 VITON	DICHTUNG O-RING 02025 VITON	JUNTA ARO OR 02025 VITON VERDE
25	**1120331**	ELETTROVALVOLA LUCIFER 2 VIE 240V 50Hz	2-WAY SOLENOID VALVE LUCIFER 240V 50Hz	2-WEGE MAGNETVENTIL LUCIFER 240V 50Hz	ELECTROVÁLVULA LUCIFER 2 VÍAS 240V 50Hz
26	**1120007**	UGELLO FORO 1,2 mm	NOZZLE HOLE 1.2 mm	DÜSE LOCH 1,2 mm	TOBERA AGUJERO 1,2 mm
27	**1160011**	FILTRO ACQUA ø 9 mm	WATER FILTER ø 9 mm	WASSERFILTER ø 9 mm	FILTRO AGUA ø 9 mm
29	**1225011**	MANOPOLA RUBINETTO CARICO	INLET TAP LEVER	DREHKNOPF FÜR EINLAUFHAHN	MANDO GRIFO CARGA
33	**3243069**	GUARNIZIONE OR 02068 EPDM	O-RING OR 02068 EPDM	O-RING 02068 EPDM	JUNTA ARO "O" 02068 EPDM
34	**1523417**	VALVOLA DI NON RITORNO	NON-RETURN VALVE	RÜCKSCHLAGVENTIL	VÁLVULA RETENCIÓN
34	**1186128**	TENUTA CONICA EPDM ø 12x4x4 mm	CONICAL EPDM SEAL ø 12x4x4 mm	KEGELDICHTUNG AUS EPDM ø 12x4x4 mm	JUNTA CÓNICA EN GOMA ø 12x4x4 mm
35	**1250162**	MOLLA ø 6,5x20 mm VALVOLA RITEGNO	NON-RETURN VALVE SPRING ø 6.5x20 mm	FEDER ø 6,5x20 mm RÜCKSCHLAGVENTIL	MUELLE ø 6,5x20 mm VÁLVULA DE SUJECIÓN
36	**1250164**	GUIDAMOLLA RUBINETTO	TAP SPRING GUIDE	FEDERFÜHRUNG FÜR EINLAUFHAHN	GUÍA MUELLE GRIFO
38	**1523418**	VALVOLA DI NON RITORNO	NON-RETURN VALVE	RÜCKSCHLAGVENTIL	VÁLVULA RETENCIÓN
39	**1250158**	MOLLA ø 14x28 mm PER VALVOLA	VALVE SPRING ø 14x28 mm	FEDER ø 14x28 mm FÜR VENTIL	MUELLE ø 14x28 mm VÁLVULA
40	**1348036**	DADO ø 3/8" CHIAVE 21x6 mm	NUT ø 3/8" WRENCH 21x6mm	SECHSKANTMUTTER ø 3/8" SCHLÜSSEL 21x6 mm	TUERCA ø 3/8" LLAVE 21x6 mm
42	**1523019**	VALVOLA DI ESPANSIONE	EXPANSION VALVE	EXPANSIONSVENTIL	VÁLVULA EXPANSIÓN
44	**1186236**	GUARNIZIONE OR 03043 VITON	O-RING 03043 VITON	OR-DICHTUNG 03043 VITON	JUNTA ARO "O" 03043 VITON
47	**1186363**	GUARNIZIONE CIECA ø 9x5 mm	BLIND GASKET ø 9x5 mm	BLINDDICHTUNG ø 9x5 mm	JUNTA CIEGA ø 9x5 mm
50	**1523017**	VALVOLA DI CARICO	INLET VALVE	EINLASSVENTIL	VÁLVULA CARGA
51	**1523018**	VALVOLA DI CARICO	INLET VALVE	EINLASSVENTIL	VÁLVULA CARGA

RUBINETTO CARICO ACQUA STAR
WATER INLET TAP STAR
WASSEREINLAUFHAHN STAR
GRIFO ENTRADA AGUA STAR

FA2101

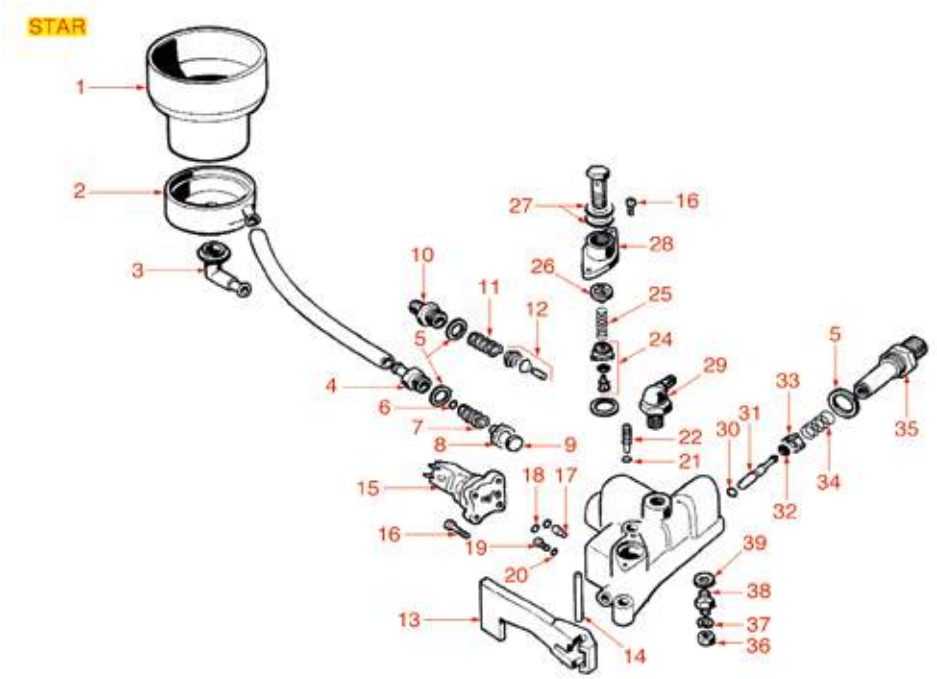

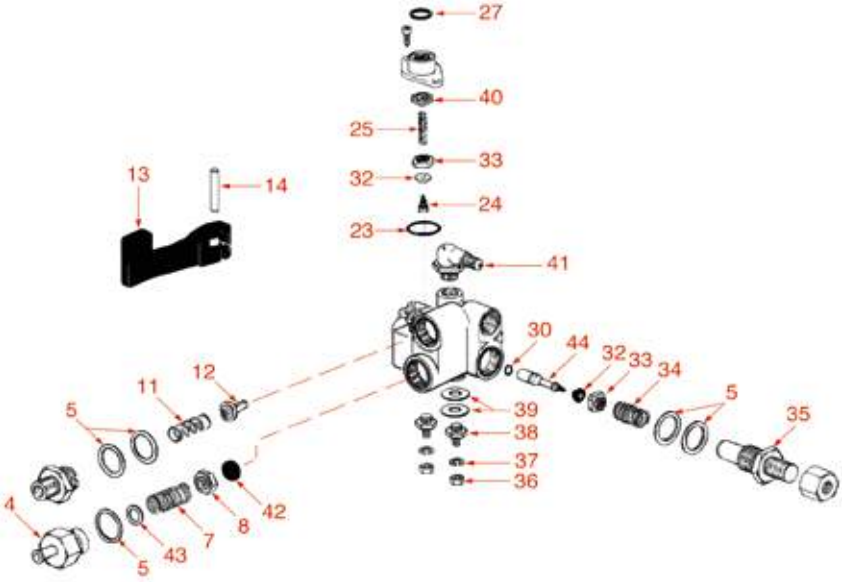

Posizioni senza cod. LF: a richiesta
Positions without LF Code No.: upon request
Abbildungen ohne LF Bestell-Nr.: auf Anfrage
Posiciones sin cód. LF: previa petición

FAEMA

P.	Cod.	Descrizione	Description	Beschreibung	Descripción
1	**1527306**	VASCHETTA IN PLASTICA	PLASRIC TANK	TANK AUF KUNSTSTOFF	CUBETA DE PLÁSTICO
2	**1527307**	VASCHETTA INFERIORE IN PLASTICA	LOWER TANK - PLASTIC	TANK UNTEN AUS PLASTIK	CUBETA INFERIOR DE PLÁSTICO
3	**1349501**	RACCORDO SCARICO	OUTLET FITTING	AUSLAUFANSCHLUSS	RACOR DESAGÜE
5	**1186127**	GUARNIZIONE PIANA PTFE ø 27x20x0,5 mm	PTFE FLAT GASKET ø 27x20x0.5 mm	FLACHDICHTUNG AUS PTFE ø 27x20x0,5 mm	JUNTA PLANA PTFE ø 27x20x0,5 mm
6	**1186319**	RONDELLA PIANA OTTONE ø 13,9x8,3x1 mm	WASHER FLAT BRASS ø 13.9x8.3x1 mm	SCHEIBE FLACH MESSING ø 13,9x8,3x1 mm	ARANDELA PLANA DE LATÓN ø 13,9x8,3x1 mm
7	**1250515**	MOLLA ø 14x33 mm	SPRING ø 14x33 mm	FEDER ø 14x33 mm	MUELLE ø 14x33 mm
8	**1186131**	PORTAGUARNIZIONE RUBINETTO	GASKET HOLDER FOR TAP	DICHTUNGSTRÄGER EINLAUFHAHN	PORTAJUNTA GRIFO
9	**1186312**	GUARNIZIONE PIANA EPDM ø 15,5x7,5x4 mm	EPDM FLAT GASKET ø 15.5x7.5x4 mm	FLACHDICHTUNG EPDM ø 15,5x7,5x4 mm	JUNTA PLANA EPDM ø 15,5x7,5x4 mm
11	**1250163**	MOLLA ø 12x30 mm VALVOLA	VALVE SPRING ø 12x30 mm	FEDER ø 12x30 mm VENTIL	MUELLE ø 12x30 mm VÁLVULA
12	**1523418**	VALVOLA DI NON RITORNO	NON-RETURN VALVE	RÜCKSCHLAGVENTIL	VÁLVULA RETENCIÓN
13	**1225011**	MANOPOLA RUBINETTO CARICO	INLET TAP LEVER	DREHKNOPF FÜR EINLAUFHAHN	MANDO GRIFO CARGA
15	**1120335**	ELETTROVALVOLA PARKER 3 VIE 230V 50/60Hz	3-WAY SOLENOID VALVE PARKER 230V 50/60Hz	3-WEGE MAGNETVENTIL PARKER 230V 50/60Hz	ELECTROVÁLVULA PARKER 3VÍAS 230V 50/60Hz
16	**1455034**	VITE A TESTA CILINDRICA M4x10	CYLINDER HEAD SCREW M4x10	ZYLINDERKOPFSCHRAUBE M4x10	TORNILLO CABEZA CILÍND. M4x10
18	**1186611**	GUARNIZIONE OR 02025 SILICONE ROSSO	O-RING 02025 RED SILICONE	DICHTUNG O-RING 02025 SILIKON ROT	JUNTA ARO "O" 02025 SILICONA ROJA
18	**1186612**	GUARNIZIONE OR 02025 VITON	O-RING 02025 VITON	DICHTUNG O-RING 02025 VITON	JUNTA ARO OR 02025 VITON VERDE
21	**1186755**	GUARNIZIONE OR 02018 VITON	O-RING 02018 VITON	DICHTUNG O-RING 02018 VITON	JUNTA ARO "O" 02018 VITON
23	**1186438**	GUARNIZIONE OR 0132 EPDM	O-RING GASKET 0132 EPDM	O-RING-DICHTUNG 0132 EPDM	JUNTA ARO "O" 0132 EPDM
24	**1523417**	VALVOLA DI NON RITORNO	NON-RETURN VALVE	RÜCKSCHLAGVENTIL	VÁLVULA RETENCIÓN
25	**1250162**	MOLLA ø 6,5x20 mm VALVOLA RITEGNO	NON-RETURN VALVE SPRING ø 6.5x20 mm	FEDER ø 6,5x20 mm RÜCKSCHLAGVENTIL	MUELLE ø 6,5x20 mm VÁLVULA DE SUJECIÓN
26	**1250164**	GUIDAMOLLA RUBINETTO	TAP SPRING GUIDE	FEDERFÜHRUNG FÜR EINLAUFHAHN	GUÍA MUELLE GRIFO
27	**1186619**	GUARNIZIONE PIANA RAME ø 18x14x1,5 mm	COPPER FLAT GASKET ø 18x14x1.5 mm	FLACHDICHTUNG AUS KUPFER ø 18x14x1,5 mm	JUNTA PLANA COBRE ø 18x14x1,5 mm
30	**1186252**	GUARNIZIONE ORM 0040-20 EPDM	O-RING 0040-20 EPDM	DICHTUNG O-RING 0040-20 EPDM	JUNTA ORM 0040-20 EPDM
32	**1186128**	TENUTA CONICA EPDM ø 12x4x4 mm	CONICAL EPDM SEAL ø 12x4x4 mm	KEGELDICHTUNG AUS EPDM ø 12x4x4 mm	JUNTA CÓNICA EN GOMA ø 12x4x4 mm
34	**1250160**	MOLLA ø 14x23 mm PERNO	PIN SPRING ø 14x23 mm	BOLZENFEDER ø 14x23 mm	MUELLE ø 14x23 mm PERNO
40	**1250161**	GUIDAMOLLA RUBINETTO	TAP SPRING GUIDE	FEDERFÜHRUNG FÜR EINLAUFHAHN	GUÍA MUELLE GRIFO
41	**1349002**	RACCORDO A "L" ø 1/4"M-1/4"M	ELBOW FITTING ø 1/4"M-1/4"M	L-ANSCHLUSS ø 1/4"A-1/4"A	RACOR EN "L" ø 1/4"M-1/4"M
42	**1186129**	GUARNIZIONE PIANA NBR ø 15/6x10 mm	GASKET FLAT NBR ø 15/6x10 mm	FLACHDICHTUNG NBR ø 15/6x10 mm	JUNTA PLANA NBR ø 15/6x10 mm
44	**1324030**	PERNO VALVOLA	PIN FOR VALVE	BOLZEN FÜR VENTIL	PERNO VÁLVULA

RUBINETTO CARICO ACQUA AUTOMATICO
AUTOMATIC WATER INLET TAP
AUTOMATISCHER WASSEREINLAUFHAHN
GRIFO ENTRADA AGUA AUTOMÁTICO

FA2201

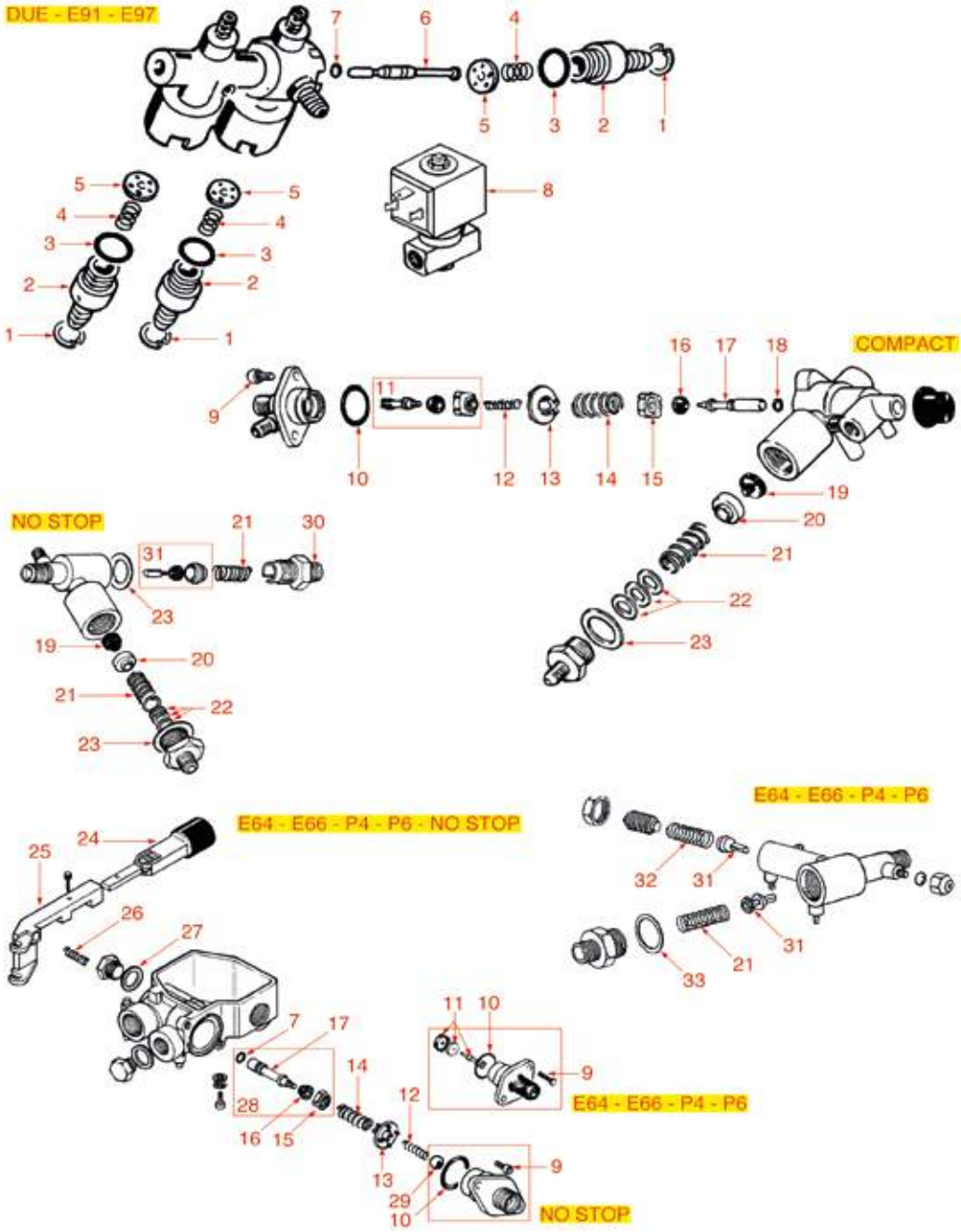

Posizioni senza cod. LF: a richiesta
Positions without LF Code No.: upon request
Abbildungen ohne LF Bestell-Nr.: auf Anfrage
Posiciones sin cód. LF: previa petición

FAEMA

P.	Cod.	Descrizione	Description	Beschreibung	Descripción
1	**1348029**	ANELLO D'ARRESTO J-22	CIRCLIPS J-22	SEEGERRING J-22	ARO DE CIERRE J-22
3	**3186183**	GUARNIZIONE OR 0128 EPDM	O-RING 0128 EPDM	O-RING 0128 EPDM	JUNTA ARO "O" 0128 EPDM
5	**1186134**	GUIDAMOLLA RUBINETTO	TAP SPRING GUIDE	FEDERFÜHRUNG FÜR HAHN	GUÍA MUELLE GRIFO
6	**1324041**	PERNO RUBINETTO	TAP SPINDLE	BOLZEN FÜR HAHN	PERNO GRIFO
8	**1120354**	ELETTROVALVOLA PARKER 2 VIE 230V 50/60Hz	2-WAY SOLENOID VALVE PARKER 230V 50/60Hz	2-WEGE MAGNETVENTIL PARKER 230V 50/60Hz	ELECTROVÁLVULA PARKER 2 VÍAS 230V 50/60H
10	**1186401**	GUARNIZIONE OR 02093 EPDM	O-RING 02093 EPDM	O-RING-DICHTUNG 02093 EPDM	JUNTA ARO "O" 02093 EPDM
11	**1523419**	VALVOLA DI NON RITORNO	NON-RETURN VALVE	RÜCKSCHLAGVENTIL	VÁLVULA RETENCIÓN
12	**1250162**	MOLLA ø 6,5x20 mm VALVOLA RITEGNO	NON-RETURN VALVE SPRING ø 6.5x20 mm	FEDER ø 6,5x20 mm RÜCKSCHLAGVENTIL	MUELLE ø 6,5x20 mm VÁLVULA DE SUJECIÓN
13	**1250161**	GUIDAMOLLA RUBINETTO	TAP SPRING GUIDE	FEDERFÜHRUNG FÜR EINLAUFHAHN	GUÍA MUELLE GRIFO
14	**1250160**	MOLLA ø 14x23 mm PERNO	PIN SPRING ø 14x23 mm	BOLZENFEDER ø 14x23 mm	MUELLE ø 14x23 mm PERNO
16	**1186128**	TENUTA CONICA EPDM ø 12x4x4 mm	CONICAL EPDM SEAL ø 12x4x4 mm	KEGELDICHTUNG AUS EPDM ø 12x4x4 mm	JUNTA CÓNICA EN GOMA ø 12x4x4 mm
17	**1324030**	PERNO VALVOLA	PIN FOR VALVE	BOLZEN FÜR VENTIL	PERNO VÁLVULA
18	**1186252**	GUARNIZIONE ORM 0040-20 EPDM	O-RING 0040-20 EPDM	DICHTUNG O-RING 0040-20 EPDM	JUNTA ORM 0040-20 EPDM
19	**1186129**	GUARNIZIONE PIANA NBR ø 15/6x10 mm	GASKET FLAT NBR ø 15/6x10 mm	FLACHDICHTUNG NBR ø 15/6x10 mm	JUNTA PLANA NBR ø 15/6x10 mm
20	**1186131**	PORTAGUARNIZIONE RUBINETTO	GASKET HOLDER FOR TAP	DICHTUNGSTRÄGER EINLAUFHAHN	PORTAJUNTA GRIFO
21	**1250515**	MOLLA ø 14x33 mm	SPRING ø 14x33 mm	FEDER ø 14x33 mm	MUELLE ø 14x33 mm
23	**1186248**	GUARNIZIONE PIANA PTFE ø 27x20x1 mm	PTFE FLAT GASKET ø 27x20x1 mm	FLACHDICHTUNG AUS PTFE ø 27x20x1 mm	JUNTA PLANA PTFE ø 27x20x1 mm
27	**1186619**	GUARNIZIONE PIANA RAME ø 18x14x1,5 mm	COPPER FLAT GASKET ø 18x14x1.5 mm	FLACHDICHTUNG AUS KUPFER ø 18x14x1,5 mm	JUNTA PLANA COBRE ø 18x14x1,5 mm
28	**1523416**	VALVOLA DI CARICO	INLET VALVE	EINLASSVENTIL	VÁLVULA CARGA
29	**1323003**	SFERA INOX ø 8 mm	STAINLESS STEEL BALL ø 8 mm	KUGEL AUS EDELSTAHL ø 8 mm	ESFERA INOX ø 8 mm
31	**1523418**	VALVOLA DI NON RITORNO	NON-RETURN VALVE	RÜCKSCHLAGVENTIL	VÁLVULA RETENCIÓN
32	**1250158**	MOLLA ø 14x28 mm PER VALVOLA	VALVE SPRING ø 14x28 mm	FEDER ø 14x28 mm FÜR VENTIL	MUELLE ø 14x28 mm VÁLVULA
33	**1186127**	GUARNIZIONE PIANA PTFE ø 27x20x0,5 mm	PTFE FLAT GASKET ø 27x20x0.5 mm	FLACHDICHTUNG AUS PTFE ø 27x20x0,5 mm	JUNTA PLANA PTFE ø 27x20x0,5 mm

LIVELLO E61-DUE-E91-E98-SMART
LEVEL GAUGE ASSY E61-DUE-E91-E98-SMART
NIVEAU-GRUPPEN E61-DUE-E91-E98-SMART
NIVELE E61-DUE-E91-E98-SMART

FA3001

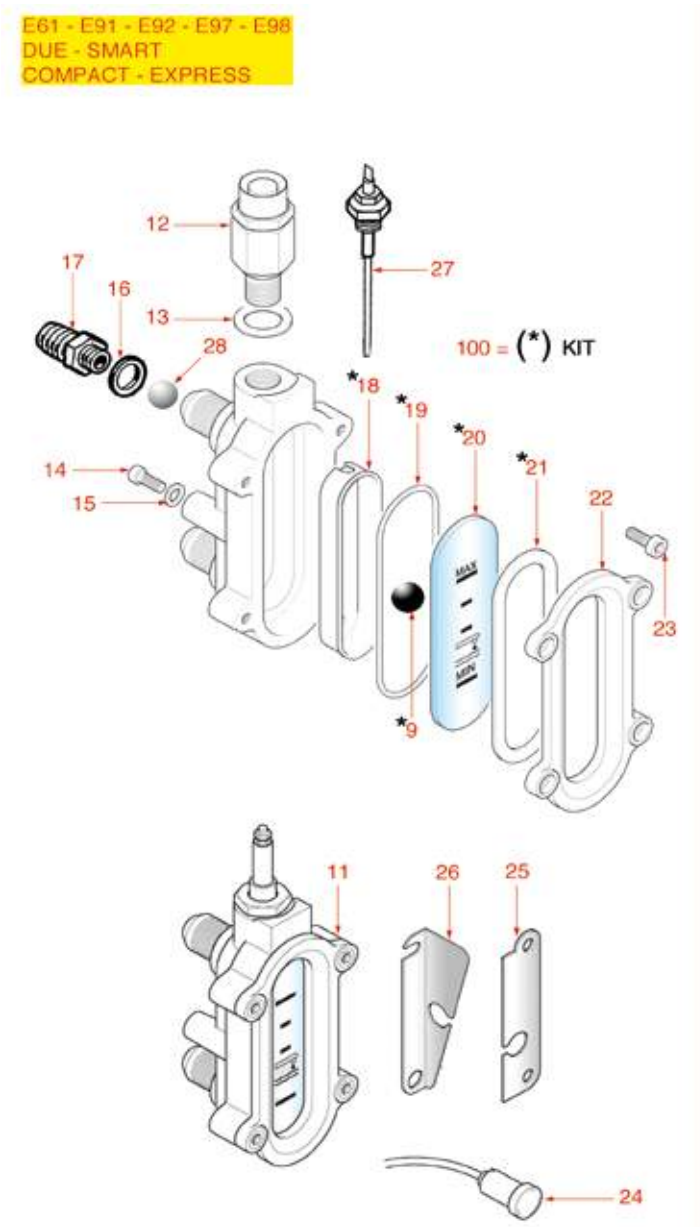

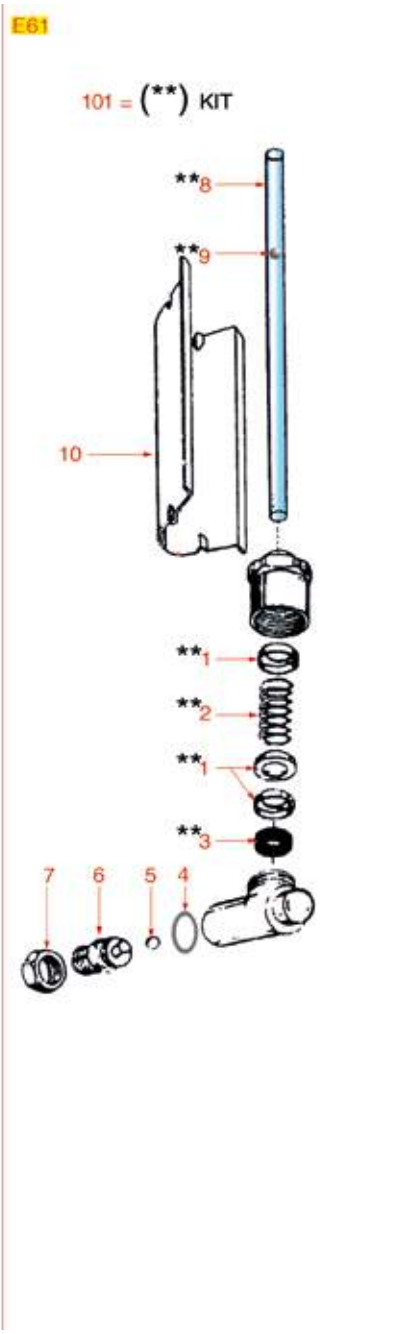

Posizioni senza cod. LF: a richiesta
Positions without LF Code No.: upon request
Abbildungen ohne LF Bestell-Nr.: auf Anfrage
Posiciones sin cód. LF: previa petición

FAEMA

P.	Cod.	Descrizione	Description	Beschreibung	Descripción
1	**1528015**	RONDELLA ø 24x13,2x6,8 mm	WASHER ø 24x13.2x6.8 mm	SCHEIBE ø 24x13,2x6,8 mm	ARANDELA ø 24x13,2x6,8 mm
2	**1250401**	MOLLA ø 22x20 mm LIVELLO	LEVEL SPRING ø 22x20 mm	NIVEAU-FEDER ø 22x20 mm	MUELLE ø 22x20 mm NIVEL
3	**1186227**	GUARNIZIONE PIANA EPDM ø 21x11,5x5 mm	FLAT EPDM GASKET ø 21x11.5x5 mm	FLACHDICHTUNG EPDM ø 21x11,5x5 mm	JUNTA PLANA EPDM ø 21x11,5x5 mm
4	**1186537**	GUARNIZIONE PIANA PTFE ø 26x22x2 mm	GASKET FLAT PTFE ø 26x22x2 mm	FLACHDICHTUNG PTFE ø 26x22x2 mm	JUNTA PLANA EN PTFE ø 26x22x2 mm
8	**1520501**	VETRO LIVELLO ø 12x175 mm	LEVEL GLASS ø 12x175 mm	WASSERSTANDGLAS ø 12x175 mm	CRISTAL NIVEL ø 12x175 mm
9	**1323001**	PALLINA LIVELLO ROSSA ø 5,8 mm	RED LEVEL BALL ø 5.8 mm	NIVEAUKUGEL ROT ø 5,8 mm	ESFERA NIVEL ROJA ø 5,8 mm
9	**1323007**	PALLINA LIVELLO VERDE ø 9,6 mm	GREEN LEVEL BALL ø 9.6 mm	NIVEAUKUGEL GRÜN ø 9,6 mm	BOLITA NIVEL VERDE ø 9,6 mm
10	**1201526**	MASCHERINA LIVELLO	LEVEL GAUGE PLATE	ABDECKUNG FÜR STANDANZEIGER	EMBELLECEDOR NIVEL
11	**1201005**	INDICATORE LIVELLO COMPLETO	COMPLETE LEVEL GAUGE	NIVEAUANZEIGER KOMPLETT	INDICADOR NIVEL COMPLETO
12	**1523073**	VALVOLA CALDAIA ø 1/4"M	BOILER VALVE ø 1/4"M	VENTIL FÜR DURCHLAUFERHITZER ø 1/4"A	VÁLVULA CALDERA ø 1/4"M
12	**1523538**	VALVOLA CALDAIA ø 1/4"M	BOILER VALVE ø 1/4"M	VENTIL FÜR DURCHLAUFERHITZER ø 1/4"M	VÁLVULA CALDERA ø 1/4"M
13	**1186619**	GUARNIZIONE PIANA RAME ø 18x14x1,5 mm	COPPER FLAT GASKET ø 18x14x1.5 mm	FLACHDICHTUNG AUS KUPFER ø 18x14x1,5 mm	JUNTA PLANA COBRE ø 18x14x1,5 mm
14	**1528630**	VITE A TESTA ESAGONALE M5x10	HEXAGON HEAD SCREW M5x10	SECHSKANTSCHRAUBE M5x10	TORNILLO CABEZA HEXAGONAL M5x10
15	**1186444**	RONDELLA ELASTICA A SPIRALE M6	WASHER ELASTIC SPIRAL M6	ELASTISCHE SPIRALSCHEIBE M6	ARANDELA ELÁSTICA EN ESPIRAL M6
16	**1186394**	GUARNIZIONE PIANA ESENTE ø 22x17x2 mm	ASBESTOS FREE FLAT GASKET ø 22x17x2 mm	FLACHDICHTUNG ASBESTFREI ø 22x17x2 mm	JUNTA PLANA SIN AMIANTO ø 22x17x2 mm
18	**1527541**	VASCHETTA LIVELLO	WATER LEVEL TUB	NIVEAUSCHALE	CUBETA NIVEL
19	**1186230**	GUARNIZIONE OR 0164 EPDM	O-RING GASKET 0164 EPDM	O-RING-DICHTUNG 0164 EPDM	JUNTA ARO "O" 0164 EPDM
19	**1786011**	GUARNIZIONE OR 0164 VITON	O-RING 0164 VITON	O-RING DICHTUNG 0164 VITON	JUNTA ARO "O" 0164 VITON
20	**1520537**	VETRO LIVELLO 89x30 mm SERIGRAFATO	LEVEL GLASS 89x30 mm SILK-SCREEN PRINTED	NIVEAUGLAS KOMPLETT 89x30 mm MIT SIEBDR	CRISTAL NIVEL 89x30 mm SERIGRAFIADO
20	**1520538**	MASCHERINA LIVELLO SERIGRAFATA 89x30 mm	SILK-SCREEN PRINTED LEVEL PLATE 89x30 mm	STANDANZEIGER MIT SIEBDRUCK 89x30 mm	EMBELLECEDOR NIVEL SERIGRAFIADO 89x30 mm
20	**1520638**	MASCHERINA LIVELLO SERIGRAFATA 89x30 mm	SCREEN-PRINTED LEVEL GAUGE PLATE 89x30mm	STANDANZEIGER MIT SERIGRAPHIE 89x30 mm	EMBELLECEDOR NIVEL SERIGRAFIADO 89x30mm
21	**1186228**	GUARNIZIONE PIANA ESENTE 90x31x1 mm	ASBESTOS FREE FLAT GASKET 90x31x1 mm	FLACHDICHTUNG ASBESTFREI 90x31x1 mm	JUNTA PLANA SIN AMIANTO 90x31x1 mm
22	**1201009**	COPERTURA LIVELLO	LEVEL COVER	ABDECKUNG FÜR NIVEAU	COBERTURA NIVEL
23	**1184006**	VITE A TESTA CILINDRICA BASSA M4x12	LOW CYLINDER HEAD SCREW M4x12	ZYLINDERKOPFSCHRAUBE NIEDRIG M4x12	TORNILLO CABEZA DE CILINDRO BAJA M4x12
24	**3221132**	LAMPADA SPIA VERDE 230V	GREEN INDICATOR LAMP 230V	SIGNALLAMPE GRÜN 230V	BOMBILLA PILOTO VERDE 230V
24	**3221159**	LAMPADA SPIA ROSSA 250V	RED INDICATOR LIGHT 250V	SIGNALLAMPE ROT 250V	BOMBILLA PILOTO ROJA 250V
27	**1341750**	SONDA LIVELLO ø 1/4"M-125 mm	LEVEL PROBE ø 1/4"M-125 mm	NIVEAUSONDE ø 1/4"M-125 mm	SONDA NIVEL ø 1/4"M-125 mm
28	**1323415**	SFERA INOX ø 11 mm	STAINLESS STEEL BALL ø 11 mm	KUGEL AUS EDELSTAHL ø 11 mm	ESFERA INOX ø 11 mm
100	**1905002**	KIT VETRO LIVELLO	LEVEL GLASS KIT	KIT NIVEAUGLAS	KIT CRISTAL NIVEL
101	**1905003**	KIT VETRO LIVELLO	LEVEL GLASS KIT	KIT NIVEAUGLAS	KIT CRISTAL NIVEL

LIVELLO P4-P6-E64-E66-NOSTOP-STAR
LEVEL GAUGE P4-P6-E64-E66-NOSTOP-STAR
NIVEAU GRUPPE P4-P6-E64-E66-NOSTOP-STAR
NIVEL P4-P6-E64-E66-NOSTOP-STAR

FA3101

P4 - P6 - E64 - E66

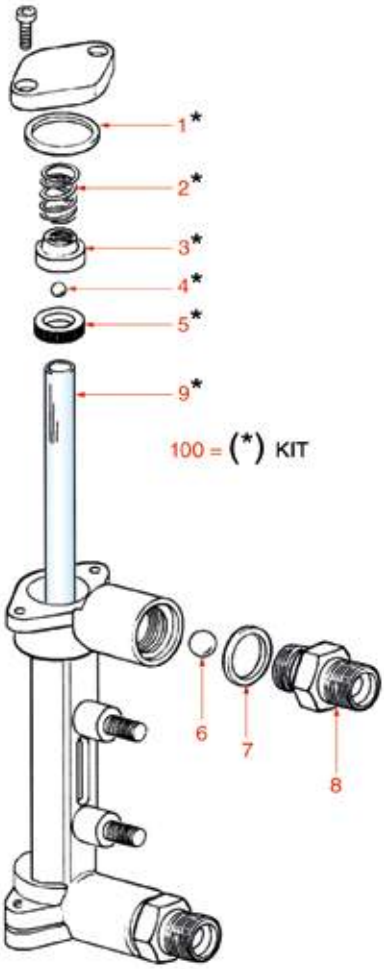

NO STOP - STAR

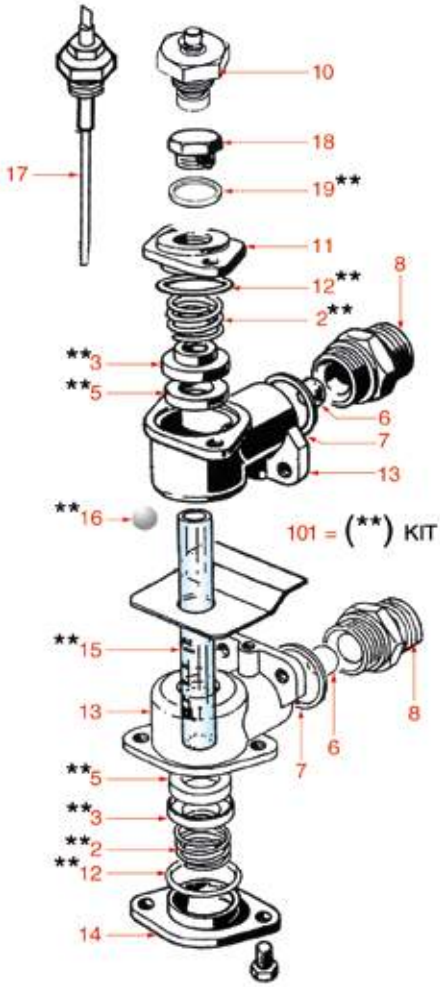

Posizioni senza cod. LF: a richiesta
Positions without LF Code No.: upon request
Abbildungen ohne LF Bestell-Nr.: auf Anfrage
Posiciones sin cód. LF: previa petición

P.	Cod.	Descrizione	Description	Beschreibung	Descripción
2	**1250401**	MOLLA ø 22x20 mm LIVELLO	LEVEL SPRING ø 22x20 mm	NIVEAU-FEDER ø 22x20 mm	MUELLE ø 22x20 mm NIVEL
3	**1186229**	PORTAGUARNIZIONE PER VETRO LIVELLO	LEVEL GLASS GASKET HOLDER	DICHTUNGSTRÄGER FÜR NIVEAU	PORTAJUNTA PARA CRISTAL NIVEL
5	**1186227**	GUARNIZIONE PIANA EPDM ø 21x11,5x5 mm	FLAT EPDM GASKET ø 21x11.5x5 mm	FLACHDICHTUNG EPDM ø 21x11,5x5 mm	JUNTA PLANA EPDM ø 21x11,5x5 mm
6	**1323415**	SFERA INOX ø 11 mm	STAINLESS STEEL BALL ø 11 mm	KUGEL AUS EDELSTAHL ø 11 mm	ESFERA INOX ø 11 mm
7	**1186214**	GUARNIZIONE PIANA RAME ø 26x21,5x1,5 mm	COPPER FLAT GASKET ø 26x21.5x1.5 mm	FLACHDICHTUNG AUS KUPFER ø 26x21,5x1,5 m	JUNTA PLANA COBRE ø 26x21,5x1,5 mm
9	**1520516**	VETRO LIVELLO ø 12x135 mm	LEVEL GLASS ø 12x135 mm	WASSERSTANDGLAS ø 12x135 mm	CRISTAL NIVEL ø 12x135 mm
10	**1523534**	VALVOLA CALDAIA ø 1/4"M	BOILER VALVE ø 1/4"M	VENTIL FÜR DURCHLAUFERHITZER ø 1/4"A	VÁLVULA CALDERÍN ø 1/4"M
10	**1523537**	VALVOLA CALDAIA ø 1/4"M	BOILER VALVE ø 1/4"M	VENTIL FÜR DURCHLAUFERHITZER ø 1/4"A	VÁLVULA CALDERÍN ø 1/4"M
12	**1186231**	GUARNIZIONE OR 04106 EPDM	O-RING GASKET 04106 EPDM	O-RING-DICHTUNG 04106 EPDM	JUNTA ARO "O" 04106 EPDM
12	**1186124**	GUARNIZIONE PIANA ESENTE ø 30x24x2 mm	ASBESTOS FREE FLAT GASKET ø 30x24x2 mm	FLACHDICHTUNG ASBESTFREI ø 30x24x2 mm	JUNTA PLANA SIN AMIANTO ø 30x24x2 mm
15	**1520532**	VETRO LIVELLO ø 12x130 mm	LEVEL GLASS ø 12x130 mm	WASSERSTANDGLAS ø 12x130 mm	CRISTAL NIVEL ø 12x130 mm
15	**1520534**	VETRO LIVELLO ø 12x107 mm SERIGRAFATO	LEVEL GLASS ø 12x107 mm SILK-SCREEN PRIN	NIVEAUGLAS ø 12x107 mm MIT SIEBDRUCK	CRISTAL NIVEL ø 12x107 mm SERIGRAFIADO
15	**1520556**	VETRO LIVELLO ø 12x115 mm SERIGRAFATO	LEVEL GLASS ø 12x115 mm SILK-SCREEN PRIN	NIVEAUGLAS ø 12x115 mm MIT SIEBDRUCK	CRISTAL NIVEL ø 12x115 mm SERIGRAFIADO
16	**1323001**	PALLINA LIVELLO ROSSA ø 5,8 mm	RED LEVEL BALL ø 5.8 mm	NIVEAUKUGEL ROT ø 5,8 mm	ESFERA NIVEL ROJA ø 5,8 mm
17	**1341750**	SONDA LIVELLO ø 1/4"M-125 mm	LEVEL PROBE ø 1/4"M-125 mm	NIVEAUSONDE ø 1/4"M-125 mm	SONDA NIVEL ø 1/4"M-125 mm
17	**3341011**	SONDA LIVELLO ø 1/4"M-140 mm	LEVEL PROBE ø 1/4"M-140 mm	NIVEAUSONDE ø 1/4"M-140 mm	SONDA NIVEL ø 1/4"M-140 mm
18	**1439048**	TAPPO ø 1/4"M PER CALDAIA	BOILER CAP ø 1/4"M	DECKEL FÜR DURCHLAUFERHITZER ø 1/4"A	TAPÓN ø 1/4"M PARA CALDERA
19	**1186619**	GUARNIZIONE PIANA RAME ø 18x14x1,5 mm	COPPER FLAT GASKET ø 18x14x1.5 mm	FLACHDICHTUNG AUS KUPFER ø 18x14x1,5 mm	JUNTA PLANA COBRE ø 18x14x1,5 mm
100	**1905004**	KIT VETRO LIVELLO	LEVEL GLASS KIT	KIT NIVEAUGLAS	KIT CRISTAL NIVEL
101	**1905005**	KIT VETRO LIVELLO	LEVEL GLASS KIT	KIT NIVEAUGLAS	KIT CRISTAL NIVEL

PARTI ELETTRICHE
ELECTRICAL PARTS
ELEKTRISCHE TEILE
PIEZAS ELÉCTRICAS

FA4001

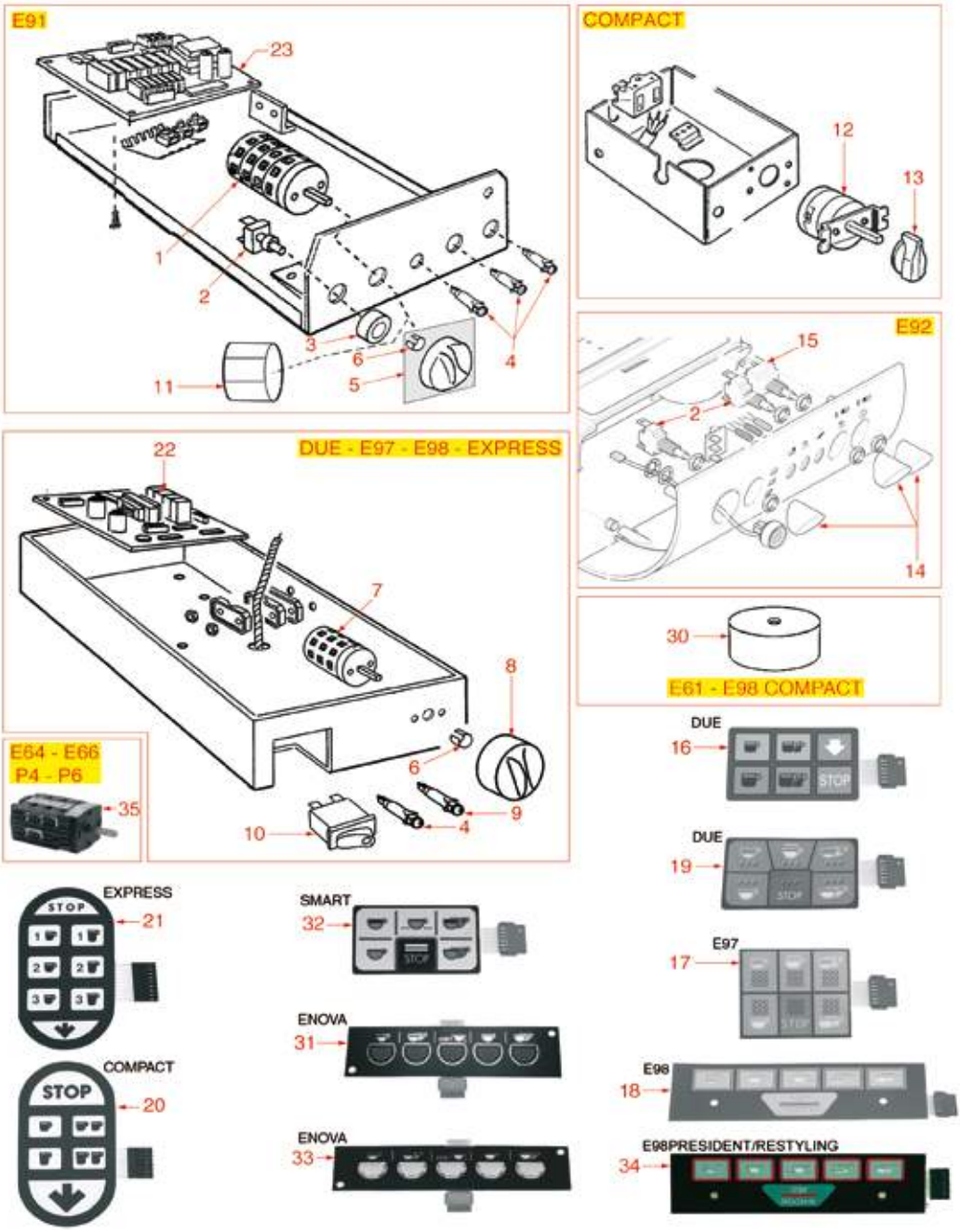

Posizioni senza cod. LF: a richiesta
Positions without LF Code No.: upon request
Abbildungen ohne LF Bestell-Nr.: auf Anfrage
Posiciones sin cód. LF: previa petición

P.	Cod.	Descrizione	Description	Beschreibung	Descripción
2	**1319052**	INTERRUTTORE BIPOLARE 16A 250V	BIPOLAR SWITCH 16A 250V	SCHALTER 2-POLIG 16A 250V	INTERRUPTOR BIPOLAR 16A 250V
3	**1241317**	TASTO PER PULSANTE SCALDATAZZE	SWITCH BUTTON F.CUP WARMER	DRUCKKNOPF FÜR TASSENWÄRMER	BOTÓN PULSADOR CALIENTATAZAS
4	**1221112**	LAMPADA SPIA VERDE 250V	GREEN INDICATOR LAMP 250V	SIGNALLAMPE GRÜN 250V	BOMBILLA PILOTO VERDE 250V
4	**1221111**	LAMPADA SPIA ROSSA 220V	RED INDICATOR LAMP 220V	SIGNALLAMPE ROT 220V	BOMBILLA PILOTO ROJA 220V
5	**1241318**	MANOPOLA PER CUMMUTATORE	SELECTOR SWITCH KNOB	SCHALTERDREHKNOPF	MANDO PARA CONMUTADOR
6	**3241084**	ANELLO ELASTICO PER MANOPOLA	ELASTIC RING FOR KNOB	HALTERING ELASTISCH FÜR KNEBEL	ARO ELÁSTICO PARA MANDO
7	**1057004**	COMMUTATORE 0-2 POSIZIONI 20A 600V	SELECTOR SWITCH 0-2 POSITIONS 20A 600V	SCHALTER 0-2 STELLUNGEN 20A 600V	CONMUTADOR 0-2 POSICIONES 20A 600V
8	**1241033**	MANOPOLA ø 40 mm PER COMMUTATORE	SELECTOR SWITCH KNOB ø 40 mm	DREHKNOPF ø 40 mm FÜR SCHALTER	MANDO ø 40 mm PARA CONMUTADOR
9	**3221101**	LAMPADA SPIA VERDE 230V	GREEN INDICATOR LAMP 230V	SIGNALLAMPE GRÜN 230V	BOMBILLA PILOTO VERDE 230V
12	**3059014**	COMMUTATORE 0-1 POSIZIONI 20A 500V	SELECTOR SWITCH 0-1 POSITIONS 20A 500V	SCHALTER 0-1 STELLUNGEN 20A 500V	CONMUTADOR 0-1 POSICIONES 20A 500V
13	**1241542**	MANOPOLA PER COMMUTATORE NERA ø 33 mm	KNOB SELECTOR SWITCH BLACK ø 33 mm	DREHKNOPF FÜR SCHALTER SCHWARZ ø 33 mm	MANDO PARA CONMUTADOR NEGRO ø 33 mm
14	**1319097**	TASTO PER INTERRUTTORE	SWITCH BUTTON	DRUCKKNOPF FÜR SCHALTER	PULSADOR PARA INTERRUPTOR
15	**1319098**	INTERRUTTORE BIPOLARE 16A 250V	BIPOLAR SWITCH 16A 250V	2-POLIG SCHALTER 16A 250V	INTERRUPTOR BIPOLAR 16A 250V
16	**1319503**	MEMBRANA PULSANTIERA 6 TASTI	PUSH-BUTTON PANEL MEMBRANE 6 BUTTONS	TASTATURMEMBRAN 6 TASTEN	MEMBRANA BOTONERA 6 BOTONES
17	**1319020**	MEMBRANA PULSANTIERA 6 TASTI	PUSH-BUTTON PANEL MEMBRANE 6 BUTTONS	TASTATURMEMBRAN 6 TASTEN	MEMBRANA BOTONERA 6 BOTONES
18	**1319022**	MEMBRANA PULSANTIERA 6 TASTI	PUSH-BUTTON PANEL MEMBRANE 6 BUTTONS	TASTATURMEMBRAN 6 TASTEN	MEMBRANA BOTONERA 6 BOTONES
19	**1319051**	MEMBRANA PULSANTIERA 6 TASTI	PUSH-BUTTON PANEL MEMBRANE 6 BUTTONS	TASTATURMEMBRAN 6 TASTEN	MEMBRANA BOTONERA 6 BOTONES
20	**1319501**	MEMBRANA PULSANTIERA 6 TASTI	PUSH-BUTTON PANEL MEMBRANE 6 BUTTONS	TASTATURMEMBRAN 6 TASTEN	MEMBRANA BOTONERA 6 BOTONES
21	**1319502**	MEMBRANA PULSANTIERA 8 TASTI	PUSH-BUTTON PANEL MEMBRANE 8 BUTTONS	TASTATURMEMBRAN 8 TASTEN	MEMBRANA BOTONERA 8 BOTONES
22	**1390001**	SCHEDA ELETTRONICA LIVELLO	LEVEL ELECTRONIC BOARD	NIVEAUPLATINE ELEKTRONISCH	TARJETA ELECTRÓNICA NIVEL
30	**1739002**	TRASFORMATORE TOROIDALE 240V 50/60Hz	TOROIDAL TRANSFORMER 240V 50/60Hz	RINGKERNTRANSFORMATOR 240V 50/60Hz	TRANSFORMADOR TOROIDAL 240V 50/60Hz
31	**5038008**	MEMBRANA PULSANTIERA 5 TASTI	PUSH-BUTTON PANEL MEMBRANE 5 BUTTONS	TASTATURMEMBRAN 5 TASTEN	MEMBRANA BOTONERA 5 BOTONES
32	**5030573**	MEMBRANA PULSANTIERA 6 TASTI	PUSH-BUTTON PANEL MEMBRANE 6 BUTTONS	TASTATURMEMBRAN 6 TASTEN	MEMBRANA BOTONERA 6 BOTONES
33	**5058250**	PULSANTIERA 5 TASTI	PUSH-BUTTON PANEL 5 BUTTONS	DRUCKKNOPFTAFEL 5 DRUCKKNÖPFE	PLACA BOTONERA 5 BOTONES
34	**1319384**	MEMBRANA PULSANTIERA 6 TASTI	DIAPHRAGM FOR 6-BUTTON PANEL	MEMBRAN FÜR TASTAUR 6 TASTEN	MEMBRANA BOTONERA 6 BOTONES
35	**1319021**	COMMUTATORE 0-2 POSIZIONI 16A 690V	SELECTOR SWITCH 0-2 POSITIONS 16A 690V	SCHALTER 0-2 STELLUNGEN 16A 690V	CONMUTADOR 0-2 POSICIONES 16A 690V

PULSANTIERE E91-E98-DUE
PUSH-BUTTONS E91-E98-DUE
TASTATUREN E91-E98-DUE
BOTONERAS E91-E98-DUE

FA4101

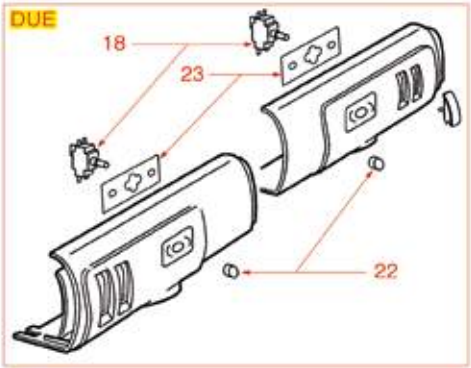

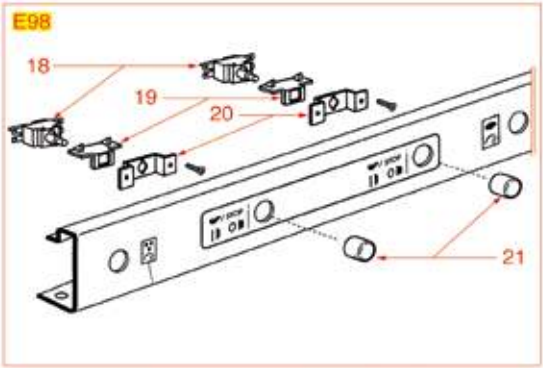

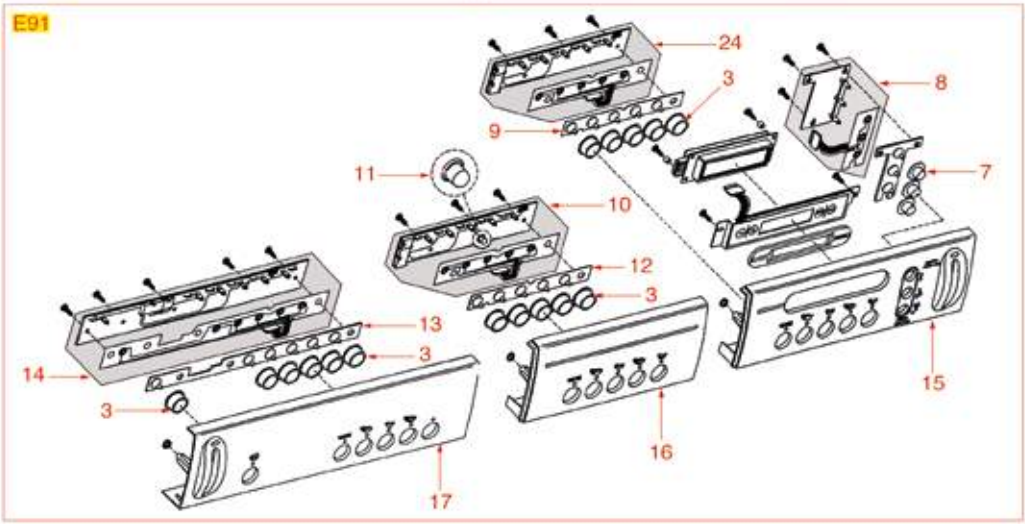

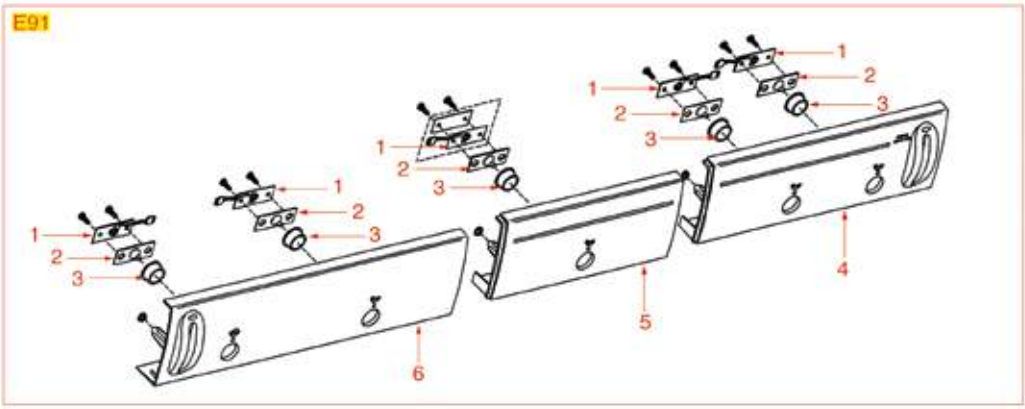

Posizioni senza cod. LF: a richiesta
Positions without LF Code No.: upon request
Abbildungen ohne LF Bestell-Nr.: auf Anfrage
Posiciones sin cód. LF: previa petición

P.	Cod.	Descrizione	Description	Beschreibung	Descripción
2	**1319044**	MEMBRANA PULSANTIERA 1 TASTO	PUSH-BUTTON PANEL MEMBRANE 1 BUTTON	TASTATURMEMBRAN 1 TASTE	MEMBRANA BOTONERA 1 BOTÓN
3	**1319028**	TASTO PER PULSANTIERA	BUTTON F.PUSH-BUTTON PANEL	DRUCKKNOPF FÜR TASTATUR	PULSADOR PARA BOTONERA
10	**1319025**	SCHEDA PULSANTIERA 5 TASTI	PUSH-BUTTON PANEL BOARD 5 BUTTONS	TASTATURPLATINE 5 TASTEN	PLACA BOTONERA 5 PULSADORES
14	**1319038**	SCHEDA PULSANTIERA 6 TASTI	PUSH-BUTTON PANEL BOARD 6 BUTTONS	TASTATURPLATINE 6 TASTEN	PLACA BOTONERA 6 PULSADORES
18	**1319053**	INTERRUTTORE BIPOLARE 16A 250V	BIPOLAR SWITCH 16A 250V	SCHALTER 2-POLIG 16A 250V	INTERRUPTOR BIPOLAR 16A 250V
21	**1319096**	TASTO PER PULSANTIERA	BUTTON F.PUSH-BUTTON PANEL	DRUCKKNOPF FÜR TASTATUR	PULSADOR PARA BOTONERA
22	**1319054**	TASTO PER INTERRUTTORE	SWITCH BUTTON	DRUCKKNOPF FÜR SCHALTER	PULSADOR PARA INTERRUPTOR

CALDAIA E61-P4-P6-E64-E66-STAR-NO STOP
BOILER E61-P4-P6-E64-E66-STAR-NO STOP
BOILER E61-P4-P6-E64-E66-STAR-NO STOP
CALDERA E61-P4-P6-E64-E66-STAR-NO STOP

FA5001

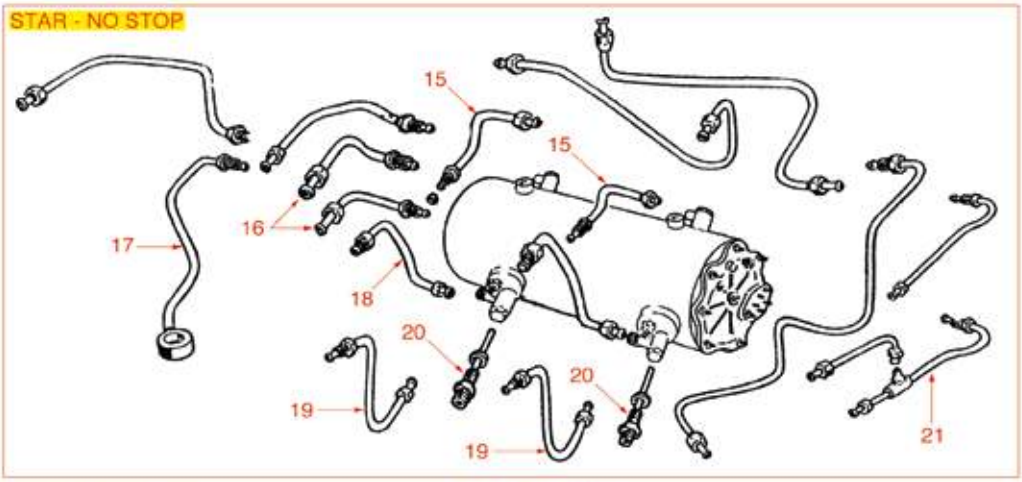

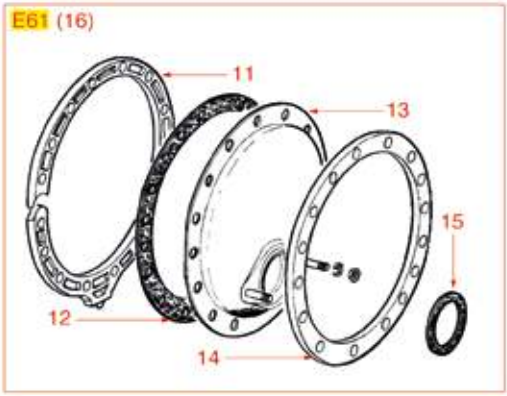

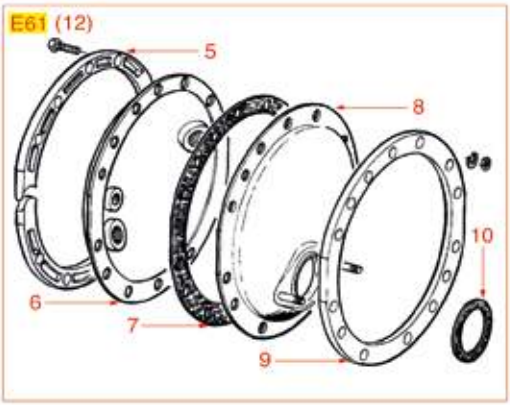

Posizioni senza cod. LF: a richiesta
Positions without LF Code No.: upon request
Abbildungen ohne LF Bestell-Nr.: auf Anfrage
Posiciones sin cód. LF: previa petición

FAEMA

P.	Cod.	Descrizione	Description	Beschreibung	Descripción
1	**1186551**	GUARNIZIONE CALDAIA ø 150x137x2 mm	BOILER GASKET ø 150x137x3 mm	DICHTUNG F. DURCHLAUFERH. ø 150x137x3 mm	JUNTA CALDERA ø 150x137x2 mm
3	**1048003**	COPRI FLANGIA IN ALLUMINIO 10 FORI	ALUMINIUM FLANGE-COVER 10 HOLES	FLANSCHDECKEL AUS ALUMINIUM 10 LÖCHER	CUBRE BRIDA ALUMINIO 10 AGUJEROS
4	**1184009**	PRIGIONIERO M8x25 mm INOX	STAINLESS STEEL M8x25 mm STUD	STIFTSCHRAUBE M8x25 mm EDELSTAHL	ESPÁRRAGO M8x25 mm INOX
5	**1048101**	COPRI FLANGIA 12 FORI	FLANGE-COVER 12 HOLES	FLANSCHDECKEL 12 LÖCHER	CUBRE BRIDA 12 AGUJEROS
7	**1186396**	GUARNIZIONE CALDAIA ø 246x207x3 mm	BOILER GASKET ø 246x207x3 mm	DICHTUNG F. DURCHLAUFERH. ø 246x207x3 mm	JUNTA CALDERA ø 246x207x3 mm
7	**1186553**	GUARNIZIONE CALDAIA ø 243x204x3 mm	BOILER GASKET ø 243x204x3 mm	DICHTUNG F. DURCHLAUFERH. ø 243x204x3 mm	JUNTA CALDERA ø 243x204x3 mm
9	**1048102**	COPRI FLANGIA IN ALLUMINIO 12 FORI	ALUMINIUM FLANGE-COVER 12 HOLES	FLANSCHDECKEL AUS ALUMINIUM 12 LÖCHER	CUBRE BRIDA ALUMINIO 12 AGUJEROS
10	**1186606**	GUARNIZIONE PIANA CARBO ø 57x43x3 mm	FLAT CARBO GASKET ø 57x43x3 mm	FLACHDICHTUNG CARBO ø 57x43x3 mm	JUNTA PLANA CARBO ø 57x43x3 mm
12	**1186552**	GUARNIZIONE CALDAIA ø 243x205x3 mm	BOILER GASKET ø 243x205x3 mm	DICHTUNG F. DURCHLAUFERH. ø 243x205x3 mm	JUNTA CALDERA ø 243x205x3 mm
14	**1048103**	COPRI FLANGIA IN ALLUMINIO 16 FORI	ALUMINIUM FLANGE-COVER 16 HOLES	FLANSCHDECKEL AUS ALUMINIUM 16 LÖCHER	CUBRE BRIDA ALUMINIO 16 AGUJEROS
15	**1449355**	TUBAZIONE CALDAIA-GRUPPO	GROUP BOILER PIPE	ROHR DURCHLAUFERHITZER-GRUPPE	TUBO CALDERÍN - GRUPO
18	**1449357**	TUBAZIONE CALDAIA-GRUPPO	GROUP BOILER PIPE	ROHR DURCHLAUFERHITZER-GRUPPE	TUBO CALDERÍN - GRUPO
19	**1449358**	TUBAZIONE CALDAIA-GRUPPO	GROUP BOILER PIPE	ROHR DURCHLAUFERHITZER-GRUPPE	TUBO CALDERÍN - GRUPO
20	**1449354**	TUBAZIONE INIETTORE ø 1/4"Mx1/4"M 180 mm	INJECTOR PIPE ø 1/4"Mx1/4"M 180 mm	INJEKTORLEITUNG ø 1/4"Mx1/4"M 180 mm	TUBERÍA INYECTOR ø 1/4"Mx1/4"M 180 mm
21	**1449353**	TUBAZIONE IDRAULICA COLLETTORE	MANIFOLD HYDRAULIC PIPE	ROHR VERSORGUNG KOLLEKTOR	TUBO HIDRÁULICA COLECTOR
22	**1449048**	TUBAZIONE 3 VIE	3-WAYS PIPE	LEITUNG 3 WEGE	TUBO 3 VÍAS

CALDAIA E91-E92-E97-E98-DUE-SMART
BOILER E91-E92-E97-E98-DUE-SMART
BOILER E91-E92-E97-E98-DUE-SMART
CALDERA E91-E92-E97-E98-DUE-SMART

FA5101

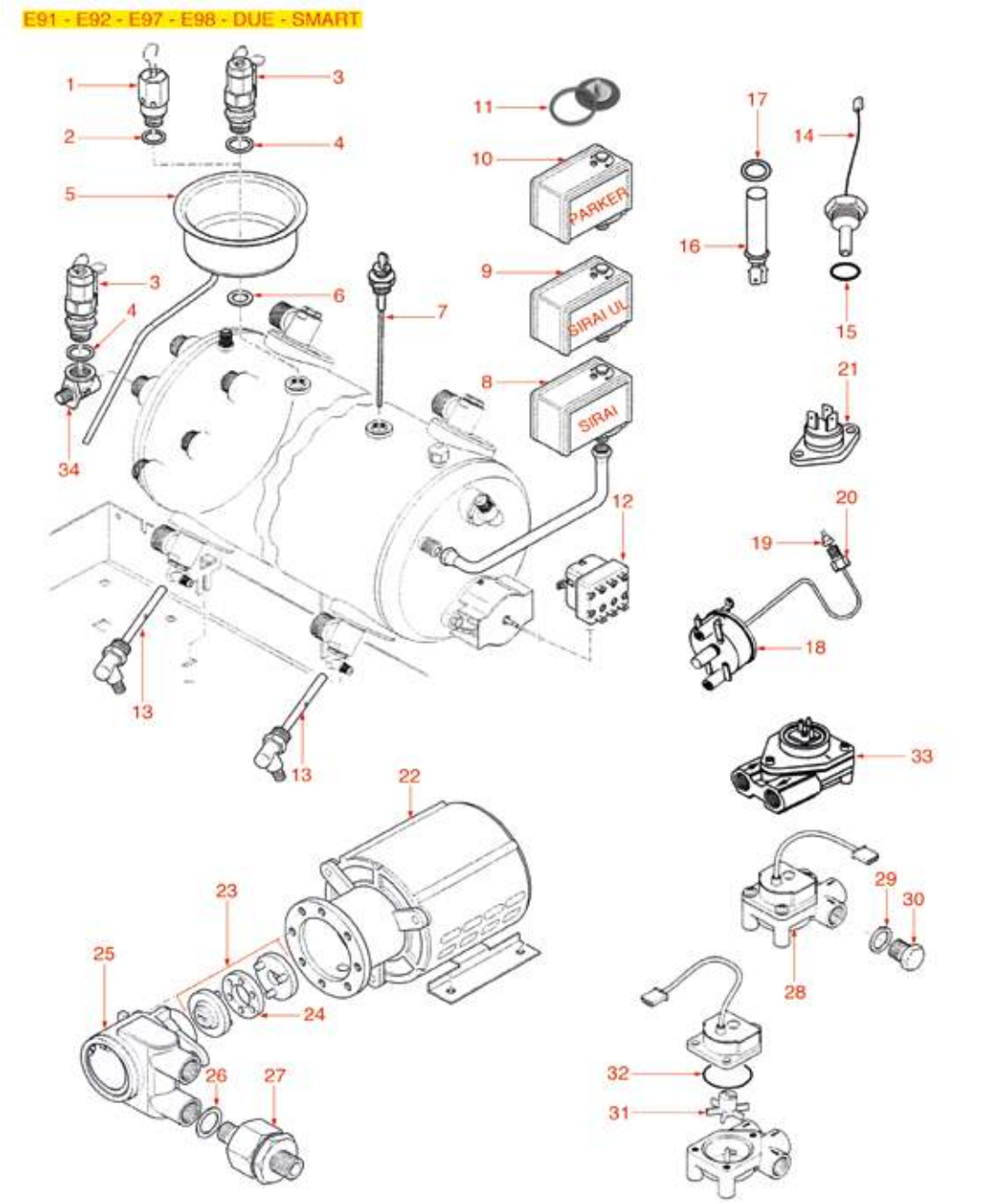

Posizioni senza cod. LF: a richiesta
Positions without LF Code No.: upon request
Abbildungen ohne LF Bestell-Nr.: auf Anfrage
Posiciones sin cód. LF: previa petición

FAEMA

P.	Cod.	Descrizione	Description	Beschreibung	Descripción
2	**1186394**	GUARNIZIONE PIANA ESENTE ø 22x17x2 mm	ASBESTOS FREE FLAT GASKET ø 22x17x2 mm	FLACHDICHTUNG ASBESTFREI ø 22x17x2 mm	JUNTA PLANA SIN AMIANTO ø 22x17x2 mm
3	**1515100**	VALVOLA CALDAIA ø 3/8"M 1,8bar CE-PED	BOILER VALVE ø 3/8"M 1.8bar CE-PED	VENTIL DURCHLAUFER. ø3/8"A 1,8bar CE-PED	VÁLVULA CALDERA ø 3/8"M 1,8bar CE-PED
4	**1186805**	GUARNIZIONE OR 0115 EPDM	O-RING 0115 EPDM	DICHTUNG O-RING 0115 EPDM	JUNTA ARO "O" 0115 EPDM
7	**1341750**	SONDA LIVELLO ø 1/4"M-125 mm	LEVEL PROBE ø 1/4"M-125 mm	NIVEAUSONDE ø 1/4"M-125 mm	SONDA NIVEL ø 1/4"M-125 mm
7	**3341011**	SONDA LIVELLO ø 1/4"M-140 mm	LEVEL PROBE ø 1/4"M-140 mm	NIVEAUSONDE ø 1/4"M-140 mm	SONDA NIVEL ø 1/4"M-140 mm
9	**1320531**	PRESSOSTATO P302/6 TRIPOLARE 30A	PRESSURE SWITCH P302/6 3-POLES 30A	DRUCKSCHALTER P302/6 3-POLIG 30A	PRESOSTATO P302/6 TRIPOLAR 30A
10	**1320541**	PRESSOSTATO PARKER	PRESSURE SWITCH PARKER	PRESSOSTAT PARKER	PRESOSTATO PARKER
11	**1320533**	KIT GRUPPO MEMBRANE PER PRESSOSTATO	MEMBRANE KIT FOR PRESSURE SWITCH	KIT MEMBRANEN FÜR DRUCKSCHALTER	KIT GRUPO MEMBRANAS PARA PRESOSTATO
12	**1444509**	TERMOSTATO TRIFASE 169°C	THREE-PHASE THERMOSTAT 169°C	THERMOSTAT 3-PHASIG 169°C	TERMOSTATO TRIFÁSICO 169°C
12	**3444142**	TERMOSTATO TRIFASE 150°C	THREE-PHASE THERMOSTAT 150°C	THERMOSTAT 3-PHASIG 150°C	TERMOSTATO TRIFÁSICO 150°C
13	**1449044**	TUBAZIONE INIETTORE	INJECTOR PIPE	INJEKTORROHR	TUBO INYECTOR
13	**1449217**	TUBAZIONE INIETTORE	INJECTOR PIPE	INJEKTORLEITUNG	TUBERÍA INYECTOR
14	**1444501**	SONDA TEMPERATURA ø 1/2"M	TEMPERATURE PROBE ø 1/2"M	TEMPERATURSONDE ø 1/2"M	SONDA TEMPERATURA ø 1/2"M
15	**1186823**	GUARNIZIONE PIANA RAME ø 27x21,5x1 mm	COPPER FLAT GASKET ø 27x21.5x1 mm	FLACHDICHTUNG AUS KUPFER ø 27x21,5x1 mm	JUNTA PLANA COBRE ø 27x21,5x1 mm
16	**1397030**	SONDA TEMPERATURA CALDAIA	BOILER TEMPERATURE PROBE	TEMPERATURSONDE F. DURCHLAUFERHITZER	SONDA TEMPERATURA CALDERA
17	**1186255**	GUARNIZIONE OR 0109 EPDM	O-RING 0109 EPDM	DICHTUNG O-RING 0109 EPDM	JUNTA ARO "O" 0109 EPDM
18	**1444503**	PROTETTORE RESISTENZE STIEBEL	STIEBEL HEATING ELEMENT PROTECTION	SCHUTZ FÜR HEIZKÖRPER STIEBEL	PROTECTOR RESISTENCIAS STIEBEL
19	**1444504**	PREMISTOPPA PER TERMOSTATO	THERMOSTST STUFFING GLAND	STOPFBÜCHSE FÜR THERMOSTAT	PRENSAESTOPA TERMOSTATO
20	**1444505**	RACCORDO PREMISTOPPA M10x1	STUFFING GLAND FITTING M10x1	ANSCHLUSS FÜR STOPFBÜCHSE M10x1	RACOR PRENSAESTOPA M10x1
22	**1240701**	MOTORE RPM A FLANGIA 150W	FLANGE MOTOR RPM 150W	FLANSCHMOTOR RPM 150W	MOTOR RPM DE BRIDA 150W
22	**1240711**	MOTORE A FLANGIA FAEMA 170W	FLANGE MOTOR FAEMA 170W	FLANSCHMOTOR FAEMA 170W	MOTOR DE BRIDA FAEMA 170W
23	**1191001**	GIUNTO METALLICO COMPLETO	COMPLETE METAL COUPLING	KOMPLETTE METALLKUPPLUNG	ACOPLAMIENTO METÁLICO COMPLETO
23	**1191003**	GIUNTO METALLICO COMPLETO	COMPLETE METAL COUPLING	KOMPLETTE METALLKUPPLUNG	ACOPLAMIENTO METÁLICO COMPLETO
24	**1191002**	GIUNTO GOMMA ø 41,5 mm	RUBBER COUPLING ø 41.5 mm	KUPPLUNGSSATZ AUS GUMMI ø 41,5 mm	ACOPLAMIENTO GOMA ø 41,5 mm
25	**1330003**	POMPA VOLUMETRICA ROTOFLOW ø 3/8" NPT	ROTARY VANE PUMP ROTOFLOW ø 3/8" NPT	VERDRÄNGERPUMPE ROTOFLOW ø 3/8" NPT	BOMBA VOLUMÉTRICA ROTOFLOW ø 3/8" NPT
25	**1330011**	POMPA VOLUMETRICA PROCON ø 3/8" NPT	ROTARY VANE PUMP PROCON ø 3/8" NPT	VERDRÄNGERPUMPE PROCON ø 3/8" NPT	BOMBA VOLUMÉTRICA PROCON ø 3/8" NPT
25	**1330017**	POMPA VOLUMETRICA PROCON ø 3/8"	ROTARY VANE PUMP PROCON ø 3/8"	VERDRÄNGERPUMPE PROCON ø 3/8"	BOMBA VOLUMÉTRICA PROCON ø 3/8"
25	**1330031**	POMPA VOLUMETRICA ROTOFLOW ø 3/8"	ROTARY VANE PUMP ROTOFLOW ø 3/8"	VERDRÄNGERPUMPE ROTOFLOW ø 3/8"	BOMBA VOLUMÉTRICA ROTOFLOW ø 3/8"
26	**1186186**	GUARNIZIONE TONDA RAME ø 23x17x3 mm	ROUND COPPER GASKET ø 23x17x3 mm	DICHTUNG AUS KUPFER ø 23x17x3 mm	JUNTA REDONDA EN COBRE ø 23x17x3 mm
27	**1160700**	RACCORDO CON FILTRO ø 3/8"M-3/8"M	COUPLING WITH FILTER ø 3/8"M - 3/8"M	ANSCHLUSS MIT FILTER ø 3/8"Mx3/8"M	RACOR CON FILTRO ø 3/8"Mx3/8"M
28	**1455029**	CONTATORE VOLUMETRICO GICAR 3 VIE	3 WAY VOLUMETRIC FLOWMETER GICAR	VOLUMETRISCHER ZÄHLER GICAR 3 WEGE	CONTADOR VOLUMÉTRICO GICAR 3 VÍAS
28	**1455030**	CONTATORE VOLUMETRICO GICAR 3 VIE	3 WAY VOLUMETRIC FLOWMETER GICAR	VOLUMETRISCHER ZÄHLER GICAR 3 WEGE	CONTADOR VOLUMÉTRICO 3 VÍAS
29	**1186619**	GUARNIZIONE PIANA RAME ø 18x14x1,5 mm	COPPER FLAT GASKET ø 18x14x1.5 mm	FLACHDICHTUNG AUS KUPFER ø 18x14x1,5 mm	JUNTA PLANA COBRE ø 18x14x1,5 mm
31	**1455032**	GIRANTE GICAR	IMPELLER GICAR	LAUFRAD GICAR	IMPULSOR GICAR
32	**1186631**	GUARNIZIONE OR 02112 VITON	O-RING 02112 VITON	O-RING-DICHTUNG 02112 VITON	JUNTA ARO "O" 02112 VITON
33	**1455067**	CONTATORE VOLUMETRICO GICAR	VOLUMETRIC FLOWMETER GICAR	VOLUMENZÄHLER GICAR	CONTADOR VOLUMÉTRICO GICAR

CALDAIA EMBLEMA-TEOREMA
BOILER EMBLEMA-TEOREMA
BOILER EMBLEMA-TEOREMA
CALDERA EMBLEMA-TEOREMA

FA5201

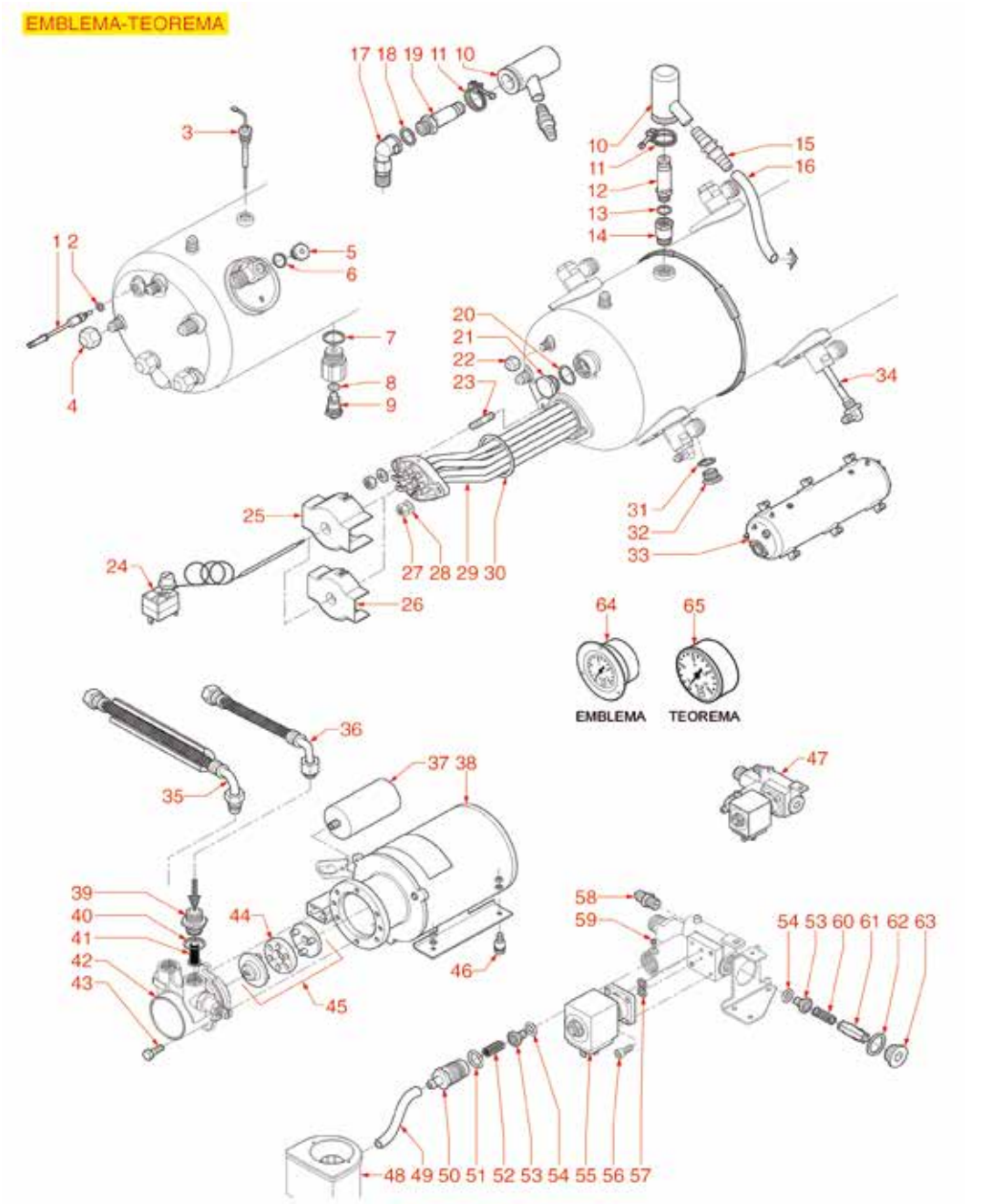

Posizioni senza cod. LF: a richiesta
Positions without LF Code No.: upon request
Abbildungen ohne LF Bestell-Nr.: auf Anfrage
Posiciones sin cód. LF: previa petición

FAEMA

P.	Cod.	Descrizione	Description	Beschreibung	Descripción
1	**1397042**	SONDA TEMPERATURA	TEMPERATURE PROBE	TEMPERATURSONDE	SONDA TEMPERATURA
3	**1430007**	SONDA LIVELLO ø 1/4"M-112 mm	LEVEL PROBE ø 1/4"M-112 mm	NIVEAUFÜHLER ø 1/4"M-112 mm	SONDA NIVEL ø 1/4"M-112 mm
6	**1186619**	GUARNIZIONE PIANA RAME ø 18x14x1,5 mm	COPPER FLAT GASKET ø 18x14x1.5 mm	FLACHDICHTUNG AUS KUPFER ø 18x14x1,5 mm	JUNTA PLANA COBRE ø 18x14x1,5 mm
8	**1186255**	GUARNIZIONE OR 0109 EPDM	O-RING 0109 EPDM	DICHTUNG O-RING 0109 EPDM	JUNTA ARO "O" 0109 EPDM
12	**1515004**	VALVOLA CALDAIA ø 1/4"M - 2,0 bar CE/PED	BOILER VALVE ø 1/4"M - 2.0 bar CE/PED	VENTIL DURCHLAUFER. ø1/4"A-2,0bar CE/PED	VÁLVULA CALDERA ø 1/4"M - 2,0 bar CE/PED
16	**1449289**	TUBO SILICONE ø 10x13 SHORE 60 - 100 mt	SILICONE HOSE ø 10x13 SHORE 60 - 100 m	SILIKONSCHLAUCH ø 10x13 SHORE 60 - 100 m	TUBO SILICONA ø 10x13 SHORE 60 - 100 m
16	**1449689**	TUBO SILICONE ø 10x13 SHORE 60 - 10 mt	SILICONE HOSE ø 10x13 SHORE 60 - 10 m	SILIKONSCHAUCH ø 10x13 SHORE 60 - 10 m	TUBO SILICONA ø 10x13 SHORE 60 - 10 m
19	**1515007**	VALVOLA CALDAIA ø 3/8"M - 2,0 bar CE/PED	BOILER VALVE ø 3/8"M - 2.0 bar CE/PED	VENTIL DURCHLAUFER. ø3/8"A-2,0bar CE/PED	VÁLVULA CALDERA ø 3/8"M - 2,0 bar CE/PED
20	**1186214**	GUARNIZIONE PIANA RAME ø 26x21,5x1,5 mm	COPPER FLAT GASKET ø 26x21.5x1.5 mm	FLACHDICHTUNG AUS KUPFER ø 26x21,5x1,5 m	JUNTA PLANA COBRE ø 26x21,5x1,5 mm
24	**5047881**	TERMOSTATO MONOFASE 170°C	SINGLE-PHASE THERMOSTAT 170°c	THERMOSTAT 1-PHASIG 170°C	TERMOSTATO MONOFÁSICO 170°C
27	**3528137**	DADO ESAGONALE ALTO M8	HEXAGONAL NUT HIGH M8	MUTTER SECHSKA. HOCH M8	TUERCA HEXAGONAL ALTA M8
29	**1755117**	RESISTENZA 3780/4500W 230/400V	HEATING ELEMENT 3780/4500W 230/400V	HEIZKÖRPER 3780/4500W 230/400V	RESISTENCIA 3780/4500W 230/400V
29	**1755296**	RESISTENZA 5400/6520W 220/240V	HEATING ELEMENT 5400/6520W 220/240V	HEIZKÖRPER 5400/6520W 220/240V	RESISTENCIA 5400/6520W 220/240V
30	**1186607**	GUARNIZIONE PIANA CARBO ø 57,8x50x3 mm	FLAT CARBO GASKET ø 57.8x50x3 mm	FLACHDICHTUNG CARBO ø 57,8x50x3 mm	JUNTA PLANA CARBO ø 57,8x50x3 mm
34	**1449217**	TUBAZIONE INIETTORE	INJECTOR PIPE	INJEKTORLEITUNG	TUBERÍA INYECTOR
35	**7102087**	TUBO FLEX ø 3/8"Fc x 3/8"CMc 380 mm	HOSE FLEX ø 3/8"Fc x 3/8"CMc 380 mm	FLEX-SCHLAUCH ø 3/8"Fc x 3/8"CMc 380 mm	TUBO FLEX ø 3/8"Fc x 3/8"CMc 380 mm
38	**1240296**	MOTORE SMA A FLANGIA 150W	MOTOR SMA WITH FLANGE 150W	MOTOR SMA MIT FLANSCH 150W	MOTOR SMA DE BRIDA 150W
39	**1349270**	RACCORDO POMPA ø 3/8"M-3/8"M	PUMP FITTING ø 3/8"M-3/8"M	PUMPENANSCHLUSS ø 3/8"A-3/8"A	RACOR BOMBA ø 3/8"M-3/8"M
40	**1786222**	GUARNIZIONE PIANA EPDM ø 22x18x1,5 mm	FLAT GASKET EPDM ø 22x18x1.5 mm	FLACHDICHTUNG EPDM ø 22x18x1,5 mm	JUNTA PLANA EPDM ø 22x18x1,5 mm
41	**1160074**	FILTRO ACQUA ø 8,5x25 mm	WATER FILTER ø 8.5x25 mm	WASSERFILTER ø 8,5x25 mm	FILTRO AGUA ø 8,5x25 mm
42	**1330018**	POMPA VOLUMETRICA CIMBALI/FAEMA ø 3/8"	ROTARY VANE PUMP CIMBALI/FAEMA ø 3/8"	VERDRÄNGERPUMPE CIMBALI/FAEMA ø 3/8"	BOMBA VOLUMÉTRICA CIMBALI/FAEMA ø 3/8"
42	**1330031**	POMPA VOLUMETRICA ROTOFLOW ø 3/8"	ROTARY VANE PUMP ROTOFLOW ø 3/8"	VERDRÄNGERPUMPE ROTOFLOW ø 3/8"	BOMBA VOLUMÉTRICA ROTOFLOW ø 3/8"
42	**1330033**	POMPA VOLUMETRICA PROCON ø 3/8"	ROTARY VANE PUMP PROCON ø 3/8"	VERDRÄNGERPUMPE PROCON ø 3/8"	BOMBA VOLUMÉTRICA PROCON ø 3/8"
42	**1330200**	POMPA VOLUMETRICA NUERT ø 3/8" GAS	ROTARY VANE PUMP NUERT ø 3/8" GAS	VERDRÄNGERPUMPE NUERT ø 3/8" GAS	BOMBA VOLUMÉTRICA NUERT ø 3/8" GAS
44	**1191002**	GIUNTO GOMMA ø 41,5 mm	RUBBER COUPLING ø 41.5 mm	KUPPLUNGSSATZ AUS GUMMI ø 41,5 mm	ACOPLAMIENTO GOMA ø 41,5 mm
45	**1191003**	GIUNTO METALLICO COMPLETO	COMPLETE METAL COUPLING	KOMPLETTE METALLKUPPLUNG	ACOPLAMIENTO METÁLICO COMPLETO
48	**1527037**	VASCHETTA DI SCARICO	DRAIN TANK	ABFLUSSBEHÄLTER	CUBETA DESAGÜE
49	**1449285**	TUBO SILICONE ø 6x10 SHORE 60 - 100 mt	SILICONE HOSE ø 6x10 SHORE 60 - 100 m	SILIKONSCHLAUCH ø 6x10 SHORE 60 - 100 m	TUBO SILICONA ø 6x10 SHORE 60 - 100 m
49	**1449685**	TUBO SILICONE ø 6x10 SHORE 60 - 5 mt	SILICONE HOSE ø 6x10 SHORE 60 - 5 m	SILIKONSCHAUCH ø 6x10 SHORE 60 - 5 m	TUBO SILICONA ø 6x10 SHORE 60 - 5 m
51	**3060608**	GUARNIZIONE OR 03050 EPDM	O-RING 03050 EPDM	O-RING-DICHTUNG 03050 EPDM	JUNTA ARO "O" 03050 EPDM
54	**1186358**	GUARNIZIONE OR 03030 EPDM	O-RING 03030 EPDM	O-RING-DICHTUNG 03030 EPDM	JUNTA ARO "O" 03030 EPDM
55	**1120241**	ELETTROVALVOLA LUCIFER 2 VIE 24V 50/60Hz	2-WAY SOLENOID VALVE LUCIFER 24V 50/60Hz	MAGNETVENTIL LUCIFER 2 WEGE 24V 50/60Hz	ELECTROVÁLVULA LUCIFER 2 VÍAS 24V 50/60H
55	**1120941**	ELETTROVALVOLA ODE 2 VIE 24VAC 8W	SOLENOID VALVE ODE 2-WAY 24VAC 8W	MAGNETVENTIL ODE 2-WEGEN 24VAC 8W	ELECTROVÁLVULA ODE 2 VÍAS 24VAC 8W
57	**1186966**	GUARNIZIONE ORM 0057-19 VITON VERDE	GASKET ORM 0057-19 VITON GREEN	DICHTUNG ORM 0057-19 VITON GRÜN	JUNTA ORM 0057-19 VITON VERDE
62	**1186957**	GUARNIZIONE PIANA PTFE ø 22x17x1,5 mm	FLAT GASKET PTFE ø 22x17x1,5 mm	FLACHDICHTUNG AUS PTFE ø 22x17x1,5 mm	JUNTA PLANA PTFE ø 22x17x1,5 mm
64	**1245088**	MANOMETRO POMPA ø 62 mm 0÷16 bar	PUMP PRESSURE GAUGE ø 62 mm 0÷16 bar	PUMPE MANOMETER ø 62 mm 0÷16 bar	MANOMETRO BOMBA ø 62 mm 0÷16 bar
65	**1245090**	MANOMETRO POMPA ø 62 mm 0÷16 bar	MANOMETER FOR PUMP Ø 62 MM 0÷16 bar	MANOMETER PUMPE ø 62 mm 0÷16 bar	MANOMETRO BOMBA ø 62 mm 0÷16 bar

RESISTENZE
HEATING ELEMENTS
HEIZKÖRPER
RESISTENCIAS

FA6001

Posizioni senza cod. LF: a richiesta
Positions without LF Code No.: upon request
Abbildungen ohne LF Bestell-Nr.: auf Anfrage
Posiciones sin cód. LF: previa petición

FAEMA

P.	Cod.	Descrizione	Description	Beschreibung	Descripción
1	**5038761**	RESISTENZA 3500W 230V	RESISTENZA 3500W 230V	HEIZKÖRPER 3500W 230V	RESISTENCIA 3500W 230V
1	**1755001**	RESISTENZA 2000W 230V	HEATING ELEMENT 2000W 230V	HEIZKÖRPER 2000W 230V	RESISTENCIA 2000W 230V
1	**1755101**	RESISTENZA 1500W 220V	HEATING ELEMENT 1500W 220V	HEIZKÖRPER 1500W 220V	RESISTENCIA 1500W 220V
1	**1755102**	RESISTENZA 1800W 220V	HEATING ELEMENT 1800W 220V	HEIZKÖRPER 1800W 220V	RESISTENCIA 1800W 220V
1	**1755107**	RESISTENZA 2600W 220V	HEATING ELEMENT 2600W 220V	HEIZKÖRPER 2600W 220V	RESISTENCIA 2600W 220V
1	**1755108**	RESISTENZA 3700W 220V	HEATING ELEMENT 3700W 220V	HEIZKÖRPER 3700W 220V	RESISTENCIA 3700W 220V
1	**1755109**	RESISTENZA 5000W 220V	HEATING ELEMENT 5000W 220V	HEIZKÖRPER 5000W 220V	RESISTENCIA 5000W 220V
1	**1755652**	RESISTENZA 1800W 110V	HEATING ELEMENT 1800W 110V	HEIZKÖRPER 1800W 110V	RESISTENCIA 1800W 110V
2	**1186179**	GUARNIZIONE PIANA PTFE ø 57x43x3 mm	PTFE FLAT GASKET ø 57x43x3 mm	FLACHDICHTUNG AUS PTFE ø 57x43x3 mm	JUNTA PLANA PTFE ø 57x43x3 mm
2	**1186606**	GUARNIZIONE PIANA CARBO ø 57x43x3 mm	FLAT CARBO GASKET ø 57x43x3 mm	FLACHDICHTUNG CARBO ø 57x43x3 mm	JUNTA PLANA CARBO ø 57x43x3 mm
2	**1186623**	GUARNIZIONE PIANA PTFE ø 53x43x3 mm	PTFE FLAT GASKET ø 53x43x3 mm	FLACHDICHTUNG AUS PTFE ø 53x43x3 mm	JUNTA PLANA PTFE ø 53x43x3 mm
3	**1755079**	RESISTENZA 2440/2900W 220/240V	HEATING ELEMENT 2440/2900W 220/240V	HEIZKÖRPER 2440/2900W 220/240V	RESISTENCIA 2440/2900W 220/240V
3	**1755117**	RESISTENZA 3780/4500W 230/400V	HEATING ELEMENT 3780/4500W 230/400V	HEIZKÖRPER 3780/4500W 230/400V	RESISTENCIA 3780/4500W 230/400V
3	**1755118**	RESISTENZA 4500W 230/400V	HEATING ELEMENT 4500W 230/400V	HEIZKÖRPER 4500W 230/400V	RESISTENCIA 4500W 230/400V
3	**1755119**	RESISTENZA 5715W 230/400V	HEATING ELEMENT 5715W 230/400V	HEIZKÖRPER 5715W 230/400V	RESISTENCIA 5715W 230/400V
4	**1755115**	RESISTENZA 2500W 220V	HEATING ELEMENT 2500W 220V	HEIZKÖRPER 2500W 220V	RESISTENCIA 2500W 220V
4	**1755116**	RESISTENZA 2400W 220V	HEATING ELEMENT 2400W 220V	HEIZKÖRPER 2400W 220V	RESISTENCIA 2400W 220V
4	**1755653**	RESISTENZA 2400W 110V	HEATING ELEMENT 2400W 110V	HEIZKÖRPER 2400W 110V	RESISTENCIA 2400W 110V
5	**1755035**	RESISTENZA 1000W 220V	HEATING ELEMENT 1000W 220V	HEIZKÖRPER 1000W 220V	RESISTENCIA 1000W 220V
5	**1755656**	RESISTENZA 1000W 110V	HEATING ELEMENT 1000W 110V	HEIZKÖRPER 1000W 110V	RESISTENCIA 1000W 110V
6	**1186352**	GUARNIZIONE OR 02050 EPDM	O-RING 02050 EPDM	DICHTUNG O-RING 02050 EPDM	JUNTA ARO "O" 02050 EPDM
7	**1186625**	GUARNIZIONE OR 03281 EPDM	GASKET OR 03281 EPDM	DICHTUNG OR 03281 EPDM	JUNTA ARO "O" 03281 EPDM
8	**1443400**	TERMOSTATO A CONTATTO 107°C M4	CONTACT THERMOSTAT 107°C M4	ANLEGETHERMOSTAT 107°C M4	TERMOSTATO DE CONTACTO 107°C M4
9	**1443401**	TERMOSTATO A CONTATTO 135°C M4	CONTACT THERMOSTAT 135°C M4	ANLEGETHERMOSTAT 135°C M4	TERMOSTATO DE CONTACTO 135°C M4
10	**1444206**	TERMOSTATO A CONTATTO 145°C M4	CONTACT THERMOSTAT 145°C M4	ANLEGETHERMOSTAT 145°C M4	TERMOSTATO DE CONTACTO 145°C M4
11	**1755034**	PROTEZIONE RESISTENZA	HEAT ELEMENT PROTECTION	SCHUTZ FÜR HEIZKÖRPER	PROTECCIÓN RESISTENCIA
12	**3444142**	TERMOSTATO TRIFASE 150°C	THREE-PHASE THERMOSTAT 150°C	THERMOSTAT 3-PHASIG 150°C	TERMOSTATO TRIFÁSICO 150°C
13	**1444509**	TERMOSTATO TRIFASE 169°C	THREE-PHASE THERMOSTAT 169°C	THERMOSTAT 3-PHASIG 169°C	TERMOSTATO TRIFÁSICO 169°C
14	**1444503**	PROTETTORE RESISTENZE STIEBEL	STIEBEL HEATING ELEMENT PROTECTION	SCHUTZ FÜR HEIZKÖRPER STIEBEL	PROTECTOR RESISTENCIAS STIEBEL
15	**1444504**	PREMISTOPPA PER TERMOSTATO	THERMOSTST STUFFING GLAND	STOPFBÜCHSE FÜR THERMOSTAT	PRENSAESTOPA TERMOSTATO
16	**1444505**	RACCORDO PREMISTOPPA M10x1	STUFFING GLAND FITTING M10x1	ANSCHLUSS FÜR STOPFBÜCHSE M10x1	RACOR PRENSAESTOPA M10x1
30	**1191001**	GIUNTO METALLICO COMPLETO	COMPLETE METAL COUPLING	KOMPLETTE METALLKUPPLUNG	ACOPLAMIENTO METÁLICO COMPLETO
31	**1191002**	GIUNTO GOMMA ø 41,5 mm	RUBBER COUPLING ø 41.5 mm	KUPPLUNGSSATZ AUS GUMMI ø 41,5 mm	ACOPLAMIENTO GOMA ø 41,5 mm
32	**1191003**	GIUNTO METALLICO COMPLETO	COMPLETE METAL COUPLING	KOMPLETTE METALLKUPPLUNG	ACOPLAMIENTO METÁLICO COMPLETO
33	**1191005**	GIUNTO GOMMA ø 35 mm	RUBBER COUPLING ø 35 mm	GUMMIKUPPLUNG ø 35 mm	ACOPLAMIENTO GOMA ø 35 mm
34	**1191004**	GIUNTO METALLICO COMPLETO	COMPLETE METAL COUPLING	KOMPLETTE METALLKUPPLUNG	ACOPLAMIENTO METÁLICO COMPLETO
35	**1755077**	RESISTENZA 1500W 220V	HEATING ELEMENT 1500W 220V	HEIZKÖRPER 1500W 220V	RESISTENCIA 1500W 220V
36	**3443071**	TERMOSTATO A CONTATTO 135°C M4	CONTACT THERMOSTAT 135°C M4	KONTAKTTHERMOSTAT 135°C M4	TERMOSTATO DE CONTACTO 135°C M4

MANOMETRI-VASCHETTE-ARTICOLI VARI
PRESSURE GAUGES-TANKS-MISCELLANEOUS
MANOMETER-SCHALEN-VERSCHIEDENE TEILE
MANOMETROS-CUBA-VARIOS

FA6501

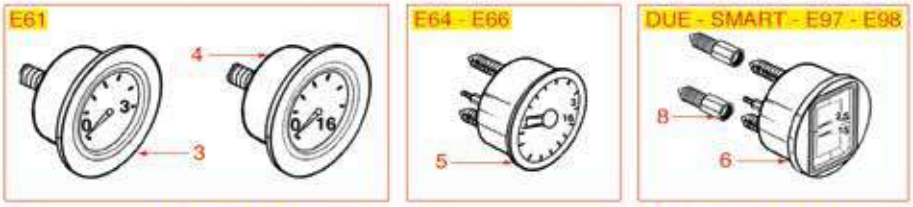

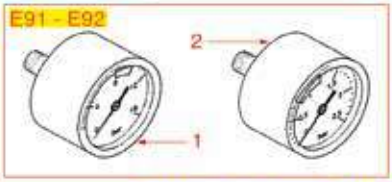

Posizioni senza cod. LF: a richiesta
Positions without LF Code No.: upon request
Abbildungen ohne LF Bestell-Nr.: auf Anfrage
Posiciones sin cód. LF: previa petición

FAEMA

P.	Cod.	Descrizione	Description	Beschreibung	Descripción
1	**1245557**	MANOMETRO POMPA ø 42 mm 0÷16 bar	PUMP PRESSURE GAUGE ø 42 mm 0÷16 bar	MANOMETER FÜR PUMPE ø 42 mm 0÷16 bar	MANÓMETRO BOMBA ø 42 mm 0÷16 bar
2	**1245556**	MANOMETRO CALDAIA ø 42 mm 0÷2,5 bar	BOILER PRESSURE GAUGE ø 42 mm 0÷2.5 bar	MANOMETER DURCHLAUFERH. ø 42mm 0÷2,5 bar	MANÓMETRO CALDERA ø 42 mm 0÷2,5 bar
3	**1245554**	MANOMETRO CALDAIA ø 52 mm 0÷3 bar	BOILER PRESSURE GAUGE ø 52 mm 0÷3 bar	MANOMETER DURCHLAUFERH. ø 52 mm 0÷3 bar	MANÓMETRO CALDERA ø 52 mm 0÷3 bar
4	**1245553**	MANOMETRO POMPA ø 52 mm 0÷16 bar	PUMP PRESSURE GAUGE ø 52 mm 0÷16 bar	MANOMETER FÜR PUMPE ø 52 mm 0÷16 bar	MANÓMETRO BOMBA ø 52 mm 0÷16 bar
5	**1245555**	MANOMETRO CALDAIA-POMPA ø 60 mm	BOILER-PUMP PRESSURE GAUGE ø 60 mm	MANOMETER DURCHLAUFERH.-PUMPE ø 60 mm	MANÓMETRO CALDERA-BOMBA ø 60 mm
6	**1245551**	MANOMETRO CALDAIA-POMPA ø 63 mm	BOILER-PUMP PRESSURE GAUGE ø 63 mm	MANOMETER DURCHLAUFERH.-PUMPE ø 63 mm	MANÓMETRO CALDERA-BOMBA ø 63 mm
8	**1325001**	PROLUNGA PER MANOMETRI ø 1/8"	EXTENSION FOR PRESSURE GAUGE ø 1/8"	VERLÄNGERUNGSSTÜCK FÜR MANOMETER ø 1/8"	PROLONGACIÓN PARA MANÓMETROS ø 1/8"
9	**1527306**	VASCHETTA IN PLASTICA	PLASRIC TANK	TANK AUF KUNSTSTOFF	CUBETA DE PLÁSTICO
10	**1527307**	VASCHETTA INFERIORE IN PLASTICA	LOWER TANK - PLASTIC	TANK UNTEN AUS PLASTIK	CUBETA INFERIOR DE PLÁSTICO
11	**1349501**	RACCORDO SCARICO	OUTLET FITTING	AUSLAUFANSCHLUSS	RACOR DESAGÜE
12	**1527001**	COMPLETAMENTO VASCHETTA	TANK COMPLETION	ERGÄNZUNGSTEIL FÜR BEHÄLTER	PIEZA CUBETA
15	**1069001**	CUCCHIAIO DOSATORE IN PLASTICA 20 ml	PLASTIC MEASURING SPOON 20 ml	DOSIERLÖFFEL AUS KUNSTSTOFF 20 ml	CUCHARA DOSIFICADOR PLÁSTICO 20 ml
16	**1069002**	CUCCHIAIO DOSATORE INOX 20 ml	STAINLESS STEEL MEASURING SPOON 20 ml	DOSIERLÖFFEL AUS EDELSTAHL 20 ml	CUCHARA DOSIFICADOR INOX 20 ml
17	**1385002**	PRESSINO NYLON ø 50/57 mm	NYLON COFFEE TAMPER ø 50/57 mm	TAMPER AUS NYLON ø 50/57 mm	PRENSA CAFÉ NYLON ø 50/57 mm
18	**1385054**	PRESSINO ALLUMINIO ANODIZZATO ø 53 mm	ANODISED ALUMINUM TAMPER ø 53 mm	TAMPER AUS ELOXIERTEM ALUMINIUM ø 53 mm	PRENSA CAFÉ ALUMINIO ANODIZADO ø 53 mm
19	**1385053**	PRESSINO ALLUMINIO ANODIZZATO ø 58 mm	ANODISED ALUMINUM TAMPER ø 58 mm	TAMPER AUS ELOXIERTEM ALUMINIUM ø 58 mm	PRENSA CAFÉ ALUMINIO ANODIZADO ø 58 mm
20	**1384001**	SPAZZOLINO PULISCIDOCCE	BRUSH FOR COFFEE SHOWER	BÜRSTE ZUR DUSCHENREINIGUNG	CEPILLO LIMPIA DUCHAS
21	**1384002**	SPAZZOLINA PER MANUTENZIONE	BRUSH FOR MAINTENANCE	BÜRSTE FÜR WARTUNG	CEPILLO PARA MANTENIMIENTO
22	**1245022**	MANOMETRO CALDAIA-POMPA ø 63 mm	BOILER-PUMP PRESSURE GAUGE ø 63 mm	MANOMETER F. DURCHLAUFERH.-PUMPE ø 63 mm	MANÓMETRO CALDERA-BOMBA ø 63 mm
23	**1527005**	VASCHETTA SCARICO SUPERIORE PLASTICA	UPPER PLASTIC DRAIN TANK	OBERE ABFLUSSWANNE AUS KUNSTSTOFF	CUBETA DESAGÜE SUPERIOR PLÁSTICO

VARIE E61
MISCELLANEOUS E61
VERSCHIEDENE TEILE E61
VARIOS E61

FA6601

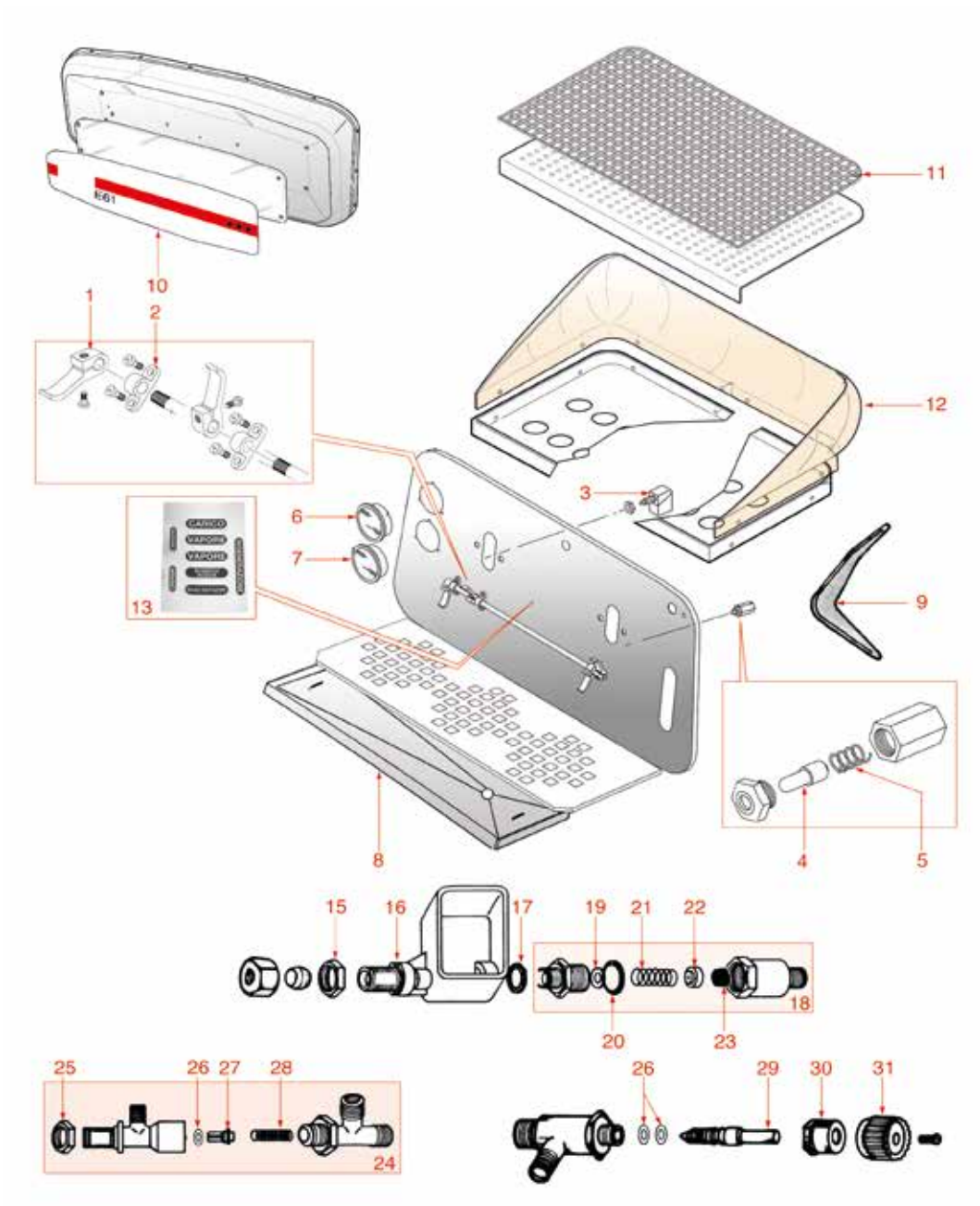

Posizioni senza cod. LF: a richiesta
Positions without LF Code No.: upon request
Abbildungen ohne LF Bestell-Nr.: auf Anfrage
Posiciones sin cód. LF: previa petición

FAEMA

P.	Cod.	Descrizione	Description	Beschreibung	Descripción
1	**1225014**	LEVA COMANDO MICRO	MICRO CONTROL LEVER	SCHALTHEBEL MIKRO	PALANCA MANDO MICRO
3	**1240817**	MICROINTERRUTTORE G4 16A 250V	MICROSWITCH G4 16A 250V	MIKROSCHALTER G4 16A 250V	MICROINTERRUPTOR G4 16A 250V
3	**1240821**	MICROINTERRUTTORE 10A 250V	MICROSWITCH 10A 250V	MIKROSCHALTER 10A 250V	MICROINTERRUPTOR 10A 250V
4	**3240419**	MICROINTERRUTTORE MF9 16A 250V	MICROSWITCH MF9 16A 250V	MIKROSCHALTER MF9 16A 250V	MICROINTERRUPTOR MF9 16A 250V
6	**1245554**	MANOMETRO CALDAIA ø 52 mm 0÷3 bar	BOILER PRESSURE GAUGE ø 52 mm 0÷3 bar	MANOMETER DURCHLAUFERH. ø 52 mm 0÷3 bar	MANÓMETRO CALDERA ø 52 mm 0÷3 bar
7	**1245553**	MANOMETRO POMPA ø 52 mm 0÷16 bar	PUMP PRESSURE GAUGE ø 52 mm 0÷16 bar	MANOMETER FÜR PUMPE ø 52 mm 0÷16 bar	MANÓMETRO BOMBA ø 52 mm 0÷16 bar
9	**1026051**	COPPIA DI BAFFI NERI E61 (2PZ)	BLACK ANGLE E61 (2 PCS)	SCHWARZER ECKSCHUTZ E61 (2 STK.)	ÁNGULO NEGRO E61 (2UDS.)
10	**1009002**	ADESIVO E61 - 1 GRUPPO	STICKER E61 1/GR	FOLIENAUFKLEBER E61 - 1 GRUPPE	ADHESIVO E61 - 1 GRUPO
10	**1009003**	ADESIVO E61 - 2 GRUPPI	STICKER E61 2/GR	FOLIENAUFKLEBER E61 - 2 GRUPPEN	ADHESIVO E61 - 2 GRUPOS
10	**1009004**	ADESIVO E61 - 3 GRUPPI	STICKER E61 3/GR	FOLIENAUFKLEBER E61 - 3 GRUPPEN	ADHESIVO E61 - 3 GRUPOSI
11	**1185701**	GRIGLIA SCALDATAZZE FAEMA	CUP WARMING GRID FAEMA	GITTER FÜR TASSENWÄRMER FAEMA	BANDEJA CALIENTA-TAZAS FAEMA
11	**1185702**	GRIGLIA SCALDATAZZE BIANCA	WHITE CUP WARMING GRID	WEISSES GITTER FÜR TASSENWÄRMER FAEMA	BANDEJA CALIENTA-TAZAS BLANCA
11	**1185703**	GRIGLIA SCALDATAZZE	BROWN CUP WARMING	GITTER FÜR TASSENWÄRMER	BANDEJA CALIENTA-TAZAS
12	**1026001**	CAPOTTINA E61 - 1 GRUPPO	COVER E61 - 1 COFFEE GROUP	ABDECKUNG E61 - 1 GRUPPE	CUBIERTA E61 - 1 GRUPO
12	**1026002**	CAPOTTINA E61 - 3 GRUPPI	COVER E61 - 3 COFFEE GROUPS	ABDECKUNG E61 - 3 GRUPPEN	CUBIERTA E61 - 3 GRUPOS
12	**1026003**	CAPOTTINA E61 - 2 GRUPPI	COVER E61 - 2 COFFEE GROUPS	ABDECKUNG E61 - 2 GRUPPEN	CUBIERTA E61 - 2 GRUPOS
13	**1009001**	ADESIVO E61 PICCOLO	STICKER E61 SMALL	KLEINER FOLIENAUFKLEBER E61	ADHESIVO E61 PEQUEÑO
15	**1349504**	DADO ø 1/2" CHIAVE 25x6 mm	NUT ø 1/2" KEY 25x6 mm	MUTTER ø 1/2" SCHLÜSSEL 25x6 mm	TUERCA ø 1/2" LLAVE 25x6 mm
17	**1186620**	GUARNIZIONE PIANA RAME ø 22x17x1,5 mm	COPPER FLAT GASKET ø 22x17x1.5 mm	FLACHDICHTUNG AUS KUPFER ø 22x17x1,5 mm	JUNTA PLANA COBRE ø 22x17x1,5 mm
18	**1523513**	VALVOLA DI ESPANSIONE ø 3/8"M-3/8"M	EXPANSION VALVE ø 3/8"M-3/8"M	EXPANSIONSVENTIL ø 3/8"A-3/8"A	VÁLVULA EXPANSIÓN ø 3/8"M-3/8"M
19	**1186319**	RONDELLA PIANA OTTONE ø 13,9x8,3x1 mm	WASHER FLAT BRASS ø 13.9x8.3x1 mm	SCHEIBE FLACH MESSING ø 13,9x8,3x1 mm	ARANDELA PLANA DE LATÓN ø 13,9x8,3x1 mm
20	**1186326**	GUARNIZIONE PIANA PTFE ø 22x16x2 mm	PTFE FLAT GASKET ø 22x16x2 mm	FLACHDICHTUNG AUS PTFE ø 16x22,5x2 mm	JUNTA PLANA PTFE ø 22x16x2 mm
21	**1250516**	MOLLA ø 15x28 mm	SPRING ø 15x28 mm	FEDER ø 15x28 mm	MUELLE ø 15x28 mm
22	**1186131**	PORTAGUARNIZIONE RUBINETTO	GASKET HOLDER FOR TAP	DICHTUNGSTRÄGER EINLAUFHAHN	PORTAJUNTA GRIFO
23	**1186129**	GUARNIZIONE PIANA NBR ø 15/6x10 mm	GASKET FLAT NBR ø 15/6x10 mm	FLACHDICHTUNG NBR ø 15/6x10 mm	JUNTA PLANA NBR ø 15/6x10 mm
24	**1523512**	VALVOLA DI NON RITORNO ø 3/8"M-1/4"M	NON-RETURN VALVE ø 3/8"M-1/4"M	RÜCKSCHLAGVENTIL ø 3/8"A-1/4"A	VÁLVULA DE RETENCIÓN ø 3/8"-1/4"M
25	**1349351**	DADO ø 3/8"F H5 CHIAVE 24 mm	NUT ø 3/8"F H5 KEY 24 mm	MUTTER ø 3/8"I H5 SCHLÜSSEL 24 mm	TUERCA ø 3/8"H H5 LLAVE 24 mm
26	**1186411**	GUARNIZIONE OR 02031 EPDM	O-RING 02031 EPDM	DICHTUNG O-RING 02031 EPDM	JUNTA ARO "O" 02031 EPDM
27	**1523426**	VALVOLA DI NON RITORNO TRIANGOLARE	NON-RETURN VALVE	RÜCKSCHLAGVENTIL DREIECKIG	VÁLVULA DE RETENCIÓN TRIANGULAR
28	**1250202**	MOLLA ø 8x30 mm	SPRING ø 8x30 mm	FEDER ø 8x30 mm	MUELLE ø 8x30 mm
31	**1241484**	MANOPOLA PER RUBINETTO SCALDATAZZE	CUP WARMER KNOB	DREHKNOPF FÜR TASSENWÄRMER	MANDO GRIFO CALIENTATAZAS

CAPPUCCINATORE
CAPPUCCINATORE
CAPPUCCINATORE
CAPPUCCINATORE

FA6701

E92

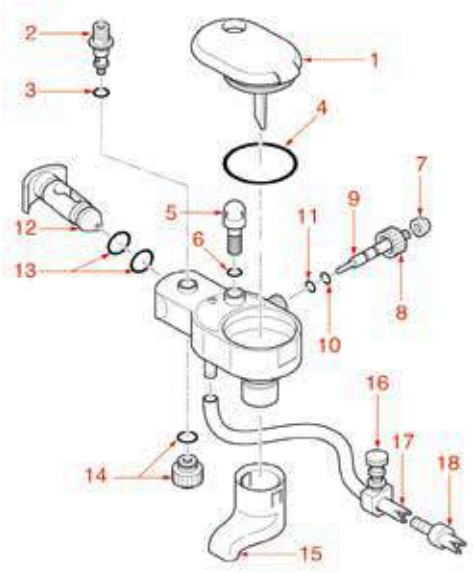

E91 - E97 - E98 - DUE - SMART

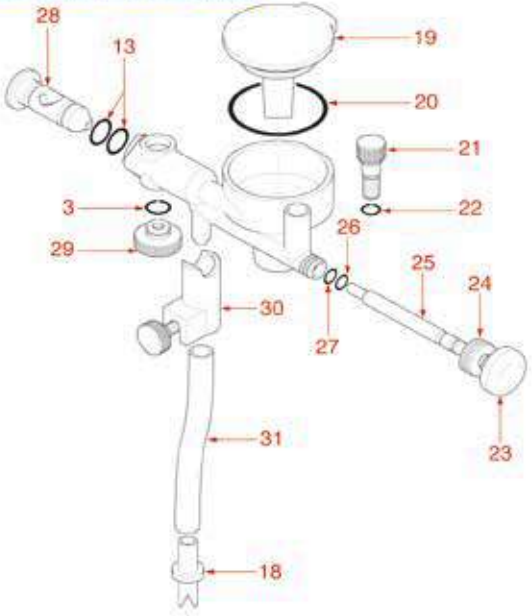

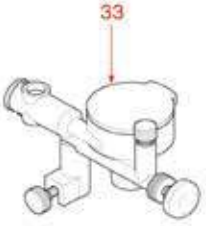

Posizioni senza cod. LF: a richiesta
Positions without LF Code No.: upon request
Abbildungen ohne LF Bestell-Nr.: auf Anfrage
Posiciones sin cód. LF: previa petición

FAEMA

P.	Cod.	Descrizione	Description	Beschreibung	Descripción
3	**3243009**	GUARNIZIONE OR 0106 EPDM	O-RING GASKET 0106 EPDM	DICHTUNG O-RING 0106 EPDM	JUNTA ARO "O" 0106 EPDM
4	**3243191**	GUARNIZIONE OR 02125 EPDM	O-RING 02125 EPDM	O-RING 02125 EPDM	JUNTA ARO "O" 02125 EPDM
6	**1186362**	GUARNIZIONE OR 02021 EPDM	"O" RING 02021 EPDM	DICHTUNG O-RING 02021 EPDM	JUNTA ARO "O" 02021 EPDM
10	**1186014**	GUARNIZIONE OR 02015 EPDM	O-RING 02015 EPDM	DICHTUNG O-RING 02015 EPDM	JUNTA ARO "O" 02015 EPDM
13	**1186255**	GUARNIZIONE OR 0109 EPDM	O-RING 0109 EPDM	DICHTUNG O-RING 0109 EPDM	JUNTA ARO "O" 0109 EPDM
20	**1186929**	GUARNIZIONE OR 02137 VITON VERDE	O-RING 02137 VITON GREEN	DICHTUNG OR 02137 VITON GRÜN	JUNTA ARO 02137 VITON VERDE
22	**1186556**	GUARNIZIONE OR R6 EPDM	O-RING R6 EPDM	OR-DICHTUNG R6 EPDM	JUNTA ARO "O" R6 EPDM
26	**1186514**	GUARNIZIONE OR 02015 SILICONE	O-RING 02015 SILICON	DICHTUNG O-RING 02015 SILIKON	JUNTA TÓRICA 02015 SILICONA
27	**1186365**	GUARNIZIONE OR 02012 EPDM	"O" RING 02012 EPDM	DICHTUNG O-RING 02012 EPDM	JUNTA ARO "O" 02012 EPDM
31	**1449682**	TUBO SILICONE ø 5x8 SHORE 60 - 10 mt	SILICONE HOSE ø 5x8 SHORE 60 - 10 m	SILIKONSCHLAUCH ø 5x8 SHORE 60 - 10 m	TUBO SILICONA ø 5x8 SHORE 60 - 10 m

GRUPPI EROGAZIONE A LEVETTA E AUTO
AUTO AND LEVER COFFEE GROUP
HEBELGRUPPE FÜR KAFFEEAUSGABE UND AUTO
GRUPO SALIDA DE PALANCA Y AUTO

FZCS0101

Posizioni senza cod. LF: a richiesta
Positions without LF Code No.: upon request
Abbildungen ohne LF Bestell-Nr.: auf Anfrage
Posiciones sin cód. LF: previa petición

FIORENZATO CS

P.	Cod.	Descrizione	Description	Beschreibung	Descripción
1	**1192006**	GRUPPO EROGAZIONE E61	BREW GROUP E61	GRUPPE FÜR KAFFEEAUSGABE E61	GRUPO EROGACIÓN E61
2	**1439001**	TAPPO ø 16 mm PER GRUPPO EROGAZIONE	CAP ø 16 mm FOR BREW GROUP	DECKEL FÜR AUSLAUFGRUPPE ø 16 mm	TAPÓN ø 16 mm PARA GRUPO EROGACIÓN
3	**1186326**	GUARNIZIONE PIANA PTFE ø 22x16x2 mm	PTFE FLAT GASKET ø 22x16x2 mm	FLACHDICHTUNG AUS PTFE ø 16x22,5x2 mm	JUNTA PLANA PTFE ø 22x16x2 mm
4	**1160517**	FILTRO ACQUA ø 8,5x22 mm	WATER FILTER ø 8.5x22 mm	WASSERFILTER ø 8,5x22 mm	FILTRO AGUA ø 8,5x22 mm
5	**1501522**	UGELLO M6x1 FORO ø 0,75 mm	NOZZLE M6x1 HOLE ø 0,75 mm	DÜSE M6x1 LOCH ø 0,75 mm	TOBERA M6x1 AGUJERO ø 0,75 mm
6	**1027016**	CANOTTO CROMATO SUPERIORE	UPPER CHROMIUM-PLATED SLEEVE	KOLLEKTOR VERCHROMT	MANGA CROMADO SUPERIOR
8	**1186591**	GUARNIZIONE OR 0128 VITON	O-RING 0128 VITON	DICHTUNG O-RING 0128 VITON	JUNTA ARO "O" 0128 VITON
10	**1186307**	GUARNIZIONE PIANA PTFE ø 36x30x2 mm	PTFE FLAT GASKET ø 36x30x2 mm	FLACHDICHTUNG AUS PTFE ø 36x30x2 mm	JUNTA PLANA PTFE ø 36x30x2 mm
11	**1439011**	TAPPO CROMATO LATERALE	CHROMIUM-PLATED SIDE CAP	SCHRAUBVERSCHLUSS CHROMIERT SEITLICH	TAPÓN CROMADO LATERAL
12	**1186612**	GUARNIZIONE OR 02025 VITON	O-RING 02025 VITON	DICHTUNG O-RING 02025 VITON	JUNTA ARO OR 02025 VITON VERDE
12	**1186611**	GUARNIZIONE OR 02025 SILICONE ROSSO	O-RING 02025 RED SILICONE	DICHTUNG O-RING 02025 SILIKON ROT	JUNTA ARO "O" 02025 SILICONA ROJA
13	**1120330**	ELETTROVALVOLA LUCIFER 3 VIE 240V 50Hz	3-WAY SOLENOID VALVE LUCIFER 240V 50Hz	3-WEGE MAGNETVENTIL LUCIFER 240V 50Hz	ELECTROVÁLVULA LUCIFER 3 VÍAS 240V 50Hz
13	**1120335**	ELETTROVALVOLA PARKER 3 VIE 230V 50/60Hz	3-WAY SOLENOID VALVE PARKER 230V 50/60Hz	3-WEGE MAGNETVENTIL PARKER 230V 50/60Hz	ELECTROVÁLVULA PARKER 3 VÍAS 230V 50/60Hz
14	**1120334**	PARTE MECCANICA LUCIFER 3 VIE	3-WAY MECHANICAL COMPONENT LUCIFER	MECHANISCHER TEIL 3-WEGE LUCIFER	PARTE MECÁNICA LUCIFER 3 VÍAS
14	**1120339**	PARTE MECCANICA PARKER 3 VIE	3-WAY MECHANICAL COMPONENT PARKER	MECHANISCHER TEIL 3-WEGE PARKER	PARTE MECÁNICA PARKER 3 VÍAS
15	**1120332**	BOBINA LUCIFER/PARKER 220/240V 9W 50Hz	COIL LUCIFER/PARKER 220/240V 9W 50Hz	SPULE LUCIFER/PARKER 220/240V 9W 50Hz	BOBINA LUCIFER/PARKER 220/240V 9W 50Hz
15	**3120032**	BOBINA PARKER ZB09 9W 220/240V 50/60Hz	COIL PARKER ZB09 9W 220/240V 50/60Hz	SPULE PARKER ZB09 9W 220/240V50/60Hz	BOBINA PARKER ZB09 9W 220/240V 50/60Hz
16	**1349007**	RACCORDO CROMATO SCARICO	DRAIN CHROMIUM-PLATED FITTING	AUSLAUFANSCHLUSS CHROMIERT	RACOR CROMADO DESAGÜE
17	**1501561**	SPRUZZATORE GRUPPO ø 30 mm M10x1	GROUP SPRAY NOZZLE ø 30 mm M10x1	SPRITZDÜSE FÜR KAFFEEGR.ø 30 mm M10x1	BOQUILLA GRUPO ø 30 mm M10x1
18	**1081016**	DOCCIA EROGAZIONE ø 60 mm	SHOWER SCREEN ø 60 mm	DUSCHE ø 60 mm	DUCHA ø 60 mm
18	**1081116**	DOCCIA EROGAZIONE ø 60 mm	SHOWER SCREEN ø 60 mm	DUSCHE ø 60 mm	DUCHA ø 60 mm
18	**1081216**	DOCCIA EROGAZIONE ø 60 mm	SHOWER SCREEN ø 60 mm	AUSLAUFDUSCHE ø 60 mm	DUCHA EROGACIÓN ø 60 mm
18	**1081516**	DOCCIA EROGAZIONE ø 60 mm	SHOWER ø 60 mm	AUSLAUFDUSCHE ø 60 mm	DUCHA EROGACIÓN ø 60 mm
19	**1190001**	SPESSORE CARTA ø 73x59x0,8 mm	PAPER SHIM ø 73x59x0.8 mm	ABSTANDSSTÜCK AUS PAPIER ø 73x59x0,8 mm	ESPESOR PAPEL ø 73x59x0,8 mm
20	**1190002**	SPESSORE GOMMA ø 73x59x1 mm EPDM	RUBBER SHIM ø 73x59x1 mm EPDM	ABSTANDSSTÜCK GUMMI ø 73,5x59x1 mm EPDM	ESPESOR GOMA ø 73,5x59x1 mm EPDM
21	**1186723**	GUARNIZIONE PORTAFILTRO ø 73x57x8,5 mm	FILTER HOLDER GASKET ø 73x57x8.5 mm	SIEBTRÄGERDICHTUNG ø 73x57x8,5 mm	JUNTA PORTAFILTRO ø 73x57x8,5 mm
21	**1486724**	GUARNIZIONE PORTAFILTRO ø 73x57x10 mm	GASKET FILTERHOLDER ø 73x57x10 mm	DICHTUNG SIEBTRÄGER ø 73x57x10 mm	JUNTA PORTAFILTRO ø 73x57x10 mm
22	**1186721**	GUARNIZIONE PORTAFILTRO ø 74x57,5x8 mm	FILTER HOLDER GASKET ø 74x57.5x8 mm	SIEBTRÄGERDICHTUNG ø 74x57,5x8 mm	JUNTA SOPORTE FILTRO ø 74x57,5x8 mm
22	**1186722**	GUARNIZIONE PORTAFILTRO ø 73x57x8 mm	FILTER HOLDER GASKET ø 73x57x8 mm	SIEBTRÄGERDICHTUNG ø 73x57x8 mm	JUNTA PORTAFILTRO ø 73x57x8 mm
23	**1192001**	GRUPPO EROGAZIONE A LEVA E61	LEVER BREW GROUP E61	AUSLAUFGRUPPE HEBEL E61	GRUPO SALIDA CAFÉ PALANCA E61
25	**1250537**	MOLLA ø 14x45 mm	SPRING ø 14x45 mm	FEDER ø 14x45 mm	MUELLE ø 14x45 mm
26	**1523451**	VALVOLA EROGAZIONE COMPLETA	COMPLETE SPOUT VALVE	AUSLAUFVENTIL KOMPLETT	VÁLVULA EROGACIÓN COMPLETA
28	**1324048**	PERNO A CAMME PER GRUPPO	CAM ROD FOR COFFEE GROUP	NOCKENWELLE FÜR KAFFEEGRUPPE	PERNO DE LEVAS PARA GRUPO
29	**1349022**	RACCORDO CROMATO GUIDACAMME	CAMS CHROMIUM-PLATED FITTING	ANSCHLUSS CHROMIERT FÜR NOCKEN	RACOR CROMADO GUÍA LEVAS
30	**1186312**	GUARNIZIONE PIANA EPDM ø 15,5x7,5x4 mm	EPDM FLAT GASKET ø 15.5x7.5x4 mm	FLACHDICHTUNG EPDM ø 15,5x7,5x4 mm	JUNTA PLANA EPDM ø 15,5x7,5x4 mm
31	**1186313**	BOCCOLA GUIDACAMME	CAM GUIDE BUSHING	BUCHSE FÜR NOCKENWELLE	CASQUILLO PRENSA
32	**1250011**	MOLLA ø 14,6x21 mm PREMIGOMMINO	SPRING ø 14.6x21 mm RUBBERPIECE LOCKING	FEDER ø 14,6x21 mm FÜR GUMMITEIL	MUELLE ø 14,6x21 mm PRENSA GOMA
33	**1439533**	RACCORDO CROMATO PREMISTOPPA	STUFFING GLAND CHROME-PLATED FITTING	ANSCHLUSS VERCHROMT FÜR STOPFBÜCHSE	RACOR CROMADO PRENSAESTOPA
34	**1191022**	CAMMA CROMATA	CHROMIUM-PLATED CAM	VERCHROMTER NOCKEN	LEVA CROMADA
36	**1225002**	CALOTTA CROMATA M6	CHROMIUM-PLATED CAP M6	KAPPE CHROMIERT M6	BULBO CROMADO M6
37	**1241401**	MANOPOLA M8x1	KNOB M8x1	DREHKNOPF M8x1	MANDO M8x1
38	**1523452**	VALVOLA SCARICO COMPLETA	COMPLETE DRAIN VALVE	AUSLAUFVENTIL KOMPLETT	VÁLVULA DESAGÜE COMPLETA
40	**1027002**	CANOTTO CROMATO SCARICO	OUTLET CHROMIUM-PLATED SLEEVE	KOLLEKTOR VERCHROMT	MANGA CROMADO DESAGÜE
41	**1523453**	VALVOLA SCARICO COMPLETA	COMPLETE DRAIN VALVE	AUSLAUFVENTIL KOMPLETT	VÁLVULA DESAGÜE COMPLETA
42	**1250073**	MOLLA ø 14,5x32 mm	SPRING ø 14.5x32 mm	FEDER ø 14,5x32 mm	MUELLE ø 14,5x32 mm
47	**1439532**	TAPPO ø 3/8"M PER GRUPPO EROGAZIONE	CAP ø 3/8"M FOR BREW GROUP	DECKEL FÜR AUSLAUFGRUPPE ø 3/8"A	TAPÓN ø 3/8"M PARA GRUPO EROGACIÓN
49	**1186622**	GUARNIZIONE PORTAFILTRO ø 72x56x8 mm	GASKET FILTER HOLDER ø 72x56x8 mm	DICHTUNG SIEBTRÄGER ø 72x56x8 mm	JUNTA PORTAFILTRO ø 72x56x8 mm
50	**1086595**	DIFFUSORE PORTADOCCIA	SHOWER HOLDER DIFFUSER	VERTEILER DUSCHTRÄGER	DIFUSOR PORTADUCHA
51	**1081007**	DOCCIA EROGAZIONE ø 51,5 mm	SHOWER ø 51.5 mm	DUSCHE ø 51,5 mm	DUCHA SALIDA ø 51,5 mm
53	**1165040**	PORTAFILTRO COMPLETO 1 TAZZA FIORENZATO	FILTER HOLDER ASSEMBLY 1 CUP FIORENZATO	SIEBTRÄGER KOMPLETT 1 TASSE FIORENZATO	PORTAFILTRO COMPLETO 1 TAZA FIORENZATO
54	**1165042**	PORTAFILTRO COMPLETO 2 TAZZE FIORENZATO	FILTER HOLDER ASSEMBLY 2 CUPS FIORENZATO	SIEBTRÄGER KOMPLETT 2 TASSEN FIORENZATO	PORTAFILTRO COMPLETO 2 TAZAS FIORENZATO
55	**1250101**	MOLLA FERMAFILTRO ø 1,00 mm INOX	FILTER BLOCKING SPRING ø 1,00 mm INOX	FILTERHALTERUNGSFEDER ø 1,10 mm EDELST.	MUELLE PORTAFILTRO ø 1,10 mm INOX
56	**1160339**	FILTRO CIECO	BLIND FILTER	BLINDFILTER	FILTRO CIEGO
57	**1160251**	FILTRO 1 TAZZA 6 gr	1 CUP FILTER 6 g	KAFFEESIEB 1 TASSE 6 g	FILTRO 1 TAZA 6 gr
58	**1160252**	FILTRO 2 TAZZE 12 gr	FILTER 2-CUP 12 g	KAFFEESIEB 2 TASSEN 12 g	FILTRO 2 TAZAS 12 g
59	**1160335**	FILTRO 1 TAZZA 7 gr	1 CUP FILTER 7 g	KAFFEESIEB 1 TASSE 7 g	FILTRO 1 TAZA 7 gr
60	**1160337**	FILTRO 2 TAZZE 14 gr	FILTER 2-CUP 14 g	KAFFEESIEB 2 TASSEN 14 g	FILTRO 2 TAZAS 14 g
61	**1160281**	FILTRO 1 TAZZA 7 gr ECONOMICO	1-CUP FILTER 7 gr - BASIC QUALITY	FILTER 1 TASSE 7 g PREISGÜNSTIG	FILTRO 1 TAZA 7 gr ECONÓMICO
62	**1160282**	FILTRO 2 TAZZE 14 gr ECONOMICO	FILTER 2-CUP 14 g - COST EFFECTIVE	KAFFEESIEB 2 TASSEN 14 g PREISGÜNSTIG	FILTRO 2 TAZAS 14 g ECONÓMICO
63	**1165129**	PORTAFILTRO MACCHINE CAFFÈ	FILTER HOLDER F/COFFEE MACHINES	SIEBTRÄGER KAFFEEMASCHINEN	PORTAFILTRO PARA MÁQUINAS CAFÉ
64	**1241504**	MANOPOLA PORTAFILTRO M12	FILTER HOLDER HANDLE M12	SIEBTRÄGERGRIFF M12	MANDO PORTAFILTRO M12
65	**1022502**	BECCUCCIO 2 TAZZE ø 3/8"	DOUBLE SPOUT ø 3/8"	AUSLAUFDÜSE 2-WEGE ø 3/8"	SALIDA 2 CAFÉS ø 3/8"
66	**1022501**	BECCUCCIO 1 TAZZA ø 3/8"	SINGLE SPOUT ø 3/8"	AUSLAUF 1-WEG ø 3/8"	SALIDA 1 CAFÉ ø 3/8"
67	**1186508**	GUARNIZIONE GRUPPO 77x73x2 mm	COFFEE GROUP GASKET 77x73x2 mm	GRUPPENDICHTUNG 77x73x2 mm	JUNTA GRUPO 77x73x2 mm
68	**1186384**	GUARNIZIONE GRUPPO 80x70x2 mm	COFFEE GROUP GASKET 80x70x2 mm	GRUPPENDICHTUNG 80x70x2 mm	JUNTA GRUPO 80x70x2 mm

GRUPPI EROGAZIONE A LEVETTA E AUTO
AUTO AND LEVER COFFEE GROUP
HEBELGRUPPE FÜR KAFFEEAUSGABE UND AUTO
GRUPO SALIDA DE PALANCA Y AUTO

FZCS0101

Posizioni senza cod. LF: a richiesta
Positions without LF Code No.: upon request
Abbildungen ohne LF Bestell-Nr.: auf Anfrage
Posiciones sin cód. LF: previa petición

FIORENZATO CS

P.	Cod.	Descrizione	Description	Beschreibung	Descripción
69	**1384001**	SPAZZOLINO PULISCIDOCCE	BRUSH FOR COFFEE SHOWER	BÜRSTE ZUR DUSCHENREINIGUNG	CEPILLO LIMPIA DUCHAS
70	**1069002**	CUCCHIAIO DOSATORE INOX 20 ml	STAINLESS STEEL MEASURING SPOON 20 ml	DOSIERLÖFFEL AUS EDELSTAHL 20 ml	CUCHARA DOSIFICADOR INOX 20 ml
71	**1069001**	CUCCHIAIO DOSATORE IN PLASTICA 20 ml	PLASTIC MEASURING SPOON 20 ml	DOSIERLÖFFEL AUS KUNSTSTOFF 20 ml	CUCHARA DOSIFICADOR PLÁSTICO 20 ml
72	**1385002**	PRESSINO NYLON ø 50/57 mm	NYLON COFFEE TAMPER ø 50/57 mm	TAMPER AUS NYLON ø 50/57 mm	PRENSA CAFÉ NYLON ø 50/57 mm

GRUPPO EROGAZIONE A LEVA
LEVER BREW GROUP
HEBELGRUPPE KAFFEEAUSGABE
GRUPO SALIDA CAFÉ DE PALANCA

FZCS0201

Posizioni senza cod. LF: a richiesta
Positions without LF Code No.: upon request
Abbildungen ohne LF Bestell-Nr.: auf Anfrage
Posiciones sin cód. LF: previa petición

FIORENZATO CS

P.	Cod.	Descrizione	Description	Beschreibung	Descripción
2	**1186798**	GUARNIZIONE OR 0146 VITON	O-RING 0146 VITON	DICHTUNG O-RING 0146 VITON	JUNTA OR 0146 VITON
6	**1250113**	COPPIA MOLLE PER GRUPPO A LEVA	LEVER GROUP SPRING PAIR	FEDERPAAR FÜR HEBELGRUPPE	PAREJA MUELLE GRUPO PALANCA
8	**1199062**	CUSCINETTO 6001 ZZ NSK	BEARING 6001 ZZ NSK	LAGER 6001 ZZ NSK	COJINETE 6001 ZZ NSK
13	**1186800**	GUARNIZIONE PIANA PTFE ø 50x44x4 mm	FLAT GASKET ø 50x44x4 mm PTFE	FLACHDICHTUNG ø 50x44x4 mm PTFE	JUNTA PLANA PTFE ø 50x44x4 mm
16	**1190021**	SPESSORE CARTA ø 66x58x0,8 mm	PAPER SEAL ø 66x58x0.8 mm	ABSTANDSSTÜCK AUS PAPIER ø 66x58x0,8 mm	ESPESOR PAPEL ø 66x58x0,8 mm
17	**1186656**	GUARNIZIONE PORTAFILTRO ø 67x56x6 mm	FILTER HOLDER GASKET ø 67x56x6 mm	SIEBTRÄGERDICHTUNG ø 67x56x6 mm	JUNTA PORTAFILTRO ø 67x56x6 mm
18	**1081003**	DOCCIA EROGAZIONE ø 57,5 mm	SHOWER SCREEN ø 57.5 mm	AUSLAUFDUSCHE ø 57,5 mm	DUCHA EROGACIÓN ø 57,5 mm
20	**1186612**	GUARNIZIONE OR 02025 VITON	O-RING 02025 VITON	DICHTUNG O-RING 02025 VITON	JUNTA ARO OR 02025 VITON VERDE
21	**1186731**	GUARNIZIONE PIANA PTFE ø 24x19x2 mm	PTFE FLAT GASKET ø 24x19x2 mm	FLACHDICHTUNG AUS PTFE ø 24x19x2 mm	JUNTA PLANA PTFE ø 24x19x2 mm
22	**1523404**	VALVOLA DI NON RITORNO	NON-RETURN VALVE	RÜCKSCHLAGVENTIL	VÁLVULA DE RETENCIÓN
23	**1186199**	GUARNIZIONE OR 0162 EPDM	O-RING 0162 EPDM	O-RING DICHTUNG 0162 EPDM	JUNTA ARO "O" 0162 EPDM
24	**1186799**	GUARNIZIONE OR 04225 EPDM	GASKET O-RING 04225 EPDM	DICHTUNG OR 04225 EPDM	JUNTA O-RING 04225 EPDM
25	**5058712**	PORTAFILTRO COMPLETO FIORENZATO C.S	FILTER HOLDER ASSEMBLY FIORENZATO C.S	SIEBTRÄGER KOMPLETT FIORENZATO C.S	SOPORTE FILTRO COMPL. FIORENZATO C.S
26	**1022501**	BECCUCCIO 1 TAZZA ø 3/8"	SINGLE SPOUT ø 3/8"	AUSLAUF 1-WEG ø 3/8"	SALIDA 1 CAFÉ ø 3/8"
27	**1022502**	BECCUCCIO 2 TAZZE ø 3/8"	DOUBLE SPOUT ø 3/8"	AUSLAUFDÜSE 2-WEGE ø 3/8"	SALIDA 2 CAFÉS ø 3/8"
28	**1250101**	MOLLA FERMAFILTRO ø 1,00 mm INOX	FILTER BLOCKING SPRING ø 1,00 mm INOX	FILTERHALTERUNGSFEDER ø 1,10 mm EDELST.	MUELLE PORTAFILTRO ø 1,10 mm INOX
29	**1160339**	FILTRO CIECO	BLIND FILTER	BLINDFILTER	FILTRO CIEGO
30	**1160251**	FILTRO 1 TAZZA 6 gr	1 CUP FILTER 6 g	KAFFEESIEB 1 TASSE 6 g	FILTRO 1 TAZA 6 gr
31	**1160252**	FILTRO 2 TAZZE 12 gr	FILTER 2-CUP 12 g	KAFFEESIEB 2 TASSEN 12 g	FILTRO 2 TAZAS 12 g
32	**1160335**	FILTRO 1 TAZZA 7 gr	1 CUP FILTER 7 g	KAFFEESIEB 1 TASSE 7 g	FILTRO 1 TAZA 7 gr
33	**1160337**	FILTRO 2 TAZZE 14 gr	FILTER 2-CUP 14 g	KAFFEESIEB 2 TASSEN 14 g	FILTRO 2 TAZAS 14 g
34	**1160281**	FILTRO 1 TAZZA 7 gr ECONOMICO	1-CUP FILTER 7 gr - BASIC QUALITY	FILTER 1 TASSE 7 g PREISGÜNSTIG	FILTRO 1 TAZA 7 gr ECONÓMICO
35	**1160282**	FILTRO 2 TAZZE 14 gr ECONOMICO	FILTER 2-CUP 14 g - COST EFFECTIVE	KAFFEESIEB 2 TASSEN 14 g PREISGÜNSTIG	FILTRO 2 TAZAS 14 g ECONÓMICO

RUBINETTI ACQUA/VAPORE
WATER/STEAM TAPS
WASSER/DAMPFHAEHNE
GRIFOS AGUA/VAPOR

FZCS0501

Posizioni senza cod. LF: a richiesta
Positions without LF Code No.: upon request
Abbildungen ohne LF Bestell-Nr.: auf Anfrage
Posiciones sin cód. LF: previa petición

FIORENZATO CS

P.	Cod.	Descrizione	Description	Beschreibung	Descripción
1	**1548002**	RUBINETTO VAPORE COMPLETO	COMPLETE STEAM TAP	DAMPFHAHN KOMPLETT	GRIFO VAPOR COMPLETO
3	**1348057**	RUBINETTO VAPORE	STEAM TAP	DAMPFHAHN	GRIFO VAPOR
4	**1528013**	DADO ESAGONALE CIECO M6	BLIND HEXAGONAL NUT M6	SECHSKANTMUTTER BLIND M6	TUERCA HEXAGONAL CIEGA M6
6	**1241118**	MANOPOLA ø 60 mm RUBINETTO ACQUA/VAPORE	WATER/STEAM TAP KNOB ø 60 mm	DREHKNOPF ø 60 mm FÜR WASSER/DAMPF-EINLA	MANDO ø 60 mm GRIFO AGUA/VAPOR
9	**1186322**	BUSSOLA ASTA RUBINETTO	TAP ROD BUSHING	BUCHSE FÜR ACHSE DES WASSERVENTILS	COJINETE EJE GRIFO
10	**1186312**	GUARNIZIONE PIANA EPDM ø 15,5x7,5x4 mm	EPDM FLAT GASKET ø 15.5x7.5x4 mm	FLACHDICHTUNG EPDM ø 15,5x7,5x4 mm	JUNTA PLANA EPDM ø 15,5x7,5x4 mm
15	**1186311**	GUARNIZIONE PIANA NBR ø 13x4x4 mm	NBR FLAT GASKET ø 13x4x4 mm	FLACHDICHTUNG NBR ø 13x4x4 mm	JUNTA PLANA NBR ø 13x4x4 mm
20	**1186731**	GUARNIZIONE PIANA PTFE ø 24x19x2 mm	PTFE FLAT GASKET ø 24x19x2 mm	FLACHDICHTUNG AUS PTFE ø 24x19x2 mm	JUNTA PLANA PTFE ø 24x19x2 mm
24	**1250365**	MOLLA ø 11,5x30 mm PER RUBINETTO	SPRING ø 11.5x30 mm FOR TAP	FEDER ø 11,5x30 mm FÜR HAHN	MUELLE ø 11,5x30 mm PARA GRIFO
25	**1186556**	GUARNIZIONE OR R6 EPDM	O-RING R6 EPDM	OR-DICHTUNG R6 EPDM	JUNTA ARO "O" R6 EPDM
26	**1348213**	BUSSOLA TUBO VAPORE	STEAM PIPE BUSHING	BUCHSE FÜR DAMPFROHR	COJINETE TUBO VAPOR
27	**1186318**	GUARNIZIONE OR 03043 EPDM	O-RING 03043 EPDM	O-RING-DICHTUNG 03043 EPDM	JUNTA ARO 03043 EPDM
28	**1449302**	TUBO VAPORE COMPLETO	STEAM PIPE COMPLETE	DAMPFROHR KOMPLETT	TUBO VAPOR COMPLETO
29	**1449301**	TUBO VAPORE COMPLETO	STEAM PIPE COMPLETE	DAMPFROHR KOMPLETT	TUBO VAPOR COMPLETO
30	**1186065**	GUARNIZIONE PIANA PTFE ø 12x10x1 mm	FLAT GASKET ø 12x10x1 mm PTFE	FLACHDICHTUNG 12x10x1 mm PTFE	JUNTA PLANA PTFE 12x10x1 mm
31	**1449394**	SPRUZZATORE VAPORE M10x1 4 FORI	STEAM NOZZLE M10x1 4 HOLES	DAMPFSPRITZDÜSE M10x1 4 LÖCHER	BOQUILLA VAPOR 10x1 4 AGUJEROS
32	**1348211**	RUBINETTO VAPORE	STEAM TAP	DAMPFVENTIL	GRIFO VAPOR
35	**1324124**	PERNO CON VALVOLA	SPINDLE WITH VALVE	BOLZEN MIT VENTIL	PERNO CON VÁLVULA
38	**1241333**	MANOPOLA RUBINETTO VAPORE	STEAM TAP KNOB	DREHKNOPF FÜR DAMPFHAHN	MANDO GRIFO VAPOR
40	**1186201**	GUARNIZIONE PIANA PTFE ø 21x16,8x2 mm	GASKET FLAT PTFE ø 21x16.8x2 mm	FLACHDICHTUNG PTFE ø 21x16,8x2 mm	JUNTA PLANA PTFE ø 21x16,8x2 mm
41	**1250151**	MOLLA ø 12x15 mm PER TUBO VAPORE	SPRING ø 12x15 mm FOR STEAM PIPE	FEDER ø 12x15 mm FÜR DAMPFROHR	MUELLE ø 12x15 mm PARA TUBO VAPOR
42	**1186670**	BUSSOLA SNODO TUBO VAPORE 12x5 mm	STEAM PIPE ARTICULATION BUSHING ø 12x5mm	GELENKBUCHSE FÜR DAMPFROHR 12x5 mm	COJINETE TUBO VAPOR ø 12x5 mm
43	**3060608**	GUARNIZIONE OR 03050 EPDM	O-RING 03050 EPDM	O-RING-DICHTUNG 03050 EPDM	JUNTA ARO "O" 03050 EPDM
44	**1349521**	RACCORDO ø 3/8" SNODO TUBO	PIPE ARTICULATION FITTING ø 3/8"	ANSCHLUSS ø 3/8" FÜR ROHRGELENK	RACOR ø 3/8" ARTICULACIÓN TUBO
45	**1449393**	TUBO VAPORE COMPLETO	STEAM PIPE COMPLETE	DAMPFROHR KOMPLETT	TUBO VAPOR COMPLETO
48	**1449332**	SPRUZZATORE ACQUA	WATER PIPE NOZZLE	WASSERSPRITZDÜSE	BOQUILLA AGUA
49	**1449012**	TUBO ACQUA COMPLETO	COMPLETE WATER PIPE	WASSERROHR KOMPLETT	TUBO AGUA COMPLETO

RUBINETTI ACQUA/VAPORE 2
WATER/STEAM TAPS 2
WASSER/DAMPFHÄHNE 2
GRIFOS AGUA/VAPOR 2

FZCS0601

Posizioni senza cod. LF: a richiesta
Positions without LF Code No.: upon request
Abbildungen ohne LF Bestell-Nr.: auf Anfrage
Posiciones sin cód. LF: previa petición

FIORENZATO CS

P.	Cod.	Descrizione	Description	Beschreibung	Descripción
2	**1548001**	RUBINETTO VAPORE COMPLETO	COMPLETE STEAM TAP	DAMPFHAHN KOMPLETT	GRIFO VAPOR COMPLETO
4	**1186834**	GUARNIZIONE CIECA ø 7x2 mm PTFE	BLIND GASKET ø 7x2 mm PTFE	BLINDDICHTUNG ø 7x2 mm PTFE	JUNTA CIEGA ø 7x2 mm PTFE
9	**1241172**	MANOPOLA RUBINETTO ACQUA/VAPORE	KNOB FOR WATER/STEAM TAP	DREHKNOPF WASSER-/DAMPFHAHN	MANDO GRIFO AGUA/VAPOR
10	**1528013**	DADO ESAGONALE CIECO M6	BLIND HEXAGONAL NUT M6	SECHSKANTMUTTER BLIND M6	TUERCA HEXAGONAL CIEGA M6
12	**1186612**	GUARNIZIONE OR 02025 VITON	O-RING 02025 VITON	DICHTUNG O-RING 02025 VITON	JUNTA ARO OR 02025 VITON VERDE
16	**1186201**	GUARNIZIONE PIANA PTFE ø 21x16,8x2 mm	GASKET FLAT PTFE ø 21x16.8x2 mm	FLACHDICHTUNG PTFE ø 21x16,8x2 mm	JUNTA PLANA PTFE ø 21x16,8x2 mm
17	**1250151**	MOLLA ø 12x15 mm PER TUBO VAPORE	SPRING ø 12x15 mm FOR STEAM PIPE	FEDER ø 12x15 mm FÜR DAMPFROHR	MUELLE ø 12x15 mm PARA TUBO VAPOR
18	**1186670**	BUSSOLA SNODO TUBO VAPORE 12x5 mm	STEAM PIPE ARTICULATION BUSHING ø 12x5mm	GELENKBUCHSE FÜR DAMPFROHR 12x5 mm	COJINETE TUBO VAPOR ø 12x5 mm
19	**3060608**	GUARNIZIONE OR 03050 EPDM	O-RING 03050 EPDM	O-RING-DICHTUNG 03050 EPDM	JUNTA ARO "O" 03050 EPDM
20	**1349521**	RACCORDO ø 3/8" SNODO TUBO	PIPE ARTICULATION FITTING ø 3/8"	ANSCHLUSS ø 3/8" FÜR ROHRGELENK	RACOR ø 3/8" ARTICULACIÓN TUBO
23	**1186556**	GUARNIZIONE OR R6 EPDM	O-RING R6 EPDM	OR-DICHTUNG R6 EPDM	JUNTA ARO "O" R6 EPDM
24	**1449332**	SPRUZZATORE ACQUA	WATER PIPE NOZZLE	WASSERSPRITZDÜSE	BOQUILLA AGUA
25	**1186065**	GUARNIZIONE PIANA PTFE ø 12x10x1 mm	FLAT GASKET ø 12x10x1 mm PTFE	FLACHDICHTUNG 12x10x1 mm PTFE	JUNTA PLANA PTFE 12x10x1 mm
26	**1449394**	SPRUZZATORE VAPORE M10x1 4 FORI	STEAM NOZZLE M10x1 4 HOLES	DAMPFSPRITZDÜSE M10x1 4 LÖCHER	BOQUILLA VAPOR 10x1 4 AGUJEROS
31	**1186118**	GUARNIZIONE PIANA PTFE ø 26x19x2 mm	PTFE FLAT GASKET ø 26x19x2 mm	FLACHDICHTUNG AUS PTFE ø 26x19x2 mm	JUNTA PLANA PTFE ø 26x19x2 mm
33	**1523075**	PORTA GUARNIZIONE PER RUBINETTO	GASKET HOLDER FOR TAP	HAHNDICHTUNGHALTER	PORTAJUNTA PARA GRIFO
34	**1186311**	GUARNIZIONE PIANA NBR ø 13x4x4 mm	NBR FLAT GASKET ø 13x4x4 mm	FLACHDICHTUNG NBR ø 13x4x4 mm	JUNTA PLANA NBR ø 13x4x4 mm
39	**1250365**	MOLLA ø 11,5x30 mm PER RUBINETTO	SPRING ø 11.5x30 mm FOR TAP	FEDER ø 11,5x30 mm FÜR HAHN	MUELLE ø 11,5x30 mm PARA GRIFO
40	**1348213**	BUSSOLA TUBO VAPORE	STEAM PIPE BUSHING	BUCHSE FÜR DAMPFROHR	COJINETE TUBO VAPOR
41	**1186318**	GUARNIZIONE OR 03043 EPDM	O-RING 03043 EPDM	O-RING-DICHTUNG 03043 EPDM	JUNTA ARO 03043 EPDM
44	**1449301**	TUBO VAPORE COMPLETO	STEAM PIPE COMPLETE	DAMPFROHR KOMPLETT	TUBO VAPOR COMPLETO
45	**1449302**	TUBO VAPORE COMPLETO	STEAM PIPE COMPLETE	DAMPFROHR KOMPLETT	TUBO VAPOR COMPLETO
46	**1120460**	ELETTROVALVOLA LUCIFER 2 VIE 240V 50Hz	2-WAY SOLENOID VALVE LUCIFER 240V 50Hz	2-WEGE MAGNETVENTIL LUCIFER 240V 50Hz	ELECTROVÁLVULA LUCIFER 2 VÍAS 240V 50Hz
47	**1349111**	RACCORDO ø 1/8"M-1/4"M	FITTING ø 1/8"M 1/4"M	ANSCHLUSS ø 1/8"AUßENGEW. 1/4"AUßENGEW.	RACOR ø 1/8"M 1/4"M
48	**1349112**	RACCORDO ø 1/4"M-3/8"M	FITTING ø 1/4"M-3/8"M	ANSCHLUSS ø 1/4"AUßENGEW. 3/8"AUßENGEW.	RACOR ø 1/4"M-3/8"M
51	**1449304**	TUBO ACQUA COMPLETO	COMPLETE WATER PIPE	WASSERROHR KOMPLETT	TUBO AGUA COMPLETO
51	**1549015**	TUBO ACQUA CROMATO COMPLETO SX	COMPLETE CHROME-PLATED WATER PIPE LH	WASSERROHR VERCHROMT KOMPLETT LINKS	TUBO AGUA CROMADO COMPLETO IZQ
52	**1449012**	TUBO ACQUA COMPLETO	COMPLETE WATER PIPE	WASSERROHR KOMPLETT	TUBO AGUA COMPLETO
53	**1549014**	TUBO ACQUA CROMATO COMPLETO	COMPLETE CHROME-PLATED WATER PIPE	WASSERROHR VERCHROMT KOMPLETT	TUBO AGUA CROMADO COMPLETO
54	**1549016**	TUBO VAPORE CROMATO COMPLETO	COMPLETE CHROME-PLATED STEAM PIPE	DAMPFHAHN VERCHROMT KOMPLETT	TUBO VAPOR CROMADO COMPLETO

RUBINETTI DI CARICO
INLET TAPS
EINLAUFHAEHNE
GRIFOS DE CARGA

FZCS1001

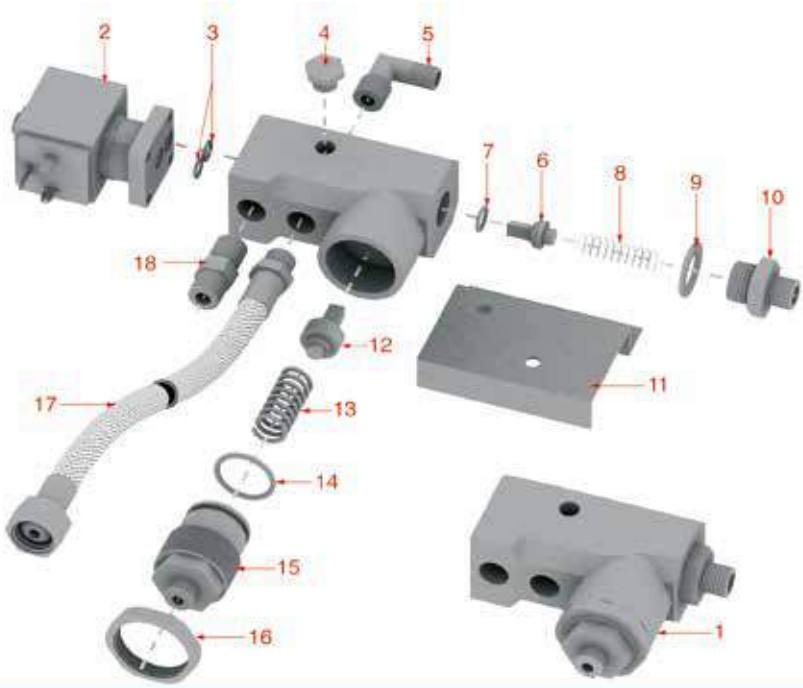

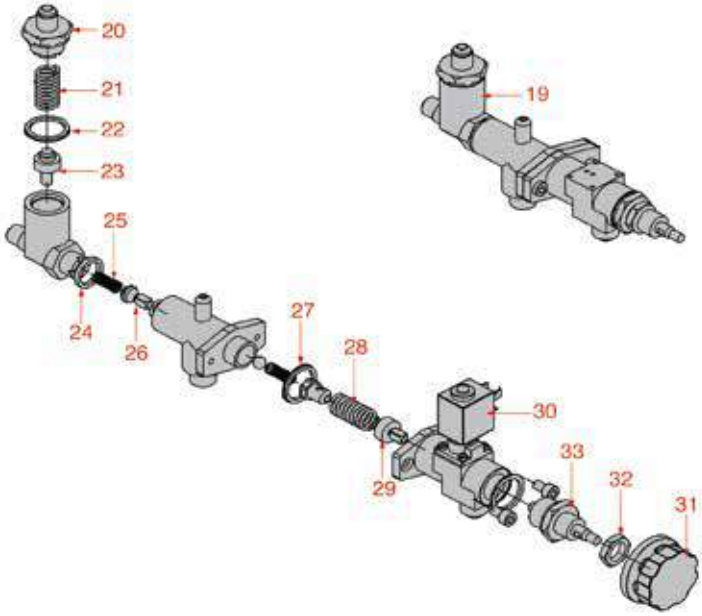

Posizioni senza cod. LF: a richiesta
Positions without LF Code No.: upon request
Abbildungen ohne LF Bestell-Nr.: auf Anfrage
Posiciones sin cód. LF: previa petición

FIORENZATO CS

P.	Cod.	Descrizione	Description	Beschreibung	Descripción
1	**1358001**	RUBINETTO CARICO ACQUA	WATER INLET TAP	WASSEREINLAUFHAHN	GRUPO CARGA AGUA
2	**1120331**	ELETTROVALVOLA LUCIFER 2 VIE 240V 50Hz	2-WAY SOLENOID VALVE LUCIFER 240V 50Hz	2-WEGE MAGNETVENTIL LUCIFER 240V 50Hz	ELECTROVÁLVULA LUCIFER 2 VÍAS 240V 50Hz
3	**1186612**	GUARNIZIONE OR 02025 VITON	O-RING 02025 VITON	DICHTUNG O-RING 02025 VITON	JUNTA ARO OR 02025 VITON VERDE
18	**1349102**	RACCORDO ø 1/4"M-1/4"M	FITTING ø 1/4"M-1/4"M	ANSCHLUSS ø 1/4"AUßENGEW. 1/4"AUßENGEW.	RACOR ø 1/4"M-1/4"M
21	**1250073**	MOLLA ø 14,5x32 mm	SPRING ø 14.5x32 mm	FEDER ø 14,5x32 mm	MUELLE ø 14,5x32 mm
22	**1186117**	GUARNIZIONE PIANA PTFE ø 26x21x2 mm	PTFE FLAT GASKET ø 26x21x2 mm	FLACHDICHTUNG AUS PTFE ø 26x21x2 mm	JUNTA PLANA PTFE ø 26x21x2 mm
23	**1523453**	VALVOLA SCARICO COMPLETA	COMPLETE DRAIN VALVE	AUSLAUFVENTIL KOMPLETT	VÁLVULA DESAGÜE COMPLETA
24	**1186326**	GUARNIZIONE PIANA PTFE ø 22x16x2 mm	PTFE FLAT GASKET ø 22x16x2 mm	FLACHDICHTUNG AUS PTFE ø 16x22,5x2 mm	JUNTA PLANA PTFE ø 22x16x2 mm
25	**1250071**	MOLLA ø 8x32 mm VALVOLA CARICO	NON-RETURN VALVE SPRING ø 8x32 mm	FEDER ø 8x32 mm FÜR FÜLLVENTIL	MUELLE ø 8x32 mm VÁLVULA CARGA
26	**1523437**	VALVOLA DI NON RITORNO	NON-RETURN VALVE	RÜCKSCHLAGVENTIL	VÁLVULA RETENCIÓN
27	**1186118**	GUARNIZIONE PIANA PTFE ø 26x19x2 mm	PTFE FLAT GASKET ø 26x19x2 mm	FLACHDICHTUNG AUS PTFE ø 26x19x2 mm	JUNTA PLANA PTFE ø 26x19x2 mm
29	**1523412**	VALVOLA DI CARICO	INLET VALVE	EINLASSVENTIL	VÁLVULA CARGA

LIVELLO
LEVEL
NIVEAU
NIVEL

FZCS1501

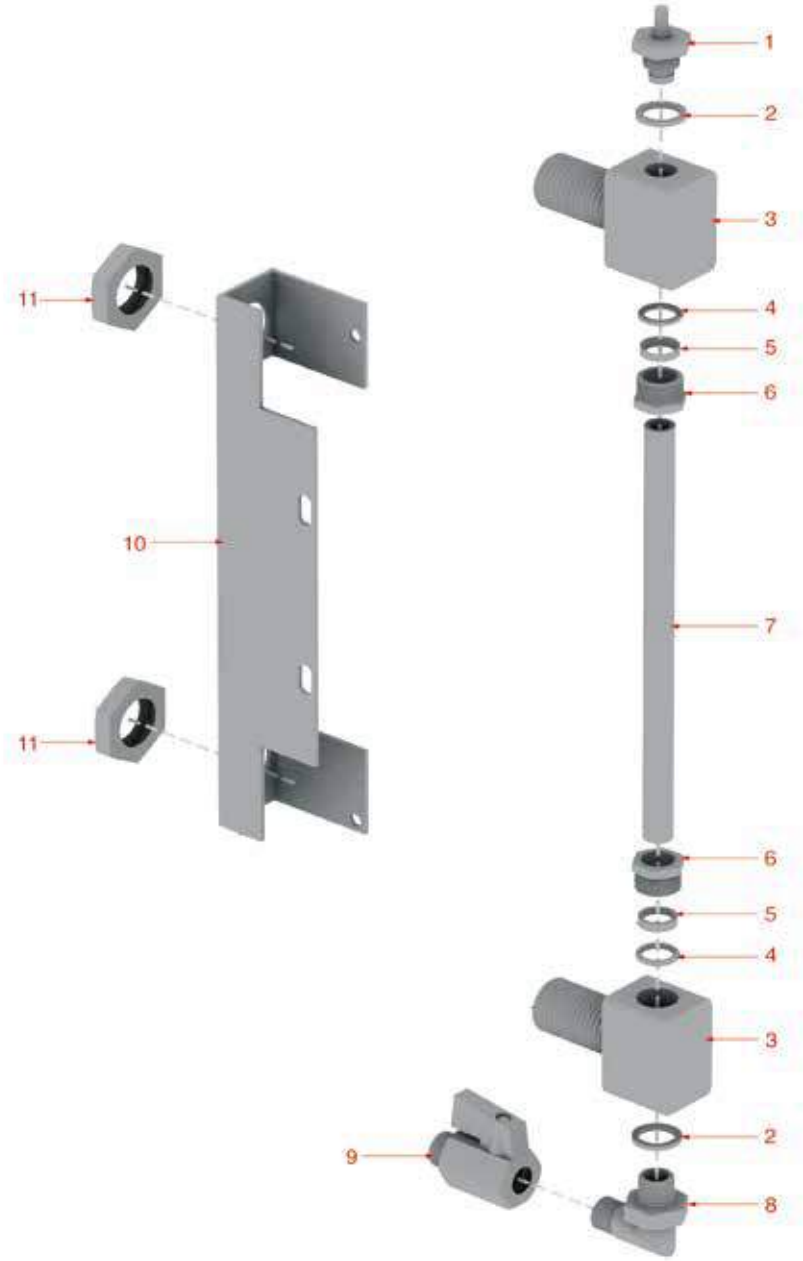

Posizioni senza cod. LF: a richiesta
Positions without LF Code No.: upon request
Abbildungen ohne LF Bestell-Nr.: auf Anfrage
Posiciones sin cód. LF: previa petición

FIORENZATO CS

P.	Cod.	Descrizione	Description	Beschreibung	Descripción
1	**1523534**	VALVOLA CALDAIA ø 1/4"M	BOILER VALVE ø 1/4"M	VENTIL FÜR DURCHLAUFERHITZER ø 1/4"A	VÁLVULA CALDERÍN ø 1/4"M
2	**1186404**	GUARNIZIONE PIANA PTFE ø 18x13x2 mm	PTFE FLAT GASKET ø 18x13x2 mm	FLACHDICHTUNG AUS PTFE ø 18x13x2 mm	JUNTA PLANA PTFE ø 18x13x2 mm
4	**1186318**	GUARNIZIONE OR 03043 EPDM	O-RING 03043 EPDM	O-RING-DICHTUNG 03043 EPDM	JUNTA ARO 03043 EPDM
5	**1186448**	ANELLO PREMISTOPPA ø 14,5x11,5x3,5 mm	STUFFING GLAND RING ø 14.5x11.5x3.5 mm	RING STOPFBÜCHSE ø 14,5x11,5x3,5 mm	ARO PRENSAESTOPA ø 14,5x11,5x3,5 mm
7	**1520511**	VETRO LIVELLO ø 11x170 mm	LEVEL GLASS ø 11x170 mm	NIVEAUGLAS ø 11x170 mm	CRISTAL NIVEL ø 11x170 mm
9	**3526699**	VALVOLA A SFERA ø 1/4"MF	BALL VALVE ø 1/4" MF	KUGELVENTIL ø 1/4" AUßEN/INNEN	VÁLVULA A ESFERA ø 1/4" MH

PARTI ELETTRICHE
ELECTRICAL PARTS
ELEKTRISCHE TEILE
PIEZAS ELÉCTRICAS

FZCS2001

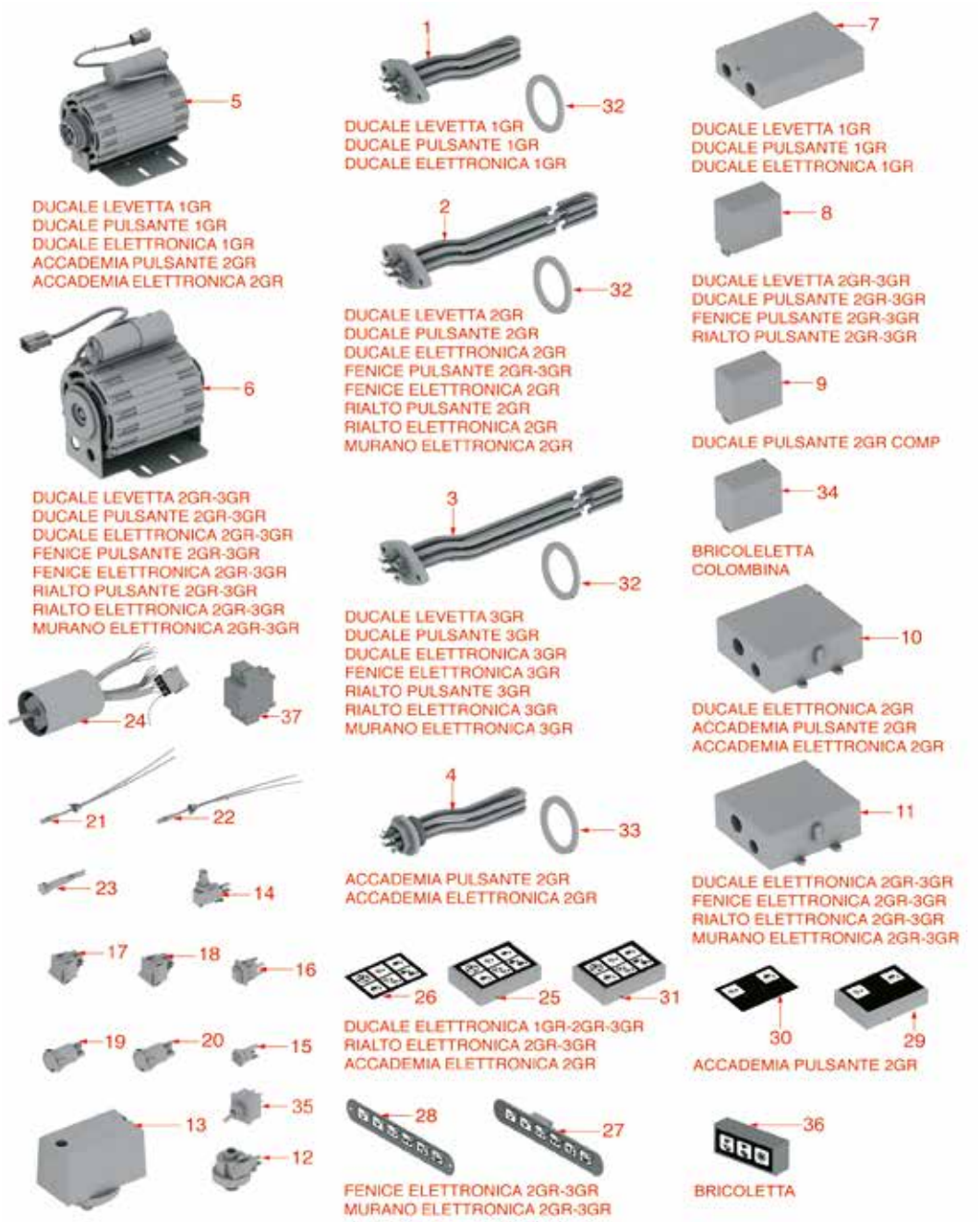

Posizioni senza cod. LF: a richiesta
Positions without LF Code No.: upon request
Abbildungen ohne LF Bestell-Nr.: auf Anfrage
Posiciones sin cód. LF: previa petición

FIORENZATO CS

P.	Cod.	Descrizione	Description	Beschreibung	Descripción
1	**1755127**	RESISTENZA 2700W 230V	HEATING ELEMENT 2700W 230V	HEIZKÖRPER 2700W 230V	RESISTENCIA 2700W 230V
2	**1755011**	RESISTENZA 3500W 230V	HEATING ELEMENT 3500W 230V	HEIZKÖRPER 3500W 230V	RESISTENCIA 3500W 230V
3	**1755012**	RESISTENZA 4000W 230V	HEATING ELEMENT 4000W 230V	HEIZKÖRPER 4000W 230V	RESISTENCIA 4000W 230V
5	**1240072**	MOTORE IPC 150W 230V 1,2A 50/60Hz 6 µf	MOTOR IPC 150W 230V 1.2A 50/60Hz 6 µf	MOTOR IPC 150W 230V 1,2A 50/60Hz 6 µf	MOTOR IPC 150W 230V 1,2A 50/60Hz 6 µf
8	**1341015**	REGOLATORE LIVELLO 230/240V 50/60Hz 8A	LEVEL REGULATOR 230/240V 50/60Hz 8A	NIVEAUREGLER 230/240V 50/60Hz 8A	REGULADOR NIVEL 230/240V 50/60Hz 8A
10	**1054050**	CENTRALINA DOSATURA 2-3 GRUPPI 230V	DOSER CONTROL BOX 2-3 GROUPS 230V	DOSIERUNG ELEKTRONIKBOX 2-3 GRUPPEN 230V	CENTRALITA DOSIFICADOR 2-3 GRUPOS 230V
11	**1054025**	CENTRALINA DOSATURA 2-3 GRUPPI 230V	DOSER CONTROL BOX 2-3 GROUPS 230V	DOSIERUNG ELEKTRONIKBOX 2-3 GRUPPEN 230V	CENTRALITA DOSIFIC. 2-3 GRUPOS 230V
12	**1320003**	PRESSOSTATO XP110 125 0,5-1,2 BAR 1/4"	PRESSURE SWITCH XP110 125 0.5-1.2 BAR 1/	DRUCKSCHALTER XP110 125 0,5-1,2 BAR 1/4"	PRESOSTATO XP110 125 0,5-1,2 BAR 1/4"
13	**1320541**	PRESSOSTATO PARKER	PRESSURE SWITCH PARKER	PRESSOSTAT PARKER	PRESOSTATO PARKER
13	**1320531**	PRESSOSTATO P302/6 TRIPOLARE 30A	PRESSURE SWITCH P302/6 3-POLES 30A	DRUCKSCHALTER P302/6 3-POLIG 30A	PRESOSTATO P302/6 TRIPOLAR 30A
14	**1803001**	MICROINTERRUTTORE 16A 250V	MICROSWITCH 16A 250V	MIKROSCHALTER 16A 250V	MICROINTERRUPTOR 16A 250V
15	**1443013**	TERMOSTATO A CONTATTO 150°C M4	CONTACT THERMOSTAT 150°C M4	ANLEGETHERMOSTAT 150°C M4	TERMOSTATO DE CONTACTO 150°C M4
16	**1319271**	INTERRUTTORE BIPOLARE ROSSO 16A 250V	RED BIPOLAR SWITCH 16A 250V	SCHALTER 2-POLIG ROT 16A 250V	INTERRUPTOR BIPOLAR ROJO 16A 250V
17	**3319252**	INTERRUTTORE BIPOLARE NERO 16A 250V	BIPOLAR SWITCH BLACK 16A 250V	SCHALTER 2-POLIG SCHWARZ 16A 250V	INTERRUPTOR BIPOLAR NEGRO 16A 250V
18	**3319296**	INTERRUTTORE BIPOLARE NERO 16A 250V	BLACK BIPOLAR SWITCH 16A 250V	SCHALTER 2-POLIG SCHWARZ 16A 250V	INTERRUPTOR BIPOLAR NEGRO 16A 250V
19	**1319463**	PULSANTE BIPOLARE NERO 16A 250V	BLACK BIPOLAR PUSH BUTTON 16A 250V	DRUCKKNOPF 2-POLIG SCHWARZ 16A 250V	PULSADOR BIPOLAR NEGRO 16A 250V
20	**1319464**	INTERRUTTORE BIPOLARE ARANCIONE 16A 250V	ORANGE BIPOLAR SWITCH 16A 250V	SCHALTER 2-POLIG ORANGE 16A 250V	INTERRUPTOR BIPOLAR NARANJO 16A 250V
20	**1319514**	INTERRUTTORE BIPOLARE ROSSO 16A 250V	RED BIPOLAR SWITCH 16A 250V	ZWEIPOLIGER SCHALTER ROT 16A 250V	INTERRUPTOR BIPOLAR ROJO 16A 250V
21	**3221220**	LAMPADA SPIA ROSSA 230V	INDICATOR LAMP RED 230V	SIGNALLAMPE ROT 230V	BOMBILLA PILOTO ROJA 230V
22	**3221091**	LAMPADA SPIA VERDE 230V	GREEN INDICATOR LAMP 230V	SIGNALLAMPE GRÜN 230V	BOMBILLA PILOTO VERDE 230V
23	**3221095**	LAMPADA SPIA ARANCIO 230V	ORANGE INDICATOR LAMP 230V	SIGNALLAMPE ORANGE 230V	BOMBILLA PILOTO NARANJA 230V
23	**3221132**	LAMPADA SPIA VERDE 230V	GREEN INDICATOR LAMP 230V	SIGNALLAMPE GRÜN 230V	BOMBILLA PILOTO VERDE 230V
24	**1057020**	COMMUTATORE 0-2 POSIZIONI 25A 600V	SELECTOR SWITCH 0-2 POSITIONS 25A 600V	SCHALTER 0-2 STELLUNGEN 25A 600V	CONMUTADOR 0-2 POSICIONES 25A 600V
25	**1319272**	PULSANTIERA 6 TASTI	PUSH-BUTTON PANEL 6 BUTTONS	TASTATUR 6 TASTEN	BOTONERA 6 BOTONES
27	**1319462**	MEMBRANA PULSANTIERA 6 TASTI	PUSH-BUTTON PANEL MEMBRANE 6 BUTTONS	TASTATURMEMBRAN 6 TASTEN	MEMBRANA BOTONERA 6 BOTONES
31	**1319583**	PULSANTIERA 6 TASTI	PUSH-BUTTON PANEL 6 BUTTONS	TASTATUR 6 TASTEN	BOTONERA 6 BOTONES
32	**1186606**	GUARNIZIONE PIANA CARBO ø 57x43x3 mm	FLAT CARBO GASKET ø 57x43x3 mm	FLACHDICHTUNG CARBO ø 57x43x3 mm	JUNTA PLANA CARBO ø 57x43x3 mm
34	**1341017**	REGOLATORE LIVELLO 230/240V 50/60Hz	LEVEL REGULATOR 230/240V 50/60Hz	NIVEAUREGLER 230/240V 50/60Hz	REGULADOR NIVEL 230/240V 50/60Hz
35	**1319513**	INTERRUTTORE BIPOLARE A LEVA 16A 250V	BIPOLAR SWITCH WITH LEVER 16A 250V	ZWEIPOLIGER HEBELSCHALTER 16A 250V	INTERRUPTOR BIPOLAR DE PALANCA 16A 250V
36	**5024214**	PULSANTIERA 5 TASTI	PUSH-BUTTON PANEL 5 BUTTONS	TASTATUR 5 TASTEN	BOTONERA 5 PULSADORES
37	**3446222**	CONTATTORE SIEMENS MINI 3TG1010-0AL2	CONTACTOR SIEMENS MINI 3TG1010-0AL2	SCHÜTZ SIEMENS MINI 3TG1010-0AL2	CONTACTOR SIEMENS MINI 3TG1010-0AL2

MANOMETRI E PARTI IDRAULICHE
PRESSURE GAUGES AND HYDRAULIC PARTS
MANOMETER UND HYDRAULISCHE TEILE
MANÓMETROS Y PIEZAS HIDRÁULICAS

FZCS2501

Posizioni senza cod. LF: a richiesta
Positions without LF Code No.: upon request
Abbildungen ohne LF Bestell-Nr.: auf Anfrage
Posiciones sin cód. LF: previa petición

FIORENZATO CS

P.	Cod.	Descrizione	Description	Beschreibung	Descripción
1	**1245051**	MANOMETRO CALDAIA ø 41 mm 0÷3 bar	PRESSURE GAUGE BOILER ø 41 mm 0÷3 bar	MANOMETER DURCHLAUFERH. ø 41 mm 0÷3 bar	MANÓMETRO CALDERA ø 41 mm 0÷3 bar
2	**1445555**	MANOMETRO CALDAIA-POMPA ø 60 mm	BOILER-PUMP PRESSURE GAUGE ø 60 mm	MANOMETER DURCHLAUFERH.-PUMPE ø 60 mm	MANÓMETRO CALDERA BOMBA ø 60 mm
3	**1445558**	MANOMETRO CALDAIA-POMPA ø 63 mm	BOILER-PUMP PRESSURE GAUGE ø 63 mm	MANOMETER DURCHLAUFERH.-PUMPE ø 63 mm	MANÓMETRO CALDERA-BOMBA ø 63 mm
4	**1245554**	MANOMETRO CALDAIA ø 52 mm 0÷3 bar	BOILER PRESSURE GAUGE ø 52 mm 0÷3 bar	MANOMETER DURCHLAUFERH. ø 52 mm 0÷3 bar	MANÓMETRO CALDERA ø 52 mm 0÷3 bar
5	**1245553**	MANOMETRO POMPA ø 52 mm 0÷16 bar	PUMP PRESSURE GAUGE ø 52 mm 0÷16 bar	MANOMETER FÜR PUMPE ø 52 mm 0÷16 bar	MANÓMETRO BOMBA ø 52 mm 0÷16 bar
6	**1455067**	CONTATORE VOLUMETRICO GICAR	VOLUMETRIC FLOWMETER GICAR	VOLUMENZÄHLER GICAR	CONTADOR VOLUMÉTRICO GICAR
7	**1186612**	GUARNIZIONE OR 02025 VITON	O-RING 02025 VITON	DICHTUNG O-RING 02025 VITON	JUNTA ARO OR 02025 VITON VERDE
11	**1349100**	RACCORDO POMPA ø 3/8"NPT-3/8"DRITTO	PUMP CONNECTION ø 3/8"CONIC-3/8" STRAIGH	PUMPENANSCHLUß ø 3/8"KONISCH-3/8"GERADE	RACOR BOMBA ø 3/8"NPT-3/8" RECTO
12	**1349112**	RACCORDO ø 1/4"M-3/8"M	FITTING ø 1/4"M-3/8"M	ANSCHLUSS ø 1/4"AUßENGEW. 3/8"AUßENGEW.	RACOR ø 1/4"M-3/8"M
13	**1349522**	RACCORDO RUBINETTO ø 3/8"	TAP FITTING ø 3/8"	ANSCHLUSS FÜR HAHN ø 3/8"	RACOR GRIFO ø 3/8"
14	**1349103**	RACCORDO ø 3/8"M-3/8"M	FITTING ø 3/8"M-3/8"M	ANSCHLUSS ø 3/8"AUßENGEW. 3/8"AUßENGEW.	RACOR ø 3/8"M-3/8"M
17	**1449705**	TUBO FLEX ø 3/8" Fc x Fc 750 mm	FLEX HOSE ø 3/8" Fc x Fc 750 mm	FLEX-SCHLAUCH ø 3/8" Fc x Fc 750 mm	TUBO FLEX ø 3/8" Fc x Fc 750 mm
18	**1449722**	TUBO FLEX ø 3/8" Fc x Fc 500 mm	FLEX HOSE ø 3/8" Fc x Fc 500 mm	FLEX-SCHLAUCH ø 3/8" Fc x Fc 500 mm	TUBO FLEX ø 3/8" Fc x Fc 500 mm
22	**1449672**	TUBO SCARICO ELISPIR ø 16x23 mm - 5 mt	DRAIN PIPE ELISPIR ø 16x23 mm - 5 m	AUSLAUFSCHLAUCH ELISPIR ø 16x23 mm - 5 m	TUBO DESAGÜE ELISPIR ø 16x23 mm - 5 m
23	**1527511**	VASCHETTA SCARICO	DRAIN TUB	AUSLAUFSCHALE	CUBETA DESAGÜE
24	**1527042**	VASCHETTA DI SCARICO	DRAIN TANK	ABLAUFSCHALE	CUBA DESAGÜE
26	**1250071**	MOLLA ø 8x32 mm VALVOLA CARICO	NON-RETURN VALVE SPRING ø 8x32 mm	FEDER ø 8x32 mm FÜR FÜLLVENTIL	MUELLE ø 8x32 mm VÁLVULA CARGA
27	**1523437**	VALVOLA DI NON RITORNO	NON-RETURN VALVE	RÜCKSCHLAGVENTIL	VÁLVULA RETENCIÓN
28	**1523701**	VALVOLA DI NON RITORNO ø 3/8"M-3/8"M	NON-RETURN VALVE ø 3/8"M-3/8"M	RÜCKSCHLAGVENTIL ø 3/8"A-3/8"A	VÁLVULA DE RETENCIÓN ø 3/8"M-3/8"M

CALDAIA
BOILER
BOILER
CALDERÍN

FZCS3001

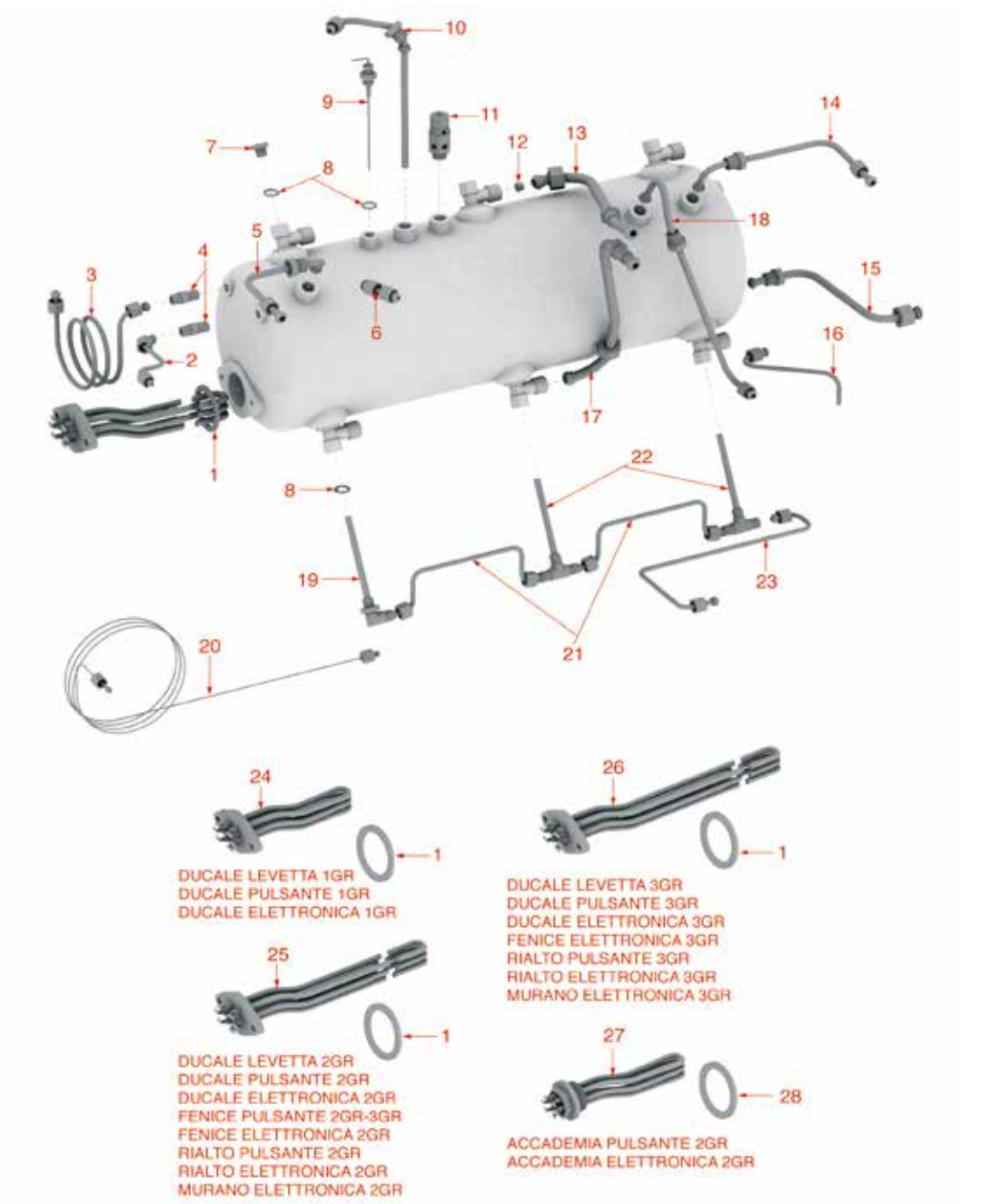

Posizioni senza cod. LF: a richiesta
Positions without LF Code No.: upon request
Abbildungen ohne LF Bestell-Nr.: auf Anfrage
Posiciones sin cód. LF: previa petición

FIORENZATO CS

P.	Cod.	Descrizione	Description	Beschreibung	Descripción
4	**1349102**	RACCORDO ø 1/4"M-1/4"M	FITTING ø 1/4"M-1/4"M	ANSCHLUSS ø 1/4"AUßENGEW. 1/4"AUßENGEW.	RACOR ø 1/4"M-1/4"M
8	**1186404**	GUARNIZIONE PIANA PTFE ø 18x13x2 mm	PTFE FLAT GASKET ø 18x13x2 mm	FLACHDICHTUNG AUS PTFE ø 18x13x2 mm	JUNTA PLANA PTFE ø 18x13x2 mm
9	**1341752**	SONDA LIVELLO ø 1/4"M-148 mm	LEVEL PROBE ø 1/4"M-148 mm	NIVEAUSONDE ø 1/4"M-148 mm	SONDA NIVEL ø 1/4"M-148 mm
11	**1515100**	VALVOLA CALDAIA ø 3/8"M 1,8bar CE-PED	BOILER VALVE ø 3/8"M 1.8bar CE-PED	VENTIL DURCHLAUFER. ø3/8"A 1,8bar CE-PED	VÁLVULA CALDERA ø 3/8"M 1,8bar CE-PED
13	**1449124**	TUBAZIONE SUPERIORE CALDAIA-GRUPPO	UPPER GROUP-BOILER PIPE	ROHR OBEN DURCHLAUFERHITZER-GRUPPE	TUBERÍA SUPERIOR CALDERÍN-GRUPO
19	**1449123**	TUBAZIONE INIETTORE ø 1/4"M	INJECTION PIPE ø 1/4"M	INJEKTORROHR ø 1/4"A	TUBERÍA INYECTOR ø 1/4"M
24	**1755127**	RESISTENZA 2700W 230V	HEATING ELEMENT 2700W 230V	HEIZKÖRPER 2700W 230V	RESISTENCIA 2700W 230V
25	**1755011**	RESISTENZA 3500W 230V	HEATING ELEMENT 3500W 230V	HEIZKÖRPER 3500W 230V	RESISTENCIA 3500W 230V
26	**1755012**	RESISTENZA 4000W 230V	HEATING ELEMENT 4000W 230V	HEIZKÖRPER 4000W 230V	RESISTENCIA 4000W 230V
28	**1186606**	GUARNIZIONE PIANA CARBO ø 57x43x3 mm	FLAT CARBO GASKET ø 57x43x3 mm	FLACHDICHTUNG CARBO ø 57x43x3 mm	JUNTA PLANA CARBO ø 57x43x3 mm

CALDAIA
BOILER
BOILER
CALDERÍN

FZCS3101

BRICOLETTA-VOLANTE

COLOMBINA

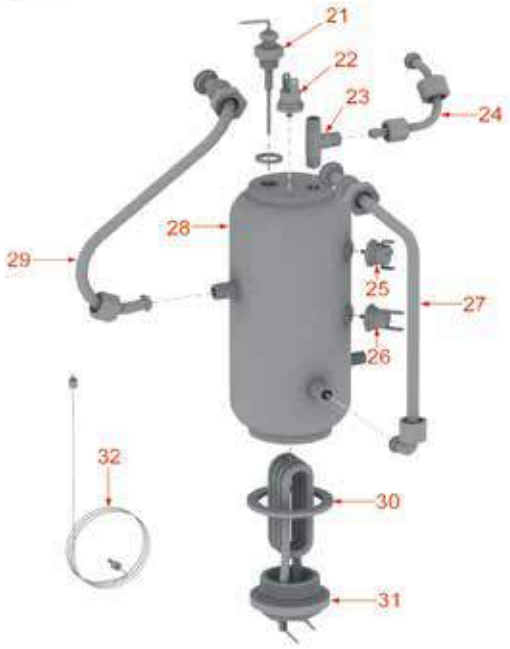

Posizioni senza cod. LF: a richiesta
Positions without LF Code No.: upon request
Abbildungen ohne LF Bestell-Nr.: auf Anfrage
Posiciones sin cód. LF: previa petición

FIORENZATO CS

P.	Cod.	Descrizione	Description	Beschreibung	Descripción
1	**1755263**	RESISTENZA 1800W 230V	HEATING ELEMENT 1800W 230V	HEIZKÖRPER 1800W 230V	RESISTENCIA 1800W 230V
2	**3786512**	GUARNIZIONE PIANA PTFE ø 40x34x3 mm	PTFE FLAT GASKET ø 40x34x3 mm	FLACHDICHTUNG AUS PTFE ø 40x34x3 mm	JUNTA PLANA EN PTFE ø 40x34x3 mm
6	**1515100**	VALVOLA CALDAIA ø 3/8"M 1,8bar CE-PED	BOILER VALVE ø 3/8"M 1.8bar CE-PED	VENTIL DURCHLAUFER. ø3/8"A 1,8bar CE-PED	VÁLVULA CALDERA ø 3/8"M 1,8bar CE-PED
7	**1523534**	VALVOLA CALDAIA ø 1/4"M	BOILER VALVE ø 1/4"M	VENTIL FÜR DURCHLAUFERHITZER ø 1/4"A	VÁLVULA CALDERÍN ø 1/4"M
9	**1186620**	GUARNIZIONE PIANA RAME ø 22x17x1,5 mm	COPPER FLAT GASKET ø 22x17x1.5 mm	FLACHDICHTUNG AUS KUPFER ø 22x17x1,5 mm	JUNTA PLANA COBRE ø 22x17x1,5 mm
10	**1186404**	GUARNIZIONE PIANA PTFE ø 18x13x2 mm	PTFE FLAT GASKET ø 18x13x2 mm	FLACHDICHTUNG AUS PTFE ø 18x13x2 mm	JUNTA PLANA PTFE ø 18x13x2 mm
17	**1449089**	TUBO FLEX ø 3/8" Fp x Fp 2000 mm	FLEX HOSE ø 3/8" Fp x Fp 2000 mm	FLEX-SCHLAUCH ø 3/8" Fp x Fp 2000 mm	TUBO FLEX ø 3/8" Fp x Fp 2000 mm
18	**1455067**	CONTATORE VOLUMETRICO GICAR	VOLUMETRIC FLOWMETER GICAR	VOLUMENZÄHLER GICAR	CONTADOR VOLUMÉTRICO GICAR
19	**1186612**	GUARNIZIONE OR 02025 VITON	O-RING 02025 VITON	DICHTUNG O-RING 02025 VITON	JUNTA ARO OR 02025 VITON VERDE
21	**3341069**	SONDA LIVELLO ø 1/4"M-75 mm	LEVEL PROBE ø 1/4"M-75 mm	NIVEAUSONDE ø 1/4"M-75 mm	SONDA NIVEL ø 1/4"M-75 mm
22	**1443013**	TERMOSTATO A CONTATTO 150°C M4	CONTACT THERMOSTAT 150°C M4	ANLEGETHERMOSTAT 150°C M4	TERMOSTATO DE CONTACTO 150°C M4
25	**1443066**	TERMOSTATO A CONTATTO 130°C M4	CONTACT THERMOSTAT	KONTAKTTHERMOSTAT 130°C M4	TERMOSTATO DE CONTACTO 130°C M4
26	**3443026**	TERMOSTATO A CONTATTO 110°C 16A 250V	CONTACT THERMOSTAT 110°C 16A 250V	ANLEGETHERMOSTAT 110°C 16A 250V	TERMOSTATO DE CONTACTO 110°C 16A 250V
30	**1186606**	GUARNIZIONE PIANA CARBO ø 57x43x3 mm	FLAT CARBO GASKET ø 57x43x3 mm	FLACHDICHTUNG CARBO ø 57x43x3 mm	JUNTA PLANA CARBO ø 57x43x3 mm
31	**1755603**	RESISTENZA 1300W 230V	HEATING ELEMENT 1300W 230V	HEIZKÖRPER 1300W 230V	RESISTENCIA 1300W 230V

GRUPPO EROGAZIONE ARIETE-CUSTOM-E61
BREW GROUP ARIETE-CUSTOM-E61
KAFFEEAUSGABEGRUPPE ARIETE-CUSTOM-E61
GRUPO SALIDA CAFÉ ARIETE-CUSTOM-E61

FS0101

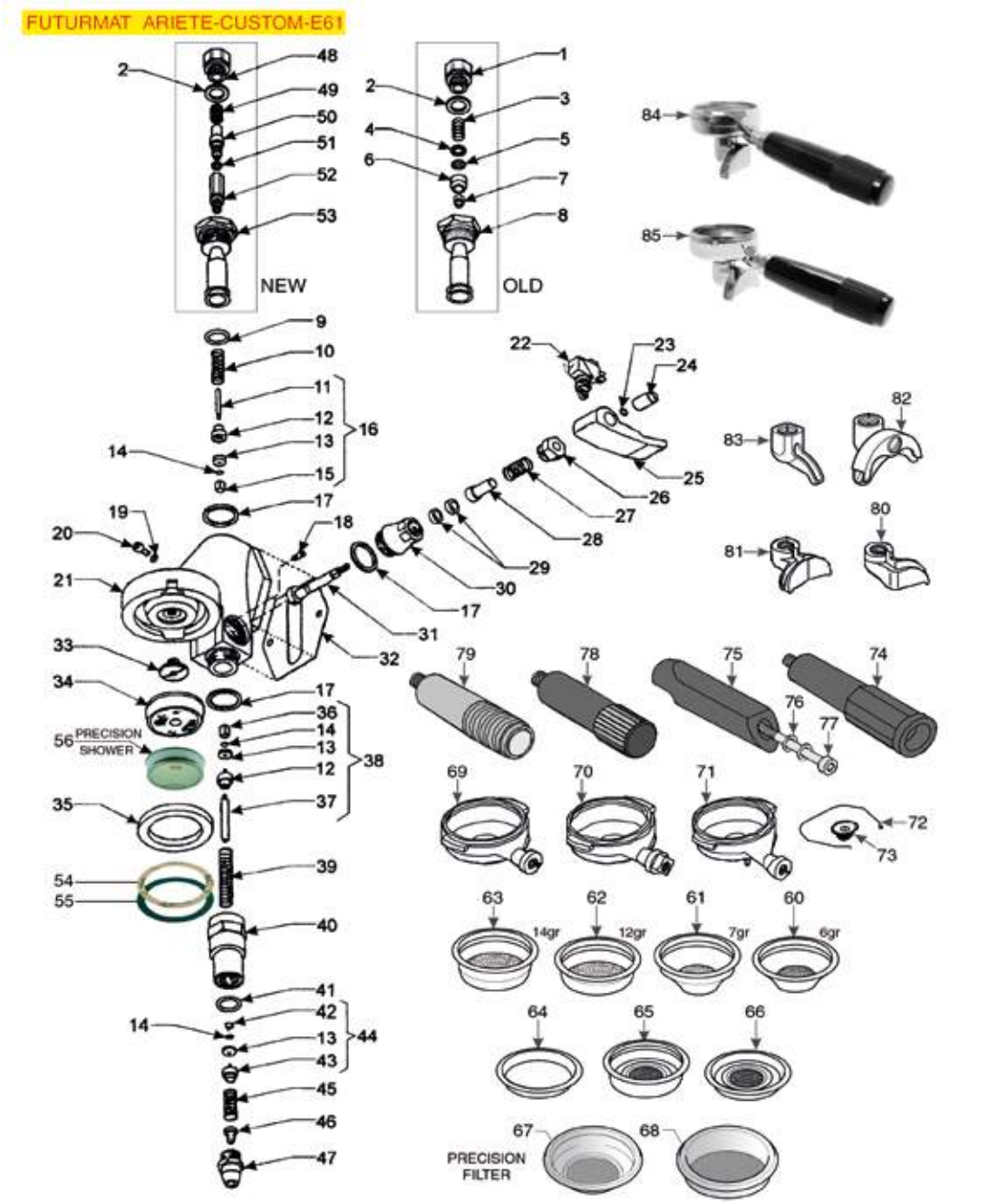

Posizioni senza cod. LF: a richiesta
Positions without LF Code No.: upon request
Abbildungen ohne LF Bestell-Nr.: auf Anfrage
Posiciones sin cód. LF: previa petición

FUTURMAT

P.	Cod.	Descrizione	Description	Beschreibung	Descripción
1	**1439001**	TAPPO ø 16 mm PER GRUPPO EROGAZIONE	CAP ø 16 mm FOR BREW GROUP	DECKEL FÜR AUSLAUFGRUPPE ø 16 mm	TAPÓN ø 16 mm PARA GRUPO EROGACIÓN
3	**1250511**	MOLLA ø 8x20 mm UGELLO	JET SPRING ø 8x20 mm	DÜSENFEDER ø 8x20 mm	MUELLE ø 8x20 mm TOBERA
4	**1186306**	RONDELLA PIANA OTTONE ø 10x5x1 mm	BRASS WASHER ø 10x5x1 mm FLAT	MESSINGSCHEIBE ø 10x5x1 mm	ARANDELA PLANA DE LATÓN ø 10x5x1 mm
5	**1160516**	FILTRO ACQUA ø 11 mm	WATER FILTER ø 11 mm	WASSERFILTER ø 11 mm	FILTRO AGUA ø 11 mm
6	**1160515**	BOCCOLA PORTAFILTRO	FILTER HOLDER BUSHING	BUCHSE SIEBTRÄGER	CASQUILLO PORTAFILTRO
7	**1501566**	UGELLO M6x1 FORO ø 0,5 mm	NOZZLE M6x1 HOLE ø 0,5 mm	DÜSE M6x1 LOCH 0,5 mm	TOBERA M6x1 AGUJERO ø 0,5 mm
9	**1186472**	GUARNIZIONE OR 04075 EPDM	O-RING 04075 EPDM	DICHTUNG O-RING 04075 EPDM	JUNTA TÓRICA 04075 EPDM
10	**1250536**	MOLLA ø 13x42 mm	SPRING ø 13x42 mm	FEDER ø 13x42 mm	MUELLE ø 13x42 mm
11	**1324013**	PERNO VALVOLA EROGAZIONE	DELIVERY VALVE PIN	STIFT AUSLAUFVENTIL	PERNO VÁLVULA EROGACIÓN
13	**1186311**	GUARNIZIONE PIANA NBR ø 13x4x4 mm	NBR FLAT GASKET ø 13x4x4 mm	FLACHDICHTUNG NBR ø 13x4x4 mm	JUNTA PLANA NBR ø 13x4x4 mm
14	**1186330**	RONDELLA PIANA OTTONE ø 6,8x3,2x0,5 mm	WASHER FLAT BRASS ø 6.8x3.2x0.5 mm	SCHEIBE FLACH MESSING ø 6,8x3,2x0,5 mm	ARANDELA PLANA DE LATÓN ø 6,8x3,2x0,5 mm
15	**1324001**	PERNO QUADRO 11,1 mm 6x6 mm M3	SQUARE PIN 11.1 mm 6x6 mm M3	QUADRATISCHER STIFT 11,1 mm 6x6 mm M3	PERNO CUADRADO 11,1 mm 6x6 mm M3
16	**1192190**	VALVOLA EROGAZIONE COMPLETA	BREW VALVE COMPLETE	AUSLAUFSVENTIL KOMPLETT	VÁLVULA SALIDA COMPLETA
17	**1186307**	GUARNIZIONE PIANA PTFE ø 36x30x2 mm	PTFE FLAT GASKET ø 36x30x2 mm	FLACHDICHTUNG AUS PTFE ø 36x30x2 mm	JUNTA PLANA PTFE ø 36x30x2 mm
18	**1184005**	VITE INOX FERMA CAMMA M6	CAM LOCKING STAINLESS STEEL SCREW M6	INOX BEFESTIGUNGSSCHRAUBE FÜR NOCKEN M6	TORNILLO INOX PARA LEVA M6
19	**1786013**	GUARNIZIONE PIANA RAME ø 10x6,2x1 mm	FLAT COPPER GASKET ø 10x6.2x1 mm	FLACHDICHTUNG AUS KUPFER ø 10x6,2x1 mm	JUNTA PLANA EN COBRE ø 10x6,2x1 mm
20	**1184010**	VITE A TESTA CILINDRICA BASSA M6x10	LOW CYLINDER HEAD SCREW M6x10	ZYLINDERKOPFSCHRAUBE NIEDRIG M6x10	TORNILLO CABEZA DE CILINDRO BAJA M6x10
22	**1803001**	MICROINTERRUTTORE 16A 250V	MICROSWITCH 16A 250V	MIKROSCHALTER 16A 250V	MICROINTERRUPTOR 16A 250V
24	**1528013**	DADO ESAGONALE CIECO M6	BLIND HEXAGONAL NUT M6	SECHSKANTMUTTER BLIND M6	TUERCA HEXAGONAL CIEGA M6
25	**1225501**	MANOPOLA COMANDO GRUPPO EROGAZIONE	INLET TAP LEVER	DREHKNOPF FÜR EINLAUFHAHN	MANDO GRIFO CARGA
26	**1439533**	RACCORDO CROMATO PREMISTOPPA	STUFFING GLAND CHROME-PLATED FITTING	ANSCHLUSS VERCHROMT FÜR STOPFBÜCHSE	RACOR CROMADO PRENSAESTOPA
27	**1250516**	MOLLA ø 15x28 mm	SPRING ø 15x28 mm	FEDER ø 15x28 mm	MUELLE ø 15x28 mm
28	**1186313**	BOCCOLA GUIDACAMME	CAM GUIDE BUSHING	BUCHSE FÜR NOCKENWELLE	CASQUILLO PRENSA
29	**1186312**	GUARNIZIONE PIANA EPDM ø 15,5x7,5x4 mm	EPDM FLAT GASKET ø 15.5x7.5x4 mm	FLACHDICHTUNG EPDM ø 15,5x7,5x4 mm	JUNTA PLANA EPDM ø 15,5x7,5x4 mm
30	**1349506**	RACCORDO CROMATO GUIDACAMME	CAMS CHROMIUM-PLATED FITTING	ANSCHLUSS CHROMIERT FÜR NOCKEN	RACOR CROMADO GUÍA LEVAS
31	**1184551**	PERNO A CAMME PER GRUPPO	CAM FOR COFFEE GROUP	NOCKENWELLE FÜR KAFFEE-GRUPPE	PERNO DE LEVAS PARA GRUPO
32	**1186502**	GUARNIZIONE GRUPPO 79x71x2 mm	COFFEE GROUP GASKET 79x71x2 mm	GRUPPENDICHTUNG 79x71x2 mm	JUNTA GRUPO 79x71x2 mm
33	**1501561**	SPRUZZATORE GRUPPO ø 30 mm M10x1	GROUP SPRAY NOZZLE ø 30 mm M10x1	SPRITZDÜSE FÜR KAFFEEGR.ø 30 mm M10x1	BOQUILLA GRUPO ø 30 mm M10x1
34	**1081016**	DOCCIA EROGAZIONE ø 60 mm	SHOWER SCREEN ø 60 mm	DUSCHE ø 60 mm	DUCHA ø 60 mm
34	**1081116**	DOCCIA EROGAZIONE ø 60 mm	SHOWER SCREEN ø 60 mm	DUSCHE ø 60 mm	DUCHA ø 60 mm
34	**1081216**	DOCCIA EROGAZIONE ø 60 mm	SHOWER SCREEN ø 60 mm	AUSLAUFDUSCHE ø 60 mm	DUCHA EROGACIÓN ø 60 mm
34	**1081516**	DOCCIA EROGAZIONE ø 60 mm	SHOWER ø 60 mm	AUSLAUFDUSCHE ø 60 mm	DUCHA EROGACIÓN ø 60 mm
35	**1186722**	GUARNIZIONE PORTAFILTRO ø 73x57x8 mm	FILTER HOLDER GASKET ø 73x57x8 mm	SIEBTRÄGERDICHTUNG ø 73x57x8 mm	JUNTA PORTAFILTRO ø 73x57x8 mm
35	**1186723**	GUARNIZIONE PORTAFILTRO ø 73x57x8,5 mm	FILTER HOLDER GASKET ø 73x57x8.5 mm	SIEBTRÄGERDICHTUNG ø 73x57x8,5 mm	JUNTA PORTAFILTRO ø 73x57x8,5 mm
36	**1324033**	PERNO QUADRO 12,1 mm 6x6 mm M3	SQUARE PIN 12.1 mm 6x6 mm M3	QUADRATISCHER STIFT 12,1 mm 6x6 mm M3	PERNO CUADRADO 12,1 mm 6x6 mm M3
37	**1324006**	PERNO QUADRO 40 mm 5x5 mm M4	SQUARE PIN 40 mm 5x5 mm M4	QUADRATISCHER STIFT 40 mm 5x5 mm M4	PERNO CUADRADO 40 mm 5x5 mm M4
38	**1523008**	VALVOLA SCARICO COMPLETA	COMPLETE DRAIN VALVE	AUSLAUFVENTIL KOMPLETT	VÁLVULA DESAGÜE COMPLETA
39	**1250537**	MOLLA ø 14x45 mm	SPRING ø 14x45 mm	FEDER ø 14x45 mm	MUELLE ø 14x45 mm
40	**1027002**	CANOTTO CROMATO SCARICO	OUTLET CHROMIUM-PLATED SLEEVE	KOLLEKTOR VERCHROMT	MANGA CROMADO DESAGÜE
41	**1186326**	GUARNIZIONE PIANA PTFE ø 22x16x2 mm	PTFE FLAT GASKET ø 22x16x2 mm	FLACHDICHTUNG AUS PTFE ø 16x22,5x2 mm	JUNTA PLANA PTFE ø 22x16x2 mm
42	**1324007**	PERNO QUADRO 6,5 mm 6x6 mm M3 PASSANTE	SQUARE PASS-THR. PIN 6.5 mm 6x6 mm M3	QUADRATISCHER STIFT 6,5 mm 6x6 mm M3 DUR	PERNO CUADRADO 6,5 mm 6x6 mm M3 PASADOR
43	**1186309**	BOCCOLA PORTAGUARNIZIONE	GASKET HOLDER BUSHING	BUCHSE DICHTUNGSTRÄGER	CASQUILLO SOPORTE JUNTA
44	**1523501**	VALVOLA SCARICO COMPLETA	COMPLETE DRAIN VALVE	AUSLAUFVENTIL KOMPLETT	VÁLVULA DESAGÜE COMPLETA
45	**1250515**	MOLLA ø 14x33 mm	SPRING ø 14x33 mm	FEDER ø 14x33 mm	MUELLE ø 14x33 mm
46	**1390501**	ROMPIGETTO DI SCARICO	DRAIN JET SWIRL	AUSLAUFVERTEILER	ROMPECHORROS DESAGÜE
47	**1439006**	RACCORDO CROMATO SCARICO	DRAIN CHROMIUM-PLATED FITTING	AUSLAUFANSCHLUSS CHROMIERT	RACOR CROMADO DESAGÜE
48	**5030808**	TAPPO ø 3/8" PER GRUPPO EROGAZIONE	CAP ø 3/8" FOR BREW GROUP	DECKEL ø 3/8" FÜR AUSLAUFGRUPPE	TAPÓN ø 3/8" PARA GRUPOS EROGACIÓN
49	**1160507**	FILTRO ACQUA ø 8,5x15 mm	WATER FILTER ø 8.5x15 mm	WASSERFILTER ø 8,5x15 mm	FILTRO AGUA ø 8,5x15 mm
50	**1501570**	UGELLO GRUPPO	NOZZLE GROUP	DÜSE FÜR GRUPPE	TOBERA GRUPO
51	**1186514**	GUARNIZIONE OR 02015 SILICONE	O-RING 02015 SILICON	DICHTUNG O-RING 02015 SILIKON	JUNTA TÓRICA 02015 SILICONA
52	**1324084**	COLONNA INIETTORE	INJECTOR SUPPORT	INJEKTOR SÄULE	COLUMNA INYECTOR
53	**1027016**	CANOTTO CROMATO SUPERIORE	UPPER CHROMIUM-PLATED SLEEVE	KOLLEKTOR VERCHROMT	MANGA CROMADO SUPERIOR
54	**1190001**	SPESSORE CARTA ø 73x59x0,8 mm	PAPER SHIM ø 73x59x0.8 mm	ABSTANDSSTÜCK AUS PAPIER ø 73x59x0,8 mm	ESPESOR PAPEL ø 73x59x0,8 mm
55	**1190002**	SPESSORE GOMMA ø 73x59x1 mm EPDM	RUBBER SHIM ø 73x59x1 mm EPDM	ABSTANDSSTÜCK GUMMI ø 73,5x59x1 mm EPDM	ESPESOR GOMA ø 73,5x59x1 mm EPDM
56	**1460201**	DOCCIA DI PRECISIONE ø 60 mm	PRECISION SHOWER SCREEN ø 60 mm	FEINMECHANISCHE DUSCHE ø 60 mm	DUCHA DE PRECISIÓN ø 60 mm
56	**1460206**	DOCCIA DI PRECISIONE ø 60 mm	PRECISION SHOWER SCREEN ø 60 mm	FEINMECHANISCHE DUSCHE ø 60 mm	DUCHA DE PRECISIÓN ø 60 mm
60	**1160060**	FILTRO 1 TAZZA 6 gr	1 CUP FILTER 6 gr	FILTER 1 TASSE 6 gr	FILTRO 1 TAZA 6 gr
61	**1160062**	FILTRO 1 TAZZA 7 gr	1 CUP FILTER 7 gr	FILTER 1 TASSE 7 gr	FILTRO 1 TAZA 7 gr
62	**1160061**	FILTRO 2 TAZZE 12 gr	2 CUPS FILTER 12 gr	FILTER 2 TASSEN 12 gr	FILTRO 2 TAZAS 12 gr
63	**1160063**	FILTRO 2 TAZZE 14 gr	2 CUPS FILTER 14 gr	FILTER 2 TASSEN 14 gr	FILTRO 2 TAZAS 14 gr
64	**1160339**	FILTRO CIECO	BLIND FILTER	BLINDFILTER	FILTRO CIEGO
65	**1160504**	FILTRO PASTIGLIA 2 TAZZE	2 CUPS POD FILTER	FILTER FÜR 2 KAFFEETABLETTEN	FILTRO PASTILLA 2 TAZAS
66	**1160503**	FILTRO PASTIGLIA 1 TAZZA	1 CUP POD FILTER	FILTER FÜR 1 KAFFEETABLETTE	FILTRO PASTILLA 1 TAZA
67	**1460100**	FILTRO DI PRECISIONE 1T 6/8 gr H24,5	PRECISION FILTER 1 CUP 6/8 g H24.5	PRÄZISIONS-SIEB 1 TASSE 6/8 g H24,5	FILTRO DE PRECISIÓN 1 TAZA 6/8 g H24,5
67	**1460101**	FILTRO DI PRECISIONE 1T 7/9 gr H26,5	PRECISION FILTER 1 CUP 7/9 g H26.5	PRÄZISIONS-SIEB 1 TASSE 7/9 g H26,5	FILTRO DE PRECISIÓN 1 TAZA 7/9 g H26,5

GRUPPO EROGAZIONE ARIETE-CUSTOM-E61
BREW GROUP ARIETE-CUSTOM-E61
KAFFEEAUSGABEGRUPPE ARIETE-CUSTOM-E61
GRUPO SALIDA CAFÉ ARIETE-CUSTOM-E61

FS0101

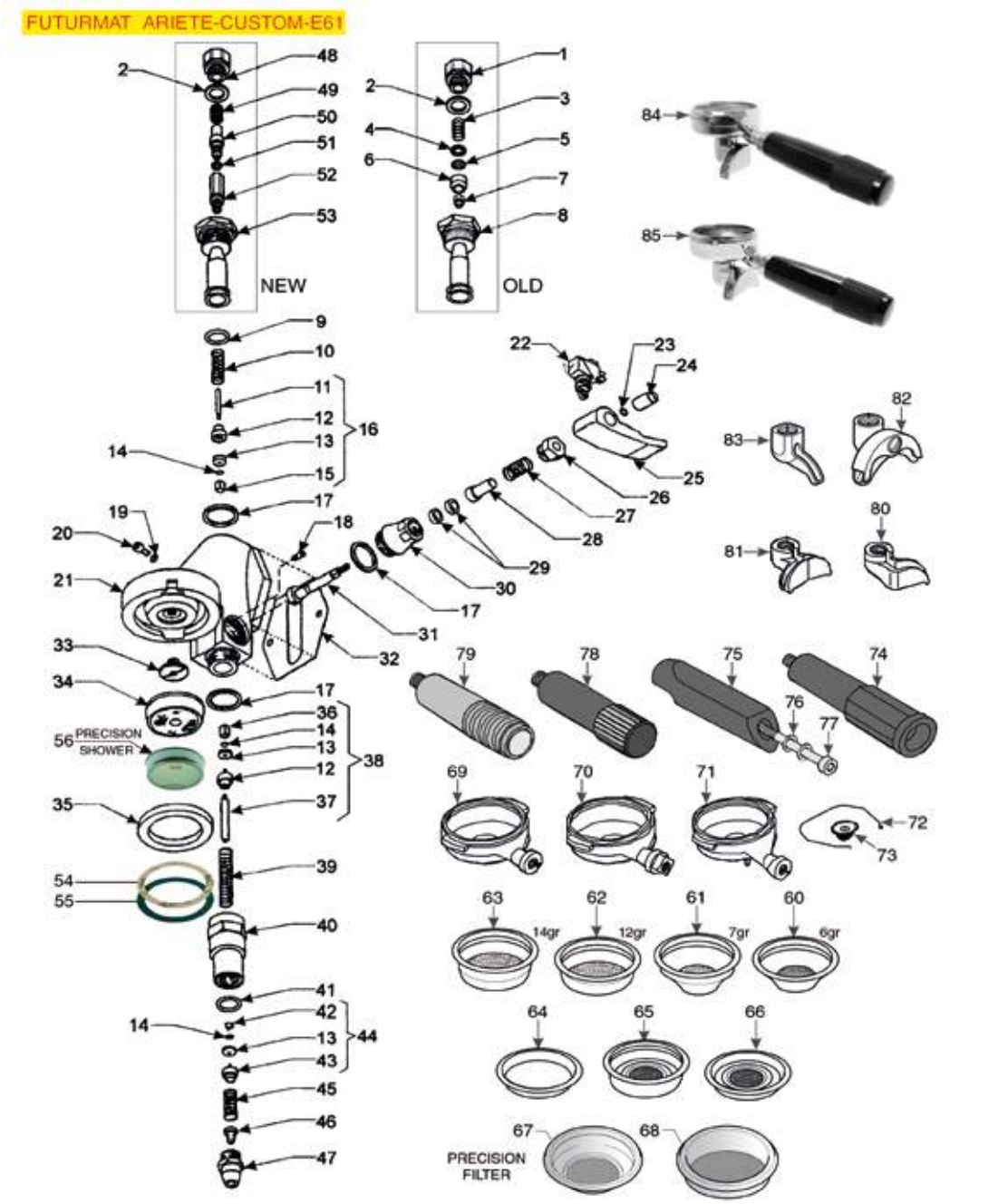

Posizioni senza cod. LF: a richiesta
Positions without LF Code No.: upon request
Abbildungen ohne LF Bestell-Nr.: auf Anfrage
Posiciones sin cód. LF: previa petición

FUTURMAT

P.	Cod.	Descrizione	Description	Beschreibung	Descripción
68	**1460102**	FILTRO DI PRECISIONE 2T 12/18 gr H24,5	PRECISION FILTER 2 CUPS 12/18 g H24.5	PRÄZISIONS-SIEB 2 TASSEN 12/18 g H24,5	FILTRO DE PRECISIÓN 2 TAZAS 12/18g H24,5
68	**1460103**	FILTRO DI PRECISIONE 2T 14/20 gr H26,5	PRECISION FILTER 2 CUPS 14/20 g H26.5	PRÄZISIONS-SIEB 2 TASSEN 14/20 g H26,5	FILTRO DE PRECISIÓN 2 TAZAS 14/20g H26,5
68	**1460104**	FILTRO DI PRECISIONE 2T 18/22 gr H28,5	PRECISION FILTER 2 CUPS 18/22 g H28,5	PRÄZISIONS-SIEB 2 TASSEN 18/22 g H28,5	FILTRO DE PRECISIÓN 2 TAZAS 18/22g H28,5
69	**1165022**	PORTAFILTRO MACCHINE CAFFÈ	FILTER HOLDER COFFEE MACHINES	SIEBTRÄGER FÜR KAFFEEMASCHINEN	PORTAFILTRO MÁQUINAS DE CAFÉ
70	**1165036**	PORTAFILTRO MACCHINE CAFFÈ	FILTER HOLDER COFFEE MACHINES	SIEBTRÄGER FÜR KAFFEEMASCHINEN	PORTAFILTRO MÁQUINAS DE CAFÉ
71	**5055624**	PORTAFILTRO MACCHINE CAFFÈ FUTURMAT	FILTER HOLDER FUTURMAT COFFEE MACHINES	SIEBTRÄGER KAFFEEMASCHINEN FUTURMAT	SOPORTE FILTRO MÁQUINAS CAFÉ FUTURMAT
72	**1250101**	MOLLA FERMAFILTRO ø 1,00 mm INOX	FILTER BLOCKING SPRING ø 1,00 mm INOX	FILTERHALTERUNGSFEDER ø 1,10 mm EDELST.	MUELLE PORTAFILTRO ø 1,10 mm INOX
74	**1241483**	MANOPOLA PORTAFILTRO M12	FILTER HOLDER HANDLE M12	SIEBTRÄGERGRIFF M12	MANDO PORTAFILTRO M12
75	**1241482**	MANOPOLA PORTAFILTRO	FILTER HOLDER HANDLE	SIEBTRÄGERGRIFF	MANDO PORTAFILTRO
77	**1528531**	VITE A TESTA CILINDRICA M8x80	CYLINDER HEAD SCREW M8x80	ZYLINDERKOPFSCHRAUBE M8x80	TORNILLO CABEZA CILÍND. M8x80
82	**1022502**	BECCUCCIO 2 TAZZE ø 3/8"	DOUBLE SPOUT ø 3/8"	AUSLAUFDÜSE 2-WEGE ø 3/8"	SALIDA 2 CAFÉS ø 3/8"
82	**1022521**	BECCUCCIO 2 TAZZE ALTO ø 3/8"	LONG DOUBLE SPOUT ø 3/8"	AUSLAUF 2-WEGE LANG ø 3/8"	SALIDA 2 CAFES ALTO ø 3/8"
82	**1022523**	BECCUCCIO 2 TAZZE BASSO REGOLABILE ø 3/8	ADJUSTABLE SHORT DOUBLE SPOUT ø 3/8"	AUSLAUF 2-WEGE KURZ EINSTELLBAR ø 3/8"	SALIDA 2 CAFES BAJO AJUSTABLE ø 3/8"
83	**1022501**	BECCUCCIO 1 TAZZA ø 3/8"	SINGLE SPOUT ø 3/8"	AUSLAUF 1-WEG ø 3/8"	SALIDA 1 CAFÉ ø 3/8"
83	**1022503**	BECCUCCIO 1 TAZZA DIRITTO ø 3/8"	STRAIGHT SINGLE SPOUT ø 3/8"	AUSLAUF 1-WEG GERADE ø 3/8"	SALIDA 1 CAFÉ RECTA ø 3/8"
83	**1022504**	BECCUCCIO 1 TAZZA CHIUSO ø 3/8"	CLOSED SINGLE SPOUT ø 3/8"	AUSLAUF 1-WEG GESCHLOSSEN ø 3/8"	SALIDA 1 CAFÉ CERRADO ø 3/8"
83	**5031337**	BECCUCCIO 1 TAZZA DIRITTO ø 3/8" CORTO	1-CUP STRAIGHT SHORT SPOUT ø 3/8"	DÜSE 1 TASSE GERADE ø 3/8" KURZ	BOCA SALIDA 1 TAZA RECTA ø 3/8" CORTA
84	**5057230**	PORTAFILTRO COMPLETO 1 TAZZA FUTURMAT	FILTER HOLDER ASSEMBLY 1 CUP FUTURMAT	SIEBTRÄGER KOMPLETT 1 TASSE FUTURMAT	SOPORTE FILTRO COMPL. 1 TAZA FUTURMAT
85	**5034110**	PORTAFILTRO COMPLETO 2 TAZZE FUTURMAT	FILTER HOLDER ASSEMBLY 2 CUPS FUTURMAT	SIEBTRÄGER KOMPLETT 2 TASSEN FUTURMAT	SOPORTE FILTRO COMPL. 2 TAZAS FUTURMAT

GRUPPO EROGAZIONE ARIETE-F3
BREW GROUP ARIETE-F3
KAFFEEAUSGABEGRUPPE ARIETE-F3
GRUPO SALIDA CAFÉ ARIETE-F3

FS0201

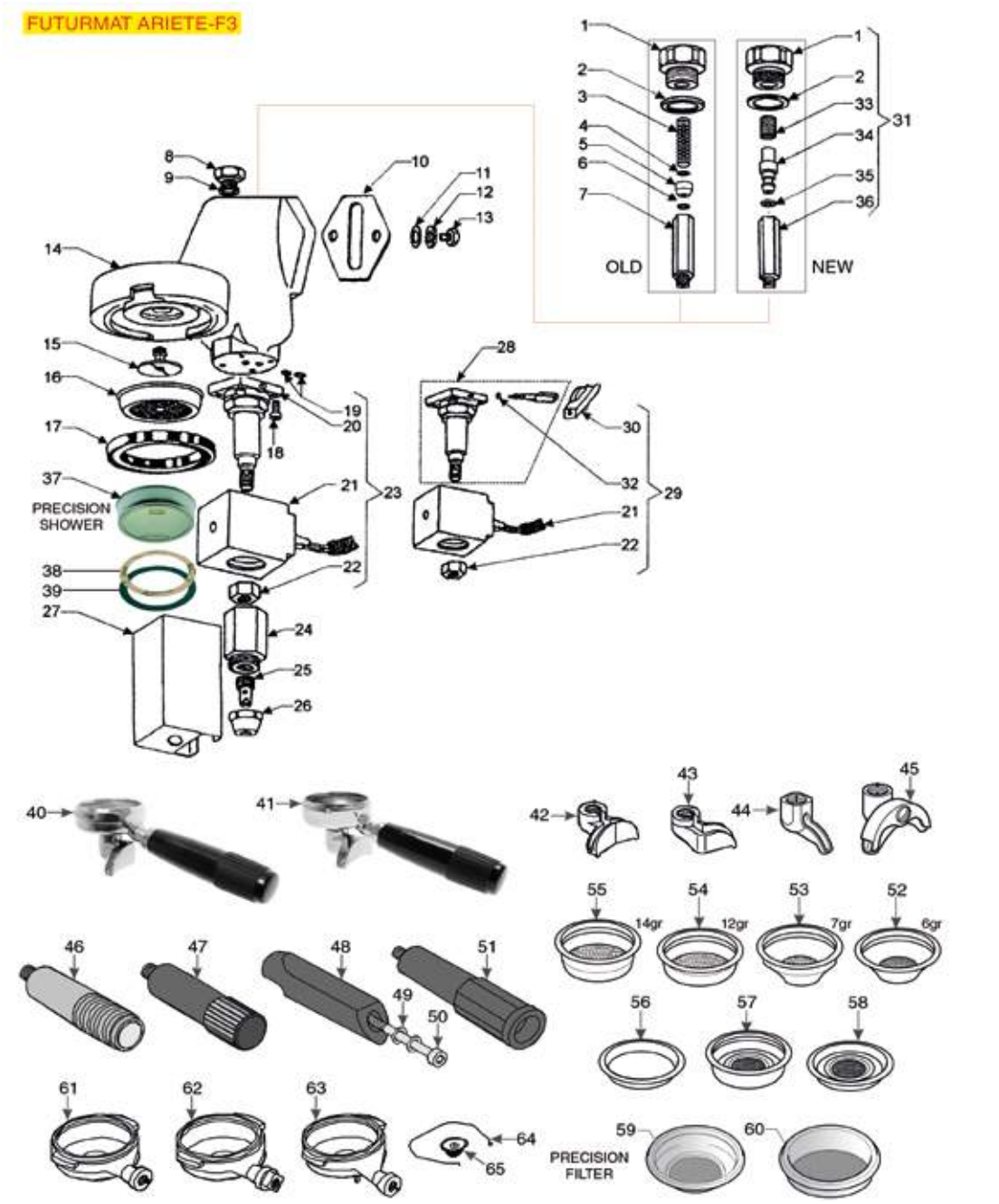

Posizioni senza cod. LF: a richiesta
Positions without LF Code No.: upon request
Abbildungen ohne LF Bestell-Nr.: auf Anfrage
Posiciones sin cód. LF: previa petición

FUTURMAT

P.	Cod.	Descrizione	Description	Beschreibung	Descripción
1	**5030808**	TAPPO ø 3/8" PER GRUPPO EROGAZIONE	CAP ø 3/8" FOR BREW GROUP	DECKEL ø 3/8" FÜR AUSLAUFGRUPPE	TAPÓN ø 3/8" PARA GRUPOS EROGACIÓN
2	**1186620**	GUARNIZIONE PIANA RAME ø 22x17x1,5 mm	COPPER FLAT GASKET ø 22x17x1.5 mm	FLACHDICHTUNG AUS KUPFER ø 22x17x1,5 mm	JUNTA PLANA COBRE ø 22x17x1,5 mm
3	**1250402**	MOLLA ø 7x28 mm UGELLO	JET SPRING ø 7x28 mm	DÜSENFEDER ø 7x28 mm	MUELLE ø 7x28 mm TOBERA
4	**1160311**	FILTRO ACQUA ø 7 mm	WATER FILTER ø 7 mm	WASSERFILTER ø 7 mm	FILTRO AGUA ø 7 mm
5	**1501531**	UGELLO ø 8 FORO ø 0,7 mm	NOZZLE ø 8 HOLE ø 0.7 mm	DÜSE ø 8 LOCH ø 0,7 mm	TOBERA ø 8 AGUJERO ø 0,7 mm
6	**1186252**	GUARNIZIONE ORM 0040-20 EPDM	O-RING 0040-20 EPDM	DICHTUNG O-RING 0040-20 EPDM	JUNTA ORM 0040-20 EPDM
9	**1186262**	GUARNIZIONE PIANA RAME ø 16x12x1,5 mm	COPPER FLAT GASKET ø 16x12x1.5 mm	FLACHDICHTUNG AUS KUPFER ø 16x12x1,5 mm	JUNTA PLANA COBRE ø 16x12x1,5 mm
10	**1186502**	GUARNIZIONE GRUPPO 79x71x2 mm	COFFEE GROUP GASKET 79x71x2 mm	GRUPPENDICHTUNG 79x71x2 mm	JUNTA GRUPO 79x71x2 mm
15	**1501561**	SPRUZZATORE GRUPPO ø 30 mm M10x1	GROUP SPRAY NOZZLE ø 30 mm M10x1	SPRITZDÜSE FÜR KAFFEEGR.ø 30 mm M10x1	BOQUILLA GRUPO ø 30 mm M10x1
16	**1081016**	DOCCIA EROGAZIONE ø 60 mm	SHOWER SCREEN ø 60 mm	DUSCHE ø 60 mm	DUCHA ø 60 mm
16	**1081116**	DOCCIA EROGAZIONE ø 60 mm	SHOWER SCREEN ø 60 mm	DUSCHE ø 60 mm	DUCHA ø 60 mm
16	**1081216**	DOCCIA EROGAZIONE ø 60 mm	SHOWER SCREEN ø 60 mm	AUSLAUFDUSCHE ø 60 mm	DUCHA EROGACIÓN ø 60 mm
16	**1081516**	DOCCIA EROGAZIONE ø 60 mm	SHOWER ø 60 mm	AUSLAUFDUSCHE ø 60 mm	DUCHA EROGACIÓN ø 60 mm
17	**1186722**	GUARNIZIONE PORTAFILTRO ø 73x57x8 mm	FILTER HOLDER GASKET ø 73x57x8 mm	SIEBTRÄGERDICHTUNG ø 73x57x8 mm	JUNTA PORTAFILTRO ø 73x57x8 mm
17	**1186723**	GUARNIZIONE PORTAFILTRO ø 73x57x8,5 mm	FILTER HOLDER GASKET ø 73x57x8.5 mm	SIEBTRÄGERDICHTUNG ø 73x57x8,5 mm	JUNTA PORTAFILTRO ø 73x57x8,5 mm
18	**1455034**	VITE A TESTA CILINDRICA M4x10	CYLINDER HEAD SCREW M4x10	ZYLINDERKOPFSCHRAUBE M4x10	TORNILLO CABEZA CILÍND. M4x10
19	**1186612**	GUARNIZIONE OR 02025 VITON	O-RING 02025 VITON	DICHTUNG O-RING 02025 VITON	JUNTA ARO OR 02025 VITON VERDE
20	**1120339**	PARTE MECCANICA PARKER 3 VIE	3-WAY MECHANICAL COMPONENT PARKER	MECHANISCHER TEIL 3-WEGE PARKER	PARTE MECÁNICA PARKER 3 VÍAS
21	**1120361**	BOBINA PARKER YB09 220/230V 9W 50/60Hz	COIL PARKER YB09 220/230V 9W 50/60Hz	SPULE PARKER YB09 220/230V 9W 50/60Hz	BOBINA PARKER YB09 220/230V 9W 50/60Hz
23	**1120476**	ELETTROVALVOLA PARKER 3 VIE 230V 50/60Hz	3-WAY SOLENOID VALVE PARKER 230V 50/60Hz	3-WEGE MAGNETVENTIL PARKER 230V 50/60Hz	ELECTROVÁLVULA PARKER 3 VÍAS 230V 50/60
24	**1349404**	RACCORDO SCARICO	COUPLING DISCHARGE	AUSLAUFVENTILANSCHLUSS	RACOR DESAGÜE
25	**1349405**	ROMPIGETTO DI SCARICO	DRAIN JET SWIRL	AUSLAUFVERTEILER	ROMPECHORROS DESAGÜE
27	**1201572**	MASCHERINA ELETTROVALVOLA MANUALE	MANUAL SOLENOID COVER	ABDECKUNG FÜR SICHERHEITSABSPERRVENTIL	EMBELLECEDOR ELECTROVÁLVULA MANUAL
33	**1160507**	FILTRO ACQUA ø 8,5x15 mm	WATER FILTER ø 8.5x15 mm	WASSERFILTER ø 8,5x15 mm	FILTRO AGUA ø 8,5x15 mm
34	**1501570**	UGELLO GRUPPO	NOZZLE GROUP	DÜSE FÜR GRUPPE	TOBERA GRUPO
35	**1186514**	GUARNIZIONE OR 02015 SILICONE	O-RING 02015 SILICON	DICHTUNG O-RING 02015 SILIKON	JUNTA TÓRICA 02015 SILICONA
37	**1460201**	DOCCIA DI PRECISIONE ø 60 mm	PRECISION SHOWER SCREEN ø 60 mm	FEINMECHANISCHE DUSCHE ø 60 mm	DUCHA DE PRECISIÓN ø 60 mm
37	**1460206**	DOCCIA DI PRECISIONE ø 60 mm	PRECISION SHOWER SCREEN ø 60 mm	FEINMECHANISCHE DUSCHE ø 60 mm	DUCHA DE PRECISIÓN ø 60 mm
38	**1190001**	SPESSORE CARTA ø 73x59x0,8 mm	PAPER SHIM ø 73x59x0.8 mm	ABSTANDSSTÜCK AUS PAPIER ø 73x59x0,8 mm	ESPESOR PAPEL ø 73x59x0,8 mm
39	**1190002**	SPESSORE GOMMA ø 73x59x1 mm EPDM	RUBBER SHIM ø 73x59x1 mm EPDM	ABSTANDSSTÜCK GUMMI ø 73,5x59x1 mm EPDM	ESPESOR GOMA ø 73,5x59x1 mm EPDM
40	**5057230**	PORTAFILTRO COMPLETO 1 TAZZA FUTURMAT	FILTER HOLDER ASSEMBLY 1 CUP FUTURMAT	SIEBTRÄGER KOMPLETT 1 TASSE FUTURMAT	SOPORTE FILTRO COMPL. 1 TAZA FUTURMAT
41	**5034110**	PORTAFILTRO COMPLETO 2 TAZZE FUTURMAT	FILTER HOLDER ASSEMBLY 2 CUPS FUTURMAT	SIEBTRÄGER KOMPLETT 2 TASSEN FUTURMAT	SOPORTE FILTRO COMPL. 2 TAZAS FUTURMAT
44	**1022501**	BECCUCCIO 1 TAZZA ø 3/8"	SINGLE SPOUT ø 3/8"	AUSLAUF 1-WEG ø 3/8"	SALIDA 1 CAFÉ ø 3/8"
44	**1022503**	BECCUCCIO 1 TAZZA DIRITTO ø 3/8"	STRAIGHT SINGLE SPOUT ø 3/8"	AUSLAUF 1-WEG GERADE ø 3/8"	SALIDA 1 CAFÉ RECTA ø 3/8"
44	**1022504**	BECCUCCIO 1 TAZZA CHIUSO ø 3/8"	CLOSED SINGLE SPOUT ø 3/8"	AUSLAUF 1-WEG GESCHLOSSEN ø 3/8"	SALIDA 1 CAFÉ CERRADO ø 3/8"
44	**5031337**	BECCUCCIO 1 TAZZA DIRITTO ø 3/8" CORTO	1-CUP STRAIGHT SHORT SPOUT ø 3/8"	DÜSE 1 TASSE GERADE ø 3/8" KURZ	BOCA SALIDA 1 TAZA RECTA ø 3/8" CORTA
45	**1022502**	BECCUCCIO 2 TAZZE ø 3/8"	DOUBLE SPOUT ø 3/8"	AUSLAUFDÜSE 2-WEGE ø 3/8"	SALIDA 2 CAFÉS ø 3/8"
45	**1022521**	BECCUCCIO 2 TAZZE ALTO ø 3/8"	LONG DOUBLE SPOUT ø 3/8"	AUSLAUF 2-WEGE LANG ø 3/8"	SALIDA 2 CAFES ALTO ø 3/8"
45	**1022523**	BECCUCCIO 2 TAZZE BASSO REGOLABILE ø 3/8	ADJUSTABLE SHORT DOUBLE SPOUT ø 3/8"	AUSLAUF 2-WEGE KURZ EINSTELLBAR ø 3/8"	SALIDA 2 CAFES BAJO AJUSTABLE ø 3/8"
48	**1241482**	MANOPOLA PORTAFILTRO	FILTER HOLDER HANDLE	SIEBTRÄGERGRIFF	MANDO PORTAFILTRO
50	**1528531**	VITE A TESTA CILINDRICA M8x80	CYLINDER HEAD SCREW M8x80	ZYLINDERKOPFSCHRAUBE M8x80	TORNILLO CABEZA CILÍND. M8x80
51	**1241483**	MANOPOLA PORTAFILTRO M12	FILTER HOLDER HANDLE M12	SIEBTRÄGERGRIFF M12	MANDO PORTAFILTRO M12
52	**1160060**	FILTRO 1 TAZZA 6 gr	1 CUP FILTER 6 gr	FILTER 1 TASSE 6 gr	FILTRO 1 TAZA 6 gr
53	**1160062**	FILTRO 1 TAZZA 7 gr	1 CUP FILTER 7 gr	FILTER 1 TASSE 7 gr	FILTRO 1 TAZA 7 gr
54	**1160061**	FILTRO 2 TAZZE 12 gr	2 CUPS FILTER 12 gr	FILTER 2 TASSEN 12 gr	FILTRO 2 TAZAS 12 gr
55	**1160063**	FILTRO 2 TAZZE 14 gr	2 CUPS FILTER 14 gr	FILTER 2 TASSEN 14 gr	FILTRO 2 TAZAS 14 gr
56	**1160339**	FILTRO CIECO	BLIND FILTER	BLINDFILTER	FILTRO CIEGO
57	**1160504**	FILTRO PASTIGLIA 2 TAZZE	2 CUPS POD FILTER	FILTER FÜR 2 KAFFEETABLETTEN	FILTRO PASTILLA 2 TAZAS
58	**1160503**	FILTRO PASTIGLIA 1 TAZZA	1 CUP POD FILTER	FILTER FÜR 1 KAFFEETABLETTE	FILTRO PASTILLA 1 TAZA
59	**1460100**	FILTRO DI PRECISIONE 1T 6/8 gr H24,5	PRECISION FILTER 1 CUP 6/8 g H24.5	PRÄZISIONS-SIEB 1 TASSE 6/8 g H24,5	FILTRO DE PRECISIÓN 1 TAZA 6/8 g H24,5
59	**1460101**	FILTRO DI PRECISIONE 1T 7/9 gr H26,5	PRECISION FILTER 1 CUP 7/9 g H26.5	PRÄZISIONS-SIEB 1 TASSE 7/9 g H26,5	FILTRO DE PRECISIÓN 1 TAZA 7/9 g H26,5
60	**1460102**	FILTRO DI PRECISIONE 2T 12/18 gr H24,5	PRECISION FILTER 2 CUPS 12/18 g H24.5	PRÄZISIONS-SIEB 2 TASSEN 12/18 g H24,5	FILTRO DE PRECISIÓN 2 TAZAS 12/18g H24,5
60	**1460103**	FILTRO DI PRECISIONE 2T 14/20 gr H26,5	PRECISION FILTER 2 CUPS 14/20 g H26.5	PRÄZISIONS-SIEB 2 TASSEN 14/20 g H26,5	FILTRO DE PRECISIÓN 2 TAZAS 14/20g H26,5
60	**1460104**	FILTRO DI PRECISIONE 2T 18/22 gr H28,5	PRECISION FILTER 2 CUPS 18/22 g H28,5	PRÄZISIONS-SIEB 2 TASSEN 18/22 g H28,5	FILTRO DE PRECISIÓN 2 TAZAS 18/22g H28,5
61	**1165022**	PORTAFILTRO MACCHINE CAFFÈ	FILTER HOLDER COFFEE MACHINES	SIEBTRÄGER FÜR KAFFEEMASCHINEN	PORTAFILTRO MÁQUINAS DE CAFÉ
62	**1165036**	PORTAFILTRO MACCHINE CAFFÈ	FILTER HOLDER COFFEE MACHINES	SIEBTRÄGER FÜR KAFFEEMASCHINEN	PORTAFILTRO MÁQUINAS DE CAFÉ
63	**5055624**	PORTAFILTRO MACCHINE CAFFÈ FUTURMAT	FILTER HOLDER FUTURMAT COFFEE MACHINES	SIEBTRÄGER KAFFEEMASCHINEN FUTURMAT	SOPORTE FILTRO MÁQUINAS CAFÉ FUTURMAT
64	**1250101**	MOLLA FERMAFILTRO ø 1,00 mm INOX	FILTER BLOCKING SPRING ø 1,00 mm INOX	FILTERHALTERUNGSFEDER ø 1,10 mm EDELST.	MUELLE PORTAFILTRO ø 1,10 mm INOX

GRUPPO EROGAZIONE RIMINI
BREW GROUP RIMINI
KAFFEEAUSGABEGRUPPE RIMINI
GRUPO SALIDA CAFÉ RIMINI

FS0301

FUTURMAT RIMINI

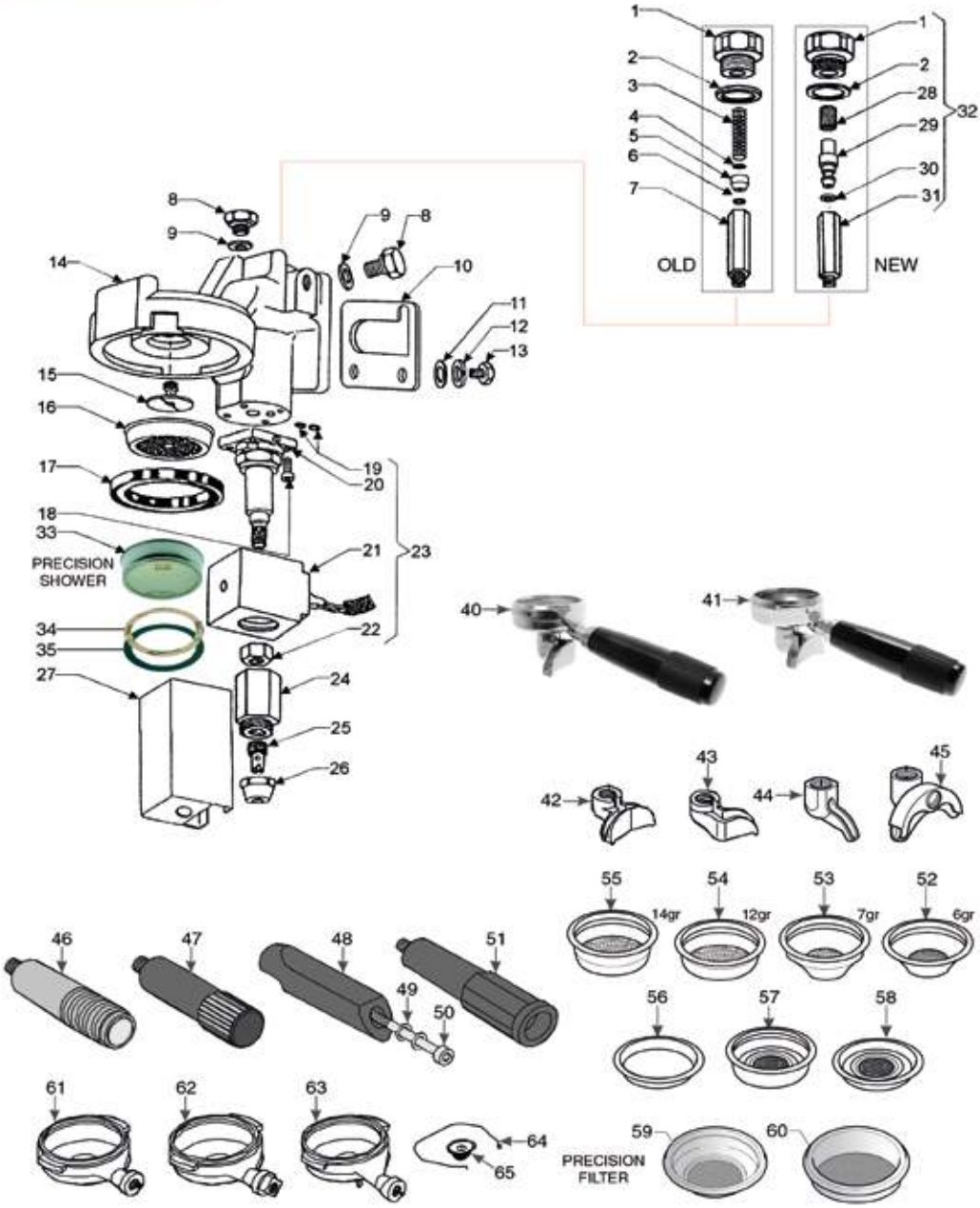

Posizioni senza cod. LF: a richiesta
Positions without LF Code No.: upon request
Abbildungen ohne LF Bestell-Nr.: auf Anfrage
Posiciones sin cód. LF: previa petición

FUTURMAT

P.	Cod.	Descrizione	Description	Beschreibung	Descripción
1	**5030808**	TAPPO ø 3/8" PER GRUPPO EROGAZIONE	CAP ø 3/8" FOR BREW GROUP	DECKEL ø 3/8" FÜR AUSLAUFGRUPPE	TAPÓN ø 3/8" PARA GRUPOS EROGACIÓN
2	**1186620**	GUARNIZIONE PIANA RAME ø 22x17x1,5 mm	COPPER FLAT GASKET ø 22x17x1.5 mm	FLACHDICHTUNG AUS KUPFER ø 22x17x1,5 mm	JUNTA PLANA COBRE ø 22x17x1,5 mm
3	**1250402**	MOLLA ø 7x28 mm UGELLO	JET SPRING ø 7x28 mm	DÜSENFEDER ø 7x28 mm	MUELLE ø 7x28 mm TOBERA
4	**1160311**	FILTRO ACQUA ø 7 mm	WATER FILTER ø 7 mm	WASSERFILTER ø 7 mm	FILTRO AGUA ø 7 mm
5	**1501531**	UGELLO ø 8 FORO ø 0,7 mm	NOZZLE ø 8 HOLE ø 0.7 mm	DÜSE ø 8 LOCH ø 0,7 mm	TOBERA ø 8 AGUJERO ø 0,7 mm
6	**1186252**	GUARNIZIONE ORM 0040-20 EPDM	O-RING 0040-20 EPDM	DICHTUNG O-RING 0040-20 EPDM	JUNTA ORM 0040-20 EPDM
9	**1186262**	GUARNIZIONE PIANA RAME ø 16x12x1,5 mm	COPPER FLAT GASKET ø 16x12x1.5 mm	FLACHDICHTUNG AUS KUPFER ø 16x12x1,5 mm	JUNTA PLANA COBRE ø 16x12x1,5 mm
10	**1186172**	GUARNIZIONE GRUPPO 80x72 mm	COFFEE GROUP GASKET 80x72 mm	GRUPPENDICHTUNG 80x72 mm	JUNTA GRUPO 80x72 mm
15	**1501561**	SPRUZZATORE GRUPPO ø 30 mm M10x1	GROUP SPRAY NOZZLE ø 30 mm M10x1	SPRITZDÜSE FÜR KAFFEEGR.ø 30 mm M10x1	BOQUILLA GRUPO ø 30 mm M10x1
16	**1081016**	DOCCIA EROGAZIONE ø 60 mm	SHOWER SCREEN ø 60 mm	DUSCHE ø 60 mm	DUCHA ø 60 mm
16	**1081116**	DOCCIA EROGAZIONE ø 60 mm	SHOWER SCREEN ø 60 mm	DUSCHE ø 60 mm	DUCHA ø 60 mm
16	**1081216**	DOCCIA EROGAZIONE ø 60 mm	SHOWER SCREEN ø 60 mm	AUSLAUFDUSCHE ø 60 mm	DUCHA EROGACIÓN ø 60 mm
16	**1081516**	DOCCIA EROGAZIONE ø 60 mm	SHOWER ø 60 mm	AUSLAUFDUSCHE ø 60 mm	DUCHA EROGACIÓN ø 60 mm
17	**1186722**	GUARNIZIONE PORTAFILTRO ø 73x57x8 mm	FILTER HOLDER GASKET ø 73x57x8 mm	SIEBTRÄGERDICHTUNG ø 73x57x8 mm	JUNTA PORTAFILTRO ø 73x57x8 mm
17	**1186723**	GUARNIZIONE PORTAFILTRO ø 73x57x8,5 mm	FILTER HOLDER GASKET ø 73x57x8.5 mm	SIEBTRÄGERDICHTUNG ø 73x57x8,5 mm	JUNTA PORTAFILTRO ø 73x57x8,5 mm
18	**1455034**	VITE A TESTA CILINDRICA M4x10	CYLINDER HEAD SCREW M4x10	ZYLINDERKOPFSCHRAUBE M4x10	TORNILLO CABEZA CILÍND. M4x10
19	**1186612**	GUARNIZIONE OR 02025 VITON	O-RING 02025 VITON	DICHTUNG O-RING 02025 VITON	JUNTA ARO OR 02025 VITON VERDE
20	**1120339**	PARTE MECCANICA PARKER 3 VIE	3-WAY MECHANICAL COMPONENT PARKER	MECHANISCHER TEIL 3-WEGE PARKER	PARTE MECÁNICA PARKER 3 VÍAS
21	**1120361**	BOBINA PARKER YB09 220/230V 9W 50/60Hz	COIL PARKER YB09 220/230V 9W 50/60Hz	SPULE PARKER YB09 220/230V 9W 50/60Hz	BOBINA PARKER YB09 220/230V 9W 50/60Hz
23	**1120476**	ELETTROVALVOLA PARKER 3 VIE 230V 50/60Hz	3-WAY SOLENOID VALVE PARKER 230V 50/60Hz	3-WEGE MAGNETVENTIL PARKER 230V 50/60Hz	ELECTROVÁLVULA PARKER 3 VÍAS 230V 50/60
24	**1349404**	RACCORDO SCARICO	COUPLING DISCHARGE	AUSLAUFVENTILANSCHLUSS	RACOR DESAGÜE
25	**1349405**	ROMPIGETTO DI SCARICO	DRAIN JET SWIRL	AUSLAUFVERTEILER	ROMPECHORROS DESAGÜE
27	**1201572**	MASCHERINA ELETTROVALVOLA MANUALE	MANUAL SOLENOID COVER	ABDECKUNG FÜR SICHERHEITSABSPERRVENTIL	EMBELLECEDOR ELECTROVÁLVULA MANUAL
28	**1160507**	FILTRO ACQUA ø 8,5x15 mm	WATER FILTER ø 8.5x15 mm	WASSERFILTER ø 8,5x15 mm	FILTRO AGUA ø 8,5x15 mm
29	**1501570**	UGELLO GRUPPO	NOZZLE GROUP	DÜSE FÜR GRUPPE	TOBERA GRUPO
30	**1186514**	GUARNIZIONE OR 02015 SILICONE	O-RING 02015 SILICON	DICHTUNG O-RING 02015 SILIKON	JUNTA TÓRICA 02015 SILICONA
31	**1324085**	COLONNA INIETTORE	INJECTOR SUPPORT	INJEKTOR SÄULE	COLUMNA INYECTOR
33	**1460201**	DOCCIA DI PRECISIONE ø 60 mm	PRECISION SHOWER SCREEN ø 60 mm	FEINMECHANISCHE DUSCHE ø 60 mm	DUCHA DE PRECISIÓN ø 60 mm
33	**1460206**	DOCCIA DI PRECISIONE ø 60 mm	PRECISION SHOWER SCREEN ø 60 mm	FEINMECHANISCHE DUSCHE ø 60 mm	DUCHA DE PRECISIÓN ø 60 mm
34	**1190001**	SPESSORE CARTA ø 73x59x0,8 mm	PAPER SHIM ø 73x59x0.8 mm	ABSTANDSSTÜCK AUS PAPIER ø 73x59x0,8 mm	ESPESOR PAPEL ø 73x59x0,8 mm
35	**1190002**	SPESSORE GOMMA ø 73x59x1 mm EPDM	RUBBER SHIM ø 73x59x1 mm EPDM	ABSTANDSSTÜCK GUMMI ø 73,5x59x1 mm EPDM	ESPESOR GOMA ø 73,5x59x1 mm EPDM
40	**5057230**	PORTAFILTRO COMPLETO 1 TAZZA FUTURMAT	FILTER HOLDER ASSEMBLY 1 CUP FUTURMAT	SIEBTRÄGER KOMPLETT 1 TASSE FUTURMAT	SOPORTE FILTRO COMPL. 1 TAZA FUTURMAT
41	**5034110**	PORTAFILTRO COMPLETO 2 TAZZE FUTURMAT	FILTER HOLDER ASSEMBLY 2 CUPS FUTURMAT	SIEBTRÄGER KOMPLETT 2 TASSEN FUTURMAT	SOPORTE FILTRO COMPL. 2 TAZAS FUTURMAT
44	**1022501**	BECCUCCIO 1 TAZZA ø 3/8"	SINGLE SPOUT ø 3/8"	AUSLAUF 1-WEG ø 3/8"	SALIDA 1 CAFÉ ø 3/8"
44	**1022503**	BECCUCCIO 1 TAZZA DIRITTO ø 3/8"	STRAIGHT SINGLE SPOUT ø 3/8"	AUSLAUF 1-WEG GERADE ø 3/8"	SALIDA 1 CAFÉ RECTA ø 3/8"
44	**1022504**	BECCUCCIO 1 TAZZA CHIUSO ø 3/8"	CLOSED SINGLE SPOUT ø 3/8"	AUSLAUF 1-WEG GESCHLOSSEN ø 3/8"	SALIDA 1 CAFÉ CERRADO ø 3/8"
44	**5031337**	BECCUCCIO 1 TAZZA DIRITTO ø 3/8" CORTO	1-CUP STRAIGHT SHORT SPOUT ø 3/8"	DÜSE 1 TASSE GERADE ø 3/8" KURZ	BOCA SALIDA 1 TAZA RECTA ø 3/8" CORTA
45	**1022502**	BECCUCCIO 2 TAZZE ø 3/8"	DOUBLE SPOUT ø 3/8"	AUSLAUFDÜSE 2-WEGE ø 3/8"	SALIDA 2 CAFÉS ø 3/8"
45	**1022521**	BECCUCCIO 2 TAZZE ALTO ø 3/8"	LONG DOUBLE SPOUT ø 3/8"	AUSLAUF 2-WEGE LANG ø 3/8"	SALIDA 2 CAFES ALTO ø 3/8"
45	**1022523**	BECCUCCIO 2 TAZZE BASSO REGOLABILE ø 3/8	ADJUSTABLE SHORT DOUBLE SPOUT ø 3/8"	AUSLAUF 2-WEGE KURZ EINSTELLBAR ø 3/8"	SALIDA 2 CAFES BAJO AJUSTABLE ø 3/8"
48	**1241482**	MANOPOLA PORTAFILTRO	FILTER HOLDER HANDLE	SIEBTRÄGERGRIFF	MANDO PORTAFILTRO
50	**1528531**	VITE A TESTA CILINDRICA M8x80	CYLINDER HEAD SCREW M8x80	ZYLINDERKOPFSCHRAUBE M8x80	TORNILLO CABEZA CILÍND. M8x80
51	**1241483**	MANOPOLA PORTAFILTRO M12	FILTER HOLDER HANDLE M12	SIEBTRÄGERGRIFF M12	MANDO PORTAFILTRO M12
52	**1160060**	FILTRO 1 TAZZA 6 gr	1 CUP FILTER 6 gr	FILTER 1 TASSE 6 gr	FILTRO 1 TAZA 6 gr
53	**1160062**	FILTRO 1 TAZZA 7 gr	1 CUP FILTER 7 gr	FILTER 1 TASSE 7 gr	FILTRO 1 TAZA 7 gr
54	**1160061**	FILTRO 2 TAZZE 12 gr	2 CUPS FILTER 12 gr	FILTER 2 TASSEN 12 gr	FILTRO 2 TAZAS 12 gr
55	**1160063**	FILTRO 2 TAZZE 14 gr	2 CUPS FILTER 14 gr	FILTER 2 TASSEN 14 gr	FILTRO 2 TAZAS 14 gr
56	**1160339**	FILTRO CIECO	BLIND FILTER	BLINDFILTER	FILTRO CIEGO
57	**1160504**	FILTRO PASTIGLIA 2 TAZZE	2 CUPS POD FILTER	FILTER FÜR 2 KAFFEETABLETTEN	FILTRO PASTILLA 2 TAZAS
58	**1160503**	FILTRO PASTIGLIA 1 TAZZA	1 CUP POD FILTER	FILTER FÜR 1 KAFFEETABLETTE	FILTRO PASTILLA 1 TAZA
59	**1460100**	FILTRO DI PRECISIONE 1T 6/8 gr H24,5	PRECISION FILTER 1 CUP 6/8 g H24.5	PRÄZISIONS-SIEB 1 TASSE 6/8 g H24,5	FILTRO DE PRECISIÓN 1 TAZA 6/8 g H24,5
59	**1460101**	FILTRO DI PRECISIONE 1T 7/9 gr H26,5	PRECISION FILTER 1 CUP 7/9 g H26.5	PRÄZISIONS-SIEB 1 TASSE 7/9 g H26,5	FILTRO DE PRECISIÓN 1 TAZA 7/9 g H26,5
60	**1460102**	FILTRO DI PRECISIONE 2T 12/18 gr H24,5	PRECISION FILTER 2 CUPS 12/18 g H24.5	PRÄZISIONS-SIEB 2 TASSEN 12/18 g H24,5	FILTRO DE PRECISIÓN 2 TAZAS 12/18g H24,5
60	**1460103**	FILTRO DI PRECISIONE 2T 14/20 gr H26,5	PRECISION FILTER 2 CUPS 14/20 g H26.5	PRÄZISIONS-SIEB 2 TASSEN 14/20 g H26,5	FILTRO DE PRECISIÓN 2 TAZAS 14/20g H26,5
60	**1460104**	FILTRO DI PRECISIONE 2T 18/22 gr H28,5	PRECISION FILTER 2 CUPS 18/22 g H28,5	PRÄZISIONS-SIEB 2 TASSEN 18/22 g H28,5	FILTRO DE PRECISIÓN 2 TAZAS 18/22g H28,5
61	**1165022**	PORTAFILTRO MACCHINE CAFFÈ	FILTER HOLDER COFFEE MACHINES	SIEBTRÄGER FÜR KAFFEEMASCHINEN	PORTAFILTRO MÁQUINAS DE CAFÉ
62	**1165036**	PORTAFILTRO MACCHINE CAFFÈ	FILTER HOLDER COFFEE MACHINES	SIEBTRÄGER FÜR KAFFEEMASCHINEN	PORTAFILTRO MÁQUINAS DE CAFÉ
63	**5055624**	PORTAFILTRO MACCHINE CAFFÈ FUTURMAT	FILTER HOLDER FUTURMAT COFFEE MACHINES	SIEBTRÄGER KAFFEEMASCHINEN FUTURMAT	SOPORTE FILTRO MÁQUINAS CAFÉ FUTURMAT
64	**1250101**	MOLLA FERMAFILTRO ø 1,00 mm INOX	FILTER BLOCKING SPRING ø 1,00 mm INOX	FILTERHALTERUNGSFEDER ø 1,10 mm EDELST.	MUELLE PORTAFILTRO ø 1,10 mm INOX

GRUPPO EROGAZIONE PALANCA
BREW GROUP PALANCA
KAFFEEAUSGABEGRUPPE PALANCA
GRUPO SALIDA CAFÉ PALANCA

FS0401

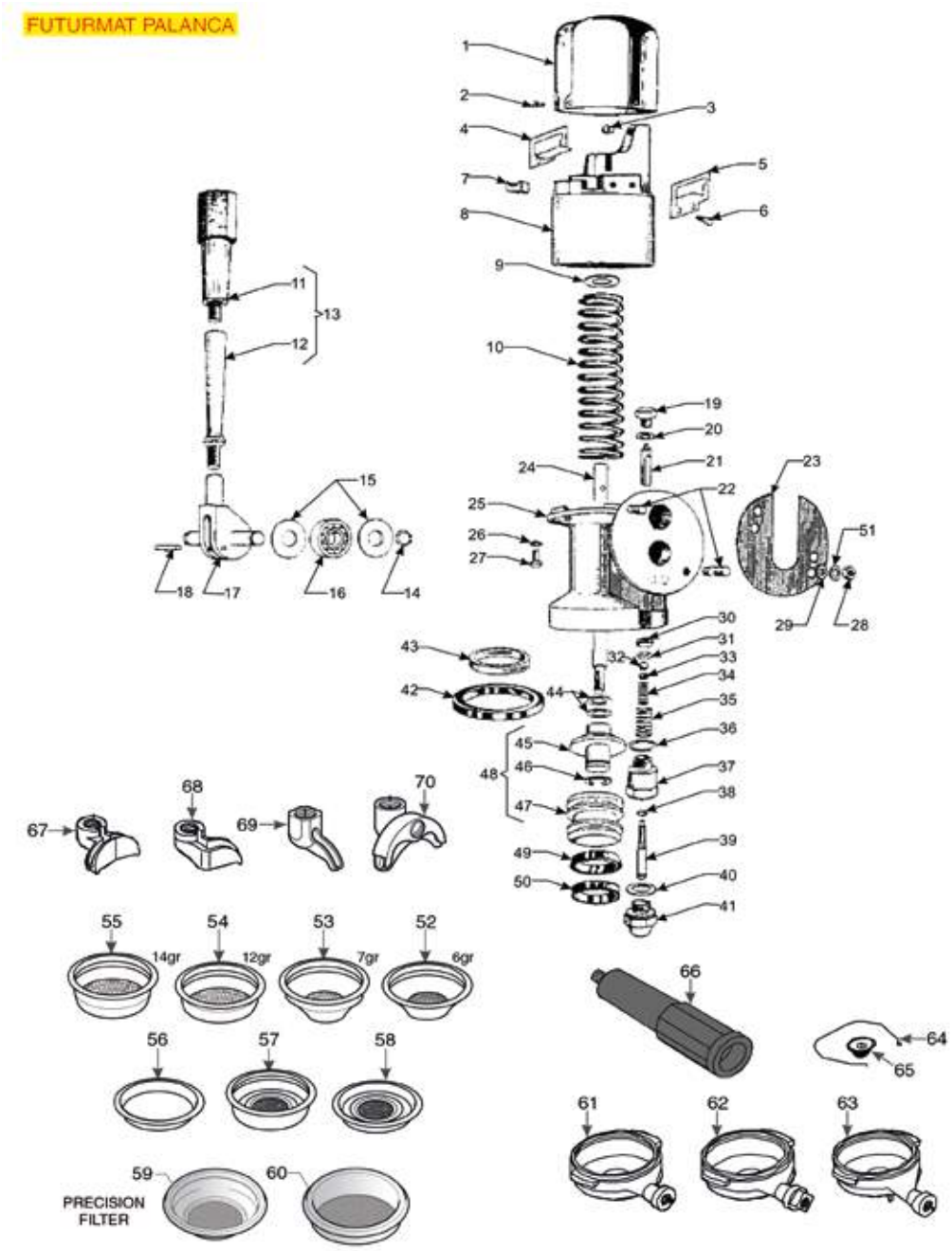

Posizioni senza cod. LF: a richiesta
Positions without LF Code No.: upon request
Abbildungen ohne LF Bestell-Nr.: auf Anfrage
Posiciones sin cód. LF: previa petición

FUTURMAT

P.	Cod.	Descrizione	Description	Beschreibung	Descripción
3	**1186254**	PARACOLPI IN GOMMA	RUBBER SHOCK ABSORBER	GUMMITEIL	AMORTIGUADOR EN GOMA
7	**1186258**	PARACOLPI IN GOMMA	RUBBER SHOCK ABSORBER	STOSSSICHERER GUMMITEIL FÜR GRUPPENHEBEL	PARAGOLPES EN GOMA
10	**1250407**	MOLLA PER GRUPPO A LEVA	SPRING FOR LEVER GROUP	FEDER FÜR HEBELGRUPPE	MUELLE PARA GRUPO CON PALANCA
16	**1063906**	CUSCINETTO 6203 ZZ NSK	BEARING 6203 ZZ NSK	LAGER 6203 ZZ NSK	COJINETE 6203 ZZ NSK
23	**1186259**	GUARNIZIONE GRUPPO ø 86x1 mm	COFFEE GROUP GASKET ø 86x1 mm	GRUPPENDICHTUNG ø 86x1 mm	JUNTA GRUPO ø 86x1 mm
30	**1186369**	GUARNIZIONE PIANA EPDM ø 15x5,5x4 mm	EPDM FLAT GASKET ø 15x5.5x4 mm	FLACHDICHTUNG EPDM ø 15x5,5x4 mm.	JUNTA PLANA EPDM ø 15x5,5x4 mm
32	**1323003**	SFERA INOX ø 8 mm	STAINLESS STEEL BALL ø 8 mm	KUGEL AUS EDELSTAHL ø 8 mm	ESFERA INOX ø 8 mm
34	**1250112**	MOLLA ø 8x20 mm GRUPPO EROGAZIONE	SPRING ø 8x20 mm FOR BREW GROUP	FEDER ø 8x20 mm AUSLAUFGRUPPE	MUELLE ø 8x20 mm GRUPO EROGACIÓN
35	**1250160**	MOLLA ø 14x23 mm PERNO	PIN SPRING ø 14x23 mm	BOLZENFEDER ø 14x23 mm	MUELLE ø 14x23 mm PERNO
38	**1186903**	GUARNIZIONE OR 02021 SILICONE ROSSO	O-RING 02021 - RED SILICON	DICHTUNG O-RING 02021 SILIKON ROT	JUNTA ARO "O" 02021 SILICONA ROJA
40	**1186394**	GUARNIZIONE PIANA ESENTE ø 22x17x2 mm	ASBESTOS FREE FLAT GASKET ø 22x17x2 mm	FLACHDICHTUNG ASBESTFREI ø 22x17x2 mm	JUNTA PLANA SIN AMIANTO ø 22x17x2 mm
42	**1186722**	GUARNIZIONE PORTAFILTRO ø 73x57x8 mm	FILTER HOLDER GASKET ø 73x57x8 mm	SIEBTRÄGERDICHTUNG ø 73x57x8 mm	JUNTA PORTAFILTRO ø 73x57x8 mm
42	**1186723**	GUARNIZIONE PORTAFILTRO ø 73x57x8,5 mm	FILTER HOLDER GASKET ø 73x57x8.5 mm	SIEBTRÄGERDICHTUNG ø 73x57x8,5 mm	JUNTA PORTAFILTRO ø 73x57x8,5 mm
43	**1081250**	DOCCIA EROGAZIONE ø 57 mm	SHOWER SCREEN ø 57 mm	AUSLAUFDUSCHE ø 57 mm	DUCHA EROGACIÓN ø 57 mm
49	**1186277**	GUARNIZIONE A LABBRO ø 52x37x7,5 mm	LIP SEAL ø 52x37x7.5 mm	LIPPENDICHTUNG ø 52x37x7,5 mm	JUNTA DE LABIO ø 52x37x7,5 mm
50	**1186816**	GUARNIZIONE A LABBRO ø 50x38x7,5 mm	LIP SEAL ø 50x38x7.5 mm	LIPPENDICHTUNG ø 50x38x7,5 mm	JUNTA DE LABIO ø 50x38x7,5 mm
52	**1160060**	FILTRO 1 TAZZA 6 gr	1 CUP FILTER 6 gr	FILTER 1 TASSE 6 gr	FILTRO 1 TAZA 6 gr
53	**1160062**	FILTRO 1 TAZZA 7 gr	1 CUP FILTER 7 gr	FILTER 1 TASSE 7 gr	FILTRO 1 TAZA 7 gr
54	**1160061**	FILTRO 2 TAZZE 12 gr	2 CUPS FILTER 12 gr	FILTER 2 TASSEN 12 gr	FILTRO 2 TAZAS 12 gr
55	**1160063**	FILTRO 2 TAZZE 14 gr	2 CUPS FILTER 14 gr	FILTER 2 TASSEN 14 gr	FILTRO 2 TAZAS 14 gr
56	**1160339**	FILTRO CIECO	BLIND FILTER	BLINDFILTER	FILTRO CIEGO
57	**1160504**	FILTRO PASTIGLIA 2 TAZZE	2 CUPS POD FILTER	FILTER FÜR 2 KAFFEETABLETTEN	FILTRO PASTILLA 2 TAZAS
58	**1160503**	FILTRO PASTIGLIA 1 TAZZA	1 CUP POD FILTER	FILTER FÜR 1 KAFFEETABLETTE	FILTRO PASTILLA 1 TAZA
59	**1460100**	FILTRO DI PRECISIONE 1T 6/8 gr H24,5	PRECISION FILTER 1 CUP 6/8 g H24.5	PRÄZISIONS-SIEB 1 TASSE 6/8 g H24,5	FILTRO DE PRECISIÓN 1 TAZA 6/8 g H24,5
59	**1460101**	FILTRO DI PRECISIONE 1T 7/9 gr H26,5	PRECISION FILTER 1 CUP 7/9 g H26.5	PRÄZISIONS-SIEB 1 TASSE 7/9 g H26,5	FILTRO DE PRECISIÓN 1 TAZA 7/9 g H26,5
60	**1460102**	FILTRO DI PRECISIONE 2T 12/18 gr H24,5	PRECISION FILTER 2 CUPS 12/18 g H24.5	PRÄZISIONS-SIEB 2 TASSEN 12/18 g H24,5	FILTRO DE PRECISIÓN 2 TAZAS 12/18g H24,5
60	**1460103**	FILTRO DI PRECISIONE 2T 14/20 gr H26,5	PRECISION FILTER 2 CUPS 14/20 g H26.5	PRÄZISIONS-SIEB 2 TASSEN 14/20 g H26,5	FILTRO DE PRECISIÓN 2 TAZAS 14/20g H26,5
60	**1460104**	FILTRO DI PRECISIONE 2T 18/22 gr H28,5	PRECISION FILTER 2 CUPS 18/22 g H28,5	PRÄZISIONS-SIEB 2 TASSEN 18/22 g H28,5	FILTRO DE PRECISIÓN 2 TAZAS 18/22g H28,5
61	**1165022**	PORTAFILTRO MACCHINE CAFFÈ	FILTER HOLDER COFFEE MACHINES	SIEBTRÄGER FÜR KAFFEEMASCHINEN	PORTAFILTRO MÁQUINAS DE CAFÉ
62	**1165036**	PORTAFILTRO MACCHINE CAFFÈ	FILTER HOLDER COFFEE MACHINES	SIEBTRÄGER FÜR KAFFEEMASCHINEN	PORTAFILTRO MÁQUINAS DE CAFÉ
63	**5055624**	PORTAFILTRO MACCHINE CAFFÈ FUTURMAT	FILTER HOLDER FUTURMAT COFFEE MACHINES	SIEBTRÄGER KAFFEEMASCHINEN FUTURMAT	SOPORTE FILTRO MÁQUINAS CAFÉ FUTURMAT
64	**1250101**	MOLLA FERMAFILTRO ø 1,00 mm INOX	FILTER BLOCKING SPRING ø 1,00 mm INOX	FILTERHALTERUNGSFEDER ø 1,10 mm EDELST.	MUELLE PORTAFILTRO ø 1,10 mm INOX
66	**1241483**	MANOPOLA PORTAFILTRO M12	FILTER HOLDER HANDLE M12	SIEBTRÄGERGRIFF M12	MANDO PORTAFILTRO M12
69	**1022501**	BECCUCCIO 1 TAZZA ø 3/8"	SINGLE SPOUT ø 3/8"	AUSLAUF 1-WEG ø 3/8"	SALIDA 1 CAFÉ ø 3/8"
69	**1022503**	BECCUCCIO 1 TAZZA DIRITTO ø 3/8"	STRAIGHT SINGLE SPOUT ø 3/8"	AUSLAUF 1-WEG GERADE ø 3/8"	SALIDA 1 CAFÉ RECTA ø 3/8"
69	**1022504**	BECCUCCIO 1 TAZZA CHIUSO ø 3/8"	CLOSED SINGLE SPOUT ø 3/8"	AUSLAUF 1-WEG GESCHLOSSEN ø 3/8"	SALIDA 1 CAFÉ CERRADO ø 3/8"
69	**5031337**	BECCUCCIO 1 TAZZA DIRITTO ø 3/8" CORTO	1-CUP STRAIGHT SHORT SPOUT ø 3/8"	DÜSE 1 TASSE GERADE ø 3/8" KURZ	BOCA SALIDA 1 TAZA RECTA ø 3/8" CORTA
70	**1022502**	BECCUCCIO 2 TAZZE ø 3/8"	DOUBLE SPOUT ø 3/8"	AUSLAUFDÜSE 2-WEGE ø 3/8"	SALIDA 2 CAFÉS ø 3/8"
70	**1022521**	BECCUCCIO 2 TAZZE ALTO ø 3/8"	LONG DOUBLE SPOUT ø 3/8"	AUSLAUF 2-WEGE LANG ø 3/8"	SALIDA 2 CAFES ALTO ø 3/8"
70	**1022523**	BECCUCCIO 2 TAZZE BASSO REGOLABILE ø 3/8	ADJUSTABLE SHORT DOUBLE SPOUT ø 3/8"	AUSLAUF 2-WEGE KURZ EINSTELLBAR ø 3/8"	SALIDA 2 CAFES BAJO AJUSTABLE ø 3/8"

RUBINETTO ACQUA/VAPORE ARIETE-RIMINI
WATER/STEAM TAP ARIETE-RIMINI
WASSER-DAMPFHAHN ARIETE-RIMINI
GRIFO AGUA/VAPOR ARIETE-RIMINI

FS1001

FUTURMAT ARIETE-RIMINI

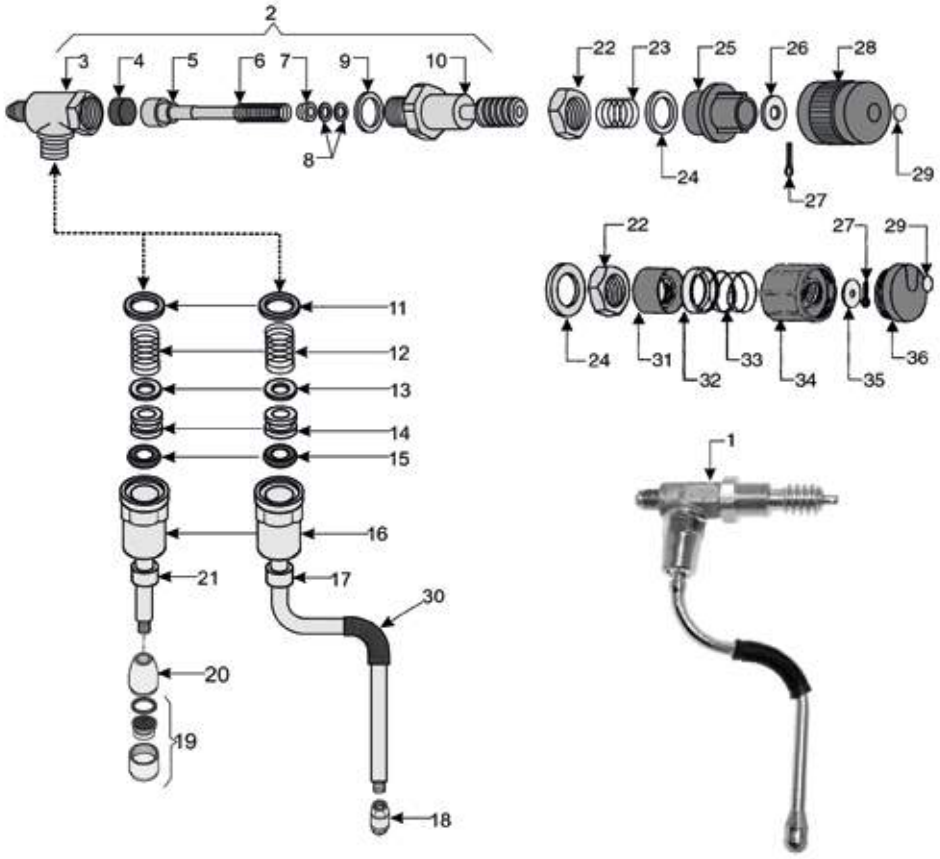

Posizioni senza cod. LF: a richiesta
Positions without LF Code No.: upon request
Abbildungen ohne LF Bestell-Nr.: auf Anfrage
Posiciones sin cód. LF: previa petición

FUTURMAT

P.	Cod.	Descrizione	Description	Beschreibung	Descripción
1	**1348472**	RUBINETTO VAPORE COMPLETO	STEAM TAP ASSEMBLY	DAMPFHAHN KOMPLETT	GRIFO VAPOR COMPLETO
2	**1348477**	RUBINETTO ACQUA/VAPORE	WATER/STEAM TAP	WASSER-/DAMPFVENTIL	GRIFO AGUA/VAPOR
4	**1186442**	GUARNIZIONE CIECA ø 12x5,8 mm SILICONE	BLIND GASKET ø 12x5.8 mm SILICONE	BLINDDICHTUNG ø 12x5,8 mm SILIKON	JUNTA CIEGA ø 12x5,8 mm SILICONE
5	**1324066**	PERNO PER RUBINETTO ACQUA/VAPORE	WATER/STEAM TAP PIN	STIFT FÜR WASSER-/DAMPFHAHN	PERNO PARA GRIFO AGUA/VAPOR
6	**1250415**	MOLLA ø 10x32 mm PER RUBINETTO	TAP SPRING ø 10x32 mm	ACHSENFEDER ø 10x32 mm	MUELLE BARRA ø 10x32 mm
7	**1186244**	BUSSOLA PER MOLLA	SPRING BUSHING	BUCHSE FÜR FEDER	COJINETE PARA RESORTE
8	**1186612**	GUARNIZIONE OR 02025 VITON	O-RING 02025 VITON	DICHTUNG O-RING 02025 VITON	JUNTA ARO OR 02025 VITON VERDE
9	**1186326**	GUARNIZIONE PIANA PTFE ø 22x16x2 mm	PTFE FLAT GASKET ø 22x16x2 mm	FLACHDICHTUNG AUS PTFE ø 16x22,5x2 mm	JUNTA PLANA PTFE ø 22x16x2 mm
10	**1349406**	PERNO PER RUBINETTO	TAP PIN	STIFT FÜR HAHN	PERNO PARA GRIFO
11	**1186314**	GUARNIZIONE PIANA PTFE ø 22x17x2 mm	PTFE FLAT GASKET ø 22x17x2 mm	FLACHDICHTUNG AUS PTFE ø 22x17x2 mm	JUNTA PLANA PTFE ø 22x17x2 mm
12	**1250549**	MOLLA ø 11x25 mm	SPRING ø 11x25 mm	FEDER ø 11x25 mm	MUELLE ø 11x25 mm
13	**1186283**	RONDELLA PIANA OTTONE ø 14,5x7x2 mm	WASHER FLAT BRASS ø 14.5x7x2 mm	MESSINGSCHEIBE FLACH ø 14,5x7x2 mm	ARANDELA PLANA DE LATÓN ø 14,5x7x2 mm
14	**1786309**	TENUTA CONICA PTFE ø 14,5x7x8 mm	SEALING CONE PTFE ø 14.5x7x8 mm	DICHTKEGEL PTFE ø 14,5x7x8 mm	SELLADO DE CONO PTFE ø 14,5x7x8 mm
15	**1186346**	GUARNIZIONE OR 02043 EPDM	O-RING 02043 EPDM	DICHTUNG O-RING 02043 EPDM	JUNTA ARO "O" 02043 EPDM
16	**1348476**	DADO PER TUBO ACQUA/VAPORE	NUT FOR WATER/STEAM PIPE	MUTTER FÜR WASSER/DAMPROHR	TUERCA PARA TUBO AGUA/VAPOR
17	**1449853**	TUBO VAPORE COMPLETO	STEAM PIPE COMPLETE	DAMPFROHR KOMPLETT	TUBO VAPOR COMPLETO
18	**1449336**	SPRUZZATORE VAPORE	STEAM NOZZLE	DAMPFSPRITZDÜSE	BOQUILLA VAPOR
20	**1449855**	SPRUZZATORE ACQUA M8 ø 18 mm	WATER PIPE NOZZLE M8 ø 18 mm	WASSERSPRITZDÜSE M8 ø 18 mm	BOQUILLA AGUA M8 ø 18 mm
21	**1449854**	RACCORDO PER TUBO ACQUA	FITTING FOR WATER PIPE	ANSCHLUSS FÜR WASSERROHR	RACOR DIFUSOR AGUA
22	**1349504**	DADO ø 1/2" CHIAVE 25x6 mm	NUT ø 1/2" KEY 25x6 mm	MUTTER ø 1/2" SCHLÜSSEL 25x6 mm	TUERCA ø 1/2" LLAVE 25x6 mm
23	**1250510**	MOLLA ø 29x30 mm PER MANOPOLA	HANDLE SPRING ø 29x30 mm	FEDER ø 29x30 mm FÜR DREHKNOPF	MUELLE ø 29x30 mm PARA MANDO
25	**1241371**	GHIERA PER MANOPOLA ACQUA/VAPORE	RING NUT FOR WATER/STEAM KNOB	RING FÜR WASSER-/DAMPFDREHKNOPF	CERCO PARA MANDO AGUA/VAPOR
27	**3389013**	COPIGLIA INOX ø 2x12 mm	STAINLESS STEEL PIN ø 2x12 mm	SPLINT AUS EDELSTAHL ø 2x12 mm	PASADOR ACERO acero inox ø 2x12 mm
28	**1241422**	MANOPOLA RUBINETTO VAPORE	KNOB FOR STEAM TAP	DREHKNOPF DAMPFHAHN	MANDO GRIFO VAPOR
31	**1241481**	GHIERA PER MANOPOLA ACQUA/VAPORE	RING NUT FOR WATER/STEAM KNOB	RING FÜR WASSER-/DAMPFDREHKNOPF	CERCO PARA MANDO AGUA/VAPOR
32	**1186263**	GHIERA PER MANOPOLA ACQUA/VAPORE	RING NUT FOR WATER/STEAM KNOB	DREHKNOPF WASSER/DAMPF HALTER	ARANDELA PARA MANDO AGUA/VAPOR
33	**1250179**	MOLLA ø 34x34 mm PER MANOPOLA	HANDLE SPRING ø 34x34 mm	FEDER ø 34x34 mm FÜR DREHKNOPF	MUELLE ø 34x34 mm PARA MANDO
34	**1241402**	MANOPOLA RUBINETTO ACQUA/VAPORE	WATER/STEAM TAP HANDLE	DREHKNOPF HEISSWASSER- DAMPFVENTIL	MANDO GRIFO AGUA/VAPOR
34	**1241434**	MANOPOLA RUBINETTO ACQUA/VAPORE	WATER/STEAM TAP KNOB	DREHKNOPF FÜR WASSER/DAMPFHAHN	MANDO GRIFO AGUA/VAPOR
50	**1394553**	TERMOMETRO ANALOGICO ø 25 mm	ANALOGICAL THERMOMETER ø 25 mm	ANALOGTHERMOMETER ø 25 mm	TERMÓMETRO ANALÓGICO ø 25 mm
51	**1394554**	TERMOMETRO ANALOGICO ø 45 mm	ANALOG THERMOMETER ø 45 mm	ANALOGTHERMOMETER ø 45 mm	TERMÓMETRO ANALÓGICO ø 45 mm
103	**1024051**	CAFFETTIERA A SERVIRE PRATIKA 0,60 L	SERVING COFFEE POT PRATIKA 0.60 L	SERVIERKANNE PRATIKA 0,60 L	JARRITA PARA CAFÉ PRATIKA 0,60 L
104	**1024052**	CAFFETTIERA A SERVIRE PRATIKA 0,70 L	SERVING COFFEE POT PRATIKA 0.70 L	SERVIERKANNE PRATIKA 0,70 L	JARRITA PARA CAFÉ PRATIKA 0,70 L
105	**1024053**	CAFFETTIERA A SERVIRE PRATIKA 1,10 L	SERVING COFFEE POT PRATIKA 1.10 L	SERVIERKANNE PRATIKA 1,10 L	JARRITA PARA CAFÉ PRATIKA 1,10 L
200	**1024001**	LATTIERA PRATIKA 0,20 L	MILK PITCHER PRATIKA 0.20 L	MILCHKÄNNCHEN PRATIKA 0,20 L	JARRA LECHERA PRATIKA 0,20 L
201	**1024002**	LATTIERA PRATIKA 0,30 L	MILK PITCHER PRATIKA 0.30 L	MILCHKÄNNCHEN PRATIKA 0,30 L	JARRA LECHERA PRATIKA 0,30 L
202	**1024003**	LATTIERA PRATIKA 0,45 L	MILK PITCHER PRATIKA 0.45 L	MILCHKÄNNCHEN PRATIKA 0,45 L	JARRA LECHERA PRATIKA 0,45 L
203	**1024004**	LATTIERA PRATIKA 0,60 L	MILK PITCHER PRATIKA 0.60 L	MILCHKÄNNCHEN PRATIKA 0,60 L	JARRA LECHERA PRATIKA 0,60 L
204	**1024005**	LATTIERA PRATIKA 0,70 L	MILK PITCHER PRATIKA 0.70 L	MILCHKÄNNCHEN PRATIKA 0,70 L	JARRA LECHERA PRATIKA 0,70 L
205	**1024006**	LATTIERA PRATIKA 1,10 L	MILK PITCHER PRATIKA 1.10 L	MILCHKÄNNCHEN PRATIKA 1,10 L	JARRA LECHERA PRATIKA 1,10 L
300	**1224900**	LATTIERA 0,10 L	MILK PITCHER 0.10L	MILCHKÄNNCHEN 0,10 L	JARRA LECHERA 0,10 L
302	**1224901**	LATTIERA 0,35 L	MILK JUG 0.35 L	MILCHKÄNNCHEN 0,35 l	JARRA LECHERA 0,35 l
303	**1224902**	LATTIERA 0,60 L	MILK JUG 0.60 L	MILCHKÄNNCHEN 0,60 l	JARRA LECHERA 0,60 l
304	**1224903**	LATTIERA 1 L	MILK JUG 1 L	MILCHKÄNNCHEN 1 l	JARRA LECHERA 1 l
305	**1224904**	LATTIERA 1,5 L	MILK JUG 1.5 L	MILCHKÄNNCHEN 1,5 l	JARRA LECHERA 1,5 l
400	**1224014**	LATTIERA EUROPA CON BECCUCCIO 0,25 L	MILK PITCHER EUROPA WITH SPOUT 0.25 L	MILCHKÄNNCHEN EUROPA MIT AUSLAUF 0,25 L	JARRA LECHERA EUROPA CON SALIDA 0,25L
401	**1224015**	LATTIERA EUROPA CON BECCUCCIO 0,35 L	MILK PITCHER EUROPA WITH SPOUT 0.35 L	MILCHKÄNNCHEN EUROPA MIT AUSLAUF 0,35 L	JARRA LECHERA EUROPA CON SALIDA 0,35L
402	**1224010**	LATTIERA EUROPA CON BECCUCCIO 0,50 L	MILK PITCHER EUROPA WITH SPOUT 0.50 L	MILCHKÄNNCHEN EUROPA MIT AUSLAUF 0,50 L	JARRA LECHERA EUROPA CON SALIDA 0,50 L
403	**1224011**	LATTIERA EUROPA CON BECCUCCIO 0,75 L	MILK PITCHER EUROPA WITH SPOUT 0.75 L	MILCHKÄNNCHEN EUROPA MIT AUSLAUF 0,75 L	JARRA LECHERA EUROPA CON SALIDA 0,75 L
404	**1224012**	LATTIERA EUROPA CON BECCUCCIO 1 L	MILK PITCHER EUROPA WITH SPOUT 1 L	MILCHKÄNNCHEN EUROPA MIT AUSLAUF 1 L	JARRA LECHERA EUROPA CON SALIDA 1 L
405	**1224013**	LATTIERA EUROPA CON BECCUCCIO 1,5 L	MILK PITCHER EUROPA WITH SPOUT 1.5 L	MILCHKÄNNCHEN EUROPA MIT AUSLAUF 1,5 L	JARRA LECHERA EUROPA CON SALIDA 1,5 L

RUBINETTO ACQUA/VAPORE PALANCA-E61
WATER/STEAM TAP PALANCA-E61
WASSER-DAMPFHAHN PALANCA-E61
GRIFO AGUA/VAPOR PALANCA E-61

FS1101

FUTURMAT CUSTOM-PALANCA-E61

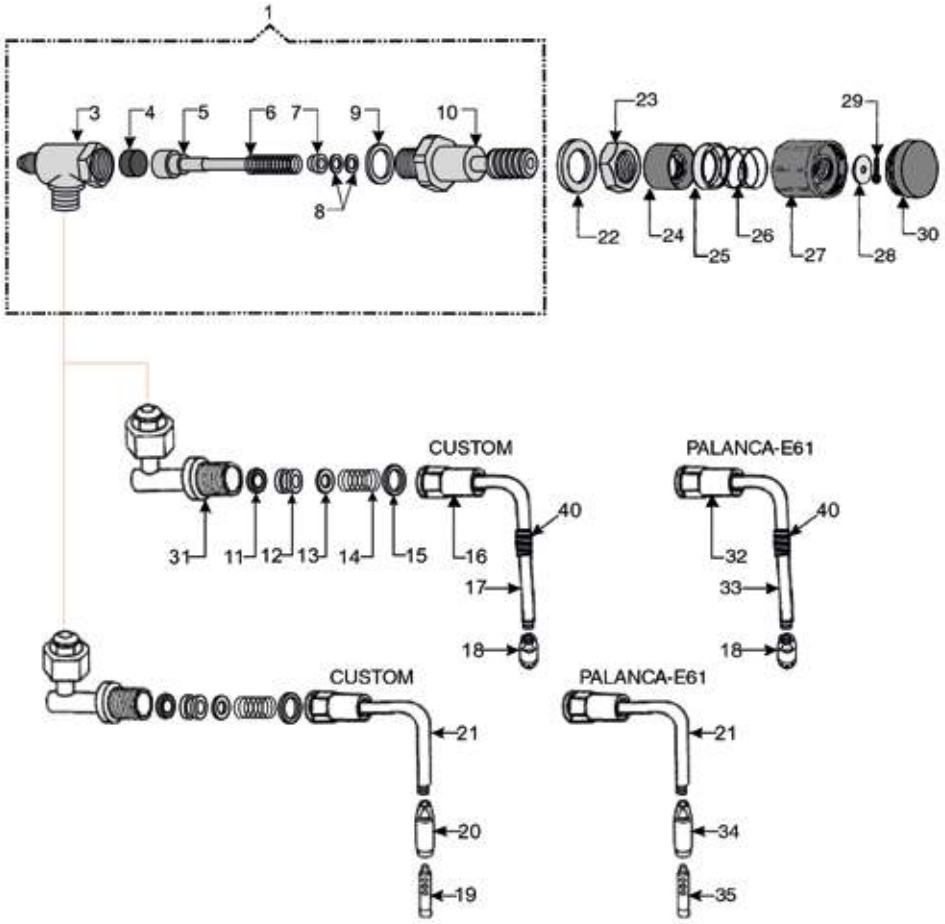

–	100	0,20L 2 cups	200	0,10L 1 cup	300	0,25L 2 cups	400
–	101	0,30L 3 cups	201	–	301	0,35L 3 cups	401
–	102	0,45L 4 cups	202	0,35L 3 cups	302	0,50L 4 cups	402
0,60L 6 cups	103	0,60L 6 cups	203	0,60L 6 cups	303	0,75L 6 cups	403
0,70L 9 cups	104	0,70L 9 cups	204	1,00L 10 cups	304	1,00L 10 cups	404
1,10L 12 cups	105	1,10L 12 cups	205	1,50L 12 cups	305	1,50L 13 cups	405
–	106	–	206	–	306	–	406

Posizioni senza cod. LF: a richiesta
Positions without LF Code No.: upon request
Abbildungen ohne LF Bestell-Nr.: auf Anfrage
Posiciones sin cód. LF: previa petición

FUTURMAT

P.	Cod.	Descrizione	Description	Beschreibung	Descripción
1	**1348477**	RUBINETTO ACQUA/VAPORE	WATER/STEAM TAP	WASSER-/DAMPFVENTIL	GRIFO AGUA/VAPOR
4	**1186442**	GUARNIZIONE CIECA ø 12x5,8 mm SILICONE	BLIND GASKET ø 12x5.8 mm SILICONE	BLINDDICHTUNG ø 12x5,8 mm SILIKON	JUNTA CIEGA ø 12x5,8 mm SILICONE
5	**1324066**	PERNO PER RUBINETTO ACQUA/VAPORE	WATER/STEAM TAP PIN	STIFT FÜR WASSER-/DAMPFHAHN	PERNO PARA GRIFO AGUA/VAPOR
6	**1250415**	MOLLA ø 10x32 mm PER RUBINETTO	TAP SPRING ø 10x32 mm	ACHSENFEDER ø 10x32 mm	MUELLE BARRA ø 10x32 mm
7	**1186244**	BUSSOLA PER MOLLA	SPRING BUSHING	BUCHSE FÜR FEDER	COJINETE PARA RESORTE
8	**1186612**	GUARNIZIONE OR 02025 VITON	O-RING 02025 VITON	DICHTUNG O-RING 02025 VITON	JUNTA ARO OR 02025 VITON VERDE
9	**1186326**	GUARNIZIONE PIANA PTFE ø 22x16x2 mm	PTFE FLAT GASKET ø 22x16x2 mm	FLACHDICHTUNG AUS PTFE ø 16x22,5x2 mm	JUNTA PLANA PTFE ø 22x16x2 mm
10	**1349406**	PERNO PER RUBINETTO	TAP PIN	STIFT FÜR HAHN	PERNO PARA GRIFO
11	**1186314**	GUARNIZIONE PIANA PTFE ø 22x17x2 mm	PTFE FLAT GASKET ø 22x17x2 mm	FLACHDICHTUNG AUS PTFE ø 22x17x2 mm	JUNTA PLANA PTFE ø 22x17x2 mm
12	**1250549**	MOLLA ø 11x25 mm	SPRING ø 11x25 mm	FEDER ø 11x25 mm	MUELLE ø 11x25 mm
13	**1186283**	RONDELLA PIANA OTTONE ø 14,5x7x2 mm	WASHER FLAT BRASS ø 14.5x7x2 mm	MESSINGSCHEIBE FLACH ø 14,5x7x2 mm	ARANDELA PLANA DE LATÓN ø 14,5x7x2 mm
14	**1786309**	TENUTA CONICA PTFE ø 14,5x7x8 mm	SEALING CONE PTFE ø 14.5x7x8 mm	DICHTKEGEL PTFE ø 14,5x7x8 mm	SELLADO DE CONO PTFE ø 14,5x7x8 mm
15	**1186346**	GUARNIZIONE OR 02043 EPDM	O-RING 02043 EPDM	DICHTUNG O-RING 02043 EPDM	JUNTA ARO "O" 02043 EPDM
18	**1449336**	SPRUZZATORE VAPORE	STEAM NOZZLE	DAMPFSPRITZDÜSE	BOQUILLA VAPOR
23	**1349504**	DADO ø 1/2" CHIAVE 25x6 mm	NUT ø 1/2" KEY 25x6 mm	MUTTER ø 1/2" SCHLÜSSEL 25x6 mm	TUERCA ø 1/2" LLAVE 25x6 mm
24	**1241481**	GHIERA PER MANOPOLA ACQUA/VAPORE	RING NUT FOR WATER/STEAM KNOB	RING FÜR WASSER-/DAMPFDREHKNOPF	CERCO PARA MANDO AGUA/VAPOR
25	**1186263**	GHIERA PER MANOPOLA ACQUA/VAPORE	RING NUT FOR WATER/STEAM KNOB	DREHKNOPF WASSER/DAMPF HALTER	ARANDELA PARA MANDO AGUA/VAPOR
26	**1250179**	MOLLA ø 34x34 mm PER MANOPOLA	HANDLE SPRING ø 34x34 mm	FEDER ø 34x34 mm FÜR DREHKNOPF	MUELLE ø 34x34 mm PARA MANDO
27	**1241402**	MANOPOLA RUBINETTO ACQUA/VAPORE	WATER/STEAM TAP HANDLE	DREHKNOPF HEISSWASSER- DAMPFVENTIL	MANDO GRIFO AGUA/VAPOR
30	**1241405**	GHIERA PER MANOPOLA ACQUA/VAPORE	RING NUT FOR WATER/STEAM KNOB	RING FÜR WASSER-/DAMPFDREHKNOPF	CERCO PARA MANDO AGUA/VAPOR
31	**1349409**	RACCORDO TUBO ACQUA/VAPORE	WATER/STEAM PIPE COUPLING	ANSCHLUSS FÜR WASSER-/DAMPFSCHLAUCH	RACOR TUBO AGUA/VAPOR
32	**1348476**	DADO PER TUBO ACQUA/VAPORE	NUT FOR WATER/STEAM PIPE	MUTTER FÜR WASSER/DAMPROHR	TUERCA PARA TUBO AGUA/VAPOR
34	**1449855**	SPRUZZATORE ACQUA M8 ø 18 mm	WATER PIPE NOZZLE M8 ø 18 mm	WASSERSPRITZDÜSE M8 ø 18 mm	BOQUILLA AGUA M8 ø 18 mm
39	**3389013**	COPIGLIA INOX ø 2x12 mm	STAINLESS STEEL PIN ø 2x12 mm	SPLINT AUS EDELSTAHL ø 2x12 mm	PASADOR ACERO acero inox ø 2x12 mm
50	**1394553**	TERMOMETRO ANALOGICO ø 25 mm	ANALOGICAL THERMOMETER ø 25 mm	ANALOGTHERMOMETER ø 25 mm	TERMÓMETRO ANALÓGICO ø 25 mm
51	**1394554**	TERMOMETRO ANALOGICO ø 45 mm	ANALOG THERMOMETER ø 45 mm	ANALOGTHERMOMETER ø 45 mm	TERMÓMETRO ANALÓGICO ø 45 mm
103	**1024051**	CAFFETTIERA A SERVIRE PRATIKA 0,60 L	SERVING COFFEE POT PRATIKA 0.60 L	SERVIERKANNE PRATIKA 0,60 L	JARRITA PARA CAFÉ PRATIKA 0,60 L
104	**1024052**	CAFFETTIERA A SERVIRE PRATIKA 0,70 L	SERVING COFFEE POT PRATIKA 0.70 L	SERVIERKANNE PRATIKA 0,70 L	JARRITA PARA CAFÉ PRATIKA 0,70 L
105	**1024053**	CAFFETTIERA A SERVIRE PRATIKA 1,10 L	SERVING COFFEE POT PRATIKA 1.10 L	SERVIERKANNE PRATIKA 1,10 L	JARRITA PARA CAFÉ PRATIKA 1,10 L
200	**1024001**	LATTIERA PRATIKA 0,20 L	MILK PITCHER PRATIKA 0.20 L	MILCHKÄNNCHEN PRATIKA 0,20 L	JARRA LECHERA PRATIKA 0,20 L
201	**1024002**	LATTIERA PRATIKA 0,30 L	MILK PITCHER PRATIKA 0.30 L	MILCHKÄNNCHEN PRATIKA 0,30 L	JARRA LECHERA PRATIKA 0,30 L
202	**1024003**	LATTIERA PRATIKA 0,45 L	MILK PITCHER PRATIKA 0.45 L	MILCHKÄNNCHEN PRATIKA 0,45 L	JARRA LECHERA PRATIKA 0,45 L
203	**1024004**	LATTIERA PRATIKA 0,60 L	MILK PITCHER PRATIKA 0.60 L	MILCHKÄNNCHEN PRATIKA 0,60 L	JARRA LECHERA PRATIKA 0,60 L
204	**1024005**	LATTIERA PRATIKA 0,70 L	MILK PITCHER PRATIKA 0.70 L	MILCHKÄNNCHEN PRATIKA 0,70 L	JARRA LECHERA PRATIKA 0,70 L
205	**1024006**	LATTIERA PRATIKA 1,10 L	MILK PITCHER PRATIKA 1.10 L	MILCHKÄNNCHEN PRATIKA 1,10 L	JARRA LECHERA PRATIKA 1,10 L
300	**1224900**	LATTIERA 0,10 L	MILK PITCHER 0.10L	MILCHKÄNNCHEN 0,10 L	JARRA LECHERA 0,10 L
302	**1224901**	LATTIERA 0,35 L	MILK JUG 0.35 L	MILCHKÄNNCHEN 0,35 l	JARRA LECHERA 0,35 l
303	**1224902**	LATTIERA 0,60 L	MILK JUG 0.60 L	MILCHKÄNNCHEN 0,60 l	JARRA LECHERA 0,60 l
304	**1224903**	LATTIERA 1 L	MILK JUG 1 L	MILCHKÄNNCHEN 1 l	JARRA LECHERA 1 l
304	**1224904**	LATTIERA 1,5 L	MILK JUG 1.5 L	MILCHKÄNNCHEN 1,5 l	JARRA LECHERA 1,5 l
400	**1224014**	LATTIERA EUROPA CON BECCUCCIO 0,25 L	MILK PITCHER EUROPA WITH SPOUT 0.25 L	MILCHKÄNNCHEN EUROPA MIT AUSLAUF 0,25 L	JARRA LECHERA EUROPA CON SALIDA 0,25L
401	**1224015**	LATTIERA EUROPA CON BECCUCCIO 0,35 L	MILK PITCHER EUROPA WITH SPOUT 0.35 L	MILCHKÄNNCHEN EUROPA MIT AUSLAUF 0,35 L	JARRA LECHERA EUROPA CON SALIDA 0,35L
402	**1224010**	LATTIERA EUROPA CON BECCUCCIO 0,50 L	MILK PITCHER EUROPA WITH SPOUT 0.50 L	MILCHKÄNNCHEN EUROPA MIT AUSLAUF 0,50 L	JARRA LECHERA EUROPA CON SALIDA 0,50 L
403	**1224011**	LATTIERA EUROPA CON BECCUCCIO 0,75 L	MILK PITCHER EUROPA WITH SPOUT 0.75 L	MILCHKÄNNCHEN EUROPA MIT AUSLAUF 0,75 L	JARRA LECHERA EUROPA CON SALIDA 0,75 L
404	**1224012**	LATTIERA EUROPA CON BECCUCCIO 1 L	MILK PITCHER EUROPA WITH SPOUT 1 L	MILCHKÄNNCHEN EUROPA MIT AUSLAUF 1 L	JARRA LECHERA EUROPA CON SALIDA 1 L
405	**1224013**	LATTIERA EUROPA CON BECCUCCIO 1,5 L	MILK PITCHER EUROPA WITH SPOUT 1.5 L	MILCHKÄNNCHEN EUROPA MIT AUSLAUF 1,5 L	JARRA LECHERA EUROPA CON SALIDA 1,5 L

RUBINETTO ACQUA/VAPORE F3
WATER/STEAM TAP F3
WASSER-DAMPFHAHN F3
GRIFO AGUA/VAPOR F3

FS1201

FUTURMAT F3

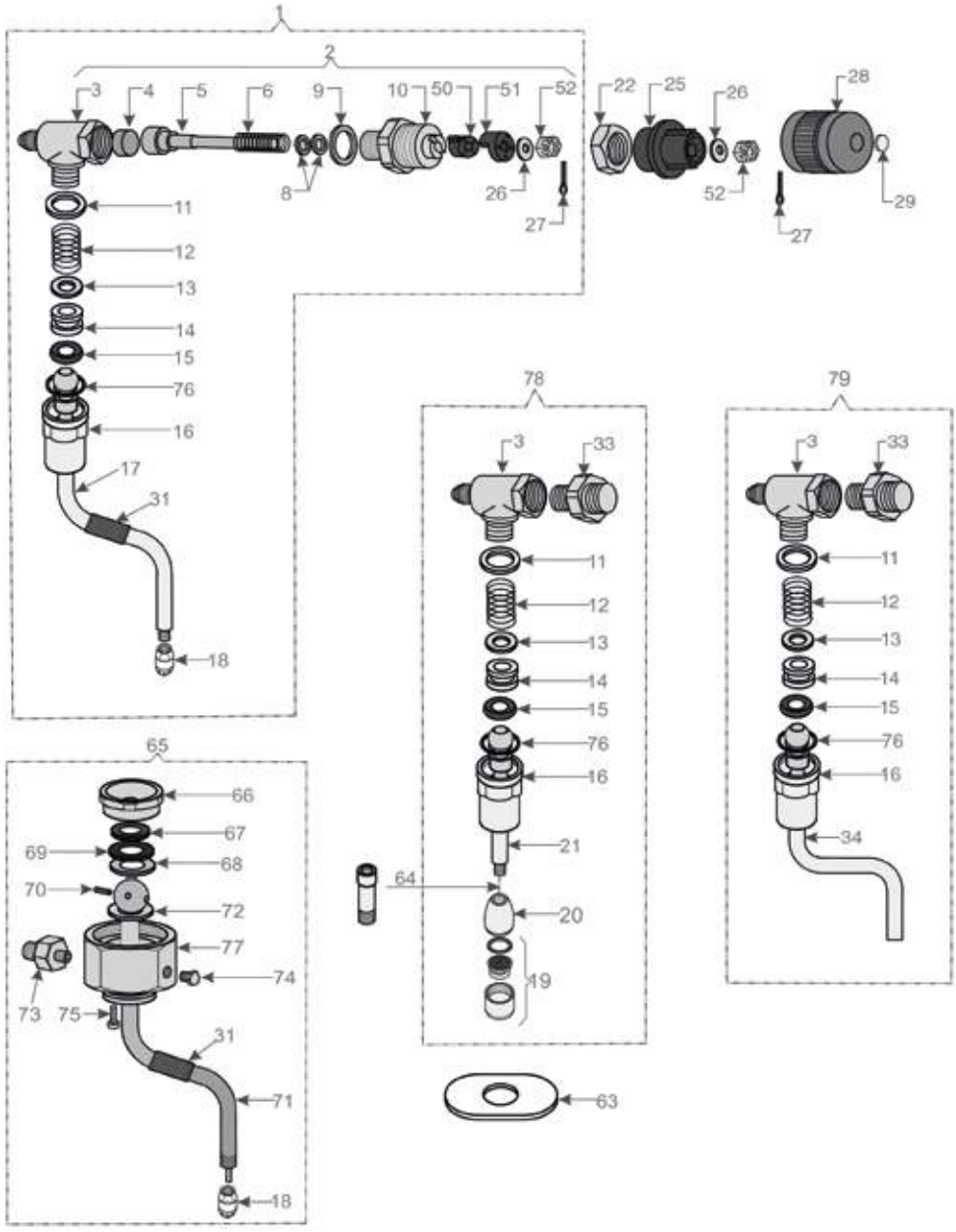

Posizioni senza cod. LF: a richiesta
Positions without LF Code No.: upon request
Abbildungen ohne LF Bestell-Nr.: auf Anfrage
Posiciones sin cód. LF: previa petición

FUTURMAT

P.	Cod.	Descrizione	Description	Beschreibung	Descripción
4	**1186442**	GUARNIZIONE CIECA ø 12x5,8 mm SILICONE	BLIND GASKET ø 12x5.8 mm SILICONE	BLINDDICHTUNG ø 12x5,8 mm SILIKON	JUNTA CIEGA ø 12x5,8 mm SILICONE
6	**1250415**	MOLLA ø 10x32 mm PER RUBINETTO	TAP SPRING ø 10x32 mm	ACHSENFEDER ø 10x32 mm	MUELLE BARRA ø 10x32 mm
8	**1186252**	GUARNIZIONE ORM 0040-20 EPDM	O-RING 0040-20 EPDM	DICHTUNG O-RING 0040-20 EPDM	JUNTA ORM 0040-20 EPDM
9	**1186326**	GUARNIZIONE PIANA PTFE ø 22x16x2 mm	PTFE FLAT GASKET ø 22x16x2 mm	FLACHDICHTUNG AUS PTFE ø 16x22,5x2 mm	JUNTA PLANA PTFE ø 22x16x2 mm
11	**1186314**	GUARNIZIONE PIANA PTFE ø 22x17x2 mm	PTFE FLAT GASKET ø 22x17x2 mm	FLACHDICHTUNG AUS PTFE ø 22x17x2 mm	JUNTA PLANA PTFE ø 22x17x2 mm
12	**1250549**	MOLLA ø 11x25 mm	SPRING ø 11x25 mm	FEDER ø 11x25 mm	MUELLE ø 11x25 mm
13	**1186283**	RONDELLA PIANA OTTONE ø 14,5x7x2 mm	WASHER FLAT BRASS ø 14.5x7x2 mm	MESSINGSCHEIBE FLACH ø 14,5x7x2 mm	ARANDELA PLANA DE LATÓN ø 14,5x7x2 mm
14	**1786309**	TENUTA CONICA PTFE ø 14,5x7x8 mm	SEALING CONE PTFE ø 14.5x7x8 mm	DICHTKEGEL PTFE ø 14,5x7x8 mm	SELLADO DE CONO PTFE ø 14,5x7x8 mm
15	**1186346**	GUARNIZIONE OR 02043 EPDM	O-RING 02043 EPDM	DICHTUNG O-RING 02043 EPDM	JUNTA ARO "O" 02043 EPDM
16	**1348476**	DADO PER TUBO ACQUA/VAPORE	NUT FOR WATER/STEAM PIPE	MUTTER FÜR WASSER/DAMPROHR	TUERCA PARA TUBO AGUA/VAPOR
20	**1449855**	SPRUZZATORE ACQUA M8 ø 18 mm	WATER PIPE NOZZLE M8 ø 18 mm	WASSERSPRITZDÜSE M8 ø 18 mm	BOQUILLA AGUA M8 ø 18 mm
26	**1186239**	GUARNIZIONE PIANA RAME ø 13x6x1 mm	COPPER FLAT GASKET ø 13x6x1 mm	FLACHDICHTUNG AUS KUPFER ø 13x6x1 mm	JUNTA PLANA COBRE ø 13x6x1 mm
28	**1241422**	MANOPOLA RUBINETTO VAPORE	KNOB FOR STEAM TAP	DREHKNOPF DAMPFHAHN	MANDO GRIFO VAPOR
29	**1241423**	SERIGRAFIA VAPORE PER MANOPOLA	STEAM SILK SCREEN PRINT. F. HANDLE	KLEBESIEBDRUCK DAMPFDREHKNOPF	SERIGRAFÍA VAPOR PARA MANDO

RUBINETTO ACQUA/VAPORE F3
WATER/STEAM TAP F3
WASSER-DAMPFHAHN F3
GRIFO AGUA/VAPOR F3

FS1301

FUTURMAT F3

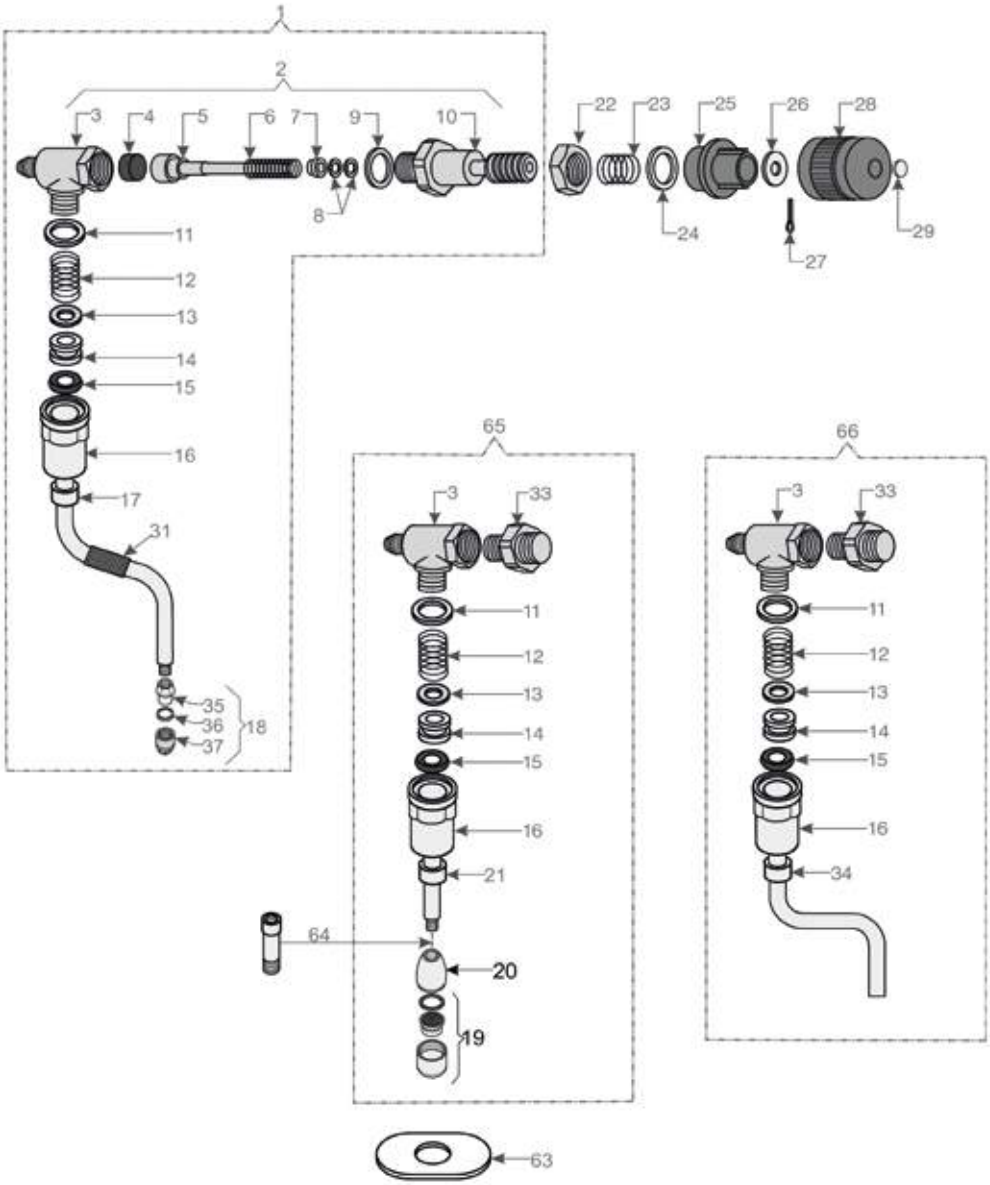

Posizioni senza cod. LF: a richiesta
Positions without LF Code No.: upon request
Abbildungen ohne LF Bestell-Nr.: auf Anfrage
Posiciones sin cód. LF: previa petición

FUTURMAT

P.	Cod.	Descrizione	Description	Beschreibung	Descripción
2	**1348477**	RUBINETTO ACQUA/VAPORE	WATER/STEAM TAP	WASSER-/DAMPFVENTIL	GRIFO AGUA/VAPOR
4	**1186442**	GUARNIZIONE CIECA ø 12x5,8 mm SILICONE	BLIND GASKET ø 12x5.8 mm SILICONE	BLINDDICHTUNG ø 12x5,8 mm SILIKON	JUNTA CIEGA ø 12x5,8 mm SILICONE
5	**1324066**	PERNO PER RUBINETTO ACQUA/VAPORE	WATER/STEAM TAP PIN	STIFT FÜR WASSER-/DAMPFHAHN	PERNO PARA GRIFO AGUA/VAPOR
6	**1250415**	MOLLA ø 10x32 mm PER RUBINETTO	TAP SPRING ø 10x32 mm	ACHSENFEDER ø 10x32 mm	MUELLE BARRA ø 10x32 mm
7	**1186244**	BUSSOLA PER MOLLA	SPRING BUSHING	BUCHSE FÜR FEDER	COJINETE PARA RESORTE
8	**1186612**	GUARNIZIONE OR 02025 VITON	O-RING 02025 VITON	DICHTUNG O-RING 02025 VITON	JUNTA ARO OR 02025 VITON VERDE
9	**1186326**	GUARNIZIONE PIANA PTFE ø 22x16x2 mm	PTFE FLAT GASKET ø 22x16x2 mm	FLACHDICHTUNG AUS PTFE ø 16x22,5x2 mm	JUNTA PLANA PTFE ø 22x16x2 mm
10	**1349406**	PERNO PER RUBINETTO	TAP PIN	STIFT FÜR HAHN	PERNO PARA GRIFO
11	**1186314**	GUARNIZIONE PIANA PTFE ø 22x17x2 mm	PTFE FLAT GASKET ø 22x17x2 mm	FLACHDICHTUNG AUS PTFE ø 22x17x2 mm	JUNTA PLANA PTFE ø 22x17x2 mm
12	**1250549**	MOLLA ø 11x25 mm	SPRING ø 11x25 mm	FEDER ø 11x25 mm	MUELLE ø 11x25 mm
13	**1186283**	RONDELLA PIANA OTTONE ø 14,5x7x2 mm	WASHER FLAT BRASS ø 14.5x7x2 mm	MESSINGSCHEIBE FLACH ø 14,5x7x2 mm	ARANDELA PLANA DE LATÓN ø 14,5x7x2 mm
14	**1786309**	TENUTA CONICA PTFE ø 14,5x7x8 mm	SEALING CONE PTFE ø 14.5x7x8 mm	DICHTKEGEL PTFE ø 14,5x7x8 mm	SELLADO DE CONO PTFE ø 14,5x7x8 mm
15	**1186346**	GUARNIZIONE OR 02043 EPDM	O-RING 02043 EPDM	DICHTUNG O-RING 02043 EPDM	JUNTA ARO "O" 02043 EPDM
16	**1348476**	DADO PER TUBO ACQUA/VAPORE	NUT FOR WATER/STEAM PIPE	MUTTER FÜR WASSER/DAMPROHR	TUERCA PARA TUBO AGUA/VAPOR
20	**1449855**	SPRUZZATORE ACQUA M8 ø 18 mm	WATER PIPE NOZZLE M8 ø 18 mm	WASSERSPRITZDÜSE M8 ø 18 mm	BOQUILLA AGUA M8 ø 18 mm
22	**1349504**	DADO ø 1/2" CHIAVE 25x6 mm	NUT ø 1/2" KEY 25x6 mm	MUTTER ø 1/2" SCHLÜSSEL 25x6 mm	TUERCA ø 1/2" LLAVE 25x6 mm
23	**1250510**	MOLLA ø 29x30 mm PER MANOPOLA	HANDLE SPRING ø 29x30 mm	FEDER ø 29x30 mm FÜR DREHKNOPF	MUELLE ø 29x30 mm PARA MANDO
25	**1241371**	GHIERA PER MANOPOLA ACQUA/VAPORE	RING NUT FOR WATER/STEAM KNOB	RING FÜR WASSER-/DAMPFDREHKNOPF	CERCO PARA MANDO AGUA/VAPOR
28	**1241422**	MANOPOLA RUBINETTO VAPORE	KNOB FOR STEAM TAP	DREHKNOPF DAMPFHAHN	MANDO GRIFO VAPOR
29	**1241423**	SERIGRAFIA VAPORE PER MANOPOLA	STEAM SILK SCREEN PRINT. F. HANDLE	KLEBESIEBDRUCK DAMPFDREHKNOPF	SERIGRAFÍA VAPOR PARA MANDO
31	**1186180**	GOMMINO ANTISCOTTATURA TUBI ø 10 mm	BURN PREVENTING RUBBERPIECE ø 10 mm	VERBRÜHSCHUTZGUMMI ø 10 mm	PROTECTOR CALOR GOMA TUBOS ø 10 mm
37	**3389013**	COPIGLIA INOX ø 2x12 mm	STAINLESS STEEL PIN ø 2x12 mm	SPLINT AUS EDELSTAHL ø 2x12 mm	PASADOR ACERO acero inox ø 2x12 mm

CALDAIA LIVELLO E CARICO ACQUA
WATER INLET AND LEVEL BOILER
WASSEREINLAUF-NIVEAUKESSEL
CALDERIN PARA EL NIVEL Y CARGA AGUA

FS2001

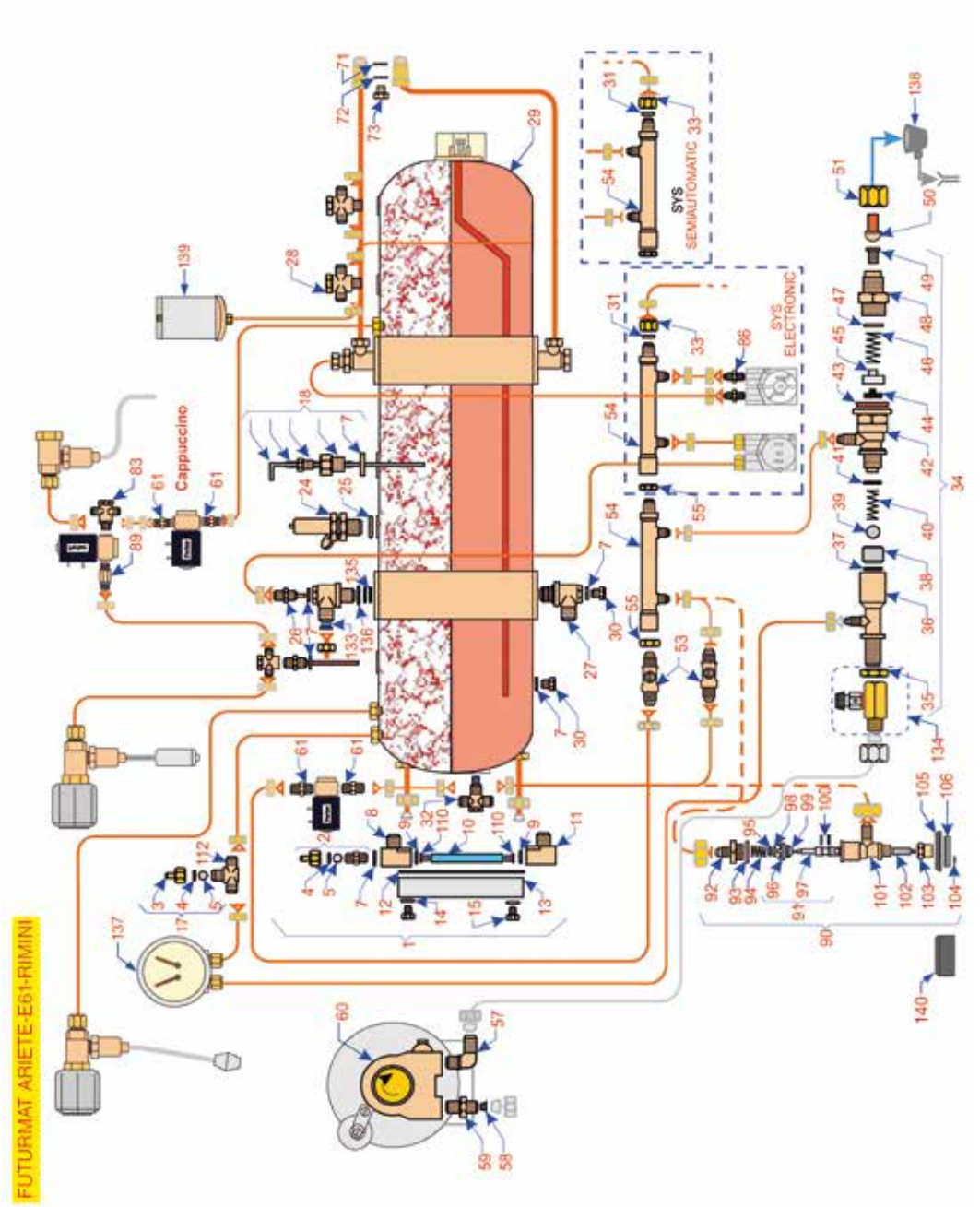

Posizioni senza cod. LF: a richiesta
Positions without LF Code No.: upon request
Abbildungen ohne LF Bestell-Nr.: auf Anfrage
Posiciones sin cód. LF: previa petición

FUTURMAT

P.	Cod.	Descrizione	Description	Beschreibung	Descripción
1	**5024205**	INDICATORE DI LIVELLO COMPLETO	COMPLETE LEVEL GAUGE	NIVEAUANZEIGER KOMPLETT	INDICADOR DE NIVEL COMPLETO
4	**1186611**	GUARNIZIONE OR 02025 SILICONE ROSSO	O-RING 02025 RED SILICONE	DICHTUNG O-RING 02025 SILIKON ROT	JUNTA ARO "O" 02025 SILICONA ROJA
5	**1323003**	SFERA INOX ø 8 mm	STAINLESS STEEL BALL ø 8 mm	KUGEL AUS EDELSTAHL ø 8 mm	ESFERA INOX ø 8 mm
7	**1186232**	GUARNIZIONE PIANA RAME ø 19x13,5x1,5 mm	COPPER FLAT GASKET ø 19x13.5x1.5 mm	FLACHDICHTUNG KUPFER ø 19x13,5x1,5 mm	JUNTA PLANA COBRE 19x13,5x1,5 mm
9	**1186236**	GUARNIZIONE OR 03043 VITON	O-RING 03043 VITON	OR-DICHTUNG 03043 VITON	JUNTA ARO "O" 03043 VITON
10	**1520562**	VETRO LIVELLO ø 11x108 mm	LEVEL GLASS ø 11x108 mm	NIVEAUGLAS ø 11x108 mm	CRISTAL NIVEL ø 11x108 mm
18	**3341011**	SONDA LIVELLO ø 1/4"M-140 mm	LEVEL PROBE ø 1/4"M-140 mm	NIVEAUSONDE ø 1/4"M-140 mm	SONDA NIVEL ø 1/4"M-140 mm
24	**1515100**	VALVOLA CALDAIA ø 3/8"M 1,8bar CE-PED	BOILER VALVE ø 3/8"M 1.8bar CE-PED	VENTIL DURCHLAUFER. ø3/8"A 1,8bar CE-PED	VÁLVULA CALDERA ø 3/8"M 1,8bar CE-PED
34	**1523526**	VALVOLA DI ESPANSIONE E DI NON RITORNO	EXPANSION AND NON-RETURN VALVE	EXPANSIONS- UND RÜCKSCHLAGVENTIL	VÁLVULA EXPANSIÓN Y RETENCIÓN
37	**1186422**	GUARNIZIONE OR 0108 EPDM	O-RING 0108 EPDM	DICHTUNG O-RING 0108 EPDM	JUNTA ARO "O" 0108 EPDM
39	**1323415**	SFERA INOX ø 11 mm	STAINLESS STEEL BALL ø 11 mm	KUGEL AUS EDELSTAHL ø 11 mm	ESFERA INOX ø 11 mm
40	**1250202**	MOLLA ø 8x30 mm	SPRING ø 8x30 mm	FEDER ø 8x30 mm	MUELLE ø 8x30 mm
41	**1186346**	GUARNIZIONE OR 02043 EPDM	O-RING 02043 EPDM	DICHTUNG O-RING 02043 EPDM	JUNTA ARO "O" 02043 EPDM
44	**1186129**	GUARNIZIONE PIANA NBR ø 15/6x10 mm	GASKET FLAT NBR ø 15/6x10 mm	FLACHDICHTUNG NBR ø 15/6x10 mm	JUNTA PLANA NBR ø 15/6x10 mm
45	**1186131**	PORTAGUARNIZIONE RUBINETTO	GASKET HOLDER FOR TAP	DICHTUNGSTRÄGER EINLAUFHAHN	PORTAJUNTA GRIFO
46	**1250517**	MOLLA ø 15,5x29 mm	SPRING ø 15.5x29 mm	FEDER ø 15,5x29 mm	MUELLE ø 15,5x29 mm
47	**1186239**	GUARNIZIONE PIANA RAME ø 13x6x1 mm	COPPER FLAT GASKET ø 13x6x1 mm	FLACHDICHTUNG AUS KUPFER ø 13x6x1 mm	JUNTA PLANA COBRE ø 13x6x1 mm
60	**1330002**	POMPA VOLUMETRICA ROTOFLOW ø 3/8" NPT	ROTARY VANE PUMP ROTOFLOW ø 3/8" NPT	VERDRÄNGERPUMPE ROTOFLOW ø 3/8" NPT	BOMBA VOLUMÉTRICA ROTOFLOW ø 3/8" NPT
61	**1349408**	RACCORDO CONICO	CONICAL COUPLING	KEGELFÖRMIGER ANSCHLUSS	RACOR CÓNICO
91	**1523503**	VALVOLA DI CARICO	INLET VALVE	EINLASSVENTIL	VÁLVULA CARGA
94	**1250536**	MOLLA ø 13x42 mm	SPRING ø 13x42 mm	FEDER ø 13x42 mm	MUELLE ø 13x42 mm
97	**1324015**	PERNO PER VALVOLA CARICO	PIN FOR INLET VALVE	BOLZEN FÜR EINLASSVENTIL	PERNO PARA VÁLVULA CARGA
98	**1186330**	RONDELLA PIANA OTTONE ø 6,8x3,2x0,5 mm	WASHER FLAT BRASS ø 6.8x3.2x0.5 mm	SCHEIBE FLACH MESSING ø 6,8x3,2x0,5 mm	ARANDELA PLANA DE LATÓN ø 6,8x3,2x0,5 mm
99	**1186128**	TENUTA CONICA EPDM ø 12x4x4 mm	CONICAL EPDM SEAL ø 12x4x4 mm	KEGELDICHTUNG AUS EPDM ø 12x4x4 mm	JUNTA CÓNICA EN GOMA ø 12x4x4 mm
100	**1186252**	GUARNIZIONE ORM 0040-20 EPDM	O-RING 0040-20 EPDM	DICHTUNG O-RING 0040-20 EPDM	JUNTA ORM 0040-20 EPDM
101	**1348306**	RUBINETTO CARICO ACQUA	WATER INLET TAP	WASSEREINLAUFHAHN	GRUPO CARGA AGUA
104	**1241486**	SERIGRAFIA CARICO ACQUA PER MANOPOLA	WATER INLET SILK SCREEN PRINTING F. HAND	KLEBESIEBDRUCK FÜR WASSEREINLAUFHAHN	SERIGRAFÍA CARGA AGUA PARA MANDO
105	**1241487**	GHIERA PER MANOPOLA RUBINETTO CARICO	RING NUT FOR INLET TAP KNOB	RING FÜR DREHKNOPF EINLAUFHAHN	CERCO PARA MANDO GRIFO CARGA
106	**1241485**	MANOPOLA ø 42 mm RUBINETTO CARICO ACQUA	WATER INLET TAP KNOB ø 42 mm	DREHKNOPF ø 42 mm FÜR WASSEREINLAUFHAHN	MANDO ø 42 mm GRIFO CARGA AGUA
135	**1186424**	GUARNIZIONE OR 02062 EPDM	O-RING GASKET 02062 EPDM	O-RING-DICHTUNG 02062 EPDM	JUNTA ARO "O" 02062 EPDM
137	**1245562**	MANOMETRO CALDAIA-POMPA ø 60 mm	BOILER-PUMP PRESSURE GAUGE ø 60 mm	MANOMETER DURCHLAUFERH.-PUMPE ø 60 mm	MANÓMETRO CALDERA-BOMBA ø 60 mm
139	**1320531**	PRESSOSTATO P302/6 TRIPOLARE 30A	PRESSURE SWITCH P302/6 3-POLES 30A	DRUCKSCHALTER P302/6 3-POLIG 30A	PRESOSTATO P302/6 TRIPOLAR 30A
140	**1241408**	MANOPOLA RUBINETTO CARICO ACQUA	WATER INLET TAP KNOB	DREHKNOPF FÜR WASSEREINLAUFHAHN	MANDO GRIFO CARGA AGUA

CALDAIA LIVELLO E CARICO ACQUA
WATER INLET AND LEVEL BOILER
WASSEREINLAUF-NIVEAUKESSEL
CALDERIN PARA EL NIVEL Y CARGA AGUA

FS2101

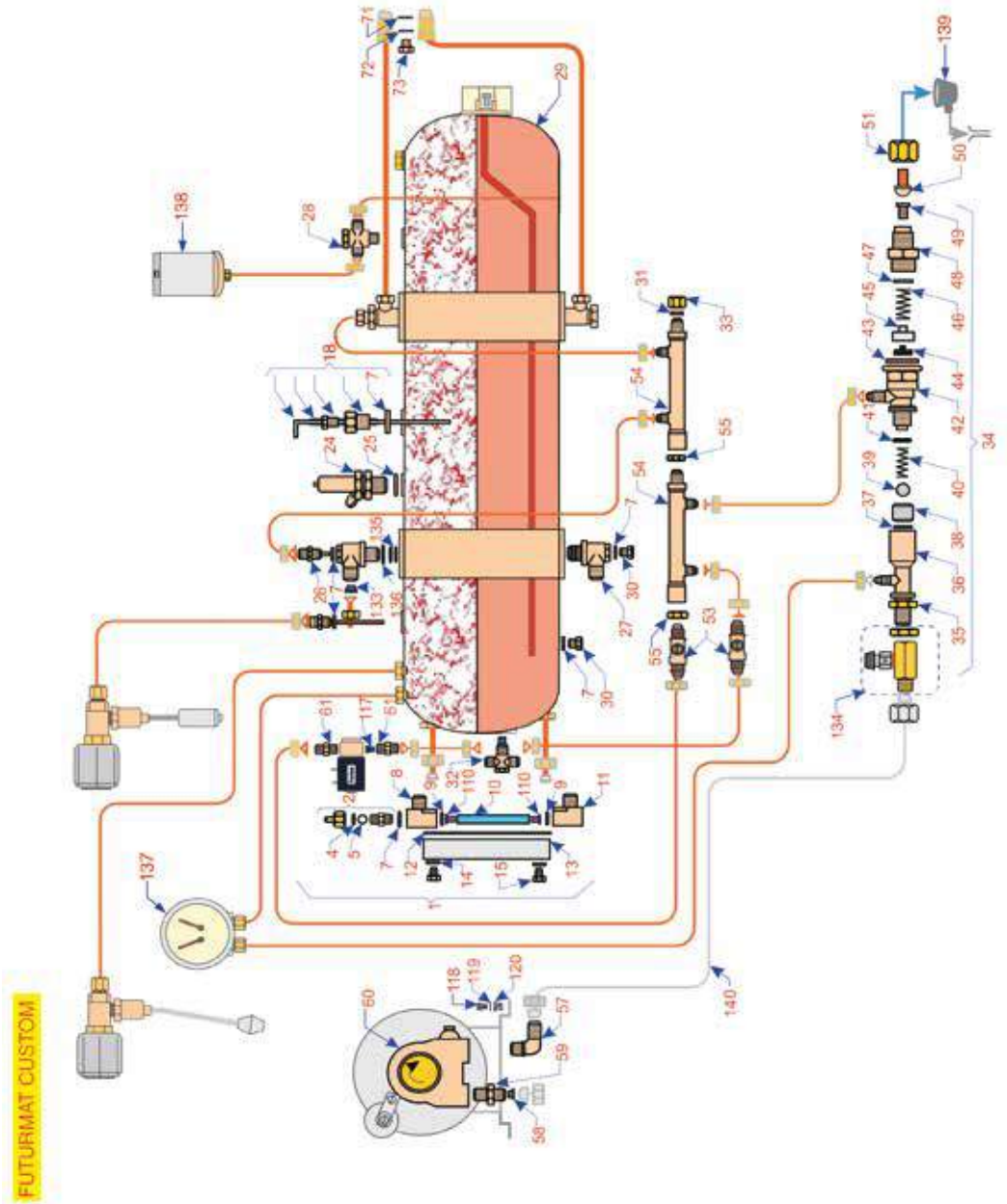

Posizioni senza cod. LF: a richiesta
Positions without LF Code No.: upon request
Abbildungen ohne LF Bestell-Nr.: auf Anfrage
Posiciones sin cód. LF: previa petición

FUTURMAT

P.	Cod.	Descrizione	Description	Beschreibung	Descripción
1	**5024205**	INDICATORE DI LIVELLO COMPLETO	COMPLETE LEVEL GAUGE	NIVEAUANZEIGER KOMPLETT	INDICADOR DE NIVEL COMPLETO
4	**1186611**	GUARNIZIONE OR 02025 SILICONE ROSSO	O-RING 02025 RED SILICONE	DICHTUNG O-RING 02025 SILIKON ROT	JUNTA ARO "O" 02025 SILICONA ROJA
5	**1323003**	SFERA INOX ø 8 mm	STAINLESS STEEL BALL ø 8 mm	KUGEL AUS EDELSTAHL ø 8 mm	ESFERA INOX ø 8 mm
7	**1186232**	GUARNIZIONE PIANA RAME ø 19x13,5x1,5 mm	COPPER FLAT GASKET ø 19x13.5x1.5 mm	FLACHDICHTUNG KUPFER ø 19x13,5x1,5 mm	JUNTA PLANA COBRE 19x13,5x1,5 mm
9	**1186236**	GUARNIZIONE OR 03043 VITON	O-RING 03043 VITON	OR-DICHTUNG 03043 VITON	JUNTA ARO "O" 03043 VITON
10	**1520562**	VETRO LIVELLO ø 11x108 mm	LEVEL GLASS ø 11x108 mm	NIVEAUGLAS ø 11x108 mm	CRISTAL NIVEL ø 11x108 mm
18	**3341011**	SONDA LIVELLO ø 1/4"M-140 mm	LEVEL PROBE ø 1/4"M-140 mm	NIVEAUSONDE ø 1/4"M-140 mm	SONDA NIVEL ø 1/4"M-140 mm
24	**1515100**	VALVOLA CALDAIA ø 3/8"M 1,8bar CE-PED	BOILER VALVE ø 3/8"M 1.8bar CE-PED	VENTIL DURCHLAUFER. ø3/8"A 1,8bar CE-PED	VÁLVULA CALDERA ø 3/8"M 1,8bar CE-PED
25	**1186620**	GUARNIZIONE PIANA RAME ø 22x17x1,5 mm	COPPER FLAT GASKET ø 22x17x1.5 mm	FLACHDICHTUNG AUS KUPFER ø 22x17x1,5 mm	JUNTA PLANA COBRE ø 22x17x1,5 mm
34	**1523526**	VALVOLA DI ESPANSIONE E DI NON RITORNO	EXPANSION AND NON-RETURN VALVE	EXPANSIONS- UND RÜCKSCHLAGVENTIL	VÁLVULA EXPANSIÓN Y RETENCIÓN
37	**1186422**	GUARNIZIONE OR 0108 EPDM	O-RING 0108 EPDM	DICHTUNG O-RING 0108 EPDM	JUNTA ARO "O" 0108 EPDM
39	**1323415**	SFERA INOX ø 11 mm	STAINLESS STEEL BALL ø 11 mm	KUGEL AUS EDELSTAHL ø 11 mm	ESFERA INOX ø 11 mm
40	**1250202**	MOLLA ø 8x30 mm	SPRING ø 8x30 mm	FEDER ø 8x30 mm	MUELLE ø 8x30 mm
41	**1186346**	GUARNIZIONE OR 02043 EPDM	O-RING 02043 EPDM	DICHTUNG O-RING 02043 EPDM	JUNTA ARO "O" 02043 EPDM
44	**1186129**	GUARNIZIONE PIANA NBR ø 15/6x10 mm	GASKET FLAT NBR ø 15/6x10 mm	FLACHDICHTUNG NBR ø 15/6x10 mm	JUNTA PLANA NBR ø 15/6x10 mm
45	**1186131**	PORTAGUARNIZIONE RUBINETTO	GASKET HOLDER FOR TAP	DICHTUNGSTRÄGER EINLAUFHAHN	PORTAJUNTA GRIFO
46	**1250517**	MOLLA ø 15,5x29 mm	SPRING ø 15.5x29 mm	FEDER ø 15,5x29 mm	MUELLE ø 15,5x29 mm
47	**1186239**	GUARNIZIONE PIANA RAME ø 13x6x1 mm	COPPER FLAT GASKET ø 13x6x1 mm	FLACHDICHTUNG AUS KUPFER ø 13x6x1 mm	JUNTA PLANA COBRE ø 13x6x1 mm
60	**1330002**	POMPA VOLUMETRICA ROTOFLOW ø 3/8" NPT	ROTARY VANE PUMP ROTOFLOW ø 3/8" NPT	VERDRÄNGERPUMPE ROTOFLOW ø 3/8" NPT	BOMBA VOLUMÉTRICA ROTOFLOW ø 3/8" NPT
61	**1349408**	RACCORDO CONICO	CONICAL COUPLING	KEGELFÖRMIGER ANSCHLUSS	RACOR CÓNICO
135	**1186424**	GUARNIZIONE OR 02062 EPDM	O-RING GASKET 02062 EPDM	O-RING-DICHTUNG 02062 EPDM	JUNTA ARO "O" 02062 EPDM
138	**1320531**	PRESSOSTATO P302/6 TRIPOLARE 30A	PRESSURE SWITCH P302/6 3-POLES 30A	DRUCKSCHALTER P302/6 3-POLIG 30A	PRESOSTATO P302/6 TRIPOLAR 30A
140	**5024776**	TUBO FLEX ø 3/8"Fc x 1/4"Fc 220 mm	HOSE FLEX ø 3/8"Fc x 1/4"Fc 220 mm	SCHLAUCH FLEX ø 3/8"Fc x 1/4"Fc 220 mm	TUBO FLEX ø 3/8"Fc x 1/4"Fc 220 mm

CALDAIA LIVELLO E CARICO ACQUA
WATER INLET AND LEVEL BOILER
WASSEREINLAUF-NIVEAUKESSEL
CALDERIN PARA EL NIVEL Y CARGA AGUA

FS2201

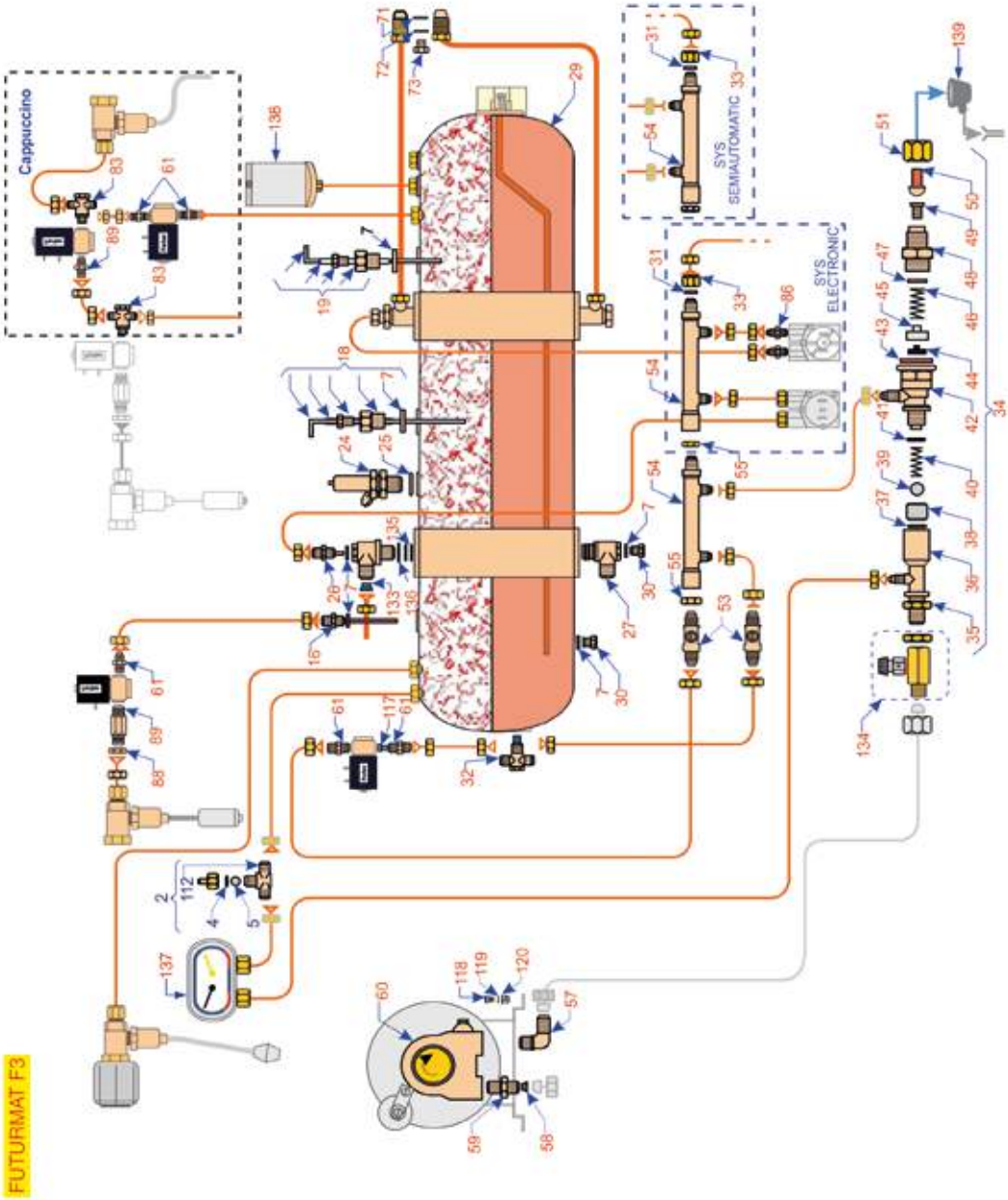

Posizioni senza cod. LF: a richiesta
Positions without LF Code No.: upon request
Abbildungen ohne LF Bestell-Nr.: auf Anfrage
Posiciones sin cód. LF: previa petición

FUTURMAT

P.	Cod.	Descrizione	Description	Beschreibung	Descripción
4	**1186611**	GUARNIZIONE OR 02025 SILICONE ROSSO	O-RING 02025 RED SILICONE	DICHTUNG O-RING 02025 SILIKON ROT	JUNTA ARO "O" 02025 SILICONA ROJA
5	**1323003**	SFERA INOX ø 8 mm	STAINLESS STEEL BALL ø 8 mm	KUGEL AUS EDELSTAHL ø 8 mm	ESFERA INOX ø 8 mm
7	**1186232**	GUARNIZIONE PIANA RAME ø 19x13,5x1,5 mm	COPPER FLAT GASKET ø 19x13.5x1.5 mm	FLACHDICHTUNG KUPFER ø 19x13,5x1,5 mm	JUNTA PLANA COBRE 19x13,5x1,5 mm
18	**3341011**	SONDA LIVELLO ø 1/4"M-140 mm	LEVEL PROBE ø 1/4"M-140 mm	NIVEAUSONDE ø 1/4"M-140 mm	SONDA NIVEL ø 1/4"M-140 mm
24	**1515100**	VALVOLA CALDAIA ø 3/8"M 1,8bar CE-PED	BOILER VALVE ø 3/8"M 1.8bar CE-PED	VENTIL DURCHLAUFER. ø3/8"A 1,8bar CE-PED	VÁLVULA CALDERA ø 3/8"M 1,8bar CE-PED
25	**1186620**	GUARNIZIONE PIANA RAME ø 22x17x1,5 mm	COPPER FLAT GASKET ø 22x17x1.5 mm	FLACHDICHTUNG AUS KUPFER ø 22x17x1,5 mm	JUNTA PLANA COBRE ø 22x17x1,5 mm
34	**1523526**	VALVOLA DI ESPANSIONE E DI NON RITORNO	EXPANSION AND NON-RETURN VALVE	EXPANSIONS- UND RÜCKSCHLAGVENTIL	VÁLVULA EXPANSIÓN Y RETENCIÓN
37	**1186422**	GUARNIZIONE OR 0108 EPDM	O-RING 0108 EPDM	DICHTUNG O-RING 0108 EPDM	JUNTA ARO "O" 0108 EPDM
39	**1323415**	SFERA INOX ø 11 mm	STAINLESS STEEL BALL ø 11 mm	KUGEL AUS EDELSTAHL ø 11 mm	ESFERA INOX ø 11 mm
40	**1250202**	MOLLA ø 8x30 mm	SPRING ø 8x30 mm	FEDER ø 8x30 mm	MUELLE ø 8x30 mm
41	**1186346**	GUARNIZIONE OR 02043 EPDM	O-RING 02043 EPDM	DICHTUNG O-RING 02043 EPDM	JUNTA ARO "O" 02043 EPDM
44	**1186129**	GUARNIZIONE PIANA NBR ø 15/6x10 mm	GASKET FLAT NBR ø 15/6x10 mm	FLACHDICHTUNG NBR ø 15/6x10 mm	JUNTA PLANA NBR ø 15/6x10 mm
45	**1186131**	PORTAGUARNIZIONE RUBINETTO	GASKET HOLDER FOR TAP	DICHTUNGSTRÄGER EINLAUFHAHN	PORTAJUNTA GRIFO
46	**1250517**	MOLLA ø 15,5x29 mm	SPRING ø 15.5x29 mm	FEDER ø 15,5x29 mm	MUELLE ø 15,5x29 mm
47	**1186239**	GUARNIZIONE PIANA RAME ø 13x6x1 mm	COPPER FLAT GASKET ø 13x6x1 mm	FLACHDICHTUNG AUS KUPFER ø 13x6x1 mm	JUNTA PLANA COBRE ø 13x6x1 mm
60	**1330002**	POMPA VOLUMETRICA ROTOFLOW ø 3/8" NPT	ROTARY VANE PUMP ROTOFLOW ø 3/8" NPT	VERDRÄNGERPUMPE ROTOFLOW ø 3/8" NPT	BOMBA VOLUMÉTRICA ROTOFLOW ø 3/8" NPT
61	**1349408**	RACCORDO CONICO	CONICAL COUPLING	KEGELFÖRMIGER ANSCHLUSS	RACOR CÓNICO
135	**1186424**	GUARNIZIONE OR 02062 EPDM	O-RING GASKET 02062 EPDM	O-RING-DICHTUNG 02062 EPDM	JUNTA ARO "O" 02062 EPDM
137	**1245801**	MANOMETRO CALDAIA-POMPA ø 63 mm	BOILER-PUMP PRESSURE GAUGE ø 63 mm	MANOMETER DURCHLAUFERH.-PUMPE ø 63 mm	MANÓMETRO CALDERA-BOMBA ø 63 mm
138	**1320531**	PRESSOSTATO P302/6 TRIPOLARE 30A	PRESSURE SWITCH P302/6 3-POLES 30A	DRUCKSCHALTER P302/6 3-POLIG 30A	PRESOSTATO P302/6 TRIPOLAR 30A

CALDAIA LIVELLO E CARICO ACQUA
WATER INLET AND LEVEL BOILER
WASSEREINLAUF-NIVEAUKESSEL
CALDERIN PARA EL NIVEL Y CARGA AGUA

FS2301

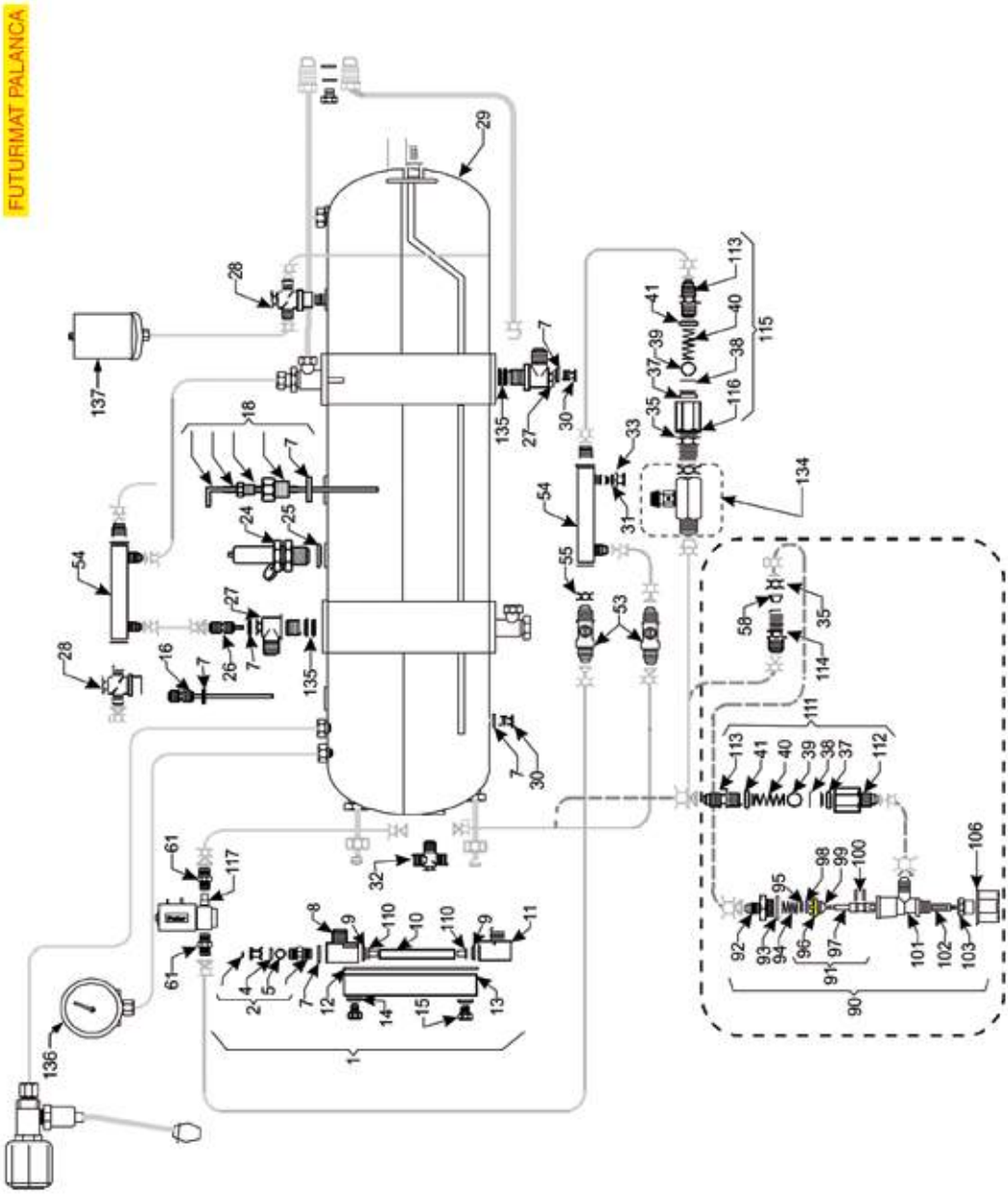

Posizioni senza cod. LF: a richiesta
Positions without LF Code No.: upon request
Abbildungen ohne LF Bestell-Nr.: auf Anfrage
Posiciones sin cód. LF: previa petición

FUTURMAT

P.	Cod.	Descrizione	Description	Beschreibung	Descripción
1	**5024205**	INDICATORE DI LIVELLO COMPLETO	COMPLETE LEVEL GAUGE	NIVEAUANZEIGER KOMPLETT	INDICADOR DE NIVEL COMPLETO
4	**1186611**	GUARNIZIONE OR 02025 SILICONE ROSSO	O-RING 02025 RED SILICONE	DICHTUNG O-RING 02025 SILIKON ROT	JUNTA ARO "O" 02025 SILICONA ROJA
5	**1323003**	SFERA INOX ø 8 mm	STAINLESS STEEL BALL ø 8 mm	KUGEL AUS EDELSTAHL ø 8 mm	ESFERA INOX ø 8 mm
7	**1186232**	GUARNIZIONE PIANA RAME ø 19x13,5x1,5 mm	COPPER FLAT GASKET ø 19x13.5x1.5 mm	FLACHDICHTUNG KUPFER ø 19x13,5x1,5 mm	JUNTA PLANA COBRE 19x13,5x1,5 mm
9	**1186236**	GUARNIZIONE OR 03043 VITON	O-RING 03043 VITON	OR-DICHTUNG 03043 VITON	JUNTA ARO "O" 03043 VITON
10	**1520562**	VETRO LIVELLO ø 11x108 mm	LEVEL GLASS ø 11x108 mm	NIVEAUGLAS ø 11x108 mm	CRISTAL NIVEL ø 11x108 mm
18	**3341011**	SONDA LIVELLO ø 1/4"M-140 mm	LEVEL PROBE ø 1/4"M-140 mm	NIVEAUSONDE ø 1/4"M-140 mm	SONDA NIVEL ø 1/4"M-140 mm
24	**1515100**	VALVOLA CALDAIA ø 3/8"M 1,8bar CE-PED	BOILER VALVE ø 3/8"M 1.8bar CE-PED	VENTIL DURCHLAUFER. ø3/8"A 1,8bar CE-PED	VÁLVULA CALDERA ø 3/8"M 1,8bar CE-PED
25	**1186620**	GUARNIZIONE PIANA RAME ø 22x17x1,5 mm	COPPER FLAT GASKET ø 22x17x1.5 mm	FLACHDICHTUNG AUS KUPFER ø 22x17x1,5 mm	JUNTA PLANA COBRE ø 22x17x1,5 mm
37	**1186422**	GUARNIZIONE OR 0108 EPDM	O-RING 0108 EPDM	DICHTUNG O-RING 0108 EPDM	JUNTA ARO "O" 0108 EPDM
39	**1323415**	SFERA INOX ø 11 mm	STAINLESS STEEL BALL ø 11 mm	KUGEL AUS EDELSTAHL ø 11 mm	ESFERA INOX ø 11 mm
40	**1250202**	MOLLA ø 8x30 mm	SPRING ø 8x30 mm	FEDER ø 8x30 mm	MUELLE ø 8x30 mm
41	**1186346**	GUARNIZIONE OR 02043 EPDM	O-RING 02043 EPDM	DICHTUNG O-RING 02043 EPDM	JUNTA ARO "O" 02043 EPDM
61	**1349408**	RACCORDO CONICO	CONICAL COUPLING	KEGELFÖRMIGER ANSCHLUSS	RACOR CÓNICO
91	**1523503**	VALVOLA DI CARICO	INLET VALVE	EINLASSVENTIL	VÁLVULA CARGA
94	**1250536**	MOLLA ø 13x42 mm	SPRING ø 13x42 mm	FEDER ø 13x42 mm	MUELLE ø 13x42 mm
97	**1324015**	PERNO PER VALVOLA CARICO	PIN FOR INLET VALVE	BOLZEN FÜR EINLASSVENTIL	PERNO PARA VÁLVULA CARGA
98	**1186330**	RONDELLA PIANA OTTONE ø 6,8x3,2x0,5 mm	WASHER FLAT BRASS ø 6.8x3.2x0.5 mm	SCHEIBE FLACH MESSING ø 6,8x3,2x0,5 mm	ARANDELA PLANA DE LATÓN ø 6,8x3,2x0,5 mm
99	**1186128**	TENUTA CONICA EPDM ø 12x4x4 mm	CONICAL EPDM SEAL ø 12x4x4 mm	KEGELDICHTUNG AUS EPDM ø 12x4x4 mm	JUNTA CÓNICA EN GOMA ø 12x4x4 mm
100	**1186252**	GUARNIZIONE ORM 0040-20 EPDM	O-RING 0040-20 EPDM	DICHTUNG O-RING 0040-20 EPDM	JUNTA ORM 0040-20 EPDM
101	**1348306**	RUBINETTO CARICO ACQUA	WATER INLET TAP	WASSEREINLAUFHAHN	GRUPO CARGA AGUA
106	**1241408**	MANOPOLA RUBINETTO CARICO ACQUA	WATER INLET TAP KNOB	DREHKNOPF FÜR WASSEREINLAUFHAHN	MANDO GRIFO CARGA AGUA
111	**1523701**	VALVOLA DI NON RITORNO ø 3/8"M-3/8"M	NON-RETURN VALVE ø 3/8"M-3/8"M	RÜCKSCHLAGVENTIL ø 3/8"A-3/8"A	VÁLVULA DE RETENCIÓN ø 3/8"M-3/8"M
135	**1186424**	GUARNIZIONE OR 02062 EPDM	O-RING GASKET 02062 EPDM	O-RING-DICHTUNG 02062 EPDM	JUNTA ARO "O" 02062 EPDM

PARTI ELETTRICHE ARIETE
ELECTRICAL PARTS ARIETE
ELEKTRISCHE TEILE ARIETE
PIEZAS ELÉCTRICAS ARIETE

FS3001

FUTURMAT ARIETE

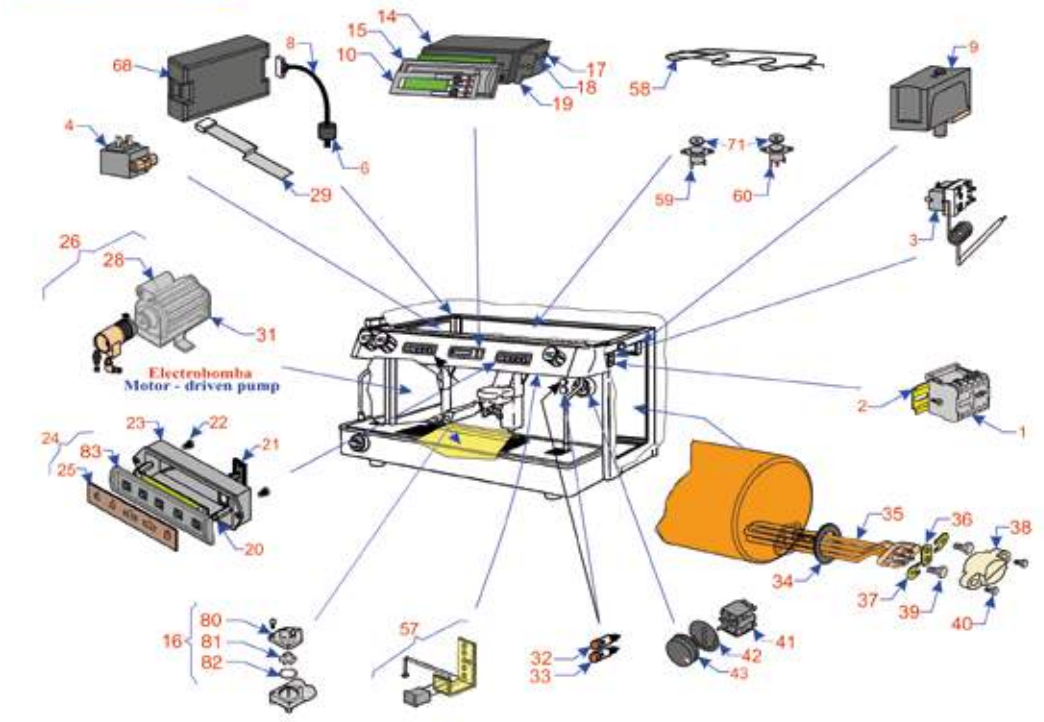

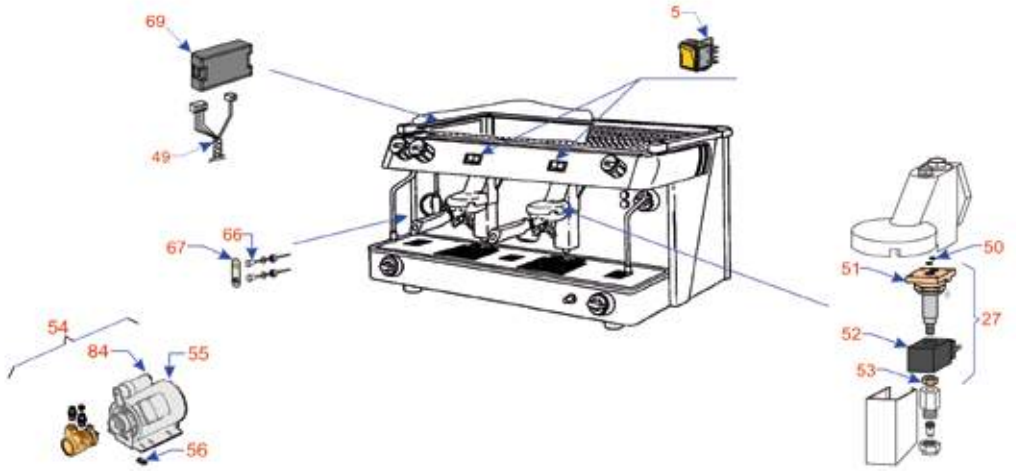

Posizioni senza cod. LF: a richiesta
Positions without LF Code No.: upon request
Abbildungen ohne LF Bestell-Nr.: auf Anfrage
Posiciones sin cód. LF: previa petición

FUTURMAT

P.	Cod.	Descrizione	Description	Beschreibung	Descripción
3	**1444509**	TERMOSTATO TRIFASE 169°C	THREE-PHASE THERMOSTAT 169°C	THERMOSTAT 3-PHASIG 169°C	TERMOSTATO TRIFÁSICO 169°C
4	**1120308**	ELETTROVALVOLA SIRAI 2 VIE 230V 50Hz	2-WAY SOLENOID VALVE SIRAI 230V 50Hz	2-WEGE MAGNETVENTIL SIRAI 230V 50Hz	ELECTROVÁLVULA SIRAI 2 VÍAS 230V 50Hz
5	**1319035**	INTERRUTTORE BIPOLARE BIANCO 16A 250V	WHITE BIPOLAR SWITCH 16A 250V	SCHALTER 2-POLIG WEISS 16A 250V	INTERRUPTOR BIPOLAR BLANCO 16A 250V
9	**1320531**	PRESSOSTATO P302/6 TRIPOLARE 30A	PRESSURE SWITCH P302/6 3-POLES 30A	DRUCKSCHALTER P302/6 3-POLIG 30A	PRESOSTATO P302/6 TRIPOLAR 30A
16	**1455067**	CONTATORE VOLUMETRICO GICAR	VOLUMETRIC FLOWMETER GICAR	VOLUMENZÄHLER GICAR	CONTADOR VOLUMÉTRICO GICAR
17	**1186330**	RONDELLA PIANA OTTONE ø 6,8x3,2x0,5 mm	WASHER FLAT BRASS ø 6.8x3.2x0.5 mm	SCHEIBE FLACH MESSING ø 6,8x3,2x0,5 mm	ARANDELA PLANA DE LATÓN ø 6,8x3,2x0,5 mm
24	**1319061**	PULSANTIERA 5 TASTI	PUSH-BUTTON PANEL 5 BUTTONS	TASTATUR 5 TASTEN	BOTONERA 5 BOTONES
27	**1120476**	ELETTROVALVOLA PARKER 3 VIE 230V 50/60Hz	3-WAY SOLENOID VALVE PARKER 230V 50/60Hz	3-WEGE MAGNETVENTIL PARKER 230V 50/60Hz	ELECTROVÁLVULA PARKER 3 VÍAS 230V 50/60
32	**1221302**	LAMPADA SPIA ARANCIONE 250V	ORANGE INDICATOR LAMP 250V	SIGNALLAMPE ORANGE 250V	BOMBILLA PILOTO NARANJA 250V
33	**1221301**	LAMPADA SPIA ROSSA 250V	RED INDICATOR LAMP 250V	SIGNALLAMPE ROT 250V	BOMBILLA PILOTO ROJA 250V
34	**1186179**	GUARNIZIONE PIANA PTFE ø 57x43x3 mm	PTFE FLAT GASKET ø 57x43x3 mm	FLACHDICHTUNG AUS PTFE ø 57x43x3 mm	JUNTA PLANA PTFE ø 57x43x3 mm
35	**1755107**	RESISTENZA 2600W 220V	HEATING ELEMENT 2600W 220V	HEIZKÖRPER 2600W 220V	RESISTENCIA 2600W 220V
35	**1755108**	RESISTENZA 3700W 220V	HEATING ELEMENT 3700W 220V	HEIZKÖRPER 3700W 220V	RESISTENCIA 3700W 220V
35	**1755109**	RESISTENZA 5000W 220V	HEATING ELEMENT 5000W 220V	HEIZKÖRPER 5000W 220V	RESISTENCIA 5000W 220V
35	**1755136**	RESISTENZA 3000W 230V	HEATING ELEMENT 3000W 230V	HEIZKÖRPER 3000W 230V	RESISTENCIA 3000W 230V
35	**1755210**	RESISTENZA 3500W 230V	HEATING ELEMENT 3500W 230V	HEIZKÖRPER 3500W 230V	RESISTENCIA 3500W 230V
41	**1319031**	COMMUTATORE 0-2 POSIZIONI 16A 250V	SELECTOR SWITCH 0-2 POSITIONS 16A 250V	SCHALTER 0-2 STELLUNGEN 16A 250V	CONMUTADOR 0-2 POSICIONES 16A 250V
43	**1241430**	MANOPOLA ø 42 mm	KNOB ø 42 mm	DREHKNOPF ø 42 mm	MANDO ø 42 mm
50	**1186612**	GUARNIZIONE OR 02025 VITON	O-RING 02025 VITON	DICHTUNG O-RING 02025 VITON	JUNTA ARO OR 02025 VITON VERDE
51	**1120339**	PARTE MECCANICA PARKER 3 VIE	3-WAY MECHANICAL COMPONENT PARKER	MECHANISCHER TEIL 3-WEGE PARKER	PARTE MECÁNICA PARKER 3 VÍAS
52	**1120361**	BOBINA PARKER YB09 220/230V 9W 50/60Hz	COIL PARKER YB09 220/230V 9W 50/60Hz	SPULE PARKER YB09 220/230V 9W 50/60Hz	BOBINA PARKER YB09 220/230V 9W 50/60Hz
68	**1054551**	CENTRALINA DOSATURA 1-2-3-4 GRUPPI 230V	DOSER CONTROL BOX 1-2-3-4 GROUPS 230V	DOS. ELEKTRONIK-BOX 1-2-3-4 GRUPPEN 230V	CENTRALITA DOSIFIC. 1-2-3-4 GRUPOS 230V
69	**1341200**	REGOLATORE LIVELLO 230V 50/60Hz 5A	LEVEL REGULATOR 230V 50/60Hz 5A	NIVEAUREGLER 230V 50/60Hz 5A	REGULADOR NIVEL 230V 50/60Hz 5A
80	**3455333**	TESTA PER CONTATORE VOLUMETRICO A LED	COVER-HEAD FOR VOLUMETRIC FLOWMETER LED	DECKEL FÜR VOLUMENZÄHLER LED	TAPA CONTADOR VOLUMÉTRICO DE LED
81	**1455032**	GIRANTE GICAR	IMPELLER GICAR	LAUFRAD GICAR	IMPULSOR GICAR
82	**1186631**	GUARNIZIONE OR 02112 VITON	O-RING 02112 VITON	O-RING-DICHTUNG 02112 VITON	JUNTA ARO "O" 02112 VITON
84	**3068014**	CONDENSATORE µF 8 450V 50/60Hz	CAPACITOR µF 8 450V 50/60Hz	KONDENSATOR µF 8 450V 50/60Hz	CONDENSADOR µF 8 450V 50/60Hz

PARTI ELETTRICHE F3
ELECTRICAL PARTS F3
ELEKTRISCHE TEILE F3
PIEZAS ELÉCTRICAS F3

FS3101

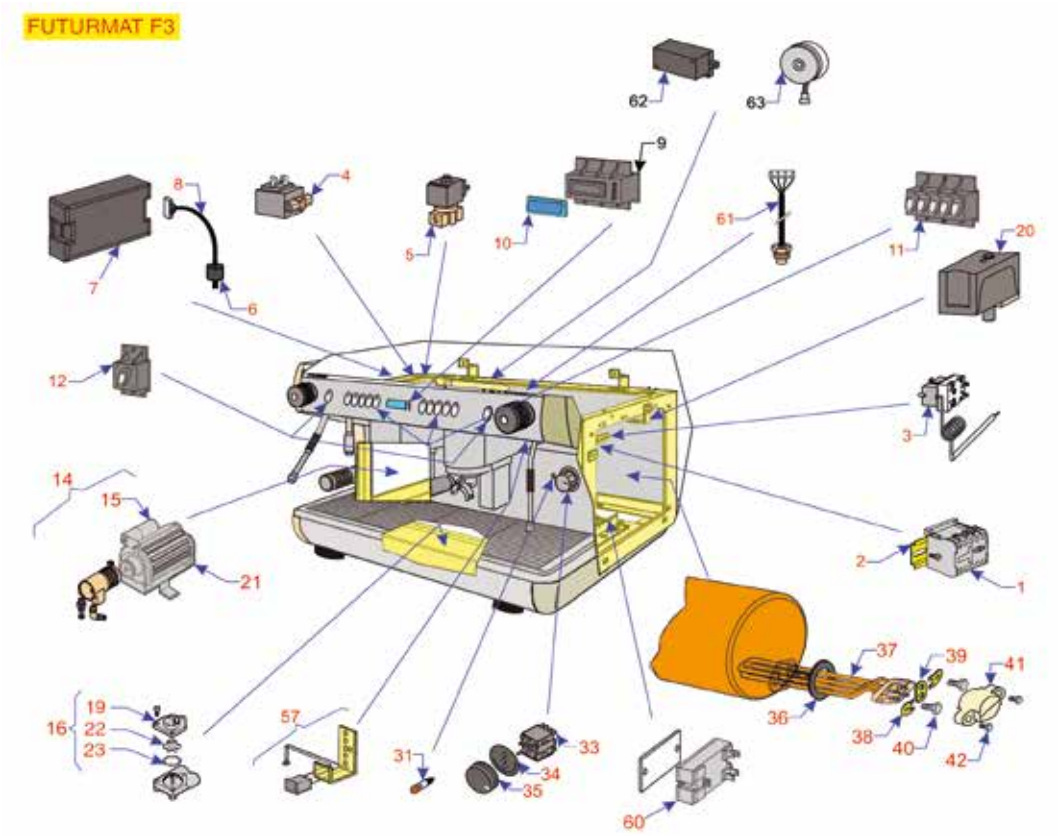

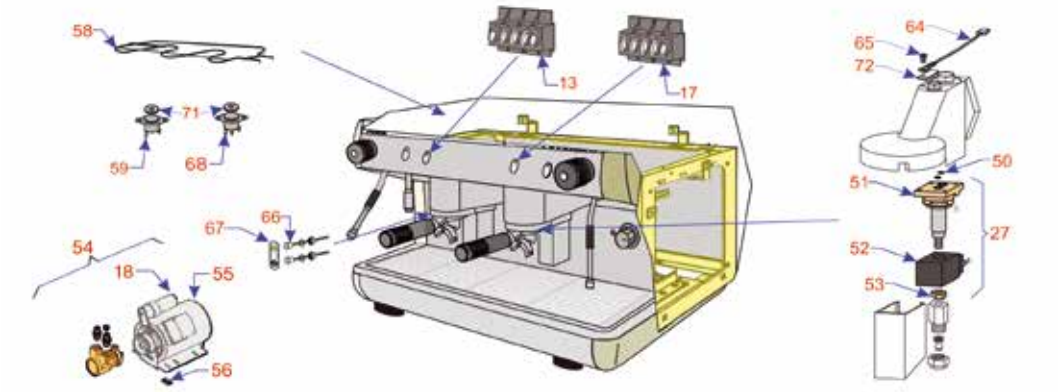

Posizioni senza cod. LF: a richiesta
Positions without LF Code No.: upon request
Abbildungen ohne LF Bestell-Nr.: auf Anfrage
Posiciones sin cód. LF: previa petición

FUTURMAT

P.	Cod.	Descrizione	Description	Beschreibung	Descripción
3	**1444509**	TERMOSTATO TRIFASE 169°C	THREE-PHASE THERMOSTAT 169°C	THERMOSTAT 3-PHASIG 169°C	TERMOSTATO TRIFÁSICO 169°C
4	**1120700**	ELETTROVALVOLA PARKER 2 VIE 230V 50/60Hz	2-WAY SOLENOID VALVE PARKER 230V 50/60Hz	2-WEGE MAGNETVENTIL PARKER 230V 50/60Hz	ELECTROVÁLVULA PARKER 2 VÍAS 230V 50/60H
5	**1120354**	ELETTROVALVOLA PARKER 2 VIE 230V 50/60Hz	2-WAY SOLENOID VALVE PARKER 230V 50/60Hz	2-WEGE MAGNETVENTIL PARKER 230V 50/60Hz	ELECTROVÁLVULA PARKER 2 VÍAS 230V 50/60H
11	**1319076**	PULSANTIERA 5 TASTI	PUSH-BUTTON PANEL 5 BUTTONS	TASTATUR 5 TASTEN	BOTONERA 5 BOTONES
12	**1319079**	PULSANTIERA 1 TASTO	PUSH-BUTTON PANEL 1 BUTTON	TASTATUR 1 TASTE	BOTONERA 1 BOTÓN
13	**1319077**	PULSANTIERA 2 TASTI	PUSH-BUTTON PANEL 2 BUTTONS	TASTATUR 2 TASTEN	BOTONERA 2 BOTONES
16	**1455067**	CONTATORE VOLUMETRICO GICAR	VOLUMETRIC FLOWMETER GICAR	VOLUMENZÄHLER GICAR	CONTADOR VOLUMÉTRICO GICAR
17	**1319078**	PULSANTIERA 1 TASTO	PUSH-BUTTON PANEL 1 BUTTON	TASTATUR 1 TASTE	BOTONERA 1 BOTÓN
18	**3068014**	CONDENSATORE µF 8 450V 50/60Hz	CAPACITOR µF 8 450V 50/60Hz	KONDENSATOR µF 8 450V 50/60Hz	CONDENSADOR µF 8 450V 50/60Hz
19	**3455333**	TESTA PER CONTATORE VOLUMETRICO A LED	COVER-HEAD FOR VOLUMETRIC FLOWMETER LED	DECKEL FÜR VOLUMENZÄHLER LED	TAPA CONTADOR VOLUMÉTRICO DE LED
20	**1320531**	PRESSOSTATO P302/6 TRIPOLARE 30A	PRESSURE SWITCH P302/6 3-POLES 30A	DRUCKSCHALTER P302/6 3-POLIG 30A	PRESOSTATO P302/6 TRIPOLAR 30A
22	**1455032**	GIRANTE GICAR	IMPELLER GICAR	LAUFRAD GICAR	IMPULSOR GICAR
23	**1186631**	GUARNIZIONE OR 02112 VITON	O-RING 02112 VITON	O-RING-DICHTUNG 02112 VITON	JUNTA ARO "O" 02112 VITON
27	**1120476**	ELETTROVALVOLA PARKER 3 VIE 230V 50/60Hz	3-WAY SOLENOID VALVE PARKER 230V 50/60Hz	3-WEGE MAGNETVENTIL PARKER 230V 50/60Hz	ELECTROVÁLVULA PARKER 3 VÍAS 230V 50/60
33	**1319031**	COMMUTATORE 0-2 POSIZIONI 16A 250V	SELECTOR SWITCH 0-2 POSITIONS 16A 250V	SCHALTER 0-2 STELLUNGEN 16A 250V	CONMUTADOR 0-2 POSICIONES 16A 250V
35	**1241430**	MANOPOLA ø 42 mm	KNOB ø 42 mm	DREHKNOPF ø 42 mm	MANDO ø 42 mm
36	**1186179**	GUARNIZIONE PIANA PTFE ø 57x43x3 mm	PTFE FLAT GASKET ø 57x43x3 mm	FLACHDICHTUNG AUS PTFE ø 57x43x3 mm	JUNTA PLANA PTFE ø 57x43x3 mm
37	**1755109**	RESISTENZA 5000W 220V	HEATING ELEMENT 5000W 220V	HEIZKÖRPER 5000W 220V	RESISTENCIA 5000W 220V
37	**1755136**	RESISTENZA 3000W 230V	HEATING ELEMENT 3000W 230V	HEIZKÖRPER 3000W 230V	RESISTENCIA 3000W 230V
37	**1755210**	RESISTENZA 3500W 230V	HEATING ELEMENT 3500W 230V	HEIZKÖRPER 3500W 230V	RESISTENCIA 3500W 230V
50	**1186612**	GUARNIZIONE OR 02025 VITON	O-RING 02025 VITON	DICHTUNG O-RING 02025 VITON	JUNTA ARO OR 02025 VITON VERDE
51	**1120339**	PARTE MECCANICA PARKER 3 VIE	3-WAY MECHANICAL COMPONENT PARKER	MECHANISCHER TEIL 3-WEGE PARKER	PARTE MECÁNICA PARKER 3 VÍAS
52	**1120361**	BOBINA PARKER YB09 220/230V 9W 50/60Hz	COIL PARKER YB09 220/230V 9W 50/60Hz	SPULE PARKER YB09 220/230V 9W 50/60Hz	BOBINA PARKER YB09 220/230V 9W 50/60Hz

PARTI ELETTRICHE RIMINI
ELECTRICAL PARTS RIMINI
ELEKTRISCHE TEILE RIMINI
PIEZAS ELÉCTRICAS RIMINI

FS3201

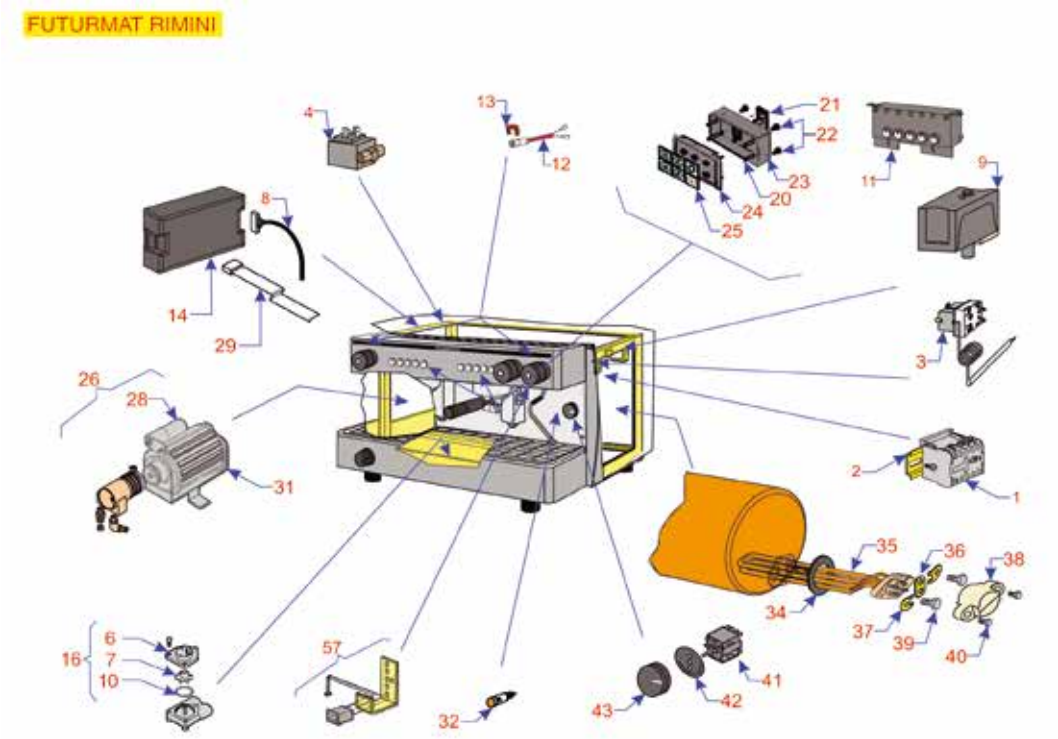

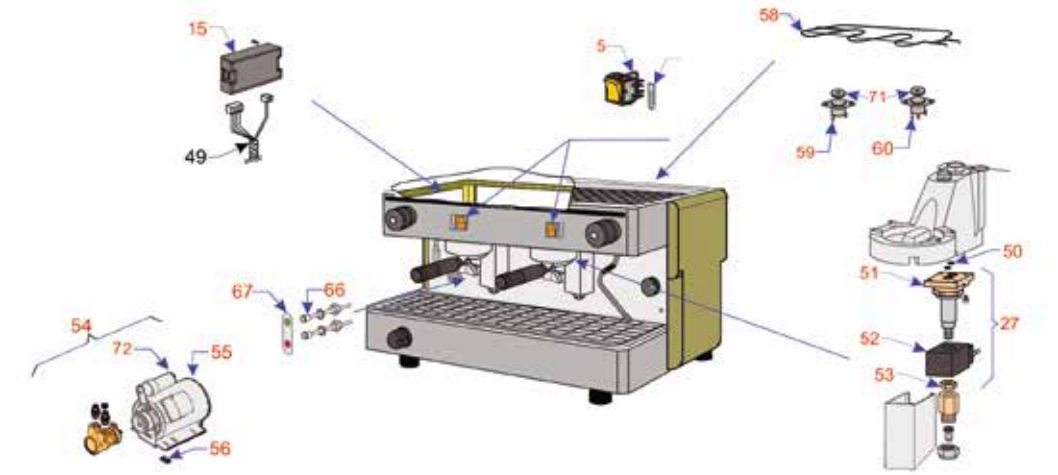

Posizioni senza cod. LF: a richiesta
Positions without LF Code No.: upon request
Abbildungen ohne LF Bestell-Nr.: auf Anfrage
Posiciones sin cód. LF: previa petición

FUTURMAT

P.	Cod.	Descrizione	Description	Beschreibung	Descripción
3	**1444509**	TERMOSTATO TRIFASE 169°C	THREE-PHASE THERMOSTAT 169°C	THERMOSTAT 3-PHASIG 169°C	TERMOSTATO TRIFÁSICO 169°C
4	**1120308**	ELETTROVALVOLA SIRAI 2 VIE 230V 50Hz	2-WAY SOLENOID VALVE SIRAI 230V 50Hz	2-WEGE MAGNETVENTIL SIRAI 230V 50Hz	ELECTROVÁLVULA SIRAI 2 VÍAS 230V 50Hz
5	**1319035**	INTERRUTTORE BIPOLARE BIANCO 16A 250V	WHITE BIPOLAR SWITCH 16A 250V	SCHALTER 2-POLIG WEISS 16A 250V	INTERRUPTOR BIPOLAR BLANCO 16A 250V
6	**3455333**	TESTA PER CONTATORE VOLUMETRICO A LED	COVER-HEAD FOR VOLUMETRIC FLOWMETER LED	DECKEL FÜR VOLUMENZÄHLER LED	TAPA CONTADOR VOLUMÉTRICO DE LED
7	**1455032**	GIRANTE GICAR	IMPELLER GICAR	LAUFRAD GICAR	IMPULSOR GICAR
9	**1320531**	PRESSOSTATO P302/6 TRIPOLARE 30A	PRESSURE SWITCH P302/6 3-POLES 30A	DRUCKSCHALTER P302/6 3-POLIG 30A	PRESOSTATO P302/6 TRIPOLAR 30A
10	**1186631**	GUARNIZIONE OR 02112 VITON	O-RING 02112 VITON	O-RING-DICHTUNG 02112 VITON	JUNTA ARO "O" 02112 VITON
11	**1319638**	PULSANTIERA 5 TASTI	PUSH-BUTTON PANEL 5 BUTTONS	DRUCKKNOPFTAFEL 5 TASTEN	BOTONERA 5 BOTONES
14	**1054551**	CENTRALINA DOSATURA 1-2-3-4 GRUPPI 230V	DOSER CONTROL BOX 1-2-3-4 GROUPS 230V	DOS. ELEKTRONIK-BOX 1-2-3-4 GRUPPEN 230V	CENTRALITA DOSIFIC. 1-2-3-4 GRUPOS 230V
15	**1341200**	REGOLATORE LIVELLO 230V 50/60Hz 5A	LEVEL REGULATOR 230V 50/60Hz 5A	NIVEAUREGLER 230V 50/60Hz 5A	REGULADOR NIVEL 230V 50/60Hz 5A
16	**1455067**	CONTATORE VOLUMETRICO GICAR	VOLUMETRIC FLOWMETER GICAR	VOLUMENZÄHLER GICAR	CONTADOR VOLUMÉTRICO GICAR
24	**1319065**	PULSANTIERA 5 TASTI	PUSH-BUTTON PANEL 5 BUTTONS	TASTATUR 5 TASTEN	BOTONERA 5 BOTONES
25	**1319064**	MEMBRANA PULSANTIERA 6 TASTI	PUSH-BUTTON PANEL MEMBRANE 6 BUTTONS	TASTATURMEMBRAN 6 TASTEN	MEMBRANA BOTONERA 6 BOTONES
25	**1319069**	MEMBRANA PULSANTIERA 6 TASTI	PUSH-BUTTON PANEL MEMBRANE 6 BUTTONS	TASTATURMEMBRAN 6 TASTEN	MEMBRANA BOTONERA 6 BOTONES
27	**1120476**	ELETTROVALVOLA PARKER 3 VIE 230V 50/60Hz	3-WAY SOLENOID VALVE PARKER 230V 50/60Hz	3-WEGE MAGNETVENTIL PARKER 230V 50/60Hz	ELECTROVÁLVULA PARKER 3 VÍAS 230V 50/60
32	**1221301**	LAMPADA SPIA ROSSA 250V	RED INDICATOR LAMP 250V	SIGNALLAMPE ROT 250V	BOMBILLA PILOTO ROJA 250V
34	**1186179**	GUARNIZIONE PIANA PTFE ø 57x43x3 mm	PTFE FLAT GASKET ø 57x43x3 mm	FLACHDICHTUNG AUS PTFE ø 57x43x3 mm	JUNTA PLANA PTFE ø 57x43x3 mm
35	**1755107**	RESISTENZA 2600W 220V	HEATING ELEMENT 2600W 220V	HEIZKÖRPER 2600W 220V	RESISTENCIA 2600W 220V
35	**1755108**	RESISTENZA 3700W 220V	HEATING ELEMENT 3700W 220V	HEIZKÖRPER 3700W 220V	RESISTENCIA 3700W 220V
35	**1755136**	RESISTENZA 3000W 230V	HEATING ELEMENT 3000W 230V	HEIZKÖRPER 3000W 230V	RESISTENCIA 3000W 230V
41	**1319031**	COMMUTATORE 0-2 POSIZIONI 16A 250V	SELECTOR SWITCH 0-2 POSITIONS 16A 250V	SCHALTER 0-2 STELLUNGEN 16A 250V	CONMUTADOR 0-2 POSICIONES 16A 250V
43	**1241430**	MANOPOLA ø 42 mm	KNOB ø 42 mm	DREHKNOPF ø 42 mm	MANDO ø 42 mm
50	**1186612**	GUARNIZIONE OR 02025 VITON	O-RING 02025 VITON	DICHTUNG O-RING 02025 VITON	JUNTA ARO OR 02025 VITON VERDE
51	**1120339**	PARTE MECCANICA PARKER 3 VIE	3-WAY MECHANICAL COMPONENT PARKER	MECHANISCHER TEIL 3-WEGE PARKER	PARTE MECÁNICA PARKER 3 VÍAS
52	**1120361**	BOBINA PARKER YB09 220/230V 9W 50/60Hz	COIL PARKER YB09 220/230V 9W 50/60Hz	SPULE PARKER YB09 220/230V 9W 50/60Hz	BOBINA PARKER YB09 220/230V 9W 50/60Hz
72	**3068014**	CONDENSATORE µF 8 450V 50/60Hz	CAPACITOR µF 8 450V 50/60Hz	KONDENSATOR µF 8 450V 50/60Hz	CONDENSADOR µF 8 450V 50/60Hz

MACCHINA PER CAFFE' MOD. G105-G106
COFFEE MACHINE MOD. G105-G106
KAFFEEMASCHINE MOD. G105-G106
MÁQUINA DE CAFÉ MOD. G105-G106

GA0101

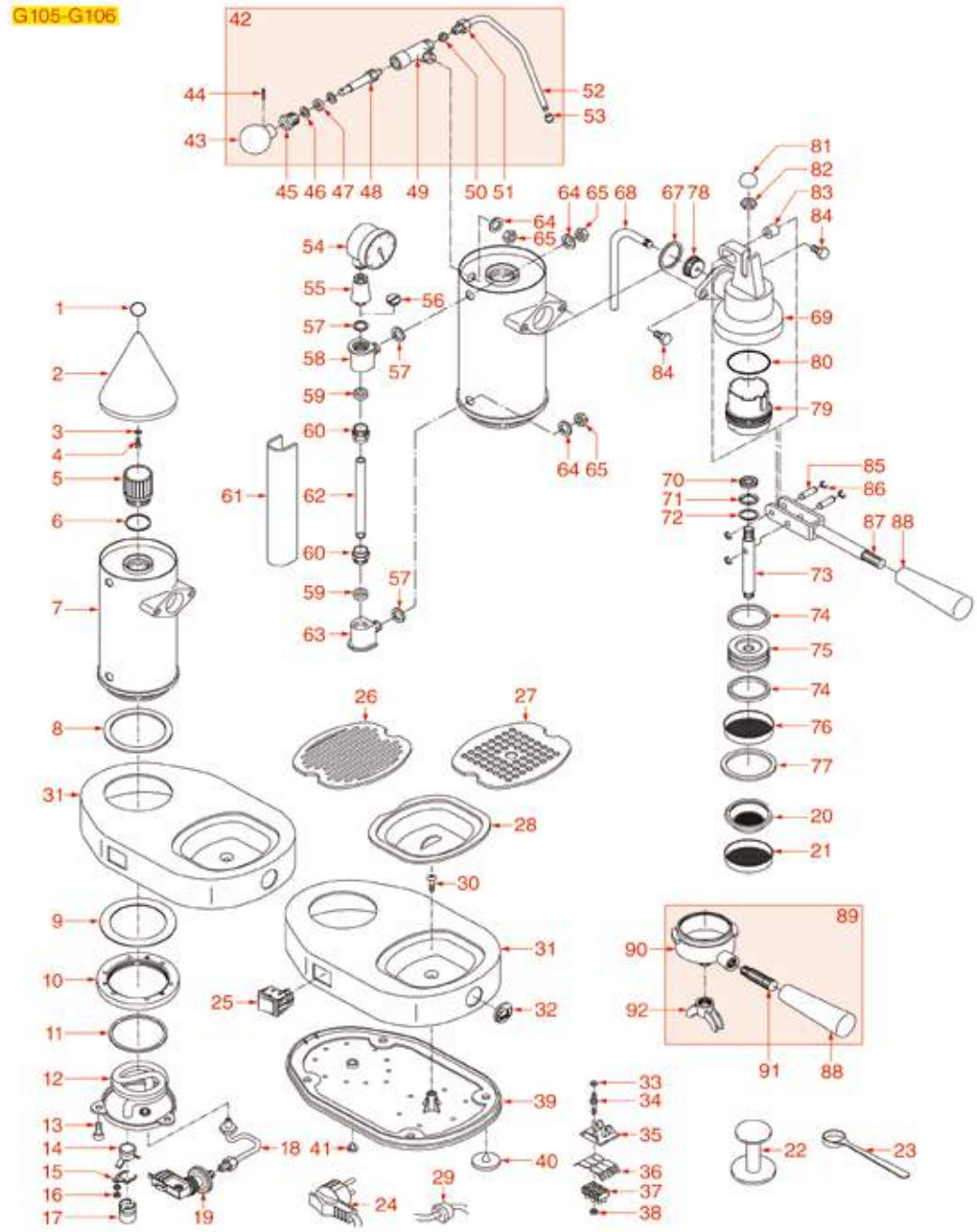

Posizioni senza cod. LF: a richiesta
Positions without LF Code No.: upon request
Abbildungen ohne LF Bestell-Nr.: auf Anfrage
Posiciones sin cód. LF: previa petición

GAGGIA

P.	Cod.	Descrizione	Description	Beschreibung	Descripción
3	**1348814**	RONDELLA DENTELLATA ESTERNA M4	TOOTHED WASHER EXT. M4	ÄUSSERE ZAHNSCHEIBE M4	ARANDELA DENTADA EXT.M4
6	**1186480**	GUARNIZIONE OR 04112 EPDM	EPDM O RING 04112	DICHTUNG O-RING 04112 EPDM	JUNTA ARO "O" 04112 EPDM
8	**1186483**	GUARNIZIONE CALDAIA ø 93x80x2 mm	BOILER GASKET ø 93x80x2 mm	DURCHLAUFERHITZERDICHTUNG ø 93x80x2 mm	JUNTA CALDERA ø 93x80x2 mm
9	**5501123**	GUARNIZIONE CALDAIA ø 108x80x2 mm	BOILER GASKET ø 108x80x2 mm	DURCHLAUFERHITZERDICHTUNG ø 108x80x2 mm	JUNTA CALDERA ø 108x80x2 mm
10	**5008254**	ANELLO ø 95 mm PER FISSAGGIO CALDAIA	RING ø 95 mm FOR BOILER FIXING	RING ø 95 mm BEFESTIGUNG DURCHLAUFERH.	ARO ø 95 mm PARA FIJAR CALDERIN
11	**1186641**	GUARNIZIONE OR 0176 EPDM	O-RING 0176 EPDM	DICHTUNG O-RING 0176 EPDM	JUNTA ARO "O" 0176 EPDM
12	**1755166**	RESISTENZA 1000W 120V	HEATING ELEMENT 1000W 110V	HEIZKÖRPER 1000W 120V	RESISTENCIA 1000W 110V
12	**1755050**	RESISTENZA 920/1000W 230/240V	HEATING ELEMENT 920/1000W 230/240V	HEIZKÖRPER 920/1000W 230/240V	RESISTENCIA 920/1000W 230/240V
13	**1184012**	VITE A TESTA CILINDRICA M5x10	CYLINDER HEAD SCREW M5x10	ZYLINDERKOPFSCHRAUBE M5x10	TORNILLO DE CABEZA CILINDRO M5x10
14	**1443007**	TERMOSTATO A CONTATTO 127°C 16A 250V	CONTACT THERMOSTAT 127°C 16A 250V	ANLEGETHERMOSTAT 127°C 16A 250V	TERMOSTATO DE CONTACTO 127°C 16A 250V
15	**3528238**	RONDELLA PIANA M4	FLAT WASHER M4	FLACHSCHEIBE M4	ARANDELA PLANA M4
16	**3528232**	DADO ESAGONALE MEDIO M4	HEXAGONAL NUT MEDIUM SIZE M4	SECHSKANTMUTTER M4	TUERCA HEXAGONAL MED. M4
18	**1449122**	TUBAZIONE PRESSOSTATO	PRESSURE SWITCH PIPE	ROHR FÜR DRUCKSCHALTER	TUBO PARA PRESOSTATO
19	**1320002**	PRESSOSTATO ECHO 0,5-1,2 BAR 1/4"	PRESSURE SWITCH 0.5-1.2 BAR 1/4"	DRUCKSCHALTER ECHO 0,5-1,2 BAR 1/4"	PRESOSTATO ECHO 0,5-1,2 BAR 1/4"
20	**1160113**	FILTRO 1 TAZZA ø 60 mm	1 CUP FILTER ø 60 mm	FILTER 1 TASSE ø 60 mm	FILTRO 1 TAZA ø 60 mm
21	**1160013**	FILTRO 2 TAZZE	FILTER 2-CUP	KAFFEESIEB 2 TASSEN	FILTRO 2 TAZAS
22	**1385002**	PRESSINO NYLON ø 50/57 mm	NYLON COFFEE TAMPER ø 50/57 mm	TAMPER AUS NYLON ø 50/57 mm	PRENSA CAFÉ NYLON ø 50/57 mm
23	**1069001**	CUCCHIAIO DOSATORE IN PLASTICA 20 ml	PLASTIC MEASURING SPOON 20 ml	DOSIERLÖFFEL AUS KUNSTSTOFF 20 ml	CUCHARA DOSIFICADOR PLÁSTICO 20 ml
24	**5008206**	CAVO ALIMENTAZIONE 16A 250V 2000 mm	CABLE POWER SUPPLY 16A 250V 2000 mm	STROMKABEL 16A 250V 2000 mm	CABLE ALIMENTACIÓN 16A 250V 2000 mm
25	**3319944**	INTERRUTTORE BIPOLARE VERDE 16A 250V	BIPOLAR SWITCH GREEN 16A 250V	SCHALTER 2-POLIG GRÜN 16A 250V	INTERRUPTOR BIPOLAR VERDE 16A 250V
25	**1319128**	INTERRUTTORE BIPOLARE ROSSO 16A 250V	RED BIPOLAR SWITCH 16A 250V	SCHALTER 2-POLIG ROT 16A 250V	INTERRUPTOR BIPOLAR ROJO 16A 250V
26	**1185002**	GRIGLIA POGGIA TAZZE IN PLASTICA	CUP SUPPORT GRID PLASTIC	ABSTELLGITTER F. TASSEN AUS KUNSTSTOFF	REJILLA APOYA-TAZAS EN PLÁSTICO
27	**1185001**	GRIGLIA POGGIA TAZZE IN ACCIAIO CROMATA	CUP SUPPORT GRID CHROME-PLATED STEEL	ABSTELLGITTER F.TASSEN AUS STAHL/VERCHR.	REJILLA APOYA-TAZAS DE ACERO CROMADA
28	**1015001**	BACINELLA IN PLASTICA	PLASTIC TRAY	KUNSTSTOFFSCHALE	CUBETA DE PLÁSTICO
29	**5008195**	PASSACAVO AUTOBLOCCANTE	SELF-LOCKING GROMMET	SELBSTSICHERNDER KABELDURCHGANG	PASA CABLE AUTO-BLOQUEANTE
31	**5014758**	BASE CROMATA	CHROME PLATED BASE	VERCHROMTE BASIS	BASE CROMADA
39	**1015007**	BACINELLA SOTTOBASE	UNDERBASE TRAY	UNTERSOCKELSCHALE	CUBETA BAJO BASE
40	**1313003**	PIEDINO ø 30 mm	FOOT ø 30 mm	FÜSSCHEN ø 30 mm	PATA ø 30 mm
46	**1186474**	GUARNIZIONE PIANA NBR ø 12x7x5 mm	FLAT NBR GASKET ø 12x7x5 mm	FLACHDICHTUNG NBR ø 12x7x5 mm	JUNTA PLANA NBR ø 12x7x5 mm
47	**1528029**	RONDELLA PIANA OTTONE ø 12x7x1 mm	BRASS WASHER FLAT ø 12x7x1 mm	MESSINGFLACHSCHEIBE ø 12x7x1 mm	ARANDELA PLANA DE LATÓN ø 12x7x1 mm
48	**5027689**	PERNO PER RUBINETTO VAPORE	STEAM TAP PIN	STIFT FÜR DAMPFHAHN	PERNO PARA GRIFO VAPOR
57	**1186468**	GUARNIZIONE PIANA PTFE ø 17x12x1,5 mm	FLAT GASKET PTFE ø 17x12x1.5 mm	FLACHDICHTUNG PTFE ø 17x12x1,5 mm	JUNTA PLANA PTFE ø 17x12x1,5 mm
59	**1186469**	GUARNIZIONE PIANA SILICONE ø 15x9x5 mm	FLAT SILICONE GASKET ø 15x9x5 mm	FLACHDICHTUNG AUS SILIKON ø 15x9x5 mm	JUNTA PLANA EN SILICONA ø 15x9x5 mm
61	**1201016**	MASCHERINA LIVELLO	LEVEL PLATE	STANDANZEIGER	EMBELLECEDOR NIVEL
62	**1520007**	VETRO LIVELLO ø 9x132 mm	LEVEL GLASS ø 9x132 mm	STANDGLAS ø 9x132 mm	CRISTAL NIVEL ø 9x132 mm
64	**1528025**	RONDELLA PIANA OTTONE ø 17x12x1 mm	BRASS WASHER FLAT ø 17x12x1 mm	MESSINGFLACHSCHEIBE ø 17x12x1 mm	ARANDELA PLANA LATÓN ø 17x12x1 mm
65	**1528027**	DADO M12 PER RUBINETTO VAPORE	NUT M12 FOR STEAM TAP	MUTTER M12 FÜR DAMPFHAHN	TUERCA M12 PARA GRIFO VAPOR
67	**3186247**	GUARNIZIONE OR 03112 EPDM	O-RING 03112 EPDM	DICHTUNG O-RING 03112 EPDM	JUNTA ARO "O" 03112 EPDM
68	**5027687**	TUBAZIONE PESCANTE	SUCTION PIPE	TAUCHROHR	TUBO PESCANTE
70	**1186470**	GUARNIZIONE A LABBRO ø 21x11x4,5 mm	LIP SEAL ø 21x11x4.5 mm	LIPPENDICHTUNG ø 21x11x4,5 mm	JUNTA DE LABIO ø 21x11x4,5 mm
71	**1528024**	RONDELLA FORATA ø 19,7x13x0,9 mm	PUNCHED WASHER ø 19.7x13x0.9 mm	SCHEIBE GELOCHT ø 19,7x13x0,9 mm	ARANDELA CON AGUJEROS ø 19,7x13x0,9 mm
72	**1348050**	ANELLO D'ARRESTO J-20	SEEGER RING J-20	SEEGERRING J-20	ARO ELÁSTICO J-20
73	**5501148**	TIRANTE PISTONE PER GRUPPO	PISTON TIE ROD FOR GROUP	ZUGSTANGE KOLBEN FÜR GRUPPE	TIRANTE PISTÓN PARA GRUPO
74	**1186467**	GUARNIZIONE A LABBRO ø 44x33x5,5 mm	LIP SEAL ø 44x36x5.5 mm	LIPPENDICHTUNG ø 44x33x5,5 mm	JUNTA DE LABIO ø 44x33x5,5 mm
75	**1321002**	PISTONE GRUPPO LEVA	PISTON FOR LEVER GROUP	KOLBEN FÜR HEBELGRUPPE	PISTÓN PARA GRUPO PALANCA
76	**1081020**	DOCCIA EROGAZIONE ø 54 mm	SHOWER ø 54 mm	AUSLAUFDUSCHE ø 54 mm	DUCHA SALIDA ø 54 mm
78	**5501139**	TAPPO GRUPPO EROGAZIONE CON CAMICIA	DELIVERY GROUP CAP WITH JACKET	DECKEL AUSGABEGRUPPE MIT BUCHSE	TAPA GRUPO EROGACIÓN CON CAMISA
79	**5029493**	CAMICIA PER GRUPPO CAFFÈ	JACKET FOR COFFEE GROUP	BUCHSE FÜR KAFFEEGRUPPE	CAMISA PARA GRUPO CAFÉ
80	**1186087**	GUARNIZIONE OR 0152 EPDM	O-RING 0152 EPDM	DICHTUNG O-RING 0152 EPDM	JUNTA ARO "O" 0152 EPDM
83	**1192015**	BOCCOLA SNODO	ARTICULATION BUSHING	BUCHSE FÜR HEBELGRUPPEGELENK	CASQUILLO ARTICULACIÓN
85	**1324092**	PERNO PER FORCELLA	FORK PIN	STIFT FÜR GABEL	PERNO PARA HORQUILLA
86	**1250023**	ANELLO ELASTICO RADIALE ø 5 mm	RADIAL SEEGER RING ø 5 mm	ELASTISCHER RING RADIAL ø 5 mm	ARO ELÁSTICO RADIAL ø 5 mm
87	**5032977**	LEVA COMANDO GRUPPO	GROUP CONTROL LEVER	STEUERHEBEL FÜR GRUPPE	PALANCA MANDO GRUPO
88	**1241055**	MANOPOLA PORTAFILTRO M12	FILTER HOLDER KNOB M12	DREHKNOPF FÜR FILTERTRÄGER M12	MANDO PORTAFILTRO M12
89	**1165018**	PORTAFILTRO COMPLETO 2 TAZZE PAVONI	2 CUPS FILTER HOLDER ASSEMBLY PAVONI	SIEBTRÄGER KOMP. 2 TASSEN PAVONI	PORTAFILTRO COMPLETO 2 TAZAS PAVONI
92	**1022524**	BECCUCCIO 2 TAZZE ø 3/8"	DOUBLE SPOUT ø 3/8"	AUSLAUFDÜSE 2-WEGE ø 3/8"	SALIDA 2 CAFÉS ø 3/8"

MACCHINA PER CAFFE' MOD. BABY
COFFEE MACHINE MOD. BABY
KAFFEEMASCHINE MOD. BABY
MÁQUINA DE CAFÉ MOD. BABY

GA0201

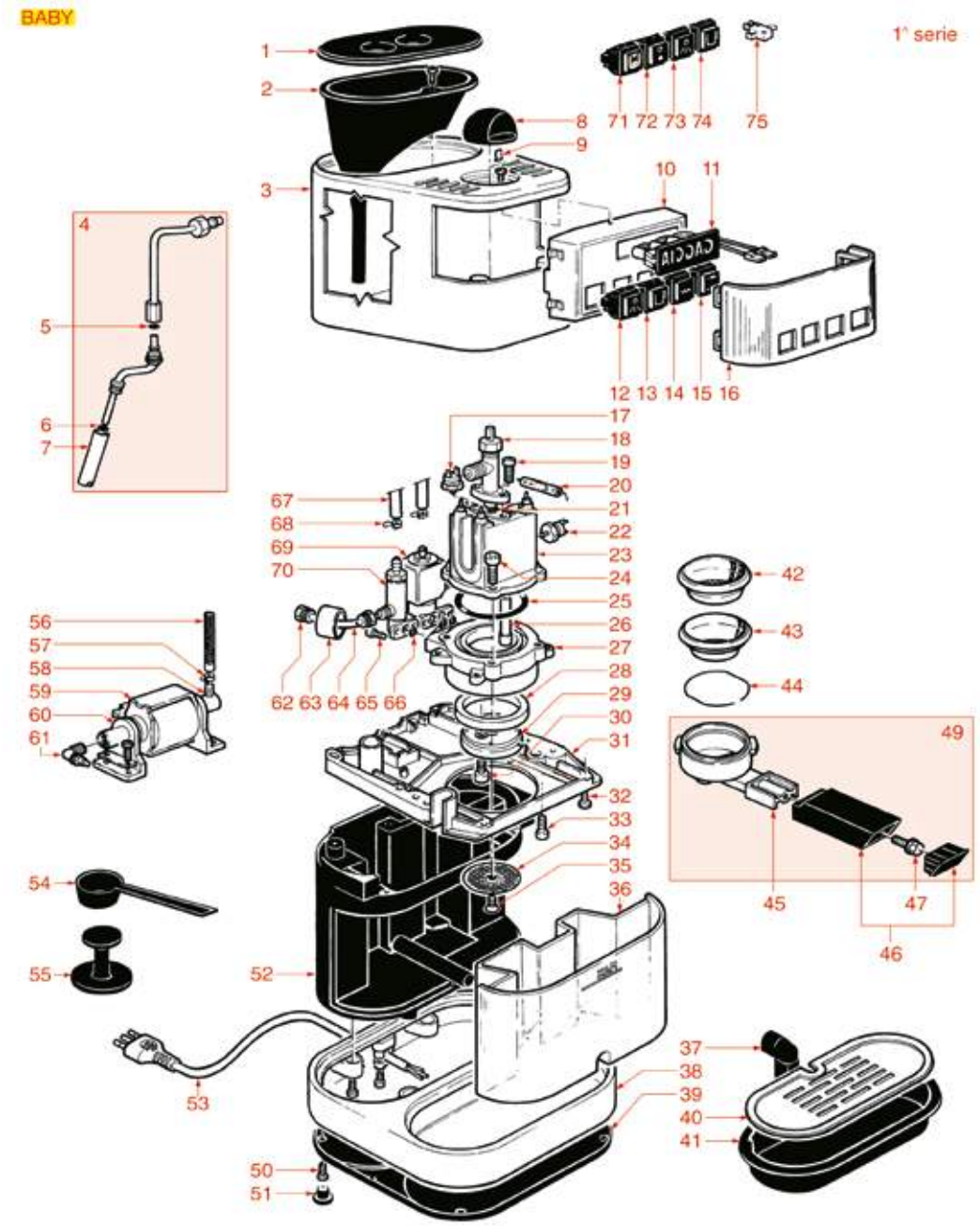

Posizioni senza cod. LF: a richiesta
Positions without LF Code No.: upon request
Abbildungen ohne LF Bestell-Nr.: auf Anfrage
Posiciones sin cód. LF: previa petición

GAGGIA

P.	Cod.	Descrizione	Description	Beschreibung	Descripción
17	**1444521**	TERMOSTATO A CONTATTO 155°C M4	CONTACT THERMOSTAT 155°C M4	ANLEGETHERMOSTAT 155°C M4	TERMOSTATO DE CONTACTO 155°C M4
18	**1348116**	RUBINETTO VAPORE	STEAM TAP	DAMPFHAHN	GRIFO VAPOR
21	**1186304**	GUARNIZIONE OR 0112 EPDM	O-RING 0112 EPDM	DICHTUNG O-RING 0112 EPDM	JUNTA ARO "O" 0112 EPDM
22	**1443400**	TERMOSTATO A CONTATTO 107°C M4	CONTACT THERMOSTAT 107°C M4	ANLEGETHERMOSTAT 107°C M4	TERMOSTATO DE CONTACTO 107°C M4
23	**5038339**	CALDAIA 120/220/240V 570/680W	BOILER 120/220/240V 570/680W	DURCHLAUFERHITZER 120/220/240V 570/680W	CALDERA 120/220/240V 570/680W
24	**5037451**	VITE A TESTA CILINDRICA M6x18	SCREW WITH CYLINDER HEAD M6x18	ZYLINDERKOPFSCHRAUBE M6x18	TORNILLO DE CABEZA DE CILINDRO M6x18
25	**3186454**	GUARNIZIONE OR 0167 EPDM	O-RING 0167 EPDM	DICHTUNG O-RING 0167 EPDM	JUNTA ARO "O" 0167 EPDM
25	**1786298**	GUARNIZIONE OR 0167 SILICONE ROSSO	O-RING 0167 RED SILICONE	DICHTUNG O-RING 0167 SILIKON ROT	JUNTA EN ARO "O"0167 SILICONA ROJA
27	**5052124**	GRUPPO EROGAZIONE	BREW GROUP	KAFFEEAUSGABEGRUPPE	GRUPO EROGACIÓN CAFÉ
28	**1786216**	GUARNIZIONE PORTAFILTRO ø 72x57x8,5 mm	GASKET FILTER HOLDER ø 72x57x8.5 mm	DICHTUNG F. SIEBTRÄGER ø 72x57x8,5 mm	JUNTA PORTAFILTRO ø 72x57x8,5 mm
29	**5047151**	DIFFUSORE PORTADOCCIA	SHOWER HOLDER SPRAYER	VERTEILER DUSCHTRÄGER	DIFUSOR SOPORTE DUCHA
30	**9528022**	VITE A TESTA CILINDRICA M6x12	CYLINDER HEAD SCREW M6x12	ZYLINDERKOPFSCHRAUBE M6x12	TORNILLO CABEZA CILÍND. M6x12
34	**1081063**	DOCCIA EROGAZIONE ø 54,5 mm	SHOWER SCREEN ø 54.5 mm	AUSLAUFDUSCHE ø 54,5 mm	DUCHA EROGACIÓN ø 54,5 mm
34	**1081022**	DOCCIA EROGAZIONE ø 51,5 mm	SHOWER ø 51.5 mm	AUSLAUFDUSCHEE ø 51,5 mm	DUCHA SALIDA ø 51,5 mm
35	**1528501**	VITE A TESTA SVASATA CON CALOTTA M5x12	COUNTERSUNK HEAD SCREWS W/ SHELLM5x12	LINSENSENKKOPFSCHRAUBE M5x12	TORNILLO CABEZA AVELLAN. C/CÁSCARA M5x12
42	**1160262**	FILTRO 2 TAZZE 14 gr	FILTER 2-CUP 14 g	KAFFEESIEB 2 TASSEN 14 g	FILTRO 2 TAZAS 14 g
43	**1160261**	FILTRO 1 TAZZA 7 gr	1 CUP FILTER 7 gr	FILTER 1 TASSE 7 g	FILTRO 1 TAZA 7 gr
44	**1250101**	MOLLA FERMAFILTRO ø 1,00 mm INOX	FILTER BLOCKING SPRING ø 1,00 mm INOX	FILTERHALTERUNGSFEDER ø 1,10 mm EDELST.	MUELLE PORTAFILTRO ø 1,10 mm INOX
45	**5059488**	PORTAFILTRO MACCHINE CAFFÈ GAGGIA	FILTER HOLDER BEZZERA COFFEE MACHINES	SIEBTRÄGER KAFFEEMASCHINEN GAGGIA	PORTAFILTRO MÁQUINAS CAFÉ GAGGIA
46	**5059486**	MANOPOLA PORTAFILTRO	FILTER HOLDER KNOB	DREHKNOPF SIEBTRÄGER	MANDO PORTAFILTRO
49	**1165027**	PORTAFILTRO COMPLETO GAGGIA	FILTER HOLDER COMPLETE GAGGIA	SIEBTRÄGER KOMPLETT GAGGIA	PORTAFILTRO COMPLETO GAGGIA
54	**1069001**	CUCCHIAIO DOSATORE IN PLASTICA 20 ml	PLASTIC MEASURING SPOON 20 ml	DOSIERLÖFFEL AUS KUNSTSTOFF 20 ml	CUCHARA DOSIFICADOR PLÁSTICO 20 ml
55	**1385002**	PRESSINO NYLON ø 50/57 mm	NYLON COFFEE TAMPER ø 50/57 mm	TAMPER AUS NYLON ø 50/57 mm	PRENSA CAFÉ NYLON ø 50/57 mm
56	**1449510**	TUBO RETINATO ø 8,2x4,2 mm SH60 - 5 mt	WIRE HOSE ø 8.2x4.2 mm SH60 - 5 m	DRAHTSCHLAUCH ø 8,2x4,2 mm SH60 - 5 m	TUBO RETICULADO ø 8,2x4,2 mm SH60 - 5 mt
58	**1349651**	RACCORDO A PIPETTA A 90°	PIPETTE FITTING 90°	WINKELANSCHLUSS 90°	RACOR PIPA 90°
59	**5062552**	POMPA VIBRAZIONE EAP5 52W 120V 60Hz	PUMP VIBRATORY EAP5 52W 120V 60Hz	VIBRATIONSPUMPE EAP5 52W 120V 60Hz	BOMBA VIBRACIÓN EAP5 52W 120V 60Hz
59	**1122741**	POMPA VIBRAZIONE ARS CP3A/ST 65W 230V	VIBRATORY PUMP ARS CP3A/ST 65W 230V	VIBRATIONSPUMPE ARS CP3A/ST 65W 230V	BOMBA VIBRACIÓN ARS CP3A/ST 65W 230V
59	**1122737**	POMPA VIBRAZIONE EP5 48W 230V 50Hz	VIBRATORY PUMP EP5 48W 230V 50Hz	VIBRATIONSPUMPE EP5 48W 230V 50Hz	BOMBA VIBRACIÓN EP5 48W 230V 50Hz
60	**1331023**	ANTIVIBRANTE A SQUADRA EX-EP-EK-EA	SQUARE DAMPER EX-EP-EK-EA	SCHWINGUNGSDÄMPF. GEWINKELT EX-EP-EK-EA	ANTIVIBRADOR ESCUADRA EX-EP-EK-EA
64	**1449502**	TUBO PTFE ø 4x6 mm - 10 mt	PTFE PIPE ø 4x6 mm - 10 m	PTFE-ROHR ø 4x6 mm - 10 mt	TUBO PTFE ø 4x6 mm - 10 m
65	**1184012**	VITE A TESTA CILINDRICA M5x10	CYLINDER HEAD SCREW M5x10	ZYLINDERKOPFSCHRAUBE M5x10	TORNILLO DE CABEZA CILINDRO M5x10
66	**1186611**	GUARNIZIONE OR 02025 SILICONE ROSSO	O-RING 02025 RED SILICONE	DICHTUNG O-RING 02025 SILIKON ROT	JUNTA ARO "O" 02025 SILICONA ROJA
67	**1449683**	TUBO SILICONE ø 5x10 SHORE 60 - 10 mt	SILICONE HOSE ø 5x10 SHORE 60 - 10 m	SILIKONSCHAUCH ø 5x10 SHORE 60 - 10 m	TUBO SILICONA ø 5x10 SHORE 60 - 10 m
69	**1120366**	ELETTROVALVOLA OLAB 3 VIE 230V 50Hz	3-WAYS SOLENOID VALVE OLAB 230V 50Hz	MAGNETVENTIL OLAB 3-WEGE 230V 50Hz	ELECTROVÁLVULA OLAB 3 VÍAS 230 50Hz
72	**1319251**	PULSANTE BIPOLARE ROSSO 16A 250V	RED BIPOLAR PUSH BUTTON 16A 250V	DRUCKKNOPF 2-POLIG ROT 16A 250V	PULSADOR BIPOLAR ROJO 16A 250V
73	**1319252**	PULSANTE BIPOLARE ROSSO 16A 250V	RED BIPOLAR PUSH BUTTON 16A 250V	DRUCKKNOPF 2-POLIG ROT 16A 250V	PULSADOR BIPOLAR ROJO 16A 250V
75	**3240407**	KIT MICROINTERRUTTORE 16A 250V	MICROSWITCH KIT 16A 250V	KIT MIKROSCHALTER 16A 250V	KIT MICROINTERRUPTOR 16A 250V

MACCHINA PER CAFFE' MOD. NEW BABY
COFFEE MACHINE MOD. NEW BABY
KAFFEEMASCHINE MOD. NEW BABY
MÁQUINA DE CAFÉ MOD. NEW BABY

GA0301

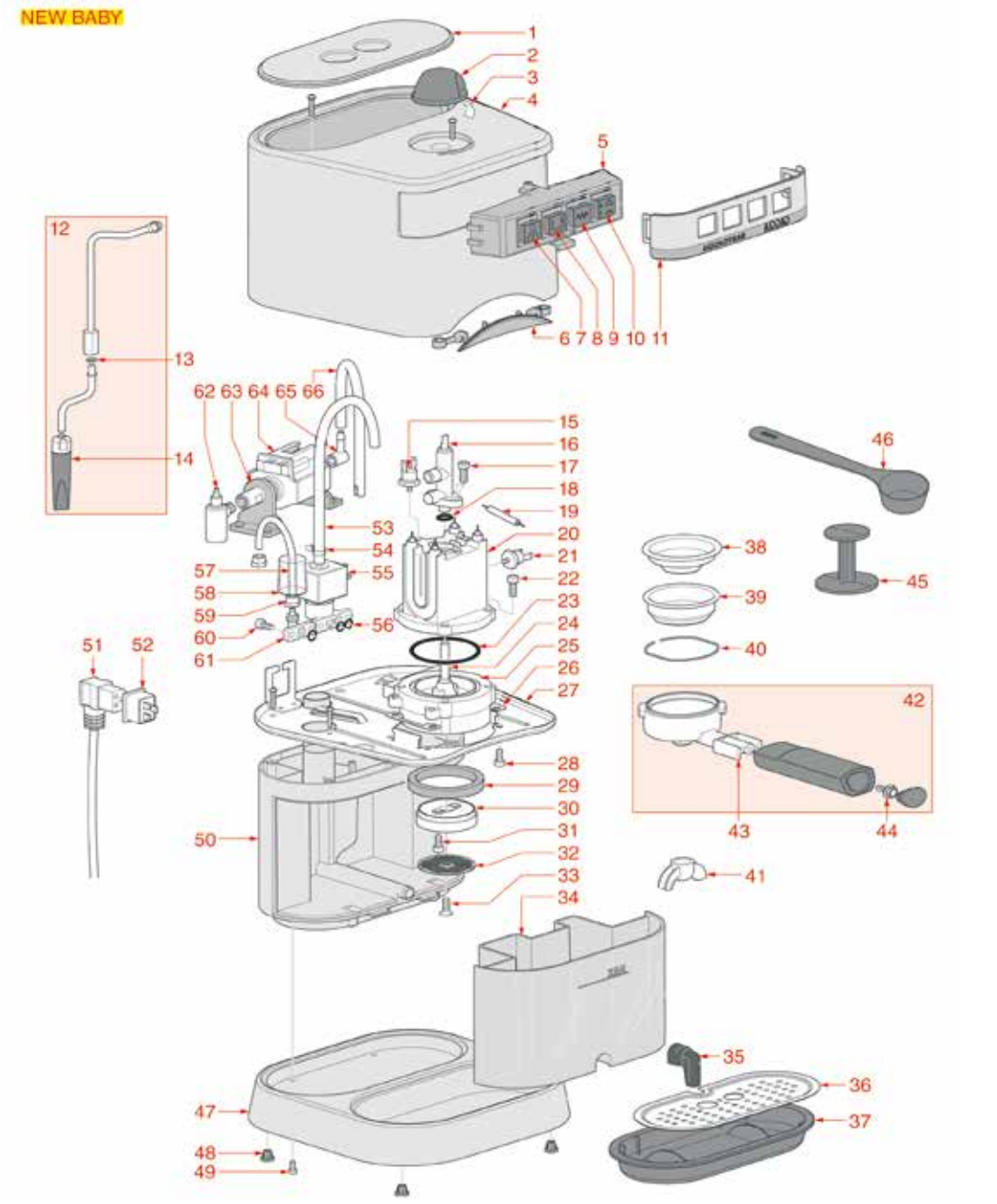

Posizioni senza cod. LF: a richiesta
Positions without LF Code No.: upon request
Abbildungen ohne LF Bestell-Nr.: auf Anfrage
Posiciones sin cód. LF: previa petición

GAGGIA

P.	Cod.	Descrizione	Description	Beschreibung	Descripción
9	**1221038**	LAMPADA SPIA 250V	INDICATOR LIGHT 24V	SIGNALLAMPE 250V	BOMBILLA PILOTO 250V
13	**3243139**	GUARNIZIONE OR 02025 EPDM	O-RING 02025 EPDM	DICHTUNG O-RING 02025 EPDM	JUNTA ARO "O" 02025 EPDM
14	**5047887**	PANNARELLO IN PLASTICA	PANNARELLO OF PLASTIC	AUFSCHÄUMDÜSE AUS KUNSTSTOFF	ROTULADOR DE PLÁSTICO
15	**1444521**	TERMOSTATO A CONTATTO 155°C M4	CONTACT THERMOSTAT 155°C M4	ANLEGETHERMOSTAT 155°C M4	TERMOSTATO DE CONTACTO 155°C M4
16	**1348116**	RUBINETTO VAPORE	STEAM TAP	DAMPFHAHN	GRIFO VAPOR
18	**1186304**	GUARNIZIONE OR 0112 EPDM	O-RING 0112 EPDM	DICHTUNG O-RING 0112 EPDM	JUNTA ARO "O" 0112 EPDM
20	**5038339**	CALDAIA 120/220/240V 570/680W	BOILER 120/220/240V 570/680W	DURCHLAUFERHITZER 120/220/240V 570/680W	CALDERA 120/220/240V 570/680W
21	**1443400**	TERMOSTATO A CONTATTO 107°C M4	CONTACT THERMOSTAT 107°C M4	ANLEGETHERMOSTAT 107°C M4	TERMOSTATO DE CONTACTO 107°C M4
22	**5037451**	VITE A TESTA CILINDRICA M6x18	SCREW WITH CYLINDER HEAD M6x18	ZYLINDERKOPFSCHRAUBE M6x18	TORNILLO DE CABEZA DE CILINDRO M6x18
23	**3186454**	GUARNIZIONE OR 0167 EPDM	O-RING 0167 EPDM	DICHTUNG O-RING 0167 EPDM	JUNTA ARO "O" 0167 EPDM
23	**1786298**	GUARNIZIONE OR 0167 SILICONE ROSSO	O-RING 0167 RED SILICONE	DICHTUNG O-RING 0167 SILIKON ROT	JUNTA EN ARO "O"0167 SILICONA ROJA
25	**5052124**	GRUPPO EROGAZIONE	BREW GROUP	KAFFEEAUSGABEGRUPPE	GRUPO EROGACIÓN CAFÉ
29	**1786216**	GUARNIZIONE PORTAFILTRO ø 72x57x8,5 mm	GASKET FILTER HOLDER ø 72x57x8.5 mm	DICHTUNG F. SIEBTRÄGER ø 72x57x8,5 mm	JUNTA PORTAFILTRO ø 72x57x8,5 mm
30	**5047151**	DIFFUSORE PORTADOCCIA	SHOWER HOLDER SPRAYER	VERTEILER DUSCHTRÄGER	DIFUSOR SOPORTE DUCHA
31	**9528022**	VITE A TESTA CILINDRICA M6x12	CYLINDER HEAD SCREW M6x12	ZYLINDERKOPFSCHRAUBE M6x12	TORNILLO CABEZA CILÍND. M6x12
32	**1081063**	DOCCIA EROGAZIONE ø 54,5 mm	SHOWER SCREEN ø 54.5 mm	AUSLAUFDUSCHE ø 54,5 mm	DUCHA EROGACIÓN ø 54,5 mm
32	**1081022**	DOCCIA EROGAZIONE ø 51,5 mm	SHOWER ø 51.5 mm	AUSLAUFDUSCHEE ø 51,5 mm	DUCHA SALIDA ø 51,5 mm
33	**1528501**	VITE A TESTA SVASATA CON CALOTTA M5x12	COUNTERSUNK HEAD SCREWS W/ SHELLM5x12	LINSENSENKKOPFSCHRAUBE M5x12	TORNILLO CABEZA AVELLAN. C/CÁSCARA M5x12
38	**1160261**	FILTRO 1 TAZZA 7 gr	1 CUP FILTER 7 gr	FILTER 1 TASSE 7 g	FILTRO 1 TAZA 7 gr
39	**1160262**	FILTRO 2 TAZZE 14 gr	FILTER 2-CUP 14 g	KAFFEESIEB 2 TASSEN 14 g	FILTRO 2 TAZAS 14 g
40	**1250101**	MOLLA FERMAFILTRO ø 1,00 mm INOX	FILTER BLOCKING SPRING ø 1,00 mm INOX	FILTERHALTERUNGSFEDER ø 1,10 mm EDELST.	MUELLE PORTAFILTRO ø 1,10 mm INOX
41	**1022524**	BECCUCCIO 2 TAZZE ø 3/8"	DOUBLE SPOUT ø 3/8"	AUSLAUFDÜSE 2-WEGE ø 3/8"	SALIDA 2 CAFÉS ø 3/8"
42	**5047148**	PORTAFILTRO COMPLETO 2 TAZZE GAGGIA	FILTER HOLDER ASSEMBLY 2 CUPS GAGGIA	SIEBTRÄGER KOMPLETT 2 TASSEN GAGGIA	PORTAFILTRO COMPL. 2 TAZAS GAGGIA
43	**5059488**	PORTAFILTRO MACCHINE CAFFÈ GAGGIA	FILTER HOLDER BEZZERA COFFEE MACHINES	SIEBTRÄGER KAFFEEMASCHINEN GAGGIA	PORTAFILTRO MÁQUINAS CAFÉ GAGGIA
45	**1385002**	PRESSINO NYLON ø 50/57 mm	NYLON COFFEE TAMPER ø 50/57 mm	TAMPER AUS NYLON ø 50/57 mm	PRENSA CAFÉ NYLON ø 50/57 mm
46	**1069001**	CUCCHIAIO DOSATORE IN PLASTICA 20 ml	PLASTIC MEASURING SPOON 20 ml	DOSIERLÖFFEL AUS KUNSTSTOFF 20 ml	CUCHARA DOSIFICADOR PLÁSTICO 20 ml
53	**1449683**	TUBO SILICONE ø 5x10 SHORE 60 - 10 mt	SILICONE HOSE ø 5x10 SHORE 60 - 10 m	SILIKONSCHAUCH ø 5x10 SHORE 60 - 10 m	TUBO SILICONA ø 5x10 SHORE 60 - 10 m
55	**1120366**	ELETTROVALVOLA OLAB 3 VIE 230V 50Hz	3-WAYS SOLENOID VALVE OLAB 230V 50Hz	MAGNETVENTIL OLAB 3-WEGE 230V 50Hz	ELECTROVÁLVULA OLAB 3 VÍAS 230 50Hz
56	**1186611**	GUARNIZIONE OR 02025 SILICONE ROSSO	O-RING 02025 RED SILICONE	DICHTUNG O-RING 02025 SILIKON ROT	JUNTA ARO "O" 02025 SILICONA ROJA
57	**1449502**	TUBO PTFE ø 4x6 mm - 10 mt	PTFE PIPE ø 4x6 mm - 10 m	PTFE-ROHR ø 4x6 mm - 10 mt	TUBO PTFE ø 4x6 mm - 10 m
60	**1184012**	VITE A TESTA CILINDRICA M5x10	CYLINDER HEAD SCREW M5x10	ZYLINDERKOPFSCHRAUBE M5x10	TORNILLO DE CABEZA CILINDRO M5x10
63	**1331023**	ANTIVIBRANTE A SQUADRA EX-EP-EK-EA	SQUARE DAMPER EX-EP-EK-EA	SCHWINGUNGSDÄMPF. GEWINKELT EX-EP-EK-EA	ANTIVIBRADOR ESCUADRA EX-EP-EK-EA
64	**1122737**	POMPA VIBRAZIONE EP5 48W 230V 50Hz	VIBRATORY PUMP EP5 48W 230V 50Hz	VIBRATIONSPUMPE EP5 48W 230V 50Hz	BOMBA VIBRACIÓN EP5 48W 230V 50Hz
64	**5062552**	POMPA VIBRAZIONE EAP5 52W 120V 60Hz	PUMP VIBRATORY EAP5 52W 120V 60Hz	VIBRATIONSPUMPE EAP5 52W 120V 60Hz	BOMBA VIBRACIÓN EAP5 52W 120V 60Hz
65	**1349651**	RACCORDO A PIPETTA A 90°	PIPETTE FITTING 90°	WINKELANSCHLUSS 90°	RACOR PIPA 90°

MACCHINA PER CAFFE' MOD. NEW BABY 06-CLA
COFFEE MACHINE MOD. NEW BABY 06-CLASS
KAFFEEMASCHINE MOD. NEW BABY 06-CLASS
MÁQUINA DE CAFÉ MOD. NEW BABY 06-CLASS

GA0401

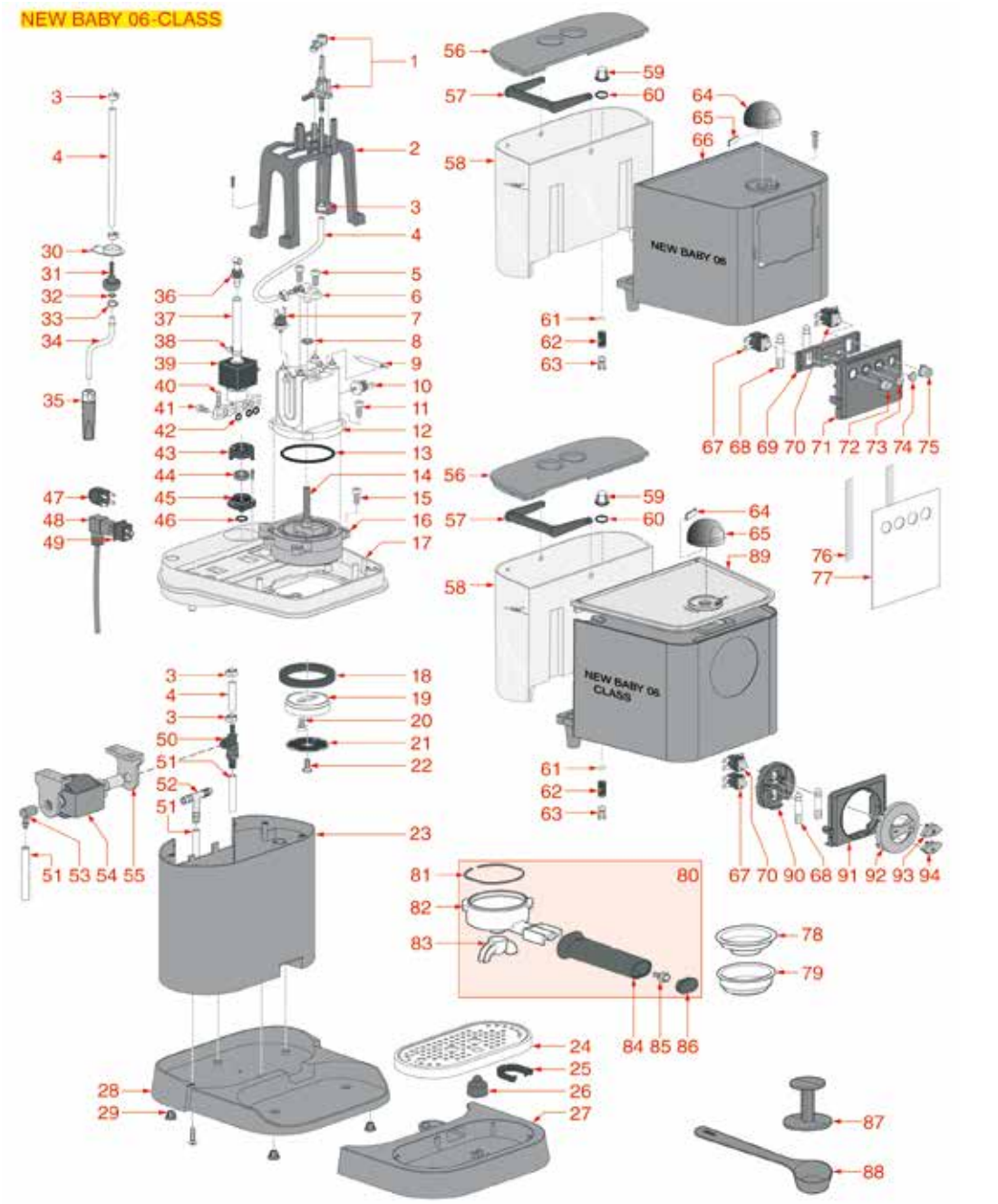

Posizioni senza cod. LF: a richiesta
Positions without LF Code No.: upon request
Abbildungen ohne LF Bestell-Nr.: auf Anfrage
Posiciones sin cód. LF: previa petición

GAGGIA

P.	Cod.	Descrizione	Description	Beschreibung	Descripción
3	**5035467**	FASCETTA ANTIGRINZA ø 7,8/9,5 mm	HOSE CLAMP ø 7.8-9.5 mm	SCHLAUCHSCHELLE ø 7,8-9,5 mm	ABRAZADERA APRIETA TUBO ø 7,8/9,5 mm
4	**1449510**	TUBO RETINATO ø 8,2x4,2 mm SH60 - 5 mt	WIRE HOSE ø 8.2x4.2 mm SH60 - 5 m	DRAHTSCHLAUCH ø 8,2x4,2 mm SH60 - 5 m	TUBO RETICULADO ø 8,2x4,2 mm SH60 - 5 mt
6	**1349098**	RACCORDO A "T" USCITA VAPORE CALDAIA	"T"-COUPLING BOILER STEAM OUTLET	T-ANSCHLUSS DAMPFAUSTRITT DURCHLAUFERH.	RACOR EN "T" SALIDA VAPOR CALDERA
7	**1444521**	TERMOSTATO A CONTATTO 155°C M4	CONTACT THERMOSTAT 155°C M4	ANLEGETHERMOSTAT 155°C M4	TERMOSTATO DE CONTACTO 155°C M4
8	**1186304**	GUARNIZIONE OR 0112 EPDM	O-RING 0112 EPDM	DICHTUNG O-RING 0112 EPDM	JUNTA ARO "O" 0112 EPDM
10	**1443400**	TERMOSTATO A CONTATTO 107°C M4	CONTACT THERMOSTAT 107°C M4	ANLEGETHERMOSTAT 107°C M4	TERMOSTATO DE CONTACTO 107°C M4
11	**5037451**	VITE A TESTA CILINDRICA M6x18	SCREW WITH CYLINDER HEAD M6x18	ZYLINDERKOPFSCHRAUBE M6x18	TORNILLO DE CABEZA DE CILINDRO M6x18
12	**5038339**	CALDAIA 120/220/240V 570/680W	BOILER 120/220/240V 570/680W	DURCHLAUFERHITZER 120/220/240V 570/680W	CALDERA 120/220/240V 570/680W
13	**3186454**	GUARNIZIONE OR 0167 EPDM	O-RING 0167 EPDM	DICHTUNG O-RING 0167 EPDM	JUNTA ARO "O" 0167 EPDM
13	**1786298**	GUARNIZIONE OR 0167 SILICONE ROSSO	O-RING 0167 RED SILICONE	DICHTUNG O-RING 0167 SILIKON ROT	JUNTA EN ARO "O"0167 SILICONA ROJA
16	**5052124**	GRUPPO EROGAZIONE	BREW GROUP	KAFFEEAUSGABEGRUPPE	GRUPO EROGACIÓN CAFÉ
18	**1786216**	GUARNIZIONE PORTAFILTRO ø 72x57x8,5 mm	GASKET FILTER HOLDER ø 72x57x8.5 mm	DICHTUNG F. SIEBTRÄGER ø 72x57x8,5 mm	JUNTA PORTAFILTRO ø 72x57x8,5 mm
19	**5047151**	DIFFUSORE PORTADOCCIA	SHOWER HOLDER SPRAYER	VERTEILER DUSCHTRÄGER	DIFUSOR SOPORTE DUCHA
20	**9528022**	VITE A TESTA CILINDRICA M6x12	CYLINDER HEAD SCREW M6x12	ZYLINDERKOPFSCHRAUBE M6x12	TORNILLO CABEZA CILÍND. M6x12
21	**1081022**	DOCCIA EROGAZIONE ø 51,5 mm	SHOWER ø 51.5 mm	AUSLAUFDUSCHEE ø 51,5 mm	DUCHA SALIDA ø 51,5 mm
21	**1081063**	DOCCIA EROGAZIONE ø 54,5 mm	SHOWER SCREEN ø 54.5 mm	AUSLAUFDUSCHE ø 54,5 mm	DUCHA EROGACIÓN ø 54,5 mm
22	**1528501**	VITE A TESTA SVASATA CON CALOTTA M5x12	COUNTERSUNK HEAD SCREWS W/ SHELLM5x12	LINSENSENKKOPFSCHRAUBE M5x12	TORNILLO CABEZA AVELLAN. C/CÁSCARA M5x12
31	**1449174**	RACCORDO SFERICO TUBO VAPORE	BALL COUPLING STEAM PIPE	KUGELFÖRM.ANSCHLUSS FÜR DAMPFROHR	RACOR ESFÉRICO TUBO VAPOR
32	**3243139**	GUARNIZIONE OR 02025 EPDM	O-RING 02025 EPDM	DICHTUNG O-RING 02025 EPDM	JUNTA ARO "O" 02025 EPDM
35	**5047887**	PANNARELLO IN PLASTICA	PANNARELLO OF PLASTIC	AUFSCHÄUMDÜSE AUS KUNSTSTOFF	ROTULADOR DE PLÁSTICO
41	**1184012**	VITE A TESTA CILINDRICA M5x10	CYLINDER HEAD SCREW M5x10	ZYLINDERKOPFSCHRAUBE M5x10	TORNILLO DE CABEZA CILINDRO M5x10
42	**1186611**	GUARNIZIONE OR 02025 SILICONE ROSSO	O-RING 02025 RED SILICONE	DICHTUNG O-RING 02025 SILIKON ROT	JUNTA ARO "O" 02025 SILICONA ROJA
43	**1186844**	COPERTURA GRIGIA PER GUARNIZIONE	GASKET GREY COVER	ABDECKUNG GRAU FÜR DICHTUNG	COBERTURA GRIS PARA JUNTA
44	**1186700**	GUARNIZIONE A LABBRO ø 23x15x6 mm	LIP SEAL ø 23x15x6 mm	LIPPENDICHTUNG ø 23x15x6 mm	JUNTA DE LABIO ø 23x15x6 mm
45	**5029644**	CONTENITORE GUARNIZIONE	GASKET HOLDER	DICHTUNGSBEHÄLTER	CONTENEDOR JUNTA
46	**1786111**	GUARNIZIONE ORM 0080-20 TERMOIL	ORM GASKET 0080-20 TERMOIL	DICHTUNG ORM 0080-20 TERMOIL	JUNTA ORM 0080-20 TERMOIL
47	**1319376**	INTERRUTTORE BIPOLARE NERO 16A 250V	BLACK BIPOLAR SWITCH 16A 250V	ZWEIPOLIGER SCHALTER SCHWARZ 16A 250V	INTERRUPTOR BIPOLAR NEGRO 16A 250V
51	**1449683**	TUBO SILICONE ø 5x10 SHORE 60 - 10 mt	SILICONE HOSE ø 5x10 SHORE 60 - 10 m	SILIKONSCHAUCH ø 5x10 SHORE 60 - 10 m	TUBO SILICONA ø 5x10 SHORE 60 - 10 m
52	**1315008**	PORTAGOMMA A "T" ø 8 mm	T-SHAPED HOSE END FITTING ø 8 mm	T-SCHLAUCHANSCHLUSS ø 8 mm	SOPORTE GOMA EN "T" ø 8 mm
53	**1349651**	RACCORDO A PIPETTA A 90°	PIPETTE FITTING 90°	WINKELANSCHLUSS 90°	RACOR PIPA 90°
54	**1331026**	POMPA VIBRAZIONE EP5GW 48W 230V 50Hz	VIBRATORY PUMP EP5GW 48W 230V 50Hz	VIBRATIONSPUMPE EP5GW 48W 230V 50Hz	BOMBA VIBRACIÓN EP5GW 48W 230V 50Hz
54	**5062552**	POMPA VIBRAZIONE EAP5 52W 120V 60Hz	PUMP VIBRATORY EAP5 52W 120V 60Hz	VIBRATIONSPUMPE EAP5 52W 120V 60Hz	BOMBA VIBRACIÓN EAP5 52W 120V 60Hz
55	**1331023**	ANTIVIBRANTE A SQUADRA EX-EP-EK-EA	SQUARE DAMPER EX-EP-EK-EA	SCHWINGUNGSDÄMPF. GEWINKELT EX-EP-EK-EA	ANTIVIBRADOR ESCUADRA EX-EP-EK-EA
59	**1160026**	FILTRO ACQUA	WATER FILTER	WASSERFILTER	FILTRO AGUA
60	**5008685**	GUARNIZIONE ORM 0190-10 EPDM	GASKET ORM 0190-10 EPDM	DICHTUNG ORM 0190-10 EPDM	JUNTA ORM 0190-10 EPDM
61	**5008675**	GUARNIZIONE ORM 0060-30 SILICONE NERO	ORM GASKET 0060-30 BLACK SILICONE	DICHTUNG ORM 0060-30 SILIKON SCHWARZ	JUNTA ORM 0060-30 SILICONA NEGRA
63	**5033028**	VALVOLA EROGAZIONE PER CONTENITORE ACQUA	VALVE INLET FOR WATER CONTAINER	AUSLAUFVENTIL FÜR WASSERBEHÄLTER	VALVULA EROGACIÓN PARA CONTENEDOR AGUA
67	**1319377**	INTERRUTTORE BIPOLARE 16A 250V	BIPOLAR SWITCH 16A 250V	ZWEIPOLIGER SCHALTER 16A 250V	INTERRUPTOR BIPOLAR 16A 250V
70	**1319319**	INTERRUTTORE BIPOLARE 16A 250V	BIPOLAR SWITCH 16A 250V	SCHALTER 2-POLIG 16A 250V	INTERRUPTOR BIPOLAR 16A 250V
78	**1160261**	FILTRO 1 TAZZA 7 gr	1 CUP FILTER 7 gr	FILTER 1 TASSE 7 g	FILTRO 1 TAZA 7 gr
79	**1160262**	FILTRO 2 TAZZE 14 gr	FILTER 2-CUP 14 g	KAFFEESIEB 2 TASSEN 14 g	FILTRO 2 TAZAS 14 g
80	**5047148**	PORTAFILTRO COMPLETO 2 TAZZE GAGGIA	FILTER HOLDER ASSEMBLY 2 CUPS GAGGIA	SIEBTRÄGER KOMPLETT 2 TASSEN GAGGIA	PORTAFILTRO COMPL. 2 TAZAS GAGGIA
81	**1250101**	MOLLA FERMAFILTRO ø 1,00 mm INOX	FILTER BLOCKING SPRING ø 1,00 mm INOX	FILTERHALTERUNGSFEDER ø 1,10 mm EDELST.	MUELLE PORTAFILTRO ø 1,10 mm INOX
82	**5059488**	PORTAFILTRO MACCHINE CAFFÈ GAGGIA	FILTER HOLDER BEZZERA COFFEE MACHINES	SIEBTRÄGER KAFFEEMASCHINEN GAGGIA	PORTAFILTRO MÁQUINAS CAFÉ GAGGIA
83	**1022524**	BECCUCCIO 2 TAZZE ø 3/8"	DOUBLE SPOUT ø 3/8"	AUSLAUFDÜSE 2-WEGE ø 3/8"	SALIDA 2 CAFÉS ø 3/8"
84	**5047149**	MANOPOLA PORTAFILTRO	FILTER HOLDER KNOB	DREHKNOPF SIEBTRÄGER	MANDO PORTAFILTRO
86	**5047150**	TAPPO MANOPOLA PORTAFILTRO	FILTER HOLDER KNOB CAP	DECKEL DREHKNOPF SIEBTRÄGER	TAPA MANDO PORTAFILTRO
87	**1385002**	PRESSINO NYLON ø 50/57 mm	NYLON COFFEE TAMPER ø 50/57 mm	TAMPER AUS NYLON ø 50/57 mm	PRENSA CAFÉ NYLON ø 50/57 mm
88	**1069001**	CUCCHIAIO DOSATORE IN PLASTICA 20 ml	PLASTIC MEASURING SPOON 20 ml	DOSIERLÖFFEL AUS KUNSTSTOFF 20 ml	CUCHARA DOSIFICADOR PLÁSTICO 20 ml

MACCHINA PER CAFFE' MOD. CAREZZA
COFFEE MACHINE MOD. CAREZZA
KAFFEEMASCHINE MOD. CAREZZA
MÁQUINA DE CAFÉ MOD. CAREZZA

GA1001

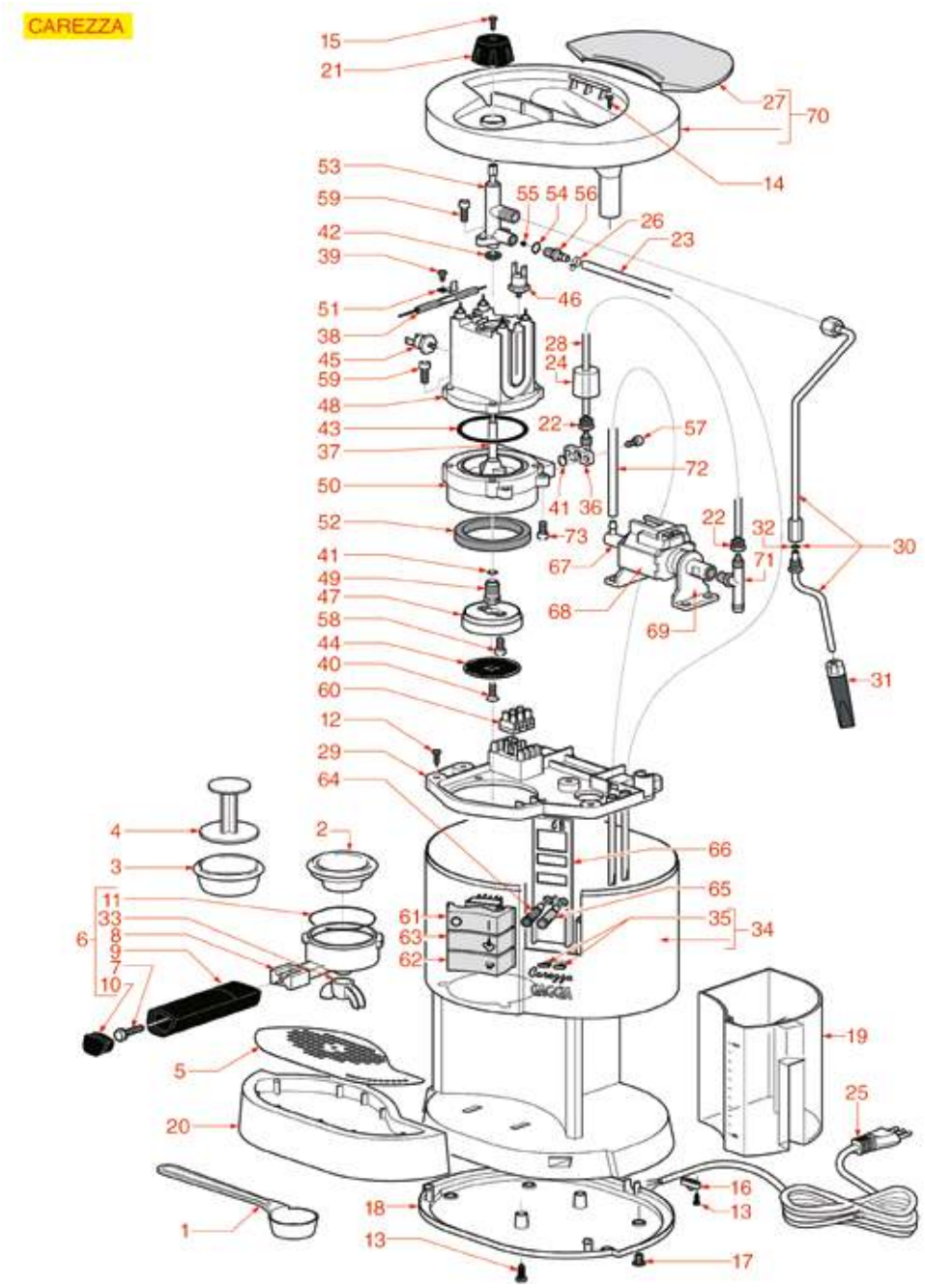

Posizioni senza cod. LF: a richiesta
Positions without LF Code No.: upon request
Abbildungen ohne LF Bestell-Nr.: auf Anfrage
Posiciones sin cód. LF: previa petición

GAGGIA

P.	Cod.	Descrizione	Description	Beschreibung	Descripción
1	**1069001**	CUCCHIAIO DOSATORE IN PLASTICA 20 ml	PLASTIC MEASURING SPOON 20 ml	DOSIERLÖFFEL AUS KUNSTSTOFF 20 ml	CUCHARA DOSIFICADOR PLÁSTICO 20 ml
2	**1160261**	FILTRO 1 TAZZA 7 gr	1 CUP FILTER 7 gr	FILTER 1 TASSE 7 g	FILTRO 1 TAZA 7 gr
3	**1160262**	FILTRO 2 TAZZE 14 gr	FILTER 2-CUP 14 g	KAFFEESIEB 2 TASSEN 14 g	FILTRO 2 TAZAS 14 g
4	**1385002**	PRESSINO NYLON ø 50/57 mm	NYLON COFFEE TAMPER ø 50/57 mm	TAMPER AUS NYLON ø 50/57 mm	PRENSA CAFÉ NYLON ø 50/57 mm
8	**5059488**	PORTAFILTRO MACCHINE CAFFÈ GAGGIA	FILTER HOLDER BEZZERA COFFEE MACHINES	SIEBTRÄGER KAFFEEMASCHINEN GAGGIA	PORTAFILTRO MÁQUINAS CAFÉ GAGGIA
9	**5059486**	MANOPOLA PORTAFILTRO	FILTER HOLDER KNOB	DREHKNOPF SIEBTRÄGER	MANDO PORTAFILTRO
9	**5047149**	MANOPOLA PORTAFILTRO	FILTER HOLDER KNOB	DREHKNOPF SIEBTRÄGER	MANDO PORTAFILTRO
10	**5047150**	TAPPO MANOPOLA PORTAFILTRO	FILTER HOLDER KNOB CAP	DECKEL DREHKNOPF SIEBTRÄGER	TAPA MANDO PORTAFILTRO
11	**1250101**	MOLLA FERMAFILTRO ø 1,00 mm INOX	FILTER BLOCKING SPRING ø 1,00 mm INOX	FILTERHALTERUNGSFEDER ø 1,10 mm EDELST.	MUELLE PORTAFILTRO ø 1,10 mm INOX
21	**1241159**	MANOPOLA RUBINETTO VAPORE	KNOB FOR STEAM TAP	DAMPFHAHN DREHKNOPF	MANDO GRIFO VAPOR
23	**1449510**	TUBO RETINATO ø 8,2x4,2 mm SH60 - 5 mt	WIRE HOSE ø 8.2x4.2 mm SH60 - 5 m	DRAHTSCHLAUCH ø 8,2x4,2 mm SH60 - 5 m	TUBO RETICULADO ø 8,2x4,2 mm SH60 - 5 mt
31	**5047887**	PANNARELLO IN PLASTICA	PANNARELLO OF PLASTIC	AUFSCHÄUMDÜSE AUS KUNSTSTOFF	ROTULADOR DE PLÁSTICO
32	**3243139**	GUARNIZIONE OR 02025 EPDM	O-RING 02025 EPDM	DICHTUNG O-RING 02025 EPDM	JUNTA ARO "O" 02025 EPDM
40	**1528501**	VITE A TESTA SVASATA CON CALOTTA M5x12	COUNTERSUNK HEAD SCREWS W/ SHELLM5x12	LINSENSENKKOPFSCHRAUBE M5x12	TORNILLO CABEZA AVELLAN. C/CÁSCARA M5x12
41	**1186611**	GUARNIZIONE OR 02025 SILICONE ROSSO	O-RING 02025 RED SILICONE	DICHTUNG O-RING 02025 SILIKON ROT	JUNTA ARO "O" 02025 SILICONA ROJA
42	**1186304**	GUARNIZIONE OR 0112 EPDM	O-RING 0112 EPDM	DICHTUNG O-RING 0112 EPDM	JUNTA ARO "O" 0112 EPDM
43	**1786298**	GUARNIZIONE OR 0167 SILICONE ROSSO	O-RING 0167 RED SILICONE	DICHTUNG O-RING 0167 SILIKON ROT	JUNTA EN ARO "O"0167 SILICONA ROJA
43	**3186454**	GUARNIZIONE OR 0167 EPDM	O-RING 0167 EPDM	DICHTUNG O-RING 0167 EPDM	JUNTA ARO "O" 0167 EPDM
44	**1081063**	DOCCIA EROGAZIONE ø 54,5 mm	SHOWER SCREEN ø 54.5 mm	AUSLAUFDUSCHE ø 54,5 mm	DUCHA EROGACIÓN ø 54,5 mm
45	**1443400**	TERMOSTATO A CONTATTO 107°C M4	CONTACT THERMOSTAT 107°C M4	ANLEGETHERMOSTAT 107°C M4	TERMOSTATO DE CONTACTO 107°C M4
46	**1444521**	TERMOSTATO A CONTATTO 155°C M4	CONTACT THERMOSTAT 155°C M4	ANLEGETHERMOSTAT 155°C M4	TERMOSTATO DE CONTACTO 155°C M4
47	**5047151**	DIFFUSORE PORTADOCCIA	SHOWER HOLDER SPRAYER	VERTEILER DUSCHTRÄGER	DIFUSOR SOPORTE DUCHA
48	**5038339**	CALDAIA 120/220/240V 570/680W	BOILER 120/220/240V 570/680W	DURCHLAUFERHITZER 120/220/240V 570/680W	CALDERA 120/220/240V 570/680W
49	**5048106**	SPRUZZATORE GRUPPO M13x1,5	GROUP DIFFUSER M13x1.5	SPRITZDÜSE GRUPPE M13x1,5	ROCIADOR GRUPO M13x1,5
52	**1786216**	GUARNIZIONE PORTAFILTRO ø 72x57x8,5 mm	GASKET FILTER HOLDER ø 72x57x8.5 mm	DICHTUNG F. SIEBTRÄGER ø 72x57x8,5 mm	JUNTA PORTAFILTRO ø 72x57x8,5 mm
58	**9528022**	VITE A TESTA CILINDRICA M6x12	CYLINDER HEAD SCREW M6x12	ZYLINDERKOPFSCHRAUBE M6x12	TORNILLO CABEZA CILÍND. M6x12
59	**5037451**	VITE A TESTA CILINDRICA M6x18	SCREW WITH CYLINDER HEAD M6x18	ZYLINDERKOPFSCHRAUBE M6x18	TORNILLO DE CABEZA DE CILINDRO M6x18
62	**1319380**	INTERRUTTORE BIPOLARE NERO 16A 120/230V	BLACK BIPOLAR SWITCH 16A 120/230V	ZWEIPOLIGER SCHALTER SCHWARZ 16A 120/230	INTERRUPTOR BIPOLAR NEGRO 16A 120/230V
63	**1319329**	INTERRUTTORE BIPOLARE NERO 16A 120/230V	BLACK BIPOLAR SWITCH 16A 120/230V	ZWEIPOLIGER SCHALTER SCHWARZ 16A 120/230	INTERRUPTOR BIPOLAR NEGRO 16A 120/230V
67	**1349651**	RACCORDO A PIPETTA A 90°	PIPETTE FITTING 90°	WINKELANSCHLUSS 90°	RACOR PIPA 90°
68	**1122737**	POMPA VIBRAZIONE EP5 48W 230V 50Hz	VIBRATORY PUMP EP5 48W 230V 50Hz	VIBRATIONSPUMPE EP5 48W 230V 50Hz	BOMBA VIBRACIÓN EP5 48W 230V 50Hz
69	**1331023**	ANTIVIBRANTE A SQUADRA EX-EP-EK-EA	SQUARE DAMPER EX-EP-EK-EA	SCHWINGUNGSDÄMPF. GEWINKELT EX-EP-EK-EA	ANTIVIBRADOR ESCUADRA EX-EP-EK-EA
73	**1184012**	VITE A TESTA CILINDRICA M5x10	CYLINDER HEAD SCREW M5x10	ZYLINDERKOPFSCHRAUBE M5x10	TORNILLO DE CABEZA CILINDRO M5x10

MACCHINA PER CAFFE' MOD. EVOLUTION
COFFEE MACHINE MOD. EVOLUTION
KAFFEEMASCHINE MOD. EVOLUTION
MÁQUINA DE CAFÉ MOD. EVOLUTION

GA1101

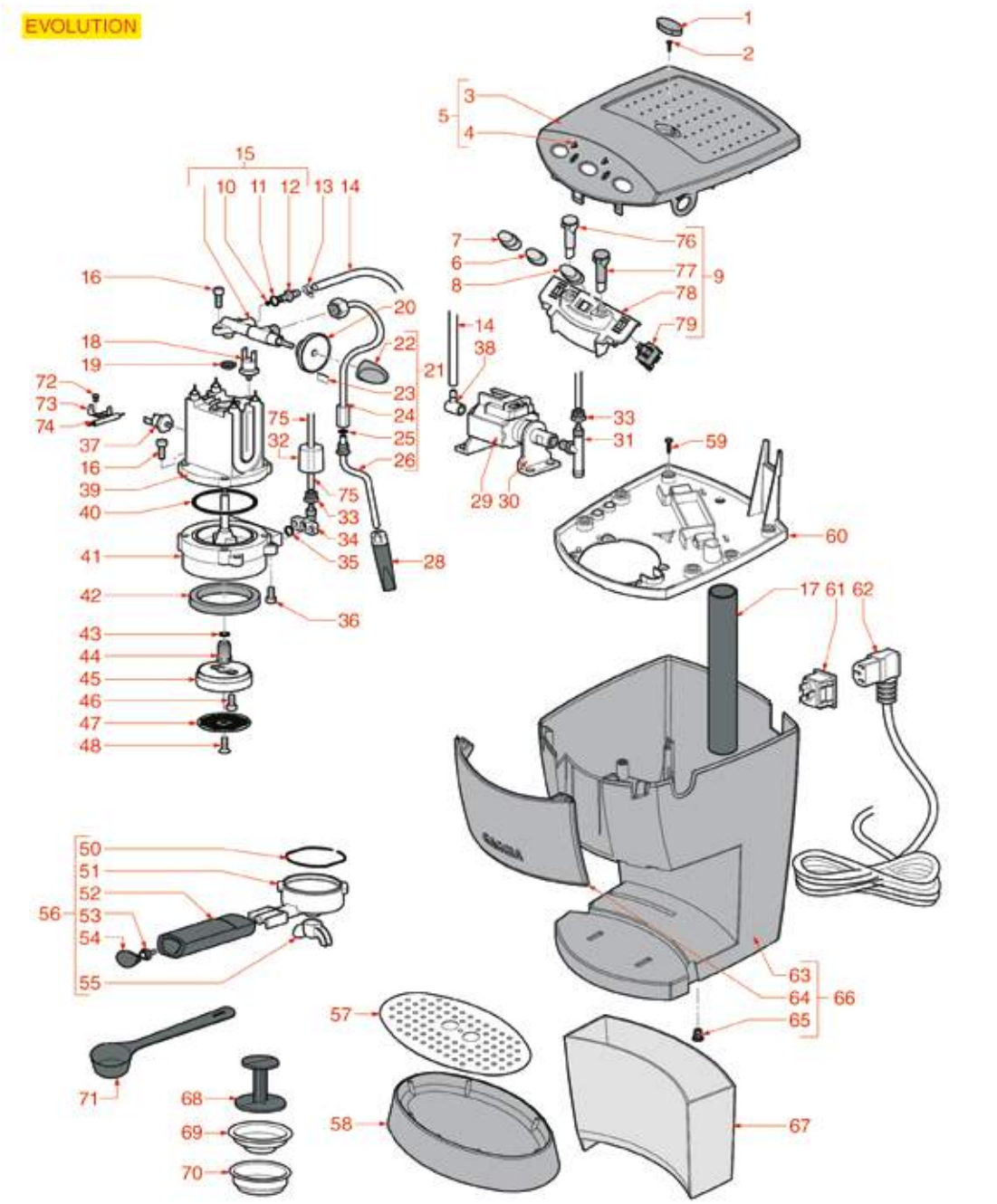

Posizioni senza cod. LF: a richiesta
Positions without LF Code No.: upon request
Abbildungen ohne LF Bestell-Nr.: auf Anfrage
Posiciones sin cód. LF: previa petición

GAGGIA

P.	Cod.	Descrizione	Description	Beschreibung	Descripción
15	**1348114**	RUBINETTO VAPORE	STEAM TAP	DAMPFHAHN	GRIFO VAPOR
16	**5037451**	VITE A TESTA CILINDRICA M6x18	SCREW WITH CYLINDER HEAD M6x18	ZYLINDERKOPFSCHRAUBE M6x18	TORNILLO DE CABEZA DE CILINDRO M6x18
18	**1444521**	TERMOSTATO A CONTATTO 155°C M4	CONTACT THERMOSTAT 155°C M4	ANLEGETHERMOSTAT 155°C M4	TERMOSTATO DE CONTACTO 155°C M4
19	**1186304**	GUARNIZIONE OR 0112 EPDM	O-RING 0112 EPDM	DICHTUNG O-RING 0112 EPDM	JUNTA ARO "O" 0112 EPDM
25	**3243139**	GUARNIZIONE OR 02025 EPDM	O-RING 02025 EPDM	DICHTUNG O-RING 02025 EPDM	JUNTA ARO "O" 02025 EPDM
28	**5047887**	PANNARELLO IN PLASTICA	PANNARELLO OF PLASTIC	AUFSCHÄUMDÜSE AUS KUNSTSTOFF	ROTULADOR DE PLÁSTICO
29	**1122737**	POMPA VIBRAZIONE EP5 48W 230V 50Hz	VIBRATORY PUMP EP5 48W 230V 50Hz	VIBRATIONSPUMPE EP5 48W 230V 50Hz	BOMBA VIBRACIÓN EP5 48W 230V 50Hz
30	**1331023**	ANTIVIBRANTE A SQUADRA EX-EP-EK-EA	SQUARE DAMPER EX-EP-EK-EA	SCHWINGUNGSDÄMPF. GEWINKELT EX-EP-EK-EA	ANTIVIBRADOR ESCUADRA EX-EP-EK-EA
36	**1184012**	VITE A TESTA CILINDRICA M5x10	CYLINDER HEAD SCREW M5x10	ZYLINDERKOPFSCHRAUBE M5x10	TORNILLO DE CABEZA CILINDRO M5x10
37	**1443400**	TERMOSTATO A CONTATTO 107°C M4	CONTACT THERMOSTAT 107°C M4	ANLEGETHERMOSTAT 107°C M4	TERMOSTATO DE CONTACTO 107°C M4
38	**1349651**	RACCORDO A PIPETTA A 90°	PIPETTE FITTING 90°	WINKELANSCHLUSS 90°	RACOR PIPA 90°
39	**5038339**	CALDAIA 120/220/240V 570/680W	BOILER 120/220/240V 570/680W	DURCHLAUFERHITZER 120/220/240V 570/680W	CALDERA 120/220/240V 570/680W
40	**1786298**	GUARNIZIONE OR 0167 SILICONE ROSSO	O-RING 0167 RED SILICONE	DICHTUNG O-RING 0167 SILIKON ROT	JUNTA EN ARO "O"0167 SILICONA ROJA
40	**3186454**	GUARNIZIONE OR 0167 EPDM	O-RING 0167 EPDM	DICHTUNG O-RING 0167 EPDM	JUNTA ARO "O" 0167 EPDM
42	**1786216**	GUARNIZIONE PORTAFILTRO ø 72x57x8,5 mm	GASKET FILTER HOLDER ø 72x57x8.5 mm	DICHTUNG F. SIEBTRÄGER ø 72x57x8,5 mm	JUNTA PORTAFILTRO ø 72x57x8,5 mm
43	**1186611**	GUARNIZIONE OR 02025 SILICONE ROSSO	O-RING 02025 RED SILICONE	DICHTUNG O-RING 02025 SILIKON ROT	JUNTA ARO "O" 02025 SILICONA ROJA
44	**5048106**	SPRUZZATORE GRUPPO M13x1,5	GROUP DIFFUSER M13x1.5	SPRITZDÜSE GRUPPE M13x1,5	ROCIADOR GRUPO M13x1,5
45	**5047151**	DIFFUSORE PORTADOCCIA	SHOWER HOLDER SPRAYER	VERTEILER DUSCHTRÄGER	DIFUSOR SOPORTE DUCHA
46	**9528022**	VITE A TESTA CILINDRICA M6x12	CYLINDER HEAD SCREW M6x12	ZYLINDERKOPFSCHRAUBE M6x12	TORNILLO CABEZA CILÍND. M6x12
47	**1081063**	DOCCIA EROGAZIONE ø 54,5 mm	SHOWER SCREEN ø 54.5 mm	AUSLAUFDUSCHE ø 54,5 mm	DUCHA EROGACIÓN ø 54,5 mm
48	**1528501**	VITE A TESTA SVASATA CON CALOTTA M5x12	COUNTERSUNK HEAD SCREWS W/ SHELLM5x12	LINSENSENKKOPFSCHRAUBE M5x12	TORNILLO CABEZA AVELLAN. C/CÁSCARA M5x12
50	**1250101**	MOLLA FERMAFILTRO ø 1,00 mm INOX	FILTER BLOCKING SPRING ø 1,00 mm INOX	FILTERHALTERUNGSFEDER ø 1,10 mm EDELST.	MUELLE PORTAFILTRO ø 1,10 mm INOX
51	**5059488**	PORTAFILTRO MACCHINE CAFFÈ GAGGIA	FILTER HOLDER BEZZERA COFFEE MACHINES	SIEBTRÄGER KAFFEEMASCHINEN GAGGIA	PORTAFILTRO MÁQUINAS CAFÉ GAGGIA
52	**5047149**	MANOPOLA PORTAFILTRO	FILTER HOLDER KNOB	DREHKNOPF SIEBTRÄGER	MANDO PORTAFILTRO
52	**5059486**	MANOPOLA PORTAFILTRO	FILTER HOLDER KNOB	DREHKNOPF SIEBTRÄGER	MANDO PORTAFILTRO
54	**5047150**	TAPPO MANOPOLA PORTAFILTRO	FILTER HOLDER KNOB CAP	DECKEL DREHKNOPF SIEBTRÄGER	TAPA MANDO PORTAFILTRO
68	**1385002**	PRESSINO NYLON ø 50/57 mm	NYLON COFFEE TAMPER ø 50/57 mm	TAMPER AUS NYLON ø 50/57 mm	PRENSA CAFÉ NYLON ø 50/57 mm
69	**1160261**	FILTRO 1 TAZZA 7 gr	1 CUP FILTER 7 gr	FILTER 1 TASSE 7 g	FILTRO 1 TAZA 7 gr
70	**1160262**	FILTRO 2 TAZZE 14 gr	FILTER 2-CUP 14 g	KAFFEESIEB 2 TASSEN 14 g	FILTRO 2 TAZAS 14 g
71	**1069001**	CUCCHIAIO DOSATORE IN PLASTICA 20 ml	PLASTIC MEASURING SPOON 20 ml	DOSIERLÖFFEL AUS KUNSTSTOFF 20 ml	CUCHARA DOSIFICADOR PLÁSTICO 20 ml
75	**1449502**	TUBO PTFE ø 4x6 mm - 10 mt	PTFE PIPE ø 4x6 mm - 10 m	PTFE-ROHR ø 4x6 mm - 10 mt	TUBO PTFE ø 4x6 mm - 10 m
79	**1319544**	INTERRUTTORE UNIPOLARE 16A 250V	SINGLE-POLE SWITCH 16A 250V	SCHALTER 1-POLIGE 16A 250V	INTERRUPTOR UNIPOLAR 16A 250V

MACCHINA PER CAFFE' MOD. CLASSIC
COFFEE MACHINE MOD. CLASSIC
KAFFEEMASCHINE MOD. CLASSIC
MÁQUINA DE CAFÉ MOD. CLASSIC

GA1201

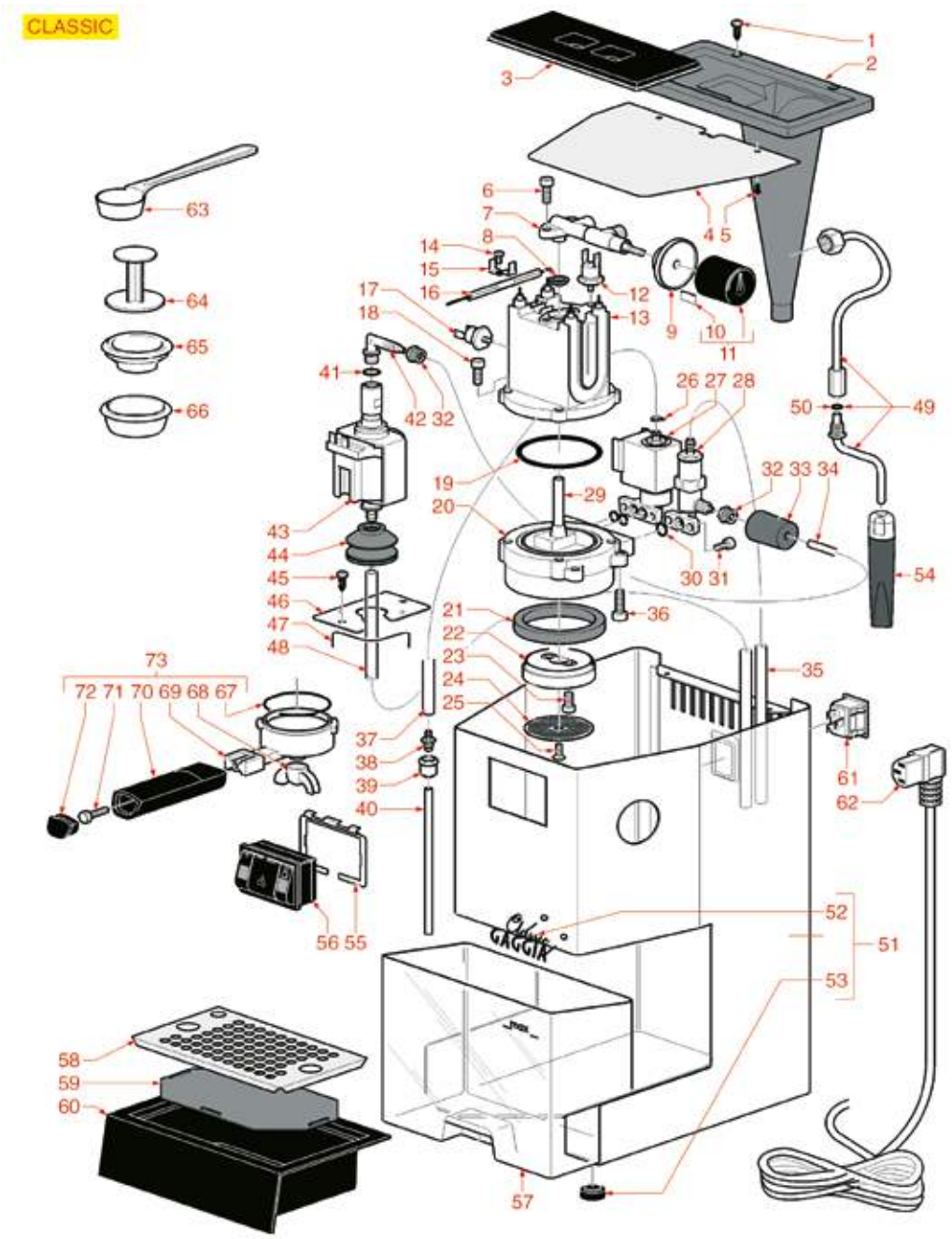

Posizioni senza cod. LF: a richiesta
Positions without LF Code No.: upon request
Abbildungen ohne LF Bestell-Nr.: auf Anfrage
Posiciones sin cód. LF: previa petición

GAGGIA

P.	Cod.	Descrizione	Description	Beschreibung	Descripción
7	**5038340**	RUBINETTO VAPORE	STEAM TAP	DAMPFHAHN	GRIFO VAPOR
8	**1186304**	GUARNIZIONE OR 0112 EPDM	O-RING 0112 EPDM	DICHTUNG O-RING 0112 EPDM	JUNTA ARO "O" 0112 EPDM
11	**5038341**	MANOPOLA RUBINETTO VAPORE	KNOB FOR STEAM TAP	DREHKNOPF DAMPFHAHN	MANDO GRIFO VAPOR
12	**1444521**	TERMOSTATO A CONTATTO 155°C M4	CONTACT THERMOSTAT 155°C M4	ANLEGETHERMOSTAT 155°C M4	TERMOSTATO DE CONTACTO 155°C M4
13	**5038339**	CALDAIA 120/220/240V 570/680W	BOILER 120/220/240V 570/680W	DURCHLAUFERHITZER 120/220/240V 570/680W	CALDERA 120/220/240V 570/680W
17	**1443400**	TERMOSTATO A CONTATTO 107°C M4	CONTACT THERMOSTAT 107°C M4	ANLEGETHERMOSTAT 107°C M4	TERMOSTATO DE CONTACTO 107°C M4
18	**5037451**	VITE A TESTA CILINDRICA M6x18	SCREW WITH CYLINDER HEAD M6x18	ZYLINDERKOPFSCHRAUBE M6x18	TORNILLO DE CABEZA DE CILINDRO M6x18
19	**1786298**	GUARNIZIONE OR 0167 SILICONE ROSSO	O-RING 0167 RED SILICONE	DICHTUNG O-RING 0167 SILIKON ROT	JUNTA EN ARO "O"0167 SILICONA ROJA
19	**3186454**	GUARNIZIONE OR 0167 EPDM	O-RING 0167 EPDM	DICHTUNG O-RING 0167 EPDM	JUNTA ARO "O" 0167 EPDM
20	**5052124**	GRUPPO EROGAZIONE	BREW GROUP	KAFFEEAUSGABEGRUPPE	GRUPO EROGACIÓN CAFÉ
21	**1786216**	GUARNIZIONE PORTAFILTRO ø 72x57x8,5 mm	GASKET FILTER HOLDER ø 72x57x8.5 mm	DICHTUNG F. SIEBTRÄGER ø 72x57x8,5 mm	JUNTA PORTAFILTRO ø 72x57x8,5 mm
22	**5047151**	DIFFUSORE PORTADOCCIA	SHOWER HOLDER SPRAYER	VERTEILER DUSCHTRÄGER	DIFUSOR SOPORTE DUCHA
23	**9528022**	VITE A TESTA CILINDRICA M6x12	CYLINDER HEAD SCREW M6x12	ZYLINDERKOPFSCHRAUBE M6x12	TORNILLO CABEZA CILÍND. M6x12
24	**1081063**	DOCCIA EROGAZIONE ø 54,5 mm	SHOWER SCREEN ø 54.5 mm	AUSLAUFDUSCHE ø 54,5 mm	DUCHA EROGACIÓN ø 54,5 mm
25	**1528501**	VITE A TESTA SVASATA CON CALOTTA M5x12	COUNTERSUNK HEAD SCREWS W/ SHELLM5x12	LINSENSENKKOPFSCHRAUBE M5x12	TORNILLO CABEZA AVELLAN. C/CÁSCARA M5x12
27	**1120366**	ELETTROVALVOLA OLAB 3 VIE 230V 50Hz	3-WAYS SOLENOID VALVE OLAB 230V 50Hz	MAGNETVENTIL OLAB 3-WEGE 230V 50Hz	ELECTROVÁLVULA OLAB 3 VÍAS 230 50Hz
30	**1186611**	GUARNIZIONE OR 02025 SILICONE ROSSO	O-RING 02025 RED SILICONE	DICHTUNG O-RING 02025 SILIKON ROT	JUNTA ARO "O" 02025 SILICONA ROJA
34	**1449502**	TUBO PTFE ø 4x6 mm - 10 mt	PTFE PIPE ø 4x6 mm - 10 m	PTFE-ROHR ø 4x6 mm - 10 mt	TUBO PTFE ø 4x6 mm - 10 m
36	**1184012**	VITE A TESTA CILINDRICA M5x10	CYLINDER HEAD SCREW M5x10	ZYLINDERKOPFSCHRAUBE M5x10	TORNILLO DE CABEZA CILINDRO M5x10
43	**1122737**	POMPA VIBRAZIONE EP5 48W 230V 50Hz	VIBRATORY PUMP EP5 48W 230V 50Hz	VIBRATIONSPUMPE EP5 48W 230V 50Hz	BOMBA VIBRACIÓN EP5 48W 230V 50Hz
50	**3243139**	GUARNIZIONE OR 02025 EPDM	O-RING 02025 EPDM	DICHTUNG O-RING 02025 EPDM	JUNTA ARO "O" 02025 EPDM
54	**5047887**	PANNARELLO IN PLASTICA	PANNARELLO OF PLASTIC	AUFSCHÄUMDÜSE AUS KUNSTSTOFF	ROTULADOR DE PLÁSTICO
56	**1319323**	PULSANTIERA 3 TASTI 16A 250V	3-BUTTON PANEL 16A 250V	TASTATUR 16A 250V	BOTONERA 3 PULSADORES 16A 250V
63	**1069001**	CUCCHIAIO DOSATORE IN PLASTICA 20 ml	PLASTIC MEASURING SPOON 20 ml	DOSIERLÖFFEL AUS KUNSTSTOFF 20 ml	CUCHARA DOSIFICADOR PLÁSTICO 20 ml
64	**1385000**	PRESSINO NYLON ø 50/52 mm	NYLON TAMPER ø 50/52 mm	TAMPER AUS NYLON ø 50/52 mm	PRENSA CAFÉ NYLON ø 50/52 mm
65	**1160261**	FILTRO 1 TAZZA 7 gr	1 CUP FILTER 7 gr	FILTER 1 TASSE 7 g	FILTRO 1 TAZA 7 gr
66	**1160262**	FILTRO 2 TAZZE 14 gr	FILTER 2-CUP 14 g	KAFFEESIEB 2 TASSEN 14 g	FILTRO 2 TAZAS 14 g
67	**1250101**	MOLLA FERMAFILTRO ø 1,00 mm INOX	FILTER BLOCKING SPRING ø 1,00 mm INOX	FILTERHALTERUNGSFEDER ø 1,10 mm EDELST.	MUELLE PORTAFILTRO ø 1,10 mm INOX
69	**5059488**	PORTAFILTRO MACCHINE CAFFÈ GAGGIA	FILTER HOLDER BEZZERA COFFEE MACHINES	SIEBTRÄGER KAFFEEMASCHINEN GAGGIA	PORTAFILTRO MÁQUINAS CAFÉ GAGGIA
70	**5047149**	MANOPOLA PORTAFILTRO	FILTER HOLDER KNOB	DREHKNOPF SIEBTRÄGER	MANDO PORTAFILTRO
70	**5059486**	MANOPOLA PORTAFILTRO	FILTER HOLDER KNOB	DREHKNOPF SIEBTRÄGER	MANDO PORTAFILTRO
72	**5047150**	TAPPO MANOPOLA PORTAFILTRO	FILTER HOLDER KNOB CAP	DECKEL DREHKNOPF SIEBTRÄGER	TAPA MANDO PORTAFILTRO
73	**5047148**	PORTAFILTRO COMPLETO 2 TAZZE GAGGIA	FILTER HOLDER ASSEMBLY 2 CUPS GAGGIA	SIEBTRÄGER KOMPLETT 2 TASSEN GAGGIA	PORTAFILTRO COMPL. 2 TAZAS GAGGIA

MACCHINA PER CAFFE' MOD. GRAN GAGGIA
COFFEE MACHINE MOD. GRAN GAGGIA
KAFFEEMASCHINE MOD. GRAN GAGGIA
MÁQUINA DE CAFE MOD. GRAN GAGGIA

GA1301

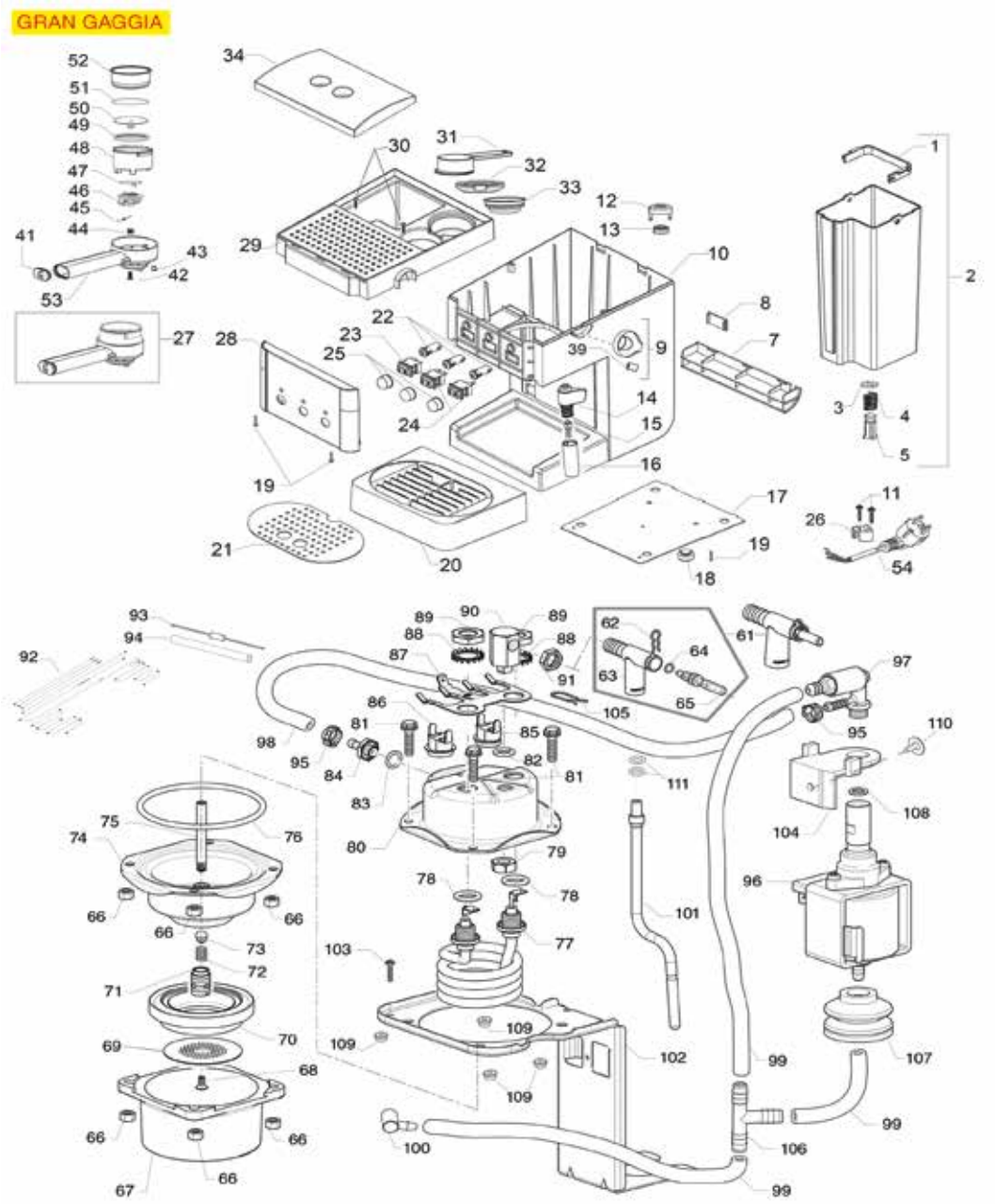

Posizioni senza cod. LF: a richiesta
Positions without LF Code No.: upon request
Abbildungen ohne LF Bestell-Nr.: auf Anfrage
Posiciones sin cód. LF: previa petición

GAGGIA

P.	Cod.	Descrizione	Description	Beschreibung	Descripción
3	**5008675**	GUARNIZIONE ORM 0060-30 SILICONE NERO	ORM GASKET 0060-30 BLACK SILICONE	DICHTUNG ORM 0060-30 SILIKON SCHWARZ	JUNTA ORM 0060-30 SILICONA NEGRA
5	**5033028**	VALVOLA EROGAZIONE PER CONTENITORE ACQUA	VALVE INLET FOR WATER CONTAINER	AUSLAUFVENTIL FÜR WASSERBEHÄLTER	VALVULA EROGACIÓN PARA CONTENEDOR AGUA
12	**1186844**	COPERTURA GRIGIA PER GUARNIZIONE	GASKET GREY COVER	ABDECKUNG GRAU FÜR DICHTUNG	COBERTURA GRIS PARA JUNTA
13	**1186700**	GUARNIZIONE A LABBRO ø 23x15x6 mm	LIP SEAL ø 23x15x6 mm	LIPPENDICHTUNG ø 23x15x6 mm	JUNTA DE LABIO ø 23x15x6 mm
15	**1449133**	SPRUZZATORE VAPORE	NOOZLE FOR STEAM PIPE	DAMPFSPRITZDÜSE	BOQUILLA VAPOR
16	**1449132**	SPRUZZATORE VAPORE	NOZZLE FOR STEAM OUTLET	DAMPFSPRITZDÜSE	BOQUILLA VAPOR
16	**1549061**	SPRUZZATORE VAPORE	NOZZLE FOR STEAM	DAMPFSPRITZDÜSE	ROCIADOR VAPOR
22	**1221079**	LAMPADA SPIA VERDE 230V	INDICATOR LAMP GREEN 230V	SIGNALLAMPE GRÜN 230V	BOMBILLA PILOTO VERDE 230V
23	**1319599**	INTERRUTTORE BIPOLARE NERO 16A 250V	BLACK BIPOLAR SWITCH 16A 250V	SCHALTER ZWEIPOLIG SCHWARZ 16A 250V	INTERRUPTOR BIPOLAR NEGRO 16A 250V
24	**1319664**	INTERRUTTORE BIPOLARE NERO 16A 250V	BIPOLAR SWITCH BLACK 16A 250V	SCHALTER 2-POLIG SCHWARZ 16A 250V	INTERRUPTOR BIPOLAR NEGRO 16A 250V
25	**1319663**	TASTO PER INTERRUTTORE	BUTTON FOR SWITCH	TASTES FÜR SCHALTER	BOTÓN PARA INTERRUPTOR
27	**1165180**	PORTAFILTRO COMPLETO PRESSURIZZATO	FILTER HOLDER COMPLETE PRESSURISED	DRUCKSIEBTRÄGER KOMPLETT	PORTAFILTRO COMPLETO PRESURIZADO
32	**5027216**	GUARNIZIONE PORTAFILTRO ø 55 mm	FILTER HOLDER GASKET ø 55 mm	DICHTUNG F. SIEBTRÄGER ø 55 mm	JUNTA PORTAFILTRO ø 55 mm
33	**1160199**	FILTRO 1 TAZZA	1 CUP FILTER	SIEB 1 TASSE	FILTRO 1 TAZA
52	**1160200**	FILTRO 2 TAZZE	2 CUPS FILTER	SIEB 2 TASSEN	FILTRO 2 TAZAS
61	**1548059**	RUBINETTO VAPORE/ACQUA	TAP STEAM/WATER	HAHN DAMPF/WASSER	GRIFO VAPOR/AGUA
62	**1250241**	MOLLA A FORCELLA PER TUBO ø 4 mm	FORK SPRING FOR PIPE ø 4 mm	FEDER M/BREITE GABEL FÜR SCHLAUCH ø 4mm	MUELLE HORQUILLA PARA TUBO ø 4 mm
64	**1186755**	GUARNIZIONE OR 02018 VITON	O-RING 02018 VITON	DICHTUNG O-RING 02018 VITON	JUNTA ARO "O" 02018 VITON
66	**3528135**	DADO ESAGONALE ALTO M5	HEXAGONAL NUT HIGH M5	MUTTER SECHSKA. HOCH M5	TUERCA HEXAGONAL ALTA M5
68	**3528291**	VITE A TESTA SVASATA PIANA M4x8	CROSS HEAD FLUSH SCREW M4x8	SCHRAUBE M4X8	TORNILLO M4x8
69	**1081058**	DOCCIA EROGAZIONE ø 49 mm	SHOWER SCREEN ø 49 mm	AUSLAUFDUSCHE ø 49 mm	DUCHA EROGACIÓN ø 49 mm
70	**1186998**	GUARNIZIONE PORTAFILTRO ø 66x36x16 mm	FILTER HOLDER GASKET ø 66x36x16 mm	SIEBTRÄGERDICHTUNG ø 66x36x16 mm	JUNTA PORTAFILTRO ø 66x36x16 mm
71	**1510009**	SPRUZZATORE GRUPPO M12x1 H18	NOZZLE FOR GROUP M12x1 H18	SPRITZDÜSE GRUPPE M12x1 H18	ROCIADOR GRUPO M12x1 H18
72	**1250367**	MOLLA ø 7,6x17 mm	SPRING ø 7.6x17 mm	FEDER ø 7,6x17 mm	MUELLE ø 7,6x17 mm
73	**1186843**	GUARNIZIONE CALDAIA	BOILER GASKET	DURCHLAUFERHITZERDICHTUNG	JUNTA CALDERA
76	**1186858**	GUARNIZIONE OR 0176 SILICONE ROSSO	O-RING 0176 RED SILICONEE	DICHTUNG O-RING 0176 SILIKON ROT	JUNTA OR 0176 SILICONA ROJO
77	**1755298**	RESISTENZA 900W 230V	HEATING ELEMENT 900W 230V	HEIZKÖRPER 900W 230V	RESISTENCIA 900W 230V
78	**1186366**	GUARNIZIONE OR 02050 SILICONE ROSSO	O-RING 02050 RED SILICONE	DICHTUNG O-RING 02050 SILIKON ROT	JUNTA ARO "O" 02050 SILICONA ROJA
82	**5008673**	GUARNIZIONE OR 02043 SILICONE	O-RING 02043 SILICONE	DICHTUNG O-RING 02043 SILIKON	JUNTA EN ARO "O"02043 SILICONA
83	**1786087**	GUARNIZIONE OR 02037 SILICONE ROSSO	O-RING 02037 RED SILICONE	DICHTUNG O-RING 02037 SILIKON ROT	JUNTA ARO "O" 02037 SILICONA ROJA
85	**1443036**	TERMOSTATO A CONTATTO 95°C 10A 250V	CONTACT THERMOSTAT 95°C 10A 250V	ANLEGETHERMOSTAT 95°C 10A 250V	TERMOSTATO DE CONTACTO 95°C 10A 250V
86	**5500425**	TERMOSTATO A CONTATTO 127°C	CONTACT THERMOSTAT 127°C	ANLEGETHERMOSTAT 127°C	TERMOSTATO DE CONTACTO 127°C
95	**5035467**	FASCETTA ANTIGRINZA ø 7,8/9,5 mm	HOSE CLAMP ø 7.8-9.5 mm	SCHLAUCHSCHELLE ø 7,8-9,5 mm	ABRAZADERA APRIETA TUBO ø 7,8/9,5 mm
96	**1331026**	POMPA VIBRAZIONE EP5GW 48W 230V 50Hz	VIBRATORY PUMP EP5GW 48W 230V 50Hz	VIBRATIONSPUMPE EP5GW 48W 230V 50Hz	BOMBA VIBRACIÓN EP5GW 48W 230V 50Hz
97	**5057079**	VALVOLA SICUREZZA POMPA VIBRAZIONE	SAFETY VALVE FOR VIBRATION PUMP	SICHERHEITVENTIL VIBRATIONSPUMPE	VÁLVULA SEGURIDAD BOMBA VIBRACION
98	**1449510**	TUBO RETINATO ø 8,2x4,2 mm SH60 - 5 mt	WIRE HOSE ø 8.2x4.2 mm SH60 - 5 m	DRAHTSCHLAUCH ø 8,2x4,2 mm SH60 - 5 m	TUBO RETICULADO ø 8,2x4,2 mm SH60 - 5 mt
99	**1449283**	TUBO SILICONE ø 5x10 SHORE 60 - 100 mt	SILICONE HOSE ø 5x10 SHORE 60 - 100 m	SILIKONSCHAUCH ø 5x10 SHORE 60 - 100 m	TUBO SILICONA ø 5x10 SHORE 60 - 100 m
100	**1349651**	RACCORDO A PIPETTA A 90°	PIPETTE FITTING 90°	WINKELANSCHLUSS 90°	RACOR PIPA 90°
108	**1186411**	GUARNIZIONE OR 02031 EPDM	O-RING 02031 EPDM	DICHTUNG O-RING 02031 EPDM	JUNTA ARO "O" 02031 EPDM
111	**3243139**	GUARNIZIONE OR 02025 EPDM	O-RING 02025 EPDM	DICHTUNG O-RING 02025 EPDM	JUNTA ARO "O" 02025 EPDM

MACCHINA PER CAFFE' MOD. CAREZZA DELUXE
COFFEE MACHINE MOD. CAREZZA DELUXE
KAFFEEMASCHINE MOD. CAREZZA DELUXE
MÁQUINA DE CAFÉ MOD. CAREZZA DELUXE

GA1401

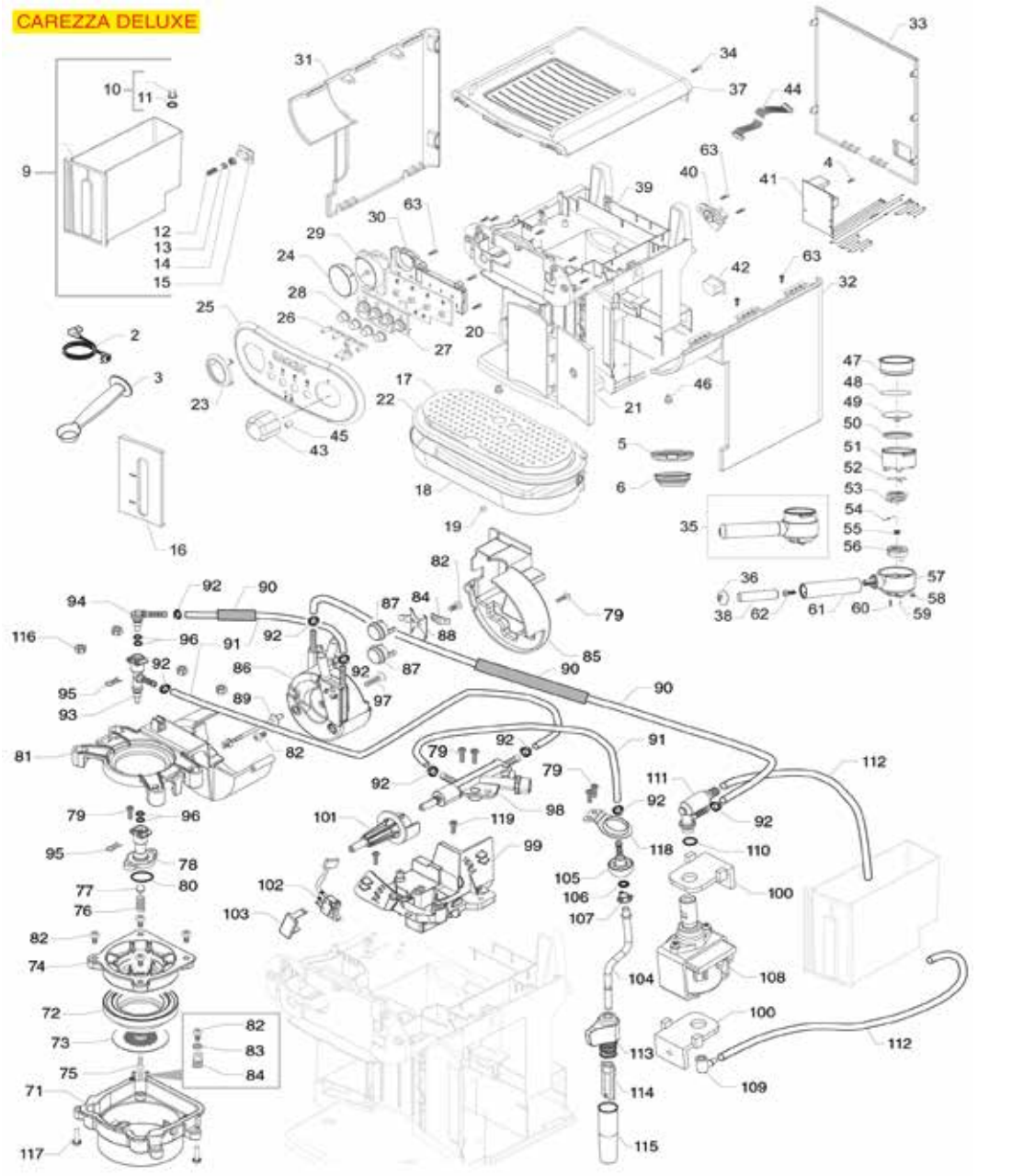

Posizioni senza cod. LF: a richiesta
Positions without LF Code No.: upon request
Abbildungen ohne LF Bestell-Nr.: auf Anfrage
Posiciones sin cód. LF: previa petición

GAGGIA

P.	Cod.	Descrizione	Description	Beschreibung	Descripción
2	**1050019**	CAVO ALIMENTAZIONE 16A 250V 2000 mm	POWER CORD 16A 250V 2000 mm	STROMKABEL 16A 250V 2000 mm	CABLE ALIMENTACIÓN 16A 250V 2000 mm
3	**1069001**	CUCCHIAIO DOSATORE IN PLASTICA 20 ml	PLASTIC MEASURING SPOON 20 ml	DOSIERLÖFFEL AUS KUNSTSTOFF 20 ml	CUCHARA DOSIFICADOR PLÁSTICO 20 ml
5	**5027216**	GUARNIZIONE PORTAFILTRO ø 55 mm	FILTER HOLDER GASKET ø 55 mm	DICHTUNG F. SIEBTRÄGER ø 55 mm	JUNTA PORTAFILTRO ø 55 mm
10	**1160026**	FILTRO ACQUA	WATER FILTER	WASSERFILTER	FILTRO AGUA
11	**5008685**	GUARNIZIONE ORM 0190-10 EPDM	GASKET ORM 0190-10 EPDM	DICHTUNG ORM 0190-10 EPDM	JUNTA ORM 0190-10 EPDM
14	**1186848**	GUARNIZIONE PIANA EPDM	FLAT EPDM GASKET	FLACHDICHTUNG EPDM	JUNTA PLANA EPDM
35	**1165179**	PORTAFILTRO COMPLETO PRESSURIZZATO	FILTER HOLDER COMPLETE PRESSURISED	DRUCKSIEBTRÄGER KOMPLETT	PORTAFILTRO COMPLETO PRESURIZADO
47	**1160200**	FILTRO 2 TAZZE	2 CUPS FILTER	SIEB 2 TASSEN	FILTRO 2 TAZAS
72	**1186998**	GUARNIZIONE PORTAFILTRO ø 66x36x16 mm	FILTER HOLDER GASKET ø 66x36x16 mm	SIEBTRÄGERDICHTUNG ø 66x36x16 mm	JUNTA PORTAFILTRO ø 66x36x16 mm
73	**1081058**	DOCCIA EROGAZIONE ø 49 mm	SHOWER SCREEN ø 49 mm	AUSLAUFDUSCHE ø 49 mm	DUCHA EROGACIÓN ø 49 mm
76	**5031970**	MOLLA ø 7x21 mm	SPRING ø 7x21 mm	FEDER ø 7x21 mm	MUELLE ø 7x21 mm
77	**1186843**	GUARNIZIONE CALDAIA	BOILER GASKET	DURCHLAUFERHITZERDICHTUNG	JUNTA CALDERA
80	**1186709**	GUARNIZIONE OR 0115 VITON	O-RING 0115 VITON	DICHTUNG O-RING 0115 VITON	JUNTA ARO "O" 0115 VITON
86	**1048074**	CALDAIA 1900W 230V	BOILER 1900W 230V	DURCHLAUFERHITZER 1900W 230V	CALDERA 1900W 230V
87	**5071524**	TERMOSTATO A CONTATTO 190°C	CONTACT THERMOSTAT 190°C	ANLEGETHERMOSTAT 190°C	TERMOSTATO DE CONTACTO 190°C
89	**5036417**	SONDA TEMPERATURA NTC CALDAIA	PROBE TEMPERATURE NTC BOILER	TEMPERATURSONDE NTC DURCHLAUFERHITZER	SONDA TEMPERATURA NTC CALDERÍN
91	**1449510**	TUBO RETINATO ø 8,2x4,2 mm SH60 - 5 mt	WIRE HOSE ø 8.2x4.2 mm SH60 - 5 m	DRAHTSCHLAUCH ø 8,2x4,2 mm SH60 - 5 m	TUBO RETICULADO ø 8,2x4,2 mm SH60 - 5 mt
92	**5035467**	FASCETTA ANTIGRINZA ø 7,8/9,5 mm	HOSE CLAMP ø 7.8-9.5 mm	SCHLAUCHSCHELLE ø 7,8-9,5 mm	ABRAZADERA APRIETA TUBO ø 7,8/9,5 mm
95	**1250241**	MOLLA A FORCELLA PER TUBO ø 4 mm	FORK SPRING FOR PIPE ø 4 mm	FEDER M/BREITE GABEL FÜR SCHLAUCH ø 4mm	MUELLE HORQUILLA PARA TUBO ø 4 mm
96	**1186514**	GUARNIZIONE OR 02015 SILICONE	O-RING 02015 SILICON	DICHTUNG O-RING 02015 SILIKON	JUNTA TÓRICA 02015 SILICONA
105	**1449174**	RACCORDO SFERICO TUBO VAPORE	BALL COUPLING STEAM PIPE	KUGELFÖRM.ANSCHLUSS FÜR DAMPFROHR	RACOR ESFÉRICO TUBO VAPOR
106	**1786322**	GUARNIZIONE ORM 0060-20 TERMOIL	GASKET ORM 0060-20 TERMOIL	DICHTUNG ORM 0060-20 TERMOIL	JUNTA ORM 0060-20 TERMOIL
108	**1331026**	POMPA VIBRAZIONE EP5GW 48W 230V 50Hz	VIBRATORY PUMP EP5GW 48W 230V 50Hz	VIBRATIONSPUMPE EP5GW 48W 230V 50Hz	BOMBA VIBRACIÓN EP5GW 48W 230V 50Hz
109	**1349651**	RACCORDO A PIPETTA A 90°	PIPETTE FITTING 90°	WINKELANSCHLUSS 90°	RACOR PIPA 90°
110	**1186411**	GUARNIZIONE OR 02031 EPDM	O-RING 02031 EPDM	DICHTUNG O-RING 02031 EPDM	JUNTA ARO "O" 02031 EPDM
111	**5057079**	VALVOLA SICUREZZA POMPA VIBRAZIONE	SAFETY VALVE FOR VIBRATION PUMP	SICHERHEITVENTIL VIBRATIONSPUMPE	VÁLVULA SEGURIDAD BOMBA VIBRACION
112	**1449283**	TUBO SILICONE ø 5x10 SHORE 60 - 100 mt	SILICONE HOSE ø 5x10 SHORE 60 - 100 m	SILIKONSCHAUCH ø 5x10 SHORE 60 - 100 m	TUBO SILICONA ø 5x10 SHORE 60 - 100 m
112	**1449683**	TUBO SILICONE ø 5x10 SHORE 60 - 10 mt	SILICONE HOSE ø 5x10 SHORE 60 - 10 m	SILIKONSCHAUCH ø 5x10 SHORE 60 - 10 m	TUBO SILICONA ø 5x10 SHORE 60 - 10 m
114	**1449133**	SPRUZZATORE VAPORE	NOOZLE FOR STEAM PIPE	DAMPFSPRITZDÜSE	BOQUILLA VAPOR
115	**1449132**	SPRUZZATORE VAPORE	NOZZLE FOR STEAM OUTLET	DAMPFSPRITZDÜSE	BOQUILLA VAPOR
116	**3528135**	DADO ESAGONALE ALTO M5	HEXAGONAL NUT HIGH M5	MUTTER SECHSKA. HOCH M5	TUERCA HEXAGONAL ALTA M5

DECO CARROZZERIA
DECO BODY PARTS
DECO GEHÄUSE
DECO CARROCERÍA

GA2001

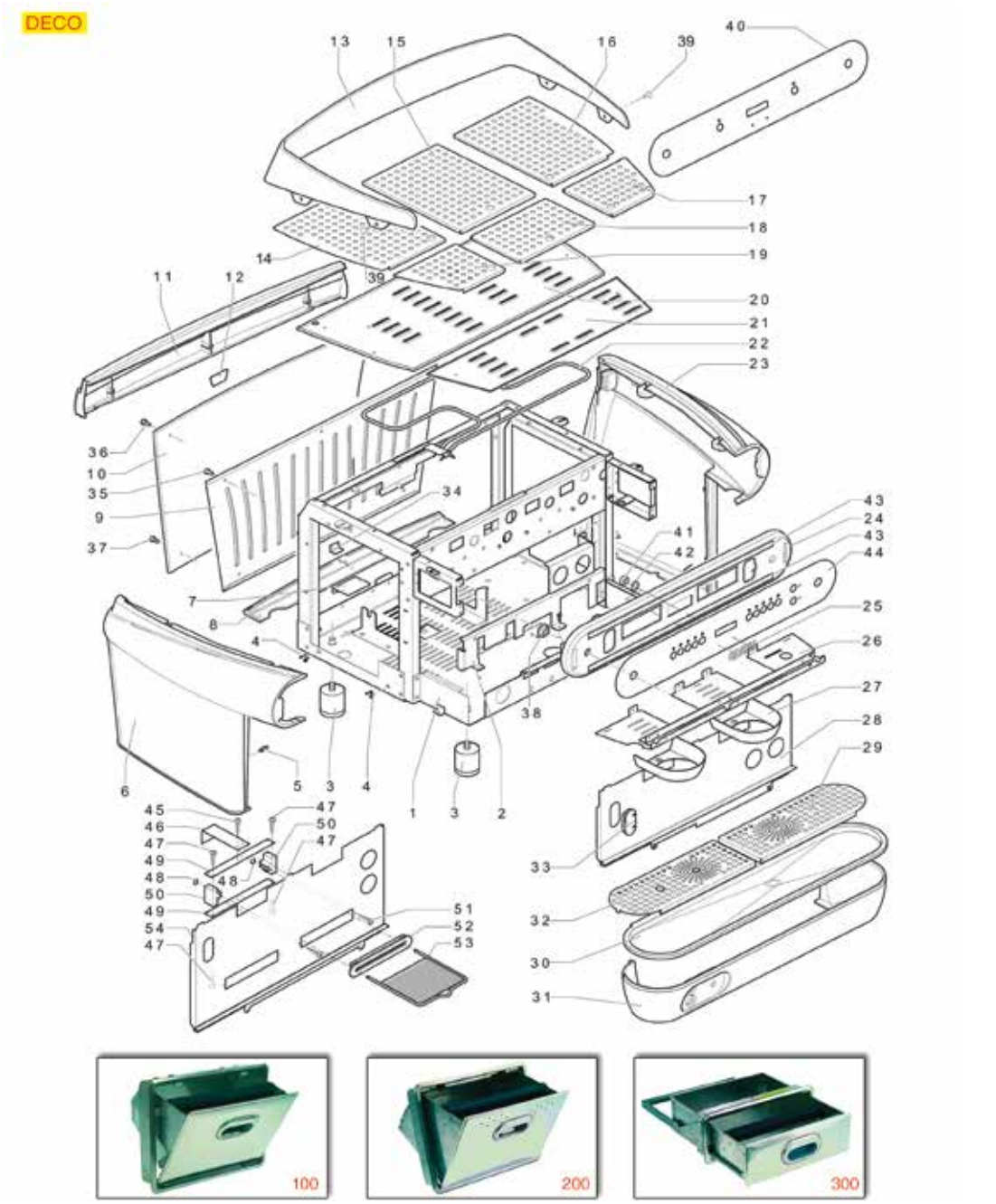

Posizioni senza cod. LF: a richiesta
Positions without LF Code No.: upon request
Abbildungen ohne LF Bestell-Nr.: auf Anfrage
Posiciones sin cód. LF: previa petición

GAGGIA

P.	Cod.	Descrizione	Description	Beschreibung	Descripción
100	**3080011**	CASSETTO FONDI CAFFÈ	KNOCKBOX	KAFFEESATZBEHÄLTER	CAJÓN RESIDUOS CAFÉ
200	**3080001**	CASSETTO FONDI CAFFÈ	KNOCKBOX	KAFFEESATZBEHÄLTER	CAJÓN RESIDUOS CAFÉ
300	**3080002**	CASSETTO INOX FONDI CAFFÈ	S/STEEL DRAWER FOR COFFEE GROUNDS	KAFFEESATZSCHUBLADE INOX	CAJÓN INOX RESIDUOS DE CAFÉ

DECO GRUPPO/CALDAIA/LIVELLO
DECO GROUP/BOILER/LEVEL
DECO GRUPPE/BOILER/NIVEAU
DECO GRUPO/CALDERÍN/NIVEL

GA2101

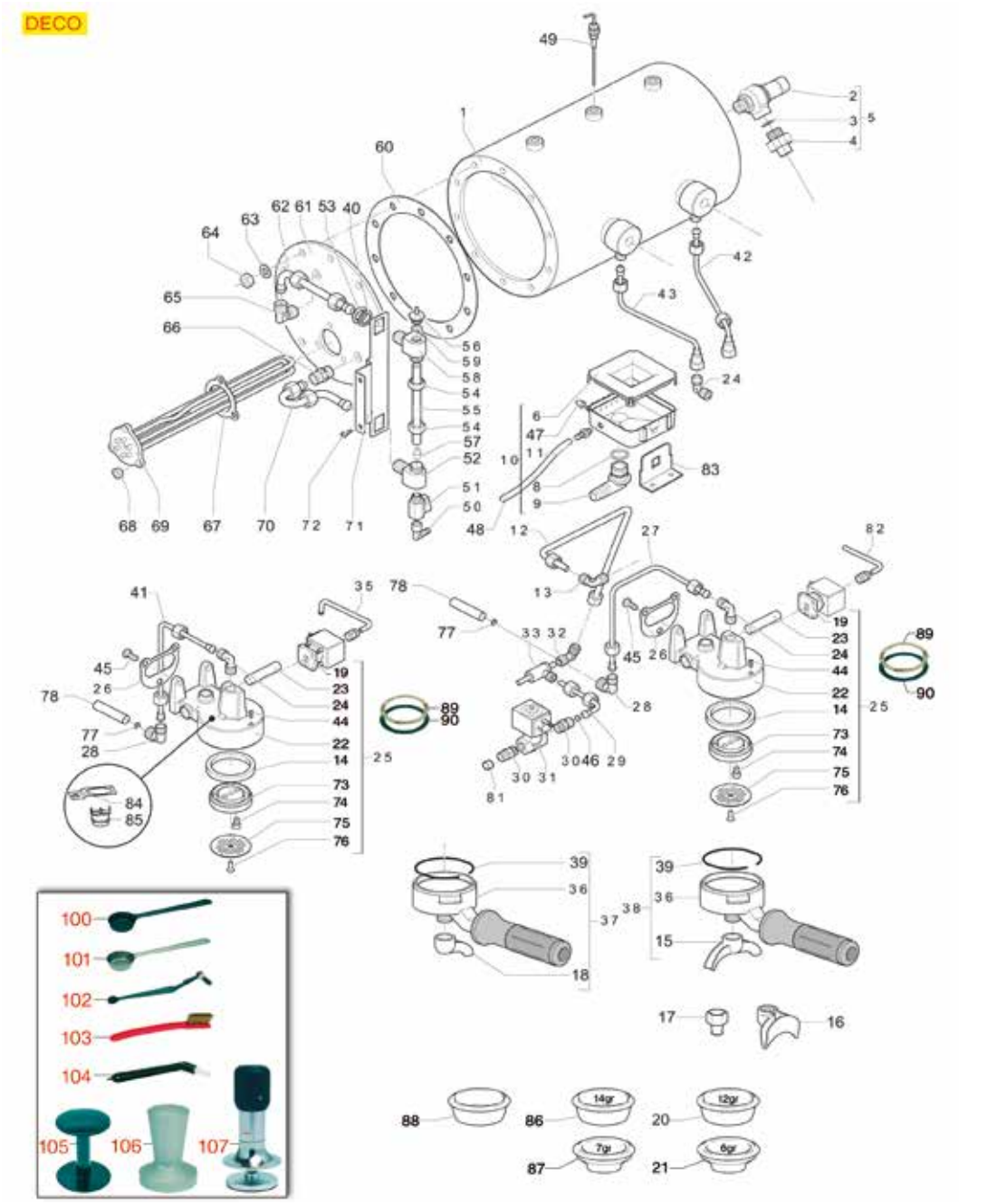

Posizioni senza cod. LF: a richiesta
Positions without LF Code No.: upon request
Abbildungen ohne LF Bestell-Nr.: auf Anfrage
Posiciones sin cód. LF: previa petición

GAGGIA

P.	Cod.	Descrizione	Description	Beschreibung	Descripción
2	**1515017**	VALVOLA CALDAIA ø 3/8"M-3/4"M - 1,8 bar	BOILER VALVE ø 3/8"M-3/4"M - 1.8 bar	VENTIL DURCHLAUFER. ø3/8"M-3/4"M-1,8 bar	VÁLVULA CALDERÍN ø 3/8"M-3/4"M - 1,8 bar
3	**3243266**	GUARNIZIONE OR 02081 EPDM	O-RING 02081 EPDM	O-RING 02081 EPDM	JUNTA ARO "O" 02081 EPDM
8	**1786233**	GUARNIZIONE OR 03087 EPDM	O-RING 03087 EPDM	DICHTUNG O-RING 03087 EPDM	JUNTA EN ARO "O" 03087 EPDM
9	**1527044**	RACCORDO PORTAGOMMA VASCHETTA SCARICO	HOSE-END FITTING FOR DRAIN TANK	SCHLAUCHANSCHLUSS FÜR ABLAUFSCHALE	RACOR SOPORTE GOMA CUBA DESAGÜE
10	**1527045**	VASCHETTA DI SCARICO	DRAIN TANK	ABLAUFSCHALE	CUBA DESAGÜE
13	**1349710**	RACCORDO A "L" ø 1/4"M-1/4"M NICHELATO	NICHEL PLATED L-FITTING ø 1/4"M-1/4"M	L-ANSCHLUSS ø 1/4"A-1/4"A VERNICKELT	RACOR EN "L" ø 1/4"M-1/4"M NIQUELADO
14	**1186676**	GUARNIZIONE PORTAFILTRO ø 72x56x8,5 mm	FILTER HOLDER GASKET ø 72x56x8.5 mm	SIEBTRÄGERDICHTUNG ø 72x56x8,5 mm	JUNTA PORTAFILTRO ø 72x56x8,5 mm
14	**1186741**	GUARNIZIONE PORTAFILTRO ø 72x56x8,5 mm	FILTER HOLDER GASKET ø 72x56x8.5 mm	SIEBTRÄGERDICHTUNG ø 72x56x8,5 mm	JUNTA PORTAFILTRO ø 72x56x8,5 mm
15	**1022524**	BECCUCCIO 2 TAZZE ø 3/8"	DOUBLE SPOUT ø 3/8"	AUSLAUFDÜSE 2-WEGE ø 3/8"	SALIDA 2 CAFÉS ø 3/8"
16	**1022506**	BECCUCCIO 2 TAZZE ø 3/8"	DOUBLE SPOUT ø 3/8"	AUSLAUF 2-WEGE ø 3/8"	SALIDA 2 CAFES ø 3/8"
17	**1022503**	BECCUCCIO 1 TAZZA DIRITTO ø 3/8"	STRAIGHT SINGLE SPOUT ø 3/8"	AUSLAUF 1-WEG GERADE ø 3/8"	SALIDA 1 CAFÉ RECTA ø 3/8"
18	**1022501**	BECCUCCIO 1 TAZZA ø 3/8"	SINGLE SPOUT ø 3/8"	AUSLAUF 1-WEG ø 3/8"	SALIDA 1 CAFÉ ø 3/8"
19	**1120335**	ELETTROVALVOLA PARKER 3 VIE 230V 50/60Hz	3-WAY SOLENOID VALVE PARKER 230V 50/60Hz	3-WEGE MAGNETVENTIL PARKER 230V 50/60Hz	ELECTROVÁLVULA PARKER 3VÍAS 230V 50/60Hz
26	**1186980**	GUARNIZIONE GRUPPO 73x61x1 mm	COFFEE GROUP GASKET 73x61x1 mm	GRUPPENDICHTUNG 73x61x1 mm	JUNTA GRUPO 73x61x1 mm
30	**1349102**	RACCORDO ø 1/4"M-1/4"M	FITTING ø 1/4"M-1/4"M	ANSCHLUSS ø 1/4"AUßENGEW. 1/4"AUßENGEW.	RACOR ø 1/4"M-1/4"M
32	**1120243**	ELETTROVALVOLA PARKER 2 VIE 230V 50/60Hz	2-WAYS SOLEN.VALVE PARKER 230V 50/60Hz	MAGNETVENTIL PARKER 2 WEGE 230V 50/60Hz	ELECTROVÁLVULA PARKER 2 VÍAS 230V 50/60H
36	**1165026**	PORTAFILTRO MACCHINE CAFFÈ GAGGIA	FILTER HOLDER GAGGIA	SIEBTRÄGER KAFFEEMASCHINEN GAGGIA	PORTAFILTRO MÁQUINAS DE CAFÉ GAGGIA
37	**1165109**	PORTAFILTRO COMPLETO 1 TAZZA GAGGIA	COMPLETE FILTER HOLDER 1 CUP GAGGIA	SIEBTRÄGER KOMPLETT 1 TASSE GAGGIA	SOPORTE FILTRO COMPLETO 1 TAZA GAGGIA
38	**1165108**	PORTAFILTRO COMPLETO 2 TAZZE GAGGIA	COMPLETE FILTER HOLDER 2 CUPS GAGGIA	SIEBTRÄGER KOMPLETT 2 TASSEN GAGGIA	SOPORTE FILTRO COMPLETO 2 TAZAS GAGGIA
39	**1250333**	MOLLA FERMAFILTRO ø 1,30 mm INOX	SPRING FILTER BLOCK ø 1.30 mm ST.STEEL	FEDER FÜR FILTERSPERRE ø 1,30 mm EDELST.	MUELLE PARO FILTRO ø 1,30 mm INOX
40	**1186399**	RONDELLA PIANA M16	WASHER FLAT M16	FLACHSCHEIBE M16	ARANDELA PLANA M16
44	**1528100**	VITE A TESTA CILINDRICA M4x12	CYLINDER HEAD SCREW M4x12	ZYLINDERKOPFSCHRAUBE M4x12	TORNILLO DE CABEZA CILINDRO M4x12
45	**1528622**	VITE A TESTA ESAGONALE M8x16	HEXAGON HEAD SCREW M8x16	SECHSKANTSCHRAUBE M8x16	TORNILLO CABEZA HEXAGONAL M8x16
49	**1341016**	SONDA LIVELLO ø 1/4"M-123 mm	LEVEL PROBE ø 1/4"M-123 mm	NIVEAUSONDE ø 1/4"M-123 mm	SONDA NIVEL ø 1/4"M-123 mm
51	**3526699**	VALVOLA A SFERA ø 1/4"MF	BALL VALVE ø 1/4" MF	KUGELVENTIL ø 1/4" AUßEN/INNEN	VÁLVULA A ESFERA ø 1/4" MH
53	**1348036**	DADO ø 3/8" CHIAVE 21x6 mm	NUT ø 3/8" WRENCH 21x6mm	SECHSKANTMUTTER ø 3/8" SCHLÜSSEL 21x6 mm	TUERCA ø 3/8" LLAVE 21x6 mm
54	**1528136**	DADO FISSAGGIO VETRO ø 1/2"F FORO 13 mm	GLASS FASTENING NUT ø 1/2"F HOLE 13 mm	BEFESTIGUNGSM.F. GLAS ø 1/2"I LOCH 13 mm	TUERCA ANCLAJE CRISTAL ø1/2"H AGUJ. 13mm
55	**1520516**	VETRO LIVELLO ø 12x135 mm	LEVEL GLASS ø 12x135 mm	WASSERSTANDGLAS ø 12x135 mm	CRISTAL NIVEL ø 12x135 mm
56	**1523537**	VALVOLA CALDAIA ø 1/4"M	BOILER VALVE ø 1/4"M	VENTIL FÜR DURCHLAUFERHITZER ø 1/4"A	VÁLVULA CALDERÍN ø 1/4"M
57	**1186226**	GUARNIZIONE PIANA EPDM	FLAT EPDM GASKET	FLACHDICHTUNG EPDM	JUNTA PLANA EPDM
59	**1186404**	GUARNIZIONE PIANA PTFE ø 18x13x2 mm	PTFE FLAT GASKET ø 18x13x2 mm	FLACHDICHTUNG AUS PTFE ø 18x13x2 mm	JUNTA PLANA PTFE ø 18x13x2 mm
60	**1186296**	GUARNIZIONE CALDAIA ø 220x168x2 mm	GASKET BOILER ø 220x168x2 mm	DICHTUNG F. DURCHLAUFERH. ø 220x168x2 mm	JUNTA CALDERA ø 220x168x2 mm
64	**3060054**	DADO ESAGONALE MEDIO M10	HEXAGONAL NUT M10 MEDIUM	SECHSKANTMUTTER MEDIUM M10	TUERCA HEXAG. MEDIA M10
65	**1349706**	RACCORDO A "L" ø 3/8"M-3/8"M NICHELATO	L-FITTING ø 3/8"M-3/8"M NICKEL-PLATED	L-ANSCHLUSS ø 3/8"A-3/8"A VERNICKELT	RACOR EN "L" ø 3/8"M-3/8"M NIQUELADO
66	**1349103**	RACCORDO ø 3/8"M-3/8"M	FITTING ø 3/8"M-3/8"M	ANSCHLUSS ø 3/8"AUßENGEW. 3/8"AUßENGEW.	RACOR ø 3/8"M-3/8"M
67	**1186584**	GUARNIZIONE TRIANGOLARE RESISTENZA	TRIANGULAR GASKET FOR HEATING ELEMENT	DREIECKIGE DICHTUNG FÜR HEIZKÖRPER	JUNTA TRIANGULAR RESISTENCIA
67	**1186635**	GUARNIZIONE TRIANGOLARE RESISTENZA	TRIANGULAR GASKET FOR HEATING ELEMENT	DREIECKIGE DICHTUNG FÜR HEIZKÖRPER	JUNTATRIANGULAR RESISTENCIA
67	**1786006**	GUARNIZIONE TRIANGOLARE RESISTENZA	TRIANGULAR GASKET FOR HEATING ELEMENT	DREIECKIGE DICHTUNG FÜR HEIZKÖRPER	JUNTA TRIANGULAR RESISTENCIA
68	**1528621**	DADO ESAGONALE BASSO M8	HEXAGONAL NUT M8 SHORT M8	SECHSKANTMUTTER KURZ M8	TUERCA HEXAGONAL BAJA M8
69	**1755267**	RESISTENZA 4760W 240V	HEATING ELEMENT 4760W 240V	HEIZKÖRPER 4760W 240V	RESISTENCIA 4760W 240V
69	**1755268**	RESISTENZA 5000/5950W 220/240V	HEATING ELEMENT 5000/5950W 220/240V	HEIZKÖRPER 5000/5950W 220/240V	RESISTENCIA 5000/5950W 220/240V
69	**1755269**	RESISTENZA 7140W 240V	HEATING ELEMENT 7140W 240V	HEIZKÖRPER 7140W 240V	RESISTENCIA 7140W 240V
72	**5055105**	VITE A TESTA CILINDRICA M4x10	CYLINDER HEAD SCREW M4x10	ZYLINDERKOPFSCHRAUBE M4x10	TORNILLO CABEZA CILÍND. M4x10
73	**1086509**	DIFFUSORE PORTADOCCIA	SHOWER HOLDER DIFFUSER	VERTEILER DUSCHTRÄGER	DIFUSOR PORTADUCHA
74	**1184010**	VITE A TESTA CILINDRICA BASSA M6x10	LOW CYLINDER HEAD SCREW M6x10	ZYLINDERKOPFSCHRAUBE NIEDRIG M6x10	TORNILLO CABEZA DE CILINDRO BAJA M6x10
75	**1081021**	DOCCIA EROGAZIONE ø 55 mm	SHOWER SCREEN ø 55 mm	AUSLAUFDUSCHE ø 55 mm	DUCHA EROGACIÓN ø 55 mm
86	**1160262**	FILTRO 2 TAZZE 14 gr	FILTER 2-CUP 14 g	KAFFEESIEB 2 TASSEN 14 g	FILTRO 2 TAZAS 14 g
87	**1160261**	FILTRO 1 TAZZA 7 gr	1 CUP FILTER 7 gr	FILTER 1 TASSE 7 g	FILTRO 1 TAZA 7 gr
88	**1160339**	FILTRO CIECO	BLIND FILTER	BLINDFILTER	FILTRO CIEGO
89	**1190001**	SPESSORE CARTA ø 73x59x0,8 mm	PAPER SHIM ø 73x59x0.8 mm	ABSTANDSSTÜCK AUS PAPIER ø 73x59x0,8 mm	ESPESOR PAPEL ø 73x59x0,8 mm
90	**1190002**	SPESSORE GOMMA ø 73x59x1 mm EPDM	RUBBER SHIM ø 73x59x1 mm EPDM	ABSTANDSSTÜCK GUMMI ø 73,5x59x1 mm EPDM	ESPESOR GOMA ø 73,5x59x1 mm EPDM
100	**1069001**	CUCCHIAIO DOSATORE IN PLASTICA 20 ml	PLASTIC MEASURING SPOON 20 ml	DOSIERLÖFFEL AUS KUNSTSTOFF 20 ml	CUCHARA DOSIFICADOR PLÁSTICO 20 ml
101	**1069002**	CUCCHIAIO DOSATORE INOX 20 ml	STAINLESS STEEL MEASURING SPOON 20 ml	DOSIERLÖFFEL AUS EDELSTAHL 20 ml	CUCHARA DOSIFICADOR INOX 20 ml
102	**1384003**	SPAZZOLINO PULISCIDOCCE NERO	BLACK SHOWER CLEANING BRUSH	BÜRSTE ZUR DUSCHENREINIGUNG SCHWARZ	CEPILLO LIMPIA-DUCHAS
103	**1384002**	SPAZZOLINA PER MANUTENZIONE	BRUSH FOR MAINTENANCE	BÜRSTE FÜR WARTUNG	CEPILLO PARA MANTENIMIENTO
104	**1384001**	SPAZZOLINO PULISCIDOCCE	BRUSH FOR COFFEE SHOWER	BÜRSTE ZUR DUSCHENREINIGUNG	CEPILLO LIMPIA DUCHAS
105	**1385002**	PRESSINO NYLON ø 50/57 mm	NYLON COFFEE TAMPER ø 50/57 mm	TAMPER AUS NYLON ø 50/57 mm	PRENSA CAFÉ NYLON ø 50/57 mm
106	**1385041**	PRESSINO ALLUMINIO LUCIDO ø 57 mm	POLISHED ALUMINUM TAMPER ø 57 mm	TAMPER AUS ALUMINIUM LACKIERT ø 57 mm	PRENSA ALUMINIO PULIDO ø 57 mm
106	**1385053**	PRESSINO ALLUMINIO ANODIZZATO ø 58 mm	ANODISED ALUMINUM TAMPER ø 58 mm	TAMPER AUS ELOXIERTEM ALUMINIUM ø 58 mm	PRENSA CAFÉ ALUMINIO ANODIZADO ø 58 mm
107	**1385600**	PRESSINO DINAMOMETRICO MANUALE ø 57 mm	DYNAMOMET. MANUAL COFFEE TAMPER ø 57mm	DYNAMOMETR.HAND-KAFFEE TAMPER ø 57mm	PRENSA CAFÉ DINAMOMÉTR. MANUAL ø 57 mm

DECO RUBINETTO ACQUA E DOSATORI
DECO WATER TAP AND DOSERS
DECO WASSERHAHN UND DOSIERGERÄTE
DECO GRIFO AGUA Y DOSIFICADORES

GA2201

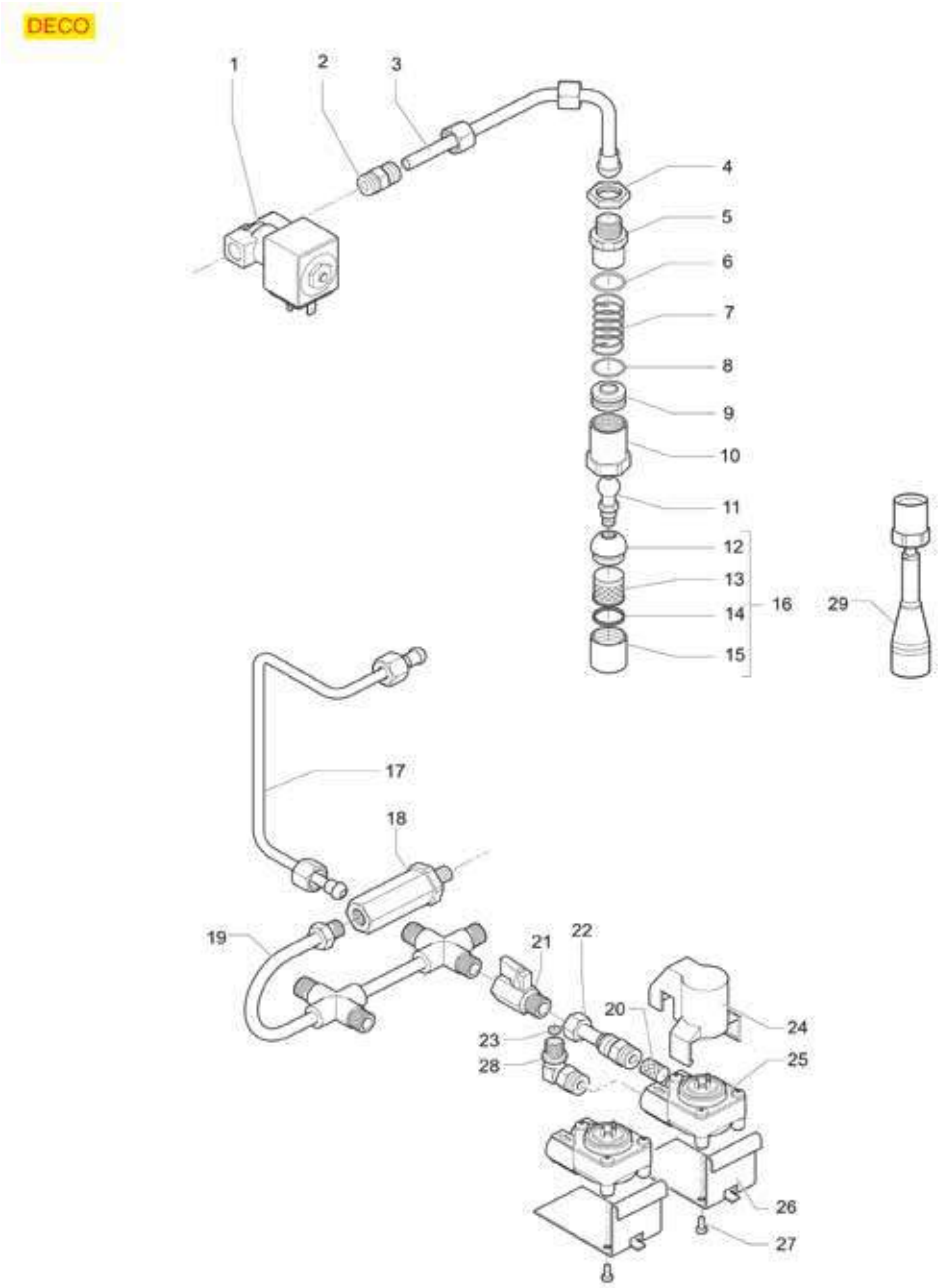

Posizioni senza cod. LF: a richiesta
Positions without LF Code No.: upon request
Abbildungen ohne LF Bestell-Nr.: auf Anfrage
Posiciones sin cód. LF: previa petición

GAGGIA

P.	Cod.	Descrizione	Description	Beschreibung	Descripción
1	**1120354**	ELETTROVALVOLA PARKER 2 VIE 230V 50/60Hz	2-WAY SOLENOID VALVE PARKER 230V 50/60Hz	2-WEGE MAGNETVENTIL PARKER 230V 50/60Hz	ELECTROVÁLVULA PARKER 2 VÍAS 230V 50/60H
2	**1349102**	RACCORDO ø 1/4"M-1/4"M	FITTING ø 1/4"M-1/4"M	ANSCHLUSS ø 1/4"AUßENGEW. 1/4"AUßENGEW.	RACOR ø 1/4"M-1/4"M
4	**1755006**	DADO ø 1/4"	NUT ø 1/4"	MUTTER ø 1/4"	TUERCA ø 1/4"
6	**1786232**	GUARNIZIONE OR 02062 VITON MARRONE	O-RING 02062 BROWN VITON	DICHTUNG O-RING 02062 VITON BRAUN	JUNTA EN ARO "O" 02062 VITON MARRÓN
7	**1250534**	MOLLA ø 12x22 mm	SPRING ø 12x22 mm	FEDER ø 12x22 mm	MUELLE TUBO AGUA ø 12x22 mm
8	**1186709**	GUARNIZIONE OR 0115 VITON	O-RING 0115 VITON	DICHTUNG O-RING 0115 VITON	JUNTA ARO "O" 0115 VITON
9	**1786230**	TENUTA CONICA PTFE ø 14,5x6,5x9 mm	PTFE CONICAL SEAL ø 14.5x6.5x9 mm	KEGELDICHTUNG PTFE ø 14,5x6,5x9 mm	ESTANQUEIDAD CÓNICA PTFE ø 14,5x6,5x9m
16	**1449332**	SPRUZZATORE ACQUA	WATER PIPE NOZZLE	WASSERSPRITZDÜSE	BOQUILLA AGUA
18	**1720005**	VALVOLA ESPANSIONE ø 1/4"F-7 mm 11 bar	EXPANSION VALVE ø 1/4"F-7 mm 11 bar	EXPANSIONSVENTIL ø 1/4"I-7 mm 11 bar	VÁLVULA DE EXPANSIÓN ø 1/4"H-7 mm 11 bar
21	**3526699**	VALVOLA A SFERA ø 1/4"MF	BALL VALVE ø 1/4" MF	KUGELVENTIL ø 1/4" AUßEN/INNEN	VÁLVULA A ESFERA ø 1/4" MH
25	**1455060**	CONTATORE VOLUMETRICO GICAR	VOLUMETRIC FLOWMETER GICAR	VOLUMETRISCHER ZÄHLER GICAR	CONTADOR VOLUMÉTRICO GICAR
27	**1528100**	VITE A TESTA CILINDRICA M4x12	CYLINDER HEAD SCREW M4x12	ZYLINDERKOPFSCHRAUBE M4x12	TORNILLO DE CABEZA CILINDRO M4x12

DECO RUBINETTO VAPORE
DECO STEAM TAP
DECO DAMPFHAHN
DECO GRIFO VAPOR

GA2301

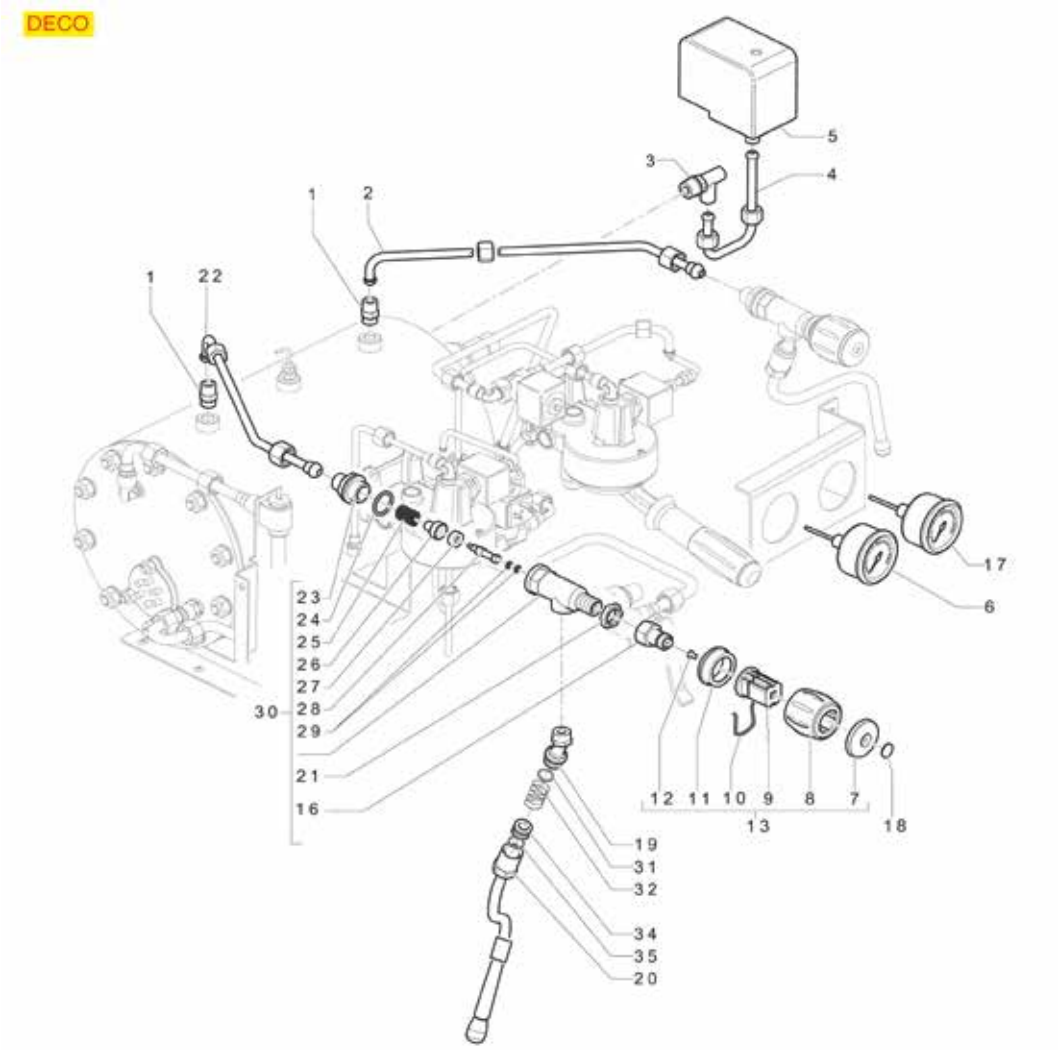

Posizioni senza cod. LF: a richiesta
Positions without LF Code No.: upon request
Abbildungen ohne LF Bestell-Nr.: auf Anfrage
Posiciones sin cód. LF: previa petición

GAGGIA

P.	Cod.	Descrizione	Description	Beschreibung	Descripción
5	**1320531**	PRESSOSTATO P302/6 TRIPOLARE 30A	PRESSURE SWITCH P302/6 3-POLES 30A	DRUCKSCHALTER P302/6 3-POLIG 30A	PRESOSTATO P302/6 TRIPOLAR 30A
6	**1245061**	MANOMETRO POMPA ø 41 mm 0÷15 bar	PUMP PRESSURE GAUGE ø 41 mm 0÷15 bar	MANOMETER FÜR PUMPE ø 41 mm 0÷15 bar	MANÓMETRO BOMBA ø 41 mm 0÷15 bar
12	**3528291**	VITE A TESTA SVASATA PIANA M4x8	CROSS HEAD FLUSH SCREW M4x8	SCHRAUBE M4X8	TORNILLO M4x8
13	**1241176**	MANOPOLA RUBINETTO ACQUA/VAPORE	WATER/STEAM TAP KNOB	DREHKNOPF WASSER-/DAMPFHAHN	MANDO GRIFO AGUA/VAPOR
16	**1324400**	PERNO RUBINETTO	TAP SPINDLE	STIFT FÜR HAHN	PERNO GRIFO
17	**1245055**	MANOMETRO CALDAIA ø 41 mm 0÷3 bar	BOILER PRESSURE GAUGE ø 41 mm 0÷3 bar	MANOMETER DURCHLAUFERH. ø 41mm 0÷3 bar	MANÓMETRO CALDERA ø 41 mm 0÷3 bar
18	**1241417**	SERIGRAFIA VAPORE PER MANOPOLA	STEAM SILK SCREEN PRINT. F. HANDLE	KLEBESIEBDRUCK DAMPFDREHKNOPF	SERIGRAFÍA VAPOR PARA MANDO
20	**1549019**	TUBO VAPORE COMPLETO INOX ø 10 mm	STEAM PIPE COMPLETE STAIN.STEEL ø10mm	DAMPFROHR KOMPLETT EDELSTAHL ø 10 mm	TUBO VAPOR COMPLETO INOX ø 10 mm
20	**1549021**	TUBO VAPORE COMPLETO ø 10 mm	PIPE STEAM COMPLETE ø 10 mm	DAMPFROHR KOMPLETT ø 10 mm	TUBO VAPOR COMPLETO ø 10 mm
21	**1348036**	DADO ø 3/8" CHIAVE 21x6 mm	NUT ø 3/8" WRENCH 21x6mm	SECHSKANTMUTTER ø 3/8" SCHLÜSSEL 21x6 mm	TUERCA ø 3/8" LLAVE 21x6 mm
24	**1186591**	GUARNIZIONE OR 0128 VITON	O-RING 0128 VITON	DICHTUNG O-RING 0128 VITON	JUNTA ARO "O" 0128 VITON
27	**1186985**	GUARNIZIONE PIANA EPDM ø 15x6x6 mm	FLAT EPDM GASKET ø 15x6x6 mm	FLACHDICHTUNG EPDM ø 15x6x6 mm	JUNTA PLANA EPDM ø 15x6x6
28	**1324158**	PERNO PER RUBINETTO ACQUA/VAPORE	WATER/STEAM TAP PIN	STIFT FÜR WASSER-/DAMPFHAHN	PERNO PARA GRIFO AGUA/VAPOR
29	**1186900**	GUARNIZIONE OR 02015 VITON	O-RING 02015 VITON	DICHTUNG O-RING 02015 VITON	JUNTA ARO "O" 02015 VITON
30	**1348483**	RUBINETTO VAPORE ACQUA	WATER/STEAM TAP	DAMPF- / WASSERVENTIL	GRIFO VAPOR AGUA
31	**1786232**	GUARNIZIONE OR 02062 VITON MARRONE	O-RING 02062 BROWN VITON	DICHTUNG O-RING 02062 VITON BRAUN	JUNTA EN ARO "O" 02062 VITON MARRÓN
32	**1250534**	MOLLA ø 12x22 mm	SPRING ø 12x22 mm	FEDER ø 12x22 mm	MUELLE TUBO AGUA ø 12x22 mm
34	**1786230**	TENUTA CONICA PTFE ø 14,5x6,5x9 mm	PTFE CONICAL SEAL ø 14.5x6.5x9 mm	KEGELDICHTUNG PTFE ø 14,5x6,5x9 mm	ESTANQUEIDAD CÓNICA PTFE ø 14,5x6,5x9m
35	**1186709**	GUARNIZIONE OR 0115 VITON	O-RING 0115 VITON	DICHTUNG O-RING 0115 VITON	JUNTA ARO "O" 0115 VITON
50	**1394553**	TERMOMETRO ANALOGICO ø 25 mm	ANALOGICAL THERMOMETER ø 25 mm	ANALOGTHERMOMETER ø 25 mm	TERMÓMETRO ANALÓGICO ø 25 mm
51	**1394554**	TERMOMETRO ANALOGICO ø 45 mm	ANALOG THERMOMETER ø 45 mm	ANALOGTHERMOMETER ø 45 mm	TERMÓMETRO ANALÓGICO ø 45 mm
103	**1024051**	CAFFETTIERA A SERVIRE PRATIKA 0,60 L	SERVING COFFEE POT PRATIKA 0.60 L	SERVIERKANNE PRATIKA 0,60 L	JARRITA PARA CAFÉ PRATIKA 0,60 L
104	**1024052**	CAFFETTIERA A SERVIRE PRATIKA 0,70 L	SERVING COFFEE POT PRATIKA 0.70 L	SERVIERKANNE PRATIKA 0,70 L	JARRITA PARA CAFÉ PRATIKA 0,70 L
105	**1024053**	CAFFETTIERA A SERVIRE PRATIKA 1,10 L	SERVING COFFEE POT PRATIKA 1.10 L	SERVIERKANNE PRATIKA 1,10 L	JARRITA PARA CAFÉ PRATIKA 1,10 L
200	**1024001**	LATTIERA PRATIKA 0,20 L	MILK PITCHER PRATIKA 0.20 L	MILCHKÄNNCHEN PRATIKA 0,20 L	JARRA LECHERA PRATIKA 0,20 L
201	**1024002**	LATTIERA PRATIKA 0,30 L	MILK PITCHER PRATIKA 0.30 L	MILCHKÄNNCHEN PRATIKA 0,30 L	JARRA LECHERA PRATIKA 0,30 L
202	**1024003**	LATTIERA PRATIKA 0,45 L	MILK PITCHER PRATIKA 0.45 L	MILCHKÄNNCHEN PRATIKA 0,45 L	JARRA LECHERA PRATIKA 0,45 L
203	**1024004**	LATTIERA PRATIKA 0,60 L	MILK PITCHER PRATIKA 0.60 L	MILCHKÄNNCHEN PRATIKA 0,60 L	JARRA LECHERA PRATIKA 0,60 L
204	**1024005**	LATTIERA PRATIKA 0,70 L	MILK PITCHER PRATIKA 0.70 L	MILCHKÄNNCHEN PRATIKA 0,70 L	JARRA LECHERA PRATIKA 0,70 L
205	**1024006**	LATTIERA PRATIKA 1,10 L	MILK PITCHER PRATIKA 1.10 L	MILCHKÄNNCHEN PRATIKA 1,10 L	JARRA LECHERA PRATIKA 1,10 L
300	**1224900**	LATTIERA 0,10 L	MILK PITCHER 0.10L	MILCHKÄNNCHEN 0,10 L	JARRA LECHERA 0,10 L
302	**1224901**	LATTIERA 0,35 L	MILK JUG 0.35 L	MILCHKÄNNCHEN 0,35 l	JARRA LECHERA 0,35 l
303	**1224902**	LATTIERA 0,60 L	MILK JUG 0.60 L	MILCHKÄNNCHEN 0,60 l	JARRA LECHERA 0,60 l
304	**1224903**	LATTIERA 1 L	MILK JUG 1 L	MILCHKÄNNCHEN 1 l	JARRA LECHERA 1 l
305	**1224904**	LATTIERA 1,5 L	MILK JUG 1.5 L	MILCHKÄNNCHEN 1,5 l	JARRA LECHERA 1,5 l
400	**1224014**	LATTIERA EUROPA CON BECCUCCIO 0,25 L	MILK PITCHER EUROPA WITH SPOUT 0.25 L	MILCHKÄNNCHEN EUROPA MIT AUSLAUF 0,25 L	JARRA LECHERA EUROPA CON SALIDA 0,25L
401	**1224015**	LATTIERA EUROPA CON BECCUCCIO 0,35 L	MILK PITCHER EUROPA WITH SPOUT 0.35 L	MILCHKÄNNCHEN EUROPA MIT AUSLAUF 0,35 L	JARRA LECHERA EUROPA CON SALIDA 0,35L
402	**1224010**	LATTIERA EUROPA CON BECCUCCIO 0,50 L	MILK PITCHER EUROPA WITH SPOUT 0.50 L	MILCHKÄNNCHEN EUROPA MIT AUSLAUF 0,50 L	JARRA LECHERA EUROPA CON SALIDA 0,50 L
403	**1224011**	LATTIERA EUROPA CON BECCUCCIO 0,75 L	MILK PITCHER EUROPA WITH SPOUT 0.75 L	MILCHKÄNNCHEN EUROPA MIT AUSLAUF 0,75 L	JARRA LECHERA EUROPA CON SALIDA 0,75 L
404	**1224012**	LATTIERA EUROPA CON BECCUCCIO 1 L	MILK PITCHER EUROPA WITH SPOUT 1 L	MILCHKÄNNCHEN EUROPA MIT AUSLAUF 1 L	JARRA LECHERA EUROPA CON SALIDA 1 L
405	**1224013**	LATTIERA EUROPA CON BECCUCCIO 1,5 L	MILK PITCHER EUROPA WITH SPOUT 1.5 L	MILCHKÄNNCHEN EUROPA MIT AUSLAUF 1,5 L	JARRA LECHERA EUROPA CON SALIDA 1,5 L

DECO RUBINETTO CARICO E MOTORE
DECO INLET TAP AND MOTOR
DECO INLAUFHAHN UND MOTOR
DECO GRIFO CARGA Y MOTOR

GA2401

DECO

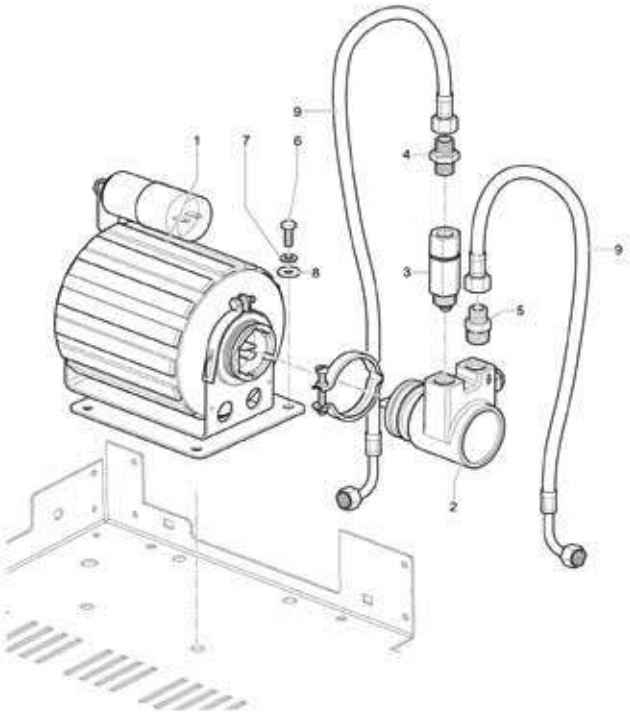

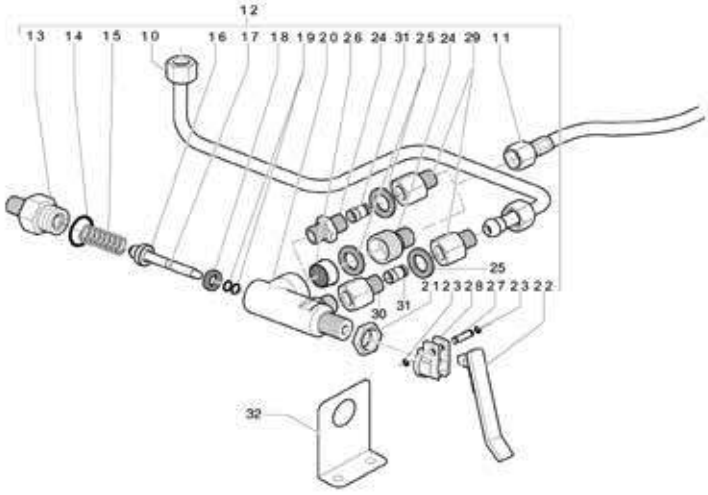

Posizioni senza cod. LF: a richiesta
Positions without LF Code No.: upon request
Abbildungen ohne LF Bestell-Nr.: auf Anfrage
Posiciones sin cód. LF: previa petición

GAGGIA

P.	Cod.	Descrizione	Description	Beschreibung	Descripción
1	**1240368**	MOTORE RPM A FASCETTA 165W	RPM CLAMP MOTOR 165W	MOTOR RPM MIT SCHELLENANSCHLUSS 165W	MOTOR RPM DE ABRAZADERA 165W
2	**1330001**	POMPA VOLUMETRICA ROTOFLOW ø 3/8" NPT	ROTARY VANE PUMP ROTOFLOW ø 3/8" NPT	VERDRÄNGERPUMPE ROTOFLOW ø 3/8" NPT	BOMBA VOLUMÉTRICA ROTOFLOW ø 3/8" NPT
2	**1330012**	POMPA VOLUMETRICA PROCON ø 3/8" NPT	ROTARY VANE PUMP PROCON ø 3/8" NPT	VERDRÄNGERPUMPE PROCON ø 3/8" NPT	BOMBA VOLUMÉTRICA PROCON ø 3/8" NPT
3	**1720004**	VALVOLA DI NON RITORNO ø 3/8"M-1/4"F	CHECK VALVE ø 3/8"M-1/4"F	RÜCKSCHLAGSVENTIL ø 3/8"A-1/4"I	VÁLVULA DE REGRESIÓN ø 3/8"M-1/4"H
5	**1349112**	RACCORDO ø 1/4"M-3/8"M	FITTING ø 1/4"M-3/8"M	ANSCHLUSS ø 1/4"AUßENGEW. 3/8"AUßENGEW.	RACOR ø 1/4"M-3/8"M
6	**1528622**	VITE A TESTA ESAGONALE M8x16	HEXAGON HEAD SCREW M8x16	SECHSKANTSCHRAUBE M8x16	TORNILLO CABEZA HEXAGONAL M8x16
9	**5025958**	TUBO FLEX ø 1/4" Fc x Fc 500 mm	FLEX HOSE Ø 1/4" Fc x Fc 500 MM	SCHLAUCH FLEX ø 1/4" Fc x Fc 500 mm	TUBO FLEX ø 1/4" Fc x Fc 500 mm
12	**1358006**	RUBINETTO CARICO ACQUA COMPLETO	COMPLETE WATER INLET TAP	WASSEREINLAUFHAHN KOMPLETT	GRIFO CARGA AGUA COMPLETO
14	**3186181**	GUARNIZIONE OR 03068 EPDM	O-RING 03068 EPDM	DICHTUNG O-RING 03068 EPDM	JUNTA ARO "O" 03068 EPDM
18	**1186983**	GUARNIZIONE PIANA VITON ø 15x7x3 mm	GASKET FLAT VITON ø 15x7x3 mm	FLACHDICHTUNG VITON ø 15x7x3 mm	JUNTA PLANA VITÓN ø 15x7x3 mm
19	**1186900**	GUARNIZIONE OR 02015 VITON	O-RING 02015 VITON	DICHTUNG O-RING 02015 VITON	JUNTA ARO "O" 02015 VITON
21	**1348036**	DADO ø 3/8" CHIAVE 21x6 mm	NUT ø 3/8" WRENCH 21x6mm	SECHSKANTMUTTER ø 3/8" SCHLÜSSEL 21x6 mm	TUERCA ø 3/8" LLAVE 21x6 mm
22	**1241150**	MANOPOLA RUBINETTO CARICO	INLET TAP LEVER	DREHKNOPF FÜR EINLAUFHAHN	MANDO GRIFO EROGACIÓN
25	**1786231**	GUARNIZIONE PIANA EPDM ø 24x15x3 mm	GUARNIZIONE PIANA EPDM ø 24x15x3 mm	FLACHDICHTUNG EPDM ø 24x15x3 mm	JUNTA PLANA EPDM ø 24x15x3 mm
26	**1449317**	SPRUZZATORE ACQUA	WATER PIPE NOZZLE	WASSERSPRITZDÜSE	BOQUILLA AGUA
27	**1324159**	PERNO ø 5x20,5 mm	PIN ø 5x20.5 mm	STIFT ø 5x20,5 mm	PERNO ø 5x20,5 mm
28	**1358007**	GHIERA PER LEVA RUBINETTO CARICO	NUT FOR INLET TAP LEVER	RING FÜR EINLAUFHAHNHEBEL	CERCO PARA PALANCA GRIFO CARGA

DECO IMPIANTO ELETTRICO
DECO ELECTRICAL SYSTEM
DECO ELEKTROSYSTEM
DECO CIRCUITO ELÉCTRICO

GA2501

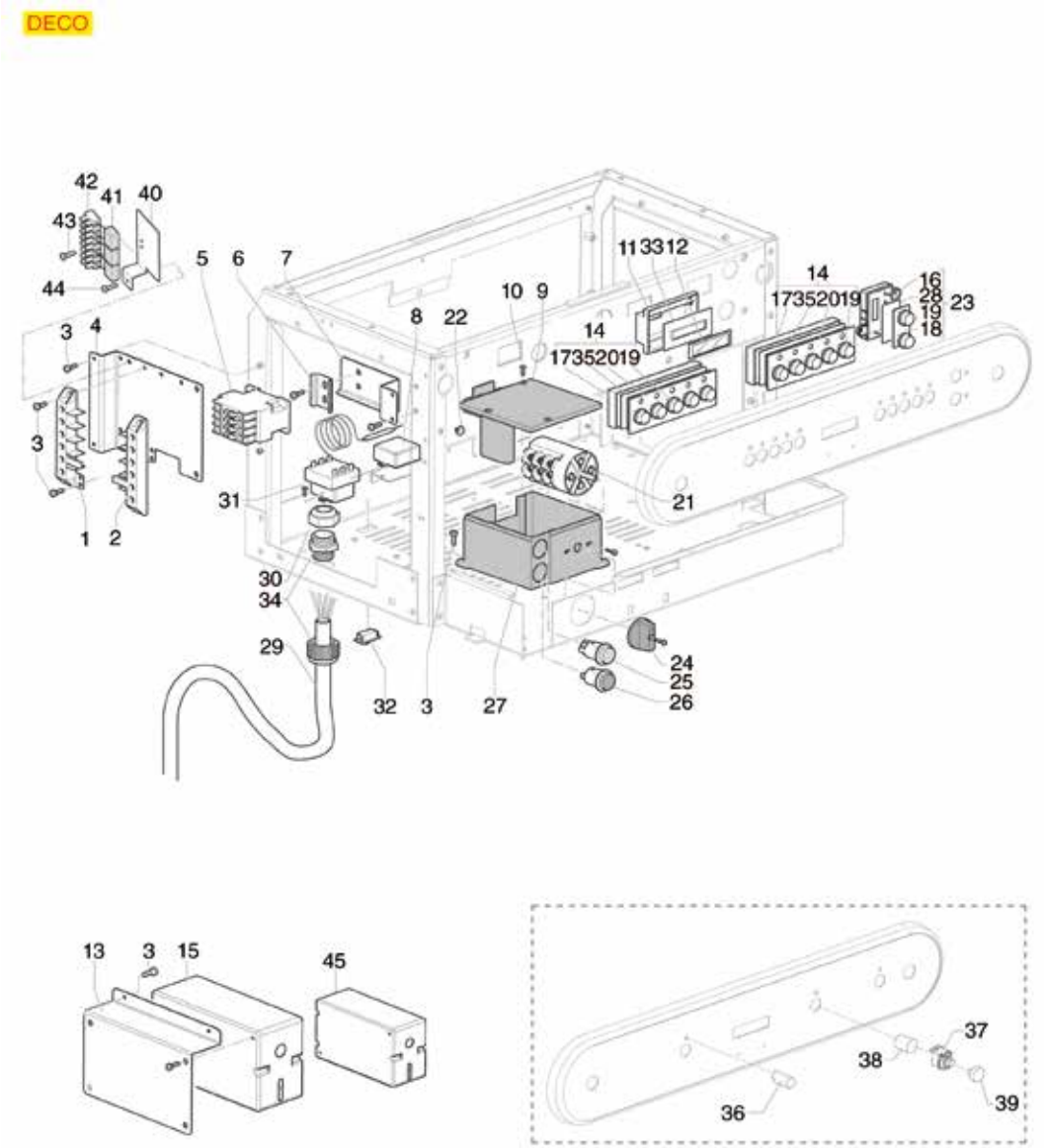

Posizioni senza cod. LF: a richiesta
Positions without LF Code No.: upon request
Abbildungen ohne LF Bestell-Nr.: auf Anfrage
Posiciones sin cód. LF: previa petición

GAGGIA

P.	Cod.	Descrizione	Description	Beschreibung	Descripción
2	**3247009**	MORSETTIERA 6 POLI FV122/B 40A 600V	6-POLE TERMINAL BLOCK FV122/B 40A 600V	ANSCHLUSSKLEMME 6 POLE FV122/B 40A 600V	TABLERO BORNES 6 POL. FV122/B 40A 600V
3	**5055105**	VITE A TESTA CILINDRICA M4x10	CYLINDER HEAD SCREW M4x10	ZYLINDERKOPFSCHRAUBE M4x10	TORNILLO CABEZA CILÍND. M4x10
5	**3454048**	CONTATTORE ABB A9-30-10	CONTACTOR ABB A9-30-10	SCHÜTZ ABB A9-30-10	CONTACTOR ABB A9-30-10
14	**1319538**	PULSANTIERA 5 TASTI	PUSH-BUTTON PANEL 5 BUTTONS	TASTATUR 5 TASTEN	BOTONERA 5 PULSADORES
15	**1054046**	CENTRALINA DOSATURA 1-2-3 GRUPPI 230V	DOSER CONTROL BOX 1-2-3 GROUPS 230V	DOS. ELEKTRONIK-BOX 1-2-3 GRUPPEN 230V	CENTRALITA DOSIFIC. 1-2-3 GRUPOS 230V
21	**3057296**	COMMUTATORE 0-3 POSIZIONI 32A 690V	SELECTOR SWITCH 0-3 POSITIONS 32A 690V	SCHALTER 0-3 STELLUNGEN 32A 690V	CONMUTADOR 0-3 POSICIONES 32A 690V
23	**1319530**	PULSANTIERA 2 TASTI	PUSH-BUTTON PANEL 2 BUTTONS	TASTATUR 2 TASTEN	BOTONERA 2 PULSADORES
24	**1241542**	MANOPOLA PER COMMUTATORE NERA ø 33 mm	KNOB SELECTOR SWITCH BLACK ø 33 mm	DREHKNOPF FÜR SCHALTER SCHWARZ ø 33 mm	MANDO PARA CONMUTADOR NEGRO ø 33 mm
25	**3319948**	INTERRUTTORE BIPOLARE ROSSO 16A 250V	RED BIPOLAR SWITCH 16A 250V	DRUCKSCHALTER 2-POLIG ROT 16A 250V	INTERRUPTOR BIPOLAR ROJO 16A 250V
26	**3221407**	LAMPADA SPIA ROSSA 250V	RED INDICATOR LAMP 250V	SIGNALLAMPE ROT 250V	BOMBILLA PILOTO ROJA 250V
31	**3444442**	TERMOSTATO TRIFASE 170°C	THREE-PHASE THERMOSTAT 170°C	THERMOSTAT 3-PHASIG 170°C	TERMOSTATO TRIFÁSICO 170°C
32	**1319382**	INTERRUTTORE BIPOLARE NERO 16A 250V	BLACK BIPOLAR SWITCH 16A 250V	ZWEIPOLIGER SCHALTER SCHWARZ 16A 250V	INTERRUPTOR BIPOLAR NEGRO 16A 250V
36	**1221058**	LAMPADA SPIA BLU 230V	BLUE INDICATOR LIGHT 230 V	SIGNALLAMPE BLAU 230V	BOMBILLA PILOTO AZUL 230V
37	**1319082**	PULSANTE UNIPOLARE 16A 250V	SINGLE-POLE PUSH BUTTON 16A 250V	DRUCKKNOPF 1-POLIG 16A 250V	PULSADOR UNIPOLAR 16A 250V
38	**1319548**	SUPPORTO CROMATO	CHROME-PLATED SUPPORT	VERCHROMTER HALTER	SOPORTE CROMADO
39	**1319549**	TASTO CROMATO ø 21 mm	CHROME-PLATED PUSH-BUTTON ø 21 mm	VERCHROMTE TASTE ø 21 mm	PULSADOR CROMADO ø 21 mm
45	**1054047**	CENTRALINA DOSATURA 1-3 GRUPPI 230V	DOSER CONTROL BOX 1-3 GROUPS 230V	DOS. ELEKTRONIK-BOX 1-3 GRUPPEN 230 V	CENTRALITA DOSIFICACIÓN 1-3 GRUPOS 230V

GE-GD CARROZZERIA
GE-GD BODY PARTS
GE-GD GEHÄUSE
GE-GD CARROCERÍA

GA3001

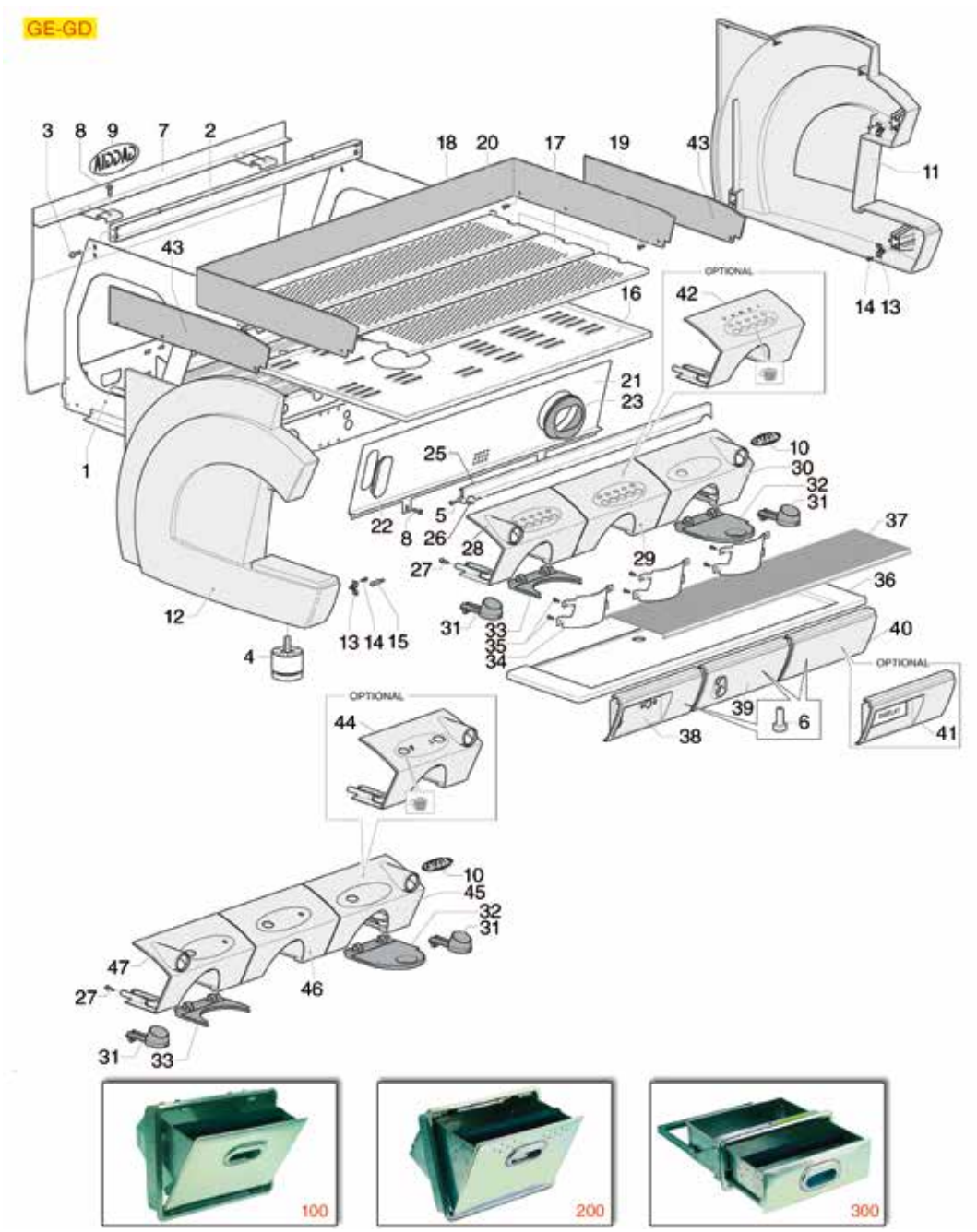

Posizioni senza cod. LF: a richiesta
Positions without LF Code No.: upon request
Abbildungen ohne LF Bestell-Nr.: auf Anfrage
Posiciones sin cód. LF: previa petición

GAGGIA

P.	Cod.	Descrizione	Description	Beschreibung	Descripción
100	**3080011**	CASSETTO FONDI CAFFÈ	KNOCKBOX	KAFFEESATZBEHÄLTER	CAJÓN RESIDUOS CAFÉ
200	**3080001**	CASSETTO FONDI CAFFÈ	KNOCKBOX	KAFFEESATZBEHÄLTER	CAJÓN RESIDUOS CAFÉ
300	**3080002**	CASSETTO INOX FONDI CAFFÈ	S/STEEL DRAWER FOR COFFEE GROUNDS	KAFFEESATZSCHUBLADE INOX	CAJÓN INOX RESIDUOS DE CAFÉ

GE-GD GRUPPO/CALDAIA/LIVELLO
GE-GD GROUP/BOILER/LEVEL
GE-GD GRUPPE/BOILER/NIVEAU
GE-GD GRUPO/CALDERÍN/NIVEL

GA3101

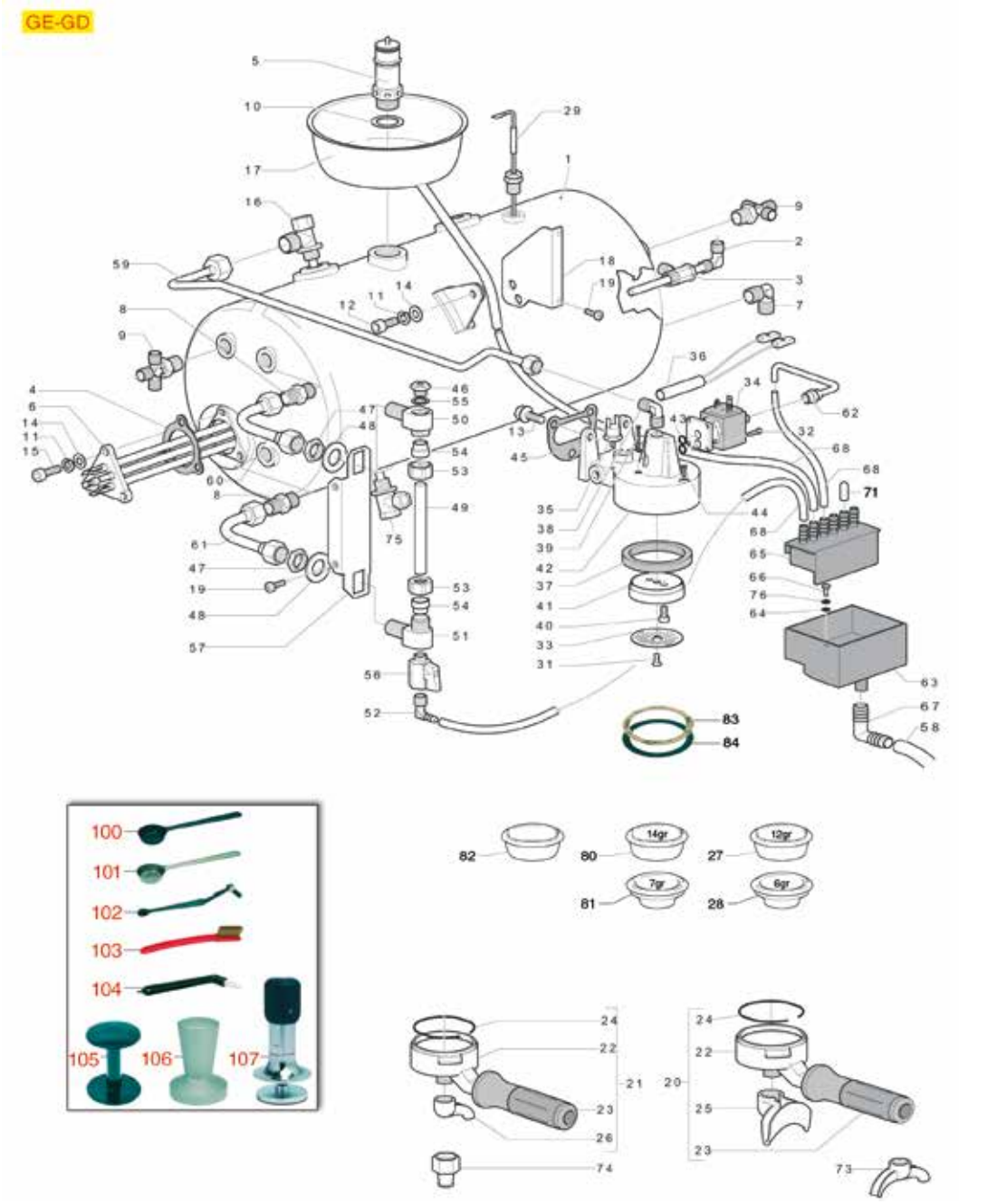

Posizioni senza cod. LF: a richiesta
Positions without LF Code No.: upon request
Abbildungen ohne LF Bestell-Nr.: auf Anfrage
Posiciones sin cód. LF: previa petición

GAGGIA

P.	Cod.	Descrizione	Description	Beschreibung	Descripción
4	**1786006**	GUARNIZIONE TRIANGOLARE RESISTENZA	TRIANGULAR GASKET FOR HEATING ELEMENT	DREIECKIGE DICHTUNG FÜR HEIZKÖRPER	JUNTA TRIANGULAR RESISTENCIA
4	**1186635**	GUARNIZIONE TRIANGOLARE RESISTENZA	TRIANGULAR GASKET FOR HEATING ELEMENT	DREIECKIGE DICHTUNG FÜR HEIZKÖRPER	JUNTATRIANGULAR RESISTENCIA
4	**1186584**	GUARNIZIONE TRIANGOLARE RESISTENZA	TRIANGULAR GASKET FOR HEATING ELEMENT	DREIECKIGE DICHTUNG FÜR HEIZKÖRPER	JUNTA TRIANGULAR RESISTENCIA
5	**1523572**	VALVOLA CALDAIA ø 3/8"M - 1,8 bar CE/PED	BOILER VALVE ø 3/8"M - 1.8 bar CE/PED	VENTIL DURCHLAUFER. ø3/8"M-1,8bar CE/PED	VÁLVULA CALDERÍN ø 3/8"M - 1,8 bar CE/PE
6	**1755271**	RESISTENZA 6000/7140W 220/240V	HEATING ELEMENT 6000/7140W 220/240V	HEIZKÖRPER 6000/7140W 220/240V	RESISTENCIA 6000/7140W 220/240V
6	**1755056**	RESISTENZA 4000/4760W 220/240V	HEATING ELEMENT 4000/4760W 220/240V	HEIZKÖRPER 4000/4760W 220/240V	RESISTENCIA 4000/4760W 220/240V
6	**1755008**	RESISTENZA 2500W 220/380V	HEATING ELEMENT 2500W 220/380V	HEIZKÖRPER 2500W 220/380V	RESISTENCIA 2500W 220/380V
7	**1349706**	RACCORDO A "L" ø 3/8"M-3/8"M NICHELATO	L-FITTING ø 3/8"M-3/8"M NICKEL-PLATED	L-ANSCHLUSS ø 3/8"A-3/8"A VERNICKELT	RACOR EN "L" ø 3/8"M-3/8"M NIQUELADO
8	**1349103**	RACCORDO ø 3/8"M-3/8"M	FITTING ø 3/8"M-3/8"M	ANSCHLUSS ø 3/8"AUßENGEW. 3/8"AUßENGEW.	RACOR ø 3/8"M-3/8"M
10	**1186620**	GUARNIZIONE PIANA RAME ø 22x17x1,5 mm	COPPER FLAT GASKET ø 22x17x1.5 mm	FLACHDICHTUNG AUS KUPFER ø 22x17x1,5 mm	JUNTA PLANA COBRE ø 22x17x1,5 mm
13	**1528622**	VITE A TESTA ESAGONALE M8x16	HEXAGON HEAD SCREW M8x16	SECHSKANTSCHRAUBE M8x16	TORNILLO CABEZA HEXAGONAL M8x16
14	**1528008**	RONDELLA PIANA M8	WASHER FLAT M8	FLACHSCHEIBE M8	ARANDELA PLANA M8
15	**1528084**	VITE A TESTA CILINDRICA M8x25	CYLINDER HEAD SCREW M8x25	ZYLINDERKOPFSCHRAUBE M8x25	TORNILLO CABEZA CILÍND. M8x25
16	**1349014**	RACCORDO CALDAIA ø 1/2"M-1/2"M	BOILER FITTING ø 1/2"M-1/2"M	ANSCHLUSS DURCHLAUFERH. ø 1/2"A-1/2"A	RACOR CALDERA ø 1/2"M-1/2"M
20	**1165108**	PORTAFILTRO COMPLETO 2 TAZZE GAGGIA	COMPLETE FILTER HOLDER 2 CUPS GAGGIA	SIEBTRÄGER KOMPLETT 2 TASSEN GAGGIA	SOPORTE FILTRO COMPLETO 2 TAZAS GAGGIA
21	**1165109**	PORTAFILTRO COMPLETO 1 TAZZA GAGGIA	COMPLETE FILTER HOLDER 1 CUP GAGGIA	SIEBTRÄGER KOMPLETT 1 TASSE GAGGIA	SOPORTE FILTRO COMPLETO 1 TAZA GAGGIA
22	**1165026**	PORTAFILTRO MACCHINE CAFFÈ GAGGIA	FILTER HOLDER GAGGIA	SIEBTRÄGER KAFFEEMASCHINEN GAGGIA	PORTAFILTRO MÁQUINAS DE CAFÉ GAGGIA
23	**1141005**	MANOPOLA PORTAFILTRO M10	FILTER HOLDER KNOB M10	DREHKNOPF FILTERTRÄGER M10	MANDO SOPORTE FILTRO M10
24	**1250333**	MOLLA FERMAFILTRO ø 1,30 mm INOX	SPRING FILTER BLOCK ø 1.30 mm ST.STEEL	FEDER FÜR FILTERSPERRE ø 1,30 mm EDELST.	MUELLE PARO FILTRO ø 1,30 mm INOX
25	**1022506**	BECCUCCIO 2 TAZZE ø 3/8"	DOUBLE SPOUT ø 3/8"	AUSLAUF 2-WEGE ø 3/8"	SALIDA 2 CAFES ø 3/8"
26	**1022501**	BECCUCCIO 1 TAZZA ø 3/8"	SINGLE SPOUT ø 3/8"	AUSLAUF 1-WEG ø 3/8"	SALIDA 1 CAFÉ ø 3/8"
29	**1341016**	SONDA LIVELLO ø 1/4"M-123 mm	LEVEL PROBE ø 1/4"M-123 mm	NIVEAUSONDE ø 1/4"M-123 mm	SONDA NIVEL ø 1/4"M-123 mm
32	**1184006**	VITE A TESTA CILINDRICA BASSA M4x12	LOW CYLINDER HEAD SCREW M4x12	ZYLINDERKOPFSCHRAUBE NIEDRIG M4x12	TORNILLO CABEZA DE CILINDRO BAJA M4x12
33	**1081021**	DOCCIA EROGAZIONE ø 55 mm	SHOWER SCREEN ø 55 mm	AUSLAUFDUSCHE ø 55 mm	DUCHA EROGACIÓN ø 55 mm
34	**1120335**	ELETTROVALVOLA PARKER 3 VIE 230V 50/60Hz	3-WAY SOLENOID VALVE PARKER 230V 50/60Hz	3-WEGE MAGNETVENTIL PARKER 230V 50/60Hz	ELECTROVÁLVULA PARKER 3VÍAS 230V 50/60Hz
35	**1443011**	TERMOSTATO A CONTATTO 100°C M4	CONTACT THERMOSTAT 100°C M4	ANLEGETHERMOSTAT 100°C M4	TERMOSTATO CONTACTO 100°C M4
36	**1755826**	RESISTENZA A CARTUCCIA 80W 240V	CARTRIDGE HEATING ELEMENT 80W 240V	PATRONENHEIZKÖRPER 80W 240V	RESISTENCIA DE CARTUCHO 80W 240V
37	**1186741**	GUARNIZIONE PORTAFILTRO ø 72x56x8,5 mm	FILTER HOLDER GASKET ø 72x56x8.5 mm	SIEBTRÄGERDICHTUNG ø 72x56x8,5 mm	JUNTA PORTAFILTRO ø 72x56x8,5 mm
37	**1186676**	GUARNIZIONE PORTAFILTRO ø 72x56x8,5 mm	FILTER HOLDER GASKET ø 72x56x8.5 mm	SIEBTRÄGERDICHTUNG ø 72x56x8,5 mm	JUNTA PORTAFILTRO ø 72x56x8,5 mm
38	**1349710**	RACCORDO A "L" ø 1/4"M-1/4"M NICHELATO	NICHEL PLATED L-FITTING ø 1/4"M-1/4"M	L-ANSCHLUSS ø 1/4"A-1/4"A VERNICKELT	RACOR EN "L" ø 1/4"M-1/4"M NIQUELADO
40	**1184010**	VITE A TESTA CILINDRICA BASSA M6x10	LOW CYLINDER HEAD SCREW M6x10	ZYLINDERKOPFSCHRAUBE NIEDRIG M6x10	TORNILLO CABEZA DE CILINDRO BAJA M6x10
41	**1086509**	DIFFUSORE PORTADOCCIA	SHOWER HOLDER DIFFUSER	VERTEILER DUSCHTRÄGER	DIFUSOR PORTADUCHA
43	**1186611**	GUARNIZIONE OR 02025 SILICONE ROSSO	O-RING 02025 RED SILICONE	DICHTUNG O-RING 02025 SILIKON ROT	JUNTA ARO "O" 02025 SILICONA ROJA
44	**1528100**	VITE A TESTA CILINDRICA M4x12	CYLINDER HEAD SCREW M4x12	ZYLINDERKOPFSCHRAUBE M4x12	TORNILLO DE CABEZA CILINDRO M4x12
45	**1186980**	GUARNIZIONE GRUPPO 73x61x1 mm	COFFEE GROUP GASKET 73x61x1 mm	GRUPPENDICHTUNG 73x61x1 mm	JUNTA GRUPO 73x61x1 mm
46	**1523537**	VALVOLA CALDAIA ø 1/4"M	BOILER VALVE ø 1/4"M	VENTIL FÜR DURCHLAUFERHITZER ø 1/4"A	VÁLVULA CALDERÍN ø 1/4"M
47	**1348036**	DADO ø 3/8" CHIAVE 21x6 mm	NUT ø 3/8" WRENCH 21x6mm	SECHSKANTMUTTER ø 3/8" SCHLÜSSEL 21x6 mm	TUERCA ø 3/8" LLAVE 21x6 mm
48	**1186399**	RONDELLA PIANA M16	WASHER FLAT M16	FLACHSCHEIBE M16	ARANDELA PLANA M16
49	**1520400**	VETRO LIVELLO ø 12x106 mm SERIGRAFATO	LEVEL GLASS ø 12x106 mm SILK-SCREEN PRIN	NIVEAUGLAS ø 12x106 mm MIT SIEBDRUCK	CRISTAL NIVEL ø 12x106 mm SERIGRAFIADO
53	**1528136**	DADO FISSAGGIO VETRO ø 1/2"F FORO 13 mm	GLASS FASTENING NUT ø 1/2"F HOLE 13 mm	BEFESTIGUNGSM.F. GLAS ø 1/2"I LOCH 13 mm	TUERCA ANCLAJE CRISTAL ø1/2"H AGUJ. 13mm
54	**1186226**	GUARNIZIONE PIANA EPDM	FLAT EPDM GASKET	FLACHDICHTUNG EPDM	JUNTA PLANA EPDM
55	**1186404**	GUARNIZIONE PIANA PTFE ø 18x13x2 mm	PTFE FLAT GASKET ø 18x13x2 mm	FLACHDICHTUNG AUS PTFE ø 18x13x2 mm	JUNTA PLANA PTFE ø 18x13x2 mm
56	**3526699**	VALVOLA A SFERA ø 1/4"MF	BALL VALVE ø 1/4" MF	KUGELVENTIL ø 1/4" AUßEN/INNEN	VÁLVULA A ESFERA ø 1/4" MH
58	**1449671**	TUBO SCARICO ELISPIR ø 14x20 mm - 5 mt	DRAIN PIPE ELISPIR ø 14x20 mm - 5 m	ABLAUFSCHLAUCH ELISPIR ø 14x20 mm - 5 m	TUBO DESAGÜE ELISPIR ø 14x20 mm - 5 m
58	**1449271**	TUBO SCARICO ELISPIR ø 14x20 mm - 30 mt	DRAIN PIPE ELISPIR ø 14x20 mm - 30 m	ABLAUFSCHLAUCH ELISPIR ø 14x20 mm - 30 m	TUBO DESAGÜE ELISPIR ø 14x20 mm - 30 m
63	**1527537**	VASCHETTA DI SCARICO	DRAIN TRAY	AUSLAUFSCHALE	CUBETA DESAGÜE
68	**1449683**	TUBO SILICONE ø 5x10 SHORE 60 - 10 mt	SILICONE HOSE ø 5x10 SHORE 60 - 10 m	SILIKONSCHAUCH ø 5x10 SHORE 60 - 10 m	TUBO SILICONA ø 5x10 SHORE 60 - 10 m
68	**1449283**	TUBO SILICONE ø 5x10 SHORE 60 - 100 mt	SILICONE HOSE ø 5x10 SHORE 60 - 100 m	SILIKONSCHAUCH ø 5x10 SHORE 60 - 100 m	TUBO SILICONA ø 5x10 SHORE 60 - 100 m
73	**1022524**	BECCUCCIO 2 TAZZE ø 3/8"	DOUBLE SPOUT ø 3/8"	AUSLAUFDÜSE 2-WEGE ø 3/8"	SALIDA 2 CAFÉS ø 3/8"
74	**1022503**	BECCUCCIO 1 TAZZA DIRITTO ø 3/8"	STRAIGHT SINGLE SPOUT ø 3/8"	AUSLAUF 1-WEG GERADE ø 3/8"	SALIDA 1 CAFÉ RECTA ø 3/8"
80	**1160262**	FILTRO 2 TAZZE 14 gr	FILTER 2-CUP 14 g	KAFFEESIEB 2 TASSEN 14 g	FILTRO 2 TAZAS 14 g
81	**1160261**	FILTRO 1 TAZZA 7 gr	1 CUP FILTER 7 gr	FILTER 1 TASSE 7 g	FILTRO 1 TAZA 7 gr
82	**1160339**	FILTRO CIECO	BLIND FILTER	BLINDFILTER	FILTRO CIEGO
83	**1190001**	SPESSORE CARTA ø 73x59x0,8 mm	PAPER SHIM ø 73x59x0.8 mm	ABSTANDSSTÜCK AUS PAPIER ø 73x59x0,8 mm	ESPESOR PAPEL ø 73x59x0,8 mm
84	**1190002**	SPESSORE GOMMA ø 73x59x1 mm EPDM	RUBBER SHIM ø 73x59x1 mm EPDM	ABSTANDSSTÜCK GUMMI ø 73,5x59x1 mm EPDM	ESPESOR GOMA ø 73,5x59x1 mm EPDM
100	**1069001**	CUCCHIAIO DOSATORE IN PLASTICA 20 ml	PLASTIC MEASURING SPOON 20 ml	DOSIERLÖFFEL AUS KUNSTSTOFF 20 ml	CUCHARA DOSIFICADOR PLÁSTICO 20 ml
101	**1069002**	CUCCHIAIO DOSATORE INOX 20 ml	STAINLESS STEEL MEASURING SPOON 20 ml	DOSIERLÖFFEL AUS EDELSTAHL 20 ml	CUCHARA DOSIFICADOR INOX 20 ml
102	**1384003**	SPAZZOLINO PULISCIDOCCE NERO	BLACK SHOWER CLEANING BRUSH	BÜRSTE ZUR DUSCHENREINIGUNG SCHWARZ	CEPILLO LIMPIA-DUCHAS
103	**1384002**	SPAZZOLINA PER MANUTENZIONE	BRUSH FOR MAINTENANCE	BÜRSTE FÜR WARTUNG	CEPILLO PARA MANTENIMIENTO
104	**1384001**	SPAZZOLINO PULISCIDOCCE	BRUSH FOR COFFEE SHOWER	BÜRSTE ZUR DUSCHENREINIGUNG	CEPILLO LIMPIA DUCHAS
105	**1385002**	PRESSINO NYLON ø 50/57 mm	NYLON COFFEE TAMPER ø 50/57 mm	TAMPER AUS NYLON ø 50/57 mm	PRENSA CAFÉ NYLON ø 50/57 mm
106	**1385041**	PRESSINO ALLUMINIO LUCIDO ø 57 mm	POLISHED ALUMINUM TAMPER ø 57 mm	TAMPER AUS ALUMINIUM LACKIERT ø 57 mm	PRENSA ALUMINIO PULIDO ø 57 mm
106	**1385053**	PRESSINO ALLUMINIO ANODIZZATO ø 58 mm	ANODISED ALUMINUM TAMPER ø 58 mm	TAMPER AUS ELOXIERTEM ALUMINIUM ø 58 mm	PRENSA CAFÉ ALUMINIO ANODIZADO ø 58 mm
107	**1385600**	PRESSINO DINAMOMETRICO MANUALE ø 57 mm	DYNAMOMET. MANUAL COFFEE TAMPER ø 57mm	DYNAMOMETR.HAND-KAFFEE TAMPER ø 57mm	PRENSA CAFÉ DINAMOMÉTR. MANUAL ø 57 mm

GE-GD RUBINETTO CARICO E MOTORE
GE-GD INLET TAP AND MOTOR
GE-GD INLAUFHAHN UND MOTOR
GE-GD GRFIO CARGA Y MOTOR

GA3201

GE-GD

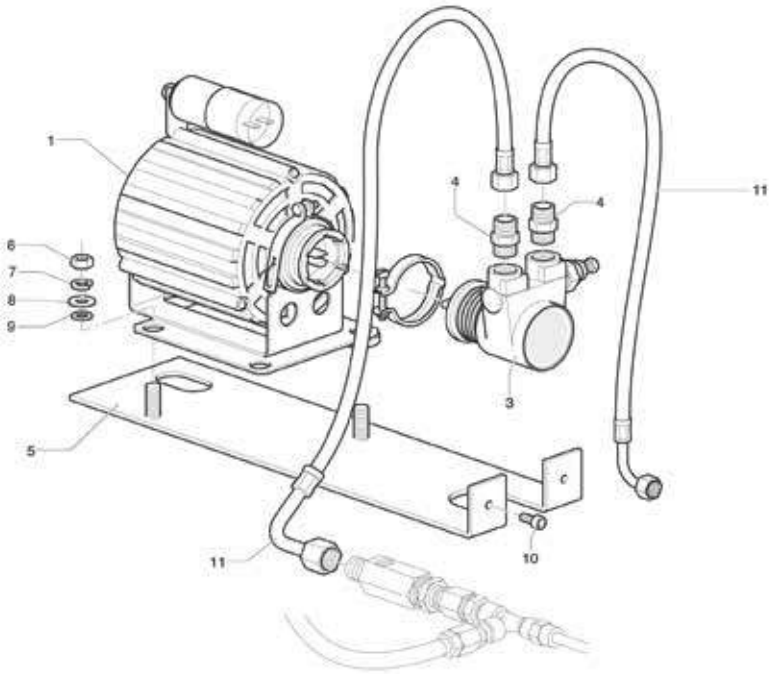

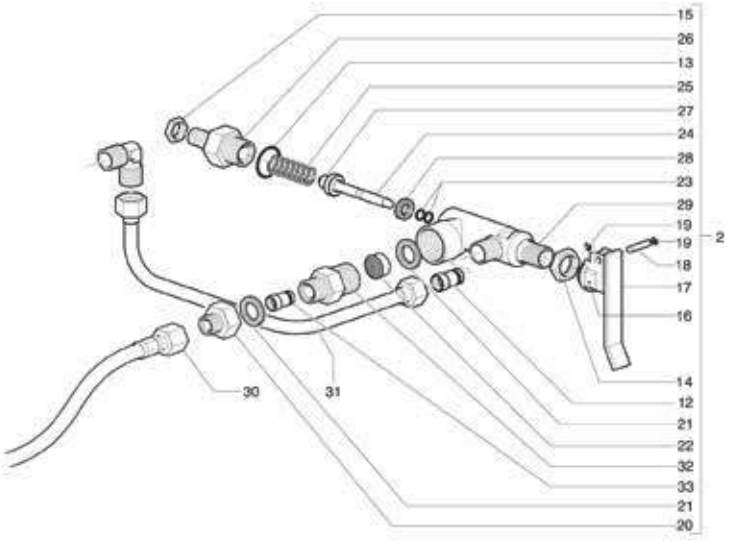

Posizioni senza cod. LF: a richiesta
Positions without LF Code No.: upon request
Abbildungen ohne LF Bestell-Nr.: auf Anfrage
Posiciones sin cód. LF: previa petición

GAGGIA

P.	Cod.	Descrizione	Description	Beschreibung	Descripción
1	**1240368**	MOTORE RPM A FASCETTA 165W	RPM CLAMP MOTOR 165W	MOTOR RPM MIT SCHELLENANSCHLUSS 165W	MOTOR RPM DE ABRAZADERA 165W
2	**1358005**	RUBINETTO CARICO ACQUA COMPLETO	COMPLETE WATER INLET TAP	WASSEREINLAUFHAHN KOMPLETT	GRIFO CARGA AGUA COMPLETO
3	**1330001**	POMPA VOLUMETRICA ROTOFLOW ø 3/8" NPT	ROTARY VANE PUMP ROTOFLOW ø 3/8" NPT	VERDRÄNGERPUMPE ROTOFLOW ø 3/8" NPT	BOMBA VOLUMÉTRICA ROTOFLOW ø 3/8" NPT
3	**1330012**	POMPA VOLUMETRICA PROCON ø 3/8" NPT	ROTARY VANE PUMP PROCON ø 3/8" NPT	VERDRÄNGERPUMPE PROCON ø 3/8" NPT	BOMBA VOLUMÉTRICA PROCON ø 3/8" NPT
4	**1349112**	RACCORDO ø 1/4"M-3/8"M	FITTING ø 1/4"M-3/8"M	ANSCHLUSS ø 1/4"AUßENGEW. 3/8"AUßENGEW.	RACOR ø 1/4"M-3/8"M
9	**1528008**	RONDELLA PIANA M8	WASHER FLAT M8	FLACHSCHEIBE M8	ARANDELA PLANA M8
11	**5025958**	TUBO FLEX ø 1/4" Fc x Fc 500 mm	FLEX HOSE Ø 1/4" Fc x Fc 500 MM	SCHLAUCH FLEX ø 1/4" Fc x Fc 500 mm	TUBO FLEX ø 1/4" Fc x Fc 500 mm
12	**1720003**	VALVOLA DI NON RITORNO	CHECK VALVE	RÜCKSCHLAGSVENTIL	VÁLVULA DE REGRESIÓN
13	**3186181**	GUARNIZIONE OR 03068 EPDM	O-RING 03068 EPDM	DICHTUNG O-RING 03068 EPDM	JUNTA ARO "O" 03068 EPDM
14	**1348036**	DADO ø 3/8" CHIAVE 21x6 mm	NUT ø 3/8" WRENCH 21x6mm	SECHSKANTMUTTER ø 3/8" SCHLÜSSEL 21x6 mm	TUERCA ø 3/8" LLAVE 21x6 mm
15	**1755006**	DADO ø 1/4"	NUT ø 1/4"	MUTTER ø 1/4"	TUERCA ø 1/4"
16	**1358007**	GHIERA PER LEVA RUBINETTO CARICO	NUT FOR INLET TAP LEVER	RING FÜR EINLAUFHAHNHEBEL	CERCO PARA PALANCA GRIFO CARGA
17	**1241150**	MANOPOLA RUBINETTO CARICO	INLET TAP LEVER	DREHKNOPF FÜR EINLAUFHAHN	MANDO GRIFO EROGACIÓN
18	**1324159**	PERNO ø 5x20,5 mm	PIN ø 5x20.5 mm	STIFT ø 5x20,5 mm	PERNO ø 5x20,5 mm
21	**1786231**	GUARNIZIONE PIANA EPDM ø 24x15x3 mm	GUARNIZIONE PIANA EPDM ø 24x15x3 mm	FLACHDICHTUNG EPDM ø 24x15x3 mm	JUNTA PLANA EPDM ø 24x15x3 mm
22	**1449317**	SPRUZZATORE ACQUA	WATER PIPE NOZZLE	WASSERSPRITZDÜSE	BOQUILLA AGUA
23	**1186900**	GUARNIZIONE OR 02015 VITON	O-RING 02015 VITON	DICHTUNG O-RING 02015 VITON	JUNTA ARO "O" 02015 VITON
28	**1186983**	GUARNIZIONE PIANA VITON ø 15x7x3 mm	GASKET FLAT VITON ø 15x7x3 mm	FLACHDICHTUNG VITON ø 15x7x3 mm	JUNTA PLANA VITÓN ø 15x7x3 mm

GE-GD RUBINETTI VAPORE/ACQUA
GE-GD WATER/STEAM TAPS
GE-GD WASSER-/DAMPFHÄHNE
GE-GD GRIFOS AGUA/VAPOR

GA3301

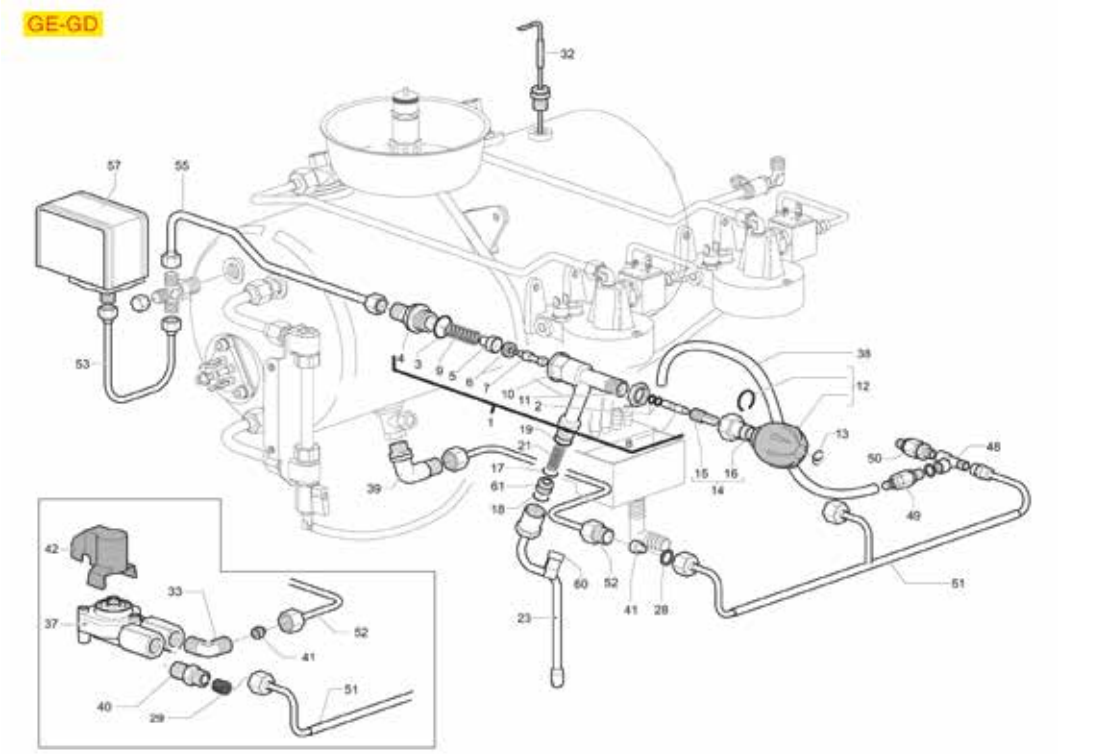

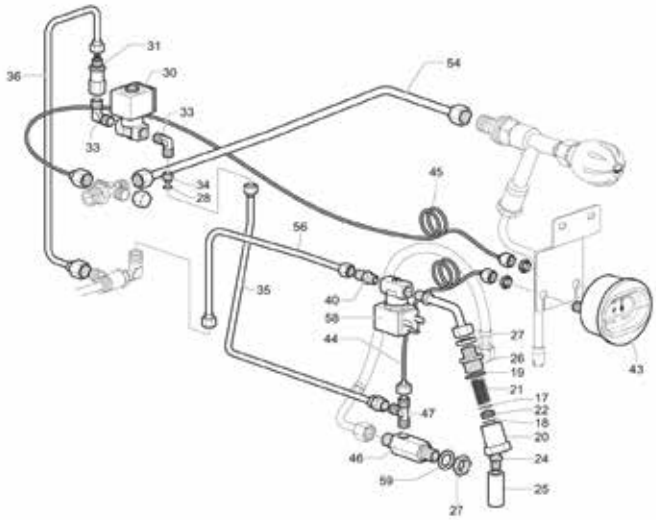

Posizioni senza cod. LF: a richiesta
Positions without LF Code No.: upon request
Abbildungen ohne LF Bestell-Nr.: auf Anfrage
Posiciones sin cód. LF: previa petición

GAGGIA

P.	Cod.	Descrizione	Description	Beschreibung	Descripción
1	**1348600**	RUBINETTO VAPORE COMPLETO	COMPLETE STEAM TAP	DAMPFHAHN KOMPLETT	GRIFO VAPOR COMPLETO
2	**1186900**	GUARNIZIONE OR 02015 VITON	O-RING 02015 VITON	DICHTUNG O-RING 02015 VITON	JUNTA ARO "O" 02015 VITON
3	**1186591**	GUARNIZIONE OR 0128 VITON	O-RING 0128 VITON	DICHTUNG O-RING 0128 VITON	JUNTA ARO "O" 0128 VITON
6	**1186985**	GUARNIZIONE PIANA EPDM ø 15x6x6 mm	FLAT EPDM GASKET ø 15x6x6 mm	FLACHDICHTUNG EPDM ø 15x6x6 mm	JUNTA PLANA EPDM ø 15x6x6
7	**1324158**	PERNO PER RUBINETTO ACQUA/VAPORE	WATER/STEAM TAP PIN	STIFT FÜR WASSER-/DAMPFHAHN	PERNO PARA GRIFO AGUA/VAPOR
8	**5038097**	PERNO COMANDO OTTURATORE RUBINETTO	TAP SHUTTER CONTROL PIN	STEUERACHSE VERSCHLUSS HAHN	PERNO MANDO OBTURADOR GRIFO
11	**1348036**	DADO ø 3/8" CHIAVE 21x6 mm	NUT ø 3/8" WRENCH 21x6mm	SECHSKANTMUTTER ø 3/8" SCHLÜSSEL 21x6 mm	TUERCA ø 3/8" LLAVE 21x6 mm
12	**5027276**	MANOPOLA RUBINETTO ACQUA/VAPORE	WATER/STEAM TAP KNOB	DREHKNOPF HAHN WASSER/DAMPF	MANDO GRIFO AGUA/VAPOR
13	**1241417**	SERIGRAFIA VAPORE PER MANOPOLA	STEAM SILK SCREEN PRINT. F. HANDLE	KLEBESIEBDRUCK DAMPFDREHKNOPF	SERIGRAFÍA VAPOR PARA MANDO
14	**1324400**	PERNO RUBINETTO	TAP SPINDLE	STIFT FÜR HAHN	PERNO GRIFO
15	**1324089**	PERNO RUBINETTO VAPORE	STEAM TAP SPINDLE	DAMPFHAHNBOLZEN	PERNO GRIFO VAPOR
16	**1439026**	PROLUNGA RUBINETTO VAPORE	STEAM TAP EXTENSION	DAMPFHAHNVERLÄNGERUNG	PROLONGACIÓN GRIFO VAPOR
17	**1186626**	GUARNIZIONE OR 0114 EPDM	O-RING 0114 EPDM	DICHTUNG O-RING 0114 EPDM	JUNTA ARO "O" 0114 EPDM
18	**1186709**	GUARNIZIONE OR 0115 VITON	O-RING 0115 VITON	DICHTUNG O-RING 0115 VITON	JUNTA ARO "O" 0115 VITON
19	**1786232**	GUARNIZIONE OR 02062 VITON MARRONE	O-RING 02062 BROWN VITON	DICHTUNG O-RING 02062 VITON BRAUN	JUNTA EN ARO "O" 02062 VITON MARRÓN
21	**1250534**	MOLLA ø 12x22 mm	SPRING ø 12x22 mm	FEDER ø 12x22 mm	MUELLE TUBO AGUA ø 12x22 mm
22	**1786230**	TENUTA CONICA PTFE ø 14,5x6,5x9 mm	PTFE CONICAL SEAL ø 14.5x6.5x9 mm	KEGELDICHTUNG PTFE ø 14,5x6,5x9 mm	ESTANQUEIDAD CÓNICA PTFE ø 14,5x6,5x9m
23	**1549021**	TUBO VAPORE COMPLETO ø 10 mm	PIPE STEAM COMPLETE ø 10 mm	DAMPFROHR KOMPLETT ø 10 mm	TUBO VAPOR COMPLETO ø 10 mm
27	**1755006**	DADO ø 1/4"	NUT ø 1/4"	MUTTER ø 1/4"	TUERCA ø 1/4"
28	**1186755**	GUARNIZIONE OR 02018 VITON	O-RING 02018 VITON	DICHTUNG O-RING 02018 VITON	JUNTA ARO "O" 02018 VITON
30	**1120243**	ELETTROVALVOLA PARKER 2 VIE 230V 50/60Hz	2-WAYS SOLEN.VALVE PARKER 230V 50/60Hz	MAGNETVENTIL PARKER 2 WEGE 230V 50/60Hz	ELECTROVÁLVULA PARKER 2 VÍAS 230V 50/60H
31	**1523035**	VALVOLA DI NON RITORNO ø 1/4"M-1/4"F	NON-RETURN VALVE ø 1/4"M-1/4"F	RÜCKSCHLAGVENTIL ø 1/4"A-1/4"I	VÁLVULA DE RETENCIÓN ø 1/4"M-1/4"H
32	**1341016**	SONDA LIVELLO ø 1/4"M-123 mm	LEVEL PROBE ø 1/4"M-123 mm	NIVEAUSONDE ø 1/4"M-123 mm	SONDA NIVEL ø 1/4"M-123 mm
37	**1455060**	CONTATORE VOLUMETRICO GICAR	VOLUMETRIC FLOWMETER GICAR	VOLUMETRISCHER ZÄHLER GICAR	CONTADOR VOLUMÉTRICO GICAR
38	**1449283**	TUBO SILICONE ø 5x10 SHORE 60 - 100 mt	SILICONE HOSE ø 5x10 SHORE 60 - 100 m	SILIKONSCHAUCH ø 5x10 SHORE 60 - 100 m	TUBO SILICONA ø 5x10 SHORE 60 - 100 m
38	**1449683**	TUBO SILICONE ø 5x10 SHORE 60 - 10 mt	SILICONE HOSE ø 5x10 SHORE 60 - 10 m	SILIKONSCHAUCH ø 5x10 SHORE 60 - 10 m	TUBO SILICONA ø 5x10 SHORE 60 - 10 m
43	**1245057**	MANOMETRO CALDAIA ø 63 mm 0÷2,5 bar	BOILER PRESSURE GAUGE ø 63 mm 0÷2.5 bar	MANOMETER DURCHLAUFERH. ø 63mm 0÷2,5 bar	MANÓMETRO CALDERA ø 63 mm 0÷2,5 bar
43	**1245801**	MANOMETRO CALDAIA-POMPA ø 63 mm	BOILER-PUMP PRESSURE GAUGE ø 63 mm	MANOMETER DURCHLAUFERH.-PUMPE ø 63 mm	MANÓMETRO CALDERA-BOMBA ø 63 mm
49	**1523432**	VALVOLA DI ESPANSIONE ø 1/8"M 11 Bar	EXPANSION VALVE ø 1/8"M 11 Bar	EXPANSIONSVENTIL ø 1/8"A 11 bar	VÁLVULA EXPANSIÓN ø 1/8"M 11 Bar
50	**1523068**	VALVOLA DI NON RITORNO ø 1/8"M-1/8"M	CHECK VALVE ø 1/8"M-1/8"M	RÜCKSCHLAGSVENTIL ø 1/8"M-1/8"M	VÁLVULA DE RETENCIÓN ø 1/8"M-1/8"M
57	**1320531**	PRESSOSTATO P302/6 TRIPOLARE 30A	PRESSURE SWITCH P302/6 3-POLES 30A	DRUCKSCHALTER P302/6 3-POLIG 30A	PRESOSTATO P302/6 TRIPOLAR 30A
58	**1120354**	ELETTROVALVOLA PARKER 2 VIE 230V 50/60Hz	2-WAY SOLENOID VALVE PARKER 230V 50/60Hz	2-WEGE MAGNETVENTIL PARKER 230V 50/60Hz	ELECTROVÁLVULA PARKER 2 VÍAS 230V 50/60H
60	**1549020**	GOMMINO ANTISCOTTATURA ø 10 mm	BURN PREVENTING RUBBERPIECE ø 10 mm	VERBRÜHSCHUTZGUMMI ø 10 mm	GOMA PROTECCIÓN CALOR ø 10 mm

GE-GD IMPIANTO ELETTRICO
GE-GD ELECTRICAL SYSTEM
GE-GD ELEKTROSYSTEM
GE-GD CIRCUITO ELÉCTRICO

GA3401

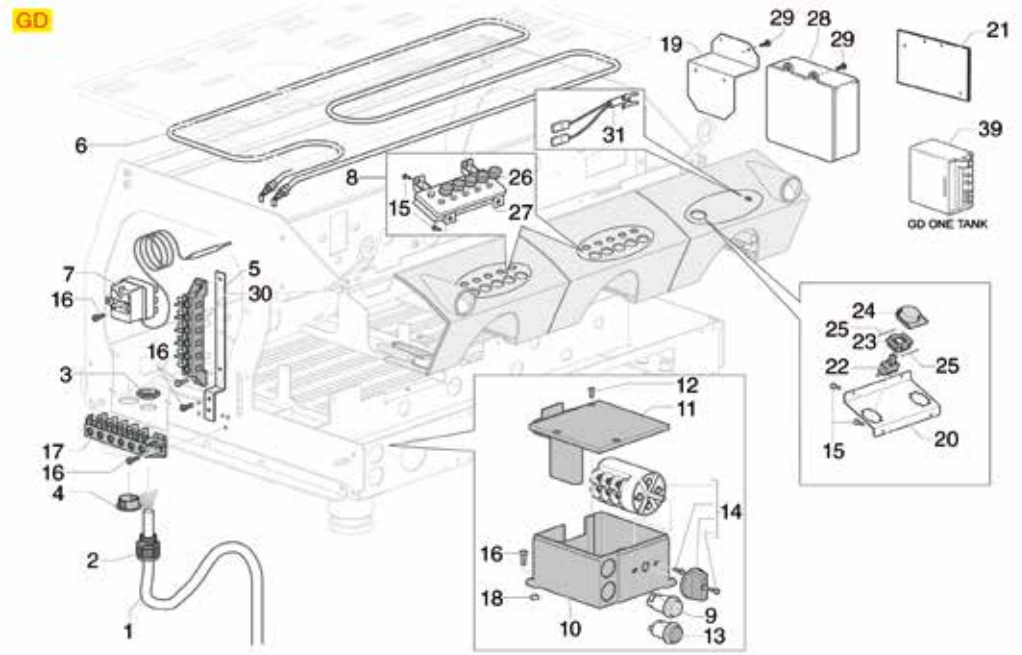

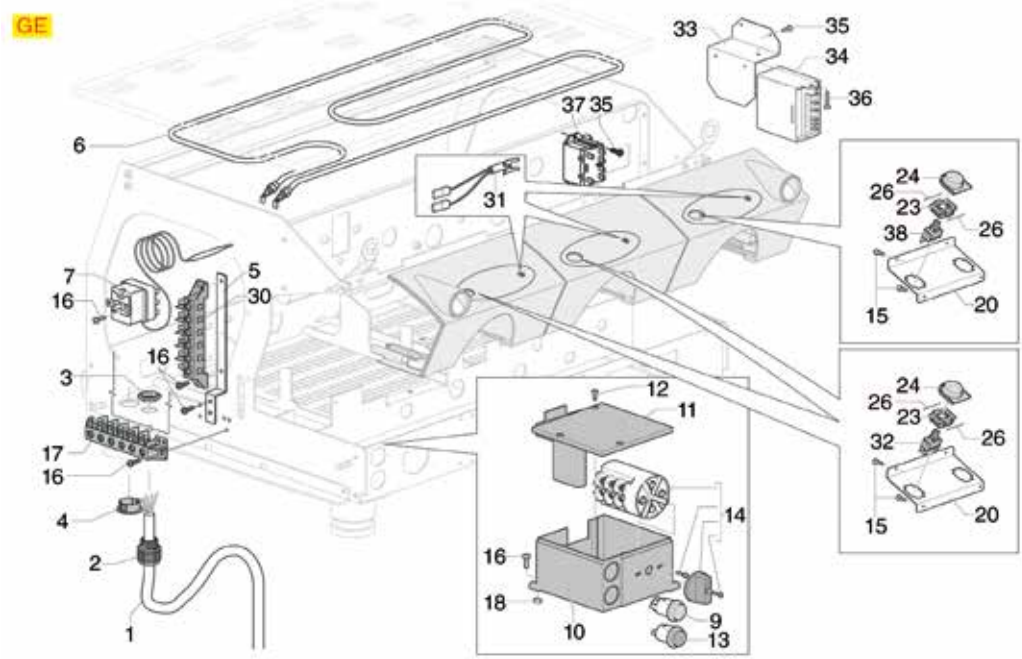

Posizioni senza cod. LF: a richiesta
Positions without LF Code No.: upon request
Abbildungen ohne LF Bestell-Nr.: auf Anfrage
Posiciones sin cód. LF: previa petición

GAGGIA

P.	Cod.	Descrizione	Description	Beschreibung	Descripción
7	**3444442**	TERMOSTATO TRIFASE 170°C	THREE-PHASE THERMOSTAT 170°C	THERMOSTAT 3-PHASIG 170°C	TERMOSTATO TRIFÁSICO 170°C
8	**1319529**	PULSANTIERA 5 TASTI	PUSH-BUTTON PANEL 5 BUTTONS	TASTATUR 5 TASTEN	BOTONERA 5 PULSADORES
9	**3319948**	INTERRUTTORE BIPOLARE ROSSO 16A 250V	RED BIPOLAR SWITCH 16A 250V	DRUCKSCHALTER 2-POLIG ROT 16A 250V	INTERRUPTOR BIPOLAR ROJO 16A 250V
13	**3221407**	LAMPADA SPIA ROSSA 250V	RED INDICATOR LAMP 250V	SIGNALLAMPE ROT 250V	BOMBILLA PILOTO ROJA 250V
14	**3057296**	COMMUTATORE 0-3 POSIZIONI 32A 690V	SELECTOR SWITCH 0-3 POSITIONS 32A 690V	SCHALTER 0-3 STELLUNGEN 32A 690V	CONMUTADOR 0-3 POSICIONES 32A 690V
16	**5055105**	VITE A TESTA CILINDRICA M4x10	CYLINDER HEAD SCREW M4x10	ZYLINDERKOPFSCHRAUBE M4x10	TORNILLO CABEZA CILÍND. M4x10
22	**1319547**	PULSANTE UNIPOLARE 16A 250V	SINGLE-POLE PUSH-BUTTON 16A 250V	EINPOLIGER SCHALTER 16A 250V	PULSADOR UNIPOLAR 16A 250V
23	**1319562**	SUPPORTO TASTO	PUSH-BUTTON SUPPORT	HALTER FÜR TASTE	SOPORTE PULSADOR
24	**1319550**	TASTO CROMATO	CHROME-PLATED PUSH-BUTTON	VERCHROMTE TASTE	PULSADOR CROMADO
25	**1528135**	COPIGLIA ZINCATA ø 3,2x32 mm	S/STEEL PIN ø 3.2x32 mm	SPLINT VERZINKT ø 3,2x32 mm	PASADOR GALVANIZADO ø 3,2x32 mm
26	**1319578**	TASTO CROMATO	CHROME-PLATED PUSH-BUTTON	VERCHROMTE TASTE	PULSADOR CROMADO
28	**1054048**	CENTRALINA DOSATURA 2 GRUPPI 230V	DOSER CONTROL BOX 2 GROUPS 230V	DOSIERUNG ELEKTRONIK-BOX 2 GRUPPEN 230 V	CENTRALITA DOSIFICACIÓN 2 GRUPOS 230V
30	**3247009**	MORSETTIERA 6 POLI FV122/B 40A 600V	6-POLE TERMINAL BLOCK FV122/B 40A 600V	ANSCHLUSSKLEMME 6 POLE FV122/B 40A 600V	TABLERO BORNES 6 POL. FV122/B 40A 600V
31	**1221023**	LAMPADA SPIA ROSSA ø 8 mm	RED INDICATOR LIGHT ø 8 mm	SIGNALLAMPE ROT ø 8 mm	BOMBILLA PILOTO ROJA ø 8 mm
32	**1319542**	INTERRUTTORE BIPOLARE 16A 250V	BIPOLAR SWITCH 16A 250V	ZWEIPOLIGER SCHALTER 16A 250V	INTERRUPTOR BIPOLAR 16A 250V
34	**1341042**	REGOLATORE LIVELLO RL30/1E/2C/F 230V	LEVEL ADJUSTER RL30/1E/2C/F 230V	NIVEAUREGLER RL30/1E/2C/F 230V	REGULADOR NIVEL RL30/1E/2C/F 230V
37	**1351021**	RELÈ DI POTENZA OMRON G7L-2A-TUB	POWER-RELAY OMRON G7L-2A-TUB	LEISTUNGSRELAIS OMRON G7L-2A-TUB	RELÉ DE POTENCIA OMRON G7L-2A-TUB
38	**1319544**	INTERRUTTORE UNIPOLARE 16A 250V	SINGLE-POLE SWITCH 16A 250V	SCHALTER 1-POLIGE 16A 250V	INTERRUPTOR UNIPOLAR 16A 250V
39	**5026244**	CENTRALINA DOSATURA 1 GRUPPO 230V	DOSING CONTROL BOX 1 GROUP 230V	DOSIERSTEUERUNG 1 GRUPPE 230V	CENTRALITA DOSIFIC. 1 GRUPO 230V

XE-XD CARROZZERIA
XE-XD BODY PARTS
XE-XD GEHÄUSE
XE-XD CARROCERÍA

GA4001

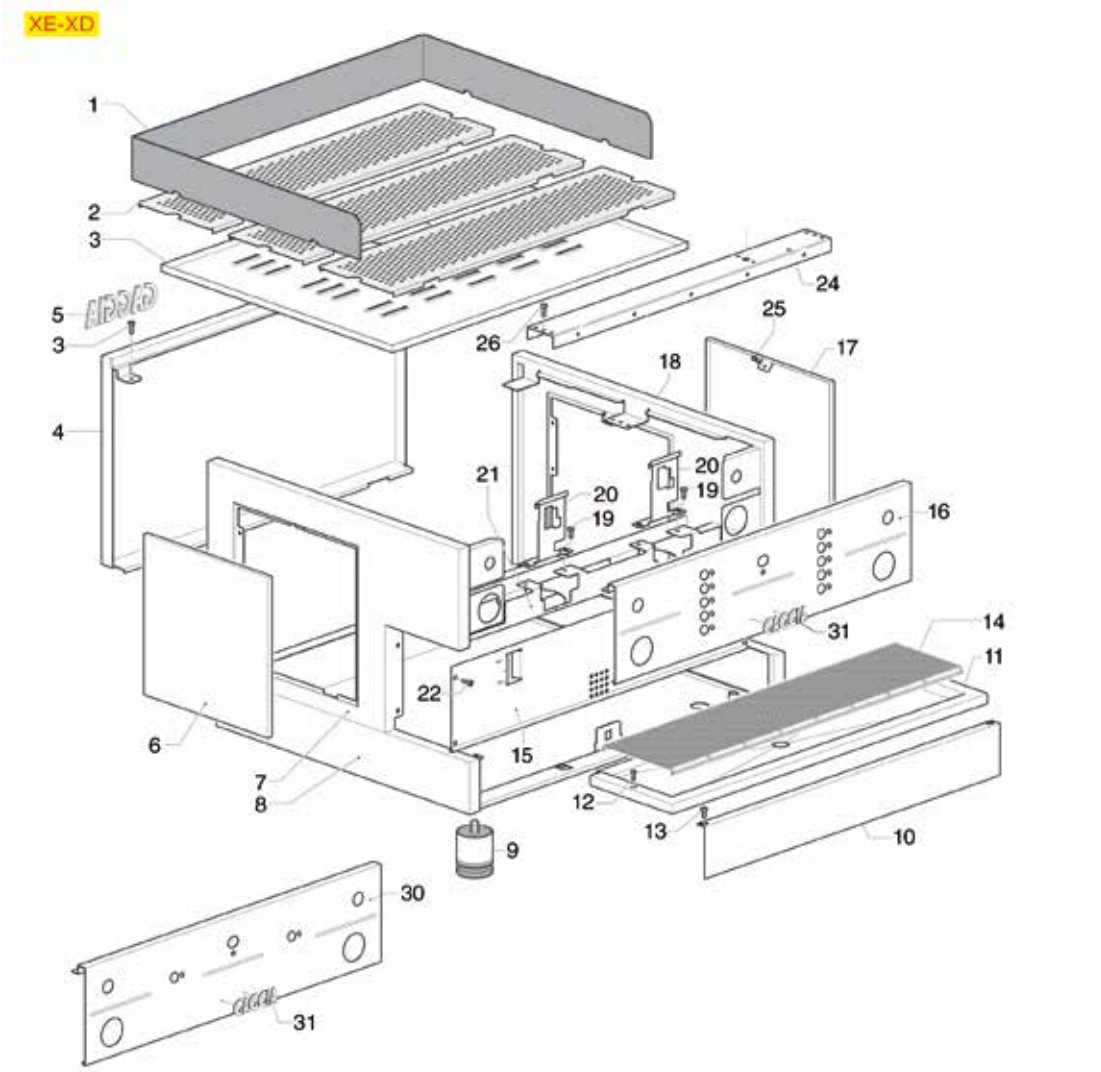

Posizioni senza cod. LF: a richiesta
Positions without LF Code No.: upon request
Abbildungen ohne LF Bestell-Nr.: auf Anfrage
Posiciones sin cód. LF: previa petición

GAGGIA

P.	Cod.	Descrizione	Description	Beschreibung	Descripción
13	**1528100**	VITE A TESTA CILINDRICA M4x12	CYLINDER HEAD SCREW M4x12	ZYLINDERKOPFSCHRAUBE M4x12	TORNILLO DE CABEZA CILINDRO M4x12
100	**3080011**	CASSETTO FONDI CAFFÈ	KNOCKBOX	KAFFEESATZBEHÄLTER	CAJÓN RESIDUOS CAFÉ
200	**3080001**	CASSETTO FONDI CAFFÈ	KNOCKBOX	KAFFEESATZBEHÄLTER	CAJÓN RESIDUOS CAFÉ
300	**3080002**	CASSETTO INOX FONDI CAFFÈ	S/STEEL DRAWER FOR COFFEE GROUNDS	KAFFEESATZSCHUBLADE INOX	CAJÓN INOX RESIDUOS DE CAFÉ

XE-XD GRUPPO/CALDAIA/LIVELLO
XE-XD GROUP/BOILER/LEVEL
XE-XD GRUPPE/BOILER/NIVEAU
XE-XD GRUPO/CALDERÍN/NIVEL

GA4101

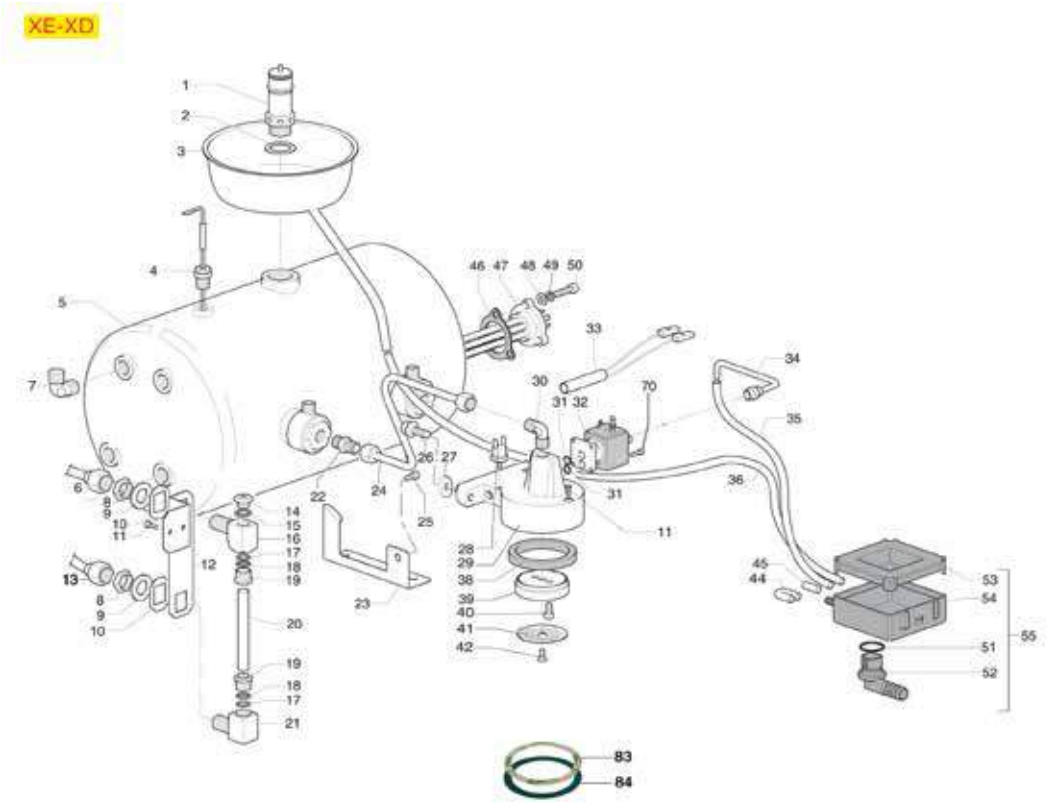

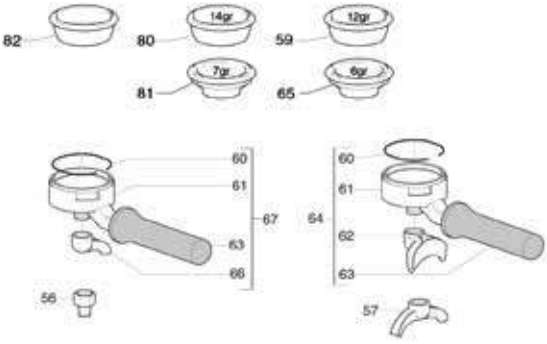

Posizioni senza cod. LF: a richiesta
Positions without LF Code No.: upon request
Abbildungen ohne LF Bestell-Nr.: auf Anfrage
Posiciones sin cód. LF: previa petición

GAGGIA

P.	Cod.	Descrizione	Description	Beschreibung	Descripción
1	**1523572**	VALVOLA CALDAIA ø 3/8"M - 1,8 bar CE/PED	BOILER VALVE ø 3/8"M - 1.8 bar CE/PED	VENTIL DURCHLAUFER. ø3/8"M-1,8bar CE/PED	VÁLVULA CALDERÍN ø 3/8"M - 1,8 bar CE/PE
2	**1186620**	GUARNIZIONE PIANA RAME ø 22x17x1,5 mm	COPPER FLAT GASKET ø 22x17x1.5 mm	FLACHDICHTUNG AUS KUPFER ø 22x17x1,5 mm	JUNTA PLANA COBRE ø 22x17x1,5 mm
4	**1341016**	SONDA LIVELLO ø 1/4"M-123 mm	LEVEL PROBE ø 1/4"M-123 mm	NIVEAUSONDE ø 1/4"M-123 mm	SONDA NIVEL ø 1/4"M-123 mm
7	**1349706**	RACCORDO A "L" ø 3/8"M-3/8"M NICHELATO	L-FITTING ø 3/8"M-3/8"M NICKEL-PLATED	L-ANSCHLUSS ø 3/8"A-3/8"A VERNICKELT	RACOR EN "L" ø 3/8"M-3/8"M NIQUELADO
8	**1348036**	DADO ø 3/8" CHIAVE 21x6 mm	NUT ø 3/8" WRENCH 21x6mm	SECHSKANTMUTTER ø 3/8" SCHLÜSSEL 21x6 mm	TUERCA ø 3/8" LLAVE 21x6 mm
9	**1186399**	RONDELLA PIANA M16	WASHER FLAT M16	FLACHSCHEIBE M16	ARANDELA PLANA M16
11	**1528100**	VITE A TESTA CILINDRICA M4x12	CYLINDER HEAD SCREW M4x12	ZYLINDERKOPFSCHRAUBE M4x12	TORNILLO DE CABEZA CILINDRO M4x12
14	**1523537**	VALVOLA CALDAIA ø 1/4"M	BOILER VALVE ø 1/4"M	VENTIL FÜR DURCHLAUFERHITZER ø 1/4"A	VÁLVULA CALDERÍN ø 1/4"M
15	**1186404**	GUARNIZIONE PIANA PTFE ø 18x13x2 mm	PTFE FLAT GASKET ø 18x13x2 mm	FLACHDICHTUNG AUS PTFE ø 18x13x2 mm	JUNTA PLANA PTFE ø 18x13x2 mm
17	**1186318**	GUARNIZIONE OR 03043 EPDM	O-RING 03043 EPDM	O-RING-DICHTUNG 03043 EPDM	JUNTA ARO 03043 EPDM
18	**1786037**	ANELLO PREMISTOPPA ø 15x11,5x3 mm	STUFFING GLAND RING ø 15x11.5x3 mm	RING STOPFBÜCHSE ø 15x11,5x3 mm	ARO PRENSAESTOPA ø 15x11,5x3 mm
19	**1349070**	RACCORDO ø 3/8"M FORO ø 12 mm	FITTING ø 3/8"M HOLE ø 12 mm	ANSCHLUSS ø 3/8"A LOCH ø 12 mm	RACOR ø 3/8"M AGUJERO ø 12 mm
20	**1201053**	VETRO LIVELLO ø 11x95 mm	LEVEL GLASS ø 11x95 mm	NIVEAUGLAS ø 11x95 mm	CRISTAL NIVEL ø 11x95 mm
26	**1528622**	VITE A TESTA ESAGONALE M8x16	HEXAGON HEAD SCREW M8x16	SECHSKANTSCHRAUBE M8x16	TORNILLO CABEZA HEXAGONAL M8x16
28	**1443011**	TERMOSTATO A CONTATTO 100°C M4	CONTACT THERMOSTAT 100°C M4	ANLEGETHERMOSTAT 100°C M4	TERMOSTATO CONTACTO 100°C M4
30	**1349710**	RACCORDO A "L" ø 1/4"M-1/4"M NICHELATO	NICHEL PLATED L-FITTING ø 1/4"M-1/4"M	L-ANSCHLUSS ø 1/4"A-1/4"A VERNICKELT	RACOR EN "L" ø 1/4"M-1/4"M NIQUELADO
31	**1186611**	GUARNIZIONE OR 02025 SILICONE ROSSO	O-RING 02025 RED SILICONE	DICHTUNG O-RING 02025 SILIKON ROT	JUNTA ARO "O" 02025 SILICONA ROJA
32	**1120335**	ELETTROVALVOLA PARKER 3 VIE 230V 50/60Hz	3-WAY SOLENOID VALVE PARKER 230V 50/60Hz	3-WEGE MAGNETVENTIL PARKER 230V 50/60Hz	ELECTROVÁLVULA PARKER 3VÍAS 230V 50/60Hz
33	**1755826**	RESISTENZA A CARTUCCIA 80W 240V	CARTRIDGE HEATING ELEMENT 80W 240V	PATRONENHEIZKÖRPER 80W 240V	RESISTENCIA DE CARTUCHO 80W 240V
38	**1186676**	GUARNIZIONE PORTAFILTRO ø 72x56x8,5 mm	FILTER HOLDER GASKET ø 72x56x8.5 mm	SIEBTRÄGERDICHTUNG ø 72x56x8,5 mm	JUNTA PORTAFILTRO ø 72x56x8,5 mm
38	**1186741**	GUARNIZIONE PORTAFILTRO ø 72x56x8,5 mm	FILTER HOLDER GASKET ø 72x56x8.5 mm	SIEBTRÄGERDICHTUNG ø 72x56x8,5 mm	JUNTA PORTAFILTRO ø 72x56x8,5 mm
39	**1086509**	DIFFUSORE PORTADOCCIA	SHOWER HOLDER DIFFUSER	VERTEILER DUSCHTRÄGER	DIFUSOR PORTADUCHA
40	**1184010**	VITE A TESTA CILINDRICA BASSA M6x10	LOW CYLINDER HEAD SCREW M6x10	ZYLINDERKOPFSCHRAUBE NIEDRIG M6x10	TORNILLO CABEZA DE CILINDRO BAJA M6x10
41	**1081021**	DOCCIA EROGAZIONE ø 55 mm	SHOWER SCREEN ø 55 mm	AUSLAUFDUSCHE ø 55 mm	DUCHA EROGACIÓN ø 55 mm
44	**1449283**	TUBO SILICONE ø 5x10 SHORE 60 - 100 mt	SILICONE HOSE ø 5x10 SHORE 60 - 100 m	SILIKONSCHAUCH ø 5x10 SHORE 60 - 100 m	TUBO SILICONA ø 5x10 SHORE 60 - 100 m
44	**1449683**	TUBO SILICONE ø 5x10 SHORE 60 - 10 mt	SILICONE HOSE ø 5x10 SHORE 60 - 10 m	SILIKONSCHAUCH ø 5x10 SHORE 60 - 10 m	TUBO SILICONA ø 5x10 SHORE 60 - 10 m
46	**1186584**	GUARNIZIONE TRIANGOLARE RESISTENZA	TRIANGULAR GASKET FOR HEATING ELEMENT	DREIECKIGE DICHTUNG FÜR HEIZKÖRPER	JUNTA TRIANGULAR RESISTENCIA
46	**1186635**	GUARNIZIONE TRIANGOLARE RESISTENZA	TRIANGULAR GASKET FOR HEATING ELEMENT	DREIECKIGE DICHTUNG FÜR HEIZKÖRPER	JUNTATRIANGULAR RESISTENCIA
46	**1786006**	GUARNIZIONE TRIANGOLARE RESISTENZA	TRIANGULAR GASKET FOR HEATING ELEMENT	DREIECKIGE DICHTUNG FÜR HEIZKÖRPER	JUNTA TRIANGULAR RESISTENCIA
47	**1755056**	RESISTENZA 4000/4760W 220/240V	HEATING ELEMENT 4000/4760W 220/240V	HEIZKÖRPER 4000/4760W 220/240V	RESISTENCIA 4000/4760W 220/240V
48	**1528008**	RONDELLA PIANA M8	WASHER FLAT M8	FLACHSCHEIBE M8	ARANDELA PLANA M8
50	**1528084**	VITE A TESTA CILINDRICA M8x25	CYLINDER HEAD SCREW M8x25	ZYLINDERKOPFSCHRAUBE M8x25	TORNILLO CABEZA CILÍND. M8x25
51	**1786233**	GUARNIZIONE OR 03087 EPDM	O-RING 03087 EPDM	DICHTUNG O-RING 03087 EPDM	JUNTA EN ARO "O" 03087 EPDM
52	**1527044**	RACCORDO PORTAGOMMA VASCHETTA SCARICO	HOSE-END FITTING FOR DRAIN TANK	SCHLAUCHANSCHLUSS FÜR ABLAUFSCHALE	RACOR SOPORTE GOMA CUBA DESAGÜE
55	**1527045**	VASCHETTA DI SCARICO	DRAIN TANK	ABLAUFSCHALE	CUBA DESAGÜE
56	**1022503**	BECCUCCIO 1 TAZZA DIRITTO ø 3/8"	STRAIGHT SINGLE SPOUT ø 3/8"	AUSLAUF 1-WEG GERADE ø 3/8"	SALIDA 1 CAFÉ RECTA ø 3/8"
57	**1022524**	BECCUCCIO 2 TAZZE ø 3/8"	DOUBLE SPOUT ø 3/8"	AUSLAUFDÜSE 2-WEGE ø 3/8"	SALIDA 2 CAFÉS ø 3/8"
60	**1250333**	MOLLA FERMAFILTRO ø 1,30 mm INOX	SPRING FILTER BLOCK ø 1.30 mm ST.STEEL	FEDER FÜR FILTERSPERRE ø 1,30 mm EDELST.	MUELLE PARO FILTRO ø 1,30 mm INOX
61	**1165026**	PORTAFILTRO MACCHINE CAFFÈ GAGGIA	FILTER HOLDER GAGGIA	SIEBTRÄGER KAFFEEMASCHINEN GAGGIA	PORTAFILTRO MÁQUINAS DE CAFÉ GAGGIA
62	**1022506**	BECCUCCIO 2 TAZZE ø 3/8"	DOUBLE SPOUT ø 3/8"	AUSLAUF 2-WEGE ø 3/8"	SALIDA 2 CAFES ø 3/8"
63	**1141005**	MANOPOLA PORTAFILTRO M10	FILTER HOLDER KNOB M10	DREHKNOPF FILTERTRÄGER M10	MANDO SOPORTE FILTRO M10
64	**1165108**	PORTAFILTRO COMPLETO 2 TAZZE GAGGIA	COMPLETE FILTER HOLDER 2 CUPS GAGGIA	SIEBTRÄGER KOMPLETT 2 TASSEN GAGGIA	SOPORTE FILTRO COMPLETO 2 TAZAS GAGGIA
66	**1022501**	BECCUCCIO 1 TAZZA ø 3/8"	SINGLE SPOUT ø 3/8"	AUSLAUF 1-WEG ø 3/8"	SALIDA 1 CAFÉ ø 3/8"
67	**1165109**	PORTAFILTRO COMPLETO 1 TAZZA GAGGIA	COMPLETE FILTER HOLDER 1 CUP GAGGIA	SIEBTRÄGER KOMPLETT 1 TASSE GAGGIA	SOPORTE FILTRO COMPLETO 1 TAZA GAGGIA
70	**1184006**	VITE A TESTA CILINDRICA BASSA M4x12	LOW CYLINDER HEAD SCREW M4x12	ZYLINDERKOPFSCHRAUBE NIEDRIG M4x12	TORNILLO CABEZA DE CILINDRO BAJA M4x12
80	**1160262**	FILTRO 2 TAZZE 14 gr	FILTER 2-CUP 14 g	KAFFEESIEB 2 TASSEN 14 g	FILTRO 2 TAZAS 14 g
81	**1160261**	FILTRO 1 TAZZA 7 gr	1 CUP FILTER 7 gr	FILTER 1 TASSE 7 g	FILTRO 1 TAZA 7 gr
82	**1160339**	FILTRO CIECO	BLIND FILTER	BLINDFILTER	FILTRO CIEGO
83	**1190011**	SPESSORE CARTA ø 72x58x0,8 mm	PAPER SEAL ø 72x58x0.8 mm	ABSTANDSSTÜCK AUS PAPIER ø 72x58x0,8 mm	ESPESOR PAPEL ø 72x58x0,8 mm
84	**1190002**	SPESSORE GOMMA ø 73x59x1 mm EPDM	RUBBER SHIM ø 73x59x1 mm EPDM	ABSTANDSSTÜCK GUMMI ø 73,5x59x1 mm EPDM	ESPESOR GOMA ø 73,5x59x1 mm EPDM
100	**1069001**	CUCCHIAIO DOSATORE IN PLASTICA 20 ml	PLASTIC MEASURING SPOON 20 ml	DOSIERLÖFFEL AUS KUNSTSTOFF 20 ml	CUCHARA DOSIFICADOR PLÁSTICO 20 ml
101	**1069002**	CUCCHIAIO DOSATORE INOX 20 ml	STAINLESS STEEL MEASURING SPOON 20 ml	DOSIERLÖFFEL AUS EDELSTAHL 20 ml	CUCHARA DOSIFICADOR INOX 20 ml
102	**1384003**	SPAZZOLINO PULISCIDOCCE NERO	BLACK SHOWER CLEANING BRUSH	BÜRSTE ZUR DUSCHENREINIGUNG SCHWARZ	CEPILLO LIMPIA-DUCHAS
103	**1384002**	SPAZZOLINA PER MANUTENZIONE	BRUSH FOR MAINTENANCE	BÜRSTE FÜR WARTUNG	CEPILLO PARA MANTENIMIENTO
104	**1384001**	SPAZZOLINO PULISCIDOCCE	BRUSH FOR COFFEE SHOWER	BÜRSTE ZUR DUSCHENREINIGUNG	CEPILLO LIMPIA DUCHAS
105	**1385002**	PRESSINO NYLON ø 50/57 mm	NYLON COFFEE TAMPER ø 50/57 mm	TAMPER AUS NYLON ø 50/57 mm	PRENSA CAFÉ NYLON ø 50/57 mm
106	**1385041**	PRESSINO ALLUMINIO LUCIDO ø 57 mm	POLISHED ALUMINUM TAMPER ø 57 mm	TAMPER AUS ALUMINIUM LACKIERT ø 57 mm	PRENSA ALUMINIO PULIDO ø 57 mm
106	**1385053**	PRESSINO ALLUMINIO ANODIZZATO ø 58 mm	ANODISED ALUMINUM TAMPER ø 58 mm	TAMPER AUS ELOXIERTEM ALUMINIUM ø 58 mm	PRENSA CAFÉ ALUMINIO ANODIZADO ø 58 mm
107	**1385600**	PRESSINO DINAMOMETRICO MANUALE ø 57 mm	DYNAMOMET. MANUAL COFFEE TAMPER ø 57mm	DYNAMOMETR.HAND-KAFFEE TAMPER ø 57mm	PRENSA CAFÉ DINAMOMÉTR.MANUAL ø 57 mm

XE-XD RUBINETTI VAPORE/ACQUA
XE-XD WATER/STEAM TAPS
XE-XD WASSER-/DAMPFHÄHNE
XE-XD GRIFOS AGUA/VAPOR

GA4201

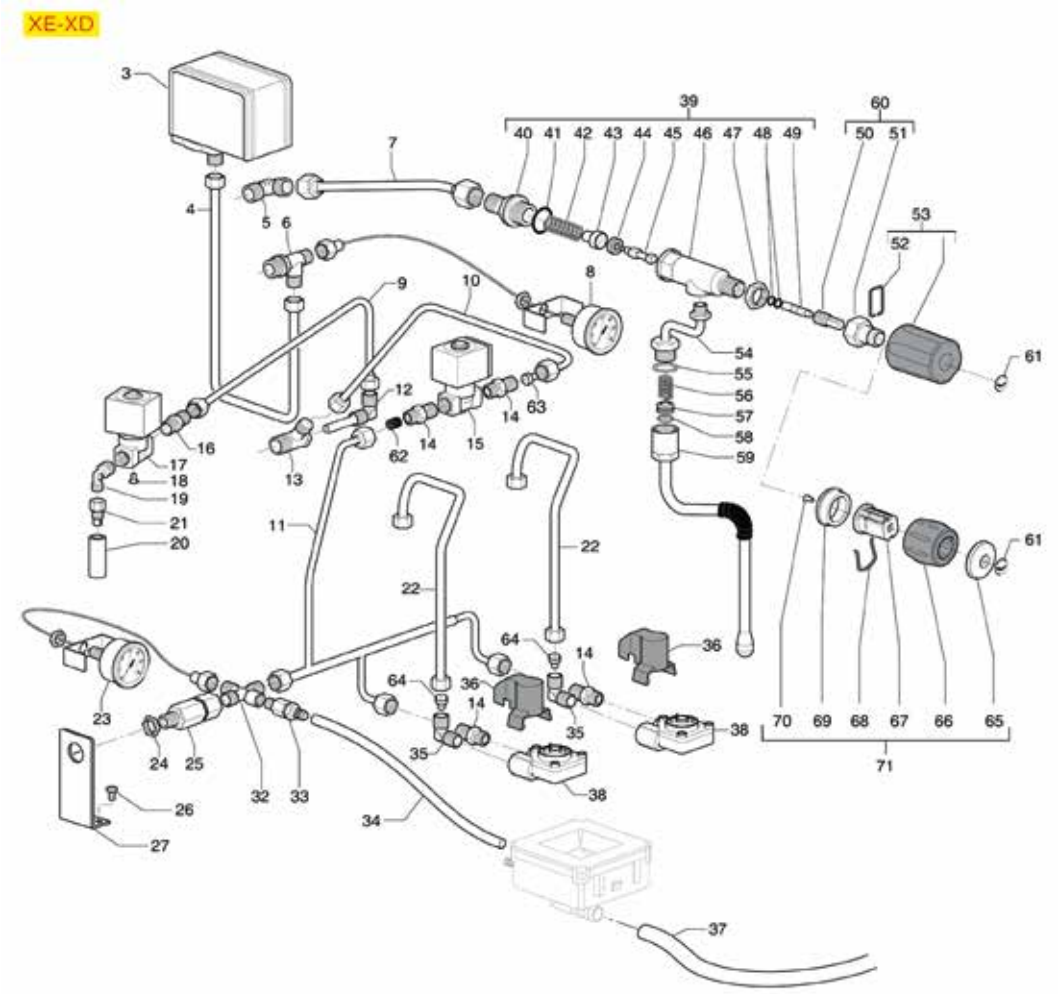

Posizioni senza cod. LF: a richiesta
Positions without LF Code No.: upon request
Abbildungen ohne LF Bestell-Nr.: auf Anfrage
Posiciones sin cód. LF: previa petición

GAGGIA

P.	Cod.	Descrizione	Description	Beschreibung	Descripción
3	**1320531**	PRESSOSTATO P302/6 TRIPOLARE 30A	PRESSURE SWITCH P302/6 3-POLES 30A	DRUCKSCHALTER P302/6 3-POLIG 30A	PRESOSTATO P302/6 TRIPOLAR 30A
5	**1349706**	RACCORDO A "L" ø 3/8"M-3/8"M NICHELATO	L-FITTING ø 3/8"M-3/8"M NICKEL-PLATED	L-ANSCHLUSS ø 3/8"A-3/8"A VERNICKELT	RACOR EN "L" ø 3/8"M-3/8"M NIQUELADO
8	**1245055**	MANOMETRO CALDAIA ø 41 mm 0÷3 bar	BOILER PRESSURE GAUGE ø 41 mm 0÷3 bar	MANOMETER DURCHLAUFERH. ø 41mm 0÷3 bar	MANÓMETRO CALDERA ø 41 mm 0÷3 bar
8	**1245071**	MANOMETRO CALDAIA ø 39 mm 0÷3 bar	BOILER PRESSURE GAUGE ø 39 mm 0÷3 bar	MANOMETER DURCHLAUFERH. ø 39mm 0÷3 bar	MANÓMETRO CALDERA ø 39 mm 0÷3 bar
15	**1120243**	ELETTROVALVOLA PARKER 2 VIE 230V 50/60Hz	2-WAYS SOLEN.VALVE PARKER 230V 50/60Hz	MAGNETVENTIL PARKER 2 WEGE 230V 50/60Hz	ELECTROVÁLVULA PARKER 2 VÍAS 230V 50/60H
17	**1120354**	ELETTROVALVOLA PARKER 2 VIE 230V 50/60Hz	2-WAY SOLENOID VALVE PARKER 230V 50/60Hz	2-WEGE MAGNETVENTIL PARKER 230V 50/60Hz	ELECTROVÁLVULA PARKER 2 VÍAS 230V 50/60H
23	**1245061**	MANOMETRO POMPA ø 41 mm 0÷15 bar	PUMP PRESSURE GAUGE ø 41 mm 0÷15 bar	MANOMETER FÜR PUMPE ø 41 mm 0÷15 bar	MANÓMETRO BOMBA ø 41 mm 0÷15 bar
23	**1245069**	MANOMETRO POMPA ø 39 mm 0÷15 bar	PUMP PRESSURE GAUGE ø 39 mm 0÷15 bar	MANOMETER FÜR PUMPE ø 39 mm 0÷15 bar	MANÓMETRO BOMBA ø 39 mm 0÷15 bar
24	**1755006**	DADO ø 1/4"	NUT ø 1/4"	MUTTER ø 1/4"	TUERCA ø 1/4"
25	**1523514**	VALVOLA DI NON RITORNO ø 1/4"F-1/4"M	NON-RETURN VALVE ø 1/4"F-1/4"M	RÜCKSCHLAGVENTIL ø 1/4"I-1/4" A	VÁLVULA DE RETENCIÓN 1/4"H-1/4"M
33	**1523432**	VALVOLA DI ESPANSIONE ø 1/8"M 11 Bar	EXPANSION VALVE ø 1/8"M 11 Bar	EXPANSIONSVENTIL ø 1/8"A 11 bar	VÁLVULA EXPANSIÓN ø 1/8"M 11 Bar
34	**1449283**	TUBO SILICONE ø 5x10 SHORE 60 - 100 mt	SILICONE HOSE ø 5x10 SHORE 60 - 100 m	SILIKONSCHAUCH ø 5x10 SHORE 60 - 100 m	TUBO SILICONA ø 5x10 SHORE 60 - 100 m
34	**1449683**	TUBO SILICONE ø 5x10 SHORE 60 - 10 mt	SILICONE HOSE ø 5x10 SHORE 60 - 10 m	SILIKONSCHAUCH ø 5x10 SHORE 60 - 10 m	TUBO SILICONA ø 5x10 SHORE 60 - 10 m
38	**1455060**	CONTATORE VOLUMETRICO GICAR	VOLUMETRIC FLOWMETER GICAR	VOLUMETRISCHER ZÄHLER GICAR	CONTADOR VOLUMÉTRICO GICAR
39	**1348483**	RUBINETTO VAPORE ACQUA	WATER/STEAM TAP	DAMPF- / WASSERVENTIL	GRIFO VAPOR AGUA
41	**1186591**	GUARNIZIONE OR 0128 VITON	O-RING 0128 VITON	DICHTUNG O-RING 0128 VITON	JUNTA ARO "O" 0128 VITON
44	**1186985**	GUARNIZIONE PIANA EPDM ø 15x6x6 mm	FLAT EPDM GASKET ø 15x6x6 mm	FLACHDICHTUNG EPDM ø 15x6x6 mm	JUNTA PLANA EPDM ø 15x6x6
45	**1324158**	PERNO PER RUBINETTO ACQUA/VAPORE	WATER/STEAM TAP PIN	STIFT FÜR WASSER-/DAMPFHAHN	PERNO PARA GRIFO AGUA/VAPOR
47	**1348036**	DADO ø 3/8" CHIAVE 21x6 mm	NUT ø 3/8" WRENCH 21x6mm	SECHSKANTMUTTER ø 3/8" SCHLÜSSEL 21x6 mm	TUERCA ø 3/8" LLAVE 21x6 mm
48	**1186900**	GUARNIZIONE OR 02015 VITON	O-RING 02015 VITON	DICHTUNG O-RING 02015 VITON	JUNTA ARO "O" 02015 VITON
49	**5038097**	PERNO COMANDO OTTURATORE RUBINETTO	TAP SHUTTER CONTROL PIN	STEUERACHSE VERSCHLUSS HAHN	PERNO MANDO OBTURADOR GRIFO
50	**1324089**	PERNO RUBINETTO VAPORE	STEAM TAP SPINDLE	DAMPFHAHNBOLZEN	PERNO GRIFO VAPOR
51	**1439026**	PROLUNGA RUBINETTO VAPORE	STEAM TAP EXTENSION	DAMPFHAHNVERLÄNGERUNG	PROLONGACIÓN GRIFO VAPOR
52	**1250206**	MOLLA PER MANOPOLA	HANDLE SPRING	FEDER FÜR DREHKNOPF	MUELLE PARA MANDO
55	**1786232**	GUARNIZIONE OR 02062 VITON MARRONE	O-RING 02062 BROWN VITON	DICHTUNG O-RING 02062 VITON BRAUN	JUNTA EN ARO "O" 02062 VITON MARRÓN
56	**1250534**	MOLLA ø 12x22 mm	SPRING ø 12x22 mm	FEDER ø 12x22 mm	MUELLE TUBO AGUA ø 12x22 mm
57	**1786230**	TENUTA CONICA PTFE ø 14,5x6,5x9 mm	PTFE CONICAL SEAL ø 14.5x6.5x9 mm	KEGELDICHTUNG PTFE ø 14,5x6,5x9 mm	ESTANQUEIDAD CÓNICA PTFE ø 14,5x6,5x9m
58	**1186626**	GUARNIZIONE OR 0114 EPDM	O-RING 0114 EPDM	DICHTUNG O-RING 0114 EPDM	JUNTA ARO "O" 0114 EPDM
59	**1449847**	TUBO VAPORE COMPLETO	STEAM PIPE COMPLETE	DAMPFROHR KOMPLETT	TUBO VAPOR COMPLETO
59	**1549021**	TUBO VAPORE COMPLETO ø 10 mm	PIPE STEAM COMPLETE ø 10 mm	DAMPFROHR KOMPLETT ø 10 mm	TUBO VAPOR COMPLETO ø 10 mm
60	**1324400**	PERNO RUBINETTO	TAP SPINDLE	STIFT FÜR HAHN	PERNO GRIFO
61	**1241417**	SERIGRAFIA VAPORE PER MANOPOLA	STEAM SILK SCREEN PRINT. F. HANDLE	KLEBESIEBDRUCK DAMPFDREHKNOPF	SERIGRAFÍA VAPOR PARA MANDO
70	**3528291**	VITE A TESTA SVASATA PIANA M4x8	CROSS HEAD FLUSH SCREW M4x8	SCHRAUBE M4X8	TORNILLO M4x8
71	**1241176**	MANOPOLA RUBINETTO ACQUA/VAPORE	WATER/STEAM TAP KNOB	DREHKNOPF WASSER-/DAMPFHAHN	MANDO GRIFO AGUA/VAPOR
90	**1394553**	TERMOMETRO ANALOGICO ø 25 mm	ANALOGICAL THERMOMETER ø 25 mm	ANALOGTHERMOMETER ø 25 mm	TERMÓMETRO ANALÓGICO ø 25 mm
91	**1394554**	TERMOMETRO ANALOGICO ø 45 mm	ANALOG THERMOMETER ø 45 mm	ANALOGTHERMOMETER ø 45 mm	TERMÓMETRO ANALÓGICO ø 45 mm
103	**1024051**	CAFFETTIERA A SERVIRE PRATIKA 0,60 L	SERVING COFFEE POT PRATIKA 0.60 L	SERVIERKANNE PRATIKA 0,60 L	JARRITA PARA CAFÉ PRATIKA 0,60 L
104	**1024052**	CAFFETTIERA A SERVIRE PRATIKA 0,70 L	SERVING COFFEE POT PRATIKA 0.70 L	SERVIERKANNE PRATIKA 0,70 L	JARRITA PARA CAFÉ PRATIKA 0,70 L
105	**1024053**	CAFFETTIERA A SERVIRE PRATIKA 1,10 L	SERVING COFFEE POT PRATIKA 1.10 L	SERVIERKANNE PRATIKA 1,10 L	JARRITA PARA CAFÉ PRATIKA 1,10 L
200	**1024001**	LATTIERA PRATIKA 0,20 L	MILK PITCHER PRATIKA 0.20 L	MILCHKÄNNCHEN PRATIKA 0,20 L	JARRA LECHERA PRATIKA 0,20 L
201	**1024002**	LATTIERA PRATIKA 0,30 L	MILK PITCHER PRATIKA 0.30 L	MILCHKÄNNCHEN PRATIKA 0,30 L	JARRA LECHERA PRATIKA 0,30 L
202	**1024003**	LATTIERA PRATIKA 0,45 L	MILK PITCHER PRATIKA 0.45 L	MILCHKÄNNCHEN PRATIKA 0,45 L	JARRA LECHERA PRATIKA 0,45 L
203	**1024004**	LATTIERA PRATIKA 0,60 L	MILK PITCHER PRATIKA 0.60 L	MILCHKÄNNCHEN PRATIKA 0,60 L	JARRA LECHERA PRATIKA 0,60 L
204	**1024005**	LATTIERA PRATIKA 0,70 L	MILK PITCHER PRATIKA 0.70 L	MILCHKÄNNCHEN PRATIKA 0,70 L	JARRA LECHERA PRATIKA 0,70 L
205	**1024006**	LATTIERA PRATIKA 1,10 L	MILK PITCHER PRATIKA 1.10 L	MILCHKÄNNCHEN PRATIKA 1,10 L	JARRA LECHERA PRATIKA 1,10 L
300	**1224900**	LATTIERA 0,10 L	MILK PITCHER 0.10L	MILCHKÄNNCHEN 0,10 L	JARRA LECHERA 0,10 L
302	**1224901**	LATTIERA 0,35 L	MILK JUG 0.35 L	MILCHKÄNNCHEN 0,35 l	JARRA LECHERA 0,35 l
303	**1224902**	LATTIERA 0,60 L	MILK JUG 0.60 L	MILCHKÄNNCHEN 0,60 l	JARRA LECHERA 0,60 l
304	**1224903**	LATTIERA 1 L	MILK JUG 1 L	MILCHKÄNNCHEN 1 l	JARRA LECHERA 1 l
305	**1224904**	LATTIERA 1,5 L	MILK JUG 1.5 L	MILCHKÄNNCHEN 1,5 l	JARRA LECHERA 1,5 l
400	**1224014**	LATTIERA EUROPA CON BECCUCCIO 0,25 L	MILK PITCHER EUROPA WITH SPOUT 0.25 L	MILCHKÄNNCHEN EUROPA MIT AUSLAUF 0,25 L	JARRA LECHERA EUROPA CON SALIDA 0,25L
401	**1224015**	LATTIERA EUROPA CON BECCUCCIO 0,35 L	MILK PITCHER EUROPA WITH SPOUT 0.35 L	MILCHKÄNNCHEN EUROPA MIT AUSLAUF 0,35 L	JARRA LECHERA EUROPA CON SALIDA 0,35L
402	**1224010**	LATTIERA EUROPA CON BECCUCCIO 0,50 L	MILK PITCHER EUROPA WITH SPOUT 0.50 L	MILCHKÄNNCHEN EUROPA MIT AUSLAUF 0,50 L	JARRA LECHERA EUROPA CON SALIDA 0,50 L
403	**1224011**	LATTIERA EUROPA CON BECCUCCIO 0,75 L	MILK PITCHER EUROPA WITH SPOUT 0.75 L	MILCHKÄNNCHEN EUROPA MIT AUSLAUF 0,75 L	JARRA LECHERA EUROPA CON SALIDA 0,75 L
404	**1224012**	LATTIERA EUROPA CON BECCUCCIO 1 L	MILK PITCHER EUROPA WITH SPOUT 1 L	MILCHKÄNNCHEN EUROPA MIT AUSLAUF 1 L	JARRA LECHERA EUROPA CON SALIDA 1 L
405	**1224013**	LATTIERA EUROPA CON BECCUCCIO 1,5 L	MILK PITCHER EUROPA WITH SPOUT 1.5 L	MILCHKÄNNCHEN EUROPA MIT AUSLAUF 1,5 L	JARRA LECHERA EUROPA CON SALIDA 1,5 L

XE-XD RUBINETTO CARICO E MOTORE
XE-XD INLET TAP AND MOTOR
XE-XD INLAUFHAHN UND MOTOR
XE-XD GRFIO CARGA Y MOTOR

GA4301

XE-XD

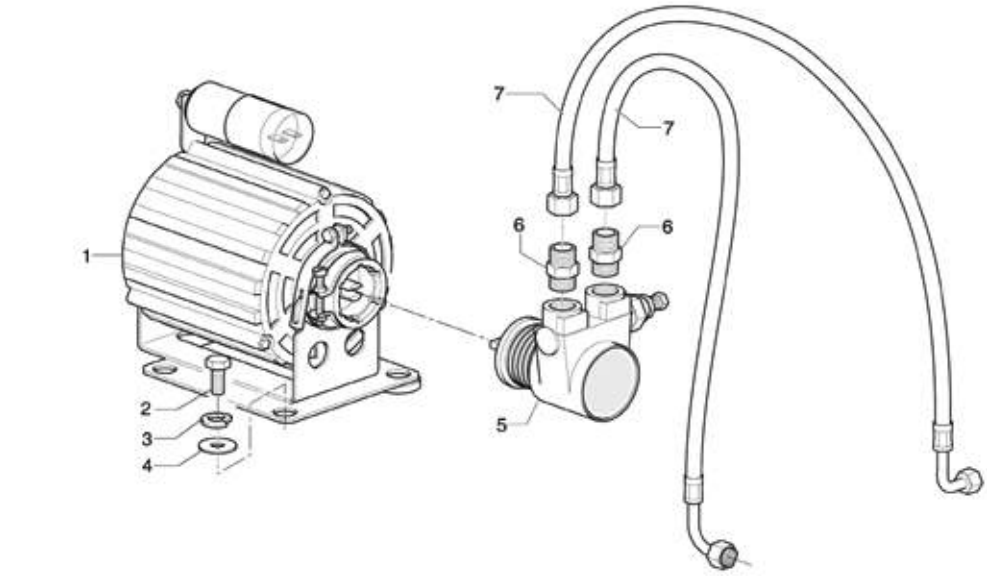

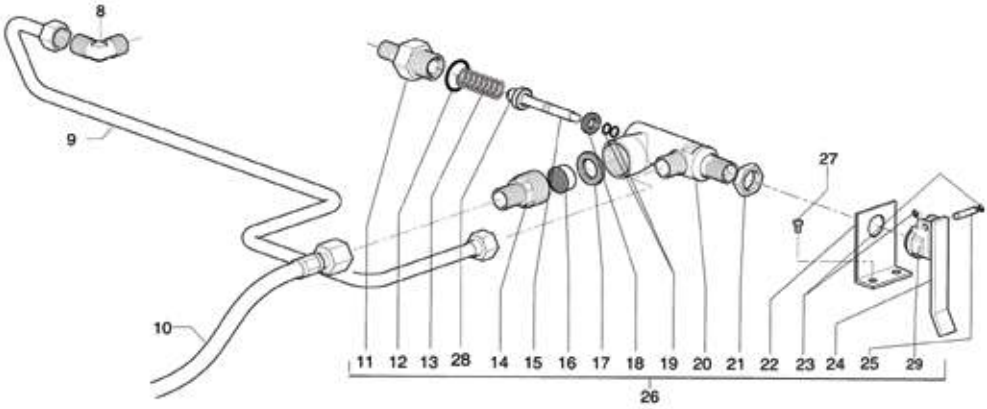

Posizioni senza cod. LF: a richiesta
Positions without LF Code No.: upon request
Abbildungen ohne LF Bestell-Nr.: auf Anfrage
Posiciones sin cód. LF: previa petición

GAGGIA

P.	Cod.	Descrizione	Description	Beschreibung	Descripción
1	**1240368**	MOTORE RPM A FASCETTA 165W	RPM CLAMP MOTOR 165W	MOTOR RPM MIT SCHELLENANSCHLUSS 165W	MOTOR RPM DE ABRAZADERA 165W
5	**1330001**	POMPA VOLUMETRICA ROTOFLOW ø 3/8" NPT	ROTARY VANE PUMP ROTOFLOW ø 3/8" NPT	VERDRÄNGERPUMPE ROTOFLOW ø 3/8" NPT	BOMBA VOLUMÉTRICA ROTOFLOW ø 3/8" NPT
6	**1349112**	RACCORDO ø 1/4"M-3/8"M	FITTING ø 1/4"M-3/8"M	ANSCHLUSS ø 1/4"AUßENGEW. 3/8"AUßENGEW.	RACOR ø 1/4"M-3/8"M
7	**5025958**	TUBO FLEX ø 1/4" Fc x Fc 500 mm	FLEX HOSE Ø 1/4" Fc x Fc 500 MM	SCHLAUCH FLEX ø 1/4" Fc x Fc 500 mm	TUBO FLEX ø 1/4" Fc x Fc 500 mm
8	**1349706**	RACCORDO A "L" ø 3/8"M-3/8"M NICHELATO	L-FITTING ø 3/8"M-3/8"M NICKEL-PLATED	L-ANSCHLUSS ø 3/8"A-3/8"A VERNICKELT	RACOR EN "L" ø 3/8"M-3/8"M NIQUELADO
12	**3186181**	GUARNIZIONE OR 03068 EPDM	O-RING 03068 EPDM	DICHTUNG O-RING 03068 EPDM	JUNTA ARO "O" 03068 EPDM
16	**1449317**	SPRUZZATORE ACQUA	WATER PIPE NOZZLE	WASSERSPRITZDÜSE	BOQUILLA AGUA
17	**1786231**	GUARNIZIONE PIANA EPDM ø 24x15x3 mm	GUARNIZIONE PIANA EPDM ø 24x15x3 mm	FLACHDICHTUNG EPDM ø 24x15x3 mm	JUNTA PLANA EPDM ø 24x15x3 mm
18	**1186983**	GUARNIZIONE PIANA VITON ø 15x7x3 mm	GASKET FLAT VITON ø 15x7x3 mm	FLACHDICHTUNG VITON ø 15x7x3 mm	JUNTA PLANA VITÓN ø 15x7x3 mm
19	**1186900**	GUARNIZIONE OR 02015 VITON	O-RING 02015 VITON	DICHTUNG O-RING 02015 VITON	JUNTA ARO "O" 02015 VITON
21	**1348036**	DADO ø 3/8" CHIAVE 21x6 mm	NUT ø 3/8" WRENCH 21x6mm	SECHSKANTMUTTER ø 3/8" SCHLÜSSEL 21x6 mm	TUERCA ø 3/8" LLAVE 21x6 mm
24	**1241150**	MANOPOLA RUBINETTO CARICO	INLET TAP LEVER	DREHKNOPF FÜR EINLAUFHAHN	MANDO GRIFO EROGACIÓN
25	**1324159**	PERNO ø 5x20,5 mm	PIN ø 5x20.5 mm	STIFT ø 5x20,5 mm	PERNO ø 5x20,5 mm
26	**1358005**	RUBINETTO CARICO ACQUA COMPLETO	COMPLETE WATER INLET TAP	WASSEREINLAUFHAHN KOMPLETT	GRIFO CARGA AGUA COMPLETO
29	**1358007**	GHIERA PER LEVA RUBINETTO CARICO	NUT FOR INLET TAP LEVER	RING FÜR EINLAUFHAHNHEBEL	CERCO PARA PALANCA GRIFO CARGA

XE-XD IMPIANTO ELETTRICO
XE-XD ELECTRICAL SYSTEM
XE-XD ELEKTROSYSTEM
XE-XD CIRCUITO ELÉCTRICO

GA4401

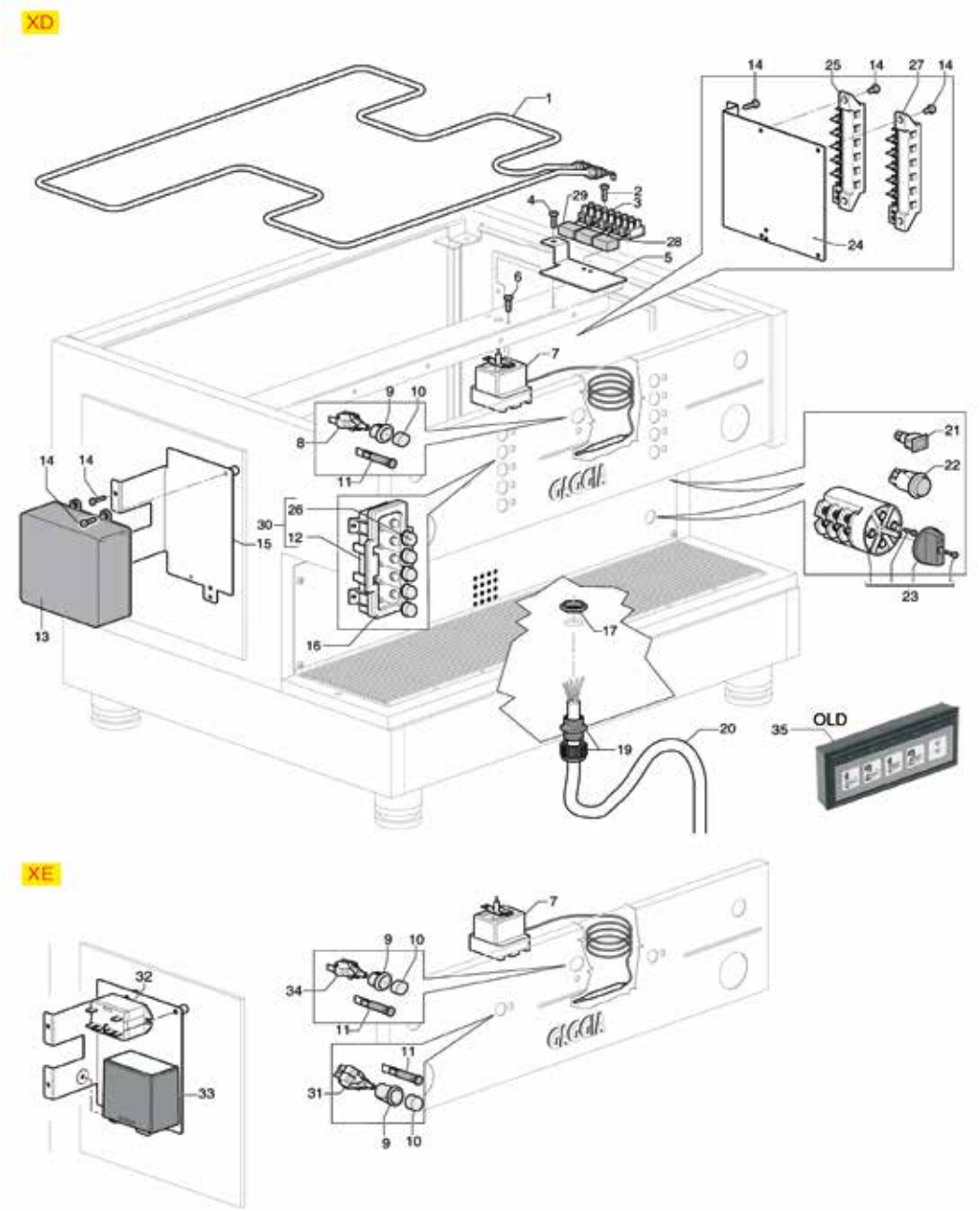

Posizioni senza cod. LF: a richiesta
Positions without LF Code No.: upon request
Abbildungen ohne LF Bestell-Nr.: auf Anfrage
Posiciones sin cód. LF: previa petición

GAGGIA

P.	Cod.	Descrizione	Description	Beschreibung	Descripción
7	**3444442**	TERMOSTATO TRIFASE 170°C	THREE-PHASE THERMOSTAT 170°C	THERMOSTAT 3-PHASIG 170°C	TERMOSTATO TRIFÁSICO 170°C
8	**1319082**	PULSANTE UNIPOLARE 16A 250V	SINGLE-POLE PUSH BUTTON 16A 250V	DRUCKKNOPF 1-POLIG 16A 250V	PULSADOR UNIPOLAR 16A 250V
11	**3221284**	LAMPADA SPIA ROSSA 250V	RED INDICATOR LAMP 250V	SIGNALLAMPE ROT 250V	BOMBILLA PILOTO ROJA 250V
13	**1054048**	CENTRALINA DOSATURA 2 GRUPPI 230V	DOSER CONTROL BOX 2 GROUPS 230V	DOSIERUNG ELEKTRONIK-BOX 2 GRUPPEN 230 V	CENTRALITA DOSIFICACIÓN 2 GRUPOS 230V
13	**1054556**	CENTRALINA DOSATURA 2-3 GRUPPI 230V	DOSER CONTROL BOX 2-3 GROUPS 230V	DOSIERSTEUERUNG 2-3 GRUPPEN 230V	CENTRALITA DOSIFICADOR 2-3 GRUPOS 230V
14	**1528100**	VITE A TESTA CILINDRICA M4x12	CYLINDER HEAD SCREW M4x12	ZYLINDERKOPFSCHRAUBE M4x12	TORNILLO DE CABEZA CILINDRO M4x12
21	**1221057**	LAMPADA SPIA VERDE 250V	GREEN INDICATOR LIGHT 250 V	SIGNALLAMPE GRÜN 250V	BOMBILLA PILOTO VERDE 250V
22	**3319948**	INTERRUTTORE BIPOLARE ROSSO 16A 250V	RED BIPOLAR SWITCH 16A 250V	DRUCKSCHALTER 2-POLIG ROT 16A 250V	INTERRUPTOR BIPOLAR ROJO 16A 250V
23	**3057296**	COMMUTATORE 0-3 POSIZIONI 32A 690V	SELECTOR SWITCH 0-3 POSITIONS 32A 690V	SCHALTER 0-3 STELLUNGEN 32A 690V	CONMUTADOR 0-3 POSICIONES 32A 690V
26	**1319578**	TASTO CROMATO	CHROME-PLATED PUSH-BUTTON	VERCHROMTE TASTE	PULSADOR CROMADO
27	**3247009**	MORSETTIERA 6 POLI FV122/B 40A 600V	6-POLE TERMINAL BLOCK FV122/B 40A 600V	ANSCHLUSSKLEMME 6 POLE FV122/B 40A 600V	TABLERO BORNES 6 POL. FV122/B 40A 600V
30	**1319528**	PULSANTIERA 5 TASTI	PUSH-BUTTON PANEL 5 BUTTONS	TASTATUR 5 TASTEN	BOTONERA 5 PULSADORES
31	**3319920**	INTERRUTTORE BIPOLARE NERO 16A 250V	BIPOLAR SWITCH BLACK 16A 250V	SCHALTER 2-POLIG SCHWARZ 16A 250V	INTERRUPTOR BIPOLAR NEGRO 16A 250V
32	**1351021**	RELÈ DI POTENZA OMRON G7L-2A-TUB	POWER-RELAY OMRON G7L-2A-TUB	LEISTUNGSRELAIS OMRON G7L-2A-TUB	RELÉ DE POTENCIA OMRON G7L-2A-TUB
33	**1341041**	REGOLATORE LIVELLO RL 1E/2C/F 230V	LEVEL CONTROLLER RL 1E/2C/F 230V	NIVEAUREGLER RL 1E/2C/F 230V	REGULADOR NIVEL RL 1E/2C/F 230V
34	**3319921**	INTERRUTTORE UNIPOLARE 16A 250V	SINGLE-POLE SWITCH 16A 250V	SCHALTER 1-POLIG 16A 250V	INTERRUPTOR UNIPOLAR 16A 250V
35	**1319067**	PULSANTIERA 5 TASTI	PUSH-BUTTON PANEL 5 BUTTONS	TASTATUR 5 TASTEN	BOTONERA 5 BOTONES

TS CARROZZERIA E IMPIANTO IDRAULICO
TS BOBY AND HYDRAULIC CIRCUIT
TS KARROSSERIE U. HYDRAULISCHE SCHALTUNG
TS CARROCERÍA Y CIRCUITO HIDRÁULICO

GA5001

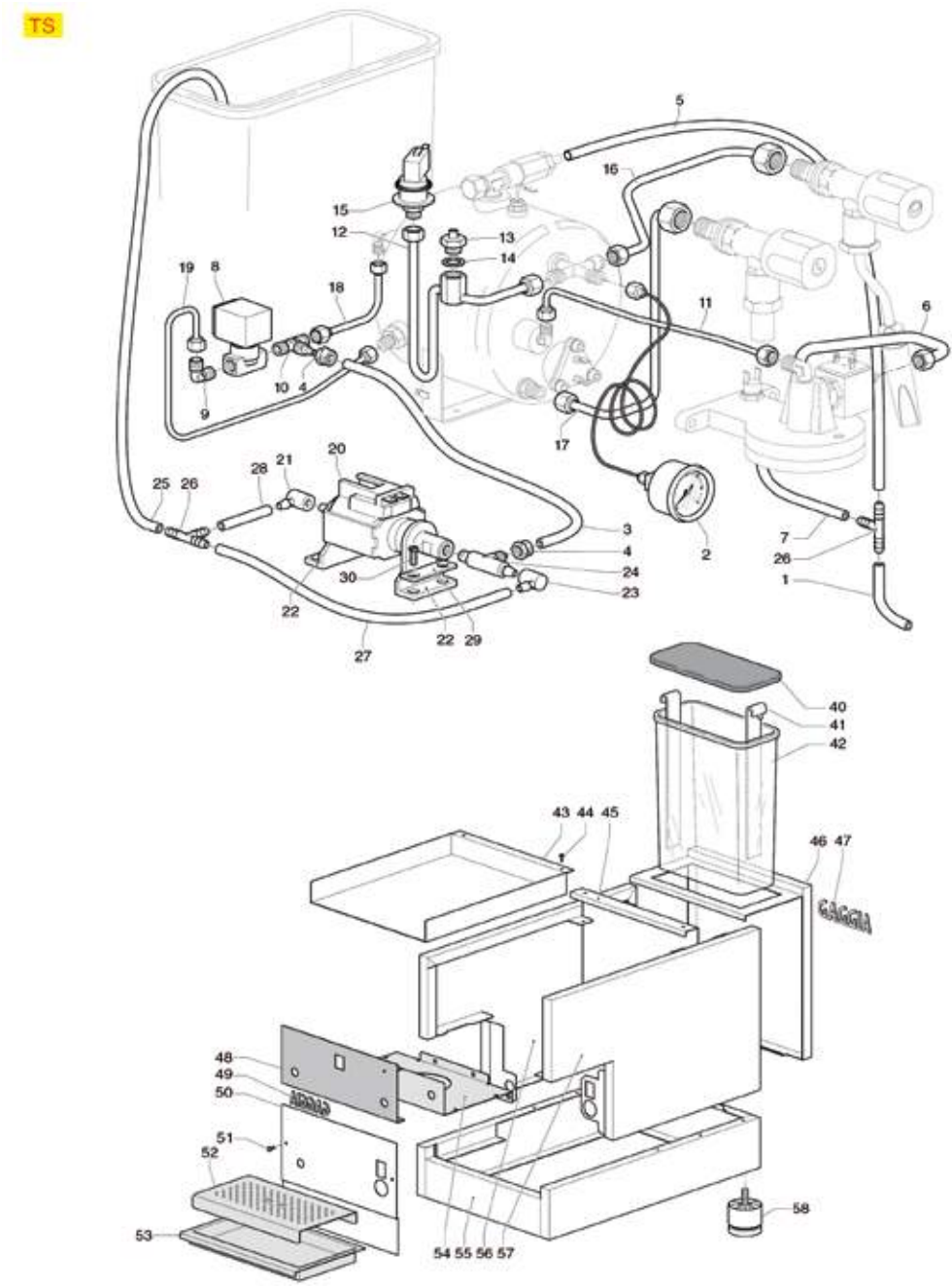

Posizioni senza cod. LF: a richiesta
Positions without LF Code No.: upon request
Abbildungen ohne LF Bestell-Nr.: auf Anfrage
Posiciones sin cód. LF: previa petición

GAGGIA

P.	Cod.	Descrizione	Description	Beschreibung	Descripción
2	**1245056**	MANOMETRO CALDAIA ø 41 mm 0÷3 bar	BOILER PRESSURE GAUGE ø 41 mm 0÷3 bar	MANOMETER DURCHLAUFERH. ø 41 mm 0÷3 bar	MANÓMETRO CALDERA ø 41 mm 0÷3 bar
8	**1120243**	ELETTROVALVOLA PARKER 2 VIE 230V 50/60Hz	2-WAYS SOLEN.VALVE PARKER 230V 50/60Hz	MAGNETVENTIL PARKER 2 WEGE 230V 50/60Hz	ELECTROVÁLVULA PARKER 2 VÍAS 230V 50/60H
9	**1349710**	RACCORDO A "L" ø 1/4"M-1/4"M NICHELATO	NICHEL PLATED L-FITTING ø 1/4"M-1/4"M	L-ANSCHLUSS ø 1/4"A-1/4"A VERNICKELT	RACOR EN "L" ø 1/4"M-1/4"M NIQUELADO
13	**1523537**	VALVOLA CALDAIA ø 1/4"M	BOILER VALVE ø 1/4"M	VENTIL FÜR DURCHLAUFERHITZER ø 1/4"A	VÁLVULA CALDERÍN ø 1/4"M
14	**1186404**	GUARNIZIONE PIANA PTFE ø 18x13x2 mm	PTFE FLAT GASKET ø 18x13x2 mm	FLACHDICHTUNG AUS PTFE ø 18x13x2 mm	JUNTA PLANA PTFE ø 18x13x2 mm
15	**1320022**	PRESSOSTATO XP110 125 1-2,5 BAR 1/4"	PRESSURE SWITCH XP110 125 1-2.5 BAR 1/4"	PRESSOSTAT XP110 125 1-2,5 BAR 1/4"	PRESOSTATO XP110 125 1-2,5 BAR 1/4"
20	**1122737**	POMPA VIBRAZIONE EP5 48W 230V 50Hz	VIBRATORY PUMP EP5 48W 230V 50Hz	VIBRATIONSPUMPE EP5 48W 230V 50Hz	BOMBA VIBRACIÓN EP5 48W 230V 50Hz
22	**1331023**	ANTIVIBRANTE A SQUADRA EX-EP-EK-EA	SQUARE DAMPER EX-EP-EK-EA	SCHWINGUNGSDÄMPF. GEWINKELT EX-EP-EK-EA	ANTIVIBRADOR ESCUADRA EX-EP-EK-EA
23	**1349651**	RACCORDO A PIPETTA A 90°	PIPETTE FITTING 90°	WINKELANSCHLUSS 90°	RACOR PIPA 90°
26	**1315008**	PORTAGOMMA A "T" ø 8 mm	T-SHAPED HOSE END FITTING ø 8 mm	T-SCHLAUCHANSCHLUSS ø 8 mm	SOPORTE GOMA EN "T" ø 8 mm
28	**1449283**	TUBO SILICONE ø 5x10 SHORE 60 - 100 mt	SILICONE HOSE ø 5x10 SHORE 60 - 100 m	SILIKONSCHAUCH ø 5x10 SHORE 60 - 100 m	TUBO SILICONA ø 5x10 SHORE 60 - 100 m
28	**1449683**	TUBO SILICONE ø 5x10 SHORE 60 - 10 mt	SILICONE HOSE ø 5x10 SHORE 60 - 10 m	SILIKONSCHAUCH ø 5x10 SHORE 60 - 10 m	TUBO SILICONA ø 5x10 SHORE 60 - 10 m
40	**1080115**	COPERCHIO CONTENITORE ACQUA NERO	LID FOR WATER TANK BLACK	DECKEL FÜR WASSERBEHÄLTER SCHWARZ	TAPA CONTENEDOR AGUA NEGRO
42	**5030079**	CONTENITORE ACQUA	TANK FOR WATER	WASSERBEHÄLTER	CONTENEDOR AGUA
44	**1528100**	VITE A TESTA CILINDRICA M4x12	CYLINDER HEAD SCREW M4x12	ZYLINDERKOPFSCHRAUBE M4x12	TORNILLO DE CABEZA CILINDRO M4x12
51	**5055105**	VITE A TESTA CILINDRICA M4x10	CYLINDER HEAD SCREW M4x10	ZYLINDERKOPFSCHRAUBE M4x10	TORNILLO CABEZA CILÍND. M4x10

TS GRUPPO/CALDAIA
TS GROUP/BOILER
TS GRUPPE/BOILER
TS GRUPO/CALDERÍN

GA5101

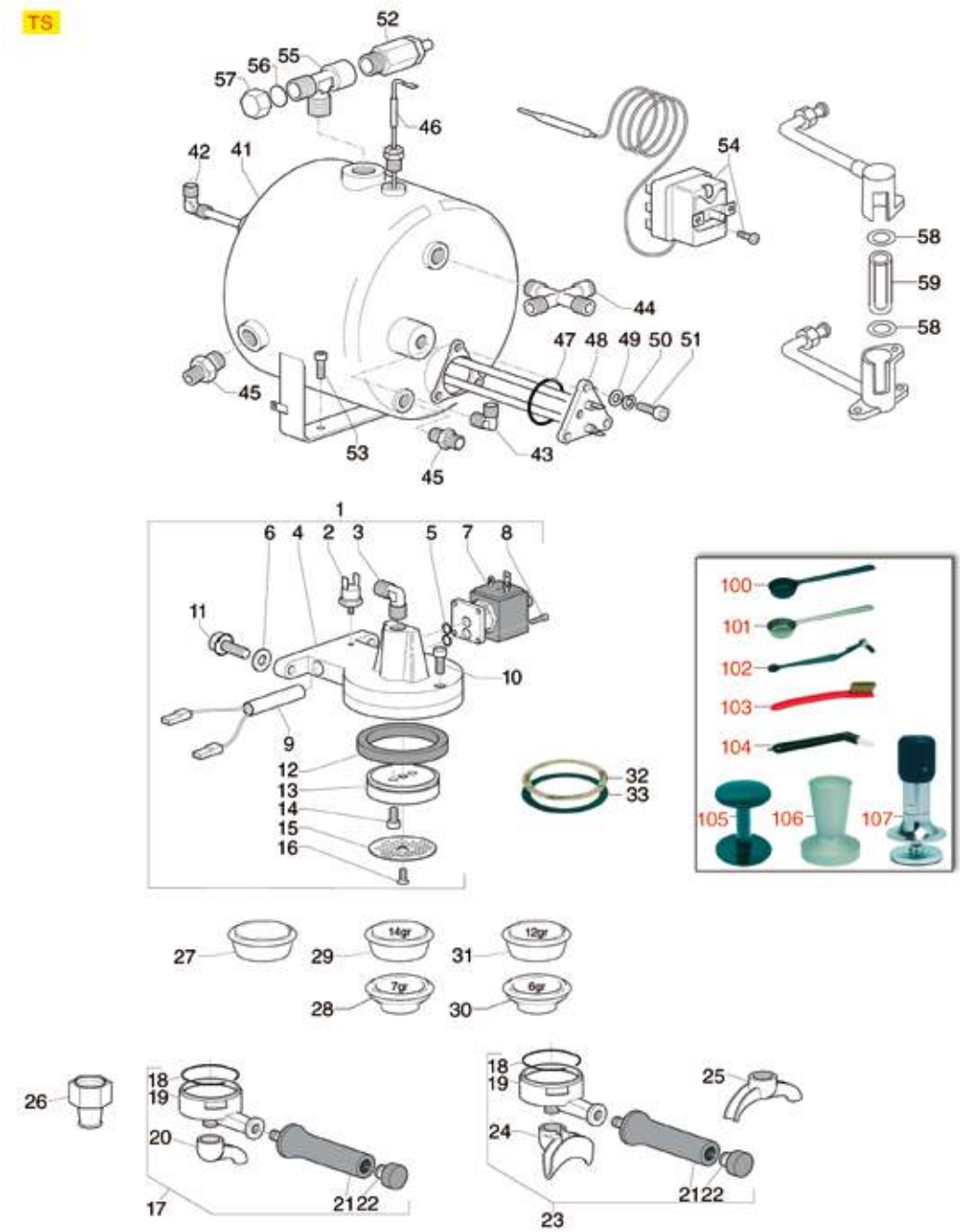

Posizioni senza cod. LF: a richiesta
Positions without LF Code No.: upon request
Abbildungen ohne LF Bestell-Nr.: auf Anfrage
Posiciones sin cód. LF: previa petición

GAGGIA

P.	Cod.	Descrizione	Description	Beschreibung	Descripción
2	**1443011**	TERMOSTATO A CONTATTO 100°C M4	CONTACT THERMOSTAT 100°C M4	ANLEGETHERMOSTAT 100°C M4	TERMOSTATO CONTACTO 100°C M4
3	**1349710**	RACCORDO A "L" ø 1/4"M-1/4"M NICHELATO	NICHEL PLATED L-FITTING ø 1/4"M-1/4"M	L-ANSCHLUSS ø 1/4"A-1/4"A VERNICKELT	RACOR EN "L" ø 1/4"M-1/4"M NIQUELADO
5	**1186611**	GUARNIZIONE OR 02025 SILICONE ROSSO	O-RING 02025 RED SILICONE	DICHTUNG O-RING 02025 SILIKON ROT	JUNTA ARO "O" 02025 SILICONA ROJA
7	**1120335**	ELETTROVALVOLA PARKER 3 VIE 230V 50/60Hz	3-WAY SOLENOID VALVE PARKER 230V 50/60Hz	3-WEGE MAGNETVENTIL PARKER 230V 50/60Hz	ELECTROVÁLVULA PARKER 3VÍAS 230V 50/60Hz
8	**1184006**	VITE A TESTA CILINDRICA BASSA M4x12	LOW CYLINDER HEAD SCREW M4x12	ZYLINDERKOPFSCHRAUBE NIEDRIG M4x12	TORNILLO CABEZA DE CILINDRO BAJA M4x12
9	**1755826**	RESISTENZA A CARTUCCIA 80W 240V	CARTRIDGE HEATING ELEMENT 80W 240V	PATRONENHEIZKÖRPER 80W 240V	RESISTENCIA DE CARTUCHO 80W 240V
11	**1528622**	VITE A TESTA ESAGONALE M8x16	HEXAGON HEAD SCREW M8x16	SECHSKANTSCHRAUBE M8x16	TORNILLO CABEZA HEXAGONAL M8x16
12	**1186741**	GUARNIZIONE PORTAFILTRO ø 72x56x8,5 mm	FILTER HOLDER GASKET ø 72x56x8.5 mm	SIEBTRÄGERDICHTUNG ø 72x56x8,5 mm	JUNTA PORTAFILTRO ø 72x56x8,5 mm
12	**1186676**	GUARNIZIONE PORTAFILTRO ø 72x56x8,5 mm	FILTER HOLDER GASKET ø 72x56x8.5 mm	SIEBTRÄGERDICHTUNG ø 72x56x8,5 mm	JUNTA PORTAFILTRO ø 72x56x8,5 mm
13	**1086509**	DIFFUSORE PORTADOCCIA	SHOWER HOLDER DIFFUSER	VERTEILER DUSCHTRÄGER	DIFUSOR PORTADUCHA
14	**1184010**	VITE A TESTA CILINDRICA BASSA M6x10	LOW CYLINDER HEAD SCREW M6x10	ZYLINDERKOPFSCHRAUBE NIEDRIG M6x10	TORNILLO CABEZA DE CILINDRO BAJA M6x10
15	**1081021**	DOCCIA EROGAZIONE ø 55 mm	SHOWER SCREEN ø 55 mm	AUSLAUFDUSCHE ø 55 mm	DUCHA EROGACIÓN ø 55 mm
18	**1250333**	MOLLA FERMAFILTRO ø 1,30 mm INOX	SPRING FILTER BLOCK ø 1.30 mm ST.STEEL	FEDER FÜR FILTERSPERRE ø 1,30 mm EDELST.	MUELLE PARO FILTRO ø 1,30 mm INOX
19	**1165026**	PORTAFILTRO MACCHINE CAFFÈ GAGGIA	FILTER HOLDER GAGGIA	SIEBTRÄGER KAFFEEMASCHINEN GAGGIA	PORTAFILTRO MÁQUINAS DE CAFÉ GAGGIA
20	**1022501**	BECCUCCIO 1 TAZZA ø 3/8"	SINGLE SPOUT ø 3/8"	AUSLAUF 1-WEG ø 3/8"	SALIDA 1 CAFÉ ø 3/8"
24	**1022506**	BECCUCCIO 2 TAZZE ø 3/8"	DOUBLE SPOUT ø 3/8"	AUSLAUF 2-WEGE ø 3/8"	SALIDA 2 CAFES ø 3/8"
25	**1022524**	BECCUCCIO 2 TAZZE ø 3/8"	DOUBLE SPOUT ø 3/8"	AUSLAUFDÜSE 2-WEGE ø 3/8"	SALIDA 2 CAFÉS ø 3/8"
26	**1022503**	BECCUCCIO 1 TAZZA DIRITTO ø 3/8"	STRAIGHT SINGLE SPOUT ø 3/8"	AUSLAUF 1-WEG GERADE ø 3/8"	SALIDA 1 CAFÉ RECTA ø 3/8"
27	**1160339**	FILTRO CIECO	BLIND FILTER	BLINDFILTER	FILTRO CIEGO
28	**1160261**	FILTRO 1 TAZZA 7 gr	1 CUP FILTER 7 gr	FILTER 1 TASSE 7 g	FILTRO 1 TAZA 7 gr
29	**1160262**	FILTRO 2 TAZZE 14 gr	FILTER 2-CUP 14 g	KAFFEESIEB 2 TASSEN 14 g	FILTRO 2 TAZAS 14 g
32	**1190011**	SPESSORE CARTA ø 72x58x0,8 mm	PAPER SEAL ø 72x58x0.8 mm	ABSTANDSSTÜCK AUS PAPIER ø 72x58x0,8 mm	ESPESOR PAPEL ø 72x58x0,8 mm
33	**1190002**	SPESSORE GOMMA ø 73x59x1 mm EPDM	RUBBER SHIM ø 73x59x1 mm EPDM	ABSTANDSSTÜCK GUMMI ø 73,5x59x1 mm EPDM	ESPESOR GOMA ø 73,5x59x1 mm EPDM
47	**1186798**	GUARNIZIONE OR 0146 VITON	O-RING 0146 VITON	DICHTUNG O-RING 0146 VITON	JUNTA OR 0146 VITON
48	**1755264**	RESISTENZA 1500W 230V	HEATING ELEMENT 1500W 230V	HEIZKÖRPER 1500W 230V	RESISTENCIA 1500W 230V
50	**1528008**	RONDELLA PIANA M8	WASHER FLAT M8	FLACHSCHEIBE M8	ARANDELA PLANA M8
51	**1528084**	VITE A TESTA CILINDRICA M8x25	CYLINDER HEAD SCREW M8x25	ZYLINDERKOPFSCHRAUBE M8x25	TORNILLO CABEZA CILÍND. M8x25
52	**1720006**	VALVOLA ESPANSIONE ø 3/8"M-7 mm 1,9 bar	EXPANSION VALVE ø 3/8"M-7 mm 1.9 bar	EXPANSIONSVENTIL ø 3/8"A-7 mm 1,9 bar	VÁLVULA EXPANSIÓN ø 3/8"M-7 mm 1,9 bar
54	**1444048**	TERMOSTATO MONOFASE 153°C	SINGLE-PHASE THERMOSTAT 153°C	THERMOSTAT EINPHASIG 153°C	TERMOSTATO MONOFÁSICO 153°C
58	**1186318**	GUARNIZIONE OR 03043 EPDM	O-RING 03043 EPDM	O-RING-DICHTUNG 03043 EPDM	JUNTA ARO 03043 EPDM
59	**1520004**	VETRO LIVELLO ø 11x55 mm	LEVEL GLASS ø 11x55 mm	STANDGLAS ø 11x55 mm	CRISTAL NIVEL ø 11x55 mm
100	**1069001**	CUCCHIAIO DOSATORE IN PLASTICA 20 ml	PLASTIC MEASURING SPOON 20 ml	DOSIERLÖFFEL AUS KUNSTSTOFF 20 ml	CUCHARA DOSIFICADOR PLÁSTICO 20 ml
101	**1069002**	CUCCHIAIO DOSATORE INOX 20 ml	STAINLESS STEEL MEASURING SPOON 20 ml	DOSIERLÖFFEL AUS EDELSTAHL 20 ml	CUCHARA DOSIFICADOR INOX 20 ml
102	**1384003**	SPAZZOLINO PULISCIDOCCE NERO	BLACK SHOWER CLEANING BRUSH	BÜRSTE ZUR DUSCHENREINIGUNG SCHWARZ	CEPILLO LIMPIA-DUCHAS
103	**1384002**	SPAZZOLINA PER MANUTENZIONE	BRUSH FOR MAINTENANCE	BÜRSTE FÜR WARTUNG	CEPILLO PARA MANTENIMIENTO
104	**1384001**	SPAZZOLINO PULISCIDOCCE	BRUSH FOR COFFEE SHOWER	BÜRSTE ZUR DUSCHENREINIGUNG	CEPILLO LIMPIA DUCHAS
105	**1385002**	PRESSINO NYLON ø 50/57 mm	NYLON COFFEE TAMPER ø 50/57 mm	TAMPER AUS NYLON ø 50/57 mm	PRENSA CAFÉ NYLON ø 50/57 mm
106	**1385041**	PRESSINO ALLUMINIO LUCIDO ø 57 mm	POLISHED ALUMINUM TAMPER ø 57 mm	TAMPER AUS ALUMINIUM LACKIERT ø 57 mm	PRENSA ALUMINIO PULIDO ø 57 mm
106	**1385053**	PRESSINO ALLUMINIO ANODIZZATO ø 58 mm	ANODISED ALUMINUM TAMPER ø 58 mm	TAMPER AUS ELOXIERTEM ALUMINIUM ø 58 mm	PRENSA CAFÉ ALUMINIO ANODIZADO ø 58 mm
107	**1385600**	PRESSINO DINAMOMETRICO MANUALE ø 57 mm	DYNAMOMET. MANUAL COFFEE TAMPER ø 57mm	DYNAMOMETR.HAND-KAFFEE TAMPER ø 57mm	PRENSA CAFÉ DINAMOMÉTR. MANUAL ø 57 mm

TS RUBINETTI VAPORE/ACQUA
TS WATER/STEAM TAPS
TS WASSER-/DAMPFHÄHNE
TS GRIFOS AGUA/VAPOR

GA5201

TS

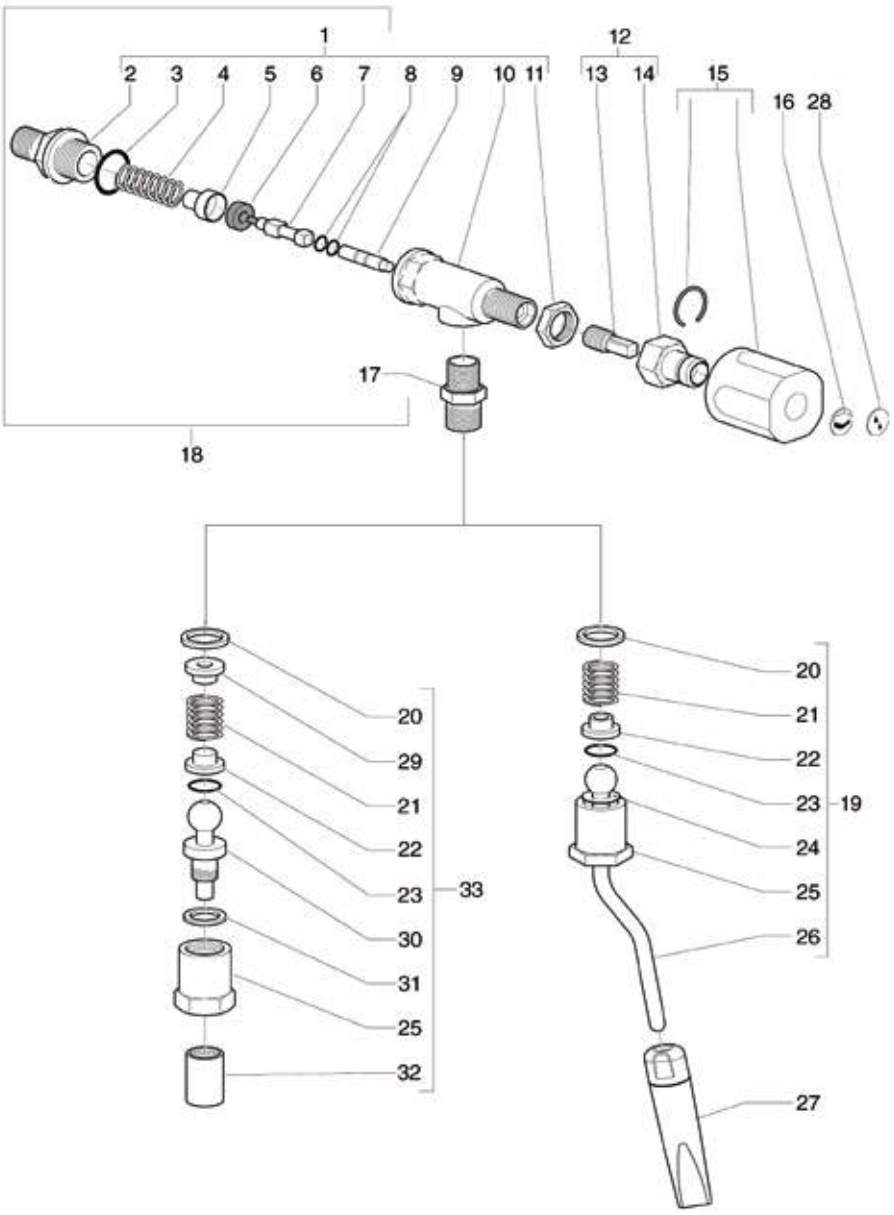

Posizioni senza cod. LF: a richiesta
Positions without LF Code No.: upon request
Abbildungen ohne LF Bestell-Nr.: auf Anfrage
Posiciones sin cód. LF: previa petición

GAGGIA

P.	Cod.	Descrizione	Description	Beschreibung	Descripción
1	**1348483**	RUBINETTO VAPORE ACQUA	WATER/STEAM TAP	DAMPF- / WASSERVENTIL	GRIFO VAPOR AGUA
3	**1186591**	GUARNIZIONE OR 0128 VITON	O-RING 0128 VITON	DICHTUNG O-RING 0128 VITON	JUNTA ARO "O" 0128 VITON
6	**1186985**	GUARNIZIONE PIANA EPDM ø 15x6x6 mm	FLAT EPDM GASKET ø 15x6x6 mm	FLACHDICHTUNG EPDM ø 15x6x6 mm	JUNTA PLANA EPDM ø 15x6x6
7	**1324158**	PERNO PER RUBINETTO ACQUA/VAPORE	WATER/STEAM TAP PIN	STIFT FÜR WASSER-/DAMPFHAHN	PERNO PARA GRIFO AGUA/VAPOR
8	**1186900**	GUARNIZIONE OR 02015 VITON	O-RING 02015 VITON	DICHTUNG O-RING 02015 VITON	JUNTA ARO "O" 02015 VITON
9	**5038097**	PERNO COMANDO OTTURATORE RUBINETTO	TAP SHUTTER CONTROL PIN	STEUERACHSE VERSCHLUSS HAHN	PERNO MANDO OBTURADOR GRIFO
11	**1348036**	DADO ø 3/8" CHIAVE 21x6 mm	NUT ø 3/8" WRENCH 21x6mm	SECHSKANTMUTTER ø 3/8" SCHLÜSSEL 21x6 mm	TUERCA ø 3/8" LLAVE 21x6 mm
13	**1324089**	PERNO RUBINETTO VAPORE	STEAM TAP SPINDLE	DAMPFHAHNBOLZEN	PERNO GRIFO VAPOR
14	**1439026**	PROLUNGA RUBINETTO VAPORE	STEAM TAP EXTENSION	DAMPFHAHNVERLÄNGERUNG	PROLONGACIÓN GRIFO VAPOR
15	**1241176**	MANOPOLA RUBINETTO ACQUA/VAPORE	WATER/STEAM TAP KNOB	DREHKNOPF WASSER-/DAMPFHAHN	MANDO GRIFO AGUA/VAPOR
16	**1241174**	SERIGRAFIA VAPORE PER MANOPOLA	STEAM SILK SCREEN PRINTING FOR KNOB	SIEBDRUCK DAMPF FÜR DREHKNOPF	SERIGRAFÍA VAPOR PARA MANDO
19	**1549018**	TUBO VAPORE COMPLETO ø 6 mm	STEAM PIPE COMPLETE ø 6 mm	DAMPFHAHN KOMPLETT ø 6 mm	TUBO VAPOR COMPLETO ø 6 mm
20	**1786232**	GUARNIZIONE OR 02062 VITON MARRONE	O-RING 02062 BROWN VITON	DICHTUNG O-RING 02062 VITON BRAUN	JUNTA EN ARO "O" 02062 VITON MARRÓN
21	**1250534**	MOLLA ø 12x22 mm	SPRING ø 12x22 mm	FEDER ø 12x22 mm	MUELLE TUBO AGUA ø 12x22 mm
22	**1786230**	TENUTA CONICA PTFE ø 14,5x6,5x9 mm	PTFE CONICAL SEAL ø 14.5x6.5x9 mm	KEGELDICHTUNG PTFE ø 14,5x6,5x9 mm	ESTANQUEIDAD CÓNICA PTFE ø 14,5x6,5x9m
23	**1186626**	GUARNIZIONE OR 0114 EPDM	O-RING 0114 EPDM	DICHTUNG O-RING 0114 EPDM	JUNTA ARO "O" 0114 EPDM
27	**5047887**	PANNARELLO IN PLASTICA	PANNARELLO OF PLASTIC	AUFSCHÄUMDÜSE AUS KUNSTSTOFF	ROTULADOR DE PLÁSTICO
28	**1241175**	SERIGRAFIA ACQUA PER MANOPOLA	WATER SILK SCREEN PRINTING FOR KNOB	SIEBDRUCK WASSER FÜR DREHKNOPF	SERIGRAFÍA AGUA PARA MANDO
29	**1548004**	BUSSOLA PER MOLLA	SPRING BUSHING	BUCHSE FÜR FEDER	COJINETE PARA MUELLE
31	**1186709**	GUARNIZIONE OR 0115 VITON	O-RING 0115 VITON	DICHTUNG O-RING 0115 VITON	JUNTA ARO "O" 0115 VITON

TS IMPIANTO ELETTRICO
TS ELECTRICAL SYSTEM
TS ELEKTROSYSTEM
TS CIRCUITO ELÉCTRICO

GA5301

TS

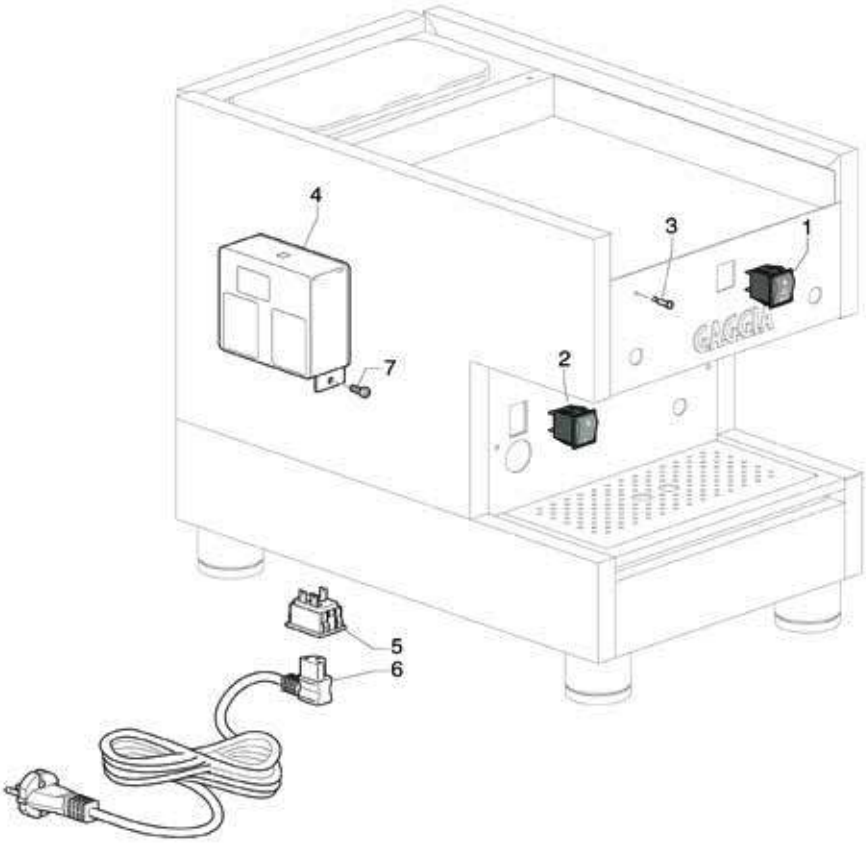

Posizioni senza cod. LF: a richiesta
Positions without LF Code No.: upon request
Abbildungen ohne LF Bestell-Nr.: auf Anfrage
Posiciones sin cód. LF: previa petición

GAGGIA

P.	Cod.	Descrizione	Description	Beschreibung	Descripción
1	**1319527**	INTERRUTTORE BIPOLARE ROSSO 16A 250V	RED BIPOLAR SWITCH 16A 250V	ZWEIPOLIGER SCHALTER ROT 16A 250V	INTERRUPTOR BIPOLAR ROJO 16A 250V
2	**3319016**	INTERRUTTORE BIPOLARE ROSSO 16A 250V	BIPOLAR SWITCH RED 16A 250V	SCHALTER 2-POLIG ROT 16A 250V	INTERRUPTOR BIPOLAR ROJO 16A 250V
3	**3221284**	LAMPADA SPIA ROSSA 250V	RED INDICATOR LAMP 250V	SIGNALLAMPE ROT 250V	BOMBILLA PILOTO ROJA 250V
4	**1054571**	REGOLATORE LIVELLO RL01E/1S/4C/F 240V	LEVEL REGULATOR RL01E/1S/4C/F 240V	NIVEAUREGLER RL01E/1S/4C/F 240V	REGULADOR NIVEL RL01E/1S/4C/F 240V
100	**1080170**	CASSETTO INOX FONDI CAFFÈ	ST.STEEL DRAWER FOR COFFEE DREGS	KAFFEESATZSCHUBLADE INOX	CAJÓN DE ACERO INOX RESTOS DE CAFÉ
200	**1480753**	CASSETTO INOX FONDI CAFFÈ	STAINLESS STEEL COFFEE DREGS DRAWER	SCHUBLADE AUS INOX KAFFEESATZ	CAJÓN DE ACERO INOX RESIDUOS CAFÉ
300	**1480755**	CASSETTO INOX FONDI CAFFÈ	STAINLESS STEEL COFFEE DREGS DRAWER	SCHUBLADE AUS INOX KAFFEESATZ	CAJÓN DE ACERO INOX RESIDUOS CAFÉ

E90-D90 GRUPPO/CALDAIA/LIVELLO
E90-D90 GROUP/BOILER/LEVEL
E90-D90 GRUPPE/BOILER/NIVEAU
E90-D90 GRUPO/CALDERÍN/NIVEL

GA6001

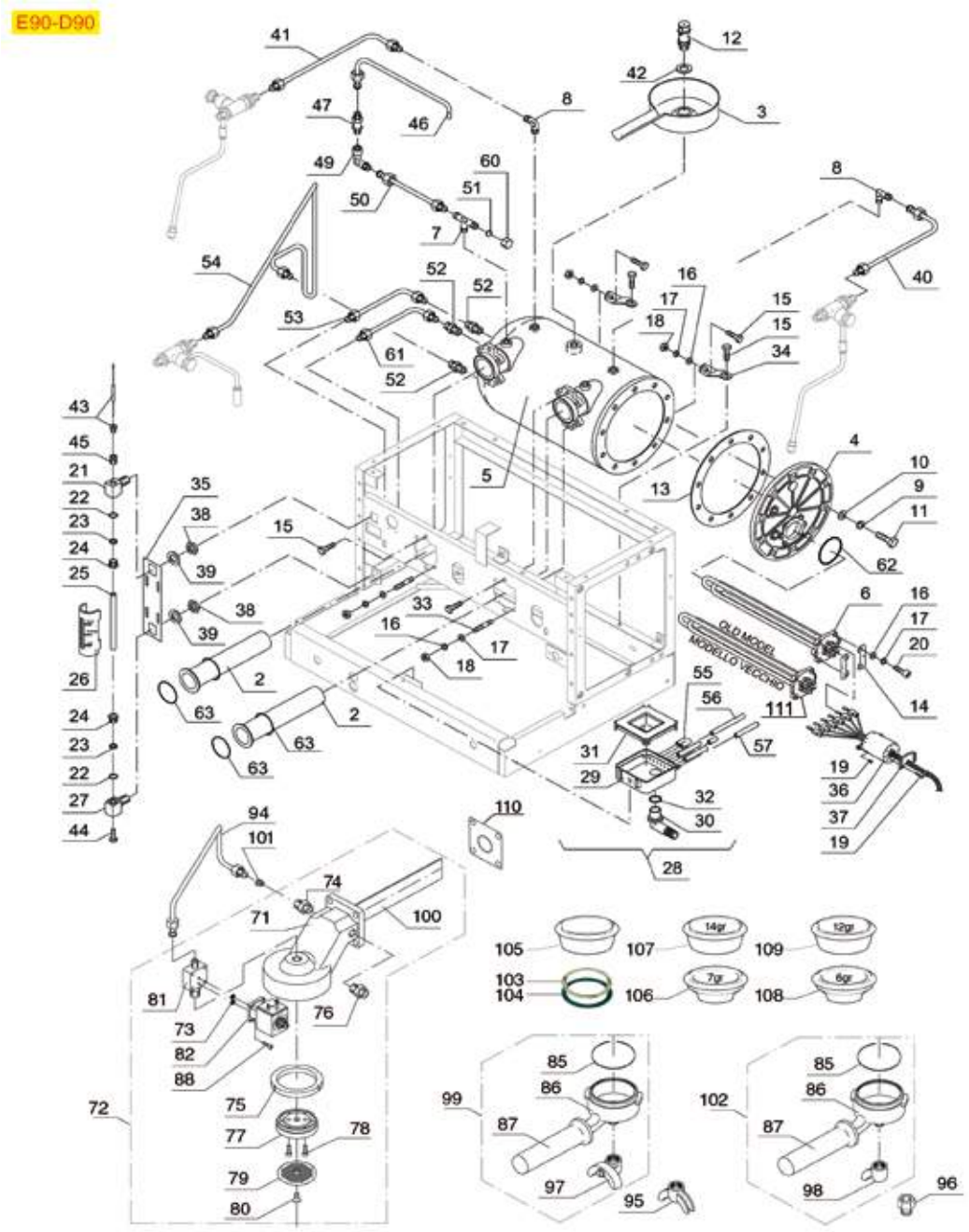

Posizioni senza cod. LF: a richiesta
Positions without LF Code No.: upon request
Abbildungen ohne LF Bestell-Nr.: auf Anfrage
Posiciones sin cód. LF: previa petición

GAGGIA

P.	Cod.	Descrizione	Description	Beschreibung	Descripción
6	**1755275**	RESISTENZA 5000W 240V	HEATING ELEMENT 5000W 240V	HEIZKÖRPER 5000W 240V	RESISTENCIA 5000W 240V
6	**1755266**	RESISTENZA 240V 6000W	HEATING ELEMENT 240V 6000W	HEIZKÖRPER 240V 6000W	RESISTENCIA 240V 6000W
6	**1755265**	RESISTENZA 220/240V 4200/5000W	HEATING ELEMENT 220/240V 4200/5000W	HEIZKÖRPER 220/240V 4200/5000W	RESISTENCIA 220/240V 4200/5000W
8	**1349710**	RACCORDO A "L" ø 1/4"M-1/4"M NICHELATO	NICHEL PLATED L-FITTING ø 1/4"M-1/4"M	L-ANSCHLUSS ø 1/4"A-1/4"A VERNICKELT	RACOR EN "L" ø 1/4"M-1/4"M NIQUELADO
12	**1523572**	VALVOLA CALDAIA ø 3/8"M - 1,8 bar CE/PED	BOILER VALVE ø 3/8"M - 1.8 bar CE/PED	VENTIL DURCHLAUFER. ø3/8"M-1,8bar CE/PED	VÁLVULA CALDERÍN ø 3/8"M - 1,8 bar CE/PE
13	**1186296**	GUARNIZIONE CALDAIA ø 220x168x2 mm	GASKET BOILER ø 220x168x2 mm	DICHTUNG F. DURCHLAUFERH. ø 220x168x2 mm	JUNTA CALDERA ø 220x168x2 mm
16	**1528008**	RONDELLA PIANA M8	WASHER FLAT M8	FLACHSCHEIBE M8	ARANDELA PLANA M8
20	**1528084**	VITE A TESTA CILINDRICA M8x25	CYLINDER HEAD SCREW M8x25	ZYLINDERKOPFSCHRAUBE M8x25	TORNILLO CABEZA CILÍND. M8x25
22	**1186318**	GUARNIZIONE OR 03043 EPDM	O-RING 03043 EPDM	O-RING-DICHTUNG 03043 EPDM	JUNTA ARO 03043 EPDM
23	**1786037**	ANELLO PREMISTOPPA ø 15x11,5x3 mm	STUFFING GLAND RING ø 15x11.5x3 mm	RING STOPFBÜCHSE ø 15x11,5x3 mm	ARO PRENSAESTOPA ø 15x11,5x3 mm
24	**1349070**	RACCORDO ø 3/8"M FORO ø 12 mm	FITTING ø 3/8"M HOLE ø 12 mm	ANSCHLUSS ø 3/8"A LOCH ø 12 mm	RACOR ø 3/8"M AGUJERO ø 12 mm
25	**1520100**	VETRO LIVELLO ø 11x140 mm	LEVEL GAUGE GLASS ø 11x140 mm	NIVEAUGLAS ø 11x140 mm	CRISTAL NIVEL ø 11x140 mm
26	**1201565**	MASCHERINA LIVELLO	LEVEL GAUGE COVER	STANDANZEIGER	EMBELLECEDOR NIVEL
28	**1527045**	VASCHETTA DI SCARICO	DRAIN TANK	ABLAUFSCHALE	CUBA DESAGÜE
30	**1527044**	RACCORDO PORTAGOMMA VASCHETTA SCARICO	HOSE-END FITTING FOR DRAIN TANK	SCHLAUCHANSCHLUSS FÜR ABLAUFSCHALE	RACOR SOPORTE GOMA CUBA DESAGÜE
32	**1786233**	GUARNIZIONE OR 03087 EPDM	O-RING 03087 EPDM	DICHTUNG O-RING 03087 EPDM	JUNTA EN ARO "O" 03087 EPDM
38	**1348036**	DADO ø 3/8" CHIAVE 21x6 mm	NUT ø 3/8" WRENCH 21x6mm	SECHSKANTMUTTER ø 3/8" SCHLÜSSEL 21x6 mm	TUERCA ø 3/8" LLAVE 21x6 mm
39	**1186399**	RONDELLA PIANA M16	WASHER FLAT M16	FLACHSCHEIBE M16	ARANDELA PLANA M16
42	**1186620**	GUARNIZIONE PIANA RAME ø 22x17x1,5 mm	COPPER FLAT GASKET ø 22x17x1.5 mm	FLACHDICHTUNG AUS KUPFER ø 22x17x1,5 mm	JUNTA PLANA COBRE ø 22x17x1,5 mm
47	**1720002**	VALVOLA DI ESPANSIONE ø 1/4"M-1/4"M	EXPANSION VALVE ø 1/4"M-1/4"M	EXPANSIONSVENTIL ø 1/4"A-1/4"A	VÁLVULA DE EXPANSIÓN ø 1/4"M-1/4"M
52	**1349103**	RACCORDO ø 3/8"M-3/8"M	FITTING ø 3/8"M-3/8"M	ANSCHLUSS ø 3/8"AUßENGEW. 3/8"AUßENGEW.	RACOR ø 3/8"M-3/8"M
62	**1786228**	GUARNIZIONE PIANA ESENTE ø 61x40x2 mm	EXEMPT FLAT GASKET ø 61x40x2 mm	FLACHDICHTUNG ABSESTFREI ø 61x40x2 mm	JUNTA PLANA LIBRE ø 61x40x2 mm
63	**1186297**	GUARNIZIONE PIANA PTFE ø 73x61x3 mm	FLAT GASKET PTFE ø 73x61x3 mm	FLACHDICHTUNG PTFE ø 73x61x3 mm	JUNTA PLANA PTFE ø 73x61x3 mm
63	**1786227**	GUARNIZIONE PIANA ESENTE ø 54x40x1,5 mm	ASBESTOS FREE FLAT GASKET ø 54x40x1.5 mm	FLACHDICHTUNG ABSESTFREI ø 54x40x1,5 mm	JUNTA PLANA LIBRE ø 54x40x1,5 mm
73	**1186611**	GUARNIZIONE OR 02025 SILICONE ROSSO	O-RING 02025 RED SILICONE	DICHTUNG O-RING 02025 SILIKON ROT	JUNTA ARO "O" 02025 SILICONA ROJA
74	**1349102**	RACCORDO ø 1/4"M-1/4"M	FITTING ø 1/4"M-1/4"M	ANSCHLUSS ø 1/4"AUßENGEW. 1/4"AUßENGEW.	RACOR ø 1/4"M-1/4"M
75	**1186676**	GUARNIZIONE PORTAFILTRO ø 72x56x8,5 mm	FILTER HOLDER GASKET ø 72x56x8.5 mm	SIEBTRÄGERDICHTUNG ø 72x56x8,5 mm	JUNTA PORTAFILTRO ø 72x56x8,5 mm
75	**1186741**	GUARNIZIONE PORTAFILTRO ø 72x56x8,5 mm	FILTER HOLDER GASKET ø 72x56x8.5 mm	SIEBTRÄGERDICHTUNG ø 72x56x8,5 mm	JUNTA PORTAFILTRO ø 72x56x8,5 mm
77	**1086509**	DIFFUSORE PORTADOCCIA	SHOWER HOLDER DIFFUSER	VERTEILER DUSCHTRÄGER	DIFUSOR PORTADUCHA
78	**1184010**	VITE A TESTA CILINDRICA BASSA M6x10	LOW CYLINDER HEAD SCREW M6x10	ZYLINDERKOPFSCHRAUBE NIEDRIG M6x10	TORNILLO CABEZA DE CILINDRO BAJA M6x10
79	**1081021**	DOCCIA EROGAZIONE ø 55 mm	SHOWER SCREEN ø 55 mm	AUSLAUFDUSCHE ø 55 mm	DUCHA EROGACIÓN ø 55 mm
82	**1120335**	ELETTROVALVOLA PARKER 3 VIE 230V 50/60Hz	3-WAY SOLENOID VALVE PARKER 230V 50/60Hz	3-WEGE MAGNETVENTIL PARKER 230V 50/60Hz	ELECTROVÁLVULA PARKER 3VÍAS 230V 50/60Hz
85	**1250333**	MOLLA FERMAFILTRO ø 1,30 mm INOX	SPRING FILTER BLOCK ø 1.30 mm ST.STEEL	FEDER FÜR FILTERSPERRE ø 1,30 mm EDELST.	MUELLE PARO FILTRO ø 1,30 mm INOX
86	**1165026**	PORTAFILTRO MACCHINE CAFFÈ GAGGIA	FILTER HOLDER GAGGIA	SIEBTRÄGER KAFFEEMASCHINEN GAGGIA	PORTAFILTRO MÁQUINAS DE CAFÉ GAGGIA
87	**1141005**	MANOPOLA PORTAFILTRO M10	FILTER HOLDER KNOB M10	DREHKNOPF FILTERTRÄGER M10	MANDO SOPORTE FILTRO M10
88	**1184006**	VITE A TESTA CILINDRICA BASSA M4x12	LOW CYLINDER HEAD SCREW M4x12	ZYLINDERKOPFSCHRAUBE NIEDRIG M4x12	TORNILLO CABEZA DE CILINDRO BAJA M4x12
95	**1022524**	BECCUCCIO 2 TAZZE ø 3/8"	DOUBLE SPOUT ø 3/8"	AUSLAUFDÜSE 2-WEGE ø 3/8"	SALIDA 2 CAFÉS ø 3/8"
96	**1022503**	BECCUCCIO 1 TAZZA DIRITTO ø 3/8"	STRAIGHT SINGLE SPOUT ø 3/8"	AUSLAUF 1-WEG GERADE ø 3/8"	SALIDA 1 CAFÉ RECTA ø 3/8"
97	**1022506**	BECCUCCIO 2 TAZZE ø 3/8"	DOUBLE SPOUT ø 3/8"	AUSLAUF 2-WEGE ø 3/8"	SALIDA 2 CAFES ø 3/8"
98	**1022501**	BECCUCCIO 1 TAZZA ø 3/8"	SINGLE SPOUT ø 3/8"	AUSLAUF 1-WEG ø 3/8"	SALIDA 1 CAFÉ ø 3/8"
99	**1165108**	PORTAFILTRO COMPLETO 2 TAZZE GAGGIA	COMPLETE FILTER HOLDER 2 CUPS GAGGIA	SIEBTRÄGER KOMPLETT 2 TASSEN GAGGIA	SOPORTE FILTRO COMPLETO 2 TAZAS GAGGIA
102	**1165109**	PORTAFILTRO COMPLETO 1 TAZZA GAGGIA	COMPLETE FILTER HOLDER 1 CUP GAGGIA	SIEBTRÄGER KOMPLETT 1 TASSE GAGGIA	SOPORTE FILTRO COMPLETO 1 TAZA GAGGIA
103	**1190011**	SPESSORE CARTA ø 72x58x0,8 mm	PAPER SEAL ø 72x58x0.8 mm	ABSTANDSSTÜCK AUS PAPIER ø 72x58x0,8 mm	ESPESOR PAPEL ø 72x58x0,8 mm
104	**1190002**	SPESSORE GOMMA ø 73x59x1 mm EPDM	RUBBER SHIM ø 73x59x1 mm EPDM	ABSTANDSSTÜCK GUMMI ø 73,5x59x1 mm EPDM	ESPESOR GOMA ø 73,5x59x1 mm EPDM
105	**1160339**	FILTRO CIECO	BLIND FILTER	BLINDFILTER	FILTRO CIEGO
106	**1160261**	FILTRO 1 TAZZA 7 gr	1 CUP FILTER 7 gr	FILTER 1 TASSE 7 g	FILTRO 1 TAZA 7 gr
107	**1160262**	FILTRO 2 TAZZE 14 gr	FILTER 2-CUP 14 g	KAFFEESIEB 2 TASSEN 14 g	FILTRO 2 TAZAS 14 g
110	**1186523**	GUARNIZIONE GRUPPO 68x68x2 mm	COFFEE GROUP GASKET 68x68x2 mm	GRUPPENDICHTUNG 68x68x2 mm	JUNTA GRUPO ø 68x68x2 mm
111	**1755125**	RESISTENZA 5000W 220/400V	HEATING ELEMENT 5000W 220/400V	HEIZKÖRPER 5000W 220/400V	RESISTENCIA 5000W 220/400V
111	**1755124**	RESISTENZA 4000W 220V	HEATING ELEMENT 4000W 220V	HEIZKÖRPER 4000W 220V	RESISTENCIA 4000W 220V
111	**1755123**	RESISTENZA 2000W 220/380V	HEATING ELEMENT 2000W 220/380V	HEIZKÖRPER 2000W 220/380V	RESISTENCIA 2000W 220/380V

E90-D90 RUBINETTI ACQUA/VAPORE/CARICO
E90-D90 WATER/STEAM/INLET TAPS
E90-D90 WASSER-/DAMPF-/EINLAUFHÄHNE
E90-D90 GRIFOS AGUA/VAPOR/CARGA

GA6101

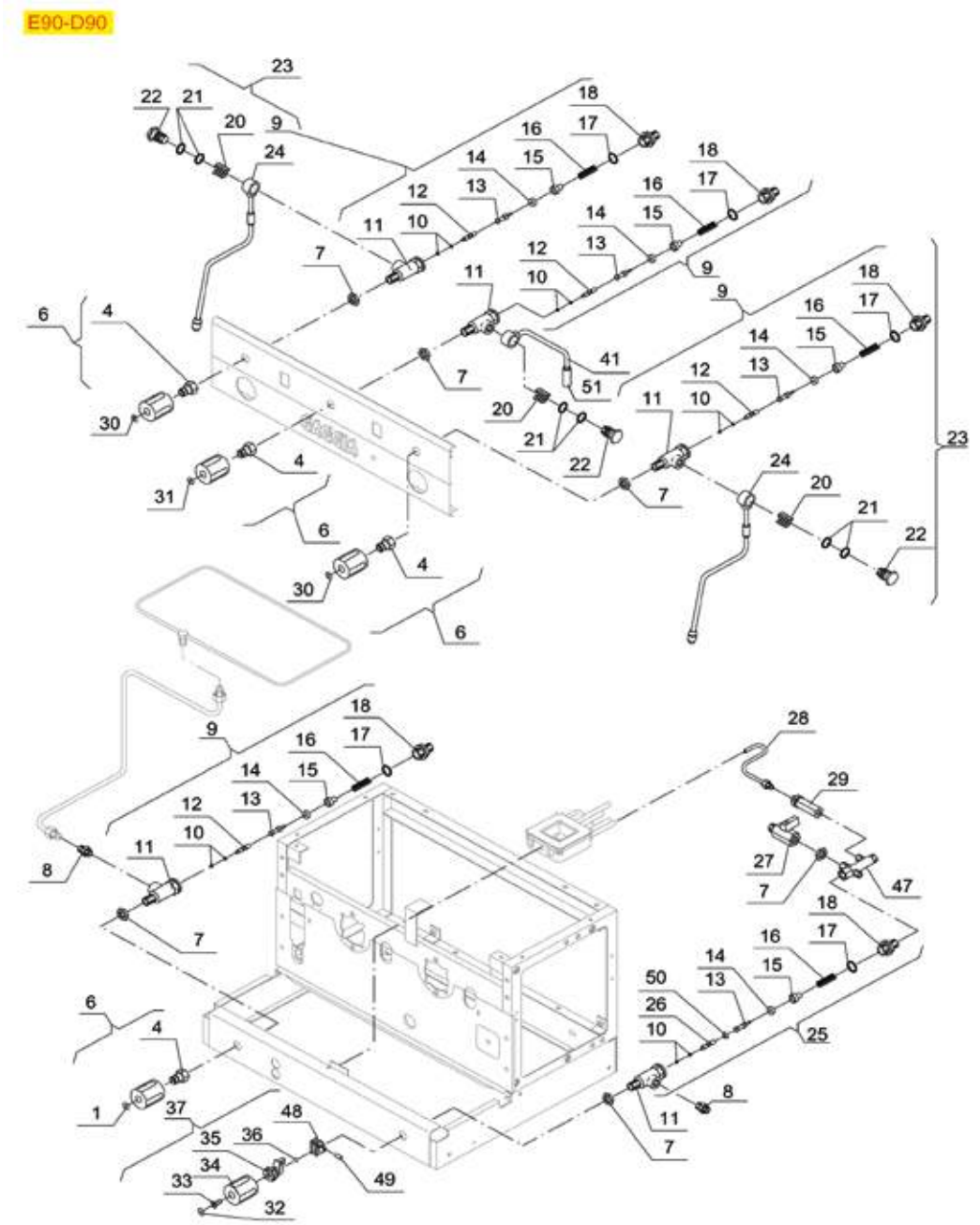

Posizioni senza cod. LF: a richiesta
Positions without LF Code No.: upon request
Abbildungen ohne LF Bestell-Nr.: auf Anfrage
Posiciones sin cód. LF: previa petición

GAGGIA

P.	Cod.	Descrizione	Description	Beschreibung	Descripción
4	**1324400**	PERNO RUBINETTO	TAP SPINDLE	STIFT FÜR HAHN	PERNO GRIFO
6	**1241416**	MANOPOLA RUBINETTO VAPORE	STEAM TAP KNOB	DREHKNOPF FÜR DAMPFHAHN	MANDO GRIFO VAPOR
6	**1241176**	MANOPOLA RUBINETTO ACQUA/VAPORE	WATER/STEAM TAP KNOB	DREHKNOPF WASSER-/DAMPFHAHN	MANDO GRIFO AGUA/VAPOR
7	**1348036**	DADO ø 3/8" CHIAVE 21x6 mm	NUT ø 3/8" WRENCH 21x6mm	SECHSKANTMUTTER ø 3/8" SCHLÜSSEL 21x6 mm	TUERCA ø 3/8" LLAVE 21x6 mm
8	**1349103**	RACCORDO ø 3/8"M-3/8"M	FITTING ø 3/8"M-3/8"M	ANSCHLUSS ø 3/8"AUßENGEW. 3/8"AUßENGEW.	RACOR ø 3/8"M-3/8"M
9	**1348483**	RUBINETTO VAPORE ACQUA	WATER/STEAM TAP	DAMPF- / WASSERVENTIL	GRIFO VAPOR AGUA
10	**1186900**	GUARNIZIONE OR 02015 VITON	O-RING 02015 VITON	DICHTUNG O-RING 02015 VITON	JUNTA ARO "O" 02015 VITON
10	**1186514**	GUARNIZIONE OR 02015 SILICONE	O-RING 02015 SILICON	DICHTUNG O-RING 02015 SILIKON	JUNTA TÓRICA 02015 SILICONA
12	**5038097**	PERNO COMANDO OTTURATORE RUBINETTO	TAP SHUTTER CONTROL PIN	STEUERACHSE VERSCHLUSS HAHN	PERNO MANDO OBTURADOR GRIFO
13	**1324158**	PERNO PER RUBINETTO ACQUA/VAPORE	WATER/STEAM TAP PIN	STIFT FÜR WASSER-/DAMPFHAHN	PERNO PARA GRIFO AGUA/VAPOR
14	**1186985**	GUARNIZIONE PIANA EPDM ø 15x6x6 mm	FLAT EPDM GASKET ø 15x6x6 mm	FLACHDICHTUNG EPDM ø 15x6x6 mm	JUNTA PLANA EPDM ø 15x6x6
17	**1186591**	GUARNIZIONE OR 0128 VITON	O-RING 0128 VITON	DICHTUNG O-RING 0128 VITON	JUNTA ARO "O" 0128 VITON
20	**1250417**	MOLLA ø 26x14 mm SNODO	SWIVEL SPRING ø 26x14 mm	GELENKFEDER ø 26x14 mm	MUELLE ø 26x14 mm ARTICULACIÓN
21	**1186714**	GUARNIZIONE OR 0119 VITON	O-RING 0119 VITON	DICHTUNG O-RING 0119 VITON	JUNTA ARO "O" 0119 VITON
22	**1548003**	RACCORDO PER SNODO TUBO VAPORE	ARTICULATION FITTING STEAM PIPE	ANSCHLUSS FÜR DAMPFROHRGELENK	RACOR PARA ARTICULACIÓN TUBO VAPOR
24	**1549017**	TUBO VAPORE COMPLETO ø 8 mm	COMPLETE STEAM PIPE ø 8 mm	DAMPFHAHN KOMPLETT ø 8 mm	TUBO VAPOR COMPLETO ø 8 mm
29	**1515008**	VALVOLA DI ESPANSIONE ø 1/4"M-1/4"F	EXPANSION VALVE ø 1/4"M-1/4"F	EXPANSIONSVENTIL ø 1/4"A-1/4"I	VÁLVULA EXPANSIÓN ø 1/4"M-1/4"H
30	**1241174**	SERIGRAFIA VAPORE PER MANOPOLA	STEAM SILK SCREEN PRINTING FOR KNOB	SIEBDRUCK DAMPF FÜR DREHKNOPF	SERIGRAFÍA VAPOR PARA MANDO
31	**1241175**	SERIGRAFIA ACQUA PER MANOPOLA	WATER SILK SCREEN PRINTING FOR KNOB	SIEBDRUCK WASSER FÜR DREHKNOPF	SERIGRAFÍA AGUA PARA MANDO
31	**1241418**	SERIGRAFIA ACQUA PER MANOPOLA	WATER SILK SCREEN PRINTING F. HANDLE	KLEBESIEBDRUCK FÜR WASSERDREHKNOPF	SERIGRAFÍA AGUA PARA MANDO
32	**1241420**	SERIGRAFIA CARICO ACQUA PER MANOPOLA	WATER INLET SILK SCREEN PRINTING F. HAND	KLEBESIEBDRUCK FÜR WASSEREINLAUFHAHN	SERIGRAFÍA CARGA AGUA PARA MANDO
34	**1241494**	MANOPOLA RUBINETTO CARICO ACQUA	WATER INLET TAP KNOB	DREHKNOPF FÜR WASSEREINLAUFHAHN	MANDO GRIFO CARGA AGUA
36	**1323416**	SFERA INOX ø 10 mm	STAINLESS STEEL BALL ø 10 mm	KUGEL AUS INOX ø 10 mm	ESFERA INOX ø 10 mm
48	**1358007**	GHIERA PER LEVA RUBINETTO CARICO	NUT FOR INLET TAP LEVER	RING FÜR EINLAUFHAHNHEBEL	CERCO PARA PALANCA GRIFO CARGA

E90-D90 IMPIANTO ELETTRICO
E90-D90 ELECTRICAL SYSTEM
E90-D90 ELEKTROSYSTEM
E90-D90 CIRCUITO ELÉCTRICO

GA6201

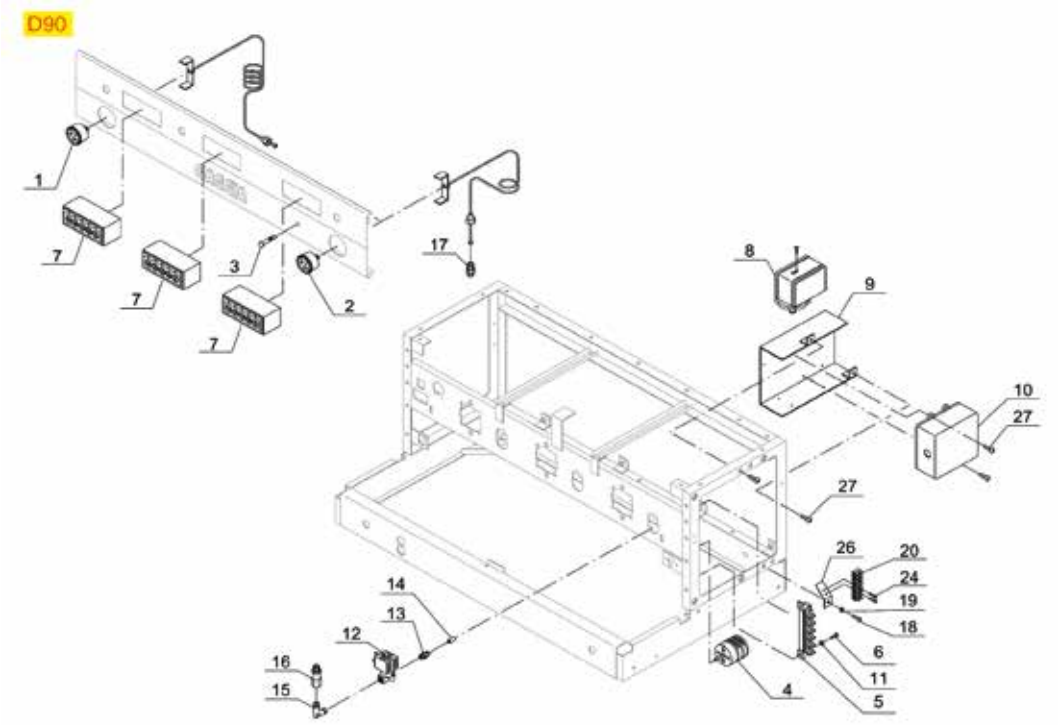

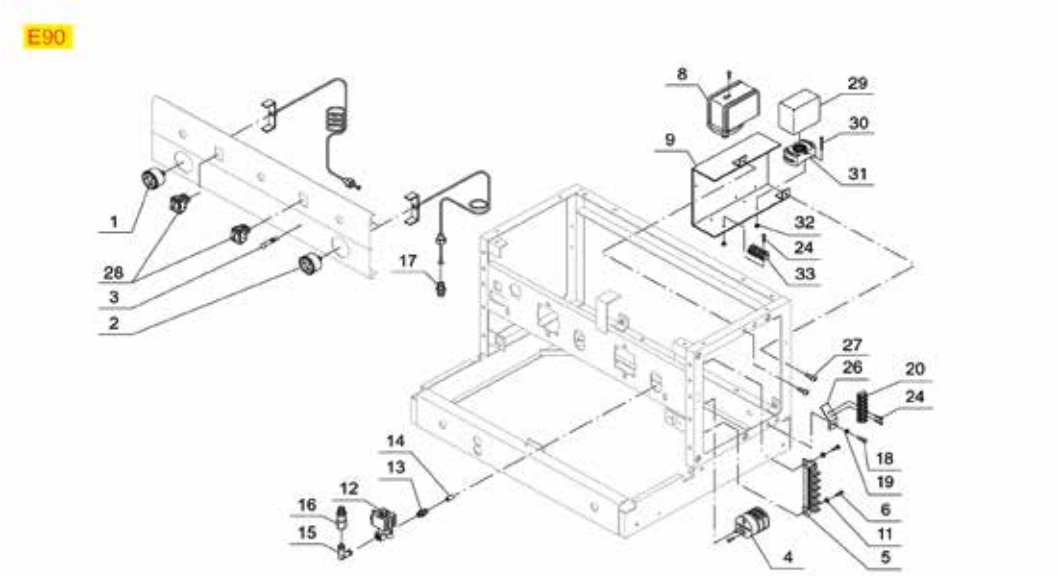

Posizioni senza cod. LF: a richiesta
Positions without LF Code No.: upon request
Abbildungen ohne LF Bestell-Nr.: auf Anfrage
Posiciones sin cód. LF: previa petición

GAGGIA

P.	Cod.	Descrizione	Description	Beschreibung	Descripción
1	**1245058**	MANOMETRO POMPA ø 49 mm 0÷15 bar	PUMP PRESSURE GAUGE ø 49 mm 0÷15 bar	MANOMETER FÜR PUMPE ø 49 mm 0÷15 bar	MANÓMETRO BOMBA ø 49 mm 0÷15 bar
2	**1245059**	MANOMETRO CALDAIA ø 49 mm 0÷3 bar	BOILER PRESSURE GAUGE ø 49 mm 0÷3 bar	MANOMETER DURCHLAUFERH. ø 49 mm 0÷3 bar	MANÓMETRO CALDERA ø 49 mm 0÷3 bar
4	**1319066**	COMMUTATORE 0-3 POSIZIONI 36A 660V	SELECTOR SWITCH 0-3 POSITIONS 36A 660V	SCHALTER 0-3 STELLUNGEN 36A 660V	CONMUTADOR 0-3 POSICIONES 36A 660V
5	**3247009**	MORSETTIERA 6 POLI FV122/B 40A 600V	6-POLE TERMINAL BLOCK FV122/B 40A 600V	ANSCHLUSSKLEMME 6 POLE FV122/B 40A 600V	TABLERO BORNES 6 POL. FV122/B 40A 600V
7	**1319579**	PULSANTIERA 5 TASTI	PUSH-BUTTON PANEL 5 BUTTONS	DRUCKKNOPFTAFEL 5 TASTEN	BOTONERA 5 PULSADORES
8	**1320531**	PRESSOSTATO P302/6 TRIPOLARE 30A	PRESSURE SWITCH P302/6 3-POLES 30A	DRUCKSCHALTER P302/6 3-POLIG 30A	PRESOSTATO P302/6 TRIPOLAR 30A
10	**1054517**	CENTRALINA DOSATURA 4 GRUPPI 230V	DOSER CONTROL BOX 4 GROUPS 230V	DOSIERSTEUERUNG 4 GRUPPEN 230V	CENTRALITA DOSIFICADOR 4 GRUPOS 230V
10	**1054558**	CENTRALINA DOSATURA 2-3 GRUPPI 230V	DOSER CONTROL BOX 2-3 GROUPS 230V	DOSIERSTEUERUNG 2-3 GRUPPEN 230V	CENTRALITA DOSIFICADOR 2-3 GRUPOS 230V
12	**1120243**	ELETTROVALVOLA PARKER 2 VIE 230V 50/60Hz	2-WAYS SOLEN.VALVE PARKER 230V 50/60Hz	MAGNETVENTIL PARKER 2 WEGE 230V 50/60Hz	ELECTROVÁLVULA PARKER 2 VÍAS 230V 50/60H
13	**1349102**	RACCORDO ø 1/4"M-1/4"M	FITTING ø 1/4"M-1/4"M	ANSCHLUSS ø 1/4"AUßENGEW. 1/4"AUßENGEW.	RACOR ø 1/4"M-1/4"M
15	**1349710**	RACCORDO A "L" ø 1/4"M-1/4"M NICHELATO	NICHEL PLATED L-FITTING ø 1/4"M-1/4"M	L-ANSCHLUSS ø 1/4"A-1/4"A VERNICKELT	RACOR EN "L" ø 1/4"M-1/4"M NIQUELADO
16	**1523035**	VALVOLA DI NON RITORNO ø 1/4"M-1/4"F	NON-RETURN VALVE ø 1/4"M-1/4"F	RÜCKSCHLAGVENTIL ø 1/4"A-1/4"I	VÁLVULA DE RETENCIÓN ø 1/4"M-1/4"H
27	**5055105**	VITE A TESTA CILINDRICA M4x10	CYLINDER HEAD SCREW M4x10	ZYLINDERKOPFSCHRAUBE M4x10	TORNILLO CABEZA CILÍND. M4x10
28	**1319527**	INTERRUTTORE BIPOLARE ROSSO 16A 250V	RED BIPOLAR SWITCH 16A 250V	ZWEIPOLIGER SCHALTER ROT 16A 250V	INTERRUPTOR BIPOLAR ROJO 16A 250V
29	**1341304**	REGOLATORE LIVELLO RL30/1E/2C/11 230V	LEVEL REGULATOR RL30/1E/2C/11 230V	NIVEAUREGLER RL30/1E/2C/11 230V	REGULADOR NIVEL RL30/1E/2C/11 230V

E90-D90 MOTORE E POMPANTE
E90-D90 MOTOR AND PUMP
E90-D90 MOTOR UND PUMPE
E90-D90 MOTOR Y BOMBA

GA6301

E90-D90

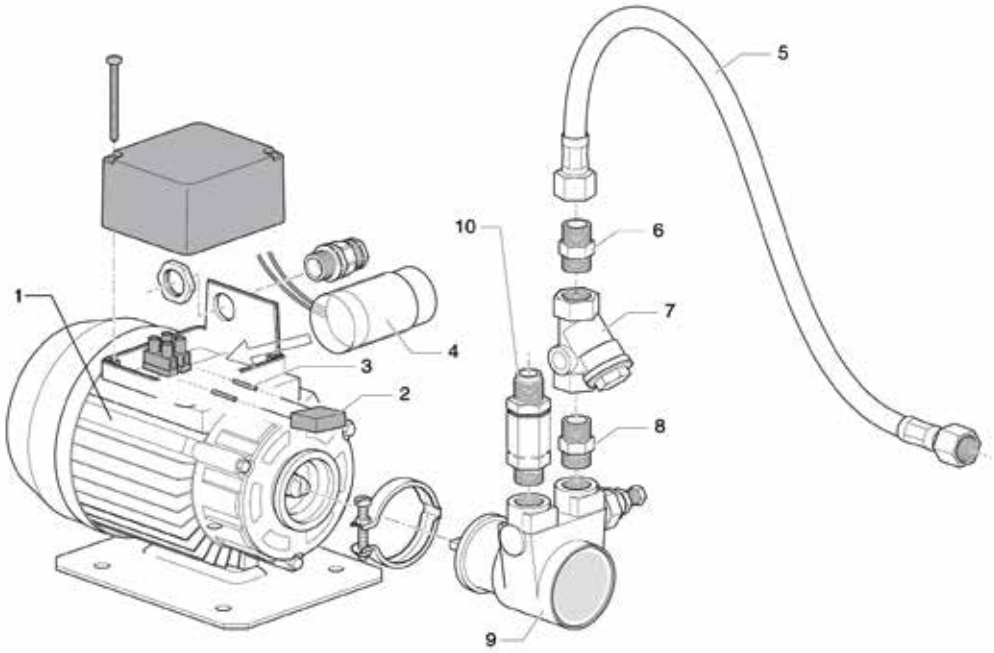

Posizioni senza cod. LF: a richiesta
Positions without LF Code No.: upon request
Abbildungen ohne LF Bestell-Nr.: auf Anfrage
Posiciones sin cód. LF: previa petición

GAGGIA

P.	Cod.	Descrizione	Description	Beschreibung	Descripción
4	**3068014**	CONDENSATORE µF 8 450V 50/60Hz	CAPACITOR µF 8 450V 50/60Hz	KONDENSATOR µF 8 450V 50/60Hz	CONDENSADOR µF 8 450V 50/60Hz
8	**1349103**	RACCORDO ø 3/8"M-3/8"M	FITTING ø 3/8"M-3/8"M	ANSCHLUSS ø 3/8"AUßENGEW. 3/8"AUßENGEW.	RACOR ø 3/8"M-3/8"M
9	**1330001**	POMPA VOLUMETRICA ROTOFLOW ø 3/8" NPT	ROTARY VANE PUMP ROTOFLOW ø 3/8" NPT	VERDRÄNGERPUMPE ROTOFLOW ø 3/8" NPT	BOMBA VOLUMÉTRICA ROTOFLOW ø 3/8" NPT
9	**1330012**	POMPA VOLUMETRICA PROCON ø 3/8" NPT	ROTARY VANE PUMP PROCON ø 3/8" NPT	VERDRÄNGERPUMPE PROCON ø 3/8" NPT	BOMBA VOLUMÉTRICA PROCON ø 3/8" NPT
10	**1523701**	VALVOLA DI NON RITORNO ø 3/8"M-3/8"M	NON-RETURN VALVE ø 3/8"M-3/8"M	RÜCKSCHLAGVENTIL ø 3/8"A-3/8"A	VÁLVULA DE RETENCIÓN ø 3/8"M-3/8"M
50	**1449104**	GOMITO SCARICO ø 3/4"	DRAIN ELBOW 3/4"	WINKELSTÜCK 3/4" ABLAUF	CODO 3/4" DESAGÜE
51	**1449876**	TUBO SCARICO ø 3/4"F 1500 mm	DRAIN PIPE ø 3/4"F 1500 mm	ABLAUFSCHLAUCH ø 3/4"I 1500 mm	TUBO DESAGÜE ø 3/4"H 1500 mm
100	**1449670**	TUBO SCARICO ELISPIR ø 12x18 mm - 5 mt	DRAIN PIPE ELISPIR ø 12x18 mm - 5 m	ABLAUFSCHLAUCH ELISPIR ø 12x18 mm - 5 m	TUBO DESAGÜE ELISPIR ø 12x18 mm - 5 m
101	**1449270**	TUBO SCARICO ELISPIR ø 12x18 mm - 30 mt	DRAIN PIPE ELISPIR ø 12x18 mm - 30 m	ABLAUFSCHLAUCH ELISPIR ø 12x18 mm - 30 m	TUBO DESAGÜE ELISPIR ø 12x18 mm - 30 m
102	**1449671**	TUBO SCARICO ELISPIR ø 14x20 mm - 5 mt	DRAIN PIPE ELISPIR ø 14x20 mm - 5 m	ABLAUFSCHLAUCH ELISPIR ø 14x20 mm - 5 m	TUBO DESAGÜE ELISPIR ø 14x20 mm - 5 m
103	**1449271**	TUBO SCARICO ELISPIR ø 14x20 mm - 30 mt	DRAIN PIPE ELISPIR ø 14x20 mm - 30 m	ABLAUFSCHLAUCH ELISPIR ø 14x20 mm - 30 m	TUBO DESAGÜE ELISPIR ø 14x20 mm - 30 m
104	**1449672**	TUBO SCARICO ELISPIR ø 16x23 mm - 5 mt	DRAIN PIPE ELISPIR ø 16x23 mm - 5 m	AUSLAUFSCHLAUCH ELISPIR ø 16x23 mm - 5 m	TUBO DESAGÜE ELISPIR ø 16x23 mm - 5 m
105	**1449272**	TUBO SCARICO ELISPIR ø 16x23 mm - 30 mt	DRAIN PIPE ELISPIR ø 16x23 mm - 30 m	AUSLAUFSCHLAUCH ELISPIR ø 16x23 mm -30 m	TUBO DESAGÜE ELISPIR ø 16x23 mm - 30 m
106	**1449673**	TUBO SCARICO ELISPIR ø 18x25 mm - 5 mt	DRAIN PIPE ELISPIR ø 18x25 mm - 5 m	ABLAUFSCHLAUCH ELISPIR ø 18x25 mm - 5 m	TUBO DESAGÜE ELISPIR ø 18x25 mm - 5 m
107	**1449273**	TUBO SCARICO ELISPIR ø 18x25 mm - 30 mt	DRAIN PIPE ELISPIR ø 18x25 mm - 30 m	ABLAUFSCHLAUCH ELISPIR ø 18x25 mm - 30 m	TUBO DESAGÜE ELISPIR ø 18x25 mm - 30 m
108	**1449674**	TUBO SCARICO ELISPIR ø 20x27 mm - 5 mt	DRAIN PIPE ELISPIR ø 20x27 mm - 5 m	ABLAUFSCHLAUCH ELISPIR ø 20x27 mm - 5 m	TUBO DESAGÜE ELISPIR ø 20x27 mm - 5 m
109	**1449274**	TUBO SCARICO ELISPIR ø 20x27 mm - 30 mt	DRAIN PIPE ELISPIR ø 20x27 mm - 30 m	ABLAUFSCHLAUCH ELISPIR ø 20x27 mm - 30 m	TUBO DESAGÜE ELISPIR ø 20x27 mm - 30 m
200	**3449036**	TUBO FLEX ø 3/4" Fp x Fp 1000 mm	FLEX HOSE ø 3/4" Fp x Fp 1000 mm	FLEX-SCHLAUCH ø 3/4" Fp x Fp 1000 mm	TUBO FLEX ø 3/4" Fp x Fp 1000 mm
201	**3449032**	TUBO FLEX ø 3/4" Fp x Fp 1500 mm	FLEX HOSE ø 3/4" Fp x Fp 1500 mm	FLEX-SCHLAUCH ø 3/4" Fp x Fp 1500 mm	TUBO FLEX ø 3/4" Fp x Fp 1500 mm
202	**3449033**	TUBO FLEX ø 3/4" Fp x Fp 2000 mm	FLEX HOSE ø 3/4" Fp x Fp 2000 mm	FLEX-SCHLAUCH ø 3/4" Fp x Fp 2000 mm	TUBO FLEX ø 3/4" Fp x Fp 2000 mm
203	**1449724**	TUBO FLEX ø 3/8" Fp x Fp 1000 mm	FLEX HOSE ø 3/8" Fp x Fp 1000 mm	FLEX-SCHLAUCH ø 3/8" Fp x Fp 1000 mm	TUBO FLEX ø 3/8" Fp x Fp 1000 mm
204	**1449726**	TUBO FLEX ø 3/8" Fp x Fp 1500 mm	FLEX HOSE ø 3/8" Fp x Fp 1500 mm	FLEX-SCHLAUCH ø 3/8" Fp x Fp 1500 mm	TUBO FLEX ø 3/8" Fp x Fp 1500 mm
205	**1449089**	TUBO FLEX ø 3/8" Fp x Fp 2000 mm	FLEX HOSE ø 3/8" Fp x Fp 2000 mm	FLEX-SCHLAUCH ø 3/8" Fp x Fp 2000 mm	TUBO FLEX ø 3/8" Fp x Fp 2000 mm
206	**1449722**	TUBO FLEX ø 3/8" Fc x Fc 500 mm	FLEX HOSE ø 3/8" Fc x Fc 500 mm	FLEX-SCHLAUCH ø 3/8" Fc x Fc 500 mm	TUBO FLEX ø 3/8" Fc x Fc 500 mm
207	**1449705**	TUBO FLEX ø 3/8" Fc x Fc 750 mm	FLEX HOSE ø 3/8" Fc x Fc 750 mm	FLEX-SCHLAUCH ø 3/8" Fc x Fc 750 mm	TUBO FLEX ø 3/8" Fc x Fc 750 mm
208	**1449723**	TUBO FLEX ø 3/8"Fc x Fc 1000 mm	FLEX HOSE Ø 3/8"Fc x Fc 1000 MM	FLEX-SCHLAUCH ø 3/8"Fc x Fc 1000 mm	TUBO FLEX ø 3/8"Fc x Fc 1000 mm
209	**1449725**	TUBO FLEX ø 3/8" Fc x Fc 1500 mm	FLEX HOSE Ø 3/8" Fc x Fc 1500 mm	FLEX-SCHLAUCH ø 3/8" Fc x Fc 1500 mm	TUBO FLEX ø 3/8" Fc x Fc 1500 mm
300	**1449710**	TUBO FLEX ø 3/8" Fp x Fc 300 mm	FLEX HOSE ø 3/8" Fp x Fc 300 mm	FLEX SCHLAUCH ø 3/8" Fp x Fc 300 mm	TUBO FLEX ø 3/8" Fp x Fc 300 mm
301	**1449711**	TUBO FLEX ø 3/8" Fp x Fc 500 mm	FLEX HOSE ø 3/8" Fp x Fc 500 mm	FLEX-SCHLAUCH ø 3/8" Fp x Fc 500 mm	TUBO FLEX ø 3/8" Fp x Fc 500 mm
302	**1449712**	TUBO FLEX ø 3/8" Fp x Fc 800 mm	FLEX HOSE ø 3/8" Fp x Fc 800 mm	FLEX SCHLAUCH ø 3/8" Fp x Fc 800 mm	TUBO FLEX ø 3/8" Fp x Fc 800 mm
303	**1449713**	TUBO FLEX ø 3/8" Fp x Fc 1000 mm	FLEX HOSE ø 3/8" Fp x Fc 1000 mm	FLEX SCHLAUCH ø 3/8" Fp x Fc 1000 mm	TUBO FLEX ø 3/8" Fp x Fc 1000 mm
304	**1449714**	TUBO FLEX ø 3/8" Fp x Fc 1200 mm	FLEX HOSE ø 3/8" Fp x Fc 1200 mm	FLEX SCHLAUCH ø 3/8" Fp x Fc 1200 mm	TUBO FLEX ø 3/8" Fp x Fc 1200 mm
305	**1449715**	TUBO FLEX ø 3/8" Fp x Fc 1500 mm	FLEX HOSE ø 3/8" Fp x Fc 1500 mm	FLEX SCHLAUCH ø 3/8" Fp x Fc 1500 mm	TUBO FLEX ø 3/8" Fp x Fc 1500 mm
306	**1449708**	TUBO FLEX ø 1/8" Fp x Fp 300 mm	FLEX HOSE ø 1/8" Fp x Fp 300 mm	FLEX-SCHLAUCH ø 1/8" Fp x Fp 300 mm	TUBO FLEX ø 1/8" Fp x Fp 300 mm
307	**1449709**	TUBO FLEX ø 1/8" Fp x Fp 600 mm	FLEX HOSE ø 1/8" Fp x Fp 600 mm	FLEX-SCHLAUCH ø 1/8" Fp x Fp 600 mm	TUBO FLEX ø 1/8" Fp x Fp 600 mm
308	**1449706**	TUBO FLEX ø 1/8" Fc x Fc 370 mm	FLEX HOSE ø 1/8" Fc x Fc 370 mm	FLEX-SCHLAUCH ø 1/8" Fc x Fc 370 mm	TUBO FLEX ø 1/8" Fc x Fc 370 mm
309	**1449707**	TUBO FLEX ø 1/8" Fc x Fc 1500 mm	FLEX HOSE ø 1/8" Fc x Fc 1500 mm	FLEX-SCHLAUCH ø 1/8" Fc x Fc 1500 mm	TUBO FLEX ø 1/8" Fc x Fc 1500 mm
400	**3449037**	TUBO FLEX ø 3/4" Fp x CFp 1000 mm	FLEX HOSE ø 3/4" Fp x CFp 1000 mm	FLEX-SCHLAUCH ø 3/4" Fp x CFp 1000 mm	TUBO FLEX ø 3/4" Fp x CFp 1000 mm
401	**3449034**	TUBO FLEX ø 3/4" Fp x CFp 1500 mm	FLEX HOSE ø 3/4" Fp x CFp 1500 mm	FLEX-SCHLAUCH ø 3/4" Fp x CFp 1500 mm	TUBO FLEX ø 3/4" Fp x CFp 1500 mm
402	**3449035**	TUBO FLEX ø 3/4" Fp x CFp 2000 mm	FLEX HOSE ø 3/4" Fp x CFp 2000 mm	FLEX-SCHLAUCH ø 3/4" Fp x CFp 2000 mm	TUBO FLEX ø 3/4" Fp x CFp 2000 mm
403	**3449038**	TUBO FLEX ø 3/4" Fp x CFp 2500 mm	FLEX HOSE ø 3/4" Fp x CFp 2500 mm	FLEX-SCHLAUCH ø 3/4" Fp x CFp 2500 mm	TUBO FLEX ø 3/4" Fp x CFp 2500 mm
404	**1449718**	TUBO FLEX ø 3/8" Fp x CFp 370 mm	FLEX HOSE ø 3/8" Fp x CFp 370 mm	FLEX-SCHLAUCH ø 3/8" Fp x CFp 370 mm	TUBO FLEX ø 3/8" Fp x CFp 370 mm
405	**1449703**	TUBO FLEX ø 3/8" Fp x CFp 2000 mm	FLEX HOSE ø 3/8" Fp x CFp 2000 mm	FLEX-SCHLAUCH ø 3/8" Fp x CFp 2000 mm	TUBO FLEX ø 3/8" Fp x CFp 2000 mm
406	**1449732**	TUBO FLEX ø 3/8"Fc x CFc 500 mm	FLEX HOSE Ø 3/8"Fc x CFc 500 MM	FLEX-SCHLAUCH ø 3/8"Fc x CFc 500 mm	TUBO FLEX ø 3/8"Fc x CFc 500 mm
407	**1449734**	TUBO FLEX ø 3/8" Fc x CFc 1000 mm	FLEX HOSE ø 3/8" Fc x CFc 1000 mm	FLEX-SCHLAUCH ø 3/8" Fc x CFc 1000 mm	TUBO FLEX ø 3/8" Fc x CFc 1000 mm
408	**1449736**	TUBO FLEX ø 3/8" Fc x CFc 1500 mm	FLEX HOSE ø 3/8" Fc x CFc 1500 mm	FLEX-SCHLAUCH ø 3/8" Fc x CFc 1500 mm	TUBO FLEX ø 3/8" Fc x CFc 1500 mm

LC/D CARROZZERIA
LC/D BODY PARTS
LC/D GEHÄUSE
LC/D CARROCERÍA

GA7001

LC/D

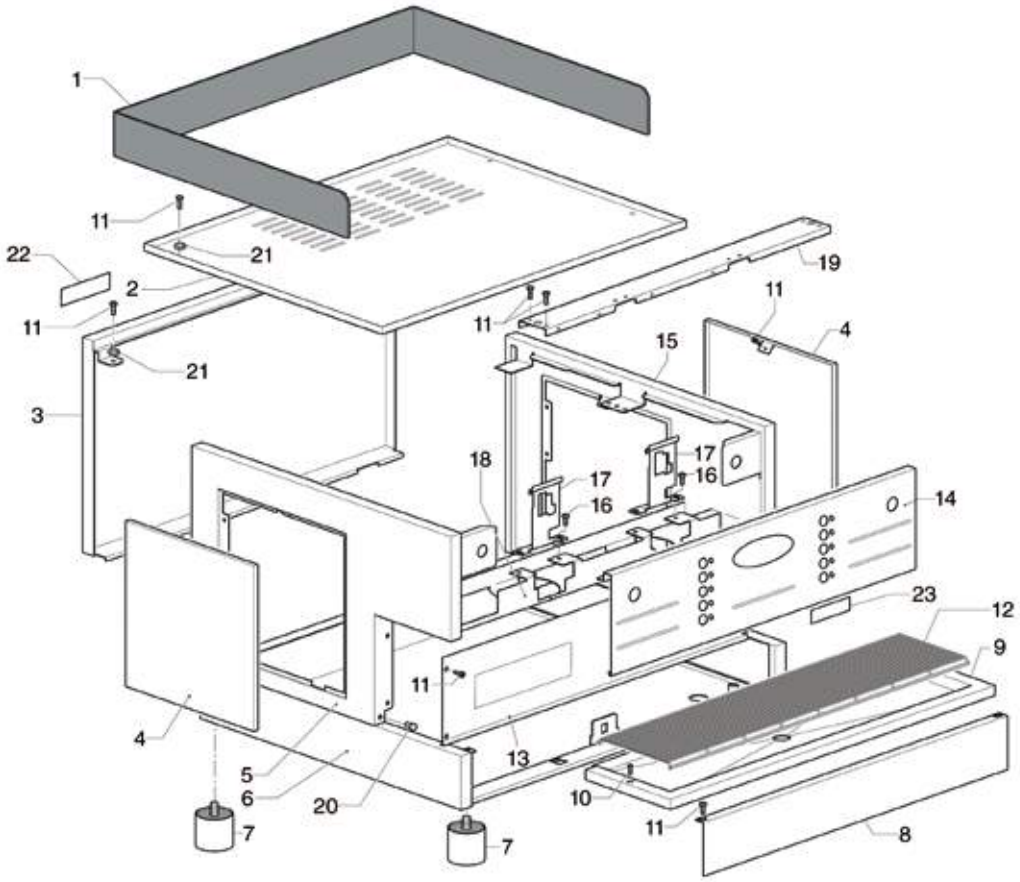

Posizioni senza cod. LF: a richiesta
Positions without LF Code No.: upon request
Abbildungen ohne LF Bestell-Nr.: auf Anfrage
Posiciones sin cód. LF: previa petición

GAGGIA

P.	Cod.	Descrizione	Description	Beschreibung	Descripción
11	**1528100**	VITE A TESTA CILINDRICA M4x12	CYLINDER HEAD SCREW M4x12	ZYLINDERKOPFSCHRAUBE M4x12	TORNILLO DE CABEZA CILINDRO M4x12
100	**3080011**	CASSETTO FONDI CAFFÈ	KNOCKBOX	KAFFEESATZBEHÄLTER	CAJÓN RESIDUOS CAFÉ
200	**3080001**	CASSETTO FONDI CAFFÈ	KNOCKBOX	KAFFEESATZBEHÄLTER	CAJÓN RESIDUOS CAFÉ
300	**3080002**	CASSETTO INOX FONDI CAFFÈ	S/STEEL DRAWER FOR COFFEE GROUNDS	KAFFEESATZSCHUBLADE INOX	CAJÓN INOX RESIDUOS DE CAFÉ

LC/D GRUPPO/CALDAIA
LC/D GROUP/BOILER
LC/D GRUPPE/BOILER
LC/D GRUPO/CALDERÍN

GA7101

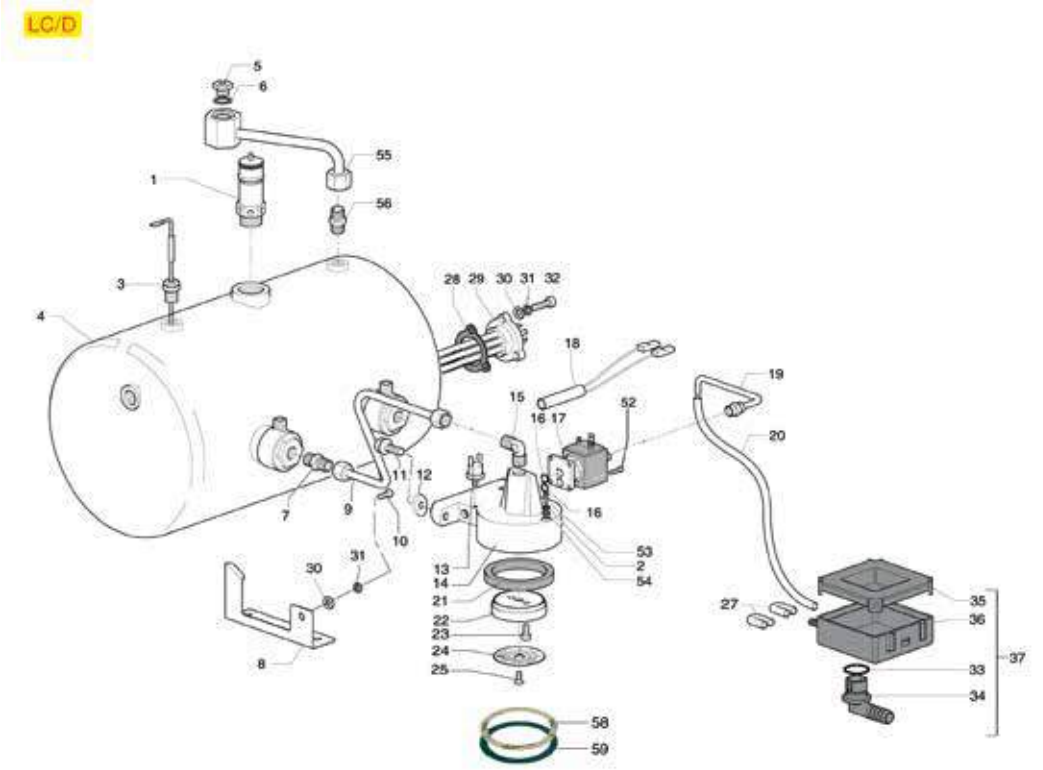

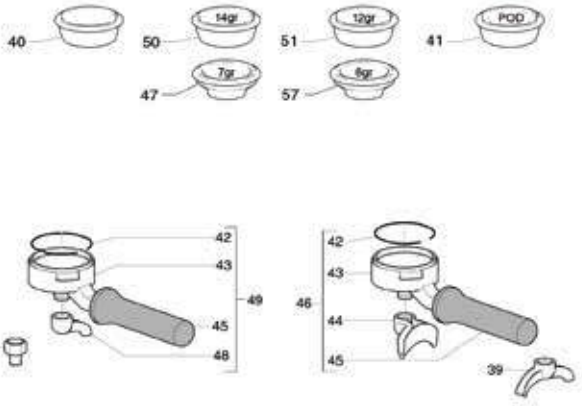

Posizioni senza cod. LF: a richiesta
Positions without LF Code No.: upon request
Abbildungen ohne LF Bestell-Nr.: auf Anfrage
Posiciones sin cód. LF: previa petición

GAGGIA

P.	Cod.	Descrizione	Description	Beschreibung	Descripción
1	**1523572**	VALVOLA CALDAIA ø 3/8"M - 1,8 bar CE/PED	BOILER VALVE ø 3/8"M - 1.8 bar CE/PED	VENTIL DURCHLAUFER. ø3/8"M-1,8bar CE/PED	VÁLVULA CALDERÍN ø 3/8"M - 1,8 bar CE/PE
3	**1341016**	SONDA LIVELLO ø 1/4"M-123 mm	LEVEL PROBE ø 1/4"M-123 mm	NIVEAUSONDE ø 1/4"M-123 mm	SONDA NIVEL ø 1/4"M-123 mm
5	**1523537**	VALVOLA CALDAIA ø 1/4"M	BOILER VALVE ø 1/4"M	VENTIL FÜR DURCHLAUFERHITZER ø 1/4"A	VÁLVULA CALDERÍN ø 1/4"M
6	**1186404**	GUARNIZIONE PIANA PTFE ø 18x13x2 mm	PTFE FLAT GASKET ø 18x13x2 mm	FLACHDICHTUNG AUS PTFE ø 18x13x2 mm	JUNTA PLANA PTFE ø 18x13x2 mm
11	**1528622**	VITE A TESTA ESAGONALE M8x16	HEXAGON HEAD SCREW M8x16	SECHSKANTSCHRAUBE M8x16	TORNILLO CABEZA HEXAGONAL M8x16
13	**1443011**	TERMOSTATO A CONTATTO 100°C M4	CONTACT THERMOSTAT 100°C M4	ANLEGETHERMOSTAT 100°C M4	TERMOSTATO CONTACTO 100°C M4
15	**1349710**	RACCORDO A "L" ø 1/4"M-1/4"M NICHELATO	NICHEL PLATED L-FITTING ø 1/4"M-1/4"M	L-ANSCHLUSS ø 1/4"A-1/4"A VERNICKELT	RACOR EN "L" ø 1/4"M-1/4"M NIQUELADO
16	**1186611**	GUARNIZIONE OR 02025 SILICONE ROSSO	O-RING 02025 RED SILICONE	DICHTUNG O-RING 02025 SILIKON ROT	JUNTA ARO "O" 02025 SILICONA ROJA
17	**1120335**	ELETTROVALVOLA PARKER 3 VIE 230V 50/60Hz	3-WAY SOLENOID VALVE PARKER 230V 50/60Hz	3-WEGE MAGNETVENTIL PARKER 230V 50/60Hz	ELECTROVÁLVULA PARKER 3VÍAS 230V 50/60Hz
18	**1755826**	RESISTENZA A CARTUCCIA 80W 240V	CARTRIDGE HEATING ELEMENT 80W 240V	PATRONENHEIZKÖRPER 80W 240V	RESISTENCIA DE CARTUCHO 80W 240V
21	**1186676**	GUARNIZIONE PORTAFILTRO ø 72x56x8,5 mm	FILTER HOLDER GASKET ø 72x56x8.5 mm	SIEBTRÄGERDICHTUNG ø 72x56x8,5 mm	JUNTA PORTAFILTRO ø 72x56x8,5 mm
22	**1086509**	DIFFUSORE PORTADOCCIA	SHOWER HOLDER DIFFUSER	VERTEILER DUSCHTRÄGER	DIFUSOR PORTADUCHA
23	**1184010**	VITE A TESTA CILINDRICA BASSA M6x10	LOW CYLINDER HEAD SCREW M6x10	ZYLINDERKOPFSCHRAUBE NIEDRIG M6x10	TORNILLO CABEZA DE CILINDRO BAJA M6x10
24	**1081021**	DOCCIA EROGAZIONE ø 55 mm	SHOWER SCREEN ø 55 mm	AUSLAUFDUSCHE ø 55 mm	DUCHA EROGACIÓN ø 55 mm
27	**1449683**	TUBO SILICONE ø 5x10 SHORE 60 - 10 mt	SILICONE HOSE ø 5x10 SHORE 60 - 10 m	SILIKONSCHAUCH ø 5x10 SHORE 60 - 10 m	TUBO SILICONA ø 5x10 SHORE 60 - 10 m
27	**1449283**	TUBO SILICONE ø 5x10 SHORE 60 - 100 mt	SILICONE HOSE ø 5x10 SHORE 60 - 100 m	SILIKONSCHAUCH ø 5x10 SHORE 60 - 100 m	TUBO SILICONA ø 5x10 SHORE 60 - 100 m
28	**1786006**	GUARNIZIONE TRIANGOLARE RESISTENZA	TRIANGULAR GASKET FOR HEATING ELEMENT	DREIECKIGE DICHTUNG FÜR HEIZKÖRPER	JUNTA TRIANGULAR RESISTENCIA
28	**1186635**	GUARNIZIONE TRIANGOLARE RESISTENZA	TRIANGULAR GASKET FOR HEATING ELEMENT	DREIECKIGE DICHTUNG FÜR HEIZKÖRPER	JUNTATRIANGULAR RESISTENCIA
28	**1186584**	GUARNIZIONE TRIANGOLARE RESISTENZA	TRIANGULAR GASKET FOR HEATING ELEMENT	DREIECKIGE DICHTUNG FÜR HEIZKÖRPER	JUNTA TRIANGULAR RESISTENCIA
29	**1755056**	RESISTENZA 4000/4760W 220/240V	HEATING ELEMENT 4000/4760W 220/240V	HEIZKÖRPER 4000/4760W 220/240V	RESISTENCIA 4000/4760W 220/240V
30	**1528008**	RONDELLA PIANA M8	WASHER FLAT M8	FLACHSCHEIBE M8	ARANDELA PLANA M8
32	**1528084**	VITE A TESTA CILINDRICA M8x25	CYLINDER HEAD SCREW M8x25	ZYLINDERKOPFSCHRAUBE M8x25	TORNILLO CABEZA CILÍND. M8x25
33	**1786233**	GUARNIZIONE OR 03087 EPDM	O-RING 03087 EPDM	DICHTUNG O-RING 03087 EPDM	JUNTA EN ARO "O" 03087 EPDM
34	**1527044**	RACCORDO PORTAGOMMA VASCHETTA SCARICO	HOSE-END FITTING FOR DRAIN TANK	SCHLAUCHANSCHLUSS FÜR ABLAUFSCHALE	RACOR SOPORTE GOMA CUBA DESAGÜE
37	**1527045**	VASCHETTA DI SCARICO	DRAIN TANK	ABLAUFSCHALE	CUBA DESAGÜE
38	**1022503**	BECCUCCIO 1 TAZZA DIRITTO ø 3/8"	STRAIGHT SINGLE SPOUT ø 3/8"	AUSLAUF 1-WEG GERADE ø 3/8"	SALIDA 1 CAFÉ RECTA ø 3/8"
39	**1022524**	BECCUCCIO 2 TAZZE ø 3/8"	DOUBLE SPOUT ø 3/8"	AUSLAUFDÜSE 2-WEGE ø 3/8"	SALIDA 2 CAFÉS ø 3/8"
40	**1160339**	FILTRO CIECO	BLIND FILTER	BLINDFILTER	FILTRO CIEGO
42	**1250333**	MOLLA FERMAFILTRO ø 1,30 mm INOX	SPRING FILTER BLOCK ø 1.30 mm ST.STEEL	FEDER FÜR FILTERSPERRE ø 1,30 mm EDELST.	MUELLE PARO FILTRO ø 1,30 mm INOX
43	**1165026**	PORTAFILTRO MACCHINE CAFFÈ GAGGIA	FILTER HOLDER GAGGIA	SIEBTRÄGER KAFFEEMASCHINEN GAGGIA	PORTAFILTRO MÁQUINAS DE CAFÉ GAGGIA
44	**1022506**	BECCUCCIO 2 TAZZE ø 3/8"	DOUBLE SPOUT ø 3/8"	AUSLAUF 2-WEGE ø 3/8"	SALIDA 2 CAFES ø 3/8"
45	**1141005**	MANOPOLA PORTAFILTRO M10	FILTER HOLDER KNOB M10	DREHKNOPF FILTERTRÄGER M10	MANDO SOPORTE FILTRO M10
46	**1165108**	PORTAFILTRO COMPLETO 2 TAZZE GAGGIA	COMPLETE FILTER HOLDER 2 CUPS GAGGIA	SIEBTRÄGER KOMPLETT 2 TASSEN GAGGIA	SOPORTE FILTRO COMPLETO 2 TAZAS GAGGIA
47	**1160261**	FILTRO 1 TAZZA 7 gr	1 CUP FILTER 7 gr	FILTER 1 TASSE 7 g	FILTRO 1 TAZA 7 gr
48	**1022501**	BECCUCCIO 1 TAZZA ø 3/8"	SINGLE SPOUT ø 3/8"	AUSLAUF 1-WEG ø 3/8"	SALIDA 1 CAFÉ ø 3/8"
49	**1165109**	PORTAFILTRO COMPLETO 1 TAZZA GAGGIA	COMPLETE FILTER HOLDER 1 CUP GAGGIA	SIEBTRÄGER KOMPLETT 1 TASSE GAGGIA	SOPORTE FILTRO COMPLETO 1 TAZA GAGGIA
50	**1160262**	FILTRO 2 TAZZE 14 gr	FILTER 2-CUP 14 g	KAFFEESIEB 2 TASSEN 14 g	FILTRO 2 TAZAS 14 g
52	**1184006**	VITE A TESTA CILINDRICA BASSA M4x12	LOW CYLINDER HEAD SCREW M4x12	ZYLINDERKOPFSCHRAUBE NIEDRIG M4x12	TORNILLO CABEZA DE CILINDRO BAJA M4x12
53	**1528100**	VITE A TESTA CILINDRICA M4x12	CYLINDER HEAD SCREW M4x12	ZYLINDERKOPFSCHRAUBE M4x12	TORNILLO DE CABEZA CILINDRO M4x12
58	**1190001**	SPESSORE CARTA ø 73x59x0,8 mm	PAPER SHIM ø 73x59x0.8 mm	ABSTANDSSTÜCK AUS PAPIER ø 73x59x0,8 mm	ESPESOR PAPEL ø 73x59x0,8 mm
59	**1190002**	SPESSORE GOMMA ø 73x59x1 mm EPDM	RUBBER SHIM ø 73x59x1 mm EPDM	ABSTANDSSTÜCK GUMMI ø 73,5x59x1 mm EPDM	ESPESOR GOMA ø 73,5x59x1 mm EPDM
100	**1069001**	CUCCHIAIO DOSATORE IN PLASTICA 20 ml	PLASTIC MEASURING SPOON 20 ml	DOSIERLÖFFEL AUS KUNSTSTOFF 20 ml	CUCHARA DOSIFICADOR PLÁSTICO 20 ml
101	**1069002**	CUCCHIAIO DOSATORE INOX 20 ml	STAINLESS STEEL MEASURING SPOON 20 ml	DOSIERLÖFFEL AUS EDELSTAHL 20 ml	CUCHARA DOSIFICADOR INOX 20 ml
102	**1384003**	SPAZZOLINO PULISCIDOCCE NERO	BLACK SHOWER CLEANING BRUSH	BÜRSTE ZUR DUSCHENREINIGUNG SCHWARZ	CEPILLO LIMPIA-DUCHAS
103	**1384002**	SPAZZOLINA PER MANUTENZIONE	BRUSH FOR MAINTENANCE	BÜRSTE FÜR WARTUNG	CEPILLO PARA MANTENIMIENTO
104	**1384001**	SPAZZOLINO PULISCIDOCCE	BRUSH FOR COFFEE SHOWER	BÜRSTE ZUR DUSCHENREINIGUNG	CEPILLO LIMPIA DUCHAS
105	**1385002**	PRESSINO NYLON ø 50/57 mm	NYLON COFFEE TAMPER ø 50/57 mm	TAMPER AUS NYLON ø 50/57 mm	PRENSA CAFÉ NYLON ø 50/57 mm
106	**1385042**	PRESSINO ALLUMINIO LUCIDO ø 58 mm	POLISHED ALUMINUM TAMPER ø 58 mm	TAMPER AUS ALUMINIUM LACKIERT ø 58 mm	PRENSA ALUMINIO PULIDO ø 58 mm
106	**1385053**	PRESSINO ALLUMINIO ANODIZZATO ø 58 mm	ANODISED ALUMINUM TAMPER ø 58 mm	TAMPER AUS ELOXIERTEM ALUMINIUM ø 58 mm	PRENSA CAFÉ ALUMINIO ANODIZADO ø 58 mm
107	**1385600**	PRESSINO DINAMOMETRICO MANUALE ø 57 mm	DYNAMOMET. MANUAL COFFEE TAMPER ø 57mm	DYNAMOMETR.HAND-KAFFEE TAMPER ø 57mm	PRENSA CAFÉ DINAMOMÉTR. MANUAL ø 57 mm

LC/D RUBINETTI VAPORE/ACQUA
LC/D WATER/STEAM TAPS
LC/D WASSER-/DAMPFHÄHNE
LC/D GRIFOS AGUA/VAPOR

GA7201

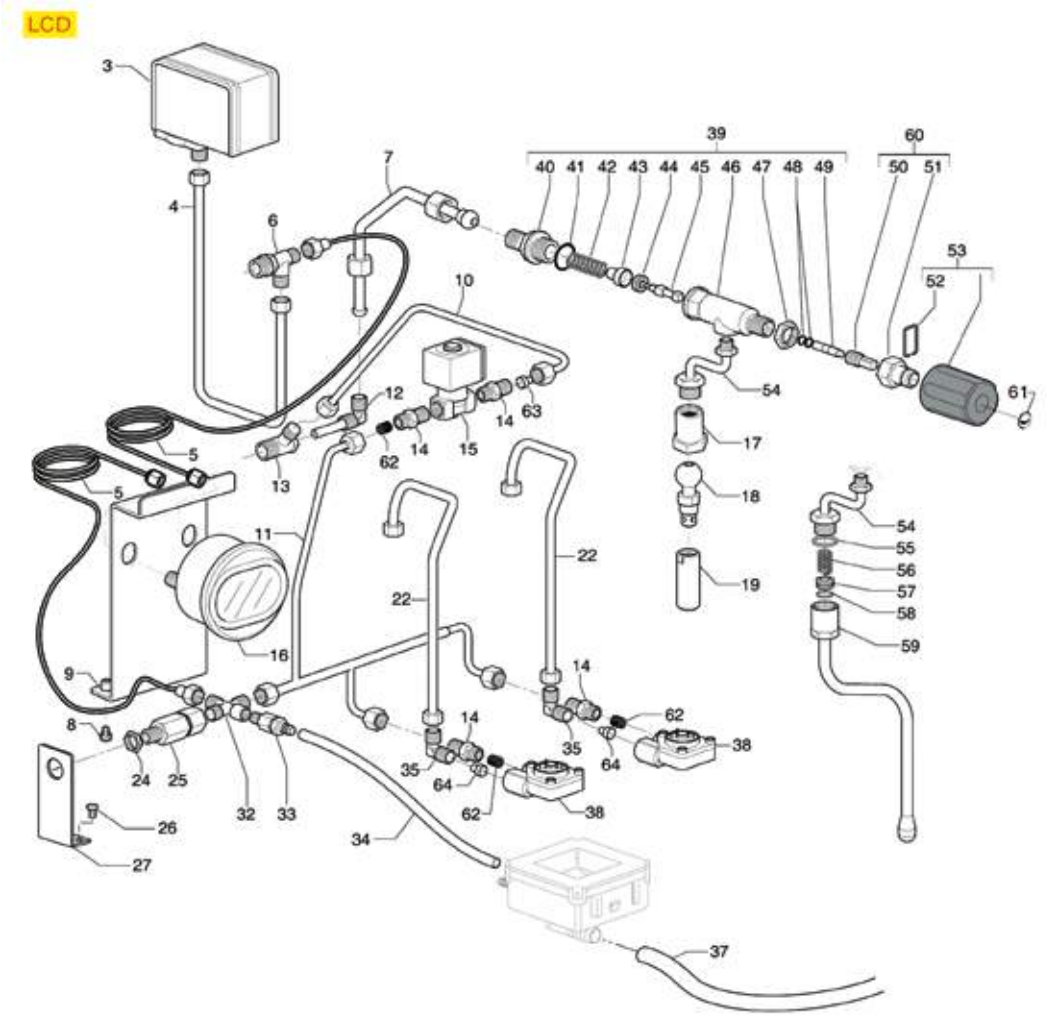

0÷100°C	90	0÷100°C	91	INOX 18/10	–	100	INOX 18/10	0,20L 2 cups	200	INOX AISI 202	0,10L 1 cup	300	INOX 18/10	0,25L 2 cups	400
					–	101		0,30L 3 cups	201		–	301		0,35L 3 cups	401
					–	102		0,45L 4 cups	202		0,35L 3 cups	302		0,50L 4 cups	402
					0,60L 6 cups	103		0,60L 6 cups	203		0,60L 6 cups	303		0,75L 6 cups	403
					0,70L 9 cups	104		0,70L 9 cups	204		1,00L 10 cups	304		1,00L 10 cups	404
					1,10L 12 cups	105		1,10L 12 cups	205		1,25L 12 cups	305		1,50L 13 cups	405
					–	106		–	206		–	306		–	406

Posizioni senza cod. LF: a richiesta
Positions without LF Code No.: upon request
Abbildungen ohne LF Bestell-Nr.: auf Anfrage
Posiciones sin cód. LF: previa petición

GAGGIA

P.	Cod.	Descrizione	Description	Beschreibung	Descripción
3	**1320541**	PRESSOSTATO PARKER	PRESSURE SWITCH PARKER	PRESSOSTAT PARKER	PRESOSTATO PARKER
8	**1528100**	VITE A TESTA CILINDRICA M4x12	CYLINDER HEAD SCREW M4x12	ZYLINDERKOPFSCHRAUBE M4x12	TORNILLO DE CABEZA CILINDRO M4x12
15	**1120243**	ELETTROVALVOLA PARKER 2 VIE 230V 50/60Hz	2-WAYS SOLEN.VALVE PARKER 230V 50/60Hz	MAGNETVENTIL PARKER 2 WEGE 230V 50/60Hz	ELECTROVÁLVULA PARKER 2 VÍAS 230V 50/60H
16	**1245801**	MANOMETRO CALDAIA-POMPA ø 63 mm	BOILER-PUMP PRESSURE GAUGE ø 63 mm	MANOMETER DURCHLAUFERH.-PUMPE ø 63 mm	MANÓMETRO CALDERA-BOMBA ø 63 mm
24	**1755006**	DADO ø 1/4"	NUT ø 1/4"	MUTTER ø 1/4"	TUERCA ø 1/4"
25	**1523514**	VALVOLA DI NON RITORNO ø 1/4"F-1/4"M	NON-RETURN VALVE ø 1/4"F-1/4"M	RÜCKSCHLAGVENTIL ø 1/4"I-1/4" A	VÁLVULA DE RETENCIÓN 1/4"H-1/4"M
33	**1523432**	VALVOLA DI ESPANSIONE ø 1/8"M 11 Bar	EXPANSION VALVE ø 1/8"M 11 Bar	EXPANSIONSVENTIL ø 1/8"A 11 bar	VÁLVULA EXPANSIÓN ø 1/8"M 11 Bar
39	**1348483**	RUBINETTO VAPORE ACQUA	WATER/STEAM TAP	DAMPF- / WASSERVENTIL	GRIFO VAPOR AGUA
41	**1186591**	GUARNIZIONE OR 0128 VITON	O-RING 0128 VITON	DICHTUNG O-RING 0128 VITON	JUNTA ARO "O" 0128 VITON
44	**1186985**	GUARNIZIONE PIANA EPDM ø 15x6x6 mm	FLAT EPDM GASKET ø 15x6x6 mm	FLACHDICHTUNG EPDM ø 15x6x6 mm	JUNTA PLANA EPDM ø 15x6x6
45	**1324158**	PERNO PER RUBINETTO ACQUA/VAPORE	WATER/STEAM TAP PIN	STIFT FÜR WASSER-/DAMPFHAHN	PERNO PARA GRIFO AGUA/VAPOR
47	**1348036**	DADO ø 3/8" CHIAVE 21x6 mm	NUT ø 3/8" WRENCH 21x6mm	SECHSKANTMUTTER ø 3/8" SCHLÜSSEL 21x6 mm	TUERCA ø 3/8" LLAVE 21x6 mm
48	**1186900**	GUARNIZIONE OR 02015 VITON	O-RING 02015 VITON	DICHTUNG O-RING 02015 VITON	JUNTA ARO "O" 02015 VITON
49	**5038097**	PERNO COMANDO OTTURATORE RUBINETTO	TAP SHUTTER CONTROL PIN	STEUERACHSE VERSCHLUSS HAHN	PERNO MANDO OBTURADOR GRIFO
50	**1324089**	PERNO RUBINETTO VAPORE	STEAM TAP SPINDLE	DAMPFHAHNBOLZEN	PERNO GRIFO VAPOR
51	**1439026**	PROLUNGA RUBINETTO VAPORE	STEAM TAP EXTENSION	DAMPFHAHNVERLÄNGERUNG	PROLONGACIÓN GRIFO VAPOR
52	**1250206**	MOLLA PER MANOPOLA	HANDLE SPRING	FEDER FÜR DREHKNOPF	MUELLE PARA MANDO
53	**1241176**	MANOPOLA RUBINETTO ACQUA/VAPORE	WATER/STEAM TAP KNOB	DREHKNOPF WASSER-/DAMPFHAHN	MANDO GRIFO AGUA/VAPOR
55	**1786232**	GUARNIZIONE OR 02062 VITON MARRONE	O-RING 02062 BROWN VITON	DICHTUNG O-RING 02062 VITON BRAUN	JUNTA EN ARO "O" 02062 VITON MARRÓN
56	**1250534**	MOLLA ø 12x22 mm	SPRING ø 12x22 mm	FEDER ø 12x22 mm	MUELLE TUBO AGUA ø 12x22 mm
57	**1786230**	TENUTA CONICA PTFE ø 14,5x6,5x9 mm	PTFE CONICAL SEAL ø 14.5x6.5x9 mm	KEGELDICHTUNG PTFE ø 14,5x6,5x9 mm	ESTANQUEIDAD CÓNICA PTFE ø 14,5x6,5x9m
58	**1186709**	GUARNIZIONE OR 0115 VITON	O-RING 0115 VITON	DICHTUNG O-RING 0115 VITON	JUNTA ARO "O" 0115 VITON
59	**1549021**	TUBO VAPORE COMPLETO ø 10 mm	PIPE STEAM COMPLETE ø 10 mm	DAMPFROHR KOMPLETT ø 10 mm	TUBO VAPOR COMPLETO ø 10 mm
60	**1324400**	PERNO RUBINETTO	TAP SPINDLE	STIFT FÜR HAHN	PERNO GRIFO
61	**1241417**	SERIGRAFIA VAPORE PER MANOPOLA	STEAM SILK SCREEN PRINT. F. HANDLE	KLEBESIEBDRUCK DAMPFDREHKNOPF	SERIGRAFÍA VAPOR PARA MANDO
90	**1394553**	TERMOMETRO ANALOGICO ø 25 mm	ANALOGICAL THERMOMETER ø 25 mm	ANALOGTHERMOMETER ø 25 mm	TERMÓMETRO ANALÓGICO ø 25 mm
91	**1394554**	TERMOMETRO ANALOGICO ø 45 mm	ANALOG THERMOMETER ø 45 mm	ANALOGTHERMOMETER ø 45 mm	TERMÓMETRO ANALÓGICO ø 45 mm
103	**1024051**	CAFFETTIERA A SERVIRE PRATIKA 0,60 L	SERVING COFFEE POT PRATIKA 0.60 L	SERVIERKANNE PRATIKA 0,60 L	JARRITA PARA CAFÉ PRATIKA 0,60 L
104	**1024052**	CAFFETTIERA A SERVIRE PRATIKA 0,70 L	SERVING COFFEE POT PRATIKA 0.70 L	SERVIERKANNE PRATIKA 0,70 L	JARRITA PARA CAFÉ PRATIKA 0,70 L
105	**1024053**	CAFFETTIERA A SERVIRE PRATIKA 1,10 L	SERVING COFFEE POT PRATIKA 1.10 L	SERVIERKANNE PRATIKA 1,10 L	JARRITA PARA CAFÉ PRATIKA 1,10 L
200	**1024001**	LATTIERA PRATIKA 0,20 L	MILK PITCHER PRATIKA 0.20 L	MILCHKÄNNCHEN PRATIKA 0,20 L	JARRA LECHERA PRATIKA 0,20 L
201	**1024002**	LATTIERA PRATIKA 0,30 L	MILK PITCHER PRATIKA 0.30 L	MILCHKÄNNCHEN PRATIKA 0,30 L	JARRA LECHERA PRATIKA 0,30 L
202	**1024003**	LATTIERA PRATIKA 0,45 L	MILK PITCHER PRATIKA 0.45 L	MILCHKÄNNCHEN PRATIKA 0,45 L	JARRA LECHERA PRATIKA 0,45 L
203	**1024004**	LATTIERA PRATIKA 0,60 L	MILK PITCHER PRATIKA 0.60 L	MILCHKÄNNCHEN PRATIKA 0,60 L	JARRA LECHERA PRATIKA 0,60 L
204	**1024005**	LATTIERA PRATIKA 0,70 L	MILK PITCHER PRATIKA 0.70 L	MILCHKÄNNCHEN PRATIKA 0,70 L	JARRA LECHERA PRATIKA 0,70 L
205	**1024006**	LATTIERA PRATIKA 1,10 L	MILK PITCHER PRATIKA 1.10 L	MILCHKÄNNCHEN PRATIKA 1,10 L	JARRA LECHERA PRATIKA 1,10 L
300	**1224900**	LATTIERA 0,10 L	MILK PITCHER 0.10L	MILCHKÄNNCHEN 0,10 L	JARRA LECHERA 0,10 L
302	**1224901**	LATTIERA 0,35 L	MILK JUG 0.35 L	MILCHKÄNNCHEN 0,35 l	JARRA LECHERA 0,35 l
303	**1224902**	LATTIERA 0,60 L	MILK JUG 0.60 L	MILCHKÄNNCHEN 0,60 l	JARRA LECHERA 0,60 l
304	**1224903**	LATTIERA 1 L	MILK JUG 1 L	MILCHKÄNNCHEN 1 l	JARRA LECHERA 1 l
305	**1224904**	LATTIERA 1,5 L	MILK JUG 1.5 L	MILCHKÄNNCHEN 1,5 l	JARRA LECHERA 1,5 l
400	**1224014**	LATTIERA EUROPA CON BECCUCCIO 0,25 L	MILK PITCHER EUROPA WITH SPOUT 0.25 L	MILCHKÄNNCHEN EUROPA MIT AUSLAUF 0,25 L	JARRA LECHERA EUROPA CON SALIDA 0,25L
401	**1224015**	LATTIERA EUROPA CON BECCUCCIO 0,35 L	MILK PITCHER EUROPA WITH SPOUT 0.35 L	MILCHKÄNNCHEN EUROPA MIT AUSLAUF 0,35 L	JARRA LECHERA EUROPA CON SALIDA 0,35L
402	**1224010**	LATTIERA EUROPA CON BECCUCCIO 0,50 L	MILK PITCHER EUROPA WITH SPOUT 0.50 L	MILCHKÄNNCHEN EUROPA MIT AUSLAUF 0,50 L	JARRA LECHERA EUROPA CON SALIDA 0,50 L
403	**1224011**	LATTIERA EUROPA CON BECCUCCIO 0,75 L	MILK PITCHER EUROPA WITH SPOUT 0.75 L	MILCHKÄNNCHEN EUROPA MIT AUSLAUF 0,75 L	JARRA LECHERA EUROPA CON SALIDA 0,75 L
404	**1224012**	LATTIERA EUROPA CON BECCUCCIO 1 L	MILK PITCHER EUROPA WITH SPOUT 1 L	MILCHKÄNNCHEN EUROPA MIT AUSLAUF 1 L	JARRA LECHERA EUROPA CON SALIDA 1 L
405	**1224013**	LATTIERA EUROPA CON BECCUCCIO 1,5 L	MILK PITCHER EUROPA WITH SPOUT 1.5 L	MILCHKÄNNCHEN EUROPA MIT AUSLAUF 1,5 L	JARRA LECHERA EUROPA CON SALIDA 1,5 L

LC/D IMPIANTO ELETTRICO E POMPA
LC/D ELECTRICAL SYSTEM AND PUMP
LC/D ELEKTROSYSTEM UND PUMPE
LC/D CIRCUITO ELÉCTRICO Y BOMPA

GA7301

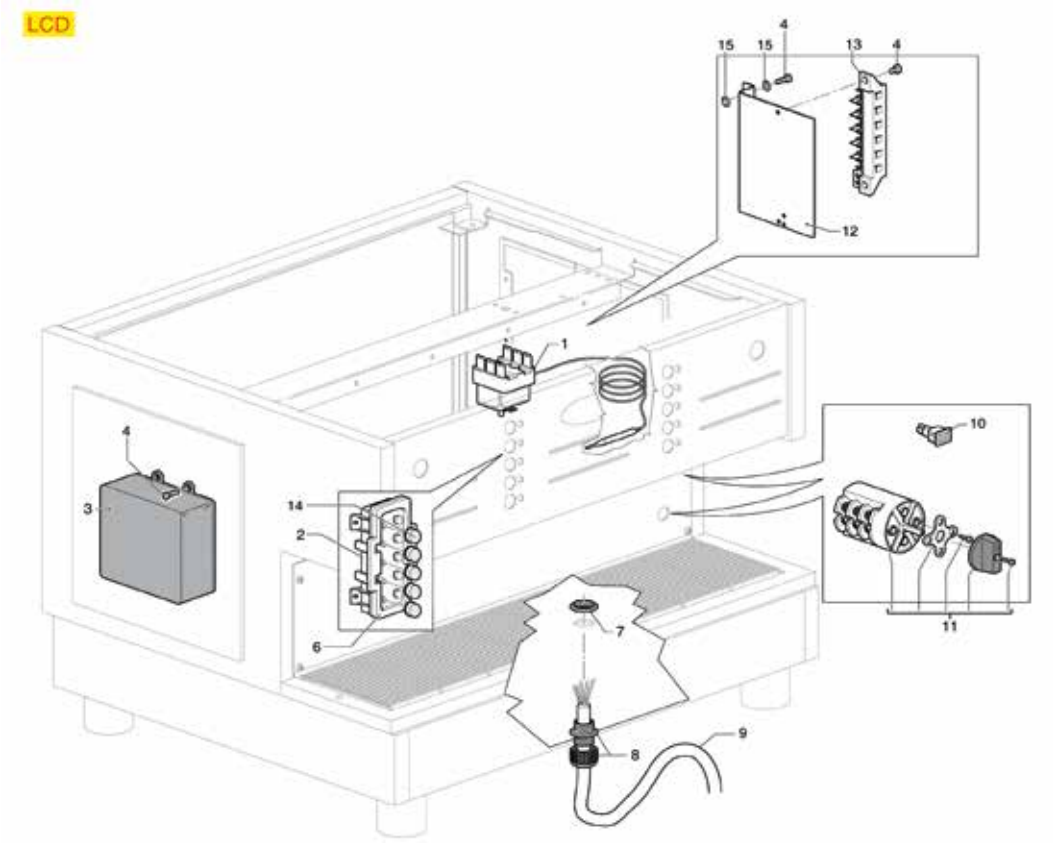

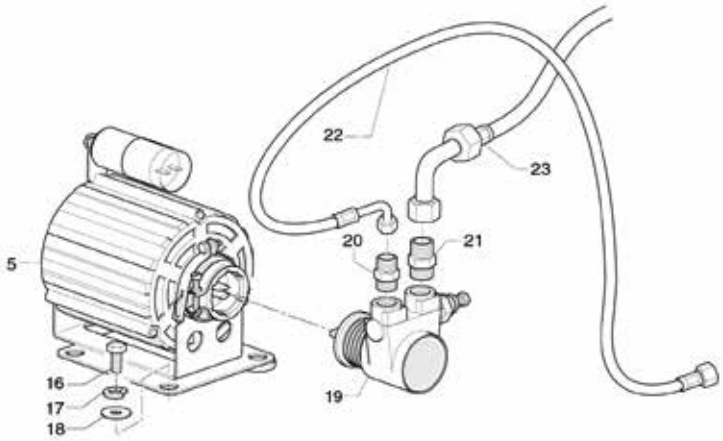

Posizioni senza cod. LF: a richiesta
Positions without LF Code No.: upon request
Abbildungen ohne LF Bestell-Nr.: auf Anfrage
Posiciones sin cód. LF: previa petición

GAGGIA

P.	Cod.	Descrizione	Description	Beschreibung	Descripción
1	**3444442**	TERMOSTATO TRIFASE 170°C	THREE-PHASE THERMOSTAT 170°C	THERMOSTAT 3-PHASIG 170°C	TERMOSTATO TRIFÁSICO 170°C
3	**5055629**	CENTRALINA DOSATURA 2 GRUPPI 230V	DOSING CONTROL BOX 2 GROUPS 230V	DOSIERSTEUERUNG 2 GRUPPEN 230V	CENTRALITA DOSIFIC. 2 GRUPOS 230V
4	**1528100**	VITE A TESTA CILINDRICA M4x12	CYLINDER HEAD SCREW M4x12	ZYLINDERKOPFSCHRAUBE M4x12	TORNILLO DE CABEZA CILINDRO M4x12
10	**1221057**	LAMPADA SPIA VERDE 250V	GREEN INDICATOR LIGHT 250 V	SIGNALLAMPE GRÜN 250V	BOMBILLA PILOTO VERDE 250V
13	**3247009**	MORSETTIERA 6 POLI FV122/B 40A 600V	6-POLE TERMINAL BLOCK FV122/B 40A 600V	ANSCHLUSSKLEMME 6 POLE FV122/B 40A 600V	TABLERO BORNES 6 POL. FV122/B 40A 600V
19	**1330001**	POMPA VOLUMETRICA ROTOFLOW ø 3/8" NPT	ROTARY VANE PUMP ROTOFLOW ø 3/8" NPT	VERDRÄNGERPUMPE ROTOFLOW ø 3/8" NPT	BOMBA VOLUMÉTRICA ROTOFLOW ø 3/8" NPT
20	**1349112**	RACCORDO ø 1/4"M-3/8"M	FITTING ø 1/4"M-3/8"M	ANSCHLUSS ø 1/4"AUßENGEW. 3/8"AUßENGEW.	RACOR ø 1/4"M-3/8"M
21	**1349103**	RACCORDO ø 3/8"M-3/8"M	FITTING ø 3/8"M-3/8"M	ANSCHLUSS ø 3/8"AUßENGEW. 3/8"AUßENGEW.	RACOR ø 3/8"M-3/8"M
22	**5025958**	TUBO FLEX ø 1/4" Fc x Fc 500 mm	FLEX HOSE Ø 1/4" Fc x Fc 500 MM	SCHLAUCH FLEX ø 1/4" Fc x Fc 500 mm	TUBO FLEX ø 1/4" Fc x Fc 500 mm

TELL VARIE
TELL MISCELLANEOUS
TELL VERSCHIEDENES
TELL VARIOS

GA8001

TELL

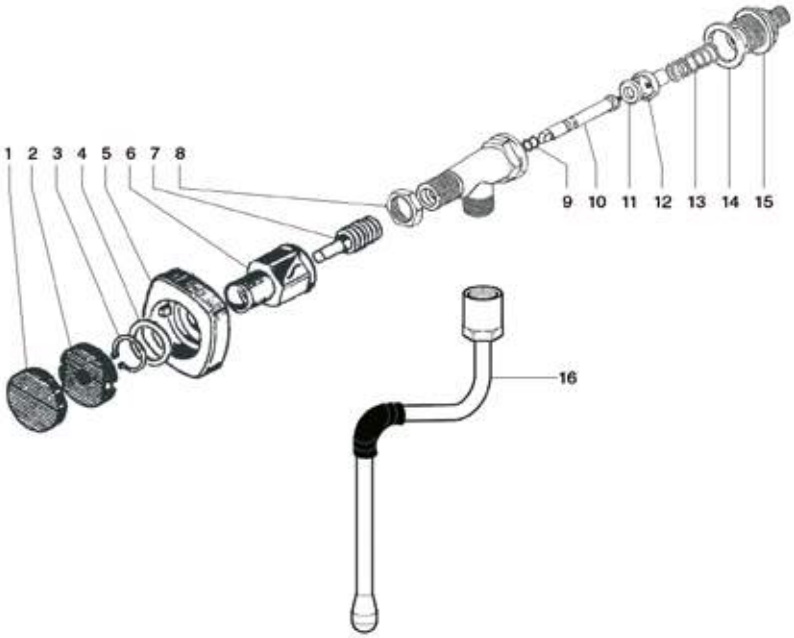

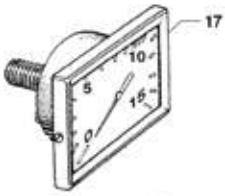

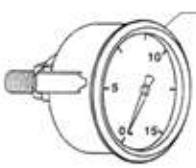

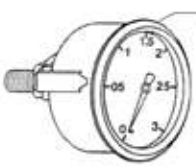

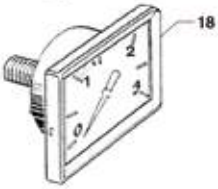

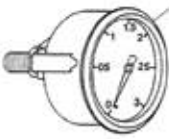

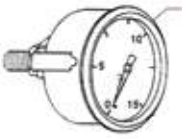

Posizioni senza cod. LF: a richiesta
Positions without LF Code No.: upon request
Abbildungen ohne LF Bestell-Nr.: auf Anfrage
Posiciones sin cód. LF: previa petición

GAGGIA

P.	Cod.	Descrizione	Description	Beschreibung	Descripción
3	**1348320**	ANELLO D'ARRESTO E-16	CIRCLIP E-16	SEEGER RING E-16	ARO ELÁSTICO E-16
4	**1186620**	GUARNIZIONE PIANA RAME ø 22x17x1,5 mm	COPPER FLAT GASKET ø 22x17x1.5 mm	FLACHDICHTUNG AUS KUPFER ø 22x17x1,5 mm	JUNTA PLANA COBRE ø 22x17x1,5 mm
8	**1348036**	DADO ø 3/8" CHIAVE 21x6 mm	NUT ø 3/8" WRENCH 21x6mm	SECHSKANTMUTTER ø 3/8" SCHLÜSSEL 21x6 mm	TUERCA ø 3/8" LLAVE 21x6 mm
9	**1186514**	GUARNIZIONE OR 02015 SILICONE	O-RING 02015 SILICON	DICHTUNG O-RING 02015 SILIKON	JUNTA TÓRICA 02015 SILICONA
11	**1186369**	GUARNIZIONE PIANA EPDM ø 15x5,5x4 mm	EPDM FLAT GASKET ø 15x5.5x4 mm	FLACHDICHTUNG EPDM ø 15x5,5x4 mm.	JUNTA PLANA EPDM ø 15x5,5x4 mm
16	**1449846**	TUBO VAPORE COMPLETO	STEAM PIPE COMPLETE	DAMPFROHR KOMPLETT	TUBO VAPOR COMPLETO
17	**1245576**	MANOMETRO POMPA ø 52 mm 0÷15 bar	PUMP PRESSURE GAUGE ø 52 mm 0÷15 bar	MANOMETER FÜR PUMPE ø 52 mm 0÷15 bar	MANÓMETRO BOMBA ø 52 mm 0÷15 bar
18	**1245575**	MANOMETRO CALDAIA ø 52 mm 0÷3 bar	BOILER PRESSURE GAUGE ø 52 mm 0÷3 bar	MANOMETER DURCHLAUFERH. ø 52 mm 0÷3 bar	MANÓMETRO CALDERA ø 52 mm 0÷3 bar
19	**1245572**	MANOMETRO POMPA ø 52 mm 0÷16 bar	PUMP PRESSURE GAUGE ø 52 mm 0÷16 bar	MANOMETER FÜR PUMPE ø 52 mm 0÷16 bar	MANÓMETRO BOMBA ø 52 mm 0÷16 bar
20	**1245571**	MANOMETRO CALDAIA ø 52 mm 0÷3 bar	BOILER PRESSURE GAUGE ø 52 mm 0÷3 bar	MANOMETER DURCHLAUFERH. ø 52 mm 0÷3 bar	MANÓMETRO CALDERA ø 52 mm 0÷3 bar
21	**1245573**	MANOMETRO CALDAIA ø 49 mm 0÷3 bar	BOILER PRESSURE GAUGE ø 49 mm 0÷3 bar	MANOMETER DURCHLAUFERH. ø 49 mm 0÷3 bar	MANÓMETRO CALDERA ø 49 mm 0÷3 bar
22	**1245574**	MANOMETRO POMPA ø 49 mm 0÷15 bar	PUMP PRESSURE GAUGE ø 49 mm 0÷15 bar	MANOMETER FÜR PUMPE ø 49 mm 0÷15 bar	MANÓMETRO BOMBA ø 49 mm 0÷15 bar
23	**1186191**	GUARNIZIONE TRIANGOLARE RESISTENZA	TRIANGULAR GASKET FOR HEATING ELEMENT	DREIECKIGE DICHTUNG FÜR HEIZKÖR	JUNTA TRIANGULAR RESISTENCIA
24	**1755120**	RESISTENZA 1250W 220V	HEATING ELEMENT 1250W 220V	HEIZKÖRPER 1250W 220V	RESISTENCIA 1250W 220V

GRUPPO MIA
MIA BREW GROUP
GRUPPE MIA
GRUPO MIA

GR0101

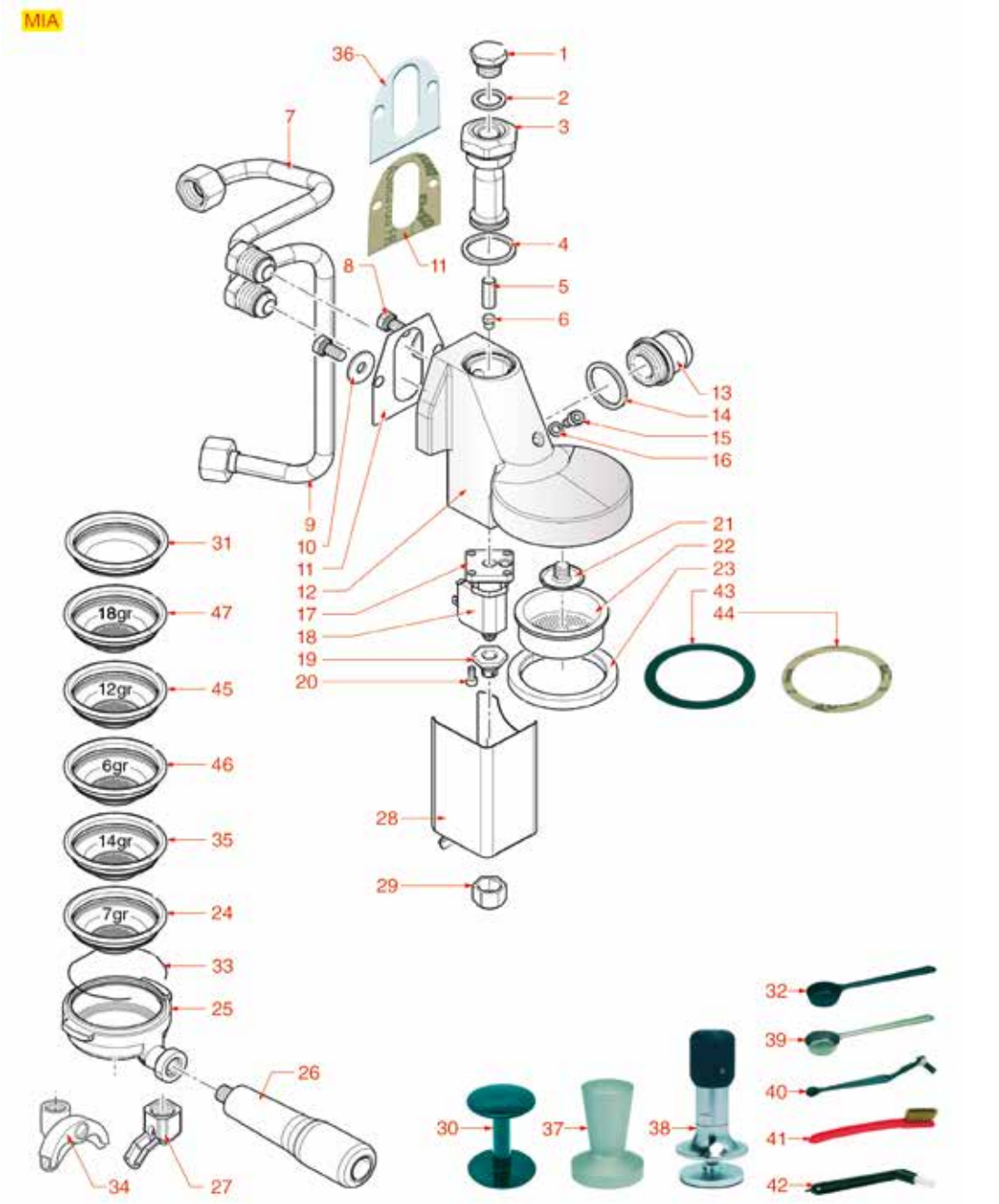

Posizioni senza cod. LF: a richiesta
Positions without LF Code No.: upon request
Abbildungen ohne LF Bestell-Nr.: auf Anfrage
Posiciones sin cód. LF: previa petición

GRIMAC

P.	Cod.	Descrizione	Description	Beschreibung	Descripción
1	**1439001**	TAPPO ø 16 mm PER GRUPPO EROGAZIONE	CAP ø 16 mm FOR BREW GROUP	DECKEL FÜR AUSLAUFGRUPPE ø 16 mm	TAPÓN ø 16 mm PARA GRUPO EROGACIÓN
2	**1186326**	GUARNIZIONE PIANA PTFE ø 22x16x2 mm	PTFE FLAT GASKET ø 22x16x2 mm	FLACHDICHTUNG AUS PTFE ø 16x22,5x2 mm	JUNTA PLANA PTFE ø 22x16x2 mm
3	**1027016**	CANOTTO CROMATO SUPERIORE	UPPER CHROMIUM-PLATED SLEEVE	KOLLEKTOR VERCHROMT	MANGA CROMADO SUPERIOR
5	**1160517**	FILTRO ACQUA ø 8,5x22 mm	WATER FILTER ø 8.5x22 mm	WASSERFILTER ø 8,5x22 mm	FILTRO AGUA ø 8,5x22 mm
6	**1501541**	UGELLO M6x1 FORO ø 0,8 mm	NOZZLE M6x1 HOLE ø 0,8 mm	DÜSE M6x1 LOCH ø 0,8 mm	TOBERA M6x1 AGUJERO ø 0,8 mm
11	**1186384**	GUARNIZIONE GRUPPO 80x70x2 mm	COFFEE GROUP GASKET 80x70x2 mm	GRUPPENDICHTUNG 80x70x2 mm	JUNTA GRUPO 80x70x2 mm
13	**1439011**	TAPPO CROMATO LATERALE	CHROMIUM-PLATED SIDE CAP	SCHRAUBVERSCHLUSS CHROMIERT SEITLICH	TAPÓN CROMADO LATERAL
14	**1186307**	GUARNIZIONE PIANA PTFE ø 36x30x2 mm	PTFE FLAT GASKET ø 36x30x2 mm	FLACHDICHTUNG AUS PTFE ø 36x30x2 mm	JUNTA PLANA PTFE ø 36x30x2 mm
15	**1184804**	VITE A TESTA CILINDRICA M6x8	CYLINDER HEAD SCREW M6x8	ZYLINDERKOPFSCHRAUBE M6x8	TORNILLO CABEZA CILÍND. M6x8
16	**3528010**	RONDELLA PIANA M6	FLAT WASHER M6	SCHEIBE M6	ARANDELA LLANA M6
17	**1120339**	PARTE MECCANICA PARKER 3 VIE	3-WAY MECHANICAL COMPONENT PARKER	MECHANISCHER TEIL 3-WEGE PARKER	PARTE MECÁNICA PARKER 3 VÍAS
18	**1120336**	BOBINA PARKER ZB09 9W 110/120V 50/60Hz	COIL PARKER ZB09 9W 110/120V 50/60Hz	SPULE PARKER ZB09 9W 110/120V 50/60Hz	BOBINA PARKER ZB09 9W 110/120V 50/60Hz
18	**3120032**	BOBINA PARKER ZB09 9W 220/240V 50/60Hz	COIL PARKER ZB09 9W 220/240V 50/60Hz	SPULE PARKER ZB09 9W 220/240V50/60Hz	BOBINA PARKER ZB09 9W 220/240V 50/60Hz
20	**1455034**	VITE A TESTA CILINDRICA M4x10	CYLINDER HEAD SCREW M4x10	ZYLINDERKOPFSCHRAUBE M4x10	TORNILLO CABEZA CILÍND. M4x10
21	**1501561**	SPRUZZATORE GRUPPO ø 30 mm M10x1	GROUP SPRAY NOZZLE ø 30 mm M10x1	SPRITZDÜSE FÜR KAFFEEGR.ø 30 mm M10x1	BOQUILLA GRUPO ø 30 mm M10x1
22	**1081016**	DOCCIA EROGAZIONE ø 60 mm	SHOWER SCREEN ø 60 mm	DUSCHE ø 60 mm	DUCHA ø 60 mm
22	**1081116**	DOCCIA EROGAZIONE ø 60 mm	SHOWER SCREEN ø 60 mm	DUSCHE ø 60 mm	DUCHA ø 60 mm
22	**1081516**	DOCCIA EROGAZIONE ø 60 mm	SHOWER ø 60 mm	AUSLAUFDUSCHE ø 60 mm	DUCHA EROGACIÓN ø 60 mm
23	**1186891**	GUARNIZIONE PORTAFILTRO ø 73x57x8 mm	FILTER HOLDER GASKET ø 73x57x8 mm	SIEBTRÄGERDICHTUNG ø 73x57x8 mm	JUNTA PORTAFILTRO ø 73x57x8 mm
24	**1160335**	FILTRO 1 TAZZA 7 gr	1 CUP FILTER 7 g	KAFFEESIEB 1 TASSE 7 g	FILTRO 1 TAZA 7 gr
25	**1165022**	PORTAFILTRO MACCHINE CAFFÈ	FILTER HOLDER COFFEE MACHINES	SIEBTRÄGER FÜR KAFFEEMASCHINEN	PORTAFILTRO MÁQUINAS DE CAFÉ
26	**1241504**	MANOPOLA PORTAFILTRO M12	FILTER HOLDER HANDLE M12	SIEBTRÄGERGRIFF M12	MANDO PORTAFILTRO M12
27	**1022501**	BECCUCCIO 1 TAZZA ø 3/8"	SINGLE SPOUT ø 3/8"	AUSLAUF 1-WEG ø 3/8"	SALIDA 1 CAFÉ ø 3/8"
30	**1385002**	PRESSINO NYLON ø 50/57 mm	NYLON COFFEE TAMPER ø 50/57 mm	TAMPER AUS NYLON ø 50/57 mm	PRENSA CAFÉ NYLON ø 50/57 mm
31	**1160339**	FILTRO CIECO	BLIND FILTER	BLINDFILTER	FILTRO CIEGO
32	**1069001**	CUCCHIAIO DOSATORE IN PLASTICA 20 ml	PLASTIC MEASURING SPOON 20 ml	DOSIERLÖFFEL AUS KUNSTSTOFF 20 ml	CUCHARA DOSIFICADOR PLÁSTICO 20 ml
33	**1250101**	MOLLA FERMAFILTRO ø 1,00 mm INOX	FILTER BLOCKING SPRING ø 1,00 mm INOX	FILTERHALTERUNGSFEDER ø 1,10 mm EDELST.	MUELLE PORTAFILTRO ø 1,10 mm INOX
34	**1022521**	BECCUCCIO 2 TAZZE ALTO ø 3/8"	LONG DOUBLE SPOUT ø 3/8"	AUSLAUF 2-WEGE LANG ø 3/8"	SALIDA 2 CAFES ALTO ø 3/8"
35	**1160337**	FILTRO 2 TAZZE 14 gr	FILTER 2-CUP 14 g	KAFFEESIEB 2 TASSEN 14 g	FILTRO 2 TAZAS 14 g
36	**1186508**	GUARNIZIONE GRUPPO 77x73x2 mm	COFFEE GROUP GASKET 77x73x2 mm	GRUPPENDICHTUNG 77x73x2 mm	JUNTA GRUPO 77x73x2 mm
37	**1385053**	PRESSINO ALLUMINIO ANODIZZATO ø 58 mm	ANODISED ALUMINUM TAMPER ø 58 mm	TAMPER AUS ELOXIERTEM ALUMINIUM ø 58 mm	PRENSA CAFÉ ALUMINIO ANODIZADO ø 58 mm
38	**1385600**	PRESSINO DINAMOMETRICO MANUALE ø 57 mm	DYNAMOMET. MANUAL COFFEE TAMPER ø 57mm	DYNAMOMETR.HAND-KAFFEE TAMPER ø 57mm	PRENSA CAFÉ DINAMOMÉTR.MANUAL ø 57 mm
39	**1069002**	CUCCHIAIO DOSATORE INOX 20 ml	STAINLESS STEEL MEASURING SPOON 20 ml	DOSIERLÖFFEL AUS EDELSTAHL 20 ml	CUCHARA DOSIFICADOR INOX 20 ml
40	**1384003**	SPAZZOLINO PULISCIDOCCE NERO	BLACK SHOWER CLEANING BRUSH	BÜRSTE ZUR DUSCHENREINIGUNG SCHWARZ	CEPILLO LIMPIA-DUCHAS
40	**1384011**	SPAZZOLINO PULISCIDOCCE ROSSO	RED SHOWER CLEANING BRUSH	BÜRSTE ZUR DUSCHENREINIGUNG ROT	CEPILLO LIMPIA DUCHAS ROJO
40	**1384012**	SPAZZOLINO PULISCIDOCCE ARANCIONE	ORANGE SHOWER CLEANING BRUSH	BÜRSTE ZUR DUSCHENREINIGUNG ORANGE	CEPILLO LIMPIA DUCHAS NARANJA
41	**1384002**	SPAZZOLINA PER MANUTENZIONE	BRUSH FOR MAINTENANCE	BÜRSTE FÜR WARTUNG	CEPILLO PARA MANTENIMIENTO
42	**1384001**	SPAZZOLINO PULISCIDOCCE	BRUSH FOR COFFEE SHOWER	BÜRSTE ZUR DUSCHENREINIGUNG	CEPILLO LIMPIA DUCHAS
43	**1190002**	SPESSORE GOMMA ø 73x59x1 mm EPDM	RUBBER SHIM ø 73x59x1 mm EPDM	ABSTANDSSTÜCK GUMMI ø 73,5x59x1 mm EPDM	ESPESOR GOMA ø 73,5x59x1 mm EPDM
44	**1190001**	SPESSORE CARTA ø 73x59x0,8 mm	PAPER SHIM ø 73x59x0.8 mm	ABSTANDSSTÜCK AUS PAPIER ø 73x59x0,8 mm	ESPESOR PAPEL ø 73x59x0,8 mm
45	**1160252**	FILTRO 2 TAZZE 12 gr	FILTER 2-CUP 12 g	KAFFEESIEB 2 TASSEN 12 g	FILTRO 2 TAZAS 12 g
46	**1160251**	FILTRO 1 TAZZA 6 gr	1 CUP FILTER 6 g	KAFFEESIEB 1 TASSE 6 g	FILTRO 1 TAZA 6 gr
47	**1160345**	FILTRO 2 TAZZE 18 gr	2 CUPS FILTER 18 gr	FILTER 2 TASSEN 18 gr	FILTRO 2 TAZAS 18 gr

GRUPPO ZOLAI-ZOLAII-TEN-TWENTY-ECLISSE
ZOLAI-ZOLAII-TEN-TWENTY-ECLISSE GROUP
GRUPPE ZOLAI-ZOLAII-TEN-TWENTY-ECLISSE
GRUPO ZOLAI-ZOLAII-TEN-TWENTY-ECLISSE

GR0201

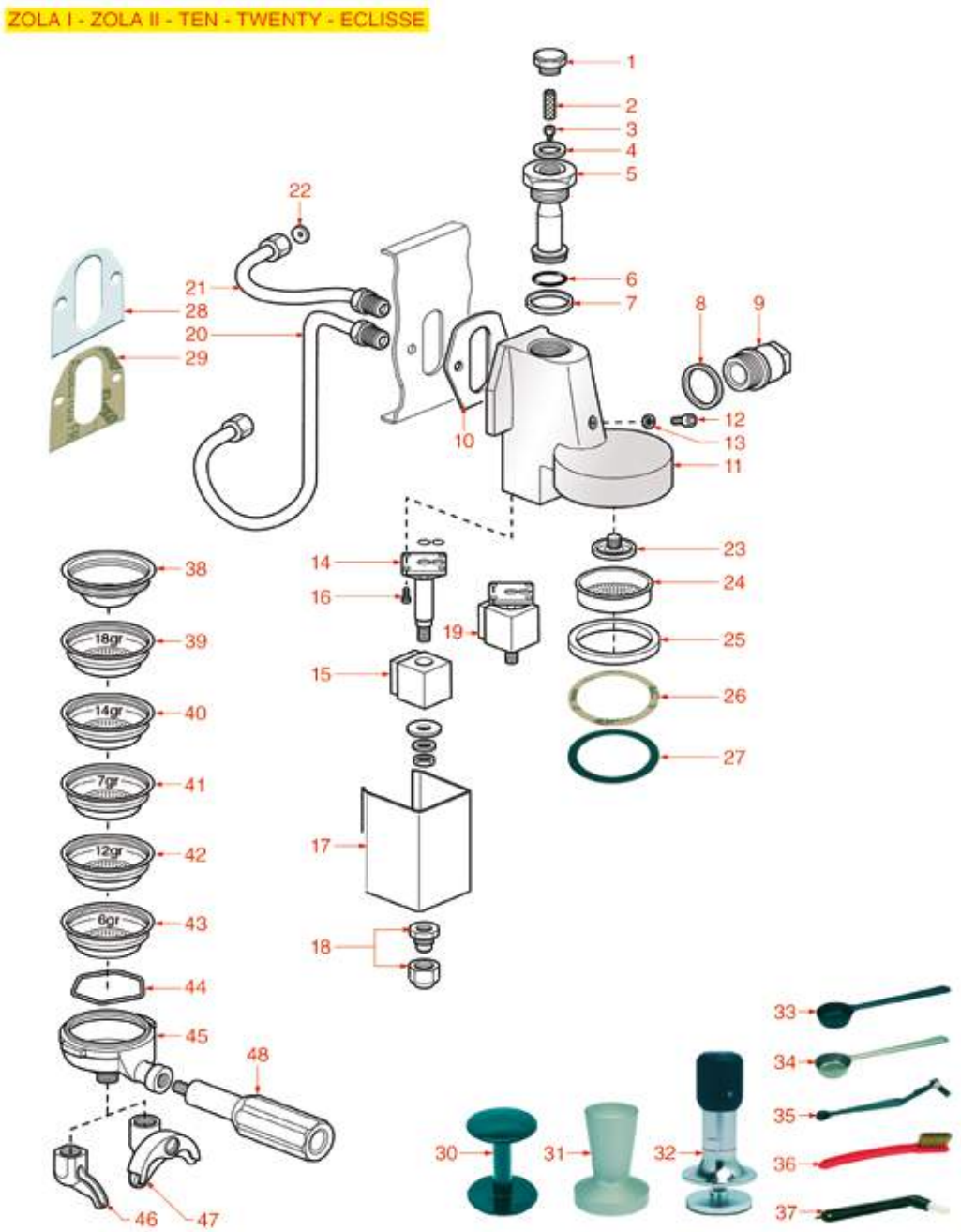

Posizioni senza cod. LF: a richiesta
Positions without LF Code No.: upon request
Abbildungen ohne LF Bestell-Nr.: auf Anfrage
Posiciones sin cód. LF: previa petición

GRIMAC

P.	Cod.	Descrizione	Description	Beschreibung	Descripción
1	**1439001**	TAPPO ø 16 mm PER GRUPPO EROGAZIONE	CAP ø 16 mm FOR BREW GROUP	DECKEL FÜR AUSLAUFGRUPPE ø 16 mm	TAPÓN ø 16 mm PARA GRUPO EROGACIÓN
2	**1160517**	FILTRO ACQUA ø 8,5x22 mm	WATER FILTER ø 8.5x22 mm	WASSERFILTER ø 8,5x22 mm	FILTRO AGUA ø 8,5x22 mm
3	**1501522**	UGELLO M6x1 FORO ø 0,75 mm	NOZZLE M6x1 HOLE ø 0,75 mm	DÜSE M6x1 LOCH ø 0,75 mm	TOBERA M6x1 AGUJERO ø 0,75 mm
4	**1186326**	GUARNIZIONE PIANA PTFE ø 22x16x2 mm	PTFE FLAT GASKET ø 22x16x2 mm	FLACHDICHTUNG AUS PTFE ø 16x22,5x2 mm	JUNTA PLANA PTFE ø 22x16x2 mm
5	**1027016**	CANOTTO CROMATO SUPERIORE	UPPER CHROMIUM-PLATED SLEEVE	KOLLEKTOR VERCHROMT	MANGA CROMADO SUPERIOR
6	**1186591**	GUARNIZIONE OR 0128 VITON	O-RING 0128 VITON	DICHTUNG O-RING 0128 VITON	JUNTA ARO "O" 0128 VITON
8	**1186307**	GUARNIZIONE PIANA PTFE ø 36x30x2 mm	PTFE FLAT GASKET ø 36x30x2 mm	FLACHDICHTUNG AUS PTFE ø 36x30x2 mm	JUNTA PLANA PTFE ø 36x30x2 mm
9	**1439011**	TAPPO CROMATO LATERALE	CHROMIUM-PLATED SIDE CAP	SCHRAUBVERSCHLUSS CHROMIERT SEITLICH	TAPÓN CROMADO LATERAL
12	**1184804**	VITE A TESTA CILINDRICA M6x8	CYLINDER HEAD SCREW M6x8	ZYLINDERKOPFSCHRAUBE M6x8	TORNILLO CABEZA CILÍND. M6x8
13	**3528010**	RONDELLA PIANA M6	FLAT WASHER M6	SCHEIBE M6	ARANDELA LLANA M6
14	**1120339**	PARTE MECCANICA PARKER 3 VIE	3-WAY MECHANICAL COMPONENT PARKER	MECHANISCHER TEIL 3-WEGE PARKER	PARTE MECÁNICA PARKER 3 VÍAS
15	**3120032**	BOBINA PARKER ZB09 9W 220/240V 50/60Hz	COIL PARKER ZB09 9W 220/240V 50/60Hz	SPULE PARKER ZB09 9W 220/240V50/60Hz	BOBINA PARKER ZB09 9W 220/240V 50/60Hz
16	**1455034**	VITE A TESTA CILINDRICA M4x10	CYLINDER HEAD SCREW M4x10	ZYLINDERKOPFSCHRAUBE M4x10	TORNILLO CABEZA CILÍND. M4x10
18	**1349007**	RACCORDO CROMATO SCARICO	DRAIN CHROMIUM-PLATED FITTING	AUSLAUFANSCHLUSS CHROMIERT	RACOR CROMADO DESAGÜE
19	**1120335**	ELETTROVALVOLA PARKER 3 VIE 230V 50/60Hz	3-WAY SOLENOID VALVE PARKER 230V 50/60Hz	3-WEGE MAGNETVENTIL PARKER 230V 50/60Hz	ELECTROVÁLVULA PARKER 3VÍAS 230V 50/60Hz
19	**1120330**	ELETTROVALVOLA LUCIFER 3 VIE 240V 50Hz	3-WAY SOLENOID VALVE LUCIFER 240V 50Hz	3-WEGE MAGNETVENTIL LUCIFER 240V 50Hz	ELECTROVÁLVULA LUCIFER 3 VÍAS 240V 50Hz
23	**1501561**	SPRUZZATORE GRUPPO ø 30 mm M10x1	GROUP SPRAY NOZZLE ø 30 mm M10x1	SPRITZDÜSE FÜR KAFFEEGR.ø 30 mm M10x1	BOQUILLA GRUPO ø 30 mm M10x1
24	**1081516**	DOCCIA EROGAZIONE ø 60 mm	SHOWER ø 60 mm	AUSLAUFDUSCHE ø 60 mm	DUCHA EROGACIÓN ø 60 mm
24	**1081116**	DOCCIA EROGAZIONE ø 60 mm	SHOWER SCREEN ø 60 mm	DUSCHE ø 60 mm	DUCHA ø 60 mm
24	**1081016**	DOCCIA EROGAZIONE ø 60 mm	SHOWER SCREEN ø 60 mm	DUSCHE ø 60 mm	DUCHA ø 60 mm
25	**1186891**	GUARNIZIONE PORTAFILTRO ø 73x57x8 mm	FILTER HOLDER GASKET ø 73x57x8 mm	SIEBTRÄGERDICHTUNG ø 73x57x8 mm	JUNTA PORTAFILTRO ø 73x57x8 mm
25	**1486724**	GUARNIZIONE PORTAFILTRO ø 73x57x10 mm	GASKET FILTERHOLDER ø 73x57x10 mm	DICHTUNG SIEBTRÄGER ø 73x57x10 mm	JUNTA PORTAFILTRO ø 73x57x10 mm
26	**1190001**	SPESSORE CARTA ø 73x59x0,8 mm	PAPER SHIM ø 73x59x0.8 mm	ABSTANDSSTÜCK AUS PAPIER ø 73x59x0,8 mm	ESPESOR PAPEL ø 73x59x0,8 mm
27	**1190002**	SPESSORE GOMMA ø 73x59x1 mm EPDM	RUBBER SHIM ø 73x59x1 mm EPDM	ABSTANDSSTÜCK GUMMI ø 73,5x59x1 mm EPDM	ESPESOR GOMA ø 73,5x59x1 mm EPDM
28	**1186508**	GUARNIZIONE GRUPPO 77x73x2 mm	COFFEE GROUP GASKET 77x73x2 mm	GRUPPENDICHTUNG 77x73x2 mm	JUNTA GRUPO 77x73x2 mm
29	**1186384**	GUARNIZIONE GRUPPO 80x70x2 mm	COFFEE GROUP GASKET 80x70x2 mm	GRUPPENDICHTUNG 80x70x2 mm	JUNTA GRUPO 80x70x2 mm
30	**1385002**	PRESSINO NYLON ø 50/57 mm	NYLON COFFEE TAMPER ø 50/57 mm	TAMPER AUS NYLON ø 50/57 mm	PRENSA CAFÉ NYLON ø 50/57 mm
31	**1385053**	PRESSINO ALLUMINIO ANODIZZATO ø 58 mm	ANODISED ALUMINUM TAMPER ø 58 mm	TAMPER AUS ELOXIERTEM ALUMINIUM ø 58 mm	PRENSA CAFÉ ALUMINIO ANODIZADO ø 58 mm
32	**1385600**	PRESSINO DINAMOMETRICO MANUALE ø 57 mm	DYNAMOMET. MANUAL COFFEE TAMPER ø 57mm	DYNAMOMETR..HAND-KAFFEE TAMPER ø 57mm	PRENSA CAFÉ DINAMOMÉTR. MANUAL ø 57 mm
33	**1069001**	CUCCHIAIO DOSATORE IN PLASTICA 20 ml	PLASTIC MEASURING SPOON 20 ml	DOSIERLÖFFEL AUS KUNSTSTOFF 20 ml	CUCHARA DOSIFICADOR PLÁSTICO 20 ml
34	**1069002**	CUCCHIAIO DOSATORE INOX 20 ml	STAINLESS STEEL MEASURING SPOON 20 ml	DOSIERLÖFFEL AUS EDELSTAHL 20 ml	CUCHARA DOSIFICADOR INOX 20 ml
35	**1384012**	SPAZZOLINO PULISCIDOCCE ARANCIONE	ORANGE SHOWER CLEANING BRUSH	BÜRSTE ZUR DUSCHENREINIGUNG ORANGE	CEPILLO LIMPIA DUCHAS NARANJA
35	**1384011**	SPAZZOLINO PULISCIDOCCE ROSSO	RED SHOWER CLEANING BRUSH	BÜRSTE ZUR DUSCHENREINIGUNG ROT	CEPILLO LIMPIA DUCHAS ROJO
35	**1384003**	SPAZZOLINO PULISCIDOCCE NERO	BLACK SHOWER CLEANING BRUSH	BÜRSTE ZUR DUSCHENREINIGUNG SCHWARZ	CEPILLO LIMPIA-DUCHAS
36	**1384002**	SPAZZOLINA PER MANUTENZIONE	BRUSH FOR MAINTENANCE	BÜRSTE FÜR WARTUNG	CEPILLO PARA MANTENIMIENTO
37	**1384001**	SPAZZOLINO PULISCIDOCCE	BRUSH FOR COFFEE SHOWER	BÜRSTE ZUR DUSCHENREINIGUNG	CEPILLO LIMPIA DUCHAS
38	**1160339**	FILTRO CIECO	BLIND FILTER	BLINDFILTER	FILTRO CIEGO
39	**1160345**	FILTRO 2 TAZZE 18 gr	2 CUPS FILTER 18 gr	FILTER 2 TASSEN 18 gr	FILTRO 2 TAZAS 18 gr
40	**1160337**	FILTRO 2 TAZZE 14 gr	FILTER 2-CUP 14 g	KAFFEESIEB 2 TASSEN 14 g	FILTRO 2 TAZAS 14 g
41	**1160335**	FILTRO 1 TAZZA 7 gr	1 CUP FILTER 7 g	KAFFEESIEB 1 TASSE 7 g	FILTRO 1 TAZA 7 gr
42	**1160252**	FILTRO 2 TAZZE 12 gr	FILTER 2-CUP 12 g	KAFFEESIEB 2 TASSEN 12 g	FILTRO 2 TAZAS 12 g
43	**1160251**	FILTRO 1 TAZZA 6 gr	1 CUP FILTER 6 g	KAFFEESIEB 1 TASSE 6 g	FILTRO 1 TAZA 6 gr
44	**1250101**	MOLLA FERMAFILTRO ø 1,00 mm INOX	FILTER BLOCKING SPRING ø 1,00 mm INOX	FILTERHALTERUNGSFEDER ø 1,10 mm EDELST.	MUELLE PORTAFILTRO ø 1,10 mm INOX
45	**1165022**	PORTAFILTRO MACCHINE CAFFÈ	FILTER HOLDER COFFEE MACHINES	SIEBTRÄGER FÜR KAFFEEMASCHINEN	PORTAFILTRO MÁQUINAS DE CAFÉ
46	**1022501**	BECCUCCIO 1 TAZZA ø 3/8"	SINGLE SPOUT ø 3/8"	AUSLAUF 1-WEG ø 3/8"	SALIDA 1 CAFÉ ø 3/8"
47	**1022502**	BECCUCCIO 2 TAZZE ø 3/8"	DOUBLE SPOUT ø 3/8"	AUSLAUFDÜSE 2-WEGE ø 3/8"	SALIDA 2 CAFÉS ø 3/8"
48	**1241504**	MANOPOLA PORTAFILTRO M12	FILTER HOLDER HANDLE M12	SIEBTRÄGERGRIFF M12	MANDO PORTAFILTRO M12

GRUPPO ZOLAI-ZOLAII-TEN-TWENTY-ECLISSE
ZOLAI-ZOLAII-TEN-TWENTY-ECLISSE GROUP
GRUPPE ZOLAI-ZOLAII-TEN-TWENTY-ECLISSE
GRUPO ZOLAI-ZOLAII-TEN-TWENTY-ECLISSE

GR0301

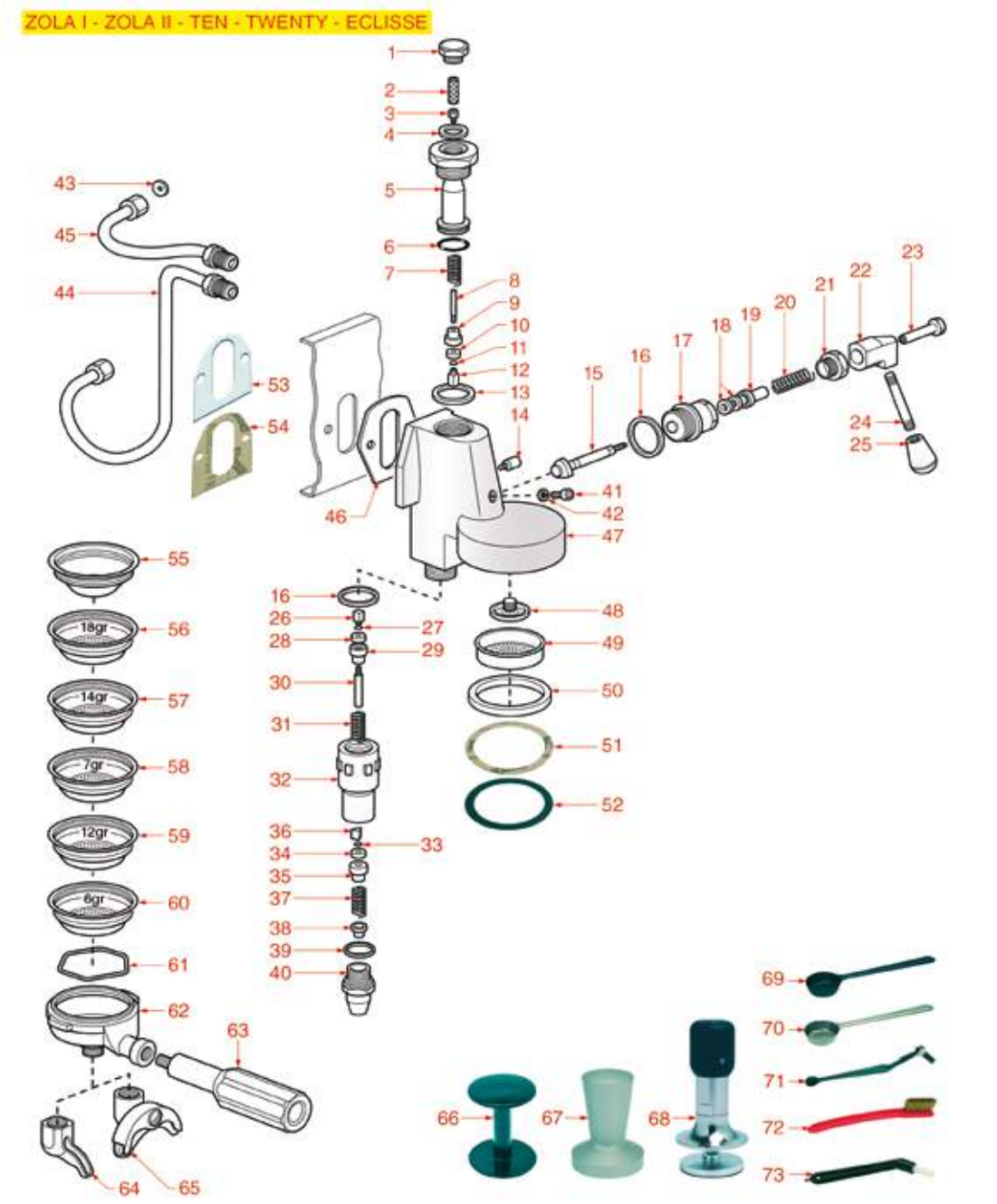

Posizioni senza cod. LF: a richiesta
Positions without LF Code No.: upon request
Abbildungen ohne LF Bestell-Nr.: auf Anfrage
Posiciones sin cód. LF: previa petición

GRIMAC

P.	Cod.	Descrizione	Description	Beschreibung	Descripción
1	**1439001**	TAPPO ø 16 mm PER GRUPPO EROGAZIONE	CAP ø 16 mm FOR BREW GROUP	DECKEL FÜR AUSLAUFGRUPPE ø 16 mm	TAPÓN ø 16 mm PARA GRUPO EROGACIÓN
2	**1160517**	FILTRO ACQUA ø 8,5x22 mm	WATER FILTER ø 8.5x22 mm	WASSERFILTER ø 8,5x22 mm	FILTRO AGUA ø 8,5x22 mm
3	**1501522**	UGELLO M6x1 FORO ø 0,75 mm	NOZZLE M6x1 HOLE ø 0,75 mm	DÜSE M6x1 LOCH ø 0,75 mm	TOBERA M6x1 AGUJERO ø 0,75 mm
4	**1186326**	GUARNIZIONE PIANA PTFE ø 22x16x2 mm	PTFE FLAT GASKET ø 22x16x2 mm	FLACHDICHTUNG AUS PTFE ø 16x22,5x2 mm	JUNTA PLANA PTFE ø 22x16x2 mm
5	**1027016**	CANOTTO CROMATO SUPERIORE	UPPER CHROMIUM-PLATED SLEEVE	KOLLEKTOR VERCHROMT	MANGA CROMADO SUPERIOR
6	**1186591**	GUARNIZIONE OR 0128 VITON	O-RING 0128 VITON	DICHTUNG O-RING 0128 VITON	JUNTA ARO "O" 0128 VITON
8	**1250513**	PERNO PORTAGUARNIZIONE 40 mm	SPINDLE FOR GASKET HOLDER 40 mm	BOLZEN FÜR DICHTUNGSTRÄGER 40 mm	PERNO PARA JUNTA 40 mm
12	**1324303**	PERNO QUADRO 10,1 mm 6x6 mm M3	SQUARE PIN 10.1 mm 6x6 mm M3	QUADRATISCHER STIFT 10,1 mm 6x6 mm M3	PERNO CUADRADO 10,1 mm 6x6 mm M3
16	**1186307**	GUARNIZIONE PIANA PTFE ø 36x30x2 mm	PTFE FLAT GASKET ø 36x30x2 mm	FLACHDICHTUNG AUS PTFE ø 36x30x2 mm	JUNTA PLANA PTFE ø 36x30x2 mm
17	**1349022**	RACCORDO CROMATO GUIDACAMME	CAMS CHROMIUM-PLATED FITTING	ANSCHLUSS CHROMIERT FÜR NOCKEN	RACOR CROMADO GUÍA LEVAS
18	**1186300**	GUARNIZIONE PIANA EPDM ø 15x7,3x4 mm	FLAT GASKET ø 15x7.3x4 mm EPDM	FLACHDICHTUNG EPDM ø 15x7,3x4 mm	JUNTA PLANA EPDM ø 15x7,3x4 mm
19	**1186313**	BOCCOLA GUIDACAMME	CAM GUIDE BUSHING	BUCHSE FÜR NOCKENWELLE	CASQUILLO PRENSA
20	**1250516**	MOLLA ø 15x28 mm	SPRING ø 15x28 mm	FEDER ø 15x28 mm	MUELLE ø 15x28 mm
21	**1439533**	RACCORDO CROMATO PREMISTOPPA	STUFFING GLAND CHROME-PLATED FITTING	ANSCHLUSS VERCHROMT FÜR STOPFBÜCHSE	RACOR CROMADO PRENSAESTOPA
22	**1191022**	CAMMA CROMATA	CHROMIUM-PLATED CAM	VERCHROMTER NOCKEN	LEVA CROMADA
25	**1241401**	MANOPOLA M8x1	KNOB M8x1	DREHKNOPF M8x1	MANDO M8x1
28	**1186311**	GUARNIZIONE PIANA NBR ø 13x4x4 mm	NBR FLAT GASKET ø 13x4x4 mm	FLACHDICHTUNG NBR ø 13x4x4 mm	JUNTA PLANA NBR ø 13x4x4 mm
31	**1250536**	MOLLA ø 13x42 mm	SPRING ø 13x42 mm	FEDER ø 13x42 mm	MUELLE ø 13x42 mm
32	**1027002**	CANOTTO CROMATO SCARICO	OUTLET CHROMIUM-PLATED SLEEVE	KOLLEKTOR VERCHROMT	MANGA CROMADO DESAGÜE
34	**1186935**	GUARNIZIONE PIANA EPDM ø 13x4x4 mm	FLAT EPDM GASKET ø 13x4x4 mm	FLACHDICHTUNG EPDM ø 13x4x4 mm	JUNTA PLANA EPDM ø 13x4x4 mm
37	**1250656**	MOLLA ø 14,5x35 mm SCARICO	OUTLET SPRING ø 14.5x35 mm	ABUSLAUFFEDER ø 14,5x35 mm	MUELLE ø 14,5x35 mm DESAGÜE
38	**1349536**	ROMPIGETTO DI SCARICO	DRAIN JET SWIRL	AUSLAUFVERTEILER	ROMPECHORROS DESAGÜE
39	**1186117**	GUARNIZIONE PIANA PTFE ø 26x21x2 mm	PTFE FLAT GASKET ø 26x21x2 mm	FLACHDICHTUNG AUS PTFE ø 26x21x2 mm	JUNTA PLANA PTFE ø 26x21x2 mm
40	**1349537**	RACCORDO CROMATO SCARICO	DRAIN CHROMIUM-PLATED FITTING	AUSLAUFANSCHLUSS CHROMIERT	RACOR CROMADO DESAGÜE
41	**1184804**	VITE A TESTA CILINDRICA M6x8	CYLINDER HEAD SCREW M6x8	ZYLINDERKOPFSCHRAUBE M6x8	TORNILLO CABEZA CILÍND. M6x8
42	**3528010**	RONDELLA PIANA M6	FLAT WASHER M6	SCHEIBE M6	ARANDELA LLANA M6
46	**1186502**	GUARNIZIONE GRUPPO 79x71x2 mm	COFFEE GROUP GASKET 79x71x2 mm	GRUPPENDICHTUNG 79x71x2 mm	JUNTA GRUPO 79x71x2 mm
48	**1501561**	SPRUZZATORE GRUPPO ø 30 mm M10x1	GROUP SPRAY NOZZLE ø 30 mm M10x1	SPRITZDÜSE FÜR KAFFEEGR.ø 30 mm M10x1	BOQUILLA GRUPO ø 30 mm M10x1
49	**1081516**	DOCCIA EROGAZIONE ø 60 mm	SHOWER ø 60 mm	AUSLAUFDUSCHE ø 60 mm	DUCHA EROGACIÓN ø 60 mm
49	**1081116**	DOCCIA EROGAZIONE ø 60 mm	SHOWER SCREEN ø 60 mm	DUSCHE ø 60 mm	DUCHA ø 60 mm
49	**1081016**	DOCCIA EROGAZIONE ø 60 mm	SHOWER SCREEN ø 60 mm	DUSCHE ø 60 mm	DUCHA ø 60 mm
50	**1186891**	GUARNIZIONE PORTAFILTRO ø 73x57x8 mm	FILTER HOLDER GASKET ø 73x57x8 mm	SIEBTRÄGERDICHTUNG ø 73x57x8 mm	JUNTA PORTAFILTRO ø 73x57x8 mm
50	**1486724**	GUARNIZIONE PORTAFILTRO ø 73x57x10 mm	GASKET FILTERHOLDER ø 73x57x10 mm	DICHTUNG SIEBTRÄGER ø 73x57x10 mm	JUNTA PORTAFILTRO ø 73x57x10 mm
51	**1190001**	SPESSORE CARTA ø 73x59x0,8 mm	PAPER SHIM ø 73x59x0.8 mm	ABSTANDSSTÜCK AUS PAPIER ø 73x59x0,8 mm	ESPESOR PAPEL ø 73x59x0,8 mm
52	**1190002**	SPESSORE GOMMA ø 73x59x1 mm EPDM	RUBBER SHIM ø 73x59x1 mm EPDM	ABSTANDSSTÜCK GUMMI ø 73,5x59x1 mm EPDM	ESPESOR GOMA ø 73,5x59x1 mm EPDM
53	**1186508**	GUARNIZIONE GRUPPO 77x73x2 mm	COFFEE GROUP GASKET 77x73x2 mm	GRUPPENDICHTUNG 77x73x2 mm	JUNTA GRUPO 77x73x2 mm
54	**1186384**	GUARNIZIONE GRUPPO 80x70x2 mm	COFFEE GROUP GASKET 80x70x2 mm	GRUPPENDICHTUNG 80x70x2 mm	JUNTA GRUPO 80x70x2 mm
55	**1160339**	FILTRO CIECO	BLIND FILTER	BLINDFILTER	FILTRO CIEGO
56	**1160345**	FILTRO 2 TAZZE 18 gr	2 CUPS FILTER 18 gr	FILTER 2 TASSEN 18 gr	FILTRO 2 TAZAS 18 gr
57	**1160337**	FILTRO 2 TAZZE 14 gr	FILTER 2-CUP 14 g	KAFFEESIEB 2 TASSEN 14 g	FILTRO 2 TAZAS 14 g
58	**1160335**	FILTRO 1 TAZZA 7 gr	1 CUP FILTER 7 g	KAFFEESIEB 1 TASSE 7 g	FILTRO 1 TAZA 7 gr
59	**1160252**	FILTRO 2 TAZZE 12 gr	FILTER 2-CUP 12 g	KAFFEESIEB 2 TASSEN 12 g	FILTRO 2 TAZAS 12 g
60	**1160251**	FILTRO 1 TAZZA 6 gr	1 CUP FILTER 6 g	KAFFEESIEB 1 TASSE 6 g	FILTRO 1 TAZA 6 gr
61	**1250101**	MOLLA FERMAFILTRO ø 1,00 mm INOX	FILTER BLOCKING SPRING ø 1,00 mm INOX	FILTERHALTERUNGSFEDER ø 1,10 mm EDELST.	MUELLE PORTAFILTRO ø 1,10 mm INOX
62	**1165022**	PORTAFILTRO MACCHINE CAFFÈ	FILTER HOLDER COFFEE MACHINES	SIEBTRÄGER FÜR KAFFEEMASCHINEN	PORTAFILTRO MÁQUINAS DE CAFÉ
63	**1241504**	MANOPOLA PORTAFILTRO M12	FILTER HOLDER HANDLE M12	SIEBTRÄGERGRIFF M12	MANDO PORTAFILTRO M12
64	**1022501**	BECCUCCIO 1 TAZZA ø 3/8"	SINGLE SPOUT ø 3/8"	AUSLAUF 1-WEG ø 3/8"	SALIDA 1 CAFÉ ø 3/8"
65	**1022502**	BECCUCCIO 2 TAZZE ø 3/8"	DOUBLE SPOUT ø 3/8"	AUSLAUFDÜSE 2-WEGE ø 3/8"	SALIDA 2 CAFÉS ø 3/8"
66	**1385002**	PRESSINO NYLON ø 50/57 mm	NYLON COFFEE TAMPER ø 50/57 mm	TAMPER AUS NYLON ø 50/57 mm	PRENSA CAFÉ NYLON ø 50/57 mm
67	**1385053**	PRESSINO ALLUMINIO ANODIZZATO ø 58 mm	ANODISED ALUMINUM TAMPER ø 58 mm	TAMPER AUS ELOXIERTEM ALUMINIUM ø 58 mm	PRENSA CAFÉ ALUMINIO ANODIZADO ø 58 mm
68	**1385600**	PRESSINO DINAMOMETRICO MANUALE ø 57 mm	DYNAMOMET. MANUAL COFFEE TAMPER ø 57mm	DYNAMOMETR.HAND-KAFFEE TAMPER ø 57mm	PRENSA CAFÉ DINAMOMÉTR. MANUAL ø 57 mm
69	**1069001**	CUCCHIAIO DOSATORE IN PLASTICA 20 ml	PLASTIC MEASURING SPOON 20 ml	DOSIERLÖFFEL AUS KUNSTSTOFF 20 ml	CUCHARA DOSIFICADOR PLÁSTICO 20 ml
70	**1069002**	CUCCHIAIO DOSATORE INOX 20 ml	STAINLESS STEEL MEASURING SPOON 20 ml	DOSIERLÖFFEL AUS EDELSTAHL 20 ml	CUCHARA DOSIFICADOR INOX 20 ml
71	**1384012**	SPAZZOLINO PULISCIDOCCE ARANCIONE	ORANGE SHOWER CLEANING BRUSH	BÜRSTE ZUR DUSCHENREINIGUNG ORANGE	CEPILLO LIMPIA DUCHAS NARANJA
71	**1384011**	SPAZZOLINO PULISCIDOCCE ROSSO	RED SHOWER CLEANING BRUSH	BÜRSTE ZUR DUSCHENREINIGUNG ROT	CEPILLO LIMPIA DUCHAS ROJO
71	**1384003**	SPAZZOLINO PULISCIDOCCE NERO	BLACK SHOWER CLEANING BRUSH	BÜRSTE ZUR DUSCHENREINIGUNG SCHWARZ	CEPILLO LIMPIA-DUCHAS
72	**1384002**	SPAZZOLINA PER MANUTENZIONE	BRUSH FOR MAINTENANCE	BÜRSTE FÜR WARTUNG	CEPILLO PARA MANTENIMIENTO
73	**1384001**	SPAZZOLINO PULISCIDOCCE	BRUSH FOR COFFEE SHOWER	BÜRSTE ZUR DUSCHENREINIGUNG	CEPILLO LIMPIA DUCHAS

GRUPPO G10
G10 BREW GROUP
GRUPPE G10
GRUPO G10

GR0401

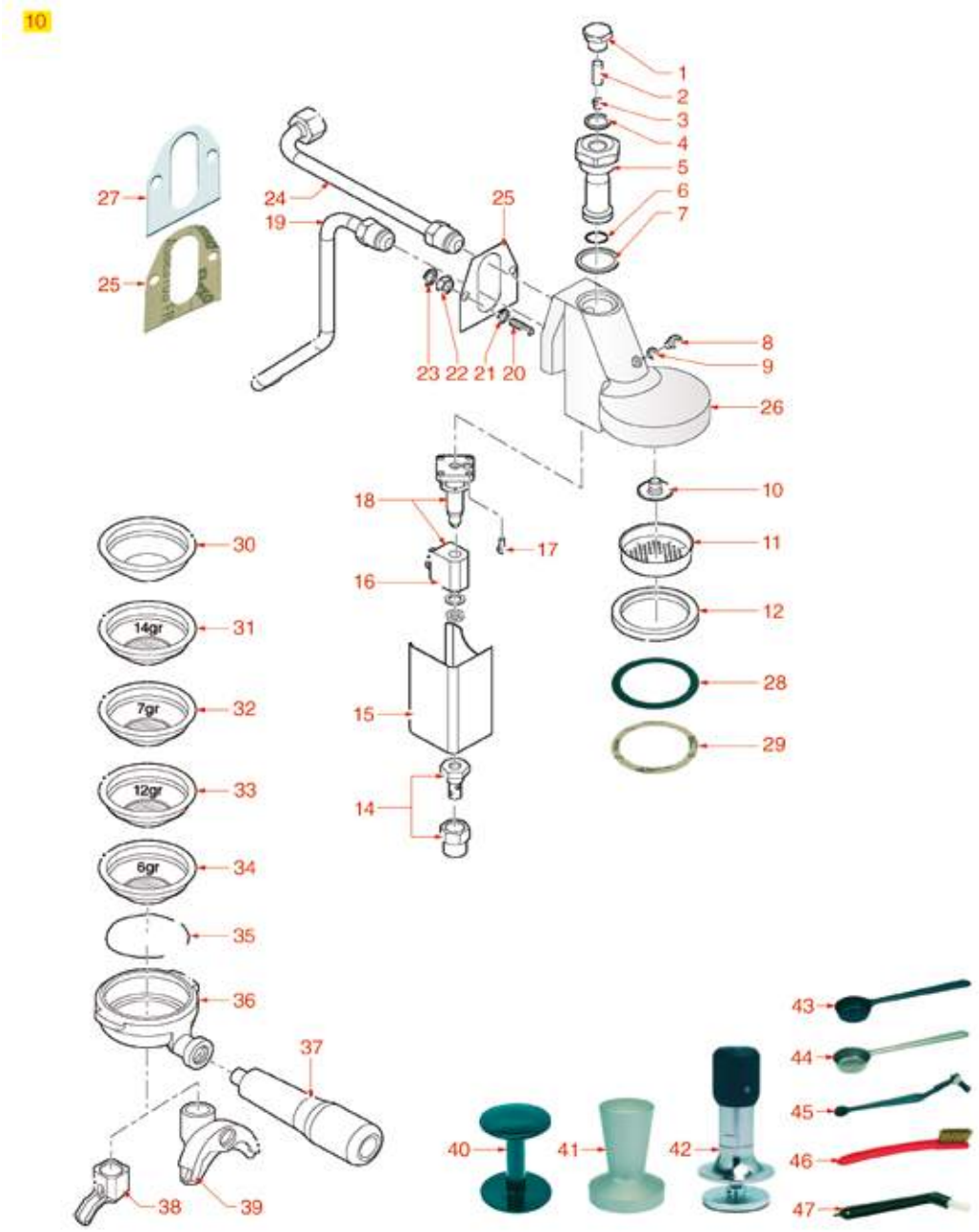

Posizioni senza cod. LF: a richiesta
Positions without LF Code No.: upon request
Abbildungen ohne LF Bestell-Nr.: auf Anfrage
Posiciones sin cód. LF: previa petición

GRIMAC

P.	Cod.	Descrizione	Description	Beschreibung	Descripción
1	**1439001**	TAPPO ø 16 mm PER GRUPPO EROGAZIONE	CAP ø 16 mm FOR BREW GROUP	DECKEL FÜR AUSLAUFGRUPPE ø 16 mm	TAPÓN ø 16 mm PARA GRUPO EROGACIÓN
2	**1160517**	FILTRO ACQUA ø 8,5x22 mm	WATER FILTER ø 8.5x22 mm	WASSERFILTER ø 8,5x22 mm	FILTRO AGUA ø 8,5x22 mm
3	**1501541**	UGELLO M6x1 FORO ø 0,8 mm	NOZZLE M6x1 HOLE ø 0,8 mm	DÜSE M6x1 LOCH ø 0,8 mm	TOBERA M6x1 AGUJERO ø 0,8 mm
4	**1186326**	GUARNIZIONE PIANA PTFE ø 22x16x2 mm	PTFE FLAT GASKET ø 22x16x2 mm	FLACHDICHTUNG AUS PTFE ø 16x22,5x2 mm	JUNTA PLANA PTFE ø 22x16x2 mm
5	**1027016**	CANOTTO CROMATO SUPERIORE	UPPER CHROMIUM-PLATED SLEEVE	KOLLEKTOR VERCHROMT	MANGA CROMADO SUPERIOR
6	**1186472**	GUARNIZIONE OR 04075 EPDM	O-RING 04075 EPDM	DICHTUNG O-RING 04075 EPDM	JUNTA TÓRICA 04075 EPDM
7	**1186307**	GUARNIZIONE PIANA PTFE ø 36x30x2 mm	PTFE FLAT GASKET ø 36x30x2 mm	FLACHDICHTUNG AUS PTFE ø 36x30x2 mm	JUNTA PLANA PTFE ø 36x30x2 mm
8	**1184804**	VITE A TESTA CILINDRICA M6x8	CYLINDER HEAD SCREW M6x8	ZYLINDERKOPFSCHRAUBE M6x8	TORNILLO CABEZA CILÍND. M6x8
9	**3528010**	RONDELLA PIANA M6	FLAT WASHER M6	SCHEIBE M6	ARANDELA LLANA M6
10	**1501561**	SPRUZZATORE GRUPPO ø 30 mm M10x1	GROUP SPRAY NOZZLE ø 30 mm M10x1	SPRITZDÜSE FÜR KAFFEEGR.ø 30 mm M10x1	BOQUILLA GRUPO ø 30 mm M10x1
11	**1081016**	DOCCIA EROGAZIONE ø 60 mm	SHOWER SCREEN ø 60 mm	DUSCHE ø 60 mm	DUCHA ø 60 mm
11	**1081116**	DOCCIA EROGAZIONE ø 60 mm	SHOWER SCREEN ø 60 mm	DUSCHE ø 60 mm	DUCHA ø 60 mm
11	**1081516**	DOCCIA EROGAZIONE ø 60 mm	SHOWER ø 60 mm	AUSLAUFDUSCHE ø 60 mm	DUCHA EROGACIÓN ø 60 mm
12	**1186891**	GUARNIZIONE PORTAFILTRO ø 73x57x8 mm	FILTER HOLDER GASKET ø 73x57x8 mm	SIEBTRÄGERDICHTUNG ø 73x57x8 mm	JUNTA PORTAFILTRO ø 73x57x8 mm
13	**1349007**	RACCORDO CROMATO SCARICO	DRAIN CHROMIUM-PLATED FITTING	AUSLAUFANSCHLUSS CHROMIERT	RACOR CROMADO DESAGÜE
16	**1120332**	BOBINA LUCIFER/PARKER 220/240V 9W 50Hz	COIL LUCIFER/PARKER 220/240V 9W 50Hz	SPULE LUCIFER/PARKER 220/240V 9W 50Hz	BOBINA LUCIFER/PARKER 220/240V 9W 50Hz
16	**3120032**	BOBINA PARKER ZB09 9W 220/240V 50/60Hz	COIL PARKER ZB09 9W 220/240V 50/60Hz	SPULE PARKER ZB09 9W 220/240V50/60Hz	BOBINA PARKER ZB09 9W 220/240V 50/60Hz
17	**1455034**	VITE A TESTA CILINDRICA M4x10	CYLINDER HEAD SCREW M4x10	ZYLINDERKOPFSCHRAUBE M4x10	TORNILLO CABEZA CILÍND. M4x10
18	**1120330**	ELETTROVALVOLA LUCIFER 3 VIE 240V 50Hz	3-WAY SOLENOID VALVE LUCIFER 240V 50Hz	3-WEGE MAGNETVENTIL LUCIFER 240V 50Hz	ELECTROVÁLVULA LUCIFER 3 VÍAS 240V 50Hz
18	**1120335**	ELETTROVALVOLA PARKER 3 VIE 230V 50/60Hz	3-WAY SOLENOID VALVE PARKER 230V 50/60Hz	3-WEGE MAGNETVENTIL PARKER 230V 50/60Hz	ELECTROVÁLVULA PARKER 3VÍAS 230V 50/60Hz
25	**1186384**	GUARNIZIONE GRUPPO 80x70x2 mm	COFFEE GROUP GASKET 80x70x2 mm	GRUPPENDICHTUNG 80x70x2 mm	JUNTA GRUPO 80x70x2 mm
27	**1186508**	GUARNIZIONE GRUPPO 77x73x2 mm	COFFEE GROUP GASKET 77x73x2 mm	GRUPPENDICHTUNG 77x73x2 mm	JUNTA GRUPO 77x73x2 mm
28	**1190002**	SPESSORE GOMMA ø 73x59x1 mm EPDM	RUBBER SHIM ø 73x59x1 mm EPDM	ABSTANDSSTÜCK GUMMI ø 73,5x59x1 mm EPDM	ESPESOR GOMA ø 73,5x59x1 mm EPDM
29	**1190001**	SPESSORE CARTA ø 73x59x0,8 mm	PAPER SHIM ø 73x59x0.8 mm	ABSTANDSSTÜCK AUS PAPIER ø 73x59x0,8 mm	ESPESOR PAPEL ø 73x59x0,8 mm
30	**1160339**	FILTRO CIECO	BLIND FILTER	BLINDFILTER	FILTRO CIEGO
31	**1160337**	FILTRO 2 TAZZE 14 gr	FILTER 2-CUP 14 g	KAFFEESIEB 2 TASSEN 14 g	FILTRO 2 TAZAS 14 g
32	**1160335**	FILTRO 1 TAZZA 7 gr	1 CUP FILTER 7 g	KAFFEESIEB 1 TASSE 7 g	FILTRO 1 TAZA 7 gr
33	**1160252**	FILTRO 2 TAZZE 12 gr	FILTER 2-CUP 12 g	KAFFEESIEB 2 TASSEN 12 g	FILTRO 2 TAZAS 12 g
34	**1160251**	FILTRO 1 TAZZA 6 gr	1 CUP FILTER 6 g	KAFFEESIEB 1 TASSE 6 g	FILTRO 1 TAZA 6 gr
35	**1250101**	MOLLA FERMAFILTRO ø 1,00 mm INOX	FILTER BLOCKING SPRING ø 1,00 mm INOX	FILTERHALTERUNGSFEDER ø 1,10 mm EDELST.	MUELLE PORTAFILTRO ø 1,10 mm INOX
36	**1165022**	PORTAFILTRO MACCHINE CAFFÈ	FILTER HOLDER COFFEE MACHINES	SIEBTRÄGER FÜR KAFFEEMASCHINEN	PORTAFILTRO MÁQUINAS DE CAFÉ
37	**1241504**	MANOPOLA PORTAFILTRO M12	FILTER HOLDER HANDLE M12	SIEBTRÄGERGRIFF M12	MANDO PORTAFILTRO M12
38	**1022501**	BECCUCCIO 1 TAZZA ø 3/8"	SINGLE SPOUT ø 3/8"	AUSLAUF 1-WEG ø 3/8"	SALIDA 1 CAFÉ ø 3/8"
39	**1022521**	BECCUCCIO 2 TAZZE ALTO ø 3/8"	LONG DOUBLE SPOUT ø 3/8"	AUSLAUF 2-WEGE LANG ø 3/8"	SALIDA 2 CAFES ALTO ø 3/8"
40	**1385002**	PRESSINO NYLON ø 50/57 mm	NYLON COFFEE TAMPER ø 50/57 mm	TAMPER AUS NYLON ø 50/57 mm	PRENSA CAFÉ NYLON ø 50/57 mm
41	**1385053**	PRESSINO ALLUMINIO ANODIZZATO ø 58 mm	ANODISED ALUMINUM TAMPER ø 58 mm	TAMPER AUS ELOXIERTEM ALUMINIUM ø 58 mm	PRENSA CAFÉ ALUMINIO ANODIZADO ø 58 mm
42	**1385600**	PRESSINO DINAMOMETRICO MANUALE ø 57 mm	DYNAMOMET. MANUAL COFFEE TAMPER ø 57mm	DYNAMOMETR.HAND-KAFFEE TAMPER ø 57mm	PRENSA CAFÉ DINAMOMÉTR. MANUAL ø 57 mm
43	**1069001**	CUCCHIAIO DOSATORE IN PLASTICA 20 ml	PLASTIC MEASURING SPOON 20 ml	DOSIERLÖFFEL AUS KUNSTSTOFF 20 ml	CUCHARA DOSIFICADOR PLÁSTICO 20 ml
44	**1069002**	CUCCHIAIO DOSATORE INOX 20 ml	STAINLESS STEEL MEASURING SPOON 20 ml	DOSIERLÖFFEL AUS EDELSTAHL 20 ml	CUCHARA DOSIFICADOR INOX 20 ml
45	**1384003**	SPAZZOLINO PULISCIDOCCE NERO	BLACK SHOWER CLEANING BRUSH	BÜRSTE ZUR DUSCHENREINIGUNG SCHWARZ	CEPILLO LIMPIA-DUCHAS
45	**1384011**	SPAZZOLINO PULISCIDOCCE ROSSO	RED SHOWER CLEANING BRUSH	BÜRSTE ZUR DUSCHENREINIGUNG ROT	CEPILLO LIMPIA DUCHAS ROJO
45	**1384012**	SPAZZOLINO PULISCIDOCCE ARANCIONE	ORANGE SHOWER CLEANING BRUSH	BÜRSTE ZUR DUSCHENREINIGUNG ORANGE	CEPILLO LIMPIA DUCHAS NARANJA
46	**1384002**	SPAZZOLINA PER MANUTENZIONE	BRUSH FOR MAINTENANCE	BÜRSTE FÜR WARTUNG	CEPILLO PARA MANTENIMIENTO
47	**1384001**	SPAZZOLINO PULISCIDOCCE	BRUSH FOR COFFEE SHOWER	BÜRSTE ZUR DUSCHENREINIGUNG	CEPILLO LIMPIA DUCHAS

GRUPPO G11
G11 BREW GROUP
GRUPPE G11
GRUPO G11

GR0501

Posizioni senza cod. LF: a richiesta
Positions without LF Code No.: upon request
Abbildungen ohne LF Bestell-Nr.: auf Anfrage
Posiciones sin cód. LF: previa petición

GRIMAC

P.	Cod.	Descrizione	Description	Beschreibung	Descripción
1	**1349651**	RACCORDO A PIPETTA A 90°	PIPETTE FITTING 90°	WINKELANSCHLUSS 90°	RACOR PIPA 90°
2	**1120330**	ELETTROVALVOLA LUCIFER 3 VIE 240V 50Hz	3-WAY SOLENOID VALVE LUCIFER 240V 50Hz	3-WEGE MAGNETVENTIL LUCIFER 240V 50Hz	ELECTROVÁLVULA LUCIFER 3 VÍAS 240V 50Hz
2	**1120335**	ELETTROVALVOLA PARKER 3 VIE 230V 50/60Hz	3-WAY SOLENOID VALVE PARKER 230V 50/60Hz	3-WEGE MAGNETVENTIL PARKER 230V 50/60Hz	ELECTROVÁLVULA PARKER 3VÍAS 230V 50/60Hz
3	**1439532**	TAPPO ø 3/8"M PER GRUPPO EROGAZIONE	CAP ø 3/8"M FOR BREW GROUP	DECKEL FÜR AUSLAUFGRUPPE ø 3/8"A	TAPÓN ø 3/8"M PARA GRUPO EROGACIÓN
4	**1160517**	FILTRO ACQUA ø 8,5x22 mm	WATER FILTER ø 8.5x22 mm	WASSERFILTER ø 8,5x22 mm	FILTRO AGUA ø 8,5x22 mm
6	**1501522**	UGELLO M6x1 FORO ø 0,75 mm	NOZZLE M6x1 HOLE ø 0,75 mm	DÜSE M6x1 LOCH ø 0,75 mm	TOBERA M6x1 AGUJERO ø 0,75 mm
9	**1186622**	GUARNIZIONE PORTAFILTRO ø 72x56x8 mm	GASKET FILTER HOLDER ø 72x56x8 mm	DICHTUNG SIEBTRÄGER ø 72x56x8 mm	JUNTA PORTAFILTRO ø 72x56x8 mm
10	**1086595**	DIFFUSORE PORTADOCCIA	SHOWER HOLDER DIFFUSER	VERTEILER DUSCHTRÄGER	DIFUSOR PORTADUCHA
11	**1081007**	DOCCIA EROGAZIONE ø 51,5 mm	SHOWER ø 51.5 mm	DUSCHE ø 51,5 mm	DUCHA SALIDA ø 51,5 mm
12	**1528012**	VITE A TESTA CILINDRICA M5x14	CYLINDER HEAD SCREW M5x14	ZYLINDERKOPFSCHRAUBE M5x14	TORNILLO CABEZA CILÍND. M5x14
13	**1250101**	MOLLA FERMAFILTRO ø 1,00 mm INOX	FILTER BLOCKING SPRING ø 1,00 mm INOX	FILTERHALTERUNGSFEDER ø 1,10 mm EDELST.	MUELLE PORTAFILTRO ø 1,10 mm INOX
14	**1160339**	FILTRO CIECO	BLIND FILTER	BLINDFILTER	FILTRO CIEGO
15	**1160251**	FILTRO 1 TAZZA 6 gr	1 CUP FILTER 6 g	KAFFEESIEB 1 TASSE 6 g	FILTRO 1 TAZA 6 gr
16	**1160252**	FILTRO 2 TAZZE 12 gr	FILTER 2-CUP 12 g	KAFFEESIEB 2 TASSEN 12 g	FILTRO 2 TAZAS 12 g
17	**1160335**	FILTRO 1 TAZZA 7 gr	1 CUP FILTER 7 g	KAFFEESIEB 1 TASSE 7 g	FILTRO 1 TAZA 7 gr
18	**1160337**	FILTRO 2 TAZZE 14 gr	FILTER 2-CUP 14 g	KAFFEESIEB 2 TASSEN 14 g	FILTRO 2 TAZAS 14 g
19	**1160281**	FILTRO 1 TAZZA 7 gr ECONOMICO	1-CUP FILTER 7 gr - BASIC QUALITY	FILTER 1 TASSE 7 g PREISGÜNSTIG	FILTRO 1 TAZA 7 gr ECONÓMICO
20	**1160282**	FILTRO 2 TAZZE 14 gr ECONOMICO	FILTER 2-CUP 14 g - COST EFFECTIVE	KAFFEESIEB 2 TASSEN 14 g PREISGÜNSTIG	FILTRO 2 TAZAS 14 g ECONÓMICO
21	**1165040**	PORTAFILTRO COMPLETO 1 TAZZA FIORENZATO	FILTER HOLDER ASSEMBLY 1 CUP FIORENZATO	SIEBTRÄGER KOMPLETT 1 TASSE FIORENZATO	PORTAFILTRO COMPLETO 1 TAZA FIORENZATO
22	**1165042**	PORTAFILTRO COMPLETO 2 TAZZE FIORENZATO	FILTER HOLDER ASSEMBLY 2 CUPS FIORENZATO	SIEBTRÄGER KOMPLETT 2 TASSEN FIORENZATO	PORTAFILTRO COMPLETO 2 TAZAS FIORENZATO
23	**1165129**	PORTAFILTRO MACCHINE CAFFÈ	FILTER HOLDER F/COFFEE MACHINES	SIEBTRÄGER KAFFEEMASCHINEN	PORTAFILTRO PARA MÁQUINAS CAFÉ
24	**1022502**	BECCUCCIO 2 TAZZE ø 3/8"	DOUBLE SPOUT ø 3/8"	AUSLAUFDÜSE 2-WEGE ø 3/8"	SALIDA 2 CAFÉS ø 3/8"
25	**1022501**	BECCUCCIO 1 TAZZA ø 3/8"	SINGLE SPOUT ø 3/8"	AUSLAUF 1-WEG ø 3/8"	SALIDA 1 CAFÉ ø 3/8"
26	**1241504**	MANOPOLA PORTAFILTRO M12	FILTER HOLDER HANDLE M12	SIEBTRÄGERGRIFF M12	MANDO PORTAFILTRO M12
28	**1165162**	PORTAFILTRO CIALDE CAFFÈ/ORZO	BARLEY/COFFEE PODS FILTER HOLDER	SIEBTRÄGER KAFFEE/GERSTEN-PAD	SOPORTE FILTRO DOSIS DE CAFÉ/CEBADA

RUBINETTO ACQUA-VAPORE MIA
MIA WATER/STEAM TAP
WASSER/DAMPFHAHN MIA
GRIFO AGUA-VAPOR MIA

GR1001

MIA

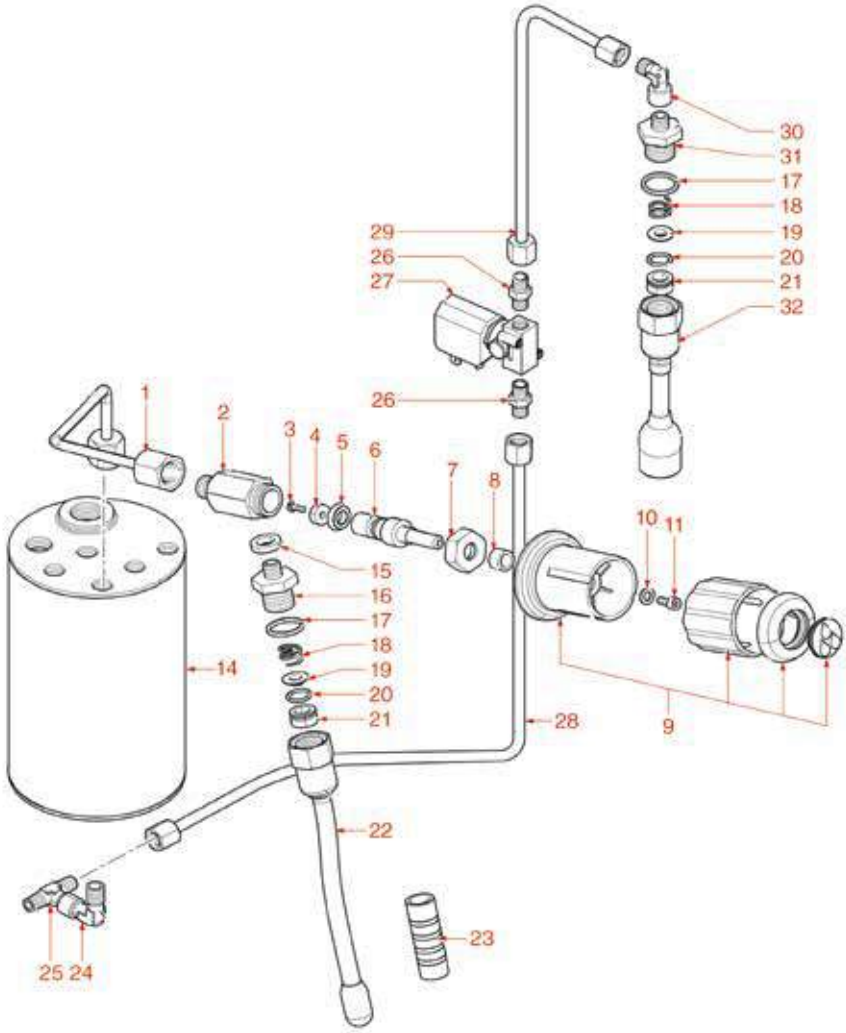

0÷100°C	—	100
0÷100°C	—	101
	—	102
INOX 18/10	0,60L 6 cups	103
	0,70L 9 cups	104
	1,10L 12 cups	105
	—	106
INOX 18/10	0,20L 2 cups	200
	0,30L 3 cups	201
	0,45L 4 cups	202
	0,60L 6 cups	203
	0,70L 9 cups	204
	1,10L 12 cups	205
	—	206
INOX AISI 202	0,10L 1 cup	300
	—	301
	0,35L 3 cups	302
	0,60L 6 cups	303
	1,00L 10 cups	304
	1,50L 12 cups	305
	—	306
INOX 18/10	0,25L 2 cups	400
	0,35L 3 cups	401
	0,60L 6 cups	402
	0,75L 6 cups	403
	1,00L 10 cups	404
	1,50L 12 cups	405
	—	406

Posizioni senza cod. LF: a richiesta
Positions without LF Code No.: upon request
Abbildungen ohne LF Bestell-Nr.: auf Anfrage
Posiciones sin cód. LF: previa petición

P.	Cod.	Descrizione	Description	Beschreibung	Descripción
4	**1186342**	GUARNIZIONE PIANA EPDM ø 11x3x4 mm	FLAT GASKET ø 11x3x4 mm EPDM	DICHTUNG EPDM ø 11x3x4 mm	JUNTA PLANA EPDM ø 11x3x4 mm
5	**1186491**	GUARNIZIONE A LABBRO ø 14x7x5 mm	LIP SEAL ø 14x7x5 mm	LIPPENDICHTUNG ø 14x7x5 mm	JUNTA DE LABIO ø 14x7x5 mm
9	**1241164**	MANOPOLA RUBINETTO VAPORE	KNOB FOR STEAM TAP	DREHKNOPF DAMPFHAHN	MANDO GRIFO VAPOR
10	**1528117**	RONDELLA PIANA LARGA M4	WASHER FLAT LARGE M4	BREIT-FLACHSCHEIBE M4	ARANDELA PLANA ANCHA M4
11	**1455034**	VITE A TESTA CILINDRICA M4x10	CYLINDER HEAD SCREW M4x10	ZYLINDERKOPFSCHRAUBE M4x10	TORNILLO CABEZA CILÍND. M4x10
17	**1186201**	GUARNIZIONE PIANA PTFE ø 21x16,8x2 mm	GASKET FLAT PTFE ø 21x16.8x2 mm	FLACHDICHTUNG PTFE ø 21x16,8x2 mm	JUNTA PLANA PTFE ø 21x16,8x2 mm
18	**1250547**	MOLLA ø 11,5x16 mm	SPRING ø 11.5x16 mm	FEDER ø 11,5x16 mm	MUELLE ø 11,5x16 mm
19	**1186334**	RONDELLA SNODO	WASHER	SCHEIBE FÜR GELENK	ARANDELA ARTICULACIÓN
20	**1186346**	GUARNIZIONE OR 02043 EPDM	O-RING 02043 EPDM	DICHTUNG O-RING 02043 EPDM	JUNTA ARO "O" 02043 EPDM
21	**1186680**	TENUTA CONICA PTFE ø 14,5x9x8 mm	CONICAL PTFE SEAL ø 14.5x9x8 mm	KEGELDICHTUNG AUS PTFE ø 14,5x9x8 mm	JUNTA CÓNICA DE PTFE ø 14,5x9x8 mm
23	**1187501**	GOMMINO ANTISCOTTATURA TUBI ø 8 mm	BURN PREVENTING PIPE HANDGRIP ø 8 mm	SCHUTZHANDGRIFF FÜR RÖHRE ø 8 mm	EMPUÑADURA ANTIQUEMADURA TUBOS ø 8 mm
24	**1349717**	RACCORDO A "L" ø 1/4"M-1/4"F NICHELATO	NICHEL PLATED L-FITTING ø 1/4"M-1/4"F	L-ANSCHLUSS ø 1/4"A-1/4"I VERNICKELT	RACOR EN "L" ø 1/4"M-1/4"H NIQUELADO
25	**3349356**	RACCORDO A "T" ø 1/8"M-1/8"M-1/8"M NICHE	NICHEL-PL.T-FITTING ø 1/8"M-1/8"M-1/8"M	T-ANSCHLUSS ø 1/8"A-1/8"A-1/8"A VERNICK.	RACOR EN "T" ø 1/8"M-1/8"M-1/8"M NIQUEL.
27	**1120501**	ELETTROVALVOLA M&M 2 VIE 230/240V 50Hz	2-WAY SOLENOID VALVE M&M 230/240V 50Hz	MAGNETVENTIL M&M 2-WEGE 230/240V 50Hz	ELECTROVÁLVULA M&M 2VÍAS 230/240V 50Hz
30	**1349716**	RACCORDO A "L" ø 1/8"M-1/8"F NICHELATO	L-FITTING NICKEL PLATED ø 1/8"M-1/8"F	L-ANSCHLUSS ø 1/8"A-1/8"I VERNICKELT	RACOR EN "L" ø 1/8"M-1/8"H NIQUELADO
32	**1549023**	TUBO ACQUA COMPLETO	WATER PIPE COMPLETE	WASSERROHR KOMPLETT	TUBO AGUA COMPLETO
50	**1394553**	TERMOMETRO ANALOGICO ø 25 mm	ANALOGICAL THERMOMETER ø 25 mm	ANALOGTHERMOMETER ø 25 mm	TERMÓMETRO ANALÓGICO ø 25 mm
51	**1394554**	TERMOMETRO ANALOGICO ø 45 mm	ANALOG THERMOMETER ø 45 mm	ANALOGTHERMOMETER ø 45 mm	TERMÓMETRO ANALÓGICO ø 45 mm
103	**1024051**	CAFFETTIERA A SERVIRE PRATIKA 0,60 L	SERVING COFFEE POT PRATIKA 0.60 L	SERVIERKANNE PRATIKA 0,60 L	JARRITA PARA CAFÉ PRATIKA 0,60 L
104	**1024052**	CAFFETTIERA A SERVIRE PRATIKA 0,70 L	SERVING COFFEE POT PRATIKA 0.70 L	SERVIERKANNE PRATIKA 0,70 L	JARRITA PARA CAFÉ PRATIKA 0,70 L
105	**1024053**	CAFFETTIERA A SERVIRE PRATIKA 1,10 L	SERVING COFFEE POT PRATIKA 1.10 L	SERVIERKANNE PRATIKA 1,10 L	JARRITA PARA CAFÉ PRATIKA 1,10 L
200	**1024001**	LATTIERA PRATIKA 0,20 L	MILK PITCHER PRATIKA 0.20 L	MILCHKÄNNCHEN PRATIKA 0,20 L	JARRA LECHERA PRATIKA 0,20 L
201	**1024002**	LATTIERA PRATIKA 0,30 L	MILK PITCHER PRATIKA 0.30 L	MILCHKÄNNCHEN PRATIKA 0,30 L	JARRA LECHERA PRATIKA 0,30 L
202	**1024003**	LATTIERA PRATIKA 0,45 L	MILK PITCHER PRATIKA 0.45 L	MILCHKÄNNCHEN PRATIKA 0,45 L	JARRA LECHERA PRATIKA 0,45 L
203	**1024004**	LATTIERA PRATIKA 0,60 L	MILK PITCHER PRATIKA 0.60 L	MILCHKÄNNCHEN PRATIKA 0,60 L	JARRA LECHERA PRATIKA 0,60 L
204	**1024005**	LATTIERA PRATIKA 0,70 L	MILK PITCHER PRATIKA 0.70 L	MILCHKÄNNCHEN PRATIKA 0,70 L	JARRA LECHERA PRATIKA 0,70 L
205	**1024006**	LATTIERA PRATIKA 1,10 L	MILK PITCHER PRATIKA 1.10 L	MILCHKÄNNCHEN PRATIKA 1,10 L	JARRA LECHERA PRATIKA 1,10 L
300	**1224900**	LATTIERA 0,10 L	MILK PITCHER 0.10L	MILCHKÄNNCHEN 0,10 L	JARRA LECHERA 0,10 L
302	**1224901**	LATTIERA 0,35 L	MILK JUG 0.35 L	MILCHKÄNNCHEN 0,35 l	JARRA LECHERA 0,35 l
303	**1224902**	LATTIERA 0,60 L	MILK JUG 0.60 L	MILCHKÄNNCHEN 0,60 l	JARRA LECHERA 0,60 l
304	**1224903**	LATTIERA 1 L	MILK JUG 1 L	MILCHKÄNNCHEN 1 l	JARRA LECHERA 1 l
305	**1224904**	LATTIERA 1,5 L	MILK JUG 1.5 L	MILCHKÄNNCHEN 1,5 l	JARRA LECHERA 1,5 l
400	**1224014**	LATTIERA EUROPA CON BECCUCCIO 0,25 L	MILK PITCHER EUROPA WITH SPOUT 0.25 L	MILCHKÄNNCHEN EUROPA MIT AUSLAUF 0,25 L	JARRA LECHERA EUROPA CON SALIDA 0,25L
401	**1224015**	LATTIERA EUROPA CON BECCUCCIO 0,35 L	MILK PITCHER EUROPA WITH SPOUT 0.35 L	MILCHKÄNNCHEN EUROPA MIT AUSLAUF 0,35 L	JARRA LECHERA EUROPA CON SALIDA 0,35L
402	**1224010**	LATTIERA EUROPA CON BECCUCCIO 0,50 L	MILK PITCHER EUROPA WITH SPOUT 0.50 L	MILCHKÄNNCHEN EUROPA MIT AUSLAUF 0,50 L	JARRA LECHERA EUROPA CON SALIDA 0,50 L
403	**1224011**	LATTIERA EUROPA CON BECCUCCIO 0,75 L	MILK PITCHER EUROPA WITH SPOUT 0.75 L	MILCHKÄNNCHEN EUROPA MIT AUSLAUF 0,75 L	JARRA LECHERA EUROPA CON SALIDA 0,75 L
404	**1224012**	LATTIERA EUROPA CON BECCUCCIO 1 L	MILK PITCHER EUROPA WITH SPOUT 1 L	MILCHKÄNNCHEN EUROPA MIT AUSLAUF 1 L	JARRA LECHERA EUROPA CON SALIDA 1 L
405	**1224013**	LATTIERA EUROPA CON BECCUCCIO 1,5 L	MILK PITCHER EUROPA WITH SPOUT 1.5 L	MILCHKÄNNCHEN EUROPA MIT AUSLAUF 1,5 L	JARRA LECHERA EUROPA CON SALIDA 1,5 L

RUBINETTO ACQUA-VAPORE ZOLAI-ZOLAII
ZOLAI-ZOLAII WATER/STEAM TAP
WASSER/DAMPFHAHN ZOLAI-ZOLAII
GRIFO AGUA-VAPOR ZOLAI-ZOLAII

GR1101

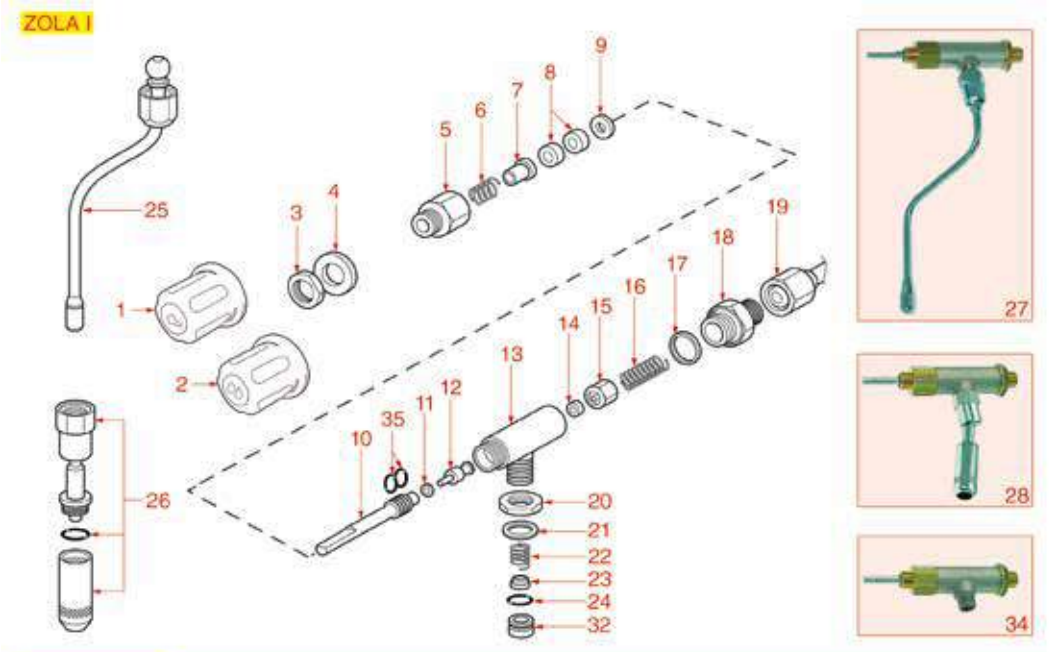

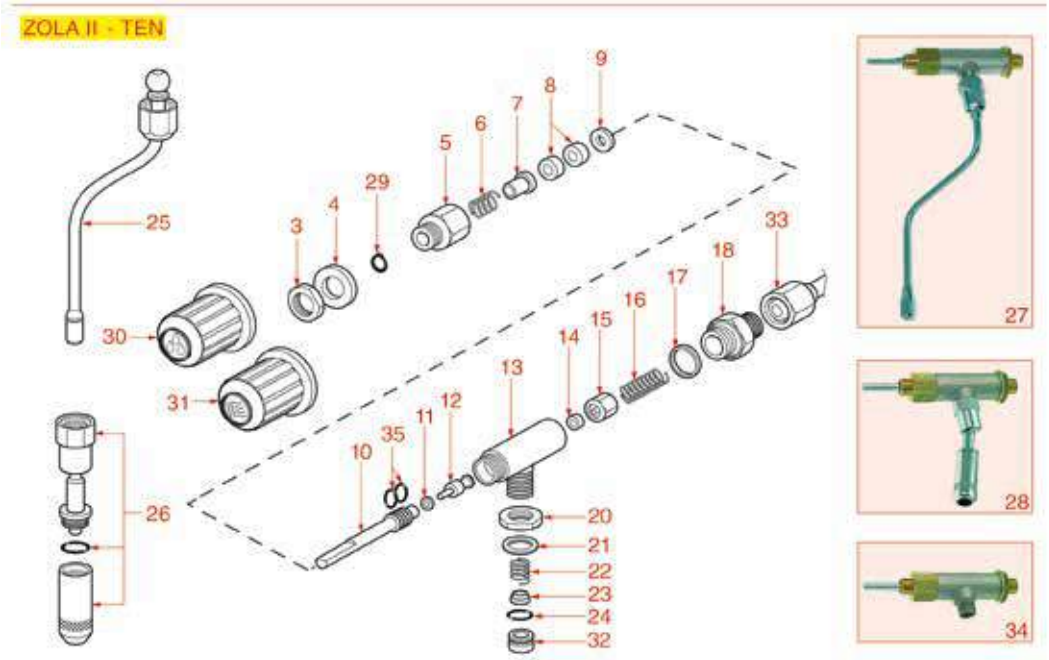

Posizioni senza cod. LF: a richiesta
Positions without LF Code No.: upon request
Abbildungen ohne LF Bestell-Nr.: auf Anfrage
Posiciones sin cód. LF: previa petición

GRIMAC

P.	Cod.	Descrizione	Description	Beschreibung	Descripción
1	**1241333**	MANOPOLA RUBINETTO VAPORE	STEAM TAP KNOB	DREHKNOPF FÜR DAMPFHAHN	MANDO GRIFO VAPOR
2	**1241609**	MANOPOLA RUBINETTO ACQUA	WATER TAP KNOB	WASSERDREHKNOPF	MANDO GRIFO AGUA
6	**1250652**	MOLLA ø 15x18 mm RUBINETTO	TAP SPRING ø 15x18 mm	FEDER ø 15x18 mm FÜR DAMPFHAHN	MUELLE ø 15x18 mm GRIFO
7	**1186322**	BUSSOLA ASTA RUBINETTO	TAP ROD BUSHING	BUCHSE FÜR ACHSE DES WASSERVENTILS	COJINETE EJE GRIFO
8	**1186300**	GUARNIZIONE PIANA EPDM ø 15x7,3x4 mm	FLAT GASKET ø 15x7.3x4 mm EPDM	FLACHDICHTUNG EPDM ø 15x7,3x4 mm	JUNTA PLANA EPDM ø 15x7,3x4 mm
8	**1186312**	GUARNIZIONE PIANA EPDM ø 15,5x7,5x4 mm	EPDM FLAT GASKET ø 15.5x7.5x4 mm	FLACHDICHTUNG EPDM ø 15,5x7,5x4 mm	JUNTA PLANA EPDM ø 15,5x7,5x4 mm
9	**1186681**	RONDELLA PIANA OTTONE ø 15x9x1 mm	BRASS WASHER ø 15x8x2 mm FLAT	MESSINGSCHEIBE ø 15x9x1 mm	ARANDELA PLANA DE LATÓN ø 15x9x1 mm
10	**1324300**	PERNO RUBINETTO ACQUA/VAPORE	SPINDLE FOR WATER/STEAM TAP	STIFT FÜR WASSER- / DAMPFHAHN	PERNO GRIFO AGUA/VAPOR
12	**1324301**	PERNO A FUNGO LUNGO	LONG SPINDLE	LANGER STIFT	PERNO TIPO SETA LARGO
14	**1186311**	GUARNIZIONE PIANA NBR ø 13x4x4 mm	NBR FLAT GASKET ø 13x4x4 mm	FLACHDICHTUNG NBR ø 13x4x4 mm	JUNTA PLANA NBR ø 13x4x4 mm
15	**1186122**	PORTA GUARNIZIONE PER RUBINETTO	GASKET HOLDER FOR TAP	DICHTUNGSTRÄGER FÜR HAHN	SOPORTE JUNTA PARA GRIFO
16	**1250157**	MOLLA ø 12,5x30 mm RUBINETTO	TAP SPRING ø 12.5x30 mm	FEDER ø 12,5x30 mm HAHN	MUELLE ø 12,5x30 mm GRIFO
17	**1186117**	GUARNIZIONE PIANA PTFE ø 26x21x2 mm	PTFE FLAT GASKET ø 26x21x2 mm	FLACHDICHTUNG AUS PTFE ø 26x21x2 mm	JUNTA PLANA PTFE ø 26x21x2 mm
21	**1186314**	GUARNIZIONE PIANA PTFE ø 22x17x2 mm	PTFE FLAT GASKET ø 22x17x2 mm	FLACHDICHTUNG AUS PTFE ø 22x17x2 mm	JUNTA PLANA PTFE ø 22x17x2 mm
22	**1250547**	MOLLA ø 11,5x16 mm	SPRING ø 11.5x16 mm	FEDER ø 11,5x16 mm	MUELLE ø 11,5x16 mm
23	**1186334**	RONDELLA SNODO	WASHER	SCHEIBE FÜR GELENK	ARANDELA ARTICULACIÓN
24	**1186346**	GUARNIZIONE OR 02043 EPDM	O-RING 02043 EPDM	DICHTUNG O-RING 02043 EPDM	JUNTA ARO "O" 02043 EPDM
25	**1449698**	TUBO VAPORE COMPLETO	STEAM PIPE COMPLETE	DAMPFROHR KOMPLETT	TUBO VAPOR COMPLETO
26	**1449699**	TUBO ACQUA COMPLETO	COMPLETE WATER PIPE	WASSERROHR KOMPLETT	TUBO AGUA COMPLETO
27	**1348703**	RUBINETTO VAPORE COMPLETO	COMPLETE STEAM TAP	DAMPFROHR KOMPLETT	GRIFO VAPOR COMPLETO
29	**1348705**	ANELLO D'ARRESTO E-8	CIRCLIP E- 8	SEEGER RING E-8	ARO SEEGER E-8
30	**1241606**	MANOPOLA RUBINETTO VAPORE	STEAM TAP KNOB	DAMPFDREHKNOPF	MANDO GRIFO VAPOR
31	**1241608**	MANOPOLA RUBINETTO ACQUA	WATER TAP KNOB	DREHKNOPF FÜR WASSERHAHN	MANDO GRIFO AGUA
32	**1186680**	TENUTA CONICA PTFE ø 14,5x9x8 mm	CONICAL PTFE SEAL ø 14.5x9x8 mm	KEGELDICHTUNG AUS PTFE ø 14,5x9x8 mm	JUNTA CÓNICA DE PTFE ø 14,5x9x8 mm
34	**1348707**	RUBINETTO VAPORE COMPLETO	COMPLETE STEAM TAP	DAMPFROHR KOMPLETT	GRIFO VAPOR COMPLETO
35	**1186236**	GUARNIZIONE OR 03043 VITON	O-RING 03043 VITON	OR-DICHTUNG 03043 VITON	JUNTA ARO "O" 03043 VITON

RUBINETTO ACQUA-VAPORE ZOLAII
ZOLAII WATER/STEAM TAP
WASSER/DAMPFHAHN ZOLAII
GRIFO AGUA-VAPOR ZOLAII

GR1201

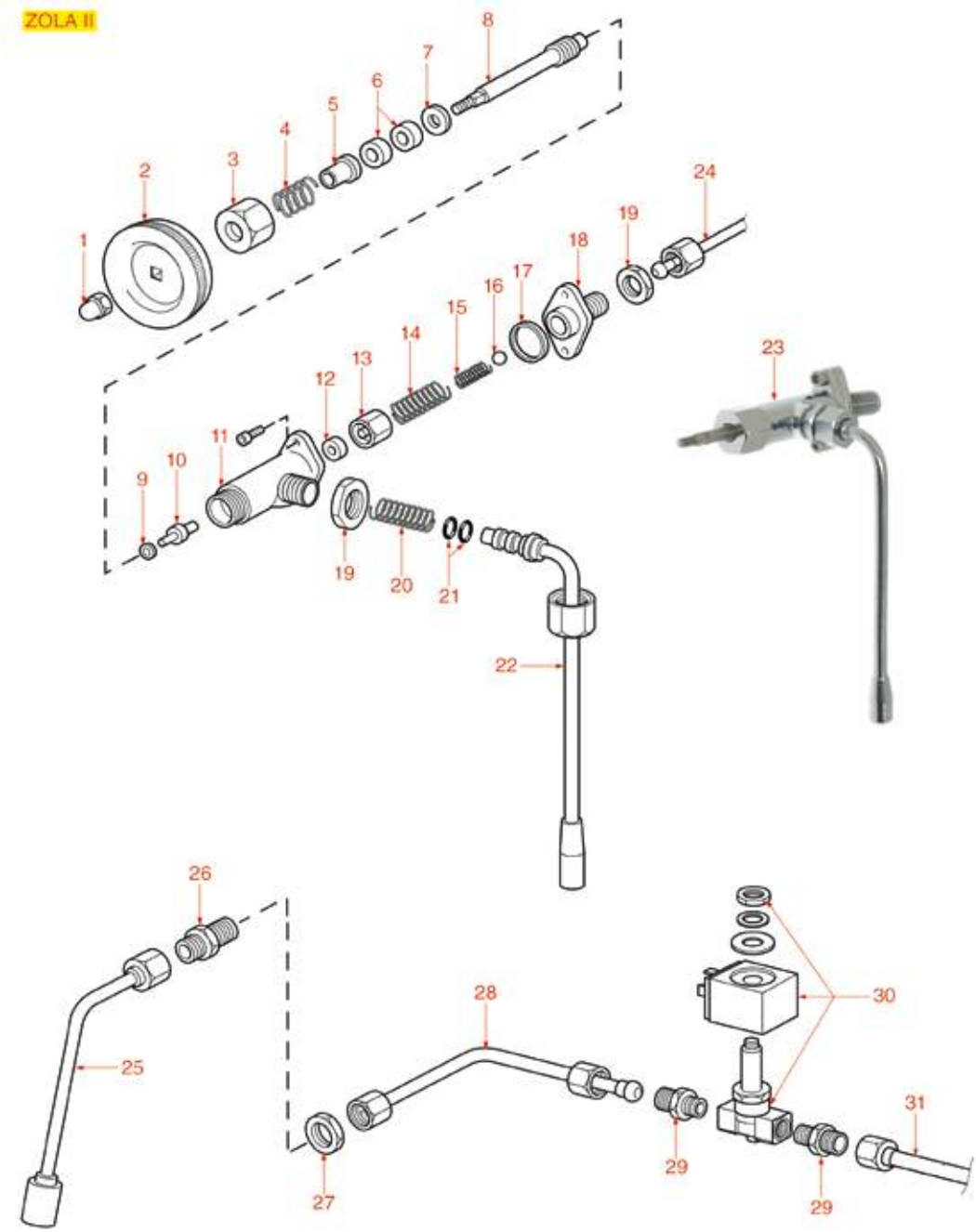

Posizioni senza cod. LF: a richiesta
Positions without LF Code No.: upon request
Abbildungen ohne LF Bestell-Nr.: auf Anfrage
Posiciones sin cód. LF: previa petición

GRIMAC

P.	Cod.	Descrizione	Description	Beschreibung	Descripción
2	**1241461**	MANOPOLA RUBINETTO ACQUA/VAPORE	WATER/STEAM TAP KNOB	DREHKNOPF FÜR WASSER/DAMPFHAHN	MANDO GRIFO AGUA/VAPOR
4	**1250652**	MOLLA ø 15x18 mm RUBINETTO	TAP SPRING ø 15x18 mm	FEDER ø 15x18 mm FÜR DAMPFHAHN	MUELLE ø 15x18 mm GRIFO
5	**1186322**	BUSSOLA ASTA RUBINETTO	TAP ROD BUSHING	BUCHSE FÜR ACHSE DES WASSERVENTILS	COJINETE EJE GRIFO
6	**1186312**	GUARNIZIONE PIANA EPDM ø 15,5x7,5x4 mm	EPDM FLAT GASKET ø 15.5x7.5x4 mm	FLACHDICHTUNG EPDM ø 15,5x7,5x4 mm	JUNTA PLANA EPDM ø 15,5x7,5x4 mm
7	**1186732**	RONDELLA ø 15x8,4x1 mm	WASHER ø 15x8.4x1 mm	SCHEIBE ø 15x8,4x1 mm	ARANDELA 15x8,4x1 mm
8	**1324086**	PERNO PER MANOPOLA RUBINETTO	TAP HANDLE SPINDLE	BOLZEN FÜR HAHNGRIFF	PERNO PARA MANDO GRIFO
9	**3528238**	RONDELLA PIANA M4	FLAT WASHER M4	FLACHSCHEIBE M4	ARANDELA PLANA M4
10	**1324026**	PERNO RUBINETTO	TAP SPINDLE	BOLZEN FÜR HAHN	PERNO GRIFO
12	**1186311**	GUARNIZIONE PIANA NBR ø 13x4x4 mm	NBR FLAT GASKET ø 13x4x4 mm	FLACHDICHTUNG NBR ø 13x4x4 mm	JUNTA PLANA NBR ø 13x4x4 mm
13	**1186122**	PORTA GUARNIZIONE PER RUBINETTO	GASKET HOLDER FOR TAP	DICHTUNGSTRÄGER FÜR HAHN	SOPORTE JUNTA PARA GRIFO
14	**1250157**	MOLLA ø 12,5x30 mm RUBINETTO	TAP SPRING ø 12.5x30 mm	FEDER ø 12,5x30 mm HAHN	MUELLE ø 12,5x30 mm GRIFO
15	**1250202**	MOLLA ø 8x30 mm	SPRING ø 8x30 mm	FEDER ø 8x30 mm	MUELLE ø 8x30 mm
16	**1323003**	SFERA INOX ø 8 mm	STAINLESS STEEL BALL ø 8 mm	KUGEL AUS EDELSTAHL ø 8 mm	ESFERA INOX ø 8 mm
17	**1186323**	GUARNIZIONE PIANA PTFE ø 24x18x2 mm	PTFE FLAT GASKET ø 24x18x2 mm	FLACHDICHTUNG AUS PTFE ø 24x18x2 mm	JUNTA PLANA PTFE ø 24x18x2 mm
20	**1250365**	MOLLA ø 11,5x30 mm PER RUBINETTO	SPRING ø 11.5x30 mm FOR TAP	FEDER ø 11,5x30 mm FÜR HAHN	MUELLE ø 11,5x30 mm PARA GRIFO
21	**1186556**	GUARNIZIONE OR R6 EPDM	O-RING R6 EPDM	OR-DICHTUNG R6 EPDM	JUNTA ARO "O" R6 EPDM
22	**1449068**	TUBO VAPORE COMPLETO	STEAM PIPE COMPLETE	DAMPFROHR KOMPLETT	TUBO VAPOR COMPLETO
23	**1348842**	RUBINETTO VAPORE COMPLETO	STEAM TAP ASSY	DAMPFHAHN KOMPLETT	GRIFO VAPOR COMPLETO
25	**1449697**	TUBO ACQUA COMPLETO	COMPLETE WATER PIPE	WASSERROHR KOMPLETT	TUBO AGUA COMPLETO
26	**1349705**	RACCORDO ø 3/8"M-3/8"M PROLUNGA CARICO	COUPLING ø 3/8"M-3/8"M LOAD EXTENSION	ANSCHLUSS ø 3/8"M-3/8"M EINLAUFVERLÄNGER	RACOR ø 3/8"M-3/8"M PROLONGACIÓN CARGA
29	**1349112**	RACCORDO ø 1/4"M-3/8"M	FITTING ø 1/4"M-3/8"M	ANSCHLUSS ø 1/4"AUßENGEW. 3/8"AUßENGEW.	RACOR ø 1/4"M-3/8"M

RUBINETTO ACQUA-VAPORE TWENTY-ECLISSE
TWENTY-ECLISSE WATER/STEAM TAP
WASSER/DAMPFHAHN TWENTY-ECLISSE
GRIFO AGUA-VAPOR TWENTY-ECLISSE

GR1301

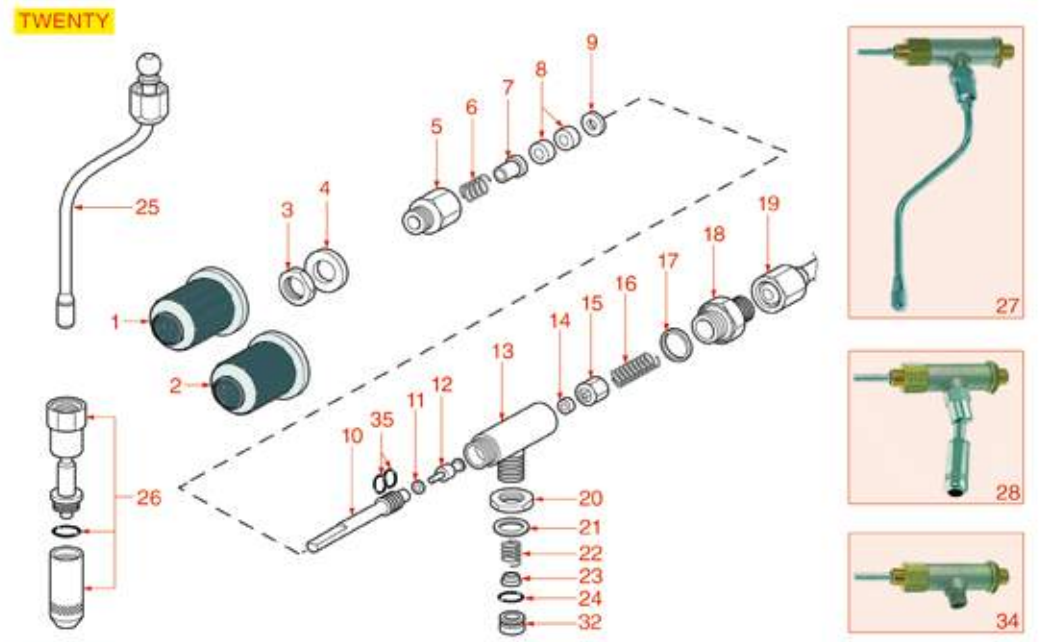

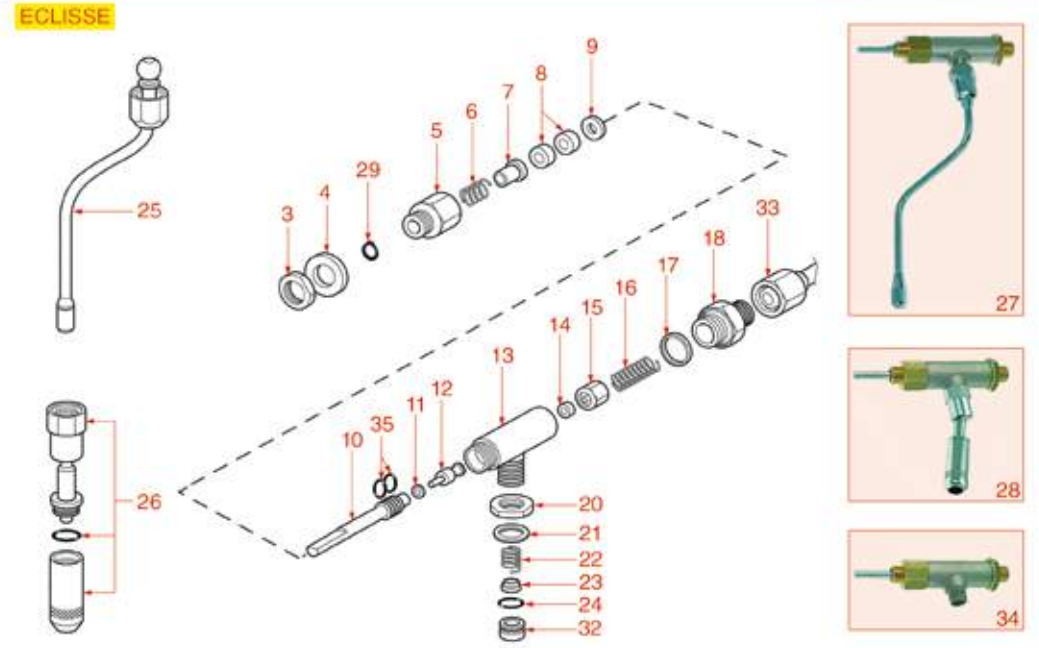

Posizioni senza cod. LF: a richiesta
Positions without LF Code No.: upon request
Abbildungen ohne LF Bestell-Nr.: auf Anfrage
Posiciones sin cód. LF: previa petición

GRIMAC

P.	Cod.	Descrizione	Description	Beschreibung	Descripción
1	**1241165**	MANOPOLA RUBINETTO ACQUA	WATER TAP KNOB	DREHKNOPF WASSERHAHN	MANDO GRIFO AGUA
2	**1241164**	MANOPOLA RUBINETTO VAPORE	KNOB FOR STEAM TAP	DREHKNOPF DAMPFHAHN	MANDO GRIFO VAPOR
6	**1250652**	MOLLA ø 15x18 mm RUBINETTO	TAP SPRING ø 15x18 mm	FEDER ø 15x18 mm FÜR DAMPFHAHN	MUELLE ø 15x18 mm GRIFO
7	**1186322**	BUSSOLA ASTA RUBINETTO	TAP ROD BUSHING	BUCHSE FÜR ACHSE DES WASSERVENTILS	COJINETE EJE GRIFO
8	**1186300**	GUARNIZIONE PIANA EPDM ø 15x7,3x4 mm	FLAT GASKET ø 15x7.3x4 mm EPDM	FLACHDICHTUNG EPDM ø 15x7,3x4 mm	JUNTA PLANA EPDM ø 15x7,3x4 mm
9	**1186681**	RONDELLA PIANA OTTONE ø 15x9x1 mm	BRASS WASHER ø 15x8x2 mm FLAT	MESSINGSCHEIBE ø 15x9x1 mm	ARANDELA PLANA DE LATÓN ø 15x9x1 mm
10	**1324300**	PERNO RUBINETTO ACQUA/VAPORE	SPINDLE FOR WATER/STEAM TAP	STIFT FÜR WASSER- / DAMPFHAHN	PERNO GRIFO AGUA/VAPOR
12	**1324301**	PERNO A FUNGO LUNGO	LONG SPINDLE	LANGER STIFT	PERNO TIPO SETA LARGO
14	**1186311**	GUARNIZIONE PIANA NBR ø 13x4x4 mm	NBR FLAT GASKET ø 13x4x4 mm	FLACHDICHTUNG NBR ø 13x4x4 mm	JUNTA PLANA NBR ø 13x4x4 mm
15	**1186122**	PORTA GUARNIZIONE PER RUBINETTO	GASKET HOLDER FOR TAP	DICHTUNGSTRÄGER FÜR HAHN	SOPORTE JUNTA PARA GRIFO
16	**1250157**	MOLLA ø 12,5x30 mm RUBINETTO	TAP SPRING ø 12.5x30 mm	FEDER ø 12,5x30 mm HAHN	MUELLE ø 12,5x30 mm GRIFO
17	**1186117**	GUARNIZIONE PIANA PTFE ø 26x21x2 mm	PTFE FLAT GASKET ø 26x21x2 mm	FLACHDICHTUNG AUS PTFE ø 26x21x2 mm	JUNTA PLANA PTFE ø 26x21x2 mm
21	**1186314**	GUARNIZIONE PIANA PTFE ø 22x17x2 mm	PTFE FLAT GASKET ø 22x17x2 mm	FLACHDICHTUNG AUS PTFE ø 22x17x2 mm	JUNTA PLANA PTFE ø 22x17x2 mm
22	**1250547**	MOLLA ø 11,5x16 mm	SPRING ø 11.5x16 mm	FEDER ø 11,5x16 mm	MUELLE ø 11,5x16 mm
23	**1186334**	RONDELLA SNODO	WASHER	SCHEIBE FÜR GELENK	ARANDELA ARTICULACIÓN
24	**1186346**	GUARNIZIONE OR 02043 EPDM	O-RING 02043 EPDM	DICHTUNG O-RING 02043 EPDM	JUNTA ARO "O" 02043 EPDM
25	**1449698**	TUBO VAPORE COMPLETO	STEAM PIPE COMPLETE	DAMPFROHR KOMPLETT	TUBO VAPOR COMPLETO
26	**1449699**	TUBO ACQUA COMPLETO	COMPLETE WATER PIPE	WASSERROHR KOMPLETT	TUBO AGUA COMPLETO
27	**1348703**	RUBINETTO VAPORE COMPLETO	COMPLETE STEAM TAP	DAMPFROHR KOMPLETT	GRIFO VAPOR COMPLETO
29	**1348705**	ANELLO D'ARRESTO E-8	CIRCLIP E- 8	SEEGER RING E-8	ARO SEEGER E-8
32	**1186680**	TENUTA CONICA PTFE ø 14,5x9x8 mm	CONICAL PTFE SEAL ø 14.5x9x8 mm	KEGELDICHTUNG AUS PTFE ø 14,5x9x8 mm	JUNTA CÓNICA DE PTFE ø 14,5x9x8 mm
34	**1348707**	RUBINETTO VAPORE COMPLETO	COMPLETE STEAM TAP	DAMPFROHR KOMPLETT	GRIFO VAPOR COMPLETO
35	**1186236**	GUARNIZIONE OR 03043 VITON	O-RING 03043 VITON	OR-DICHTUNG 03043 VITON	JUNTA ARO "O" 03043 VITON

RUBINETTO ACQUA-VAPORE G10
G10 WATER/STEAM TAP
WASSER/DAMPFHAHN G10
GRIFO AGUA-VAPOR G10

GR1401

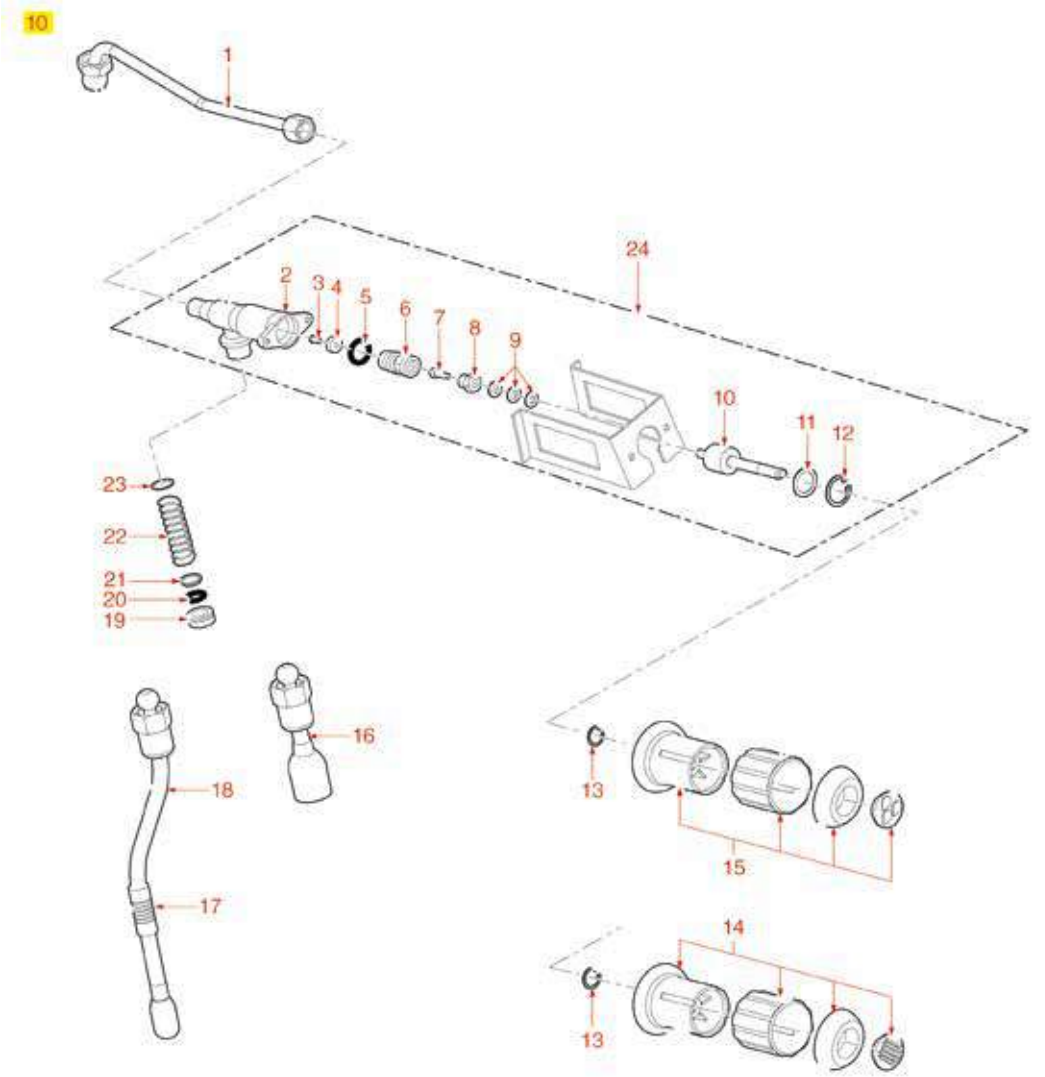

–	100	0,20L 2 cups	200	0,10L 1 cup	300	0,25L 2 cups	400
–	101	0,30L 3 cups	201	–	301	0,35L 3 cups	401
–	102	0,45L 4 cups	202	0,35L 3 cups	302	0,50L 4 cups	402
0,60L 6 cups	103	0,60L 6 cups	203	0,60L 6 cups	303	0,75L 6 cups	403
0,70L 9 cups	104	0,70L 9 cups	204	1,00L 10 cups	304	1,00L 10 cups	404
1,10L 12 cups	105	1,10L 12 cups	205	1,50L 12 cups	305	1,50L 12 cups	405
–	106	–	206	–	306	–	406

Posizioni senza cod. LF: a richiesta
Positions without LF Code No.: upon request
Abbildungen ohne LF Bestell-Nr.: auf Anfrage
Posiciones sin cód. LF: previa petición

GRIMAC

P.	Cod.	Descrizione	Description	Beschreibung	Descripción
4	**1186342**	GUARNIZIONE PIANA EPDM ø 11x3x4 mm	FLAT GASKET ø 11x3x4 mm EPDM	DICHTUNG EPDM ø 11x3x4 mm	JUNTA PLANA EPDM ø 11x3x4 mm
7	**1184006**	VITE A TESTA CILINDRICA BASSA M4x12	LOW CYLINDER HEAD SCREW M4x12	ZYLINDERKOPFSCHRAUBE NIEDRIG M4x12	TORNILLO CABEZA DE CILINDRO BAJA M4x12
9	**3528010**	RONDELLA PIANA M6	FLAT WASHER M6	SCHEIBE M6	ARANDELA LLANA M6
11	**1186299**	RONDELLA ø 22x16x1 mm	WASHER ø 21x16x1 mm	SCHEIBE ø 22x16x1 mm	ARANDELA ø 22x16x1 mm
12	**1348029**	ANELLO D'ARRESTO J-22	CIRCLIPS J-22	SEEGERRING J-22	ARO DE CIERRE J-22
13	**1348705**	ANELLO D'ARRESTO E-8	CIRCLIP E- 8	SEEGER RING E-8	ARO SEEGER E-8
14	**1241165**	MANOPOLA RUBINETTO ACQUA	WATER TAP KNOB	DREHKNOPF WASSERHAHN	MANDO GRIFO AGUA
15	**1241164**	MANOPOLA RUBINETTO VAPORE	KNOB FOR STEAM TAP	DREHKNOPF DAMPFHAHN	MANDO GRIFO VAPOR
16	**1449699**	TUBO ACQUA COMPLETO	COMPLETE WATER PIPE	WASSERROHR KOMPLETT	TUBO AGUA COMPLETO
17	**1187501**	GOMMINO ANTISCOTTATURA TUBI ø 8 mm	BURN PREVENTING PIPE HANDGRIP ø 8 mm	SCHUTZHANDGRIFF FÜR RÖHRE ø 8 mm	EMPUÑADURA ANTIQUEMADURA TUBOS ø 8 mm
18	**1449698**	TUBO VAPORE COMPLETO	STEAM PIPE COMPLETE	DAMPFROHR KOMPLETT	TUBO VAPOR COMPLETO
19	**1186680**	TENUTA CONICA PTFE ø 14,5x9x8 mm	CONICAL PTFE SEAL ø 14.5x9x8 mm	KEGELDICHTUNG AUS PTFE ø 14,5x9x8 mm	JUNTA CÓNICA DE PTFE ø 14,5x9x8 mm
20	**1186346**	GUARNIZIONE OR 02043 EPDM	O-RING 02043 EPDM	DICHTUNG O-RING 02043 EPDM	JUNTA ARO "O" 02043 EPDM
21	**1186288**	RIDUZIONE RUBINETTO ACQUA	WATER TAP FITTING	REDUZIERSTÜCK FÜR WASSERVENTIL	REDUCCIÓN GRIFO AGUA
22	**1250203**	MOLLA ø 11x30 mm	SPRING ø 11x30 mm	FEDER ø 11x30 mm	MUELLE ø 11x30 mm
23	**1186201**	GUARNIZIONE PIANA PTFE ø 21x16,8x2 mm	GASKET FLAT PTFE ø 21x16.8x2 mm	FLACHDICHTUNG PTFE ø 21x16,8x2 mm	JUNTA PLANA PTFE ø 21x16,8x2 mm
24	**1348122**	RUBINETTO ACQUA/VAPORE	WATER/STEAM TAP	WASSER-/DAMPFHAHN	GRIFO AGUA/VAPOR
50	**1394553**	TERMOMETRO ANALOGICO ø 25 mm	ANALOGICAL THERMOMETER ø 25 mm	ANALOGTHERMOMETER ø 25 mm	TERMÓMETRO ANALÓGICO ø 25 mm
51	**1394554**	TERMOMETRO ANALOGICO ø 45 mm	ANALOG THERMOMETER ø 45 mm	ANALOGTHERMOMETER ø 45 mm	TERMÓMETRO ANALÓGICO ø 45 mm
103	**1024051**	CAFFETTIERA A SERVIRE PRATIKA 0,60 L	SERVING COFFEE POT PRATIKA 0.60 L	SERVIERKANNE PRATIKA 0,60 L	JARRITA PARA CAFÉ PRATIKA 0,60 L
104	**1024052**	CAFFETTIERA A SERVIRE PRATIKA 0,70 L	SERVING COFFEE POT PRATIKA 0.70 L	SERVIERKANNE PRATIKA 0,70 L	JARRITA PARA CAFÉ PRATIKA 0,70 L
105	**1024053**	CAFFETTIERA A SERVIRE PRATIKA 1,10 L	SERVING COFFEE POT PRATIKA 1.10 L	SERVIERKANNE PRATIKA 1,10 L	JARRITA PARA CAFÉ PRATIKA 1,10 L
200	**1024001**	LATTIERA PRATIKA 0,20 L	MILK PITCHER PRATIKA 0.20 L	MILCHKÄNNCHEN PRATIKA 0,20 L	JARRA LECHERA PRATIKA 0,20 L
201	**1024002**	LATTIERA PRATIKA 0,30 L	MILK PITCHER PRATIKA 0.30 L	MILCHKÄNNCHEN PRATIKA 0,30 L	JARRA LECHERA PRATIKA 0,30 L
202	**1024003**	LATTIERA PRATIKA 0,45 L	MILK PITCHER PRATIKA 0.45 L	MILCHKÄNNCHEN PRATIKA 0,45 L	JARRA LECHERA PRATIKA 0,45 L
203	**1024004**	LATTIERA PRATIKA 0,60 L	MILK PITCHER PRATIKA 0.60 L	MILCHKÄNNCHEN PRATIKA 0,60 L	JARRA LECHERA PRATIKA 0,60 L
204	**1024005**	LATTIERA PRATIKA 0,70 L	MILK PITCHER PRATIKA 0.70 L	MILCHKÄNNCHEN PRATIKA 0,70 L	JARRA LECHERA PRATIKA 0,70 L
205	**1024006**	LATTIERA PRATIKA 1,10 L	MILK PITCHER PRATIKA 1.10 L	MILCHKÄNNCHEN PRATIKA 1,10 L	JARRA LECHERA PRATIKA 1,10 L
300	**1224900**	LATTIERA 0,10 L	MILK PITCHER 0.10L	MILCHKÄNNCHEN 0,10 L	JARRA LECHERA 0,10 L
302	**1224901**	LATTIERA 0,35 L	MILK JUG 0.35 L	MILCHKÄNNCHEN 0,35 l	JARRA LECHERA 0,35 l
303	**1224902**	LATTIERA 0,60 L	MILK JUG 0.60 L	MILCHKÄNNCHEN 0,60 l	JARRA LECHERA 0,60 l
304	**1224903**	LATTIERA 1 L	MILK JUG 1 L	MILCHKÄNNCHEN 1 l	JARRA LECHERA 1 l
305	**1224904**	LATTIERA 1,5 L	MILK JUG 1.5 L	MILCHKÄNNCHEN 1,5 l	JARRA LECHERA 1,5 l
400	**1224014**	LATTIERA EUROPA CON BECCUCCIO 0,25 L	MILK PITCHER EUROPA WITH SPOUT 0.25 L	MILCHKÄNNCHEN EUROPA MIT AUSLAUF 0,25 L	JARRA LECHERA EUROPA CON SALIDA 0,25L
401	**1224015**	LATTIERA EUROPA CON BECCUCCIO 0,35 L	MILK PITCHER EUROPA WITH SPOUT 0.35 L	MILCHKÄNNCHEN EUROPA MIT AUSLAUF 0,35 L	JARRA LECHERA EUROPA CON SALIDA 0,35L
402	**1224010**	LATTIERA EUROPA CON BECCUCCIO 0,50 L	MILK PITCHER EUROPA WITH SPOUT 0.50 L	MILCHKÄNNCHEN EUROPA MIT AUSLAUF 0,50 L	JARRA LECHERA EUROPA CON SALIDA 0,50 L
403	**1224011**	LATTIERA EUROPA CON BECCUCCIO 0,75 L	MILK PITCHER EUROPA WITH SPOUT 0.75 L	MILCHKÄNNCHEN EUROPA MIT AUSLAUF 0,75 L	JARRA LECHERA EUROPA CON SALIDA 0,75 L
404	**1224012**	LATTIERA EUROPA CON BECCUCCIO 1 L	MILK PITCHER EUROPA WITH SPOUT 1 L	MILCHKÄNNCHEN EUROPA MIT AUSLAUF 1 L	JARRA LECHERA EUROPA CON SALIDA 1 L
405	**1224013**	LATTIERA EUROPA CON BECCUCCIO 1,5 L	MILK PITCHER EUROPA WITH SPOUT 1.5 L	MILCHKÄNNCHEN EUROPA MIT AUSLAUF 1,5 L	JARRA LECHERA EUROPA CON SALIDA 1,5 L

RUBINETTO ACQUA-VAPORE G11
G11 WATER/STEAM TAP
WASSER/DAMPFHAHN G11
GRIFO AGUA-VAPOR G11

GR1501

0÷100°C	0÷100°C	INOX 18/10	—	100	INOX 18/10	0,20L 2 cups	200	INOX AISI 202	0,10L 1 cup	300	INOX 18/10	0,25L 2 cups	400
			—	101		0,30L 3 cups	201		—	301		0,35L 3 cups	401
			—	102		0,40L 4 cups	202		0,35L 3 cups	302		0,50L 4 cups	402
			0,60L 6 cups	103		0,60L 6 cups	203		0,60L 6 cups	303		0,75L 6 cups	403
			0,70L 9 cups	104		0,70L 9 cups	204		1,00L 10 cups	304		1,00L 10 cups	404
			1,10L 12 cups	105		1,10L 12 cups	205		1,50L 12 cups	305		1,50L 12 cups	405
50	51		—	106		—	206		—	306		—	406

Posizioni senza cod. LF: a richiesta
Positions without LF Code No.: upon request
Abbildungen ohne LF Bestell-Nr.: auf Anfrage
Posiciones sin cód. LF: previa petición

GRIMAC

P.	Cod.	Descrizione	Description	Beschreibung	Descripción
3	**1186311**	GUARNIZIONE PIANA NBR ø 13x4x4 mm	NBR FLAT GASKET ø 13x4x4 mm	FLACHDICHTUNG NBR ø 13x4x4 mm	JUNTA PLANA NBR ø 13x4x4 mm
9	**1241333**	MANOPOLA RUBINETTO VAPORE	STEAM TAP KNOB	DREHKNOPF FÜR DAMPFHAHN	MANDO GRIFO VAPOR
10	**1186591**	GUARNIZIONE OR 0128 VITON	O-RING 0128 VITON	DICHTUNG O-RING 0128 VITON	JUNTA ARO "O" 0128 VITON
11	**1348211**	RUBINETTO VAPORE	STEAM TAP	DAMPFVENTIL	GRIFO VAPOR
12	**1186201**	GUARNIZIONE PIANA PTFE ø 21x16,8x2 mm	GASKET FLAT PTFE ø 21x16.8x2 mm	FLACHDICHTUNG PTFE ø 21x16,8x2 mm	JUNTA PLANA PTFE ø 21x16,8x2 mm
14	**1186670**	BUSSOLA SNODO TUBO VAPORE 12x5 mm	STEAM PIPE ARTICULATION BUSHING ø 12x5mm	GELENKBUCHSE FÜR DAMPFROHR 12x5 mm	COJINETE TUBO VAPOR ø 12x5 mm
15	**3060608**	GUARNIZIONE OR 03050 EPDM	O-RING 03050 EPDM	O-RING-DICHTUNG 03050 EPDM	JUNTA ARO "O" 03050 EPDM
16	**1349521**	RACCORDO ø 3/8" SNODO TUBO	PIPE ARTICULATION FITTING ø 3/8"	ANSCHLUSS ø 3/8" FÜR ROHRGELENK	RACOR ø 3/8" ARTICULACIÓN TUBO
17	**1449393**	TUBO VAPORE COMPLETO	STEAM PIPE COMPLETE	DAMPFROHR KOMPLETT	TUBO VAPOR COMPLETO
18	**1449394**	SPRUZZATORE VAPORE M10x1 4 FORI	STEAM NOZZLE M10x1 4 HOLES	DAMPFSPRITZDÜSE M10x1 4 LÖCHER	BOQUILLA VAPOR 10x1 4 AGUJEROS
19	**1187501**	GOMMINO ANTISCOTTATURA TUBI ø 8 mm	BURN PREVENTING PIPE HANDGRIP ø 8 mm	SCHUTZHANDGRIFF FÜR RÖHRE ø 8 mm	EMPUÑADURA ANTIQUEMADURA TUBOS ø 8 mm
20	**1349111**	RACCORDO ø 1/8"M-1/4"M	FITTING ø 1/8"M 1/4"M	ANSCHLUSS ø 1/8"AUßENGEW. 1/4"AUßENGEW.	RACOR ø 1/8"M 1/4"M
21	**1120460**	ELETTROVALVOLA LUCIFER 2 VIE 240V 50Hz	2-WAY SOLENOID VALVE LUCIFER 240V 50Hz	2-WEGE MAGNETVENTIL LUCIFER 240V 50Hz	ELECTROVÁLVULA LUCIFER 2 VÍAS 240V 50Hz
22	**1349102**	RACCORDO ø 1/4"M-1/4"M	FITTING ø 1/4"M-1/4"M	ANSCHLUSS ø 1/4"AUßENGEW. 1/4"AUßENGEW.	RACOR ø 1/4"M-1/4"M
24	**1349112**	RACCORDO ø 1/4"M-3/8"M	FITTING ø 1/4"M-3/8"M	ANSCHLUSS ø 1/4"AUßENGEW. 3/8"AUßENGEW.	RACOR ø 1/4"M-3/8"M
25	**1186620**	GUARNIZIONE PIANA RAME ø 22x17x1,5 mm	COPPER FLAT GASKET ø 22x17x1.5 mm	FLACHDICHTUNG AUS KUPFER ø 22x17x1,5 mm	JUNTA PLANA COBRE ø 22x17x1,5 mm
28	**1250151**	MOLLA ø 12x15 mm PER TUBO VAPORE	SPRING ø 12x15 mm FOR STEAM PIPE	FEDER ø 12x15 mm FÜR DAMPFROHR	MUELLE ø 12x15 mm PARA TUBO VAPOR
30	**1348213**	BUSSOLA TUBO VAPORE	STEAM PIPE BUSHING	BUCHSE FÜR DAMPFROHR	COJINETE TUBO VAPOR
31	**1186318**	GUARNIZIONE OR 03043 EPDM	O-RING 03043 EPDM	O-RING-DICHTUNG 03043 EPDM	JUNTA ARO 03043 EPDM
34	**1186556**	GUARNIZIONE OR R6 EPDM	O-RING R6 EPDM	OR-DICHTUNG R6 EPDM	JUNTA ARO "O" R6 EPDM
35	**1449332**	SPRUZZATORE ACQUA	WATER PIPE NOZZLE	WASSERSPRITZDÜSE	BOQUILLA AGUA
36	**1449012**	TUBO ACQUA COMPLETO	COMPLETE WATER PIPE	WASSERROHR KOMPLETT	TUBO AGUA COMPLETO
50	**1394553**	TERMOMETRO ANALOGICO ø 25 mm	ANALOGICAL THERMOMETER ø 25 mm	ANALOGTHERMOMETER ø 25 mm	TERMÓMETRO ANALÓGICO ø 25 mm
51	**1394554**	TERMOMETRO ANALOGICO ø 45 mm	ANALOG THERMOMETER ø 45 mm	ANALOGTHERMOMETER ø 45 mm	TERMÓMETRO ANALÓGICO ø 45 mm
103	**1024051**	CAFFETTIERA A SERVIRE PRATIKA 0,60 L	SERVING COFFEE POT PRATIKA 0.60 L	SERVIERKANNE PRATIKA 0,60 L	JARRITA PARA CAFÉ PRATIKA 0,60 L
104	**1024052**	CAFFETTIERA A SERVIRE PRATIKA 0,70 L	SERVING COFFEE POT PRATIKA 0.70 L	SERVIERKANNE PRATIKA 0,70 L	JARRITA PARA CAFÉ PRATIKA 0,70 L
105	**1024053**	CAFFETTIERA A SERVIRE PRATIKA 1,10 L	SERVING COFFEE POT PRATIKA 1.10 L	SERVIERKANNE PRATIKA 1,10 L	JARRITA PARA CAFÉ PRATIKA 1,10 L
200	**1024001**	LATTIERA PRATIKA 0,20 L	MILK PITCHER PRATIKA 0.20 L	MILCHKÄNNCHEN PRATIKA 0,20 L	JARRA LECHERA PRATIKA 0,20 L
201	**1024002**	LATTIERA PRATIKA 0,30 L	MILK PITCHER PRATIKA 0.30 L	MILCHKÄNNCHEN PRATIKA 0,30 L	JARRA LECHERA PRATIKA 0,30 L
202	**1024003**	LATTIERA PRATIKA 0,45 L	MILK PITCHER PRATIKA 0.45 L	MILCHKÄNNCHEN PRATIKA 0,45 L	JARRA LECHERA PRATIKA 0,45 L
203	**1024004**	LATTIERA PRATIKA 0,60 L	MILK PITCHER PRATIKA 0.60 L	MILCHKÄNNCHEN PRATIKA 0,60 L	JARRA LECHERA PRATIKA 0,60 L
204	**1024005**	LATTIERA PRATIKA 0,70 L	MILK PITCHER PRATIKA 0.70 L	MILCHKÄNNCHEN PRATIKA 0,70 L	JARRA LECHERA PRATIKA 0,70 L
205	**1024006**	LATTIERA PRATIKA 1,10 L	MILK PITCHER PRATIKA 1.10 L	MILCHKÄNNCHEN PRATIKA 1,10 L	JARRA LECHERA PRATIKA 1,10 L
300	**1224900**	LATTIERA 0,10 L	MILK PITCHER 0.10L	MILCHKÄNNCHEN 0,10 L	JARRA LECHERA 0,10 L
302	**1224901**	LATTIERA 0,35 L	MILK JUG 0.35 L	MILCHKÄNNCHEN 0,35 l	JARRA LECHERA 0,35 l
303	**1224902**	LATTIERA 0,60 L	MILK JUG 0.60 L	MILCHKÄNNCHEN 0,60 l	JARRA LECHERA 0,60 l
304	**1224903**	LATTIERA 1 L	MILK JUG 1 L	MILCHKÄNNCHEN 1 l	JARRA LECHERA 1 l
305	**1224904**	LATTIERA 1,5 L	MILK JUG 1.5 L	MILCHKÄNNCHEN 1,5 l	JARRA LECHERA 1,5 l
400	**1224014**	LATTIERA EUROPA CON BECCUCCIO 0,25 L	MILK PITCHER EUROPA WITH SPOUT 0.25 L	MILCHKÄNNCHEN EUROPA MIT AUSLAUF 0,25 L	JARRA LECHERA EUROPA CON SALIDA 0,25L
401	**1224015**	LATTIERA EUROPA CON BECCUCCIO 0,35 L	MILK PITCHER EUROPA WITH SPOUT 0.35 L	MILCHKÄNNCHEN EUROPA MIT AUSLAUF 0,35 L	JARRA LECHERA EUROPA CON SALIDA 0,35L
402	**1224010**	LATTIERA EUROPA CON BECCUCCIO 0,50 L	MILK PITCHER EUROPA WITH SPOUT 0.50 L	MILCHKÄNNCHEN EUROPA MIT AUSLAUF 0,50 L	JARRA LECHERA EUROPA CON SALIDA 0,50 L
403	**1224011**	LATTIERA EUROPA CON BECCUCCIO 0,75 L	MILK PITCHER EUROPA WITH SPOUT 0.75 L	MILCHKÄNNCHEN EUROPA MIT AUSLAUF 0,75 L	JARRA LECHERA EUROPA CON SALIDA 0,75 L
404	**1224012**	LATTIERA EUROPA CON BECCUCCIO 1 L	MILK PITCHER EUROPA WITH SPOUT 1 L	MILCHKÄNNCHEN EUROPA MIT AUSLAUF 1 L	JARRA LECHERA EUROPA CON SALIDA 1 L
405	**1224013**	LATTIERA EUROPA CON BECCUCCIO 1,5 L	MILK PITCHER EUROPA WITH SPOUT 1.5 L	MILCHKÄNNCHEN EUROPA MIT AUSLAUF 1,5 L	JARRA LECHERA EUROPA CON SALIDA 1,5 L

RUBINETTO CARICO ACQUA MIA
MIA WATER INLET TAP
WASSEREINLAUFHAHN MIA
GRIFO CARGA AGUA MIA

GR2001

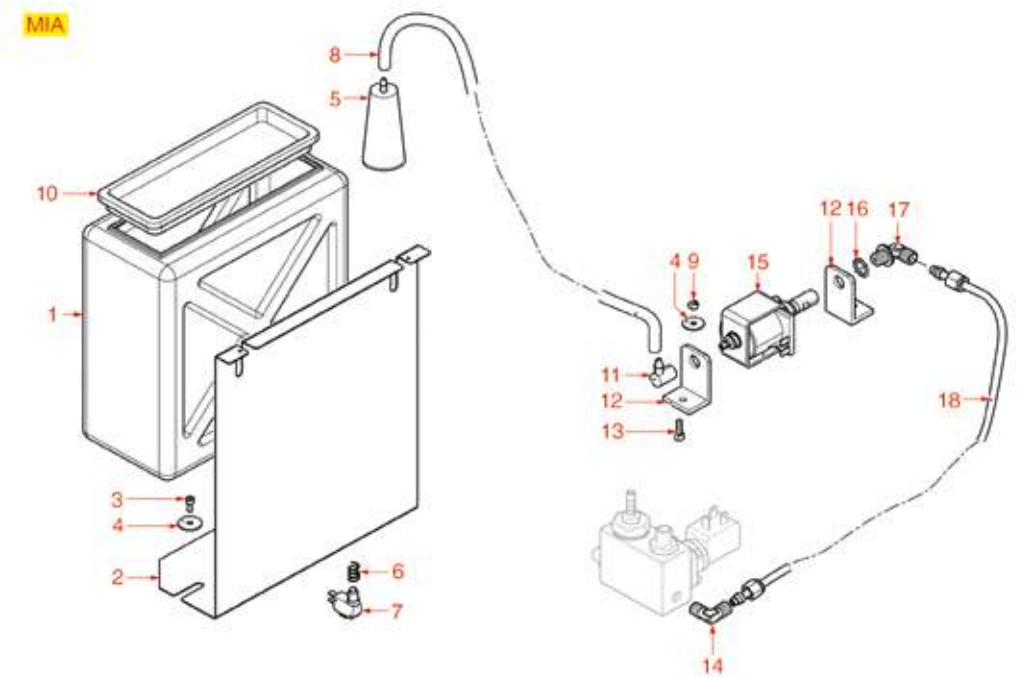

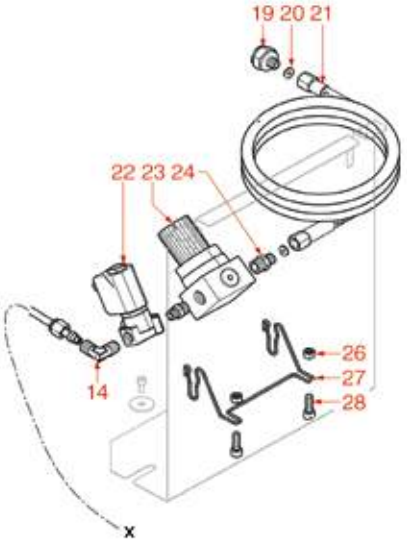

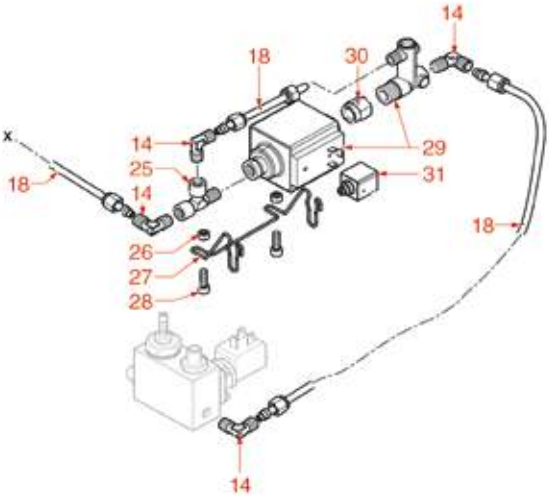

Posizioni senza cod. LF: a richiesta
Positions without LF Code No.: upon request
Abbildungen ohne LF Bestell-Nr.: auf Anfrage
Posiciones sin cód. LF: previa petición

P.	Cod.	Descrizione	Description	Beschreibung	Descripción
3	**1455034**	VITE A TESTA CILINDRICA M4x10	CYLINDER HEAD SCREW M4x10	ZYLINDERKOPFSCHRAUBE M4x10	TORNILLO CABEZA CILÍND. M4x10
5	**3010303**	ADDOLCITORE PER OCS NICAL 125	WATER SOFTENER FOR OCS NICAL 125	WASSERENTHÄRTER FÜR OCS NICAL 125	DEPURADOR PARA OCS NICAL 125
8	**1449681**	TUBO SILICONE ø 4x7 SHORE 60 - 5 mt	SILICONE HOSE ø 4x7 SHORE 60 - 5 m	SILIKONSCHAUCH ø 4x7 SHORE 60 - 5 m	TUBO SILICONA ø 4x7 SHORE 60 - 5 m
11	**1349651**	RACCORDO A PIPETTA A 90°	PIPETTE FITTING 90°	WINKELANSCHLUSS 90°	RACOR PIPA 90°
12	**1331023**	ANTIVIBRANTE A SQUADRA EX-EP-EK-EA	SQUARE DAMPER EX-EP-EK-EA	SCHWINGUNGSDÄMPF. GEWINKELT EX-EP-EK-EA	ANTIVIBRADOR ESCUADRA EX-EP-EK-EA
14	**1349250**	RACCORDO A "L" ø 1/8"M-1/8"M ø 6 mm	"L"COUPLING 1/8"M-1/8"M ø 6 mm	ANSCHLUSS L-FÖRMIG ø 1/8"M-1/8"M ø 6 mm	RACOR EN "L" ø 1/8"M-1/8"M ø 6 mm
15	**1122601**	POMPA VIBRAZIONE EX5 41W 120V 60Hz	VIBRATORY PUMP EX5 41W 120V 60Hz	VIBRATIONSPUMPE EX5 41W 120V 60Hz	BOMBA VIBRACIÓN EX5 41W 120V 60Hz
15	**1122735**	POMPA VIBRAZIONE EX5 48W 230V 50Hz	VIBRATORY PUMP EX5 48W 230V 50Hz	VIBRATIONSPUMPE EX5 48W 230V 50Hz	BOMBA VIBRACIÓN EX5 48W 230V 50Hz
16	**1186411**	GUARNIZIONE OR 02031 EPDM	O-RING 02031 EPDM	DICHTUNG O-RING 02031 EPDM	JUNTA ARO "O" 02031 EPDM
17	**1349251**	RACCORDO A "L" ø 1/8"M-1/8"M COMPLETO	"L"COUPLING ø 1/8"M-1/8"M COMPLETE	ANSCHLUSS L-FÖRMIG ø 1/8"M-1/8"M KOMPLET	RACOR A "L" ø 1/8"M-1/8"M COMPLETO
18	**1449502**	TUBO PTFE ø 4x6 mm - 10 mt	PTFE PIPE ø 4x6 mm - 10 m	PTFE-ROHR ø 4x6 mm - 10 mt	TUBO PTFE ø 4x6 mm - 10 m
20	**1186042**	GUARNIZIONE PIANA ESENTE ø 9x5x1 mm	ASBESTOS FREE FLAT GASKET ø 9x5x1 mm	FLACHDICHTUNG ASBESTFREI ø 9x5x1 mm	JUNTA PLANA SIN AMIANTO ø 9x5x1 mm
21	**1449707**	TUBO FLEX ø 1/8" Fc x Fc 1500 mm	FLEX HOSE ø 1/8" Fc x Fc 1500 mm	FLEX-SCHLAUCH ø 1/8" Fc x Fc 1500 mm	TUBO FLEX ø 1/8" Fc x Fc 1500 mm
22	**1120501**	ELETTROVALVOLA M&M 2 VIE 230/240V 50Hz	2-WAY SOLENOID VALVE M&M 230/240V 50Hz	MAGNETVENTIL M&M 2-WEGE 230/240V 50Hz	ELECTROVÁLVULA M&M 2VÍAS 230/240V 50Hz
26	**3528213**	DADO ESAGONALE MEDIO M5	HEXAGONAL NUT MID M5	SCHRAUBENMUTTER MED. M5	TUERCA HEXAGONAL MEDIUM M5
28	**5014713**	VITE A TESTA CILINDRICA M5x16	CYLINDER HEAD SCREW M5x16	ZYLINDERKOPFSCHRAUBE M5x16	TORNILLO CABEZA CILÍND. M5x16
29	**1331015**	POMPA VIBRAZIONE FLUID-O-TECH 70W 240V	VIBRATORY PUMP FLUID-O-TECH 70W 240V	VIBRATIONSPUMPE FLUID-O-TECH 70W 240V	BOMBA VIBRACIÓN FLUID-O-TECH 70W 240V
29	**1122607**	POMPA VIBRAZIONE FLUID-O-TECH 70W 110V	VIBRATORY PUMP FLUID-O-TECH 70W 110V	VIBRATIONSPUMPE FLUID-O-TECH 70W 110V	BOMBA VIBRACIÓN FLUID-O-TECH 70W 110V

RUBINETTO CARICO ACQUA ZOLAI-ZOLAII
ZOLAI-ZOLAII WATER INLET TAP
WASSEREINLAUFHAHN ZOLAI-ZOLAII
GRIFO CARGA AGUA ZOLAI-ZOLAII

GR2101

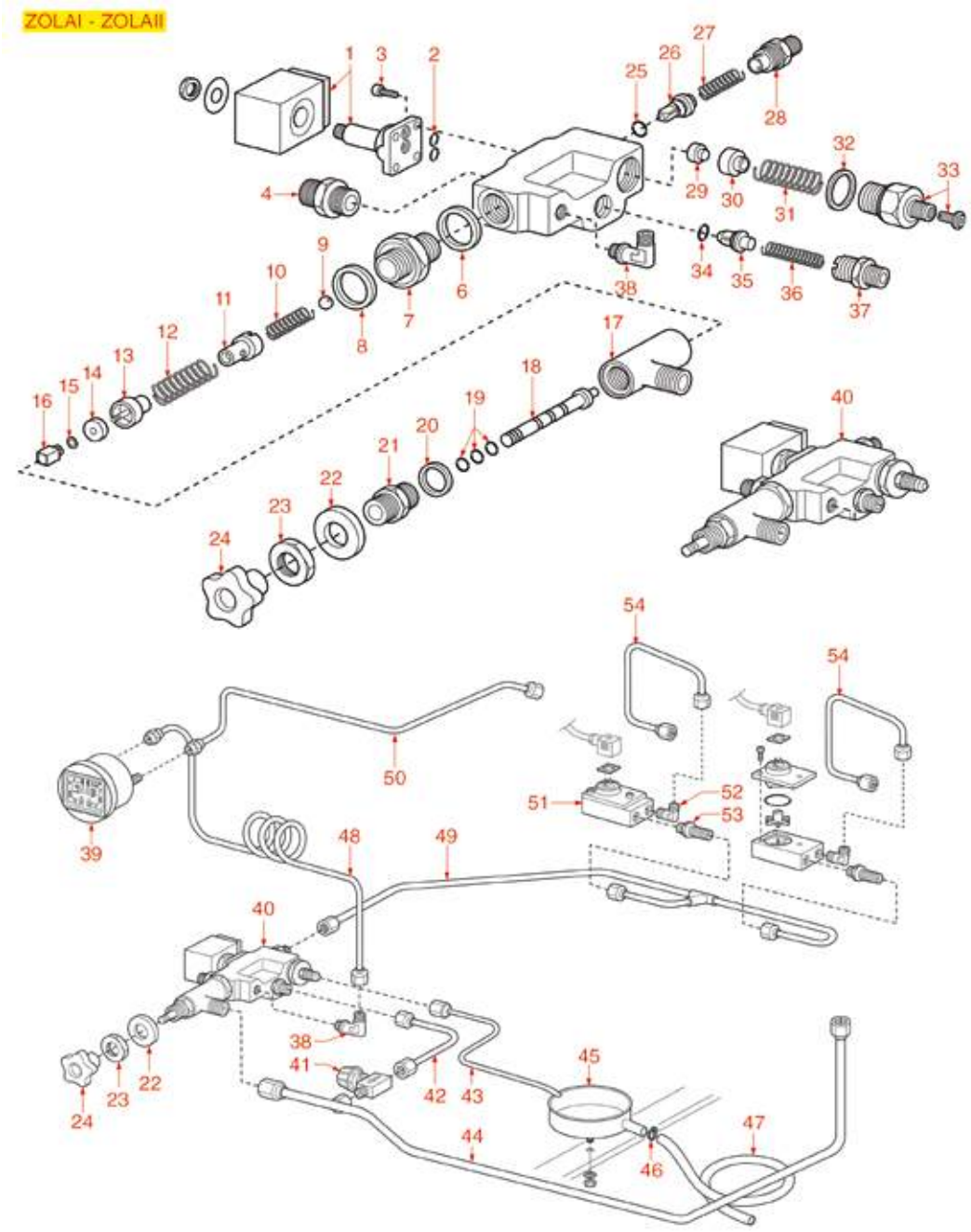

Posizioni senza cod. LF: a richiesta
Positions without LF Code No.: upon request
Abbildungen ohne LF Bestell-Nr.: auf Anfrage
Posiciones sin cód. LF: previa petición

GRIMAC

P.	Cod.	Descrizione	Description	Beschreibung	Descripción
1	**1120352**	ELETTROVALVOLA PARKER 2 VIE 230V 50/60Hz	2-WAY SOLENOID VALVE PARKER 230V 50/60Hz	2-WEGE MAGNETVENTIL PARKER 230V 50/60Hz	ELECTROVÁLV. PARKER 2 VÍAS 230V 50/60Hz
2	**1186611**	GUARNIZIONE OR 02025 SILICONE ROSSO	O-RING 02025 RED SILICONE	DICHTUNG O-RING 02025 SILIKON ROT	JUNTA ARO "O" 02025 SILICONA ROJA
2	**1186612**	GUARNIZIONE OR 02025 VITON	O-RING 02025 VITON	DICHTUNG O-RING 02025 VITON	JUNTA ARO OR 02025 VITON VERDE
3	**1455034**	VITE A TESTA CILINDRICA M4x10	CYLINDER HEAD SCREW M4x10	ZYLINDERKOPFSCHRAUBE M4x10	TORNILLO CABEZA CILÍND. M4x10
9	**1323003**	SFERA INOX ø 8 mm	STAINLESS STEEL BALL ø 8 mm	KUGEL AUS EDELSTAHL ø 8 mm	ESFERA INOX ø 8 mm
12	**1250536**	MOLLA ø 13x42 mm	SPRING ø 13x42 mm	FEDER ø 13x42 mm	MUELLE ø 13x42 mm
13	**1186309**	BOCCOLA PORTAGUARNIZIONE	GASKET HOLDER BUSHING	BUCHSE DICHTUNGSTRÄGER	CASQUILLO SOPORTE JUNTA
14	**1186311**	GUARNIZIONE PIANA NBR ø 13x4x4 mm	NBR FLAT GASKET ø 13x4x4 mm	FLACHDICHTUNG NBR ø 13x4x4 mm	JUNTA PLANA NBR ø 13x4x4 mm
16	**1324303**	PERNO QUADRO 10,1 mm 6x6 mm M3	SQUARE PIN 10.1 mm 6x6 mm M3	QUADRATISCHER STIFT 10,1 mm 6x6 mm M3	PERNO CUADRADO 10,1 mm 6x6 mm M3
18	**1324302**	ASTA CARICO ACQUA	SPINDLE FOR WATER INLET	STANGE FÜR WASSEREINLAUF	EJE GRIFO CARGA
19	**3243009**	GUARNIZIONE OR 0106 EPDM	O-RING GASKET 0106 EPDM	DICHTUNG O-RING 0106 EPDM	JUNTA ARO "O" 0106 EPDM
20	**1186314**	GUARNIZIONE PIANA PTFE ø 22x17x2 mm	PTFE FLAT GASKET ø 22x17x2 mm	FLACHDICHTUNG AUS PTFE ø 22x17x2 mm	JUNTA PLANA PTFE ø 22x17x2 mm
24	**1241603**	MANOPOLA RUBINETTO CARICO ACQUA	WATER INLET TAP KNOB	DREHKNOPF FÜR WASSEREINLAUFHAHN	MANDO GRIFO CARGA AGUA
26	**1523201**	VALVOLA DI NON RITORNO TRIANGOLARE	TRIANGULAR NON-RETURN VALVE	RÜCKSCHLAGVENTIL DREIECKIG	VÁLVULA DE RETENCIÓN TRIANGULAR
29	**1186129**	GUARNIZIONE PIANA NBR ø 15/6x10 mm	GASKET FLAT NBR ø 15/6x10 mm	FLACHDICHTUNG NBR ø 15/6x10 mm	JUNTA PLANA NBR ø 15/6x10 mm
30	**1186689**	PORTAGUARNIZIONE RUBINETTO	GASKET HOLDER FOR TAP	DICHTUNGSTRÄGER EINLAUFHAHN	PORTAJUNTA GRIFO
31	**1250656**	MOLLA ø 14,5x35 mm SCARICO	OUTLET SPRING ø 14.5x35 mm	ABUSLAUFFEDER ø 14,5x35 mm	MUELLE ø 14,5x35 mm DESAGÜE
32	**1186117**	GUARNIZIONE PIANA PTFE ø 26x21x2 mm	PTFE FLAT GASKET ø 26x21x2 mm	FLACHDICHTUNG AUS PTFE ø 26x21x2 mm	JUNTA PLANA PTFE ø 26x21x2 mm
33	**1523200**	VALVOLINA REGOLAZIONE MASSELLO	GROUP ADJUSTMENT VALVE	EINSTELLSCHRAUBE FÜR KAFFEEGRUPPE	VÁLVULA REGULACIÓN GRUPO GRIFO
34	**1186687**	GUARNIZIONE ORM 0080-20 VITON	O-RING M 0080-20 VITON	DICHTUNG O-RING 0080-20 VITON	JUNTA ARO "O" M 0080-20 VITON
35	**1523202**	VALVOLA DI NON RITORNO TRIANGOLARE	TRIANGULAR NON-RETURN VALVE	RÜCKSCHLAGVENTIL DREIECKIG	VÁLVULA DE RETENCIÓN TRIANGULAR
39	**1245411**	MANOMETRO CALDAIA-POMPA ø 63 mm	BOILER-PUMP PRESSURE GAUGE ø 63 mm	MANOMETER DURCHLAUFERH.-PUMPE ø 63 mm	MANÓMETRO CALDERA-BOMBA ø 63 mm
40	**1348706**	RUBINETTO CARICO ACQUA	WATER INLET TAP	WASSEREINLAUFHAHN	GRUPO CARGA AGUA
41	**3526699**	VALVOLA A SFERA ø 1/4"MF	BALL VALVE ø 1/4" MF	KUGELVENTIL ø 1/4" AUßEN/INNEN	VÁLVULA A ESFERA ø 1/4" MH
45	**1527504**	VASCHETTA SCARICO ø 80 mm	DRAIN TUB ø 80 mm	ABLAUFSCHALE ø 80 mm	CUBETA DESAGÜE ø 80 mm
51	**1455067**	CONTATORE VOLUMETRICO GICAR	VOLUMETRIC FLOWMETER GICAR	VOLUMENZÄHLER GICAR	CONTADOR VOLUMÉTRICO GICAR

RUBINETTO CARICO ACQUA TEN-TWENTY
TEN-TWENTY WATER INLET TAP
WASSEREINLAUFHAHN TEN-TWENTY
GRIFO CARGA AGUA TEN-TWENTY

GR2201

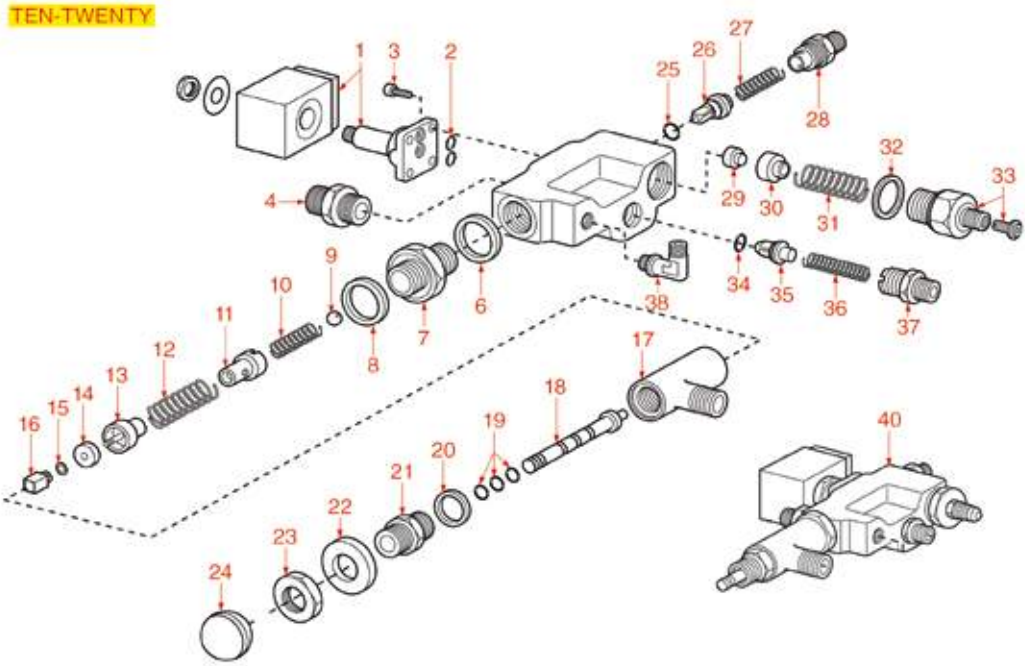

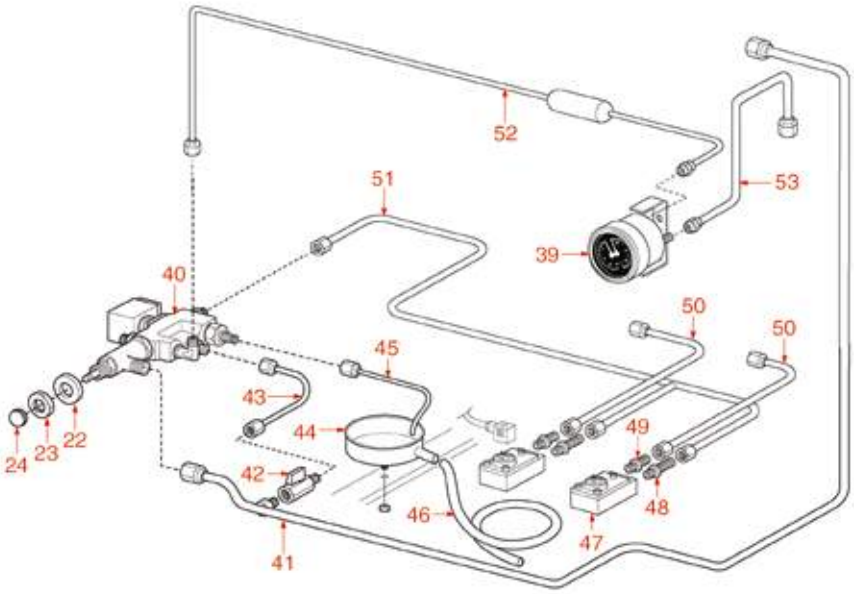

Posizioni senza cod. LF: a richiesta
Positions without LF Code No.: upon request
Abbildungen ohne LF Bestell-Nr.: auf Anfrage
Posiciones sin cód. LF: previa petición

GRIMAC

P.	Cod.	Descrizione	Description	Beschreibung	Descripción
1	**1120352**	ELETTROVALVOLA PARKER 2 VIE 230V 50/60Hz	2-WAY SOLENOID VALVE PARKER 230V 50/60Hz	2-WEGE MAGNETVENTIL PARKER 230V 50/60Hz	ELECTROVÁLV. PARKER 2 VÍAS 230V 50/60Hz
2	**1186611**	GUARNIZIONE OR 02025 SILICONE ROSSO	O-RING 02025 RED SILICONE	DICHTUNG O-RING 02025 SILIKON ROT	JUNTA ARO "O" 02025 SILICONA ROJA
2	**1186612**	GUARNIZIONE OR 02025 VITON	O-RING 02025 VITON	DICHTUNG O-RING 02025 VITON	JUNTA ARO OR 02025 VITON VERDE
3	**1455034**	VITE A TESTA CILINDRICA M4x10	CYLINDER HEAD SCREW M4x10	ZYLINDERKOPFSCHRAUBE M4x10	TORNILLO CABEZA CILÍND. M4x10
9	**1323003**	SFERA INOX ø 8 mm	STAINLESS STEEL BALL ø 8 mm	KUGEL AUS EDELSTAHL ø 8 mm	ESFERA INOX ø 8 mm
12	**1250536**	MOLLA ø 13x42 mm	SPRING ø 13x42 mm	FEDER ø 13x42 mm	MUELLE ø 13x42 mm
13	**1186309**	BOCCOLA PORTAGUARNIZIONE	GASKET HOLDER BUSHING	BUCHSE DICHTUNGSTRÄGER	CASQUILLO SOPORTE JUNTA
14	**1186311**	GUARNIZIONE PIANA NBR ø 13x4x4 mm	NBR FLAT GASKET ø 13x4x4 mm	FLACHDICHTUNG NBR ø 13x4x4 mm	JUNTA PLANA NBR ø 13x4x4 mm
16	**1324303**	PERNO QUADRO 10,1 mm 6x6 mm M3	SQUARE PIN 10.1 mm 6x6 mm M3	QUADRATISCHER STIFT 10,1 mm 6x6 mm M3	PERNO CUADRADO 10,1 mm 6x6 mm M3
18	**1324302**	ASTA CARICO ACQUA	SPINDLE FOR WATER INLET	STANGE FÜR WASSEREINLAUF	EJE GRIFO CARGA
19	**3243009**	GUARNIZIONE OR 0106 EPDM	O-RING GASKET 0106 EPDM	DICHTUNG O-RING 0106 EPDM	JUNTA ARO "O" 0106 EPDM
20	**1186314**	GUARNIZIONE PIANA PTFE ø 22x17x2 mm	PTFE FLAT GASKET ø 22x17x2 mm	FLACHDICHTUNG AUS PTFE ø 22x17x2 mm	JUNTA PLANA PTFE ø 22x17x2 mm
24	**1241605**	MANOPOLA RUBINETTO CARICO ACQUA	WATER INLET TAP KNOB	DREHKNOPF FÜR WASSEREINLAUFHAHN	MANDO GRIFO CARGA AGUA
26	**1523201**	VALVOLA DI NON RITORNO TRIANGOLARE	TRIANGULAR NON-RETURN VALVE	RÜCKSCHLAGVENTIL DREIECKIG	VÁLVULA DE RETENCIÓN TRIANGULAR
29	**1186129**	GUARNIZIONE PIANA NBR ø 15/6x10 mm	GASKET FLAT NBR ø 15/6x10 mm	FLACHDICHTUNG NBR ø 15/6x10 mm	JUNTA PLANA NBR ø 15/6x10 mm
30	**1186689**	PORTAGUARNIZIONE RUBINETTO	GASKET HOLDER FOR TAP	DICHTUNGSTRÄGER EINLAUFHAHN	PORTAJUNTA GRIFO
31	**1250656**	MOLLA ø 14,5x35 mm SCARICO	OUTLET SPRING ø 14.5x35 mm	ABUSLAUFFEDER ø 14,5x35 mm	MUELLE ø 14,5x35 mm DESAGÜE
32	**1186117**	GUARNIZIONE PIANA PTFE ø 26x21x2 mm	PTFE FLAT GASKET ø 26x21x2 mm	FLACHDICHTUNG AUS PTFE ø 26x21x2 mm	JUNTA PLANA PTFE ø 26x21x2 mm
33	**1523200**	VALVOLINA REGOLAZIONE MASSELLO	GROUP ADJUSTMENT VALVE	EINSTELLSCHRAUBE FÜR KAFFEEGRUPPE	VÁLVULA REGULACIÓN GRUPO GRIFO
34	**1186687**	GUARNIZIONE ORM 0080-20 VITON	O-RING M 0080-20 VITON	DICHTUNG O-RING 0080-20 VITON	JUNTA ARO "O" M 0080-20 VITON
35	**1523202**	VALVOLA DI NON RITORNO TRIANGOLARE	TRIANGULAR NON-RETURN VALVE	RÜCKSCHLAGVENTIL DREIECKIG	VÁLVULA DE RETENCIÓN TRIANGULAR
39	**1245200**	MANOMETRO CALDAIA-POMPA ø 60 mm	BOILER-PUMP PRESSURE GAUGE ø 60 mm	MANOMETERF.DURCHLAUFERH.-PUMPEø60mm	MANÓMETRO CALDERA BOMBA ø 60 mm
40	**1348706**	RUBINETTO CARICO ACQUA	WATER INLET TAP	WASSEREINLAUFHAHN	GRUPO CARGA AGUA
42	**3526699**	VALVOLA A SFERA ø 1/4"MF	BALL VALVE ø 1/4" MF	KUGELVENTIL ø 1/4" AUßEN/INNEN	VÁLVULA A ESFERA ø 1/4" MH
47	**1455067**	CONTATORE VOLUMETRICO GICAR	VOLUMETRIC FLOWMETER GICAR	VOLUMENZÄHLER GICAR	CONTADOR VOLUMÉTRICO GICAR
48	**1349705**	RACCORDO ø 3/8"M-3/8"M PROLUNGA CARICO	COUPLING ø 3/8"M-3/8"M LOAD EXTENSION	ANSCHLUSS ø 3/8"M-3/8"M EINLAUFVERLÄNGER	RACOR ø 3/8"M-3/8"M PROLONGACIÓN CARGA

RUBINETTO CARICO ACQUA ECLISSE
ECLISSE WATER INLET TAP
WASSEREINLAUFHAHN ECLISSE
GRIFO CARGA AGUA ECLISSE

GR2301

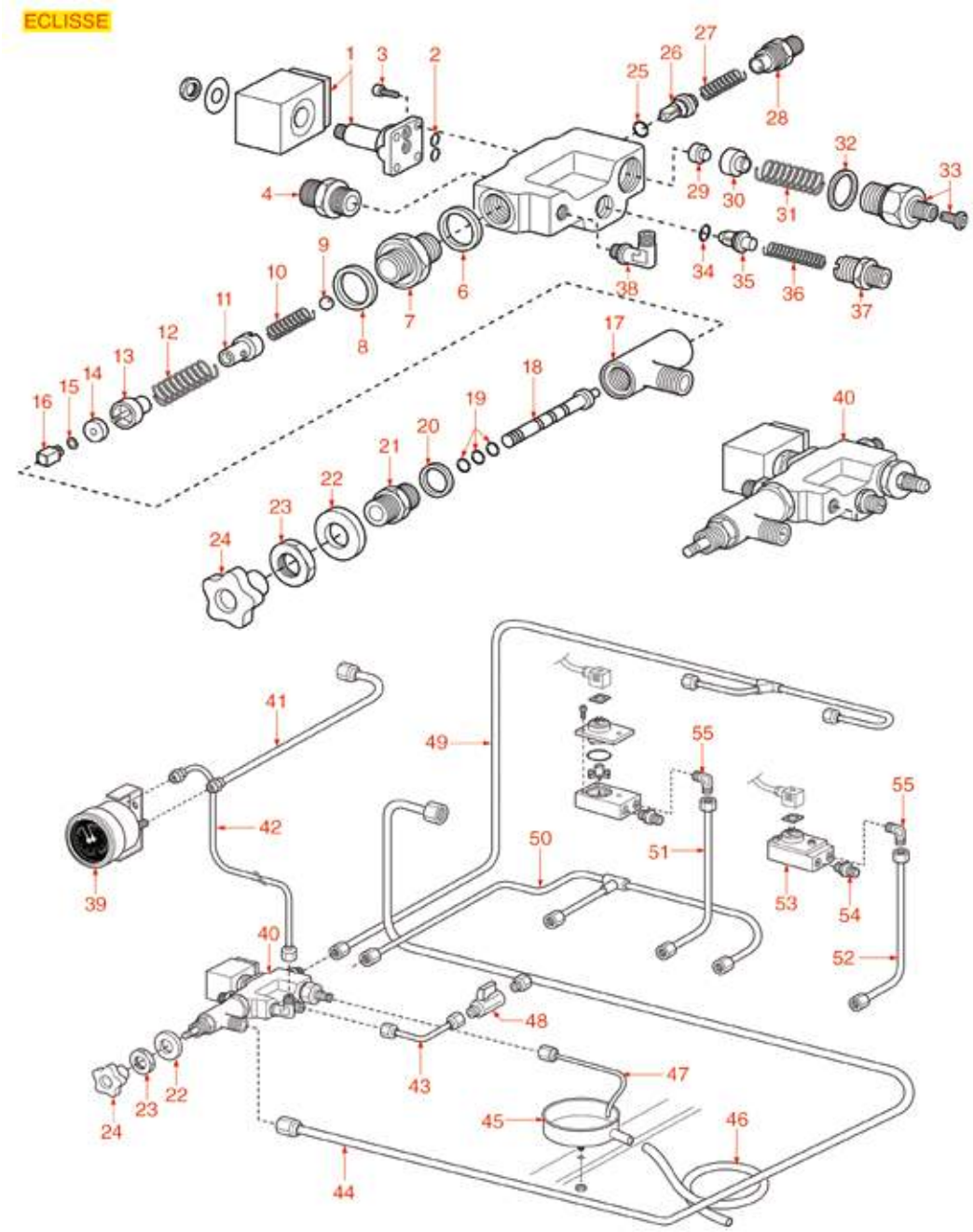

Posizioni senza cod. LF: a richiesta
Positions without LF Code No.: upon request
Abbildungen ohne LF Bestell-Nr.: auf Anfrage
Posiciones sin cód. LF: previa petición

GRIMAC

P.	Cod.	Descrizione	Description	Beschreibung	Descripción
1	**1120352**	ELETTROVALVOLA PARKER 2 VIE 230V 50/60Hz	2-WAY SOLENOID VALVE PARKER 230V 50/60Hz	2-WEGE MAGNETVENTIL PARKER 230V 50/60Hz	ELECTROVÁLV. PARKER 2 VÍAS 230V 50/60Hz
2	**1186611**	GUARNIZIONE OR 02025 SILICONE ROSSO	O-RING 02025 RED SILICONE	DICHTUNG O-RING 02025 SILIKON ROT	JUNTA ARO "O" 02025 SILICONA ROJA
2	**1186612**	GUARNIZIONE OR 02025 VITON	O-RING 02025 VITON	DICHTUNG O-RING 02025 VITON	JUNTA ARO OR 02025 VITON VERDE
3	**1455034**	VITE A TESTA CILINDRICA M4x10	CYLINDER HEAD SCREW M4x10	ZYLINDERKOPFSCHRAUBE M4x10	TORNILLO CABEZA CILÍND. M4x10
9	**1323003**	SFERA INOX ø 8 mm	STAINLESS STEEL BALL ø 8 mm	KUGEL AUS EDELSTAHL ø 8 mm	ESFERA INOX ø 8 mm
12	**1250536**	MOLLA ø 13x42 mm	SPRING ø 13x42 mm	FEDER ø 13x42 mm	MUELLE ø 13x42 mm
13	**1186309**	BOCCOLA PORTAGUARNIZIONE	GASKET HOLDER BUSHING	BUCHSE DICHTUNGSTRÄGER	CASQUILLO SOPORTE JUNTA
14	**1186311**	GUARNIZIONE PIANA NBR ø 13x4x4 mm	NBR FLAT GASKET ø 13x4x4 mm	FLACHDICHTUNG NBR ø 13x4x4 mm	JUNTA PLANA NBR ø 13x4x4 mm
16	**1324303**	PERNO QUADRO 10,1 mm 6x6 mm M3	SQUARE PIN 10.1 mm 6x6 mm M3	QUADRATISCHER STIFT 10,1 mm 6x6 mm M3	PERNO CUADRADO 10,1 mm 6x6 mm M3
18	**1324302**	ASTA CARICO ACQUA	SPINDLE FOR WATER INLET	STANGE FÜR WASSEREINLAUF	EJE GRIFO CARGA
19	**3243009**	GUARNIZIONE OR 0106 EPDM	O-RING GASKET 0106 EPDM	DICHTUNG O-RING 0106 EPDM	JUNTA ARO "O" 0106 EPDM
20	**1186314**	GUARNIZIONE PIANA PTFE ø 22x17x2 mm	PTFE FLAT GASKET ø 22x17x2 mm	FLACHDICHTUNG AUS PTFE ø 22x17x2 mm	JUNTA PLANA PTFE ø 22x17x2 mm
24	**1241605**	MANOPOLA RUBINETTO CARICO ACQUA	WATER INLET TAP KNOB	DREHKNOPF FÜR WASSEREINLAUFHAHN	MANDO GRIFO CARGA AGUA
26	**1523201**	VALVOLA DI NON RITORNO TRIANGOLARE	TRIANGULAR NON-RETURN VALVE	RÜCKSCHLAGVENTIL DREIECKIG	VÁLVULA DE RETENCIÓN TRIANGULAR
29	**1186129**	GUARNIZIONE PIANA NBR ø 15/6x10 mm	GASKET FLAT NBR ø 15/6x10 mm	FLACHDICHTUNG NBR ø 15/6x10 mm	JUNTA PLANA NBR ø 15/6x10 mm
30	**1186689**	PORTAGUARNIZIONE RUBINETTO	GASKET HOLDER FOR TAP	DICHTUNGSTRÄGER EINLAUFHAHN	PORTAJUNTA GRIFO
31	**1250656**	MOLLA ø 14,5x35 mm SCARICO	OUTLET SPRING ø 14.5x35 mm	ABUSLAUFFEDER ø 14,5x35 mm	MUELLE ø 14,5x35 mm DESAGÜE
32	**1186117**	GUARNIZIONE PIANA PTFE ø 26x21x2 mm	PTFE FLAT GASKET ø 26x21x2 mm	FLACHDICHTUNG AUS PTFE ø 26x21x2 mm	JUNTA PLANA PTFE ø 26x21x2 mm
33	**1523200**	VALVOLINA REGOLAZIONE MASSELLO	GROUP ADJUSTMENT VALVE	EINSTELLSCHRAUBE FÜR KAFFEEGRUPPE	VÁLVULA REGULACIÓN GRUPO GRIFO
34	**1186687**	GUARNIZIONE ORM 0080-20 VITON	O-RING M 0080-20 VITON	DICHTUNG O-RING 0080-20 VITON	JUNTA ARO "O" M 0080-20 VITON
35	**1523202**	VALVOLA DI NON RITORNO TRIANGOLARE	TRIANGULAR NON-RETURN VALVE	RÜCKSCHLAGVENTIL DREIECKIG	VÁLVULA DE RETENCIÓN TRIANGULAR
39	**1245200**	MANOMETRO CALDAIA-POMPA ø 60 mm	BOILER-PUMP PRESSURE GAUGE ø 60 mm	MANOMETERF. DURCHLAUFERH.-PUMPEø60mm	MANÓMETRO CALDERA BOMBA ø 60 mm
40	**1348706**	RUBINETTO CARICO ACQUA	WATER INLET TAP	WASSEREINLAUFHAHN	GRUPO CARGA AGUA
48	**3526699**	VALVOLA A SFERA ø 1/4"MF	BALL VALVE ø 1/4" MF	KUGELVENTIL ø 1/4" AUßEN/INNEN	VÁLVULA A ESFERA ø 1/4" MH

RUBINETTO CARICO ACQUA G10
G10 WATER INLET TAP
WASSEREINLAUFHAHN G10
GRIFO CARGA AGUA G10

GR2401

G10

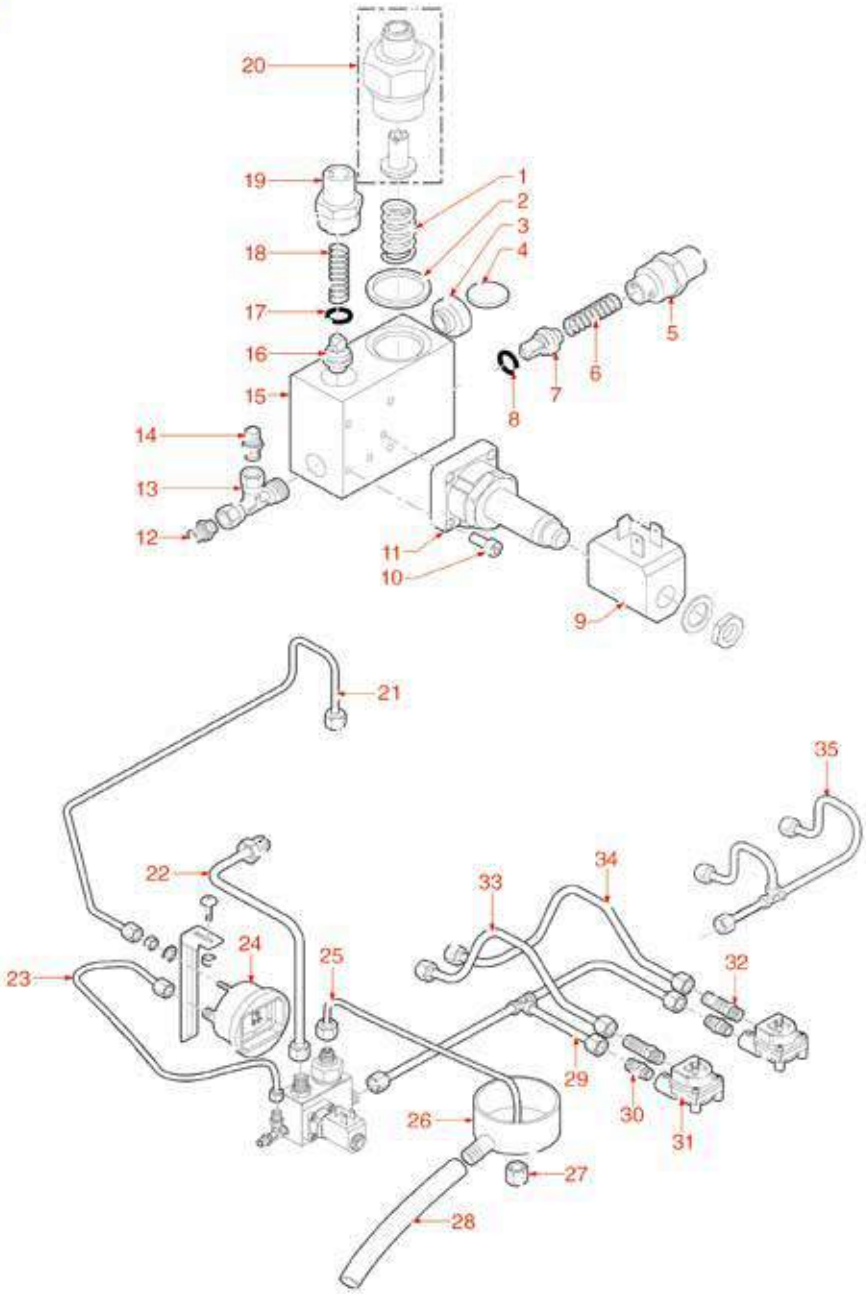

Posizioni senza cod. LF: a richiesta
Positions without LF Code No.: upon request
Abbildungen ohne LF Bestell-Nr.: auf Anfrage
Posiciones sin cód. LF: previa petición

GRIMAC

P.	Cod.	Descrizione	Description	Beschreibung	Descripción
1	**1250656**	MOLLA ø 14,5x35 mm SCARICO	OUTLET SPRING ø 14.5x35 mm	ABUSLAUFFEDER ø 14,5x35 mm	MUELLE ø 14,5x35 mm DESAGÜE
2	**1186326**	GUARNIZIONE PIANA PTFE ø 22x16x2 mm	PTFE FLAT GASKET ø 22x16x2 mm	FLACHDICHTUNG AUS PTFE ø 16x22,5x2 mm	JUNTA PLANA PTFE ø 22x16x2 mm
4	**1186129**	GUARNIZIONE PIANA NBR ø 15/6x10 mm	GASKET FLAT NBR ø 15/6x10 mm	FLACHDICHTUNG NBR ø 15/6x10 mm	JUNTA PLANA NBR ø 15/6x10 mm
7	**1523201**	VALVOLA DI NON RITORNO TRIANGOLARE	TRIANGULAR NON-RETURN VALVE	RÜCKSCHLAGVENTIL DREIECKIG	VÁLVULA DE RETENCIÓN TRIANGULAR
9	**3120032**	BOBINA PARKER ZB09 9W 220/240V 50/60Hz	COIL PARKER ZB09 9W 220/240V 50/60Hz	SPULE PARKER ZB09 9W 220/240V50/60Hz	BOBINA PARKER ZB09 9W 220/240V 50/60Hz
10	**1455034**	VITE A TESTA CILINDRICA M4x10	CYLINDER HEAD SCREW M4x10	ZYLINDERKOPFSCHRAUBE M4x10	TORNILLO CABEZA CILÍND. M4x10
13	**3349355**	RACCORDO A "T" ø 1/8"F-1/8"F-1/8"F NICHE	NICHEL-PL.T-FITTING ø 1/8"F-1/8"F-1/8"F	T-ANSCHLUSS ø 1/8"I-1/8"I-1/8"I VERNICK.	RACOR EN "T" ø 1/8"H-1/8"H-1/8"H NIQUEL.
17	**1186687**	GUARNIZIONE ORM 0080-20 VITON	O-RING M 0080-20 VITON	DICHTUNG O-RING 0080-20 VITON	JUNTA ARO "O" M 0080-20 VITON
18	**1250071**	MOLLA ø 8x32 mm VALVOLA CARICO	NON-RETURN VALVE SPRING ø 8x32 mm	FEDER ø 8x32 mm FÜR FÜLLVENTIL	MUELLE ø 8x32 mm VÁLVULA CARGA
24	**1245201**	MANOMETRO CALDAIA-POMPA ø 63 mm	BOILER-PUMP PRESSURE GAUGE ø 63 mm	MANOMETERF. DURCHLAUFERH.-PUMPEø63mm	MANÓMETRO CALDERA BOMBA ø 63 mm
27	**3060069**	DADO ESAGONALE MEDIO M8	HEXAGONAL NUT M8 MEDIUM	SECHSKANTMUTTER MEDIUM M8	TUERCA HEXAGONAL MEDIA M8
31	**1455067**	CONTATORE VOLUMETRICO GICAR	VOLUMETRIC FLOWMETER GICAR	VOLUMENZÄHLER GICAR	CONTADOR VOLUMÉTRICO GICAR

RUBINETTO CARICO ACQUA G11
G11 WATER INLET TAP
WASSEREINLAUFHAHN G11
GRIFO CARGA AGUA G11

GR2501

G11

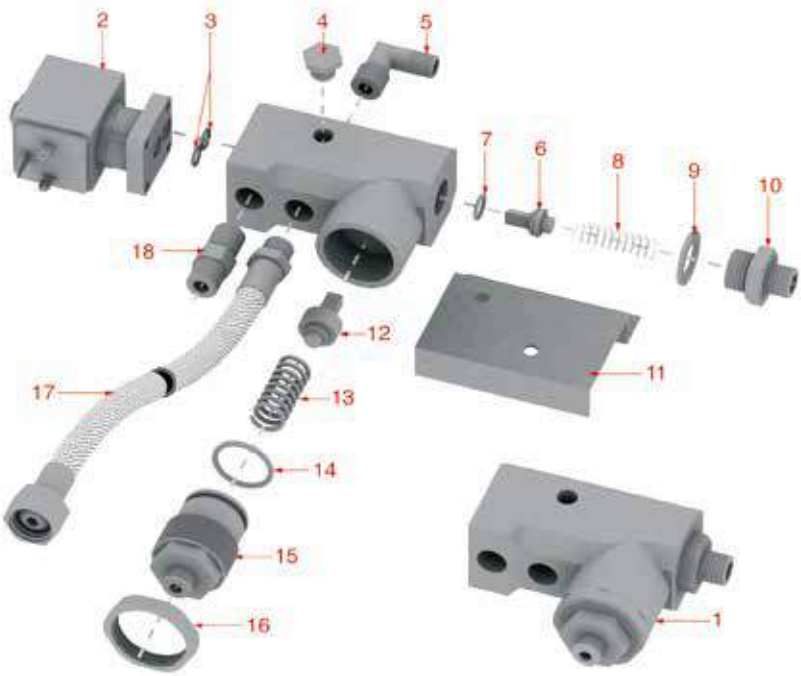

Posizioni senza cod. LF: a richiesta
Positions without LF Code No.: upon request
Abbildungen ohne LF Bestell-Nr.: auf Anfrage
Posiciones sin cód. LF: previa petición

GRIMAC

P.	Cod.	Descrizione	Description	Beschreibung	Descripción
1	**1358001**	RUBINETTO CARICO ACQUA	WATER INLET TAP	WASSEREINLAUFHAHN	GRUPO CARGA AGUA
2	**1120331**	ELETTROVALVOLA LUCIFER 2 VIE 240V 50Hz	2-WAY SOLENOID VALVE LUCIFER 240V 50Hz	2-WEGE MAGNETVENTIL LUCIFER 240V 50Hz	ELECTROVÁLVULA LUCIFER 2 VÍAS 240V 50Hz
3	**1186612**	GUARNIZIONE OR 02025 VITON	O-RING 02025 VITON	DICHTUNG O-RING 02025 VITON	JUNTA ARO OR 02025 VITON VERDE
5	**1349079**	RACCORDO A "L" ø 1/4"M-1/8"M	L- FITTING ø 1/4"M 1/8"M	L-ANSCHLUSS ø 1/4"A-1/8"A	RACOR EN A "L" ø 1/4"M-1/8"M
6	**1523437**	VALVOLA DI NON RITORNO	NON-RETURN VALVE	RÜCKSCHLAGVENTIL	VÁLVULA RETENCIÓN
9	**1186326**	GUARNIZIONE PIANA PTFE ø 22x16x2 mm	PTFE FLAT GASKET ø 22x16x2 mm	FLACHDICHTUNG AUS PTFE ø 16x22,5x2 mm	JUNTA PLANA PTFE ø 22x16x2 mm
12	**1523412**	VALVOLA DI CARICO	INLET VALVE	EINLASSVENTIL	VÁLVULA CARGA
18	**1349102**	RACCORDO ø 1/4"M-1/4"M	FITTING ø 1/4"M-1/4"M	ANSCHLUSS ø 1/4"AUßENGEW. 1/4"AUßENGEW.	RACOR ø 1/4"M-1/4"M
50	**1449104**	GOMITO SCARICO ø 3/4"	DRAIN ELBOW 3/4"	WINKELSTÜCK 3/4" ABLAUF	CODO 3/4" DESAGÜE
51	**1449876**	TUBO SCARICO ø 3/4"F 1500 mm	DRAIN PIPE ø 3/4"F 1500 mm	ABLAUFSCHLAUCH ø 3/4"I 1500 mm	TUBO DESAGÜE ø 3/4"H 1500 mm
100	**1449670**	TUBO SCARICO ELISPIR ø 12x18 mm - 5 mt	DRAIN PIPE ELISPIR ø 12x18 mm - 5 m	ABLAUFSCHLAUCH ELISPIR ø 12x18 mm - 5 m	TUBO DESAGÜE ELISPIR ø 12x18 mm - 5 m
101	**1449270**	TUBO SCARICO ELISPIR ø 12x18 mm - 30 mt	DRAIN PIPE ELISPIR ø 12x18 mm - 30 m	ABLAUFSCHLAUCH ELISPIR ø 12x18 mm - 30 m	TUBO DESAGÜE ELISPIR ø 12x18 mm - 30 m
102	**1449671**	TUBO SCARICO ELISPIR ø 14x20 mm - 5 mt	DRAIN PIPE ELISPIR ø 14x20 mm - 5 m	ABLAUFSCHLAUCH ELISPIR ø 14x20 mm - 5 m	TUBO DESAGÜE ELISPIR ø 14x20 mm - 5 m
103	**1449271**	TUBO SCARICO ELISPIR ø 14x20 mm - 30 mt	DRAIN PIPE ELISPIR ø 14x20 mm - 30 m	ABLAUFSCHLAUCH ELISPIR ø 14x20 mm - 30 m	TUBO DESAGÜE ELISPIR ø 14x20 mm - 30 m
104	**1449672**	TUBO SCARICO ELISPIR ø 16x23 mm - 5 mt	DRAIN PIPE ELISPIR ø 16x23 mm - 5 m	AUSLAUFSCHLAUCH ELISPIR ø 16x23 mm - 5 m	TUBO DESAGÜE ELISPIR ø 16x23 mm - 5 m
105	**1449272**	TUBO SCARICO ELISPIR ø 16x23 mm - 30 mt	DRAIN PIPE ELISPIR ø 16x23 mm - 30 m	AUSLAUFSCHLAUCH ELISPIR ø 16x23 mm -30 m	TUBO DESAGÜE ELISPIR ø 16x23 mm - 30 m
106	**1449673**	TUBO SCARICO ELISPIR ø 18x25 mm - 5 mt	DRAIN PIPE ELISPIR ø 18x25 mm - 5 m	ABLAUFSCHLAUCH ELISPIR ø 18x25 mm - 5 m	TUBO DESAGÜE ELISPIR ø 18x25 mm - 5 m
107	**1449273**	TUBO SCARICO ELISPIR ø 18x25 mm - 30 mt	DRAIN PIPE ELISPIR ø 18x25 mm - 30 m	ABLAUFSCHLAUCH ELISPIR ø 18x25 mm - 30 m	TUBO DESAGÜE ELISPIR ø 18x25 mm - 30 m
108	**1449674**	TUBO SCARICO ELISPIR ø 20x27 mm - 5 mt	DRAIN PIPE ELISPIR ø 20x27 mm - 5 m	ABLAUFSCHLAUCH ELISPIR ø 20x27 mm - 5 m	TUBO DESAGÜE ELISPIR ø 20x27 mm - 5 m
109	**1449274**	TUBO SCARICO ELISPIR ø 20x27 mm - 30 mt	DRAIN PIPE ELISPIR ø 20x27 mm - 30 m	ABLAUFSCHLAUCH ELISPIR ø 20x27 mm - 30 m	TUBO DESAGÜE ELISPIR ø 20x27 mm - 30 m
200	**3449036**	TUBO FLEX ø 3/4" Fp x Fp 1000 mm	FLEX HOSE ø 3/4" Fp x Fp 1000 mm	FLEX-SCHLAUCH ø 3/4" Fp x Fp 1000 mm	TUBO FLEX ø 3/4" Fp x Fp 1000 mm
201	**3449032**	TUBO FLEX ø 3/4" Fp x Fp 1500 mm	FLEX HOSE ø 3/4" Fp x Fp 1500 mm	FLEX-SCHLAUCH ø 3/4" Fp x Fp 1500 mm	TUBO FLEX ø 3/4" Fp x Fp 1500 mm
202	**3449033**	TUBO FLEX ø 3/4" Fp x Fp 2000 mm	FLEX HOSE ø 3/4" Fp x Fp 2000 mm	FLEX-SCHLAUCH ø 3/4" Fp x Fp 2000 mm	TUBO FLEX ø 3/4" Fp x Fp 2000 mm
203	**1449724**	TUBO FLEX ø 3/8" Fp x Fp 1000 mm	FLEX HOSE ø 3/8" Fp x Fp 1000 mm	FLEX-SCHLAUCH ø 3/8" Fp x Fp 1000 mm	TUBO FLEX ø 3/8" Fp x Fp 1000 mm
204	**1449726**	TUBO FLEX ø 3/8" Fp x Fp 1500 mm	FLEX HOSE ø 3/8" Fp x Fp 1500 mm	FLEX-SCHLAUCH ø 3/8" Fp x Fp 1500 mm	TUBO FLEX ø 3/8" Fp x Fp 1500 mm
205	**1449089**	TUBO FLEX ø 3/8" Fp x Fp 2000 mm	FLEX HOSE ø 3/8" Fp x Fp 2000 mm	FLEX-SCHLAUCH ø 3/8" Fp x Fp 2000 mm	TUBO FLEX ø 3/8" Fp x Fp 2000 mm
206	**1449722**	TUBO FLEX ø 3/8" Fc x Fc 500 mm	FLEX HOSE ø 3/8" Fc x Fc 500 mm	FLEX-SCHLAUCH ø 3/8" Fc x Fc 500 mm	TUBO FLEX ø 3/8" Fc x Fc 500 mm
207	**1449705**	TUBO FLEX ø 3/8" Fc x Fc 750 mm	FLEX HOSE ø 3/8" Fc x Fc 750 mm	FLEX-SCHLAUCH ø 3/8" Fc x Fc 750 mm	TUBO FLEX ø 3/8" Fc x Fc 750 mm
208	**1449723**	TUBO FLEX ø 3/8"Fc x Fc 1000 mm	FLEX HOSE Ø 3/8"Fc x Fc 1000 MM	FLEX-SCHLAUCH ø 3/8"Fc x Fc 1000 mm	TUBO FLEX ø 3/8"Fc x Fc 1000 mm
209	**1449725**	TUBO FLEX ø 3/8" Fc x Fc 1500 mm	FLEX HOSE ø 3/8" Fc x Fc 1500 mm	FLEX-SCHLAUCH ø 3/8" Fc x Fc 1500 mm	TUBO FLEX ø 3/8" Fc x Fc 1500 mm
300	**1449710**	TUBO FLEX ø 3/8" Fp x Fc 300 mm	FLEX HOSE ø 3/8" Fp x Fc 300 mm	FLEX SCHLAUCH ø 3/8" Fp x Fc 300 mm	TUBO FLEX ø 3/8" Fp x Fc 300 mm
301	**1449711**	TUBO FLEX ø 3/8" Fp x Fc 500 mm	FLEX HOSE ø 3/8" Fp x Fc 500 mm	FLEX-SCHLAUCH ø 3/8" Fp x Fc 500 mm	TUBO FLEX ø 3/8" Fp x Fc 500 mm
302	**1449712**	TUBO FLEX ø 3/8" Fp x Fc 800 mm	FLEX HOSE ø 3/8" Fp x Fc 800 mm	FLEX SCHLAUCH ø 3/8" Fp x Fc 800 mm	TUBO FLEX ø 3/8" Fp x Fc 800 mm
303	**1449713**	TUBO FLEX ø 3/8" Fp x Fc 1000 mm	FLEX HOSE ø 3/8" Fp x Fc 1000 mm	FLEX SCHLAUCH ø 3/8" Fp x Fc 1000 mm	TUBO FLEX ø 3/8" Fp x Fc 1000 mm
304	**1449714**	TUBO FLEX ø 3/8" Fp x Fc 1200 mm	FLEX HOSE ø 3/8" Fp x Fc 1200 mm	FLEX SCHLAUCH ø 3/8" Fp x Fc 1200 mm	TUBO FLEX ø 3/8" Fp x Fc 1200 mm
305	**1449715**	TUBO FLEX ø 3/8" Fp x Fc 1500 mm	FLEX HOSE ø 3/8" Fp x Fc 1500 mm	FLEX SCHLAUCH ø 3/8" Fp x Fc 1500 mm	TUBO FLEX ø 3/8" Fp x Fc 1500 mm
306	**1449708**	TUBO FLEX ø 1/8" Fp x Fp 300 mm	FLEX HOSE ø 1/8" Fp x Fp 300 mm	FLEX-SCHLAUCH ø 1/8" Fp x Fp 300 mm	TUBO FLEX ø 1/8" Fp x Fp 300 mm
307	**1449709**	TUBO FLEX ø 1/8" Fp x Fp 600 mm	FLEX HOSE ø 1/8" Fp x Fp 600 mm	FLEX-SCHLAUCH ø 1/8" Fp x Fp 600 mm	TUBO FLEX ø 1/8" Fp x Fp 600 mm
308	**1449706**	TUBO FLEX ø 1/8" Fc x Fc 370 mm	FLEX HOSE ø 1/8" Fc x Fc 370 mm	FLEX-SCHLAUCH ø 1/8" Fc x Fc 370 mm	TUBO FLEX ø 1/8" Fc x Fc 370 mm
309	**1449707**	TUBO FLEX ø 1/8" Fc x Fc 1500 mm	FLEX HOSE ø 1/8" Fc x Fc 1500 mm	FLEX-SCHLAUCH ø 1/8" Fc x Fc 1500 mm	TUBO FLEX ø 1/8" Fc x Fc 1500 mm
400	**3449037**	TUBO FLEX ø 3/4" Fp x CFp 1000 mm	FLEX HOSE ø 3/4" Fp x CFp 1000 mm	FLEX-SCHLAUCH ø 3/4" Fp x CFp 1000 mm	TUBO FLEX ø 3/4" Fp x CFp 1000 mm
401	**3449034**	TUBO FLEX ø 3/4" Fp x CFp 1500 mm	FLEX HOSE ø 3/4" Fp x CFp 1500 mm	FLEX-SCHLAUCH ø 3/4" Fp x CFp 1500 mm	TUBO FLEX ø 3/4" Fp x CFp 1500 mm
402	**3449035**	TUBO FLEX ø 3/4" Fp x CFp 2000 mm	FLEX HOSE ø 3/4" Fp x CFp 2000 mm	FLEX-SCHLAUCH ø 3/4" Fp x CFp 2000 mm	TUBO FLEX ø 3/4" Fp x CFp 2000 mm
403	**3449038**	TUBO FLEX ø 3/4" Fp x CFp 2500 mm	FLEX HOSE ø 3/4" Fp x CFp 2500 mm	FLEX-SCHLAUCH ø 3/4" Fp x CFp 2500 mm	TUBO FLEX ø 3/4" Fp x CFp 2500 mm
404	**1449718**	TUBO FLEX ø 3/8" Fp x CFp 370 mm	FLEX HOSE ø 3/8" Fp x CFp 370 mm	FLEX-SCHLAUCH ø 3/8" Fp x CFp 370 mm	TUBO FLEX ø 3/8" Fp x CFp 370 mm
405	**1449703**	TUBO FLEX ø 3/8" Fp x CFp 2000 mm	FLEX HOSE ø 3/8" Fp x CFp 2000 mm	FLEX-SCHLAUCH ø 3/8" Fp x CFp 2000 mm	TUBO FLEX ø 3/8" Fp x CFp 2000 mm
406	**1449732**	TUBO FLEX ø 3/8"Fc x CFc 500 mm	FLEX HOSE Ø 3/8"Fc x CFc 500 MM	FLEX-SCHLAUCH ø 3/8"Fc x CFc 500 mm	TUBO FLEX ø 3/8"Fc x CFc 500 mm
407	**1449734**	TUBO FLEX ø 3/8" Fc x CFc 1000 mm	FLEX HOSE ø 3/8" Fc x CFc 1000 mm	FLEX-SCHLAUCH ø 3/8" Fc x CFc 1000 mm	TUBO FLEX ø 3/8" Fc x CFc 1000 mm
408	**1449736**	TUBO FLEX ø 3/8" Fc x CFc 1500 mm	FLEX HOSE ø 3/8" Fc x CFc 1500 mm	FLEX-SCHLAUCH ø 3/8" Fc x CFc 1500 mm	TUBO FLEX ø 3/8" Fc x CFc 1500 mm

LIVELLI ZOLAI-ZOLAII-TEN-TWENTY-ECLISSE
ZOLAI-ZOLAII-TEN-TWENTY-ECLISSE LEVEL
NIVEAUS ZOLAI-ZOLAII-TEN-TWENTY-ECLISSE
NIVELES ZOLAI-ZOLAII-TEN-TWENTY-ECLISSE

GR3001

ZOLAI

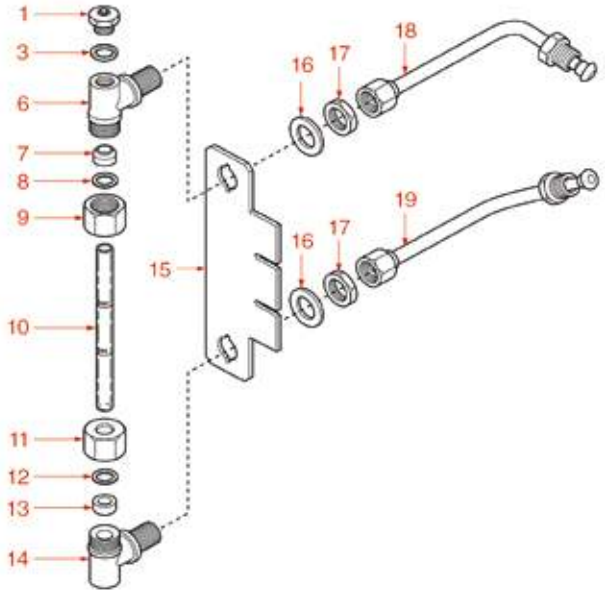

ZOLAII-TEN-TWENTY-ECLISSE

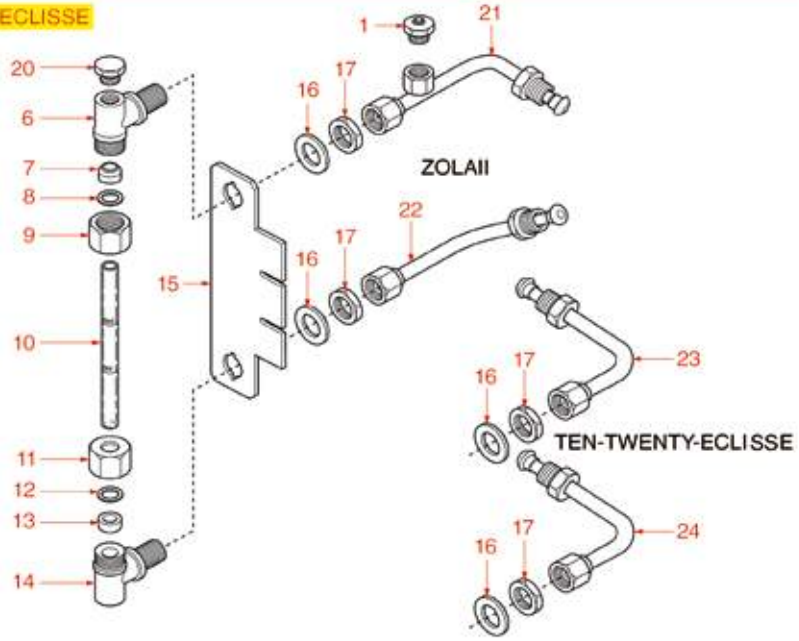

Posizioni senza cod. LF: a richiesta
Positions without LF Code No.: upon request
Abbildungen ohne LF Bestell-Nr.: auf Anfrage
Posiciones sin cód. LF: previa petición

P.	Cod.	Descrizione	Description	Beschreibung	Descripción
1	**1523537**	VALVOLA CALDAIA ø 1/4"M	BOILER VALVE ø 1/4"M	VENTIL FÜR DURCHLAUFERHITZER ø 1/4"A	VÁLVULA CALDERÍN ø 1/4"M
10	**1520100**	VETRO LIVELLO ø 11x140 mm	LEVEL GAUGE GLASS ø 11x140 mm	NIVEAUGLAS ø 11x140 mm	CRISTAL NIVEL ø 11x140 mm
12	**1186685**	RONDELLA PIANA OTTONE ø 18x11,3x4,5 mm	BRASS WASHER ø 18x11.3x4.5 mm FLAT	MESSINGSCHEIBE ø 18x11,3x4,5 mm	ARANDELA PLANA DE LATÓN ø 18x11,3x4,5 mm
13	**1186206**	GUARNIZIONE PIANA EPDM ø 16x10x8 mm	EPDM FLAT GASKET ø 16x10x8 mm	FLACHDICHTUNG EPDM ø 16x10x8 mm	JUNTA PLANA EPDM ø 16x10x8 mm

PARTI ELETTRICHE E CARROZZERIA MIA
MIA BODY AND ELECTRICAL PARTS
ELEKTRISCHE BAUTEILEN UND GEHÄUSE MIA
PARTES ELÉCTRICAS Y CARROCERÍA MIA

GR4001

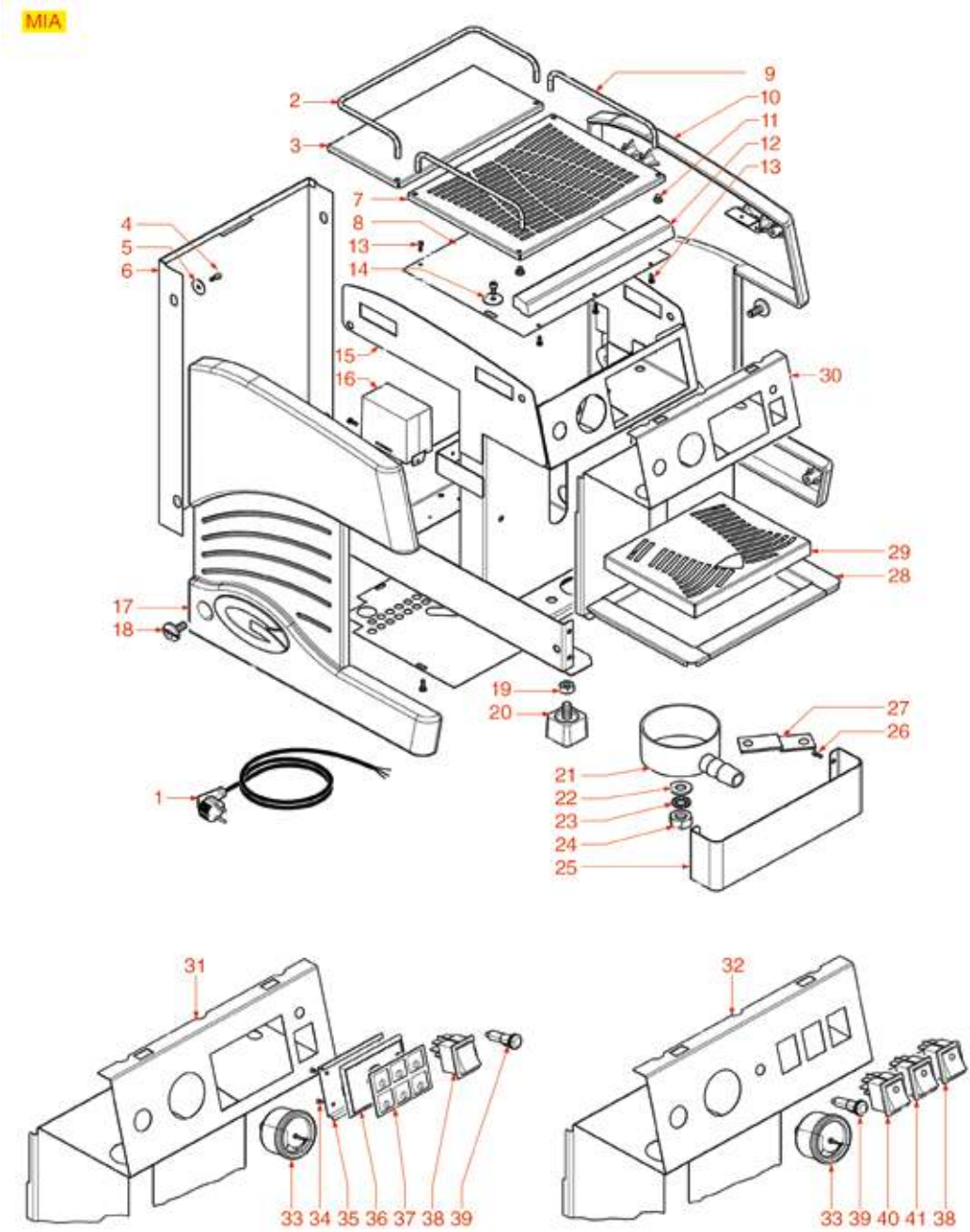

Posizioni senza cod. LF: a richiesta
Positions without LF Code No.: upon request
Abbildungen ohne LF Bestell-Nr.: auf Anfrage
Posiciones sin cód. LF: previa petición

GRIMAC

P.	Cod.	Descrizione	Description	Beschreibung	Descripción
5	**1455034**	VITE A TESTA CILINDRICA M4x10	CYLINDER HEAD SCREW M4x10	ZYLINDERKOPFSCHRAUBE M4x10	TORNILLO CABEZA CILÍND. M4x10
14	**1528117**	RONDELLA PIANA LARGA M4	WASHER FLAT LARGE M4	BREIT-FLACHSCHEIBE M4	ARANDELA PLANA ANCHA M4
16	**1054043**	CENTRALINA DOSATURA 1 GRUPPO 230V	DOSER CONTROL BOX 1 GROUP 230V	DOSIERSTEUERUNG 1 GRUPPE 230V	CENTRALITA DOSIFICADOR 1 GRUPO 230V
16	**1341036**	REGOLATORE LIVELLO MFC2SG 220V	LEVEL REGULATOR MFC2SG 220V	NIVEAUREGLER MFC2SG 220V	REGULADOR NIVEL MFC2SG 220V
33	**1245044**	MANOMETRO CALDAIA ø 41 mm 0÷2,5 bar	BOILER PRESSURE GAUGE ø 41 mm 0÷2,5 bar	MANOMETERDURCHLAUFERH.ø41mm0÷2,5bar	MANÓMETRO CALDERA ø 41 mm 0÷2,5 bar
38	**3319294**	INTERRUTTORE BIPOLARE NERO 16A 250V	BLACK BIPOLAR SWITCH 16A 250V	SCHALTER 2-POLIG SCHWARZ 16A 250V	INTERRUPTOR BIPOLAR NEGRO 16A 250V
39	**3221080**	LAMPADA SPIA ROSSA 230V	RED INDICATOR LAMP 230V	SIGNALLAMPE ROT 230V	BOMBILLA PILOTO ROJA 230V
40	**1319809**	INTERRUTTORE BIPOLARE NERO 16A 250V	BLACK BIPOLAR SWITCH 16A 250V	SCHALTER 2-POLIG SCHWARZ 16A 250V	INTERRUPTOR BIPOLAR NEGRO 16A 250V
41	**1319806**	INTERRUTTORE BIPOLARE NERO 16A 250V	BLACK BIPOLAR SWITCH 16A 250V	SCHALTER 2-POLIG SCHWARZ 16A 250V	INTERRUPTOR BIPOLAR NEGRO 16A 250V

PARTI ELETTRICHE TUTTI I MODELLI
ELECTRICAL PARTS ALL MODELS
ELEKTRISCHE BAUTEILEN - ALLE MODELLEN
PARTES ELÉCTRICAS TODOS MODELOS

GR4101

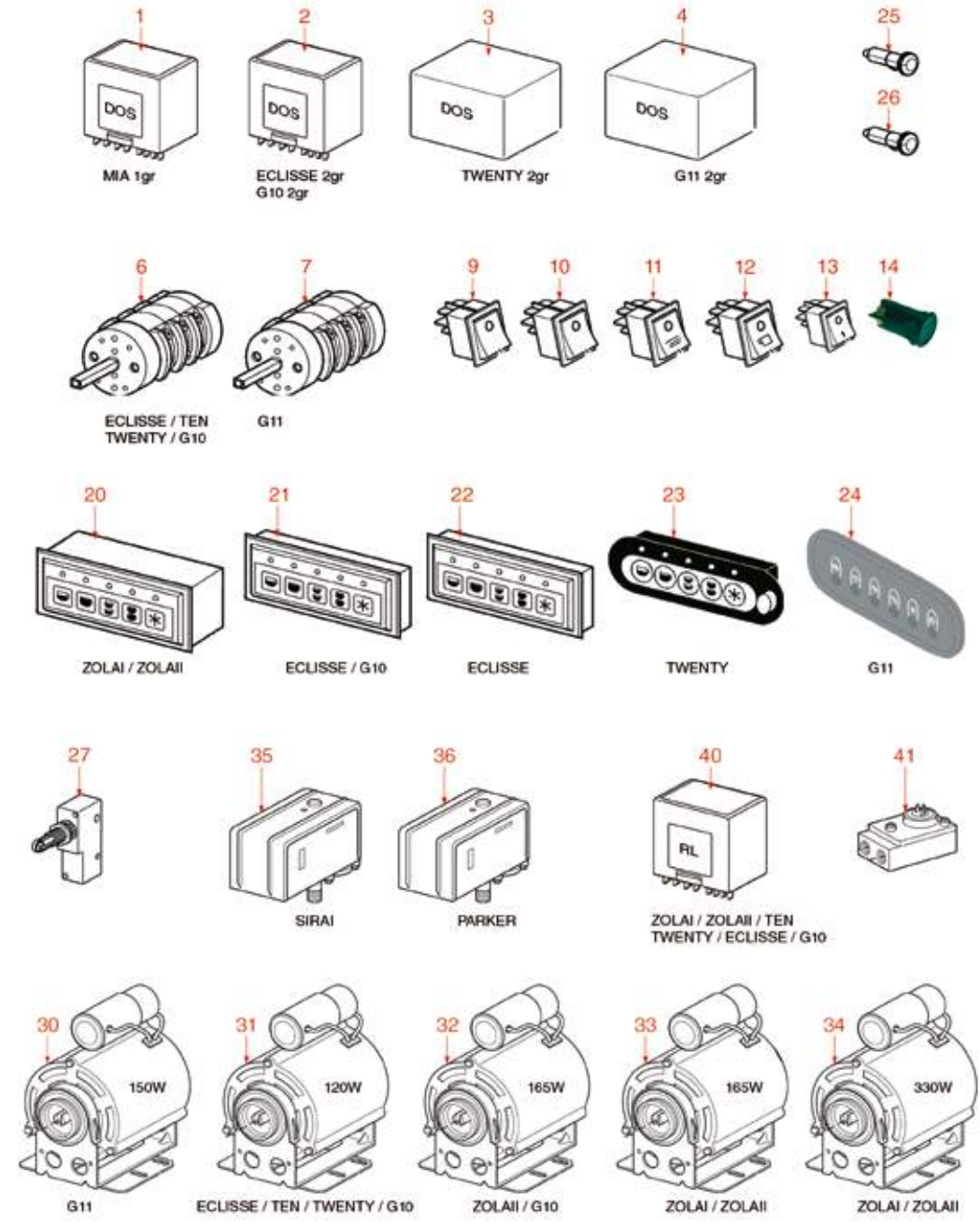

Posizioni senza cod. LF: a richiesta
Positions without LF Code No.: upon request
Abbildungen ohne LF Bestell-Nr.: auf Anfrage
Posiciones sin cód. LF: previa petición

GRIMAC

P.	Cod.	Descrizione	Description	Beschreibung	Descripción
1	**1054043**	CENTRALINA DOSATURA 1 GRUPPO 230V	DOSER CONTROL BOX 1 GROUP 230V	DOSIERSTEUERUNG 1 GRUPPE 230V	CENTRALITA DOSIFICADOR 1 GRUPO 230V
2	**1054101**	CENTRALINA DOSATURA 2 GRUPPI 230V	DOSER CONTROL BOX 2 GROUPS 230V	DOSIERSTEUERUNG 2 GRUPPEN 230V	CENTRALITA DOSIFICADOR 2 GRUPOS 230V
2	**1054102**	CENTRALINA DOSATURA 3 GRUPPI 230V	DOSING CONTROL BOX 3 GROUPS 230V	DOSIERSTEUERUNG 3 GRUPPEN 230V	CENTRALITA DOSIFIC. 3 GRUPOS 230V
3	**1054042**	CENTRALINA DOSATURA 2 GRUPPI 240V	DOSER CONTROL BOX 2 GROUPS 240V	STEUERUNG DOSIERER 2 GRUPPEN 240V	CENTRALITA DOSIFICACIÓN 2 GRUPOS 240V
4	**1054025**	CENTRALINA DOSATURA 2-3 GRUPPI 230V	DOSER CONTROL BOX 2-3 GROUPS 230V	DOSIERUNG ELEKTRONIKBOX 2-3 GRUPPEN 230V	CENTRALITA DOSIFIC. 2-3 GRUPOS 230V
6	**1357200**	COMMUTATORE 0-2 POSIZIONI 16A 600V	SELECTOR SWITCH 0-2 POSITIONS 16A 600V	SCHALTER 0-2 STELLUNGEN 16A 600V	CONMUTADOR 0-2 POSICIONES 16A 600V
7	**1057020**	COMMUTATORE 0-2 POSIZIONI 25A 600V	SELECTOR SWITCH 0-2 POSITIONS 25A 600V	SCHALTER 0-2 STELLUNGEN 25A 600V	CONMUTADOR 0-2 POSICIONES 25A 600V
9	**3319296**	INTERRUTTORE BIPOLARE NERO 16A 250V	BLACK BIPOLAR SWITCH 16A 250V	SCHALTER 2-POLIG SCHWARZ 16A 250V	INTERRUPTOR BIPOLAR NEGRO 16A 250V
10	**3319294**	INTERRUTTORE BIPOLARE NERO 16A 250V	BLACK BIPOLAR SWITCH 16A 250V	SCHALTER 2-POLIG SCHWARZ 16A 250V	INTERRUPTOR BIPOLAR NEGRO 16A 250V
11	**1319806**	INTERRUTTORE BIPOLARE NERO 16A 250V	BLACK BIPOLAR SWITCH 16A 250V	SCHALTER 2-POLIG SCHWARZ 16A 250V	INTERRUPTOR BIPOLAR NEGRO 16A 250V
12	**1319809**	INTERRUTTORE BIPOLARE NERO 16A 250V	BLACK BIPOLAR SWITCH 16A 250V	SCHALTER 2-POLIG SCHWARZ 16A 250V	INTERRUPTOR BIPOLAR NEGRO 16A 250V
13	**1319392**	INTERRUTTORE BIPOLARE NERO 10A 250V	BLACK BIPOLAR SWITCH 10A 250V	SCHALTER ZWEIPOLIG NERO 10A 250V	INTERRUPTOR BIPOLAR NEGRO 10A 250V
14	**1319463**	PULSANTE BIPOLARE NERO 16A 250V	BLACK BIPOLAR PUSH BUTTON 16A 250V	DRUCKKNOPF 2-POLIG SCHWARZ 16A 250V	PULSADOR BIPOLAR NEGRO 16A 250V
20	**1054100**	PULSANTIERA CENTRALINA 5 TASTI	CONTROL-BOX P.BUT.PANEL 5 BUTTONS	TASTATUR FÜR ELEKTRONIK-BOX 5 TASTEN	BOTONERA CENTRALITA 5 BOTONES
21	**1319600**	PULSANTIERA 5 TASTI	PUSH-BUTTON PANEL 5 BUTTONS	TASTATUR 5 TASTEN	BOTONERA 5 BOTONES
22	**1319601**	PULSANTIERA 5 TASTI	PUSH-BUTTON PANEL 5 BUTTONS	TASTATUR 5 TASTEN	BOTONERA 5 BOTONES
23	**1319602**	PULSANTIERA 6 TASTI	PUSH-BUTTON PANEL 6 BUTTONS	TASTATUR 6 TASTEN	BOTONERA 6 BOTONES
24	**1319585**	PULSANTIERA 6 TASTI	PUSH-BUTTON PANEL 6 BUTTONS	TASTATUR 6 TASTEN	BOTONERA 6 PULSADORES
25	**3221095**	LAMPADA SPIA ARANCIO 230V	ORANGE INDICATOR LAMP 230V	SIGNALLAMPE ORANGE 230V	BOMBILLA PILOTO NARANJA 230V
26	**3221080**	LAMPADA SPIA ROSSA 230V	RED INDICATOR LAMP 230V	SIGNALLAMPE ROT 230V	BOMBILLA PILOTO ROJA 230V
27	**1240841**	MICROINTERRUTTORE 15A 250V	MICROSWITCH 15A 250V	MIKROSCHALTER 15A 250V	MICROINTERRUPTOR 15A 250V
30	**1240072**	MOTORE IPC 150W 230V 1,2A 50/60Hz 6 µf	MOTOR IPC 150W 230V 1.2A 50/60Hz 6 µf	MOTOR IPC 150W 230V 1,2A 50/60Hz 6 µf	MOTOR IPC 150W 230V 1,2A 50/60Hz 6 µf
31	**1240281**	MOTORE RPM A FASCETTA 120W	CLAMP RPM MOTOR 120W	MOTOR RPM MIT SCHELLENANSCHLUSS 120W	MOTOR RPM DE ABRAZADERA 120W
32	**1240702**	MOTORE RPM A FASCETTA 165W	MOTOR RPM WITH CLAMP CONNECTION 165W	MOTOR RPM MIT SCHELLENANSCHLUSS 165W	MOTOR RPM ABRAZADERA 165W
33	**1240703**	MOTORE RPM A FASCETTA 165W	MOTOR RPM WITH CLAMP CONNECTION 165W	MOTOR RPM MIT SCHELLENANSCHLUSS 165W	MOTOR RPM ABRAZADERA 165W
34	**1240602**	MOTORE RPM A FASCETTA 330W	RPM MOTOR WITH CLAMP CONNECTION 330W	MOTOR RPM M/SCHELLENANSCHLUSS 330W	MOTOR RPM ABRAZADERA 330W
35	**1320531**	PRESSOSTATO P302/6 TRIPOLARE 30A	PRESSURE SWITCH P302/6 3-POLES 30A	DRUCKSCHALTER P302/6 3-POLIG 30A	PRESOSTATO P302/6 TRIPOLAR 30A
36	**1320541**	PRESSOSTATO PARKER	PRESSURE SWITCH PARKER	PRESSOSTAT PARKER	PRESOSTATO PARKER
40	**1341316**	REGOLATORE LIVELLO RLC302CF 230V	LEVEL ADJUSTER RLC302CF 230V	NIVEAUREGLER RLC302CF 230V	REGULADOR NIVEL RLC302CF 230V
41	**1455067**	CONTATORE VOLUMETRICO GICAR	VOLUMETRIC FLOWMETER GICAR	VOLUMENZÄHLER GICAR	CONTADOR VOLUMÉTRICO GICAR

CALDAIA MIA
MIA BOILER
KESSEL MIA
CALDERÍN MIA

GR5001

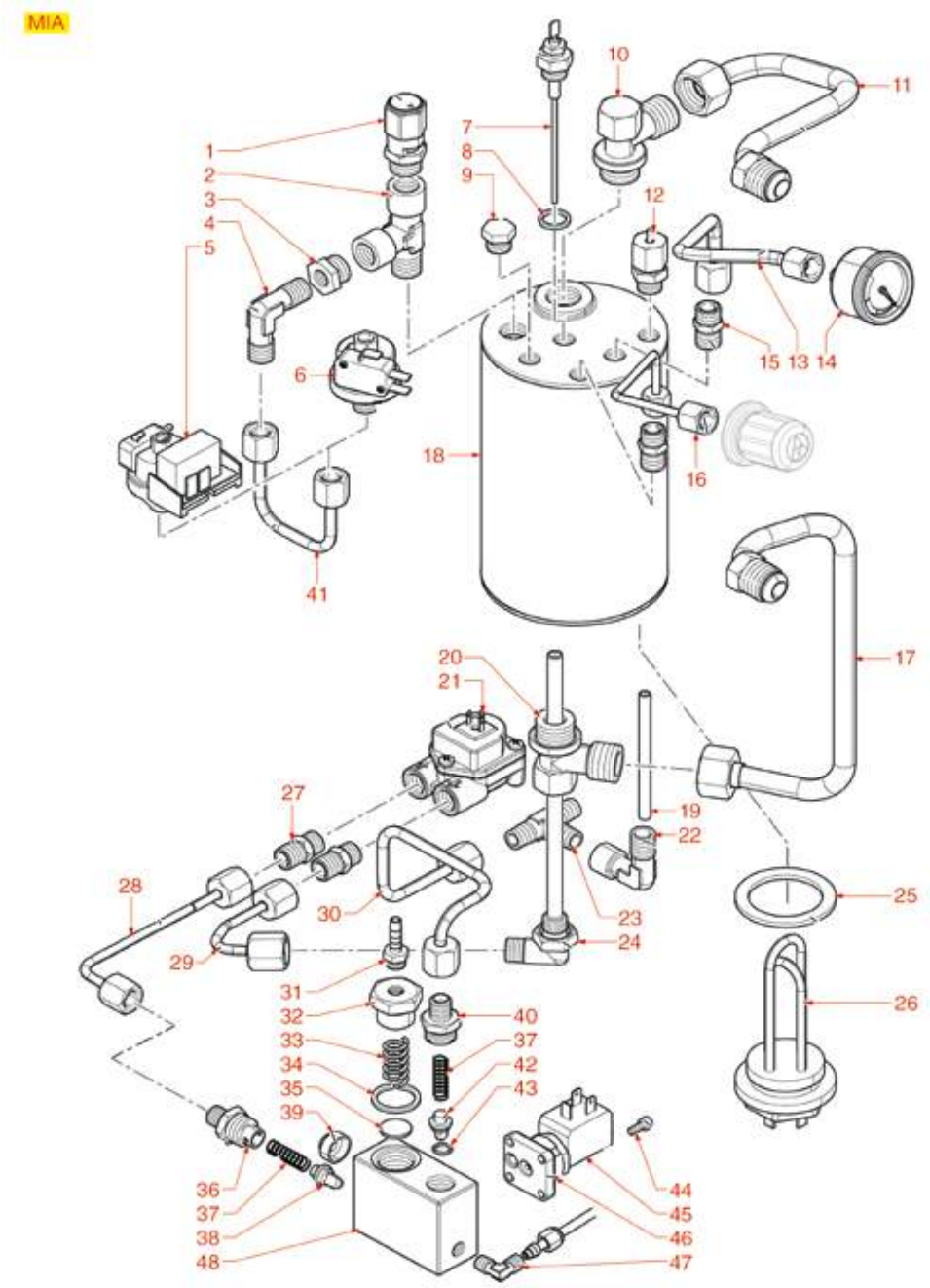

Posizioni senza cod. LF: a richiesta
Positions without LF Code No.: upon request
Abbildungen ohne LF Bestell-Nr.: auf Anfrage
Posiciones sin cód. LF: previa petición

GRIMAC

P.	Cod.	Descrizione	Description	Beschreibung	Descripción
1	**1515002**	VALVOLA CALDAIA ø 3/8"M CE-PED	BOILER VALVE ø 3/8"M CE-PED	VENTIL DURCHLAUFERHITZER ø 3/8"M CE-PED	VÁLVULA CALDERÍN ø 3/8"M CE-PED
2	**1349708**	RACCORDO A "T" ø 3/8"F-3/8"F-3/8"M NICHE	NICHEL PLATED T-FITTING ø 3/8"F-3/8"F	T-ANSCHLUSS ø 3/8"I-3/8"I-3/8"A VERNICK.	RACOR EN "T" ø 3/8"H-3/8"H-3/8"M NIQUEL.
4	**1349710**	RACCORDO A "L" ø 1/4"M-1/4"M NICHELATO	NICHEL PLATED L-FITTING ø 1/4"M-1/4"M	L-ANSCHLUSS ø 1/4"A-1/4"A VERNICKELT	RACOR EN "L" ø 1/4"M-1/4"M NIQUELADO
7	**1341750**	SONDA LIVELLO ø 1/4"M-125 mm	LEVEL PROBE ø 1/4"M-125 mm	NIVEAUSONDE ø 1/4"M-125 mm	SONDA NIVEL ø 1/4"M-125 mm
8	**1186680**	TENUTA CONICA PTFE ø 14,5x9x8 mm	CONICAL PTFE SEAL ø 14.5x9x8 mm	KEGELDICHTUNG AUS PTFE ø 14,5x9x8 mm	JUNTA CÓNICA DE PTFE ø 14,5x9x8 mm
10	**1349711**	RACCORDO A "L" ø 1/2"M-1/2"M NICHELATO	NICHEL PLATED L-FITTING ø 1/2"M-1/2"M	L-ANSCHLUSS ø 1/2"A-1/2"A VERNICKELT	RACOR EN "L" ø 1/2"M-1/2"M NIQUELADO
12	**1523538**	VALVOLA CALDAIA ø 1/4"M	BOILER VALVE ø 1/4"M	VENTIL FÜR DURCHLAUFERHITZER ø 1/4"M	VÁLVULA CALDERA ø 1/4"M
14	**1245044**	MANOMETRO CALDAIA ø 41 mm 0÷2,5 bar	BOILER PRESSURE GAUGE ø 41 mm 0÷2,5 bar	MANOMETERDURCHLAUFERH.ø41mm0÷2,5bar	MANÓMETRO CALDERA ø 41 mm 0÷2,5 bar
20	**1349278**	RACCORDO CALDAIA ø 1/2"M-1/2"M-1/4"F	BOILER FITTING ø 1/2"M-1/2"M-1/4"F	ANSCHLUSS DURCHLAUF. ø1/2"A-1/2"A-1/4"I	RACOR CALDERA ø 1/2"M-1/2"M-1/4"F
21	**1455067**	CONTATORE VOLUMETRICO GICAR	VOLUMETRIC FLOWMETER GICAR	VOLUMENZÄHLER GICAR	CONTADOR VOLUMÉTRICO GICAR
22	**1349717**	RACCORDO A "L" ø 1/4"M-1/4"F NICHELATO	NICHEL PLATED L-FITTING ø 1/4"M-1/4"F	L-ANSCHLUSS ø 1/4"A-1/4"I VERNICKELT	RACOR EN "L" ø 1/4"M-1/4"H NIQUELADO
23	**3349356**	RACCORDO A "T" ø 1/8"M-1/8"M-1/8"M NICHE	NICHEL-PL.T-FITTING ø 1/8"M-1/8"M-1/8"M	T-ANSCHLUSS ø 1/8"A-1/8"A-1/8"A VERNICK.	RACOR EN "T" ø 1/8"M-1/8"M-1/8"M NIQUEL.
25	**1186623**	GUARNIZIONE PIANA PTFE ø 53x43x3 mm	PTFE FLAT GASKET ø 53x43x3 mm	FLACHDICHTUNG AUS PTFE ø 53x43x3 mm	JUNTA PLANA PTFE ø 53x43x3 mm
25	**1186633**	GUARNIZIONE PIANA CARBO ø 53x42x3 mm	FLAT CARBO GASKET ø 53x42x3 mm	FLACHDICHTUNG CARBO ø 53x42x3 mm	JUNTA PLANA CARBO ø 53x42x3 mm
25	**3186010**	GUARNIZIONE PIANA ESENTE ø 54x42x2 mm	ASBESTOS FREE FLAT GASKET ø 54x42x2 mm	FLACHDICHTUNG ASBESTFREI ø 54x42x2 mm	JUNTA PLANA SIN AMIANTO ø 54x42x2 mm
26	**1755603**	RESISTENZA 1300W 230V	HEATING ELEMENT 1300W 230V	HEIZKÖRPER 1300W 230V	RESISTENCIA 1300W 230V
31	**1349653**	RACCORDO PORTAGOMMA ø 1/8"M ø 6 NICHEL	HOSE-END FITTING ø 1/8"M ø 6 NICKEL	SCHLAUCHANSCHLUSS ø 1/8"A ø 6 NICKEL	RACOR PORTAGOMA ø 1/8"M ø 6 NICHEL
33	**1250656**	MOLLA ø 14,5x35 mm SCARICO	OUTLET SPRING ø 14.5x35 mm	ABUSLAUFFEDER ø 14,5x35 mm	MUELLE ø 14,5x35 mm DESAGÜE
34	**1186326**	GUARNIZIONE PIANA PTFE ø 22x16x2 mm	PTFE FLAT GASKET ø 22x16x2 mm	FLACHDICHTUNG AUS PTFE ø 16x22,5x2 mm	JUNTA PLANA PTFE ø 22x16x2 mm
35	**1186129**	GUARNIZIONE PIANA NBR ø 15/6x10 mm	GASKET FLAT NBR ø 15/6x10 mm	FLACHDICHTUNG NBR ø 15/6x10 mm	JUNTA PLANA NBR ø 15/6x10 mm
37	**1250071**	MOLLA ø 8x32 mm VALVOLA CARICO	NON-RETURN VALVE SPRING ø 8x32 mm	FEDER ø 8x32 mm FÜR FÜLLVENTIL	MUELLE ø 8x32 mm VÁLVULA CARGA
38	**1523201**	VALVOLA DI NON RITORNO TRIANGOLARE	TRIANGULAR NON-RETURN VALVE	RÜCKSCHLAGVENTIL DREIECKIG	VÁLVULA DE RETENCIÓN TRIANGULAR
43	**1186687**	GUARNIZIONE ORM 0080-20 VITON	O-RING M 0080-20 VITON	DICHTUNG O-RING 0080-20 VITON	JUNTA ARO "O" M 0080-20 VITON
44	**1455034**	VITE A TESTA CILINDRICA M4x10	CYLINDER HEAD SCREW M4x10	ZYLINDERKOPFSCHRAUBE M4x10	TORNILLO CABEZA CILÍND. M4x10
45	**1120336**	BOBINA PARKER ZB09 9W 110/120V 50/60Hz	COIL PARKER ZB09 9W 110/120V 50/60Hz	SPULE PARKER ZB09 9W 110/120V 50/60Hz	BOBINA PARKER ZB09 9W 110/120V 50/60Hz
45	**3120032**	BOBINA PARKER ZB09 9W 220/240V 50/60Hz	COIL PARKER ZB09 9W 220/240V 50/60Hz	SPULE PARKER ZB09 9W 220/240V50/60Hz	BOBINA PARKER ZB09 9W 220/240V 50/60Hz
47	**1349250**	RACCORDO A "L" ø 1/8"M-1/8"M ø 6 mm	"L"COUPLING 1/8"M-1/8"M ø 6 mm	ANSCHLUSS L-FÖRMIG ø 1/8"M-1/8"M ø 6 mm	RACOR EN "L" ø 1/8"M-1/8"M ø 6 mm

CALDAIA ZOLAI-ZOLAII
ZOLAI-ZOLAII BOILER
KESSEL ZOLAI-ZOLAII
CALDERÍN ZOLAI-ZOLAII

GR5101

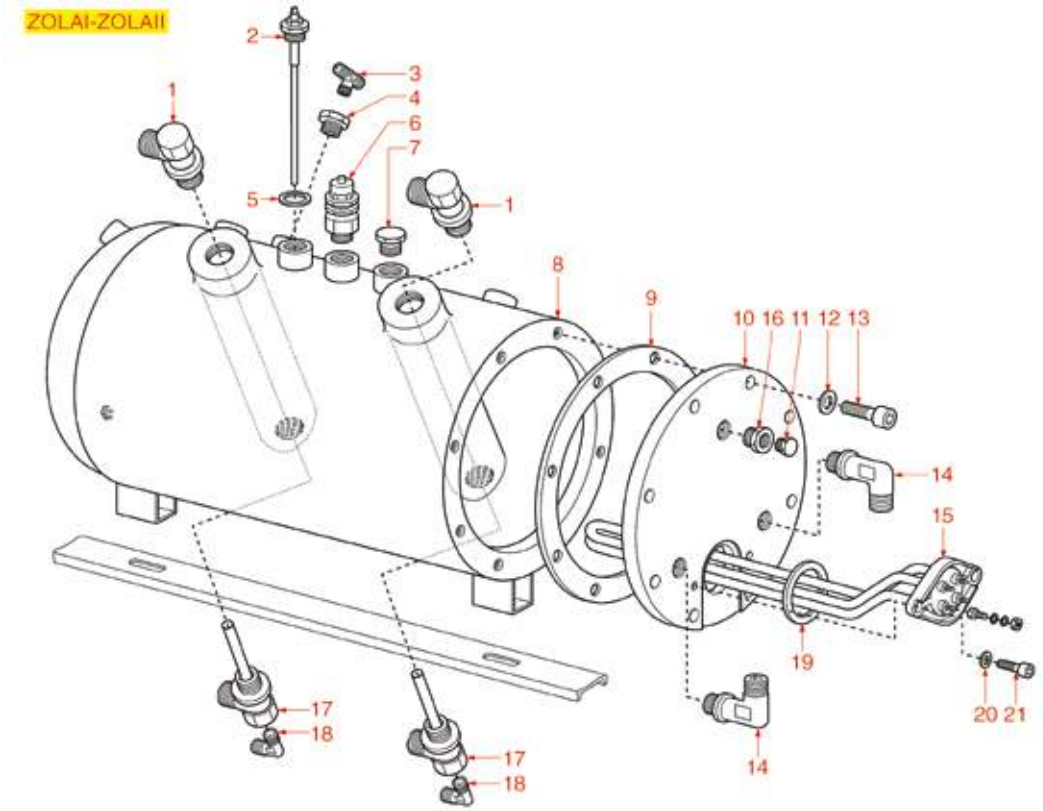

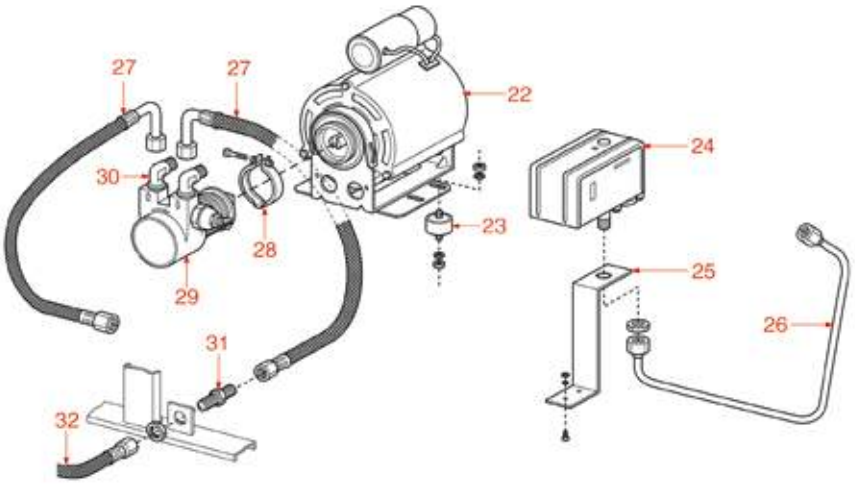

Posizioni senza cod. LF: a richiesta
Positions without LF Code No.: upon request
Abbildungen ohne LF Bestell-Nr.: auf Anfrage
Posiciones sin cód. LF: previa petición

GRIMAC

P.	Cod.	Descrizione	Description	Beschreibung	Descripción
1	**1349014**	RACCORDO CALDAIA ø 1/2"M-1/2"M	BOILER FITTING ø 1/2"M-1/2"M	ANSCHLUSS DURCHLAUFERH. ø 1/2"A-1/2"A	RACOR CALDERA ø 1/2"M-1/2"M
2	**1341751**	SONDA LIVELLO ø 1/4"M-150 mm	LEVEL PROBE ø 1/4"M-150 mm	NIVEAUSONDE ø 1/4"M-150 mm	SONDA NIVEL ø 1/4"M-150 mm
3	**3349356**	RACCORDO A "T" ø 1/8"M-1/8"M-1/8"M NICHE	NICHEL-PL.T-FITTING ø 1/8"M-1/8"M-1/8"M	T-ANSCHLUSS ø 1/8"A-1/8"A-1/8"A VERNICK.	RACOR EN "T" ø 1/8"M-1/8"M-1/8"M NIQUEL.
6	**1515100**	VALVOLA CALDAIA ø 3/8"M 1,8bar CE-PED	BOILER VALVE ø 3/8"M 1.8bar CE-PED	VENTIL DURCHLAUFER. ø3/8"A 1,8bar CE-PED	VÁLVULA CALDERA ø 3/8"M 1,8bar CE-PED
9	**1186690**	GUARNIZIONE CALDAIA ø 210x170x3 mm	BOILER GASKET ø 210x170x3 mm	DICHTUNG F. DURCHLAUFERH. ø 210x170x3 mm	JUNTA CALDERA ø 210x170x3 mm
15	**1755400**	RESISTENZA 3200W 230V	HEATING ELEMENT 3200W 230V	HEIZKÖRPER 3200W 230V	RESISTENCIA 3200W 230V
15	**1755401**	RESISTENZA 4500W 230V	HEATING ELEMENT 4500W 230V	HEIZKÖRPER 4500W 230V	RESISTENCIA 4500W 230V
15	**1755402**	RESISTENZA 6000W 230V	HEATING ELEMENT 6000W 230V	HEIZKÖRPER 6000W 230V	RESISTENCIA 6000W 230V
17	**1349278**	RACCORDO CALDAIA ø 1/2"M-1/2"M-1/4"F	BOILER FITTING ø 1/2"M-1/2"M-1/4"F	ANSCHLUSS DURCHLAUF. ø1/2"A-1/2"A-1/4"I	RACOR CALDERA ø 1/2"M-1/2"M-1/4"F
18	**1449696**	TUBAZIONE INIETTORE ø 1/4"M	INJECTION PIPE ø 1/4"M	INJEKTORROHR ø 1/4"A	TUBO INYECTOR ø 1/4"M
19	**1186179**	GUARNIZIONE PIANA PTFE ø 57x43x3 mm	PTFE FLAT GASKET ø 57x43x3 mm	FLACHDICHTUNG AUS PTFE ø 57x43x3 mm	JUNTA PLANA PTFE ø 57x43x3 mm
22	**1240702**	MOTORE RPM A FASCETTA 165W	MOTOR RPM WITH CLAMP CONNECTION 165W	MOTOR RPM MIT SCHELLENANSCHLUSS 165W	MOTOR RPM ABRAZADERA 165W
24	**1320531**	PRESSOSTATO P302/6 TRIPOLARE 30A	PRESSURE SWITCH P302/6 3-POLES 30A	DRUCKSCHALTER P302/6 3-POLIG 30A	PRESOSTATO P302/6 TRIPOLAR 30A
24	**1320541**	PRESSOSTATO PARKER	PRESSURE SWITCH PARKER	PRESSOSTAT PARKER	PRESOSTATO PARKER
27	**1449705**	TUBO FLEX ø 3/8" Fc x Fc 750 mm	FLEX HOSE ø 3/8" Fc x Fc 750 mm	FLEX-SCHLAUCH ø 3/8" Fc x Fc 750 mm	TUBO FLEX ø 3/8" Fc x Fc 750 mm
28	**1168011**	FASCETTA INOX PER POMPA A FLANGIA	STAINLESS STEEL CLAMP FOR FLANGE PUMP	SCHELLE AUS INOX STAHL FÜR FLANSCHPUMPE	ABRAZADERA BOMBA INOX
29	**1330001**	POMPA VOLUMETRICA ROTOFLOW ø 3/8" NPT	ROTARY VANE PUMP ROTOFLOW ø 3/8" NPT	VERDRÄNGERPUMPE ROTOFLOW ø 3/8" NPT	BOMBA VOLUMÉTRICA ROTOFLOW ø 3/8" NPT
30	**1349706**	RACCORDO A "L" ø 3/8"M-3/8"M NICHELATO	L-FITTING ø 3/8"M-3/8"M NICKEL-PLATED	L-ANSCHLUSS ø 3/8"A-3/8"A VERNICKELT	RACOR EN "L" ø 3/8"M-3/8"M NIQUELADO
31	**1349705**	RACCORDO ø 3/8"M-3/8"M PROLUNGA CARICO	COUPLING ø 3/8"M-3/8"M LOAD EXTENSION	ANSCHLUSS ø 3/8"M-3/8"M EINLAUFVERLÄNGER	RACOR ø 3/8"M-3/8"M PROLONGACIÓN CARGA
32	**1449725**	TUBO FLEX ø 3/8" Fc x Fc 1500 mm	FLEX HOSE ø 3/8" Fc x Fc 1500 mm	FLEX-SCHLAUCH ø 3/8" Fc x Fc 1500 mm	TUBO FLEX ø 3/8" Fc x Fc 1500 mm

CALDAIA TEN-TWENTY
TEN-TWENTY BOILER
KESSEL TEN-TWENTY
CALDERÍN TEN-TWENTY

GR5201

TEN-TWENTY

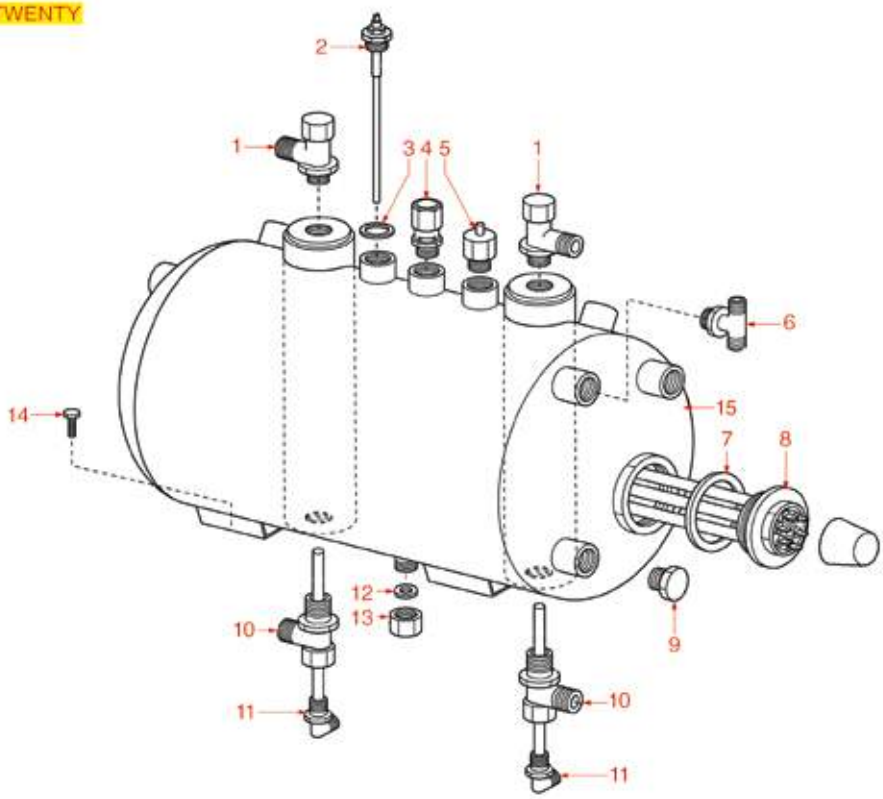

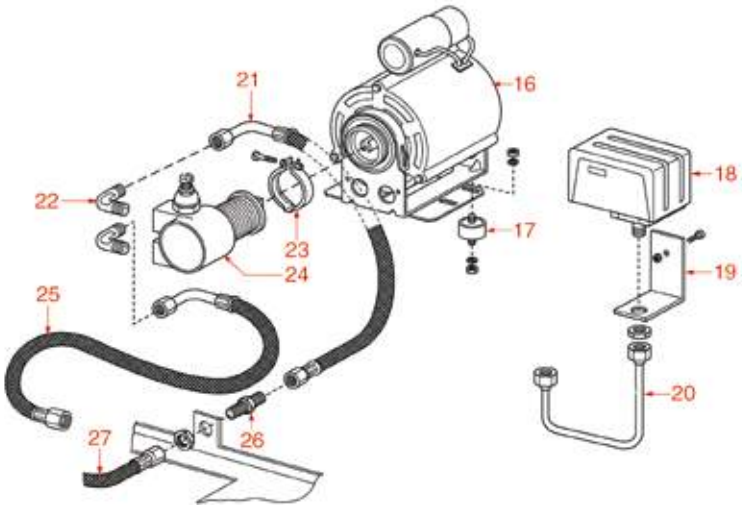

Posizioni senza cod. LF: a richiesta
Positions without LF Code No.: upon request
Abbildungen ohne LF Bestell-Nr.: auf Anfrage
Posiciones sin cód. LF: previa petición

GRIMAC

P.	Cod.	Descrizione	Description	Beschreibung	Descripción
1	**1349014**	RACCORDO CALDAIA ø 1/2"M-1/2"M	BOILER FITTING ø 1/2"M-1/2"M	ANSCHLUSS DURCHLAUFERH. ø 1/2"A-1/2"A	RACOR CALDERA ø 1/2"M-1/2"M
2	**1341750**	SONDA LIVELLO ø 1/4"M-125 mm	LEVEL PROBE ø 1/4"M-125 mm	NIVEAUSONDE ø 1/4"M-125 mm	SONDA NIVEL ø 1/4"M-125 mm
2	**1341751**	SONDA LIVELLO ø 1/4"M-150 mm	LEVEL PROBE ø 1/4"M-150 mm	NIVEAUSONDE ø 1/4"M-150 mm	SONDA NIVEL ø 1/4"M-150 mm
4	**1515002**	VALVOLA CALDAIA ø 3/8"M CE-PED	BOILER VALVE ø 3/8"M CE-PED	VENTIL DURCHLAUFERHITZER ø 3/8"M CE-PED	VÁLVULA CALDERÍN ø 3/8"M CE-PED
5	**1523538**	VALVOLA CALDAIA ø 1/4"M	BOILER VALVE ø 1/4"M	VENTIL FÜR DURCHLAUFERHITZER ø 1/4"M	VÁLVULA CALDERA ø 1/4"M
7	**1186623**	GUARNIZIONE PIANA PTFE ø 53x43x3 mm	PTFE FLAT GASKET ø 53x43x3 mm	FLACHDICHTUNG AUS PTFE ø 53x43x3 mm	JUNTA PLANA PTFE ø 53x43x3 mm
8	**1755403**	RESISTENZA 3300W 230V	HEATING ELEMENT 3300W 230V	HEIZKÖRPER 3300W 230V	RESISTENCIA 3300W 230V
8	**1755404**	RESISTENZA 4500W 230V	HEATING ELEMENT 4500W 230V	HEIZKÖRPER 4500W 230V	RESISTENCIA 4500W 230V
10	**1349278**	RACCORDO CALDAIA ø 1/2"M-1/2"M-1/4"F	BOILER FITTING ø 1/2"M-1/2"M-1/4"F	ANSCHLUSS DURCHLAUF. ø1/2"A-1/2"A-1/4"I	RACOR CALDERA ø 1/2"M-1/2"M-1/4"F
16	**1240281**	MOTORE RPM A FASCETTA 120W	CLAMP RPM MOTOR 120W	MOTOR RPM MIT SCHELLENANSCHLUSS 120W	MOTOR RPM DE ABRAZADERA 120W
18	**1320531**	PRESSOSTATO P302/6 TRIPOLARE 30A	PRESSURE SWITCH P302/6 3-POLES 30A	DRUCKSCHALTER P302/6 3-POLIG 30A	PRESOSTATO P302/6 TRIPOLAR 30A
18	**1320541**	PRESSOSTATO PARKER	PRESSURE SWITCH PARKER	PRESSOSTAT PARKER	PRESOSTATO PARKER
22	**1349706**	RACCORDO A "L" ø 3/8"M-3/8"M NICHELATO	L-FITTING ø 3/8"M-3/8"M NICKEL-PLATED	L-ANSCHLUSS ø 3/8"A-3/8"A VERNICKELT	RACOR EN "L" ø 3/8"M-3/8"M NIQUELADO
23	**1168011**	FASCETTA INOX PER POMPA A FLANGIA	STAINLESS STEEL CLAMP FOR FLANGE PUMP	SCHELLE AUS INOX STAHL FÜR FLANSCHPUMPE	ABRAZADERA BOMBA INOX
24	**1330001**	POMPA VOLUMETRICA ROTOFLOW ø 3/8" NPT	ROTARY VANE PUMP ROTOFLOW ø 3/8" NPT	VERDRÄNGERPUMPE ROTOFLOW ø 3/8" NPT	BOMBA VOLUMÉTRICA ROTOFLOW ø 3/8" NPT
26	**1349705**	RACCORDO ø 3/8"M-3/8"M PROLUNGA CARICO	COUPLING ø 3/8"M-3/8"M LOAD EXTENSION	ANSCHLUSS ø 3/8"M-3/8"M EINLAUFVERLÄNGER	RACOR ø 3/8"M-3/8"M PROLONGACIÓN CARGA
27	**1449725**	TUBO FLEX ø 3/8" Fc x Fc 1500 mm	FLEX HOSE ø 3/8" Fc x Fc 1500 mm	FLEX-SCHLAUCH ø 3/8" Fc x Fc 1500 mm	TUBO FLEX ø 3/8" Fc x Fc 1500 mm

CALDAIA ECLISSE
ECLISSE BOILER
KESSEL ECLISSE
CALDERÍN ECLISSE

GR5301

ECLISSE

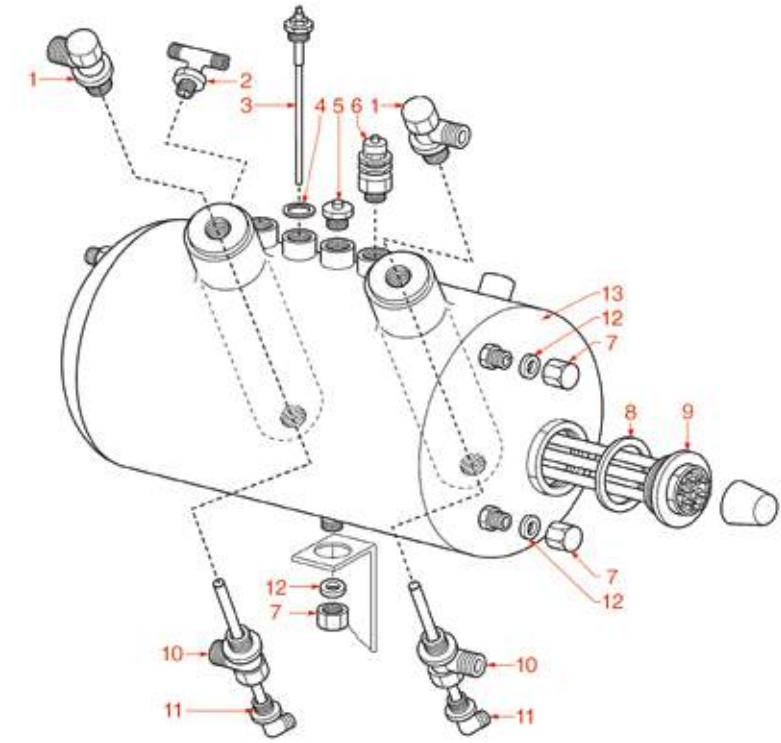

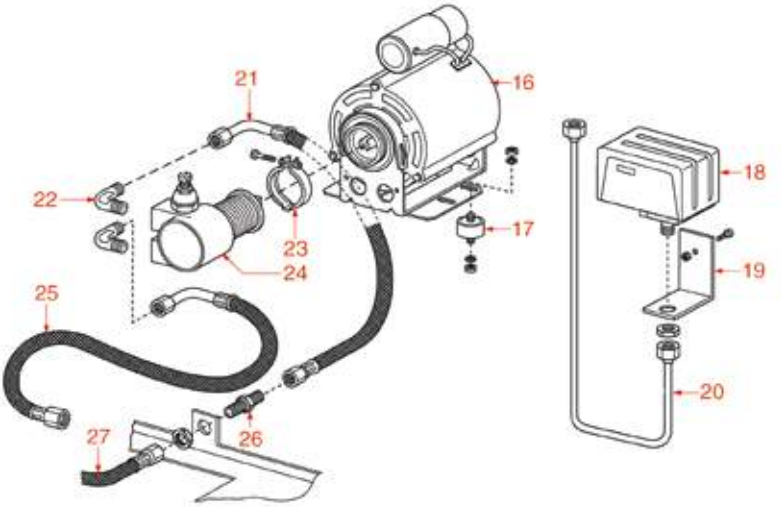

Posizioni senza cod. LF: a richiesta
Positions without LF Code No.: upon request
Abbildungen ohne LF Bestell-Nr.: auf Anfrage
Posiciones sin cód. LF: previa petición

GRIMAC

P.	Cod.	Descrizione	Description	Beschreibung	Descripción
1	**1349014**	RACCORDO CALDAIA ø 1/2"M-1/2"M	BOILER FITTING ø 1/2"M-1/2"M	ANSCHLUSS DURCHLAUFERH. ø 1/2"A-1/2"A	RACOR CALDERA ø 1/2"M-1/2"M
3	**1341750**	SONDA LIVELLO ø 1/4"M-125 mm	LEVEL PROBE ø 1/4"M-125 mm	NIVEAUSONDE ø 1/4"M-125 mm	SONDA NIVEL ø 1/4"M-125 mm
5	**1523537**	VALVOLA CALDAIA ø 1/4"M	BOILER VALVE ø 1/4"M	VENTIL FÜR DURCHLAUFERHITZER ø 1/4"A	VÁLVULA CALDERÍN ø 1/4"M
6	**1515002**	VALVOLA CALDAIA ø 3/8"M CE-PED	BOILER VALVE ø 3/8"M CE-PED	VENTIL DURCHLAUFERHITZER ø 3/8"M CE-PED	VÁLVULA CALDERÍN ø 3/8"M CE-PED
8	**1186623**	GUARNIZIONE PIANA PTFE ø 53x43x3 mm	PTFE FLAT GASKET ø 53x43x3 mm	FLACHDICHTUNG AUS PTFE ø 53x43x3 mm	JUNTA PLANA PTFE ø 53x43x3 mm
9	**1755403**	RESISTENZA 3300W 230V	HEATING ELEMENT 3300W 230V	HEIZKÖRPER 3300W 230V	RESISTENCIA 3300W 230V
10	**1349278**	RACCORDO CALDAIA ø 1/2"M-1/2"M-1/4"F	BOILER FITTING ø 1/2"M-1/2"M-1/4"F	ANSCHLUSS DURCHLAUF. ø1/2"A-1/2"A-1/4"I	RACOR CALDERA ø 1/2"M-1/2"M-1/4"F
11	**1449123**	TUBAZIONE INIETTORE ø 1/4"M	INJECTION PIPE ø 1/4"M	INJEKTORROHR ø 1/4"A	TUBERÍA INYECTOR ø 1/4"M
16	**1240281**	MOTORE RPM A FASCETTA 120W	CLAMP RPM MOTOR 120W	MOTOR RPM MIT SCHELLENANSCHLUSS 120W	MOTOR RPM DE ABRAZADERA 120W
18	**1320531**	PRESSOSTATO P302/6 TRIPOLARE 30A	PRESSURE SWITCH P302/6 3-POLES 30A	DRUCKSCHALTER P302/6 3-POLIG 30A	PRESOSTATO P302/6 TRIPOLAR 30A
18	**1320541**	PRESSOSTATO PARKER	PRESSURE SWITCH PARKER	PRESSOSTAT PARKER	PRESOSTATO PARKER
22	**1349706**	RACCORDO A "L" ø 3/8"M-3/8"M NICHELATO	L-FITTING ø 3/8"M-3/8"M NICKEL-PLATED	L-ANSCHLUSS ø 3/8"A-3/8"A VERNICKELT	RACOR EN "L" ø 3/8"M-3/8"M NIQUELADO
23	**1168011**	FASCETTA INOX PER POMPA A FLANGIA	STAINLESS STEEL CLAMP FOR FLANGE PUMP	SCHELLE AUS INOX STAHL FÜR FLANSCHPUMPE	ABRAZADERA BOMBA INOX
24	**1330025**	POMPA VOLUMETRICA ROTOFLOW ø 3/8" GAS	ROTARY VANE PUMP ROTOFLOW ø 3/8" GAS	VERDRÄNGERPUMPE ROTOFLOW ø 3/8" GAS	BOMBA VOLUMÉTRICA ROTOFLOW ø 3/8" GAS
26	**1349705**	RACCORDO ø 3/8"M-3/8"M PROLUNGA CARICO	COUPLING ø 3/8"M-3/8"M LOAD EXTENSION	ANSCHLUSS ø 3/8"M-3/8"M EINLAUFVERLÄNGER	RACOR ø 3/8"M-3/8"M PROLONGACIÓN CARGA
27	**1449725**	TUBO FLEX ø 3/8" Fc x Fc 1500 mm	FLEX HOSE ø 3/8" Fc x Fc 1500 mm	FLEX-SCHLAUCH ø 3/8" Fc x Fc 1500 mm	TUBO FLEX ø 3/8" Fc x Fc 1500 mm

CALDAIA G10
G10 BOILER
KESSEL G10
CALDERÍN G10

GR5401

G10

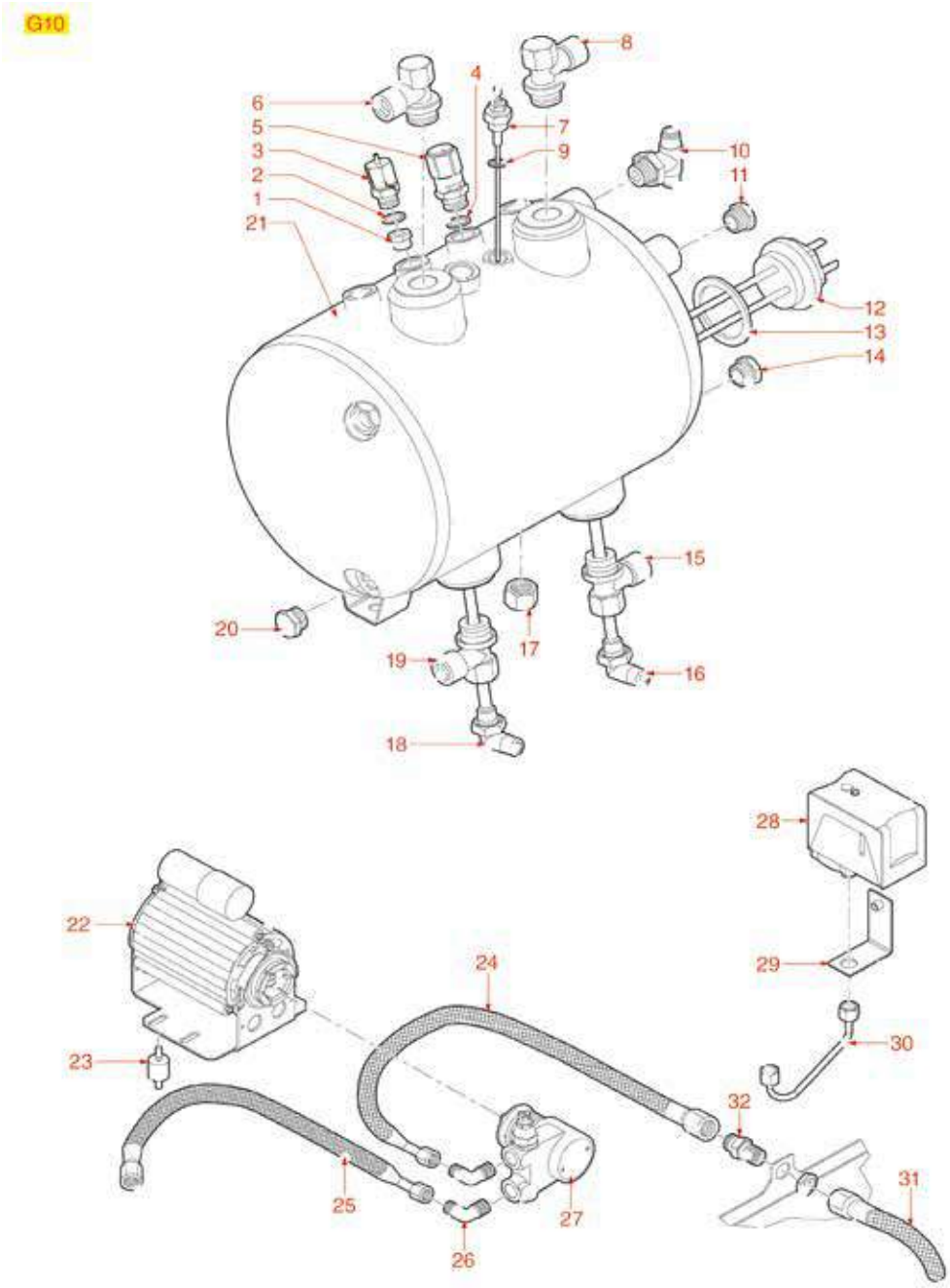

Posizioni senza cod. LF: a richiesta
Positions without LF Code No.: upon request
Abbildungen ohne LF Bestell-Nr.: auf Anfrage
Posiciones sin cód. LF: previa petición

P.	Cod.	Descrizione	Description	Beschreibung	Descripción
3	**1523538**	VALVOLA CALDAIA ø 1/4"M	BOILER VALVE ø 1/4"M	VENTIL FÜR DURCHLAUFERHITZER ø 1/4"M	VÁLVULA CALDERA ø 1/4"M
4	**1186326**	GUARNIZIONE PIANA PTFE ø 22x16x2 mm	PTFE FLAT GASKET ø 22x16x2 mm	FLACHDICHTUNG AUS PTFE ø 16x22,5x2 mm	JUNTA PLANA PTFE ø 22x16x2 mm
5	**1515002**	VALVOLA CALDAIA ø 3/8"M CE-PED	BOILER VALVE ø 3/8"M CE-PED	VENTIL DURCHLAUFERHITZER ø 3/8"M CE-PED	VÁLVULA CALDERÍN ø 3/8"M CE-PED
7	**1341752**	SONDA LIVELLO ø 1/4"M-148 mm	LEVEL PROBE ø 1/4"M-148 mm	NIVEAUSONDE ø 1/4"M-148 mm	SONDA NIVEL ø 1/4"M-148 mm
9	**1186982**	GUARNIZIONE PIANA PTFE ø 17x13x2 mm	FLAT PTFE GASKET ø 17x13x2 mm	FLACHDICHTUNG AUS PTFE ø 17x13x2 mm	JUNTA PLANA EN PTFE ø 17x13x2 mm
12	**1755403**	RESISTENZA 3300W 230V	HEATING ELEMENT 3300W 230V	HEIZKÖRPER 3300W 230V	RESISTENCIA 3300W 230V
12	**1755404**	RESISTENZA 4500W 230V	HEATING ELEMENT 4500W 230V	HEIZKÖRPER 4500W 230V	RESISTENCIA 4500W 230V
13	**1186623**	GUARNIZIONE PIANA PTFE ø 53x43x3 mm	PTFE FLAT GASKET ø 53x43x3 mm	FLACHDICHTUNG AUS PTFE ø 53x43x3 mm	JUNTA PLANA PTFE ø 53x43x3 mm
13	**1186633**	GUARNIZIONE PIANA CARBO ø 53x42x3 mm	FLAT CARBO GASKET ø 53x42x3 mm	FLACHDICHTUNG CARBO ø 53x42x3 mm	JUNTA PLANA CARBO ø 53x42x3 mm
22	**1240281**	MOTORE RPM A FASCETTA 120W	CLAMP RPM MOTOR 120W	MOTOR RPM MIT SCHELLENANSCHLUSS 120W	MOTOR RPM DE ABRAZADERA 120W
22	**1240702**	MOTORE RPM A FASCETTA 165W	MOTOR RPM WITH CLAMP CONNECTION 165W	MOTOR RPM MIT SCHELLENANSCHLUSS 165W	MOTOR RPM ABRAZADERA 165W
25	**1449705**	TUBO FLEX ø 3/8" Fc x Fc 750 mm	FLEX HOSE ø 3/8" Fc x Fc 750 mm	FLEX-SCHLAUCH ø 3/8" Fc x Fc 750 mm	TUBO FLEX ø 3/8" Fc x Fc 750 mm
26	**1349706**	RACCORDO A "L" ø 3/8"M-3/8"M NICHELATO	L-FITTING ø 3/8"M-3/8"M NICKEL-PLATED	L-ANSCHLUSS ø 3/8"A-3/8"A VERNICKELT	RACOR EN "L" ø 3/8"M-3/8"M NIQUELADO
27	**1330001**	POMPA VOLUMETRICA ROTOFLOW ø 3/8" NPT	ROTARY VANE PUMP ROTOFLOW ø 3/8" NPT	VERDRÄNGERPUMPE ROTOFLOW ø 3/8" NPT	BOMBA VOLUMÉTRICA ROTOFLOW ø 3/8" NPT
28	**1320531**	PRESSOSTATO P302/6 TRIPOLARE 30A	PRESSURE SWITCH P302/6 3-POLES 30A	DRUCKSCHALTER P302/6 3-POLIG 30A	PRESOSTATO P302/6 TRIPOLAR 30A
28	**1320541**	PRESSOSTATO PARKER	PRESSURE SWITCH PARKER	PRESSOSTAT PARKER	PRESOSTATO PARKER
31	**1449715**	TUBO FLEX ø 3/8" Fp x Fc 1500 mm	FLEX HOSE ø 3/8" Fp x Fc 1500 mm	FLEX SCHLAUCH ø 3/8" Fp x Fc 1500 mm	TUBO FLEX ø 3/8" Fp x Fc 1500 mm
32	**1349705**	RACCORDO ø 3/8"M-3/8"M PROLUNGA CARICO	COUPLING ø 3/8"M-3/8"M LOAD EXTENSION	ANSCHLUSS ø 3/8"M-3/8"M EINLAUFVERLÄNGER	RACOR ø 3/8"M-3/8"M PROLONGACIÓN CARGA

CALDAIA G11
G11 BOILER
KESSEL G11
CALDERÍN G11

GR5501

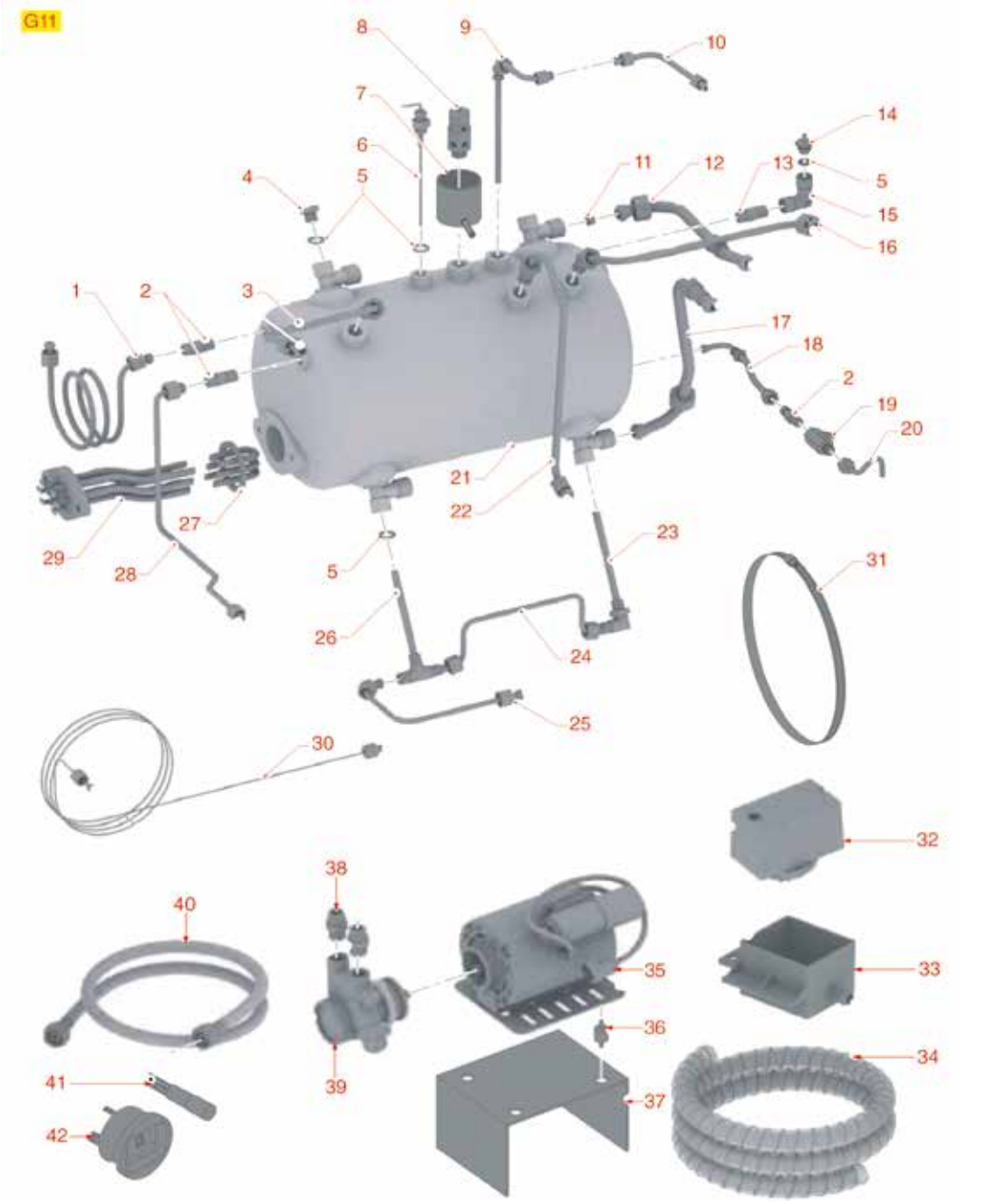

Posizioni senza cod. LF: a richiesta
Positions without LF Code No.: upon request
Abbildungen ohne LF Bestell-Nr.: auf Anfrage
Posiciones sin cód. LF: previa petición

GRIMAC

P.	Cod.	Descrizione	Description	Beschreibung	Descripción
2	**1349102**	RACCORDO ø 1/4"M-1/4"M	FITTING ø 1/4"M-1/4"M	ANSCHLUSS ø 1/4"AUßENGEW. 1/4"AUßENGEW.	RACOR ø 1/4"M-1/4"M
5	**1186404**	GUARNIZIONE PIANA PTFE ø 18x13x2 mm	PTFE FLAT GASKET ø 18x13x2 mm	FLACHDICHTUNG AUS PTFE ø 18x13x2 mm	JUNTA PLANA PTFE ø 18x13x2 mm
6	**1341752**	SONDA LIVELLO ø 1/4"M-148 mm	LEVEL PROBE ø 1/4"M-148 mm	NIVEAUSONDE ø 1/4"M-148 mm	SONDA NIVEL ø 1/4"M-148 mm
8	**1515100**	VALVOLA CALDAIA ø 3/8"M 1,8bar CE-PED	BOILER VALVE ø 3/8"M 1.8bar CE-PED	VENTIL DURCHLAUFER. ø3/8"A 1,8bar CE-PED	VÁLVULA CALDERA ø 3/8"M 1,8bar CE-PED
13	**1349112**	RACCORDO ø 1/4"M-3/8"M	FITTING ø 1/4"M-3/8"M	ANSCHLUSS ø 1/4"AUßENGEW. 3/8"AUßENGEW.	RACOR ø 1/4"M-3/8"M
14	**1523534**	VALVOLA CALDAIA ø 1/4"M	BOILER VALVE ø 1/4"M	VENTIL FÜR DURCHLAUFERHITZER ø 1/4"A	VÁLVULA CALDERÍN ø 1/4"M
19	**3526699**	VALVOLA A SFERA ø 1/4"MF	BALL VALVE ø 1/4" MF	KUGELVENTIL ø 1/4" AUßEN/INNEN	VÁLVULA A ESFERA ø 1/4" MH
23	**1449123**	TUBAZIONE INIETTORE ø 1/4"M	INJECTION PIPE ø 1/4"M	INJEKTORROHR ø 1/4"A	TUBERÍA INYECTOR ø 1/4"M
27	**1186606**	GUARNIZIONE PIANA CARBO ø 57x43x3 mm	FLAT CARBO GASKET ø 57x43x3 mm	FLACHDICHTUNG CARBO ø 57x43x3 mm	JUNTA PLANA CARBO ø 57x43x3 mm
29	**1755011**	RESISTENZA 3500W 230V	HEATING ELEMENT 3500W 230V	HEIZKÖRPER 3500W 230V	RESISTENCIA 3500W 230V
29	**1755012**	RESISTENZA 4000W 230V	HEATING ELEMENT 4000W 230V	HEIZKÖRPER 4000W 230V	RESISTENCIA 4000W 230V
32	**1320531**	PRESSOSTATO P302/6 TRIPOLARE 30A	PRESSURE SWITCH P302/6 3-POLES 30A	DRUCKSCHALTER P302/6 3-POLIG 30A	PRESOSTATO P302/6 TRIPOLAR 30A
33	**1527511**	VASCHETTA SCARICO	DRAIN TUB	AUSLAUFSCHALE	CUBETA DESAGÜE
34	**1449672**	TUBO SCARICO ELISPIR ø 16x23 mm - 5 mt	DRAIN PIPE ELISPIR ø 16x23 mm - 5 m	AUSLAUFSCHLAUCH ELISPIR ø 16x23 mm - 5 m	TUBO DESAGÜE ELISPIR ø 16x23 mm - 5 m
35	**1240072**	MOTORE IPC 150W 230V 1,2A 50/60Hz 6 µf	MOTOR IPC 150W 230V 1.2A 50/60Hz 6 µf	MOTOR IPC 150W 230V 1,2A 50/60Hz 6 µf	MOTOR IPC 150W 230V 1,2A 50/60Hz 6 µf
38	**1349100**	RACCORDO POMPA ø 3/8"NPT-3/8"DRITTO	PUMP CONNECTION ø 3/8"CONIC-3/8" STRAIGH	PUMPENANSCHLUß ø 3/8"KONISCH-3/8"GERADE	RACOR BOMBA ø 3/8"NPT-3/8" RECTO
39	**1330004**	POMPA VOLUMETRICA ROTOFLOW ø 3/8" NPT	ROTARY VANE PUMP ROTOFLOW ø 3/8" NPT	VERDRÄNGERPUMPE ROTOFLOW ø 3/8" NPT	BOMBA VOLUMÉTRICA ROTOFLOW ø 3/8" NPT
40	**1449089**	TUBO FLEX ø 3/8" Fp x Fp 2000 mm	FLEX HOSE ø 3/8" Fp x Fp 2000 mm	FLEX-SCHLAUCH ø 3/8" Fp x Fp 2000 mm	TUBO FLEX ø 3/8" Fp x Fp 2000 mm
41	**3221095**	LAMPADA SPIA ARANCIO 230V	ORANGE INDICATOR LAMP 230V	SIGNALLAMPE ORANGE 230V	BOMBILLA PILOTO NARANJA 230V
42	**1245201**	MANOMETRO CALDAIA-POMPA ø 63 mm	BOILER-PUMP PRESSURE GAUGE ø 63 mm	MANOMETERF. DURCHLAUFERH.-PUMPEø63 mm	MANÓMETRO CALDERA BOMBA ø 63 mm

MACCHINA CAFFÈ CIALDE NUVOLA
POD COFFEE MACHINE NUVOLA
KAFFEEMASCHINE PADS NUVOLA
MÁQUINA CAFÉ A PASTILLAS NUVOLA

GRCC0101

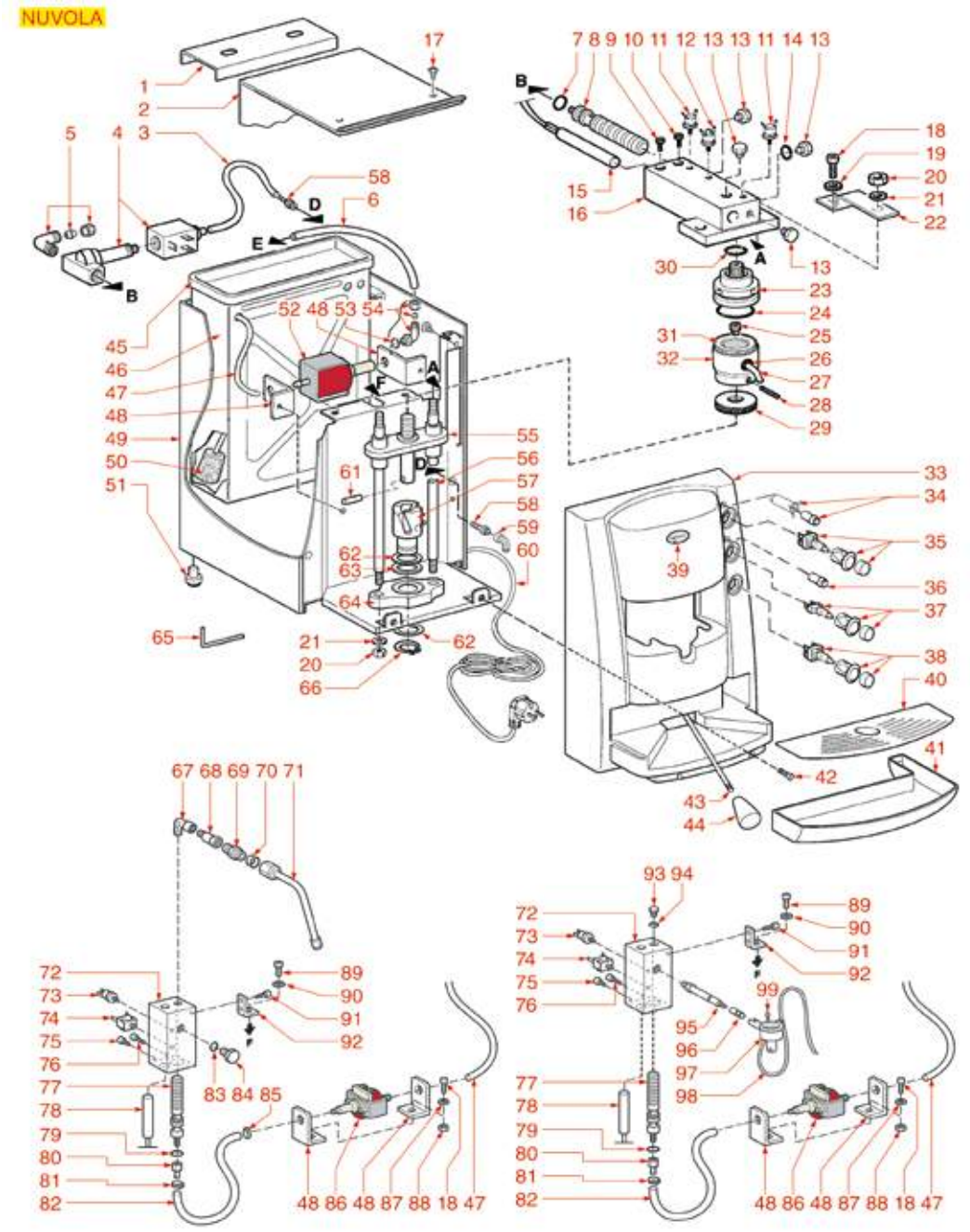

Posizioni senza cod. LF: a richiesta
Positions without LF Code No.: upon request
Abbildungen ohne LF Bestell-Nr.: auf Anfrage
Posiciones sin cód. LF: previa petición

GRIMAC

P.	Cod.	Descrizione	Description	Beschreibung	Descripción
4	**1120088**	ELETTROVALVOLA PARKER 3 VIE 230V 50/60Hz	3-WAY SOLENOID VALVE PARKER 230V 50/60Hz	MAGNETVENTIL PARKER 3-WEGE 230V 50/60Hz	ELECTROVÁLV. PARKER 3 VÍAS 230V 50/60Hz
5	**1349250**	RACCORDO A "L" ø 1/8"M-1/8"M ø 6 mm	"L"COUPLING 1/8"M-1/8"M ø 6 mm	ANSCHLUSS L-FÖRMIG ø 1/8"M-1/8"M ø 6 mm	RACOR EN "L" ø 1/8"M-1/8"M ø 6 mm
6	**1449502**	TUBO PTFE ø 4x6 mm - 10 mt	PTFE PIPE ø 4x6 mm - 10 m	PTFE-ROHR ø 4x6 mm - 10 mt	TUBO PTFE ø 4x6 mm - 10 m
7	**1186805**	GUARNIZIONE OR 0115 EPDM	O-RING 0115 EPDM	DICHTUNG O-RING 0115 EPDM	JUNTA ARO "O" 0115 EPDM
8	**1324127**	PERNO A SILURO IN OTTONE	BRASS CARTRIDGE FOR HEAT EXCHANGER	KEGELSTIFT AUS MESSING	PERNO DE SILURO DE LATÓN
9	**5034989**	VITE A TESTA CILINDRICA M4x8	CYLINDER HEAD SCREW M4x8	ZYLINDERKOPFSCHRAUBE M4x8	TORNILLO CABEZA CILÍND. M4x8
10	**1455034**	VITE A TESTA CILINDRICA M4x10	CYLINDER HEAD SCREW M4x10	ZYLINDERKOPFSCHRAUBE M4x10	TORNILLO CABEZA CILÍND. M4x10
11	**1444506**	TERMOSTATO A CONTATTO 90°C M4	CONTACT THERMOSTAT 90°C M4	ANLEGETHERMOSTAT 90°C M4	TERMOSTATO DE CONTACTO 90°C M4
11	**1444003**	TERMOSTATO A CONTATTO 95°C M4	CONTACT THERMOSTAT 95°C M4	ANLEGETHERMOSTAT 95°C M4	TERMOSTATO DE CONTACTO 95°C M4
12	**1444206**	TERMOSTATO A CONTATTO 145°C M4	CONTACT THERMOSTAT 145°C M4	ANLEGETHERMOSTAT 145°C M4	TERMOSTATO DE CONTACTO 145°C M4
15	**1755180**	RESISTENZA A CARTUCCIA 500W 230V	CARTRIDGE HEATING ELEMENT 500W 230V	PATRONENHEIZKÖRPER 500W 230V	RESISTENCIA DE CARTUCHO 500W 230V
20	**3060069**	DADO ESAGONALE MEDIO M8	HEXAGONAL NUT M8 MEDIUM	SECHSKANTMUTTER MEDIUM M8	TUERCA HEXAGONAL MEDIA M8
24	**1786117**	GUARNIZIONE OR 0147 VITON	O-RING 0147 VITON	DICHTUNG O-RING 0147 VITON	JUNTA ARO "O" 0147 VITÓN
25	**1510001**	SPRUZZATORE GRUPPO ø 11 mm M12x1 H12	GROUP DIFFUSER ø 11 mm M12x1 H12	SPRÜHER GRUPPE ø 11 mm M12x1 H12	ROCIADOR GRUPO ø 11 mm M12x1 H12
27	**1022070**	BECCUCCIO 1 TAZZA ø 8 mm	SINGLE SPOUT ø 8 mm	DÜSE 1 TASSE ø 8 mm	SALIDA 1 TAZA ø 8 mm
28	**1528093**	VITE SENZA TESTA A CAVA ESAGONALE M4x20	SCREWS NO HEAD WITH HEX. SOCKET M4x20	MADENSCHRAUBE MIT INNENSECHSKANT M4x20	TORNILLOS SIN CABEZA CON INT. HEX. M4x20
30	**1186472**	GUARNIZIONE OR 04075 EPDM	O-RING 04075 EPDM	DICHTUNG O-RING 04075 EPDM	JUNTA TÓRICA 04075 EPDM
31	**1081043**	DOCCIA EROGAZIONE ø 55 mm TY1 277 FORI	SHOWER SCREEN ø 55 mm TY1 277 HOLES	AUSLAUFDUSCHE ø 55 mm TY1 277 LÖCHER	DUCHA EROGACIÓN ø 55 mm TY1 277 AGUJEROS
31	**1081067**	DOCCIA EROGAZIONE ø 55 mm TY0 253 FORI	SHOWER SCREEN ø 55 mm TY0 253 HOLES	AUSLAUFDUSCHE ø 55 mm TY0 253 LÖCHER	DUCHA EROGACIÓN ø 55 mm TY0 253 AGUJEROS
31	**1081068**	DOCCIA EROGAZIONE ø 55 mm TY2 349 FORI	SHOWER SCREEN ø 55 mm TY2 349 HOLES	AUSLAUFDUSCHE ø 55 mm TY2 349 LÖCHER	DUCHA EROGACIÓN ø 55 mm TY2 349 AGUJEROS
31	**1081069**	DOCCIA EROGAZIONE ø 55 mm TY3 400 FORI	SHOWER SCREEN ø 55 mm TY3 400 HOLES	AUSLAUFDUSCHE ø 55 mm TY3 400 LÖCHER	DUCHA EROGACIÓN ø 55 mm TY3 400 AGUJEROS
31	**1081070**	DOCCIA EROGAZIONE ø 55 mm TY4 277 FORI	SHOWER SCREEN ø 55 mm TY4 277 HOLES	AUSLAUFDUSCHE ø 55 mm TY4 277 LÖCHER	DUCHA EROGACIÓN ø 55 mm TY4 277 AGUJEROS
32	**1086020**	DIFFUSORE PORTADOCCIA	SHOWER HOLDER SPRAYER	VERTEILER DUSCHTRÄGER	DIFUSOR PORTADUCHA
34	**1221040**	LAMPADA SPIA ROSSA 240V	RED INDICATOR LIGHT 240V	SIGNALLAMPE ROT 240V	BOMBILLA PILOTO ROJA 240V
35	**1319391**	INTERRUTTORE BIPOLARE COMPLETO 16A 250V	COMPLETE BIPOLAR SWITCH 16A 250V	SCHALTER ZWEIPOLIG KOMPLETT 16A 250V	INTERRUPTOR BIPOLAR COMPLETO 16A 250V
37	**1319395**	INTERRUTTORE UNIPOLARE COMPLETO 10A 250V	COMPLETE MONOPOLAR SWITCH 10A 250V	SCHALTER 1-POLIG KOMPLETT 10A 250V	INTERRUPTOR UNIPOLAR COMPLETO 10A 250V
38	**1319394**	PULSANTE BIPOLARE COMPLETO 10A 250V	COMPLETE BIPOLAR PUSH-BUTTON 10A 250V	ZWEIPOLIGER SCHALTER KOMPLETT 10A 250V	BOTÓN BIPOLAR COMPLETO 10A 250V
40	**1185016**	GRIGLIA POGGIATAZZE CROMATA	CUP SUPPORT GRID CHROME-PLATED	ABSTELLGITTER F. TASSEN VERCHROMT	REJILLA SOPORTE TAZAS CROMADA
41	**1015018**	BACINELLA RACCOGLIGOCCE NERA	DRIP TRAY BLACK	ABTROPFSCHALE SCHWARZ	CUBA RECOGEGOTAS NEGRA
45	**1080182**	COPERCHIO CONTENITORE ACQUA	LID FOR WATER TANK	DECKEL FÜR WASSERBEHÄLTER	TAPA CONTENEDOR AGUA
46	**1080183**	CONTENITORE ACQUA 2 L	WATER CONTAINER 2L	WASSERBEHÄLTER 2 L	CONTENEDOR AGUA 2 l
47	**1449281**	TUBO SILICONE ø 4x7 SHORE 60 - 100 mt	SILICONE HOSE ø 4x7 SHORE 60 - 100 m	SILIKONSCHLAUCH ø 4x7 SHORE 60 - 100 m	TUBO SILICONA ø 4x7 SHORE 60 - 100 m
48	**1331023**	ANTIVIBRANTE A SQUADRA EX-EP-EK-EA	SQUARE DAMPER EX-EP-EK-EA	SCHWINGUNGSDÄMPF. GEWINKELT EX-EP-EK-EA	ANTIVIBRADOR ESCUADRA EX-EP-EK-EA
50	**3010303**	ADDOLCITORE PER OCS NICAL 125	WATER SOFTENER FOR OCS NICAL 125	WASSERENTHÄRTER FÜR OCS NICAL 125	DEPURADOR PARA OCS NICAL 125
52	**1122601**	POMPA VIBRAZIONE EX5 41W 120V 60Hz	VIBRATORY PUMP EX5 41W 120V 60Hz	VIBRATIONSPUMPE EX5 41W 120V 60Hz	BOMBA VIBRACIÓN EX5 41W 120V 60Hz
52	**1122735**	POMPA VIBRAZIONE EX5 48W 230V 50Hz	VIBRATORY PUMP EX5 48W 230V 50Hz	VIBRATIONSPUMPE EX5 48W 230V 50Hz	BOMBA VIBRACIÓN EX5 48W 230V 50Hz
53	**1186411**	GUARNIZIONE OR 02031 EPDM	O-RING 02031 EPDM	DICHTUNG O-RING 02031 EPDM	JUNTA ARO "O" 02031 EPDM
54	**1349251**	RACCORDO A "L" ø 1/8"M-1/8"M COMPLETO	"L"COUPLING ø 1/8"M-1/8"M COMPLETE	ANSCHLUSS L-FÖRMIG ø 1/8"M-1/8"M KOMPLET	RACOR A "L" ø 1/8"M-1/8"M COMPLETO
57	**1324126**	PERNO CAMMA IN OTTONE	BRASS CAM PIN	STIFT NOCKEN AUS MESSING	PERNO LEVA DE LATÓN
58	**1349653**	RACCORDO PORTAGOMMA ø 1/8"M ø 6 NICHEL	HOSE-END FITTING ø 1/8"M ø 6 NICKEL	SCHLAUCHANSCHLUSS ø 1/8"A ø 6 NICKEL	RACOR PORTAGOMA ø 1/8"M ø 6 NICHEL
67	**1349716**	RACCORDO A "L" ø 1/8"M-1/8"F NICHELATO	L-FITTING NICKEL PLATED ø 1/8"M-1/8"F	L-ANSCHLUSS ø 1/8"A-1/8"I VERNICKELT	RACOR EN "L" ø 1/8"M-1/8"H NIQUELADO
70	**1186687**	GUARNIZIONE ORM 0080-20 VITON	O-RING M 0080-20 VITON	DICHTUNG O-RING 0080-20 VITON	JUNTA ARO "O" M 0080-20 VITON
71	**1449176**	TUBO VAPORE COMPLETO INOX ø 8 mm	ST.STEEL COMPLETE STEAM PIPE ø 8 mm	DAMPFROHR KOMPLETT INOX ø 8 mm	TUBO VAPOR COMPLETO INOX ø 8 mm
73	**1444521**	TERMOSTATO A CONTATTO 155°C M4	CONTACT THERMOSTAT 155°C M4	ANLEGETHERMOSTAT 155°C M4	TERMOSTATO DE CONTACTO 155°C M4
74	**1443034**	TERMOSTATO A CONTATTO 250°C M4	CONTACT THERMOSTAT 250°C M4	KONTAKTTHERMOSTAT 250°C M4	TERMOSTATO DE CONTACTO 250°C M4
78	**1755181**	RESISTENZA A CARTUCCIA 800W 230V	CARTRIDGE HEATING ELEMENT 800W 230V	PATRONENHEIZKÖRPER 800W 230V	RESISTENCIA DE CARTUCHO 800W 230V
81	**3449147**	FASCETTA ANTIGRINZA ø 9,6-11,3 mm	HOSE CLAMP ø 9.6-11.3 mm	SCHLAUCHSCHELLE ø 9,6-11,3 mm	ABRAZADERA APRIETA TUBO ø 9,6-11,3 mm
86	**1331017**	POMPA VIBRAZIONE NME 3S 16W 230V 50Hz	VIBRATORY PUMP NME 3S 16W 230V 50Hz	VIBRATIONSPUMPE NME 3S 16W 230V 50Hz	BOMBA VIBRACIÓN NME 3S 16W 230V 50Hz
88	**3528213**	DADO ESAGONALE MEDIO M5	HEXAGONAL NUT MID M5	SCHRAUBENMUTTER MED. M5	TUERCA HEXAGONAL MEDIUM M5
89	**5014713**	VITE A TESTA CILINDRICA M5x16	CYLINDER HEAD SCREW M5x16	ZYLINDERKOPFSCHRAUBE M5x16	TORNILLO CABEZA CILÍND. M5x16
94	**1786087**	GUARNIZIONE OR 02037 SILICONE ROSSO	O-RING 02037 RED SILICONE	DICHTUNG O-RING 02037 SILIKON ROT	JUNTA ARO "O" 02037 SILICONA ROJA
96	**1079018**	CANOTTO PER CAPPUCCINATORE	CAPPUCCINATORE CONNECTOR TUBE	KOLLEKTOR FÜR CAPPUCCINO-MASCHINE	MANGA CAPPUCCINATORE
97	**1079001**	CAPPUCCINATORE COMPLETO PICCOLO BIANCO	COMPLETE SMALL CAPPUCCINATORE WHITE	CAPPUCCINATORE KOMPLETT KLEIN WEISS	CAPPUCCINATORE COMPLETO PEQUEÑO BLANCO
98	**1449280**	TUBO SILICONE ø 3x5 SHORE 60 - 100 mt	SILICONE HOSE ø 3x5 SHORE 60 - 100 m	SILIKONSCHLAUCH ø 3x5 SHORE 60 - 100 m	TUBO SILICONA ø 3x5 SHORE 60 - 100 m
99	**5500786**	SPILLO PER CAPPUCCINATORE BIANCO	PIN FOR WHITE CAPPUCCINATORE	NADEL FÜR CAPPUCCINOMASCHINE WEISS	ALFILER P. CAPPUCCINATORE BLANCO

MACCHINA CAFFÈ CIALDE TERRY
POD COFFEE MACHINE TERRY
KAFFEEMASCHINE PADS TERRY
MÁQUINA CAFÉ A PASTILLAS TERRY

GRCC0102

TERRY

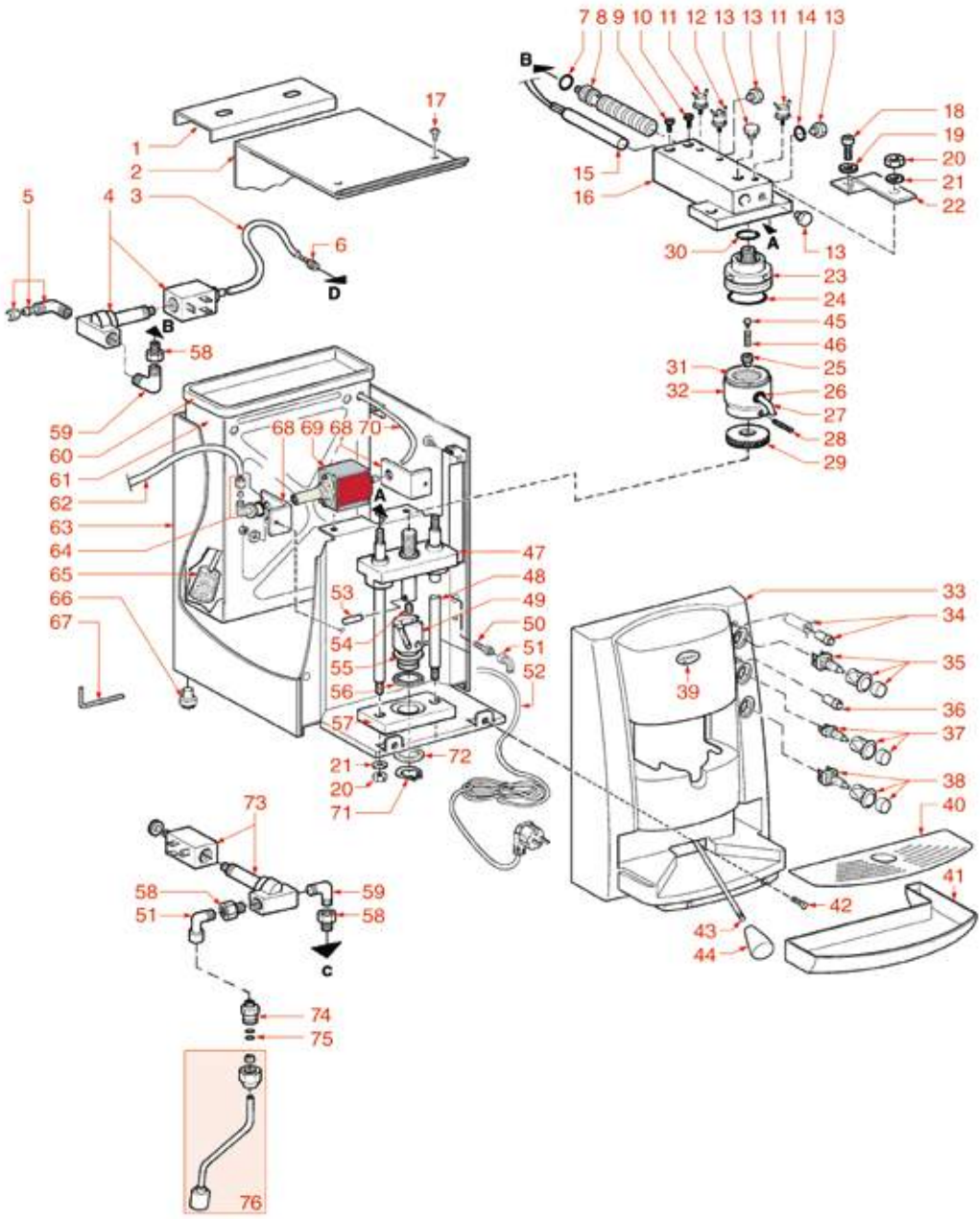

Posizioni senza cod. LF: a richiesta
Positions without LF Code No.: upon request
Abbildungen ohne LF Bestell-Nr.: auf Anfrage
Posiciones sin cód. LF: previa petición

GRIMAC

P.	Cod.	Descrizione	Description	Beschreibung	Descripción
4	**1120088**	ELETTROVALVOLA PARKER 3 VIE 230V 50/60Hz	3-WAY SOLENOID VALVE PARKER 230V 50/60Hz	MAGNETVENTIL PARKER 3-WEGE 230V 50/60Hz	ELECTROVÁLV. PARKER 3 VÍAS 230V 50/60Hz
5	**1349250**	RACCORDO A "L" ø 1/8"M-1/8"M ø 6 mm	"L"COUPLING 1/8"M-1/8"M ø 6 mm	ANSCHLUSS L-FÖRMIG ø 1/8"M-1/8"M ø 6 mm	RACOR EN "L" ø 1/8"M-1/8"M ø 6 mm
7	**1186805**	GUARNIZIONE OR 0115 EPDM	O-RING 0115 EPDM	DICHTUNG O-RING 0115 EPDM	JUNTA ARO "O" 0115 EPDM
8	**1324127**	PERNO A SILURO IN OTTONE	BRASS CARTRIDGE FOR HEAT EXCHANGER	KEGELSTIFT AUS MESSING	PERNO DE SILURO DE LATÓN
9	**5034989**	VITE A TESTA CILINDRICA M4x8	CYLINDER HEAD SCREW M4x8	ZYLINDERKOPFSCHRAUBE M4x8	TORNILLO CABEZA CILÍND. M4x8
10	**1455034**	VITE A TESTA CILINDRICA M4x10	CYLINDER HEAD SCREW M4x10	ZYLINDERKOPFSCHRAUBE M4x10	TORNILLO CABEZA CILÍND. M4x10
11	**1444003**	TERMOSTATO A CONTATTO 95°C M4	CONTACT THERMOSTAT 95°C M4	ANLEGETHERMOSTAT 95°C M4	TERMOSTATO DE CONTACTO 95°C M4
11	**1444506**	TERMOSTATO A CONTATTO 90°C M4	CONTACT THERMOSTAT 90°C M4	ANLEGETHERMOSTAT 90°C M4	TERMOSTATO DE CONTACTO 90°C M4
12	**1444206**	TERMOSTATO A CONTATTO 145°C M4	CONTACT THERMOSTAT 145°C M4	ANLEGETHERMOSTAT 145°C M4	TERMOSTATO DE CONTACTO 145°C M4
14	**1786087**	GUARNIZIONE OR 02037 SILICONE ROSSO	O-RING 02037 RED SILICONE	DICHTUNG O-RING 02037 SILIKON ROT	JUNTA ARO "O" 02037 SILICONA ROJA
15	**1755180**	RESISTENZA A CARTUCCIA 500W 230V	CARTRIDGE HEATING ELEMENT 500W 230V	PATRONENHEIZKÖRPER 500W 230V	RESISTENCIA DE CARTUCHO 500W 230V
18	**5014713**	VITE A TESTA CILINDRICA M5x16	CYLINDER HEAD SCREW M5x16	ZYLINDERKOPFSCHRAUBE M5x16	TORNILLO CABEZA CILÍND. M5x16
20	**3060069**	DADO ESAGONALE MEDIO M8	HEXAGONAL NUT M8 MEDIUM	SECHSKANTMUTTER MEDIUM M8	TUERCA HEXAGONAL MEDIA M8
24	**1786117**	GUARNIZIONE OR 0147 VITON	O-RING 0147 VITON	DICHTUNG O-RING 0147 VITON	JUNTA ARO "O" 0147 VITÓN
25	**1510001**	SPRUZZATORE GRUPPO ø 11 mm M12x1 H12	GROUP DIFFUSER ø 11 mm M12x1 H12	SPRÜHER GRUPPE ø 11 mm M12x1 H12	ROCIADOR GRUPO ø 11 mm M12x1 H12
26	**1186411**	GUARNIZIONE OR 02031 EPDM	O-RING 02031 EPDM	DICHTUNG O-RING 02031 EPDM	JUNTA ARO "O" 02031 EPDM
27	**1022070**	BECCUCCIO 1 TAZZA ø 8 mm	SINGLE SPOUT ø 8 mm	DÜSE 1 TASSE ø 8 mm	SALIDA 1 TAZA ø 8 mm
28	**1528093**	VITE SENZA TESTA A CAVA ESAGONALE M4x20	SCREWS NO HEAD WITH HEX. SOCKET M4x20	MADENSCHRAUBE MIT INNENSECHSKANT M4x20	TORNILLOS SIN CABEZA CON INT. HEX. M4x20
30	**1186472**	GUARNIZIONE OR 04075 EPDM	O-RING 04075 EPDM	DICHTUNG O-RING 04075 EPDM	JUNTA TÓRICA 04075 EPDM
31	**1081043**	DOCCIA EROGAZIONE ø 55 mm TY1 277 FORI	SHOWER SCREEN ø 55 mm TY1 277 HOLES	AUSLAUFDUSCHE ø 55 mm TY1 277 LÖCHER	DUCHA EROGACIÓN ø 55 mm TY1 277 AGUJEROS
31	**1081067**	DOCCIA EROGAZIONE ø 55 mm TY0 253 FORI	SHOWER SCREEN ø 55 mm TY0 253 HOLES	AUSLAUFDUSCHE ø 55 mm TY0 253 LÖCHER	DUCHA EROGACIÓN ø 55 mm TY0 253 AGUJEROS
31	**1081068**	DOCCIA EROGAZIONE ø 55 mm TY2 349 FORI	SHOWER SCREEN ø 55 mm TY2 349 HOLES	AUSLAUFDUSCHE ø 55 mm TY2 349 LÖCHER	DUCHA EROGACIÓN ø 55 mm TY2 349 AGUJEROS
31	**1081069**	DOCCIA EROGAZIONE ø 55 mm TY3 400 FORI	SHOWER SCREEN ø 55 mm TY3 400 HOLES	AUSLAUFDUSCHE ø 55 mm TY3 400 LÖCHER	DUCHA EROGACIÓN ø 55 mm TY3 400 AGUJEROS
31	**1081070**	DOCCIA EROGAZIONE ø 55 mm TY4 277 FORI	SHOWER SCREEN ø 55 mm TY4 277 HOLES	AUSLAUFDUSCHE ø 55 mm TY4 277 LÖCHER	DUCHA EROGACIÓN ø 55 mm TY4 277 AGUJEROS
32	**1086020**	DIFFUSORE PORTADOCCIA	SHOWER HOLDER SPRAYER	VERTEILER DUSCHTRÄGER	DIFUSOR PORTADUCHA
34	**1221040**	LAMPADA SPIA ROSSA 240V	RED INDICATOR LIGHT 240V	SIGNALLAMPE ROT 240V	BOMBILLA PILOTO ROJA 240V
35	**1319391**	INTERRUTTORE BIPOLARE COMPLETO 16A 250V	COMPLETE BIPOLAR SWITCH 16A 250V	SCHALTER ZWEIPOLIG KOMPLETT 16A 250V	INTERRUPTOR BIPOLAR COMPLETO 16A 250V
37	**1319395**	INTERRUTTORE UNIPOLARE COMPLETO 10A 250V	COMPLETE MONOPOLAR SWITCH 10A 250V	SCHALTER 1-POLIG KOMPLETT 10A 250V	INTERRUPTOR UNIPOLAR COMPLETO 10A 250V
38	**1319394**	PULSANTE BIPOLARE COMPLETO 10A 250V	COMPLETE BIPOLAR PUSH-BUTTON 10A 250V	ZWEIPOLIGER SCHALTER KOMPLETT 10A 250V	BOTÓN BIPOLAR COMPLETO 10A 250V
40	**1185017**	GRIGLIA POGGIATAZZE CROMATA	CUP SUPPORT GRID CHROME-PLATED	ABSTELLGITTER F. TASSEN VERCHROMT	REJILLA SOPORTE TAZAS CROMADA
41	**1015017**	BACINELLA RACCOGLIGOCCE NERA	DRIP TRAY BLACK	ABTROPFBEHÄLTER SCHWARZ	CUBA RECOGEGOTAS NEGRA
45	**1786080**	GUARNIZIONE A FUNGO IN SILICONE	SILICONE MUSHROOM GASKET	DICHTUNG PILZFÖRMIG AUS SILIKON	JUNTA CÓNICA DE SILICONA
46	**1250286**	MOLLA ø 7,5x24 mm	SPRING ø 7.5x24 mm	FEDER ø 7,5x24 mm	MUELLE ø 7,5x24 mm
49	**1324126**	PERNO CAMMA IN OTTONE	BRASS CAM PIN	STIFT NOCKEN AUS MESSING	PERNO LEVA DE LATÓN
50	**1349653**	RACCORDO PORTAGOMMA ø 1/8"M ø 6 NICHEL	HOSE-END FITTING ø 1/8"M ø 6 NICKEL	SCHLAUCHANSCHLUSS ø 1/8"A ø 6 NICKEL	RACOR PORTAGOMA ø 1/8"M ø 6 NICHEL
51	**1349716**	RACCORDO A "L" ø 1/8"M-1/8"F NICHELATO	L-FITTING NICKEL PLATED ø 1/8"M-1/8"F	L-ANSCHLUSS ø 1/8"A-1/8"I VERNICKELT	RACOR EN "L" ø 1/8"M-1/8"H NIQUELADO
59	**1349013**	RACCORDO A "L" ø 1/8"M-1/8"M NICHELATO	L-FITTING ø 1/8"M-1/8"M NICKEL-PLATED	L-ANSCHLUSS ø 1/8"A-1/8"A VERNICKELT	RACOR EN "L" ø 1/8"M-1/8"M NIQUELADO
60	**1080182**	COPERCHIO CONTENITORE ACQUA	LID FOR WATER TANK	DECKEL FÜR WASSERBEHÄLTER	TAPA CONTENEDOR AGUA
61	**1080183**	CONTENITORE ACQUA 2 L	WATER CONTAINER 2L	WASSERBEHÄLTER 2 L	CONTENEDOR AGUA 2 l
62	**1449502**	TUBO PTFE ø 4x6 mm - 10 mt	PTFE PIPE ø 4x6 mm - 10 m	PTFE-ROHR ø 4x6 mm - 10 mt	TUBO PTFE ø 4x6 mm - 10 m
64	**1349251**	RACCORDO A "L" ø 1/8"M-1/8"M COMPLETO	"L"COUPLING ø 1/8"M-1/8"M COMPLETE	ANSCHLUSS L-FÖRMIG ø 1/8"M-1/8"M KOMPLET	RACOR A "L" ø 1/8"M-1/8"M COMPLETO
65	**3010303**	ADDOLCITORE PER OCS NICAL 125	WATER SOFTENER FOR OCS NICAL 125	WASSERENTHÄRTER FÜR OCS NICAL 125	DEPURADOR PARA OCS NICAL 125
68	**1331023**	ANTIVIBRANTE A SQUADRA EX-EP-EK-EA	SQUARE DAMPER EX-EP-EK-EA	SCHWINGUNGSDÄMPF. GEWINKELT EX-EP-EK-EA	ANTIVIBRADOR ESCUADRA EX-EP-EK-EA
69	**1122601**	POMPA VIBRAZIONE EX5 41W 120V 60Hz	VIBRATORY PUMP EX5 41W 120V 60Hz	VIBRATIONSPUMPE EX5 41W 120V 60Hz	BOMBA VIBRACIÓN EX5 41W 120V 60Hz
69	**1122735**	POMPA VIBRAZIONE EX5 48W 230V 50Hz	VIBRATORY PUMP EX5 48W 230V 50Hz	VIBRATIONSPUMPE EX5 48W 230V 50Hz	BOMBA VIBRACIÓN EX5 48W 230V 50Hz
70	**1449281**	TUBO SILICONE ø 4x7 SHORE 60 - 100 mt	SILICONE HOSE ø 4x7 SHORE 60 - 100 m	SILIKONSCHLAUCH ø 4x7 SHORE 60 - 100 m	TUBO SILICONA ø 4x7 SHORE 60 - 100 m
73	**1120501**	ELETTROVALVOLA M&M 2 VIE 230/240V 50Hz	2-WAY SOLENOID VALVE M&M 230/240V 50Hz	MAGNETVENTIL M&M 2-WEGE 230/240V 50Hz	ELECTROVÁLVULA M&M 2VÍAS 230/240V 50Hz
75	**1186611**	GUARNIZIONE OR 02025 SILICONE ROSSO	O-RING 02025 RED SILICONE	DICHTUNG O-RING 02025 SILIKON ROT	JUNTA ARO "O" 02025 SILICONA ROJA

MACCHINA CAFFÈ CIALDE AMBRA
POD COFFEE MACHINE AMBRA
KAFFEEMASCHINE PADS AMBRA
MÁQUINA CAFÉ A PASTILLAS AMBRA

GRCC0103

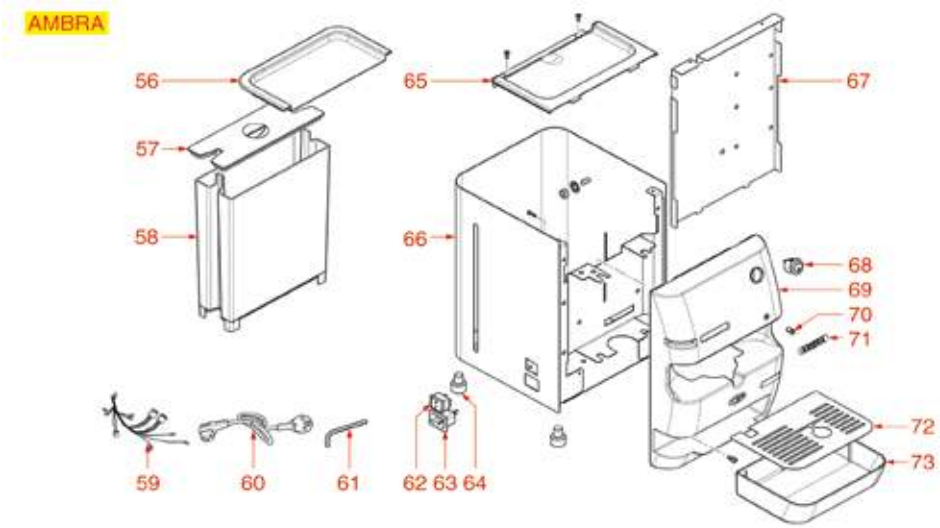

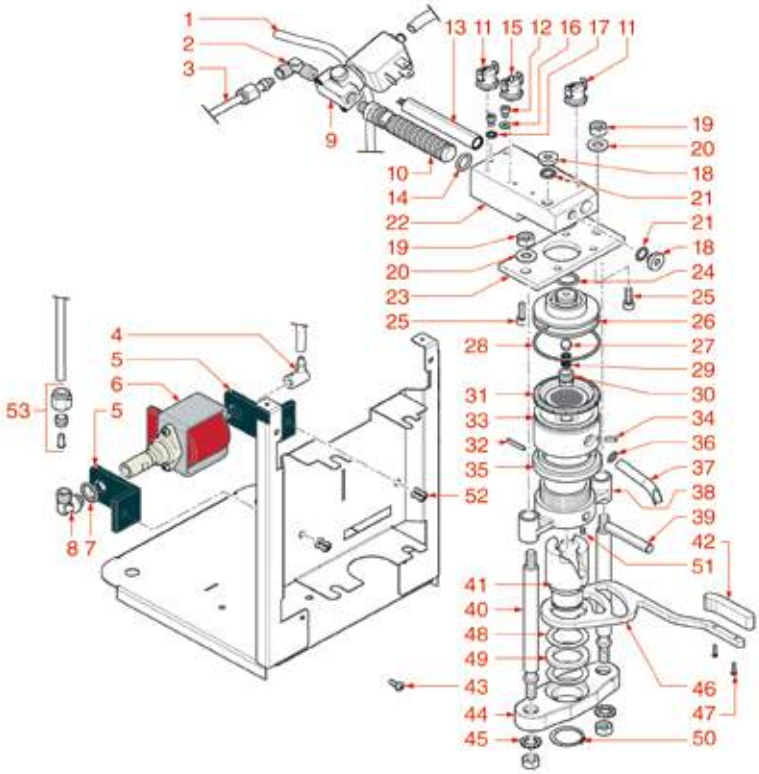

Posizioni senza cod. LF: a richiesta
Positions without LF Code No.: upon request
Abbildungen ohne LF Bestell-Nr.: auf Anfrage
Posiciones sin cód. LF: previa petición

GRIMAC

P.	Cod.	Descrizione	Description	Beschreibung	Descripción
1	**1449281**	TUBO SILICONE ø 4x7 SHORE 60 - 100 mt	SILICONE HOSE ø 4x7 SHORE 60 - 100 m	SILIKONSCHLAUCH ø 4x7 SHORE 60 - 100 m	TUBO SILICONA ø 4x7 SHORE 60 - 100 m
1	**1449681**	TUBO SILICONE ø 4x7 SHORE 60 - 5 mt	SILICONE HOSE ø 4x7 SHORE 60 - 5 m	SILIKONSCHAUCH ø 4x7 SHORE 60 - 5 m	TUBO SILICONA ø 4x7 SHORE 60 - 5 m
2	**1349250**	RACCORDO A "L" ø 1/8"M-1/8"M ø 6 mm	"L"COUPLING 1/8"M-1/8"M ø 6 mm	ANSCHLUSS L-FÖRMIG ø 1/8"M-1/8"M ø 6 mm	RACOR EN "L" ø 1/8"M-1/8"M ø 6 mm
3	**1449502**	TUBO PTFE ø 4x6 mm - 10 mt	PTFE PIPE ø 4x6 mm - 10 m	PTFE-ROHR ø 4x6 mm - 10 mt	TUBO PTFE ø 4x6 mm - 10 m
4	**1349651**	RACCORDO A PIPETTA A 90°	PIPETTE FITTING 90°	WINKELANSCHLUSS 90°	RACOR PIPA 90°
5	**1331023**	ANTIVIBRANTE A SQUADRA EX-EP-EK-EA	SQUARE DAMPER EX-EP-EK-EA	SCHWINGUNGSDÄMPF. GEWINKELT EX-EP-EK-EA	ANTIVIBRADOR ESCUADRA EX-EP-EK-EA
6	**1122735**	POMPA VIBRAZIONE EX5 48W 230V 50Hz	VIBRATORY PUMP EX5 48W 230V 50Hz	VIBRATIONSPUMPE EX5 48W 230V 50Hz	BOMBA VIBRACIÓN EX5 48W 230V 50Hz
8	**1349251**	RACCORDO A "L" ø 1/8"M-1/8"M COMPLETO	"L"COUPLING ø 1/8"M-1/8"M COMPLETE	ANSCHLUSS L-FÖRMIG ø 1/8"M-1/8"M KOMPLET	RACOR A "L" ø 1/8"M-1/8"M COMPLETO
9	**1120169**	ELETTROVALVOLA AE 3 VIE 240V 50Hz 13VA	3-WAY SOLENOID VALVE AE 240V 50Hz 13VA	MAGNETVENTIL AE 3-WEGE 240V 50Hz 13VA	ELECTROVÁLVULA AE 3 VÍAS 240V 50Hz 13VA
11	**1444003**	TERMOSTATO A CONTATTO 95°C M4	CONTACT THERMOSTAT 95°C M4	ANLEGETHERMOSTAT 95°C M4	TERMOSTATO DE CONTACTO 95°C M4
13	**1755180**	RESISTENZA A CARTUCCIA 500W 230V	CARTRIDGE HEATING ELEMENT 500W 230V	PATRONENHEIZKÖRPER 500W 230V	RESISTENCIA DE CARTUCHO 500W 230V
14	**1186805**	GUARNIZIONE OR 0115 EPDM	O-RING 0115 EPDM	DICHTUNG O-RING 0115 EPDM	JUNTA ARO "O" 0115 EPDM
15	**1444206**	TERMOSTATO A CONTATTO 145°C M4	CONTACT THERMOSTAT 145°C M4	ANLEGETHERMOSTAT 145°C M4	TERMOSTATO DE CONTACTO 145°C M4
19	**3060069**	DADO ESAGONALE MEDIO M8	HEXAGONAL NUT M8 MEDIUM	SECHSKANTMUTTER MEDIUM M8	TUERCA HEXAGONAL MEDIA M8
24	**1186472**	GUARNIZIONE OR 04075 EPDM	O-RING 04075 EPDM	DICHTUNG O-RING 04075 EPDM	JUNTA TÓRICA 04075 EPDM
25	**5014713**	VITE A TESTA CILINDRICA M5x16	CYLINDER HEAD SCREW M5x16	ZYLINDERKOPFSCHRAUBE M5x16	TORNILLO CABEZA CILÍND. M5x16
27	**1786080**	GUARNIZIONE A FUNGO IN SILICONE	SILICONE MUSHROOM GASKET	DICHTUNG PILZFÖRMIG AUS SILIKON	JUNTA CÓNICA DE SILICONA
28	**1786117**	GUARNIZIONE OR 0147 VITON	O-RING 0147 VITON	DICHTUNG O-RING 0147 VITON	JUNTA ARO "O" 0147 VITÓN
30	**1510001**	SPRUZZATORE GRUPPO ø 11 mm M12x1 H12	GROUP DIFFUSER ø 11 mm M12x1 H12	SPRÜHER GRUPPE ø 11 mm M12x1 H12	ROCIADOR GRUPO ø 11 mm M12x1 H12
31	**1081043**	DOCCIA EROGAZIONE ø 55 mm TY1 277 FORI	SHOWER SCREEN ø 55 mm TY1 277 HOLES	AUSLAUFDUSCHE ø 55 mm TY1 277 LÖCHER	DUCHA EROGACIÓN ø 55 mm TY1 277 AGUJEROS
31	**1081067**	DOCCIA EROGAZIONE ø 55 mm TY0 253 FORI	SHOWER SCREEN ø 55 mm TY0 253 HOLES	AUSLAUFDUSCHE ø 55 mm TY0 253 LÖCHER	DUCHA EROGACIÓN ø 55 mm TY0 253 AGUJEROS
31	**1081068**	DOCCIA EROGAZIONE ø 55 mm TY2 349 FORI	SHOWER SCREEN ø 55 mm TY2 349 HOLES	AUSLAUFDUSCHE ø 55 mm TY2 349 LÖCHER	DUCHA EROGACIÓN ø 55 mm TY2 349 AGUJEROS
31	**1081069**	DOCCIA EROGAZIONE ø 55 mm TY3 400 FORI	SHOWER SCREEN ø 55 mm TY3 400 HOLES	AUSLAUFDUSCHE ø 55 mm TY3 400 LÖCHER	DUCHA EROGACIÓN ø 55 mm TY3 400 AGUJEROS
31	**1081070**	DOCCIA EROGAZIONE ø 55 mm TY4 277 FORI	SHOWER SCREEN ø 55 mm TY4 277 HOLES	AUSLAUFDUSCHE ø 55 mm TY4 277 LÖCHER	DUCHA EROGACIÓN ø 55 mm TY4 277 AGUJEROS
36	**1186411**	GUARNIZIONE OR 02031 EPDM	O-RING 02031 EPDM	DICHTUNG O-RING 02031 EPDM	JUNTA ARO "O" 02031 EPDM
37	**1022069**	BECCUCCIO 1 TAZZA ø 8 mm	SINGLE SPOUT ø 8 mm	DÜSE 1 TASSE ø 8 mm	SALIDA 1 TAZA ø 8 mm
57	**1080182**	COPERCHIO CONTENITORE ACQUA	LID FOR WATER TANK	DECKEL FÜR WASSERBEHÄLTER	TAPA CONTENEDOR AGUA
58	**1080183**	CONTENITORE ACQUA 2 L	WATER CONTAINER 2L	WASSERBEHÄLTER 2 L	CONTENEDOR AGUA 2 l
62	**1319392**	INTERRUTTORE BIPOLARE NERO 10A 250V	BLACK BIPOLAR SWITCH 10A 250V	SCHALTER ZWEIPOLIG NERO 10A 250V	INTERRUPTOR BIPOLAR NEGRO 10A 250V
68	**1319393**	INTERRUTTORE UNIPOLARE NERO 10A 250V	BLACK MONOPOLAR SWITCH 10A 250V	SCHALTER 1-POLIG NERO 10A 250V	INTERRUPTOR UNIPOLAR NEGRO 10A 250V
70	**1221040**	LAMPADA SPIA ROSSA 240V	RED INDICATOR LIGHT 240V	SIGNALLAMPE ROT 240V	BOMBILLA PILOTO ROJA 240V

MACCHINA CAFFÈ CIALDE OPALE
POD COFFEE MACHINE OPALE
KAFFEEMASCHINE PADS OPALE
MÁQUINA CAFÉ A PASTILLAS OPALE

GRCC0104

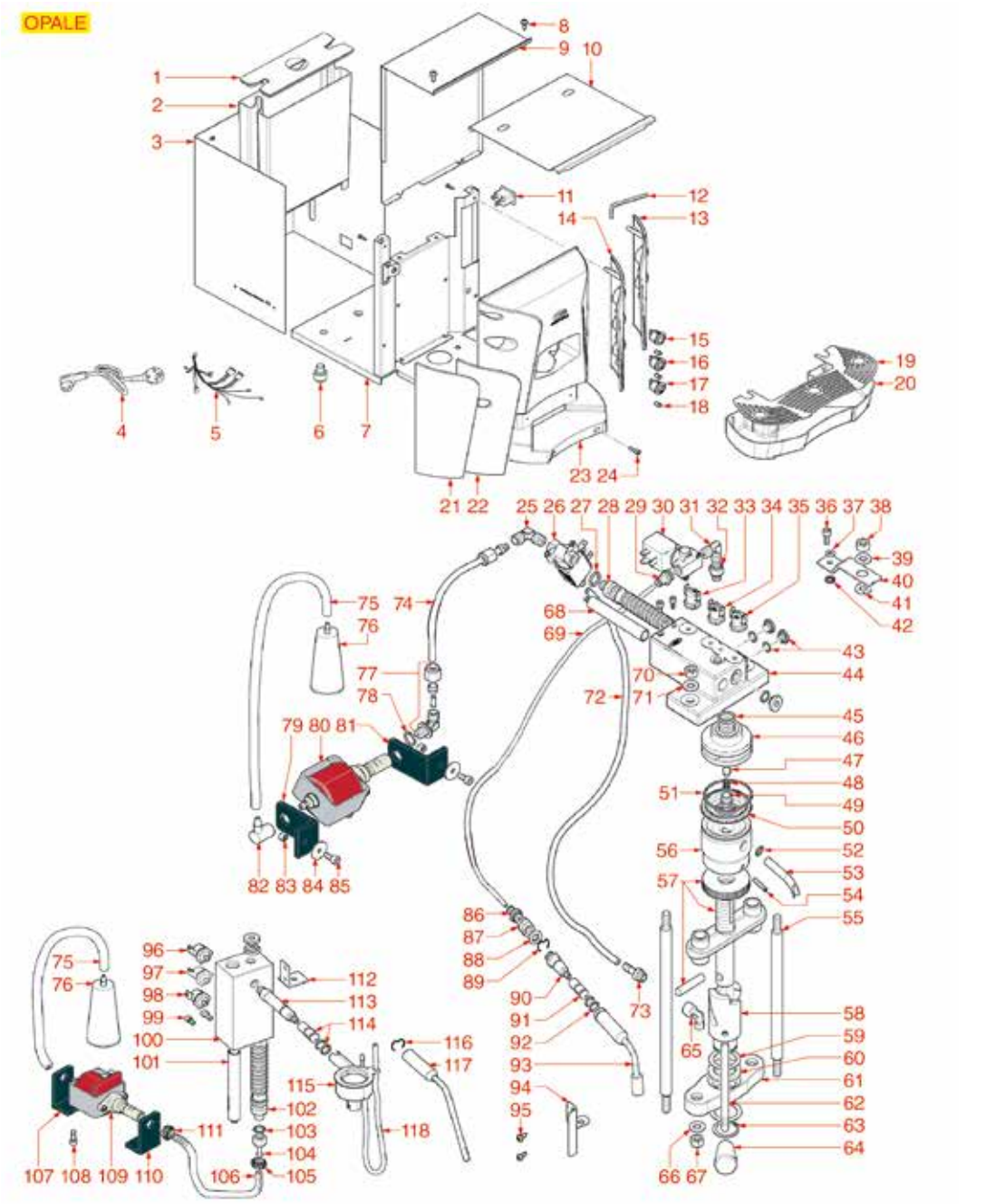

Posizioni senza cod. LF: a richiesta
Positions without LF Code No.: upon request
Abbildungen ohne LF Bestell-Nr.: auf Anfrage
Posiciones sin cód. LF: previa petición

GRIMAC

P.	Cod.	Descrizione	Description	Beschreibung	Descripción
1	**1080182**	COPERCHIO CONTENITORE ACQUA	LID FOR WATER TANK	DECKEL FÜR WASSERBEHÄLTER	TAPA CONTENEDOR AGUA
2	**1080183**	CONTENITORE ACQUA 2 L	WATER CONTAINER 2L	WASSERBEHÄLTER 2 L	CONTENEDOR AGUA 2 l
16	**1319393**	INTERRUTTORE UNIPOLARE NERO 10A 250V	BLACK MONOPOLAR SWITCH 10A 250V	SCHALTER 1-POLIG NERO 10A 250V	INTERRUPTOR UNIPOLAR NEGRO 10A 250V
18	**1221040**	LAMPADA SPIA ROSSA 240V	RED INDICATOR LIGHT 240V	SIGNALLAMPE ROT 240V	BOMBILLA PILOTO ROJA 240V
25	**1349250**	RACCORDO A "L" ø 1/8"M-1/8"M ø 6 mm	"L"COUPLING 1/8"M-1/8"M ø 6 mm	ANSCHLUSS L-FÖRMIG ø 1/8"M-1/8"M ø 6 mm	RACOR EN "L" ø 1/8"M-1/8"M ø 6 mm
26	**1120169**	ELETTROVALVOLA AE 3 VIE 240V 50Hz 13VA	3-WAY SOLENOID VALVE AE 240V 50Hz 13VA	MAGNETVENTIL AE 3-WEGE 240V 50Hz 13VA	ELECTROVÁLVULA AE 3 VÍAS 240V 50Hz 13VA
27	**1186805**	GUARNIZIONE OR 0115 EPDM	O-RING 0115 EPDM	DICHTUNG O-RING 0115 EPDM	JUNTA ARO "O" 0115 EPDM
28	**1324127**	PERNO A SILURO IN OTTONE	BRASS CARTRIDGE FOR HEAT EXCHANGER	KEGELSTIFT AUS MESSING	PERNO DE SILURO DE LATÓN
30	**1120501**	ELETTROVALVOLA M&M 2 VIE 230/240V 50Hz	2-WAY SOLENOID VALVE M&M 230/240V 50Hz	MAGNETVENTIL M&M 2-WEGE 230/240V 50Hz	ELECTROVÁLVULA M&M 2VÍAS 230/240V 50Hz
31	**1349013**	RACCORDO A "L" ø 1/8"M-1/8"M NICHELATO	L-FITTING ø 1/8"M-1/8"M NICKEL-PLATED	L-ANSCHLUSS ø 1/8"A-1/8"A VERNICKELT	RACOR EN "L" ø 1/8"M-1/8"M NIQUELADO
34	**1444206**	TERMOSTATO A CONTATTO 145°C M4	CONTACT THERMOSTAT 145°C M4	ANLEGETHERMOSTAT 145°C M4	TERMOSTATO DE CONTACTO 145°C M4
35	**1444003**	TERMOSTATO A CONTATTO 95°C M4	CONTACT THERMOSTAT 95°C M4	ANLEGETHERMOSTAT 95°C M4	TERMOSTATO DE CONTACTO 95°C M4
35	**1444506**	TERMOSTATO A CONTATTO 90°C M4	CONTACT THERMOSTAT 90°C M4	ANLEGETHERMOSTAT 90°C M4	TERMOSTATO DE CONTACTO 90°C M4
45	**1186472**	GUARNIZIONE OR 04075 EPDM	O-RING 04075 EPDM	DICHTUNG O-RING 04075 EPDM	JUNTA TÓRICA 04075 EPDM
47	**1786080**	GUARNIZIONE A FUNGO IN SILICONE	SILICONE MUSHROOM GASKET	DICHTUNG PILZFÖRMIG AUS SILIKON	JUNTA CÓNICA DE SILICONA
48	**1250286**	MOLLA ø 7,5x24 mm	SPRING ø 7.5x24 mm	FEDER ø 7,5x24 mm	MUELLE ø 7,5x24 mm
49	**1510001**	SPRUZZATORE GRUPPO ø 11 mm M12x1 H12	GROUP DIFFUSER ø 11 mm M12x1 H12	SPRÜHER GRUPPE ø 11 mm M12x1 H12	ROCIADOR GRUPO ø 11 mm M12x1 H12
50	**1081043**	DOCCIA EROGAZIONE ø 55 mm TY1 277 FORI	SHOWER SCREEN ø 55 mm TY1 277 HOLES	AUSLAUFDUSCHE ø 55 mm TY1 277 LÖCHER	DUCHA EROGACIÓN ø 55 mm TY1 277 AGUJEROS
50	**1081067**	DOCCIA EROGAZIONE ø 55 mm TY0 253 FORI	SHOWER SCREEN ø 55 mm TY0 253 HOLES	AUSLAUFDUSCHE ø 55 mm TY0 253 LÖCHER	DUCHA EROGACIÓN ø 55 mm TY0 253 AGUJEROS
50	**1081068**	DOCCIA EROGAZIONE ø 55 mm TY2 349 FORI	SHOWER SCREEN ø 55 mm TY2 349 HOLES	AUSLAUFDUSCHE ø 55 mm TY2 349 LÖCHER	DUCHA EROGACIÓN ø 55 mm TY2 349 AGUJEROS
50	**1081069**	DOCCIA EROGAZIONE ø 55 mm TY3 400 FORI	SHOWER SCREEN ø 55 mm TY3 400 HOLES	AUSLAUFDUSCHE ø 55 mm TY3 400 LÖCHER	DUCHA EROGACIÓN ø 55 mm TY3 400 AGUJEROS
50	**1081070**	DOCCIA EROGAZIONE ø 55 mm TY4 277 FORI	SHOWER SCREEN ø 55 mm TY4 277 HOLES	AUSLAUFDUSCHE ø 55 mm TY4 277 LÖCHER	DUCHA EROGACIÓN ø 55 mm TY4 277 AGUJEROS
50	**1081076**	DOCCIA EROGAZIONE ø 55 mm TYA 177 FORI	SHOWER SCREEN ø 55 mm TYA 177 HOLES	AUSLAUFDUSCHE ø 55 mm TYA 177 LÖCHER	DUCHA EROGACIÓN ø 55 mm TYA 177 AGUJ.
51	**1786117**	GUARNIZIONE OR 0147 VITON	O-RING 0147 VITON	DICHTUNG O-RING 0147 VITON	JUNTA ARO "O" 0147 VITÓN
53	**1022070**	BECCUCCIO 1 TAZZA ø 8 mm	SINGLE SPOUT ø 8 mm	DÜSE 1 TASSE ø 8 mm	SALIDA 1 TAZA ø 8 mm
54	**1528093**	VITE SENZA TESTA A CAVA ESAGONALE M4x20	SCREWS NO HEAD WITH HEX. SOCKET M4x20	MADENSCHRAUBE MIT INNENSECHSKANT M4x20	TORNILLOS SIN CABEZA CON INT. HEX. M4x20
56	**1086020**	DIFFUSORE PORTADOCCIA	SHOWER HOLDER SPRAYER	VERTEILER DUSCHTRÄGER	DIFUSOR PORTADUCHA
58	**1324126**	PERNO CAMMA IN OTTONE	BRASS CAM PIN	STIFT NOCKEN AUS MESSING	PERNO LEVA DE LATÓN
65	**1349716**	RACCORDO A "L" ø 1/8"M-1/8"F NICHELATO	L-FITTING NICKEL PLATED ø 1/8"M-1/8"F	L-ANSCHLUSS ø 1/8"A-1/8"I VERNICKELT	RACOR EN "L" ø 1/8"M-1/8"H NIQUELADO
68	**1755180**	RESISTENZA A CARTUCCIA 500W 230V	CARTRIDGE HEATING ELEMENT 500W 230V	PATRONENHEIZKÖRPER 500W 230V	RESISTENCIA DE CARTUCHO 500W 230V
70	**3060069**	DADO ESAGONALE MEDIO M8	HEXAGONAL NUT M8 MEDIUM	SECHSKANTMUTTER MEDIUM M8	TUERCA HEXAGONAL MEDIA M8
73	**1349653**	RACCORDO PORTAGOMMA ø 1/8"M ø 6 NICHEL	HOSE-END FITTING ø 1/8"M ø 6 NICKEL	SCHLAUCHANSCHLUSS ø 1/8"A ø 6 NICKEL	RACOR PORTAGOMA ø 1/8"M ø 6 NICHEL
74	**1449502**	TUBO PTFE ø 4x6 mm - 10 mt	PTFE PIPE ø 4x6 mm - 10 m	PTFE-ROHR ø 4x6 mm - 10 mt	TUBO PTFE ø 4x6 mm - 10 m
75	**1449281**	TUBO SILICONE ø 4x7 SHORE 60 - 100 mt	SILICONE HOSE ø 4x7 SHORE 60 - 100 m	SILIKONSCHLAUCH ø 4x7 SHORE 60 - 100 m	TUBO SILICONA ø 4x7 SHORE 60 - 100 m
75	**1449681**	TUBO SILICONE ø 4x7 SHORE 60 - 5 mt	SILICONE HOSE ø 4x7 SHORE 60 - 5 m	SILIKONSCHAUCH ø 4x7 SHORE 60 - 5 m	TUBO SILICONA ø 4x7 SHORE 60 - 5 m
76	**3010303**	ADDOLCITORE PER OCS NICAL 125	WATER SOFTENER FOR OCS NICAL 125	WASSERENTHÄRTER FÜR OCS NICAL 125	DEPURADOR PARA OCS NICAL 125
77	**1349174**	BICONO ø 4 mm H10	OLIVE ø 4 mm H10	DOPPELKEGEL ø 4 mm H10	BICONO ø 4 mm H10
77	**1349184**	BICONO ø 6 mm H7	OLIVE ø 6 mm H7	DOPPELKEGEL ø 6 mm H7	BICONO ø 6 mm H7
77	**1349251**	RACCORDO A "L" ø 1/8"M-1/8"M COMPLETO	"L"COUPLING ø 1/8"M-1/8"M COMPLETE	ANSCHLUSS L-FÖRMIG ø 1/8"M-1/8"M KOMPLET	RACOR A "L" ø 1/8"M-1/8"M COMPLETO
78	**1186411**	GUARNIZIONE OR 02031 EPDM	O-RING 02031 EPDM	DICHTUNG O-RING 02031 EPDM	JUNTA ARO "O" 02031 EPDM
80	**1122601**	POMPA VIBRAZIONE EX5 41W 120V 60Hz	VIBRATORY PUMP EX5 41W 120V 60Hz	VIBRATIONSPUMPE EX5 41W 120V 60Hz	BOMBA VIBRACIÓN EX5 41W 120V 60Hz
80	**1122735**	POMPA VIBRAZIONE EX5 48W 230V 50Hz	VIBRATORY PUMP EX5 48W 230V 50Hz	VIBRATIONSPUMPE EX5 48W 230V 50Hz	BOMBA VIBRACIÓN EX5 48W 230V 50Hz
81	**1331023**	ANTIVIBRANTE A SQUADRA EX-EP-EK-EA	SQUARE DAMPER EX-EP-EK-EA	SCHWINGUNGSDÄMPF. GEWINKELT EX-EP-EK-EA	ANTIVIBRADOR ESCUADRA EX-EP-EK-EA
82	**1349651**	RACCORDO A PIPETTA A 90°	PIPETTE FITTING 90°	WINKELANSCHLUSS 90°	RACOR PIPA 90°
83	**3528213**	DADO ESAGONALE MEDIO M5	HEXAGONAL NUT MID M5	SCHRAUBENMUTTER MED. M5	TUERCA HEXAGONAL MEDIUM M5
85	**5014713**	VITE A TESTA CILINDRICA M5x16	CYLINDER HEAD SCREW M5x16	ZYLINDERKOPFSCHRAUBE M5x16	TORNILLO CABEZA CILÍND. M5x16
96	**1444521**	TERMOSTATO A CONTATTO 155°C M4	CONTACT THERMOSTAT 155°C M4	ANLEGETHERMOSTAT 155°C M4	TERMOSTATO DE CONTACTO 155°C M4
98	**1443034**	TERMOSTATO A CONTATTO 250°C M4	CONTACT THERMOSTAT 250°C M4	KONTAKTTHERMOSTAT 250°C M4	TERMOSTATO DE CONTACTO 250°C M4
99	**5034989**	VITE A TESTA CILINDRICA M4x8	CYLINDER HEAD SCREW M4x8	ZYLINDERKOPFSCHRAUBE M4x8	TORNILLO CABEZA CILÍND. M4x8
101	**1755181**	RESISTENZA A CARTUCCIA 800W 230V	CARTRIDGE HEATING ELEMENT 800W 230V	PATRONENHEIZKÖRPER 800W 230V	RESISTENCIA DE CARTUCHO 800W 230V
109	**1331017**	POMPA VIBRAZIONE NME 3S 16W 230V 50Hz	VIBRATORY PUMP NME 3S 16W 230V 50Hz	VIBRATIONSPUMPE NME 3S 16W 230V 50Hz	BOMBA VIBRACIÓN NME 3S 16W 230V 50Hz
114	**1079018**	CANOTTO PER CAPPUCCINATORE	CAPPUCCINATORE CONNECTOR TUBE	KOLLEKTOR FÜR CAPPUCCINO-MASCHINE	MANGA CAPPUCCINATORE
115	**1079008**	CAPPUCCINATORE COMPLETO PICCOLO NERO	COMPLETE SMALL BLACK CAPPUCCINATORE	CAPPUCCINO-SCHÄUMER KOMPLETT KLEIN SCHW	CAPPUCCINATORE COMPL. PEQUEÑO NEGRO
118	**1449280**	TUBO SILICONE ø 3x5 SHORE 60 - 100 mt	SILICONE HOSE ø 3x5 SHORE 60 - 100 m	SILIKONSCHLAUCH ø 3x5 SHORE 60 - 100 m	TUBO SILICONA ø 3x5 SHORE 60 - 100 m
118	**1449680**	TUBO SILICONE ø 3x5 SHORE 60 - 10 mt	SILICONE HOSE ø 3x5 SHORE 60 - 10 m	SILIKONSCHAUCH ø 3x5 SHORE 60 - 10 m	TUBO SILICONA ø 3x5 SHORE 60 - 10 m

MACCHINA CAFFÈ CIALDE DADA VAPOR DOUBLE
POD COFFEE MACHINE DADA VAPOR DOUBLE
KAFFEEMASCHINE PADS DADA VAPOR DOUBLE
MÁQUINA CAFÉ PASTILLAS DADA VAPOR DOUBLE

GRCC0105

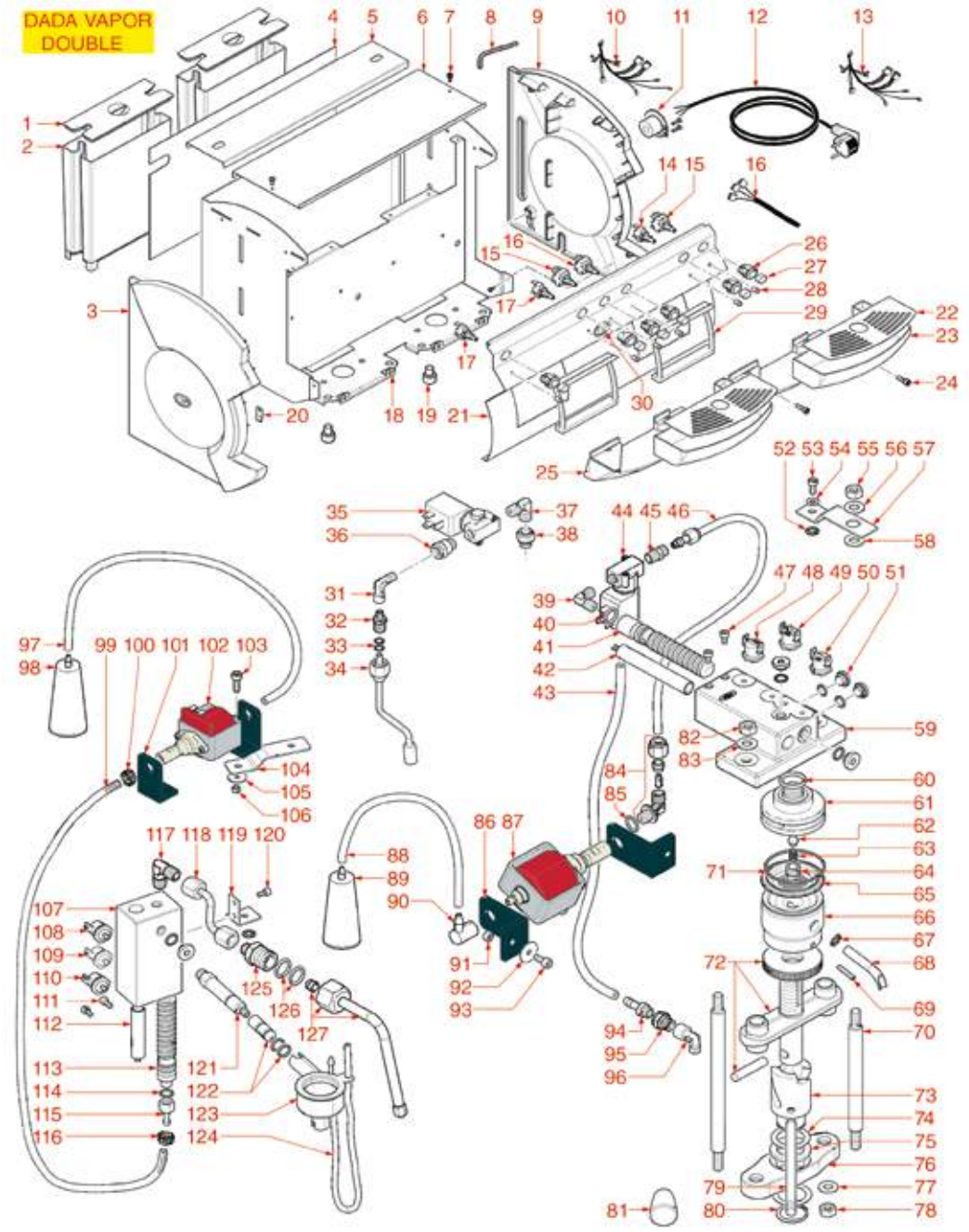

Posizioni senza cod. LF: a richiesta
Positions without LF Code No.: upon request
Abbildungen ohne LF Bestell-Nr.: auf Anfrage
Posiciones sin cód. LF: previa petición

GRIMAC

P.	Cod.	Descrizione	Description	Beschreibung	Descripción
1	**1080182**	COPERCHIO CONTENITORE ACQUA	LID FOR WATER TANK	DECKEL FÜR WASSERBEHÄLTER	TAPA CONTENEDOR AGUA
2	**1080183**	CONTENITORE ACQUA 2 L	WATER CONTAINER 2L	WASSERBEHÄLTER 2 L	CONTENEDOR AGUA 2 l
15	**1319394**	PULSANTE BIPOLARE COMPLETO 10A 250V	COMPLETE BIPOLAR PUSH-BUTTON 10A 250V	ZWEIPOLIGER SCHALTER KOMPLETT 10A 250V	BOTÓN BIPOLAR COMPLETO 10A 250V
16	**1319005**	INTERRUTTORE BIPOLARE 16A 250V	BIPOLAR SWITCH 16A 250V	SCHALTER 2-POLIG 16A 250V	INTERRUPTOR BIPOLAR 16A 250V
17	**3319921**	INTERRUTTORE UNIPOLARE 16A 250V	SINGLE-POLE SWITCH 16A 250V	SCHALTER 1-POLIG 16A 250V	INTERRUPTOR UNIPOLAR 16A 250V
22	**1185017**	GRIGLIA POGGIATAZZE CROMATA	CUP SUPPORT GRID CHROME-PLATED	ABSTELLGITTER F. TASSEN VERCHROMT	REJILLA SOPORTE TAZAS CROMADA
28	**1221040**	LAMPADA SPIA ROSSA 240V	RED INDICATOR LIGHT 240V	SIGNALLAMPE ROT 240V	BOMBILLA PILOTO ROJA 240V
33	**1186611**	GUARNIZIONE OR 02025 SILICONE ROSSO	O-RING 02025 RED SILICONE	DICHTUNG O-RING 02025 SILIKON ROT	JUNTA ARO "O" 02025 SILICONA ROJA
35	**1120501**	ELETTROVALVOLA M&M 2 VIE 230/240V 50Hz	2-WAY SOLENOID VALVE M&M 230/240V 50Hz	MAGNETVENTIL M&M 2-WEGE 230/240V 50Hz	ELECTROVÁLVULA M&M 2VÍAS 230/240V 50Hz
42	**1755180**	RESISTENZA A CARTUCCIA 500W 230V	CARTRIDGE HEATING ELEMENT 500W 230V	PATRONENHEIZKÖRPER 500W 230V	RESISTENCIA DE CARTUCHO 500W 230V
44	**1120169**	ELETTROVALVOLA AE 3 VIE 240V 50Hz 13VA	3-WAY SOLENOID VALVE AE 240V 50Hz 13VA	MAGNETVENTIL AE 3-WEGE 240V 50Hz 13VA	ELECTROVÁLVULA AE 3 VÍAS 240V 50Hz 13VA
46	**1449502**	TUBO PTFE ø 4x6 mm - 10 mt	PTFE PIPE ø 4x6 mm - 10 m	PTFE-ROHR ø 4x6 mm - 10 mt	TUBO PTFE ø 4x6 mm - 10 m
50	**1444003**	TERMOSTATO A CONTATTO 95°C M4	CONTACT THERMOSTAT 95°C M4	ANLEGETHERMOSTAT 95°C M4	TERMOSTATO DE CONTACTO 95°C M4
50	**1444506**	TERMOSTATO A CONTATTO 90°C M4	CONTACT THERMOSTAT 90°C M4	ANLEGETHERMOSTAT 90°C M4	TERMOSTATO DE CONTACTO 90°C M4
60	**1186472**	GUARNIZIONE OR 04075 EPDM	O-RING 04075 EPDM	DICHTUNG O-RING 04075 EPDM	JUNTA TÓRICA 04075 EPDM
62	**1786080**	GUARNIZIONE A FUNGO IN SILICONE	SILICONE MUSHROOM GASKET	DICHTUNG PILZFÖRMIG AUS SILIKON	JUNTA CÓNICA DE SILICONA
63	**1250286**	MOLLA ø 7,5x24 mm	SPRING ø 7.5x24 mm	FEDER ø 7,5x24 mm	MUELLE ø 7,5x24 mm
64	**1510001**	SPRUZZATORE GRUPPO ø 11 mm M12x1 H12	GROUP DIFFUSER ø 11 mm M12x1 H12	SPRÜHER GRUPPE ø 11 mm M12x1 H12	ROCIADOR GRUPO ø 11 mm M12x1 H12
65	**1081043**	DOCCIA EROGAZIONE ø 55 mm TY1 277 FORI	SHOWER SCREEN ø 55 mm TY1 277 HOLES	AUSLAUFDUSCHE ø 55 mm TY1 277 LÖCHER	DUCHA EROGACIÓN ø 55 mm TY1 277 AGUJEROS
65	**1081067**	DOCCIA EROGAZIONE ø 55 mm TY0 253 FORI	SHOWER SCREEN ø 55 mm TY0 253 HOLES	AUSLAUFDUSCHE ø 55 mm TY0 253 LÖCHER	DUCHA EROGACIÓN ø 55 mm TY0 253 AGUJEROS
65	**1081068**	DOCCIA EROGAZIONE ø 55 mm TY2 349 FORI	SHOWER SCREEN ø 55 mm TY2 349 HOLES	AUSLAUFDUSCHE ø 55 mm TY2 349 LÖCHER	DUCHA EROGACIÓN ø 55 mm TY2 349 AGUJEROS
65	**1081069**	DOCCIA EROGAZIONE ø 55 mm TY3 400 FORI	SHOWER SCREEN ø 55 mm TY3 400 HOLES	AUSLAUFDUSCHE ø 55 mm TY3 400 LÖCHER	DUCHA EROGACIÓN ø 55 mm TY3 400 AGUJEROS
65	**1081070**	DOCCIA EROGAZIONE ø 55 mm TY4 277 FORI	SHOWER SCREEN ø 55 mm TY4 277 HOLES	AUSLAUFDUSCHE ø 55 mm TY4 277 LÖCHER	DUCHA EROGACIÓN ø 55 mm TY4 277 AGUJEROS
65	**1081076**	DOCCIA EROGAZIONE ø 55 mm TYA 177 FORI	SHOWER SCREEN ø 55 mm TYA 177 HOLES	AUSLAUFDUSCHE ø 55 mm TYA 177 LÖCHER	DUCHA EROGACIÓN ø 55 mm TYA 177 AGUJ.
66	**1086020**	DIFFUSORE PORTADOCCIA	SHOWER HOLDER SPRAYER	VERTEILER DUSCHTRÄGER	DIFUSOR PORTADUCHA
68	**1022070**	BECCUCCIO 1 TAZZA ø 8 mm	SINGLE SPOUT ø 8 mm	DÜSE 1 TASSE ø 8 mm	SALIDA 1 TAZA ø 8 mm
69	**1528093**	VITE SENZA TESTA A CAVA ESAGONALE M4x20	SCREWS NO HEAD WITH HEX. SOCKET M4x20	MADENSCHRAUBE MIT INNENSECHSKANT M4x20	TORNILLOS SIN CABEZA CON INT. HEX. M4x20
71	**1786117**	GUARNIZIONE OR 0147 VITON	O-RING 0147 VITON	DICHTUNG O-RING 0147 VITON	JUNTA ARO "O" 0147 VITÓN
73	**1324126**	PERNO CAMMA IN OTTONE	BRASS CAM PIN	STIFT NOCKEN AUS MESSING	PERNO LEVA DE LATÓN
82	**3060069**	DADO ESAGONALE MEDIO M8	HEXAGONAL NUT M8 MEDIUM	SECHSKANTMUTTER MEDIUM M8	TUERCA HEXAGONAL MEDIA M8
84	**1349174**	BICONO ø 4 mm H10	OLIVE ø 4 mm H10	DOPPELKEGEL ø 4 mm H10	BICONO ø 4 mm H10
84	**1349184**	BICONO ø 6 mm H7	OLIVE ø 6 mm H7	DOPPELKEGEL ø 6 mm H7	BICONO ø 6 mm H7
84	**1349251**	RACCORDO A "L" ø 1/8"M-1/8"M COMPLETO	"L"COUPLING ø 1/8"M-1/8"M COMPLETE	ANSCHLUSS L-FÖRMIG ø 1/8"M-1/8"M KOMPLET	RACOR A "L" ø 1/8"M-1/8"M COMPLETO
85	**1186411**	GUARNIZIONE OR 02031 EPDM	O-RING 02031 EPDM	DICHTUNG O-RING 02031 EPDM	JUNTA ARO "O" 02031 EPDM
87	**1122601**	POMPA VIBRAZIONE EX5 41W 120V 60Hz	VIBRATORY PUMP EX5 41W 120V 60Hz	VIBRATIONSPUMPE EX5 41W 120V 60Hz	BOMBA VIBRACIÓN EX5 41W 120V 60Hz
87	**1122735**	POMPA VIBRAZIONE EX5 48W 230V 50Hz	VIBRATORY PUMP EX5 48W 230V 50Hz	VIBRATIONSPUMPE EX5 48W 230V 50Hz	BOMBA VIBRACIÓN EX5 48W 230V 50Hz
90	**1349651**	RACCORDO A PIPETTA A 90°	PIPETTE FITTING 90°	WINKELANSCHLUSS 90°	RACOR PIPA 90°
93	**5014713**	VITE A TESTA CILINDRICA M5x16	CYLINDER HEAD SCREW M5x16	ZYLINDERKOPFSCHRAUBE M5x16	TORNILLO CABEZA CILÍND. M5x16
94	**1349653**	RACCORDO PORTAGOMMA ø 1/8"M ø 6 NICHEL	HOSE-END FITTING ø 1/8"M ø 6 NICKEL	SCHLAUCHANSCHLUSS ø 1/8"A ø 6 NICKEL	RACOR PORTAGOMA ø 1/8"M ø 6 NICHEL
96	**1349716**	RACCORDO A "L" ø 1/8"M-1/8"F NICHELATO	L-FITTING NICKEL PLATED ø 1/8"M-1/8"F	L-ANSCHLUSS ø 1/8"A-1/8"I VERNICKELT	RACOR EN "L" ø 1/8"M-1/8"H NIQUELADO
97	**1449281**	TUBO SILICONE ø 4x7 SHORE 60 - 100 mt	SILICONE HOSE ø 4x7 SHORE 60 - 100 m	SILIKONSCHLAUCH ø 4x7 SHORE 60 - 100 m	TUBO SILICONA ø 4x7 SHORE 60 - 100 m
97	**1449681**	TUBO SILICONE ø 4x7 SHORE 60 - 5 mt	SILICONE HOSE ø 4x7 SHORE 60 - 5 m	SILIKONSCHAUCH ø 4x7 SHORE 60 - 5 m	TUBO SILICONA ø 4x7 SHORE 60 - 5 m
98	**3010303**	ADDOLCITORE PER OCS NICAL 125	WATER SOFTENER FOR OCS NICAL 125	WASSERENTHÄRTER FÜR OCS NICAL 125	DEPURADOR PARA OCS NICAL 125
101	**1331023**	ANTIVIBRANTE A SQUADRA EX-EP-EK-EA	SQUARE DAMPER EX-EP-EK-EA	SCHWINGUNGSDÄMPF. GEWINKELT EX-EP-EK-EA	ANTIVIBRADOR ESCUADRA EX-EP-EK-EA
102	**1331017**	POMPA VIBRAZIONE NME 3S 16W 230V 50Hz	VIBRATORY PUMP NME 3S 16W 230V 50Hz	VIBRATIONSPUMPE NME 3S 16W 230V 50Hz	BOMBA VIBRACIÓN NME 3S 16W 230V 50Hz
106	**3528213**	DADO ESAGONALE MEDIO M5	HEXAGONAL NUT MID M5	SCHRAUBENMUTTER MED. M5	TUERCA HEXAGONAL MEDIUM M5
108	**1444521**	TERMOSTATO A CONTATTO 155°C M4	CONTACT THERMOSTAT 155°C M4	ANLEGETHERMOSTAT 155°C M4	TERMOSTATO DE CONTACTO 155°C M4
110	**1444206**	TERMOSTATO A CONTATTO 145°C M4	CONTACT THERMOSTAT 145°C M4	ANLEGETHERMOSTAT 145°C M4	TERMOSTATO DE CONTACTO 145°C M4
111	**1455034**	VITE A TESTA CILINDRICA M4x10	CYLINDER HEAD SCREW M4x10	ZYLINDERKOPFSCHRAUBE M4x10	TORNILLO CABEZA CILÍND. M4x10
112	**1755181**	RESISTENZA A CARTUCCIA 800W 230V	CARTRIDGE HEATING ELEMENT 800W 230V	PATRONENHEIZKÖRPER 800W 230V	RESISTENCIA DE CARTUCHO 800W 230V
113	**1324127**	PERNO A SILURO IN OTTONE	BRASS CARTRIDGE FOR HEAT EXCHANGER	KEGELSTIFT AUS MESSING	PERNO DE SILURO DE LATÓN
114	**1186805**	GUARNIZIONE OR 0115 EPDM	O-RING 0115 EPDM	DICHTUNG O-RING 0115 EPDM	JUNTA ARO "O" 0115 EPDM
117	**1349013**	RACCORDO A "L" ø 1/8"M-1/8"M NICHELATO	L-FITTING ø 1/8"M-1/8"M NICKEL-PLATED	L-ANSCHLUSS ø 1/8"A-1/8"A VERNICKELT	RACOR EN "L" ø 1/8"M-1/8"M NIQUELADO
120	**5034989**	VITE A TESTA CILINDRICA M4x8	CYLINDER HEAD SCREW M4x8	ZYLINDERKOPFSCHRAUBE M4x8	TORNILLO CABEZA CILÍND. M4x8
122	**1079018**	CANOTTO PER CAPPUCCINATORE	CAPPUCCINATORE CONNECTOR TUBE	KOLLEKTOR FÜR CAPPUCCINO-MASCHINE	MANGA CAPPUCCINATORE
123	**1079008**	CAPPUCCINATORE COMPLETO PICCOLO NERO	COMPLETE SMALL BLACK CAPPUCCINATORE	CAPPUCCINO-SCHÄUMER KOMPLETT KLEIN SCHW	CAPPUCCINATORE COMPL. PEQUEÑO NEGRO
124	**1449280**	TUBO SILICONE ø 3x5 SHORE 60 - 100 mt	SILICONE HOSE ø 3x5 SHORE 60 - 100 m	SILIKONSCHLAUCH ø 3x5 SHORE 60 - 100 m	TUBO SILICONA ø 3x5 SHORE 60 - 100 m
124	**1449680**	TUBO SILICONE ø 3x5 SHORE 60 - 10 mt	SILICONE HOSE ø 3x5 SHORE 60 - 10 m	SILIKONSCHAUCH ø 3x5 SHORE 60 - 10 m	TUBO SILICONA ø 3x5 SHORE 60 - 10 m
126	**1186687**	GUARNIZIONE ORM 0080-20 VITON	O-RING M 0080-20 VITON	DICHTUNG O-RING 0080-20 VITON	JUNTA ARO "O" M 0080-20 VITON
127	**1449176**	TUBO VAPORE COMPLETO INOX ø 8 mm	ST.STEEL COMPLETE STEAM PIPE ø 8 mm	DAMPFROHR KOMPLETT INOX ø 8 mm	TUBO VAPOR COMPLETO INOX ø 8 mm

MACCHINA CAFFÈ CIALDE NEW CIALDA VAPOR
POD COFFEE MACHINE NEW CIALDA VAPOR
KAFFEEMASCHINE PADS NEW CIALD VAPOR
MÁQUINA CAFÉ PASTILLAS NEW CIALD VAPOR

GRCC0106

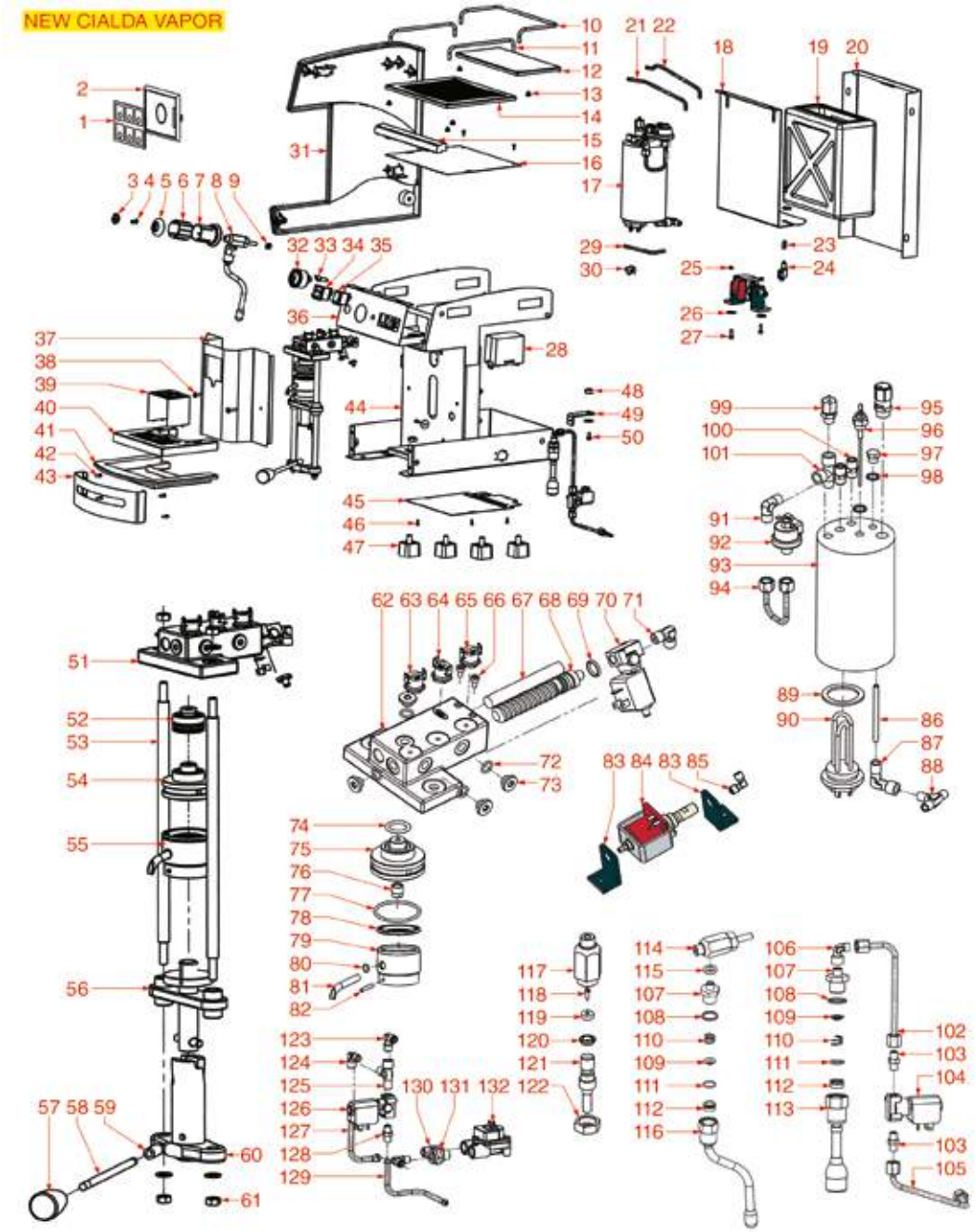

Posizioni senza cod. LF: a richiesta
Positions without LF Code No.: upon request
Abbildungen ohne LF Bestell-Nr.: auf Anfrage
Posiciones sin cód. LF: previa petición

GRIMAC

P.	Cod.	Descrizione	Description	Beschreibung	Descripción
3	**1241601**	INSERTO VAPORE PER MANOPOLA	STEAM CAP FOR KNOB	DECKEL FÜR DAMPFDREHKNOPF	INSERTO VAPOR PARA MANDO
6	**1241164**	MANOPOLA RUBINETTO VAPORE	KNOB FOR STEAM TAP	DREHKNOPF DAMPFHAHN	MANDO GRIFO VAPOR
6	**1241165**	MANOPOLA RUBINETTO ACQUA	WATER TAP KNOB	DREHKNOPF WASSERHAHN	MANDO GRIFO AGUA
25	**3528213**	DADO ESAGONALE MEDIO M5	HEXAGONAL NUT MID M5	SCHRAUBENMUTTER MED. M5	TUERCA HEXAGONAL MEDIUM M5
27	**5014713**	VITE A TESTA CILINDRICA M5x16	CYLINDER HEAD SCREW M5x16	ZYLINDERKOPFSCHRAUBE M5x16	TORNILLO CABEZA CILÍND. M5x16
28	**1341036**	REGOLATORE LIVELLO MFC2SG 220V	LEVEL REGULATOR MFC2SG 220V	NIVEAUREGLER MFC2SG 220V	REGULADOR NIVEL MFC2SG 220V
32	**1245044**	MANOMETRO CALDAIA ø 41 mm 0÷2,5 bar	BOILER PRESSURE GAUGE ø 41 mm 0÷2,5 bar	MANOMETERDURCHLAUFERH.ø41mm0÷2,5bar	MANÓMETRO CALDERA ø 41 mm 0÷2,5 bar
33	**3221080**	LAMPADA SPIA ROSSA 230V	RED INDICATOR LAMP 230V	SIGNALLAMPE ROT 230V	BOMBILLA PILOTO ROJA 230V
34	**1319806**	INTERRUTTORE BIPOLARE NERO 16A 250V	BLACK BIPOLAR SWITCH 16A 250V	SCHALTER 2-POLIG SCHWARZ 16A 250V	INTERRUPTOR BIPOLAR NEGRO 16A 250V
34	**1319809**	INTERRUTTORE BIPOLARE NERO 16A 250V	BLACK BIPOLAR SWITCH 16A 250V	SCHALTER 2-POLIG SCHWARZ 16A 250V	INTERRUPTOR BIPOLAR NEGRO 16A 250V
35	**3319294**	INTERRUTTORE BIPOLARE NERO 16A 250V	BLACK BIPOLAR SWITCH 16A 250V	SCHALTER 2-POLIG SCHWARZ 16A 250V	INTERRUPTOR BIPOLAR NEGRO 16A 250V
42	**1455034**	VITE A TESTA CILINDRICA M4x10	CYLINDER HEAD SCREW M4x10	ZYLINDERKOPFSCHRAUBE M4x10	TORNILLO CABEZA CILÍND. M4x10
61	**3060069**	DADO ESAGONALE MEDIO M8	HEXAGONAL NUT M8 MEDIUM	SECHSKANTMUTTER MEDIUM M8	TUERCA HEXAGONAL MEDIA M8
64	**1444206**	TERMOSTATO A CONTATTO 145°C M4	CONTACT THERMOSTAT 145°C M4	ANLEGETHERMOSTAT 145°C M4	TERMOSTATO DE CONTACTO 145°C M4
65	**1444003**	TERMOSTATO A CONTATTO 95°C M4	CONTACT THERMOSTAT 95°C M4	ANLEGETHERMOSTAT 95°C M4	TERMOSTATO DE CONTACTO 95°C M4
66	**5034989**	VITE A TESTA CILINDRICA M4x8	CYLINDER HEAD SCREW M4x8	ZYLINDERKOPFSCHRAUBE M4x8	TORNILLO CABEZA CILÍND. M4x8
67	**1755180**	RESISTENZA A CARTUCCIA 500W 230V	CARTRIDGE HEATING ELEMENT 500W 230V	PATRONENHEIZKÖRPER 500W 230V	RESISTENCIA DE CARTUCHO 500W 230V
68	**1324127**	PERNO A SILURO IN OTTONE	BRASS CARTRIDGE FOR HEAT EXCHANGER	KEGELSTIFT AUS MESSING	PERNO DE SILURO DE LATÓN
69	**1186805**	GUARNIZIONE OR 0115 EPDM	O-RING 0115 EPDM	DICHTUNG O-RING 0115 EPDM	JUNTA ARO "O" 0115 EPDM
70	**1120088**	ELETTROVALVOLA PARKER 3 VIE 230V 50/60Hz	3-WAY SOLENOID VALVE PARKER 230V 50/60Hz	MAGNETVENTIL PARKER 3-WEGE 230V 50/60Hz	ELECTROVÁLV. PARKER 3 VÍAS 230V 50/60Hz
72	**1786087**	GUARNIZIONE OR 02037 SILICONE ROSSO	O-RING 02037 RED SILICONE	DICHTUNG O-RING 02037 SILIKON ROT	JUNTA ARO "O" 02037 SILICONA ROJA
74	**1186472**	GUARNIZIONE OR 04075 EPDM	O-RING 04075 EPDM	DICHTUNG O-RING 04075 EPDM	JUNTA TÓRICA 04075 EPDM
76	**1510001**	SPRUZZATORE GRUPPO ø 11 mm M12x1 H12	GROUP DIFFUSER ø 11 mm M12x1 H12	SPRÜHER GRUPPE ø 11 mm M12x1 H12	ROCIADOR GRUPO ø 11 mm M12x1 H12
77	**1786117**	GUARNIZIONE OR 0147 VITON	O-RING 0147 VITON	DICHTUNG O-RING 0147 VITON	JUNTA ARO "O" 0147 VITÓN
78	**1081043**	DOCCIA EROGAZIONE ø 55 mm TY1 277 FORI	SHOWER SCREEN ø 55 mm TY1 277 HOLES	AUSLAUFDUSCHE ø 55 mm TY1 277 LÖCHER	DUCHA EROGACIÓN ø 55 mm TY1 277 AGUJEROS
79	**1086020**	DIFFUSORE PORTADOCCIA	SHOWER HOLDER SPRAYER	VERTEILER DUSCHTRÄGER	DIFUSOR PORTADUCHA
80	**1186411**	GUARNIZIONE OR 02031 EPDM	O-RING 02031 EPDM	DICHTUNG O-RING 02031 EPDM	JUNTA ARO "O" 02031 EPDM
81	**1022070**	BECCUCCIO 1 TAZZA ø 8 mm	SINGLE SPOUT ø 8 mm	DÜSE 1 TASSE ø 8 mm	SALIDA 1 TAZA ø 8 mm
82	**1528093**	VITE SENZA TESTA A CAVA ESAGONALE M4x20	SCREWS NO HEAD WITH HEX. SOCKET M4x20	MADENSCHRAUBE MIT INNENSECHSKANT M4x20	TORNILLOS SIN CABEZA CON INT. HEX. M4x20
83	**1331023**	ANTIVIBRANTE A SQUADRA EX-EP-EK-EA	SQUARE DAMPER EX-EP-EK-EA	SCHWINGUNGSDÄMPF. GEWINKELT EX-EP-EK-EA	ANTIVIBRADOR ESCUADRA EX-EP-EK-EA
84	**1122735**	POMPA VIBRAZIONE EX5 48W 230V 50Hz	VIBRATORY PUMP EX5 48W 230V 50Hz	VIBRATIONSPUMPE EX5 48W 230V 50Hz	BOMBA VIBRACIÓN EX5 48W 230V 50Hz
87	**1349717**	RACCORDO A "L" ø 1/4"M-1/4"F NICHELATO	NICHEL PLATED L-FITTING ø 1/4"M-1/4"F	L-ANSCHLUSS ø 1/4"A-1/4"I VERNICKELT	RACOR EN "L" ø 1/4"M-1/4"H NIQUELADO
88	**3349356**	RACCORDO A "T" ø 1/8"M-1/8"M-1/8"M NICHE	NICHEL-PL.T-FITTING ø 1/8"M-1/8"M-1/8"M	T-ANSCHLUSS ø 1/8"A-1/8"A-1/8"A VERNICK.	RACOR EN "T" ø 1/8"M-1/8"M-1/8"M NIQUEL.
89	**1186623**	GUARNIZIONE PIANA PTFE ø 53x43x3 mm	PTFE FLAT GASKET ø 53x43x3 mm	FLACHDICHTUNG AUS PTFE ø 53x43x3 mm	JUNTA PLANA PTFE ø 53x43x3 mm
89	**1186633**	GUARNIZIONE PIANA CARBO ø 53x42x3 mm	FLAT CARBO GASKET ø 53x42x3 mm	FLACHDICHTUNG CARBO ø 53x42x3 mm	JUNTA PLANA CARBO ø 53x42x3 mm
90	**1755603**	RESISTENZA 1300W 230V	HEATING ELEMENT 1300W 230V	HEIZKÖRPER 1300W 230V	RESISTENCIA 1300W 230V
91	**1349710**	RACCORDO A "L" ø 1/4"M-1/4"M NICHELATO	NICHEL PLATED L-FITTING ø 1/4"M-1/4"M	L-ANSCHLUSS ø 1/4"A-1/4"A VERNICKELT	RACOR EN "L" ø 1/4"M-1/4"M NIQUELADO
95	**1515002**	VALVOLA CALDAIA ø 3/8"M CE-PED	BOILER VALVE ø 3/8"M CE-PED	VENTIL DURCHLAUFERHITZER ø 3/8"M CE-PED	VÁLVULA CALDERÍN ø 3/8"M CE-PED
96	**1341750**	SONDA LIVELLO ø 1/4"M-125 mm	LEVEL PROBE ø 1/4"M-125 mm	NIVEAUSONDE ø 1/4"M-125 mm	SONDA NIVEL ø 1/4"M-125 mm
98	**1186982**	GUARNIZIONE PIANA PTFE ø 17x13x2 mm	FLAT PTFE GASKET ø 17x13x2 mm	FLACHDICHTUNG AUS PTFE ø 17x13x2 mm	JUNTA PLANA EN PTFE ø 17x13x2 mm
99	**1523538**	VALVOLA CALDAIA ø 1/4"M	BOILER VALVE ø 1/4"M	VENTIL FÜR DURCHLAUFERHITZER ø 1/4"M	VÁLVULA CALDERA ø 1/4"M
101	**1349702**	RACCORDO A "T" ø 1/4"F-1/4"F-1/4"M NICHE	"T" FITTING ø 1/4"F-1/4"F-1/4"M NICKEL-P	T-ANSCHLUSS ø 1/4"I-1/4"I-1/4"A VERNICK.	RACOR EN "T" ø 1/4"F-1/4"F-1/4"M NIQUEL
106	**1349716**	RACCORDO A "L" ø 1/8"M-1/8"F NICHELATO	L-FITTING NICKEL PLATED ø 1/8"M-1/8"F	L-ANSCHLUSS ø 1/8"A-1/8"I VERNICKELT	RACOR EN "L" ø 1/8"M-1/8"H NIQUELADO
108	**1186201**	GUARNIZIONE PIANA PTFE ø 21x16,8x2 mm	GASKET FLAT PTFE ø 21x16.8x2 mm	FLACHDICHTUNG PTFE ø 21x16,8x2 mm	JUNTA PLANA PTFE ø 21x16,8x2 mm
109	**1186334**	RONDELLA SNODO	WASHER	SCHEIBE FÜR GELENK	ARANDELA ARTICULACIÓN
110	**1250547**	MOLLA ø 11,5x16 mm	SPRING ø 11.5x16 mm	FEDER ø 11,5x16 mm	MUELLE ø 11,5x16 mm
111	**1186346**	GUARNIZIONE OR 02043 EPDM	O-RING 02043 EPDM	DICHTUNG O-RING 02043 EPDM	JUNTA ARO "O" 02043 EPDM
112	**1186680**	TENUTA CONICA PTFE ø 14,5x9x8 mm	CONICAL PTFE SEAL ø 14.5x9x8 mm	KEGELDICHTUNG AUS PTFE ø 14,5x9x8 mm	JUNTA CÓNICA DE PTFE ø 14,5x9x8 mm
113	**1549023**	TUBO ACQUA COMPLETO	WATER PIPE COMPLETE	WASSERROHR KOMPLETT	TUBO AGUA COMPLETO
119	**1186342**	GUARNIZIONE PIANA EPDM ø 11x3x4 mm	FLAT GASKET ø 11x3x4 mm EPDM	DICHTUNG EPDM ø 11x3x4 mm	JUNTA PLANA EPDM ø 11x3x4 mm
120	**1186491**	GUARNIZIONE A LABBRO ø 14x7x5 mm	LIP SEAL ø 14x7x5 mm	LIPPENDICHTUNG ø 14x7x5 mm	JUNTA DE LABIO ø 14x7x5 mm
123	**1349250**	RACCORDO A "L" ø 1/8"M-1/8"M ø 6 mm	"L"COUPLING 1/8"M-1/8"M ø 6 mm	ANSCHLUSS L-FÖRMIG ø 1/8"M-1/8"M ø 6 mm	RACOR EN "L" ø 1/8"M-1/8"M ø 6 mm
124	**1349013**	RACCORDO A "L" ø 1/8"M-1/8"M NICHELATO	L-FITTING ø 1/8"M-1/8"M NICKEL-PLATED	L-ANSCHLUSS ø 1/8"A-1/8"A VERNICKELT	RACOR EN "L" ø 1/8"M-1/8"M NIQUELADO
125	**3349355**	RACCORDO A "T" ø 1/8"F-1/8"F-1/8"F NICHE	NICHEL-PL.T-FITTING ø 1/8"F-1/8"F-1/8"F	T-ANSCHLUSS ø 1/8"I-1/8"I-1/8"I VERNICK.	RACOR EN "T" ø 1/8"H-1/8"H-1/8"H NIQUEL.
126	**1120501**	ELETTROVALVOLA M&M 2 VIE 230/240V 50Hz	2-WAY SOLENOID VALVE M&M 230/240V 50Hz	MAGNETVENTIL M&M 2-WEGE 230/240V 50Hz	ELECTROVÁLVULA M&M 2VÍAS 230/240V 50Hz
131	**1349137**	RACCORDO ø 1/4"M-1/8"F	FITTING ø 1/4"M-1/8"F	ANSCHLUSS ø 1/4"AUßENGEW. 1/8"INNENGEW.	RACOR ø 1/4"M-1/8"H
132	**1455067**	CONTATORE VOLUMETRICO GICAR	VOLUMETRIC FLOWMETER GICAR	VOLUMENZÄHLER GICAR	CONTADOR VOLUMÉTRICO GICAR

MACCHINA CAFFÈ CIALDE NEW CIALDA VAPOR 2
POD COFFEE MACHINE NEW CIALDA VAPOR 2
KAFFEEMASCHINE PADS NEW CIALDA VAPOR 2
MÁQUINA CAFÉ PASTILLAS NEW CIALDA VAPOR2

GRCC0107

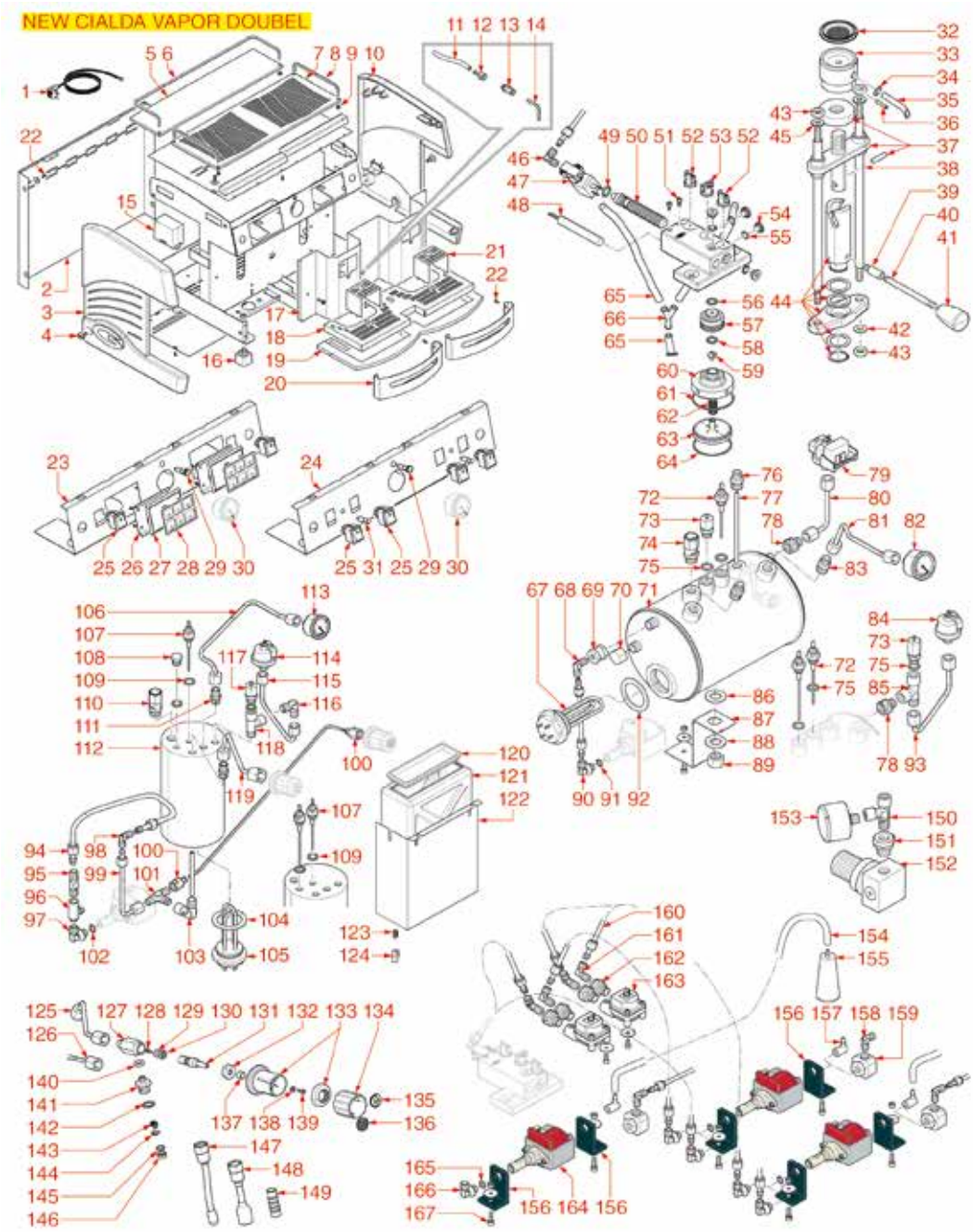

Posizioni senza cod. LF: a richiesta
Positions without LF Code No.: upon request
Abbildungen ohne LF Bestell-Nr.: auf Anfrage
Posiciones sin cód. LF: previa petición

GRIMAC

P.	Cod.	Descrizione	Description	Beschreibung	Descripción
15	**1341036**	REGOLATORE LIVELLO MFC2SG 220V	LEVEL REGULATOR MFC2SG 220V	NIVEAUREGLER MFC2SG 220V	REGULADOR NIVEL MFC2SG 220V
25	**1319809**	INTERRUTTORE BIPOLARE NERO 16A 250V	BLACK BIPOLAR SWITCH 16A 250V	SCHALTER 2-POLIG SCHWARZ 16A 250V	INTERRUPTOR BIPOLAR NEGRO 16A 250V
25	**3319294**	INTERRUTTORE BIPOLARE NERO 16A 250V	BLACK BIPOLAR SWITCH 16A 250V	SCHALTER 2-POLIG SCHWARZ 16A 250V	INTERRUPTOR BIPOLAR NEGRO 16A 250V
29	**3221080**	LAMPADA SPIA ROSSA 230V	RED INDICATOR LAMP 230V	SIGNALLAMPE ROT 230V	BOMBILLA PILOTO ROJA 230V
31	**1221040**	LAMPADA SPIA ROSSA 240V	RED INDICATOR LIGHT 240V	SIGNALLAMPE ROT 240V	BOMBILLA PILOTO ROJA 240V
32	**1081043**	DOCCIA EROGAZIONE ø 55 mm TY1 277 FORI	SHOWER SCREEN ø 55 mm TY1 277 HOLES	AUSLAUFDUSCHE ø 55 mm TY1 277 LÖCHER	DUCHA EROGACIÓN ø 55 mm TY1 277 AGUJEROS
33	**1086020**	DIFFUSORE PORTADOCCIA	SHOWER HOLDER SPRAYER	VERTEILER DUSCHTRÄGER	DIFUSOR PORTADUCHA
34	**1186411**	GUARNIZIONE OR 02031 EPDM	O-RING 02031 EPDM	DICHTUNG O-RING 02031 EPDM	JUNTA ARO "O" 02031 EPDM
35	**1022070**	BECCUCCIO 1 TAZZA ø 8 mm	SINGLE SPOUT ø 8 mm	DÜSE 1 TASSE ø 8 mm	SALIDA 1 TAZA ø 8 mm
36	**1528093**	VITE SENZA TESTA A CAVA ESAGONALE M4x20	SCREWS NO HEAD WITH HEX. SOCKET M4x20	MADENSCHRAUBE MIT INNENSECHSKANT M4x20	TORNILLOS SIN CABEZA CON INT. HEX. M4x20
43	**3060069**	DADO ESAGONALE MEDIO M8	HEXAGONAL NUT M8 MEDIUM	SECHSKANTMUTTER MEDIUM M8	TUERCA HEXAGONAL MEDIA M8
47	**1120088**	ELETTROVALVOLA PARKER 3 VIE 230V 50/60Hz	3-WAY SOLENOID VALVE PARKER 230V 50/60Hz	MAGNETVENTIL PARKER 3-WEGE 230V 50/60Hz	ELECTROVÁLV. PARKER 3 VÍAS 230V 50/60Hz
48	**1755180**	RESISTENZA A CARTUCCIA 500W 230V	CARTRIDGE HEATING ELEMENT 500W 230V	PATRONENHEIZKÖRPER 500W 230V	RESISTENCIA DE CARTUCHO 500W 230V
49	**1186805**	GUARNIZIONE OR 0115 EPDM	O-RING 0115 EPDM	DICHTUNG O-RING 0115 EPDM	JUNTA ARO "O" 0115 EPDM
50	**1324127**	PERNO A SILURO IN OTTONE	BRASS CARTRIDGE FOR HEAT EXCHANGER	KEGELSTIFT AUS MESSING	PERNO DE SILURO DE LATÓN
51	**5034989**	VITE A TESTA CILINDRICA M4x8	CYLINDER HEAD SCREW M4x8	ZYLINDERKOPFSCHRAUBE M4x8	TORNILLO CABEZA CILÍND. M4x8
52	**1444003**	TERMOSTATO A CONTATTO 95°C M4	CONTACT THERMOSTAT 95°C M4	ANLEGETHERMOSTAT 95°C M4	TERMOSTATO DE CONTACTO 95°C M4
53	**1444206**	TERMOSTATO A CONTATTO 145°C M4	CONTACT THERMOSTAT 145°C M4	ANLEGETHERMOSTAT 145°C M4	TERMOSTATO DE CONTACTO 145°C M4
55	**1786087**	GUARNIZIONE OR 02037 SILICONE ROSSO	O-RING 02037 RED SILICONE	DICHTUNG O-RING 02037 SILIKON ROT	JUNTA ARO "O" 02037 SILICONA ROJA
58	**1186472**	GUARNIZIONE OR 04075 EPDM	O-RING 04075 EPDM	DICHTUNG O-RING 04075 EPDM	JUNTA TÓRICA 04075 EPDM
64	**1786117**	GUARNIZIONE OR 0147 VITON	O-RING 0147 VITON	DICHTUNG O-RING 0147 VITON	JUNTA ARO "O" 0147 VITÓN
83	**1349112**	RACCORDO ø 1/4"M-3/8"M	FITTING ø 1/4"M-3/8"M	ANSCHLUSS ø 1/4"AUßENGEW. 3/8"AUßENGEW.	RACOR ø 1/4"M-3/8"M
96	**1331019**	VALVOLA S2	VALVE S2	VENTIL S2	VALVULA S2
101	**3349356**	RACCORDO A "T" ø 1/8"M-1/8"M-1/8"M NICHE	NICHEL-PL.T-FITTING ø 1/8"M-1/8"M-1/8"M	T-ANSCHLUSS ø 1/8"A-1/8"A-1/8"A VERNICK.	RACOR EN "T" ø 1/8"M-1/8"M-1/8"M NIQUEL.
103	**1349717**	RACCORDO A "L" ø 1/4"M-1/4"F NICHELATO	NICHEL PLATED L-FITTING ø 1/4"M-1/4"F	L-ANSCHLUSS ø 1/4"A-1/4"I VERNICKELT	RACOR EN "L" ø 1/4"M-1/4"H NIQUELADO
104	**1186623**	GUARNIZIONE PIANA PTFE ø 53x43x3 mm	PTFE FLAT GASKET ø 53x43x3 mm	FLACHDICHTUNG AUS PTFE ø 53x43x3 mm	JUNTA PLANA PTFE ø 53x43x3 mm
104	**1186633**	GUARNIZIONE PIANA CARBO ø 53x42x3 mm	FLAT CARBO GASKET ø 53x42x3 mm	FLACHDICHTUNG CARBO ø 53x42x3 mm	JUNTA PLANA CARBO ø 53x42x3 mm
105	**1755603**	RESISTENZA 1300W 230V	HEATING ELEMENT 1300W 230V	HEIZKÖRPER 1300W 230V	RESISTENCIA 1300W 230V
107	**1341750**	SONDA LIVELLO ø 1/4"M-125 mm	LEVEL PROBE ø 1/4"M-125 mm	NIVEAUSONDE ø 1/4"M-125 mm	SONDA NIVEL ø 1/4"M-125 mm
109	**1186982**	GUARNIZIONE PIANA PTFE ø 17x13x2 mm	FLAT PTFE GASKET ø 17x13x2 mm	FLACHDICHTUNG AUS PTFE ø 17x13x2 mm	JUNTA PLANA EN PTFE ø 17x13x2 mm
110	**1515002**	VALVOLA CALDAIA ø 3/8"M CE-PED	BOILER VALVE ø 3/8"M CE-PED	VENTIL DURCHLAUFERHITZER ø 3/8"M CE-PED	VÁLVULA CALDERÍN ø 3/8"M CE-PED
113	**1245044**	MANOMETRO CALDAIA ø 41 mm 0÷2,5 bar	BOILER PRESSURE GAUGE ø 41 mm 0÷2,5 bar	MANOMETERDURCHLAUFERH.ø41mm0÷2,5bar	MANÓMETRO CALDERA ø 41 mm 0÷2,5 bar
116	**1349710**	RACCORDO A "L" ø 1/4"M-1/4"M NICHELATO	NICHEL PLATED L-FITTING ø 1/4"M-1/4"M	L-ANSCHLUSS ø 1/4"A-1/4"A VERNICKELT	RACOR EN "L" ø 1/4"M-1/4"M NIQUELADO
117	**1523538**	VALVOLA CALDAIA ø 1/4"M	BOILER VALVE ø 1/4"M	VENTIL FÜR DURCHLAUFERHITZER ø 1/4"M	VÁLVULA CALDERA ø 1/4"M
118	**1349708**	RACCORDO A "T" ø 3/8"F-3/8"F-3/8"M NICHE	NICHEL PLATED T-FITTING ø 3/8"F-3/8"F	T-ANSCHLUSS ø 3/8"I-3/8"I-3/8"A VERNICK.	RACOR EN "T" ø 3/8"H-3/8"H-3/8"M NIQUEL.
129	**1186342**	GUARNIZIONE PIANA EPDM ø 11x3x4 mm	FLAT GASKET ø 11x3x4 mm EPDM	DICHTUNG EPDM ø 11x3x4 mm	JUNTA PLANA EPDM ø 11x3x4 mm
130	**1186491**	GUARNIZIONE A LABBRO ø 14x7x5 mm	LIP SEAL ø 14x7x5 mm	LIPPENDICHTUNG ø 14x7x5 mm	JUNTA DE LABIO ø 14x7x5 mm
134	**1241164**	MANOPOLA RUBINETTO VAPORE	KNOB FOR STEAM TAP	DREHKNOPF DAMPFHAHN	MANDO GRIFO VAPOR
134	**1241165**	MANOPOLA RUBINETTO ACQUA	WATER TAP KNOB	DREHKNOPF WASSERHAHN	MANDO GRIFO AGUA
135	**1241601**	INSERTO VAPORE PER MANOPOLA	STEAM CAP FOR KNOB	DECKEL FÜR DAMPFDREHKNOPF	INSERTO VAPOR PARA MANDO
136	**1241602**	INSERTO ACQUA PER MANOPOLA	WATER CAP FOR KNOB	DECKEL FÜR WASSERDREHKNOPF	INSERTO AGUA PARA MANDO
138	**1528117**	RONDELLA PIANA LARGA M4	WASHER FLAT LARGE M4	BREIT-FLACHSCHEIBE M4	ARANDELA PLANA ANCHA M4
139	**1455034**	VITE A TESTA CILINDRICA M4x10	CYLINDER HEAD SCREW M4x10	ZYLINDERKOPFSCHRAUBE M4x10	TORNILLO CABEZA CILÍND. M4x10
142	**1186201**	GUARNIZIONE PIANA PTFE ø 21x16,8x2 mm	GASKET FLAT PTFE ø 21x16.8x2 mm	FLACHDICHTUNG PTFE ø 21x16,8x2 mm	JUNTA PLANA PTFE ø 21x16,8x2 mm
143	**1250547**	MOLLA ø 11,5x16 mm	SPRING ø 11.5x16 mm	FEDER ø 11,5x16 mm	MUELLE ø 11,5x16 mm
144	**1186334**	RONDELLA SNODO	WASHER	SCHEIBE FÜR GELENK	ARANDELA ARTICULACIÓN
145	**1186346**	GUARNIZIONE OR 02043 EPDM	O-RING 02043 EPDM	DICHTUNG O-RING 02043 EPDM	JUNTA ARO "O" 02043 EPDM
146	**1186680**	TENUTA CONICA PTFE ø 14,5x9x8 mm	CONICAL PTFE SEAL ø 14.5x9x8 mm	KEGELDICHTUNG AUS PTFE ø 14,5x9x8 mm	JUNTA CÓNICA DE PTFE ø 14,5x9x8 mm
148	**1549023**	TUBO ACQUA COMPLETO	WATER PIPE COMPLETE	WASSERROHR KOMPLETT	TUBO AGUA COMPLETO
149	**1187501**	GOMMINO ANTISCOTTATURA TUBI ø 8 mm	BURN PREVENTING PIPE HANDGRIP ø 8 mm	SCHUTZHANDGRIFF FÜR RÖHRE ø 8 mm	EMPUÑADURA ANTIQUEMADURA TUBOS ø 8 mm
150	**3349355**	RACCORDO A "T" ø 1/8"F-1/8"F-1/8"F NICHE	NICHEL-PL.T-FITTING ø 1/8"F-1/8"F-1/8"F	T-ANSCHLUSS ø 1/8"I-1/8"I-1/8"I VERNICK.	RACOR EN "T" ø 1/8"H-1/8"H-1/8"H NIQUEL.
154	**1449281**	TUBO SILICONE ø 4x7 SHORE 60 - 100 mt	SILICONE HOSE ø 4x7 SHORE 60 - 100 m	SILIKONSCHLAUCH ø 4x7 SHORE 60 - 100 m	TUBO SILICONA ø 4x7 SHORE 60 - 100 m
154	**1449681**	TUBO SILICONE ø 4x7 SHORE 60 - 5 mt	SILICONE HOSE ø 4x7 SHORE 60 - 5 m	SILIKONSCHAUCH ø 4x7 SHORE 60 - 5 m	TUBO SILICONA ø 4x7 SHORE 60 - 5 m
155	**3010303**	ADDOLCITORE PER OCS NICAL 125	WATER SOFTENER FOR OCS NICAL 125	WASSERENTHÄRTER FÜR OCS NICAL 125	DEPURADOR PARA OCS NICAL 125
156	**1331023**	ANTIVIBRANTE A SQUADRA EX-EP-EK-EA	SQUARE DAMPER EX-EP-EK-EA	SCHWINGUNGSDÄMPF. GEWINKELT EX-EP-EK-EA	ANTIVIBRADOR ESCUADRA EX-EP-EK-EA
157	**1349651**	RACCORDO A PIPETTA A 90°	PIPETTE FITTING 90°	WINKELANSCHLUSS 90°	RACOR PIPA 90°
158	**1349250**	RACCORDO A "L" ø 1/8"M-1/8"M ø 6 mm	"L"COUPLING 1/8"M-1/8"M ø 6 mm	ANSCHLUSS L-FÖRMIG ø 1/8"M-1/8"M ø 6 mm	RACOR EN "L" ø 1/8"M-1/8"M ø 6 mm
160	**1449502**	TUBO PTFE ø 4x6 mm - 10 mt	PTFE PIPE ø 4x6 mm - 10 m	PTFE-ROHR ø 4x6 mm - 10 mt	TUBO PTFE ø 4x6 mm - 10 m
162	**1349137**	RACCORDO ø 1/4"M-1/8"F	FITTING ø 1/4"M-1/8"F	ANSCHLUSS ø 1/4"AUßENGEW. 1/8"INNENGEW.	RACOR ø 1/4"M-1/8"H
163	**1455067**	CONTATORE VOLUMETRICO GICAR	VOLUMETRIC FLOWMETER GICAR	VOLUMENZÄHLER GICAR	CONTADOR VOLUMÉTRICO GICAR
164	**1122735**	POMPA VIBRAZIONE EX5 48W 230V 50Hz	VIBRATORY PUMP EX5 48W 230V 50Hz	VIBRATIONSPUMPE EX5 48W 230V 50Hz	BOMBA VIBRACIÓN EX5 48W 230V 50Hz
165	**1186611**	GUARNIZIONE OR 02025 SILICONE ROSSO	O-RING 02025 RED SILICONE	DICHTUNG O-RING 02025 SILIKON ROT	JUNTA ARO "O" 02025 SILICONA ROJA
166	**1349251**	RACCORDO A "L" ø 1/8"M-1/8"M COMPLETO	"L"COUPLING ø 1/8"M-1/8"M COMPLETE	ANSCHLUSS L-FÖRMIG ø 1/8"M-1/8"M KOMPLET	RACOR A "L" ø 1/8"M-1/8"M COMPLETO
167	**5014713**	VITE A TESTA CILINDRICA M5x16	CYLINDER HEAD SCREW M5x16	ZYLINDERKOPFSCHRAUBE M5x16	TORNILLO CABEZA CILÍND. M5x16

MACCHINA CAFFÈ CAPSULE OPALE
POD COFFEE MACHINE OPALE
PAD-KAFFEEMASCHINE OPALE
MÁQUINA DE CAFÉ CÁPASULAS OPALE

GRCC0110

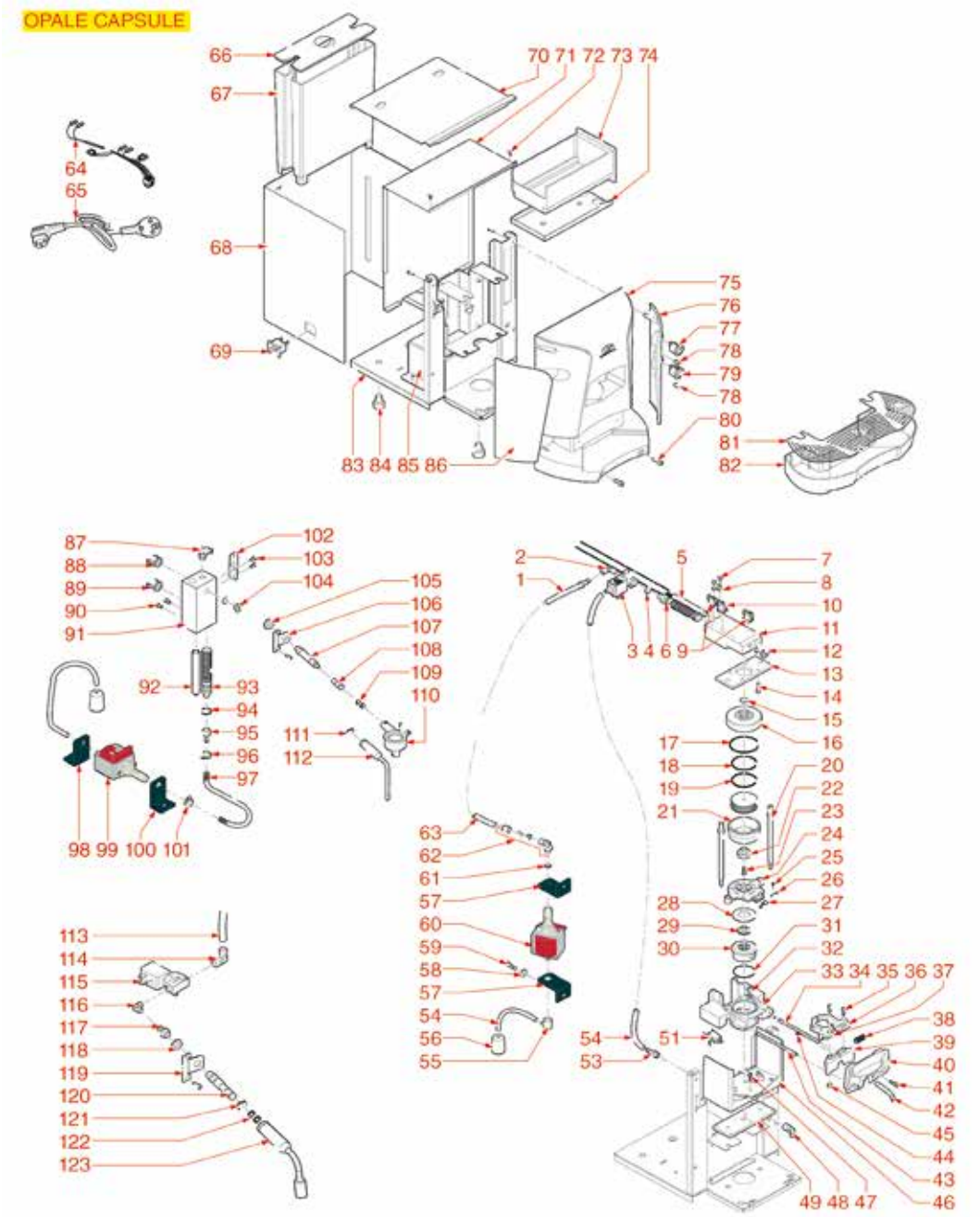

Posizioni senza cod. LF: a richiesta
Positions without LF Code No.: upon request
Abbildungen ohne LF Bestell-Nr.: auf Anfrage
Posiciones sin cód. LF: previa petición

GRIMAC

P.	Cod.	Descrizione	Description	Beschreibung	Descripción
1	**1449502**	TUBO PTFE ø 4x6 mm - 10 mt	PTFE PIPE ø 4x6 mm - 10 m	PTFE-ROHR ø 4x6 mm - 10 mt	TUBO PTFE ø 4x6 mm - 10 m
2	**1349250**	RACCORDO A "L" ø 1/8"M-1/8"M ø 6 mm	"L"COUPLING 1/8"M-1/8"M ø 6 mm	ANSCHLUSS L-FÖRMIG ø 1/8"M-1/8"M ø 6 mm	RACOR EN "L" ø 1/8"M-1/8"M ø 6 mm
3	**1120169**	ELETTROVALVOLA AE 3 VIE 240V 50Hz 13VA	3-WAY SOLENOID VALVE AE 240V 50Hz 13VA	MAGNETVENTIL AE 3-WEGE 240V 50Hz 13VA	ELECTROVÁLVULA AE 3 VÍAS 240V 50Hz 13VA
4	**1186805**	GUARNIZIONE OR 0115 EPDM	O-RING 0115 EPDM	DICHTUNG O-RING 0115 EPDM	JUNTA ARO "O" 0115 EPDM
5	**1755180**	RESISTENZA A CARTUCCIA 500W 230V	CARTRIDGE HEATING ELEMENT 500W 230V	PATRONENHEIZKÖRPER 500W 230V	RESISTENCIA DE CARTUCHO 500W 230V
10	**1444206**	TERMOSTATO A CONTATTO 145°C M4	CONTACT THERMOSTAT 145°C M4	ANLEGETHERMOSTAT 145°C M4	TERMOSTATO DE CONTACTO 145°C M4
14	**5014713**	VITE A TESTA CILINDRICA M5x16	CYLINDER HEAD SCREW M5x16	ZYLINDERKOPFSCHRAUBE M5x16	TORNILLO CABEZA CILÍND. M5x16
15	**1186472**	GUARNIZIONE OR 04075 EPDM	O-RING 04075 EPDM	DICHTUNG O-RING 04075 EPDM	JUNTA TÓRICA 04075 EPDM
18	**1786117**	GUARNIZIONE OR 0147 VITON	O-RING 0147 VITON	DICHTUNG O-RING 0147 VITON	JUNTA ARO "O" 0147 VITÓN
35	**1184006**	VITE A TESTA CILINDRICA BASSA M4x12	LOW CYLINDER HEAD SCREW M4x12	ZYLINDERKOPFSCHRAUBE NIEDRIG M4x12	TORNILLO CABEZA DE CILINDRO BAJA M4x12
48	**1349716**	RACCORDO A "L" ø 1/8"M-1/8"F NICHELATO	L-FITTING NICKEL PLATED ø 1/8"M-1/8"F	L-ANSCHLUSS ø 1/8"A-1/8"I VERNICKELT	RACOR EN "L" ø 1/8"M-1/8"H NIQUELADO
53	**1349653**	RACCORDO PORTAGOMMA ø 1/8"M ø 6 NICHEL	HOSE-END FITTING ø 1/8"M ø 6 NICKEL	SCHLAUCHANSCHLUSS ø 1/8"A ø 6 NICKEL	RACOR PORTAGOMA ø 1/8"M ø 6 NICHEL
54	**1449681**	TUBO SILICONE ø 4x7 SHORE 60 - 5 mt	SILICONE HOSE ø 4x7 SHORE 60 - 5 m	SILIKONSCHAUCH ø 4x7 SHORE 60 - 5 m	TUBO SILICONA ø 4x7 SHORE 60 - 5 m
55	**1349651**	RACCORDO A PIPETTA A 90°	PIPETTE FITTING 90°	WINKELANSCHLUSS 90°	RACOR PIPA 90°
56	**3010303**	ADDOLCITORE PER OCS NICAL 125	WATER SOFTENER FOR OCS NICAL 125	WASSERENTHÄRTER FÜR OCS NICAL 125	DEPURADOR PARA OCS NICAL 125
57	**1331023**	ANTIVIBRANTE A SQUADRA EX-EP-EK-EA	SQUARE DAMPER EX-EP-EK-EA	SCHWINGUNGSDÄMPF. GEWINKELT EX-EP-EK-EA	ANTIVIBRADOR ESCUADRA EX-EP-EK-EA
60	**1122735**	POMPA VIBRAZIONE EX5 48W 230V 50Hz	VIBRATORY PUMP EX5 48W 230V 50Hz	VIBRATIONSPUMPE EX5 48W 230V 50Hz	BOMBA VIBRACIÓN EX5 48W 230V 50Hz
61	**1186411**	GUARNIZIONE OR 02031 EPDM	O-RING 02031 EPDM	DICHTUNG O-RING 02031 EPDM	JUNTA ARO "O" 02031 EPDM
62	**1349251**	RACCORDO A "L" ø 1/8"M-1/8"M COMPLETO	"L"COUPLING ø 1/8"M-1/8"M COMPLETE	ANSCHLUSS L-FÖRMIG ø 1/8"M-1/8"M KOMPLET	RACOR A "L" ø 1/8"M-1/8"M COMPLETO
66	**1080182**	COPERCHIO CONTENITORE ACQUA	LID FOR WATER TANK	DECKEL FÜR WASSERBEHÄLTER	TAPA CONTENEDOR AGUA
67	**1080183**	CONTENITORE ACQUA 2 L	WATER CONTAINER 2L	WASSERBEHÄLTER 2 L	CONTENEDOR AGUA 2 l
78	**1221040**	LAMPADA SPIA ROSSA 240V	RED INDICATOR LIGHT 240V	SIGNALLAMPE ROT 240V	BOMBILLA PILOTO ROJA 240V
79	**1319393**	INTERRUTTORE UNIPOLARE NERO 10A 250V	BLACK MONOPOLAR SWITCH 10A 250V	SCHALTER 1-POLIG NERO 10A 250V	INTERRUPTOR UNIPOLAR NEGRO 10A 250V
88	**1444521**	TERMOSTATO A CONTATTO 155°C M4	CONTACT THERMOSTAT 155°C M4	ANLEGETHERMOSTAT 155°C M4	TERMOSTATO DE CONTACTO 155°C M4
90	**5034989**	VITE A TESTA CILINDRICA M4x8	CYLINDER HEAD SCREW M4x8	ZYLINDERKOPFSCHRAUBE M4x8	TORNILLO CABEZA CILÍND. M4x8
92	**1755181**	RESISTENZA A CARTUCCIA 800W 230V	CARTRIDGE HEATING ELEMENT 800W 230V	PATRONENHEIZKÖRPER 800W 230V	RESISTENCIA DE CARTUCHO 800W 230V
93	**1324127**	PERNO A SILURO IN OTTONE	BRASS CARTRIDGE FOR HEAT EXCHANGER	KEGELSTIFT AUS MESSING	PERNO DE SILURO DE LATÓN
99	**1331017**	POMPA VIBRAZIONE NME 3S 16W 230V 50Hz	VIBRATORY PUMP NME 3S 16W 230V 50Hz	VIBRATIONSPUMPE NME 3S 16W 230V 50Hz	BOMBA VIBRACIÓN NME 3S 16W 230V 50Hz
100	**1331022**	ANTIVIBRANTE A SQUADRA HF	SQUARE DAMPER HF	SCHWINGUNGSDÄMPFER GEWINKELT HF	ANTIVIBRADOR ESCUADRA HF
108	**1079018**	CANOTTO PER CAPPUCCINATORE	CAPPUCCINATORE CONNECTOR TUBE	KOLLEKTOR FÜR CAPPUCCINO-MASCHINE	MANGA CAPPUCCINATORE
110	**1079008**	CAPPUCCINATORE COMPLETO PICCOLO NERO	COMPLETE SMALL BLACK CAPPUCCINATORE	CAPPUCCINO-SCHÄUMER KOMPLETT KLEIN SCHW	CAPPUCCINATORE COMPL. PEQUEÑO NEGRO
113	**1449500**	TUBO PTFE ø 2x4 mm - 10 mt	PTFE PIPE ø 2x4 mm - 10 m	PTFE-ROHR ø 2x4 mm - 10 mt	TUBO PTFE ø 2x4 mm - 10 m
115	**1120501**	ELETTROVALVOLA M&M 2 VIE 230/240V 50Hz	2-WAY SOLENOID VALVE M&M 230/240V 50Hz	MAGNETVENTIL M&M 2-WEGE 230/240V 50Hz	ELECTROVÁLVULA M&M 2VÍAS 230/240V 50Hz

GRUPPO EROGAZIONE GS3-GB5-FB70/80-LINEA
BREW GROUP GS3-GB5-FB70/80-LINEA
GR. KAFFEEAUSGABE GS3-GB5-FB70/80-LINEA
GRUPO SALIDA CAFÉ GS3-GB5-FB70/80-LINEA

MA0101

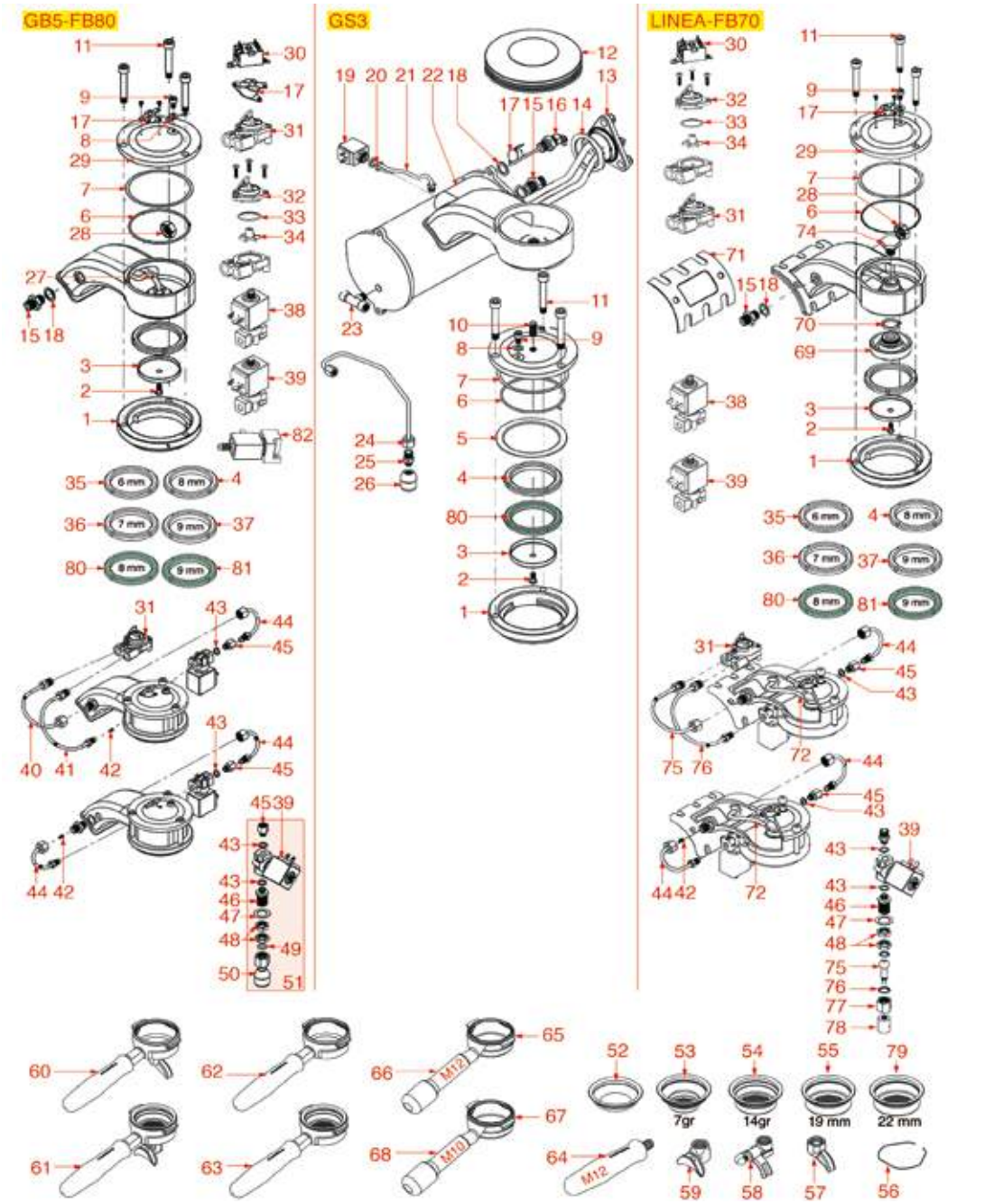

Posizioni senza cod. LF: a richiesta
Positions without LF Code No.: upon request
Abbildungen ohne LF Bestell-Nr.: auf Anfrage
Posiciones sin cód. LF: previa petición

MARZOCCO

P.	Cod.	Descrizione	Description	Beschreibung	Descripción
1	**1002008**	CAMPANA INNESTO PORTAFILTRO	FILTER HOLDER COUPLING	KUPPLUNGSGLOCKE FÜR FILTERHALTER	CAMPANA ACOPLAMIENTO PORTAFILTRO
2	**1528021**	VITE INOX M6 PER DOCCIA	SHOWER STAINLESS STEEL SCREW M6	SCHRAUBE AUS INOX STAHL M6 FÜR DUSCHE	TORNILLO INOX M6 PARA DUCHA
3	**5054756**	DOCCIA EROGAZIONE RINFORZATA ø 57,5 mm	SHOWER SCREEN BRACED ø 57.5 mm	AUSLAUFDUSCHE VERSTÄRKT ø 57,5 mm	DUCHA EROGACIÓN ø 57,5 mm
3	**1081023**	DOCCIA EROGAZIONE ø 57,5 mm	SHOWER SCREEN ø 57.5 mm	AUSLAUFDUSCHE ø 57,5 mm	DUCHA DE EROGACIÓN ø 57,5 mm
4	**1486001**	GUARNIZIONE PORTAFILTRO ø 72x55x6,1/8 mm	FILTER HOLDER GASKET ø 72x55x6.1/8 mm	DICHTUNG SIEBTRÄGER ø 72x55x6,1/8 mm	JUNTA SOPORTE FILTRO ø 72x55x6,1/8 mm
4	**1186760**	GUARNIZIONE PORTAFILTRO ø 72x55x6,1/8 mm	FILTER HOLDER GASKET ø 72x55x6.1/8 mm	SIEBTRÄGERDICHTUNG ø 72x55x6,1/8 mm	JUNTA PORTAFILTRO ø 72x55x6,1/8 mm
5	**1190001**	SPESSORE CARTA ø 73x59x0,8 mm	PAPER SHIM ø 73x59x0.8 mm	ABSTANDSSTÜCK AUS PAPIER ø 73x59x0,8 mm	ESPESOR PAPEL ø 73x59x0,8 mm
6	**1186779**	GUARNIZIONE OR 03300 VITON	VITON O-RING 03300	O-RING VITONDICHTUNG 03300	JUNTA OR 03300 VITON
7	**1186320**	GUARNIZIONE PIANA CARBO ø 87x81x0,5 mm	FLAT CARBO GASKET ø 87x81x0.5 mm	FLACHDICHTUNG CARBO ø 87x81x0,5 mm	JUNTA PLANA CARBO ø 87x81x0,5 mm
8	**1186811**	GUARNIZIONE PIANA RAME ø 10x6x1 mm	COPPER FLAT GASKET ø 10x6x1 mm	FLACHDICHTUNG AUS KUPFER ø 10x6x1 mm	JUNTA PLANA COBRE ø 10x6x1 mm
9	**1184010**	VITE A TESTA CILINDRICA BASSA M6x10	LOW CYLINDER HEAD SCREW M6x10	ZYLINDERKOPFSCHRAUBE NIEDRIG M6x10	TORNILLO CABEZA DE CILINDRO BAJA M6x10
11	**1528060**	VITE A TESTA CILINDRICA M8x55	CYLINDER HEAD SCREW M8x55	ZYLINDERKOPFSCHRAUBE M8x55	TORNILLO DE CABEZA CILINDRO M8x55
12	**1186775**	CAPPELLOTTO GRUPPO ø 120 mm	BREW GROUP COVER ø 120 mm	DECKEL FÜR GRUPPE ø 120 mm	COBERTURA GRUPO ø 120 mm
13	**1755100**	RESISTENZA 800W 220V	HEATING ELEMENT 800W 220V	HEIZKÖRPER 800W 220V	RESISTENCIA 800W 220V
14	**1186633**	GUARNIZIONE PIANA CARBO ø 53x42x3 mm	FLAT CARBO GASKET ø 53x42x3 mm	FLACHDICHTUNG CARBO ø 53x42x3 mm	JUNTA PLANA CARBO ø 53x42x3 mm
17	**1444535**	TERMOSTATO A CONTATTO 135°C 16A 250V	CONTACT THERMOSTAT 135°C 16A 250V	ANLEGETHERMOSTAT 135°C 16A 250V	TERMOSTATO DE CONTACTO 135°C 16A 250V
18	**1186619**	GUARNIZIONE PIANA RAME ø 18x14x1,5 mm	COPPER FLAT GASKET ø 18x14x1.5 mm	FLACHDICHTUNG AUS KUPFER ø 18x14x1,5 mm	JUNTA PLANA COBRE ø 18x14x1,5 mm
25	**1349111**	RACCORDO ø 1/8"M-1/4"M	FITTING ø 1/8"M 1/4"M	ANSCHLUSS ø 1/8"AUßENGEW. 1/4"AUßENGEW.	RACOR ø 1/8"M 1/4"M
30	**1444511**	TERMOSTATO A CONTATTO 130°C	CONTACT THERMOSTAT 130°C	ANLEGETHERMOSTAT 130 °C	TERMOSTATO DE CONTACTO 130°C
31	**1455026**	CONTATORE VOLUMETRICO GICAR	VOLUMETRIC FLOWMETER GICAR	VOLUMETRISCHER ZÄHLER GICAR	CONTADOR VOLUMÉTRICO GICAR
32	**5037299**	TESTA PER CONTATORE VOLUMETRICO	COVER-HEAD FOR VOLUMETRIC FLOWMETER	DECKEL FÜR VOLUMENZÄHLER	TAPA CONTADOR VOLUMÉTRICO
33	**1186631**	GUARNIZIONE OR 02112 VITON	O-RING 02112 VITON	O-RING-DICHTUNG 02112 VITON	JUNTA ARO "O" 02112 VITON
34	**1455032**	GIRANTE GICAR	IMPELLER GICAR	LAUFRAD GICAR	IMPULSOR GICAR
35	**1186764**	GUARNIZIONE PORTAFILTRO ø 72x55x6 mm	FILTER HOLDER GASKET ø 72x55x6 mm	SIEBTRÄGERDICHTUNG ø 72x55x6 mm	JUNTA PORTAFILTRO ø 72x55x6 mm
36	**1186765**	GUARNIZIONE PORTAFILTRO ø 72x55x7 mm	FILTER HOLDER GASKET ø 72x55x7 mm	SIEBTRÄGERDICHTUNG ø 72x55x7 mm	JUNTA PORTAFILTRO ø 72x55x7 mm
37	**1486005**	GUARNIZIONE PORTAFILTRO ø 72x55x7,1/9 mm	FILTER HOLDER GASKET ø 72x55x7.1/9 mm	DICHTUNG FILTERTRÄGER ø 72x55x7,1/9 mm	JUNTA SOPORTE FILTRO ø 72x55x7,1/9 mm
37	**1186761**	GUARNIZIONE PORTAFILTRO ø 72x55x7,1/9 mm	FILTER HOLDER GASKET ø 72x55x7.1/9 mm	SIEBTRÄGERDICHTUNG ø 72x55x7,1/9 mm	JUNTA PORTAFILTRO ø 72x55x7,1/9 mm
38	**2102059**	ELETTROVALVOLA ODE 3 VIE ø 1/8" 230V 8W	SOLENOID VALVE ODE 3-WAYS ø 1/8" 230V 8W	MAGNETVENTIL ODE 3 WEGE ø 1/8" 230V 8W	ELECTROVÁLVULA ODE 3 VÍAS ø 1/8" 230V 8W
38	**1120321**	ELETTROVALVOLA PARKER 3 VIE 230V 50/60Hz	3-WAY SOLENOID VALVE PARKER 230V 50/60Hz	3-WEGE MAGNETVENTIL PARKER 230V 50/60Hz	ELECTROVÁLVULA PARKER 3 VÍAS 230V 50/60
39	**1120355**	ELETTROVALVOLA PARKER 2 VIE 230V 50/60Hz	2-WAY SOLENOID VALVE PARKER 230V 50/60Hz	2-WEGE MAGNETVENTIL PARKER 230V 50/60Hz	ELECTROVÁLV. PARKER 2 VÍAS 230V 50/60Hz
43	**1186301**	GUARNIZIONE PIANA RAME ø 14x10x1 mm	COPPER FLAT GASKET ø 14x10x1 mm	FLACHDICHTUNG AUS KUPFER ø 14x10x1 mm	JUNTA PLANA COBRE ø 14x10x1 mm
46	**3349322**	RACCORDO ø 1/8"M-3/8"M NICHELATO	NICHEL-PLATED FITTING ø 1/8"M-3/8"M	ANSCHLUSS ø 1/8"A-3/8"A VERNICKELT	RACOR ø 1/8"M-3/8"M NIQUELADO
47	**1528130**	RONDELLA PIANA OTTONE ø 26x16,5x1 mm	BRASS WASHER FLAT ø 26x16.5x1 mm	MESSINGFLACHSCHEIBE ø 26x16,5x1 mm	ARANDELA PLANA LATÓN ø 26x16,5x1 mm
48	**1349351**	DADO ø 3/8"F H5 CHIAVE 24 mm	NUT ø 3/8"F H5 KEY 24 mm	MUTTER ø 3/8"I H5 SCHLÜSSEL 24 mm	TUERCA ø 3/8"H H5 LLAVE 24 mm
52	**1160339**	FILTRO CIECO	BLIND FILTER	BLINDFILTER	FILTRO CIEGO
53	**1160025**	FILTRO 1 TAZZA 7 gr	1 CUP FILTER 7 gr	FILTER 1 TASSE 7 gr	FILTRO 1 TAZA 7 gr
54	**1160336**	FILTRO 2 TAZZE 14 gr	FILTER 2-CUP 14 g	KAFFEESIEB 2 TASSEN 14 g	FILTRO 2 TAZAS 14 g
55	**1160019**	FILTRO 2 TAZZE 19 mm	2 CUPS FILTER 19 mm	FILTER 2 TASSEN 19 mm	FILTRO 2 CAFÉS 19 mm
56	**1250101**	MOLLA FERMAFILTRO ø 1,00 mm INOX	FILTER BLOCKING SPRING ø 1,00 mm INOX	FILTERHALTERUNGSFEDER ø 1,10 mm EDELST.	MUELLE PORTAFILTRO ø 1,10 mm INOX
57	**1022501**	BECCUCCIO 1 TAZZA ø 3/8"	SINGLE SPOUT ø 3/8"	AUSLAUF 1-WEG ø 3/8"	SALIDA 1 CAFÉ ø 3/8"
58	**1022523**	BECCUCCIO 2 TAZZE BASSO REGOLABILE ø 3/8	ADJUSTABLE SHORT DOUBLE SPOUT ø 3/8"	AUSLAUF 2-WEGE KURZ EINSTELLBAR ø 3/8"	SALIDA 2 CAFES BAJO AJUSTABLE ø 3/8"
59	**1022004**	BECCUCCIO 2 TAZZE ø 3/8"	DOUBLE SPOUT ø 3/8"	AUSLAUF 2-WEGE ø 3/8	SALIDA 2 CAFÉS ø 3/8"
64	**1241096**	MANOPOLA PORTAFILTRO M12	FILTER HOLDER HANDLE M12	SIEBTRÄGERGRIFF M12	MANDO PORTAFILTRO M12
66	**1241504**	MANOPOLA PORTAFILTRO M12	FILTER HOLDER HANDLE M12	SIEBTRÄGERGRIFF M12	MANDO PORTAFILTRO M12
68	**1241505**	MANOPOLA PORTAFILTRO M10	KNOB FILTER HOLDER M10	DREHKNOPF SIEBTRÄGER M10	MANDO PORTAFILTRO M10
69	**1086511**	DIFFUSORE PORTADOCCIA	SHOWER HOLDER DIFFUSER	VERTEILER DUSCHTRÄGER	DIFUSOR PORTADUCHA
70	**1186238**	GUARNIZIONE OR 04081 EPDM	O-RING 04081 EPDM	O-RING-DICHTUNG 04081 EPDM	JUNTA ARO "O" 04081 EPDM
71	**1186781**	GUARNIZIONE GRUPPO 109x92x2 mm	COFFEE GROUP GASKET 109x92x2 mm	GRUPPENDICHTUNG 109x92x2 mm	JUNTA GRUPO 109x96x2 mm
71	**1186324**	GUARNIZIONE GRUPPO 109x97x2 mm	COFFEE GROUP GASKET 109x97x2 mm	GRUPPENDICHTUNG 109x97x2 mm	JUNTA GRUPO 109x97x2 mm
79	**1160018**	FILTRO 2 TAZZE 22 mm	2 CUPS FILTER 22 mm	FILTER 2 TASSEN 22 mm	FILTRO 2 CAFÉS 22 mm
80	**5059357**	GUARNIZIONE PORTAFILTRO ø 72x55x6,1/8 mm	FILTER HOLDER GASKET ø 72x55x6.1/8 mm	DICHTUNG SIEBTRÄGER ø 72x55x6,1/8 mm	JUNTA SOPORTE FILTRO ø 72x55x6,1/8 mm
81	**5059358**	GUARNIZIONE PORTAFILTRO ø 72x55x7,1/9 mm	FILTER HOLDER GASKET ø 72x55x7.1/9 mm	DICHTUNG SIEBTRÄGER ø 72x55x7,1/9 mm	JUNTA SOPORTE FILTRO ø 72x55x7,1/9 mm
82	**2102097**	ELETTROVALVOLA PARKER 3 VIE 230V 50/60Hz	3-WAY SOLENOID VALVE PARKER 230V 50/60Hz	MAGNETVENTIL PARKER 3 WEGE 230V 50/60Hz	ELECTROV. PARKER 3 VÍAS 230V 50/60Hz

RUBINETTI VAPORE
STEAM TAPS
DAMPFHÄHNE
GRIFOS VAPOR

MA0201

GB5-FB80

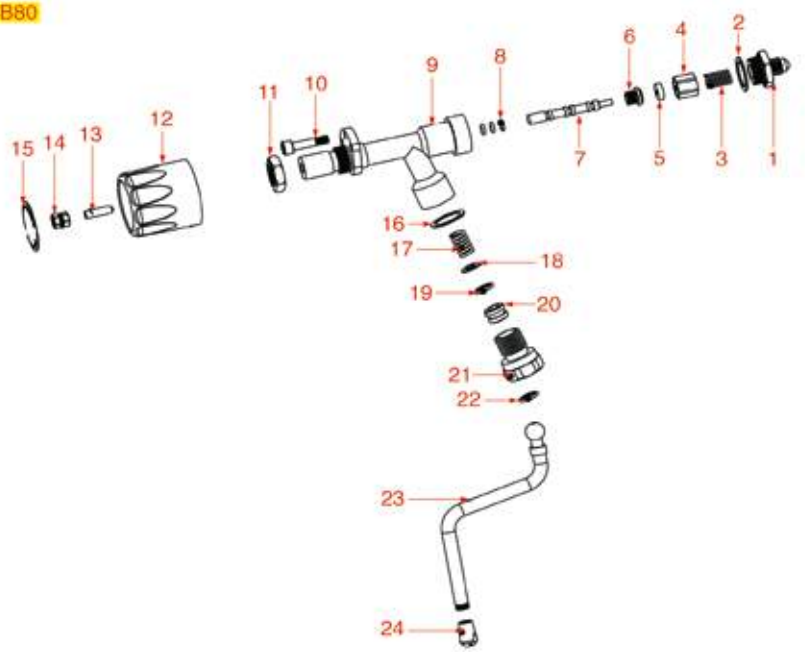

LINEA-FB70

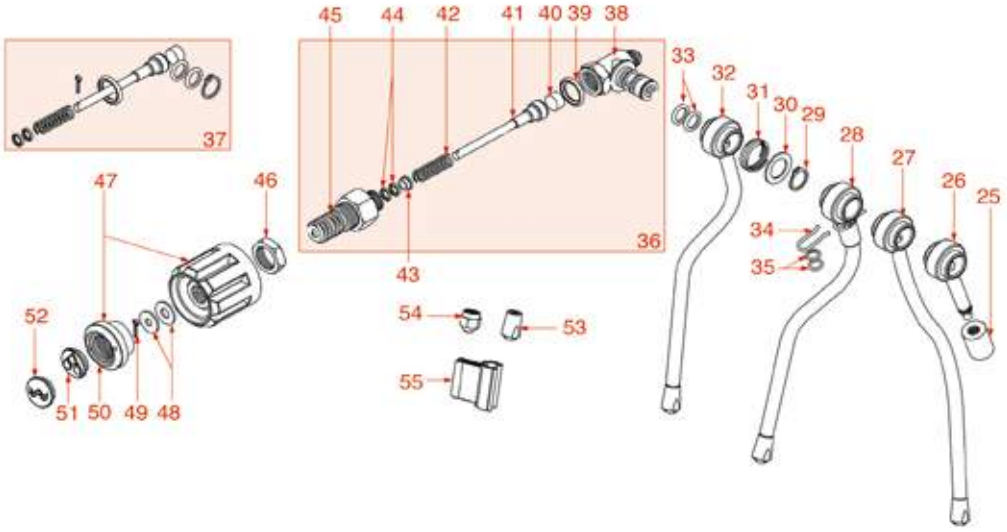

Posizioni senza cod. LF: a richiesta
Positions without LF Code No.: upon request
Abbildungen ohne LF Bestell-Nr.: auf Anfrage
Posiciones sin cód. LF: previa petición

MARZOCCO

P.	Cod.	Descrizione	Description	Beschreibung	Descripción
2	**1186731**	GUARNIZIONE PIANA PTFE ø 24x19x2 mm	PTFE FLAT GASKET ø 24x19x2 mm	FLACHDICHTUNG AUS PTFE ø 24x19x2 mm	JUNTA PLANA PTFE ø 24x19x2 mm
3	**1250026**	MOLLA ø 12x31 mm	SPRING ø 12x31 mm	FEDER ø 12x31 mm	MUELLE ø 12x31 mm
4	**1186776**	PORTAGUARNIZIONE PER RUBINETTO	GASKET HOLDER FOR TAP	DICHTUNGSTRÄGER FÜR HAHN	PORTAJUNTA PARA GRIFO
5	**1186311**	GUARNIZIONE PIANA NBR ø 13x4x4 mm	NBR FLAT GASKET ø 13x4x4 mm	FLACHDICHTUNG NBR ø 13x4x4 mm	JUNTA PLANA NBR ø 13x4x4 mm
7	**1348074**	PERNO INOX PER RUBINETTO	STAINLESS STEEL PIN FOR TAP	INOXSTIFT FÜR HAHN	PERNO INOX PER GRIFO
8	**1186778**	GUARNIZIONE ORM 0050-20 VITON	O-RING GASKET M 0050-20 VITON	O-RING VITONDICHTUNG 0050-20	JUNTA ORM 0050-20 VITON
12	**1241098**	MANOPOLA RUBINETTO VAPORE	STEAM TAP KNOB	DREHKNOPF FÜR DAMPFHAHN	MANDO GRIFO VAPOR
15	**1241097**	INSERTO VAPORE PER MANOPOLA	STEAM CAP FOR KNOB	DECKEL FÜR DAMPFDREHKNOPF	INSERTO VAPOR PARA MANDO
16	**1186117**	GUARNIZIONE PIANA PTFE ø 26x21x2 mm	PTFE FLAT GASKET ø 26x21x2 mm	FLACHDICHTUNG AUS PTFE ø 26x21x2 mm	JUNTA PLANA PTFE ø 26x21x2 mm
17	**1250516**	MOLLA ø 15x28 mm	SPRING ø 15x28 mm	FEDER ø 15x28 mm	MUELLE ø 15x28 mm
18	**1528018**	RONDELLA PIANA OTTONE ø 14x6,5x0,5 mm	BRASS WASHER FLAT ø 14x6.5x0.5 mm	MESSINGFLACHSCHEIBE ø 14x6,5x0,5 mm	ARANDELA PLANA LATÓN ø 14x6,5x0,5 mm
19	**1186318**	GUARNIZIONE OR 03043 EPDM	O-RING 03043 EPDM	O-RING-DICHTUNG 03043 EPDM	JUNTA ARO 03043 EPDM
20	**1186247**	TENUTA CONICA PTFE ø 15x7,5x10,3 mm	CONICAL PTFE SEAL ø 15x7.5x10.3 mm	KEGELDICHTUNG AUS PTFE ø 15x7,5x10,3	JUNTA CÓNICA EN PTFE ø 15x7,5x10,3 mm
28	**1449108**	TUBO VAPORE COMPLETO	STEAM PIPE COMPLETE	DAMPFROHR KOMPLETT	TUBO VAPOR COMPLETO
29	**1348320**	ANELLO D'ARRESTO E-16	CIRCLIP E-16	SEEGER RING E-16	ARO ELÁSTICO E-16
30	**1528130**	RONDELLA PIANA OTTONE ø 26x16,5x1 mm	BRASS WASHER FLAT ø 26x16.5x1 mm	MESSINGFLACHSCHEIBE ø 26x16,5x1 mm	ARANDELA PLANA LATÓN ø 26x16,5x1 mm
31	**1250417**	MOLLA ø 26x14 mm SNODO	SWIVEL SPRING ø 26x14 mm	GELENKFEDER ø 26x14 mm	MUELLE ø 26x14 mm ARTICULACIÓN
32	**1449849**	TUBO VAPORE COMPLETO	STEAM PIPE COMPLETE	DAMPFROHR KOMPLETT	TUBO VAPOR COMPLETO
33	**1186236**	GUARNIZIONE OR 03043 VITON	O-RING 03043 VITON	OR-DICHTUNG 03043 VITON	JUNTA ARO "O" 03043 VITON
35	**3243009**	GUARNIZIONE OR 0106 EPDM	O-RING GASKET 0106 EPDM	DICHTUNG O-RING 0106 EPDM	JUNTA ARO "O" 0106 EPDM
36	**1348075**	RUBINETTO ACQUA/VAPORE	WATER/STEAM TAP	WASSER/DAMPFHAHN	GRIFO AGUA/VAPOR
38	**1348319**	CORPO RUBINETTO	HOUSING TAP	HAHNGEHÄUSE	CUERPO GRIFO
39	**1186620**	GUARNIZIONE PIANA RAME ø 22x17x1,5 mm	COPPER FLAT GASKET ø 22x17x1.5 mm	FLACHDICHTUNG AUS KUPFER ø 22x17x1,5 mm	JUNTA PLANA COBRE ø 22x17x1,5 mm
40	**1186442**	GUARNIZIONE CIECA ø 12x5,8 mm SILICONE	BLIND GASKET ø 12x5.8 mm SILICONE	BLINDDICHTUNG ø 12x5,8 mm SILIKON	JUNTA CIEGA ø 12x5,8 mm SILICONE
41	**1324066**	PERNO PER RUBINETTO ACQUA/VAPORE	WATER/STEAM TAP PIN	STIFT FÜR WASSER-/DAMPFHAHN	PERNO PARA GRIFO AGUA/VAPOR
42	**1250415**	MOLLA ø 10x32 mm PER RUBINETTO	TAP SPRING ø 10x32 mm	ACHSENFEDER ø 10x32 mm	MUELLE BARRA ø 10x32 mm
43	**1186244**	BUSSOLA PER MOLLA	SPRING BUSHING	BUCHSE FÜR FEDER	COJINETE PARA RESORTE
44	**1186612**	GUARNIZIONE OR 02025 VITON	O-RING 02025 VITON	DICHTUNG O-RING 02025 VITON	JUNTA ARO OR 02025 VITON VERDE
45	**1349406**	PERNO PER RUBINETTO	TAP PIN	STIFT FÜR HAHN	PERNO PARA GRIFO
45	**1349471**	PERNO PER RUBINETTO	TAP PIN	STIFT FÜR HAHN	PERNO PARA GRIFO
46	**1349504**	DADO ø 1/2" CHIAVE 25x6 mm	NUT ø 1/2" KEY 25x6 mm	MUTTER ø 1/2" SCHLÜSSEL 25x6 mm	TUERCA ø 1/2" LLAVE 25x6 mm
47	**1241356**	MANOPOLA RUBINETTO ACQUA/VAPORE	WATER/STEAM TAP KNOB	DREHKNOPF FÜR WASSER/DAMPFHAHN	MANDO GRIFO AGUA/VAPOR
48	**1186036**	RONDELLA PIANA LARGA M6	WASHER FLAT LARGE M6	BREIT-FLACHSCHEIBE M6	ARANDELA PLANA ANCHA M6
48	**1528059**	RONDELLA PIANA LARGA M6	WASHER FLAT LARGE M6	BREIT-FLACHSCHEIBE M6	ARANDELA PLANA ANCHA M6
49	**3389013**	COPIGLIA INOX ø 2x12 mm	STAINLESS STEEL PIN ø 2x12 mm	SPLINT AUS EDELSTAHL ø 2x12 mm	PASADOR ACERO acero inox ø 2x12 mm
50	**1241350**	GHIERA PER MANOPOLA	KNOB RING NUT	RING FÜR DREHKNOPF	CERCO PARA MANDO
51	**1241358**	INSERTO VAPORE PER MANOPOLA	STEAM CAP FOR KNOB	DECKEL FÜR DAMPFDREHKNOPF	INSERTO VAPOR PARA MANDO
52	**1241357**	INSERTO ACQUA PER MANOPOLA	WATER CAP FOR KNOB	DECKEL FÜR WASSERDREHKNOPF	INSERTO AGUA PARA MANDO
53	**1449020**	SPRUZZATORE VAPORE	NOZZLE FOR STEAM	DAMPFSPRITZDÜSE	BOQUILLA VAPOR
55	**1187501**	GOMMINO ANTISCOTTATURA TUBI ø 8 mm	BURN PREVENTING PIPE HANDGRIP ø 8 mm	SCHUTZHANDGRIFF FÜR RÖHRE ø 8 mm	EMPUÑADURA ANTIQUEMADURA TUBOS ø 8 mm
55	**1449172**	GOMMINO ANTISCOTTATURA TUBI ø 8 mm	BURN PREVENTING HANDGRIP FOR PIPE ø 8 m	SCHUTZHANDGRIFF FÜR RÖHRE ø 8mm	PROTECTOR CALOR GOMA TUBOS ø 8 mm

PULSANTIERE E MANOMETRI
PUSH-BUTTON PANELS AND PRESSURE GAUGES
TASTATURE UND MANOMETER
BOTONERAS Y MANÓMETROS

MA0301

LINEA-FB70

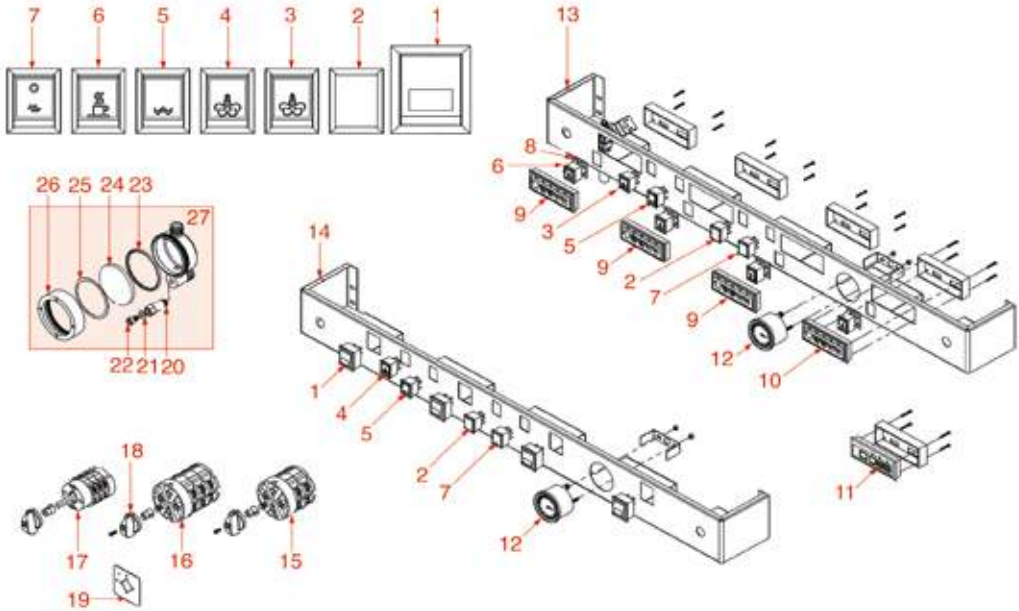

GB5-FB80

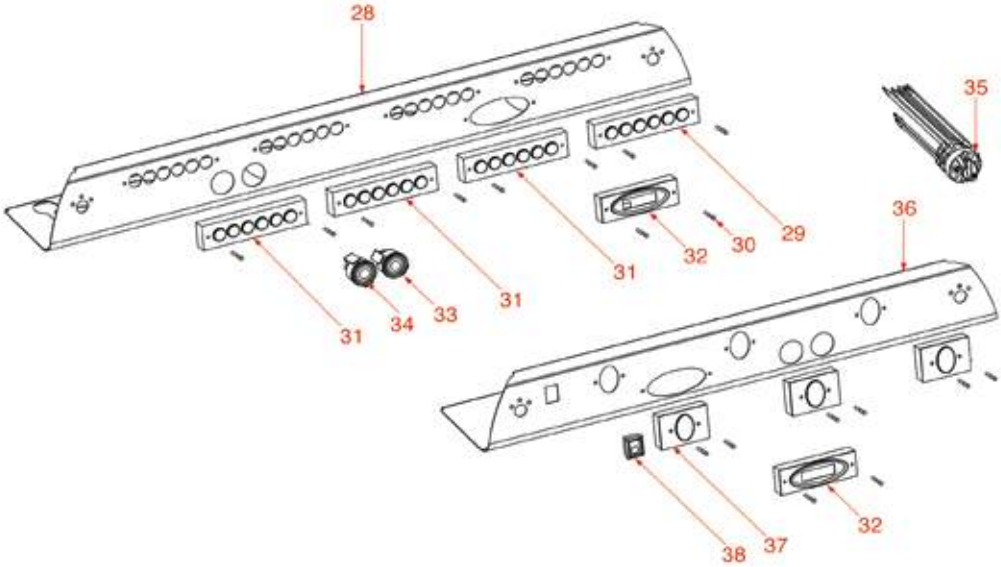

Posizioni senza cod. LF: a richiesta
Positions without LF Code No.: upon request
Abbildungen ohne LF Bestell-Nr.: auf Anfrage
Posiciones sin cód. LF: previa petición

MARZOCCO

P.	Cod.	Descrizione	Description	Beschreibung	Descripción
1	**1319363**	INTERRUTTORE BIPOLARE BIANCO 16A 250V	BIPOLAR SWITCH WITHOUT LIGHT 16A 250V	SCHALTER 2-POLIG WEISS 16A 250V	INTERRUPTOR BIPOLAR BLANCO 16A 250V
1	**1319865**	INTERRUTTORE BIPOLARE NERO 16A 250V	BLACK BIPOLAR SWITCH 16A 250V	SCHALTER 2-POLIG SCHWARZ 16A 250V	INTERRUPTOR BIPOLAR NEGRO 16A 250V
2	**1319248**	TAPPO NERO	BLACK PLUG	SCHWARZER VERSCHLUSS	TAPA NEGRA
2	**3221013**	LAMPADA SPIA ROSSA 230V	INDICATOR LAMP RED 230V	SIGNALLAMPE ROT 230V	BOMBILLA PILOTO ROJA 230V
4	**1319032**	PULSANTE BIPOLARE BIANCO 16A 250V	WHITE BIPOLAR PUSH-BUTTON 16A 250V	SCHALTER 2-POLIG WEISS 16A 250V	INTERRUPTOR BIPOLAR BLANCO 16A 250V
5	**1319033**	PULSANTE BIPOLARE BIANCO 16A 250V	WHITE BIPOLAR PUSH-BUTTON 16A 250V	SCHALTER 2-POLIG WEISS 16A 250V	INTERRUPTOR BIPOLAR BLANCO 16A 250V
6	**1319035**	INTERRUTTORE BIPOLARE BIANCO 16A 250V	WHITE BIPOLAR SWITCH 16A 250V	SCHALTER 2-POLIG WEISS 16A 250V	INTERRUPTOR BIPOLAR BLANCO 16A 250V
7	**3319294**	INTERRUTTORE BIPOLARE NERO 16A 250V	BLACK BIPOLAR SWITCH 16A 250V	SCHALTER 2-POLIG SCHWARZ 16A 250V	INTERRUPTOR BIPOLAR NEGRO 16A 250V
8	**1319253**	TARGHETTA PER INTERRUTTORE	PLAT FOR SWITCH	SCHILD FÜR SCHALTER	PLACA PARA INTERRUPTOR
9	**1319247**	PULSANTIERA 5 TASTI	PUSH-BUTTON PANEL 5 BUTTONS	DRUCKKNOPFSCHALTER 5 KNÖPFE	BOTONERA 5 BOTONES
10	**1319808**	PULSANTIERA 5 TASTI	PUSH-BUTTON PANEL 5 BUTTONS	TASTATUR 5 TASTEN	BOTONERA 5 BOTONES
10	**5055352**	MEMBRANA PULSANTIERA 5 TASTI	PUSH-BUTTON PANEL MEMBRANE 5 BUTTONS	TASTATURMEMBRAN 5 TASTEN	MEMBRANA BOTONERA 5 BOTONES
11	**1319249**	PULSANTIERA 3 TASTI	PUSH-BUTTON PANEL 3 BUTTONS	DRUCKKNOPFSCHALTER 3 KNÖPFE	BOTONERA 3 BOTONES
12	**1245555**	MANOMETRO CALDAIA-POMPA ø 60 mm	BOILER-PUMP PRESSURE GAUGE ø 60 mm	MANOMETER DURCHLAUFERH.-PUMPE ø 60 mm	MANÓMETRO CALDERA-BOMBA ø 60 mm
16	**1057017**	COMMUTATORE 0-2 POSIZIONI 32A 600V	SELECTOR SWITCH 0-2 POSITIONS 32A 600V	SCHALTER 0-2 STELLUNGEN 32A 600V	CONMUTADOR 0-2 POSICIONES 32A 600V
16	**1319807**	COMMUTATORE 0-2 POSIZIONI 32A 600V	SELECTOR SWITCH 0-2 POSITIONS 32A 600V	SCHALTER 0-2 STELLUNGEN 32A 600V	CONMUTADOR 0-2 POSICIONES 32A 600V
17	**1057015**	COMMUTATORE 0-2 POSIZIONI 16A 300V	SELECTOR SWITCH 0-2 POSITIONS 16A 300V	SCHALTER 0-2 STELLUNGEN 16A 300V	CONMUTADOR 0-2 POSICIONES 16A 300V
18	**1241542**	MANOPOLA PER COMMUTATORE NERA ø 33 mm	KNOB SELECTOR SWITCH BLACK ø 33 mm	DREHKNOPF FÜR SCHALTER SCHWARZ ø 33 mm	MANDO PARA CONMUTADOR NEGRO ø 33 mm
21	**1186811**	GUARNIZIONE PIANA RAME ø 10x6x1 mm	COPPER FLAT GASKET ø 10x6x1 mm	FLACHDICHTUNG AUS KUPFER ø 10x6x1 mm	JUNTA PLANA COBRE ø 10x6x1 mm
22	**1184010**	VITE A TESTA CILINDRICA BASSA M6x10	LOW CYLINDER HEAD SCREW M6x10	ZYLINDERKOPFSCHRAUBE NIEDRIG M6x10	TORNILLO CABEZA DE CILINDRO BAJA M6x10
23	**1186199**	GUARNIZIONE OR 0162 EPDM	O-RING 0162 EPDM	O-RING DICHTUNG 0162 EPDM	JUNTA ARO "O" 0162 EPDM
24	**1520357**	VETRO LIVELLO ø 61,5x5 mm	LEVEL GLASS ø 61,5x5 mm	WASSERSTANDGLAS ø 61,5x5 mm	CRISTAL NIVEL ø 61,5x5 mm
25	**1186242**	GUARNIZIONE PIANA CARBO ø 62x55x1 mm	FLAT CARBO GASKET ø 62x55x1 mm	FLACHDICHTUNG CARBO ø 62x55x1 mm	JUNTA PLANA CARBO ø 62x55x1 mm
27	**1201501**	VETRO LIVELLO COMPLETO	LEVEL GLASS ASSEMBLY	NIVEAUGLAS KOMPLETT	CRISTAL NIVEL COMPLETO
29	**1319245**	PULSANTIERA 6 TASTI	PUSH-BUTTON PANEL 6 BUTTONS	DRUCKKNOPFSCHALTER 6 KNÖPFE	BOTONERA 6 BOTONES
31	**1319243**	PULSANTIERA 6 TASTI	PUSH-BUTTON PANEL 6 BUTTONS	TASTATUR 6 TASTEN	BOTONERA 6 BOTONES
33	**1245034**	MANOMETRO CALDAIA ø 41 mm 0÷3 bar	BOILER PRESSURE GAUGE ø 41 mm 0÷3 bar	MANOMETER DURCHLAUFERH. ø 41 mm 0÷3 bar	MANÓMETRO CALDERA ø 41 mm 0÷3 bar
34	**1245035**	MANOMETRO POMPA ø 41 mm 0÷16 bar	PRESSURE GAUGE PUMP ø 41 mm 0÷16 bar	MANOMETER FÜR PUMPE ø 41 mm 0÷16 bar	MANÓMETRO BOMBA ø 41 mm 0÷16 bar
35	**1057016**	COMMUTATORE 0-1 POSIZIONI 32A 690V	SELECTOR SWITCH 0-1 POSITIONS 32A 690V	SCHALTER 0-1 STELLUNGEN 32A 690V	CONMUTADOR 0-1 POSICIONES 32A 690V

PARTI ELETTRICHE
ELECTRICAL PARTS
ELEKTRISCHE TEILE
PIEZAS ELÉCTRICAS

MA0401

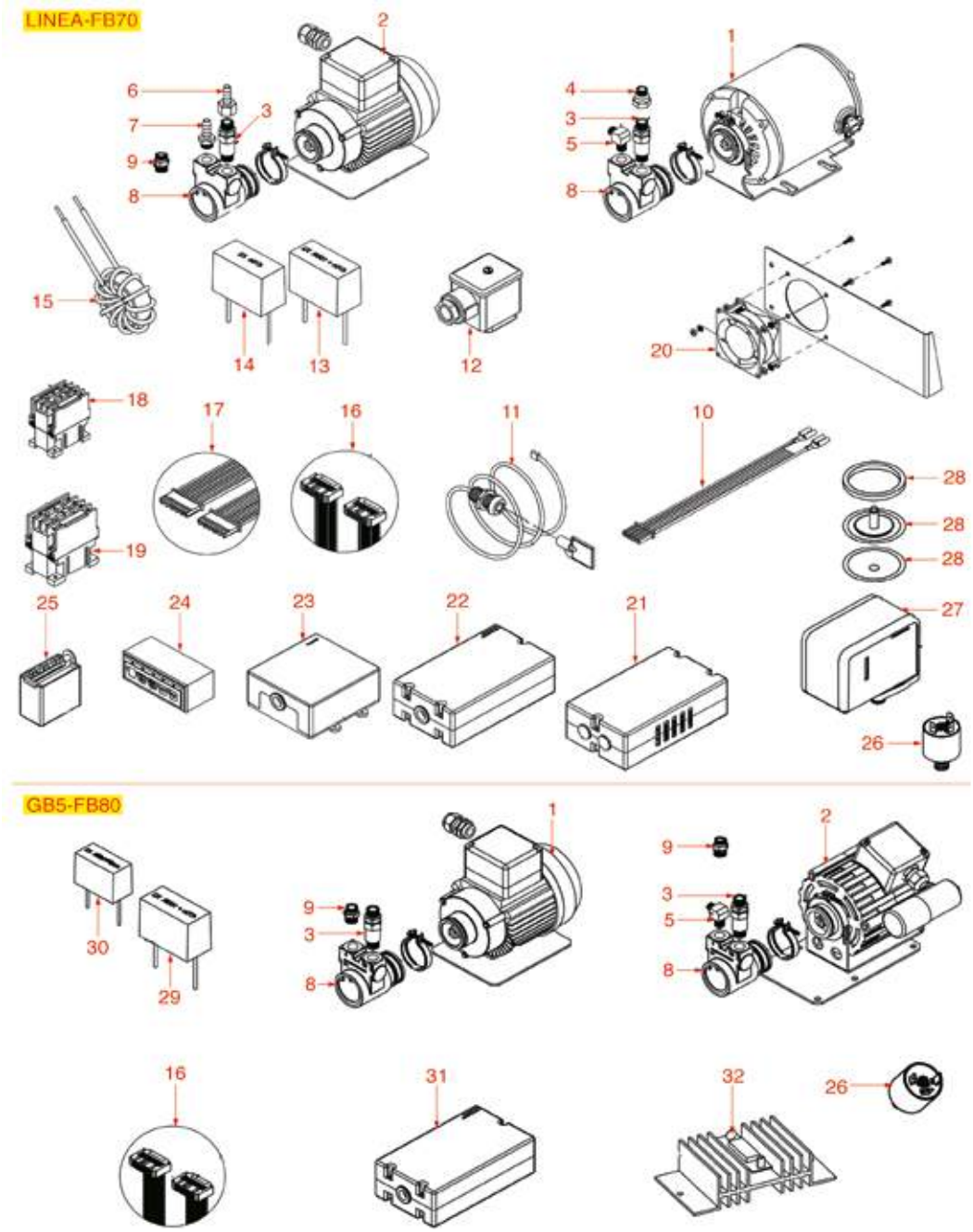

Posizioni senza cod. LF: a richiesta
Positions without LF Code No.: upon request
Abbildungen ohne LF Bestell-Nr.: auf Anfrage
Posiciones sin cód. LF: previa petición

MARZOCCO

P.	Cod.	Descrizione	Description	Beschreibung	Descripción
3	**1523024**	VALVOLA DI NON RITORNO ø 3/8"M-3/8"M	NON-RETURN VALVE ø 3/8"M-3/8"M	RÜCKSCHLAGVENTIL ø 3/8"A-3/8"A	VÁLVULA DE RETENCIÓN ø 3/8"M-3/8"M
8	**1330008**	POMPA VOLUMETRICA ROTOFLOW ø 3/8" GAS	ROTARY VANE PUMP ROTOFLOW ø 3/8" GAS	VERDRÄNGERPUMPE ROTOFLOW ø 3/8" GAS	BOMBA VOLUMÉTRICA ROTOFLOW ø 3/8" GAS
9	**1349103**	RACCORDO ø 3/8"M-3/8"M	FITTING ø 3/8"M-3/8"M	ANSCHLUSS ø 3/8"AUßENGEW. 3/8"AUßENGEW.	RACOR ø 3/8"M-3/8"M
16	**1050006**	CAVO FLAT 16 POLI 1400 mm	16-POLE FLAT CABLE 1400 mm	KABEL FLAT 16-POLIG 1400mm	CABLE FLAT 16 POLOS 1400 mm
19	**3454066**	CONTATTORE SCHNEIDER LC1D25P7	CONTACTOR SCHNEIDER LC1D25P7	SCHÜTZ SCHNEIDER LC1D25P7	CONTACTOR SCHNEIDER LC1D25P7
20	**3240337**	VENTILATORE ASSIALE SUNON 80x80x38 mm	AXIAL VENTILATOR SUNON 80x80x38 mm	AXIALVENTILATOR SUNON 80x80x38 mm	VENTILADOR AXIAL SUNON 80x80x38 mm
21	**1054013**	CENTRALINA DOSATURA 3 GRUPPI 230V	DOSER CONTROL BOX 3 GROUPS 230V	DOSIERUNG ELEKTRONIK-BOX 3 GRUPPEN 230V	CENTRALITA DOSIFICADOR 3 GRUPOS 230V
21	**1054044**	CENTRALINA DOSATURA 2 GRUPPI 230V	DOSER CONTROL BOX 2 GROUPS 230V	DOSIERUNG ELEKTRONIK-BOX 2 GRUPPEN 230V	CENTRALITA DOSIFICADOR 2 GRUPOS 230V
22	**1054018**	CENTRALINA DOSATURA 4 GRUPPI 230V 50Hz	DOSER CONTROL BOX 4 GROUPS 230V 50Hz	DOS. ELEKTRONIK-BOX 4 GRUPPEN 230V 50Hz	CENTRALITA DOSIFIC. 4 GRUPOS 230V 50Hz
23	**1054014**	CENTRALINA DOSATURA 2-3 GRUPPI 230V	DOSER CONTROL BOX 2-3 GROUPS 230V	DOSIERUNG ELEKTRONIKBOX 2-3 GRUPPEN 230V	CENTRALITA DOSIFICADOR 2-3 GRUPOS 230V
25	**1341009**	REGOLATORE LIVELLO RL30/1E/2C/F 230/240V	LEVEL REGULATOR RL30/1E/2C/F 230/240V	NIVEAUREGLER RL30/1E/2C/F 230/240V	REGULADOR NIVEL RL30/1E/2C/F 230/240V
27	**1320531**	PRESSOSTATO P302/6 TRIPOLARE 30A	PRESSURE SWITCH P302/6 3-POLES 30A	DRUCKSCHALTER P302/6 3-POLIG 30A	PRESOSTATO P302/6 TRIPOLAR 30A
28	**1320533**	KIT GRUPPO MEMBRANE PER PRESSOSTATO	MEMBRANE KIT FOR PRESSURE SWITCH	KIT MEMBRANEN FÜR DRUCKSCHALTER	KIT GRUPO MEMBRANAS PARA PRESOSTATO
31	**1054019**	CENTRALINA DOSATURA 2-3-4 GRUPPI 230V	DOSER CONTROL BOX 2-3-4 GROUPS 230V	DOSIERSTEUERUNG 2-3-4 GRUPPEN 230V	CENTRALITA DOSIFIC. 2-3-4 GRUPOS 230V

CALDAIA E RESISTENZE
BOILER AND HEATING ELEMENTS
BOILER UND HEIZKÖRPER
CALDERÍN Y RESISTENCIAS

MA0501

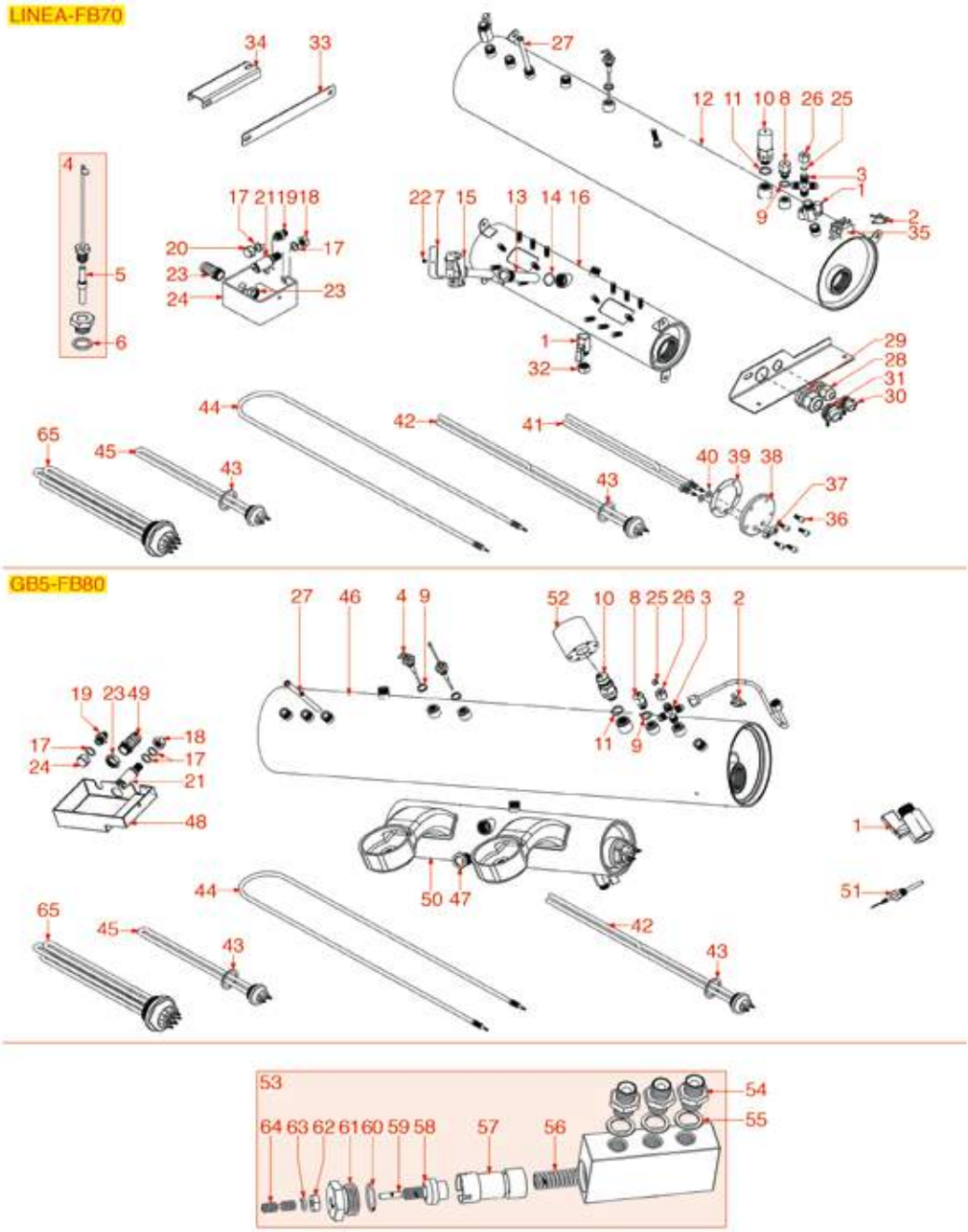

Posizioni senza cod. LF: a richiesta
Positions without LF Code No.: upon request
Abbildungen ohne LF Bestell-Nr.: auf Anfrage
Posiciones sin cód. LF: previa petición

MARZOCCO

P.	Cod.	Descrizione	Description	Beschreibung	Descripción
1	**3526704**	VALVOLA A SFERA ø 3/8"MF	BALLCOCK VALVE ø 3/8"MF	KUGELVENTIL ø 3/8"MF	VÁLVULA EN ESFERA ø 3/8"MH
2	**1444535**	TERMOSTATO A CONTATTO 135°C 16A 250V	CONTACT THERMOSTAT 135°C 16A 250V	ANLEGETHERMOSTAT 135°C 16A 250V	TERMOSTATO DE CONTACTO 135°C 16A 250V
4	**3341011**	SONDA LIVELLO ø 1/4"M-140 mm	LEVEL PROBE ø 1/4"M-140 mm	NIVEAUSONDE ø 1/4"M-140 mm	SONDA NIVEL ø 1/4"M-140 mm
8	**1523538**	VALVOLA CALDAIA ø 1/4"M	BOILER VALVE ø 1/4"M	VENTIL FÜR DURCHLAUFERHITZER ø 1/4"M	VÁLVULA CALDERA ø 1/4"M
10	**1515100**	VALVOLA CALDAIA ø 3/8"M 1,8bar CE-PED	BOILER VALVE ø 3/8"M 1.8bar CE-PED	VENTIL DURCHLAUFER. ø3/8"A 1,8bar CE-PED	VÁLVULA CALDERA ø 3/8"M 1,8bar CE-PED
14	**1186445**	GUARNIZIONE TONDA RAME ø 26x21,4x2 mm	ROUND COPPER GASKET ø 26x21.4x2 mm	DICHTUNG AUS KUPFER ø 26x21,4x2 mm	JUNTA REDONDA EN COBRE ø 26x21,4x2 mm
21	**1523506**	VALVOLA DI ESPANSIONE ø 1/4"M	EXPANSION VALVE ø 1/4"M	EXPANSIONSVENTIL ø 1/4"A	VÁLVULA EXPANSIÓN ø 1/4"M
24	**1527508**	VASCHETTA SCARICO 100x100 mm	DRAIN TUB 100x100 mm	AUSLAUFSCHALE 100x100 mm	CUBETA DESAGÜE 100x100 mm
35	**1444511**	TERMOSTATO A CONTATTO 130°C	CONTACT THERMOSTAT 130°C	ANLEGETHERMOSTAT 130 °C	TERMOSTATO DE CONTACTO 130°C
36	**1528026**	VITE A TESTA CILINDRICA M8x20	CYLINDER HEAD SCREW M8x20	ZYLINDERKOPFSCHRAUBE M8x20	TORNILLO CABEZA CILÍND. M8x20
41	**1755095**	RESISTENZA 3800W 220V	HEATING ELEMENT 3800W 220V	HEIZKÖRPER 3800W 220V	RESISTENCIA 3800W 220V
41	**1755113**	RESISTENZA 2000W 220V	HEATING ELEMENT 2000W 220V	HEIZKÖRPER 2000W 220V	RESISTENCIA 2000W 220V
42	**1755062**	RESISTENZA 1500W 230V	HEATING ELEMENT 1500W 230V	HEIZKÖRPER 1500W 230V	RESISTENCIA 1500W 230V
42	**1755096**	RESISTENZA 5000W 220V	HEATING ELEMENT 5000W 220V	HEIZKÖRPER 5000W 220V	RESISTENCIA 5000W 220V
42	**1755097**	RESISTENZA 3000W 220V	HEATING ELEMENT 3000W 220V	HEIZKÖRPER 3000W 220V	RESISTENCIA 3000W 220V
42	**1755098**	RESISTENZA 3800W 220V	HEATING ELEMENT 3800W 220V	HEIZKÖRPER 3800W 220V	RESISTENCIA 3800W 220V
43	**1186633**	GUARNIZIONE PIANA CARBO ø 53x42x3 mm	FLAT CARBO GASKET ø 53x42x3 mm	FLACHDICHTUNG CARBO ø 53x42x3 mm	JUNTA PLANA CARBO ø 53x42x3 mm
45	**1755099**	RESISTENZA 1000W 220V	HEATING ELEMENT 1000W 220V	HEIZKÖRPER 1000W 220V	RESISTENCIA 1000W 220V
45	**1755131**	RESISTENZA 1400W 230V	HEATING ELEMENT 1400W 230V	HEIZKÖRPER 1400W 230V	RESISTENCIA 1400W 230V
45	**1755132**	RESISTENZA 1600W 230V	HEATING ELEMENT 1600W 230V	HEIZKÖRPER 1600W 230V	RESISTENCIA 1600W 230V
45	**1755133**	RESISTENZA 2000W 230V	HEATING ELEMENT 2000W 230V	HEIZKÖRPER 2000W 230V	RESISTENCIA 2000W 230V
45	**1755135**	RESISTENZA 4000W 220V	HEATING ELEMENT 4000W 220V	HEIZKÖRPER 4000W 220V	RESISTENCIA 4000W 220V
55	**1186619**	GUARNIZIONE PIANA RAME ø 18x14x1,5 mm	COPPER FLAT GASKET ø 18x14x1.5 mm	FLACHDICHTUNG AUS KUPFER ø 18x14x1,5 mm	JUNTA PLANA COBRE ø 18x14x1,5 mm
56	**1250219**	MOLLA ø 10,5x37 mm	SPRING ø 10.5x37 mm	FEDER ø 10,5x37 mm	MUELLE ø 10,5x37 mm
65	**1755061**	RESISTENZA 3000W 230/400V	HEATING ELEMENT 3000W 230/400V	HEIZKÖRPER 3000W 230/400V	RESISTENCIA 3000W 230/400V

GRUPPO EROGAZIONE AURELIA/AURELIA II
BREW GROUP AURELIA/AURELIA II
GRUPPE KAFFEEAUSGABE AURELIA/AURELIA II
GRUPO SALIDA CAFÉ AURELIA/AURELIA II

NS0102

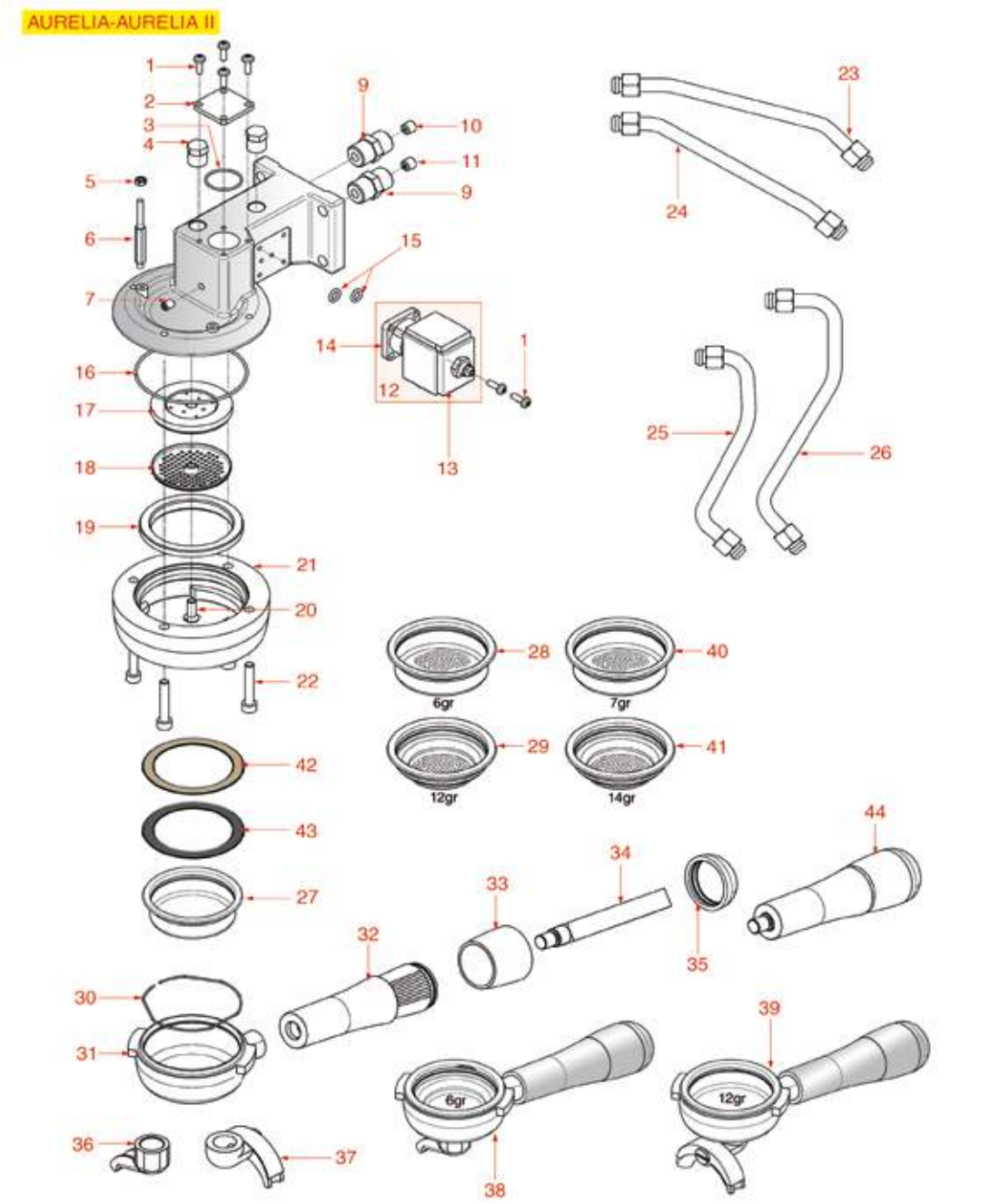

Posizioni senza cod. LF: a richiesta
Positions without LF Code No.: upon request
Abbildungen ohne LF Bestell-Nr.: auf Anfrage
Posiciones sin cód. LF: previa petición

NUOVA SIMONELLI

P.	Cod.	Descrizione	Description	Beschreibung	Descripción
1	**1184006**	VITE A TESTA CILINDRICA BASSA M4x12	LOW CYLINDER HEAD SCREW M4x12	ZYLINDERKOPFSCHRAUBE NIEDRIG M4x12	TORNILLO CABEZA DE CILINDRO BAJA M4x12
2	**1018507**	FLANGIA CHIUSURA BASETTA	FITTING CAP	MAGNETVENTILHALTERFLANSCH	BRIDA CIERRE
3	**1186401**	GUARNIZIONE OR 02093 EPDM	O-RING 02093 EPDM	O-RING-DICHTUNG 02093 EPDM	JUNTA ARO "O" 02093 EPDM
4	**1439020**	TAPPO ø 1/4"M PER GRUPPO EROGAZIONE	CAP ø 1/4"M FOR BREW GROUP	DECKEL FÜR AUSLAUFGRUPPE ø 1/4"A	TAPÓN ø 1/4"M GRUPO EROGACIÓN
9	**1349032**	RACCORDO ø 3/8"M-3/8"M INTERNO M8	COUPLING 3/8"M-3/8"M INSIDE M8	ANSCHLUSS ø 3/8"M-3/8"M INNEN M8	RACOR 3/8"M-3/8"M INTERIOR M8
12	**1120330**	ELETTROVALVOLA LUCIFER 3 VIE 240V 50Hz	3-WAY SOLENOID VALVE LUCIFER 240V 50Hz	3-WEGE MAGNETVENTIL LUCIFER 240V 50Hz	ELECTROVÁLVULA LUCIFER 3 VÍAS 240V 50Hz
12	**1120335**	ELETTROVALVOLA PARKER 3 VIE 230V 50/60Hz	3-WAY SOLENOID VALVE PARKER 230V 50/60Hz	3-WEGE MAGNETVENTIL PARKER 230V 50/60Hz	ELECTROVÁLVULA PARKER 3VÍAS 230V 50/60Hz
13	**1120332**	BOBINA LUCIFER/PARKER 220/240V 9W 50Hz	COIL LUCIFER/PARKER 220/240V 9W 50Hz	SPULE LUCIFER/PARKER 220/240V 9W 50Hz	BOBINA LUCIFER/PARKER 220/240V 9W 50Hz
13	**3120032**	BOBINA PARKER ZB09 9W 220/240V 50/60Hz	COIL PARKER ZB09 9W 220/240V 50/60Hz	SPULE PARKER ZB09 9W 220/240V50/60Hz	BOBINA PARKER ZB09 9W 220/240V 50/60Hz
14	**1120334**	PARTE MECCANICA LUCIFER 3 VIE	3-WAY MECHANICAL COMPONENT LUCIFER	MECHANISCHER TEIL 3-WEGE LUCIFER	PARTE MECÁNICA LUCIFER 3 VÍAS
14	**1120339**	PARTE MECCANICA PARKER 3 VIE	3-WAY MECHANICAL COMPONENT PARKER	MECHANISCHER TEIL 3-WEGE PARKER	PARTE MECÁNICA PARKER 3 VÍAS
15	**1186610**	GUARNIZIONE OR R5 SILICONE ROSSO	RED SILICONE O-RING R5 GASKET	O-RING DICHTUNG AUS SILIKON ROT	JUNTA ARO "O" R5 SILICONA ROJA
15	**1186611**	GUARNIZIONE OR 02025 SILICONE ROSSO	O-RING 02025 RED SILICONE	DICHTUNG O-RING 02025 SILIKON ROT	JUNTA ARO "O" 02025 SILICONA ROJA
15	**1186612**	GUARNIZIONE OR 02025 VITON	O-RING 02025 VITON	DICHTUNG O-RING 02025 VITON	JUNTA ARO OR 02025 VITON VERDE
16	**1186397**	GUARNIZIONE OR 02300 EPDM	O RING GASKET OR 02300 EPDM	O-RING DICHTUNG 02300 EPDM	JUNTA ARO "O" 02300 EPDM
17	**1326001**	DIFFUSORE PORTADOCCIA	SHOWER HOLDER SPRAYER	VERTEILER DUSCHTRÄGER	DIFUSOR SOPORTE DUCHA
18	**1081026**	DOCCIA EROGAZIONE ø 56,5 mm	SHOWER ø 56.5 mm	DUSCHE ø 56,5 mm	DUCHA SALIDA ø 56,5 mm
18	**1081098**	DOCCIA EROGAZIONE ø 57,0 mm	SHOWER SCREEN ø 57.0 mm	AUSLAUFDUSCHE ø 57,0 mm	DUCHA EROGACIÓN ø 57,0 mm
19	**1186402**	GUARNIZIONE PORTAFILTRO ø 71x56x9 mm	FILTER HOLDER GASKET ø 71x56x9 mm	SIEBTRÄGERDICHTUNG ø 71x56x9	JUNTA PORTAFILTRO ø 71x56x9 mm
19	**1186701**	GUARNIZIONE PORTAFILTRO ø 71x56x9 mm	FILTER HOLDER GASKET ø 71x56x9 mm	SIEBTRÄGERDICHTUNG ø 71x56x9 mm	JUNTA PORTAFILTRO ø 71x56x9 mm
20	**1528016**	VITE A TESTA SVASATA PIANA M6x16	COUNTERSUNK FLAT HEAD SCREWS M6x16	FLACHSENKKOPFSCHRAUBE M6x16	TORNILLO CABEZA AVELLANADA PLANA M6x16
21	**1802001**	CAMPANA INNESTO PORTAFILTRO	FILTER-HOLDER COUPLING BELL	GLOCKE EINSATZ FILTERTRÄGER	CAMPANA INJERTO PORTAFILTRO
27	**1160339**	FILTRO CIECO	BLIND FILTER	BLINDFILTER	FILTRO CIEGO
28	**1160070**	FILTRO 1 TAZZA 6 gr	1 CUP FILTER 6 gr	FILTER 1 TASSE 6 gr	FILTRO 1 TAZA 6 gr
29	**1160071**	FILTRO 2 TAZZE 12 gr	2 CUPS FILTER 12 gr	FILTER 2 TASSEN 12 gr	FILTRO 2 TAZAS 12 gr
30	**1250101**	MOLLA FERMAFILTRO ø 1,00 mm INOX	FILTER BLOCKING SPRING ø 1,00 mm INOX	FILTERHALTERUNGSFEDER ø 1,10 mm EDELST.	MUELLE PORTAFILTRO ø 1,10 mm INOX
31	**1165012**	PORTAFILTRO MACCHINE CAFFÈ SIMONELLI	FILTER HOLDER SIMONELLI	SIEBTRÄGER F.KAFFEEMASCH. NUOVA SIMONELL	PORTAFILTRO MÁQUINAS DE CAFÉ SIMONELLI
32	**1241027**	MANOPOLA PORTAFILTRO	FILTER HOLDER KNOB	DREHKNOPF FÜR FILTERTRÄGER	MANDO PORTAFILTRO
33	**1241026**	GOMMA MANOPOLA PORTAFILTRO	RUBBER F. FILTER HOLDER HANDLE	KNEBEL KUNSSTOFF FÜR SIEBTRÄGERGRIFF	GOMA MANDO PORTAFILTRO
34	**1241031**	PERNO INOX MANOPOLA PORTAFILTRO M10	STAIN.STEEL PIN F. FILTER HOLDER HANDLE	STIFT AUS EDELST. F/SIEBTRÄGERGRIFF M10	PERNO INOX MANDO PORTAFILTRO M10
35	**1241032**	TAPPO MANOPOLA PORTAFILTRO	FILTER HOLDER KNOB CAP	DECKEL FÜR SIEBTRÄGERGRIFF	TAPÓN MANDO PORTAFILTRO
36	**1022501**	BECCUCCIO 1 TAZZA ø 3/8"	SINGLE SPOUT ø 3/8"	AUSLAUF 1-WEG ø 3/8"	SALIDA 1 CAFÉ ø 3/8"
37	**1022502**	BECCUCCIO 2 TAZZE ø 3/8"	DOUBLE SPOUT ø 3/8"	AUSLAUFDÜSE 2-WEGE ø 3/8"	SALIDA 2 CAFÉS ø 3/8"
38	**1165045**	PORTAFILTRO COMPLETO 1 TAZZA SIMONELLI	1 CUP FILTER HOLDER ASSEMBLY SIMONELLI	SIEBTRÄGER KOMPLETT 1 TASSE SIMONELLI	PORTAFILTRO COMPLETO 1 TAZA SIMONELLI
39	**1165055**	PORTAFILTRO COMPLETO 2 TAZZE SIMONELLI	2 CUPS FILTER HOLDER ASSEMBLY SIMONELLI	SIEBTRÄGER KOMPLETT 2 TASSEN SIMONELLI	PORTAFILTRO COMPLETO 2 TAZAS SIMONELLI
40	**1160072**	FILTRO 1 TAZZA 7 gr	1 CUP FILTER 7 gr	FILTER 1 TASSE 7 gr	FILTRO 1 TAZA 7 gr
41	**1160053**	FILTRO 2 TAZZE 14 gr	2 CUPS FILTER 14 gr	KAFFEESIEB 2 TASSEN 14 gr	FILTRO 2 TAZAS 14 gr
42	**1190001**	SPESSORE CARTA ø 73x59x0,8 mm	PAPER SHIM ø 73x59x0.8 mm	ABSTANDSSTÜCK AUS PAPIER ø 73x59x0,8 mm	ESPESOR PAPEL ø 73x59x0,8 mm
43	**1190002**	SPESSORE GOMMA ø 73x59x1 mm EPDM	RUBBER SHIM ø 73x59x1 mm EPDM	ABSTANDSSTÜCK GUMMI ø 73,5x59x1 mm EPDM	ESPESOR GOMA ø 73,5x59x1 mm EPDM
44	**5035724**	MANOPOLA PORTAFILTRO M10 COMPLETA	KNOB FILTER HOLDER M10 COMPLETE	DREHKNOPF SIEBTRÄGER M10 KOMPLETT	MANDO PORTAFILTRO M10 COMPLETO

GRUPPO EROGAZIONE APPIA
BREW GROUP APPIA
GRUPPE KAFFEEAUSGABE APPIA
GRUPO DE SALIDA CAFÉ APPIA

NS0202

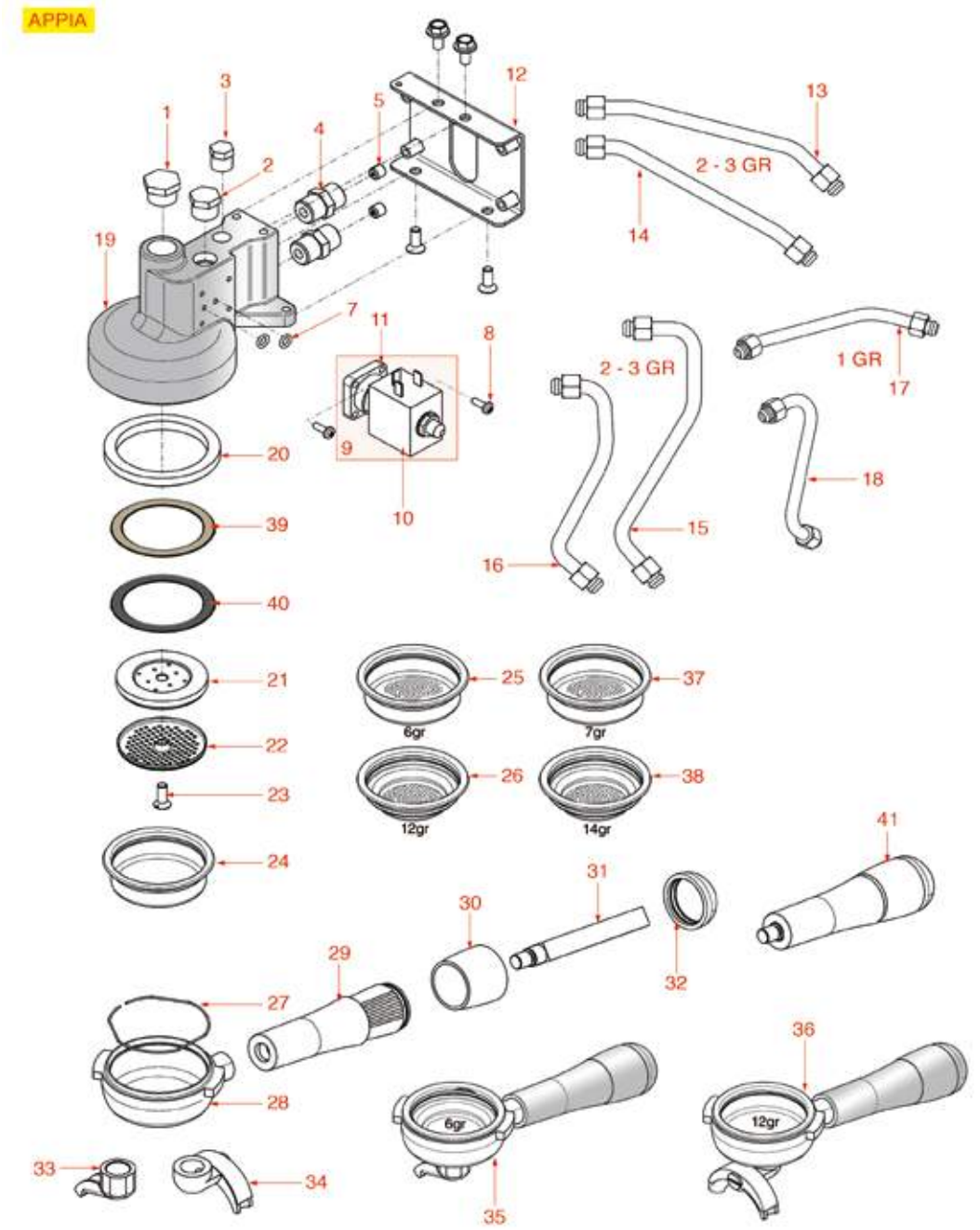

Posizioni senza cod. LF: a richiesta
Positions without LF Code No.: upon request
Abbildungen ohne LF Bestell-Nr.: auf Anfrage
Posiciones sin cód. LF: previa petición

NUOVA SIMONELLI

P.	Cod.	Descrizione	Description	Beschreibung	Descripción
1	**1439022**	TAPPO ø 20 mm PER GRUPPO EROGAZIONE	CAP ø 20 mm FOR BREW GROUP	DECKEL FÜR AUSLAUFGRUPPE ø 20 mm	TAPÓN ø 20 mm PARA GRUPO EROGACIÓN
2	**1439023**	TAPPO ø 3/8"M PER CALDAIA	BOILER CAP ø 3/8"M	DECKEL FÜR DURCHLAUFERHITZER ø 3/8"A	TAPÓN 3/8" M PARA CALDERA
3	**1439020**	TAPPO ø 1/4"M PER GRUPPO EROGAZIONE	CAP ø 1/4"M FOR BREW GROUP	DECKEL FÜR AUSLAUFGRUPPE ø 1/4"A	TAPÓN ø 1/4"M GRUPO EROGACIÓN
4	**1349032**	RACCORDO ø 3/8"M-3/8"M INTERNO M8	COUPLING 3/8"M-3/8"M INSIDE M8	ANSCHLUSS ø 3/8"M-3/8"M INNEN M8	RACOR 3/8"M-3/8"M INTERIOR M8
7	**1186610**	GUARNIZIONE OR R5 SILICONE ROSSO	RED SILICONE O-RING R5 GASKET	O-RING DICHTUNG AUS SILIKON ROT	JUNTA ARO "O" R5 SILICONA ROJA
7	**1186611**	GUARNIZIONE OR 02025 SILICONE ROSSO	O-RING 02025 RED SILICONE	DICHTUNG O-RING 02025 SILIKON ROT	JUNTA ARO "O" 02025 SILICONA ROJA
7	**1186612**	GUARNIZIONE OR 02025 VITON	O-RING 02025 VITON	DICHTUNG O-RING 02025 VITON	JUNTA ARO OR 02025 VITON VERDE
8	**1184006**	VITE A TESTA CILINDRICA BASSA M4x12	LOW CYLINDER HEAD SCREW M4x12	ZYLINDERKOPFSCHRAUBE NIEDRIG M4x12	TORNILLO CABEZA DE CILINDRO BAJA M4x12
9	**1120330**	ELETTROVALVOLA LUCIFER 3 VIE 240V 50Hz	3-WAY SOLENOID VALVE LUCIFER 240V 50Hz	3-WEGE MAGNETVENTIL LUCIFER 240V 50Hz	ELECTROVÁLVULA LUCIFER 3 VÍAS 240V 50Hz
9	**1120335**	ELETTROVALVOLA PARKER 3 VIE 230V 50/60Hz	3-WAY SOLENOID VALVE PARKER 230V 50/60Hz	3-WEGE MAGNETVENTIL PARKER 230V 50/60Hz	ELECTROVÁLVULA PARKER 3VÍAS 230V 50/60Hz
10	**1120332**	BOBINA LUCIFER/PARKER 220/240V 9W 50Hz	COIL LUCIFER/PARKER 220/240V 9W 50Hz	SPULE LUCIFER/PARKER 220/240V 9W 50Hz	BOBINA LUCIFER/PARKER 220/240V 9W 50Hz
10	**3120032**	BOBINA PARKER ZB09 9W 220/240V 50/60Hz	COIL PARKER ZB09 9W 220/240V 50/60Hz	SPULE PARKER ZB09 9W 220/240V50/60Hz	BOBINA PARKER ZB09 9W 220/240V 50/60Hz
11	**1120334**	PARTE MECCANICA LUCIFER 3 VIE	3-WAY MECHANICAL COMPONENT LUCIFER	MECHANISCHER TEIL 3-WEGE LUCIFER	PARTE MECÁNICA LUCIFER 3 VÍAS
11	**1120339**	PARTE MECCANICA PARKER 3 VIE	3-WAY MECHANICAL COMPONENT PARKER	MECHANISCHER TEIL 3-WEGE PARKER	PARTE MECÁNICA PARKER 3 VÍAS
20	**1186400**	GUARNIZIONE PORTAFILTRO ø 71x56x8,2 mm	FILTER HOLDER GASKET ø 71x56x8,2 mm	FILTERTRÄGERDICHTUNG ø 71x56x8,2 mm	JUNTA PORTAFILTRO ø ø 71x56x8,2 mm
20	**1186837**	GUARNIZIONE PORTAFILTRO ø 72x58x7 mm	FILTER HOLDER GASKET ø 72x58x7 mm	SIEBTRÄGERDICHTUNG ø 72x58x7 mm	JUNTA PORTAFILTRO ø 72x58x7 mm
20	**1186838**	GUARNIZIONE PORTAFILTRO ø 72x58x7 mm	FILTER HOLDER GASKET ø 72x58x7 mm	SIEBTRÄGERDICHTUNG ø 72x58x7 mm	JUNTA PORTAFILTRO ø 72x58x7 mm
20	**1486008**	GUARNIZIONE PORTAFILTRO ø 72x58x7 mm	GASKET FOR FILTER HOLDER ø 72x58x7 mm	DICHTUNG FÜR SIEBTRÄGER ø 72x58x7 mm	JUNTA PORTAFILTRO ø 72x58x7 mm
21	**1326001**	DIFFUSORE PORTADOCCIA	SHOWER HOLDER SPRAYER	VERTEILER DUSCHTRÄGER	DIFUSOR SOPORTE DUCHA
22	**1081026**	DOCCIA EROGAZIONE ø 56,5 mm	SHOWER ø 56.5 mm	DUSCHE ø 56,5 mm	DUCHA SALIDA ø 56,5 mm
23	**1528016**	VITE A TESTA SVASATA PIANA M6x16	COUNTERSUNK FLAT HEAD SCREWS M6x16	FLACHSENKKOPFSCHRAUBE M6x16	TORNILLO CABEZA AVELLANADA PLANA M6x16
24	**1160339**	FILTRO CIECO	BLIND FILTER	BLINDFILTER	FILTRO CIEGO
25	**1160070**	FILTRO 1 TAZZA 6 gr	1 CUP FILTER 6 gr	FILTER 1 TASSE 6 gr	FILTRO 1 TAZA 6 gr
26	**1160071**	FILTRO 2 TAZZE 12 gr	2 CUPS FILTER 12 gr	FILTER 2 TASSEN 12 gr	FILTRO 2 TAZAS 12 gr
27	**1250101**	MOLLA FERMAFILTRO ø 1,00 mm INOX	FILTER BLOCKING SPRING ø 1,00 mm INOX	FILTERHALTERUNGSFEDER ø 1,10 mm EDELST.	MUELLE PORTAFILTRO ø 1,10 mm INOX
28	**1165012**	PORTAFILTRO MACCHINE CAFFÈ SIMONELLI	FILTER HOLDER SIMONELLI	SIEBTRÄGER F.KAFFEEMASCH. NUOVA SIMONELL	PORTAFILTRO MÁQUINAS DE CAFÉ SIMONELLI
29	**1241027**	MANOPOLA PORTAFILTRO	FILTER HOLDER KNOB	DREHKNOPF FÜR FILTERTRÄGER	MANDO PORTAFILTRO
30	**1241026**	GOMMA MANOPOLA PORTAFILTRO	RUBBER F. FILTER HOLDER HANDLE	KNEBEL KUNSSTOFF FÜR SIEBTRÄGERGRIFF	GOMA MANDO PORTAFILTRO
31	**1241031**	PERNO INOX MANOPOLA PORTAFILTRO M10	STAIN.STEEL PIN F. FILTER HOLDER HANDLE	STIFT AUS EDELST. F/SIEBTRÄGERGRIFF M10	PERNO INOX MANDO PORTAFILTRO M10
32	**1241032**	TAPPO MANOPOLA PORTAFILTRO	FILTER HOLDER KNOB CAP	DECKEL FÜR SIEBTRÄGERGRIFF	TAPÓN MANDO PORTAFILTRO
33	**1022501**	BECCUCCIO 1 TAZZA ø 3/8"	SINGLE SPOUT ø 3/8"	AUSLAUF 1-WEG ø 3/8"	SALIDA 1 CAFÉ ø 3/8"
34	**1022502**	BECCUCCIO 2 TAZZE ø 3/8"	DOUBLE SPOUT ø 3/8"	AUSLAUFDÜSE 2-WEGE ø 3/8"	SALIDA 2 CAFÉS ø 3/8"
35	**1165045**	PORTAFILTRO COMPLETO 1 TAZZA SIMONELLI	1 CUP FILTER HOLDER ASSEMBLY SIMONELLI	SIEBTRÄGER KOMPLETT 1 TASSE SIMONELLI	PORTAFILTRO COMPLETO 1 TAZA SIMONELLI
36	**1165055**	PORTAFILTRO COMPLETO 2 TAZZE SIMONELLI	2 CUPS FILTER HOLDER ASSEMBLY SIMONELLI	SIEBTRÄGER KOMPLETT 2 TASSEN SIMONELLI	PORTAFILTRO COMPLETO 2 TAZAS SIMONELLI
37	**1160072**	FILTRO 1 TAZZA 7 gr	1 CUP FILTER 7 gr	FILTER 1 TASSE 7 gr	FILTRO 1 TAZA 7 gr
38	**1160053**	FILTRO 2 TAZZE 14 gr	2 CUPS FILTER 14 gr	KAFFEESIEB 2 TASSEN 14 gr	FILTRO 2 TAZAS 14 gr
39	**1190001**	SPESSORE CARTA ø 73x59x0,8 mm	PAPER SHIM ø 73x59x0.8 mm	ABSTANDSSTÜCK AUS PAPIER ø 73x59x0,8 mm	ESPESOR PAPEL ø 73x59x0,8 mm
40	**1190002**	SPESSORE GOMMA ø 73x59x1 mm EPDM	RUBBER SHIM ø 73x59x1 mm EPDM	ABSTANDSSTÜCK GUMMI ø 73,5x59x1 mm EPDM	ESPESOR GOMA ø 73,5x59x1 mm EPDM
41	**5035724**	MANOPOLA PORTAFILTRO M10 COMPLETA	KNOB FILTER HOLDER M10 COMPLETE	DREHKNOPF SIEBTRÄGER M10 KOMPLETT	MANDO PORTAFILTRO M10 COMPLETO

GRUPPO EROGAZIONE PREMIER-MAXI-MAC2000
BREW GROUP PREMIER-MAXI-MAC2000
GRUP. KAFFEEAUSGABE PREMIER-MAXI-MAC2000
GRUPO SALIDA CAFÉ PREMIER-MAXI-MAC2000

NS0302

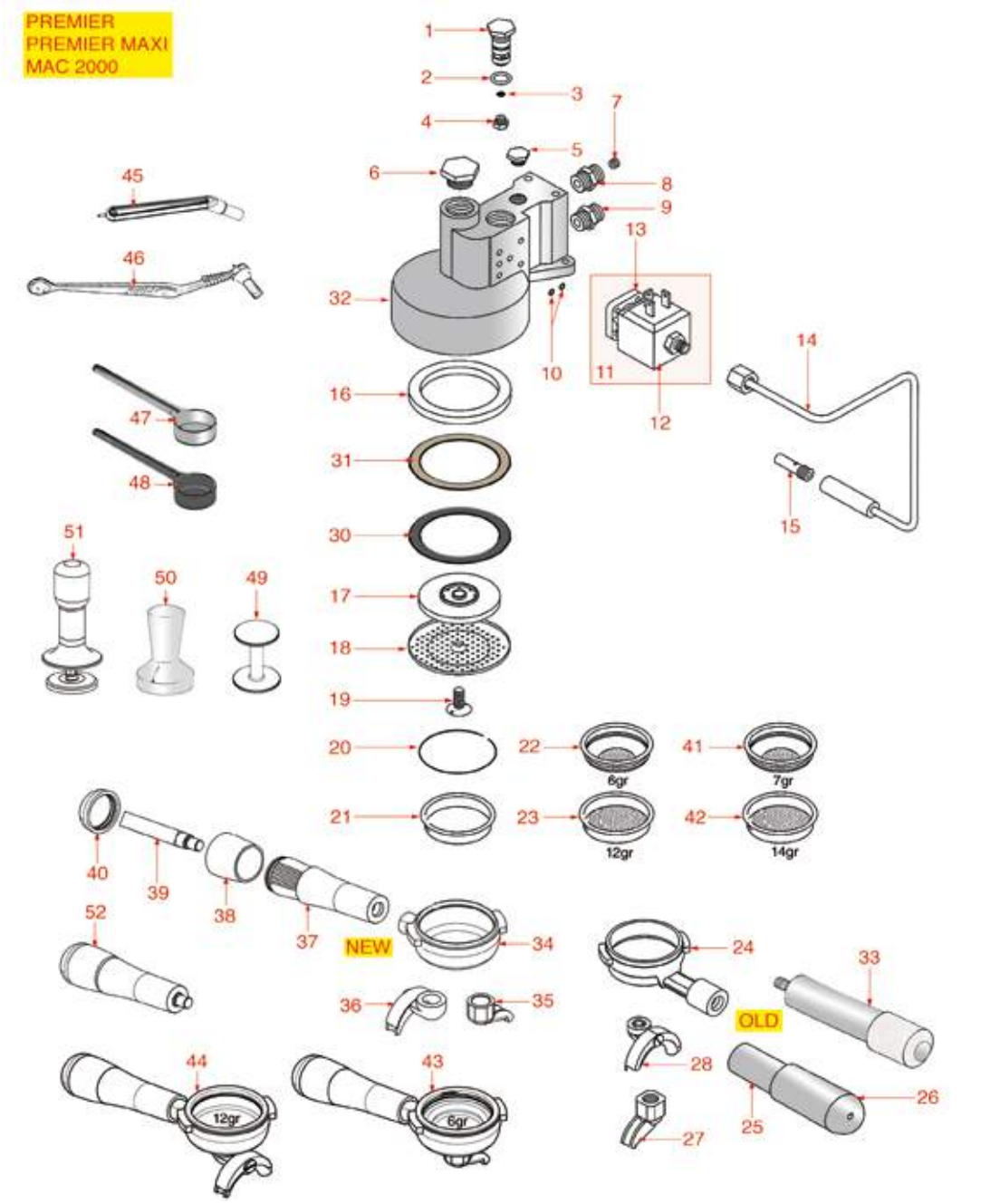

Posizioni senza cod. LF: a richiesta
Positions without LF Code No.: upon request
Abbildungen ohne LF Bestell-Nr.: auf Anfrage
Posiciones sin cód. LF: previa petición

NUOVA SIMONELLI

P.	Cod.	Descrizione	Description	Beschreibung	Descripción
1	**1349416**	TAPPO PER GRUPPO EROGAZIONE	CAP FOR BREW GROUP	DECKEL FÜR AUSLAUFGRUPPE	RACOR GRUPO EROGACIÓN
2	**1186626**	GUARNIZIONE OR 0114 EPDM	O-RING 0114 EPDM	DICHTUNG O-RING 0114 EPDM	JUNTA ARO "O" 0114 EPDM
3	**1160566**	FILTRO ACQUA INOX ø 8 mm	STAINLESS STEEL WATER FILTER ø 8 mm	WASSERFILTER AUS INOX-STAHL ø 8 mm	FILTRO AGUA INOX ø 8 mm
4	**1500526**	UGELLO M10x1 FORO ø 0,8 mm	NOZZLE M10x1 HOLE ø 0.8 mm	DÜSE M10x1 LOCH ø 0,8 mm	TOBERA M10x1 AGUJ. ø 0,8 mm
5	**1439020**	TAPPO ø 1/4"M PER GRUPPO EROGAZIONE	CAP ø 1/4"M FOR BREW GROUP	DECKEL FÜR AUSLAUFGRUPPE ø 1/4"A	TAPÓN ø 1/4"M GRUPO EROGACIÓN
6	**1439022**	TAPPO ø 20 mm PER GRUPPO EROGAZIONE	CAP ø 20 mm FOR BREW GROUP	DECKEL FÜR AUSLAUFGRUPPE ø 20 mm	TAPÓN ø 20 mm PARA GRUPO EROGACIÓN
7	**1349033**	UGELLO M8x1 FORO ø 4,0 mm	JET M8x1 HOLE ø 4.0 mm	DÜSE M8X1 LOCH ø 4,0 mm	INYECTOR M8x1 AGUJERO ø 4,0 mm
8	**1349032**	RACCORDO ø 3/8"M-3/8"M INTERNO M8	COUPLING 3/8"M-3/8"M INSIDE M8	ANSCHLUSS ø 3/8"M-3/8"M INNEN M8	RACOR 3/8"M-3/8"M INTERIOR M8
9	**1349103**	RACCORDO ø 3/8"M-3/8"M	FITTING ø 3/8"M-3/8"M	ANSCHLUSS ø 3/8"AUßENGEW. 3/8"AUßENGEW.	RACOR ø 3/8"M-3/8"M
10	**1186611**	GUARNIZIONE OR 02025 SILICONE ROSSO	O-RING 02025 RED SILICONE	DICHTUNG O-RING 02025 SILIKON ROT	JUNTA ARO "O" 02025 SILICONA ROJA
10	**1186612**	GUARNIZIONE OR 02025 VITON	O-RING 02025 VITON	DICHTUNG O-RING 02025 VITON	JUNTA ARO OR 02025 VITON VERDE
11	**1120330**	ELETTROVALVOLA LUCIFER 3 VIE 240V 50Hz	3-WAY SOLENOID VALVE LUCIFER 240V 50Hz	3-WEGE MAGNETVENTIL LUCIFER 240V 50Hz	ELECTROVÁLVULA LUCIFER 3 VÍAS 240V 50Hz
11	**1120335**	ELETTROVALVOLA PARKER 3 VIE 230V 50/60Hz	3-WAY SOLENOID VALVE PARKER 230V 50/60Hz	3-WEGE MAGNETVENTIL PARKER 230V 50/60Hz	ELECTROVÁLVULA PARKER 3VÍAS 230V 50/60Hz
12	**1120332**	BOBINA LUCIFER/PARKER 220/240V 9W 50Hz	COIL LUCIFER/PARKER 220/240V 9W 50Hz	SPULE LUCIFER/PARKER 220/240V 9W 50Hz	BOBINA LUCIFER/PARKER 220/240V 9W 50Hz
12	**3120032**	BOBINA PARKER ZB09 9W 220/240V 50/60Hz	COIL PARKER ZB09 9W 220/240V 50/60Hz	SPULE PARKER ZB09 9W 220/240V50/60Hz	BOBINA PARKER ZB09 9W 220/240V 50/60Hz
13	**1120334**	PARTE MECCANICA LUCIFER 3 VIE	3-WAY MECHANICAL COMPONENT LUCIFER	MECHANISCHER TEIL 3-WEGE LUCIFER	PARTE MECÁNICA LUCIFER 3 VÍAS
13	**1120339**	PARTE MECCANICA PARKER 3 VIE	3-WAY MECHANICAL COMPONENT PARKER	MECHANISCHER TEIL 3-WEGE PARKER	PARTE MECÁNICA PARKER 3 VÍAS
16	**1186837**	GUARNIZIONE PORTAFILTRO ø 72x58x7 mm	FILTER HOLDER GASKET ø 72x58x7 mm	SIEBTRÄGERDICHTUNG ø 72x58x7 mm	JUNTA PORTAFILTRO ø 72x58x7 mm
16	**1186838**	GUARNIZIONE PORTAFILTRO ø 72x58x7 mm	FILTER HOLDER GASKET ø 72x58x7 mm	SIEBTRÄGERDICHTUNG ø 72x58x7 mm	JUNTA PORTAFILTRO ø 72x58x7 mm
16	**1486008**	GUARNIZIONE PORTAFILTRO ø 72x58x7 mm	GASKET FOR FILTER HOLDER ø 72x58x7 mm	DICHTUNG FÜR SIEBTRÄGER ø 72x58x7 mm	JUNTA PORTAFILTRO ø 72x58x7 mm
17	**1326037**	DIFFUSORE PORTADOCCIA	SHOWER HOLDER SPRAYER	VERTEILER DUSCHTRÄGER	DIFUSOR SOPORTE DUCHA
18	**1081026**	DOCCIA EROGAZIONE ø 56,5 mm	SHOWER ø 56.5 mm	DUSCHE ø 56,5 mm	DUCHA SALIDA ø 56,5 mm
19	**1528016**	VITE A TESTA SVASATA PIANA M6x16	COUNTERSUNK FLAT HEAD SCREWS M6x16	FLACHSENKKOPFSCHRAUBE M6x16	TORNILLO CABEZA AVELLANADA PLANA M6x16
20	**1250101**	MOLLA FERMAFILTRO ø 1,00 mm INOX	FILTER BLOCKING SPRING ø 1,00 mm INOX	FILTERHALTERUNGSFEDER ø 1,10 mm EDELST.	MUELLE PORTAFILTRO ø 1,10 mm INOX
21	**1160339**	FILTRO CIECO	BLIND FILTER	BLINDFILTER	FILTRO CIEGO
22	**1160070**	FILTRO 1 TAZZA 6 gr	1 CUP FILTER 6 gr	FILTER 1 TASSE 6 gr	FILTRO 1 TAZA 6 gr
23	**1160071**	FILTRO 2 TAZZE 12 gr	2 CUPS FILTER 12 gr	FILTER 2 TASSEN 12 gr	FILTRO 2 TAZAS 12 gr
25	**1241023**	MANOPOLA PORTAFILTRO	FILTER HOLDER HANDLE	GRIFF FÜR FILTERTRÄGER	MANDO PORTAFILTRO
30	**1190002**	SPESSORE GOMMA ø 73x59x1 mm EPDM	RUBBER SHIM ø 73x59x1 mm EPDM	ABSTANDSSTÜCK GUMMI ø 73,5x59x1 mm EPDM	ESPESOR GOMA ø 73,5x59x1 mm EPDM
31	**1190001**	SPESSORE CARTA ø 73x59x0,8 mm	PAPER SHIM ø 73x59x0.8 mm	ABSTANDSSTÜCK AUS PAPIER ø 73x59x0,8 mm	ESPESOR PAPEL ø 73x59x0,8 mm
33	**1241505**	MANOPOLA PORTAFILTRO M10	KNOB FILTER HOLDER M10	DREHKNOPF SIEBTRÄGER M10	MANDO PORTAFILTRO M10
34	**1165012**	PORTAFILTRO MACCHINE CAFFÈ SIMONELLI	FILTER HOLDER SIMONELLI	SIEBTRÄGER F.KAFFEEMASCH. NUOVA SIMONELL	PORTAFILTRO MÁQUINAS DE CAFÉ SIMONELLI
35	**1022501**	BECCUCCIO 1 TAZZA ø 3/8"	SINGLE SPOUT ø 3/8"	AUSLAUF 1-WEG ø 3/8"	SALIDA 1 CAFÉ ø 3/8"
36	**1022502**	BECCUCCIO 2 TAZZE ø 3/8"	DOUBLE SPOUT ø 3/8"	AUSLAUFDÜSE 2-WEGE ø 3/8"	SALIDA 2 CAFÉS ø 3/8"
37	**1241027**	MANOPOLA PORTAFILTRO	FILTER HOLDER KNOB	DREHKNOPF FÜR FILTERTRÄGER	MANDO PORTAFILTRO
38	**1241026**	GOMMA MANOPOLA PORTAFILTRO	RUBBER F. FILTER HOLDER HANDLE	KNEBEL KUNSSTOFF FÜR SIEBTRÄGERGRIFF	GOMA MANDO PORTAFILTRO
39	**1241031**	PERNO INOX MANOPOLA PORTAFILTRO M10	STAIN.STEEL PIN F. FILTER HOLDER HANDLE	STIFT AUS EDELST. F/SIEBTRÄGERGRIFF M10	PERNO INOX MANDO PORTAFILTRO M10
40	**1241032**	TAPPO MANOPOLA PORTAFILTRO	FILTER HOLDER KNOB CAP	DECKEL FÜR SIEBTRÄGERGRIFF	TAPÓN MANDO PORTAFILTRO
41	**1160072**	FILTRO 1 TAZZA 7 gr	1 CUP FILTER 7 gr	FILTER 1 TASSE 7 gr	FILTRO 1 TAZA 7 gr
42	**1160053**	FILTRO 2 TAZZE 14 gr	2 CUPS FILTER 14 gr	KAFFEESIEB 2 TASSEN 14 gr	FILTRO 2 TAZAS 14 gr
43	**1165045**	PORTAFILTRO COMPLETO 1 TAZZA SIMONELLI	1 CUP FILTER HOLDER ASSEMBLY SIMONELLI	SIEBTRÄGER KOMPLETT 1 TASSE SIMONELLI	PORTAFILTRO COMPLETO 1 TAZA SIMONELLI
44	**1165055**	PORTAFILTRO COMPLETO 2 TAZZE SIMONELLI	2 CUPS FILTER HOLDER ASSEMBLY SIMONELLI	SIEBTRÄGER KOMPLETT 2 TASSEN SIMONELLI	PORTAFILTRO COMPLETO 2 TAZAS SIMONELLI
45	**1384001**	SPAZZOLINO PULISCIDOCCE	BRUSH FOR COFFEE SHOWER	BÜRSTE ZUR DUSCHENREINIGUNG	CEPILLO LIMPIA DUCHAS
46	**1384003**	SPAZZOLINO PULISCIDOCCE NERO	BLACK SHOWER CLEANING BRUSH	BÜRSTE ZUR DUSCHENREINIGUNG SCHWARZ	CEPILLO LIMPIA-DUCHAS
47	**1069002**	CUCCHIAIO DOSATORE INOX 20 ml	STAINLESS STEEL MEASURING SPOON 20 ml	DOSIERLÖFFEL AUS EDELSTAHL 20 ml	CUCHARA DOSIFICADOR INOX 20 ml
48	**1069001**	CUCCHIAIO DOSATORE IN PLASTICA 20 ml	PLASTIC MEASURING SPOON 20 ml	DOSIERLÖFFEL AUS KUNSTSTOFF 20 ml	CUCHARA DOSIFICADOR PLÁSTICO 20 ml
49	**1385002**	PRESSINO NYLON ø 50/57 mm	NYLON COFFEE TAMPER ø 50/57 mm	TAMPER AUS NYLON ø 50/57 mm	PRENSA CAFÉ NYLON ø 50/57 mm
50	**1385053**	PRESSINO ALLUMINIO ANODIZZATO ø 58 mm	ANODISED ALUMINUM TAMPER ø 58 mm	TAMPER AUS ELOXIERTEM ALUMINIUM ø 58 mm	PRENSA CAFÉ ALUMINIO ANODIZADO ø 58 mm
51	**1385602**	PRESSINO DINAMOMETRICO MANUALE ø 57 mm	TAMPER MANUAL DYNAMOMETRICAL ø 57 mm	TAMPER DYNAMOMETRISCH. MANUELL ø 57mm	PRENSA DINAMOMÉTRICA MANUAL ø 57 mm
51	**1385600**	PRESSINO DINAMOMETRICO MANUALE ø 57 mm	DYNAMOMET. MANUAL COFFEE TAMPER ø 57mm	DYNAMOMETR.HAND-KAFFEE TAMPER ø 57mm	PRENSA CAFÉ DINAMOMÉTR. MANUAL ø 57 mm
52	**5035724**	MANOPOLA PORTAFILTRO M10 COMPLETA	KNOB FILTER HOLDER M10 COMPLETE	DREHKNOPF SIEBTRÄGER M10 KOMPLETT	MANDO PORTAFILTRO M10 COMPLETO

GRUPPO EROGAZIONE PROGRAM-MACC-PERSONAL
BREW GROUP PROGRAM-MACC-PERSONAL
GRUP.KAFFEEAUSGABE PROGRAM-MACC-PERSONAL
GRUPO SALIDA CAFÉ PROGRAM-MACC-PERSONAL

NS0402

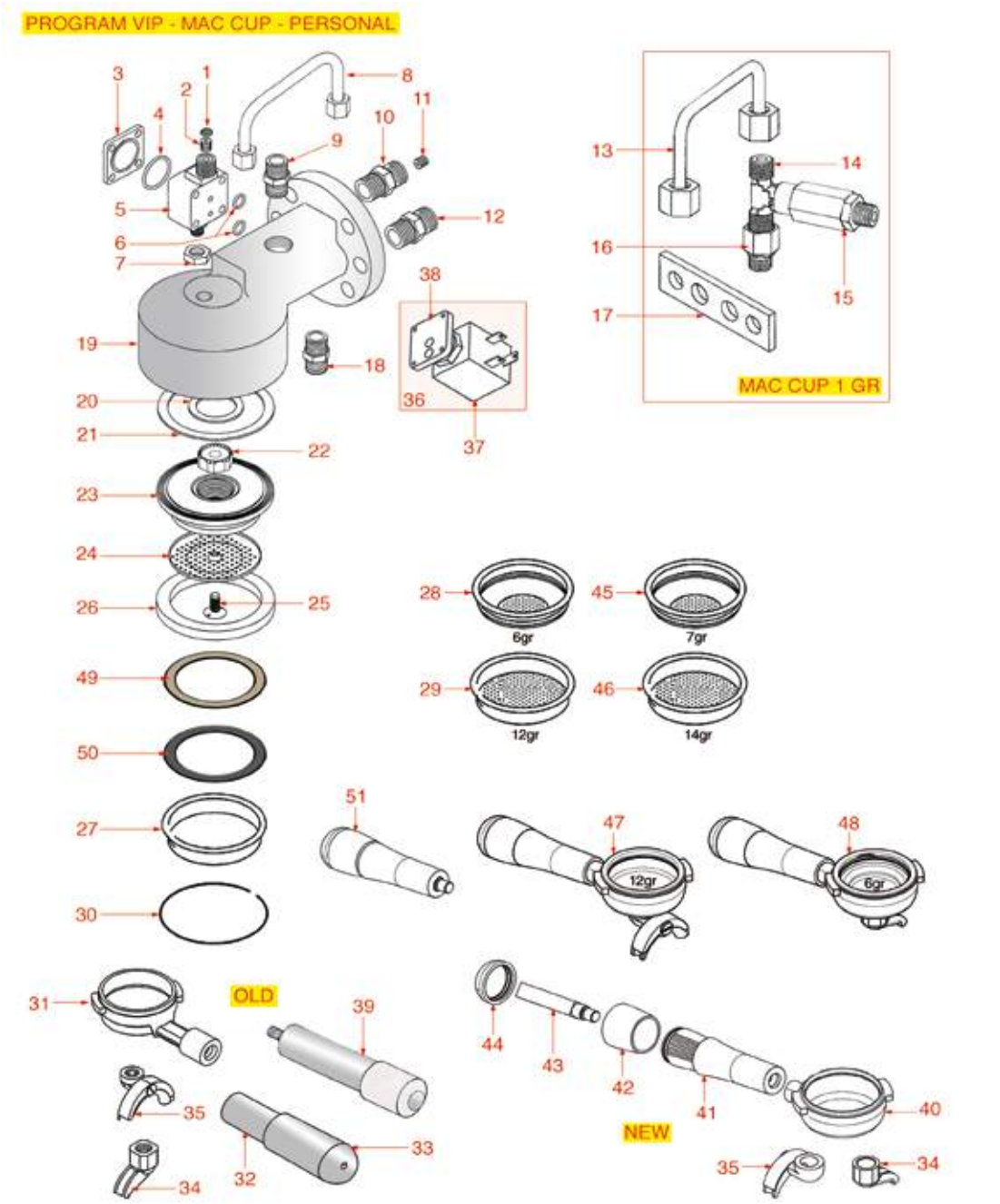

Posizioni senza cod. LF: a richiesta
Positions without LF Code No.: upon request
Abbildungen ohne LF Bestell-Nr.: auf Anfrage
Posiciones sin cód. LF: previa petición

NUOVA SIMONELLI

P.	Cod.	Descrizione	Description	Beschreibung	Descripción
1	**1160566**	FILTRO ACQUA INOX ø 8 mm	STAINLESS STEEL WATER FILTER ø 8 mm	WASSERFILTER AUS INOX-STAHL ø 8 mm	FILTRO AGUA INOX ø 8 mm
2	**1501574**	UGELLO M6x6 FORO ø 0.8 mm	JET M6x6 LOCK ø 0.8 mm	SPRITZDÜSE A6x6 LOCH ø 0,8 MM	TOBERA M6x6 AGUJERO ø 0.8 mm
2	**1501578**	UGELLO M6x1 FORO ø 0,5 mm	NOZZLE M6x1 HOLE ø 0,5 mm	DÜSE M6x1 LOCH 0,5 mm	TOBERA M6x1 AGUJERO ø 0,5 mm
3	**1018507**	FLANGIA CHIUSURA BASETTA	FITTING CAP	MAGNETVENTILHALTERFLANSCH	BRIDA CIERRE
4	**1186401**	GUARNIZIONE OR 02093 EPDM	O-RING 02093 EPDM	O-RING-DICHTUNG 02093 EPDM	JUNTA ARO "O" 02093 EPDM
6	**1186610**	GUARNIZIONE OR R5 SILICONE ROSSO	RED SILICONE O-RING R5 GASKET	O-RING DICHTUNG AUS SILIKON ROT	JUNTA ARO "O" R5 SILICONA ROJA
6	**1186611**	GUARNIZIONE OR 02025 SILICONE ROSSO	O-RING 02025 RED SILICONE	DICHTUNG O-RING 02025 SILIKON ROT	JUNTA ARO "O" 02025 SILICONA ROJA
6	**1186612**	GUARNIZIONE OR 02025 VITON	O-RING 02025 VITON	DICHTUNG O-RING 02025 VITON	JUNTA ARO OR 02025 VITON VERDE
7	**1348035**	DADO ø 1/8"	NUT ø 1/8"	MUTTER ø 1/8"	TUERCA ø 1/8"
8	**1449035**	TUBAZIONE COLLETTORE-ELETTROVALVOLA	VALVE MANIFOLD PIPE	ROHR KOLLEKTOR-MAGNETVENTIL	TUBO COLECTOR-ELECTROVÁLVULA
10	**1349032**	RACCORDO ø 3/8"M-3/8"M INTERNO M8	COUPLING 3/8"M-3/8"M INSIDE M8	ANSCHLUSS ø 3/8"M-3/8"M INNEN M8	RACOR 3/8"M-3/8"M INTERIOR M8
11	**1349033**	UGELLO M8x1 FORO ø 4,0 mm	JET M8x1 HOLE ø 4.0 mm	DÜSE M8X1 LOCH ø 4,0 mm	INYECTOR M8x1 AGUJERO ø 4,0 mm
12	**1349103**	RACCORDO ø 3/8"M-3/8"M	FITTING ø 3/8"M-3/8"M	ANSCHLUSS ø 3/8"AUßENGEW. 3/8"AUßENGEW.	RACOR ø 3/8"M-3/8"M
15	**1523405**	VALVOLA DI ESPANSIONE ø 1/4"M-1/4"M	EXPANSION VALVE ø 1/4"M-1/4"M	EXPANSIONSVENTIL ø 1/4"M-1/4"M	VÁLVULA DE EXPANSIÓN ø 1/4"M-1/4"M
17	**1186546**	GUARNIZIONE GRUPPO 100x30x3 mm	COFFEE GROUP GASKET 100x30x3 mm	GRUPPENDICHTUNG 100x30x3 mm	JUNTA GRUPO 100x30x3 mm
18	**1349102**	RACCORDO ø 1/4"M-1/4"M	FITTING ø 1/4"M-1/4"M	ANSCHLUSS ø 1/4"AUßENGEW. 1/4"AUßENGEW.	RACOR ø 1/4"M-1/4"M
20	**1186547**	GUARNIZIONE PIANA CARBO ø 32x24x1,5 mm	FLAT CARBO GASKET ø 32x24x1.5 mm	FLACHDICHTUNG CARBO ø 32x24x1,5 mm	JUNTA PLANA CARBO ø 32x24x1,5 mm
21	**1186548**	GUARNIZIONE PIANA CARBO ø 73x61,5x1,5 mm	FLAT CARBO GASKET ø 73x61.1x1.5 mm	FLACHDICHTUNG CARBO ø 73x61,5x1,5 mm	JUNTA PLANA CARBO ø 73x61,5x1,5 mm
22	**1501576**	SPRUZZATORE GRUPPO	BREW GROUP SPRAY NOZZLE	SPRITZDÜSE FÜR GRUPPE	BOQUILLA GRUPO
23	**1326036**	DIFFUSORE PORTADOCCIA	SHOWER HOLDER SPRAYER	VERTEILER DUSCHTRÄGER	DIFUSOR SOPORTE DUCHA
24	**1081026**	DOCCIA EROGAZIONE ø 56,5 mm	SHOWER ø 56.5 mm	DUSCHE ø 56,5 mm	DUCHA SALIDA ø 56,5 mm
25	**1528016**	VITE A TESTA SVASATA PIANA M6x16	COUNTERSUNK FLAT HEAD SCREWS M6x16	FLACHSENKKOPFSCHRAUBE M6x16	TORNILLO CABEZA AVELLANADA PLANA M6x16
26	**1486008**	GUARNIZIONE PORTAFILTRO ø 72x58x7 mm	GASKET FOR FILTER HOLDER ø 72x58x7 mm	DICHTUNG FÜR SIEBTRÄGER ø 72x58x7 mm	JUNTA PORTAFILTRO ø 72x58x7 mm
26	**1186838**	GUARNIZIONE PORTAFILTRO ø 72x58x7 mm	FILTER HOLDER GASKET ø 72x58x7 mm	SIEBTRÄGERDICHTUNG ø 72x58x7 mm	JUNTA PORTAFILTRO ø 72x58x7 mm
26	**1186837**	GUARNIZIONE PORTAFILTRO ø 72x58x7 mm	FILTER HOLDER GASKET ø 72x58x7 mm	SIEBTRÄGERDICHTUNG ø 72x58x7 mm	JUNTA PORTAFILTRO ø 72x58x7 mm
27	**1160339**	FILTRO CIECO	BLIND FILTER	BLINDFILTER	FILTRO CIEGO
28	**1160070**	FILTRO 1 TAZZA 6 gr	1 CUP FILTER 6 gr	FILTER 1 TASSE 6 gr	FILTRO 1 TAZA 6 gr
29	**1160071**	FILTRO 2 TAZZE 12 gr	2 CUPS FILTER 12 gr	FILTER 2 TASSEN 12 gr	FILTRO 2 TAZAS 12 gr
30	**1250101**	MOLLA FERMAFILTRO ø 1,00 mm INOX	FILTER BLOCKING SPRING ø 1,00 mm INOX	FILTERHALTERUNGSFEDER ø 1,10 mm EDELST.	MUELLE PORTAFILTRO ø 1,10 mm INOX
32	**1241023**	MANOPOLA PORTAFILTRO	FILTER HOLDER HANDLE	GRIFF FÜR FILTERTRÄGER	MANDO PORTAFILTRO
34	**1022501**	BECCUCCIO 1 TAZZA ø 3/8"	SINGLE SPOUT ø 3/8"	AUSLAUF 1-WEG ø 3/8"	SALIDA 1 CAFÉ ø 3/8"
35	**1022502**	BECCUCCIO 2 TAZZE ø 3/8"	DOUBLE SPOUT ø 3/8"	AUSLAUFDÜSE 2-WEGE ø 3/8"	SALIDA 2 CAFÉS ø 3/8"
36	**1120335**	ELETTROVALVOLA PARKER 3 VIE 230V 50/60Hz	3-WAY SOLENOID VALVE PARKER 230V 50/60Hz	3-WEGE MAGNETVENTIL PARKER 230V 50/60Hz	ELECTROVÁLVULA PARKER 3VÍAS 230V 50/60Hz
36	**1120330**	ELETTROVALVOLA LUCIFER 3 VIE 240V 50Hz	3-WAY SOLENOID VALVE LUCIFER 240V 50Hz	3-WEGE MAGNETVENTIL LUCIFER 240V 50Hz	ELECTROVÁLVULA LUCIFER 3 VÍAS 240V 50Hz
37	**3120032**	BOBINA PARKER ZB09 9W 220/240V 50/60Hz	COIL PARKER ZB09 9W 220/240V 50/60Hz	SPULE PARKER ZB09 9W 220/240V50/60Hz	BOBINA PARKER ZB09 9W 220/240V 50/60Hz
37	**1120332**	BOBINA LUCIFER/PARKER 220/240V 9W 50Hz	COIL LUCIFER/PARKER 220/240V 9W 50Hz	SPULE LUCIFER/PARKER 220/240V 9W 50Hz	BOBINA LUCIFER/PARKER 220/240V 9W 50Hz
38	**1120339**	PARTE MECCANICA PARKER 3 VIE	3-WAY MECHANICAL COMPONENT PARKER	MECHANISCHER TEIL 3-WEGE PARKER	PARTE MECÁNICA PARKER 3 VÍAS
38	**1120334**	PARTE MECCANICA LUCIFER 3 VIE	3-WAY MECHANICAL COMPONENT LUCIFER	MECHANISCHER TEIL 3-WEGE LUCIFER	PARTE MECÁNICA LUCIFER 3 VÍAS
39	**1241505**	MANOPOLA PORTAFILTRO M10	KNOB FILTER HOLDER M10	DREHKNOPF SIEBTRÄGER M10	MANDO PORTAFILTRO M10
40	**1165012**	PORTAFILTRO MACCHINE CAFFÈ SIMONELLI	FILTER HOLDER SIMONELLI	SIEBTRÄGER F.KAFFEEMASCH. NUOVA SIMONELL	PORTAFILTRO MÁQUINAS DE CAFÉ SIMONELLI
41	**1241027**	MANOPOLA PORTAFILTRO	FILTER HOLDER KNOB	DREHKNOPF FÜR FILTERTRÄGER	MANDO PORTAFILTRO
42	**1241026**	GOMMA MANOPOLA PORTAFILTRO	RUBBER F. FILTER HOLDER HANDLE	KNEBEL KUNSSTOFF FÜR SIEBTRÄGERGRIFF	GOMA MANDO PORTAFILTRO
43	**1241031**	PERNO INOX MANOPOLA PORTAFILTRO M10	STAIN.STEEL PIN F. FILTER HOLDER HANDLE	STIFT AUS EDELST. F/SIEBTRÄGERGRIFF M10	PERNO INOX MANDO PORTAFILTRO M10
44	**1241032**	TAPPO MANOPOLA PORTAFILTRO	FILTER HOLDER KNOB CAP	DECKEL FÜR SIEBTRÄGERGRIFF	TAPÓN MANDO PORTAFILTRO
45	**1160072**	FILTRO 1 TAZZA 7 gr	1 CUP FILTER 7 gr	FILTER 1 TASSE 7 gr	FILTRO 1 TAZA 7 gr
46	**1160053**	FILTRO 2 TAZZE 14 gr	2 CUPS FILTER 14 gr	KAFFEESIEB 2 TASSEN 14 gr	FILTRO 2 TAZAS 14 gr
47	**1165055**	PORTAFILTRO COMPLETO 2 TAZZE SIMONELLI	2 CUPS FILTER HOLDER ASSEMBLY SIMONELLI	SIEBTRÄGER KOMPLETT 2 TASSEN SIMONELLI	PORTAFILTRO COMPLETO 2 TAZAS SIMONELLI
48	**1165045**	PORTAFILTRO COMPLETO 1 TAZZA SIMONELLI	1 CUP FILTER HOLDER ASSEMBLY SIMONELLI	SIEBTRÄGER KOMPLETT 1 TASSE SIMONELLI	PORTAFILTRO COMPLETO 1 TAZA SIMONELLI
49	**1190001**	SPESSORE CARTA ø 73x59x0,8 mm	PAPER SHIM ø 73x59x0.8 mm	ABSTANDSSTÜCK AUS PAPIER ø 73x59x0,8 mm	ESPESOR PAPEL ø 73x59x0,8 mm
50	**1190002**	SPESSORE GOMMA ø 73x59x1 mm EPDM	RUBBER SHIM ø 73x59x1 mm EPDM	ABSTANDSSTÜCK GUMMI ø 73,5x59x1 mm EPDM	ESPESOR GOMA ø 73,5x59x1 mm EPDM
51	**5035724**	MANOPOLA PORTAFILTRO M10 COMPLETA	KNOB FILTER HOLDER M10 COMPLETE	DREHKNOPF SIEBTRÄGER M10 KOMPLETT	MANDO PORTAFILTRO M10 COMPLETO

GRUPPO EROGAZIONE OPTIMA-ISX
BREW GROUP OPTIMA-ISX
GRUPPE KAFFEEAUSGABE OPTIMA-ISX
GRUPO SALIDA CAFÉ OPTIMA-ISX

NS0502

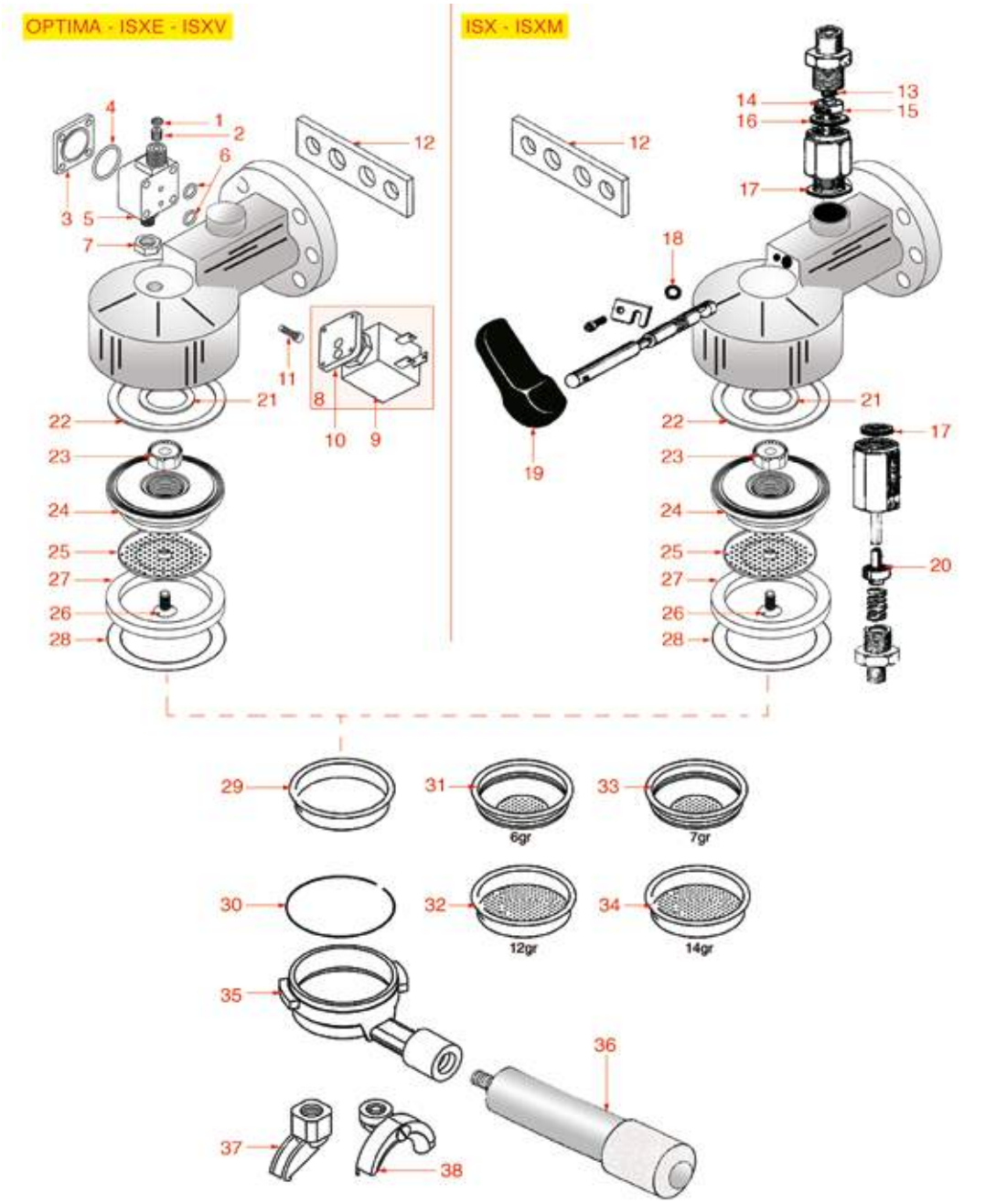

Posizioni senza cod. LF: a richiesta
Positions without LF Code No.: upon request
Abbildungen ohne LF Bestell-Nr.: auf Anfrage
Posiciones sin cód. LF: previa petición

NUOVA SIMONELLI

P.	Cod.	Descrizione	Description	Beschreibung	Descripción
1	**1160566**	FILTRO ACQUA INOX ø 8 mm	STAINLESS STEEL WATER FILTER ø 8 mm	WASSERFILTER AUS INOX-STAHL ø 8 mm	FILTRO AGUA INOX ø 8 mm
2	**1501574**	UGELLO M6x6 FORO ø 0.8 mm	JET M6x6 LOCK ø 0.8 mm	SPRITZDÜSE A6x6 LOCH ø 0,8 MM	TOBERA M6x6 AGUJERO ø 0.8 mm
3	**1018507**	FLANGIA CHIUSURA BASETTA	FITTING CAP	MAGNETVENTILHALTERFLANSCH	BRIDA CIERRE
4	**1186401**	GUARNIZIONE OR 02093 EPDM	O-RING 02093 EPDM	O-RING-DICHTUNG 02093 EPDM	JUNTA ARO "O" 02093 EPDM
6	**1186610**	GUARNIZIONE OR R5 SILICONE ROSSO	RED SILICONE O-RING R5 GASKET	O-RING DICHTUNG AUS SILIKON ROT	JUNTA ARO "O" R5 SILICONA ROJA
6	**1186611**	GUARNIZIONE OR 02025 SILICONE ROSSO	O-RING 02025 RED SILICONE	DICHTUNG O-RING 02025 SILIKON ROT	JUNTA ARO "O" 02025 SILICONA ROJA
6	**1186612**	GUARNIZIONE OR 02025 VITON	O-RING 02025 VITON	DICHTUNG O-RING 02025 VITON	JUNTA ARO OR 02025 VITON VERDE
7	**1348035**	DADO ø 1/8"	NUT ø 1/8"	MUTTER ø 1/8"	TUERCA ø 1/8"
8	**1120330**	ELETTROVALVOLA LUCIFER 3 VIE 240V 50Hz	3-WAY SOLENOID VALVE LUCIFER 240V 50Hz	3-WEGE MAGNETVENTIL LUCIFER 240V 50Hz	ELECTROVÁLVULA LUCIFER 3 VÍAS 240V 50Hz
8	**1120335**	ELETTROVALVOLA PARKER 3 VIE 230V 50/60Hz	3-WAY SOLENOID VALVE PARKER 230V 50/60Hz	3-WEGE MAGNETVENTIL PARKER 230V 50/60Hz	ELECTROVÁLVULA PARKER 3VÍAS 230V 50/60Hz
9	**1120332**	BOBINA LUCIFER/PARKER 220/240V 9W 50Hz	COIL LUCIFER/PARKER 220/240V 9W 50Hz	SPULE LUCIFER/PARKER 220/240V 9W 50Hz	BOBINA LUCIFER/PARKER 220/240V 9W 50Hz
9	**3120032**	BOBINA PARKER ZB09 9W 220/240V 50/60Hz	COIL PARKER ZB09 9W 220/240V 50/60Hz	SPULE PARKER ZB09 9W 220/240V50/60Hz	BOBINA PARKER ZB09 9W 220/240V 50/60Hz
10	**1120334**	PARTE MECCANICA LUCIFER 3 VIE	3-WAY MECHANICAL COMPONENT LUCIFER	MECHANISCHER TEIL 3-WEGE LUCIFER	PARTE MECÁNICA LUCIFER 3 VÍAS
10	**1120339**	PARTE MECCANICA PARKER 3 VIE	3-WAY MECHANICAL COMPONENT PARKER	MECHANISCHER TEIL 3-WEGE PARKER	PARTE MECÁNICA PARKER 3 VÍAS
11	**1184006**	VITE A TESTA CILINDRICA BASSA M4x12	LOW CYLINDER HEAD SCREW M4x12	ZYLINDERKOPFSCHRAUBE NIEDRIG M4x12	TORNILLO CABEZA DE CILINDRO BAJA M4x12
12	**1186546**	GUARNIZIONE GRUPPO 100x30x3 mm	COFFEE GROUP GASKET 100x30x3 mm	GRUPPENDICHTUNG 100x30x3 mm	JUNTA GRUPO 100x30x3 mm
13	**1250531**	MOLLA ø 11,5x25 mm	SPRING ø 11.5x25 mm	FEDER ø 11,5x25 mm	MUELLE ø 11,5x25 mm
17	**1186171**	GUARNIZIONE TONDA RAME ø 22x16,5x2,2 mm	ROUND COPPER GASKET ø 22x16.5x2.2 mm	DICHTUNG AUS KUPFER ø 22x16,5x2,2 mm	JUNTA REDONDA EN COBRE ø 22x16,5x2,2 mm
18	**3243009**	GUARNIZIONE OR 0106 EPDM	O-RING GASKET 0106 EPDM	DICHTUNG O-RING 0106 EPDM	JUNTA ARO "O" 0106 EPDM
21	**1186547**	GUARNIZIONE PIANA CARBO ø 32x24x1,5 mm	FLAT CARBO GASKET ø 32x24x1.5 mm	FLACHDICHTUNG CARBO ø 32x24x1,5 mm	JUNTA PLANA CARBO ø 32x24x1,5 mm
22	**1186548**	GUARNIZIONE PIANA CARBO ø 73x61,5x1,5 mm	FLAT CARBO GASKET ø 73x61.1x1.5 mm	FLACHDICHTUNG CARBO ø 73x61,5x1,5 mm	JUNTA PLANA CARBO ø 73x61,5x1,5 mm
23	**1501576**	SPRUZZATORE GRUPPO	BREW GROUP SPRAY NOZZLE	SPRITZDÜSE FÜR GRUPPE	BOQUILLA GRUPO
24	**1326036**	DIFFUSORE PORTADOCCIA	SHOWER HOLDER SPRAYER	VERTEILER DUSCHTRÄGER	DIFUSOR SOPORTE DUCHA
25	**1081026**	DOCCIA EROGAZIONE ø 56,5 mm	SHOWER ø 56.5 mm	DUSCHE ø 56,5 mm	DUCHA SALIDA ø 56,5 mm
26	**1528016**	VITE A TESTA SVASATA PIANA M6x16	COUNTERSUNK FLAT HEAD SCREWS M6x16	FLACHSENKKOPFSCHRAUBE M6x16	TORNILLO CABEZA AVELLANADA PLANA M6x16
27	**1186836**	GUARNIZIONE PORTAFILTRO ø 72x58x4,5 mm	FILTER HOLDER GASKET ø 72x58x4.5 mm	SIEBTRÄGERDICHTUNG ø 72x58x4,5 mm	JUNTA PORTAFILTRO ø 72x58x4,5 mm
27	**1186837**	GUARNIZIONE PORTAFILTRO ø 72x58x7 mm	FILTER HOLDER GASKET ø 72x58x7 mm	SIEBTRÄGERDICHTUNG ø 72x58x7 mm	JUNTA PORTAFILTRO ø 72x58x7 mm
27	**1186838**	GUARNIZIONE PORTAFILTRO ø 72x58x7 mm	FILTER HOLDER GASKET ø 72x58x7 mm	SIEBTRÄGERDICHTUNG ø 72x58x7 mm	JUNTA PORTAFILTRO ø 72x58x7 mm
27	**1486008**	GUARNIZIONE PORTAFILTRO ø 72x58x7 mm	GASKET FOR FILTER HOLDER ø 72x58x7 mm	DICHTUNG FÜR SIEBTRÄGER ø 72x58x7 mm	JUNTA PORTAFILTRO ø 72x58x7 mm
28	**1190051**	SPESSORE CARTA ø 70x57x0,8 mm	PAPER SEAL ø 70x57x0.8 mm	ABSTANDSSTÜCK AUS PAPIER ø 70x57x0,8 mm	ESPESOR PAPEL ø 70x57x0,8 mm
29	**1160339**	FILTRO CIECO	BLIND FILTER	BLINDFILTER	FILTRO CIEGO
30	**1250101**	MOLLA FERMAFILTRO ø 1,00 mm INOX	FILTER BLOCKING SPRING ø 1,00 mm INOX	FILTERHALTERUNGSFEDER ø 1,10 mm EDELST.	MUELLE PORTAFILTRO ø 1,10 mm INOX
31	**1160070**	FILTRO 1 TAZZA 6 gr	1 CUP FILTER 6 gr	FILTER 1 TASSE 6 gr	FILTRO 1 TAZA 6 gr
32	**1160071**	FILTRO 2 TAZZE 12 gr	2 CUPS FILTER 12 gr	FILTER 2 TASSEN 12 gr	FILTRO 2 TAZAS 12 gr
33	**1160072**	FILTRO 1 TAZZA 7 gr	1 CUP FILTER 7 gr	FILTER 1 TASSE 7 gr	FILTRO 1 TAZA 7 gr
34	**1160053**	FILTRO 2 TAZZE 14 gr	2 CUPS FILTER 14 gr	KAFFEESIEB 2 TASSEN 14 gr	FILTRO 2 TAZAS 14 gr
35	**1165012**	PORTAFILTRO MACCHINE CAFFÈ SIMONELLI	FILTER HOLDER SIMONELLI	SIEBTRÄGER F.KAFFEEMASCH. NUOVA SIMONELL	PORTAFILTRO MÁQUINAS DE CAFÉ SIMONELLI
36	**1241505**	MANOPOLA PORTAFILTRO M10	KNOB FILTER HOLDER M10	DREHKNOPF SIEBTRÄGER M10	MANDO PORTAFILTRO M10
37	**1022501**	BECCUCCIO 1 TAZZA ø 3/8"	SINGLE SPOUT ø 3/8"	AUSLAUF 1-WEG ø 3/8"	SALIDA 1 CAFÉ ø 3/8"
37	**1022503**	BECCUCCIO 1 TAZZA DIRITTO ø 3/8"	STRAIGHT SINGLE SPOUT ø 3/8"	AUSLAUF 1-WEG GERADE ø 3/8"	SALIDA 1 CAFÉ RECTA ø 3/8"
38	**1022502**	BECCUCCIO 2 TAZZE ø 3/8"	DOUBLE SPOUT ø 3/8"	AUSLAUFDÜSE 2-WEGE ø 3/8"	SALIDA 2 CAFÉS ø 3/8"

GRUPPO EROGAZIONE E VARIE OSCAR
BREW GROUP AND MISCELLANEAOUS OSCAR
GRUPPE KAFFEEAUSGABE U. VERSCHIED. OSCAR
GRUPO SALIDA CAFÉ Y VARIOS OSCAR

NS0602

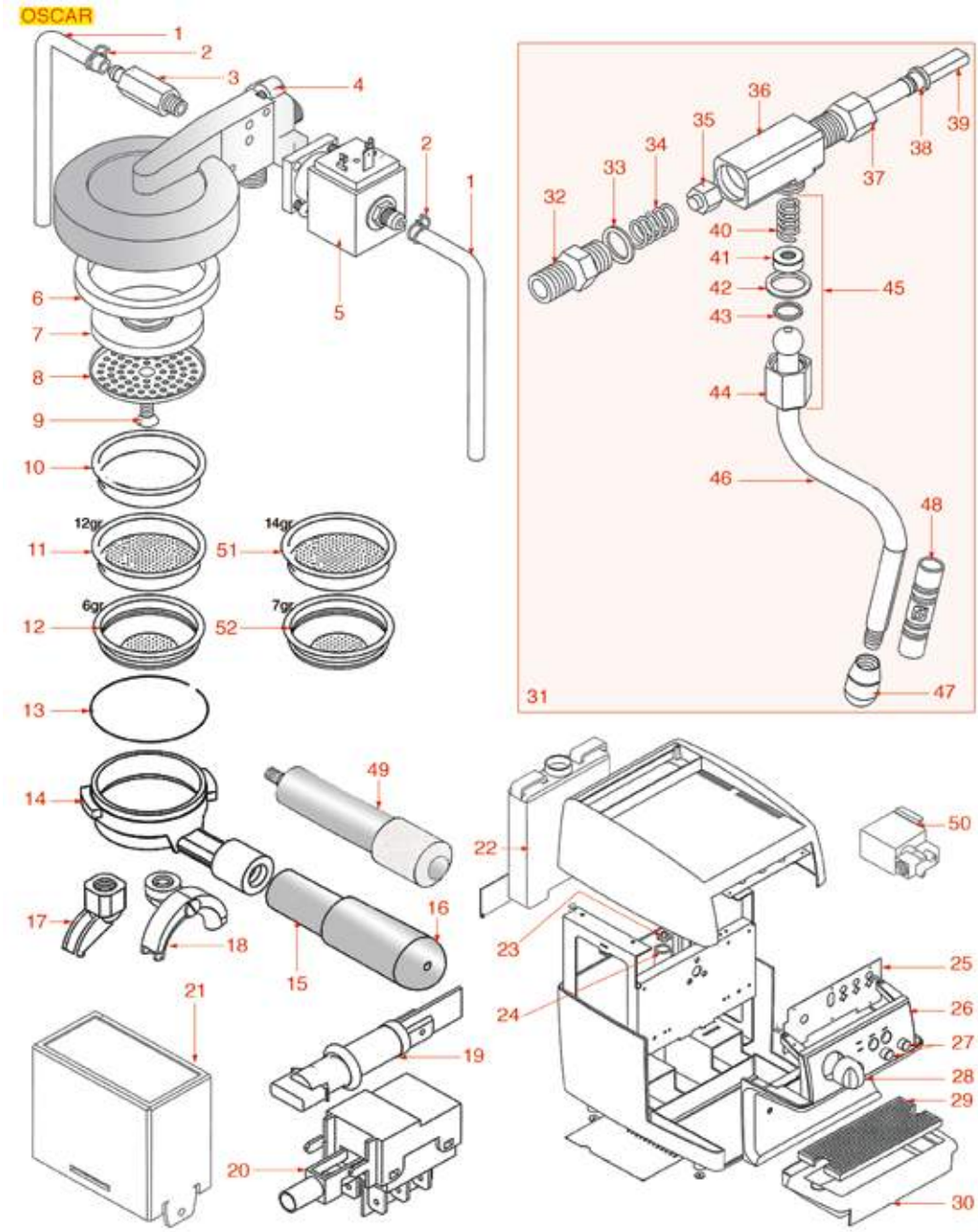

Posizioni senza cod. LF: a richiesta
Positions without LF Code No.: upon request
Abbildungen ohne LF Bestell-Nr.: auf Anfrage
Posiciones sin cód. LF: previa petición

NUOVA SIMONELLI

P.	Cod.	Descrizione	Description	Beschreibung	Descripción
1	**1449682**	TUBO SILICONE ø 5x8 SHORE 60 - 10 mt	SILICONE HOSE ø 5x8 SHORE 60 - 10 m	SILIKONSCHLAUCH ø 5x8 SHORE 60 - 10 m	TUBO SILICONA ø 5x8 SHORE 60 - 10 m
5	**1120330**	ELETTROVALVOLA LUCIFER 3 VIE 240V 50Hz	3-WAY SOLENOID VALVE LUCIFER 240V 50Hz	3-WEGE MAGNETVENTIL LUCIFER 240V 50Hz	ELECTROVÁLVULA LUCIFER 3 VÍAS 240V 50Hz
5	**1120335**	ELETTROVALVOLA PARKER 3 VIE 230V 50/60Hz	3-WAY SOLENOID VALVE PARKER 230V 50/60Hz	3-WEGE MAGNETVENTIL PARKER 230V 50/60Hz	ELECTROVÁLVULA PARKER 3 VÍAS 230V 50/60Hz
6	**1186400**	GUARNIZIONE PORTAFILTRO ø 71x56x8,2 mm	FILTER HOLDER GASKET ø 71x56x8,2 mm	FILTERTRÄGERDICHTUNG ø 71x56x8,2 mm	JUNTA PORTAFILTRO ø ø 71x56x8,2 mm
6	**1186837**	GUARNIZIONE PORTAFILTRO ø 72x58x7 mm	FILTER HOLDER GASKET ø 72x58x7 mm	SIEBTRÄGERDICHTUNG ø 72x58x7 mm	JUNTA PORTAFILTRO ø 72x58x7 mm
6	**1186838**	GUARNIZIONE PORTAFILTRO ø 72x58x7 mm	FILTER HOLDER GASKET ø 72x58x7 mm	SIEBTRÄGERDICHTUNG ø 72x58x7 mm	JUNTA PORTAFILTRO ø 72x58x7 mm
6	**1486008**	GUARNIZIONE PORTAFILTRO ø 72x58x7 mm	GASKET FOR FILTER HOLDER ø 72x58x7 mm	DICHTUNG FÜR SIEBTRÄGER ø 72x58x7 mm	JUNTA PORTAFILTRO ø 72x58x7 mm
7	**1326037**	DIFFUSORE PORTADOCCIA	SHOWER HOLDER SPRAYER	VERTEILER DUSCHTRÄGER	DIFUSOR SOPORTE DUCHA
8	**1081026**	DOCCIA EROGAZIONE ø 56,5 mm	SHOWER ø 56.5 mm	DUSCHE ø 56,5 mm	DUCHA SALIDA ø 56,5 mm
9	**1528016**	VITE A TESTA SVASATA PIANA M6x16	COUNTERSUNK FLAT HEAD SCREWS M6x16	FLACHSENKKOPFSCHRAUBE M6x16	TORNILLO CABEZA AVELLANADA PLANA M6x16
10	**1160339**	FILTRO CIECO	BLIND FILTER	BLINDFILTER	FILTRO CIEGO
11	**1160071**	FILTRO 2 TAZZE 12 gr	2 CUPS FILTER 12 gr	FILTER 2 TASSEN 12 gr	FILTRO 2 TAZAS 12 gr
12	**1160070**	FILTRO 1 TAZZA 6 gr	1 CUP FILTER 6 gr	FILTER 1 TASSE 6 gr	FILTRO 1 TAZA 6 gr
13	**1250101**	MOLLA FERMAFILTRO ø 1,00 mm INOX	FILTER BLOCKING SPRING ø 1,00 mm INOX	FILTERHALTERUNGSFEDER ø 1,10 mm EDELST.	MUELLE PORTAFILTRO ø 1,10 mm INOX
14	**1165012**	PORTAFILTRO MACCHINE CAFFÈ SIMONELLI	FILTER HOLDER SIMONELLI	SIEBTRÄGER F.KAFFEEMASCH. NUOVA SIMONELL	PORTAFILTRO MÁQUINAS DE CAFÉ SIMONELLI
15	**1241023**	MANOPOLA PORTAFILTRO	FILTER HOLDER HANDLE	GRIFF FÜR FILTERTRÄGER	MANDO PORTAFILTRO
17	**1022501**	BECCUCCIO 1 TAZZA ø 3/8"	SINGLE SPOUT ø 3/8"	AUSLAUF 1-WEG ø 3/8"	SALIDA 1 CAFÉ ø 3/8"
18	**1022502**	BECCUCCIO 2 TAZZE ø 3/8"	DOUBLE SPOUT ø 3/8"	AUSLAUFDÜSE 2-WEGE ø 3/8"	SALIDA 2 CAFÉS ø 3/8"
19	**1221004**	LAMPADA SPIA ROSSA 230V	RED PILOT LIGHT 230V	SIGNALLAMPE ROT 230V	BOMBILLA PILOTO ROJA 230V
20	**1319092**	INTERRUTTORE BIPOLARE 16A 250V	BIPOLAR SWITCH 16A 250V	SCHALTER 2-POLIG 16A 250V	INTERRUPTOR BIPOLAR 16A 250V
21	**1341004**	REGOLATORE LIVELLO RL30/2S/3R 230V	LEVEL REGULATOR RL30/2S/3R 230V	NIVEAUREGLER RL30/2S/3R 230V	REGULADOR NIVEL RL30/2S/3R 230V
22	**1080161**	CONTENITORE ACQUA 2 Lt	WATER CONTAINER 2 L	WASSERBEHÄLTER 2 L	CONTENEDOR AGUA 2L
31	**5027943**	RUBINETTO VAPORE COMPLETO	COMPLETE STEAM TAP	DAMPFHAHN KOMPLETT	GRIFO VAPOR COMPLETO
32	**1349031**	RACCORDO ø 3/8" PORTAMOLLA	COUPLING 3/8" ø SPRING HOLDER	ANSCHLUSS ø 3/8" FEDERHALTERUNG	RACOR 3/8" SOPORTE MUELLE
34	**1250531**	MOLLA ø 11,5x25 mm	SPRING ø 11.5x25 mm	FEDER ø 11,5x25 mm	MUELLE ø 11,5x25 mm
35	**1321601**	PORTAGUARNIZIONE COMPLETO PER RUBINETTO	COMPLETE GASKET HOLDER FOR TAP	DICHTUNGSTRÄGER KOMPLETT FÜR HAHN	SOPORTE JUNTA COMPLETO PARA GRIFO
38	**1186514**	GUARNIZIONE OR 02015 SILICONE	O-RING 02015 SILICON	DICHTUNG O-RING 02015 SILIKON	JUNTA TÓRICA 02015 SILICONA
40	**1250019**	MOLLA ø 12x16,5 mm	SPRING ø 12x16.5 mm	FEDER ø 12x16,5 mm	MUELLE ø 12x16,5 mm
42	**3243086**	GUARNIZIONE OR 0117 EPDM	O-RING 0117 EPDM	O-RING OR 0117 EPDM	JUNTA ARO "O" 0117 EPDM
43	**1186805**	GUARNIZIONE OR 0115 EPDM	O-RING 0115 EPDM	DICHTUNG O-RING 0115 EPDM	JUNTA ARO "O" 0115 EPDM
45	**1349516**	DADO ø 3/8"F PER TUBO ACQUA VAPORE	NUT ø 3/8"F FOR WATER/STEAM PIPE	MUTTER ø 3/8" F FÜR WASSER/DAMPF ROHR	TUERCA ø 3/8"F PARA TUBO AGUA VAPOR
48	**1186398**	GOMMINO ANTISCOTTATURA TUBI ø 8 mm	BURN PREVENTING PIPE HANDGRIP ø 8 mm	SCHUTZHANDGRIFF FÜR RÖHRE ø 8 mm	EMPUÑADURA ANTIQUEMADURA TUBOS ø 8 mm
49	**1241505**	MANOPOLA PORTAFILTRO M10	KNOB FILTER HOLDER M10	DREHKNOPF SIEBTRÄGER M10	MANDO PORTAFILTRO M10
50	**1120040**	ELETTROVALVOLA ODE 2 VIE ø 1/4" 230V 8W	2-WAY SOLENOID VALVE ODE ø 1/4" 230V 8W	2-WEGE MAGNETVENTIL ODE ø 1/4" 230V 8W	ELECTROVÁLVULA ODE 2 VÍAS ø 1/4" 230V 8W
51	**1160053**	FILTRO 2 TAZZE 14 gr	2 CUPS FILTER 14 gr	KAFFEESIEB 2 TASSEN 14 gr	FILTRO 2 TAZAS 14 gr
52	**1160072**	FILTRO 1 TAZZA 7 gr	1 CUP FILTER 7 gr	FILTER 1 TASSE 7 gr	FILTRO 1 TAZA 7 gr

GRUPPO EROGAZIONE MUSICA
BREW GROUP MUSICA
GRUPPE KAFFEEAUSGABE MUSICA
GRUPO SALIDA CAFÉ MUSICA

NS0702

MUSICA

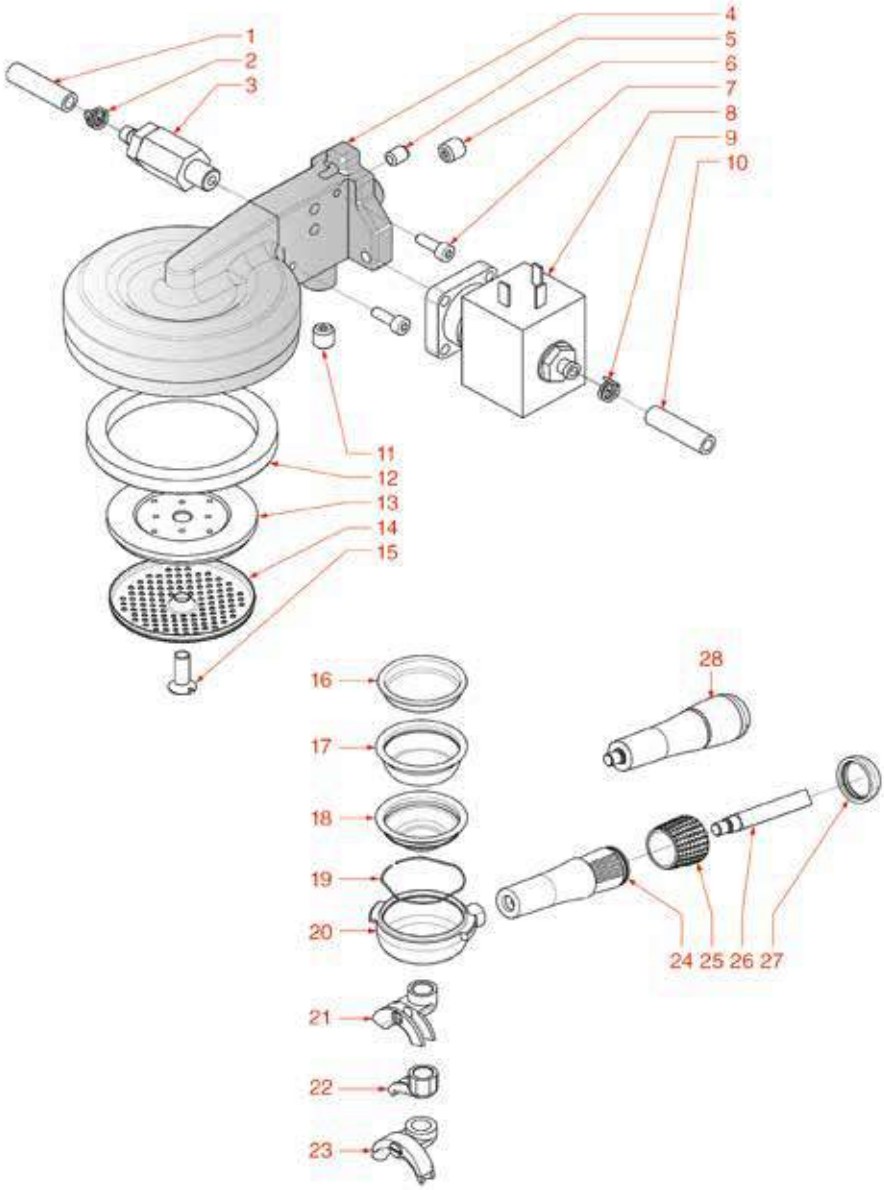

Posizioni senza cod. LF: a richiesta
Positions without LF Code No.: upon request
Abbildungen ohne LF Bestell-Nr.: auf Anfrage
Posiciones sin cód. LF: previa petición

NUOVA SIMONELLI

P.	Cod.	Descrizione	Description	Beschreibung	Descripción
3	**5036751**	VALVOLA DI ESPANSIONE ø 1/8"M - 8 mm	EXPANSION VALVE ø 1/8"M - 8 mm	EXPANSIONSVENTIL ø 1/8"A - 8 mm	VÁLVULA EXPANSIÓN ø 1/8"M - 8 mm
7	**1184006**	VITE A TESTA CILINDRICA BASSA M4x12	LOW CYLINDER HEAD SCREW M4x12	ZYLINDERKOPFSCHRAUBE NIEDRIG M4x12	TORNILLO CABEZA DE CILINDRO BAJA M4x12
8	**1120335**	ELETTROVALVOLA PARKER 3 VIE 230V 50/60Hz	3-WAY SOLENOID VALVE PARKER 230V 50/60Hz	3-WEGE MAGNETVENTIL PARKER 230V 50/60Hz	ELECTROVÁLVULA PARKER 3VÍAS 230V 50/60Hz
9	**3449404**	FASCETTA BIFILARE 8,8-9,3 - 100 PZ	DOUBLE-WIRE CLAMP 8.8-9.3 - 100 PCS	SCHLAUCHSCHELLE DOPPELT 8,8-9,3 -100ST	ABRAZADERA BIFILAR 8,8-9,3 - 100 UDS
10	**1449282**	TUBO SILICONE ø 5x8 SHORE 60 - 100 mt	SILICONE HOSE ø 5x8 SHORE 60 - 100 m	SILIKONSCHLAUCH ø 5x8 SHORE 60 - 100 m	TUBO SILICONA ø 5x8 SHORE 60 - 100 m
10	**1449682**	TUBO SILICONE ø 5x8 SHORE 60 - 10 mt	SILICONE HOSE ø 5x8 SHORE 60 - 10 m	SILIKONSCHLAUCH ø 5x8 SHORE 60 - 10 m	TUBO SILICONA ø 5x8 SHORE 60 - 10 m
13	**1326037**	DIFFUSORE PORTADOCCIA	SHOWER HOLDER SPRAYER	VERTEILER DUSCHTRÄGER	DIFUSOR SOPORTE DUCHA
14	**1081026**	DOCCIA EROGAZIONE ø 56,5 mm	SHOWER ø 56.5 mm	DUSCHE ø 56,5 mm	DUCHA SALIDA ø 56,5 mm
15	**1528016**	VITE A TESTA SVASATA PIANA M6x16	COUNTERSUNK FLAT HEAD SCREWS M6x16	FLACHSENKKOPFSCHRAUBE M6x16	TORNILLO CABEZA AVELLANADA PLANA M6x16
16	**1160339**	FILTRO CIECO	BLIND FILTER	BLINDFILTER	FILTRO CIEGO
17	**1160053**	FILTRO 2 TAZZE 14 gr	2 CUPS FILTER 14 gr	KAFFEESIEB 2 TASSEN 14 gr	FILTRO 2 TAZAS 14 gr
18	**1160072**	FILTRO 1 TAZZA 7 gr	1 CUP FILTER 7 gr	FILTER 1 TASSE 7 gr	FILTRO 1 TAZA 7 gr
19	**1250101**	MOLLA FERMAFILTRO ø 1,00 mm INOX	FILTER BLOCKING SPRING ø 1,00 mm INOX	FILTERHALTERUNGSFEDER ø 1,10 mm EDELST.	MUELLE PORTAFILTRO ø 1,10 mm INOX
20	**1165012**	PORTAFILTRO MACCHINE CAFFÈ SIMONELLI	FILTER HOLDER SIMONELLI	SIEBTRÄGER F.KAFFEEMASCH. NUOVA SIMONELL	PORTAFILTRO MÁQUINAS DE CAFÉ SIMONELLI
21	**1022524**	BECCUCCIO 2 TAZZE ø 3/8"	DOUBLE SPOUT ø 3/8"	AUSLAUFDÜSE 2-WEGE ø 3/8"	SALIDA 2 CAFÉS ø 3/8"
22	**1022501**	BECCUCCIO 1 TAZZA ø 3/8"	SINGLE SPOUT ø 3/8"	AUSLAUF 1-WEG ø 3/8"	SALIDA 1 CAFÉ ø 3/8"
23	**1022502**	BECCUCCIO 2 TAZZE ø 3/8"	DOUBLE SPOUT ø 3/8"	AUSLAUFDÜSE 2-WEGE ø 3/8"	SALIDA 2 CAFÉS ø 3/8"
24	**1241027**	MANOPOLA PORTAFILTRO	FILTER HOLDER KNOB	DREHKNOPF FÜR FILTERTRÄGER	MANDO PORTAFILTRO
25	**1241026**	GOMMA MANOPOLA PORTAFILTRO	RUBBER F. FILTER HOLDER HANDLE	KNEBEL KUNSSTOFF FÜR SIEBTRÄGERGRIFF	GOMA MANDO PORTAFILTRO
26	**1241031**	PERNO INOX MANOPOLA PORTAFILTRO M10	STAIN.STEEL PIN F. FILTER HOLDER HANDLE	STIFT AUS EDELST. F/SIEBTRÄGERGRIFF M10	PERNO INOX MANDO PORTAFILTRO M10
27	**1241032**	TAPPO MANOPOLA PORTAFILTRO	FILTER HOLDER KNOB CAP	DECKEL FÜR SIEBTRÄGERGRIFF	TAPÓN MANDO PORTAFILTRO
28	**5035724**	MANOPOLA PORTAFILTRO M10 COMPLETA	KNOB FILTER HOLDER M10 COMPLETE	DREHKNOPF SIEBTRÄGER M10 KOMPLETT	MANDO PORTAFILTRO M10 COMPLETO

RUBINETTO VAPORE-ACQUA AURELIA-APPIA
STEAM-WATER TAP AURELIA-APPIA
DAMPF-/WASSERHAHN AURELIA-APPIA
GRIFO AGUA-VAPOR AURELIA-APPIA

NS1002

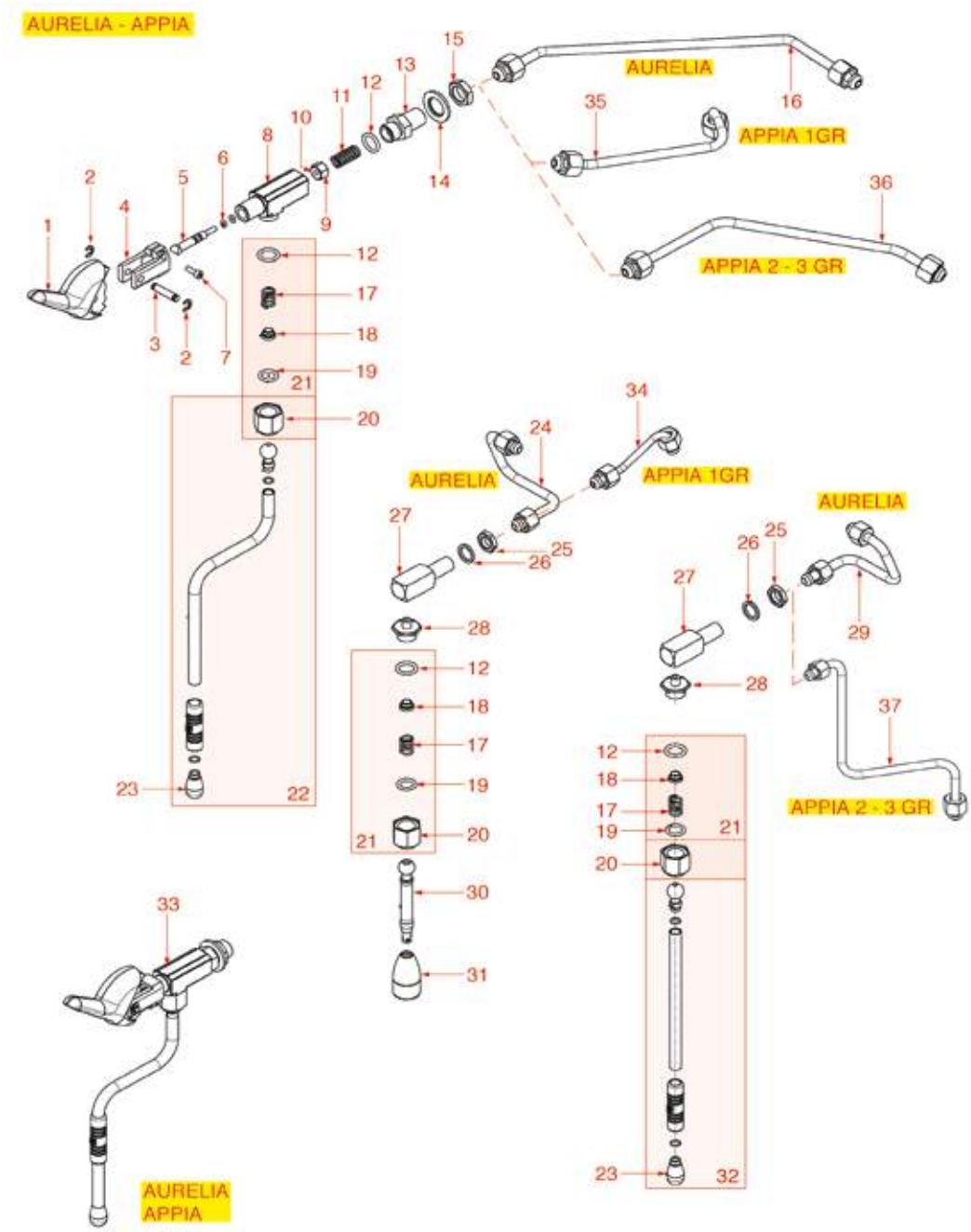

Posizioni senza cod. LF: a richiesta
Positions without LF Code No.: upon request
Abbildungen ohne LF Bestell-Nr.: auf Anfrage
Posiciones sin cód. LF: previa petición

NUOVA SIMONELLI

P.	Cod.	Descrizione	Description	Beschreibung	Descripción
1	**1241025**	MANOPOLA RUBINETTO ACQUA/VAPORE	WATER/STEAM TAP KNOB	DREHKNOPF FÜR WASSER/DAMPFHAHN	MANDO GRIFO AGUA/VAPOR
2	**1250023**	ANELLO ELASTICO RADIALE ø 5 mm	RADIAL SEEGER RING ø 5 mm	ELASTISCHER RING RADIAL ø 5 mm	ARO ELÁSTICO RADIAL ø 5 mm
3	**1324069**	PERNO RUBINETTO VAPORE	STEAM TAP PIN	STIFT FÜR DAMPFHAHN	PERNO GRIFO VAPOR
4	**1348040**	FORCELLA RUBINETTO	TAP FORK	GABEL FÜR HAHN	HORQUILLA GRIFO
5	**1324073**	PERNO INOX PER RUBINETTO	TAP STAINLESS STEEL PIN	ACHSE FÜR HAHN AUS INOX	PERNO INOX PARA GRIFO
6	**1186514**	GUARNIZIONE OR 02015 SILICONE	O-RING 02015 SILICON	DICHTUNG O-RING 02015 SILIKON	JUNTA TÓRICA 02015 SILICONA
7	**1184006**	VITE A TESTA CILINDRICA BASSA M4x12	LOW CYLINDER HEAD SCREW M4x12	ZYLINDERKOPFSCHRAUBE NIEDRIG M4x12	TORNILLO CABEZA DE CILINDRO BAJA M4x12
8	**1348038**	CORPO RUBINETTO	TAP BODY	HAHNKÖRPER	CUERPO GRIFO
9	**1321601**	PORTAGUARNIZIONE COMPLETO PER RUBINETTO	COMPLETE GASKET HOLDER FOR TAP	DICHTUNGSTRÄGER KOMPLETT FÜR HAHN	SOPORTE JUNTA COMPLETO PARA GRIFO
10	**1186487**	GUARNIZIONE PIANA SILICONE ø 12x4,5x4 mm	SILICONE FLAT GASKET ø 12x4.5x4 mm	FLACHDICHTUNG AUS SILIKON ø 12x4,5x4 mm	JUNTA PLANA SILICONA ø 12x4,5x4 mm
11	**1250531**	MOLLA ø 11,5x25 mm	SPRING ø 11.5x25 mm	FEDER ø 11,5x25 mm	MUELLE ø 11,5x25 mm
12	**3243086**	GUARNIZIONE OR 0117 EPDM	O-RING OR 0117 EPDM	O-RING OR 0117 EPDM	JUNTA ARO "O" 0117 EPDM
13	**1349031**	RACCORDO ø 3/8" PORTAMOLLA	COUPLING 3/8" ø SPRING HOLDER	ANSCHLUSS ø 3/8" FEDERHALTERUNG	RACOR 3/8" SOPORTE MUELLE
14	**1186399**	RONDELLA PIANA M16	WASHER FLAT M16	FLACHSCHEIBE M16	ARANDELA PLANA M16
15	**1348036**	DADO ø 3/8" CHIAVE 21x6 mm	NUT ø 3/8" WRENCH 21x6mm	SECHSKANTMUTTER ø 3/8" SCHLÜSSEL 21x6 mm	TUERCA ø 3/8" LLAVE 21x6 mm
17	**1250019**	MOLLA ø 12x16,5 mm	SPRING ø 12x16.5 mm	FEDER ø 12x16,5 mm	MUELLE ø 12x16,5 mm
18	**1186988**	BUSSOLA SNODO TUBO VAPORE	STEAM TAP JOINT BUSHING	BUCHSE FÜR DAMPFROHRGELENK	COJINETE ARTICULACIÓN TUBO VAPOR
19	**1186805**	GUARNIZIONE OR 0115 EPDM	O-RING 0115 EPDM	DICHTUNG O-RING 0115 EPDM	JUNTA ARO "O" 0115 EPDM
21	**1349516**	DADO ø 3/8"F PER TUBO ACQUA VAPORE	NUT ø 3/8"F FOR WATER/STEAM PIPE	MUTTER ø 3/8" F FÜR WASSER/DAMPF ROHR	TUERCA ø 3/8"F PARA TUBO AGUA VAPOR
22	**1449869**	TUBO VAPORE COMPLETO	STEAM PIPE COMPLETE	DAMPFROHR KOMPLETT	TUBO VAPOR COMPLETO
23	**1449065**	SPRUZZATORE VAPORE INOX	NOZZLE FOR STEAM OUTLET /STAINLESS STEEL	DAMPFSPRITZDÜSE AUS EDELSTAHL	BOQUILLA VAPOR INOX
30	**1449032**	TUBO ACQUA COMPLETO	COMPLETE WATER PIPE	WASSERROHR KOMPLETT	TUBO AGUA COMPLETO
31	**1449036**	SPRUZZATORE ACQUA	NOZZLE FOR WATER	WASSERFSPRITZDÜSE	ROCIADOR AGUA
33	**1348061**	RUBINETTO VAPORE COMPLETO DX-SX	COMPLETE STEAM TAP RH-LH	DAMPFHAHN KOMPLETT RECHTS-LINKS	GRIFO VAPOR COMPLETO DCHA-IZQ.
33	**1348261**	RUBINETTO ACQUA/VAPORE	TAP WATER/STEAM	HAHN WASSER/DAMPF	GRIFO AGUA/VAPOR

RUBINETTO VAPORE-ACQUA AURELIA II
STEAM-WATER TAP AURELIA II
DAMPF-/WASSERHAHN AURELIA II
GRIFO VAPOR-AGUA AURELIA II

NS1102

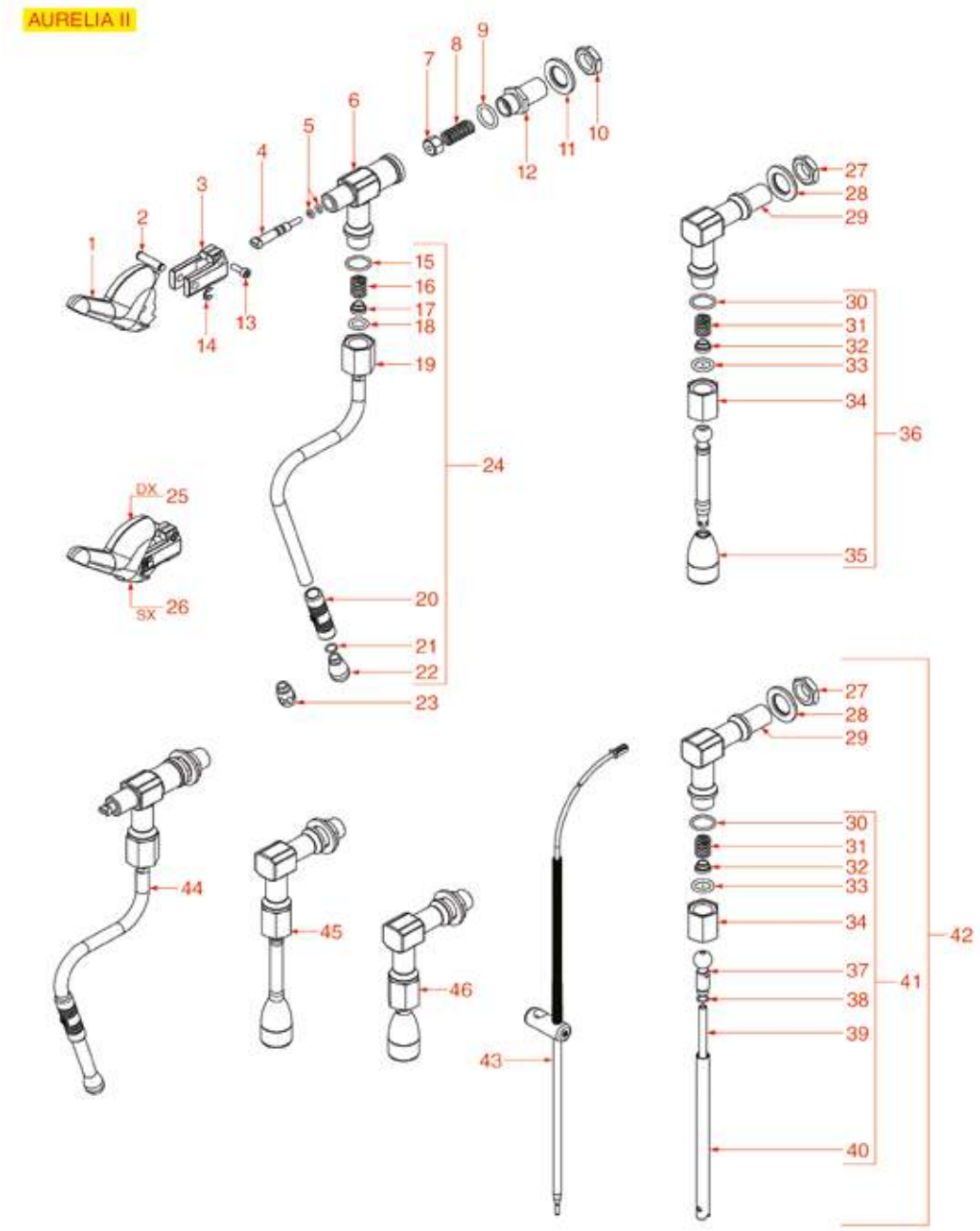

Posizioni senza cod. LF: a richiesta
Positions without LF Code No.: upon request
Abbildungen ohne LF Bestell-Nr.: auf Anfrage
Posiciones sin cód. LF: previa petición

NUOVA SIMONELLI

P.	Cod.	Descrizione	Description	Beschreibung	Descripción
1	**1241025**	MANOPOLA RUBINETTO ACQUA/VAPORE	WATER/STEAM TAP KNOB	DREHKNOPF FÜR WASSER/DAMPFHAHN	MANDO GRIFO AGUA/VAPOR
2	**1324069**	PERNO RUBINETTO VAPORE	STEAM TAP PIN	STIFT FÜR DAMPFHAHN	PERNO GRIFO VAPOR
3	**1348040**	FORCELLA RUBINETTO	TAP FORK	GABEL FÜR HAHN	HORQUILLA GRIFO
4	**1324073**	PERNO INOX PER RUBINETTO	TAP STAINLESS STEEL PIN	ACHSE FÜR HAHN AUS INOX	PERNO INOX PARA GRIFO
5	**1186514**	GUARNIZIONE OR 02015 SILICONE	O-RING 02015 SILICON	DICHTUNG O-RING 02015 SILIKON	JUNTA TÓRICA 02015 SILICONA
7	**1321601**	PORTAGUARNIZIONE COMPLETO PER RUBINETTO	COMPLETE GASKET HOLDER FOR TAP	DICHTUNGSTRÄGER KOMPLETT FÜR HAHN	SOPORTE JUNTA COMPLETO PARA GRIFO
8	**1250531**	MOLLA ø 11,5x25 mm	SPRING ø 11.5x25 mm	FEDER ø 11,5x25 mm	MUELLE ø 11,5x25 mm
9	**3243086**	GUARNIZIONE OR 0117 EPDM	O-RING 0117 EPDM	O-RING OR 0117 EPDM	JUNTA ARO "O" 0117 EPDM
12	**1349031**	RACCORDO ø 3/8" PORTAMOLLA	COUPLING 3/8" ø SPRING HOLDER	ANSCHLUSS ø 3/8" FEDERHALTERUNG	RACOR 3/8" SOPORTE MUELLE
13	**1184006**	VITE A TESTA CILINDRICA BASSA M4x12	LOW CYLINDER HEAD SCREW M4x12	ZYLINDERKOPFSCHRAUBE NIEDRIG M4x12	TORNILLO CABEZA DE CILINDRO BAJA M4x12
14	**1250023**	ANELLO ELASTICO RADIALE ø 5 mm	RADIAL SEEGER RING ø 5 mm	ELASTISCHER RING RADIAL ø 5 mm	ARO ELÁSTICO RADIAL ø 5 mm
18	**1786260**	GUARNIZIONE ORM 0102-25 PTFE	GASKET ORM 0102-25 PTFE	DICHTUNG ORM 0102-25 PTFE	JUNTA ORM 0102-25 PTFE
20	**5030025**	GOMMINO ANTISCOTTATURA TUBI ø 10 mm	BURN PREVENTING RUBBERP.F./PIPE ø 10 mm	VERBRÜHSCHUTZGUMMI ROHRE ø 10 mm	GOMA ANTI-QUEMADURA TUBOS ø 10 mm
22	**1449065**	SPRUZZATORE VAPORE INOX	NOZZLE FOR STEAM OUTLET /STAINLESS STEEL	DAMPFSPRITZDÜSE AUS EDELSTAHL	BOQUILLA VAPOR INOX
23	**5051782**	SPRUZZATORE VAPORE INOX 8,5 mm ø 1,2 mm	ST.STEEL STEAM NOZZLE 8.5 mm ø 1.2 mm	DAMPFSPRITZDÜSE INOX 8,5 mm ø 1,2 mm	ROCIADOR VAPOR INOX 8,5 mm ø 1,2 mm
24	**1549027**	TUBO VAPORE COMPLETO INOX ø 10 mm	COMPLETE STAIN.STEEL STEAM PIPE ø 10 mm	DAMPFROHR KOMPLETT EDELSTAHL ø 10 mm	TUBO VAPOR COMPLETO INOX ø 10 mm
27	**1348036**	DADO ø 3/8" CHIAVE 21x6 mm	NUT ø 3/8" WRENCH 21x6mm	SECHSKANTMUTTER ø 3/8" SCHLÜSSEL 21x6 mm	TUERCA ø 3/8" LLAVE 21x6 mm
28	**1186399**	RONDELLA PIANA M16	WASHER FLAT M16	FLACHSCHEIBE M16	ARANDELA PLANA M16
30	**1186165**	GUARNIZIONE ORM 0160-20 EPDM	O-RING GASKET M 0160-20 EPDM	DICHTUNG ORM 0160-20 EPDM	JUNTA ORM 0160-20 EPDM
31	**1250019**	MOLLA ø 12x16,5 mm	SPRING ø 12x16.5 mm	FEDER ø 12x16,5 mm	MUELLE ø 12x16,5 mm
32	**1186988**	BUSSOLA SNODO TUBO VAPORE	STEAM TAP JOINT BUSHING	BUCHSE FÜR DAMPFROHRGELENK	COJINETE ARTICULACIÓN TUBO VAPOR
33	**1186805**	GUARNIZIONE OR 0115 EPDM	O-RING 0115 EPDM	DICHTUNG O-RING 0115 EPDM	JUNTA ARO "O" 0115 EPDM
35	**1449036**	SPRUZZATORE ACQUA	NOZZLE FOR WATER	WASSERFSPRITZDÜSE	ROCIADOR AGUA
36	**1449032**	TUBO ACQUA COMPLETO	COMPLETE WATER PIPE	WASSERROHR KOMPLETT	TUBO AGUA COMPLETO
36	**1549004**	TUBO ACQUA COMPLETO	COMPLETE WATER PIPE	WASSERROHR KOMPLETT	TUBO AGUA COMPLETO
38	**5034069**	GUARNIZIONE ORM 0059-12 EPDM	GASKET ORM 0059-12 EPDM	DICHTUNG ORM 0059-12 EPDM	JUNTA ORM 0059-12 EPDM

RUBINETTO VAPORE-ACQUA PREMIER-MAC
STEAM-WATER TAP PREMIER-MAC
DAMPF-/WASSERHAHN PREMIER-MAC
GRIFO VAPOR-AGUA PREMIER-MAC

NS1202

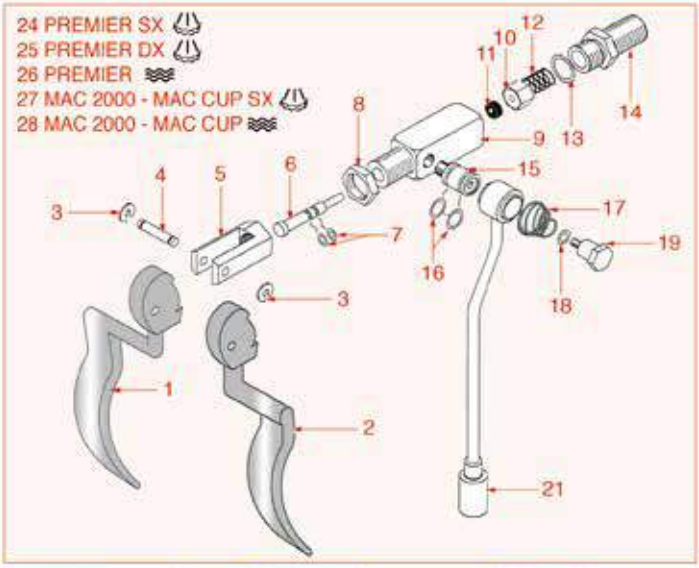

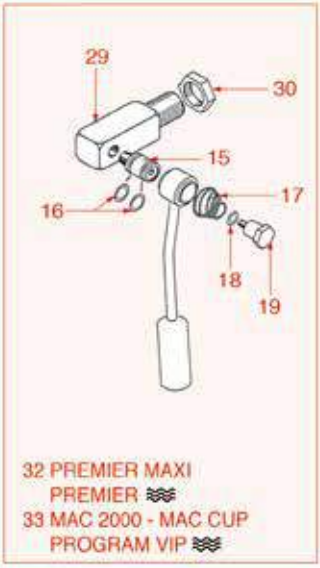

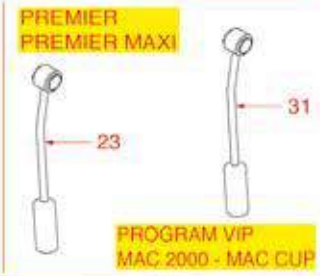

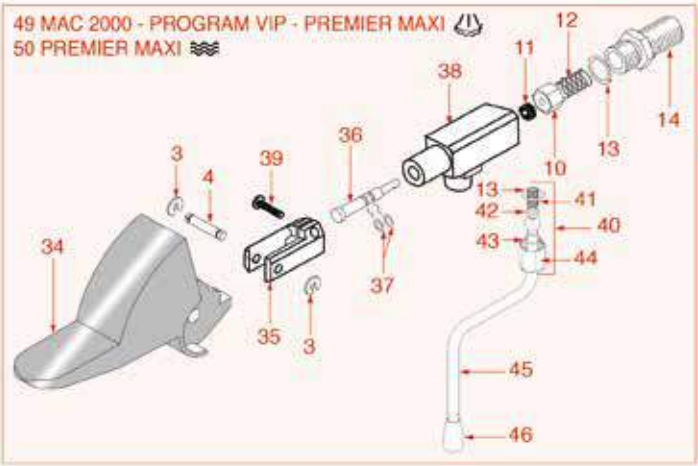

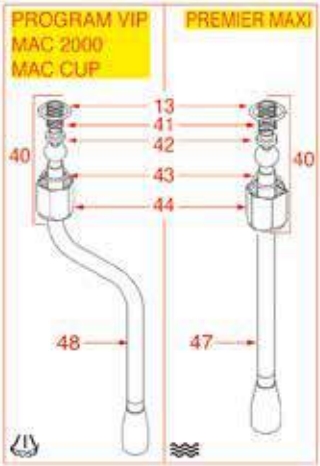

Posizioni senza cod. LF: a richiesta
Positions without LF Code No.: upon request
Abbildungen ohne LF Bestell-Nr.: auf Anfrage
Posiciones sin cód. LF: previa petición

NUOVA SIMONELLI

P.	Cod.	Descrizione	Description	Beschreibung	Descripción
1	**1241547**	MANOPOLA DX RUBINETTO ACQUA/VAPORE	WATER/STEAM TAP HANDLE RH	DREHKNOPF RECHTER WASSER/DAMPF	MANDO DERECHO GRIFO AGUA/VAPOR
2	**1241546**	MANOPOLA SX RUBINETTO ACQUA/VAPORE	WATER/STEAM TAP KNOB LH	DREHKNOPF LINKS FÜR DAMPF/WASSERHAHN	MANDO IZQ.GRIFO AGUA/VAPOR
3	**1250023**	ANELLO ELASTICO RADIALE ø 5 mm	RADIAL SEEGER RING ø 5 mm	ELASTISCHER RING RADIAL ø 5 mm	ARO ELÁSTICO RADIAL ø 5 mm
4	**1324069**	PERNO RUBINETTO VAPORE	STEAM TAP PIN	STIFT FÜR DAMPFHAHN	PERNO GRIFO VAPOR
6	**1324021**	PERNO COMANDO RUBINETTO	TAP CONTROL SPINDLE	STEUERACHSE FÜR HAHN	PERNO MANDO GRIFO
7	**1186514**	GUARNIZIONE OR 02015 SILICONE	O-RING 02015 SILICON	DICHTUNG O-RING 02015 SILIKON	JUNTA TÓRICA 02015 SILICONA
8	**1348036**	DADO ø 3/8" CHIAVE 21x6 mm	NUT ø 3/8" WRENCH 21x6mm	SECHSKANTMUTTER ø 3/8" SCHLÜSSEL 21x6 mm	TUERCA ø 3/8" LLAVE 21x6 mm
10	**1321601**	PORTAGUARNIZIONE COMPLETO PER RUBINETTO	COMPLETE GASKET HOLDER FOR TAP	DICHTUNGSTRÄGER KOMPLETT FÜR HAHN	SOPORTE JUNTA COMPLETO PARA GRIFO
11	**1186487**	GUARNIZIONE PIANA SILICONE ø 12x4,5x4 mm	SILICONE FLAT GASKET ø 12x4.5x4 mm	FLACHDICHTUNG AUS SILIKON ø 12x4,5x4 mm	JUNTA PLANA SILICONA ø 12x4,5x4 mm
12	**1250531**	MOLLA ø 11,5x25 mm	SPRING ø 11.5x25 mm	FEDER ø 11,5x25 mm	MUELLE ø 11,5x25 mm
13	**3243086**	GUARNIZIONE OR 0117 EPDM	O-RING 0117 EPDM	O-RING OR 0117 EPDM	JUNTA ARO "O" 0117 EPDM
14	**1349031**	RACCORDO ø 3/8" PORTAMOLLA	COUPLING 3/8" ø SPRING HOLDER	ANSCHLUSS ø 3/8" FEDERHALTERUNG	RACOR 3/8" SOPORTE MUELLE
15	**1324022**	PERNO SNODO TUBO	PIPE ARTICULATION PIN	BOLZEN FÜR ROHRGELENK	PERNO ARTICULACIÓN TUBO
16	**1186422**	GUARNIZIONE OR 0108 EPDM	O-RING 0108 EPDM	DICHTUNG O-RING 0108 EPDM	JUNTA ARO "O" 0108 EPDM
17	**1250532**	MOLLA ø 20,4x15,9x16,5 mm PER SNODO	ARTICULATION SPRING 20.4x15.9x16.5 mm	FEDER ø 20,4x15,9x16,5 mm FÜR GELENK	MUELLE ARTICULACIÓN 20,4x15,9x16,5 mm
18	**1186610**	GUARNIZIONE OR R5 SILICONE ROSSO	RED SILICONE O-RING R5 GASKET	O-RING DICHTUNG AUS SILIKON ROT	JUNTA ARO "O" R5 SILICONA ROJA
19	**1324064**	PERNO PER MOLLA	SPRING PIN	STIFT FÜR FEDER	PERNO PARA MUELLE
20	**1449866**	TUBO VAPORE COMPLETO	STEAM PIPE COMPLETE	DAMPFROHR KOMPLETT	TUBO VAPOR COMPLETO
21	**1383001**	SPRUZZATORE VAPORE	STEAM NOZZLE	DAMPFSPRITZDÜSE	BOQUILLA VAPOR
22	**1449867**	TUBO VAPORE COMPLETO	STEAM PIPE COMPLETE	DAMPFROHR KOMPLETT	TUBO VAPOR COMPLETO
23	**1449210**	TUBO ACQUA COMPLETO	COMPLETE WATER PIPE	WASSERROHR KOMPLETT	TUBO AGUA COMPLETO
24	**1348001**	RUBINETTO VAPORE COMPLETO SX	LEFT COMPLETE STEAM TAP	DAMPFHAHN KOMPLETT LINKS	GRIFO VAPOR COMPLETO IZQ.
27	**1348362**	RUBINETTO VAPORE COMPLETO	STEAM TAP ASSEMBLY	DAMPFHAHN KOMPLETT	GRIFO VAPOR COMPLETO
31	**1449868**	TUBO ACQUA COMPLETO INOX ø 10 mm	COMPLEYE S/STEEL WATER PIPE ø 10 mm	WASSERROHR KOMPL. AUS EDELSTAHL ø 10mm	TUBO AGUA COMPLETO INOX ø 10 mm
34	**1241548**	MANOPOLA RUBINETTO ACQUA/VAPORE	WATER/STEAM TAP KNOB	DREHKNOPF FÜR WASSER/DAMPFHAHN	MANDO GRIFO AGUA/VAPOR
35	**1348040**	FORCELLA RUBINETTO	TAP FORK	GABEL FÜR HAHN	HORQUILLA GRIFO
36	**1324073**	PERNO INOX PER RUBINETTO	TAP STAINLESS STEEL PIN	ACHSE FÜR HAHN AUS INOX	PERNO INOX PARA GRIFO
38	**1348038**	CORPO RUBINETTO	TAP BODY	HAHNKÖRPER	CUERPO GRIFO
39	**1184006**	VITE A TESTA CILINDRICA BASSA M4x12	LOW CYLINDER HEAD SCREW M4x12	ZYLINDERKOPFSCHRAUBE NIEDRIG M4x12	TORNILLO CABEZA DE CILINDRO BAJA M4x12
40	**1349516**	DADO ø 3/8"F PER TUBO ACQUA VAPORE	NUT ø 3/8"F FOR WATER/STEAM PIPE	MUTTER ø 3/8" F FÜR WASSER/DAMPF ROHR	TUERCA ø 3/8"F PARA TUBO AGUA VAPOR
43	**1186805**	GUARNIZIONE OR 0115 EPDM	O-RING 0115 EPDM	DICHTUNG O-RING 0115 EPDM	JUNTA ARO "O" 0115 EPDM
45	**1449033**	TUBO VAPORE COMPLETO	STEAM PIPE COMPLETE	DAMPFROHR KOMPLETT	TUBO VAPOR COMPLETO
46	**1383002**	SPRUZZATORE VAPORE	STEAM NOZZLE	DAMPFSPRITZDÜSE	BOQUILLA VAPOR
47	**1449034**	TUBO ACQUA	WATER PIPE	WASSERROHR	TUBO AGUA
48	**1449869**	TUBO VAPORE COMPLETO	STEAM PIPE COMPLETE	DAMPFROHR KOMPLETT	TUBO VAPOR COMPLETO
49	**1348364**	RUBINETTO VAPORE COMPLETO	STEAM TAP ASSEMBLY	DAMPFHAHN KOMPLETT	GRIFO VAPOR COMPLETO
50	**1348261**	RUBINETTO ACQUA/VAPORE	TAP WATER/STEAM	HAHN WASSER/DAMPF	GRIFO AGUA/VAPOR

RUBINETTO VAPORE-ACQUA OPTIMA
STEAM-WATER TAP OPTIMA
DAMPF-/WASSERHAHN OPTIMA
GRIFO VAPOR-AGUA OPTIMA

NS1302

OPTIMA

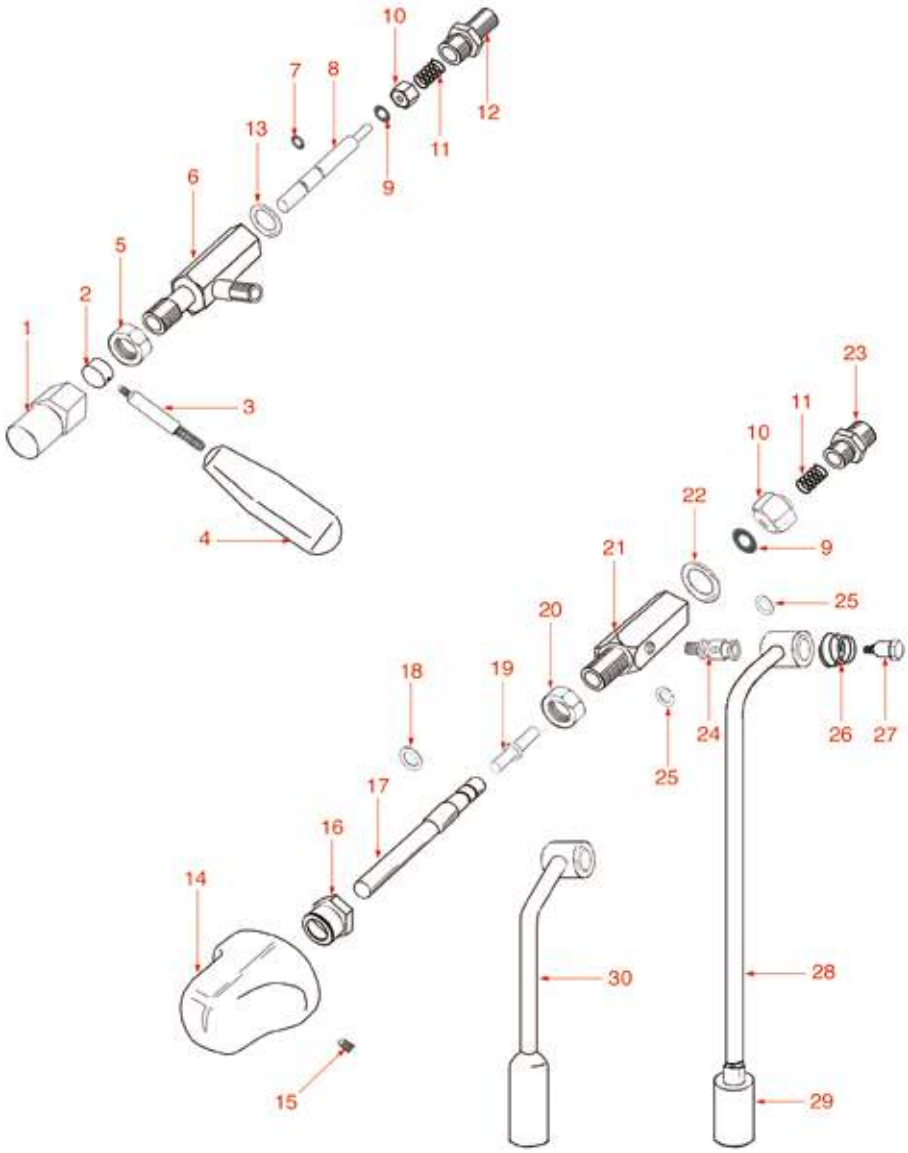

Posizioni senza cod. LF: a richiesta
Positions without LF Code No.: upon request
Abbildungen ohne LF Bestell-Nr.: auf Anfrage
Posiciones sin cód. LF: previa petición

NUOVA SIMONELLI

P.	Cod.	Descrizione	Description	Beschreibung	Descripción
4	**1241030**	MANOPOLA RUBINETTO ACQUA/VAPORE	WATER/STEAM TAP KNOB	DREHKNOPF FÜR WASSER/DAMPFHAHN	MANDO GRIFO AGUA/VAPOR
7	**1186514**	GUARNIZIONE OR 02015 SILICONE	O-RING 02015 SILICON	DICHTUNG O-RING 02015 SILIKON	JUNTA TÓRICA 02015 SILICONA
9	**1186487**	GUARNIZIONE PIANA SILICONE ø 12x4,5x4 mm	SILICONE FLAT GASKET ø 12x4.5x4 mm	FLACHDICHTUNG AUS SILIKON ø 12x4,5x4 mm	JUNTA PLANA SILICONA ø 12x4,5x4 mm
10	**1321601**	PORTAGUARNIZIONE COMPLETO PER RUBINETTO	COMPLETE GASKET HOLDER FOR TAP	DICHTUNGSTRÄGER KOMPLETT FÜR HAHN	SOPORTE JUNTA COMPLETO PARA GRIFO
11	**1250531**	MOLLA ø 11,5x25 mm	SPRING ø 11.5x25 mm	FEDER ø 11,5x25 mm	MUELLE ø 11,5x25 mm
15	**1528643**	VITE SENZA TESTA A CAVA ESAGONALE M6x20	SCREWS NO HEAD WITH HEX. SOCKET M6x20	MADENSCHRAUBE MIT INNENSECHSKANT M6x20	TORNILLO SIN CABEZA CON HEX. INTER. M6x2
17	**1324072**	PERNO COMANDO RUBINETTO	TAP CONTROL PIN	STEUERACHSE FÜR HAHN	PERNO MANDO GRIFO
20	**1348036**	DADO ø 3/8" CHIAVE 21x6 mm	NUT ø 3/8" WRENCH 21x6mm	SECHSKANTMUTTER ø 3/8" SCHLÜSSEL 21x6 mm	TUERCA ø 3/8" LLAVE 21x6 mm
22	**3243086**	GUARNIZIONE OR 0117 EPDM	O-RING 0117 EPDM	O-RING OR 0117 EPDM	JUNTA ARO "O" 0117 EPDM
23	**1349030**	RACCORDO ø 3/8"M-1/4"M PORTAMOLLA	COUPLING ø 3/8"M-1/4"M SPRING HOLDER	ANSCHLUSS ø 3/8"M-1/4"M FEDERHALTERUNG	RACOR 3/8"M-1/4"M SOPORTE MUELLE
24	**1324022**	PERNO SNODO TUBO	PIPE ARTICULATION PIN	BOLZEN FÜR ROHRGELENK	PERNO ARTICULACIÓN TUBO
25	**1186610**	GUARNIZIONE OR R5 SILICONE ROSSO	RED SILICONE O-RING R5 GASKET	O-RING DICHTUNG AUS SILIKON ROT	JUNTA ARO "O" R5 SILICONA ROJA
26	**1250532**	MOLLA ø 20,4x15,9x16,5 mm PER SNODO	ARTICULATION SPRING 20.4x15.9x16.5 mm	FEDER ø 20,4x15,9x16,5 mm FÜR GELENK	MUELLE ARTICULACIÓN 20,4x15,9x16,5 mm
27	**1324064**	PERNO PER MOLLA	SPRING PIN	STIFT FÜR FEDER	PERNO PARA MUELLE
28	**1449866**	TUBO VAPORE COMPLETO	STEAM PIPE COMPLETE	DAMPFROHR KOMPLETT	TUBO VAPOR COMPLETO
29	**1383001**	SPRUZZATORE VAPORE	STEAM NOZZLE	DAMPFSPRITZDÜSE	BOQUILLA VAPOR
30	**1449210**	TUBO ACQUA COMPLETO	COMPLETE WATER PIPE	WASSERROHR KOMPLETT	TUBO AGUA COMPLETO

LIVELLI
LEVELS
NIVEAUGRUPPEN
NIVELES

NS2002

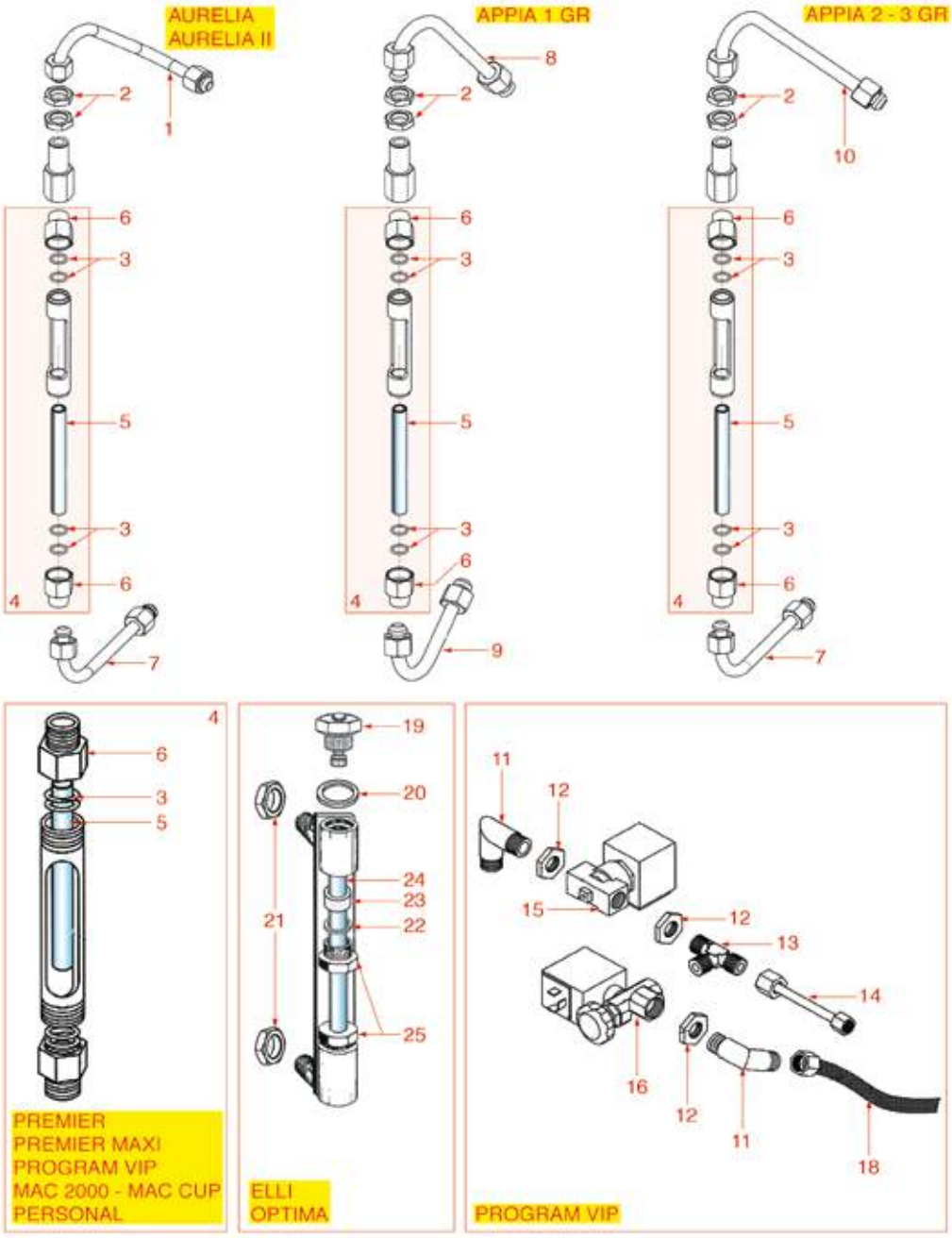

Posizioni senza cod. LF: a richiesta
Positions without LF Code No.: upon request
Abbildungen ohne LF Bestell-Nr.: auf Anfrage
Posiciones sin cód. LF: previa petición

NUOVA SIMONELLI

P.	Cod.	Descrizione	Description	Beschreibung	Descripción
4	**1201100**	VETRO LIVELLO COMPLETO	LEVEL GLASS ASSEMBLY	NIVEAUGLAS KOMPLETT	CRISTAL NIVEL COMPLETO
5	**1520518**	VETRO LIVELLO ø 12x112 mm	LEVEL GLASS ø 12x112 mm	WASSERSTANDGLAS ø 12x112 mm	CRISTAL NIVEL ø 12x112 mm
6	**1349029**	RACCORDO PER LIVELLO CON SEDE OR	LEVEL FITTING WITH O-RING HOUSING	NIVEAUANSCHLUSS MIT OR DICHT.GEHÄUSE	RACOR PARA NIVEL CON SEDE ARO "O"
15	**1120354**	ELETTROVALVOLA PARKER 2 VIE 230V 50/60Hz	2-WAY SOLENOID VALVE PARKER 230V 50/60Hz	2-WEGE MAGNETVENTIL PARKER 230V 50/60Hz	ELECTROVÁLVULA PARKER 2 VÍAS 230V 50/60H
16	**1120471**	ELETTROVALVOLA CEME 2 VIE ø 1/4" 230V	2-WAY SOLENOID VALVE CEME ø 1/4" 230V	MAGNETVENTIL CEME 2 WEGE ø 1/4" 230V	ELECTROVÁLVULA CEME 2 VÍAS ø 1/4" 230V
18	**1449710**	TUBO FLEX ø 3/8" Fp x Fc 300 mm	FLEX HOSE ø 3/8" Fp x Fc 300 mm	FLEX SCHLAUCH ø 3/8" Fp x Fc 300 mm	TUBO FLEX ø 3/8" Fp x Fc 300 mm
19	**1523534**	VALVOLA CALDAIA ø 1/4"M	BOILER VALVE ø 1/4"M	VENTIL FÜR DURCHLAUFERHITZER ø 1/4"A	VÁLVULA CALDERÍN ø 1/4"M
19	**1523537**	VALVOLA CALDAIA ø 1/4"M	BOILER VALVE ø 1/4"M	VENTIL FÜR DURCHLAUFERHITZER ø 1/4"A	VÁLVULA CALDERÍN ø 1/4"M
20	**1186619**	GUARNIZIONE PIANA RAME ø 18x14x1,5 mm	COPPER FLAT GASKET ø 18x14x1.5 mm	FLACHDICHTUNG AUS KUPFER ø 18x14x1,5 mm	JUNTA PLANA COBRE ø 18x14x1,5 mm
21	**1348036**	DADO ø 3/8" CHIAVE 21x6 mm	NUT ø 3/8" WRENCH 21x6mm	SECHSKANTMUTTER ø 3/8" SCHLÜSSEL 21x6 mm	TUERCA ø 3/8" LLAVE 21x6 mm
22	**1186626**	GUARNIZIONE OR 0114 EPDM	O-RING 0114 EPDM	DICHTUNG O-RING 0114 EPDM	JUNTA ARO "O" 0114 EPDM
23	**1186221**	GUARNIZIONE PIANA EPDM ø 19x11,5x10 mm	FLAT EPDM GASKET ø 19x11.5x10 mm	FLACHDICHTUNG EPDM ø 19x11,5x10 mm	JUNTA PLANA EPDM ø 19x11,5x10 mm
24	**1520516**	VETRO LIVELLO ø 12x135 mm	LEVEL GLASS ø 12x135 mm	WASSERSTANDGLAS ø 12x135 mm	CRISTAL NIVEL ø 12x135 mm

VARIE PREMIER-MASTER-PROGRAM-MAC
MISCELLANEOUS PREMIER-MASTER-PROGRAM-MAC
VERSCHIDENES PREMIER-MASTER-PROGRAM-MAC
VARIOS PREMIER-MASTER-PROGRAM-MAC

NS2202

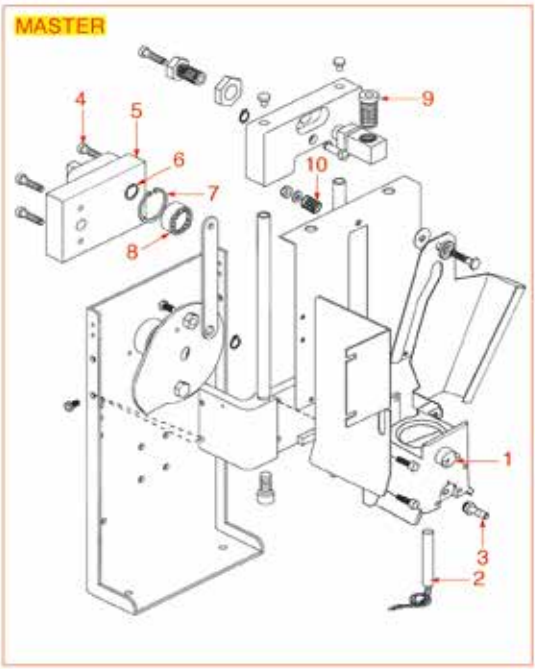

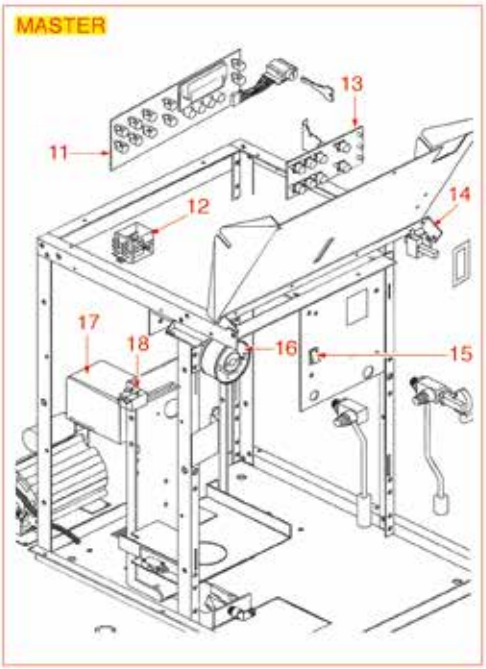

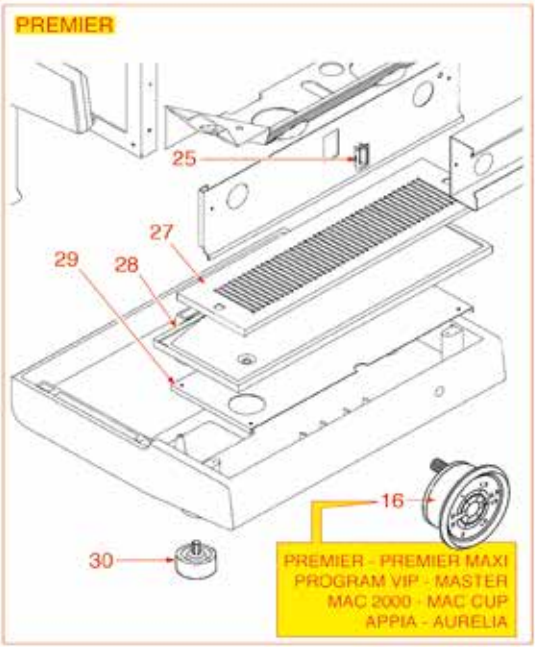

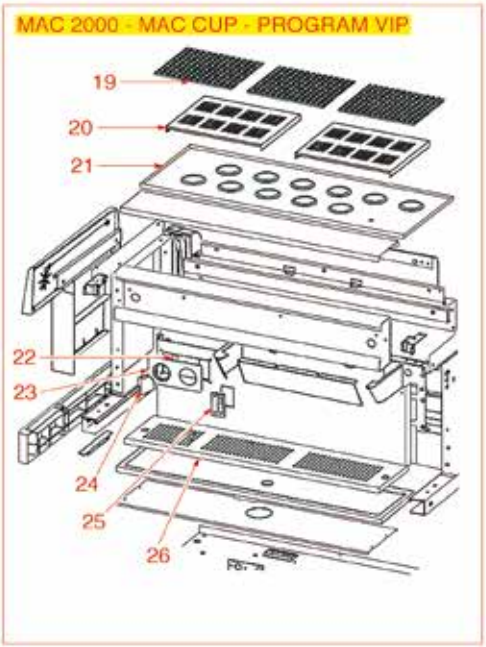

Posizioni senza cod. LF: a richiesta
Positions without LF Code No.: upon request
Abbildungen ohne LF Bestell-Nr.: auf Anfrage
Posiciones sin cód. LF: previa petición

NUOVA SIMONELLI

P.	Cod.	Descrizione	Description	Beschreibung	Descripción
1	**1443006**	TERMOSTATO A CONTATTO 55°C 16A 250V	CONTACT THERMOSTAT 55°C 16A 250V	ANLEGETHERMOSTAT 55°C 16A 250V	TERMOSTATO DE CONTACTO 55°C 16A 250V
2	**1755020**	RESISTENZA A CARTUCCIA 14W 230V	CARTRIDGE HEATING ELEMENT 14W 230V	PATRONENHEIZKÖRPER 14W 230V	RESISTENCIA DE CARTUCHO 14W 230V
12	**3351004**	RELÉ DI POTENZA FINDER 56.32.8.230.0040	POWER RELAY FINDER 56.32.8.230.0040	LEISTUNGSRELAIS FINDER 56.32.8.230.0040	RELÉ DE POTENCIA FINDER 56.32.8.230.0040
16	**1245503**	MANOMETRO CALDAIA-POMPA ø 60 mm	BOILER-PUMP PRESSURE GAUGE ø 60 mm	MANOMETER DURCHLAUFERH.-PUMPE ø 60 mm	MANÓMETRO CALDERA BOMBA ø 60 mm
17	**1320531**	PRESSOSTATO P302/6 TRIPOLARE 30A	PRESSURE SWITCH P302/6 3-POLES 30A	DRUCKSCHALTER P302/6 3-POLIG 30A	PRESOSTATO P302/6 TRIPOLAR 30A
18	**1240006**	MICROINTERRUTTORE 250V 16A	MICROSWITCH 250V 16A	MIKROSCHALTER 250V 16A	MICROINTERRUPTOR 250V 16A
19	**1185722**	GRIGLIA SCALDATAZZE	CUP WARMING GRILL	GITTER FÜR TASSENWÄRMER	REJILLA CALIENTA TAZAS
19	**1185723**	GRIGLIA SCALDATAZZE	CUP WARMING GRID	GITTER FÜR TASSENWÄRMER	REJILLA CALIENTA TAZAS
24	**1241912**	MANOPOLA PER COMMUTATORE	SELECTOR SWITCH KNOB	DREHKNOPF FÜR SCHALTER	MANDO PARA CONMUTADOR
30	**1313516**	PIEDINO ø 48x40 mm M10	FOOT ø 48x40 mm M10	FÜSSCHEN ø 48x40 mm M10	PATA ø 48x40 mm M10

PARTI IDRAULICHE AURELIA-AURELIA II
HYDRAULIC COMPONENTS AURELIA-AURELIA II
HYDRAILIK TEILE AURELIA-AURELIA II
COMPONENTES HIDRAUL. AURELIA-AURELIA II

NS2502

AURELIA-AURELIA II

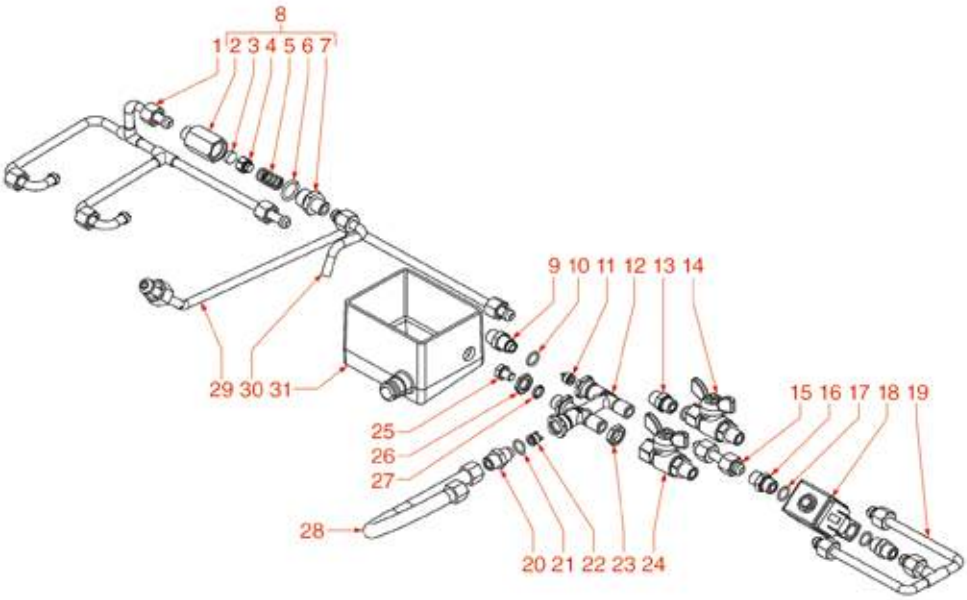

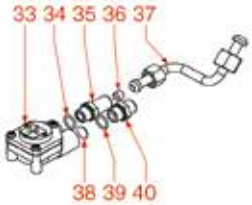

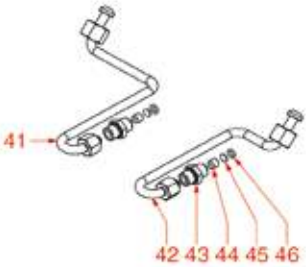

Posizioni senza cod. LF: a richiesta
Positions without LF Code No.: upon request
Abbildungen ohne LF Bestell-Nr.: auf Anfrage
Posiciones sin cód. LF: previa petición

NUOVA SIMONELLI

P.	Cod.	Descrizione	Description	Beschreibung	Descripción
3	**1786259**	GUARNIZIONE CIECA ø 12x4 mm SILICONE	BLIND GASKET ø 12x4 mm SILICONE	BLINDDICHTUNG ø 12x4 mm SILIKON	JUNTA CIEGA ø 12x4 mm SILICONA
6	**3243086**	GUARNIZIONE OR 0117 EPDM	O-RING 0117 EPDM	O-RING OR 0117 EPDM	JUNTA ARO "O" 0117 EPDM
7	**1349030**	RACCORDO ø 3/8"M-1/4"M PORTAMOLLA	COUPLING ø 3/8"M-1/4"M SPRING HOLDER	ANSCHLUSS ø 3/8"M-1/4"M FEDERHALTERUNG	RACOR 3/8"M-1/4"M SOPORTE MUELLE
8	**1523405**	VALVOLA DI ESPANSIONE ø 1/4"M-1/4"M	EXPANSION VALVE ø 1/4"M-1/4"M	EXPANSIONSVENTIL ø 1/4"M-1/4"M	VÁLVULA DE EXPANSIÓN ø 1/4"M-1/4"M
15	**1449038**	TUBAZIONE IDRAULICA VASCHETTA SCARICO	HYDRAULIC PIPE FOR DRAIN TANK	ROHR HYDRAULISCH FÜR ABLAUFSCHALE	TUBERÍA HIDRÁULICA CUBETA DESAGÜE
16	**1349102**	RACCORDO ø 1/4"M-1/4"M	FITTING ø 1/4"M-1/4"M	ANSCHLUSS ø 1/4"AUßENGEW. 1/4"AUßENGEW.	RACOR ø 1/4"M-1/4"M
18	**1120310**	ELETTROVALVOLA SIRAI 2 VIE 230V 50Hz	2-WAY SOLENOID VALVE SIRAI 230V 50Hz	2-WEGE MAGNETVENTIL SIRAI 230V 50Hz	ELECTROVÁLVULA SIRAI 2 VÍAS 230V 50Hz
22	**1523064**	VALVOLA DI NON RITORNO	NON-RETURN VALVE	RÜCKSCHLAGSVENTIL	VÁLVULA DE RETENCIÓN
24	**3526699**	VALVOLA A SFERA ø 1/4"MF	BALL VALVE ø 1/4" MF	KUGELVENTIL ø 1/4" AUßEN/INNEN	VÁLVULA A ESFERA ø 1/4" MH
28	**5019507**	TUBO FLEX ø 1/4" Fc x Fc 320 mm	HOSE FLEX ø 1/4" FoxFc 320 mm	SCHLAUCH FLEX. ø 1/4" Fc x Fc 320 mm	TUBO FLEX ø 1/4" Fc x Fc 320 mm
31	**1527036**	VASCHETTA DI SCARICO	DRAIN TUB	ABFLUSSSCHALE	CUBA DESAGÜE
33	**1455067**	CONTATORE VOLUMETRICO GICAR	VOLUMETRIC FLOWMETER GICAR	VOLUMENZÄHLER GICAR	CONTADOR VOLUMÉTRICO GICAR
39	**1186626**	GUARNIZIONE OR 0114 EPDM	O-RING 0114 EPDM	DICHTUNG O-RING 0114 EPDM	JUNTA ARO "O" 0114 EPDM
44	**1349074**	UGELLO M8x1 FORO ø 0,5 mm	JET M8x1 HOLE ø 0.5 mm	DÜSE M8X1 LOCH ø 0,5 mm	INYECTOR M8x1 AGUJERO ø 0,5 mm
44	**1349075**	UGELLO M8x1 FORO ø 0,8 mm	JET M8x1 HOLE ø 0.8 mm	DÜSE M8X1 LOCH ø 0,8 mm	INYECTOR M8x1 AGUJERO ø 0,8 mm
45	**1160566**	FILTRO ACQUA INOX ø 8 mm	STAINLESS STEEL WATER FILTER ø 8 mm	WASSERFILTER AUS INOX-STAHL ø 8 mm	FILTRO AGUA INOX ø 8 mm
46	**1186610**	GUARNIZIONE OR R5 SILICONE ROSSO	RED SILICONE O-RING R5 GASKET	O-RING DICHTUNG AUS SILIKON ROT	JUNTA ARO "O" R5 SILICONA ROJA

PARTI IDRAULICHE APPIA
HYDRAULIC COMPONENTS APPIA
HYDRAULIK TEILE APPIA
COMPONENENTES HIDRÁULICOS APPIA

NS2602

APPIA

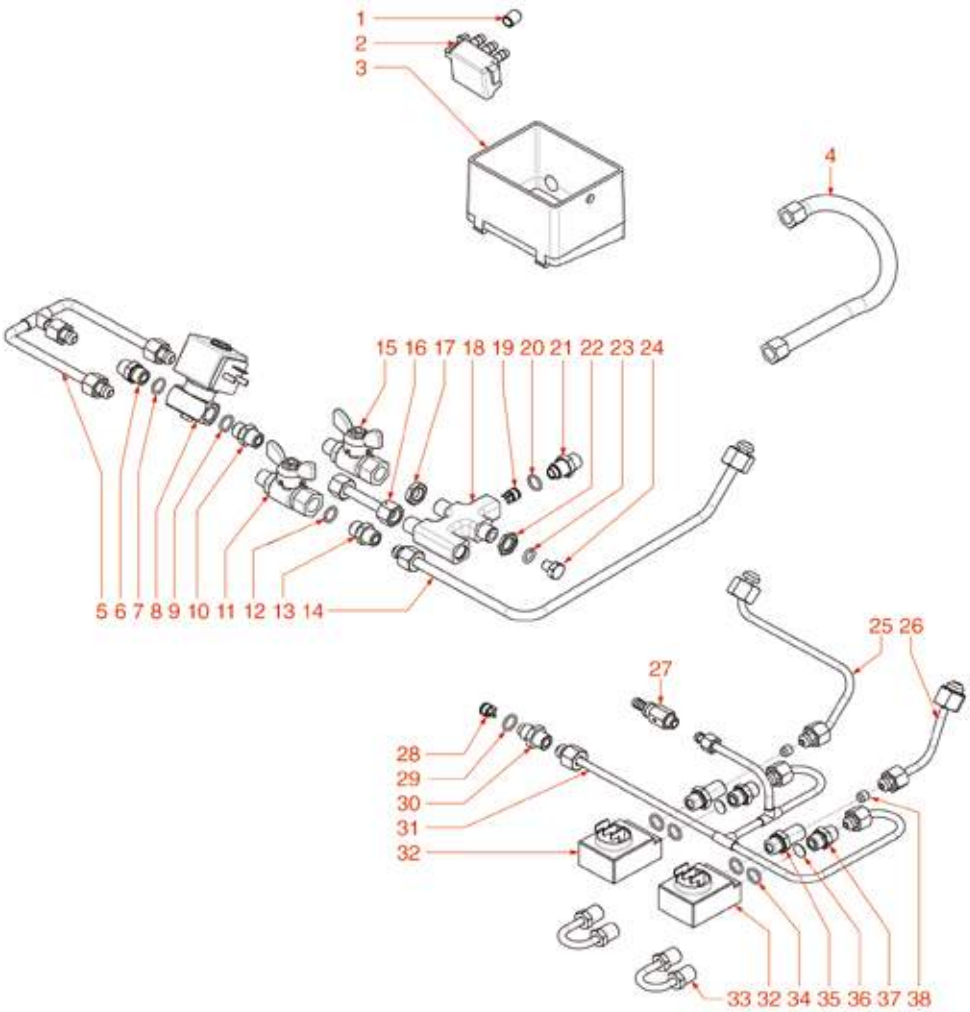

Posizioni senza cod. LF: a richiesta
Positions without LF Code No.: upon request
Abbildungen ohne LF Bestell-Nr.: auf Anfrage
Posiciones sin cód. LF: previa petición

NUOVA SIMONELLI

P.	Cod.	Descrizione	Description	Beschreibung	Descripción
3	**1527036**	VASCHETTA DI SCARICO	DRAIN TUB	ABFLUSSSCHALE	CUBA DESAGÜE
4	**5019507**	TUBO FLEX ø 1/4" Fc x Fc 320 mm	HOSE FLEX ø 1/4" FcxFc 320 mm	SCHLAUCH FLEX. ø 1/4" Fc x Fc 320 mm	TUBO FLEX ø 1/4" Fc x Fc 320 mm
8	**1120310**	ELETTROVALVOLA SIRAI 2 VIE 230V 50Hz	2-WAY SOLENOID VALVE SIRAI 230V 50Hz	2-WEGE MAGNETVENTIL SIRAI 230V 50Hz	ELECTROVÁLVULA SIRAI 2 VÍAS 230V 50Hz
15	**3526699**	VALVOLA A SFERA ø 1/4"MF	BALL VALVE ø 1/4" MF	KUGELVENTIL ø 1/4" AUßEN/INNEN	VÁLVULA A ESFERA ø 1/4" MH
16	**1449038**	TUBAZIONE IDRAULICA VASCHETTA SCARICO	HYDRAULIC PIPE FOR DRAIN TANK	ROHR HYDRAULISCH FÜR ABLAUFSCHALE	TUBERÍA HIDRÁULICA CUBETA DESAGÜE
27	**5036751**	VALVOLA DI ESPANSIONE ø 1/8"M - 8 mm	EXPANSION VALVE ø 1/8"M - 8 mm	EXPANSIONSVENTIL ø 1/8"A - 8 mm	VÁLVULA EXPANSIÓN ø 1/8"M - 8 mm
28	**1523064**	VALVOLA DI NON RITORNO	NON-RETURN VALVE	RÜCKSCHLAGSVENTIL	VÁLVULA DE RETENCIÓN
32	**1455067**	CONTATORE VOLUMETRICO GICAR	VOLUMETRIC FLOWMETER GICAR	VOLUMENZÄHLER GICAR	CONTADOR VOLUMÉTRICO GICAR
34	**1186626**	GUARNIZIONE OR 0114 EPDM	O-RING 0114 EPDM	DICHTUNG O-RING 0114 EPDM	JUNTA ARO "O" 0114 EPDM
37	**1349102**	RACCORDO ø 1/4"M-1/4"M	FITTING ø 1/4"M-1/4"M	ANSCHLUSS ø 1/4"AUßENGEW. 1/4"AUßENGEW.	RACOR ø 1/4"M-1/4"M
38	**1349075**	UGELLO M8x1 FORO ø 0,8 mm	JET M8x1 HOLE ø 0.8 mm	DÜSE M8X1 LOCH ø 0,8 mm	INYECTOR M8x1 AGUJERO ø 0,8 mm

PARTI IDRAULICHE PROGRAM-PREMIER-MAC
HYDRAULIC COMPONENTS PROGRAM-PREMIER-MAC
HYDRAULIK TEILE PROGRAM-PREMIER-MAC
COMPONENTES HIDRAUL. PROGRAM-PREMIER-MAC

NS2702

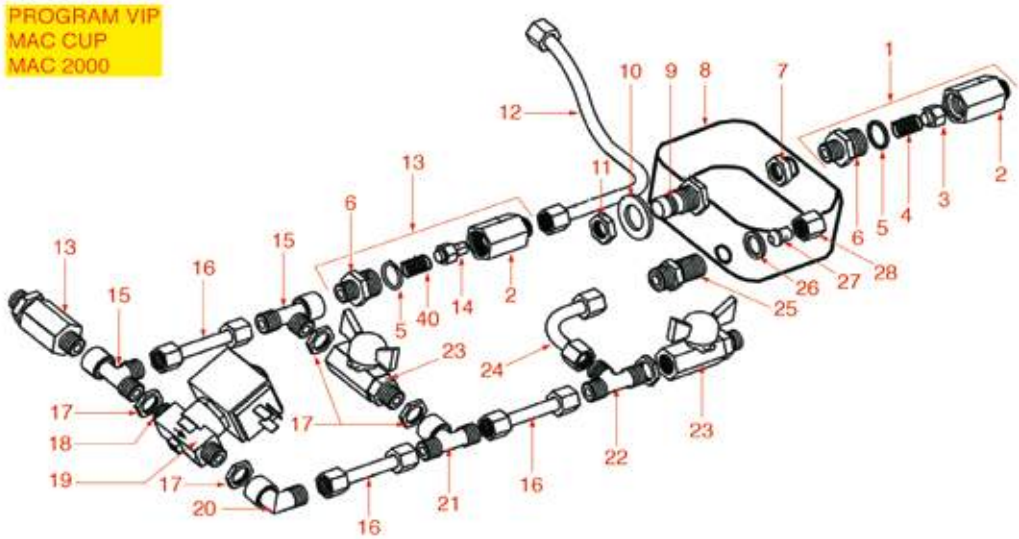

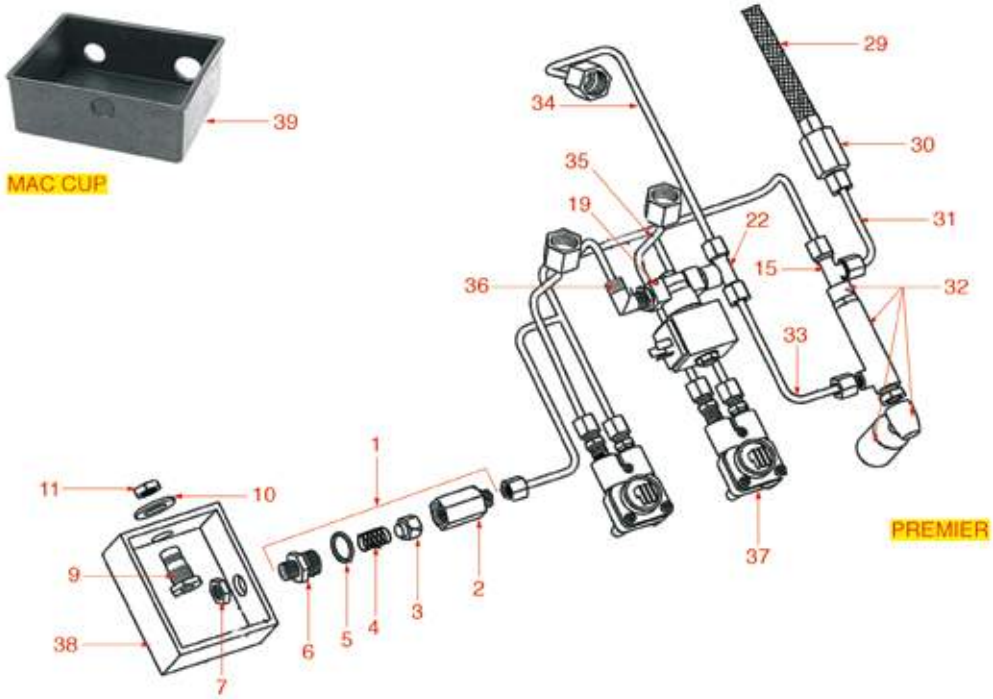

Posizioni senza cod. LF: a richiesta
Positions without LF Code No.: upon request
Abbildungen ohne LF Bestell-Nr.: auf Anfrage
Posiciones sin cód. LF: previa petición

NUOVA SIMONELLI

P.	Cod.	Descrizione	Description	Beschreibung	Descripción
1	**1523405**	VALVOLA DI ESPANSIONE ø 1/4"M-1/4"M	EXPANSION VALVE ø 1/4"M-1/4"M	EXPANSIONSVENTIL ø 1/4"M-1/4"M	VÁLVULA DE EXPANSIÓN ø 1/4"M-1/4"M
5	**3243086**	GUARNIZIONE OR 0117 EPDM	O-RING 0117 EPDM	O-RING OR 0117 EPDM	JUNTA ARO "O" 0117 EPDM
6	**1349030**	RACCORDO ø 3/8"M-1/4"M PORTAMOLLA	COUPLING ø 3/8"M-1/4"M SPRING HOLDER	ANSCHLUSS ø 3/8"M-1/4"M FEDERHALTERUNG	RACOR 3/8"M-1/4"M SOPORTE MUELLE
11	**1348036**	DADO ø 3/8" CHIAVE 21x6 mm	NUT ø 3/8" WRENCH 21x6mm	SECHSKANTMUTTER ø 3/8" SCHLÜSSEL 21x6 mm	TUERCA ø 3/8" LLAVE 21x6 mm
13	**1523007**	VALVOLA DI NON RITORNO ø 1/4"M-1/4"M	NON-RETURN VALVE ø 1/4"M-1/4"M	RÜCKSCHLAGVENTIL ø 1/4"A-1/4"A	VÁLVULA DE RETENCIÓN ø 1/4"M-1/4"M
16	**1449038**	TUBAZIONE IDRAULICA VASCHETTA SCARICO	HYDRAULIC PIPE FOR DRAIN TANK	ROHR HYDRAULISCH FÜR ABLAUFSCHALE	TUBERÍA HIDRÁULICA CUBETA DESAGÜE
19	**1120310**	ELETTROVALVOLA SIRAI 2 VIE 230V 50Hz	2-WAY SOLENOID VALVE SIRAI 230V 50Hz	2-WEGE MAGNETVENTIL SIRAI 230V 50Hz	ELECTROVÁLVULA SIRAI 2 VÍAS 230V 50Hz
23	**3526699**	VALVOLA A SFERA ø 1/4"MF	BALL VALVE ø 1/4" MF	KUGELVENTIL ø 1/4" AUßEN/INNEN	VÁLVULA A ESFERA ø 1/4" MH
26	**1186619**	GUARNIZIONE PIANA RAME ø 18x14x1,5 mm	COPPER FLAT GASKET ø 18x14x1.5 mm	FLACHDICHTUNG AUS KUPFER ø 18x14x1,5 mm	JUNTA PLANA COBRE ø 18x14x1,5 mm
37	**1455068**	CONTATORE VOLUMETRICO GICAR	VOLUMETRIC FLOWMETER GICAR	VOLUMENZÄHLER GICAR	CONTADOR VOLUMÉTRICO GICAR
39	**1527526**	VASCHETTA SCARICO	DRAIN TUB	AUSLAUFSCHALE	CUBETA DESAGÜE

CALDAIA AURELIA-AURELIA II-APPIA
BOILER AURELIA-AURELIA II-APPIA
BOILER AURELIA-AURELIA II-APPIA
CALDERA AURELIA-AURELIA II-APPIA

NS3002

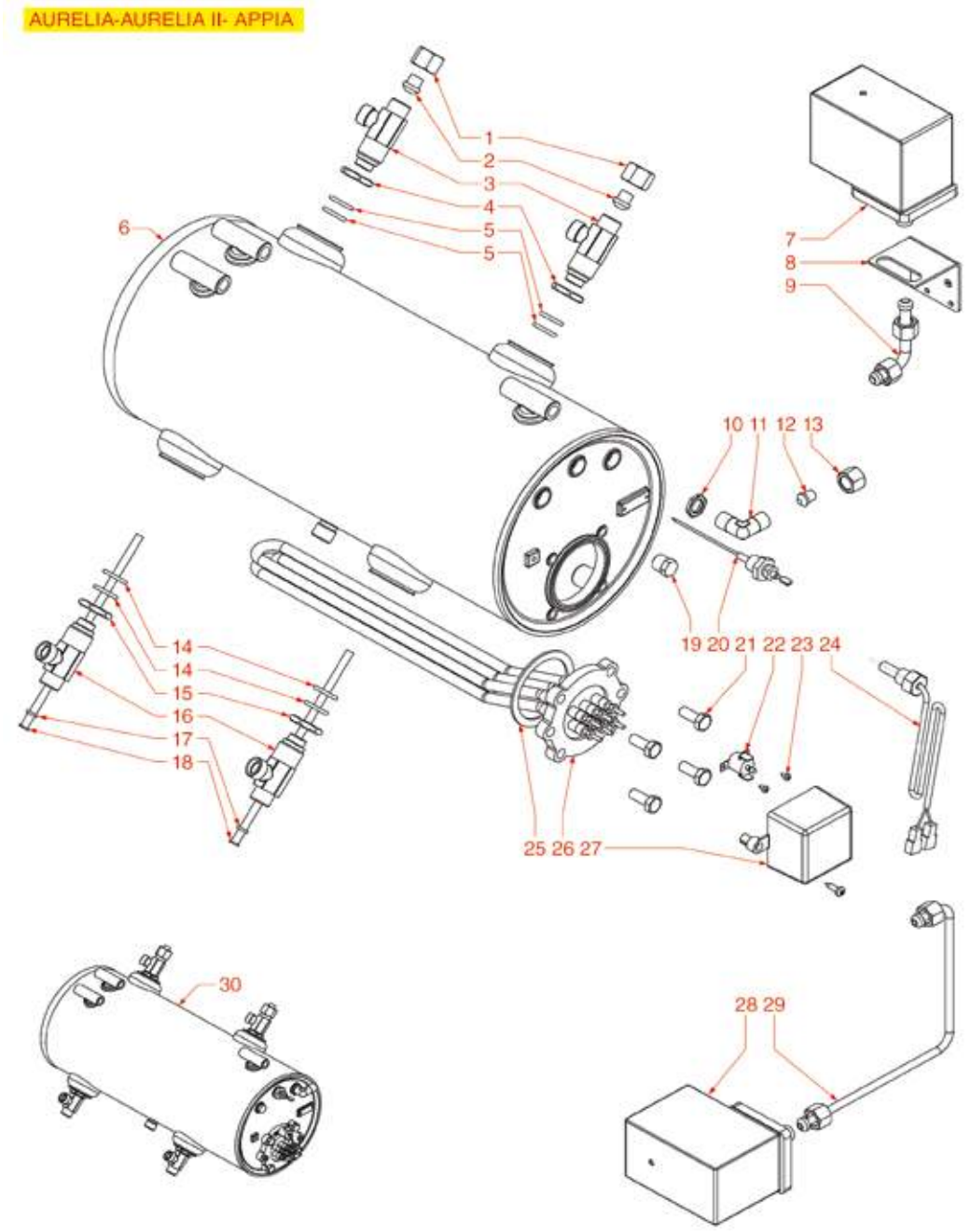

Posizioni senza cod. LF: a richiesta
Positions without LF Code No.: upon request
Abbildungen ohne LF Bestell-Nr.: auf Anfrage
Posiciones sin cód. LF: previa petición

P.	Cod.	Descrizione	Description	Beschreibung	Descripción
14	**3243086**	GUARNIZIONE OR 0117 EPDM	O-RING 0117 EPDM	O-RING OR 0117 EPDM	JUNTA ARO "O" 0117 EPDM
15	**1349504**	DADO ø 1/2" CHIAVE 25x6 mm	NUT ø 1/2" KEY 25x6 mm	MUTTER ø 1/2" SCHLÜSSEL 25x6 mm	TUERCA ø 1/2" LLAVE 25x6 mm
16	**1349034**	RACCORDO CALDAIA	BOILER COUPLING	ANSCHLUSS FÜR DURCHLAUFERHITZER	RACOR CALDERA
17	**1186610**	GUARNIZIONE OR R5 SILICONE ROSSO	RED SILICONE O-RING R5 GASKET	O-RING DICHTUNG AUS SILIKON ROT	JUNTA ARO "O" R5 SILICONA ROJA
19	**1439020**	TAPPO ø 1/4"M PER GRUPPO EROGAZIONE	CAP ø 1/4"M FOR BREW GROUP	DECKEL FÜR AUSLAUFGRUPPE ø 1/4"A	TAPÓN ø 1/4"M GRUPO EROGACIÓN
20	**1341013**	SONDA LIVELLO ø 1/4"M-130 mm	LEVEL PROBE ø 1/4"M-130 mm	FÜLLSTANDSENSOR ø 1/4"M-130 mm	SONDA NIVEL ø 1/4"M-130 mm
21	**3528088**	VITE A TESTA ESAGONALE M8x20	HEXAGON HEAD SCREW M8x20	SECHSKANTSCHRAUBE M8x20	TORNILLO CABEZA HEXAGONAL M8x20
22	**1444535**	TERMOSTATO A CONTATTO 135°C 16A 250V	CONTACT THERMOSTAT 135°C 16A 250V	ANLEGETHERMOSTAT 135°C 16A 250V	TERMOSTATO DE CONTACTO 135°C 16A 250V
24	**1397001**	SONDA TEMPERATURA NTC	TEMPERATURE PROBE NTC	TEMPERATURFÜHLER NTC	SONDA TEMPERATURA NTC
25	**1186638**	GUARNIZIONE PIANA CARBO ø 67x55x3 mm	FLAT CARBO GASKET ø 67x55x3 mm	FLACHDICHTUNG CARBO 67x55x3 mm	JUNTA PLANA CARBO ø 67x55x3 mm
26	**1755141**	RESISTENZA 4500W 220/380V	HEATING ELEMENT 4500W 220/380V	HEIZKÖRPER 4500W 220/380V	RESISTENCIA 4500W 220/380V
26	**1755142**	RESISTENZA 3000W 220/380V	HEATING ELEMENT 3000W 220/380V	HEIZKÖRPER 3000W 220/380V	RESISTENCIA 3000W 220/380V
26	**1755143**	RESISTENZA 5000W 220V	HEATING ELEMENT 5000W 220V	HEIZKÖRPER 5000W 220V	RESISTENCIA 5000W 220V
28	**1320531**	PRESSOSTATO P302/6 TRIPOLARE 30A	PRESSURE SWITCH P302/6 3-POLES 30A	DRUCKSCHALTER P302/6 3-POLIG 30A	PRESOSTATO P302/6 TRIPOLAR 30A

CALDAIA E PULSANTIERE PREMIER
BOILER AND PUSH BUTTONS PREMIER
BOILER UND DRUCKKNOPFTAFEL PREMIER
CALDERA Y BOTONERAS PREMIER

NS3102

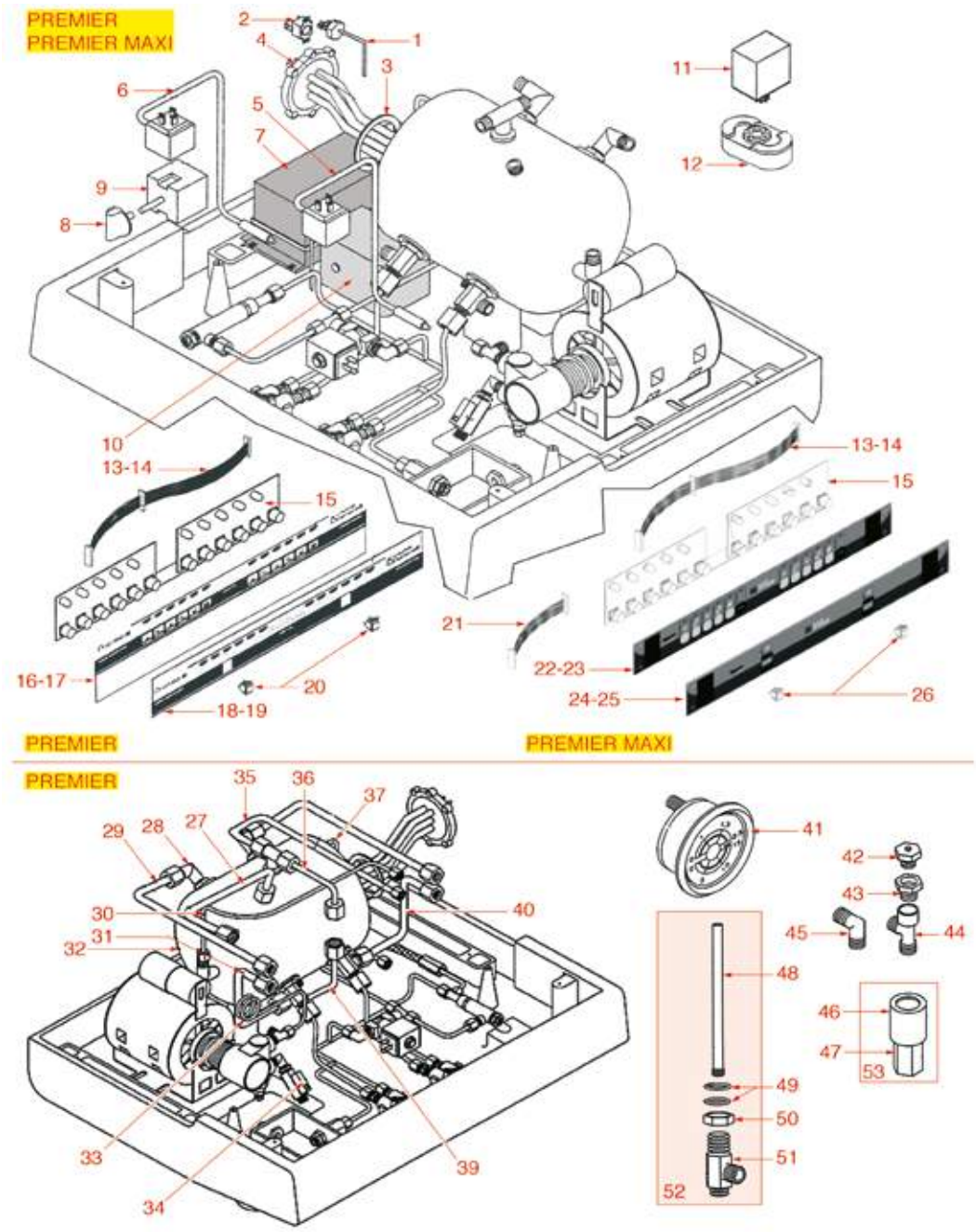

Posizioni senza cod. LF: a richiesta
Positions without LF Code No.: upon request
Abbildungen ohne LF Bestell-Nr.: auf Anfrage
Posiciones sin cód. LF: previa petición

NUOVA SIMONELLI

P.	Cod.	Descrizione	Description	Beschreibung	Descripción
1	**3341011**	SONDA LIVELLO ø 1/4"M-140 mm	LEVEL PROBE ø 1/4"M-140 mm	NIVEAUSONDE ø 1/4"M-140 mm	SONDA NIVEL ø 1/4"M-140 mm
2	**1444535**	TERMOSTATO A CONTATTO 135°C 16A 250V	CONTACT THERMOSTAT 135°C 16A 250V	ANLEGETHERMOSTAT 135°C 16A 250V	TERMOSTATO DE CONTACTO 135°C 16A 250V
3	**1186409**	GUARNIZIONE PIANA PTFE ø 68x55x3 mm	FLAT PTFE GASKET ø 68x55x3 mm	FLACHDICHTUNG AUS PTFE ø 68x55x3 mm	JUNTA PLANA PTFE ø 67x54x3 mm
3	**1186638**	GUARNIZIONE PIANA CARBO ø 67x55x3 mm	FLAT CARBO GASKET ø 67x55x3 mm	FLACHDICHTUNG CARBO 67x55x3 mm	JUNTA PLANA CARBO ø 67x55x3 mm
4	**1755140**	RESISTENZA 2700W 220V	HEATING ELEMENT 2700W 220V	HEIZKÖRPER 2700W 220V	RESISTENCIA 2700W 220V
4	**1755141**	RESISTENZA 4500W 220/380V	HEATING ELEMENT 4500W 220/380V	HEIZKÖRPER 4500W 220/380V	RESISTENCIA 4500W 220/380V
8	**1241912**	MANOPOLA PER COMMUTATORE	SELECTOR SWITCH KNOB	DREHKNOPF FÜR SCHALTER	MANDO PARA CONMUTADOR
9	**1319045**	COMMUTATORE 0-1 POSIZIONI 32A 600V	SELECTOR SWITCH 0-1 POSITIONS 32A 600V	SCHALTER 0-1 STELLUNGEN 32A 600V	CONMUTADOR 0-1 POSICIONES 32A 600V
10	**1320531**	PRESSOSTATO P302/6 TRIPOLARE 30A	PRESSURE SWITCH P302/6 3-POLES 30A	DRUCKSCHALTER P302/6 3-POLIG 30A	PRESOSTATO P302/6 TRIPOLAR 30A
10	**1320533**	KIT GRUPPO MEMBRANE PER PRESSOSTATO	MEMBRANE KIT FOR PRESSURE SWITCH	KIT MEMBRANEN FÜR DRUCKSCHALTER	KIT GRUPO MEMBRANAS PARA PRESOSTATO
10	**1320541**	PRESSOSTATO PARKER	PRESSURE SWITCH PARKER	PRESSOSTAT PARKER	PRESOSTATO PARKER
11	**1341305**	REGOLATORE LIVELLO RL30/1E/2C/8 230/240V	LEVEL REGULATOR RL30/1E/2C/8 230/240V	NIVEAUREGLER RL30/1E/2C/8 230/240V	REGULADOR NIVEL RL30/1E/2C/8 230/240V
12	**3351154**	ZOCCOLO OCTAL ES8 10A 400V	BASE OCTAL ES8 10A 400V	SOCKEL OCTAL ES8 10A 400V	BASE OCTAL ES8 10A 400V
15	**1390101**	SCHEDA ELETTRONICA PULSANTIERA 6 TASTI	CIRCUIT BOARD 6 BUTTONS	ELEKTRONIK-PLATINE TASTATUR 6 DRUCKKNÖPF	TARJETA EL. BOTONERA 6 BOTONES
20	**3319420**	INTERRUTTORE BIPOLARE ROSSO 16A 250V	BIPOLAR SWITCH RED 16A 250V	SCHALTER 2-POLIG ROT 16A 250V	INTERRUPTOR BIPOLAR ROJO 16A 250V
26	**3319019**	INTERRUTTORE BIPOLARE ROSSO 16A 250V	BIPOLAR SWITCH RED 16A 250V	SCHALTER 2-POLIG ROT 16A 250V	INTERRUPTOR BIPOLAR ROJO 16A 250V
34	**3526704**	VALVOLA A SFERA ø 3/8"MF	BALLCOCK VALVE ø 3/8"MF	KUGELVENTIL ø 3/8"MF	VÁLVULA EN ESFERA ø 3/8"MH
41	**1245503**	MANOMETRO CALDAIA-POMPA ø 60 mm	BOILER-PUMP PRESSURE GAUGE ø 60 mm	MANOMETER DURCHLAUFERH.-PUMPE ø 60 mm	MANÓMETRO CALDERA BOMBA ø 60 mm
42	**1523534**	VALVOLA CALDAIA ø 1/4"M	BOILER VALVE ø 1/4"M	VENTIL FÜR DURCHLAUFERHITZER ø 1/4"A	VÁLVULA CALDERÍN ø 1/4"M
42	**1523537**	VALVOLA CALDAIA ø 1/4"M	BOILER VALVE ø 1/4"M	VENTIL FÜR DURCHLAUFERHITZER ø 1/4"A	VÁLVULA CALDERÍN ø 1/4"M
48	**1449037**	TUBAZIONE INIETTORE M8	INJECTOR PIPE M8	INJEKTORROHR M8	TUBO INYECTOR M8
49	**3243086**	GUARNIZIONE OR 0117 EPDM	O-RING 0117 EPDM	O-RING OR 0117 EPDM	JUNTA ARO "O" 0117 EPDM
50	**1349504**	DADO ø 1/2" CHIAVE 25x6 mm	NUT ø 1/2" KEY 25x6 mm	MUTTER ø 1/2" SCHLÜSSEL 25x6 mm	TUERCA ø 1/2" LLAVE 25x6 mm
51	**1349034**	RACCORDO CALDAIA	BOILER COUPLING	ANSCHLUSS FÜR DURCHLAUFERHITZER	RACOR CALDERA
53	**1523572**	VALVOLA CALDAIA ø 3/8"M - 1,8 bar CE/PED	BOILER VALVE ø 3/8"M - 1.8 bar CE/PED	VENTIL DURCHLAUFER. ø3/8"M-1,8bar CE/PED	VÁLVULA CALDERÍN ø 3/8"M - 1,8 bar CE/PE

CALDAIA E PULSANTIERE PROGRAM-MAC
BOILER AND PUSH BUTTONS PROGRAM-MAC
BOILER UND DRUCKKNOPFTAFEL PROGRAM-MAC
CALDERA Y BOTONERAS PROGRAM-MAC

NS3202

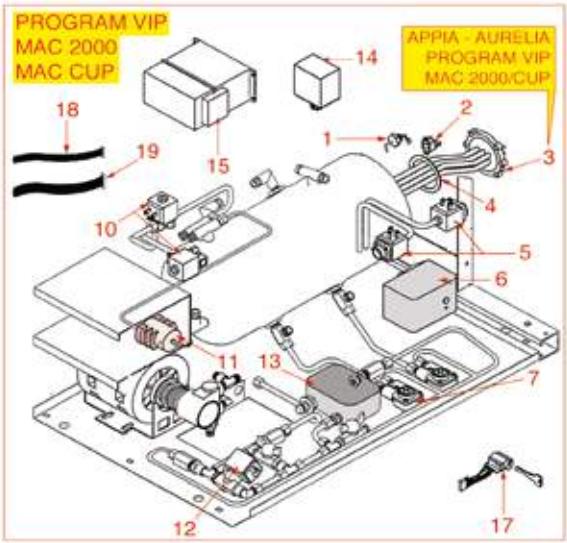

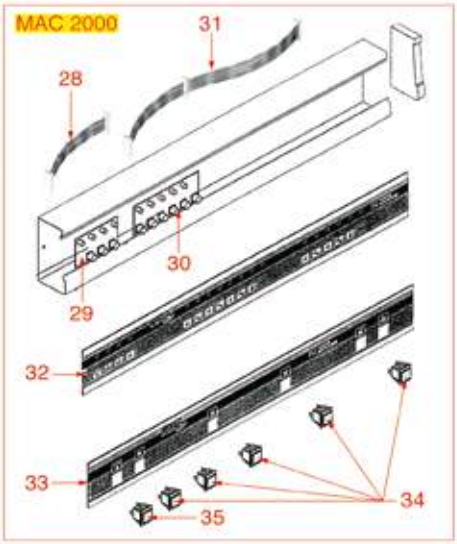

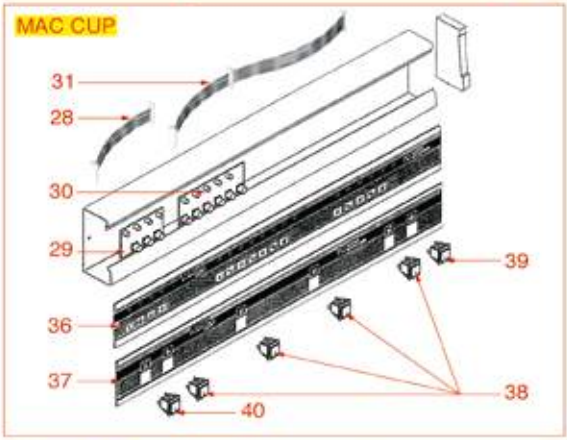

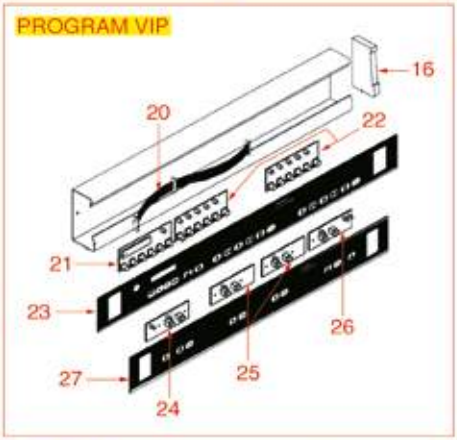

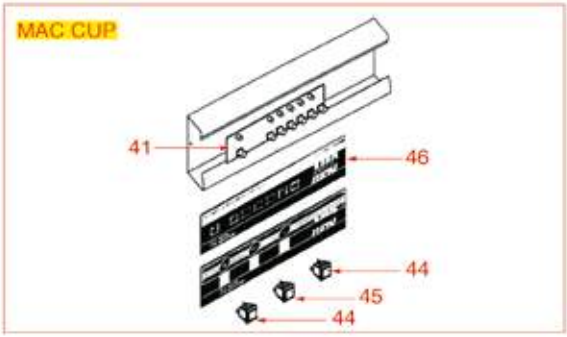

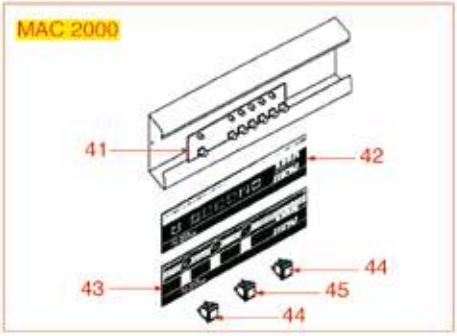

Posizioni senza cod. LF: a richiesta
Positions without LF Code No.: upon request
Abbildungen ohne LF Bestell-Nr.: auf Anfrage
Posiciones sin cód. LF: previa petición

NUOVA SIMONELLI

P.	Cod.	Descrizione	Description	Beschreibung	Descripción
1	**3341011**	SONDA LIVELLO ø 1/4"M-140 mm	LEVEL PROBE ø 1/4"M-140 mm	NIVEAUSONDE ø 1/4"M-140 mm	SONDA NIVEL ø 1/4"M-140 mm
2	**1444535**	TERMOSTATO A CONTATTO 135°C 16A 250V	CONTACT THERMOSTAT 135°C 16A 250V	ANLEGETHERMOSTAT 135°C 16A 250V	TERMOSTATO DE CONTACTO 135°C 16A 250V
3	**1755078**	RESISTENZA 1800W 230V	HEATING ELEMENT 1800W 230V	HEIZKÖRPER 1800W 230V	RESISTENCIA 1800W 230V
3	**1755142**	RESISTENZA 3000W 220/380V	HEATING ELEMENT 3000W 220/380V	HEIZKÖRPER 3000W 220/380V	RESISTENCIA 3000W 220/380V
3	**1755143**	RESISTENZA 5000W 220V	HEATING ELEMENT 5000W 220V	HEIZKÖRPER 5000W 220V	RESISTENCIA 5000W 220V
3	**1755666**	RESISTENZA 1500W 110V	HEATING ELEMENT 1500W 110V	HEIZKÖRPER 1500W 110V	RESISTENCIA 1500W 110V
4	**1186409**	GUARNIZIONE PIANA PTFE ø 68x55x3 mm	FLAT PTFE GASKET ø 68x55x3 mm	FLACHDICHTUNG AUS PTFE ø 68x55x3 mm	JUNTA PLANA PTFE ø 67x54x3 mm
4	**1186638**	GUARNIZIONE PIANA CARBO ø 67x55x3 mm	FLAT CARBO GASKET ø 67x55x3 mm	FLACHDICHTUNG CARBO 67x55x3 mm	JUNTA PLANA CARBO ø 67x55x3 mm
5	**1120330**	ELETTROVALVOLA LUCIFER 3 VIE 240V 50Hz	3-WAY SOLENOID VALVE LUCIFER 240V 50Hz	3-WEGE MAGNETVENTIL LUCIFER 240V 50Hz	ELECTROVÁLVULA LUCIFER 3 VÍAS 240V 50Hz
5	**1120335**	ELETTROVALVOLA PARKER 3 VIE 230V 50/60Hz	3-WAY SOLENOID VALVE PARKER 230V 50/60Hz	3-WEGE MAGNETVENTIL PARKER 230V 50/60Hz	ELECTROVÁLVULA PARKER 3VÍAS 230V 50/60Hz
6	**1320531**	PRESSOSTATO P302/6 TRIPOLARE 30A	PRESSURE SWITCH P302/6 3-POLES 30A	DRUCKSCHALTER P302/6 3-POLIG 30A	PRESOSTATO P302/6 TRIPOLAR 30A
6	**1320533**	KIT GRUPPO MEMBRANE PER PRESSOSTATO	MEMBRANE KIT FOR PRESSURE SWITCH	KIT MEMBRANEN FÜR DRUCKSCHALTER	KIT GRUPO MEMBRANAS PARA PRESOSTATO
6	**1320541**	PRESSOSTATO PARKER	PRESSURE SWITCH PARKER	PRESSOSTAT PARKER	PRESOSTATO PARKER
7	**1455068**	CONTATORE VOLUMETRICO GICAR	VOLUMETRIC FLOWMETER GICAR	VOLUMENZÄHLER GICAR	CONTADOR VOLUMÉTRICO GICAR
10	**1120354**	ELETTROVALVOLA PARKER 2 VIE 230V 50/60Hz	2-WAY SOLENOID VALVE PARKER 230V 50/60Hz	2-WEGE MAGNETVENTIL PARKER 230V 50/60Hz	ELECTROVÁLVULA PARKER 2 VÍAS 230V 50/60H
11	**1057024**	COMMUTATORE 0-1 POSIZIONI 16A 500V	SELECTOR SWITCH 0-1 POSITIONS 16A 500V	SCHALTER 0-1 STELLUNGEN 16A 500V	CONMUTADOR 0-1 POSICIONES 16A 500V
11	**1319045**	COMMUTATORE 0-1 POSIZIONI 32A 600V	SELECTOR SWITCH 0-1 POSITIONS 32A 600V	SCHALTER 0-1 STELLUNGEN 32A 600V	CONMUTADOR 0-1 POSICIONES 32A 600V
12	**1120310**	ELETTROVALVOLA SIRAI 2 VIE 230V 50Hz	2-WAY SOLENOID VALVE SIRAI 230V 50Hz	2-WEGE MAGNETVENTIL SIRAI 230V 50Hz	ELECTROVÁLVULA SIRAI 2 VÍAS 230V 50Hz
13	**1527526**	VASCHETTA SCARICO	DRAIN TUB	AUSLAUFSCHALE	CUBETA DESAGÜE
14	**1341305**	REGOLATORE LIVELLO RL30/1E/2C/8 230/240V	LEVEL REGULATOR RL30/1E/2C/8 230/240V	NIVEAUREGLER RL30/1E/2C/8 230/240V	REGULADOR NIVEL RL30/1E/2C/8 230/240V
22	**1390101**	SCHEDA ELETTRONICA PULSANTIERA 6 TASTI	CIRCUIT BOARD 6 BUTTONS	ELEKTRONIK-PLATINE TASTATUR 6 DRUCKKNÖPF	TARJETA EL. BOTONERA 6 BOTONES
34	**3319019**	INTERRUTTORE BIPOLARE ROSSO 16A 250V	BIPOLAR SWITCH RED 16A 250V	SCHALTER 2-POLIG ROT 16A 250V	INTERRUPTOR BIPOLAR ROJO 16A 250V
35	**3221013**	LAMPADA SPIA ROSSA 230V	INDICATOR LAMP RED 230V	SIGNALLAMPE ROT 230V	BOMBILLA PILOTO ROJA 230V
44	**3319420**	INTERRUTTORE BIPOLARE ROSSO 16A 250V	BIPOLAR SWITCH RED 16A 250V	SCHALTER 2-POLIG ROT 16A 250V	INTERRUPTOR BIPOLAR ROJO 16A 250V
45	**1221202**	LAMPADA SPIA ROSSA 250V	RED INDICATOR LAMP 250V	SIGNALLAMPE ROT 250V	BOMBILLA PILOTO ROJA 250V

CALDAIA OSCAR-MASTER
BOILER OSCAR-MASTER
BOILER OSCAR-MASTER
CALDERA OSCAR-MASTER

NS3302

OSCAR

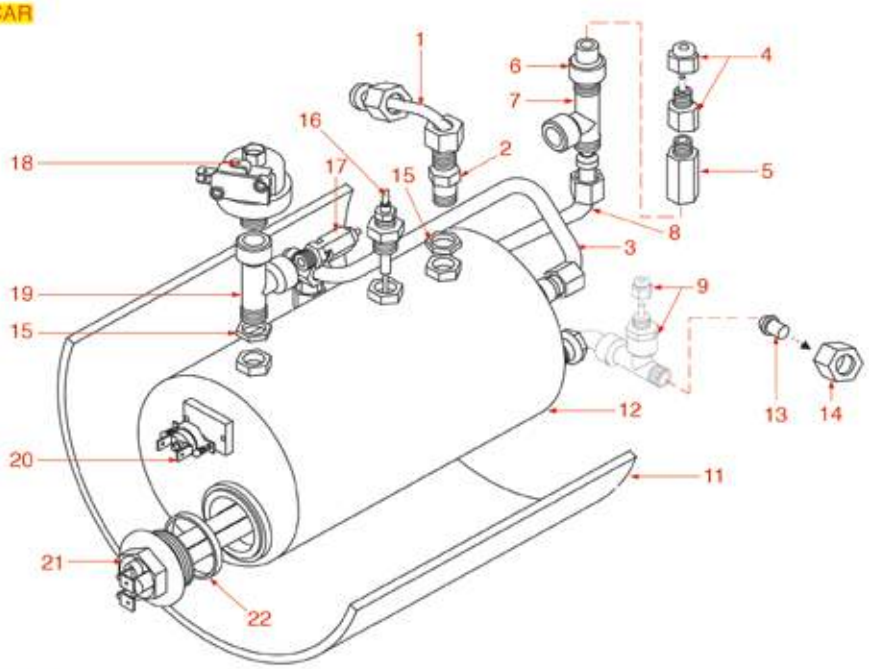

MASTER

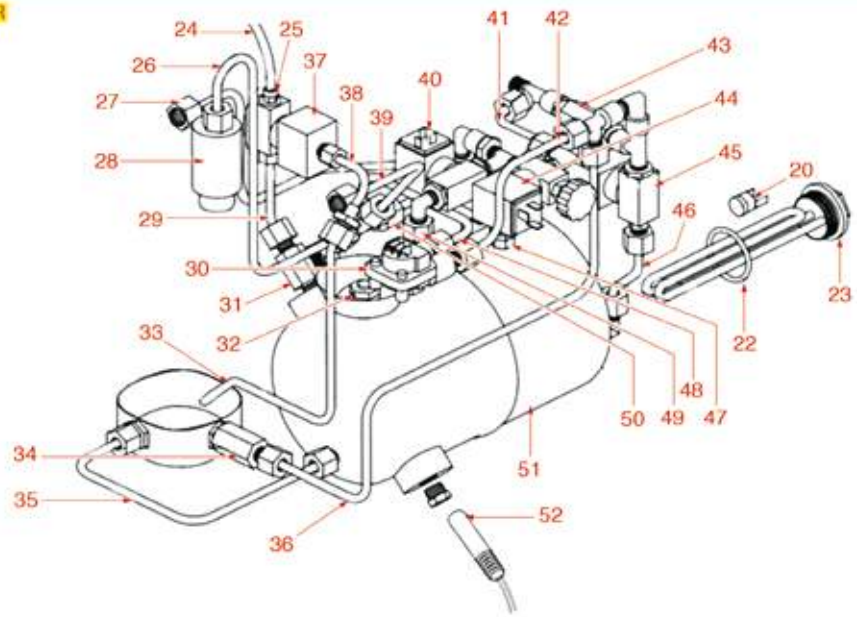

Posizioni senza cod. LF: a richiesta
Positions without LF Code No.: upon request
Abbildungen ohne LF Bestell-Nr.: auf Anfrage
Posiciones sin cód. LF: previa petición

P.	Cod.	Descrizione	Description	Beschreibung	Descripción
2	**1349102**	RACCORDO ø 1/4"M-1/4"M	FITTING ø 1/4"M-1/4"M	ANSCHLUSS ø 1/4"AUßENGEW. 1/4"AUßENGEW.	RACOR ø 1/4"M-1/4"M
18	**1320001**	PRESSOSTATO 1,4 BAR 16A 250V 1/4"	PRESSURE SWITCH 1,4 BAR 16A 250V 1/4"	DRUCKSCHALTER 1,4 BAR 16A 250V 1/4"	PRESOSTATO 1,4 BAR 16A 250V 1/4"
20	**1444535**	TERMOSTATO A CONTATTO 135°C 16A 250V	CONTACT THERMOSTAT 135°C 16A 250V	ANLEGETHERMOSTAT 135°C 16A 250V	TERMOSTATO DE CONTACTO 135°C 16A 250V
21	**1755033**	RESISTENZA 1200W 230V	HEATING ELEMENT 1200W 230V	HEIZKÖRPER 1200W 230V	RESISTENCIA 1200W 230V
21	**1755667**	RESISTENZA 1200W 110V	HEATING ELEMENT 1200W 110V	HEIZKÖRPER 1200W 110V	RESISTENCIA 1200W 110V
22	**1186403**	GUARNIZIONE OR 04137 VITON VERDE	GREEN VITON O-RING 04137	DICHTUNG O-RING 04137 AUS VITON GRÜN	JUNTA ARO 04137 VITON VERDE
23	**1755029**	RESISTENZA 1800W 230V	HEATING ELEMENT 1800W 230V	HEIZKÖRPER 1800W 230V	RESISTENCIA 1800W 230V
23	**1755030**	RESISTENZA 2300W 230V	HEATING ELEMENT 2300W 230V	HEIZKÖRPER 2300W 230V	RESISTENCIA 2300W 230V
28	**1523572**	VALVOLA CALDAIA ø 3/8"M - 1,8 bar CE/PED	BOILER VALVE ø 3/8"M - 1.8 bar CE/PED	VENTIL DURCHLAUFER. ø3/8"M-1,8bar CE/PED	VÁLVULA CALDERÍN ø 3/8"M - 1,8 bar CE/PE
30	**1455068**	CONTATORE VOLUMETRICO GICAR	VOLUMETRIC FLOWMETER GICAR	VOLUMENZÄHLER GICAR	CONTADOR VOLUMÉTRICO GICAR
32	**1523534**	VALVOLA CALDAIA ø 1/4"M	BOILER VALVE ø 1/4"M	VENTIL FÜR DURCHLAUFERHITZER ø 1/4"A	VÁLVULA CALDERÍN ø 1/4"M
32	**1523537**	VALVOLA CALDAIA ø 1/4"M	BOILER VALVE ø 1/4"M	VENTIL FÜR DURCHLAUFERHITZER ø 1/4"A	VÁLVULA CALDERÍN ø 1/4"M
34	**1523405**	VALVOLA DI ESPANSIONE ø 1/4"M-1/4"M	EXPANSION VALVE ø 1/4"M-1/4"M	EXPANSIONSVENTIL ø 1/4"M-1/4"M	VÁLVULA DE EXPANSIÓN ø 1/4"M-1/4"M
37	**1120321**	ELETTROVALVOLA PARKER 3 VIE 230V 50/60Hz	3-WAY SOLENOID VALVE PARKER 230V 50/60Hz	3-WEGE MAGNETVENTIL PARKER 230V 50/60Hz	ELECTROVÁLVULA PARKER 3 VÍAS 230V 50/60
43	**1523007**	VALVOLA DI NON RITORNO ø 1/4"M-1/4"M	NON-RETURN VALVE ø 1/4"M-1/4"M	RÜCKSCHLAGVENTIL ø 1/4"A-1/4"A	VÁLVULA DE RETENCIÓN ø 1/4"M-1/4"M
44	**1120471**	ELETTROVALVOLA CEME 2 VIE ø 1/4" 230V	2-WAY SOLENOID VALVE CEME ø 1/4" 230V	MAGNETVENTIL CEME 2 WEGE ø 1/4" 230V	ELECTROVÁLVULA CEME 2 VÍAS ø 1/4" 230V
45	**1120310**	ELETTROVALVOLA SIRAI 2 VIE 230V 50Hz	2-WAY SOLENOID VALVE SIRAI 230V 50Hz	2-WEGE MAGNETVENTIL SIRAI 230V 50Hz	ELECTROVÁLVULA SIRAI 2 VÍAS 230V 50Hz

CALDAIA JAZZ-MICROBAR
BOILER JAZZ-MICROBAR
BOILER JAZZ-MICROBAR
CALDERA JAZZ-MICROBAR

NS3402

JAZZ

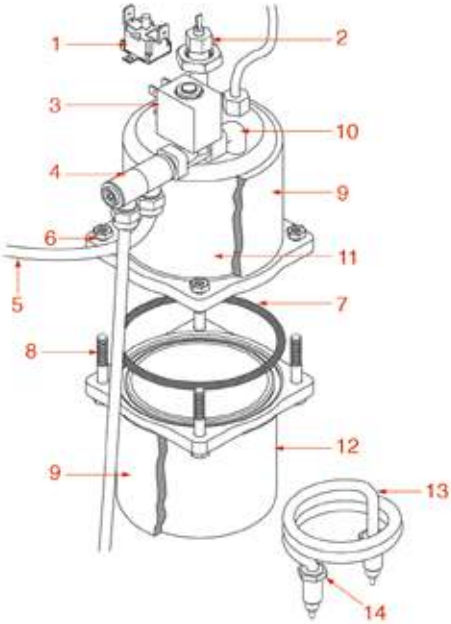

MICROBAR

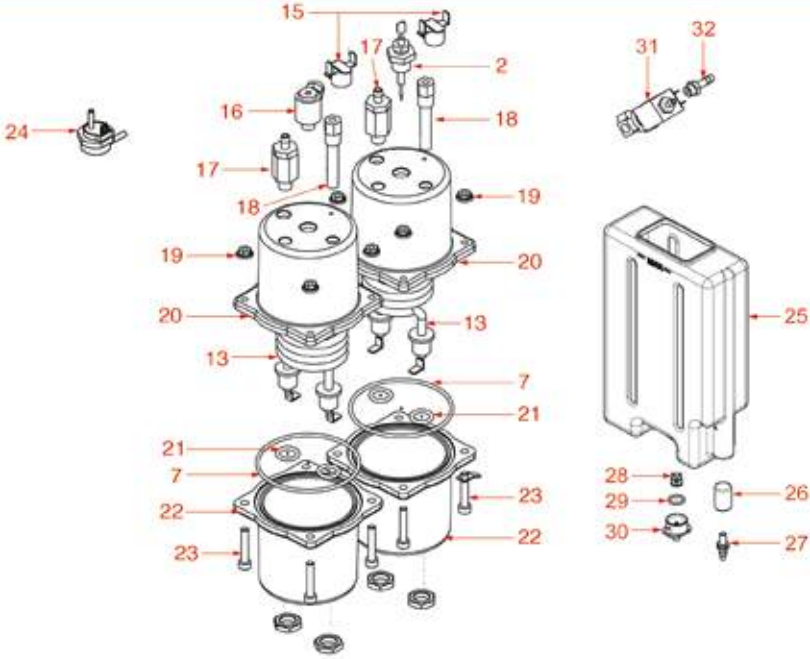

Posizioni senza cod. LF: a richiesta
Positions without LF Code No.: upon request
Abbildungen ohne LF Bestell-Nr.: auf Anfrage
Posiciones sin cód. LF: previa petición

NUOVA SIMONELLI

P.	Cod.	Descrizione	Description	Beschreibung	Descripción
1	**1444535**	TERMOSTATO A CONTATTO 135°C 16A 250V	CONTACT THERMOSTAT 135°C 16A 250V	ANLEGETHERMOSTAT 135°C 16A 250V	TERMOSTATO DE CONTACTO 135°C 16A 250V
2	**3341011**	SONDA LIVELLO ø 1/4"M-140 mm	LEVEL PROBE ø 1/4"M-140 mm	NIVEAUSONDE ø 1/4"M-140 mm	SONDA NIVEL ø 1/4"M-140 mm
3	**1120355**	ELETTROVALVOLA PARKER 2 VIE 230V 50/60Hz	2-WAY SOLENOID VALVE PARKER 230V 50/60Hz	2-WEGE MAGNETVENTIL PARKER 230V 50/60Hz	ELECTROVÁLV. PARKER 2 VÍAS 230V 50/60Hz
7	**1186405**	GUARNIZIONE OR 03281 SILICONE ROSSO	RED SILICONE O RING 03281	DICHTUNG O-RING 03281 SILIKON ROT	JUNTA ARO "O" 03281 SILICONA ROJA
13	**1755023**	RESISTENZA 1000W 230V	HEATING ELEMENT 1000W 230V	HEIZKÖRPER 1000W 230V	RESISTENCIA 1000W 230V
14	**1186404**	GUARNIZIONE PIANA PTFE ø 18x13x2 mm	PTFE FLAT GASKET ø 18x13x2 mm	FLACHDICHTUNG AUS PTFE ø 18x13x2 mm	JUNTA PLANA PTFE ø 18x13x2 mm
15	**1443055**	TERMOSTATO A CONTATTO 125°C 16A 250V	CONTACT THERMOSTAT 125°C 16A 250V	ANLEGETHERMOSTAT 125°C 16A 250V	TERMOSTATO DE CONTACTO 125°C 16A 250V
17	**1523065**	VALVOLA DI ESPANSIONE ø 1/8"M-7 mm	EXPANSION VALVE ø 1/8"M-7 mm	EXPANSIONSVENTIL ø 1/8"M-7 mm	VÁLVULA DE EXPANSIÓN ø 1/8"M-7 mm
18	**1397024**	SONDA TEMPERATURA	TEMPERATURE PROBE	TEMPERATURSONDE	SONDA TEMPERATURA
21	**1186805**	GUARNIZIONE OR 0115 EPDM	O-RING 0115 EPDM	DICHTUNG O-RING 0115 EPDM	JUNTA ARO "O" 0115 EPDM
23	**1528511**	VITE A TESTA ESAGONALE M5x25	HEXAGON HEAD SCREW M5x25	SECHSKANTSCHRAUBE M5x25	TORNILLO CABEZA HEXAGONAL M5x25
24	**5032820**	CONTATORE VOLUMETRICO GICAR NSF	VOLUMETRIC FLOWMETER GICAR NSF	VOLUMETRISCHER ZÄHLER GICAR NSF	CONTADOR VOLUMÉTRICO GICAR NSF
25	**1080169**	CONTENITORE ACQUA 5 Lt CON GALLEGGIANTE	WATER CONTAINER 5 L WITH FLOAT	WASSERBEHÄLTER 5 L MIT SCHWIMMER	CONTENEDOR AGUA 5 LT. CON FLOTANTE
31	**5020858**	ELETTROVALVOLA CEME 3 VIE ø 1/8" 230V	SOLENOID VALVE CEME 3 WAYS ø 1/8" 230V	MAGNETVENTIL CEME 3 WEGE ø 1/8" 230V	ELECTROVÁLVULA CEME 3 VÍAS ø 1/8" 230V
32	**1349653**	RACCORDO PORTAGOMMA ø 1/8"M ø 6 NICHEL	HOSE-END FITTING ø 1/8"M ø 6 NICKEL	SCHLAUCHANSCHLUSS ø 1/8"A ø 6 NICKEL	RACOR PORTAGOMA ø 1/8"M ø 6 NICHEL

PARTI ELETTRICHE E MOTORE APPIA
ELECTRICAL COMPONENTS AND MOTOR APPIA
ELEKTRISCHE TEILE UND MOTOR APPIA
COMPONENTES ELÉCTRICOS Y MOTOR APPIA

NS4002

APPIA

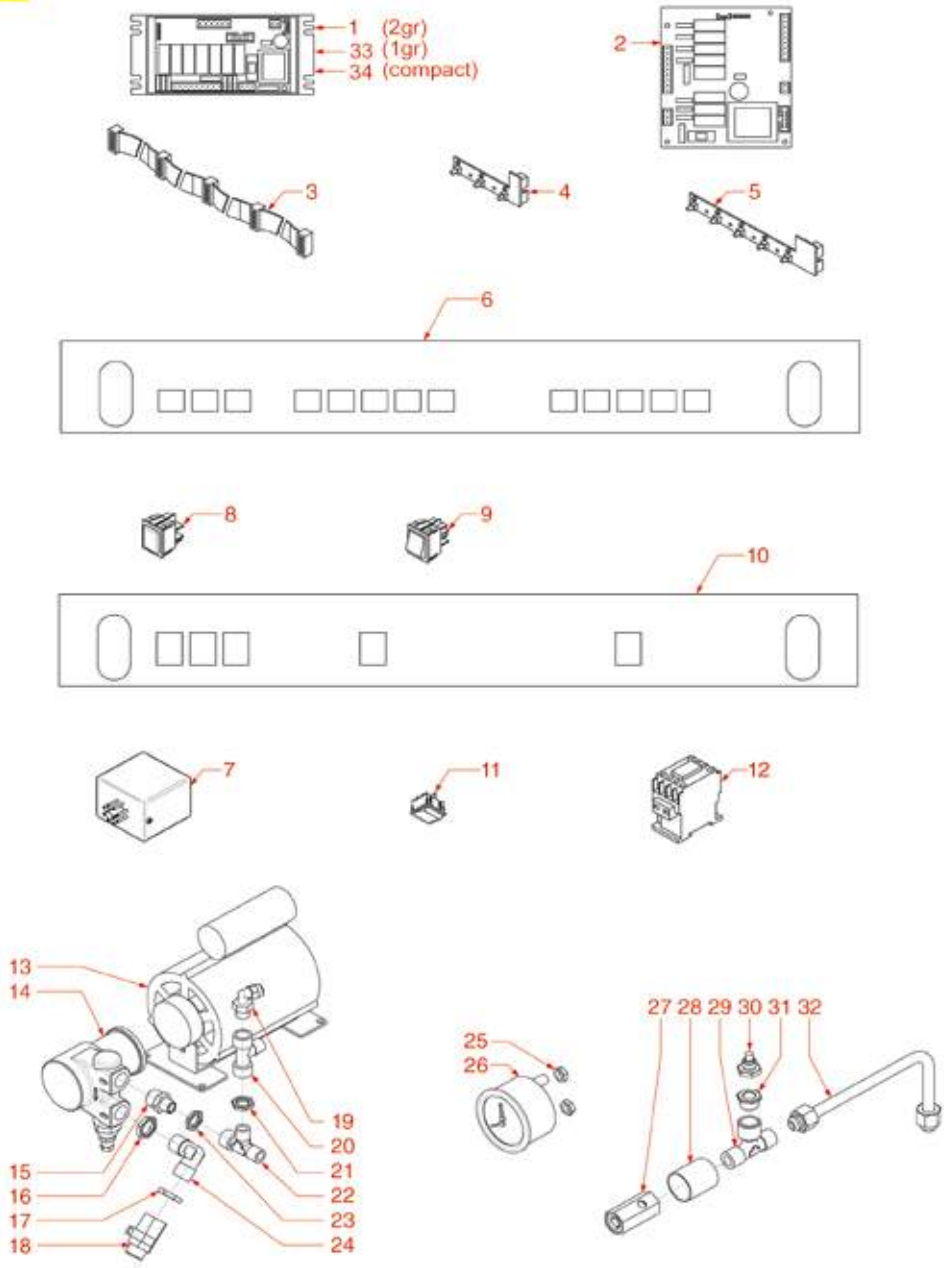

Posizioni senza cod. LF: a richiesta
Positions without LF Code No.: upon request
Abbildungen ohne LF Bestell-Nr.: auf Anfrage
Posiciones sin cód. LF: previa petición

NUOVA SIMONELLI

P.	Cod.	Descrizione	Description	Beschreibung	Descripción
1	**5032628**	CENTRALINA DOSATURA 2 GRUPPI "V"	DOSER CONTROL BOX 2 GROUPS "V"	DOSIERSTEUERUNG 2 "V"-GRUPPEN	CENTRALITA DOSIFICACIÓN 2 GRUPOS "V"
2	**5054990**	SCHEDA ELETTRONICA CPU 3 GRUPPI	3-GROUPS ELECTRONIC CIRCUIT BOARD CPU	ELEKTRONIK-PLATINE CPU 3 GRUPPEN	PLACA ELECTRÓNICA CPU 3 GRUPOS
3	**5052176**	CAVO FLAT 14 POLI 1250 mm	CABLE FLAT 14 POLES 1250 mm	FLACHKABEL 14 POLE 1250 mm	CABLE FLAT 14 POLOS 1250 mm
4	**5032626**	PULSANTIERA 3 TASTI SERVIZI	PUSH-BUTTON PANEL 3 BUTTONS SERVICES	TASTATUR 3 TASTEN BETRIEBE	BOTONERA 3 PULSADORES SERVICIOS
5	**5032627**	PULSANTIERA 5 TASTI EROGAZIONE	PUSH-BUTTON PANEL 5 BUTTONS DELIVERY	TASTATUR 5 TASTEN AUSGABE	BOTONERA 5 PULSADORES EROGACIÓN
6	**5047809**	PANNELLO COMANDI GRIGIO	CONTROL PANEL GRAY	STEUERUNGSPANEEL GRAU	PANEL MANDOS GRIS
7	**1341305**	REGOLATORE LIVELLO RL30/1E/2C/8 230/240V	LEVEL REGULATOR RL30/1E/2C/8 230/240V	NIVEAUREGLER RL30/1E/2C/8 230/240V	REGULADOR NIVEL RL30/1E/2C/8 230/240V
8	**3221013**	LAMPADA SPIA ROSSA 230V	INDICATOR LAMP RED 230V	SIGNALLAMPE ROT 230V	BOMBILLA PILOTO ROJA 230V
9	**3319019**	INTERRUTTORE BIPOLARE ROSSO 16A 250V	BIPOLAR SWITCH RED 16A 250V	SCHALTER 2-POLIG ROT 16A 250V	INTERRUPTOR BIPOLAR ROJO 16A 250V
11	**1319392**	INTERRUTTORE BIPOLARE NERO 10A 250V	BLACK BIPOLAR SWITCH 10A 250V	SCHALTER ZWEIPOLIG NERO 10A 250V	INTERRUPTOR BIPOLAR NEGRO 10A 250V
12	**3446561**	CONTATTORE LOVATO BF0910A	CONTACTOR LOVATO BF0910A	SCHÜTZ LOVATO BF0910A	CONTACTOR LOVATO BF0910A
13	**1240065**	MOTORE RPM A FASCETTA 120W	MOTOR RPM WITH CLAMP 120W	MOTOR RPM MIT SCHELLENANSCHLUSS 120W	MOTOR RPM A ABRAZADERA 120W
14	**1330001**	POMPA VOLUMETRICA ROTOFLOW ø 3/8" NPT	ROTARY VANE PUMP ROTOFLOW ø 3/8" NPT	VERDRÄNGERPUMPE ROTOFLOW ø 3/8" NPT	BOMBA VOLUMÉTRICA ROTOFLOW ø 3/8" NPT
15	**1349112**	RACCORDO ø 1/4"M-3/8"M	FITTING ø 1/4"M-3/8"M	ANSCHLUSS ø 1/4"AUßENGEW. 3/8"AUßENGEW.	RACOR ø 1/4"M-3/8"M
18	**3526704**	VALVOLA A SFERA ø 3/8"MF	BALLCOCK VALVE ø 3/8"MF	KUGELVENTIL ø 3/8"MF	VÁLVULA EN ESFERA ø 3/8"MH
19	**3349317**	RACCORDO AD ANGOLO 1/4"M ø 6/4 NICHEL	ELBOW FITTING 1/4"M ø 6/4 NICKEL	ANSCHLUSS GEWINKELT 1/4"A ø 6/4 VERNICK.	RACOR ANGULAR 1/4"M ø 6/4 NÍQUEL
20	**1349702**	RACCORDO A "T" ø 1/4"F-1/4"F-1/4"M NICHE	"T" FITTING ø 1/4"F-1/4"F-1/4"M NICKEL-P	T-ANSCHLUSS ø 1/4"I-1/4"I-1/4"A VERNICK.	RACOR EN "T" ø 1/4"F-1/4"F-1/4"M NIQUEL
22	**1349244**	RACCORDO A "T" ø 1/4"M-1/4"M-1/4"F	"T" FITTING ø 1/4"M-1/4"M-1/4"F	T-VERSCHRAUBUNG ø 1/4"Innen-1/4"Innen-1/	RACOR EN "T" ø 1/4"M-1/4"M-1/4"H
24	**1349706**	RACCORDO A "L" ø 3/8"M-3/8"M NICHELATO	L-FITTING ø 3/8"M-3/8"M NICKEL-PLATED	L-ANSCHLUSS ø 3/8"A-3/8"A VERNICKELT	RACOR EN "L" ø 3/8"M-3/8"M NIQUELADO
25	**1348035**	DADO ø 1/8"	NUT ø 1/8"	MUTTER ø 1/8"	TUERCA ø 1/8"
26	**1245503**	MANOMETRO CALDAIA-POMPA ø 60 mm	BOILER-PUMP PRESSURE GAUGE ø 60 mm	MANOMETER DURCHLAUFERH.-PUMPE ø 60 mm	MANÓMETRO CALDERA BOMBA ø 60 mm
27	**1523572**	VALVOLA CALDAIA ø 3/8"M - 1,8 bar CE/PED	BOILER VALVE ø 3/8"M - 1.8 bar CE/PED	VENTIL DURCHLAUFER. ø3/8"M-1,8bar CE/PED	VÁLVULA CALDERÍN ø 3/8"M - 1,8 bar CE/PE
29	**1349240**	RACCORDO A "T" ø 3/8"M-3/8"F-3/8"M	"T" FITTING ø 3/8"M-3/8"F-3/8"M	T-VERSCHRAUBUNG ø 3/8"Innen-3/8"Außen-3/	RACOR EN "T" ø 3/8"M-3/8"H-3/8"M
30	**1523534**	VALVOLA CALDAIA ø 1/4"M	BOILER VALVE ø 1/4"M	VENTIL FÜR DURCHLAUFERHITZER ø 1/4"A	VÁLVULA CALDERÍN ø 1/4"M
31	**1349132**	RACCORDO ø 3/8"M-1/4"F	FITTING ø 3/8"M-1/4"F	ANSCHLUSS ø 3/8"AUßENGEW. 1/4"INNENGEW.	RACOR ø 3/8"M-1/4"H
33	**5029454**	SCHEDA ELETTRONICA CPU 1 GRUPPO	CPU CIRCUIT BOARD 1 GROUP	ELEKTRONIK-PLATINE CPU 1 GRUPPE	PLACA ELECTRÓNICA CPU 1 GRUPO
34	**5053783**	CENTRALINA DOSATURA 2 GRUPPI 230V	DOSING CONTROL BOX 2 GROUPS 230V	DOSIERSTEUERUNG 2 GRUPPEN 230V	CENTRALITA DOSIFIC. 2 GRUPOS 230V

PARTI ELETTRICHE E MOTORE AURELIA
ELECTRICAL COMPONENTS AND MOTOR AURELIA
ELEKTRISCHE TEILE UND MOTOR AURELIA
COMPONENTES ELÉCTRICOS Y MOTOR AURELIA

NS4102

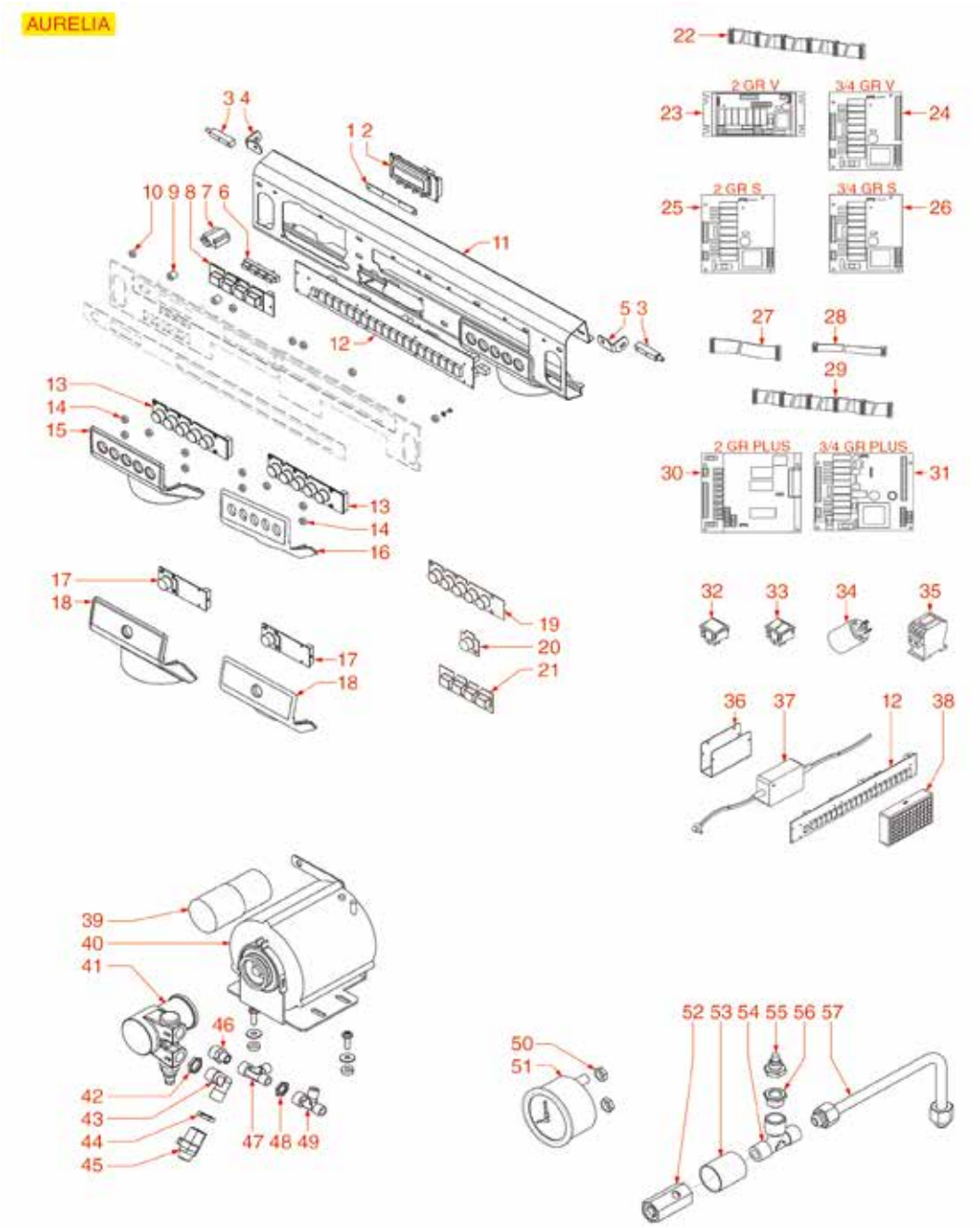

Posizioni senza cod. LF: a richiesta
Positions without LF Code No.: upon request
Abbildungen ohne LF Bestell-Nr.: auf Anfrage
Posiciones sin cód. LF: previa petición

NUOVA SIMONELLI

P.	Cod.	Descrizione	Description	Beschreibung	Descripción
13	**5031554**	PULSANTIERA 5 TASTI	PUSH-BUTTON PANEL 5 BUTTONS	TASTATUR 5 TASTEN	BOTONERA 5 PULSADORES
19	**5041947**	MEMBRANA PULSANTIERA 5 TASTI	PUSH-BUTTON PANEL 5 BUTTONS	TASTATURMEMBRAN 5 TASTEN	MEMBRANA BOTONERA 5 PULSADORES
20	**5048198**	TASTO PER PULSANTIERA	BUTTON FOR PUSH-BUTTON PANEL	TASTE FÜR TASTATUR	PULSADOR PARA BOTONERA
23	**5054991**	CENTRALINA DOSATURA 2 GRUPPI "V"	DOSER CONTROL BOX 2 GROUPS "V"	DOSIERUNG ELEKTRONIK-BOX 2 "V"-GRUPPEN	CENTRALITA DOSIFICACIÓN 2 GRUPOS "V"
24	**5049316**	SCHEDA ELETTRONICA CPU 3-4 GRUPPI	ELECTRONIC BOARD CPU 3-4 GROUPS	ELEKTRONIK-PLATINE CPU 3-4 GRUPPEN	TARJETA ELECTRÓNICA CPU 3-4 GRUPOS
31	**1390099**	SCHEDA ELETTRONICA CPU 3/4GR	CPU ELECTRONIC CIRCUIT BOARD 3/4GR	ELEKTRONIK-PLATINE CPU 3/4GR	PLACA ELECTRÓNICA CPU 3/4GR
32	**1319392**	INTERRUTTORE BIPOLARE NERO 10A 250V	BLACK BIPOLAR SWITCH 10A 250V	SCHALTER ZWEIPOLIG NERO 10A 250V	INTERRUPTOR BIPOLAR NEGRO 10A 250V
35	**3446561**	CONTATTORE LOVATO BF0910A	CONTACTOR LOVATO BF0910A	SCHÜTZ LOVATO BF0910A	CONTACTOR LOVATO BF0910A
40	**1240282**	MOTORE RPM A FASCETTA 165W	MOTOR CLAMP RPM 165W	MOTOR RPM MIT SCHELLENANSCHLUSS 165W	MOTOR RPM DE ABRAZADERA 165W
41	**1330001**	POMPA VOLUMETRICA ROTOFLOW ø 3/8" NPT	ROTARY VANE PUMP ROTOFLOW ø 3/8" NPT	VERDRÄNGERPUMPE ROTOFLOW ø 3/8" NPT	BOMBA VOLUMÉTRICA ROTOFLOW ø 3/8" NPT
41	**1330002**	POMPA VOLUMETRICA ROTOFLOW ø 3/8" NPT	ROTARY VANE PUMP ROTOFLOW ø 3/8" NPT	VERDRÄNGERPUMPE ROTOFLOW ø 3/8" NPT	BOMBA VOLUMÉTRICA ROTOFLOW ø 3/8" NPT
43	**1349706**	RACCORDO A "L" ø 3/8"M-3/8"M NICHELATO	L-FITTING ø 3/8"M-3/8"M NICKEL-PLATED	L-ANSCHLUSS ø 3/8"A-3/8"A VERNICKELT	RACOR EN "L" ø 3/8"M-3/8"M NIQUELADO
45	**3526704**	VALVOLA A SFERA ø 3/8"MF	BALLCOCK VALVE ø 3/8"MF	KUGELVENTIL ø 3/8"MF	VÁLVULA EN ESFERA ø 3/8"MH
46	**1349112**	RACCORDO ø 1/4"M-3/8"M	FITTING ø 1/4"M-3/8"M	ANSCHLUSS ø 1/4"AUßENGEW. 3/8"AUßENGEW.	RACOR ø 1/4"M-3/8"M
49	**1349244**	RACCORDO A "T" ø 1/4"M-1/4"M-1/4"F	"T" FITTING ø 1/4"M-1/4"M-1/4"F	T-VERSCHRAUBUNG ø 1/4"Innen-1/4"Innen-1/	RACOR EN "T" ø 1/4"M-1/4"M-1/4"H
50	**1348035**	DADO ø 1/8"	NUT ø 1/8"	MUTTER ø 1/8"	TUERCA ø 1/8"
51	**1245503**	MANOMETRO CALDAIA-POMPA ø 60 mm	BOILER-PUMP PRESSURE GAUGE ø 60 mm	MANOMETER DURCHLAUFERH.-PUMPE ø 60 mm	MANÓMETRO CALDERA BOMBA ø 60 mm
52	**1523572**	VALVOLA CALDAIA ø 3/8"M - 1,8 bar CE/PED	BOILER VALVE ø 3/8"M - 1.8 bar CE/PED	VENTIL DURCHLAUFER. ø3/8"M-1,8bar CE/PED	VÁLVULA CALDERÍN ø 3/8"M - 1,8 bar CE/PE
54	**1349240**	RACCORDO A "T" ø 3/8"M-3/8"F-3/8"M	"T" FITTING ø 3/8"M-3/8"F-3/8"M	T-VERSCHRAUBUNG ø 3/8"Innen-3/8"Außen-3/	RACOR EN "T" ø 3/8"M-3/8"H-3/8"M
55	**1523534**	VALVOLA CALDAIA ø 1/4"M	BOILER VALVE ø 1/4"M	VENTIL FÜR DURCHLAUFERHITZER ø 1/4"A	VÁLVULA CALDERÍN ø 1/4"M
56	**1349132**	RACCORDO ø 3/8"M-1/4"F	FITTING ø 3/8"M-1/4"F	ANSCHLUSS ø 3/8"AUßENGEW. 1/4"INNENGEW.	RACOR ø 3/8"M-1/4"H

PARTI ELETTRICHE E MOTORE AURELIA II
ELECTRICAL PARTS AND MOTOR AURELIA II
ELEKTRISCHE TEILE UND MOTOR AURELIA II
COMPONENTES ELÉCTRIC. Y MOTOR AURELIA II

NS4202

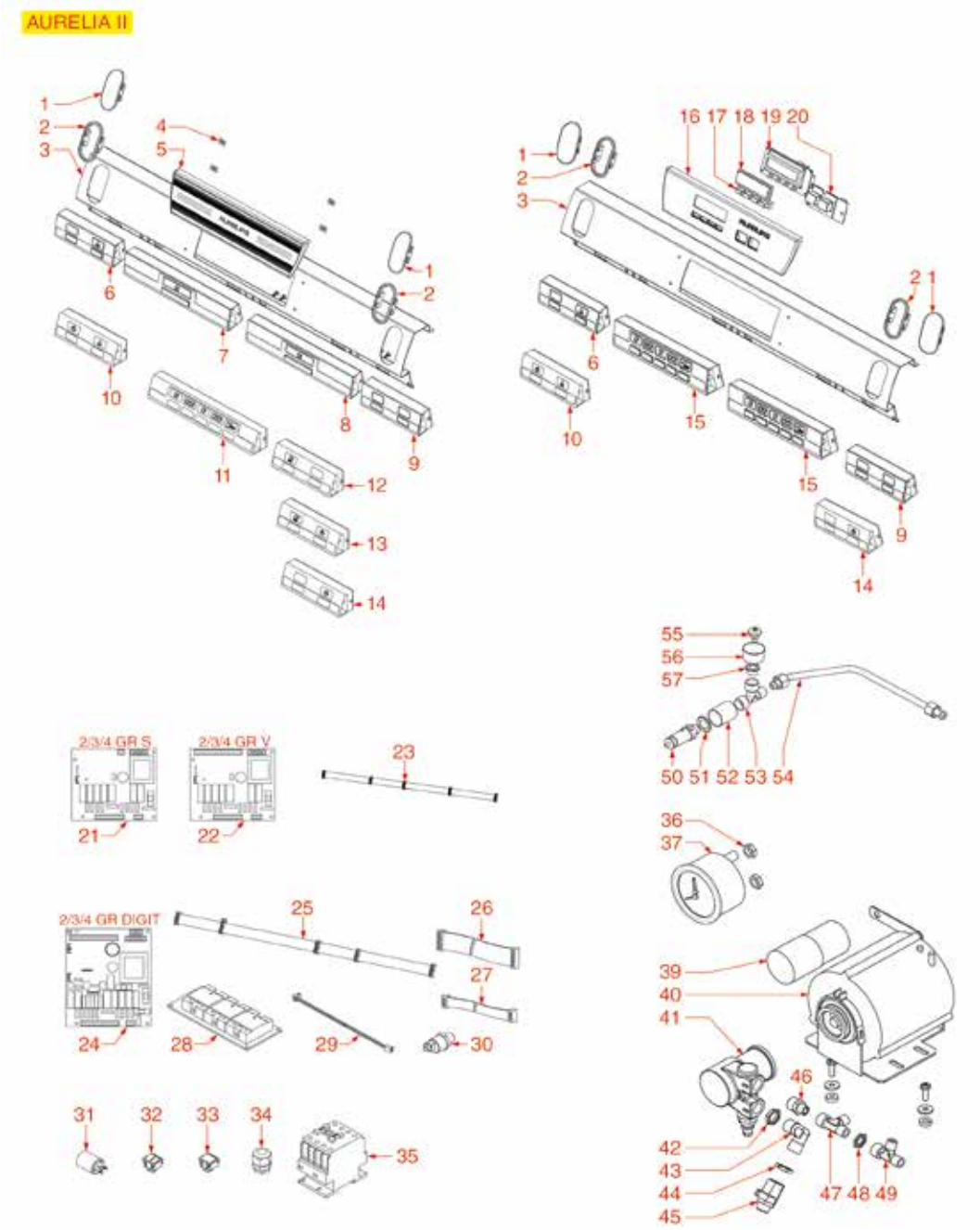

Posizioni senza cod. LF: a richiesta
Positions without LF Code No.: upon request
Abbildungen ohne LF Bestell-Nr.: auf Anfrage
Posiciones sin cód. LF: previa petición

P.	Cod.	Descrizione	Description	Beschreibung	Descripción
33	**1319392**	INTERRUTTORE BIPOLARE NERO 10A 250V	BLACK BIPOLAR SWITCH 10A 250V	SCHALTER ZWEIPOLIG NERO 10A 250V	INTERRUPTOR BIPOLAR NEGRO 10A 250V
35	**3446561**	CONTATTORE LOVATO BF0910A	CONTACTOR LOVATO BF0910A	SCHÜTZ LOVATO BF0910A	CONTACTOR LOVATO BF0910A
36	**1348035**	DADO ø 1/8"	NUT ø 1/8"	MUTTER ø 1/8"	TUERCA ø 1/8"
40	**1240282**	MOTORE RPM A FASCETTA 165W	MOTOR CLAMP RPM 165W	MOTOR RPM MIT SCHELLENANSCHLUSS 165W	MOTOR RPM DE ABRAZADERA 165W
41	**1330001**	POMPA VOLUMETRICA ROTOFLOW ø 3/8" NPT	ROTARY VANE PUMP ROTOFLOW ø 3/8" NPT	VERDRÄNGERPUMPE ROTOFLOW ø 3/8" NPT	BOMBA VOLUMÉTRICA ROTOFLOW ø 3/8" NPT
41	**1330002**	POMPA VOLUMETRICA ROTOFLOW ø 3/8" NPT	ROTARY VANE PUMP ROTOFLOW ø 3/8" NPT	VERDRÄNGERPUMPE ROTOFLOW ø 3/8" NPT	BOMBA VOLUMÉTRICA ROTOFLOW ø 3/8" NPT
43	**1349706**	RACCORDO A "L" ø 3/8"M-3/8"M NICHELATO	L-FITTING ø 3/8"M-3/8"M NICKEL-PLATED	L-ANSCHLUSS ø 3/8"A-3/8"A VERNICKELT	RACOR EN "L" ø 3/8"M-3/8"M NIQUELADO
45	**3526704**	VALVOLA A SFERA ø 3/8"MF	BALLCOCK VALVE ø 3/8"MF	KUGELVENTIL ø 3/8"MF	VÁLVULA EN ESFERA ø 3/8"MH
46	**1349112**	RACCORDO ø 1/4"M-3/8"M	FITTING ø 1/4"M-3/8"M	ANSCHLUSS ø 1/4"AUßENGEW. 3/8"AUßENGEW.	RACOR ø 1/4"M-3/8"M
49	**1349244**	RACCORDO A "T" ø 1/4"M-1/4"M-1/4"F	"T" FITTING ø 1/4"M-1/4"M-1/4"F	T-VERSCHRAUBUNG ø 1/4"Innen-1/4"Innen-1/	RACOR EN "T" ø 1/4"M-1/4"M-1/4"H
50	**1523572**	VALVOLA CALDAIA ø 3/8"M - 1,8 bar CE/PED	BOILER VALVE ø 3/8"M - 1.8 bar CE/PED	VENTIL DURCHLAUFER. ø3/8"M-1,8bar CE/PED	VÁLVULA CALDERÍN ø 3/8"M - 1,8 bar CE/PE
53	**1349241**	RACCORDO A "T" ø 3/8"F-3/8"F-3/8"M	T-FITTING ø 3/8"F-3/8"F-3/8"M	T-ANSCHLUSS ø 3/8"F-3/8"F-3/8"M	RACOR EN "T" ø 3/8"H-3/8"H-3/8"M
55	**1523534**	VALVOLA CALDAIA ø 1/4"M	BOILER VALVE ø 1/4"M	VENTIL FÜR DURCHLAUFERHITZER ø 1/4"A	VÁLVULA CALDERÍN ø 1/4"M
57	**1349132**	RACCORDO ø 3/8"M-1/4"F	FITTING ø 3/8"M-1/4"F	ANSCHLUSS ø 3/8"AUßENGEW. 1/4"INNENGEW.	RACOR ø 3/8"M-1/4"H

MACCHINA PER CAFFE' MOD. EUROPICCOLA
COFFEE MACHINE MOD.EUROPICCOLA
KAFFEEMASCHINE MOD.EUROPICCOLA
MÁQUINA DE CAFÉ MOD. EUROPICCOLA

PA0101

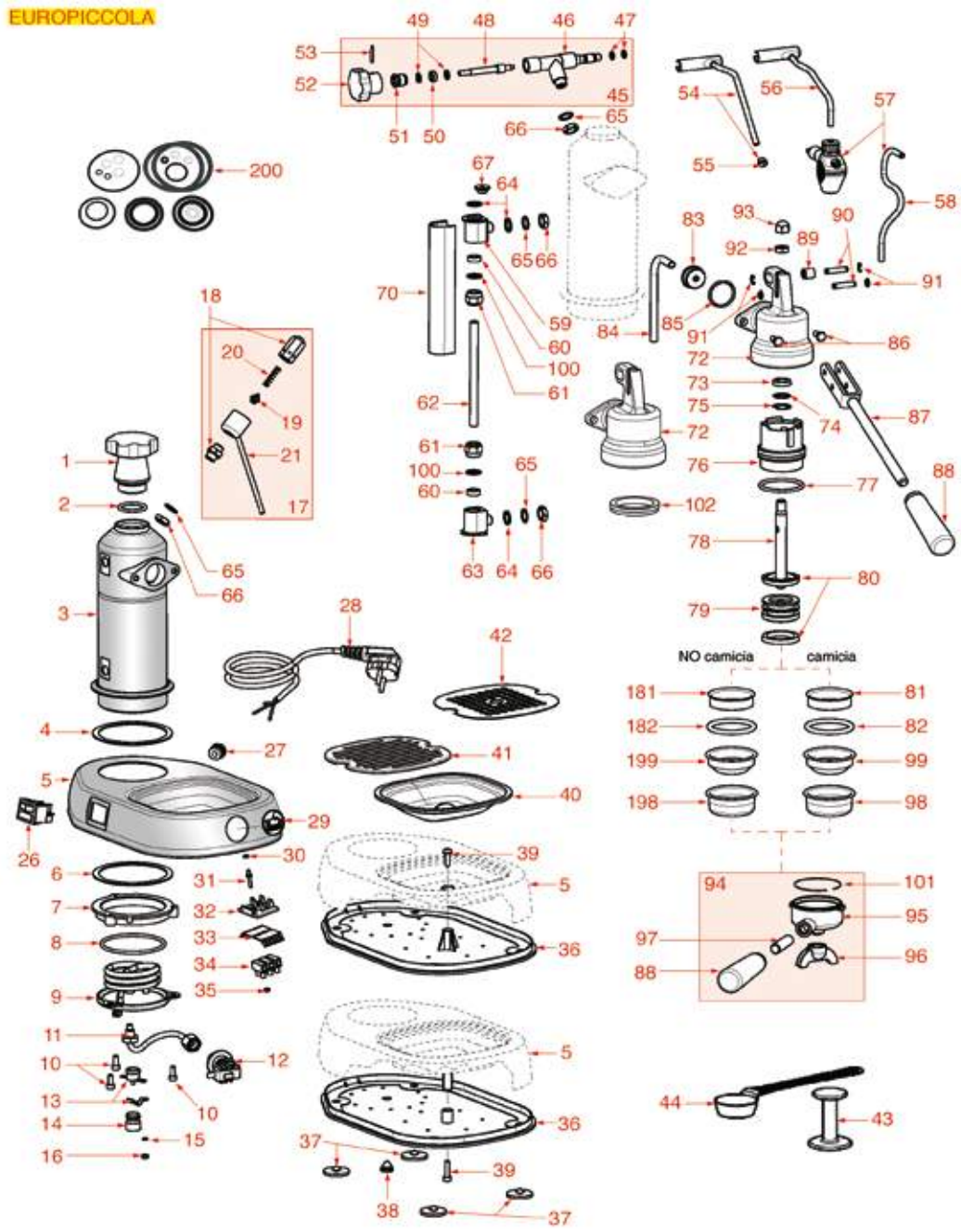

Posizioni senza cod. LF: a richiesta
Positions without LF Code No.: upon request
Abbildungen ohne LF Bestell-Nr.: auf Anfrage
Posiciones sin cód. LF: previa petición

PAVONI

P.	Cod.	Descrizione	Description	Beschreibung	Descripción
1	**5032438**	TAPPO CALDAIA LEGNO	WOOD BOILER CAP	DURCHLAUFERHITZERDECKEL AUS HOLZ	TAPA CALDERA MADERA
1	**1241056**	TAPPO CALDAIA NERO	BLACK BOILER CAP	DURCHLAUFERHITZERDECKEL SCHWARZ	TAPA CALDERA NEGRA
2	**1186480**	GUARNIZIONE OR 04112 EPDM	EPDM O RING 04112	DICHTUNG O-RING 04112 EPDM	JUNTA ARO "O" 04112 EPDM
5	**5014758**	BASE CROMATA	CHROME PLATED BASE	VERCHROMTE BASIS	BASE CROMADA
6	**1186483**	GUARNIZIONE CALDAIA ø 93x80x2 mm	BOILER GASKET ø 93x80x2 mm	DURCHLAUFERHITZERDICHTUNG ø 93x80x2 mm	JUNTA CALDERA ø 93x80x2 mm
7	**5008254**	ANELLO ø 95 mm PER FISSAGGIO CALDAIA	RING ø 95 mm FOR BOILER FIXING	RING ø 95 mm BEFESTIGUNG DURCHLAUFERH.	ARO ø 95 mm PARA FIJAR CALDERIN
8	**1186641**	GUARNIZIONE OR 0176 EPDM	O-RING 0176 EPDM	DICHTUNG O-RING 0176 EPDM	JUNTA ARO "O" 0176 EPDM
9	**1755050**	RESISTENZA 920/1000W 230/240V	HEATING ELEMENT 920/1000W 230/240V	HEIZKÖRPER 920/1000W 230/240V	RESISTENCIA 920/1000W 230/240V
9	**1755166**	RESISTENZA 1000W 120V	HEATING ELEMENT 1000W 110V	HEIZKÖRPER 1000W 120V	RESISTENCIA 1000W 110V
10	**1184012**	VITE A TESTA CILINDRICA M5x10	CYLINDER HEAD SCREW M5x10	ZYLINDERKOPFSCHRAUBE M5x10	TORNILLO DE CABEZA CILINDRO M5x10
11	**1449122**	TUBAZIONE PRESSOSTATO	PRESSURE SWITCH PIPE	ROHR FÜR DRUCKSCHALTER	TUBO PARA PRESOSTATO
12	**1320002**	PRESSOSTATO ECHO 0,5-1,2 BAR 1/4"	PRESSURE SWITCH 0.5-1.2 BAR 1/4"	DRUCKSCHALTER ECHO 0,5-1,2 BAR 1/4"	PRESOSTATO ECHO 0,5-1,2 BAR 1/4"
13	**1443007**	TERMOSTATO A CONTATTO 127°C 16A 250V	CONTACT THERMOSTAT 127°C 16A 250V	ANLEGETHERMOSTAT 127°C 16A 250V	TERMOSTATO DE CONTACTO 127°C 16A 250V
15	**3528238**	RONDELLA PIANA M4	FLAT WASHER M4	FLACHSCHEIBE M4	ARANDELA PLANA M4
16	**3528232**	DADO ESAGONALE MEDIO M4	HEXAGONAL NUT MEDIUM SIZE M4	SECHSKANTMUTTER M4	TUERCA HEXAGONAL MED. M4
18	**1523025**	CORPO VALVOLA CALDAIA M12	BOILER VALVE BODY M12	VENTILKÖRPER FÜR DURCHLAUFERHITZER M12	CUERPO VÁLVULA CALDERA M12
19	**1523013**	VALVOLINA PER VALVOLA CALDAIA	SMALL VALVE FOR BOILER VALVE	VENTIL FÜR DURCHLAUFERHITZERVENTIL	VÁLVULA PARA CALDERÍN
20	**1250042**	MOLLA ø 7x26 mm PER VALVOLA	SPRING ø 7x26 mm FOR VALVE	FEDER ø 7x26 mm FÜR VENTIL	MUELLE ø 7x26 mm PARA VÁLVULA
21	**5029648**	SCODELLINO CONDENSA CROMATO	CHROME-PLATED CONDENSATE TRAY	SCHÜSSEL FÜR KONDENSWASSER VERCHROMT	ESCUDILLA CONDENSA CROMADA
26	**1319128**	INTERRUTTORE BIPOLARE ROSSO 16A 250V	RED BIPOLAR SWITCH 16A 250V	SCHALTER 2-POLIG ROT 16A 250V	INTERRUPTOR BIPOLAR ROJO 16A 250V
26	**5026971**	INTERRUTTORE BIPOLARE DOPPIO 16A 250V	DOUBLE BIPOLAR SWITCH 16A 250V	SCHALTER ZWEIPOLIG DOPPEL 16A 250V	INTERRUPTOR BIPOLAR DOBLE 16A 250V
27	**5008195**	PASSACAVO AUTOBLOCCANTE	SELF-LOCKING GROMMET	SELBSTSICHERNDER KABELDURCHGANG	PASA CABLE AUTO-BLOQUEANTE
28	**5008206**	CAVO ALIMENTAZIONE 16A 250V 2000 mm	CABLE POWER SUPPLY 16A 250V 2000 mm	STROMKABEL 16A 250V 2000 mm	CABLE ALIMENTACIÓN 16A 250V 2000 mm
29	**1028001**	ADESIVO LOGO PAVONI	PAVONI LOGO STICKER	AUFKLEBER MIT PAVONI-LOGO	ADHESIVO LOGO PAVONI
36	**1015007**	BACINELLA SOTTOBASE	UNDERBASE TRAY	UNTERSOCKELSCHALE	CUBETA BAJO BASE
36	**5027432**	SOTTOBASE IN PLASTICA	PLASTIC UNDERBASE	UNTERSOCKEL AUS KUNSTSTOFF	DEBAJO BASE DE PLÁSTICO
37	**1313003**	PIEDINO ø 30 mm	FOOT ø 30 mm	FÜSSCHEN ø 30 mm	PATA ø 30 mm
40	**1015001**	BACINELLA IN PLASTICA	PLASTIC TRAY	KUNSTSTOFFSCHALE	CUBETA DE PLÁSTICO
41	**1185002**	GRIGLIA POGGIA TAZZE IN PLASTICA	CUP SUPPORT GRID PLASTIC	ABSTELLGITTER F. TASSEN AUS KUNSTSTOFF	REJILLA APOYA-TAZAS EN PLÁSTICO
42	**1185001**	GRIGLIA POGGIA TAZZE IN ACCIAIO CROMATA	CUP SUPPORT GRID CHROME-PLATED STEEL	ABSTELLGITTER F.TASSEN AUS STAHL/VERCHR.	REJILLA APOYA-TAZAS DE ACERO CROMADA
43	**1385000**	PRESSINO NYLON ø 50/52 mm	NYLON TAMPER ø 50/52 mm	TAMPER AUS NYLON ø 50/52 mm	PRENSA CAFÉ NYLON ø 50/52 mm
44	**1069001**	CUCCHIAIO DOSATORE IN PLASTICA 20 ml	PLASTIC MEASURING SPOON 20 ml	DOSIERLÖFFEL AUS KUNSTSTOFF 20 ml	CUCHARA DOSIFICADOR PLÁSTICO 20 ml
45	**5030317**	RUBINETTO VAPORE COMPLETO CROMATO	COMPLETE CHROME-PLATED STEAM TAP	DAMPFHAHN KOMPLETT VERCHROMT	GRIFO VAPOR COMPLETO CROMADO
47	**1186435**	GUARNIZIONE OR 0106 VITON	O-RING 106 VITON	DICHTUNG O-RING 106 VITON	JUNTA ARO "O" 0106 VITON
48	**5027689**	PERNO PER RUBINETTO VAPORE	STEAM TAP PIN	STIFT FÜR DAMPFHAHN	PERNO PARA GRIFO VAPOR
49	**1528029**	RONDELLA PIANA OTTONE ø 12x7x1 mm	BRASS WASHER FLAT ø 12x7x1 mm	MESSINGFLACHSCHEIBE ø 12x7x1 mm	ARANDELA PLANA DE LATÓN ø 12x7x1 mm
50	**1186474**	GUARNIZIONE PIANA NBR ø 12x7x5 mm	FLAT NBR GASKET ø 12x7x5 mm	FLACHDICHTUNG NBR ø 12x7x5 mm	JUNTA PLANA NBR ø 12x7x5 mm
52	**1241114**	MANOPOLA RUBINETTO VAPORE	KNOB FOR STEAM TAP	DREHKNOPF FÜR DAMPFHAHN	MANDO GRIFO VAPOR
53	**3053132**	SPINA ELASTICA ø 3x22 mm	CLASP ø 3x22 mm	SPANNHÜLSE ø 3x22 mm	ENCHUFE ELÁSTICO ø 3x22 mm
54	**1449069**	TUBO VAPORE COMPLETO CROMATO	CHROME PLATED STEAM PIPE COMPLETE	DAMPFROHR KOMPLETT VERCHROMT	TUBO VAPOR COMPLETO CROMADO
57	**5501292**	CAPPUCCINATORE AUTOMATICO	AUTOMATIC MILK FROTHER	CAPPUCCINO-MASCHINE AUTOMATISCH	CAPPUCCINATORE AUTOMÁTICO
58	**1449681**	TUBO SILICONE ø 4x7 SHORE 60 - 5 mt	SILICONE HOSE ø 4x7 SHORE 60 - 5 m	SILIKONSCHAUCH ø 4x7 SHORE 60 - 5 m	TUBO SILICONA ø 4x7 SHORE 60 - 5 m
60	**1186469**	GUARNIZIONE PIANA SILICONE ø 15x9x5 mm	FLAT SILICONE GASKET ø 15x9x5 mm	FLACHDICHTUNG AUS SILIKON ø 15x9x5 mm	JUNTA PLANA EN SILICONA ø 15x9x5 mm
61	**1201017**	RACCORDO PER VETRO LIVELLO	FITTING FOR LEVEL GLASS	ANSCHLUSS FÜR NIVEAUGLAS	RACOR PARA CRISTAL NIVEL
62	**1520007**	VETRO LIVELLO ø 9x132 mm	LEVEL GLASS ø 9x132 mm	STANDGLAS ø 9x132 mm	CRISTAL NIVEL ø 9x132 mm
64	**1186468**	GUARNIZIONE PIANA PTFE ø 17x12x1,5 mm	FLAT GASKET PTFE ø 17x12x1.5 mm	FLACHDICHTUNG PTFE ø 17x12x1,5 mm	JUNTA PLANA PTFE ø 17x12x1,5 mm
65	**1528025**	RONDELLA PIANA OTTONE ø 17x12x1 mm	BRASS WASHER FLAT ø 17x12x1 mm	MESSINGFLACHSCHEIBE ø 17x12x1 mm	ARANDELA PLANA LATÓN ø 17x12x1 mm
66	**1528027**	DADO M12 PER RUBINETTO VAPORE	NUT M12 FOR STEAM TAP	MUTTER M12 FÜR DAMPFHAHN	TUERCA M12 PARA GRIFO VAPOR
70	**1201016**	MASCHERINA LIVELLO	LEVEL PLATE	STANDANZEIGER	EMBELLECEDOR NIVEL
73	**1186470**	GUARNIZIONE A LABBRO ø 21x11x4,5 mm	LIP SEAL ø 21x11x4.5 mm	LIPPENDICHTUNG ø 21x11x4,5 mm	JUNTA DE LABIO ø 21x11x4,5 mm
74	**1528024**	RONDELLA FORATA ø 19,7x13x0,9 mm	PUNCHED WASHER ø 19.7x13x0.9 mm	SCHEIBE GELOCHT ø 19,7x13x0,9 mm	ARANDELA CON AGUJEROS ø 19,7x13x0,9 mm
75	**1348050**	ANELLO D'ARRESTO J-20	SEEGER RING J-20	SEEGERRING J-20	ARO ELÁSTICO J-20
76	**5029493**	CAMICIA PER GRUPPO CAFFÈ	JACKET FOR COFFEE GROUP	BUCHSE FÜR KAFFEEGRUPPE	CAMISA PARA GRUPO CAFÉ
77	**1186087**	GUARNIZIONE OR 0152 EPDM	O-RING 0152 EPDM	DICHTUNG O-RING 0152 EPDM	JUNTA ARO "O" 0152 EPDM
78	**5501148**	TIRANTE PISTONE PER GRUPPO	PISTON TIE ROD FOR GROUP	ZUGSTANGE KOLBEN FÜR GRUPPE	TIRANTE PISTÓN PARA GRUPO
79	**1321002**	PISTONE GRUPPO LEVA	PISTON FOR LEVER GROUP	KOLBEN FÜR HEBELGRUPPE	PISTÓN PARA GRUPO PALANCA
80	**1186467**	GUARNIZIONE A LABBRO ø 44x33x5,5 mm	LIP SEAL ø 44x36x5.5 mm	LIPPENDICHTUNG ø 44x33x5,5 mm	JUNTA DE LABIO ø 44x33x5,5 mm
81	**1081020**	DOCCIA EROGAZIONE ø 54 mm	SHOWER ø 54 mm	AUSLAUFDUSCHE ø 54 mm	DUCHA SALIDA ø 54 mm
82	**1186465**	GUARNIZIONE PORTAFILTRO ø 60x50x5,5 mm	FILTER HOLDER GASKET ø 60x50x5.5 mm	SIEBTRÄGERDICHTUNG ø 60x50x5,5 mm	JUNTA PORTAFILTRO ø 60x50x5,5 mm
83	**5501139**	TAPPO GRUPPO EROGAZIONE CON CAMICIA	DELIVERY GROUP CAP WITH JACKET	DECKEL AUSGABEGRUPPE MIT BUCHSE	TAPA GRUPO EROGACIÓN CON CAMISA
84	**5027687**	TUBAZIONE PESCANTE	SUCTION PIPE	TAUCHROHR	TUBO PESCANTE
85	**3186247**	GUARNIZIONE OR 03112 EPDM	O-RING 03112 EPDM	DICHTUNG O-RING 03112 EPDM	JUNTA ARO "O" 03112 EPDM
87	**5032977**	LEVA COMANDO GRUPPO	GROUP CONTROL LEVER	STEUERHEBEL FÜR GRUPPE	PALANCA MANDO GRUPO
88	**1241055**	MANOPOLA PORTAFILTRO M12	FILTER HOLDER KNOB M12	DREHKNOPF FÜR FILTERTRÄGER M12	MANDO PORTAFILTRO M12
89	**1192015**	BOCCOLA SNODO	ARTICULATION BUSHING	BUCHSE FÜR HEBELGRUPPEGELENK	CASQUILLO ARTICULACIÓN

MACCHINA PER CAFFE' MOD. EUROPICCOLA
COFFEE MACHINE MOD.EUROPICCOLA
KAFFEEMASCHINE MOD.EUROPICCOLA
MÁQUINA DE CAFÉ MOD. EUROPICCOLA

PA0101

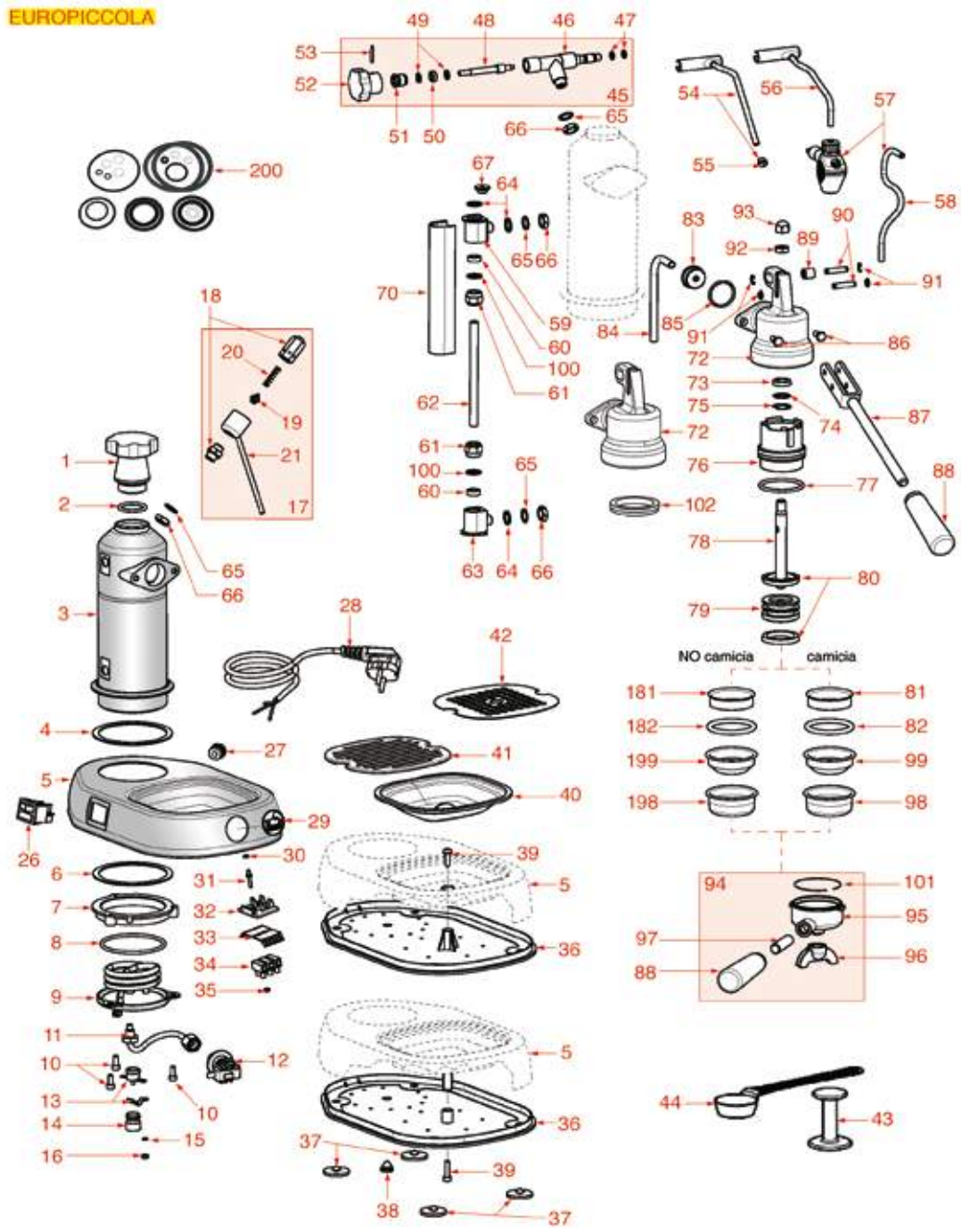

Posizioni senza cod. LF: a richiesta
Positions without LF Code No.: upon request
Abbildungen ohne LF Bestell-Nr.: auf Anfrage
Posiciones sin cód. LF: previa petición

PAVONI

P.	Cod.	Descrizione	Description	Beschreibung	Descripción
90	**1324092**	PERNO PER FORCELLA	FORK PIN	STIFT FÜR GABEL	PERNO PARA HORQUILLA
91	**1250023**	ANELLO ELASTICO RADIALE ø 5 mm	RADIAL SEEGER RING ø 5 mm	ELASTISCHER RING RADIAL ø 5 mm	ARO ELÁSTICO RADIAL ø 5 mm
94	**1165018**	PORTAFILTRO COMPLETO 2 TAZZE PAVONI	2 CUPS FILTER HOLDER ASSEMBLY PAVONI	SIEBTRÄGER KOMP. 2 TASSEN PAVONI	PORTAFILTRO COMPLETO 2 TAZAS PAVONI
94	**1165023**	PORTAFILTRO COMPLETO 2 TAZZE PAVONI	2 CUPS FILTER HOLDER ASSEMBLY PAVONI	SIEBTRÄGER KOMPLETT 2 TASSEN PAVONI	PORTAFILTRO COMPLETO 2 TAZAS PAVONI
96	**1022524**	BECCUCCIO 2 TAZZE ø 3/8"	DOUBLE SPOUT ø 3/8"	AUSLAUFDÜSE 2-WEGE ø 3/8"	SALIDA 2 CAFÉS ø 3/8"
98	**1160013**	FILTRO 2 TAZZE	FILTER 2-CUP	KAFFEESIEB 2 TASSEN	FILTRO 2 TAZAS
99	**1160113**	FILTRO 1 TAZZA ø 60 mm	1 CUP FILTER ø 60 mm	FILTER 1 TASSE ø 60 mm	FILTRO 1 TAZA ø 60 mm
100	**1528028**	RONDELLA PIANA OTTONE ø 14,5x9,5x1,5 mm	BRASS WASHER FLAT ø 14.5x9.5x1.5 mm	MESSINGFLACHSCHEIBE ø 14,5x9,5x1,5 mm	ARANDELA PLANA LATÓN ø 14,5x9,5x1,5
101	**5033397**	MOLLA FERMAFILTRO ø 1,00 mm INOX	SPRING FILTER LOCKING ø 1.00 mm STAIN.ST	FEDER FILTERSPERRE ø 1,00 mm EDELSTAHL	MUELLE FERMAFILTRO ø 1,00 mm INOX
102	**5051838**	GUARNIZIONE PORTAFILTRO ø 60x50x5,5 mm	FILTER HOLDER GASKET ø 60x50x5.5 mm	DICHTUNG F. SIEBTRÄGER ø 60x50x5,5 mm	JUNTA PORTAFILTRO ø 60x50x5,5 mm
181	**1081024**	DOCCIA EROGAZIONE ø 52 mm	SHOWER ø 52 mm	AUSLAUFDUSCHE ø 52 mm	DUCHA SALIDA ø 52 mm
182	**1486019**	GUARNIZIONE PORTAFILTRO ø 57,7x47x5,3 mm	FILTERHOLDER GASKET ø 57.7x47x5.3 mm	DICHTUNG F. SIEBTRÄGER ø 57,7x47x5,3 mm	BURLETE PORTAFILTRO ø 57,7x47x5,3 mm
198	**1160010**	FILTRO 2 TAZZE	FILTER 2-CUP	KAFFEESIEB 2 TASSEN	FILTRO 2 TAZAS
199	**1160009**	FILTRO 1 TAZZA ø 58 mm	FILTER 1 CUP ø 58 mm	FILTER 1 TASSE ø 58 mm	FILTRO 1 TAZA ø 58 mm
200	**1786200**	KIT GUARNIZIONI EUROPICCOLA	SET OF EUROPICCOLA GASKETS	KIT DICHTUNGEN EUROPICCOLA	KIT JUNTAS EUROPICCOLA

MACCHINA PER CAFFE' MOD. PROFESSIONAL
COFFEE MACHINE MOD. PROFESSIONAL
KAFFEEMASCHINE MOD. PROFESSIONAL
MÁQUINA DE CAFÉ MOD. PROFESSIONAL

PA0201

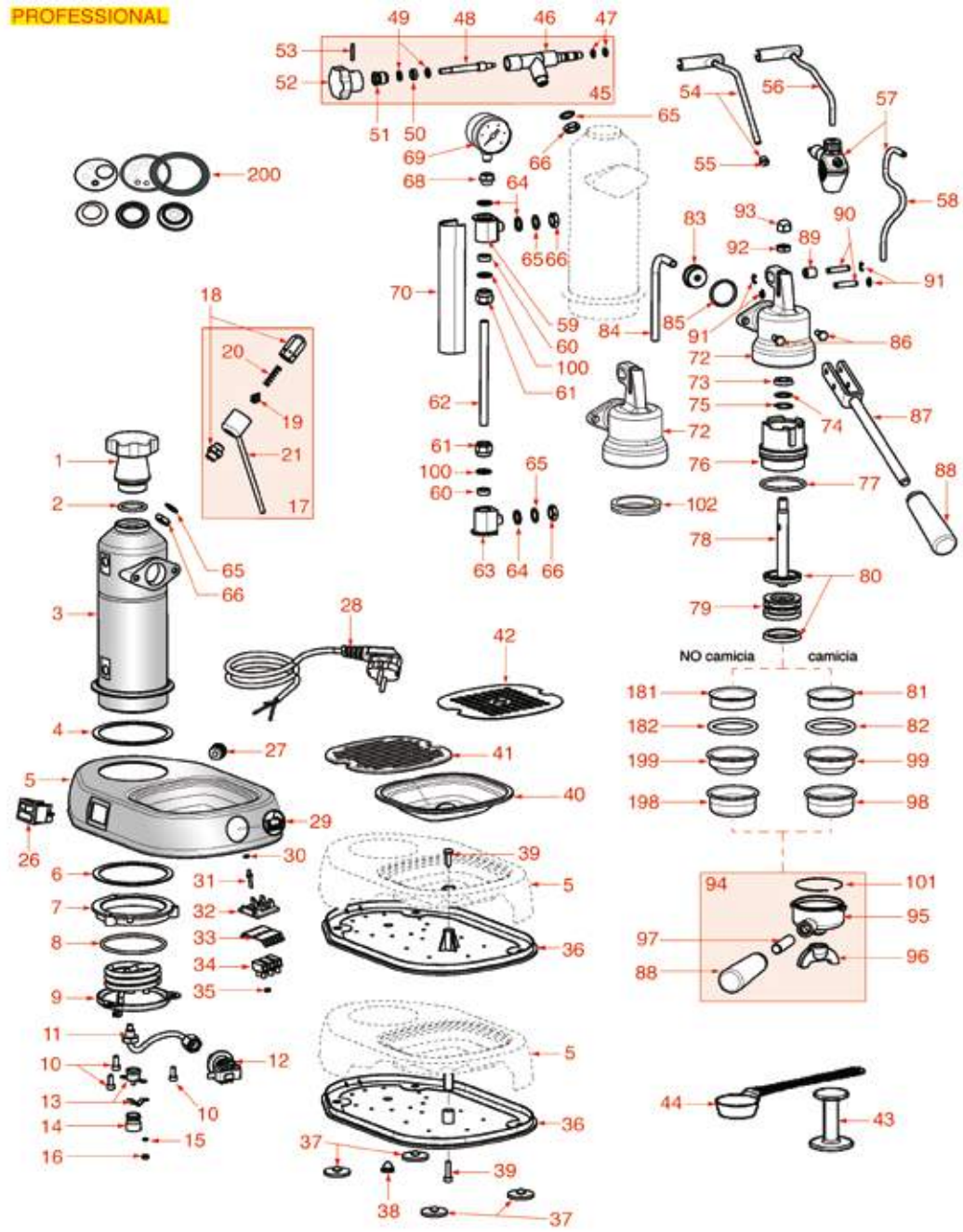

Posizioni senza cod. LF: a richiesta
Positions without LF Code No.: upon request
Abbildungen ohne LF Bestell-Nr.: auf Anfrage
Posiciones sin cód. LF: previa petición

PAVONI

P.	Cod.	Descrizione	Description	Beschreibung	Descripción
1	**1241056**	TAPPO CALDAIA NERO	BLACK BOILER CAP	DURCHLAUFERHITZERDECKEL SCHWARZ	TAPA CALDERA NEGRA
1	**5032438**	TAPPO CALDAIA LEGNO	WOOD BOILER CAP	DURCHLAUFERHITZERDECKEL AUS HOLZ	TAPA CALDERA MADERA
2	**1186480**	GUARNIZIONE OR 04112 EPDM	EPDM O RING 04112	DICHTUNG O-RING 04112 EPDM	JUNTA ARO "O" 04112 EPDM
4	**5034917**	GUARNIZIONE CALDAIA ø 104x80x2 mm	BOILER GASKET ø 104x80x2 mm	DURCHLAUFERHITZERDICHTUNG ø 104x80x2 mm	JUNTA CALDERA ø 104x80x2 mm
4	**5501123**	GUARNIZIONE CALDAIA ø 108x80x2 mm	BOILER GASKET ø 108x80x2 mm	DURCHLAUFERHITZERDICHTUNG ø 108x80x2 mm	JUNTA CALDERA ø 108x80x2 mm
5	**5014758**	BASE CROMATA	CHROME PLATED BASE	VERCHROMTE BASIS	BASE CROMADA
6	**1186483**	GUARNIZIONE CALDAIA ø 93x80x2 mm	BOILER GASKET ø 93x80x2 mm	DURCHLAUFERHITZERDICHTUNG ø 93x80x2 mm	JUNTA CALDERA ø 93x80x2 mm
7	**5008254**	ANELLO ø 95 mm PER FISSAGGIO CALDAIA	RING ø 95 mm FOR BOILER FIXING	RING ø 95 mm BEFESTIGUNG DURCHLAUFERH.	ARO ø 95 mm PARA FIJAR CALDERIN
8	**1186641**	GUARNIZIONE OR 0176 EPDM	O-RING 0176 EPDM	DICHTUNG O-RING 0176 EPDM	JUNTA ARO "O" 0176 EPDM
9	**1755050**	RESISTENZA 920/1000W 230/240V	HEATING ELEMENT 920/1000W 230/240V	HEIZKÖRPER 920/1000W 230/240V	RESISTENCIA 920/1000W 230/240V
9	**1755166**	RESISTENZA 1000W 120V	HEATING ELEMENT 1000W 110V	HEIZKÖRPER 1000W 120V	RESISTENCIA 1000W 110V
10	**1184012**	VITE A TESTA CILINDRICA M5x10	CYLINDER HEAD SCREW M5x10	ZYLINDERKOPFSCHRAUBE M5x10	TORNILLO DE CABEZA CILINDRO M5x10
11	**1449122**	TUBAZIONE PRESSOSTATO	PRESSURE SWITCH PIPE	ROHR FÜR DRUCKSCHALTER	TUBO PARA PRESOSTATO
12	**1320002**	PRESSOSTATO ECHO 0,5-1,2 BAR 1/4"	PRESSURE SWITCH 0.5-1.2 BAR 1/4"	DRUCKSCHALTER ECHO 0,5-1,2 BAR 1/4"	PRESOSTATO ECHO 0,5-1,2 BAR 1/4"
13	**1443007**	TERMOSTATO A CONTATTO 127°C 16A 250V	CONTACT THERMOSTAT 127°C 16A 250V	ANLEGETHERMOSTAT 127°C 16A 250V	TERMOSTATO DE CONTACTO 127°C 16A 250V
15	**3528238**	RONDELLA PIANA M4	FLAT WASHER M4	FLACHSCHEIBE M4	ARANDELA PLANA M4
16	**3528232**	DADO ESAGONALE MEDIO M4	HEXAGONAL NUT MEDIUM SIZE M4	SECHSKANTMUTTER M4	TUERCA HEXAGONAL MED. M4
18	**1523025**	CORPO VALVOLA CALDAIA M12	BOILER VALVE BODY M12	VENTILKÖRPER FÜR DURCHLAUFERHITZER M12	CUERPO VÁLVULA CALDERA M12
19	**1523013**	VALVOLINA PER VALVOLA CALDAIA	SMALL VALVE FOR BOILER VALVE	VENTIL FÜR DURCHLAUFERHITZERVENTIL	VÁLVULA PARA CALDERÍN
20	**1250042**	MOLLA ø 7x26 mm PER VALVOLA	SPRING ø 7x26 mm FOR VALVE	FEDER ø 7x26 mm FÜR VENTIL	MUELLE ø 7x26 mm PARA VÁLVULA
21	**5029648**	SCODELLINO CONDENSA CROMATO	CHROME-PLATED CONDENSATE TRAY	SCHÜSSEL FÜR KONDENSWASSER VERCHROMT	ESCUDILLA CONDENSA CROMADA
26	**3319944**	INTERRUTTORE BIPOLARE VERDE 16A 250V	BIPOLAR SWITCH GREEN 16A 250V	SCHALTER 2-POLIG GRÜN 16A 250V	INTERRUPTOR BIPOLAR VERDE 16A 250V
27	**5008195**	PASSACAVO AUTOBLOCCANTE	SELF-LOCKING GROMMET	SELBSTSICHERNDER KABELDURCHGANG	PASA CABLE AUTO-BLOQUEANTE
28	**5008206**	CAVO ALIMENTAZIONE 16A 250V 2000 mm	CABLE POWER SUPPLY 16A 250V 2000 mm	STROMKABEL 16A 250V 2000 mm	CABLE ALIMENTACIÓN 16A 250V 2000 mm
29	**1028001**	ADESIVO LOGO PAVONI	PAVONI LOGO STICKER	AUFKLEBER MIT PAVONI-LOGO	ADHESIVO LOGO PAVONI
36	**1015007**	BACINELLA SOTTOBASE	UNDERBASE TRAY	UNTERSOCKELSCHALE	CUBETA BAJO BASE
36	**5027432**	SOTTOBASE IN PLASTICA	PLASTIC UNDERBASE	UNTERSOCKEL AUS KUNSTSTOFF	DEBAJO BASE DE PLÁSTICO
37	**1313003**	PIEDINO ø 30 mm	FOOT ø 30 mm	FÜSSCHEN ø 30 mm	PATA ø 30 mm
40	**1015001**	BACINELLA IN PLASTICA	PLASTIC TRAY	KUNSTSTOFFSCHALE	CUBETA DE PLÁSTICO
41	**1185002**	GRIGLIA POGGIA TAZZE IN PLASTICA	CUP SUPPORT GRID PLASTIC	ABSTELLGITTER F. TASSEN AUS KUNSTSTOFF	REJILLA APOYA-TAZAS EN PLÁSTICO
42	**1185001**	GRIGLIA POGGIA TAZZE IN ACCIAIO CROMATA	CUP SUPPORT GRID CHROME-PLATED STEEL	ABSTELLGITTER F.TASSEN AUS STAHL/VERCHR.	REJILLA APOYA-TAZAS DE ACERO CROMADA
43	**1385000**	PRESSINO NYLON ø 50/52 mm	NYLON TAMPER ø 50/52 mm	TAMPER AUS NYLON ø 50/52 mm	PRENSA CAFÉ NYLON ø 50/52 mm
44	**1069001**	CUCCHIAIO DOSATORE IN PLASTICA 20 ml	PLASTIC MEASURING SPOON 20 ml	DOSIERLÖFFEL AUS KUNSTSTOFF 20 ml	CUCHARA DOSIFICADOR PLÁSTICO 20 ml
45	**5030317**	RUBINETTO VAPORE COMPLETO CROMATO	COMPLETE CHROME-PLATED STEAM TAP	DAMPFHAHN KOMPLETT VERCHROMT	GRIFO VAPOR COMPLETO CROMADO
47	**1186435**	GUARNIZIONE OR 0106 VITON	O-RING 106 VITON	DICHTUNG O-RING 106 VITON	JUNTA ARO "O" 0106 VITON
48	**5027689**	PERNO PER RUBINETTO VAPORE	STEAM TAP PIN	STIFT FÜR DAMPFHAHN	PERNO PARA GRIFO VAPOR
49	**1528029**	RONDELLA PIANA OTTONE ø 12x7x1 mm	BRASS WASHER FLAT ø 12x7x1 mm	MESSINGFLACHSCHEIBE ø 12x7x1 mm	ARANDELA PLANA DE LATÓN ø 12x7x1 mm
50	**1186474**	GUARNIZIONE PIANA NBR ø 12x7x5 mm	FLAT NBR GASKET ø 12x7x5 mm	FLACHDICHTUNG NBR ø 12x7x5 mm	JUNTA PLANA NBR ø 12x7x5 mm
52	**1241114**	MANOPOLA RUBINETTO VAPORE	KNOB FOR STEAM TAP	DREHKNOPF FÜR DAMPFHAHN	MANDO GRIFO VAPOR
53	**3053132**	SPINA ELASTICA ø 3x22 mm	CLASP ø 3x22 mm	SPANNHÜLSE ø 3x22 mm	ENCHUFE ELÁSTICO ø 3x22 mm
54	**1449069**	TUBO VAPORE COMPLETO CROMATO	CHROME PLATED STEAM PIPE COMPLETE	DAMPFROHR KOMPLETT VERCHROMT	TUBO VAPOR COMPLETO CROMADO
57	**5501292**	CAPPUCCINATORE AUTOMATICO	AUTOMATIC MILK FROTHER	CAPPUCCINO-MASCHINE AUTOMATISCH	CAPPUCCINATORE AUTOMÁTICO
58	**1449681**	TUBO SILICONE ø 4x7 SHORE 60 - 5 mt	SILICONE HOSE ø 4x7 SHORE 60 - 5 m	SILIKONSCHAUCH ø 4x7 SHORE 60 - 5 m	TUBO SILICONA ø 4x7 SHORE 60 - 5 m
60	**1186469**	GUARNIZIONE PIANA SILICONE ø 15x9x5 mm	FLAT SILICONE GASKET ø 15x9x5 mm	FLACHDICHTUNG AUS SILIKON ø 15x9x5 mm	JUNTA PLANA EN SILICONA ø 15x9x5 mm
61	**1201017**	RACCORDO PER VETRO LIVELLO	FITTING FOR LEVEL GLASS	ANSCHLUSS FÜR NIVEAUGLAS	RACOR PARA CRISTAL NIVEL
62	**1520007**	VETRO LIVELLO ø 9x132 mm	LEVEL GLASS ø 9x132 mm	STANDGLAS ø 9x132 mm	CRISTAL NIVEL ø 9x132 mm
64	**1186468**	GUARNIZIONE PIANA PTFE ø 17x12x1,5 mm	FLAT GASKET PTFE ø 17x12x1.5 mm	FLACHDICHTUNG PTFE ø 17x12x1,5 mm	JUNTA PLANA PTFE ø 17x12x1,5 mm
65	**1528025**	RONDELLA PIANA OTTONE ø 17x12x1 mm	BRASS WASHER FLAT ø 17x12x1 mm	MESSINGFLACHSCHEIBE ø 17x12x1 mm	ARANDELA PLANA LATÓN ø 17x12x1 mm
66	**1528027**	DADO M12 PER RUBINETTO VAPORE	NUT M12 FOR STEAM TAP	MUTTER M12 FÜR DAMPFHAHN	TUERCA M12 PARA GRIFO VAPOR
68	**1349045**	RACCORDO PER MANOMETRO	PRESSURE GAUGE FITTING	ANSCHLUSS FÜR MANOMETER	RACOR PARA MANÓMETRO
69	**1245015**	MANOMETRO CALDAIA ø 41 mm 0-2,5 bar	BOILER PRESSURE GAUGE ø 41 mm 0÷2.5 bar	MANOMETERDURCHLAUFERH.ø41mm 0÷2,5bar	MANÓMETRO CALDERA ø 41 mm 0-2,5 bar
70	**1201016**	MASCHERINA LIVELLO	LEVEL PLATE	STANDANZEIGER	EMBELLECEDOR NIVEL
73	**1186470**	GUARNIZIONE A LABBRO ø 21x11x4,5 mm	LIP SEAL ø 21x11x4.5 mm	LIPPENDICHTUNG ø 21x11x4,5 mm	JUNTA DE LABIO ø 21x11x4,5 mm
74	**1528024**	RONDELLA FORATA ø 19,7x13x0,9 mm	PUNCHED WASHER ø 19.7x13x0.9 mm	SCHEIBE GELOCHT ø 19,7x13x0,9 mm	ARANDELA CON AGUJEROS ø 19,7x13x0,9 mm
75	**1348050**	ANELLO D'ARRESTO J-20	SEEGER RING J-20	SEEGERRING J-20	ARO ELÁSTICO J-20
76	**5029493**	CAMICIA PER GRUPPO CAFFÈ	JACKET FOR COFFEE GROUP	BUCHSE FÜR KAFFEEGRUPPE	CAMISA PARA GRUPO CAFÉ
77	**1186087**	GUARNIZIONE OR 0152 EPDM	O-RING 0152 EPDM	DICHTUNG O-RING 0152 EPDM	JUNTA ARO "O" 0152 EPDM
78	**5501148**	TIRANTE PISTONE PER GRUPPO	PISTON TIE ROD FOR GROUP	ZUGSTANGE KOLBEN FÜR GRUPPE	TIRANTE PISTÓN PARA GRUPO
79	**1321002**	PISTONE GRUPPO LEVA	PISTON FOR LEVER GROUP	KOLBEN FÜR HEBELGRUPPE	PISTÓN PARA GRUPO PALANCA
80	**1186467**	GUARNIZIONE A LABBRO ø 44x33x5,5 mm	LIP SEAL ø 44x36x5.5 mm	LIPPENDICHTUNG ø 44x33x5,5 mm	JUNTA DE LABIO ø 44x33x5,5 mm
81	**1081024**	DOCCIA EROGAZIONE ø 52 mm	SHOWER ø 52 mm	AUSLAUFDUSCHE ø 52 mm	DUCHA SALIDA ø 52 mm
81	**1081020**	DOCCIA EROGAZIONE ø 54 mm	SHOWER ø 54 mm	AUSLAUFDUSCHE ø 54 mm	DUCHA SALIDA ø 54 mm
82	**5051838**	GUARNIZIONE PORTAFILTRO ø 60x50x5,5 mm	FILTER HOLDER GASKET ø 60x50x5.5 mm	DICHTUNG F. SIEBTRÄGER ø 60x50x5,5 mm	JUNTA PORTAFILTRO ø 60x50x5,5 mm
82	**1186465**	GUARNIZIONE PORTAFILTRO ø 60x50x5,5 mm	FILTER HOLDER GASKET ø 60x50x5.5 mm	SIEBTRÄGERDICHTUNG ø 60x50x5,5 mm	JUNTA PORTAFILTRO ø 60x50x5,5 mm
83	**5501139**	TAPPO GRUPPO EROGAZIONE CON CAMICIA	DELIVERY GROUP CAP WITH JACKET	DECKEL AUSGABEGRUPPE MIT BUCHSE	TAPA GRUPO EROGACIÓN CON CAMISA

MACCHINA PER CAFFE' MOD. PROFESSIONAL
COFFEE MACHINE MOD. PROFESSIONAL
KAFFEEMASCHINE MOD. PROFESSIONAL
MÁQUINA DE CAFÉ MOD. PROFESSIONAL

PA0201

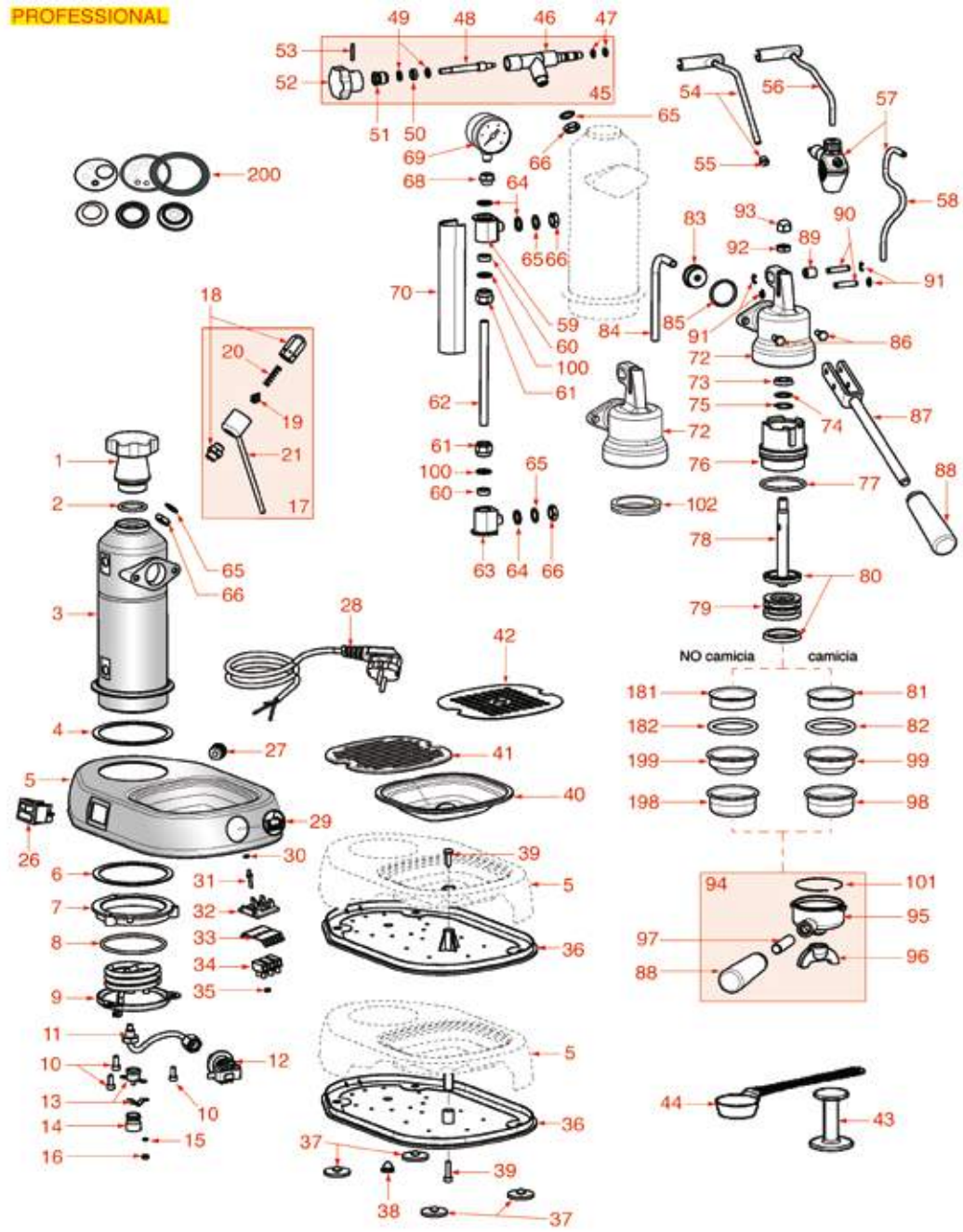

Posizioni senza cod. LF: a richiesta
Positions without LF Code No.: upon request
Abbildungen ohne LF Bestell-Nr.: auf Anfrage
Posiciones sin cód. LF: previa petición

PAVONI

P.	Cod.	Descrizione	Description	Beschreibung	Descripción
84	**5027687**	TUBAZIONE PESCANTE	SUCTION PIPE	TAUCHROHR	TUBO PESCANTE
85	**3186247**	GUARNIZIONE OR 03112 EPDM	O-RING 03112 EPDM	DICHTUNG O-RING 03112 EPDM	JUNTA ARO "O" 03112 EPDM
88	**1241055**	MANOPOLA PORTAFILTRO M12	FILTER HOLDER KNOB M12	DREHKNOPF FÜR FILTERTRÄGER M12	MANDO PORTAFILTRO M12
89	**1192015**	BOCCOLA SNODO	ARTICULATION BUSHING	BUCHSE FÜR HEBELGRUPPEGELENK	CASQUILLO ARTICULACIÓN
90	**1324092**	PERNO PER FORCELLA	FORK PIN	STIFT FÜR GABEL	PERNO PARA HORQUILLA
91	**1250023**	ANELLO ELASTICO RADIALE ø 5 mm	RADIAL SEEGER RING ø 5 mm	ELASTISCHER RING RADIAL ø 5 mm	ARO ELÁSTICO RADIAL ø 5 mm
94	**1165023**	PORTAFILTRO COMPLETO 2 TAZZE PAVONI	2 CUPS FILTER HOLDER ASSEMBLY PAVONI	SIEBTRÄGER KOMPLETT 2 TASSEN PAVONI	PORTAFILTRO COMPLETO 2 TAZAS PAVONI
94	**1165018**	PORTAFILTRO COMPLETO 2 TAZZE PAVONI	2 CUPS FILTER HOLDER ASSEMBLY PAVONI	SIEBTRÄGER KOMP. 2 TASSEN PAVONI	PORTAFILTRO COMPLETO 2 TAZAS PAVONI
96	**1022524**	BECCUCCIO 2 TAZZE ø 3/8"	DOUBLE SPOUT ø 3/8"	AUSLAUFDÜSE 2-WEGE ø 3/8"	SALIDA 2 CAFÉS ø 3/8"
98	**1160013**	FILTRO 2 TAZZE	FILTER 2-CUP	KAFFEESIEB 2 TASSEN	FILTRO 2 TAZAS
99	**1160113**	FILTRO 1 TAZZA ø 60 mm	1 CUP FILTER ø 60 mm	FILTER 1 TASSE ø 60 mm	FILTRO 1 TAZA ø 60 mm
100	**1528028**	RONDELLA PIANA OTTONE ø 14,5x9,5x1,5 mm	BRASS WASHER FLAT ø 14.5x9.5x1.5 mm	MESSINGFLACHSCHEIBE ø 14,5x9,5x1,5 mm	ARANDELA PLANA LATÓN ø 14,5x9,5x1,5
101	**5033397**	MOLLA FERMAFILTRO ø 1,00 mm INOX	SPRING FILTER LOCKING ø 1.00 mm STAIN.ST	FEDER FILTERSPERRE ø 1,00 mm EDELSTAHL	MUELLE FERMAFILTRO ø 1,00 mm INOX
182	**1486019**	GUARNIZIONE PORTAFILTRO ø 57,7x47x5,3 mm	FILTERHOLDER GASKET ø 57.7x47x5.3 mm	DICHTUNG F. SIEBTRÄGER ø 57,7x47x5,3 mm	BURLETE PORTAFILTRO ø 57,7x47x5,3 mm
198	**1160010**	FILTRO 2 TAZZE	FILTER 2-CUP	KAFFEESIEB 2 TASSEN	FILTRO 2 TAZAS
199	**1160009**	FILTRO 1 TAZZA ø 58 mm	FILTER 1 CUP ø 58 mm	FILTER 1 TASSE ø 58 mm	FILTRO 1 TAZA ø 58 mm
200	**1786201**	KIT GUARNIZIONI	SET OF GASKETS	KIT DICHTUNGEN	KIT JUNTAS

MACCHINA PER CAFFE' MOD. STRADIVARI
COFFEE MACHINE MOD.STRADIVARI
KAFFEEMASCHINE MOD.STRADIVARI
MÁQUINA DE CAFÉ MOD. STRADIVARI

PA0301

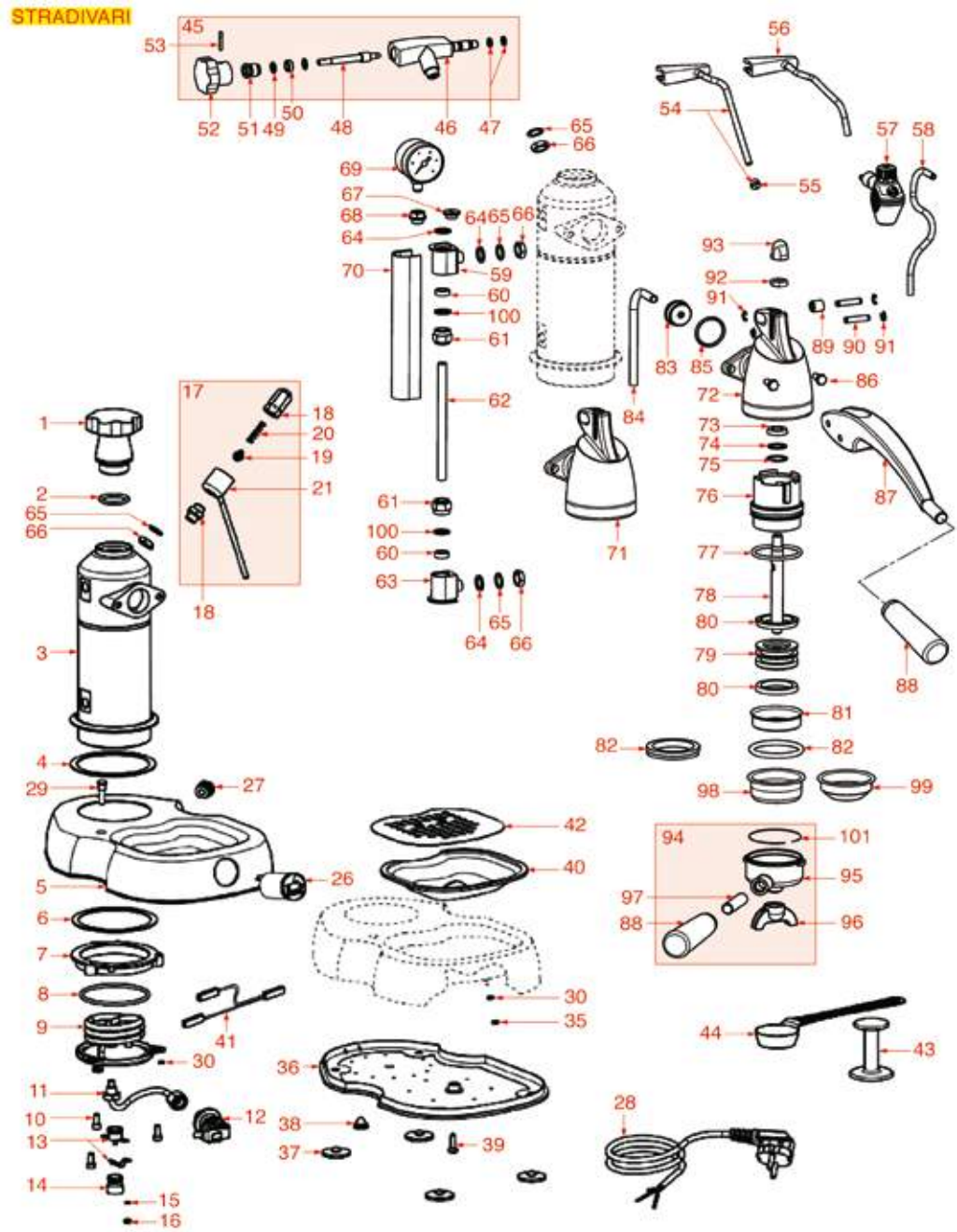

Posizioni senza cod. LF: a richiesta
Positions without LF Code No.: upon request
Abbildungen ohne LF Bestell-Nr.: auf Anfrage
Posiciones sin cód. LF: previa petición

PAVONI

P.	Cod.	Descrizione	Description	Beschreibung	Descripción
1	**1241056**	TAPPO CALDAIA NERO	BLACK BOILER CAP	DURCHLAUFERHITZERDECKEL SCHWARZ	TAPA CALDERA NEGRA
1	**5032438**	TAPPO CALDAIA LEGNO	WOOD BOILER CAP	DURCHLAUFERHITZERDECKEL AUS HOLZ	TAPA CALDERA MADERA
2	**1186480**	GUARNIZIONE OR 04112 EPDM	EPDM O RING 04112	DICHTUNG O-RING 04112 EPDM	JUNTA ARO "O" 04112 EPDM
4	**5034917**	GUARNIZIONE CALDAIA ø 104x80x2 mm	BOILER GASKET ø 104x80x2 mm	DURCHLAUFERHITZERDICHTUNG ø 104x80x2 mm	JUNTA CALDERA ø 104x80x2 mm
6	**1186483**	GUARNIZIONE CALDAIA ø 93x80x2 mm	BOILER GASKET ø 93x80x2 mm	DURCHLAUFERHITZERDICHTUNG ø 93x80x2 mm	JUNTA CALDERA ø 93x80x2 mm
7	**5008254**	ANELLO ø 95 mm PER FISSAGGIO CALDAIA	RING ø 95 mm FOR BOILER FIXING	RING ø 95 mm BEFESTIGUNG DURCHLAUFERH.	ARO ø 95 mm PARA FIJAR CALDERIN
8	**1186641**	GUARNIZIONE OR 0176 EPDM	O-RING 0176 EPDM	DICHTUNG O-RING 0176 EPDM	JUNTA ARO "O" 0176 EPDM
9	**1755050**	RESISTENZA 920/1000W 230/240V	HEATING ELEMENT 920/1000W 230/240V	HEIZKÖRPER 920/1000W 230/240V	RESISTENCIA 920/1000W 230/240V
9	**1755166**	RESISTENZA 1000W 120V	HEATING ELEMENT 1000W 110V	HEIZKÖRPER 1000W 120V	RESISTENCIA 1000W 110V
10	**1184012**	VITE A TESTA CILINDRICA M5x10	CYLINDER HEAD SCREW M5x10	ZYLINDERKOPFSCHRAUBE M5x10	TORNILLO DE CABEZA CILINDRO M5x10
11	**1449122**	TUBAZIONE PRESSOSTATO	PRESSURE SWITCH PIPE	ROHR FÜR DRUCKSCHALTER	TUBO PARA PRESOSTATO
12	**1320002**	PRESSOSTATO ECHO 0,5-1,2 BAR 1/4"	PRESSURE SWITCH 0.5-1.2 BAR 1/4"	DRUCKSCHALTER ECHO 0,5-1,2 BAR 1/4"	PRESOSTATO ECHO 0,5-1,2 BAR 1/4"
13	**1443007**	TERMOSTATO A CONTATTO 127°C 16A 250V	CONTACT THERMOSTAT 127°C 16A 250V	ANLEGETHERMOSTAT 127°C 16A 250V	TERMOSTATO DE CONTACTO 127°C 16A 250V
15	**3528238**	RONDELLA PIANA M4	FLAT WASHER M4	FLACHSCHEIBE M4	ARANDELA PLANA M4
16	**3528232**	DADO ESAGONALE MEDIO M4	HEXAGONAL NUT MEDIUM SIZE M4	SECHSKANTMUTTER M4	TUERCA HEXAGONAL MED. M4
18	**1523025**	CORPO VALVOLA CALDAIA M12	BOILER VALVE BODY M12	VENTILKÖRPER FÜR DURCHLAUFERHITZER M12	CUERPO VÁLVULA CALDERA M12
19	**1523013**	VALVOLINA PER VALVOLA CALDAIA	SMALL VALVE FOR BOILER VALVE	VENTIL FÜR DURCHLAUFERHITZERVENTIL	VÁLVULA PARA CALDERÍN
20	**1250042**	MOLLA ø 7x26 mm PER VALVOLA	SPRING ø 7x26 mm FOR VALVE	FEDER ø 7x26 mm FÜR VENTIL	MUELLE ø 7x26 mm PARA VÁLVULA
21	**5029648**	SCODELLINO CONDENSA CROMATO	CHROME-PLATED CONDENSATE TRAY	SCHÜSSEL FÜR KONDENSWASSER VERCHROMT	ESCUDILLA CONDENSA CROMADA
27	**5008195**	PASSACAVO AUTOBLOCCANTE	SELF-LOCKING GROMMET	SELBSTSICHERNDER KABELDURCHGANG	PASA CABLE AUTO-BLOQUEANTE
37	**1313003**	PIEDINO ø 30 mm	FOOT ø 30 mm	FÜSSCHEN ø 30 mm	PATA ø 30 mm
43	**1385000**	PRESSINO NYLON ø 50/52 mm	NYLON TAMPER ø 50/52 mm	TAMPER AUS NYLON ø 50/52 mm	PRENSA CAFÉ NYLON ø 50/52 mm
44	**1069001**	CUCCHIAIO DOSATORE IN PLASTICA 20 ml	PLASTIC MEASURING SPOON 20 ml	DOSIERLÖFFEL AUS KUNSTSTOFF 20 ml	CUCHARA DOSIFICADOR PLÁSTICO 20 ml
47	**1186435**	GUARNIZIONE OR 0106 VITON	O-RING 106 VITON	DICHTUNG O-RING 106 VITON	JUNTA ARO "O" 0106 VITON
48	**5027689**	PERNO PER RUBINETTO VAPORE	STEAM TAP PIN	STIFT FÜR DAMPFHAHN	PERNO PARA GRIFO VAPOR
49	**1528029**	RONDELLA PIANA OTTONE ø 12x7x1 mm	BRASS WASHER FLAT ø 12x7x1 mm	MESSINGFLACHSCHEIBE ø 12x7x1 mm	ARANDELA PLANA DE LATÓN ø 12x7x1 mm
50	**1186474**	GUARNIZIONE PIANA NBR ø 12x7x5 mm	FLAT NBR GASKET ø 12x7x5 mm	FLACHDICHTUNG NBR ø 12x7x5 mm	JUNTA PLANA NBR ø 12x7x5 mm
52	**1241114**	MANOPOLA RUBINETTO VAPORE	KNOB FOR STEAM TAP	DREHKNOPF FÜR DAMPFHAHN	MANDO GRIFO VAPOR
53	**3053132**	SPINA ELASTICA ø 3x22 mm	CLASP ø 3x22 mm	SPANNHÜLSE ø 3x22 mm	ENCHUFE ELÁSTICO ø 3x22 mm
57	**5501292**	CAPPUCCINATORE AUTOMATICO	AUTOMATIC MILK FROTHER	CAPPUCCINO-MASCHINE AUTOMATISCH	CAPPUCCINATORE AUTOMÁTICO
58	**1449681**	TUBO SILICONE ø 4x7 SHORE 60 - 5 mt	SILICONE HOSE ø 4x7 SHORE 60 - 5 m	SILIKONSCHAUCH ø 4x7 SHORE 60 - 5 m	TUBO SILICONA ø 4x7 SHORE 60 - 5 m
60	**1186469**	GUARNIZIONE PIANA SILICONE ø 15x9x5 mm	FLAT SILICONE GASKET ø 15x9x5 mm	FLACHDICHTUNG AUS SILIKON ø 15x9x5 mm	JUNTA PLANA EN SILICONA ø 15x9x5 mm
61	**1201017**	RACCORDO PER VETRO LIVELLO	FITTING FOR LEVEL GLASS	ANSCHLUSS FÜR NIVEAUGLAS	RACOR PARA CRISTAL NIVEL
62	**1520007**	VETRO LIVELLO ø 9x132 mm	LEVEL GLASS ø 9x132 mm	STANDGLAS ø 9x132 mm	CRISTAL NIVEL ø 9x132 mm
64	**1186468**	GUARNIZIONE PIANA PTFE ø 17x12x1,5 mm	FLAT GASKET PTFE ø 17x12x1.5 mm	FLACHDICHTUNG PTFE ø 17x12x1,5 mm	JUNTA PLANA PTFE ø 17x12x1,5 mm
65	**1528025**	RONDELLA PIANA OTTONE ø 17x12x1 mm	BRASS WASHER FLAT ø 17x12x1 mm	MESSINGFLACHSCHEIBE ø 17x12x1 mm	ARANDELA PLANA LATÓN ø 17x12x1 mm
66	**1528027**	DADO M12 PER RUBINETTO VAPORE	NUT M12 FOR STEAM TAP	MUTTER M12 FÜR DAMPFHAHN	TUERCA M12 PARA GRIFO VAPOR
68	**1349045**	RACCORDO PER MANOMETRO	PRESSURE GAUGE FITTING	ANSCHLUSS FÜR MANOMETER	RACOR PARA MANÓMETRO
69	**1245015**	MANOMETRO CALDAIA ø 41 mm 0-2,5 bar	BOILER PRESSURE GAUGE ø 41 mm 0÷2.5 bar	MANOMETERDURCHLAUFERH.ø41mm 0÷2,5bar	MANÓMETRO CALDERA ø 41 mm 0-2,5 bar
70	**1201016**	MASCHERINA LIVELLO	LEVEL PLATE	STANDANZEIGER	EMBELLECEDOR NIVEL
73	**1186470**	GUARNIZIONE A LABBRO ø 21x11x4,5 mm	LIP SEAL ø 21x11x4.5 mm	LIPPENDICHTUNG ø 21x11x4,5 mm	JUNTA DE LABIO ø 21x11x4,5 mm
74	**1528024**	RONDELLA FORATA ø 19,7x13x0,9 mm	PUNCHED WASHER ø 19.7x13x0.9 mm	SCHEIBE GELOCHT ø 19,7x13x0,9 mm	ARANDELA CON AGUJEROS ø 19,7x13x0,9 mm
75	**1348050**	ANELLO D'ARRESTO J-20	SEEGER RING J-20	SEEGERRING J-20	ARO ELÁSTICO J-20
76	**5029493**	CAMICIA PER GRUPPO CAFFÈ	JACKET FOR COFFEE GROUP	BUCHSE FÜR KAFFEEGRUPPE	CAMISA PARA GRUPO CAFÉ
77	**1186087**	GUARNIZIONE OR 0152 EPDM	O-RING 0152 EPDM	DICHTUNG O-RING 0152 EPDM	JUNTA ARO "O" 0152 EPDM
78	**5501148**	TIRANTE PISTONE PER GRUPPO	PISTON TIE ROD FOR GROUP	ZUGSTANGE KOLBEN FÜR GRUPPE	TIRANTE PISTÓN PARA GRUPO
79	**1321002**	PISTONE GRUPPO LEVA	PISTON FOR LEVER GROUP	KOLBEN FÜR HEBELGRUPPE	PISTÓN PARA GRUPO PALANCA
80	**1186467**	GUARNIZIONE A LABBRO ø 44x33x5,5 mm	LIP SEAL ø 44x36x5.5 mm	LIPPENDICHTUNG ø 44x33x5,5 mm	JUNTA DE LABIO ø 44x33x5,5 mm
81	**1081020**	DOCCIA EROGAZIONE ø 54 mm	SHOWER ø 54 mm	AUSLAUFDUSCHE ø 54 mm	DUCHA SALIDA ø 54 mm
82	**1186465**	GUARNIZIONE PORTAFILTRO ø 60x50x5,5 mm	FILTER HOLDER GASKET ø 60x50x5.5 mm	SIEBTRÄGERDICHTUNG ø 60x50x5,5 mm	JUNTA PORTAFILTRO ø 60x50x5,5 mm
82	**5051838**	GUARNIZIONE PORTAFILTRO ø 60x50x5,5 mm	FILTER HOLDER GASKET ø 60x50x5.5 mm	DICHTUNG F. SIEBTRÄGER ø 60x50x5,5 mm	JUNTA PORTAFILTRO ø 60x50x5,5 mm
83	**5501139**	TAPPO GRUPPO EROGAZIONE CON CAMICIA	DELIVERY GROUP CAP WITH JACKET	DECKEL AUSGABEGRUPPE MIT BUCHSE	TAPA GRUPO EROGACIÓN CON CAMISA
84	**5027687**	TUBAZIONE PESCANTE	SUCTION PIPE	TAUCHROHR	TUBO PESCANTE
85	**3186247**	GUARNIZIONE OR 03112 EPDM	O-RING 03112 EPDM	DICHTUNG O-RING 03112 EPDM	JUNTA ARO "O" 03112 EPDM
88	**1241055**	MANOPOLA PORTAFILTRO M12	FILTER HOLDER KNOB M12	DREHKNOPF FÜR FILTERTRÄGER M12	MANDO PORTAFILTRO M12
89	**1192015**	BOCCOLA SNODO	ARTICULATION BUSHING	BUCHSE FÜR HEBELGRUPPEGELENK	CASQUILLO ARTICULACIÓN
90	**1324092**	PERNO PER FORCELLA	FORK PIN	STIFT FÜR GABEL	PERNO PARA HORQUILLA
91	**1250023**	ANELLO ELASTICO RADIALE ø 5 mm	RADIAL SEEGER RING ø 5 mm	ELASTISCHER RING RADIAL ø 5 mm	ARO ELÁSTICO RADIAL ø 5 mm
94	**1165018**	PORTAFILTRO COMPLETO 2 TAZZE PAVONI	2 CUPS FILTER HOLDER ASSEMBLY PAVONI	SIEBTRÄGER KOMP. 2 TASSEN PAVONI	PORTAFILTRO COMPLETO 2 TAZAS PAVONI
96	**1022524**	BECCUCCIO 2 TAZZE ø 3/8"	DOUBLE SPOUT ø 3/8"	AUSLAUFDÜSE 2-WEGE ø 3/8"	SALIDA 2 CAFÉS ø 3/8"
98	**1160013**	FILTRO 2 TAZZE	FILTER 2-CUP	KAFFEESIEB 2 TASSEN	FILTRO 2 TAZAS
99	**1160113**	FILTRO 1 TAZZA ø 60 mm	1 CUP FILTER ø 60 mm	FILTER 1 TASSE ø 60 mm	FILTRO 1 TAZA ø 60 mm
100	**1528028**	RONDELLA PIANA OTTONE ø 14,5x9,5x1,5 mm	BRASS WASHER FLAT ø 14.5x9.5x1.5 mm	MESSINGFLACHSCHEIBE ø 14,5x9,5x1,5 mm	ARANDELA PLANA LATÓN ø 14,5x9,5x1,5
101	**5033397**	MOLLA FERMAFILTRO ø 1,00 mm INOX	SPRING FILTER LOCKING ø 1.00 mm STAIN.ST	FEDER FILTERSPERRE ø 1,00 mm EDELSTAHL	MUELLE FERMAFILTRO ø 1,00 mm INOX

MACCHINA PER CAFFE' MOD. ROMANTICA
COFFEE MACHINE MOD.ROMANTICA
KAFFEEMASCHINE MOD.ROMANTICA
MÁQUINA DE CAFÉ MOD. ROMANTICA

PA0401

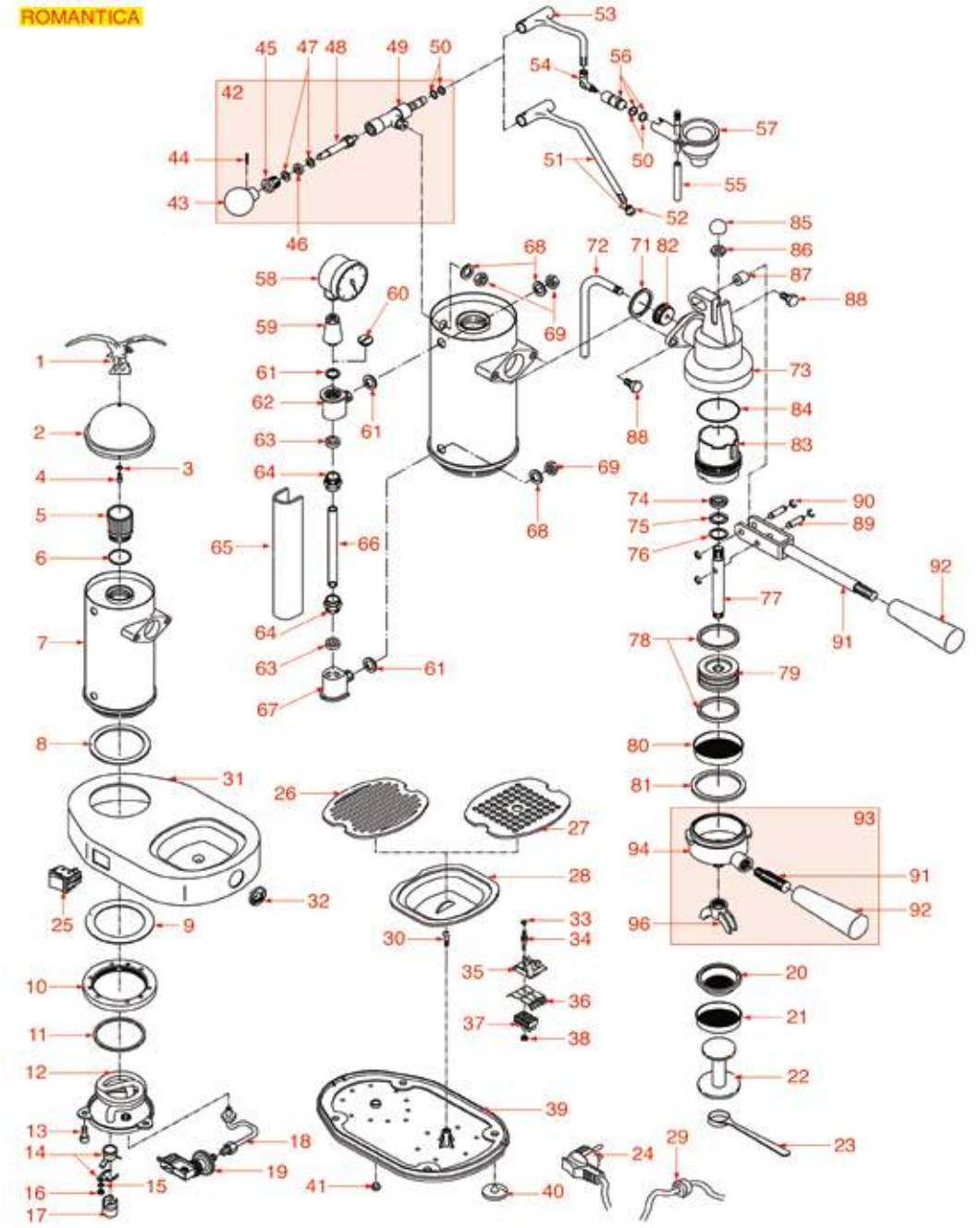

Posizioni senza cod. LF: a richiesta
Positions without LF Code No.: upon request
Abbildungen ohne LF Bestell-Nr.: auf Anfrage
Posiciones sin cód. LF: previa petición

PAVONI

P.	Cod.	Descrizione	Description	Beschreibung	Descripción
3	**1348814**	RONDELLA DENTELLATA ESTERNA M4	TOOTHED WASHER EXT. M4	ÄUSSERE ZAHNSCHEIBE M4	ARANDELA DENTADA EXT.M4
6	**1186480**	GUARNIZIONE OR 04112 EPDM	EPDM O RING 04112	DICHTUNG O-RING 04112 EPDM	JUNTA ARO "O" 04112 EPDM
8	**5501123**	GUARNIZIONE CALDAIA ø 108x80x2 mm	BOILER GASKET ø 108x80x2 mm	DURCHLAUFERHITZERDICHTUNG ø 108x80x2 mm	JUNTA CALDERA ø 108x80x2 mm
9	**1186483**	GUARNIZIONE CALDAIA ø 93x80x2 mm	BOILER GASKET ø 93x80x2 mm	DURCHLAUFERHITZERDICHTUNG ø 93x80x2 mm	JUNTA CALDERA ø 93x80x2 mm
10	**5008254**	ANELLO ø 95 mm PER FISSAGGIO CALDAIA	RING ø 95 mm FOR BOILER FIXING	RING ø 95 mm BEFESTIGUNG DURCHLAUFERH.	ARO ø 95 mm PARA FIJAR CALDERIN
11	**1186641**	GUARNIZIONE OR 0176 EPDM	O-RING 0176 EPDM	DICHTUNG O-RING 0176 EPDM	JUNTA ARO "O" 0176 EPDM
12	**1755050**	RESISTENZA 920/1000W 230/240V	HEATING ELEMENT 920/1000W 230/240V	HEIZKÖRPER 920/1000W 230/240V	RESISTENCIA 920/1000W 230/240V
12	**1755166**	RESISTENZA 1000W 120V	HEATING ELEMENT 1000W 110V	HEIZKÖRPER 1000W 120V	RESISTENCIA 1000W 110V
13	**1184012**	VITE A TESTA CILINDRICA M5x10	CYLINDER HEAD SCREW M5x10	ZYLINDERKOPFSCHRAUBE M5x10	TORNILLO DE CABEZA CILINDRO M5x10
14	**1443007**	TERMOSTATO A CONTATTO 127°C 16A 250V	CONTACT THERMOSTAT 127°C 16A 250V	ANLEGETHERMOSTAT 127°C 16A 250V	TERMOSTATO DE CONTACTO 127°C 16A 250V
15	**3528238**	RONDELLA PIANA M4	FLAT WASHER M4	FLACHSCHEIBE M4	ARANDELA PLANA M4
16	**3528232**	DADO ESAGONALE MEDIO M4	HEXAGONAL NUT MEDIUM SIZE M4	SECHSKANTMUTTER M4	TUERCA HEXAGONAL MED. M4
18	**1449122**	TUBAZIONE PRESSOSTATO	PRESSURE SWITCH PIPE	ROHR FÜR DRUCKSCHALTER	TUBO PARA PRESOSTATO
19	**1320002**	PRESSOSTATO ECHO 0,5-1,2 BAR 1/4"	PRESSURE SWITCH 0.5-1.2 BAR 1/4"	DRUCKSCHALTER ECHO 0,5-1,2 BAR 1/4"	PRESOSTATO ECHO 0,5-1,2 BAR 1/4"
20	**1160113**	FILTRO 1 TAZZA ø 60 mm	1 CUP FILTER ø 60 mm	FILTER 1 TASSE ø 60 mm	FILTRO 1 TAZA ø 60 mm
21	**1160013**	FILTRO 2 TAZZE	FILTER 2-CUP	KAFFEESIEB 2 TASSEN	FILTRO 2 TAZAS
22	**1385000**	PRESSINO NYLON ø 50/52 mm	NYLON TAMPER ø 50/52 mm	TAMPER AUS NYLON ø 50/52 mm	PRENSA CAFÉ NYLON ø 50/52 mm
23	**1069001**	CUCCHIAIO DOSATORE IN PLASTICA 20 ml	PLASTIC MEASURING SPOON 20 ml	DOSIERLÖFFEL AUS KUNSTSTOFF 20 ml	CUCHARA DOSIFICADOR PLÁSTICO 20 ml
24	**5008206**	CAVO ALIMENTAZIONE 16A 250V 2000 mm	CABLE POWER SUPPLY 16A 250V 2000 mm	STROMKABEL 16A 250V 2000 mm	CABLE ALIMENTACIÓN 16A 250V 2000 mm
25	**1319128**	INTERRUTTORE BIPOLARE ROSSO 16A 250V	RED BIPOLAR SWITCH 16A 250V	SCHALTER 2-POLIG ROT 16A 250V	INTERRUPTOR BIPOLAR ROJO 16A 250V
25	**3319944**	INTERRUTTORE BIPOLARE VERDE 16A 250V	BIPOLAR SWITCH GREEN 16A 250V	SCHALTER 2-POLIG GRÜN 16A 250V	INTERRUPTOR BIPOLAR VERDE 16A 250V
26	**1185002**	GRIGLIA POGGIA TAZZE IN PLASTICA	CUP SUPPORT GRID PLASTIC	ABSTELLGITTER F. TASSEN AUS KUNSTSTOFF	REJILLA APOYA-TAZAS EN PLÁSTICO
27	**1185001**	GRIGLIA POGGIA TAZZE IN ACCIAIO CROMATA	CUP SUPPORT GRID CHROME-PLATED STEEL	ABSTELLGITTER F.TASSEN AUS STAHL/VERCHR.	REJILLA APOYA-TAZAS DE ACERO CROMADA
28	**1015001**	BACINELLA IN PLASTICA	PLASTIC TRAY	KUNSTSTOFFSCHALE	CUBETA DE PLÁSTICO
29	**5008195**	PASSACAVO AUTOBLOCCANTE	SELF-LOCKING GROMMET	SELBSTSICHERNDER KABELDURCHGANG	PASA CABLE AUTO-BLOQUEANTE
31	**5014758**	BASE CROMATA	CHROME PLATED BASE	VERCHROMTE BASIS	BASE CROMADA
32	**1028001**	ADESIVO LOGO PAVONI	PAVONI LOGO STICKER	AUFKLEBER MIT PAVONI-LOGO	ADHESIVO LOGO PAVONI
39	**1015007**	BACINELLA SOTTOBASE	UNDERBASE TRAY	UNTERSOCKELSCHALE	CUBETA BAJO BASE
40	**1313003**	PIEDINO ø 30 mm	FOOT ø 30 mm	FÜSSCHEN ø 30 mm	PATA ø 30 mm
44	**3053132**	SPINA ELASTICA ø 3x22 mm	CLASP ø 3x22 mm	SPANNHÜLSE ø 3x22 mm	ENCHUFE ELÁSTICO ø 3x22 mm
46	**1186474**	GUARNIZIONE PIANA NBR ø 12x7x5 mm	FLAT NBR GASKET ø 12x7x5 mm	FLACHDICHTUNG NBR ø 12x7x5 mm	JUNTA PLANA NBR ø 12x7x5 mm
47	**1528029**	RONDELLA PIANA OTTONE ø 12x7x1 mm	BRASS WASHER FLAT ø 12x7x1 mm	MESSINGFLACHSCHEIBE ø 12x7x1 mm	ARANDELA PLANA DE LATÓN ø 12x7x1 mm
48	**5027689**	PERNO PER RUBINETTO VAPORE	STEAM TAP PIN	STIFT FÜR DAMPFHAHN	PERNO PARA GRIFO VAPOR
50	**1186435**	GUARNIZIONE OR 0106 VITON	O-RING 106 VITON	DICHTUNG O-RING 106 VITON	JUNTA ARO "O" 0106 VITON
55	**1449681**	TUBO SILICONE ø 4x7 SHORE 60 - 5 mt	SILICONE HOSE ø 4x7 SHORE 60 - 5 m	SILIKONSCHAUCH ø 4x7 SHORE 60 - 5 m	TUBO SILICONA ø 4x7 SHORE 60 - 5 m
58	**1245015**	MANOMETRO CALDAIA ø 41 mm 0-2,5 bar	BOILER PRESSURE GAUGE ø 41 mm 0÷2.5 bar	MANOMETERDURCHLAUFERH.ø41mm0÷2,5bar	MANÓMETRO CALDERA ø 41 mm 0-2,5 bar
61	**1186468**	GUARNIZIONE PIANA PTFE ø 17x12x1,5 mm	FLAT GASKET PTFE ø 17x12x1.5 mm	FLACHDICHTUNG PTFE ø 17x12x1,5 mm	JUNTA PLANA PTFE ø 17x12x1,5 mm
63	**1186469**	GUARNIZIONE PIANA SILICONE ø 15x9x5 mm	FLAT SILICONE GASKET ø 15x9x5 mm	FLACHDICHTUNG AUS SILIKON ø 15x9x5 mm	JUNTA PLANA EN SILICONA ø 15x9x5 mm
65	**1201016**	MASCHERINA LIVELLO	LEVEL PLATE	STANDANZEIGER	EMBELLECEDOR NIVEL
66	**1520007**	VETRO LIVELLO ø 9x132 mm	LEVEL GLASS ø 9x132 mm	STANDGLAS ø 9x132 mm	CRISTAL NIVEL ø 9x132 mm
68	**1528025**	RONDELLA PIANA OTTONE ø 17x12x1 mm	BRASS WASHER FLAT ø 17x12x1 mm	MESSINGFLACHSCHEIBE ø 17x12x1 mm	ARANDELA PLANA LATÓN ø 17x12x1 mm
69	**1528027**	DADO M12 PER RUBINETTO VAPORE	NUT M12 FOR STEAM TAP	MUTTER M12 FÜR DAMPFHAHN	TUERCA M12 PARA GRIFO VAPOR
71	**3186247**	GUARNIZIONE OR 03112 EPDM	O-RING 03112 EPDM	DICHTUNG O-RING 03112 EPDM	JUNTA ARO "O" 03112 EPDM
72	**5027687**	TUBAZIONE PESCANTE	SUCTION PIPE	TAUCHROHR	TUBO PESCANTE
74	**1186470**	GUARNIZIONE A LABBRO ø 21x11x4,5 mm	LIP SEAL ø 21x11x4.5 mm	LIPPENDICHTUNG ø 21x11x4,5 mm	JUNTA DE LABIO ø 21x11x4,5 mm
75	**1528024**	RONDELLA FORATA ø 19,7x13x0,9 mm	PUNCHED WASHER ø 19.7x13x0.9 mm	SCHEIBE GELOCHT ø 19,7x13x0,9 mm	ARANDELA CON AGUJEROS ø 19,7x13x0,9 mm
76	**1348050**	ANELLO D'ARRESTO J-20	SEEGER RING J-20	SEEGERRING J-20	ARO ELÁSTICO J-20
77	**5501148**	TIRANTE PISTONE PER GRUPPO	PISTON TIE ROD FOR GROUP	ZUGSTANGE KOLBEN FÜR GRUPPE	TIRANTE PISTÓN PARA GRUPO
78	**1186467**	GUARNIZIONE A LABBRO ø 44x33x5,5 mm	LIP SEAL ø 44x36x5.5 mm	LIPPENDICHTUNG ø 44x33x5,5 mm	JUNTA DE LABIO ø 44x33x5,5 mm
79	**1321002**	PISTONE GRUPPO LEVA	PISTON FOR LEVER GROUP	KOLBEN FÜR HEBELGRUPPE	PISTÓN PARA GRUPO PALANCA
80	**1081020**	DOCCIA EROGAZIONE ø 54 mm	SHOWER ø 54 mm	AUSLAUFDUSCHE ø 54 mm	DUCHA SALIDA ø 54 mm
81	**1186465**	GUARNIZIONE PORTAFILTRO ø 60x50x5,5 mm	FILTER HOLDER GASKET ø 60x50x5.5 mm	SIEBTRÄGERDICHTUNG ø 60x50x5,5 mm	JUNTA PORTAFILTRO ø 60x50x5,5 mm
82	**5501139**	TAPPO GRUPPO EROGAZIONE CON CAMICIA	DELIVERY GROUP CAP WITH JACKET	DECKEL AUSGABEGRUPPE MIT BUCHSE	TAPA GRUPO EROGACIÓN CON CAMISA
83	**5029493**	CAMICIA PER GRUPPO CAFFÈ	JACKET FOR COFFEE GROUP	BUCHSE FÜR KAFFEEGRUPPE	CAMISA PARA GRUPO CAFÉ
84	**1186087**	GUARNIZIONE OR 0152 EPDM	O-RING 0152 EPDM	DICHTUNG O-RING 0152 EPDM	JUNTA ARO "O" 0152 EPDM
87	**1192015**	BOCCOLA SNODO	ARTICULATION BUSHING	BUCHSE FÜR HEBELGRUPPEGELENK	CASQUILLO ARTICULACIÓN
89	**1324092**	PERNO PER FORCELLA	FORK PIN	STIFT FÜR GABEL	PERNO PARA HORQUILLA
90	**1250023**	ANELLO ELASTICO RADIALE ø 5 mm	RADIAL SEEGER RING ø 5 mm	ELASTISCHER RING RADIAL ø 5 mm	ARO ELÁSTICO RADIAL ø 5 mm
96	**1022524**	BECCUCCIO 2 TAZZE ø 3/8"	DOUBLE SPOUT ø 3/8"	AUSLAUFDÜSE 2-WEGE ø 3/8"	SALIDA 2 CAFÉS ø 3/8"

MACCHINA PER CAFFE' MOD. LA GRANDE BELLEZZA
COFFEE MACHINE MOD. LA GRANDE BELLEZZA
KAFFEEMASCHINE MOD. LA GRANDE BELLEZZA
MÁQUINA DE CAFÉ MOD. LA GRANDE BELLEZZA

PA0501

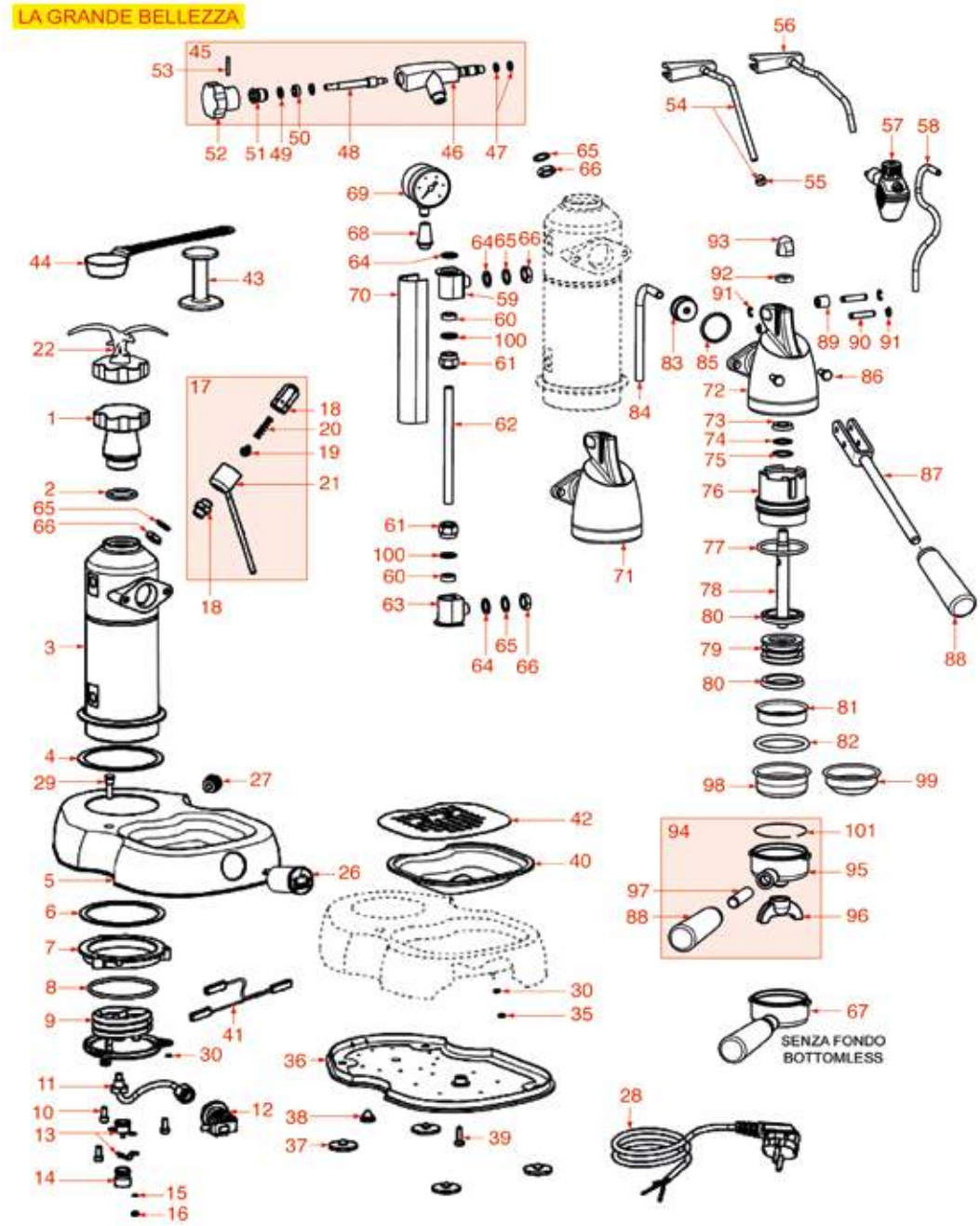

Posizioni senza cod. LF: a richiesta
Positions without LF Code No.: upon request
Abbildungen ohne LF Bestell-Nr.: auf Anfrage
Posiciones sin cód. LF: previa petición

PAVONI

P.	Cod.	Descrizione	Description	Beschreibung	Descripción
1	**5032438**	TAPPO CALDAIA LEGNO	WOOD BOILER CAP	DURCHLAUFERHITZERDECKEL AUS HOLZ	TAPA CALDERA MADERA
2	**1186480**	GUARNIZIONE OR 04112 EPDM	EPDM O RING 04112	DICHTUNG O-RING 04112 EPDM	JUNTA ARO "O" 04112 EPDM
4	**5034917**	GUARNIZIONE CALDAIA ø 104x80x2 mm	BOILER GASKET ø 104x80x2 mm	DURCHLAUFERHITZERDICHTUNG ø 104x80x2 mm	JUNTA CALDERA ø 104x80x2 mm
6	**1186483**	GUARNIZIONE CALDAIA ø 93x80x2 mm	BOILER GASKET ø 93x80x2 mm	DURCHLAUFERHITZERDICHTUNG ø 93x80x2 mm	JUNTA CALDERA ø 93x80x2 mm
7	**5008254**	ANELLO ø 95 mm PER FISSAGGIO CALDAIA	RING ø 95 mm FOR BOILER FIXING	RING ø 95 mm BEFESTIGUNG DURCHLAUFERH.	ARO ø 95 mm PARA FIJAR CALDERIN
8	**1186641**	GUARNIZIONE OR 0176 EPDM	O-RING 0176 EPDM	DICHTUNG O-RING 0176 EPDM	JUNTA ARO "O" 0176 EPDM
9	**1755050**	RESISTENZA 920/1000W 230/240V	HEATING ELEMENT 920/1000W 230/240V	HEIZKÖRPER 920/1000W 230/240V	RESISTENCIA 920/1000W 230/240V
9	**1755166**	RESISTENZA 1000W 120V	HEATING ELEMENT 1000W 110V	HEIZKÖRPER 1000W 120V	RESISTENCIA 1000W 110V
10	**1184012**	VITE A TESTA CILINDRICA M5x10	CYLINDER HEAD SCREW M5x10	ZYLINDERKOPFSCHRAUBE M5x10	TORNILLO DE CABEZA CILINDRO M5x10
11	**1449122**	TUBAZIONE PRESSOSTATO	PRESSURE SWITCH PIPE	ROHR FÜR DRUCKSCHALTER	TUBO PARA PRESOSTATO
12	**1320002**	PRESSOSTATO ECHO 0,5-1,2 BAR 1/4"	PRESSURE SWITCH 0.5-1.2 BAR 1/4"	DRUCKSCHALTER ECHO 0,5-1,2 BAR 1/4"	PRESOSTATO ECHO 0,5-1,2 BAR 1/4"
13	**1443007**	TERMOSTATO A CONTATTO 127°C 16A 250V	CONTACT THERMOSTAT 127°C 16A 250V	ANLEGETHERMOSTAT 127°C 16A 250V	TERMOSTATO DE CONTACTO 127°C 16A 250V
15	**3528238**	RONDELLA PIANA M4	FLAT WASHER M4	FLACHSCHEIBE M4	ARANDELA PLANA M4
16	**3528232**	DADO ESAGONALE MEDIO M4	HEXAGONAL NUT MEDIUM SIZE M4	SECHSKANTMUTTER M4	TUERCA HEXAGONAL MED. M4
18	**1523025**	CORPO VALVOLA CALDAIA M12	BOILER VALVE BODY M12	VENTILKÖRPER FÜR DURCHLAUFERHITZER M12	CUERPO VÁLVULA CALDERA M12
19	**1523013**	VALVOLINA PER VALVOLA CALDAIA	SMALL VALVE FOR BOILER VALVE	VENTIL FÜR DURCHLAUFERHITZERVENTIL	VÁLVULA PARA CALDERÍN
20	**1250042**	MOLLA ø 7x26 mm PER VALVOLA	SPRING ø 7x26 mm FOR VALVE	FEDER ø 7x26 mm FÜR VENTIL	MUELLE ø 7x26 mm PARA VÁLVULA
21	**5029648**	SCODELLINO CONDENSA CROMATO	CHROME-PLATED CONDENSATE TRAY	SCHÜSSEL FÜR KONDENSWASSER VERCHROMT	ESCUDILLA CONDENSA CROMADA
27	**5008195**	PASSACAVO AUTOBLOCCANTE	SELF-LOCKING GROMMET	SELBSTSICHERNDER KABELDURCHGANG	PASA CABLE AUTO-BLOQUEANTE
37	**1313003**	PIEDINO ø 30 mm	FOOT ø 30 mm	FÜSSCHEN ø 30 mm	PATA ø 30 mm
43	**1385000**	PRESSINO NYLON ø 50/52 mm	NYLON TAMPER ø 50/52 mm	TAMPER AUS NYLON ø 50/52 mm	PRENSA CAFÉ NYLON ø 50/52 mm
44	**1069001**	CUCCHIAIO DOSATORE IN PLASTICA 20 ml	PLASTIC MEASURING SPOON 20 ml	DOSIERLÖFFEL AUS KUNSTSTOFF 20 ml	CUCHARA DOSIFICADOR PLÁSTICO 20 ml
47	**1186435**	GUARNIZIONE OR 0106 VITON	O-RING 106 VITON	DICHTUNG O-RING 106 VITON	JUNTA ARO "O" 0106 VITON
48	**5027689**	PERNO PER RUBINETTO VAPORE	STEAM TAP PIN	STIFT FÜR DAMPFHAHN	PERNO PARA GRIFO VAPOR
49	**1528029**	RONDELLA PIANA OTTONE ø 12x7x1 mm	BRASS WASHER FLAT ø 12x7x1 mm	MESSINGFLACHSCHEIBE ø 12x7x1 mm	ARANDELA PLANA DE LATÓN ø 12x7x1 mm
50	**1186474**	GUARNIZIONE PIANA NBR ø 12x7x5 mm	FLAT NBR GASKET ø 12x7x5 mm	FLACHDICHTUNG NBR ø 12x7x5 mm	JUNTA PLANA NBR ø 12x7x5 mm
53	**3053132**	SPINA ELASTICA ø 3x22 mm	CLASP ø 3x22 mm	SPANNHÜLSE ø 3x22 mm	ENCHUFE ELÁSTICO ø 3x22 mm
57	**5501292**	CAPPUCCINATORE AUTOMATICO	AUTOMATIC MILK FROTHER	CAPPUCCINO-MASCHINE AUTOMATISCH	CAPPUCCINATORE AUTOMÁTICO
58	**1449281**	TUBO SILICONE ø 4x7 SHORE 60 - 100 mt	SILICONE HOSE ø 4x7 SHORE 60 - 100 m	SILIKONSCHLAUCH ø 4x7 SHORE 60 - 100 m	TUBO SILICONA ø 4x7 SHORE 60 - 100 m
58	**1449681**	TUBO SILICONE ø 4x7 SHORE 60 - 5 mt	SILICONE HOSE ø 4x7 SHORE 60 - 5 m	SILIKONSCHAUCH ø 4x7 SHORE 60 - 5 m	TUBO SILICONA ø 4x7 SHORE 60 - 5 m
60	**1186469**	GUARNIZIONE PIANA SILICONE ø 15x9x5 mm	FLAT SILICONE GASKET ø 15x9x5 mm	FLACHDICHTUNG AUS SILIKON ø 15x9x5 mm	JUNTA PLANA EN SILICONA ø 15x9x5 mm
61	**1201017**	RACCORDO PER VETRO LIVELLO	FITTING FOR LEVEL GLASS	ANSCHLUSS FÜR NIVEAUGLAS	RACOR PARA CRISTAL NIVEL
62	**1520007**	VETRO LIVELLO ø 9x132 mm	LEVEL GLASS ø 9x132 mm	STANDGLAS ø 9x132 mm	CRISTAL NIVEL ø 9x132 mm
64	**1186468**	GUARNIZIONE PIANA PTFE ø 17x12x1,5 mm	FLAT GASKET PTFE ø 17x12x1.5 mm	FLACHDICHTUNG PTFE ø 17x12x1,5 mm	JUNTA PLANA PTFE ø 17x12x1,5 mm
65	**1528025**	RONDELLA PIANA OTTONE ø 17x12x1 mm	BRASS WASHER FLAT ø 17x12x1 mm	MESSINGFLACHSCHEIBE ø 17x12x1 mm	ARANDELA PLANA LATÓN ø 17x12x1 mm
66	**1528027**	DADO M12 PER RUBINETTO VAPORE	NUT M12 FOR STEAM TAP	MUTTER M12 FÜR DAMPFHAHN	TUERCA M12 PARA GRIFO VAPOR
70	**1201016**	MASCHERINA LIVELLO	LEVEL PLATE	STANDANZEIGER	EMBELLECEDOR NIVEL
73	**1186470**	GUARNIZIONE A LABBRO ø 21x11x4,5 mm	LIP SEAL ø 21x11x4.5 mm	LIPPENDICHTUNG ø 21x11x4,5 mm	JUNTA DE LABIO ø 21x11x4,5 mm
74	**1528024**	RONDELLA FORATA ø 19,7x13x0,9 mm	PUNCHED WASHER ø 19.7x13x0.9 mm	SCHEIBE GELOCHT ø 19,7x13x0,9 mm	ARANDELA CON AGUJEROS ø 19,7x13x0,9 mm
75	**1348050**	ANELLO D'ARRESTO J-20	SEEGER RING J-20	SEEGERRING J-20	ARO ELÁSTICO J-20
76	**5029493**	CAMICIA PER GRUPPO CAFFÈ	JACKET FOR COFFEE GROUP	BUCHSE FÜR KAFFEEGRUPPE	CAMISA PARA GRUPO CAFÉ
77	**1186087**	GUARNIZIONE OR 0152 EPDM	O-RING 0152 EPDM	DICHTUNG O-RING 0152 EPDM	JUNTA ARO "O" 0152 EPDM
78	**5501148**	TIRANTE PISTONE PER GRUPPO	PISTON TIE ROD FÜR GROUP	ZUGSTANGE KOLBEN FÜR GRUPPE	TIRANTE PISTÓN PARA GRUPO
79	**1321002**	PISTONE GRUPPO LEVA	PISTON FOR LEVER GROUP	KOLBEN FÜR HEBELGRUPPE	PISTÓN PARA GRUPO PALANCA
80	**1186467**	GUARNIZIONE A LABBRO ø 44x33x5,5 mm	LIP SEAL ø 44x36x5.5 mm	LIPPENDICHTUNG ø 44x33x5,5 mm	JUNTA DE LABIO ø 44x33x5,5 mm
81	**1081020**	DOCCIA EROGAZIONE ø 54 mm	SHOWER ø 54 mm	AUSLAUFDUSCHE ø 54 mm	DUCHA SALIDA ø 54 mm
82	**1186465**	GUARNIZIONE PORTAFILTRO ø 60x50x5,5 mm	FILTER HOLDER GASKET ø 60x50x5.5 mm	SIEBTRÄGERDICHTUNG ø 60x50x5,5 mm	JUNTA PORTAFILTRO ø 60x50x5,5 mm
83	**5501139**	TAPPO GRUPPO EROGAZIONE CON CAMICIA	DELIVERY GROUP CAP WITH JACKET	DECKEL AUSGABEGRUPPE MIT BUCHSE	TAPA GRUPO EROGACIÓN CON CAMISA
84	**5027687**	TUBAZIONE PESCANTE	SUCTION PIPE	TAUCHROHR	TUBO PESCANTE
85	**3186247**	GUARNIZIONE OR 03112 EPDM	O-RING 03112 EPDM	DICHTUNG O-RING 03112 EPDM	JUNTA ARO "O" 03112 EPDM
87	**5032977**	LEVA COMANDO GRUPPO	GROUP CONTROL LEVER	STEUERHEBEL FÜR GRUPPE	PALANCA MANDO GRUPO
89	**1192015**	BOCCOLA SNODO	ARTICULATION BUSHING	BUCHSE FÜR HEBELGRUPPEGELENK	CASQUILLO ARTICULACIÓN
90	**1324092**	PERNO PER FORCELLA	FORK PIN	STIFT FÜR GABEL	PERNO PARA HORQUILLA
91	**1250023**	ANELLO ELASTICO RADIALE ø 5 mm	RADIAL SEEGER RING ø 5 mm	ELASTISCHER RING RADIAL ø 5 mm	ARO ELÁSTICO RADIAL ø 5 mm
98	**1160013**	FILTRO 2 TAZZE	FILTER 2-CUP	KAFFEESIEB 2 TASSEN	FILTRO 2 TAZAS
99	**1160113**	FILTRO 1 TAZZA ø 60 mm	1 CUP FILTER ø 60 mm	FILTER 1 TASSE ø 60 mm	FILTRO 1 TAZA ø 60 mm
100	**1528028**	RONDELLA PIANA OTTONE ø 14,5x9,5x1,5 mm	BRASS WASHER FLAT ø 14.5x9.5x1.5 mm	MESSINGFLACHSCHEIBE ø 14,5x9,5x1,5 mm	ARANDELA PLANA LATÓN ø 14,5x9,5x1,5
101	**5033397**	MOLLA FERMAFILTRO ø 1,00 mm INOX	SPRING FILTER LOCKING ø 1.00 mm STAIN.ST	FEDER FILTERSPERRE ø 1,00 mm EDELSTAHL	MUELLE FERMAFILTRO ø 1,00 mm INOX

GRUPPO EROGAZIONE A LEVETTA BAR-BART-PUB
LEVER BREW GROUP BAR-BART-PUB
HEBELGRUPPE KAFFEEAUSGABE BAR-BART-PUB
GRUPO SALIDA CAFÉ PALANCA BAR-BART-PUB

PA1001

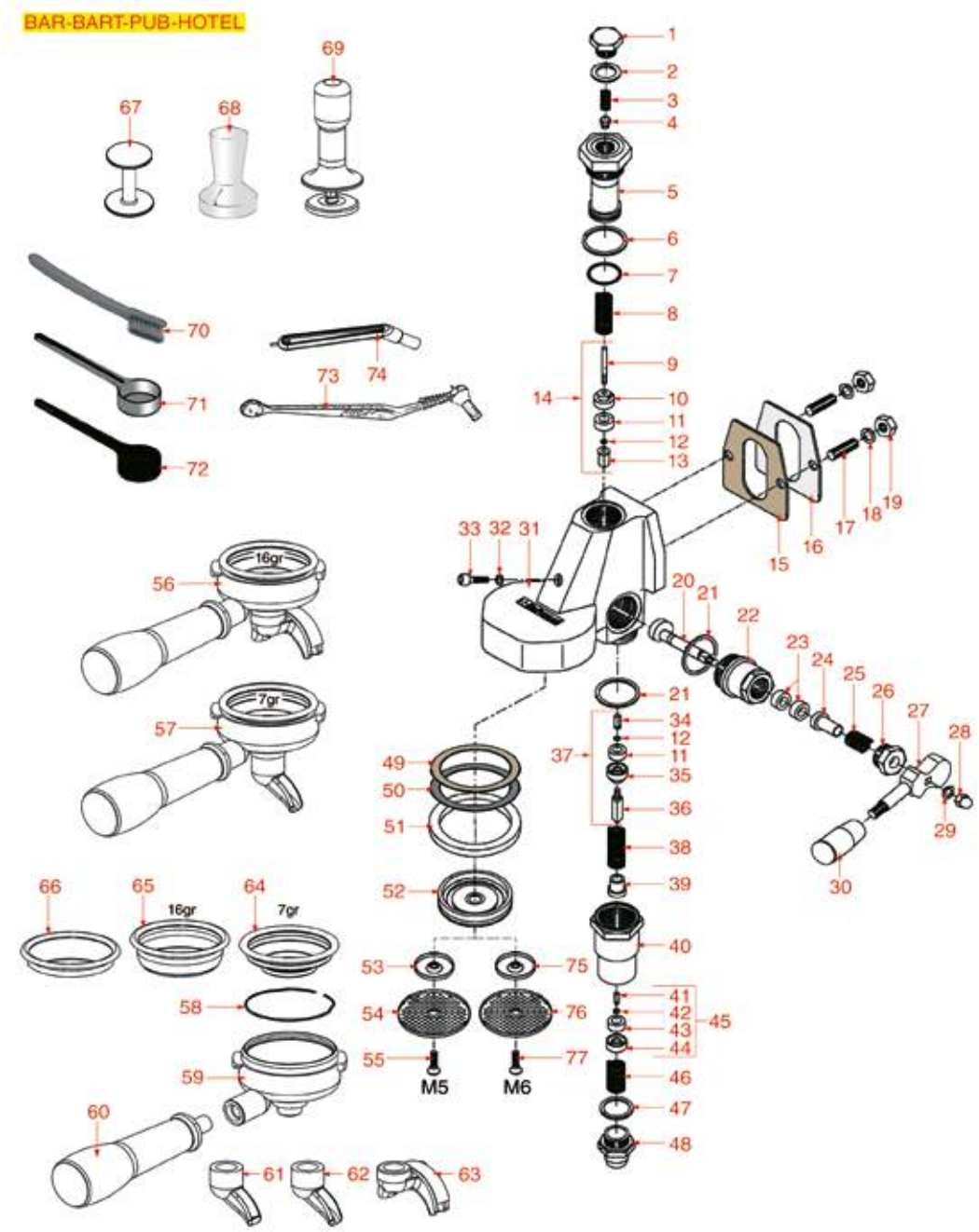

Posizioni senza cod. LF: a richiesta
Positions without LF Code No.: upon request
Abbildungen ohne LF Bestell-Nr.: auf Anfrage
Posiciones sin cód. LF: previa petición

PAVONI

P.	Cod.	Descrizione	Description	Beschreibung	Descripción
1	**1439001**	TAPPO ø 16 mm PER GRUPPO EROGAZIONE	CAP ø 16 mm FOR BREW GROUP	DECKEL FÜR AUSLAUFGRUPPE ø 16 mm	TAPÓN ø 16 mm PARA GRUPO EROGACIÓN
2	**1186326**	GUARNIZIONE PIANA PTFE ø 22x16x2 mm	PTFE FLAT GASKET ø 22x16x2 mm	FLACHDICHTUNG AUS PTFE ø 16x22,5x2 mm	JUNTA PLANA PTFE ø 22x16x2 mm
3	**1160517**	FILTRO ACQUA ø 8,5x22 mm	WATER FILTER ø 8.5x22 mm	WASSERFILTER ø 8,5x22 mm	FILTRO AGUA ø 8,5x22 mm
4	**1501566**	UGELLO M6x1 FORO ø 0,5 mm	NOZZLE M6x1 HOLE ø 0,5 mm	DÜSE M6x1 LOCH 0,5 mm	TOBERA M6x1 AGUJERO ø 0,5 mm
5	**1027116**	CANOTTO CROMATO SUPERIORE	CHROMIUM-PLATED UPPER SLEEVE	KOLLEKTOR VERCHROMT OBEN	MANGUITO CROMADO SUPERIOR
7	**1186472**	GUARNIZIONE OR 04075 EPDM	O-RING 04075 EPDM	DICHTUNG O-RING 04075 EPDM	JUNTA TÓRICA 04075 EPDM
9	**1324013**	PERNO VALVOLA EROGAZIONE	DELIVERY VALVE PIN	STIFT AUSLAUFVENTIL	PERNO VÁLVULA EROGACIÓN
14	**1523451**	VALVOLA EROGAZIONE COMPLETA	COMPLETE SPOUT VALVE	AUSLAUFVENTIL KOMPLETT	VÁLVULA EROGACIÓN COMPLETA
15	**1186384**	GUARNIZIONE GRUPPO 80x70x2 mm	COFFEE GROUP GASKET 80x70x2 mm	GRUPPENDICHTUNG 80x70x2 mm	JUNTA GRUPO 80x70x2 mm
16	**1186508**	GUARNIZIONE GRUPPO 77x73x2 mm	COFFEE GROUP GASKET 77x73x2 mm	GRUPPENDICHTUNG 77x73x2 mm	JUNTA GRUPO 77x73x2 mm
17	**1184009**	PRIGIONIERO M8x25 mm INOX	STAINLESS STEEL M8x25 mm STUD	STIFTSCHRAUBE M8x25 mm EDELSTAHL	ESPÁRRAGO M8x25 mm INOX
18	**3528075**	RONDELLA ELASTICA A SPIRALE M8	SPIRAL SPRING WASHER M8	ELASTISCHE SPIRALSCHEIBE M8	ARANDELA ELÁSTICA EN ESPIRAL M8
19	**3060069**	DADO ESAGONALE MEDIO M8	HEXAGONAL NUT M8 MEDIUM	SECHSKANTMUTTER MEDIUM M8	TUERCA HEXAGONAL MEDIA M8
20	**1184551**	PERNO A CAMME PER GRUPPO	CAM FOR COFFEE GROUP	NOCKENWELLE FÜR KAFFEE-GRUPPE	PERNO DE LEVAS PARA GRUPO
21	**1186307**	GUARNIZIONE PIANA PTFE ø 36x30x2 mm	PTFE FLAT GASKET ø 36x30x2 mm	FLACHDICHTUNG AUS PTFE ø 36x30x2 mm	JUNTA PLANA PTFE ø 36x30x2 mm
22	**1349022**	RACCORDO CROMATO GUIDACAMME	CAMS CHROMIUM-PLATED FITTING	ANSCHLUSS CHROMIERT FÜR NOCKEN	RACOR CROMADO GUÍA LEVAS
23	**1186312**	GUARNIZIONE PIANA EPDM ø 15,5x7,5x4 mm	EPDM FLAT GASKET ø 15.5x7.5x4 mm	FLACHDICHTUNG EPDM ø 15,5x7,5x4 mm	JUNTA PLANA EPDM ø 15,5x7,5x4 mm
24	**1186313**	BOCCOLA GUIDACAMME	CAM GUIDE BUSHING	BUCHSE FÜR NOCKENWELLE	CASQUILLO PRENSA
25	**1250516**	MOLLA ø 15x28 mm	SPRING ø 15x28 mm	FEDER ø 15x28 mm	MUELLE ø 15x28 mm
26	**1439533**	RACCORDO CROMATO PREMISTOPPA	STUFFING GLAND CHROME-PLATED FITTING	ANSCHLUSS VERCHROMT FÜR STOPFBÜCHSE	RACOR CROMADO PRENSAESTOPA
28	**1528013**	DADO ESAGONALE CIECO M6	BLIND HEXAGONAL NUT M6	SECHSKANTMUTTER BLIND M6	TUERCA HEXAGONAL CIEGA M6
29	**1186444**	RONDELLA ELASTICA A SPIRALE M6	WASHER ELASTIC SPIRAL M6	ELASTISCHE SPIRALSCHEIBE M6	ARANDELA ELÁSTICA EN ESPIRAL M6
30	**1241441**	MANOPOLA COMANDO GRUPPO EROGAZIONE	BREWING GROUP HANDLE	DREHKNOPF FÜR AUSLAUFGRUPPE	MANDO COMANDO GRUPO EROGACIÓN
32	**1186099**	GUARNIZIONE PIANA PTFE ø 10x6x1 mm	PTFE FLAT GASKET ø 10x6x1 mm	FLACHDICHTUNG AUS PTFE ø10x6x1 mm	JUNTA PLANA PTFE 10x6x1 mm
33	**1184010**	VITE A TESTA CILINDRICA BASSA M6x10	LOW CYLINDER HEAD SCREW M6x10	ZYLINDERKOPFSCHRAUBE NIEDRIG M6x10	TORNILLO CABEZA DE CILINDRO BAJA M6x10
34	**1324033**	PERNO QUADRO 12,1 mm 6x6 mm M3	SQUARE PIN 12.1 mm 6x6 mm M3	QUADRATISCHER STIFT 12,1 mm 6x6 mm M3	PERNO CUADRADO 12,1 mm 6x6 mm M3
35	**1186309**	BOCCOLA PORTAGUARNIZIONE	GASKET HOLDER BUSHING	BUCHSE DICHTUNGSTRÄGER	CASQUILLO SOPORTE JUNTA
37	**1523452**	VALVOLA SCARICO COMPLETA	COMPLETE DRAIN VALVE	AUSLAUFVENTIL KOMPLETT	VÁLVULA DESAGÜE COMPLETA
38	**1250536**	MOLLA ø 13x42 mm	SPRING ø 13x42 mm	FEDER ø 13x42 mm	MUELLE ø 13x42 mm
39	**1186592**	BOCCOLA GUIDAMOLLA	SPRING GUIDE BUSHING	BUCHSE FÜR FEDERFÜHRUNG	CASQUILLO GUÍA MUELLE
40	**1027002**	CANOTTO CROMATO SCARICO	OUTLET CHROMIUM-PLATED SLEEVE	KOLLEKTOR VERCHROMT	MANGA CROMADO DESAGÜE
42	**1186330**	RONDELLA PIANA OTTONE ø 6,8x3,2x0,5 mm	WASHER FLAT BRASS ø 6.8x3.2x0.5 mm	SCHEIBE FLACH MESSING ø 6,8x3,2x0,5 mm	ARANDELA PLANA DE LATÓN ø 6,8x3,2x0,5 mm
43	**1186311**	GUARNIZIONE PIANA NBR ø 13x4x4 mm	NBR FLAT GASKET ø 13x4x4 mm	FLACHDICHTUNG NBR ø 13x4x4 mm	JUNTA PLANA NBR ø 13x4x4 mm
45	**1523453**	VALVOLA SCARICO COMPLETA	COMPLETE DRAIN VALVE	AUSLAUFVENTIL KOMPLETT	VÁLVULA DESAGÜE COMPLETA
46	**1250537**	MOLLA ø 14x45 mm	SPRING ø 14x45 mm	FEDER ø 14x45 mm	MUELLE ø 14x45 mm
47	**1186537**	GUARNIZIONE PIANA PTFE ø 26x22x2 mm	GASKET FLAT PTFE ø 26x22x2 mm	FLACHDICHTUNG PTFE ø 26x22x2 mm	JUNTA PLANA EN PTFE ø 26x22x2 mm
48	**1439006**	RACCORDO CROMATO SCARICO	DRAIN CHROMIUM-PLATED FITTING	AUSLAUFANSCHLUSS CHROMIERT	RACOR CROMADO DESAGÜE
49	**1190001**	SPESSORE CARTA ø 73x59x0,8 mm	PAPER SHIM ø 73x59x0.8 mm	ABSTANDSSTÜCK AUS PAPIER ø 73x59x0,8 mm	ESPESOR PAPEL ø 73x59x0,8 mm
50	**1190002**	SPESSORE GOMMA ø 73x59x1 mm EPDM	RUBBER SHIM ø 73x59x1 mm EPDM	ABSTANDSSTÜCK GUMMI ø 73,5x59x1 mm EPDM	ESPESOR GOMA ø 73,5x59x1 mm EPDM
51	**1186722**	GUARNIZIONE PORTAFILTRO ø 73x57x8 mm	FILTER HOLDER GASKET ø 73x57x8 mm	SIEBTRÄGERDICHTUNG ø 73x57x8 mm	JUNTA PORTAFILTRO ø 73x57x8 mm
51	**1186894**	GUARNIZIONE PORTAFILTRO ø 73x57x8 mm	FILTER HOLDER GASKET ø 73x57x8 mm	SIEBTRÄGERDICHTUNG ø 73x57x8 mm	JUNTA PORTAFILTRO ø 73x57x8 mm
52	**1326100**	DIFFUSORE PORTADOCCIA	SHOWER HOLDER DIFFUSER	VERTEILER DUSCHTRÄGER	DIFUSOR PORTADUCHA
53	**1501569**	SPRUZZATORE GRUPPO ø 30 mm	BREW GROUP SPRAY NOZZLE ø 30 mm	SPRITZDÜSE FÜR GRUPPE ø 30 mm	BOQUILLA GRUPO ø 30 mm
54	**1081026**	DOCCIA EROGAZIONE ø 56,5 mm	SHOWER ø 56.5 mm	DUSCHE ø 56,5 mm	DUCHA SALIDA ø 56,5 mm
54	**1081036**	DOCCIA EROGAZIONE ø 57,5 mm	SHOWER ø 57.5 mm	DUSCHE ø 57,5 mm	DUCHA SALIDA ø 57,5 mm
54	**1081536**	DOCCIA EROGAZIONE ø 57,5 mm	SHOWER SCREEN ø 57.5 mm	AUSLAUFDUSCHE ø 57,5 mm	DUCHA EROGACIÓN ø 57,5 mm
55	**1528023**	VITE A TESTA SVASATA PIANA M5x16	COUNTERSUNK FLAT HEAD SCREWS M5x16	FLACHSENKKOPFSCHRAUBE M5x16	TORNILLO CABEZA AVELLANADA PLANA M5x16
58	**1250101**	MOLLA FERMAFILTRO ø 1,00 mm INOX	FILTER BLOCKING SPRING ø 1,00 mm INOX	FILTERHALTERUNGSFEDER ø 1,10 mm EDELST.	MUELLE PORTAFILTRO ø 1,10 mm INOX
59	**1165041**	PORTAFILTRO MACCHINE CAFFÈ PAVONI	FILTER HOLDER PAVONI	SIEBTRÄGER FÜR KAFFEEMASCHINEN PAVONI	PORTAFILTRO MÁQUINAS DE CAFÉ PAVONI
60	**1241700**	MANOPOLA PORTAFILTRO M12	FILTER HOLDER HANDLE M12	GRIFF FÜR SIEBTRÄGER M12	MANDO PORTAFILTRO M12
61	**1022504**	BECCUCCIO 1 TAZZA CHIUSO ø 3/8"	CLOSED SINGLE SPOUT ø 3/8"	AUSLAUF 1-WEG GESCHLOSSEN ø 3/8"	SALIDA 1 CAFÉ CERRADO ø 3/8"
62	**1022501**	BECCUCCIO 1 TAZZA ø 3/8"	SINGLE SPOUT ø 3/8"	AUSLAUF 1-WEG ø 3/8"	SALIDA 1 CAFÉ ø 3/8"
63	**1022502**	BECCUCCIO 2 TAZZE ø 3/8"	DOUBLE SPOUT ø 3/8"	AUSLAUFDÜSE 2-WEGE ø 3/8"	SALIDA 2 CAFÉS ø 3/8"
64	**1160075**	FILTRO 1 TAZZA 7 gr	1 CUP FILTER 7 gr	FILTER 1 TASSE 7 gr	FILTRO 1 TAZA 7 gr
65	**1160076**	FILTRO 2 TAZZE 16 gr	2 CUPS FILTER 16 gr	FILTER 2 TASSEN 16 gr	FILTRO 2 TAZAS 14 gr
66	**1160339**	FILTRO CIECO	BLIND FILTER	BLINDFILTER	FILTRO CIEGO
67	**1385002**	PRESSINO NYLON ø 50/57 mm	NYLON COFFEE TAMPER ø 50/57 mm	TAMPER AUS NYLON ø 50/57 mm	PRENSA CAFÉ NYLON ø 50/57 mm
68	**1385053**	PRESSINO ALLUMINIO ANODIZZATO ø 58 mm	ANODISED ALUMINUM TAMPER ø 58 mm	TAMPER AUS ELOXIERTEM ALUMINIUM ø 58 mm	PRENSA CAFÉ ALUMINIO ANODIZADO ø 58 mm
69	**1385600**	PRESSINO DINAMOMETRICO MANUALE ø 57 mm	DYNAMOMET. MANUAL COFFEE TAMPER ø 57mm	DYNAMOMETR.HAND-KAFFEE TAMPER ø 57mm	PRENSA CAFÉ DINAMOMÉTR. MANUAL ø 57 mm
69	**1385602**	PRESSINO DINAMOMETRICO MANUALE ø 57 mm	TAMPER MANUAL DYNAMOMETRICAL ø 57 mm	TAMPER DYNAMOMETRISCH. MANUELL ø 57mm	PRENSA DINAMOMÉTRICA MANUAL ø 57 mm
70	**1384002**	SPAZZOLINA PER MANUTENZIONE	BRUSH FOR MAINTENANCE	BÜRSTE FÜR WARTUNG	CEPILLO PARA MANTENIMIENTO
71	**1069002**	CUCCHIAIO DOSATORE INOX 20 ml	STAINLESS STEEL MEASURING SPOON 20 ml	DOSIERLÖFFEL AUS EDELSTAHL 20 ml	CUCHARA DOSIFICADOR INOX 20 ml
72	**1069001**	CUCCHIAIO DOSATORE IN PLASTICA 20 ml	PLASTIC MEASURING SPOON 20 ml	DOSIERLÖFFEL AUS KUNSTSTOFF 20 ml	CUCHARA DOSIFICADOR PLÁSTICO 20 ml
73	**1384003**	SPAZZOLINO PULISCIDOCCE NERO	BLACK SHOWER CLEANING BRUSH	BÜRSTE ZUR DUSCHENREINIGUNG SCHWARZ	CEPILLO LIMPIA-DUCHAS
74	**1384001**	SPAZZOLINO PULISCIDOCCE	BRUSH FOR COFFEE SHOWER	BÜRSTE ZUR DUSCHENREINIGUNG	CEPILLO LIMPIA DUCHAS

GRUPPO EROGAZIONE A LEVETTA BAR-BART-PUB
LEVER BREW GROUP BAR-BART-PUB
HEBELGRUPPE KAFFEEAUSGABE BAR-BART-PUB
GRUPO SALIDA CAFÉ PALANCA BAR-BART-PUB

PA1001

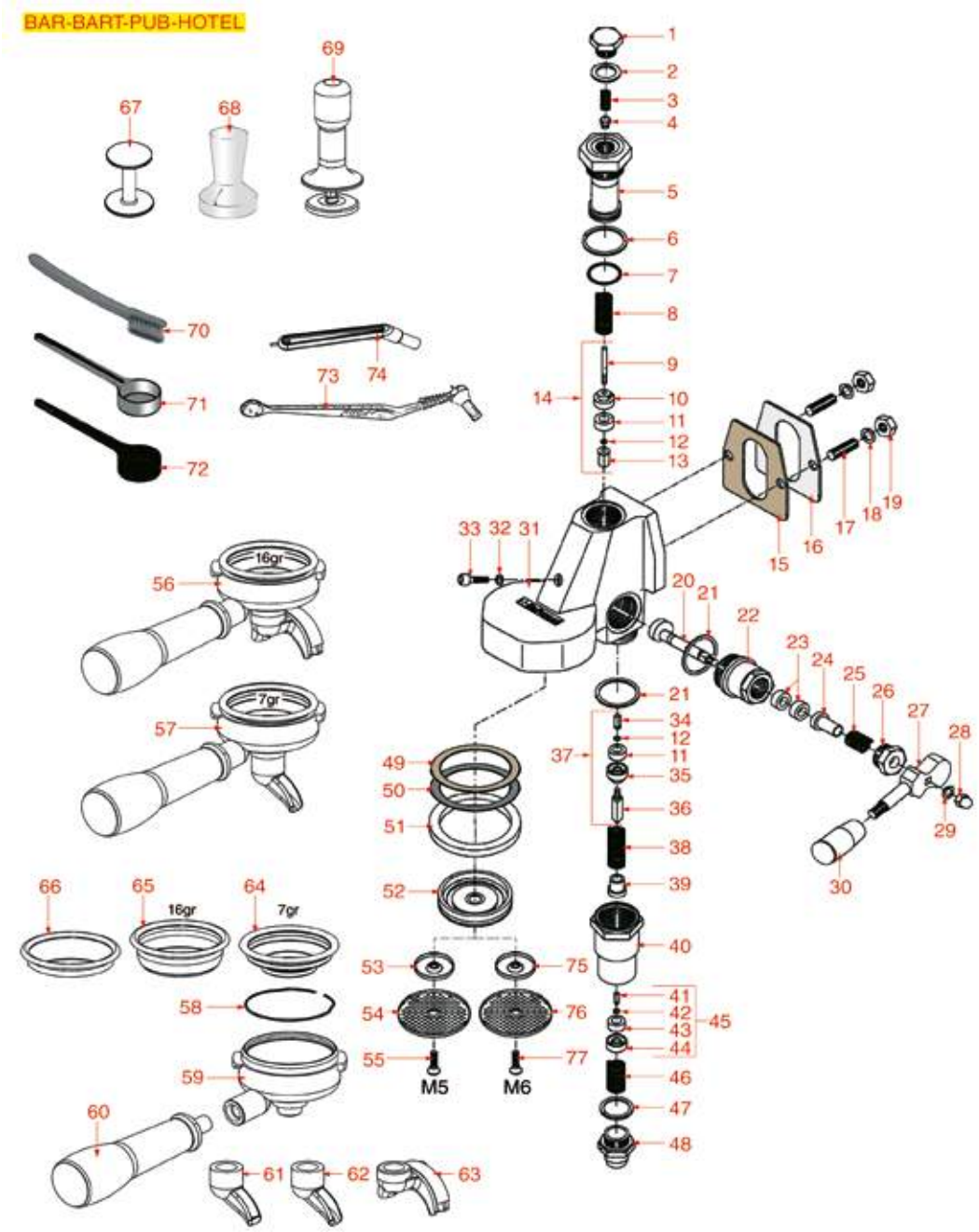

Posizioni senza cod. LF: a richiesta
Positions without LF Code No.: upon request
Abbildungen ohne LF Bestell-Nr.: auf Anfrage
Posiciones sin cód. LF: previa petición

PAVONI

P.	Cod.	Descrizione	Description	Beschreibung	Descripción
75	**1501008**	SPRUZZATORE GRUPPO ø 30 mm	GROUP SPRINKLER ø 30 mm	WASSERVERTEILER GRUPPE ø 30 mm	ROCIADOR GRUPO ø 30 mm
76	**1081064**	DOCCIA EROGAZIONE ø 56 mm	SHOWER SCREEN ø 56 mm	AUSLAUFDUSCHE ø 56 mm	DUCHA EROGACIÓN ø 56 mm
77	**1528016**	VITE A TESTA SVASATA PIANA M6x16	COUNTERSUNK FLAT HEAD SCREWS M6x16	FLACHSENKKOPFSCHRAUBE M6x16	TORNILLO CABEZA AVELLANADA PLANA M6x16

GRUPPO EROGAZIONE A LEVA BAR-BART-PUB-HO
LEVER BREW GROUP BAR-BART-PUB-HO
HEBELGRUP.KAFFEEAUSGABE BAR-BART-PUB-HO
GRPO SALIDA CAFÉ PALANCA BAR-BART-PUB-HO

PA1101

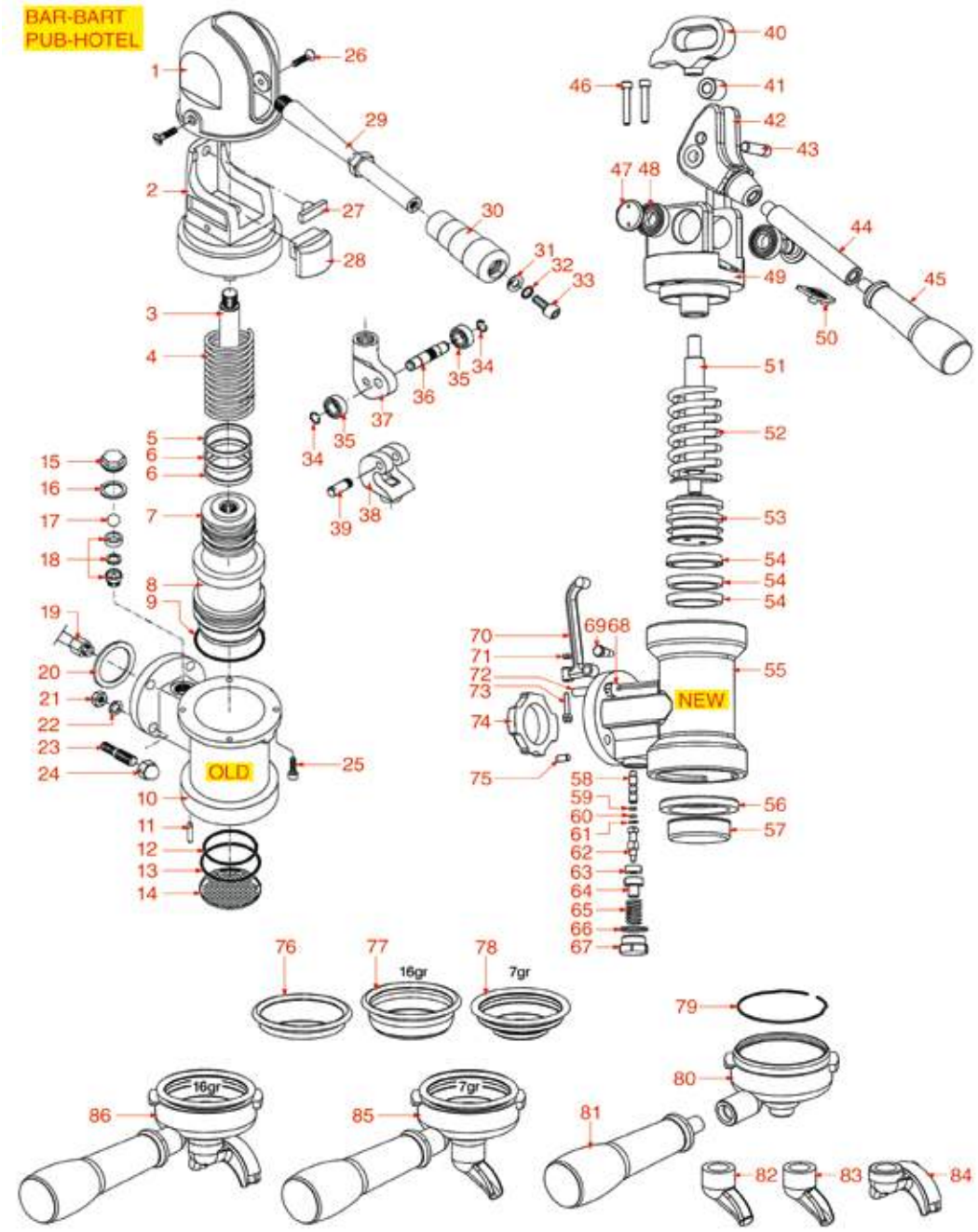

Posizioni senza cod. LF: a richiesta
Positions without LF Code No.: upon request
Abbildungen ohne LF Bestell-Nr.: auf Anfrage
Posiciones sin cód. LF: previa petición

PAVONI

P.	Cod.	Descrizione	Description	Beschreibung	Descripción
1	**1192200**	CAPPELLOTTO GRUPPO	CAP FOR COFFEE GROUP	OBERTEIL FÜR GRUPPE	CUBRE GRUPO
4	**1250501**	MOLLA PER GRUPPO A LEVA	LEVER GROUP SPRING	FEDER FÜR HEBELGRUPPE	MUELLE GRUPO PALANCA
6	**1186197**	GUARNIZIONE A LABBRO ø 52x40x7 mm	LIP SEAL ø 52x40x7 mm	LIPPENDICHTUNG ø 52x40x7 mm	JUNTA DE LABIO ø 52x40x7 mm
9	**1186199**	GUARNIZIONE OR 0162 EPDM	O-RING 0162 EPDM	O-RING DICHTUNG 0162 EPDM	JUNTA ARO "O" 0162 EPDM
12	**1186198**	GUARNIZIONE OR 0161 EPDM	O-RING 0161 EPDM	O-RING DICHTUNG 0161 EPDM	JUNTA ARO "O" 0161 EPDM
14	**1081003**	DOCCIA EROGAZIONE ø 57,5 mm	SHOWER SCREEN ø 57.5 mm	AUSLAUFDUSCHE ø 57,5 mm	DUCHA EROGACIÓN ø 57,5 mm
15	**1439200**	TAPPO ø 18 mm PER GRUPPO EROGAZIONE	CAP ø 18 mm FOR BREW GROUP	DECKEL FÜR AUSLAUFGRUPPE ø 18 mm	TAPÓN ø 18 mm PARA GRUPO EROGACIÓN
16	**1186140**	GUARNIZIONE TONDA RAME ø 24x18,4x2,5 mm	GASKET ROUND COPPER ø 24x18.4x2.5 mm	DICHTUNG RUND AUS KUPFER ø 24x18,4x2,5 m	JUNTA REDONDA EN COBRE ø 24x18,4x2,5 mm
17	**1323200**	SFERA INOX ø 12 mm	STAINLESS STEEL BALL ø 12 mm	KUGEL AUS EDELSTAHL ø 12 mm	ESFERA INOX ø 12 mm
18	**1523404**	VALVOLA DI NON RITORNO	NON-RETURN VALVE	RÜCKSCHLAGVENTIL	VÁLVULA DE RETENCIÓN
19	**1449200**	TUBAZIONE INIETTORE GRUPPO EROGAZIONE	DELIVERY GROUP INJECTOR PIPE	INJEKTORROHR FÜR AUSLAUFGRUPPE	TUBO INYECTOR GRUPO EROGACIÓN
21	**3060069**	DADO ESAGONALE MEDIO M8	HEXAGONAL NUT M8 MEDIUM	SECHSKANTMUTTER MEDIUM M8	TUERCA HEXAGONAL MEDIA M8
25	**5014713**	VITE A TESTA CILINDRICA M5x16	CYLINDER HEAD SCREW M5x16	ZYLINDERKOPFSCHRAUBE M5x16	TORNILLO CABEZA CILÍND. M5x16
27	**1186205**	PARACOLPI IN GOMMA	RUBBER SHOCK ABSORBER	GUMMITEIL	AMORTIGUADOR EN GOMA
28	**1186046**	PARACOLPI IN GOMMA	RUBBER SHOCK ABSORBER	GUMMITEIL	AMORTIGUADOR EN GOMA
29	**1225001**	MANOPOLA COMPLETA GRUPPO LEVA	COMPLETE LEVER GROUP HANDLE	DREHKNOPF KOMPLETT HEBELGRUPPE	MANDO COMPLETO GRUPO PALANCA
30	**1241200**	MANOPOLA GRUPPO LEVA	LEVER GROUP HANDLE	GRIFF HEBELGRUPPE	MANDO GRUPO PALANCA
31	**1528008**	RONDELLA PIANA M8	WASHER FLAT M8	FLACHSCHEIBE M8	ARANDELA PLANA M8
32	**1186058**	RONDELLA DENTELLATA ESTERNA M8	COGGED WASHER EXTERNAL M8	ZAHNSCHEIBE AUSSEN M8	ARANDELA DENTADA EXTER. M8
33	**1528026**	VITE A TESTA CILINDRICA M8x20	CYLINDER HEAD SCREW M8x20	ZYLINDERKOPFSCHRAUBE M8x20	TORNILLO CABEZA CILÍND. M8x20
34	**1348023**	ANELLO ELASTICO RADIALE ø 9 mm	RADIAL SEEGER RING ø 9 mm	ELASTISCHER RING RADIAL ø 9 mm	ARO ELÁSTICO RADIAL ø 9 mm
35	**1063200**	CUSCINETTO 6300 DDU NSK	BEARING 6300 DDU NSK	LAGER 6300 DDU NSK	COJINETE 6300 DDU NSK
36	**1324200**	PERNO PORTACUSCINETTO	PIN FOR BEARING	STIFT FÜR LAGERTRÄGER	PERNO SOPORTE COJINETE
37	**1192202**	FORCELLA CROMATA GRUPPO LEVA	CHROMIUM-PLATED FORK FOR LEVER GROUP	GABEL CHROMIERT FÜR HEBELGRUPPE	HORQUILLA CROMADA GRUPO PALANCA
39	**1324201**	PERNO PER FORCELLA	PIN FOR FORK	STIFT FÜR BREITE GABEL	PERNO PARA HORQUILLA
54	**5035722**	GUARNIZIONE A LABBRO ø 53x42x7,5 mm	LIP GASKET ø 53x42x7.5 mm	LIPPENDICHHTUNG ø 53x42x7,5 mm	JUNTA DE LABIO ø 53x42x7,5 mm
56	**1186894**	GUARNIZIONE PORTAFILTRO ø 73x57x8 mm	FILTER HOLDER GASKET ø 73x57x8 mm	SIEBTRÄGERDICHTUNG ø 73x57x8 mm	JUNTA PORTAFILTRO ø 73x57x8 mm
58	**5038097**	PERNO COMANDO OTTURATORE RUBINETTO	TAP SHUTTER CONTROL PIN	STEUERACHSE VERSCHLUSS HAHN	PERNO MANDO OBTURADOR GRIFO
60	**1186514**	GUARNIZIONE OR 02015 SILICONE	O-RING 02015 SILICON	DICHTUNG O-RING 02015 SILIKON	JUNTA TÓRICA 02015 SILICONA
62	**1324158**	PERNO PER RUBINETTO ACQUA/VAPORE	WATER/STEAM TAP PIN	STIFT FÜR WASSER-/DAMPFHAHN	PERNO PARA GRIFO AGUA/VAPOR
63	**1186985**	GUARNIZIONE PIANA EPDM ø 15x6x6 mm	FLAT EPDM GASKET ø 15x6x6 mm	FLACHDICHTUNG EPDM ø 15x6x6 mm	JUNTA PLANA EPDM ø 15x6x6
66	**1186537**	GUARNIZIONE PIANA PTFE ø 26x22x2 mm	GASKET FLAT PTFE ø 26x22x2 mm	FLACHDICHTUNG PTFE ø 26x22x2 mm	JUNTA PLANA EN PTFE ø 26x22x2 mm
68	**1241513**	DADO ESAGONALE CIECO M8	BLIND HEXAGONAL NUT M8 UNI 5721	SECHSKANTMUTTER BLIND M8	TUERCA HEXAGONAL CIEGA M8
71	**1348813**	DADO ESAGONALE MEDIO M4	HEXAGONAL NUT M4 MEDIUM	SECHSKANTMUTTER MEDIUM M4	TUERCA HEXAGONAL MEDIA M4
76	**1160339**	FILTRO CIECO	BLIND FILTER	BLINDFILTER	FILTRO CIEGO
77	**1160076**	FILTRO 2 TAZZE 16 gr	2 CUPS FILTER 16 gr	FILTER 2 TASSEN 16 gr	FILTRO 2 TAZAS 14 gr
78	**1160075**	FILTRO 1 TAZZA 7 gr	1 CUP FILTER 7 gr	FILTER 1 TASSE 7 gr	FILTRO 1 TAZA 7 gr
79	**1250101**	MOLLA FERMAFILTRO ø 1,00 mm INOX	FILTER BLOCKING SPRING ø 1,00 mm INOX	FILTERHALTERUNGSFEDER ø 1,10 mm EDELST.	MUELLE PORTAFILTRO ø 1,10 mm INOX
80	**1165041**	PORTAFILTRO MACCHINE CAFFÈ PAVONI	FILTER HOLDER PAVONI	SIEBTRÄGER FÜR KAFFEEMASCHINEN PAVONI	PORTAFILTRO MÁQUINAS DE CAFÉ PAVONI
81	**1241700**	MANOPOLA PORTAFILTRO M12	FILTER HOLDER HANDLE M12	GRIFF FÜR SIEBTRÄGER M12	MANDO PORTAFILTRO M12
82	**1022504**	BECCUCCIO 1 TAZZA CHIUSO ø 3/8"	CLOSED SINGLE SPOUT ø 3/8"	AUSLAUF 1-WEG GESCHLOSSEN ø 3/8"	SALIDA 1 CAFÉ CERRADO ø 3/8"
83	**1022501**	BECCUCCIO 1 TAZZA ø 3/8"	SINGLE SPOUT ø 3/8"	AUSLAUF 1-WEG ø 3/8"	SALIDA 1 CAFÉ ø 3/8"
84	**1022502**	BECCUCCIO 2 TAZZE ø 3/8"	DOUBLE SPOUT ø 3/8"	AUSLAUFDÜSE 2-WEGE ø 3/8"	SALIDA 2 CAFÉS ø 3/8"

GRUPPO EROGAZIONE BAR-BART-CAFÈ-HO-PUB
BREW GROUP BAR-BART-CAFÈ-HO-PUB
GRUP. KAFFEEAUSGABE BAR-BART-CAFÈ-HO-PUB
GRUPO SALIDA CAFÉ BAR-BART-CAFÈ-HO-PUB

PA1201

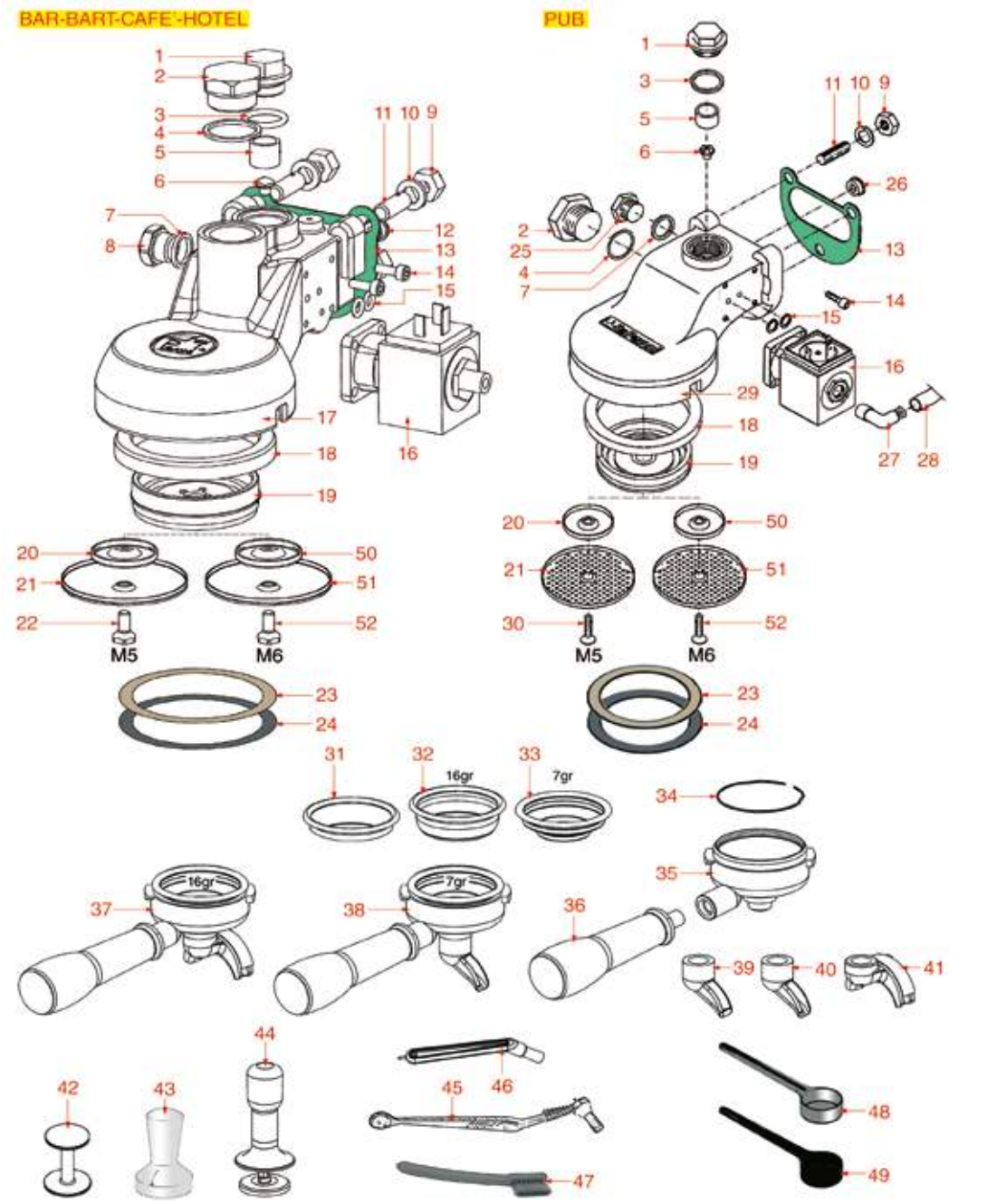

Posizioni senza cod. LF: a richiesta
Positions without LF Code No.: upon request
Abbildungen ohne LF Bestell-Nr.: auf Anfrage
Posiciones sin cód. LF: previa petición

PAVONI

P.	Cod.	Descrizione	Description	Beschreibung	Descripción
1	**1439003**	TAPPO ø 18 mm PER GRUPPO EROGAZIONE	CAP ø 18 mm FOR BREW GROUP	DECKEL FÜR AUSLAUFGRUPPE ø 18 mm	TAPÓN ø 18 mm PARA GRUPO EROGACIÓN
3	**1186414**	GUARNIZIONE OR 0119 EPDM	O-RING 0119 EPDM	DICHTUNG O-RING 0119 EPDM	JUNTA ARO "O" 0119 EPDM
4	**1186537**	GUARNIZIONE PIANA PTFE ø 26x22x2 mm	GASKET FLAT PTFE ø 26x22x2 mm	FLACHDICHTUNG PTFE ø 26x22x2 mm	JUNTA PLANA EN PTFE ø 26x22x2 mm
5	**1160501**	FILTRO ACQUA ø 14x10x12 mm	WATER FILTER ø 14x10x12 mm	WASSERFILTER ø 14x10x12 mm	FILTRO AGUA ø 14x10x12 mm
6	**1500530**	UGELLO M5x1 FORO ø 0,75 mm	NOZZLE M5x1 HOLE ø 0.75 mm	DÜSE M5x1 LOCH ø 0,75 mm	TOBERA M5x1 AGUJERO ø 0,75 mm
7	**1186982**	GUARNIZIONE PIANA PTFE ø 17x13x2 mm	FLAT PTFE GASKET ø 17x13x2 mm	FLACHDICHTUNG AUS PTFE ø 17x13x2 mm	JUNTA PLANA EN PTFE ø 17x13x2 mm
8	**1439010**	TAPPO ø 1/4"M PER LIVELLO	LEVEL CAP ø 1/4"M	DECKEL FÜR NIVEAU 1/4"A	TAPÓN ø 1/4"M PARA NIVEL
9	**3060069**	DADO ESAGONALE MEDIO M8	HEXAGONAL NUT M8 MEDIUM	SECHSKANTMUTTER MEDIUM M8	TUERCA HEXAGONAL MEDIA M8
10	**3528075**	RONDELLA ELASTICA A SPIRALE M8	SPIRAL SPRING WASHER M8	ELASTISCHE SPIRALSCHEIBE M8	ARANDELA ELÁSTICA EN ESPIRAL M8
13	**1186980**	GUARNIZIONE GRUPPO 73x61x1 mm	COFFEE GROUP GASKET 73x61x1 mm	GRUPPENDICHTUNG 73x61x1 mm	JUNTA GRUPO 73x61x1 mm
14	**1455034**	VITE A TESTA CILINDRICA M4x10	CYLINDER HEAD SCREW M4x10	ZYLINDERKOPFSCHRAUBE M4x10	TORNILLO CABEZA CILÍND. M4x10
15	**1186611**	GUARNIZIONE OR 02025 SILICONE ROSSO	O-RING 02025 RED SILICONE	DICHTUNG O-RING 02025 SILIKON ROT	JUNTA ARO "O" 02025 SILICONA ROJA
15	**1186612**	GUARNIZIONE OR 02025 VITON	O-RING 02025 VITON	DICHTUNG O-RING 02025 VITON	JUNTA ARO OR 02025 VITON VERDE
16	**1120330**	ELETTROVALVOLA LUCIFER 3 VIE 240V 50Hz	3-WAY SOLENOID VALVE LUCIFER 240V 50Hz	3-WEGE MAGNETVENTIL LUCIFER 240V 50Hz	ELECTROVÁLVULA LUCIFER 3 VÍAS 240V 50Hz
16	**1120332**	BOBINA LUCIFER/PARKER 220/240V 9W 50Hz	COIL LUCIFER/PARKER 220/240V 9W 50Hz	SPULE LUCIFER/PARKER 220/240V 9W 50Hz	BOBINA LUCIFER/PARKER 220/240V 9W 50Hz
16	**1120334**	PARTE MECCANICA LUCIFER 3 VIE	3-WAY MECHANICAL COMPONENT LUCIFER	MECHANISCHER TEIL 3-WEGE LUCIFER	PARTE MECÁNICA LUCIFER 3 VÍAS
16	**1120335**	ELETTROVALVOLA PARKER 3 VIE 230V 50/60Hz	3-WAY SOLENOID VALVE PARKER 230V 50/60Hz	3-WEGE MAGNETVENTIL PARKER 230V 50/60Hz	ELECTROVÁLVULA PARKER 3VÍAS 230V 50/60Hz
16	**1120339**	PARTE MECCANICA PARKER 3 VIE	3-WAY MECHANICAL COMPONENT PARKER	MECHANISCHER TEIL 3-WEGE PARKER	PARTE MECÁNICA PARKER 3 VÍAS
16	**3120032**	BOBINA PARKER ZB09 9W 220/240V 50/60Hz	COIL PARKER ZB09 9W 220/240V 50/60Hz	SPULE PARKER ZB09 9W 220/240V50/60Hz	BOBINA PARKER ZB09 9W 220/240V 50/60Hz
18	**1186894**	GUARNIZIONE PORTAFILTRO ø 73x57x8 mm	FILTER HOLDER GASKET ø 73x57x8 mm	SIEBTRÄGERDICHTUNG ø 73x57x8 mm	JUNTA PORTAFILTRO ø 73x57x8 mm
19	**1326100**	DIFFUSORE PORTADOCCIA	SHOWER HOLDER DIFFUSER	VERTEILER DUSCHTRÄGER	DIFUSOR PORTADUCHA
20	**1501569**	SPRUZZATORE GRUPPO ø 30 mm	BREW GROUP SPRAY NOZZLE ø 30 mm	SPRITZDÜSE FÜR GRUPPE ø 30 mm	BOQUILLA GRUPO ø 30 mm
21	**1081026**	DOCCIA EROGAZIONE ø 56,5 mm	SHOWER ø 56.5 mm	DUSCHE ø 56,5 mm	DUCHA SALIDA ø 56,5 mm
21	**1081036**	DOCCIA EROGAZIONE ø 57,5 mm	SHOWER ø 57.5 mm	DUSCHE ø 57,5 mm	DUCHA SALIDA ø 57,5 mm
21	**1081536**	DOCCIA EROGAZIONE ø 57,5 mm	SHOWER SCREEN ø 57.5 mm	AUSLAUFDUSCHE ø 57,5 mm	DUCHA EROGACIÓN ø 57,5 mm
22	**1528023**	VITE A TESTA SVASATA PIANA M5x16	COUNTERSUNK FLAT HEAD SCREWS M5x16	FLACHSENKKOPFSCHRAUBE M5x16	TORNILLO CABEZA AVELLANADA PLANA M5x16
23	**1190001**	SPESSORE CARTA ø 73x59x0,8 mm	PAPER SHIM ø 73x59x0.8 mm	ABSTANDSSTÜCK AUS PAPIER ø 73x59x0,8 mm	ESPESOR PAPEL ø 73x59x0,8 mm
24	**1190002**	SPESSORE GOMMA ø 73x59x1 mm EPDM	RUBBER SHIM ø 73x59x1 mm EPDM	ABSTANDSSTÜCK GUMMI ø 73,5x59x1 mm EPDM	ESPESOR GOMA ø 73,5x59x1 mm EPDM
28	**1449685**	TUBO SILICONE ø 6x10 SHORE 60 - 5 mt	SILICONE HOSE ø 6x10 SHORE 60 - 5 m	SILIKONSCHAUCH ø 6x10 SHORE 60 - 5 m	TUBO SILICONA ø 6x10 SHORE 60 - 5 m
30	**1528031**	VITE A TESTA SVASATA PIANA M5x12	COUNTERSUNK FLAT HEAD SCREWS M5x12	FLACHSENKKOPFSCHRAUBE M5x12	TORNILLO CABEZA AVELLANADA PLANA M5x12
31	**1160339**	FILTRO CIECO	BLIND FILTER	BLINDFILTER	FILTRO CIEGO
32	**1160076**	FILTRO 2 TAZZE 16 gr	2 CUPS FILTER 16 gr	FILTER 2 TASSEN 16 gr	FILTRO 2 TAZAS 14 gr
33	**1160075**	FILTRO 1 TAZZA 7 gr	1 CUP FILTER 7 gr	FILTER 1 TASSE 7 gr	FILTRO 1 TAZA 7 gr
34	**1250101**	MOLLA FERMAFILTRO ø 1,00 mm INOX	FILTER BLOCKING SPRING ø 1,00 mm INOX	FILTERHALTERUNGSFEDER ø 1,10 mm EDELST.	MUELLE PORTAFILTRO ø 1,10 mm INOX
35	**1165041**	PORTAFILTRO MACCHINE CAFFÈ PAVONI	FILTER HOLDER PAVONI	SIEBTRÄGER FÜR KAFFEEMASCHINEN PAVONI	PORTAFILTRO MÁQUINAS DE CAFÉ PAVONI
36	**1241700**	MANOPOLA PORTAFILTRO M12	FILTER HOLDER HANDLE M12	GRIFF FÜR SIEBTRÄGER M12	MANDO PORTAFILTRO M12
39	**1022504**	BECCUCCIO 1 TAZZA CHIUSO ø 3/8"	CLOSED SINGLE SPOUT ø 3/8"	AUSLAUF 1-WEG GESCHLOSSEN ø 3/8"	SALIDA 1 CAFÉ CERRADO ø 3/8"
40	**1022501**	BECCUCCIO 1 TAZZA ø 3/8"	SINGLE SPOUT ø 3/8"	AUSLAUF 1-WEG ø 3/8"	SALIDA 1 CAFÉ ø 3/8"
41	**1022502**	BECCUCCIO 2 TAZZE ø 3/8"	DOUBLE SPOUT ø 3/8"	AUSLAUFDÜSE 2-WEGE ø 3/8"	SALIDA 2 CAFÉS ø 3/8"
42	**1385002**	PRESSINO NYLON ø 50/57 mm	NYLON COFFEE TAMPER ø 50/57 mm	TAMPER AUS NYLON ø 50/57 mm	PRENSA CAFÉ NYLON ø 50/57 mm
43	**1385053**	PRESSINO ALLUMINIO ANODIZZATO ø 58 mm	ANODISED ALUMINUM TAMPER ø 58 mm	TAMPER AUS ELOXIERTEM ALUMINIUM ø 58 mm	PRENSA CAFÉ ALUMINIO ANODIZADO ø 58 mm
44	**1385600**	PRESSINO DINAMOMETRICO MANUALE ø 57 mm	DYNAMOMET. MANUAL COFFEE TAMPER ø 57mm	DYNAMOMETR.HAND-KAFFEE TAMPER ø 57mm	PRENSA CAFÉ DINAMOMÉTR. MANUAL ø 57 mm
44	**1385602**	PRESSINO DINAMOMETRICO MANUALE ø 57 mm	TAMPER MANUAL DYNAMOMETRICAL ø 57 mm	TAMPER DYNAMOMETRISCH. MANUELL ø 57mm	PRENSA DINAMOMÉTRICA MANUAL ø 57 mm
45	**1384003**	SPAZZOLINO PULISCIDOCCE NERO	BLACK SHOWER CLEANING BRUSH	BÜRSTE ZUR DUSCHENREINIGUNG SCHWARZ	CEPILLO LIMPIA-DUCHAS
46	**1384001**	SPAZZOLINO PULISCIDOCCE	BRUSH FOR COFFEE SHOWER	BÜRSTE ZUR DUSCHENREINIGUNG	CEPILLO LIMPIA DUCHAS
47	**1384002**	SPAZZOLINA PER MANUTENZIONE	BRUSH FOR MAINTENANCE	BÜRSTE FÜR WARTUNG	CEPILLO PARA MANTENIMIENTO
48	**1069002**	CUCCHIAIO DOSATORE INOX 20 ml	STAINLESS STEEL MEASURING SPOON 20 ml	DOSIERLÖFFEL AUS EDELSTAHL 20 ml	CUCHARA DOSIFICADOR INOX 20 ml
49	**1069001**	CUCCHIAIO DOSATORE IN PLASTICA 20 ml	PLASTIC MEASURING SPOON 20 ml	DOSIERLÖFFEL AUS KUNSTSTOFF 20 ml	CUCHARA DOSIFICADOR PLÁSTICO 20 ml
50	**1501008**	SPRUZZATORE GRUPPO ø 30 mm	GROUP SPRINKLER ø 30 mm	WASSERVERTEILER GRUPPE ø 30 mm	ROCIADOR GRUPO ø 30 mm
51	**1081064**	DOCCIA EROGAZIONE ø 56 mm	SHOWER SCREEN ø 56 mm	AUSLAUFDUSCHE ø 56 mm	DUCHA EROGACIÓN ø 56 mm
52	**1528016**	VITE A TESTA SVASATA PIANA M6x16	COUNTERSUNK FLAT HEAD SCREWS M6x16	FLACHSENKKOPFSCHRAUBE M6x16	TORNILLO CABEZA AVELLANADA PLANA M6x16

GRUPPO EROGAZIONE P UNO-P TRE
BREW GROUP P UNO-P TRE
GRUPPE KAFFEEAUSGABE P UNO-P TRE
GRUPO SALIDA CAFÉ P UNO-P TRE

PA1501

P UNO-P TRE

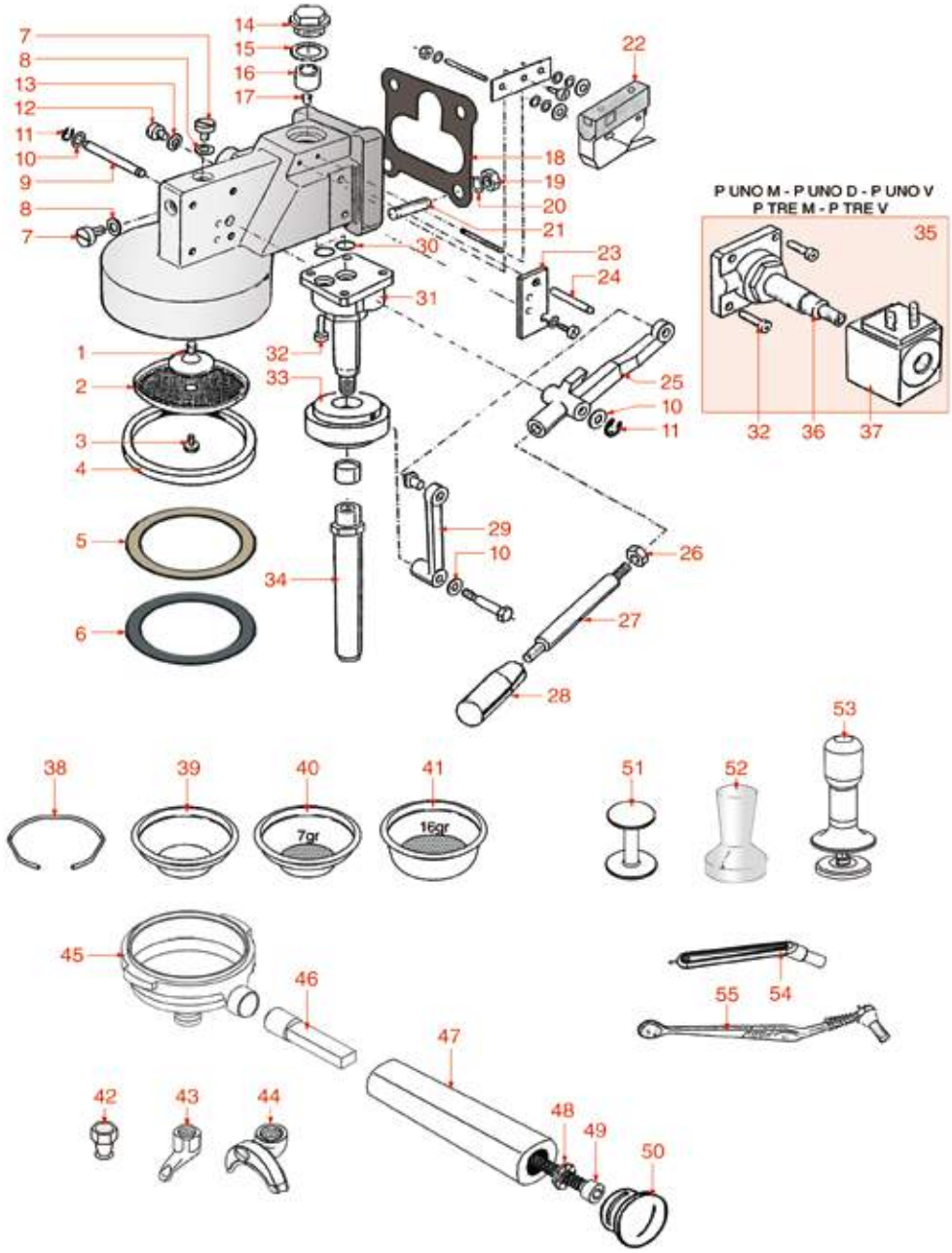

Posizioni senza cod. LF: a richiesta
Positions without LF Code No.: upon request
Abbildungen ohne LF Bestell-Nr.: auf Anfrage
Posiciones sin cód. LF: previa petición

PAVONI

P.	Cod.	Descrizione	Description	Beschreibung	Descripción
1	**1501568**	SPRUZZATORE GRUPPO ø 30 mm M10x1	BREW GROUP SPRAY NOZZLE ø 30 mm M10x1	SPRITZDÜSE FÜR GRUPPE.ø 30 mm M10x1	BOQUILLA GRUPO ø 30 mm M10x1
2	**1081036**	DOCCIA EROGAZIONE ø 57,5 mm	SHOWER ø 57.5 mm	DUSCHE ø 57,5 mm	DUCHA SALIDA ø 57,5 mm
2	**1081536**	DOCCIA EROGAZIONE ø 57,5 mm	SHOWER SCREEN ø 57.5 mm	AUSLAUFDUSCHE ø 57,5 mm	DUCHA EROGACIÓN ø 57,5 mm
4	**1186894**	GUARNIZIONE PORTAFILTRO ø 73x57x8 mm	FILTER HOLDER GASKET ø 73x57x8 mm	SIEBTRÄGERDICHTUNG ø 73x57x8 mm	JUNTA PORTAFILTRO ø 73x57x8 mm
5	**1190001**	SPESSORE CARTA ø 73x59x0,8 mm	PAPER SHIM ø 73x59x0.8 mm	ABSTANDSSTÜCK AUS PAPIER ø 73x59x0,8 mm	ESPESOR PAPEL ø 73x59x0,8 mm
6	**1190002**	SPESSORE GOMMA ø 73x59x1 mm EPDM	RUBBER SHIM ø 73x59x1 mm EPDM	ABSTANDSSTÜCK GUMMI ø 73,5x59x1 mm EPDM	ESPESOR GOMA ø 73,5x59x1 mm EPDM
10	**3528010**	RONDELLA PIANA M6	FLAT WASHER M6	SCHEIBE M6	ARANDELA LLANA M6
13	**1186435**	GUARNIZIONE OR 0106 VITON	O-RING 106 VITON	DICHTUNG O-RING 106 VITON	JUNTA ARO "O" 0106 VITON
14	**1439003**	TAPPO ø 18 mm PER GRUPPO EROGAZIONE	CAP ø 18 mm FOR BREW GROUP	DECKEL FÜR AUSLAUFGRUPPE ø 18 mm	TAPÓN ø 18 mm PARA GRUPO EROGACIÓN
15	**1186414**	GUARNIZIONE OR 0119 EPDM	O-RING 0119 EPDM	DICHTUNG O-RING 0119 EPDM	JUNTA ARO "O" 0119 EPDM
16	**1160501**	FILTRO ACQUA ø 14x10x12 mm	WATER FILTER ø 14x10x12 mm	WASSERFILTER ø 14x10x12 mm	FILTRO AGUA ø 14x10x12 mm
17	**1500530**	UGELLO M5x1 FORO ø 0,75 mm	NOZZLE M5x1 HOLE ø 0.75 mm	DÜSE M5x1 LOCH ø 0,75 mm	TOBERA M5x1 AGUJERO ø 0,75 mm
18	**1186477**	GUARNIZIONE GRUPPO 71x71x2 mm	COFFEE GROUP GASKET 71x71x2 mm	GRUPPENDICHTUNG 71x71x2 mm	JUNTA GRUPO 71x71x2 mm
21	**1184009**	PRIGIONIERO M8x25 mm INOX	STAINLESS STEEL M8x25 mm STUD	STIFTSCHRAUBE M8x25 mm EDELSTAHL	ESPÁRRAGO M8x25 mm INOX
22	**1240805**	MICROINTERRUTTORE G26 16A 250V	MICROSWITCH G26 16A 250V	MIKROSCHALTER G26 16A 250V	MICROINTERRUPTOR G26 16A 250V
26	**3060069**	DADO ESAGONALE MEDIO M8	HEXAGONAL NUT M8 MEDIUM	SECHSKANTMUTTER MEDIUM M8	TUERCA HEXAGONAL MEDIA M8
30	**3243139**	GUARNIZIONE OR 02025 EPDM	O-RING 02025 EPDM	DICHTUNG O-RING 02025 EPDM	JUNTA ARO "O" 02025 EPDM
30	**1186611**	GUARNIZIONE OR 02025 SILICONE ROSSO	O-RING 02025 RED SILICONE	DICHTUNG O-RING 02025 SILIKON ROT	JUNTA ARO "O" 02025 SILICONA ROJA
32	**1455034**	VITE A TESTA CILINDRICA M4x10	CYLINDER HEAD SCREW M4x10	ZYLINDERKOPFSCHRAUBE M4x10	TORNILLO CABEZA CILÍND. M4x10
33	**1240731**	MAGNETE PERMANENTE	PERMANENT MAGNET	PERMANENTMAGNET	IMÁN PERMANENTE
35	**1120330**	ELETTROVALVOLA LUCIFER 3 VIE 240V 50Hz	3-WAY SOLENOID VALVE LUCIFER 240V 50Hz	3-WEGE MAGNETVENTIL LUCIFER 240V 50Hz	ELECTROVÁLVULA LUCIFER 3 VÍAS 240V 50Hz
35	**1120335**	ELETTROVALVOLA PARKER 3 VIE 230V 50/60Hz	3-WAY SOLENOID VALVE PARKER 230V 50/60Hz	3-WEGE MAGNETVENTIL PARKER 230V 50/60Hz	ELECTROVÁLVULA PARKER 3VÍAS 230V 50/60Hz
36	**1120334**	PARTE MECCANICA LUCIFER 3 VIE	3-WAY MECHANICAL COMPONENT LUCIFER	MECHANISCHER TEIL 3-WEGE LUCIFER	PARTE MECÁNICA LUCIFER 3 VÍAS
36	**1120339**	PARTE MECCANICA PARKER 3 VIE	3-WAY MECHANICAL COMPONENT PARKER	MECHANISCHER TEIL 3-WEGE PARKER	PARTE MECÁNICA PARKER 3 VÍAS
37	**1120332**	BOBINA LUCIFER/PARKER 220/240V 9W 50Hz	COIL LUCIFER/PARKER 220/240V 9W 50Hz	SPULE LUCIFER/PARKER 220/240V 9W 50Hz	BOBINA LUCIFER/PARKER 220/240V 9W 50Hz
37	**3120032**	BOBINA PARKER ZB09 9W 220/240V 50/60Hz	COIL PARKER ZB09 9W 220/240V 50/60Hz	SPULE PARKER ZB09 9W 220/240V50/60Hz	BOBINA PARKER ZB09 9W 220/240V 50/60Hz
38	**1250101**	MOLLA FERMAFILTRO ø 1,00 mm INOX	FILTER BLOCKING SPRING ø 1,00 mm INOX	FILTERHALTERUNGSFEDER ø 1,10 mm EDELST.	MUELLE PORTAFILTRO ø 1,10 mm INOX
39	**1160339**	FILTRO CIECO	BLIND FILTER	BLINDFILTER	FILTRO CIEGO
40	**1160075**	FILTRO 1 TAZZA 7 gr	1 CUP FILTER 7 gr	FILTER 1 TASSE 7 gr	FILTRO 1 TAZA 7 gr
41	**1160076**	FILTRO 2 TAZZE 16 gr	2 CUPS FILTER 16 gr	FILTER 2 TASSEN 16 gr	FILTRO 2 TAZAS 14 gr
42	**1022503**	BECCUCCIO 1 TAZZA DIRITTO ø 3/8"	STRAIGHT SINGLE SPOUT ø 3/8"	AUSLAUF 1-WEG GERADE ø 3/8"	SALIDA 1 CAFÉ RECTA ø 3/8"
43	**1022501**	BECCUCCIO 1 TAZZA ø 3/8"	SINGLE SPOUT ø 3/8"	AUSLAUF 1-WEG ø 3/8"	SALIDA 1 CAFÉ ø 3/8"
44	**1022502**	BECCUCCIO 2 TAZZE ø 3/8"	DOUBLE SPOUT ø 3/8"	AUSLAUFDÜSE 2-WEGE ø 3/8"	SALIDA 2 CAFÉS ø 3/8"
45	**1165041**	PORTAFILTRO MACCHINE CAFFÈ PAVONI	FILTER HOLDER PAVONI	SIEBTRÄGER FÜR KAFFEEMASCHINEN PAVONI	PORTAFILTRO MÁQUINAS DE CAFÉ PAVONI
48	**3528075**	RONDELLA ELASTICA A SPIRALE M8	SPIRAL SPRING WASHER M8	ELASTISCHE SPIRALSCHEIBE M8	ARANDELA ELÁSTICA EN ESPIRAL M8
49	**3528088**	VITE A TESTA ESAGONALE M8x20	HEXAGON HEAD SCREW M8x20	SECHSKANTSCHRAUBE M8x20	TORNILLO CABEZA HEXAGONAL M8x20
51	**1385002**	PRESSINO NYLON ø 50/57 mm	NYLON COFFEE TAMPER ø 50/57 mm	TAMPER AUS NYLON ø 50/57 mm	PRENSA CAFÉ NYLON ø 50/57 mm
52	**1385053**	PRESSINO ALLUMINIO ANODIZZATO ø 58 mm	ANODISED ALUMINUM TAMPER ø 58 mm	TAMPER AUS ELOXIERTEM ALUMINIUM ø 58 mm	PRENSA CAFÉ ALUMINIO ANODIZADO ø 58 mm
53	**1385600**	PRESSINO DINAMOMETRICO MANUALE ø 57 mm	DYNAMOMET. MANUAL COFFEE TAMPER ø 57mm	DYNAMOMETR.HAND-KAFFEE TAMPER ø 57mm	PRENSA CAFÉ DINAMOMÉTR. MANUAL ø 57 mm
53	**1385602**	PRESSINO DINAMOMETRICO MANUALE ø 57 mm	TAMPER MANUAL DYNAMOMETRICAL ø 57 mm	TAMPER DYNAMOMETRISCH. MANUELL ø 57mm	PRENSA DINAMOMÉTRICA MANUAL ø 57 mm

GRUPPO EROGAZIONE P90
BREW GROUP P90
GRUPPE KAFFEEAUSGABE P90
GRUPO SALIDA CAFÉ P90

PA1601

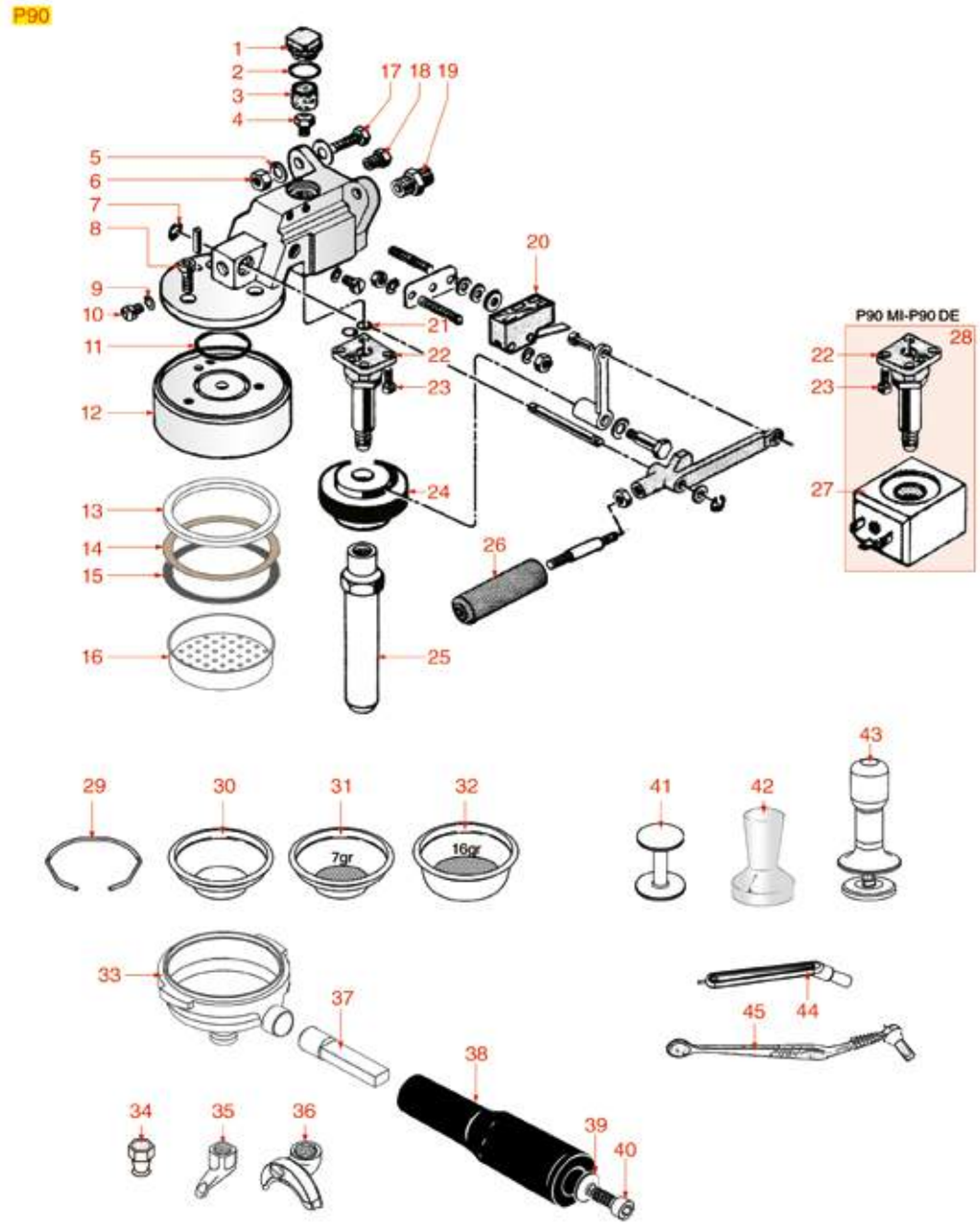

Posizioni senza cod. LF: a richiesta
Positions without LF Code No.: upon request
Abbildungen ohne LF Bestell-Nr.: auf Anfrage
Posiciones sin cód. LF: previa petición

PAVONI

P.	Cod.	Descrizione	Description	Beschreibung	Descripción
1	**1439003**	TAPPO ø 18 mm PER GRUPPO EROGAZIONE	CAP ø 18 mm FOR BREW GROUP	DECKEL FÜR AUSLAUFGRUPPE ø 18 mm	TAPÓN ø 18 mm PARA GRUPO EROGACIÓN
2	**1186414**	GUARNIZIONE OR 0119 EPDM	O-RING 0119 EPDM	DICHTUNG O-RING 0119 EPDM	JUNTA ARO "O" 0119 EPDM
3	**1160501**	FILTRO ACQUA ø 14x10x12 mm	WATER FILTER ø 14x10x12 mm	WASSERFILTER ø 14x10x12 mm	FILTRO AGUA ø 14x10x12 mm
4	**1500530**	UGELLO M5x1 FORO ø 0,75 mm	NOZZLE M5x1 HOLE ø 0.75 mm	DÜSE M5x1 LOCH ø 0,75 mm	TOBERA M5x1 AGUJERO ø 0,75 mm
5	**1186058**	RONDELLA DENTELLATA ESTERNA M8	COGGED WASHER EXTERNAL M8	ZAHNSCHEIBE AUSSEN M8	ARANDELA DENTADA EXTER. M8
6	**3060069**	DADO ESAGONALE MEDIO M8	HEXAGONAL NUT M8 MEDIUM	SECHSKANTMUTTER MEDIUM M8	TUERCA HEXAGONAL MEDIA M8
7	**1250023**	ANELLO ELASTICO RADIALE ø 5 mm	RADIAL SEEGER RING ø 5 mm	ELASTISCHER RING RADIAL ø 5 mm	ARO ELÁSTICO RADIAL ø 5 mm
8	**5014713**	VITE A TESTA CILINDRICA M5x16	CYLINDER HEAD SCREW M5x16	ZYLINDERKOPFSCHRAUBE M5x16	TORNILLO CABEZA CILÍND. M5x16
9	**1186803**	GUARNIZIONE OR 02037 EPDM	O-RING 02037 EPDM	DICHTUNG O-RING 02037 EPDM	JUNTA ARO "O" 02037 EPDM
11	**1186655**	GUARNIZIONE OR 04131 EPDM	O-RING 04131 EPDM	O-RING-DICHTUNG 04131 EPDM	JUNTA ARO "O" 04131 EPDM
13	**1186656**	GUARNIZIONE PORTAFILTRO ø 67x56x6 mm	FILTER HOLDER GASKET ø 67x56x6 mm	SIEBTRÄGERDICHTUNG ø 67x56x6 mm	JUNTA PORTAFILTRO ø 67x56x6 mm
14	**1190021**	SPESSORE CARTA ø 66x58x0,8 mm	PAPER SEAL ø 66x58x0.8 mm	ABSTANDSSTÜCK AUS PAPIER ø 66x58x0,8 mm	ESPESOR PAPEL ø 66x58x0,8 mm
15	**1190003**	SPESSORE GOMMA ø 70x57x1 mm EPDM	RUBBER SHIM ø 70x57x1 mm EPDM	ABSTANDSSTÜCK GUMMI ø 70x57x1 mm EPDM	ESPESOR GOMA ø 70x57x1 mm EPDM
16	**1081016**	DOCCIA EROGAZIONE ø 60 mm	SHOWER SCREEN ø 60 mm	DUSCHE ø 60 mm	DUCHA ø 60 mm
16	**1081116**	DOCCIA EROGAZIONE ø 60 mm	SHOWER SCREEN ø 60 mm	DUSCHE ø 60 mm	DUCHA ø 60 mm
16	**1081516**	DOCCIA EROGAZIONE ø 60 mm	SHOWER ø 60 mm	AUSLAUFDUSCHE ø 60 mm	DUCHA EROGACIÓN ø 60 mm
17	**1184008**	VITE A TESTA ESAGONALE M8x25	HEXAGON HEAD SCREW M8x25	SECHSKANTKOPFSCHRAUBE M8x25	TORNILLO DE CABEZA HEXAGON. M8x25
19	**1349102**	RACCORDO ø 1/4"M-1/4"M	FITTING ø 1/4"M-1/4"M	ANSCHLUSS ø 1/4"AUßENGEW. 1/4"AUßENGEW.	RACOR ø 1/4"M-1/4"M
20	**1240818**	MICROINTERRUTTORE 16A 250V	MICROSWITCH 16A 250V	MIKROSCHALTER 16A 250V	MICROINTERRUPTOR 16A 250V
21	**1186611**	GUARNIZIONE OR 02025 SILICONE ROSSO	O-RING 02025 RED SILICONE	DICHTUNG O-RING 02025 SILIKON ROT	JUNTA ARO "O" 02025 SILICONA ROJA
21	**1186612**	GUARNIZIONE OR 02025 VITON	O-RING 02025 VITON	DICHTUNG O-RING 02025 VITON	JUNTA ARO OR 02025 VITON VERDE
22	**1120334**	PARTE MECCANICA LUCIFER 3 VIE	3-WAY MECHANICAL COMPONENT LUCIFER	MECHANISCHER TEIL 3-WEGE LUCIFER	PARTE MECÁNICA LUCIFER 3 VÍAS
22	**1120339**	PARTE MECCANICA PARKER 3 VIE	3-WAY MECHANICAL COMPONENT PARKER	MECHANISCHER TEIL 3-WEGE PARKER	PARTE MECÁNICA PARKER 3 VÍAS
23	**1455034**	VITE A TESTA CILINDRICA M4x10	CYLINDER HEAD SCREW M4x10	ZYLINDERKOPFSCHRAUBE M4x10	TORNILLO CABEZA CILÍND. M4x10
24	**1240731**	MAGNETE PERMANENTE	PERMANENT MAGNET	PERMANENTMAGNET	IMÁN PERMANENTE
27	**1120332**	BOBINA LUCIFER/PARKER 220/240V 9W 50Hz	COIL LUCIFER/PARKER 220/240V 9W 50Hz	SPULE LUCIFER/PARKER 220/240V 9W 50Hz	BOBINA LUCIFER/PARKER 220/240V 9W 50Hz
27	**3120032**	BOBINA PARKER ZB09 9W 220/240V 50/60Hz	COIL PARKER ZB09 9W 220/240V 50/60Hz	SPULE PARKER ZB09 9W 220/240V50/60Hz	BOBINA PARKER ZB09 9W 220/240V 50/60Hz
28	**1120330**	ELETTROVALVOLA LUCIFER 3 VIE 240V 50Hz	3-WAY SOLENOID VALVE LUCIFER 240V 50Hz	3-WEGE MAGNETVENTIL LUCIFER 240V 50Hz	ELECTROVÁLVULA LUCIFER 3 VÍAS 240V 50Hz
28	**1120335**	ELETTROVALVOLA PARKER 3 VIE 230V 50/60Hz	3-WAY SOLENOID VALVE PARKER 230V 50/60Hz	3-WEGE MAGNETVENTIL PARKER 230V 50/60Hz	ELECTROVÁLVULA PARKER 3VÍAS 230V 50/60Hz
29	**1250101**	MOLLA FERMAFILTRO ø 1,00 mm INOX	FILTER BLOCKING SPRING ø 1,00 mm INOX	FILTERHALTERUNGSFEDER ø 1,10 mm EDELST.	MUELLE PORTAFILTRO ø 1,10 mm INOX
30	**1160339**	FILTRO CIECO	BLIND FILTER	BLINDFILTER	FILTRO CIEGO
31	**1160075**	FILTRO 1 TAZZA 7 gr	1 CUP FILTER 7 gr	FILTER 1 TASSE 7 gr	FILTRO 1 TAZA 7 gr
32	**1160076**	FILTRO 2 TAZZE 16 gr	2 CUPS FILTER 16 gr	FILTER 2 TASSEN 16 gr	FILTRO 2 TAZAS 14 gr
33	**1165041**	PORTAFILTRO MACCHINE CAFFÈ PAVONI	FILTER HOLDER PAVONI	SIEBTRÄGER FÜR KAFFEEMASCHINEN PAVONI	PORTAFILTRO MÁQUINAS DE CAFÉ PAVONI
34	**1022503**	BECCUCCIO 1 TAZZA DIRITTO ø 3/8"	STRAIGHT SINGLE SPOUT ø 3/8"	AUSLAUF 1-WEG GERADE ø 3/8"	SALIDA 1 CAFÉ RECTA ø 3/8"
35	**1022501**	BECCUCCIO 1 TAZZA ø 3/8"	SINGLE SPOUT ø 3/8"	AUSLAUF 1-WEG ø 3/8"	SALIDA 1 CAFÉ ø 3/8"
36	**1022502**	BECCUCCIO 2 TAZZE ø 3/8"	DOUBLE SPOUT ø 3/8"	AUSLAUFDÜSE 2-WEGE ø 3/8"	SALIDA 2 CAFÉS ø 3/8"
38	**1241023**	MANOPOLA PORTAFILTRO	FILTER HOLDER HANDLE	GRIFF FÜR FILTERTRÄGER	MANDO PORTAFILTRO
39	**1186504**	RONDELLA PIANA M10	WASHER FLAT M10	FLACHSCHEIBE M10	ARANDELA PLANA M10
40	**3528088**	VITE A TESTA ESAGONALE M8x20	HEXAGON HEAD SCREW M8x20	SECHSKANTSCHRAUBE M8x20	TORNILLO CABEZA HEXAGONAL M8x20
41	**1385002**	PRESSINO NYLON ø 50/57 mm	NYLON COFFEE TAMPER ø 50/57 mm	TAMPER AUS NYLON ø 50/57 mm	PRENSA CAFÉ NYLON ø 50/57 mm
42	**1385053**	PRESSINO ALLUMINIO ANODIZZATO ø 58 mm	ANODISED ALUMINUM TAMPER ø 58 mm	TAMPER AUS ELOXIERTEM ALUMINIUM ø 58 mm	PRENSA CAFÉ ALUMINIO ANODIZADO ø 58 mm
43	**1385600**	PRESSINO DINAMOMETRICO MANUALE ø 57 mm	DYNAMOMET. MANUAL COFFEE TAMPER ø 57mm	DYNAMOMETR.HAND-KAFFEE TAMPER ø 57mm	PRENSA CAFÉ DINAMOMÉTR. MANUAL ø 57 mm
43	**1385602**	PRESSINO DINAMOMETRICO MANUALE ø 57 mm	TAMPER MANUAL DYNAMOMETRICAL ø 57 mm	TAMPER DYNAMOMETRISCH. MANUELL ø 57mm	PRENSA DINAMOMÉTRICA MANUAL ø 57 mm
44	**1384001**	SPAZZOLINO PULISCIDOCCE	BRUSH FOR COFFEE SHOWER	BÜRSTE ZUR DUSCHENREINIGUNG	CEPILLO LIMPIA DUCHAS
45	**1384003**	SPAZZOLINO PULISCIDOCCE NERO	BLACK SHOWER CLEANING BRUSH	BÜRSTE ZUR DUSCHENREINIGUNG SCHWARZ	CEPILLO LIMPIA-DUCHAS

RUBINETTI ACQUA/VAPORE/CARICO BAR-HO-PUB
WATER/STEAM/INLET TAPS BAR-HO-PUB
WASSER-/DAMPF-/EINLAUFHÄHNE BAR-HO-PUB
GRIFOS AGUA/VAPOR/CARGA BAR-HO-PUB

PA2001

BAR-BART-CAFE'-HOTEL

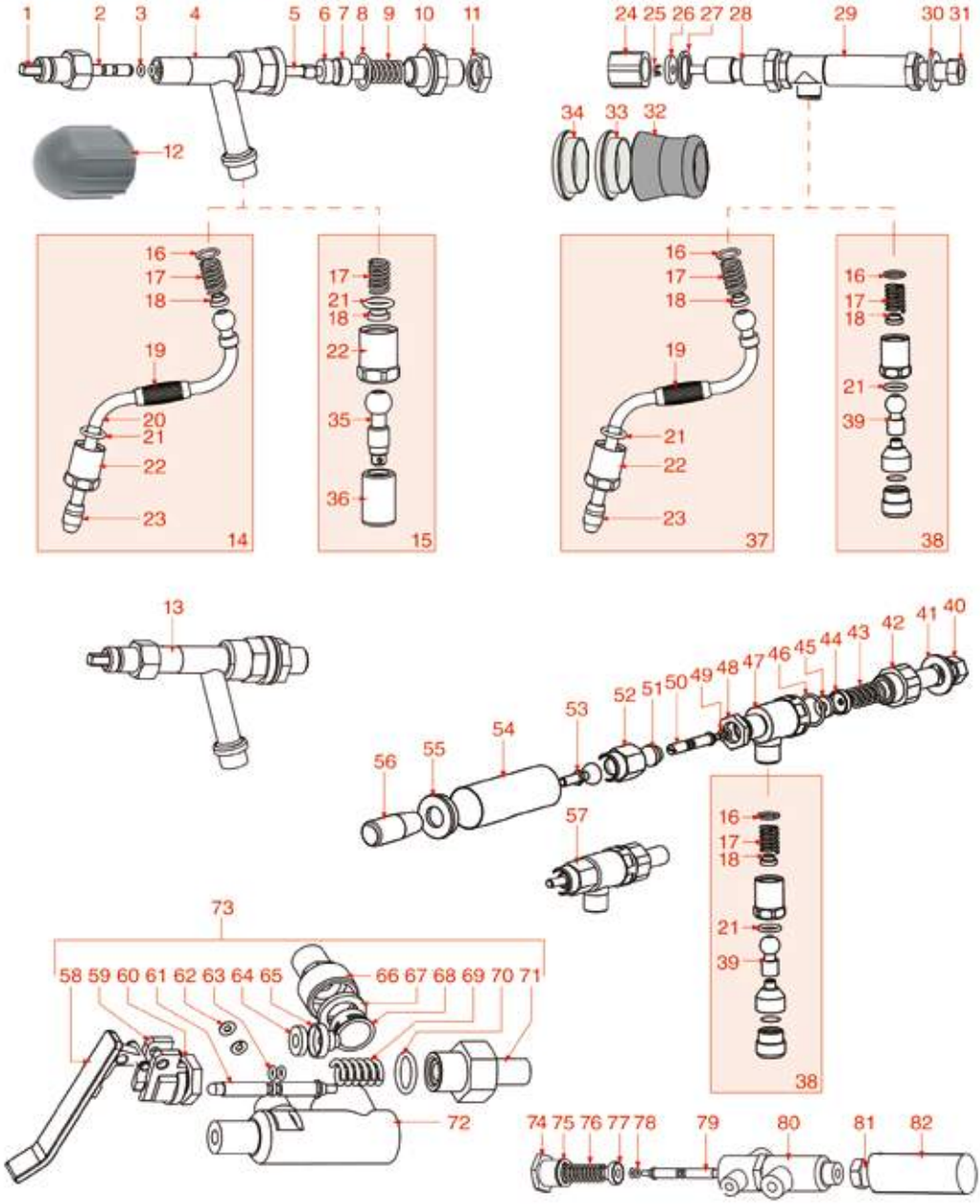

Posizioni senza cod. LF: a richiesta
Positions without LF Code No.: upon request
Abbildungen ohne LF Bestell-Nr.: auf Anfrage
Posiciones sin cód. LF: previa petición

PAVONI

P.	Cod.	Descrizione	Description	Beschreibung	Descripción
1	**1324400**	PERNO RUBINETTO	TAP SPINDLE	STIFT FÜR HAHN	PERNO GRIFO
2	**5038097**	PERNO COMANDO OTTURATORE RUBINETTO	TAP SHUTTER CONTROL PIN	STEUERACHSE VERSCHLUSS HAHN	PERNO MANDO OBTURADOR GRIFO
3	**1186900**	GUARNIZIONE OR 02015 VITON	O-RING 02015 VITON	DICHTUNG O-RING 02015 VITON	JUNTA ARO "O" 02015 VITON
5	**1324158**	PERNO PER RUBINETTO ACQUA/VAPORE	WATER/STEAM TAP PIN	STIFT FÜR WASSER-/DAMPFHAHN	PERNO PARA GRIFO AGUA/VAPOR
6	**1186985**	GUARNIZIONE PIANA EPDM ø 15x6x6 mm	FLAT EPDM GASKET ø 15x6x6 mm	FLACHDICHTUNG EPDM ø 15x6x6 mm	JUNTA PLANA EPDM ø 15x6x6
12	**5011730**	MANOPOLA RUBINETTO ACQUA/VAPORE	STEAM/WATER TAP KNOB	DREHKNOPF WASSER-/DAMPFHAHN	MANDO GRIFO AGUA/VAPOR
13	**1348600**	RUBINETTO VAPORE COMPLETO	COMPLETE STEAM TAP	DAMPFHAHN KOMPLETT	GRIFO VAPOR COMPLETO
14	**1449451**	TUBO VAPORE COMPLETO	STEAM PIPE COMPLETE	DAMPFROHR KOMPLETT	TUBO VAPOR COMPLETO
16	**1186352**	GUARNIZIONE OR 02050 EPDM	O-RING 02050 EPDM	DICHTUNG O-RING 02050 EPDM	JUNTA ARO "O" 02050 EPDM
17	**1250534**	MOLLA ø 12x22 mm	SPRING ø 12x22 mm	FEDER ø 12x22 mm	MUELLE TUBO AGUA ø 12x22 mm
18	**1186988**	BUSSOLA SNODO TUBO VAPORE	STEAM TAP JOINT BUSHING	BUCHSE FÜR DAMPFROHRGELENK	COJINETE ARTICULACIÓN TUBO VAPOR
21	**1186805**	GUARNIZIONE OR 0115 EPDM	O-RING 0115 EPDM	DICHTUNG O-RING 0115 EPDM	JUNTA ARO "O" 0115 EPDM
22	**1349367**	RACCORDO TUBO ACQUA/VAPORE	WATER/STEAM PIPE COUPLING	ANSCHLUSS FÜR WASSER-/DAMPFSCHLAUCH	RACOR TUBO AGUA/VAPOR
25	**5030208**	COPIGLIA ø 1,5 mm PER RUBINETTO	PIN ø 1.5 mm FOR TAP	SPLINT ø 1,5 mm FÜR HAHN	PASADOR ø 1,5 mm PARA GRIFO
30	**3528211**	RONDELLA PIANA M14	FLAT WASHER M14	UNTERLEGSCHEIBE M14	ARANDELA PLANA M14
32	**1241157**	MANOPOLA RUBINETTO VAPORE/ACQUA	STEAM/WATER TAP KNOB	DREHKNOPF FÜR DAMPF/WASSERHAHN	MANDO GRIFO VAPOR / AGUA
33	**1241613**	INSERTO ACQUA PER MANOPOLA	WATER CAP FOR KNOB	DECKEL FÜR WASSERDREHKNOPF	INSERTO AGUA PARA MANDO
34	**1241412**	INSERTO VAPORE PER MANOPOLA	STEAM CAP FOR KNOB	DECKEL FÜR DAMPFDREHKNOPF	INSERTO VAPOR PARA MANDO
35	**1449452**	RACCORDO PER TUBO ACQUA	FITTING FOR WATER PIPE	ANSCHLUSS FÜR WASSERROHR	RACOR DIFUSOR AGUA
36	**1449453**	SPRUZZATORE ACQUA	WATER PIPE NOZZLE	WASSERSPRITZDÜSE	BOQUILLA AGUA
38	**1449391**	TUBO ACQUA COMPLETO	COMPLETE WATER PIPE	WASSERROHR KOMPLETT	TUBO AGUA COMPLETO
40	**1349362**	DADO ø 1/4" PER RUBINETTO VAPORE	NUT ø 1/4" FOR STEAM TAP	MUTTER ø 1/4" FÜR DAMPFHAHN	TUERCA ø 1/4" PARA GRIFO VAPOR
46	**3186183**	GUARNIZIONE OR 0128 EPDM	O-RING 0128 EPDM	O-RING 0128 EPDM	JUNTA ARO "O" 0128 EPDM
60	**1348036**	DADO ø 3/8" CHIAVE 21x6 mm	NUT ø 3/8" WRENCH 21x6mm	SECHSKANTMUTTER ø 3/8" SCHLÜSSEL 21x6 mm	TUERCA ø 3/8" LLAVE 21x6 mm
64	**1186983**	GUARNIZIONE PIANA VITON ø 15x7x3 mm	GASKET FLAT VITON ø 15x7x3 mm	FLACHDICHTUNG VITON ø 15x7x3 mm	JUNTA PLANA VITÓN ø 15x7x3 mm
65	**1186984**	PORTAGOMMA RUBINETTO	RUBBERPIECE HOLDER FOR TAP	GUMMITRÄGER FÜR EINLAUFHAHN	PORTA GOMA ROBINETE
67	**1786231**	GUARNIZIONE PIANA EPDM ø 24x15x3 mm	GUARNIZIONE PIANA EPDM ø 24x15x3 mm	FLACHDICHTUNG EPDM ø 24x15x3 mm	JUNTA PLANA EPDM ø 24x15x3 mm
68	**1449317**	SPRUZZATORE ACQUA	WATER PIPE NOZZLE	WASSERSPRITZDÜSE	BOQUILLA AGUA
73	**3348186**	RUBINETTO CARICO ACQUA	WATER INLET TAP	WASSEREINLAUFHAHN	GRUPO CARGA AGUA
75	**3186181**	GUARNIZIONE OR 03068 EPDM	O-RING 03068 EPDM	DICHTUNG O-RING 03068 EPDM	JUNTA ARO "O" 03068 EPDM
76	**1250536**	MOLLA ø 13x42 mm	SPRING ø 13x42 mm	FEDER ø 13x42 mm	MUELLE ø 13x42 mm
77	**1523431**	VALVOLA DI CARICO	INLET VALVE	EINLASSVENTIL	VÁLVULA CARGA
78	**1186514**	GUARNIZIONE OR 02015 SILICONE	O-RING 02015 SILICON	DICHTUNG O-RING 02015 SILIKON	JUNTA TÓRICA 02015 SILICONA

RUBINETTI ACQUA/VAPORE/CARICO BAR-PUB
WATER/STEAM/INLET TAPS BAR-PUB
WASSER-/DAMPS-/EINLAUFHÄHNE BAR-PUB
GRIFOS AGUA/VAPOR/CARGA BAR-PUB

PA2101

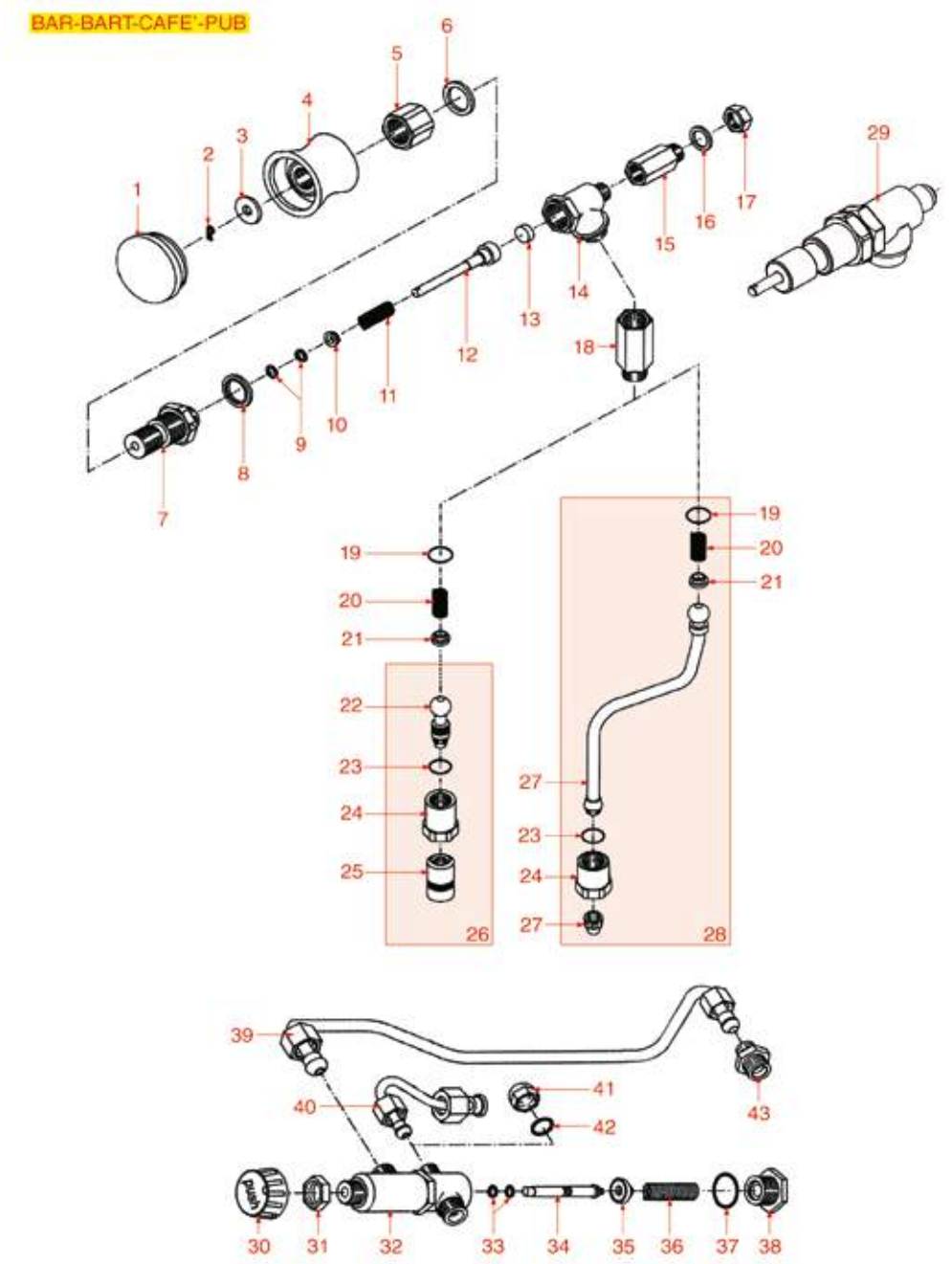

Posizioni senza cod. LF: a richiesta
Positions without LF Code No.: upon request
Abbildungen ohne LF Bestell-Nr.: auf Anfrage
Posiciones sin cód. LF: previa petición

PAVONI

P.	Cod.	Descrizione	Description	Beschreibung	Descripción
1	**1241412**	INSERTO VAPORE PER MANOPOLA	STEAM CAP FOR KNOB	DECKEL FÜR DAMPFDREHKNOPF	INSERTO VAPOR PARA MANDO
1	**1241613**	INSERTO ACQUA PER MANOPOLA	WATER CAP FOR KNOB	DECKEL FÜR WASSERDREHKNOPF	INSERTO AGUA PARA MANDO
2	**5030208**	COPIGLIA ø 1,5 mm PER RUBINETTO	PIN ø 1.5 mm FOR TAP	SPLINT ø 1,5 mm FÜR HAHN	PASADOR ø 1,5 mm PARA GRIFO
4	**1241157**	MANOPOLA RUBINETTO VAPORE/ACQUA	STEAM/WATER TAP KNOB	DREHKNOPF FÜR DAMPF/WASSERHAHN	MANDO GRIFO VAPOR / AGUA
7	**1349406**	PERNO PER RUBINETTO	TAP PIN	STIFT FÜR HAHN	PERNO PARA GRIFO
7	**1349471**	PERNO PER RUBINETTO	TAP PIN	STIFT FÜR HAHN	PERNO PARA GRIFO
8	**1186171**	GUARNIZIONE TONDA RAME ø 22x16,5x2,2 mm	ROUND COPPER GASKET ø 22x16.5x2.2 mm	DICHTUNG AUS KUPFER ø 22x16,5x2,2 mm	JUNTA REDONDA EN COBRE ø 22x16,5x2,2 mm
9	**1186854**	GUARNIZIONE OR R5 EPDM	O-RING EPDM R5	DICHTUNG O-RING R5 EPDM	JUNTA OR R5 EPDM
10	**1186244**	BUSSOLA PER MOLLA	SPRING BUSHING	BUCHSE FÜR FEDER	COJINETE PARA RESORTE
11	**1250415**	MOLLA ø 10x32 mm PER RUBINETTO	TAP SPRING ø 10x32 mm	ACHSENFEDER ø 10x32 mm	MUELLE BARRA ø 10x32 mm
12	**1324066**	PERNO PER RUBINETTO ACQUA/VAPORE	WATER/STEAM TAP PIN	STIFT FÜR WASSER-/DAMPFHAHN	PERNO PARA GRIFO AGUA/VAPOR
13	**1186442**	GUARNIZIONE CIECA ø 12x5,8 mm SILICONE	BLIND GASKET ø 12x5.8 mm SILICONE	BLINDDICHTUNG ø 12x5,8 mm SILIKON	JUNTA CIEGA ø 12x5,8 mm SILICONE
16	**3528211**	RONDELLA PIANA M14	FLAT WASHER M14	UNTERLEGSCHEIBE M14	ARANDELA PLANA M14
17	**1349362**	DADO ø 1/4" PER RUBINETTO VAPORE	NUT ø 1/4" FOR STEAM TAP	MUTTER ø 1/4" FÜR DAMPFHAHN	TUERCA ø 1/4" PARA GRIFO VAPOR
19	**1186352**	GUARNIZIONE OR 02050 EPDM	O-RING 02050 EPDM	DICHTUNG O-RING 02050 EPDM	JUNTA ARO "O" 02050 EPDM
20	**1250534**	MOLLA ø 12x22 mm	SPRING ø 12x22 mm	FEDER ø 12x22 mm	MUELLE TUBO AGUA ø 12x22 mm
21	**1186988**	BUSSOLA SNODO TUBO VAPORE	STEAM TAP JOINT BUSHING	BUCHSE FÜR DAMPFROHRGELENK	COJINETE ARTICULACIÓN TUBO VAPOR
22	**1449452**	RACCORDO PER TUBO ACQUA	FITTING FOR WATER PIPE	ANSCHLUSS FÜR WASSERROHR	RACOR DIFUSOR AGUA
23	**1186805**	GUARNIZIONE OR 0115 EPDM	O-RING 0115 EPDM	DICHTUNG O-RING 0115 EPDM	JUNTA ARO "O" 0115 EPDM
24	**1349367**	RACCORDO TUBO ACQUA/VAPORE	WATER/STEAM PIPE COUPLING	ANSCHLUSS FÜR WASSER-/DAMPFSCHLAUCH	RACOR TUBO AGUA/VAPOR
25	**1449453**	SPRUZZATORE ACQUA	WATER PIPE NOZZLE	WASSERSPRITZDÜSE	BOQUILLA AGUA
26	**1449391**	TUBO ACQUA COMPLETO	COMPLETE WATER PIPE	WASSERROHR KOMPLETT	TUBO AGUA COMPLETO
28	**1449451**	TUBO VAPORE COMPLETO	STEAM PIPE COMPLETE	DAMPFROHR KOMPLETT	TUBO VAPOR COMPLETO
29	**1348311**	RUBINETTO ACQUA/VAPORE	WATER/STEAM TAP	WASSER- / DAMPFHAHN	GRIFO AGUA/VAPOR
30	**1241410**	MANOPOLA RUBINETTO CARICO ACQUA	WATER INLET TAP KNOB	DREHKNOPF FÜR WASSEREINLAUFHAHN	MANDO GRIFO CARGA AGUA
31	**1349351**	DADO ø 3/8"F H5 CHIAVE 24 mm	NUT ø 3/8"F H5 KEY 24 mm	MUTTER ø 3/8"I H5 SCHLÜSSEL 24 mm	TUERCA ø 3/8"H H5 LLAVE 24 mm
32	**1348313**	CORPO RUBINETTO	INLET TAP BODY	EINLAUFHAHNKÖRPER	CUERPO GRIFO
33	**1186514**	GUARNIZIONE OR 02015 SILICONE	O-RING 02015 SILICON	DICHTUNG O-RING 02015 SILIKON	JUNTA TÓRICA 02015 SILICONA
35	**1523431**	VALVOLA DI CARICO	INLET VALVE	EINLASSVENTIL	VÁLVULA CARGA
36	**1250536**	MOLLA ø 13x42 mm	SPRING ø 13x42 mm	FEDER ø 13x42 mm	MUELLE ø 13x42 mm
37	**3186181**	GUARNIZIONE OR 03068 EPDM	O-RING 03068 EPDM	DICHTUNG O-RING 03068 EPDM	JUNTA ARO "O" 03068 EPDM
41	**1439021**	TAPPO ø 1/4"F ALTEZZA 16 mm DADO 17 mm	CAP ø 1/4"F HEIGHT 16 mm NUT 17 mm	DECKEL ø 1/4"I HÖHE 16 mm MUTTER 17 mm	TAPÓN ø 1/4"H ALTURA 16 mm TUERCA 17 mm
43	**1349112**	RACCORDO ø 1/4"M-3/8"M	FITTING ø 1/4"M-3/8"M	ANSCHLUSS ø 1/4"AUßENGEW. 3/8"AUßENGEW.	RACOR ø 1/4"M-3/8"M

RUBINETTI ACQUA/VAPORE/CARICO P1-P3-P90
WATER/STEAM/INLET TAPS P1-P3-P90
WASSER-/DAMPF-/EINLAFHÄHNE P1-P3-P90
GRIFOS AGUA/VAPOR/CARGA P1-P3-P90

PA2501

P1-P3-P90

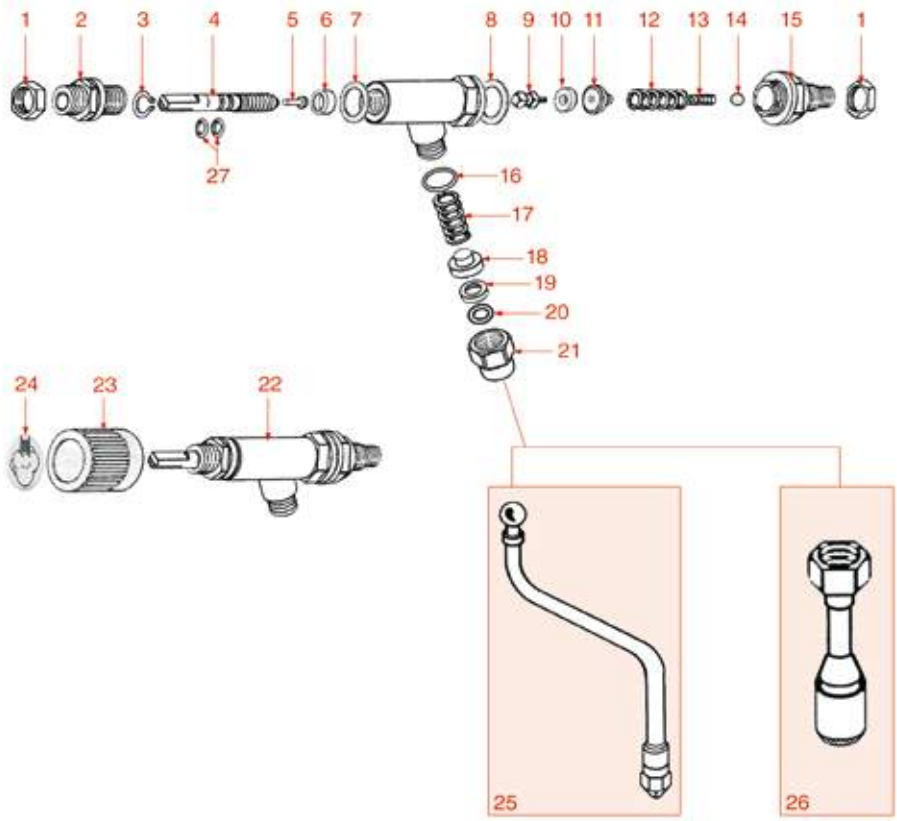

Posizioni senza cod. LF: a richiesta
Positions without LF Code No.: upon request
Abbildungen ohne LF Bestell-Nr.: auf Anfrage
Posiciones sin cód. LF: previa petición

PAVONI

P.	Cod.	Descrizione	Description	Beschreibung	Descripción
6	**1186469**	GUARNIZIONE PIANA SILICONE ø 15x9x5 mm	FLAT SILICONE GASKET ø 15x9x5 mm	FLACHDICHTUNG AUS SILIKON ø 15x9x5 mm	JUNTA PLANA EN SILICONA ø 15x9x5 mm
7	**1186323**	GUARNIZIONE PIANA PTFE ø 24x18x2 mm	PTFE FLAT GASKET ø 24x18x2 mm	FLACHDICHTUNG AUS PTFE ø 24x18x2 mm	JUNTA PLANA PTFE ø 24x18x2 mm
8	**1186281**	GUARNIZIONE PIANA PTFE ø 28x23x2 mm	PTFE FLAT GASKET ø 28x23x2 mm	FLACHDICHTUNG AUS PTFE ø 28 x 23 x 2 m	JUNTA PLANA PTFE ø 28x23x2 mm
10	**1186312**	GUARNIZIONE PIANA EPDM ø 15,5x7,5x4 mm	EPDM FLAT GASKET ø 15.5x7.5x4 mm	FLACHDICHTUNG EPDM ø 15,5x7,5x4 mm	JUNTA PLANA EPDM ø 15,5x7,5x4 mm
12	**1250158**	MOLLA ø 14x28 mm PER VALVOLA	VALVE SPRING ø 14x28 mm	FEDER ø 14x28 mm FÜR VENTIL	MUELLE ø 14x28 mm VÁLVULA
14	**1323003**	SFERA INOX ø 8 mm	STAINLESS STEEL BALL ø 8 mm	KUGEL AUS EDELSTAHL ø 8 mm	ESFERA INOX ø 8 mm
16	**1186352**	GUARNIZIONE OR 02050 EPDM	O-RING 02050 EPDM	DICHTUNG O-RING 02050 EPDM	JUNTA ARO "O" 02050 EPDM
17	**1250534**	MOLLA ø 12x22 mm	SPRING ø 12x22 mm	FEDER ø 12x22 mm	MUELLE TUBO AGUA ø 12x22 mm
20	**1186805**	GUARNIZIONE OR 0115 EPDM	O-RING 0115 EPDM	DICHTUNG O-RING 0115 EPDM	JUNTA ARO "O" 0115 EPDM
21	**1449840**	DADO ø 3/8"F PER TUBO ACQUA VAPORE	NUT ø 3/8"F FOR WATER/STEAM PIPE	MUTTER ø 3/8" F FÜR WASSER/DAMPF ROHR	TUERCA ø 3/8"F PARA TUBO AGUA VAPOR
22	**1348851**	RUBINETTO ACQUA-VAPORE	WATER/STEAM TAP	WASSER- / DAMPFHAHN	GRIFO AGUA/VAPOR
23	**1241414**	MANOPOLA RUBINETTO ACQUA/VAPORE	WATER/STEAM TAP KNOB	DREHKNOPF FÜR WASSER/DAMPFHAHN	MANDO GRIFO AGUA/VAPOR
24	**1241526**	SERIGRAFIA VAPORE PER MANOPOLA	STEAM SILK SCREEN PRINT. F. HANDLE	KLEBESIEBDRUCK DAMPFDREHKNOPF	SERIGRAFÍA VAPOR PARA MANDO
25	**1449817**	TUBO VAPORE COMPLETO INOX ø 8 mm	STAINLESS STEEL STEAM PIPE COMPL. ø 8 mm	DAMPFROHR KOMPLETT AUS EDELSTAHL ø 8 mm	TUBO VAPOR COMPLETO INOX ø 8 mm
25	**1449818**	TUBO VAPORE COMPLETO	STEAM PIPE COMPLETE	DAMPFROHR KOMPLETT	TUBO VAPOR COMPLETO
26	**1449816**	TUBO ACQUA COMPLETO INOX ø 8 mm	COMPLEYE S/STEEL WATER PIPE ø 8 mm	WASSERROHR KOMPLETT AUS EDELSTAHL ø 8 mm	TUBO AGUA COMPLETO INOX ø 8 mm
27	**1186611**	GUARNIZIONE OR 02025 SILICONE ROSSO	O-RING 02025 RED SILICONE	DICHTUNG O-RING 02025 SILIKON ROT	JUNTA ARO "O" 02025 SILICONA ROJA
28	**1241410**	MANOPOLA RUBINETTO CARICO ACQUA	WATER INLET TAP KNOB	DREHKNOPF FÜR WASSEREINLAUFHAHN	MANDO GRIFO CARGA AGUA
29	**1349351**	DADO ø 3/8"F H5 CHIAVE 24 mm	NUT ø 3/8"F H5 KEY 24 mm	MUTTER ø 3/8"I H5 SCHLÜSSEL 24 mm	TUERCA ø 3/8"H H5 LLAVE 24 mm
30	**1348313**	CORPO RUBINETTO	INLET TAP BODY	EINLAUFHAHNKÖRPER	CUERPO GRIFO
31	**1186514**	GUARNIZIONE OR 02015 SILICONE	O-RING 02015 SILICON	DICHTUNG O-RING 02015 SILIKON	JUNTA TÓRICA 02015 SILICONA
33	**1523431**	VALVOLA DI CARICO	INLET VALVE	EINLASSVENTIL	VÁLVULA CARGA
34	**1250536**	MOLLA ø 13x42 mm	SPRING ø 13x42 mm	FEDER ø 13x42 mm	MUELLE ø 13x42 mm
35	**3186181**	GUARNIZIONE OR 03068 EPDM	O-RING 03068 EPDM	DICHTUNG O-RING 03068 EPDM	JUNTA ARO "O" 03068 EPDM

LIVELLI BAR-BART-PUB-PUNO-PDUE-P90
LEVEL GAUGES BAR-BART-PUB-PUNO-PDUE-P90
NIVEAUREGLER BAR-BART-PUB-PUNO-PDUE-P90
NIVELES BAR-BART-PUB-PUNO-PDUE-P90

PA3001

BAR

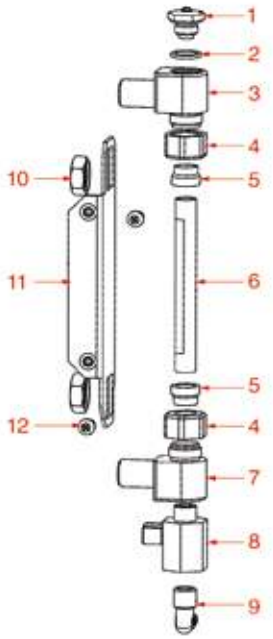

BART

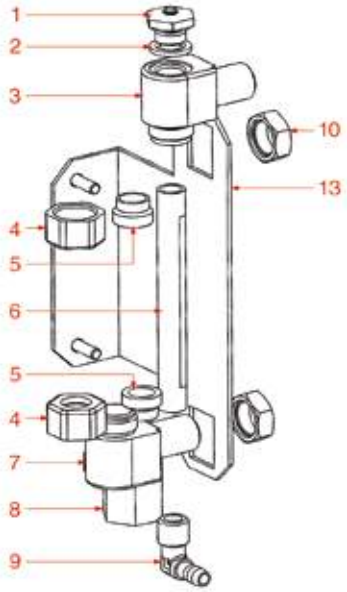

PUB

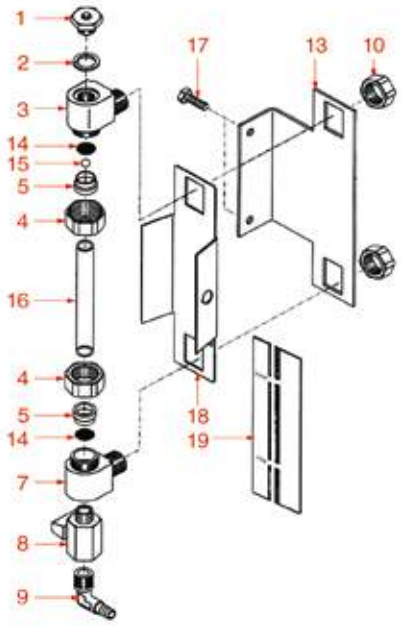

PUNO-PDUE-P90

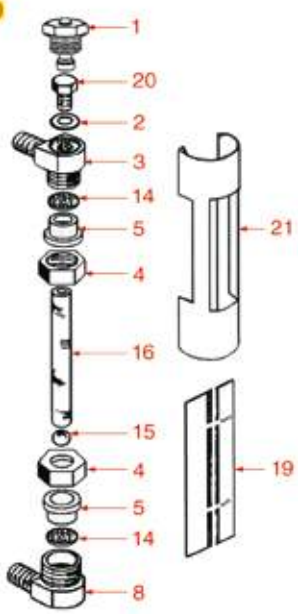

Posizioni senza cod. LF: a richiesta
Positions without LF Code No.: upon request
Abbildungen ohne LF Bestell-Nr.: auf Anfrage
Posiciones sin cód. LF: previa petición

PAVONI

P.	Cod.	Descrizione	Description	Beschreibung	Descripción
1	**1523537**	VALVOLA CALDAIA ø 1/4"M	BOILER VALVE ø 1/4"M	VENTIL FÜR DURCHLAUFERHITZER ø 1/4"A	VÁLVULA CALDERÍN ø 1/4"M
2	**1186619**	GUARNIZIONE PIANA RAME ø 18x14x1,5 mm	COPPER FLAT GASKET ø 18x14x1.5 mm	FLACHDICHTUNG AUS KUPFER ø 18x14x1,5 mm	JUNTA PLANA COBRE ø 18x14x1,5 mm
5	**1186226**	GUARNIZIONE PIANA EPDM	FLAT EPDM GASKET	FLACHDICHTUNG EPDM	JUNTA PLANA EPDM
6	**1520400**	VETRO LIVELLO ø 12x106 mm SERIGRAFATO	LEVEL GLASS ø 12x106 mm SILK-SCREEN PRIN	NIVEAUGLAS ø 12x106 mm MIT SIEBDRUCK	CRISTAL NIVEL ø 12x106 mm SERIGRAFIADO
8	**3526699**	VALVOLA A SFERA ø 1/4"MF	BALL VALVE ø 1/4" MF	KUGELVENTIL ø 1/4" AUßEN/INNEN	VÁLVULA A ESFERA ø 1/4" MH
10	**1348036**	DADO ø 3/8" CHIAVE 21x6 mm	NUT ø 3/8" WRENCH 21x6mm	SECHSKANTMUTTER ø 3/8" SCHLÜSSEL 21x6 mm	TUERCA ø 3/8" LLAVE 21x6 mm
14	**1160519**	FILTRO ACQUA LIVELLO ø 14 mm	LEVEL WATER FILTER ø 14 mm	WASSERFILTER STUFE ø 14 mm	FILTRO AGUA NIVEL ø 14 mm
15	**1323001**	PALLINA LIVELLO ROSSA ø 5,8 mm	RED LEVEL BALL ø 5.8 mm	NIVEAUKUGEL ROT ø 5,8 mm	ESFERA NIVEL ROJA ø 5,8 mm
16	**1520556**	VETRO LIVELLO ø 12x115 mm SERIGRAFATO	LEVEL GLASS ø 12x115 mm SILK-SCREEN PRIN	NIVEAUGLAS ø 12x115 mm MIT SIEBDRUCK	CRISTAL NIVEL ø 12x115 mm SERIGRAFIADO
17	**3528106**	VITE A TESTA ESAGONALE M5x16	HEXAGONAL HEAD SCREW M5x16	SCHRAUBE M5x16	TORNILLO CABEZA HEX M5x16
19	**1201516**	MASCHERINA LIVELLO SERIGRAFATA	SCREENPRINTED LEVEL GAUGE PLATE	STANDANZEIGER MIT SERIGRAPHIE	EMBELLECEDOR NIVEL SERIGRAFIADA
20	**1439010**	TAPPO ø 1/4"M PER LIVELLO	LEVEL CAP ø 1/4"M	DECKEL FÜR NIVEAU 1/4"A	TAPÓN ø 1/4"M PARA NIVEL

CALDAIE E MOTORI MODELLO BAR
BOILERS AND MOTORS MODEL BAR
BOILER UND MOTOREN MODELL BAR
CALDERAS Y MOTORES MODELO BAR

PA4001

BAR

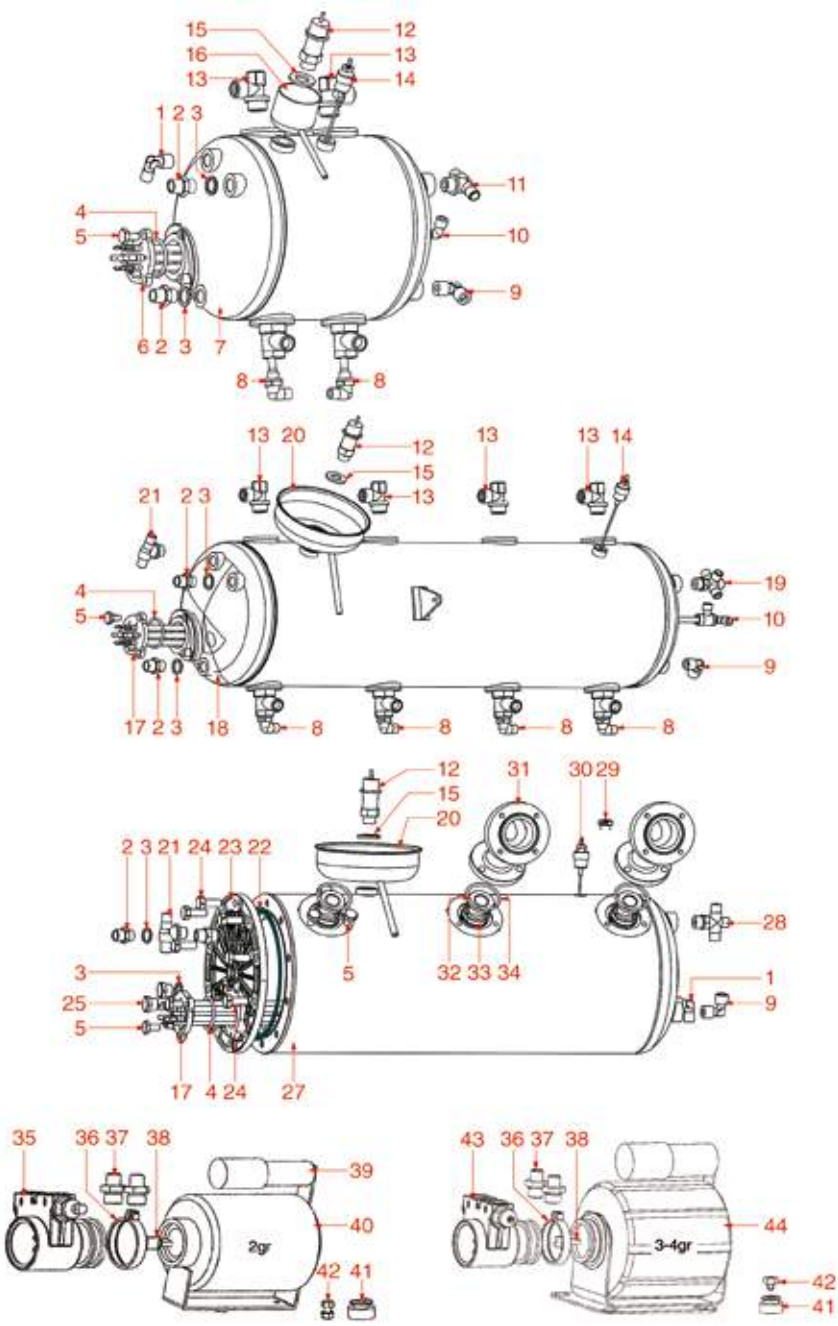

Posizioni senza cod. LF: a richiesta
Positions without LF Code No.: upon request
Abbildungen ohne LF Bestell-Nr.: auf Anfrage
Posiciones sin cód. LF: previa petición

PAVONI

P.	Cod.	Descrizione	Description	Beschreibung	Descripción
2	**1349103**	RACCORDO ø 3/8"M-3/8"M	FITTING ø 3/8"M-3/8"M	ANSCHLUSS ø 3/8"AUßENGEW. 3/8"AUßENGEW.	RACOR ø 3/8"M-3/8"M
4	**3186238**	GUARNIZIONE OR 0146 EPDM	O-RING 0146 EPDM	DICHTUNG OR 0146 EPDM	JUNTA ARO "O" 0146 EPDM
5	**1528622**	VITE A TESTA ESAGONALE M8x16	HEXAGON HEAD SCREW M8x16	SECHSKANTSCHRAUBE M8x16	TORNILLO CABEZA HEXAGONAL M8x16
6	**1755055**	RESISTENZA 2630/3130W 220/240V	HEATING ELEMENT 2630/3130W 220/240V	HEIZKÖRPER 2630/3130W 220/240V	RESISTENCIA 2630/3130W 220/240V
8	**1449450**	TUBAZIONE INIETTORE	INJECTOR PIPE	INJEKTORROHR	TUBO INYECTOR
9	**1349706**	RACCORDO A "L" ø 3/8"M-3/8"M NICHELATO	L-FITTING ø 3/8"M-3/8"M NICKEL-PLATED	L-ANSCHLUSS ø 3/8"A-3/8"A VERNICKELT	RACOR EN "L" ø 3/8"M-3/8"M NIQUELADO
12	**1523054**	VALVOLA CALDAIA ø 3/8"M CE-PED	BOILER VALVE ø 3/8"M CE-PED	VENTIL DURCHLAUFER. ø 3/8"A CE-PED	VÁLVULA CALDERÍN ø 3/8"M CE-PED
13	**1349014**	RACCORDO CALDAIA ø 1/2"M-1/2"M	BOILER FITTING ø 1/2"M-1/2"M	ANSCHLUSS DURCHLAUFERH. ø 1/2"A-1/2"A	RACOR CALDERA ø 1/2"M-1/2"M
15	**1186620**	GUARNIZIONE PIANA RAME ø 22x17x1,5 mm	COPPER FLAT GASKET ø 22x17x1.5 mm	FLACHDICHTUNG AUS KUPFER ø 22x17x1,5 mm	JUNTA PLANA COBRE ø 22x17x1,5 mm
17	**1755056**	RESISTENZA 4000/4760W 220/240V	HEATING ELEMENT 4000/4760W 220/240V	HEIZKÖRPER 4000/4760W 220/240V	RESISTENCIA 4000/4760W 220/240V
17	**1755057**	RESISTENZA 5455/5950W 230/240V	HEATING ELEMENT 5455/5950W 230/240V	HEIZKÖRPER 5455/5950W 230/240V	RESISTENCIA 5455/5950W 230/240V
22	**1186479**	GUARNIZIONE CALDAIA ø 184x170x2 mm	BOILER GASKET ø 184x170x2 mm	DICHTUNG F. DURCHLAUFERH. ø 184x170x2 mm	JUNTA CALDERA ø 184x170x2 mm
24	**9528001**	VITE A TESTA ESAGONALE M10x25	HEXAGON HEAD SCREW M10x25	SECHSKANTKOPFSCHRAUBE M10x25	TORNILLO DE CABEZA HEXAGON. M10x25
25	**1439023**	TAPPO ø 3/8"M PER CALDAIA	BOILER CAP ø 3/8"M	DECKEL FÜR DURCHLAUFERHITZER ø 3/8"A	TAPÓN 3/8" M PARA CALDERA
29	**1439010**	TAPPO ø 1/4"M PER LIVELLO	LEVEL CAP ø 1/4"M	DECKEL FÜR NIVEAU 1/4"A	TAPÓN ø 1/4"M PARA NIVEL
30	**1341750**	SONDA LIVELLO ø 1/4"M-125 mm	LEVEL PROBE ø 1/4"M-125 mm	NIVEAUSONDE ø 1/4"M-125 mm	SONDA NIVEL ø 1/4"M-125 mm
33	**1786139**	GUARNIZIONE OR 02125 SILICONE ROSSO	O-RING 02125 RED SILICONE	O-DICHTRING 02125 SILIKON ROT	JUNTA ARO "O" 02125 SILICONA ROJA
34	**5039021**	GUARNIZIONE OR 04162 SILICONE ROSSO	O-RING 04162 RED SILICONE	DICHTUNG OR 04162 SILIKON ROT	JUNTA EN ARO "O"04162 SILICONA ROJA
35	**1330024**	POMPA VOLUMETRICA PROCON ø 3/8" NPT	ROTARY VANE PUMP PROCON ø 3/8" NPT	VERDRÄNGERPUMPE PROCON ø 3/8" NPT	BOMBA VOLUMÉTRICA PROCON ø 3/8" NPT
36	**1168011**	FASCETTA INOX PER POMPA A FLANGIA	STAINLESS STEEL CLAMP FOR FLANGE PUMP	SCHELLE AUS INOX STAHL FÜR FLANSCHPUMPE	ABRAZADERA BOMBA INOX
37	**1349112**	RACCORDO ø 1/4"M-3/8"M	FITTING ø 1/4"M-3/8"M	ANSCHLUSS ø 1/4"AUßENGEW. 3/8"AUßENGEW.	RACOR ø 1/4"M-3/8"M
40	**1240212**	MOTORE RPM A FASCETTA 100W 230V	RPM MOTOR WITH CLAMP CONNECT. 100W 230V	MOTOR RPM M/SCHELLENANSCHLUSS 100W 230V	MOTOR RPM ABRAZADERA 100W 230V
42	**1528630**	VITE A TESTA ESAGONALE M5x10	HEXAGON HEAD SCREW M5x10	SECHSKANTSCHRAUBE M5x10	TORNILLO CABEZA HEXAGONAL M5x10
43	**1330012**	POMPA VOLUMETRICA PROCON ø 3/8" NPT	ROTARY VANE PUMP PROCON ø 3/8" NPT	VERDRÄNGERPUMPE PROCON ø 3/8" NPT	BOMBA VOLUMÉTRICA PROCON ø 3/8" NPT

CALDAIE E MOTORI MODELLO BART
BOILERS AND MOTORS MODEL BAR
BOILER UND MOTOREN MODELL BAR
CALDERAS Y MOTORES MODELO BAR

PA4101

BART

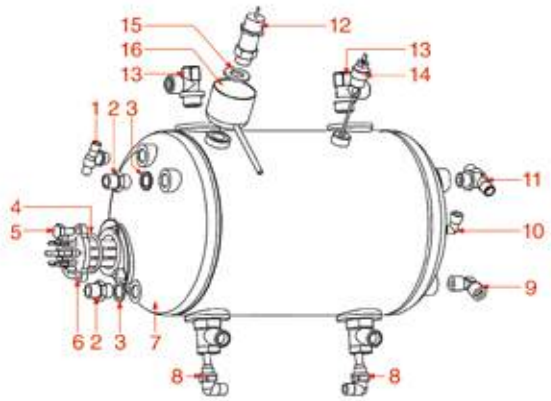

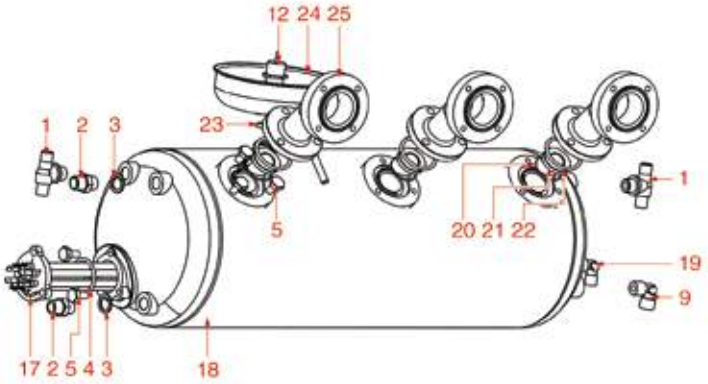

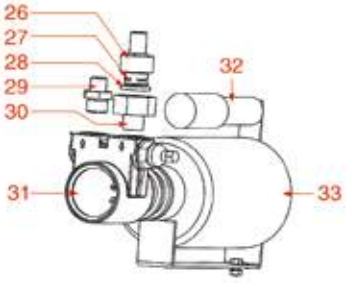

Posizioni senza cod. LF: a richiesta
Positions without LF Code No.: upon request
Abbildungen ohne LF Bestell-Nr.: auf Anfrage
Posiciones sin cód. LF: previa petición

PAVONI

P.	Cod.	Descrizione	Description	Beschreibung	Descripción
2	**1349103**	RACCORDO ø 3/8"M-3/8"M	FITTING ø 3/8"M-3/8"M	ANSCHLUSS ø 3/8"AUßENGEW. 3/8"AUßENGEW.	RACOR ø 3/8"M-3/8"M
4	**3186238**	GUARNIZIONE OR 0146 EPDM	O-RING 0146 EPDM	DICHTUNG OR 0146 EPDM	JUNTA ARO "O" 0146 EPDM
5	**1528622**	VITE A TESTA ESAGONALE M8x16	HEXAGON HEAD SCREW M8x16	SECHSKANTSCHRAUBE M8x16	TORNILLO CABEZA HEXAGONAL M8x16
6	**1755056**	RESISTENZA 4000/4760W 220/240V	HEATING ELEMENT 4000/4760W 220/240V	HEIZKÖRPER 4000/4760W 220/240V	RESISTENCIA 4000/4760W 220/240V
8	**1449450**	TUBAZIONE INIETTORE	INJECTOR PIPE	INJEKTORROHR	TUBO INYECTOR
9	**1349706**	RACCORDO A "L" ø 3/8"M-3/8"M NICHELATO	L-FITTING ø 3/8"M-3/8"M NICKEL-PLATED	L-ANSCHLUSS ø 3/8"A-3/8"A VERNICKELT	RACOR EN "L" ø 3/8"M-3/8"M NIQUELADO
12	**1523054**	VALVOLA CALDAIA ø 3/8"M CE-PED	BOILER VALVE ø 3/8"M CE-PED	VENTIL DURCHLAUFER. ø 3/8"A CE-PED	VÁLVULA CALDERÍN ø 3/8"M CE-PED
13	**1349014**	RACCORDO CALDAIA ø 1/2"M-1/2"M	BOILER FITTING ø 1/2"M-1/2"M	ANSCHLUSS DURCHLAUFERH. ø 1/2"A-1/2"A	RACOR CALDERA ø 1/2"M-1/2"M
17	**1755057**	RESISTENZA 5455/5950W 230/240V	HEATING ELEMENT 5455/5950W 230/240V	HEIZKÖRPER 5455/5950W 230/240V	RESISTENCIA 5455/5950W 230/240V
20	**1786139**	GUARNIZIONE OR 02125 SILICONE ROSSO	O-RING 02125 RED SILICONE	O-DICHTRING 02125 SILIKON ROT	JUNTA ARO "O" 02125 SILICONA ROJA
22	**5039021**	GUARNIZIONE OR 04162 SILICONE ROSSO	O-RING 04162 RED SILICONE	DICHTUNG OR 04162 SILIKON ROT	JUNTA EN ARO "O"04162 SILICONA ROJA
23	**1186620**	GUARNIZIONE PIANA RAME ø 22x17x1,5 mm	COPPER FLAT GASKET ø 22x17x1.5 mm	FLACHDICHTUNG AUS KUPFER ø 22x17x1,5 mm	JUNTA PLANA COBRE ø 22x17x1,5 mm
27	**1449317**	SPRUZZATORE ACQUA	WATER PIPE NOZZLE	WASSERSPRITZDÜSE	BOQUILLA AGUA
28	**1786231**	GUARNIZIONE PIANA EPDM ø 24x15x3 mm	GUARNIZIONE PIANA EPDM ø 24x15x3 mm	FLACHDICHTUNG EPDM ø 24x15x3 mm	JUNTA PLANA EPDM ø 24x15x3 mm
29	**1349112**	RACCORDO ø 1/4"M-3/8"M	FITTING ø 1/4"M-3/8"M	ANSCHLUSS ø 1/4"AUßENGEW. 3/8"AUßENGEW.	RACOR ø 1/4"M-3/8"M
31	**1330024**	POMPA VOLUMETRICA PROCON ø 3/8" NPT	ROTARY VANE PUMP PROCON ø 3/8" NPT	VERDRÄNGERPUMPE PROCON ø 3/8" NPT	BOMBA VOLUMÉTRICA PROCON ø 3/8" NPT
33	**1240212**	MOTORE RPM A FASCETTA 100W 230V	RPM MOTOR WITH CLAMP CONNECT. 100W 230V	MOTOR RPM M/SCHELLENANSCHLUSS 100W 230V	MOTOR RPM ABRAZADERA 100W 230V
34	**1330012**	POMPA VOLUMETRICA PROCON ø 3/8" NPT	ROTARY VANE PUMP PROCON ø 3/8" NPT	VERDRÄNGERPUMPE PROCON ø 3/8" NPT	BOMBA VOLUMÉTRICA PROCON ø 3/8" NPT
35	**1168011**	FASCETTA INOX PER POMPA A FLANGIA	STAINLESS STEEL CLAMP FOR FLANGE PUMP	SCHELLE AUS INOX STAHL FÜR FLANSCHPUMPE	ABRAZADERA BOMBA INOX

CALDAIE E MOTORI MODELLO CAFE/PUB
BOILERS AND MOTORS MODEL CAFE/PUB
BOILER UND MOTORENS MODELL CAFE/PUB
CALDREAS Y MOTORES MODELO CAFE/PUB

PA4201

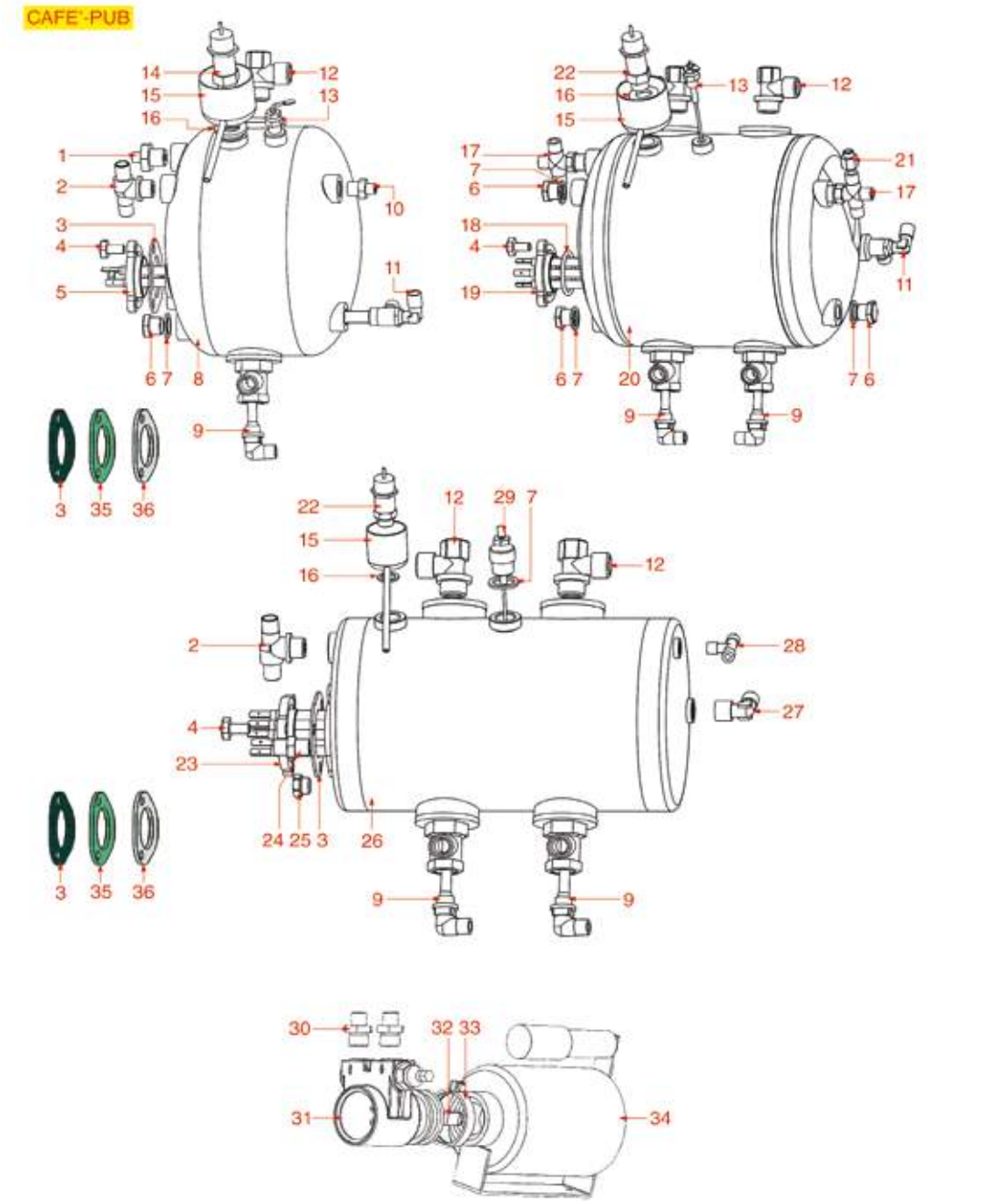

Posizioni senza cod. LF: a richiesta
Positions without LF Code No.: upon request
Abbildungen ohne LF Bestell-Nr.: auf Anfrage
Posiciones sin cód. LF: previa petición

PAVONI

P.	Cod.	Descrizione	Description	Beschreibung	Descripción
3	**1186635**	GUARNIZIONE TRIANGOLARE RESISTENZA	TRIANGULAR GASKET FOR HEATING ELEMENT	DREIECKIGE DICHTUNG FÜR HEIZKÖRPER	JUNTATRIANGULAR RESISTENCIA
4	**1528622**	VITE A TESTA ESAGONALE M8x16	HEXAGON HEAD SCREW M8x16	SECHSKANTSCHRAUBE M8x16	TORNILLO CABEZA HEXAGONAL M8x16
5	**1755054**	RESISTENZA 1500W 230V	HEATING ELEMENT 1500W 230V	HEIZKÖRPER 1500W 230V	RESISTENCIA 1500W 230V
6	**1439023**	TAPPO ø 3/8"M PER CALDAIA	BOILER CAP ø 3/8"M	DECKEL FÜR DURCHLAUFERHITZER ø 3/8"A	TAPÓN 3/8" M PARA CALDERA
9	**1449450**	TUBAZIONE INIETTORE	INJECTOR PIPE	INJEKTORROHR	TUBO INYECTOR
10	**1349111**	RACCORDO ø 1/8"M-1/4"M	FITTING ø 1/8"M 1/4"M	ANSCHLUSS ø 1/8"AUßENGEW. 1/4"AUßENGEW.	RACOR ø 1/8"M 1/4"M
12	**1349014**	RACCORDO CALDAIA ø 1/2"M-1/2"M	BOILER FITTING ø 1/2"M-1/2"M	ANSCHLUSS DURCHLAUFERH. ø 1/2"A-1/2"A	RACOR CALDERA ø 1/2"M-1/2"M
16	**1186620**	GUARNIZIONE PIANA RAME ø 22x17x1,5 mm	COPPER FLAT GASKET ø 22x17x1.5 mm	FLACHDICHTUNG AUS KUPFER ø 22x17x1,5 mm	JUNTA PLANA COBRE ø 22x17x1,5 mm
18	**3186238**	GUARNIZIONE OR 0146 EPDM	O-RING 0146 EPDM	DICHTUNG OR 0146 EPDM	JUNTA ARO "O" 0146 EPDM
19	**1755055**	RESISTENZA 2630/3130W 220/240V	HEATING ELEMENT 2630/3130W 220/240V	HEIZKÖRPER 2630/3130W 220/240V	RESISTENCIA 2630/3130W 220/240V
21	**1349126**	RACCORDO ø 1/8"M-1/8"F NICHELATO	NICKEL-PLATED FITTING ø 1/8"M-1/8"F	ANSCHLUSS ø 1/8"A-1/8"I VERNICKELT	RACOR ø 1/8"M-1/8"F NIQUELADO
22	**1523054**	VALVOLA CALDAIA ø 3/8"M CE-PED	BOILER VALVE ø 3/8"M CE-PED	VENTIL DURCHLAUFER. ø 3/8"A CE-PED	VÁLVULA CALDERÍN ø 3/8"M CE-PED
23	**1755163**	RESISTENZA 3000W 230/380V	HEATING ELEMENT 3000W 230/380V	HEIZKÖRPER 3000W 230/380V	RESISTENCIA 3000W 230/380V
24	**1349102**	RACCORDO ø 1/4"M-1/4"M	FITTING ø 1/4"M-1/4"M	ANSCHLUSS ø 1/4"AUßENGEW. 1/4"AUßENGEW.	RACOR ø 1/4"M-1/4"M
25	**1439010**	TAPPO ø 1/4"M PER LIVELLO	LEVEL CAP ø 1/4"M	DECKEL FÜR NIVEAU 1/4"A	TAPÓN ø 1/4"M PARA NIVEL
30	**1349112**	RACCORDO ø 1/4"M-3/8"M	FITTING ø 1/4"M-3/8"M	ANSCHLUSS ø 1/4"AUßENGEW. 3/8"AUßENGEW.	RACOR ø 1/4"M-3/8"M
31	**1330024**	POMPA VOLUMETRICA PROCON ø 3/8" NPT	ROTARY VANE PUMP PROCON ø 3/8" NPT	VERDRÄNGERPUMPE PROCON ø 3/8" NPT	BOMBA VOLUMÉTRICA PROCON ø 3/8" NPT
33	**1168011**	FASCETTA INOX PER POMPA A FLANGIA	STAINLESS STEEL CLAMP FOR FLANGE PUMP	SCHELLE AUS INOX STAHL FÜR FLANSCHPUMPE	ABRAZADERA BOMBA INOX
34	**1240212**	MOTORE RPM A FASCETTA 100W 230V	RPM MOTOR WITH CLAMP CONNECT. 100W 230V	MOTOR RPM M/SCHELLENANSCHLUSS 100W 230V	MOTOR RPM ABRAZADERA 100W 230V
35	**1186584**	GUARNIZIONE TRIANGOLARE RESISTENZA	TRIANGULAR GASKET FOR HEATING ELEMENT	DREIECKIGE DICHTUNG FÜR HEIZKÖRPER	JUNTA TRIANGULAR RESISTENCIA
36	**1786006**	GUARNIZIONE TRIANGOLARE RESISTENZA	TRIANGULAR GASKET FOR HEATING ELEMENT	DREIECKIGE DICHTUNG FÜR HEIZKÖRPER	JUNTA TRIANGULAR RESISTENCIA

CALDAIE E MOTORI MODELLO PUB 1GR
BOILER AND MOTORS MODEL PUB 1GR
BOILER UND MOTOREN MODELL PUB 1GR
CALDERAS Y MOTORES MODELO PUB 1GR

PA4301

PUB1GR

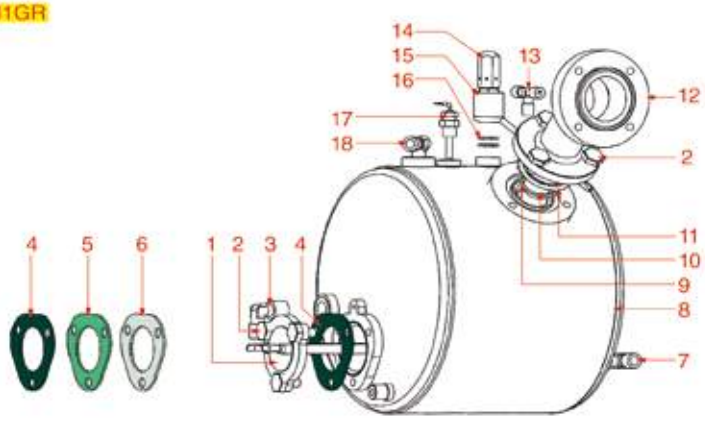

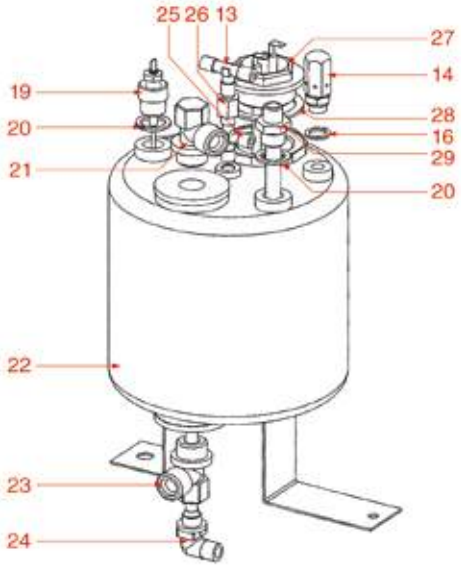

Posizioni senza cod. LF: a richiesta
Positions without LF Code No.: upon request
Abbildungen ohne LF Bestell-Nr.: auf Anfrage
Posiciones sin cód. LF: previa petición

PAVONI

P.	Cod.	Descrizione	Description	Beschreibung	Descripción
1	**1755054**	RESISTENZA 1500W 230V	HEATING ELEMENT 1500W 230V	HEIZKÖRPER 1500W 230V	RESISTENCIA 1500W 230V
2	**1528622**	VITE A TESTA ESAGONALE M8x16	HEXAGON HEAD SCREW M8x16	SECHSKANTSCHRAUBE M8x16	TORNILLO CABEZA HEXAGONAL M8x16
4	**1186635**	GUARNIZIONE TRIANGOLARE RESISTENZA	TRIANGULAR GASKET FOR HEATING ELEMENT	DREIECKIGE DICHTUNG FÜR HEIZKÖRPER	JUNTATRIANGULAR RESISTENCIA
5	**1186584**	GUARNIZIONE TRIANGOLARE RESISTENZA	TRIANGULAR GASKET FOR HEATING ELEMENT	DREIECKIGE DICHTUNG FÜR HEIZKÖRPER	JUNTA TRIANGULAR RESISTENCIA
6	**1786006**	GUARNIZIONE TRIANGOLARE RESISTENZA	TRIANGULAR GASKET FOR HEATING ELEMENT	DREIECKIGE DICHTUNG FÜR HEIZKÖRPER	JUNTA TRIANGULAR RESISTENCIA
9	**1786139**	GUARNIZIONE OR 02125 SILICONE ROSSO	O-RING 02125 RED SILICONE	O-DICHTRING 02125 SILIKON ROT	JUNTA ARO "O" 02125 SILICONA ROJA
11	**5039021**	GUARNIZIONE OR 04162 SILICONE ROSSO	O-RING 04162 RED SILICONE	DICHTUNG OR 04162 SILIKON ROT	JUNTA EN ARO "O"04162 SILICONA ROJA
16	**1186468**	GUARNIZIONE PIANA PTFE ø 17x12x1,5 mm	FLAT GASKET PTFE ø 17x12x1.5 mm	FLACHDICHTUNG PTFE ø 17x12x1,5 mm	JUNTA PLANA PTFE ø 17x12x1,5 mm
21	**1349014**	RACCORDO CALDAIA ø 1/2"M-1/2"M	BOILER FITTING ø 1/2"M-1/2"M	ANSCHLUSS DURCHLAUFERH. ø 1/2"A-1/2"A	RACOR CALDERA ø 1/2"M-1/2"M
27	**1755062**	RESISTENZA 1500W 230V	HEATING ELEMENT 1500W 230V	HEIZKÖRPER 1500W 230V	RESISTENCIA 1500W 230V
28	**1186633**	GUARNIZIONE PIANA CARBO ø 53x42x3 mm	FLAT CARBO GASKET ø 53x42x3 mm	FLACHDICHTUNG CARBO ø 53x42x3 mm	JUNTA PLANA CARBO ø 53x42x3 mm
28	**3186010**	GUARNIZIONE PIANA ESENTE ø 54x42x2 mm	ASBESTOS FREE FLAT GASKET ø 54x42x2 mm	FLACHDICHTUNG ASBESTFREI ø 54x42x2 mm	JUNTA PLANA SIN AMIANTO ø 54x42x2 mm
32	**1349652**	RACCORDO BAR 90° ø 1/8 F	90° FITTING ø 1/8 F	ANSCHLUSS BAR 90° ø 1/8 F	RACOR BAR 90° ø 1/8 F
35	**1122735**	POMPA VIBRAZIONE EX5 48W 230V 50Hz	VIBRATORY PUMP EX5 48W 230V 50Hz	VIBRATIONSPUMPE EX5 48W 230V 50Hz	BOMBA VIBRACIÓN EX5 48W 230V 50Hz
38	**1449502**	TUBO PTFE ø 4x6 mm - 10 mt	PTFE PIPE ø 4x6 mm - 10 m	PTFE-ROHR ø 4x6 mm - 10 mt	TUBO PTFE ø 4x6 mm - 10 m

CALDAIE MODELLO BAR-BART
BOILERS MODEL BAR-BART
BOILER MODELL BAR-BART
CALDERAS MODELO BAR-BART

PA4401

BAR-BART

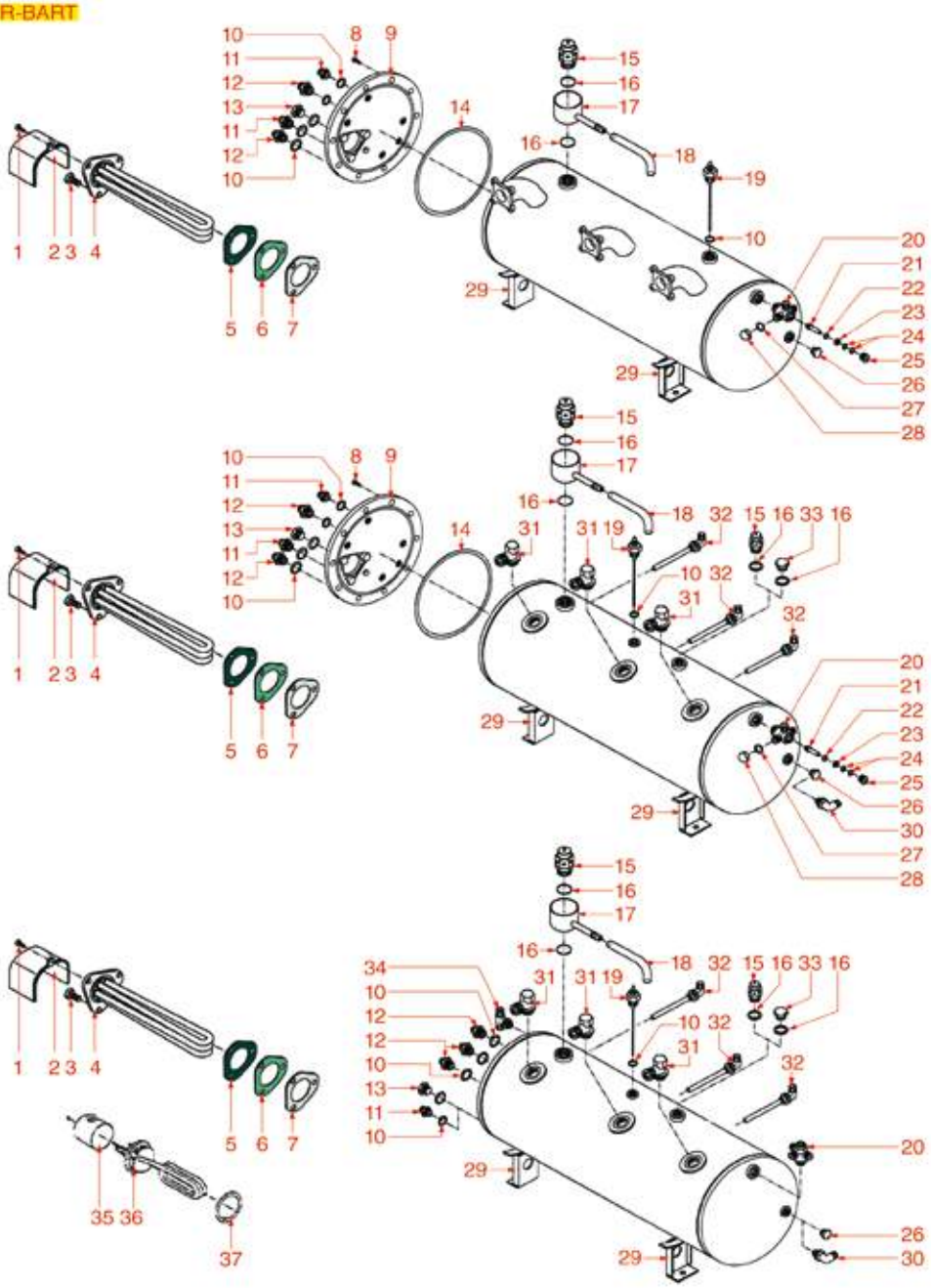

Posizioni senza cod. LF: a richiesta
Positions without LF Code No.: upon request
Abbildungen ohne LF Bestell-Nr.: auf Anfrage
Posiciones sin cód. LF: previa petición

PAVONI

P.	Cod.	Descrizione	Description	Beschreibung	Descripción
1	**5055105**	VITE A TESTA CILINDRICA M4x10	CYLINDER HEAD SCREW M4x10	ZYLINDERKOPFSCHRAUBE M4x10	TORNILLO CABEZA CILÍND. M4x10
3	**1528622**	VITE A TESTA ESAGONALE M8x16	HEXAGON HEAD SCREW M8x16	SECHSKANTSCHRAUBE M8x16	TORNILLO CABEZA HEXAGONAL M8x16
4	**1755056**	RESISTENZA 4000/4760W 220/240V	HEATING ELEMENT 4000/4760W 220/240V	HEIZKÖRPER 4000/4760W 220/240V	RESISTENCIA 4000/4760W 220/240V
5	**1186635**	GUARNIZIONE TRIANGOLARE RESISTENZA	TRIANGULAR GASKET FOR HEATING ELEMENT	DREIECKIGE DICHTUNG FÜR HEIZKÖRPER	JUNTATRIANGULAR RESISTENCIA
6	**1186584**	GUARNIZIONE TRIANGOLARE RESISTENZA	TRIANGULAR GASKET FOR HEATING ELEMENT	DREIECKIGE DICHTUNG FÜR HEIZKÖRPER	JUNTA TRIANGULAR RESISTENCIA
7	**1786006**	GUARNIZIONE TRIANGOLARE RESISTENZA	TRIANGULAR GASKET FOR HEATING ELEMENT	DREIECKIGE DICHTUNG FÜR HEIZKÖRPER	JUNTA TRIANGULAR RESISTENCIA
8	**9528001**	VITE A TESTA ESAGONALE M10x25	HEXAGON HEAD SCREW M10x25	SECHSKANTKOPFSCHRAUBE M10x25	TORNILLO DE CABEZA HEXAGON. M10x25
11	**1349112**	RACCORDO ø 1/4"M-3/8"M	FITTING ø 1/4"M-3/8"M	ANSCHLUSS ø 1/4"AUßENGEW. 3/8"AUßENGEW.	RACOR ø 1/4"M-3/8"M
12	**1349103**	RACCORDO ø 3/8"M-3/8"M	FITTING ø 3/8"M-3/8"M	ANSCHLUSS ø 3/8"AUßENGEW. 3/8"AUßENGEW.	RACOR ø 3/8"M-3/8"M
13	**1439023**	TAPPO ø 3/8"M PER CALDAIA	BOILER CAP ø 3/8"M	DECKEL FÜR DURCHLAUFERHITZER ø 3/8"A	TAPÓN 3/8" M PARA CALDERA
14	**1186479**	GUARNIZIONE CALDAIA ø 184x170x2 mm	BOILER GASKET ø 184x170x2 mm	DICHTUNG F. DURCHLAUFERH. ø 184x170x2 mm	JUNTA CALDERA ø 184x170x2 mm
15	**1523054**	VALVOLA CALDAIA ø 3/8"M CE-PED	BOILER VALVE ø 3/8"M CE-PED	VENTIL DURCHLAUFER. ø 3/8"A CE-PED	VÁLVULA CALDERÍN ø 3/8"M CE-PED
16	**1186537**	GUARNIZIONE PIANA PTFE ø 26x22x2 mm	GASKET FLAT PTFE ø 26x22x2 mm	FLACHDICHTUNG PTFE ø 26x22x2 mm	JUNTA PLANA EN PTFE ø 26x22x2 mm
17	**1527536**	VASCHETTA VALVOLA DI SICUREZZA	SAFETY VALVE DRAIN TUB	AUSLAUFSCHALE FÜR SICHERHEITSVENTIL	CUBETA VÁLVULA DE SEGURIDAD
18	**1449682**	TUBO SILICONE ø 5x8 SHORE 60 - 10 mt	SILICONE HOSE ø 5x8 SHORE 60 - 10 m	SILIKONSCHLAUCH ø 5x8 SHORE 60 - 10 m	TUBO SILICONA ø 5x8 SHORE 60 - 10 m
19	**1341750**	SONDA LIVELLO ø 1/4"M-125 mm	LEVEL PROBE ø 1/4"M-125 mm	NIVEAUSONDE ø 1/4"M-125 mm	SONDA NIVEL ø 1/4"M-125 mm
24	**1528029**	RONDELLA PIANA OTTONE ø 12x7x1 mm	BRASS WASHER FLAT ø 12x7x1 mm	MESSINGFLACHSCHEIBE ø 12x7x1 mm	ARANDELA PLANA DE LATÓN ø 12x7x1 mm
26	**1439010**	TAPPO ø 1/4"M PER LIVELLO	LEVEL CAP ø 1/4"M	DECKEL FÜR NIVEAU 1/4"A	TAPÓN ø 1/4"M PARA NIVEL
28	**1439021**	TAPPO ø 1/4"F ALTEZZA 16 mm DADO 17 mm	CAP ø 1/4"F HEIGHT 16 mm NUT 17 mm	DECKEL ø 1/4"I HÖHE 16 mm MUTTER 17 mm	TAPÓN ø 1/4"H ALTURA 16 mm TUERCA 17 mm
31	**1349014**	RACCORDO CALDAIA ø 1/2"M-1/2"M	BOILER FITTING ø 1/2"M-1/2"M	ANSCHLUSS DURCHLAUFERH. ø 1/2"A-1/2"A	RACOR CALDERA ø 1/2"M-1/2"M
32	**1449450**	TUBAZIONE INIETTORE	INJECTOR PIPE	INJEKTORROHR	TUBO INYECTOR
36	**3455332**	RESISTENZA 3000W 220/380V	HEATING ELEMENT 3000W 220/380V	HEIZKÖRPER 3000W 220/380V	RESISTENCIA 3000W 220/380V
36	**5500269**	RESISTENZA 4500W 230V	RESISTENZA 4500W 230V	HEIZKÖRPER 4500W 230V	RESISTENCIA 4500W 230V
37	**1186633**	GUARNIZIONE PIANA CARBO ø 53x42x3 mm	FLAT CARBO GASKET ø 53x42x3 mm	FLACHDICHTUNG CARBO ø 53x42x3 mm	JUNTA PLANA CARBO ø 53x42x3 mm

CALDAIE MODELLO PUB-PUBT
BOILERS MODEL PUB-PUBT
BOILER MODELL PUB-PUBT
CALDERAS MODELO PUB-PUBT

PA4501

PUB-PUBT

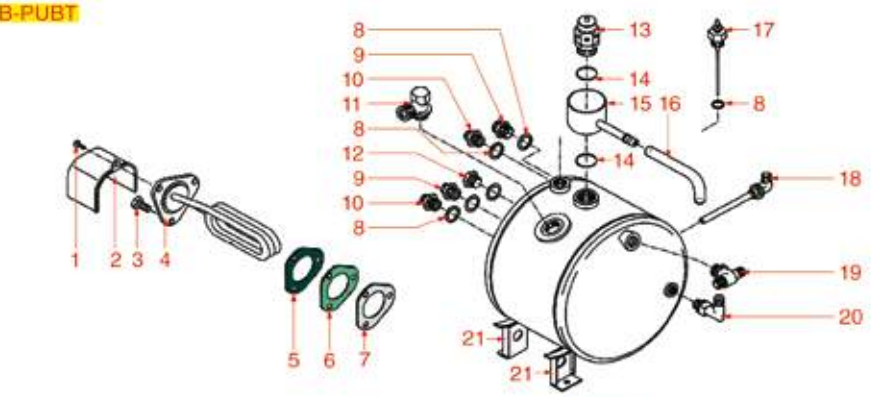

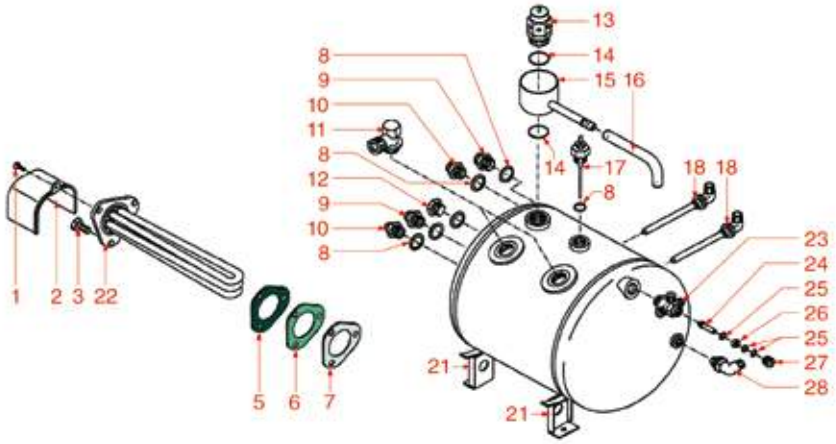

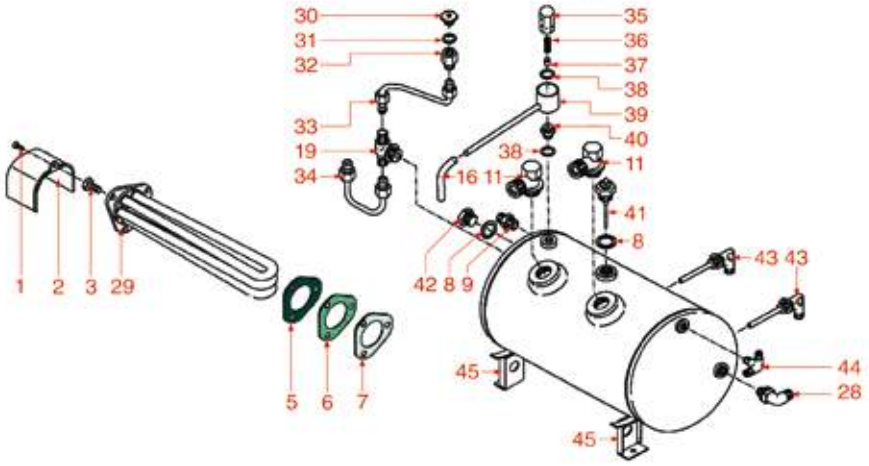

Posizioni senza cod. LF: a richiesta
Positions without LF Code No.: upon request
Abbildungen ohne LF Bestell-Nr.: auf Anfrage
Posiciones sin cód. LF: previa petición

PAVONI

P.	Cod.	Descrizione	Description	Beschreibung	Descripción
1	**5055105**	VITE A TESTA CILINDRICA M4x10	CYLINDER HEAD SCREW M4x10	ZYLINDERKOPFSCHRAUBE M4x10	TORNILLO CABEZA CILÍND. M4x10
3	**1528622**	VITE A TESTA ESAGONALE M8x16	HEXAGON HEAD SCREW M8x16	SECHSKANTSCHRAUBE M8x16	TORNILLO CABEZA HEXAGONAL M8x16
4	**1755054**	RESISTENZA 1500W 230V	HEATING ELEMENT 1500W 230V	HEIZKÖRPER 1500W 230V	RESISTENCIA 1500W 230V
5	**1186635**	GUARNIZIONE TRIANGOLARE RESISTENZA	TRIANGULAR GASKET FOR HEATING ELEMENT	DREIECKIGE DICHTUNG FÜR HEIZKÖRPER	JUNTATRIANGULAR RESISTENCIA
6	**1186584**	GUARNIZIONE TRIANGOLARE RESISTENZA	TRIANGULAR GASKET FOR HEATING ELEMENT	DREIECKIGE DICHTUNG FÜR HEIZKÖRPER	JUNTA TRIANGULAR RESISTENCIA
7	**1786006**	GUARNIZIONE TRIANGOLARE RESISTENZA	TRIANGULAR GASKET FOR HEATING ELEMENT	DREIECKIGE DICHTUNG FÜR HEIZKÖRPER	JUNTA TRIANGULAR RESISTENCIA
9	**1349112**	RACCORDO ø 1/4"M-3/8"M	FITTING ø 1/4"M-3/8"M	ANSCHLUSS ø 1/4"AUßENGEW. 3/8"AUßENGEW.	RACOR ø 1/4"M-3/8"M
10	**1349103**	RACCORDO ø 3/8"M-3/8"M	FITTING ø 3/8"M-3/8"M	ANSCHLUSS ø 3/8"AUßENGEW. 3/8"AUßENGEW.	RACOR ø 3/8"M-3/8"M
11	**1349014**	RACCORDO CALDAIA ø 1/2"M-1/2"M	BOILER FITTING ø 1/2"M-1/2"M	ANSCHLUSS DURCHLAUFERH. ø 1/2"A-1/2"A	RACOR CALDERA ø 1/2"M-1/2"M
12	**1439023**	TAPPO ø 3/8"M PER CALDAIA	BOILER CAP ø 3/8"M	DECKEL FÜR DURCHLAUFERHITZER ø 3/8"A	TAPÓN 3/8" M PARA CALDERA
13	**1523054**	VALVOLA CALDAIA ø 3/8"M CE-PED	BOILER VALVE ø 3/8"M CE-PED	VENTIL DURCHLAUFER. ø 3/8"A CE-PED	VÁLVULA CALDERÍN ø 3/8"M CE-PED
14	**1186537**	GUARNIZIONE PIANA PTFE ø 26x22x2 mm	GASKET FLAT PTFE ø 26x22x2 mm	FLACHDICHTUNG PTFE ø 26x22x2 mm	JUNTA PLANA EN PTFE ø 26x22x2 mm
15	**1527536**	VASCHETTA VALVOLA DI SICUREZZA	SAFETY VALVE DRAIN TUB	AUSLAUFSCHALE FÜR SICHERHEITSVENTIL	CUBETA VÁLVULA DE SEGURIDAD
16	**1449682**	TUBO SILICONE ø 5x8 SHORE 60 - 10 mt	SILICONE HOSE ø 5x8 SHORE 60 - 10 m	SILIKONSCHLAUCH ø 5x8 SHORE 60 - 10 m	TUBO SILICONA ø 5x8 SHORE 60 - 10 m
17	**1341750**	SONDA LIVELLO ø 1/4"M-125 mm	LEVEL PROBE ø 1/4"M-125 mm	NIVEAUSONDE ø 1/4"M-125 mm	SONDA NIVEL ø 1/4"M-125 mm
25	**1528029**	RONDELLA PIANA OTTONE ø 12x7x1 mm	BRASS WASHER FLAT ø 12x7x1 mm	MESSINGFLACHSCHEIBE ø 12x7x1 mm	ARANDELA PLANA DE LATÓN ø 12x7x1 mm
29	**1755163**	RESISTENZA 3000W 230/380V	HEATING ELEMENT 3000W 230/380V	HEIZKÖRPER 3000W 230/380V	RESISTENCIA 3000W 230/380V
29	**1755772**	RESISTENZA 2000W 110V	HEATING ELEMENT 2000W 110V	HEIZKÖRPER 2000W 110V	RESISTENCIA 2000W 110V
30	**1523534**	VALVOLA CALDAIA ø 1/4"M	BOILER VALVE ø 1/4"M	VENTIL FÜR DURCHLAUFERHITZER ø 1/4"A	VÁLVULA CALDERÍN ø 1/4"M
31	**1186619**	GUARNIZIONE PIANA RAME ø 18x14x1,5 mm	COPPER FLAT GASKET ø 18x14x1.5 mm	FLACHDICHTUNG AUS KUPFER ø 18x14x1,5 mm	JUNTA PLANA COBRE ø 18x14x1,5 mm
35	**1523025**	CORPO VALVOLA CALDAIA M12	BOILER VALVE BODY M12	VENTILKÖRPER FÜR DURCHLAUFERHITZER M12	CUERPO VÁLVULA CALDERA M12
36	**1250042**	MOLLA ø 7x26 mm PER VALVOLA	SPRING ø 7x26 mm FOR VALVE	FEDER ø 7x26 mm FÜR VENTIL	MUELLE ø 7x26 mm PARA VÁLVULA
37	**1439042**	TAPPO PER VALVOLA CALDAIA	SAFETY VALVE CAP	STÖPSEL FÜR SICHERHEITSVENTIL	TAPÓN VÁLVULA CALDERA
38	**1186468**	GUARNIZIONE PIANA PTFE ø 17x12x1,5 mm	FLAT GASKET PTFE ø 17x12x1.5 mm	FLACHDICHTUNG PTFE ø 17x12x1,5 mm	JUNTA PLANA PTFE ø 17x12x1,5 mm
42	**1439010**	TAPPO ø 1/4"M PER LIVELLO	LEVEL CAP ø 1/4"M	DECKEL FÜR NIVEAU 1/4"A	TAPÓN ø 1/4"M PARA NIVEL
43	**1449450**	TUBAZIONE INIETTORE	INJECTOR PIPE	INJEKTORROHR	TUBO INYECTOR

CALDAIE MODELLO PUNO-PTRE-P90
BOILERS MODEL PUNO-PTRE-P90
BOILER MODELL PUNO-PTRE-P90
CALDERAS MODELO PUNO-PTRE-P90

PA4701

P UNO-P TRE-P90

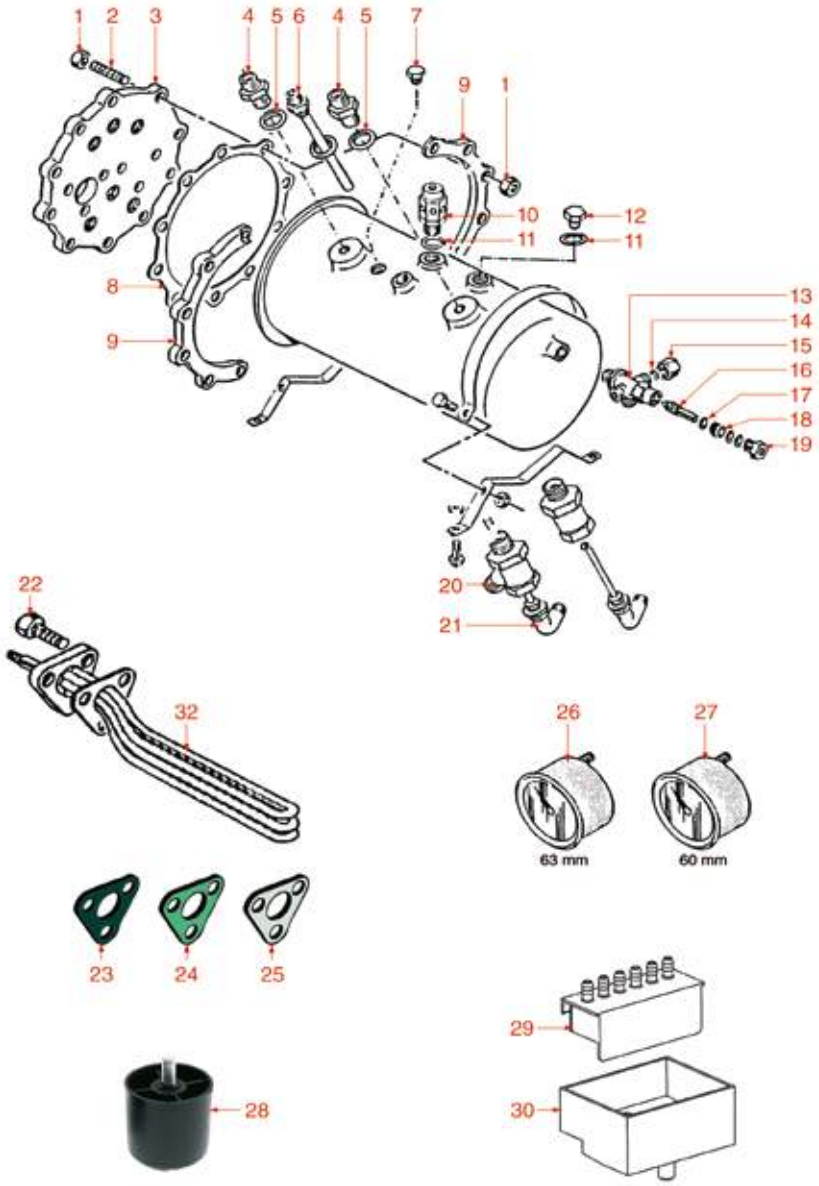

Posizioni senza cod. LF: a richiesta
Positions without LF Code No.: upon request
Abbildungen ohne LF Bestell-Nr.: auf Anfrage
Posiciones sin cód. LF: previa petición

PAVONI

P.	Cod.	Descrizione	Description	Beschreibung	Descripción
1	**3060054**	DADO ESAGONALE MEDIO M10	HEXAGONAL NUT M10 MEDIUM	SECHSKANTMUTTER MEDIUM M10	TUERCA HEXAG. MEDIA M10
4	**1349100**	RACCORDO POMPA ø 3/8"NPT-3/8"DRITTO	PUMP CONNECTION ø 3/8"CONIC-3/8" STRAIGH	PUMPENANSCHLUß ø 3/8"KONISCH-3/8"GERADE	RACOR BOMBA ø 3/8"NPT-3/8" RECTO
7	**1439023**	TAPPO ø 3/8"M PER CALDAIA	BOILER CAP ø 3/8"M	DECKEL FÜR DURCHLAUFERHITZER ø 3/8"A	TAPÓN 3/8" M PARA CALDERA
8	**1186478**	GUARNIZIONE CALDAIA ø 235x200x3 mm	BOILER GASKET ø 235x200x3 mm	DICHTUNG F. DURCHLAUFERH. ø 235x200x3 mm	JUNTA CALDERA ø 235x200x3 mm
10	**1523054**	VALVOLA CALDAIA ø 3/8"M CE-PED	BOILER VALVE ø 3/8"M CE-PED	VENTIL DURCHLAUFER. ø 3/8"A CE-PED	VÁLVULA CALDERÍN ø 3/8"M CE-PED
11	**1186171**	GUARNIZIONE TONDA RAME ø 22x16,5x2,2 mm	ROUND COPPER GASKET ø 22x16.5x2.2 mm	DICHTUNG AUS KUPFER ø 22x16,5x2,2 mm	JUNTA REDONDA EN COBRE ø 22x16,5x2,2 mm
15	**1439021**	TAPPO ø 1/4"F ALTEZZA 16 mm DADO 17 mm	CAP ø 1/4"F HEIGHT 16 mm NUT 17 mm	DECKEL ø 1/4"I HÖHE 16 mm MUTTER 17 mm	TAPÓN ø 1/4"H ALTURA 16 mm TUERCA 17 mm
17	**1528029**	RONDELLA PIANA OTTONE ø 12x7x1 mm	BRASS WASHER FLAT ø 12x7x1 mm	MESSINGFLACHSCHEIBE ø 12x7x1 mm	ARANDELA PLANA DE LATÓN ø 12x7x1 mm
22	**1528622**	VITE A TESTA ESAGONALE M8x16	HEXAGON HEAD SCREW M8x16	SECHSKANTSCHRAUBE M8x16	TORNILLO CABEZA HEXAGONAL M8x16
23	**1186635**	GUARNIZIONE TRIANGOLARE RESISTENZA	TRIANGULAR GASKET FOR HEATING ELEMENT	DREIECKIGE DICHTUNG FÜR HEIZKÖRPER	JUNTATRIANGULAR RESISTENCIA
24	**1186584**	GUARNIZIONE TRIANGOLARE RESISTENZA	TRIANGULAR GASKET FOR HEATING ELEMENT	DREIECKIGE DICHTUNG FÜR HEIZKÖRPER	JUNTA TRIANGULAR RESISTENCIA
25	**1786006**	GUARNIZIONE TRIANGOLARE RESISTENZA	TRIANGULAR GASKET FOR HEATING ELEMENT	DREIECKIGE DICHTUNG FÜR HEIZKÖRPER	JUNTA TRIANGULAR RESISTENCIA
28	**1313511**	PIEDINO ø 60x60 mm M10	FOOT ø 60x60 mm M10	FÜSSCHEN ø 60x60 mm M10	PATA ø 60x60 mm M10
30	**1527537**	VASCHETTA DI SCARICO	DRAIN TRAY	AUSLAUFSCHALE	CUBETA DESAGÜE
32	**1755161**	RESISTENZA 3000W 230/380V	HEATING ELEMENT 3000W 230/380V	HEIZKÖRPER 3000W 230/380V	RESISTENCIA 3000W 230/380V
32	**1755162**	RESISTENZA 4000W 220/380V	HEATING ELEMENT 4000W 220/380V	HEIZKÖRPER 4000W 220/380V	RESISTENCIA 4000W 220/380V

PARTI ELETTRICHE E VARIE BAR
ELECTRICAL PARTS AND MISCELLANEOUS BAR
ELEKTRISCHE TEILE U. VERSCHIEDENES BAR
PIEZAS ELÉCTRICAS Y VARIOS BAR

PA5001

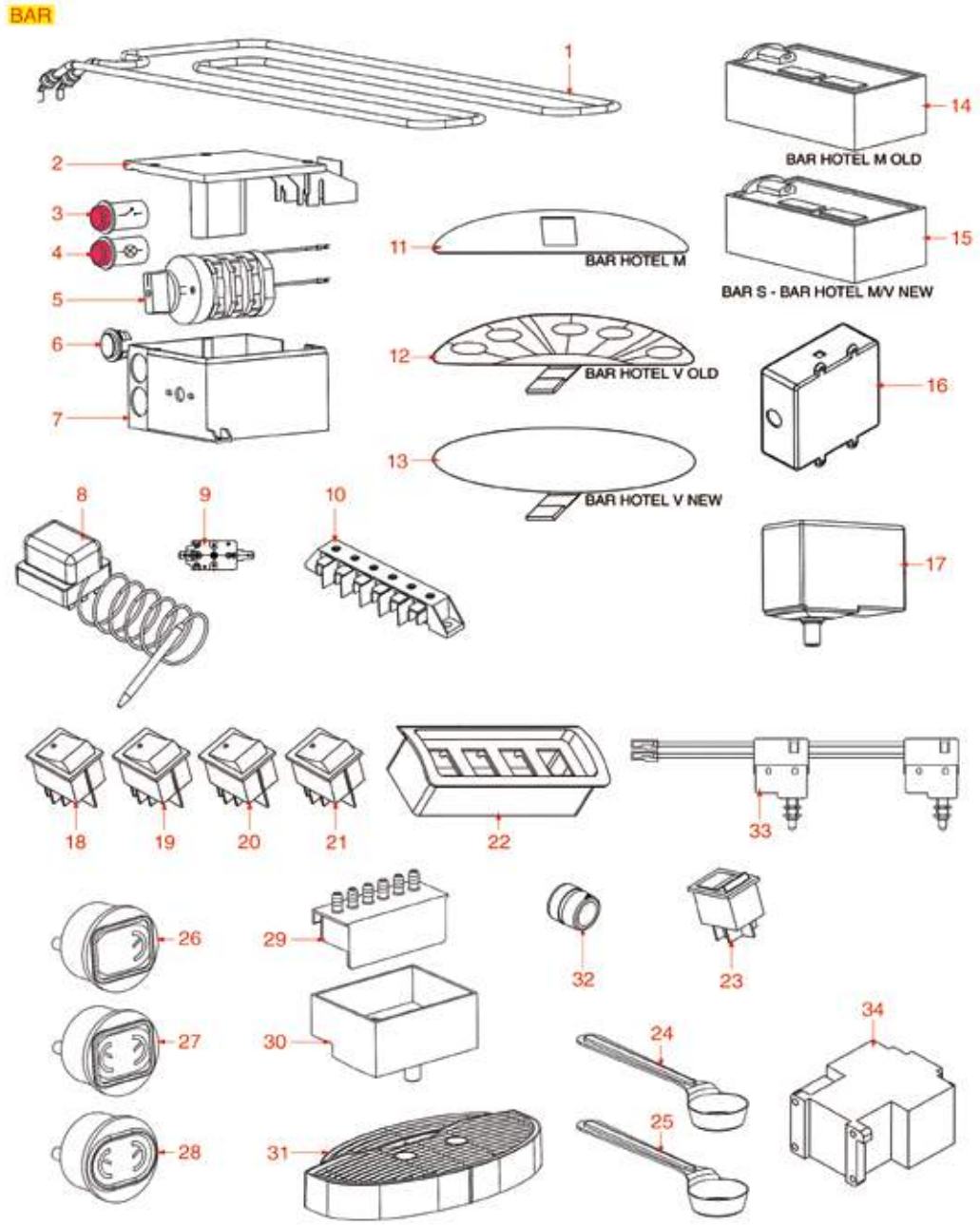

Posizioni senza cod. LF: a richiesta
Positions without LF Code No.: upon request
Abbildungen ohne LF Bestell-Nr.: auf Anfrage
Posiciones sin cód. LF: previa petición

PAVONI

P.	Cod.	Descrizione	Description	Beschreibung	Descripción
3	**3319948**	INTERRUTTORE BIPOLARE ROSSO 16A 250V	RED BIPOLAR SWITCH 16A 250V	DRUCKSCHALTER 2-POLIG ROT 16A 250V	INTERRUPTOR BIPOLAR ROJO 16A 250V
4	**3221407**	LAMPADA SPIA ROSSA 250V	RED INDICATOR LAMP 250V	SIGNALLAMPE ROT 250V	BOMBILLA PILOTO ROJA 250V
5	**3057296**	COMMUTATORE 0-3 POSIZIONI 32A 690V	SELECTOR SWITCH 0-3 POSITIONS 32A 690V	SCHALTER 0-3 STELLUNGEN 32A 690V	CONMUTADOR 0-3 POSICIONES 32A 690V
8	**5024998**	TERMOSTATO TRIFASE 147°C	THREE-PHASE THERMOSTAT 147°C	THERMOSTAT DREIPHASIG 147°C	TERMOSTATO TRIFÁSICO 147°C
10	**3247009**	MORSETTIERA 6 POLI FV122/B 40A 600V	6-POLE TERMINAL BLOCK FV122/B 40A 600V	ANSCHLUSSKLEMME 6 POLE FV122/B 40A 600V	TABLERO BORNES 6 POL. FV122/B 40A 600V
12	**5023969**	MEMBRANA PULSANTIERA 5 TASTI	PUSH-BUTTON PANEL MEMBRANE - 5 BUTTONS	TASTATURMEBRAN 5 TASTEN	MEMBRANA BOTONERA 5 PULSADORES
15	**1341301**	REGOLATORE LIVELLO NRL30/1E-2C/F 230V	LEVEL ADJUSTER NRL30/1E-2C/F 230V	NIVEAUREGLER NRL30/1E-2C/F 230V	REGULADOR NIVEL NRL30/1E-2C/F 230V
16	**1054022**	CENTRALINA DOSATURA 2 GRUPPI 230V	DOSER CONTROL BOX 2 GROUPS 230V	DOSIERSTEUERUNG 2 GRUPPEN 230V	CENTRALITA DOSIFICADOR 2 GRUPOS 230V
17	**1320531**	PRESSOSTATO P302/6 TRIPOLARE 30A	PRESSURE SWITCH P302/6 3-POLES 30A	DRUCKSCHALTER P302/6 3-POLIG 30A	PRESOSTATO P302/6 TRIPOLAR 30A
24	**1069001**	CUCCHIAIO DOSATORE IN PLASTICA 20 ml	PLASTIC MEASURING SPOON 20 ml	DOSIERLÖFFEL AUS KUNSTSTOFF 20 ml	CUCHARA DOSIFICADOR PLÁSTICO 20 ml
25	**1069002**	CUCCHIAIO DOSATORE INOX 20 ml	STAINLESS STEEL MEASURING SPOON 20 ml	DOSIERLÖFFEL AUS EDELSTAHL 20 ml	CUCHARA DOSIFICADOR INOX 20 ml
26	**1245800**	MANOMETRO CALDAIA ø 63 mm 0÷2,5 bar	BOILER PRESSURE GAUGE ø 63 mm 0÷2.5 bar	MANOMETER DURCHLAUFERH. ø 63mm 0÷2,5 bar	MANÓMETRO CALDERA ø 63 mm 0÷2,5 bar
27	**1245802**	MANOMETRO CALDAIA-POMPA ø 63 mm	BOILER-PUMP PRESSURE GAUGE ø 63 mm	MANOMETER DURCHLAUFERH.-PUMPE ø 63 mm	MANÓMETRO CALDERA-BOMBA ø 63 mm
28	**1245801**	MANOMETRO CALDAIA-POMPA ø 63 mm	BOILER-PUMP PRESSURE GAUGE ø 63 mm	MANOMETER DURCHLAUFERH.-PUMPE ø 63 mm	MANÓMETRO CALDERA-BOMBA ø 63 mm
30	**1527537**	VASCHETTA DI SCARICO	DRAIN TRAY	AUSLAUFSCHALE	CUBETA DESAGÜE
34	**1454000**	CONTATTORE METASOL MC9-b 230V 50/60Hz	CONTACTOR METASOL MC9-b 230V 50/60Hz	SCHÜTZ METASOL MC9-b 230V 50/60Hz	CONTADOR METASOL MC9-b 230V 50/60Hz

PARTI ELETTRICHE E VARIE BART-CAFE-PUB
ELECTRICAL PARTS & MISCELL.BART-CAFE-PUB
ELEKTR. TEILE U.VERSCHIED.BART-CAFE-PUB
PIEZAS ELÉCTRICAS Y VARIOS BART-CAFE-PUB

PA5101

BART-CAFE-PUB

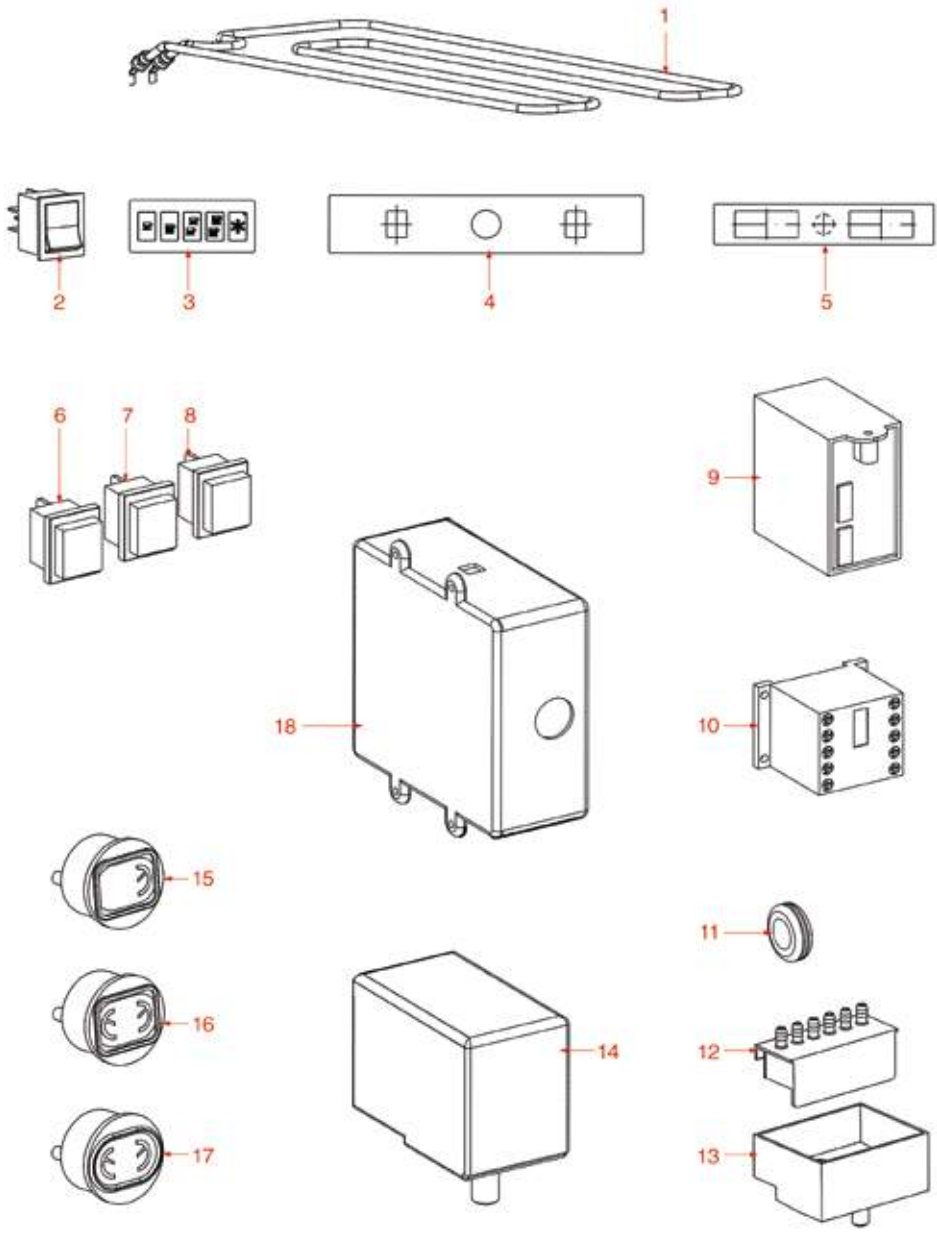

Posizioni senza cod. LF: a richiesta
Positions without LF Code No.: upon request
Abbildungen ohne LF Bestell-Nr.: auf Anfrage
Posiciones sin cód. LF: previa petición

PAVONI

P.	Cod.	Descrizione	Description	Beschreibung	Descripción
2	**3319934**	INTERRUTTORE BIPOLARE ARANCIO 16A 250V	BIPOLAR SWITCH ORANGE 16A 250V	SCHALTER 2-POLIG ORANGE 16A 250V	INTERRUPTOR BIPOLAR NARANJA 16A 250V
3	**1319316**	MEMBRANA PULSANTIERA 5 TASTI	PUSH-BUTTON PANEL MEMBRANE 5 BUTTONS	MEMBRAN FÜR TASTATUR 5 TASTEN	MEMBRANA BOTONERA 5 BOTONES
6	**3319012**	INTERRUTTORE BIPOLARE VERDE 16A 250V	BIPOLAR SWITCH GREEN 16A 250V	SCHALTER 2-POLIG GRÜN 16A 250V	INTERRUPTOR BIPOLAR VERDE 16A 250V
7	**3319090**	INTERRUTTORE BIPOLARE VERDE 16A 250V	BIPOLAR SWITCH GREEN 16A 250V	SCHALTER 2-POLIG GRÜN 16A 250V	INTERRUPTOR BIPOLAR VERDE 16A 250V
9	**1341301**	REGOLATORE LIVELLO NRL30/1E-2C/F 230V	LEVEL ADJUSTER NRL30/1E-2C/F 230V	NIVEAUREGLER NRL30/1E-2C/F 230V	REGULADOR NIVEL NRL30/1E-2C/F 230V
13	**1527537**	VASCHETTA DI SCARICO	DRAIN TRAY	AUSLAUFSCHALE	CUBETA DESAGÜE
14	**1320531**	PRESSOSTATO P302/6 TRIPOLARE 30A	PRESSURE SWITCH P302/6 3-POLES 30A	DRUCKSCHALTER P302/6 3-POLIG 30A	PRESOSTATO P302/6 TRIPOLAR 30A
15	**1245800**	MANOMETRO CALDAIA ø 63 mm 0÷2,5 bar	BOILER PRESSURE GAUGE ø 63 mm 0÷2.5 bar	MANOMETERDURCHLAUFERH.ø63mm0÷2,5bar	MANÓMETRO CALDERA ø 63 mm 0÷2,5 bar
16	**1245801**	MANOMETRO CALDAIA-POMPA ø 63 mm	BOILER-PUMP PRESSURE GAUGE ø 63 mm	MANOMETER DURCHLAUFERH.-PUMPE ø 63 mm	MANÓMETRO CALDERA-BOMBA ø 63 mm
17	**1245802**	MANOMETRO CALDAIA-POMPA ø 63 mm	BOILER-PUMP PRESSURE GAUGE ø 63 mm	MANOMETER DURCHLAUFERH.-PUMPE ø 63 mm	MANÓMETRO CALDERA-BOMBA ø 63 mm
18	**1054022**	CENTRALINA DOSATURA 2 GRUPPI 230V	DOSER CONTROL BOX 2 GROUPS 230V	DOSIERSTEUERUNG 2 GRUPPEN 230V	CENTRALITA DOSIFICADOR 2 GRUPOS 230V

PARTI ELETTRICHE BAR-BART-PUB
ELECTRICAL PARTS BAR-BART-PUB
ELEKTRISCHE TEILE BAR-BART-PUB
PIEZAS ELÉCTRICAS BAR-BART-PUB

PA5501

BAR-BART-PUB

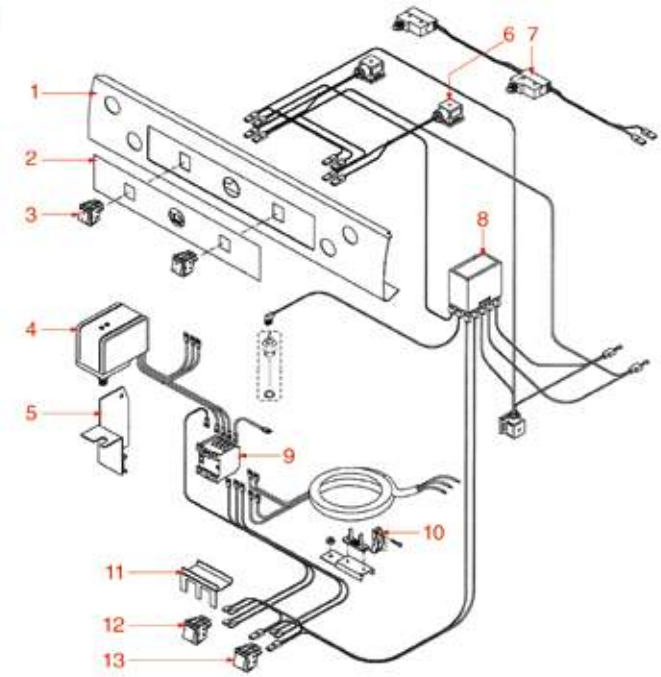

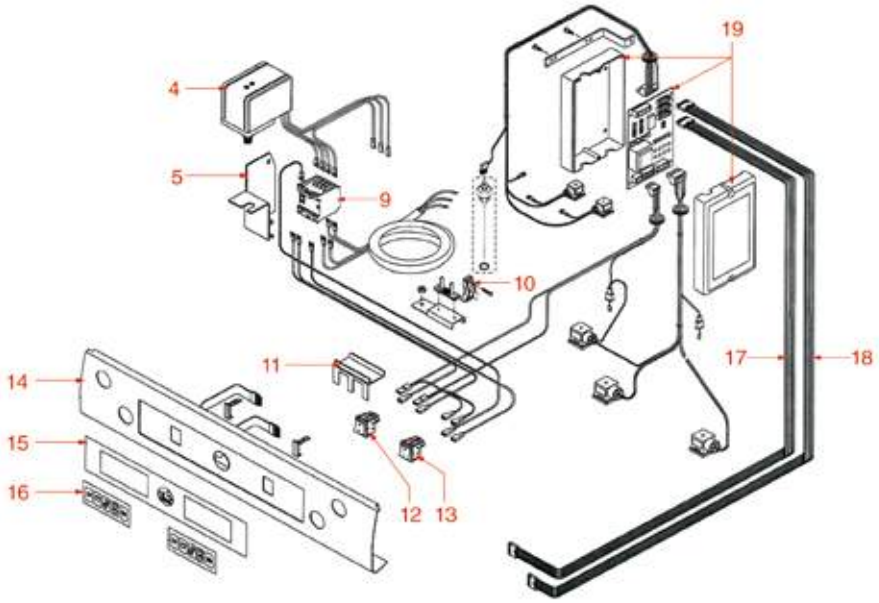

Posizioni senza cod. LF: a richiesta
Positions without LF Code No.: upon request
Abbildungen ohne LF Bestell-Nr.: auf Anfrage
Posiciones sin cód. LF: previa petición

PAVONI

P.	Cod.	Descrizione	Description	Beschreibung	Descripción
3	**3319934**	INTERRUTTORE BIPOLARE ARANCIO 16A 250V	BIPOLAR SWITCH ORANGE 16A 250V	SCHALTER 2-POLIG ORANGE 16A 250V	INTERRUPTOR BIPOLAR NARANJA 16A 250V
4	**1320531**	PRESSOSTATO P302/6 TRIPOLARE 30A	PRESSURE SWITCH P302/6 3-POLES 30A	DRUCKSCHALTER P302/6 3-POLIG 30A	PRESOSTATO P302/6 TRIPOLAR 30A
8	**1341301**	REGOLATORE LIVELLO NRL30/1E-2C/F 230V	LEVEL ADJUSTER NRL30/1E-2C/F 230V	NIVEAUREGLER NRL30/1E-2C/F 230V	REGULADOR NIVEL NRL30/1E-2C/F 230V
9	**1454000**	CONTATTORE METASOL MC9-b 230V 50/60Hz	CONTACTOR METASOL MC9-b 230V 50/60Hz	SCHÜTZ METASOL MC9-b 230V 50/60Hz	CONTADOR METASOL MC9-b 230V 50/60Hz
12	**3319012**	INTERRUTTORE BIPOLARE VERDE 16A 250V	BIPOLAR SWITCH GREEN 16A 250V	SCHALTER 2-POLIG GRÜN 16A 250V	INTERRUPTOR BIPOLAR VERDE 16A 250V
13	**3319090**	INTERRUTTORE BIPOLARE VERDE 16A 250V	BIPOLAR SWITCH GREEN 16A 250V	SCHALTER 2-POLIG GRÜN 16A 250V	INTERRUPTOR BIPOLAR VERDE 16A 250V
16	**1319316**	MEMBRANA PULSANTIERA 5 TASTI	PUSH-BUTTON PANEL MEMBRANE 5 BUTTONS	MEMBRAN FÜR TASTATUR 5 TASTEN	MEMBRANA BOTONERA 5 BOTONES
19	**1054022**	CENTRALINA DOSATURA 2 GRUPPI 230V	DOSER CONTROL BOX 2 GROUPS 230V	DOSIERSTEUERUNG 2 GRUPPEN 230V	CENTRALITA DOSIFICADOR 2 GRUPOS 230V
19	**1054037**	CENTRALINA DOSATURA 3 GRUPPI 230V	DOSER CONTROL BOX 3 GROUPS 230V	DOSIERUNG ELEKTRONIK-BOX 3 GRUPPEN 230V	CENTRALITA DOSIFICACIÓN 3 GRUPOS 230V

MACCHINA CAFFÈ CIALDA MICROPOD CORPO
POD COFFEE MACHINE MICROPOD CASE
PAD KAFEEMASCHINE MICROPOD KÖRPER
MÁQUINA DE CAFE DOSIS MICROPOD CUERPO

PAVN01

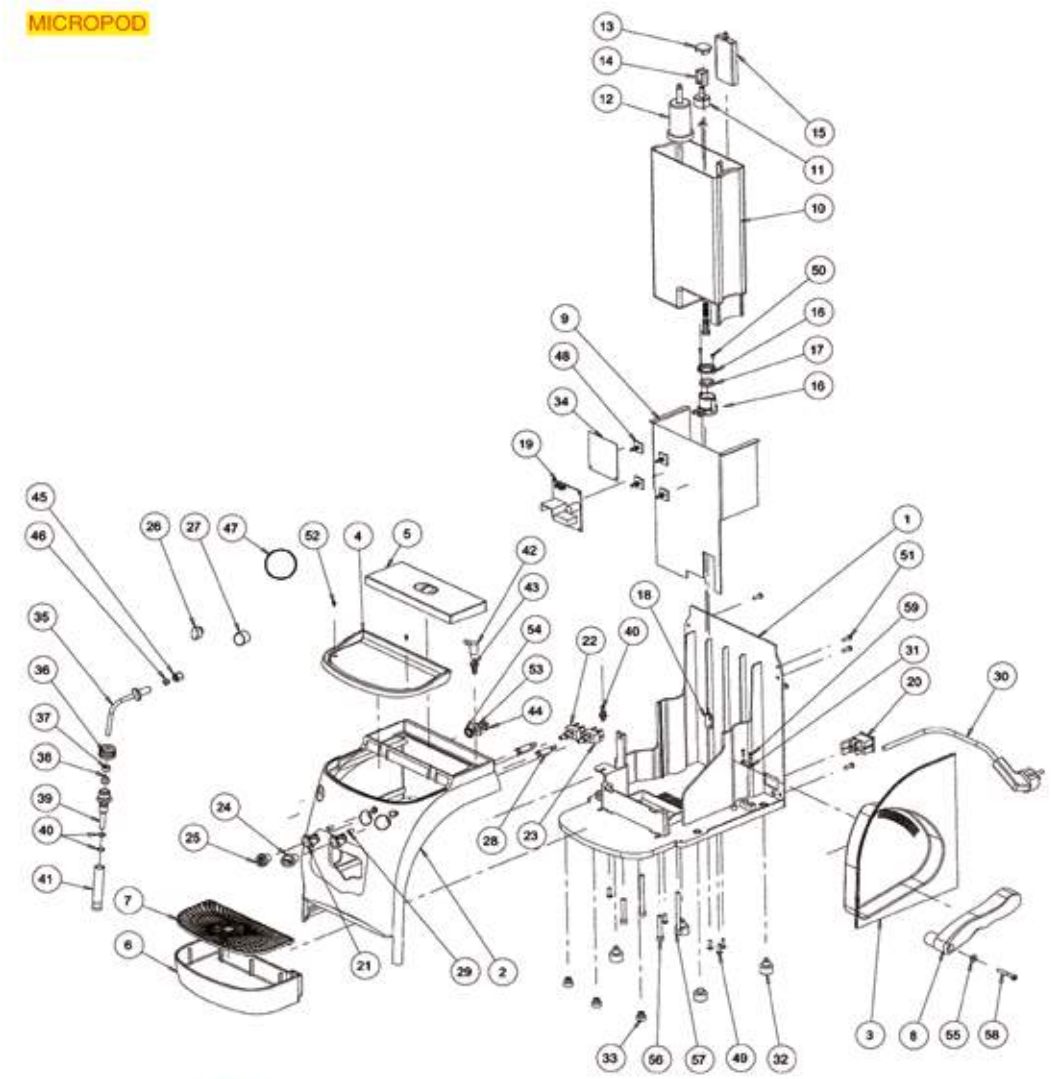

DECALCIFICANTE
SCALE REMOVER
DESINCRUSTANTE
KESSELSTEINLÖSEMITTEL

DECALCIFICANTE
SCALE REMOVER
DESINCRUSTANTE
KESSELSTEINLÖSEMITTEL

DECALCIFICANTE
SCALE REMOVER
DESINCRUSTANTE
KESSELSTEINLÖSEMITTEL

Posizioni senza cod. LF: a richiesta
Positions without LF Code No.: upon request
Abbildungen ohne LF Bestell-Nr.: auf Anfrage
Posiciones sin cód. LF: previa petición

PAVONI

P.	Cod.	Descrizione	Description	Beschreibung	Descripción
8	**1225049**	LEVA COMANDO EROGAZIONE	DELIVERY LEVER	HEBEL AUSLAUFSTEUREUNG	PALANCA MANDO EROGACIÓN
10	**1080205**	CONTENITORE ACQUA 2L CON GALLEGGIANTE	WATER CONTAINER 2L WITH FLOATER	WASSERBEHÄLTER 2L MIT SCHWIMMER	CONTENEDOR AGUA 2 l CON FLOTADOR
10	**1080206**	CONTENITORE ACQUA 2L	WATER CONTAINER 2L	WASSERBEHÄLTER 2L	CONTENEDOR AGUA 2L
17	**1786151**	GUARNIZIONE A LABBRO GDI062 SILICONE	SILICONE LIP GASKET GDI062	LIPPENDICHTUNG GDI062 SILIKON	JUNTA DE LABIO GDI062 SILICONA
22	**3319222**	PULSANTE BIPOLARE 16A 250V	BIPOLAR SWITCH 16A 250V	DRUCKKNOPF 2-POLIG 16A 250V	PULSADOR BIPOLAR 16A 250V
23	**1319005**	INTERRUTTORE BIPOLARE 16A 250V	BIPOLAR SWITCH 16A 250V	SCHALTER 2-POLIG 16A 250V	INTERRUPTOR BIPOLAR 16A 250V
40	**3243139**	GUARNIZIONE OR 02025 EPDM	O-RING 02025 EPDM	DICHTUNG O-RING 02025 EPDM	JUNTA ARO "O" 02025 EPDM
47	**1028001**	ADESIVO LOGO PAVONI	PAVONI LOGO STICKER	AUFKLEBER MIT PAVONI-LOGO	ADHESIVO LOGO PAVONI

MACCHINA CAFFÈ CIALDA MICROPOD GRUPPO
COFFEE MACHINE POD MICROPOD GROUP
PAD KAFEEMASCHINE MICROPOD GRUPPE
MÁQUINA DE CAFÉ DOSIS MICROPOD GRUPO

PAVN02

MICROPOD

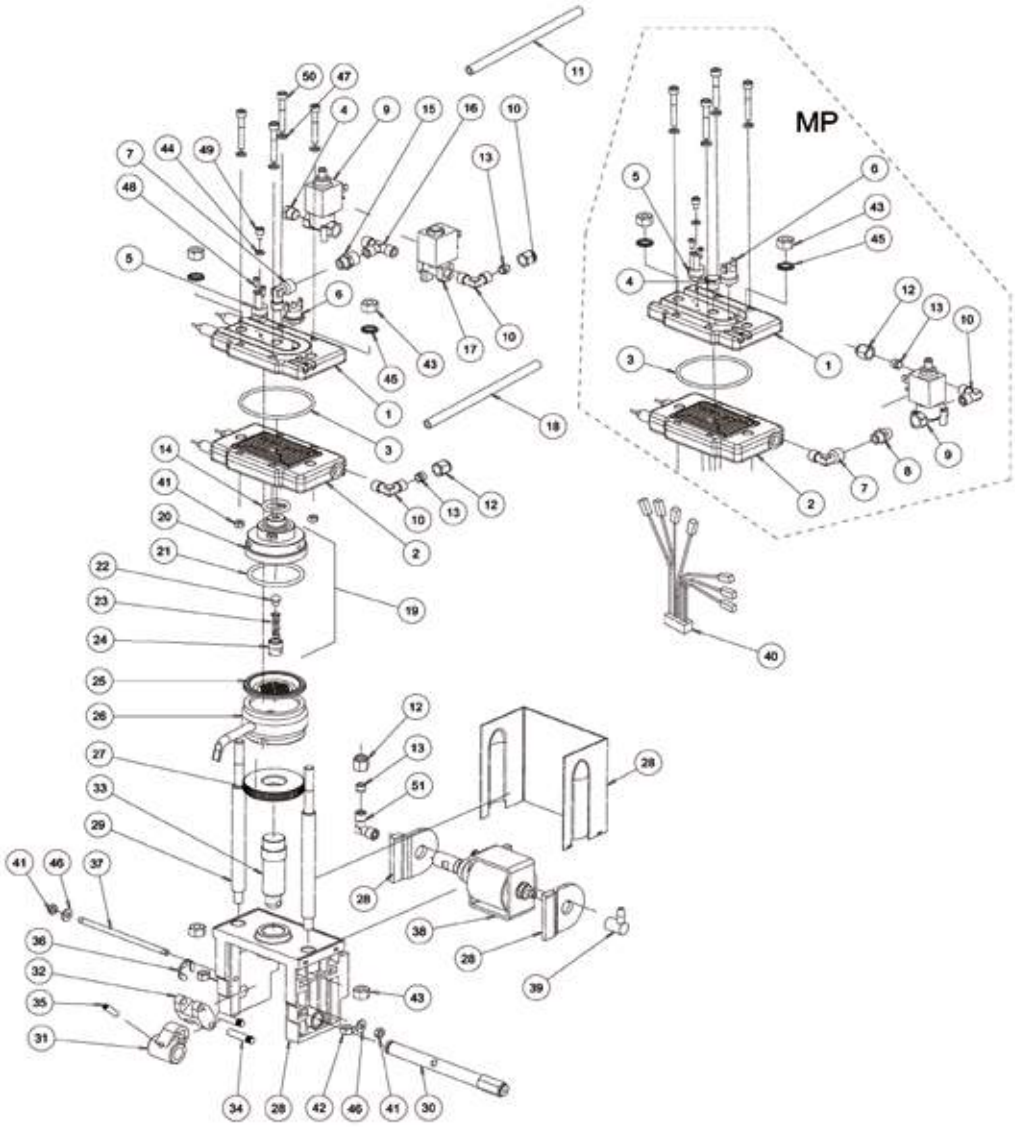

Posizioni senza cod. LF: a richiesta
Positions without LF Code No.: upon request
Abbildungen ohne LF Bestell-Nr.: auf Anfrage
Posiciones sin cód. LF: previa petición

PAVONI

P.	Cod.	Descrizione	Description	Beschreibung	Descripción
3	**1786153**	GUARNIZIONE OR 03256 VITON NERO	O-RING 03256 BLACK VITON	DICHTUNG O-RING 03256 VITON SCHWARZ	JUNTA ARO "O" 03256 VITON NEGRO
6	**1444206**	TERMOSTATO A CONTATTO 145°C M4	CONTACT THERMOSTAT 145°C M4	ANLEGETHERMOSTAT 145°C M4	TERMOSTATO DE CONTACTO 145°C M4
9	**1120187**	ELETTROVALVOLA OLAB 3 VIE ø 1/8"F 230V	3-WAY SOLENOID VALVE OLAB ø 1/8"F 230V	MAGNETVENTIL OLAB 3-WEGE ø 1/8"F 230V	ELECTROVÁLVULA OLAB 3 VÍAS ø 1/8"h 230V
14	**1786154**	GUARNIZIONE OR 02056 VITON NERO	O-RING 02056 BLACK VITON	DICHTUNG O-RING 02056 VITON SCHWARZ	JUNTA ARO "O" 02056 VITON NEGRO
17	**1120186**	ELETTROVALVOLA CEME 2 VIE ø 1/8"F 230V	2-WAY SOLENOID VALVE CEME ø 1/8"F 230V	MAGNETVENTIL CEME 2-WEGE ø 1/8"F 230V	ELECTROVÁLVULA CEME 2 VÍAS ø1/8"H 230V
19	**1192145**	GRUPPO EROGAZIONE CAFFÈ	COFFEE DELIVERY GROUP	GRUPPE KAFFEEAUSLAUF	GRUPO EROGACIÓN CAFÉ
19	**1192146**	GRUPPO EROGAZIONE CAFFÈ	COFFEE DELIVERY GROUP	GRUPPE KAFFEEAUSLAUF	GRUPO EROGACIÓN CAFÉ
21	**1786152**	GUARNIZIONE OR 04175 VITON MARRONE	GASKET OR 04175 VITON BROWN	DICHTUNG O-RING 04175 VITON SCHWARZ	JUNTA ARO "O" 04175 VITON MARRÓN
22	**1786080**	GUARNIZIONE A FUNGO IN SILICONE	SILICONE MUSHROOM GASKET	DICHTUNG PILZFÖRMIG AUS SILIKON	JUNTA CÓNICA DE SILICONA
23	**1250286**	MOLLA ø 7,5x24 mm	SPRING ø 7.5x24 mm	FEDER ø 7,5x24 mm	MUELLE ø 7,5x24 mm
24	**1510003**	SPRUZZATORE GRUPPO ø 12 mm M12x1 H13	GROUP SPRAYER ø 12 mm M12x1 H13	SPRÜHER GRUPPE ø 12 mm M12x1 H13	ROCIADOR GRUPO ø 12 mm M12x1 H13
25	**1081077**	DOCCIA EROGAZIONE ø 55 mm TY38	SHOWER SCREEN ø 55 mm TY38	AUSLAUFDUSCHE ø 55 mm TY38	DUCHA EROGACIÓN ø 55 mm TY38
25	**1081084**	DOCCIA EROGAZIONE ø 55 mm TY1	SHOWER SCREEN ø 55 mm TY1	AUSLAUFDUSCHE ø 55 mm TY1	DUCHA EROGACIÓN ø 55 mm TY1
26	**1086036**	DIFFUSORE PORTADOCCIA COMPLETO TY38	COMPLETE SHOWER HOLDER SCREEN TY38	VERTEILER DUSCHTRÄGER KOMPLETT TY38	DIFUSOR PORTADUCHA COMPLETO TY38
26	**1086037**	DIFFUSORE PORTADOCCIA COMPLETO TY1	COMPLETE SHOWER HOLDER SCREEN TY1	VERTEILER DUSCHTRÄGER KOMPLETT TY1	DIFUSOR PORTADUCHA COMPLETO TY1
31	**1192142**	CAMMA COMANDO GRUPPO A "T"	"T" SHAPED UNIT CONTROL CAM	STEUERUNGSNOCKE "T-FORMIGE" GRUPPE	LEVA MANDO GRUPO EN "T"
32	**1192143**	CAMMA INTERMEDIA AD "H"	"H" SHAPED MIDDLE CAM	NOCKE ZENTRAL "H-FORMIG"	LEVA INTERMEDIA EN "H"
34	**1192144**	PERNO PER CAMME ø 6x32 mm	PIN FOR CAMS ø 6x32 mm	STIFT FÜR NOCKEN ø 6x32 mm	PERNO PARA LEVAS ø 6x32 mm
38	**1122735**	POMPA VIBRAZIONE EX5 48W 230V 50Hz	VIBRATORY PUMP EX5 48W 230V 50Hz	VIBRATIONSPUMPE EX5 48W 230V 50Hz	BOMBA VIBRACIÓN EX5 48W 230V 50Hz

GRUPPI EROGAZIONE GREEN-COMPACT-CLUB
BREW GROUPS GREEN-COMPACT-CLUB
BRÜHGRUPPE GREEN-COMPACT-CLUB
GRUPOS EROGACIÓN GREEN-COMPACT-CLUB

PR01

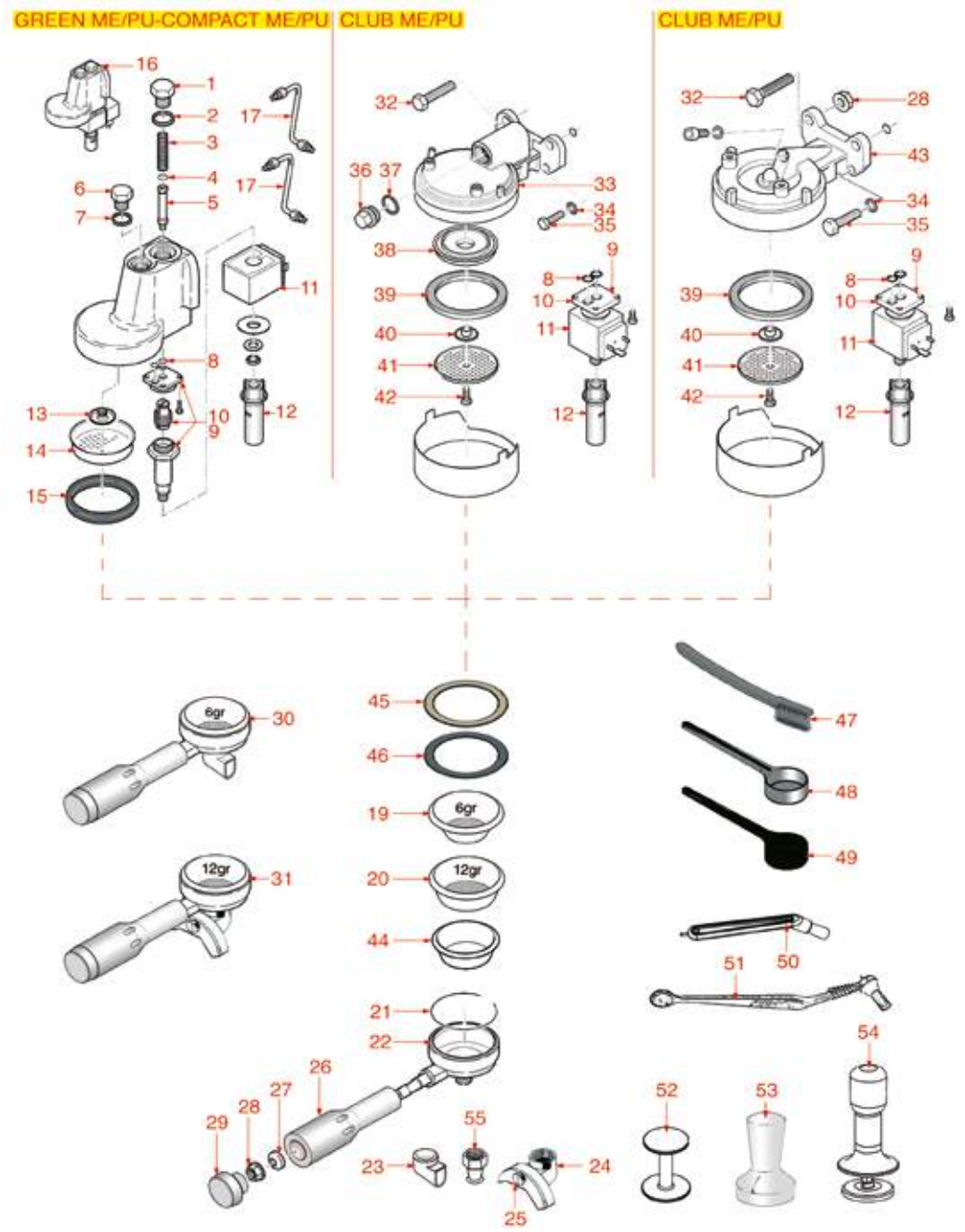

Posizioni senza cod. LF: a richiesta
Positions without LF Code No.: upon request
Abbildungen ohne LF Bestell-Nr.: auf Anfrage
Posiciones sin cód. LF: previa petición

PROMAC

P.	Cod.	Descrizione	Description	Beschreibung	Descripción
2	**1186620**	GUARNIZIONE PIANA RAME ø 22x17x1,5 mm	COPPER FLAT GASKET ø 22x17x1.5 mm	FLACHDICHTUNG AUS KUPFER ø 22x17x1,5 mm	JUNTA PLANA COBRE ø 22x17x1,5 mm
3	**1250225**	MOLLA ø 7x27 mm CON UGELLO E FILTRO	SPRING ø 7x27 mm WITH NOZZLE AND FILTER	FEDER ø 7x27 mm MIT DÜSE UND FILTER	MUELLE ø 7x27 mm CON TOBERA Y FILTRO
4	**1186421**	GUARNIZIONE OR 02018 EPDM	O-RING 02018 EPDM	DICHTUNG O-RING 02018 EPDM	JUNTA TORICA 02018 EPDM
5	**1324117**	PERNO PER INIETTORE	INJECTOR PIN	STIFT FÜR INJEKTOR	PERNO PER INYECTOR
7	**1186792**	GUARNIZIONE PIANA RAME ø 16x12x2 mm	COPPER FLAT GASKET ø 16x12x2 mm	FLACHDICHTUNG AUS KUPFER ø 16x12x2 mm	JUNTA PLANA COBRE ø 16x12x2 mm
8	**1186612**	GUARNIZIONE OR 02025 VITON	O-RING 02025 VITON	DICHTUNG O-RING 02025 VITON	JUNTA ARO OR 02025 VITON VERDE
9	**1120330**	ELETTROVALVOLA LUCIFER 3 VIE 240V 50Hz	3-WAY SOLENOID VALVE LUCIFER 240V 50Hz	3-WEGE MAGNETVENTIL LUCIFER 240V 50Hz	ELECTROVÁLVULA LUCIFER 3 VÍAS 240V 50Hz
9	**1120335**	ELETTROVALVOLA PARKER 3 VIE 230V 50/60Hz	3-WAY SOLENOID VALVE PARKER 230V 50/60Hz	3-WEGE MAGNETVENTIL PARKER 230V 50/60Hz	ELECTROVÁLVULA PARKER 3VÍAS 230V 50/60Hz
10	**1120334**	PARTE MECCANICA LUCIFER 3 VIE	3-WAY MECHANICAL COMPONENT LUCIFER	MECHANISCHER TEIL 3-WEGE LUCIFER	PARTE MECÁNICA LUCIFER 3 VÍAS
10	**1120339**	PARTE MECCANICA PARKER 3 VIE	3-WAY MECHANICAL COMPONENT PARKER	MECHANISCHER TEIL 3-WEGE PARKER	PARTE MECÁNICA PARKER 3 VÍAS
11	**1120332**	BOBINA LUCIFER/PARKER 220/240V 9W 50Hz	COIL LUCIFER/PARKER 220/240V 9W 50Hz	SPULE LUCIFER/PARKER 220/240V 9W 50Hz	BOBINA LUCIFER/PARKER 220/240V 9W 50Hz
11	**3120032**	BOBINA PARKER ZB09 9W 220/240V 50/60Hz	COIL PARKER ZB09 9W 220/240V 50/60Hz	SPULE PARKER ZB09 9W 220/240V50/60Hz	BOBINA PARKER ZB09 9W 220/240V 50/60Hz
12	**1349037**	TUBETTO SCARICO	DRAIN PIPE	AUSLAUFROHR	TUBO DESAGÜE
13	**1501561**	SPRUZZATORE GRUPPO ø 30 mm M10x1	GROUP SPRAY NOZZLE ø 30 mm M10x1	SPRITZDÜSE FÜR KAFFEEGR.ø 30 mm M10x1	BOQUILLA GRUPO ø 30 mm M10x1
14	**1081116**	DOCCIA EROGAZIONE ø 60 mm	SHOWER SCREEN ø 60 mm	DUSCHE ø 60 mm	DUCHA ø 60 mm
14	**1081216**	DOCCIA EROGAZIONE ø 60 mm	SHOWER SCREEN ø 60 mm	AUSLAUFDUSCHE ø 60 mm	DUCHA EROGACIÓN ø 60 mm
14	**1081516**	DOCCIA EROGAZIONE ø 60 mm	SHOWER ø 60 mm	AUSLAUFDUSCHE ø 60 mm	DUCHA EROGACIÓN ø 60 mm
14	**1081016**	DOCCIA EROGAZIONE ø 60 mm	SHOWER SCREEN ø 60 mm	DUSCHE ø 60 mm	DUCHA ø 60 mm
15	**1186795**	GUARNIZIONE PORTAFILTRO ø 73,5x57,5x8 mm	FILTER HOLDER GASKET ø 73.5x57.5x8 mm	SIEBTRÄGERDICHTUNG ø 73,5x57,5x8 mm	JUNTA PORTAFILTRO ø 73,5x57,5x8 mm
15	**1486031**	GUARNIZIONE PORTAFILTRO ø 73,5x57,5x8 mm	GASKET FILTER HOLDER ø 73.5x57.5x8 mm	DICHTUNG SIEBTRÄGER ø 73,5x57,5x8 mm	JUNTA PORTAFILTRO ø 73,5x57,5x8 mm
19	**1160251**	FILTRO 1 TAZZA 6 gr	1 CUP FILTER 6 g	KAFFEESIEB 1 TASSE 6 g	FILTRO 1 TAZA 6 gr
20	**1160252**	FILTRO 2 TAZZE 12 gr	FILTER 2-CUP 12 g	KAFFEESIEB 2 TASSEN 12 g	FILTRO 2 TAZAS 12 g
21	**1250101**	MOLLA FERMAFILTRO ø 1,00 mm INOX	FILTER BLOCKING SPRING ø 1,00 mm INOX	FILTERHALTERUNGSFEDER ø 1,10 mm EDELST.	MUELLE PORTAFILTRO ø 1,10 mm INOX
22	**1165046**	PORTAFILTRO MACCHINE CAFFÈ RANCILIO	FILTER HOLDER RANCILIO	SIEBTRÄGER FÜR KAFFEEMASCHINEN RANCILIO	PORTAFILTRO MÁQUINAS DE CAFÉ RANCILIO
23	**1022501**	BECCUCCIO 1 TAZZA ø 3/8"	SINGLE SPOUT ø 3/8"	AUSLAUF 1-WEG ø 3/8"	SALIDA 1 CAFÉ ø 3/8"
24	**1022502**	BECCUCCIO 2 TAZZE ø 3/8"	DOUBLE SPOUT ø 3/8"	AUSLAUFDÜSE 2-WEGE ø 3/8"	SALIDA 2 CAFÉS ø 3/8"
25	**1160559**	VITE BECCUCCIO CROMATA	CHROME PLATED SCREW FOR SPOUT	SCHRAUBE FÜR AUSLAUF - VERCHROMT	TORNILLO SALIDA CAFÉ CROMADO
26	**1241511**	MANOPOLA PORTAFILTRO	FILTER HOLDER HANDLE	SIEBTRÄGERGRIFF	MANDO PORTAFILTRO
27	**1186504**	RONDELLA PIANA M10	WASHER FLAT M10	FLACHSCHEIBE M10	ARANDELA PLANA M10
28	**1241513**	DADO ESAGONALE CIECO M8	BLIND HEXAGONAL NUT M8 UNI 5721	SECHSKANTMUTTER BLIND M8	TUERCA HEXAGONAL CIEGA M8
29	**1241051**	TAPPO MANOPOLA PORTAFILTRO	FILTER HOLDER KNOB CAP	DECKEL FÜR SIEBTRÄGERGRIFF	TAPÓN MANDO PORTAFILTRO
32	**1528026**	VITE A TESTA CILINDRICA M8x20	CYLINDER HEAD SCREW M8x20	ZYLINDERKOPFSCHRAUBE M8x20	TORNILLO CABEZA CILÍND. M8x20
36	**1439028**	TAPPO ø 18 mm PER GRUPPO EROGAZIONE	CAP ø 18 mm FOR BREW GROUP	DECKEL FÜR AUSLAUFGRUPPEL ø 18 mm	TAPÓN ø 18 mm PARA GRUPO EROGACIÓN
37	**1186677**	GUARNIZIONE PIANA RAME ø 22x18x1,5 mm	FLAT COPPER GASKET ø 22x18x1.8 mm	FLACHDICHTUNG AUS KUPFER ø 22x18x1,5 mm	JUNTA PLANA EN COBRE ø 22x18x1,5 mm
38	**1086014**	DIFFUSORE PORTADOCCIA	SHOWER HOLDER DIFFUSER	VERTEILER DUSCHTRÄGER	DIFUSOR PORTADUCHA
39	**1186812**	GUARNIZIONE PORTAFILTRO ø 72x57x8 mm	FILTER HOLDER GASKET ø 72x57x8 mm	SIEBTRÄGERDICHTUNG ø 72x57x8 mm	JUNTA PORTAFILTRO ø 72x57x8 mm
39	**1486032**	GUARNIZIONE PORTAFILTRO ø 74x57,5x8,5 mm	GASKET FILTER HOLDER ø 74x57.5x8.5 mm	DICHTUNG SIEBTRÄGER ø 74x57,5x8,5 mm	JUNTA PORTAFILTRO ø 74x57,5x8,5 mm
39	**5048248**	GUARNIZIONE PORTAFILTRO ø 74x57,5x8,5 mm	GASKET FOR FILTER HOLD.ø 74x57.5x8.5 mm	DICHTUNG FILTERFASSUNG ø 74x57,5x8,5 mm	JUNTA SOPORTE FILTRO ø 74x57,5x8,5 mm
40	**1349803**	SPRUZZATORE GRUPPO ø 21 mm	BREW GROUP SPRAY NOZZLE ø 21 mm	SPRITZDÜSE FÜR GRUPPE ø 21 mm	BOQUILLA GRUPO ø 21 mm
41	**1081036**	DOCCIA EROGAZIONE ø 57,5 mm	SHOWER ø 57.5 mm	DUSCHE ø 57,5 mm	DUCHA SALIDA ø 57,5 mm
41	**1081536**	DOCCIA EROGAZIONE ø 57,5 mm	SHOWER SCREEN ø 57.5 mm	AUSLAUFDUSCHE ø 57,5 mm	DUCHA EROGACIÓN ø 57,5 mm
42	**1528012**	VITE A TESTA CILINDRICA M5x14	CYLINDER HEAD SCREW M5x14	ZYLINDERKOPFSCHRAUBE M5x14	TORNILLO CABEZA CILÍND. M5x14
44	**1160339**	FILTRO CIECO	BLIND FILTER	BLINDFILTER	FILTRO CIEGO
45	**1190001**	SPESSORE CARTA ø 73x59x0,8 mm	PAPER SHIM ø 73x59x0.8 mm	ABSTANDSSTÜCK AUS PAPIER ø 73x59x0,8 mm	ESPESOR PAPEL ø 73x59x0,8 mm
46	**1190002**	SPESSORE GOMMA ø 73x59x1 mm EPDM	RUBBER SHIM ø 73x59x1 mm EPDM	ABSTANDSSTÜCK GUMMI ø 73,5x59x1 mm EPDM	ESPESOR GOMA ø 73,5x59x1 mm EPDM
47	**1384002**	SPAZZOLINA PER MANUTENZIONE	BRUSH FOR MAINTENANCE	BÜRSTE FÜR WARTUNG	CEPILLO PARA MANTENIMIENTO
48	**1069002**	CUCCHIAIO DOSATORE INOX 20 ml	STAINLESS STEEL MEASURING SPOON 20 ml	DOSIERLÖFFEL AUS EDELSTAHL 20 ml	CUCHARA DOSIFICADOR INOX 20 ml
49	**1069001**	CUCCHIAIO DOSATORE IN PLASTICA 20 ml	PLASTIC MEASURING SPOON 20 ml	DOSIERLÖFFEL AUS KUNSTSTOFF 20 ml	CUCHARA DOSIFICADOR PLÁSTICO 20 ml
50	**1384001**	SPAZZOLINO PULISCIDOCCE	BRUSH FOR COFFEE SHOWER	BÜRSTE ZUR DUSCHENREINIGUNG	CEPILLO LIMPIA DUCHAS
51	**1384003**	SPAZZOLINO PULISCIDOCCE NERO	BLACK SHOWER CLEANING BRUSH	BÜRSTE ZUR DUSCHENREINIGUNG SCHWARZ	CEPILLO LIMPIA-DUCHAS
52	**1385002**	PRESSINO NYLON ø 50/57 mm	NYLON COFFEE TAMPER ø 50/57 mm	TAMPER AUS NYLON ø 50/57 mm	PRENSA CAFÉ NYLON ø 50/57 mm
53	**1385053**	PRESSINO ALLUMINIO ANODIZZATO ø 58 mm	ANODISED ALUMINUM TAMPER ø 58 mm	TAMPER AUS ELOXIERTEM ALUMINIUM ø 58 mm	PRENSA CAFÉ ALUMINIO ANODIZADO ø 58 mm
54	**1385600**	PRESSINO DINAMOMETRICO MANUALE ø 57 mm	DYNAMOMET. MANUAL COFFEE TAMPER ø 57mm	DYNAMOMETR.HAND-KAFFEE TAMPER ø 57mm	PRENSA CAFÉ DINAMOMÉTR. MANUAL ø 57 mm
54	**1385602**	PRESSINO DINAMOMETRICO MANUALE ø 57 mm	TAMPER MANUAL DYNAMOMETRICAL ø 57 mm	TAMPER DYNAMOMETRISCH. MANUELL ø 57mm	PRENSA DINAMOMÉTRICA MANUAL ø 57 mm
55	**1022503**	BECCUCCIO 1 TAZZA DIRITTO ø 3/8"	STRAIGHT SINGLE SPOUT ø 3/8"	AUSLAUF 1-WEG GERADE ø 3/8"	SALIDA 1 CAFÉ RECTA ø 3/8"

RUBINETTI ACQUA VAPORE
WATER STEAM TAPS
WASSER-DAMPFHÄHNE
GRIFOS AGUA VAPOR

PR05

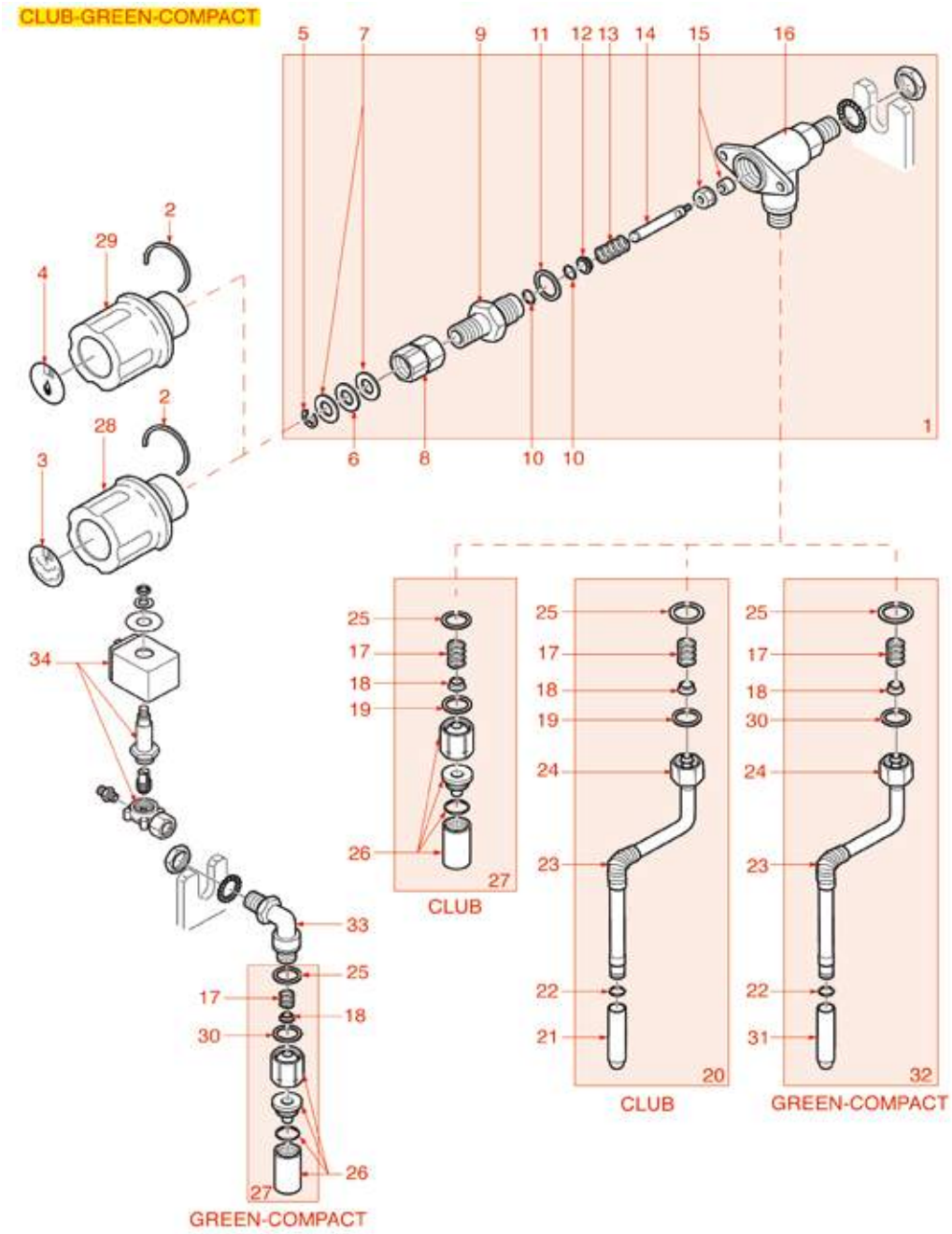

Posizioni senza cod. LF: a richiesta
Positions without LF Code No.: upon request
Abbildungen ohne LF Bestell-Nr.: auf Anfrage
Posiciones sin cód. LF: previa petición

PROMAC

P.	Cod.	Descrizione	Description	Beschreibung	Descripción
1	**1348855**	RUBINETTO VAPORE/ACQUA	STEAM/WATER TAP	DAMPF/WASSERHAHN	GRIFO VAPOR/AGUA
2	**1250820**	MOLLA MANOPOLA VAPORE	STEAM HANDLE SPRING	FEDER FÜR DAMPFDREHKNOPF	MUELLE MANDO VAPOR
5	**1348326**	ANELLO ELASTICO RADIALE ø 7 mm	SPRING RING RADIAL ø 7 mm	ELASTISCHER RING RADIAL ø 7 mm	ARO ELÁSTICO RADIAL ø 7 mm
6	**1186443**	GUARNIZIONE PIANA PTFE ø 18x9x0,5 mm	PTFE FLAT GASKET ø 18x9x0.5 mm	FLACHDICHTUNG AUS PTFE ø 18x9x0,5 mm	JUNTA PLANA PTFE ø 18x9x0,5 mm
7	**1528020**	RONDELLA PIANA LARGA M8	WASHER FLAT LARGE M8	BREIT-FLACHSCHEIBE M8	ARANDELA PLANA ANCHA M8
8	**1348045**	BUSSOLA RUBINETTO	TAP BUSHING	BUCHSE FÜR HAHN	COJINETE GRIFO
9	**1348046**	PERNO PER RUBINETTO	TAP PIN	STIFT FÜR HAHN	PERNO PARA GRIFO
10	**1186803**	GUARNIZIONE OR 02037 EPDM	O-RING 02037 EPDM	DICHTUNG O-RING 02037 EPDM	JUNTA ARO "O" 02037 EPDM
11	**1186810**	GUARNIZIONE PIANA RAME ø 24x21x1 mm	FLAT COPPER GASKET ø 24x21x1 mm	FLACHDICHTUNG AUS KUPPER ø 24x21x1 mm	JUNTA PLANA EN COBRE ø 24x21x1 mm
12	**1250027**	GUIDA MOLLA	SPRING GUIDE	FEDERFÜHRUNG	GUÍA RESORTE
13	**1250026**	MOLLA ø 12x31 mm	SPRING ø 12x31 mm	FEDER ø 12x31 mm	MUELLE ø 12x31 mm
14	**1324078**	ASTA RUBINETTO	TAP ROD	STIFT FÜR HAHN	BARRA GRIFO
15	**1528019**	DADO CON GUARNIZIONE	NUT WITH GASKET	MUTTER MIT DICHTUNG	TUERCA CON JUNTA
17	**1250224**	MOLLA ø 12x12 mm	SPRING ø 12x12 mm	FEDER ø 12x12 mm	MUELLE ø 12x12 mm
18	**1186793**	TENUTA CONICA PTFE ø 12x6,5 mm	CONICAL PTFE SEAL ø 12x6.5 mm	KEGELDICHTUNG AUS PTFE ø 21x6,5 mm	JUNTA CÓNICA DE PTFE ø 21x6,5 mm
19	**1186794**	GUARNIZIONE PIANA PTFE ø 14,6x12x3 mm	PTFE FLAT GASKET ø 14.6x12x3 mm	FLACHDICHTUNG AUS PTFE ø 14,6x12x3 mm	JUNTA PLANA PTFE ø 14,6x12x3 mm
20	**1449051**	TUBO VAPORE COMPLETO CROMATO ø 10 mm	STEAM PIPE COMPLETE CHROME-PLATED ø 10 m	DAMPFROHR KOMPLETT VERCHROMT ø 10 mm	TUBO VAPOR COMPLETO CROMADO ø 10 mm
25	**1186201**	GUARNIZIONE PIANA PTFE ø 21x16,8x2 mm	GASKET FLAT PTFE ø 21x16.8x2 mm	FLACHDICHTUNG PTFE ø 21x16,8x2 mm	JUNTA PLANA PTFE ø 21x16,8x2 mm
26	**1449053**	TUBO ACQUA COMPLETO	COMPLETE WATER PIPE	WASSERROHR KOMPLETT	TUBO AGUA COMPLETO
27	**1449864**	TUBO ACQUA COMPLETO	COMPLETE WATER PIPE	WASSERROHR KOMPLETT	TUBO AGUA COMPLETO
28	**1241109**	MANOPOLA RUBINETTO VAPORE	STEAM TAP KNOB	DREHKNOPF FÜR DAMPFHAHN	MANDO GRIFO VAPOR
29	**1241110**	MANOPOLA RUBINETTO ACQUA	WATER TAP KNOB	WASSERDREHKNOPF	MANDO GRIFO AGUA
30	**1186805**	GUARNIZIONE OR 0115 EPDM	O-RING 0115 EPDM	DICHTUNG O-RING 0115 EPDM	JUNTA ARO "O" 0115 EPDM
34	**1120460**	ELETTROVALVOLA LUCIFER 2 VIE 240V 50Hz	2-WAY SOLENOID VALVE LUCIFER 240V 50Hz	2-WEGE MAGNETVENTIL LUCIFER 240V 50Hz	ELECTROVÁLVULA LUCIFER 2 VÍAS 240V 50Hz

RUBINETTO CARICO E VALVOLE RITEGNO
INLET TAP AND RETENTION VALVES
EINLAUFHAHN UND RÜCKSCHLAGVENTILE
GRIFO CARGA Y VALVÚLAS DE RETÉN

PR06

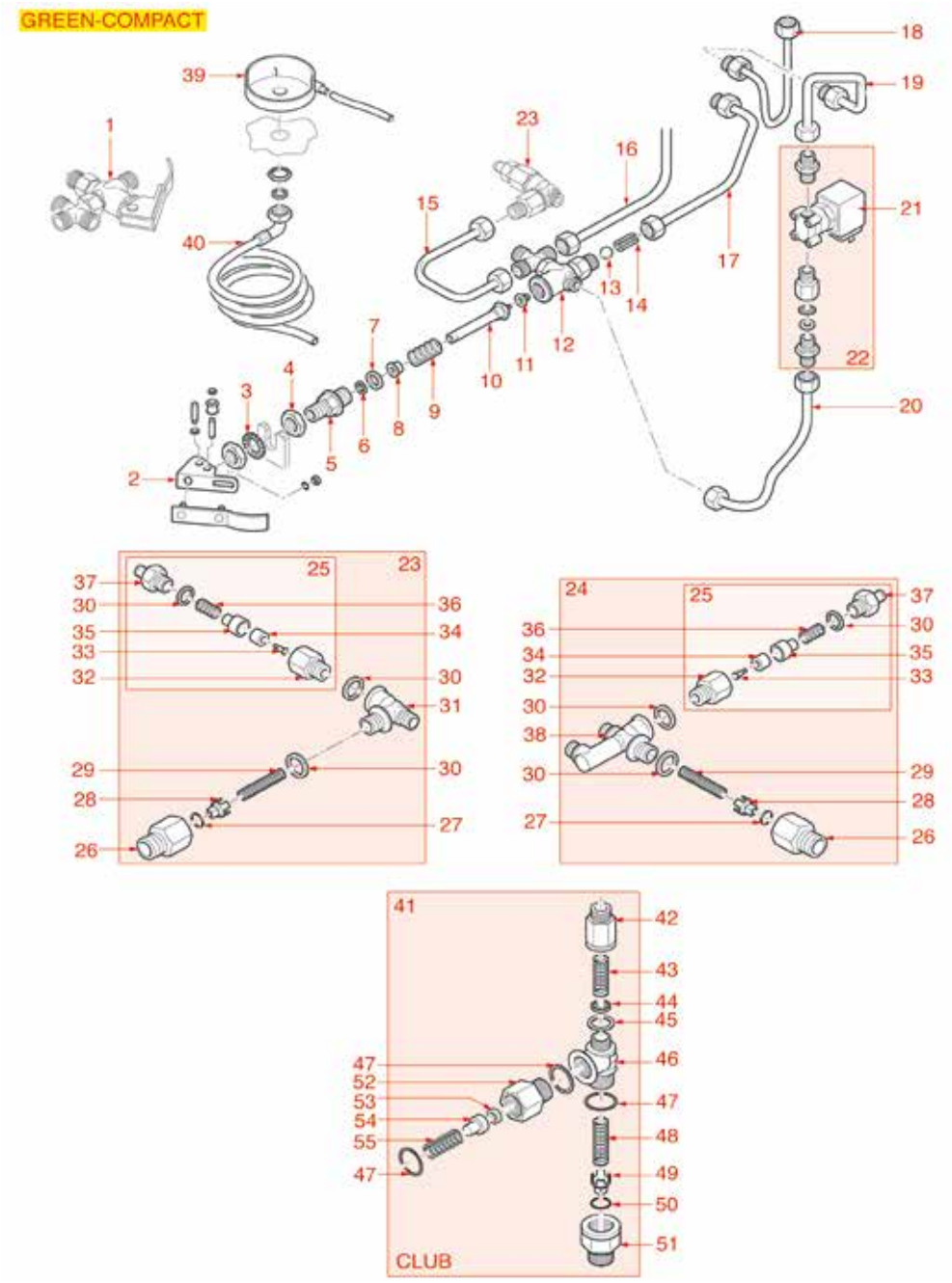

Posizioni senza cod. LF: a richiesta
Positions without LF Code No.: upon request
Abbildungen ohne LF Bestell-Nr.: auf Anfrage
Posiciones sin cód. LF: previa petición

PROMAC

P.	Cod.	Descrizione	Description	Beschreibung	Descripción
1	**1348807**	RUBINETTO CARICO ACQUA	WATER INLET TAP	WASSEREINLAUFHAHN	GRUPO CARGA AGUA
5	**1349038**	PERNO PER RUBINETTO	TAP PIN	KOLBEN FÜR HAHN	PERNO PARA GRIFO
6	**1348826**	GUARNIZIONE A LABBRO ø 15x9x4,5 mm	LIP SEAL ø 15x9x4.5 mm	LIPPENDICHTUNG ø 15x9x4,5 mm	JUNTA DE LABIO ø 15x9x4,5 mm
7	**1186810**	GUARNIZIONE PIANA RAME ø 24x21x1 mm	FLAT COPPER GASKET ø 24x21x1 mm	FLACHDICHTUNG AUS KUPPER ø 24x21x1 mm	JUNTA PLANA EN COBRE ø 24x21x1 mm
12	**1348810**	CORPO RUBINETTO	INLET TAP BODY	EINLAUFHAHNKÖRPER	CUERPO GRIFO
13	**1348812**	SFERA INOX ø 9,52 mm	SPHERE MADE OF STAINLESS STEEL ø 9.52 mm	KUGEL AUS EDELSTAHL ø 9,52 mm	ESFERA EN ACERO INOX ø 9,52 mm
14	**1348811**	DISTANZIALE RUBINETTO	SPACER INLET TAP	DISTANZSTÜCK EINLAUFHAHN	DISTANCIADOR GRIFO
21	**1120460**	ELETTROVALVOLA LUCIFER 2 VIE 240V 50Hz	2-WAY SOLENOID VALVE LUCIFER 240V 50Hz	2-WEGE MAGNETVENTIL LUCIFER 240V 50Hz	ELECTROVÁLVULA LUCIFER 2 VÍAS 240V 50Hz
25	**1523009**	VALVOLA DI ESPANSIONE ø 3/8"M-1/4"M	EXPANSION VALVE ø 3/8"M-1/4"M	EXPANSIONSVENTIL ø 3/8"A-1/4"A	VÁLVULA EXPANSIÓN ø 3/8"M-1/4"M
39	**1527812**	VASCHETTA SCARICO NSF	DRAIN TUB NSF	AUSLAUFSCHALE NSF	CUBETA DESAGÜE NSF
40	**1449876**	TUBO SCARICO ø 3/4"F 1500 mm	DRAIN PIPE ø 3/4"F 1500 mm	ABLAUFSCHLAUCH ø 3/4"I 1500 mm	TUBO DESAGÜE ø 3/4"H 1500 mm
43	**1250028**	MOLLA ø 10x26 mm	SPRING ø 10x26 mm	FEDER ø 10x26 mm	MUELLE ø 10x26 mm
47	**1186620**	GUARNIZIONE PIANA RAME ø 22x17x1,5 mm	COPPER FLAT GASKET ø 22x17x1.5 mm	FLACHDICHTUNG AUS KUPFER ø 22x17x1,5 mm	JUNTA PLANA COBRE ø 22x17x1,5 mm
50	**1186411**	GUARNIZIONE OR 02031 EPDM	O-RING 02031 EPDM	DICHTUNG O-RING 02031 EPDM	JUNTA ARO "O" 02031 EPDM
53	**1186454**	GUARNIZIONE PIANA EPDM ø 11x3,6x2 mm	FLAT EPDM GASKET ø 11x3.6x2 mm	FLACHDICHTUNG EPDM ø 11x3,6x2 mm	JUNTA PLANA EPDM ø 11x3,6x2 mm
55	**1250030**	MOLLA ø 11x20 mm	SPRING ø 11x20 mm	FEDER ø 11x20 mm	MUELLE ø 11x20 mm

CALDAIA E LIVELLO GREEN-COMPACT-CLUB
BOILER AND LEVEL GREEN-COMPACT-CLUB
KESSEL U.NIVEAUGRUPPE GREEN-COMPACT-CLUB
CALDERIN Y NIVEL GREEN-COMPACT-CLUB

PR10

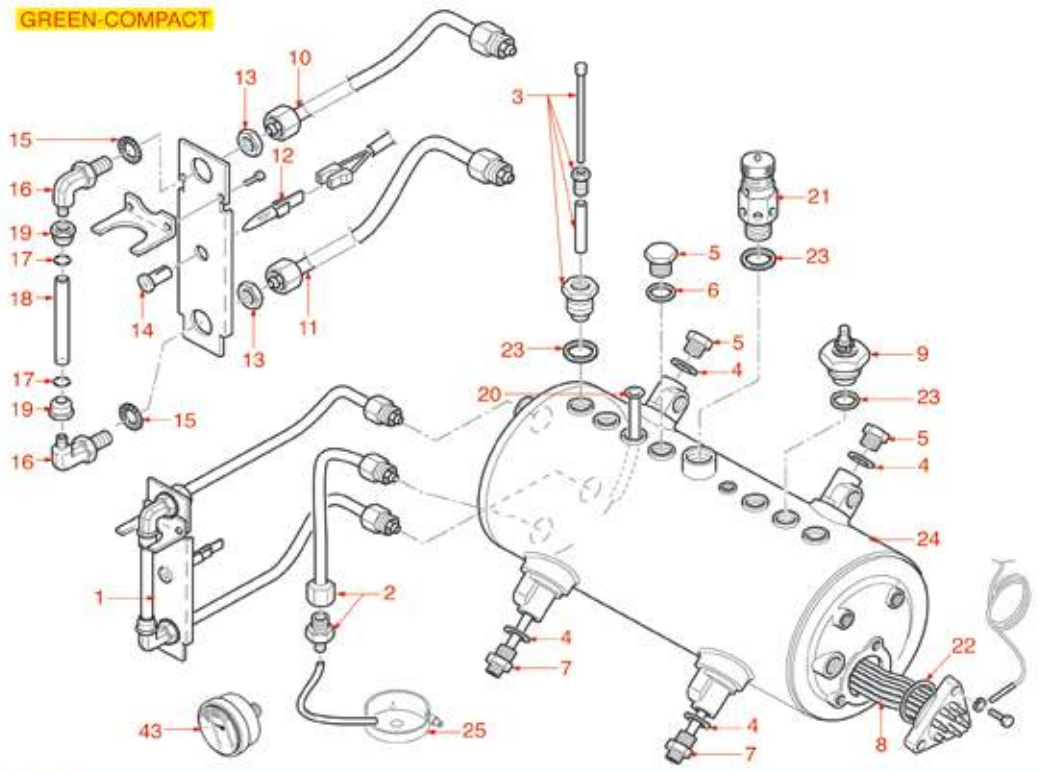

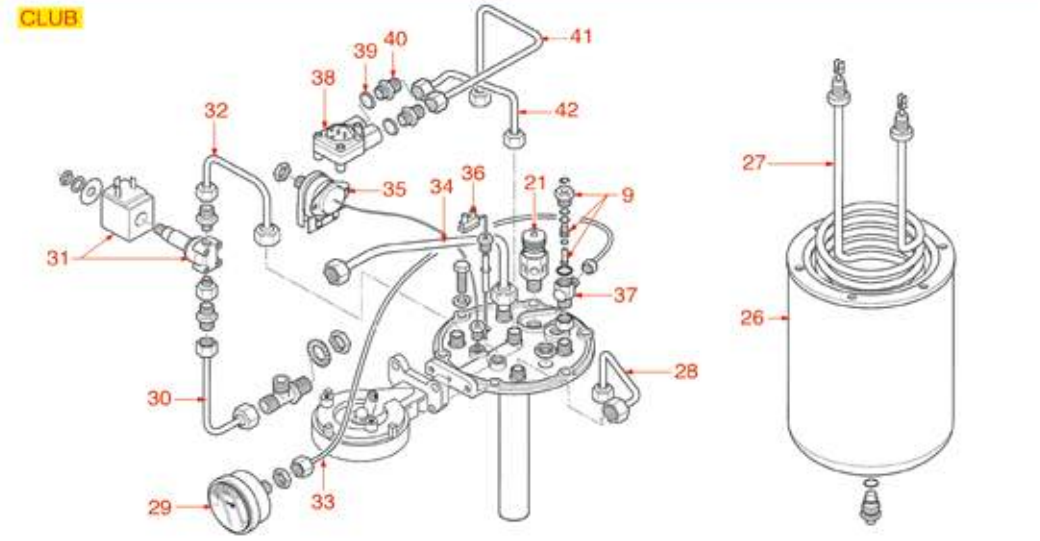

Posizioni senza cod. LF: a richiesta
Positions without LF Code No.: upon request
Abbildungen ohne LF Bestell-Nr.: auf Anfrage
Posiciones sin cód. LF: previa petición

PROMAC

P.	Cod.	Descrizione	Description	Beschreibung	Descripción
1	**1201010**	VETRO LIVELLO COMPLETO	LEVEL GLASS ASSEMBLY	NIVEAUGLAS KOMPLETT	CRISTAL NIVEL COMPLETO
6	**1186620**	GUARNIZIONE PIANA RAME ø 22x17x1,5 mm	COPPER FLAT GASKET ø 22x17x1.5 mm	FLACHDICHTUNG AUS KUPFER ø 22x17x1,5 mm	JUNTA PLANA COBRE ø 22x17x1,5 mm
7	**1449055**	TUBAZIONE INIETTORE ø 1/4"M	INJECTION PIPE ø 1/4"M	INJEKTORROHR ø 1/4"A	TUBO INYECTOR ø 1/4"M
8	**1755048**	RESISTENZA 4300W 230/400V	HEATING ELEMENT 4300W 230/400V	HEIZKÖRPER 4300W 230V	RESISTENCIA 4300W 230/400V
8	**1755049**	RESISTENZA 6000W 230V	HEATING ELEMENT 6000W 230V	HEIZKÖRPER 6000W 230V	RESISTENCIA 6000W 230V
8	**1755182**	RESISTENZA 3000W 220/380V	HEATING ELEMENT 3000W 220/380V	HEIZKÖRPER 3000W 220/380V	RESISTENCIA 3000W 220/380V
9	**1523051**	VALVOLA CALDAIA ø 3/8"M	BOILER VALVE ø 3/8"M	VENTIL FÜR DURCHLAUFERHITZER ø 3/8"A	VÁLVULA CALDERÍN ø 3/8"M
9	**1523651**	VALVOLA CALDAIA ø 3/8"M	BOILER VALVE ø 3/8"M	VENTIL FÜR DURCHLAUFERHITZER ø 3/8"A	VÁLVULA CALDERÍN ø 3/8"M
12	**3221097**	LAMPADA SPIA NEUTRA 220V	NEUTRAL INDICATOR LAMP 220V	SIGNALLAMPE NEUTRAL 220V	BOMBILLA PILOTO NEUTRA 220V
13	**1449804**	DADO ø 3/8"F H4 CHIAVE 19	NUT ø 3/8"F H4 SPANNER 19	MUTTER ø 3/8"I H4 SCHLÜSSEL 19	TUERCA ø 3/8"H H4 LLAVE 19
14	**3221163**	PORTALAMPADA ARANCIO	ORANGE LAMP RECEPTACLE	LAMPENFASSUNG ORANGE	PORTALÁMPARA NARANJA
17	**1186803**	GUARNIZIONE OR 02037 EPDM	O-RING 02037 EPDM	DICHTUNG O-RING 02037 EPDM	JUNTA ARO "O" 02037 EPDM
18	**1449877**	VETRO LIVELLO ø 10x107 mm IN PTFE	PTFE LEVEL GLASS ø 10x107 mm	GLAS NIVEAU ø 10x107 mm AUS PTFE	CRISTAL NIVEL ø 10x107 mm DE PTFE
21	**1523029**	VALVOLA CALDAIA ø 3/8"M - 1,6 bar CE/PED	BOILER VALVE ø 3/8"M - 1.6 bar CE/PED	VENTIL DURCHLAUFER. ø3/8"M-1,6bar CE/PED	VÁLVULA CALDERÍN ø 3/8"M - 1,6 bar CE/PE
22	**1186455**	GUARNIZIONE PIANA PTFE ø 65x47x1,5 mm	PTFE FLAT GASKET ø 65x47x1.5 mm	FLACHDICHTUNG AUS PTFE ø 65x47x1,5 mm	JUNTA PLANA PTFE ø 65x47x1,5 mm
23	**1186201**	GUARNIZIONE PIANA PTFE ø 21x16,8x2 mm	GASKET FLAT PTFE ø 21x16.8x2 mm	FLACHDICHTUNG PTFE ø 21x16,8x2 mm	JUNTA PLANA PTFE ø 21x16,8x2 mm
25	**1527812**	VASCHETTA SCARICO NSF	DRAIN TUB NSF	AUSLAUFSCHALE NSF	CUBETA DESAGÜE NSF
27	**1755801**	RESISTENZA 1700W 230V	HEATING ELEMENT 1700W 230V	HEIZKÖRPER 1700W 230V	RESISTENCIA 1700W 230V
29	**1245100**	MANOMETRO CALDAIA ø 41 mm 0÷2,5 bar	BOILER PRESSURE GAUGE ø 41 mm 0÷2.5 bar	MANOMETERDURCHLAUFERH.ø41mm0÷2,5bar	MANÓMETRO CALDERA ø 41 mm 0÷2,5 bar
35	**3444230**	TERMOSTATO BIPOLARE 165°C	TWO-POLE THERMOSTAT 165°C	THERMOSTAT 2-POLIG 165°C	TERMOSTATO BIPOLAR 165°C
36	**1341802**	SONDA LIVELLO ø 1/8"M-115 mm	LEVEL PROBE ø 1/8"M-115 mm	NIVEAUSONDE ø 1/8"M-115 mm	SONDA NIVEL ø 1/8"M-115 mm
38	**1455026**	CONTATORE VOLUMETRICO GICAR	VOLUMETRIC FLOWMETER GICAR	VOLUMETRISCHER ZÄHLER GICAR	CONTADOR VOLUMÉTRICO GICAR
39	**1186619**	GUARNIZIONE PIANA RAME ø 18x14x1,5 mm	COPPER FLAT GASKET ø 18x14x1.5 mm	FLACHDICHTUNG AUS KUPFER ø 18x14x1,5 mm	JUNTA PLANA COBRE ø 18x14x1,5 mm
40	**1349102**	RACCORDO ø 1/4"M-1/4"M	FITTING ø 1/4"M-1/4"M	ANSCHLUSS ø 1/4"AUßENGEW. 1/4"AUßENGEW.	RACOR ø 1/4"M-1/4"M
43	**1245013**	MANOMETRO CALDAIA-POMPA ø 63 mm	BOILER-PUMP PRESSURE GAUGE ø 63 mm	MANOMETER F. DURCHLAUFERH.-PUMPE ø 63 mm	MANÓMETRO CALDERA-BOMBA ø 63 mm

IMPIANTO ELETTRICO GREEN-COMPACT-CLUB
ELECTRICAL SYSTEM GREEN-COMPACT-CLUB
ELEKTROSYSTEM GREEN-COMPACT-CLUB
CIRCUITO ELÉCTRICO GREEN-COMPACT-CLUB

PR15

GREEN ME/PU/TALL/PLUS-COMPACT ME/PU

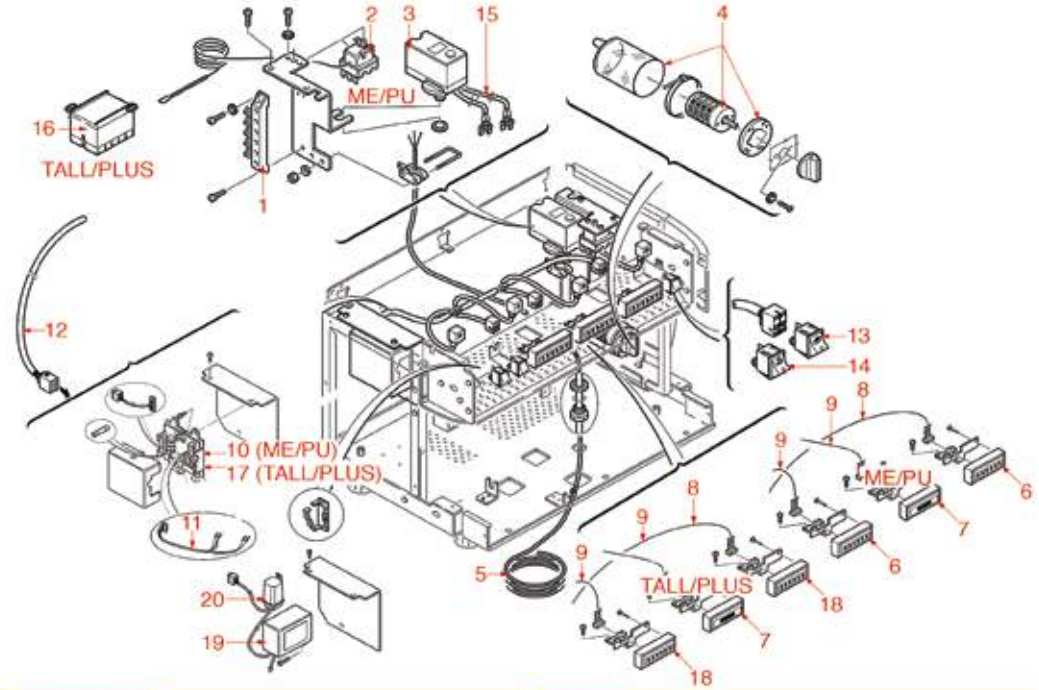

CLUB PU/PU S

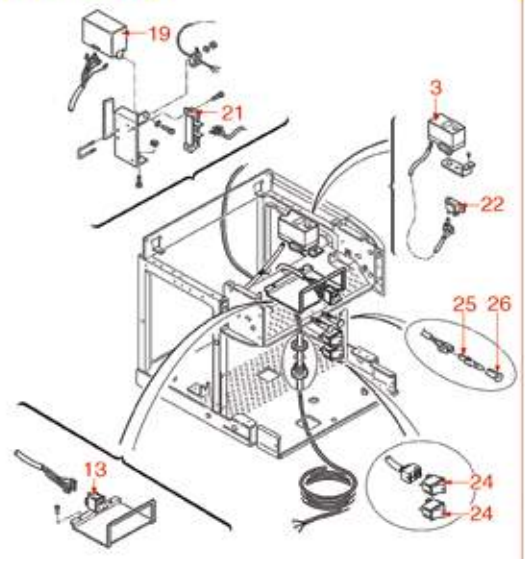

CLUB ME

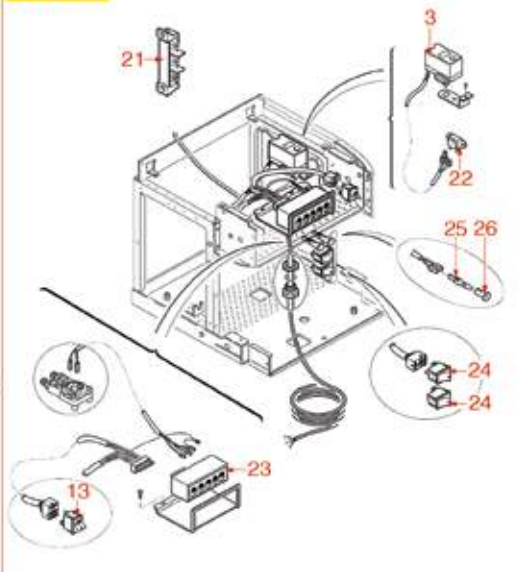

Posizioni senza cod. LF: a richiesta
Positions without LF Code No.: upon request
Abbildungen ohne LF Bestell-Nr.: auf Anfrage
Posiciones sin cód. LF: previa petición

PROMAC

P.	Cod.	Descrizione	Description	Beschreibung	Descripción
1	**3247009**	MORSETTIERA 6 POLI FV122/B 40A 600V	6-POLE TERMINAL BLOCK FV122/B 40A 600V	ANSCHLUSSKLEMME 6 POLE FV122/B 40A 600V	TABLERO BORNES 6 POL. FV122/B 40A 600V
2	**1444509**	TERMOSTATO TRIFASE 169°C	THREE-PHASE THERMOSTAT 169°C	THERMOSTAT 3-PHASIG 169°C	TERMOSTATO TRIFÁSICO 169°C
2	**1444004**	TERMOSTATO TRIFASE 187°C	THREE-PHASE THERMOSTAT 187°C	THERMOSTAT 3-PHASIG 187°C	TERMOSTATO TRIFÁSICO 187°C
3	**1320541**	PRESSOSTATO PARKER	PRESSURE SWITCH PARKER	PRESSOSTAT PARKER	PRESOSTATO PARKER
6	**1319263**	PULSANTIERA 6 TASTI	PUSH-BUTTON PANEL 6 BUTTONS	DRUCKKNOPFSCHALTER 6 KNÖPFE	BOTONERA 6 BOTONES
10	**5039219**	CENTRALINA DOSATURA 1-2-3 GRUPPI 230V	DOSING CONTROL BOX 1-2-3 GROUPS 230V	DOSIERSTEUERUNG 1-2-3 GRUPPEN 230V	CENTRALITA DOSIFIC. 1-2-3 GRUPOS 230V
13	**1319262**	INTERRUTTORE BIPOLARE BLU 16A 250V	BLUE BIPOLAR SWITCH 16A 250V	SCHALTER 2-POLIG BLAU 16A 250V	INTERRUPTOR BIPOLAR AZUL 16A 250V
14	**1319805**	INTERRUTTORE BIPOLARE BLU 16A 250V	BLUE BIPOLAR SWITCH 16A 250V	SCHALTER 2-POLIG BLAU 16A 250V	INTERRUPTOR BIPOLAR AZUL 16A 250V
17	**5049432**	CENTRALINA DOSATURA 2-3 GRUPPI 230V	DOSING CONTROL BOX 2-3 GROUPS 230V	DOSIERSTEUERUNG 2-3 GRUPPEN 230V	CENTRALITA DOSIFIC. 2-3 GRUPOS 230V
21	**3247016**	MORSETTIERA 3 POLI FV273 40A 450V	3-POLE TERMINAL BLOCK FV273 40A 450V	ANSCHLUSSKLEMME 3 POLE FV273 40A 450V	TABLERO BORNES 3 POLOS FV273 40A 450V
22	**1444005**	TERMOSTATO BIPOLARE 165°C	BIPOLAR THERMOSTAT 165°	THERMOSTAT 2-POLIG 165°C	TERMOSTATO BIPOLAR 165°C
22	**3444230**	TERMOSTATO BIPOLARE 165°C	TWO-POLE THERMOSTAT 165°C	THERMOSTAT 2-POLIG 165°C	TERMOSTATO BIPOLAR 165°C
25	**3221097**	LAMPADA SPIA NEUTRA 220V	NEUTRAL INDICATOR LAMP 220V	SIGNALLAMPE NEUTRAL 220V	BOMBILLA PILOTO NEUTRA 220V
26	**3221163**	PORTALAMPADA ARANCIO	ORANGE LAMP RECEPTACLE	LAMPENFASSUNG ORANGE	PORTALÁMPARA NARANJA

GRUPPO LEVA Z9-Z11-S10
LEVER GROUP Z9-Z11-S10
HEBELGRUPPE Z9-Z11-S10
GRUPO PALANCA Z9-Z11-S10

RA0102

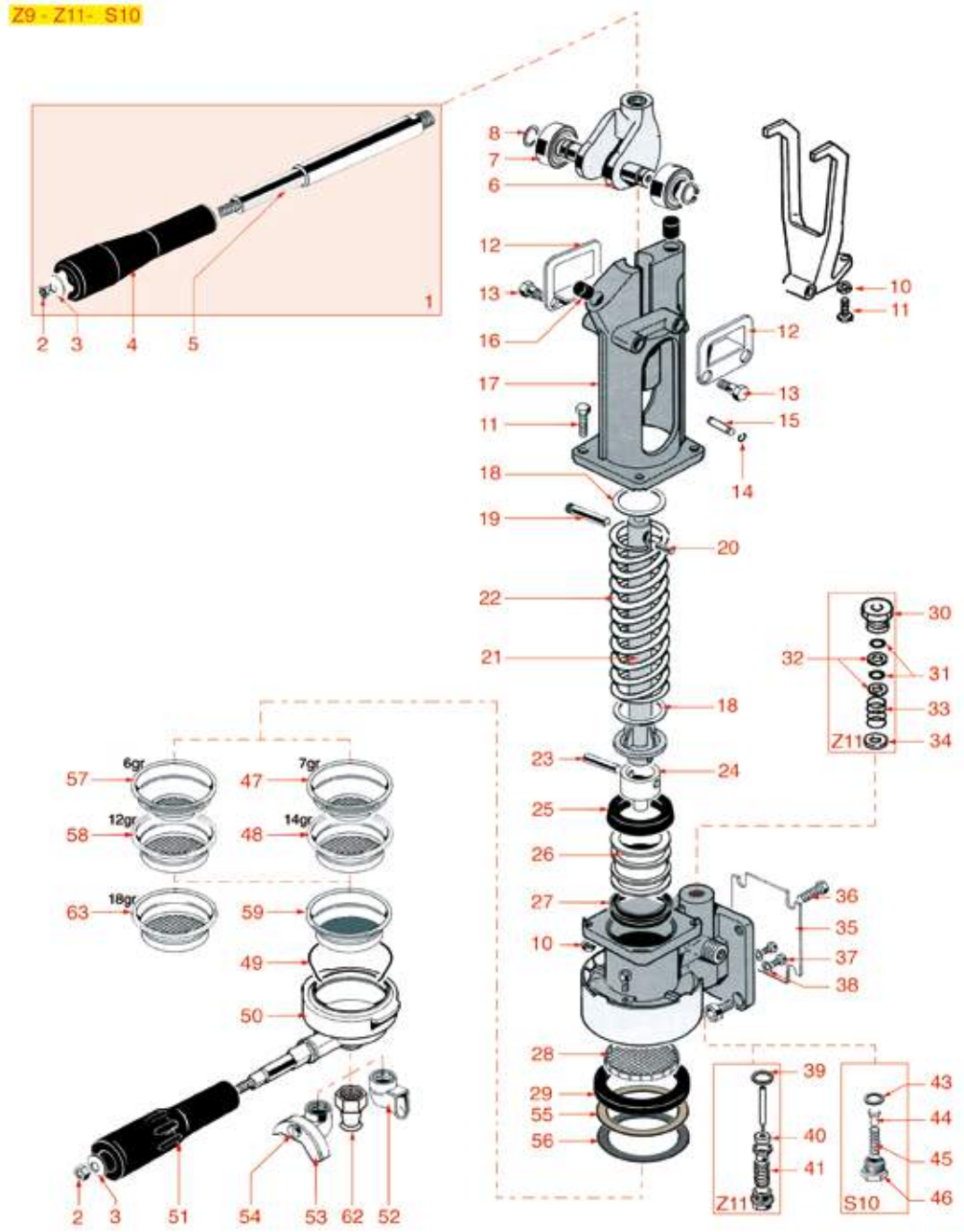

Posizioni senza cod. LF: a richiesta
Positions without LF Code No.: upon request
Abbildungen ohne LF Bestell-Nr.: auf Anfrage
Posiciones sin cód. LF: previa petición

RANCILIO

P.	Cod.	Descrizione	Description	Beschreibung	Descripción
2	**1241513**	DADO ESAGONALE CIECO M8	BLIND HEXAGONAL NUT M8 UNI 5721	SECHSKANTMUTTER BLIND M8	TUERCA HEXAGONAL CIEGA M8
3	**1186504**	RONDELLA PIANA M10	WASHER FLAT M10	FLACHSCHEIBE M10	ARANDELA PLANA M10
7	**1063911**	CUSCINETTO 6202 ZZ NSK	BEARING 6202 ZZ NSK	LAGER 6202 ZZ NSK	COJINETE 6202 ZZ NSK
8	**1242654**	ANELLO D'ARRESTO E/15	CIRCLIP E/15	SEEGER RING E/15	ARO ELÁSTICO E/15
10	**1528030**	DADO ESAGONALE MEDIO M6	MID HEXAGONAL NUT M6	SECHSKANTMUTTER BLIND M6	TUERCA HEXAGONAL MEDIANA M6
11	**1184820**	VITE A TESTA ESAGONALE M6x25	HEXAGON HEAD SCREW M6x25	SECHSKANTSCHRAUBE M6x25	TORNILLO CABEZA HEXAGONAL M6x25
14	**1250023**	ANELLO ELASTICO RADIALE ø 5 mm	RADIAL SEEGER RING ø 5 mm	ELASTISCHER RING RADIAL ø 5 mm	ARO ELÁSTICO RADIAL ø 5 mm
22	**1250801**	MOLLA PER GRUPPO A LEVA	LEVER GROUP SPRING	FEDER FÜR HEBELGRUPPE	MUELLE GRUPO PALANCA
25	**1186817**	GUARNIZIONE A LABBRO ø 51x38x7,5 mm	LIP SEAL ø 51x38x7.5 mm	LIPPENDICHTUNG ø 51x38x7,5 mm	JUNTA DE LABIO ø 51x38x7,5 mm
27	**1186816**	GUARNIZIONE A LABBRO ø 50x38x7,5 mm	LIP SEAL ø 50x38x7.5 mm	LIPPENDICHTUNG ø 50x38x7,5 mm	JUNTA DE LABIO ø 50x38x7,5 mm
28	**1081003**	DOCCIA EROGAZIONE ø 57,5 mm	SHOWER SCREEN ø 57.5 mm	AUSLAUFDUSCHE ø 57,5 mm	DUCHA EROGACIÓN ø 57,5 mm
29	**1186812**	GUARNIZIONE PORTAFILTRO ø 72x57x8 mm	FILTER HOLDER GASKET ø 72x57x8 mm	SIEBTRÄGERDICHTUNG ø 72x57x8 mm	JUNTA PORTAFILTRO ø 72x57x8 mm
31	**1186612**	GUARNIZIONE OR 02025 VITON	O-RING 02025 VITON	DICHTUNG O-RING 02025 VITON	JUNTA ARO OR 02025 VITON VERDE
36	**1528026**	VITE A TESTA CILINDRICA M8x20	CYLINDER HEAD SCREW M8x20	ZYLINDERKOPFSCHRAUBE M8x20	TORNILLO CABEZA CILÍND. M8x20
37	**1184804**	VITE A TESTA CILINDRICA M6x8	CYLINDER HEAD SCREW M6x8	ZYLINDERKOPFSCHRAUBE M6x8	TORNILLO CABEZA CILÍND. M6x8
38	**1186811**	GUARNIZIONE PIANA RAME ø 10x6x1 mm	COPPER FLAT GASKET ø 10x6x1 mm	FLACHDICHTUNG AUS KUPFER ø 10x6x1 mm	JUNTA PLANA COBRE ø 10x6x1 mm
39	**1186823**	GUARNIZIONE PIANA RAME ø 27x21,5x1 mm	COPPER FLAT GASKET ø 27x21.5x1 mm	FLACHDICHTUNG AUS KUPFER ø 27x21,5x1 mm	JUNTA PLANA COBRE ø 27x21,5x1 mm
40	**1186822**	GUARNIZIONE PIANA VITON ø 13x4x4 mm	VITON FLAT GASKET ø 13x4x4 mm	FLACH DICHTUNG AUS VITON ø 13x4x4 mm	JUNTA PLANA VITON ø 13x4x4 mm
41	**1250819**	MOLLA ø 16x30 mm VALVOLA	VALVE SPRING ø 16x30 mm	FEDER ø 16x30 mm VENTIL	MUELLE ø 16x30 mm VÁLVULA
43	**1186619**	GUARNIZIONE PIANA RAME ø 18x14x1,5 mm	COPPER FLAT GASKET ø 18x14x1.5 mm	FLACHDICHTUNG AUS KUPFER ø 18x14x1,5 mm	JUNTA PLANA COBRE ø 18x14x1,5 mm
45	**1523674**	MOLLA ø 6x28 mm VALVOLA RITEGNO	NON-RETURN VALVE SPRING ø 6x28 mm	FEDER ø 6x28 mm RÜCKSCHLAGVENTIL	MUELLE ø 6x28 mm VÁLVULA DE SUJECIÓN
47	**1160530**	FILTRO 1 TAZZA 7 gr	1 CUP FILTER 7 gr	FILTER 1 TASSE 7 g	FILTRO 1 TAZA 7 gr
48	**1160529**	FILTRO 2 TAZZE 14 gr	FILTER 2-CUP 14 g	KAFFEESIEB 2 TASSEN 14 g	FILTRO 2 TAZAS 14 g
49	**1250101**	MOLLA FERMAFILTRO ø 1,00 mm INOX	FILTER BLOCKING SPRING ø 1,00 mm INOX	FILTERHALTERUNGSFEDER ø 1,10 mm EDELST.	MUELLE PORTAFILTRO ø 1,10 mm INOX
50	**1165046**	PORTAFILTRO MACCHINE CAFFÈ RANCILIO	FILTER HOLDER RANCILIO	SIEBTRÄGER FÜR KAFFEEMASCHINEN RANCILIO	PORTAFILTRO MÁQUINAS DE CAFÉ RANCILIO
51	**1241511**	MANOPOLA PORTAFILTRO	FILTER HOLDER HANDLE	SIEBTRÄGERGRIFF	MANDO PORTAFILTRO
52	**1022501**	BECCUCCIO 1 TAZZA ø 3/8"	SINGLE SPOUT ø 3/8"	AUSLAUF 1-WEG ø 3/8"	SALIDA 1 CAFÉ ø 3/8"
53	**1022502**	BECCUCCIO 2 TAZZE ø 3/8"	DOUBLE SPOUT ø 3/8"	AUSLAUFDÜSE 2-WEGE ø 3/8"	SALIDA 2 CAFÉS ø 3/8"
54	**1160559**	VITE BECCUCCIO CROMATA	CHROME PLATED SCREW FOR SPOUT	SCHRAUBE FÜR AUSLAUF - VERCHROMT	TORNILLO SALIDA CAFÉ CROMADO
55	**1190005**	SPESSORE CARTA ø 70x57x0,5 mm	PAPER SHIM ø 70x57x0.5 mm	ABSTANDSSTÜCK AUS PAPIER ø 70x57x0,5 mm	ESPESOR PAPEL ø 70x57x0,5 mm
56	**1190003**	SPESSORE GOMMA ø 70x57x1 mm EPDM	RUBBER SHIM ø 70x57x1 mm EPDM	ABSTANDSSTÜCK GUMMI ø 70x57x1 mm EPDM	ESPESOR GOMA ø 70x57x1 mm EPDM
57	**1160251**	FILTRO 1 TAZZA 6 gr	1 CUP FILTER 6 g	KAFFEESIEB 1 TASSE 6 g	FILTRO 1 TAZA 6 gr
58	**1160252**	FILTRO 2 TAZZE 12 gr	FILTER 2-CUP 12 g	KAFFEESIEB 2 TASSEN 12 g	FILTRO 2 TAZAS 12 g
59	**1160339**	FILTRO CIECO	BLIND FILTER	BLINDFILTER	FILTRO CIEGO
62	**1022503**	BECCUCCIO 1 TAZZA DIRITTO ø 3/8"	STRAIGHT SINGLE SPOUT ø 3/8"	AUSLAUF 1-WEG GERADE ø 3/8"	SALIDA 1 CAFÉ RECTA ø 3/8"
63	**1160345**	FILTRO 2 TAZZE 18 gr	2 CUP'S FILTER 18 gr	FILTER 2 TASSEN 18 gr	FILTRO 2 TAZAS 18 gr

GRUPPO Z11-S10
GROUP Z11-S10
GRUPPE Z11-S10
GRUPO Z11-S10

RA0202

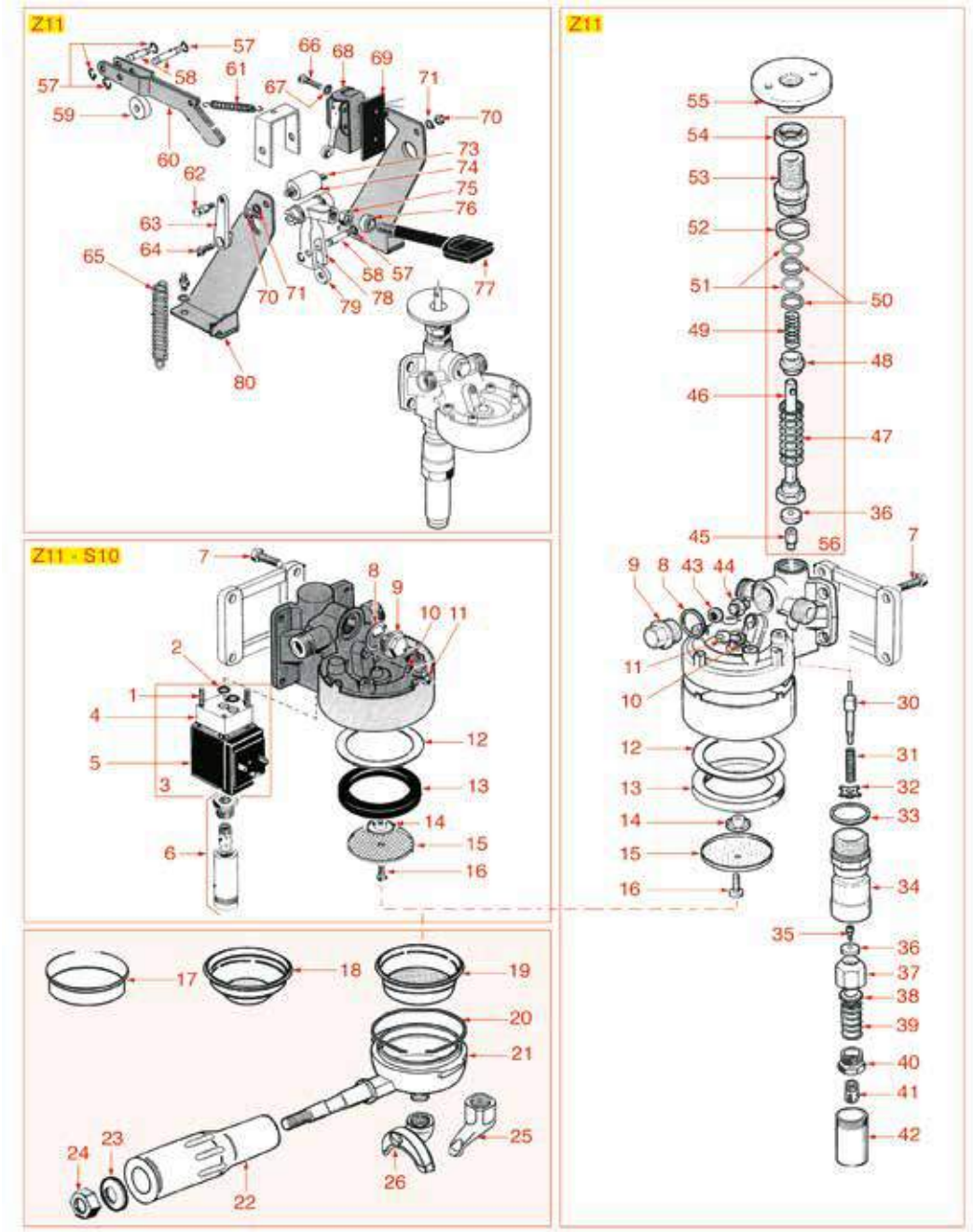

Posizioni senza cod. LF: a richiesta
Positions without LF Code No.: upon request
Abbildungen ohne LF Bestell-Nr.: auf Anfrage
Posiciones sin cód. LF: previa petición

RANCILIO

P.	Cod.	Descrizione	Description	Beschreibung	Descripción
1	**1184006**	VITE A TESTA CILINDRICA BASSA M4x12	LOW CYLINDER HEAD SCREW M4x12	ZYLINDERKOPFSCHRAUBE NIEDRIG M4x12	TORNILLO CABEZA DE CILINDRO BAJA M4x12
2	**1186611**	GUARNIZIONE OR 02025 SILICONE ROSSO	O-RING 02025 RED SILICONE	DICHTUNG O-RING 02025 SILIKON ROT	JUNTA ARO "O" 02025 SILICONA ROJA
2	**1186612**	GUARNIZIONE OR 02025 VITON	O-RING 02025 VITON	DICHTUNG O-RING 02025 VITON	JUNTA ARO OR 02025 VITON VERDE
3	**1120330**	ELETTROVALVOLA LUCIFER 3 VIE 240V 50Hz	3-WAY SOLENOID VALVE LUCIFER 240V 50Hz	3-WEGE MAGNETVENTIL LUCIFER 240V 50Hz	ELECTROVÁLVULA LUCIFER 3 VÍAS 240V 50Hz
3	**1120335**	ELETTROVALVOLA PARKER 3 VIE 230V 50/60Hz	3-WAY SOLENOID VALVE PARKER 230V 50/60Hz	3-WEGE MAGNETVENTIL PARKER 230V 50/60Hz	ELECTROVÁLVULA PARKER 3VÍAS 230V 50/60Hz
4	**1120334**	PARTE MECCANICA LUCIFER 3 VIE	3-WAY MECHANICAL COMPONENT LUCIFER	MECHANISCHER TEIL 3-WEGE LUCIFER	PARTE MECÁNICA LUCIFER 3 VÍAS
4	**1120339**	PARTE MECCANICA PARKER 3 VIE	3-WAY MECHANICAL COMPONENT PARKER	MECHANISCHER TEIL 3-WEGE PARKER	PARTE MECÁNICA PARKER 3 VÍAS
5	**1120332**	BOBINA LUCIFER/PARKER 220/240V 9W 50Hz	COIL LUCIFER/PARKER 220/240V 9W 50Hz	SPULE LUCIFER/PARKER 220/240V 9W 50Hz	BOBINA LUCIFER/PARKER 220/240V 9W 50Hz
5	**3120032**	BOBINA PARKER ZB09 9W 220/240V 50/60Hz	COIL PARKER ZB09 9W 220/240V 50/60Hz	SPULE PARKER ZB09 9W 220/240V50/60Hz	BOBINA PARKER ZB09 9W 220/240V 50/60Hz
6	**1349037**	TUBETTO SCARICO	DRAIN PIPE	AUSLAUFROHR	TUBO DESAGÜE
7	**1528026**	VITE A TESTA CILINDRICA M8x20	CYLINDER HEAD SCREW M8x20	ZYLINDERKOPFSCHRAUBE M8x20	TORNILLO CABEZA CILÍND. M8x20
10	**1186811**	GUARNIZIONE PIANA RAME ø 10x6x1 mm	COPPER FLAT GASKET ø 10x6x1 mm	FLACHDICHTUNG AUS KUPFER ø 10x6x1 mm	JUNTA PLANA COBRE ø 10x6x1 mm
11	**1184804**	VITE A TESTA CILINDRICA M6x8	CYLINDER HEAD SCREW M6x8	ZYLINDERKOPFSCHRAUBE M6x8	TORNILLO CABEZA CILÍND. M6x8
12	**1190001**	SPESSORE CARTA ø 73x59x0,8 mm	PAPER SHIM ø 73x59x0.8 mm	ABSTANDSSTÜCK AUS PAPIER ø 73x59x0,8 mm	ESPESOR PAPEL ø 73x59x0,8 mm
13	**1186812**	GUARNIZIONE PORTAFILTRO ø 72x57x8 mm	FILTER HOLDER GASKET ø 72x57x8 mm	SIEBTRÄGERDICHTUNG ø 72x57x8 mm	JUNTA PORTAFILTRO ø 72x57x8 mm
14	**1349803**	SPRUZZATORE GRUPPO ø 21 mm	BREW GROUP SPRAY NOZZLE ø 21 mm	SPRITZDÜSE FÜR GRUPPE ø 21 mm	BOQUILLA GRUPO ø 21 mm
15	**1081036**	DOCCIA EROGAZIONE ø 57,5 mm	SHOWER ø 57.5 mm	DUSCHE ø 57,5 mm	DUCHA SALIDA ø 57,5 mm
15	**1081536**	DOCCIA EROGAZIONE ø 57,5 mm	SHOWER SCREEN ø 57.5 mm	AUSLAUFDUSCHE ø 57,5 mm	DUCHA EROGACIÓN ø 57,5 mm
16	**1528516**	VITE A TESTA CILINDRICA M5x12	CYLINDER HEAD SCREW M5x12	ZYLINDERKOPFSCHRAUBE M5x12	TORNILLO CABEZA CILÍND. M5x12
17	**1160339**	FILTRO CIECO	BLIND FILTER	BLINDFILTER	FILTRO CIEGO
18	**1160251**	FILTRO 1 TAZZA 6 gr	1 CUP FILTER 6 g	KAFFEESIEB 1 TASSE 6 g	FILTRO 1 TAZA 6 gr
18	**1160530**	FILTRO 1 TAZZA 7 gr	1 CUP FILTER 7 gr	FILTER 1 TASSE 7 g	FILTRO 1 TAZA 7 gr
19	**1160252**	FILTRO 2 TAZZE 12 gr	FILTER 2-CUP 12 g	KAFFEESIEB 2 TASSEN 12 g	FILTRO 2 TAZAS 12 g
19	**1160345**	FILTRO 2 TAZZE 18 gr	2 CUPS FILTER 18 gr	FILTER 2 TASSEN 18 gr	FILTRO 2 TAZAS 18 gr
19	**1160529**	FILTRO 2 TAZZE 14 gr	FILTER 2-CUP 14 g	KAFFEESIEB 2 TASSEN 14 g	FILTRO 2 TAZAS 14 g
20	**1250101**	MOLLA FERMAFILTRO ø 1,00 mm INOX	FILTER BLOCKING SPRING ø 1,00 mm INOX	FILTERHALTERUNGSFEDER ø 1,10 mm EDELST.	MUELLE PORTAFILTRO ø 1,10 mm INOX
21	**1165046**	PORTAFILTRO MACCHINE CAFFÈ RANCILIO	FILTER HOLDER RANCILIO	SIEBTRÄGER FÜR KAFFEEMASCHINEN RANCILIO	PORTAFILTRO MÁQUINAS DE CAFÉ RANCILIO
22	**1241511**	MANOPOLA PORTAFILTRO	FILTER HOLDER HANDLE	SIEBTRÄGERGRIFF	MANDO PORTAFILTRO
23	**1186504**	RONDELLA PIANA M10	WASHER FLAT M10	FLACHSCHEIBE M10	ARANDELA PLANA M10
24	**1241513**	DADO ESAGONALE CIECO M8	BLIND HEXAGONAL NUT M8 UNI 5721	SECHSKANTMUTTER BLIND M8	TUERCA HEXAGONAL CIEGA M8
25	**1022501**	BECCUCCIO 1 TAZZA ø 3/8"	SINGLE SPOUT ø 3/8"	AUSLAUF 1-WEG ø 3/8"	SALIDA 1 CAFÉ ø 3/8"
25	**1022503**	BECCUCCIO 1 TAZZA DIRITTO ø 3/8"	STRAIGHT SINGLE SPOUT ø 3/8"	AUSLAUF 1-WEG GERADE ø 3/8"	SALIDA 1 CAFÉ RECTA ø 3/8"
26	**1022502**	BECCUCCIO 2 TAZZE ø 3/8"	DOUBLE SPOUT ø 3/8"	AUSLAUFDÜSE 2-WEGE ø 3/8"	SALIDA 2 CAFÉS ø 3/8"
33	**1186828**	GUARNIZIONE PIANA RAME ø 30x26x1 mm	COPPER FLAT GASKET ø 30x26x1 mm	FLACHDICHTUNG AUS KUPFER ø 30x26x1 mm	JUNTA PLANA COBRE ø 30x26x1 mm
36	**1186822**	GUARNIZIONE PIANA VITON ø 13x4x4 mm	VITON FLAT GASKET ø 13x4x4 mm	FLACH DICHTUNG AUS VITON ø 13x4x4 mm	JUNTA PLANA VITON ø 13x4x4 mm
39	**1250819**	MOLLA ø 16x30 mm VALVOLA	VALVE SPRING ø 16x30 mm	FEDER ø 16x30 mm VENTIL	MUELLE ø 16x30 mm VÁLVULA
43	**1160801**	FILTRO ACQUA M8x1	WATER FILTER M8x1	WASSERFILTER M8x1	FILTRO AGUA M8x1
44	**1501811**	UGELLO M8x1 FORO ø 0,5 mm	NOZZLE M8x1 HOLE ø 0,5 mm	DÜSE M8x1 LOCH ø 0,5 mm	TOBERA M8x1 AGUJERO ø 0,5 mm
47	**1250817**	MOLLA ø 17x39 mm VALVOLE	VALVE SPRING ø 17x39 mm	FEDER ø 17x39 mm VENTILE	MUELLE ø 17x39 mm VÁLVULAS
49	**1250816**	MOLLA ø 12x22 mm TAPPO	CAP SPRING ø 12x22 mm	DECKELFEDER ø 12x22 mm	MUELLE ø 12x22 mm TAPÓN
50	**1186809**	GUARNIZIONE PIANA PTFE ø 12x9x1 mm	FLAT PTFE GASKET ø 12x9x1 mm	FLACHDICHTUNG AUS PTFE ø 12x9x1 mm	JUNTA PLANA EN PTFE ø 12x9x1 mm
51	**1186803**	GUARNIZIONE OR 02037 EPDM	O-RING 02037 EPDM	DICHTUNG O-RING 02037 EPDM	JUNTA ARO "O" 02037 EPDM
52	**1186810**	GUARNIZIONE PIANA RAME ø 24x21x1 mm	FLAT COPPER GASKET ø 24x21x1 mm	FLACHDICHTUNG AUS KUPPER ø 24x21x1 mm	JUNTA PLANA EN COBRE ø 24x21x1 mm
57	**1348817**	ANELLO ELASTICO RADIALE ø 4 mm	CIRCLIP RADIAL ø 4 mm	SEEGER-RING RADIAL ø 4 mm	ANILLO ELÁSTICO RADIAL ø 4 mm
58	**1184853**	PERNO PER RULLINO	ROLL PIN	STIFT FÜR ROLLE	PERNO PARA RODILLO
61	**1250810**	MOLLA ø 10x31/45 mm RICHIAMO LEVA	SPRING ø 10x31/45 mm LEVER RECALL	FEDER ø 10x31/45 mm HEBELRÜCKSTELLUNG	MUELLE ø 10x31/45 mm RETORNO PALANCA
65	**1250812**	MOLLA ø 13x64 mm AMMORTIZZATORI	SHOCK ABSORBER SPRING ø 13x64 mm	FEDER ø 13x64 mm FÜR DÄMPFER	MUELLE ø 13x64 mm AMORTIGUADORES
67	**1348814**	RONDELLA DENTELLATA ESTERNA M4	TOOTHED WASHER EXT. M4	ÄUSSERE ZAHNSCHEIBE M4	ARANDELA DENTADA EXT.M4
68	**1240801**	MICROINTERRUTTORE 15A 250V	MICROSWITCH 15A 250V	MIKROSCHALTER 15A 250V	MICROINTERRUPTOR 15A 250V
70	**1528030**	DADO ESAGONALE MEDIO M6	MID HEXAGONAL NUT M6	SECHSKANTMUTTER BLIND M6	TUERCA HEXAGONAL MEDIANA M6
75	**1528621**	DADO ESAGONALE BASSO M8	HEXAGONAL NUT M8 SHORT M8	SECHSKANTMUTTER KURZ M8	TUERCA HEXAGONAL BAJA M8

GRUPPO AUTOMATICO Z9-Z11
AUTOMATIC GROUP Z9-Z11
AUTOMATISCHE GRUPPE Z9-Z11
GRUPO AUTOMÁTICO Z9-Z11

RA0302

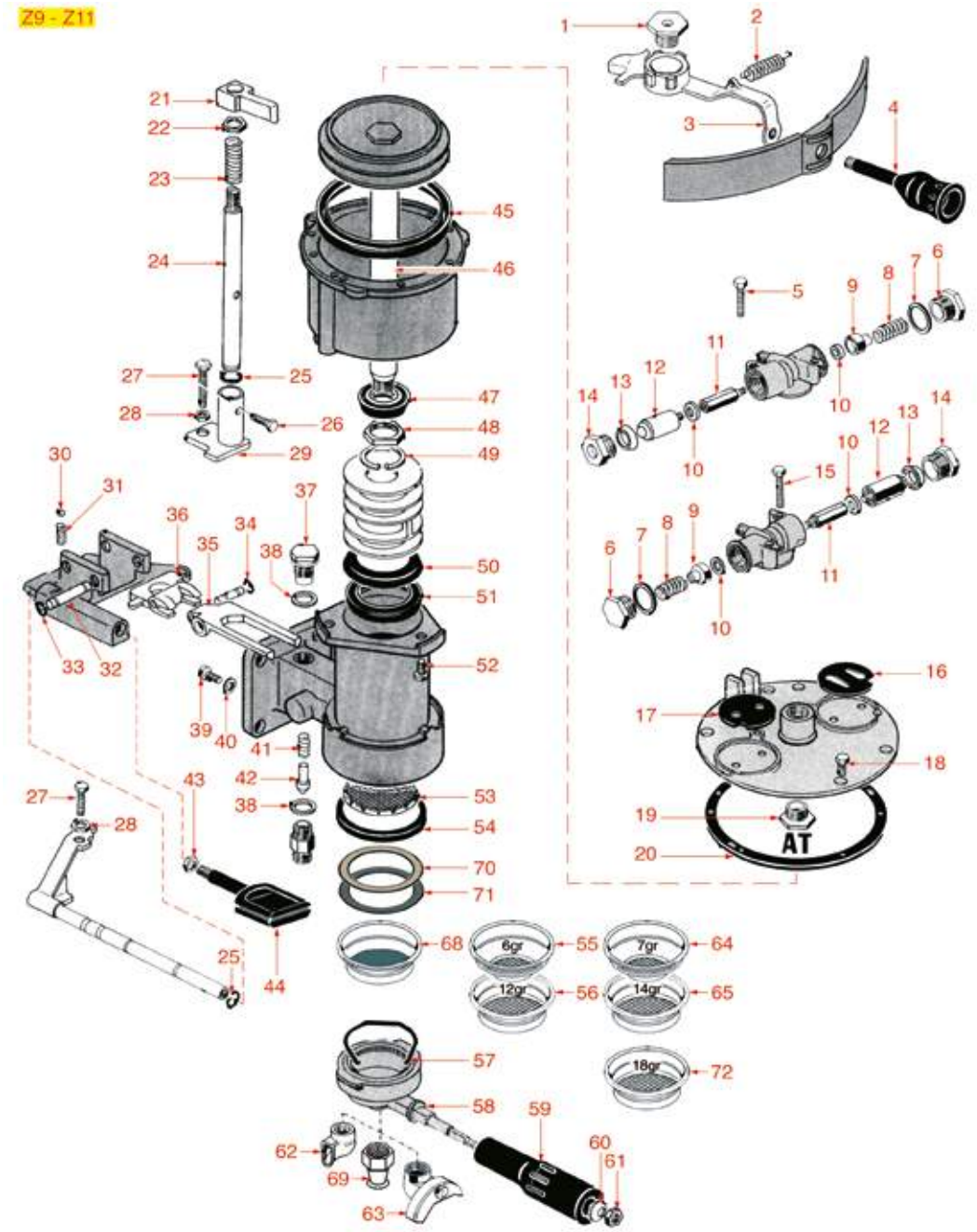

Posizioni senza cod. LF: a richiesta
Positions without LF Code No.: upon request
Abbildungen ohne LF Bestell-Nr.: auf Anfrage
Posiciones sin cód. LF: previa petición

RANCILIO

P.	Cod.	Descrizione	Description	Beschreibung	Descripción
2	**1250808**	MOLLA ø 14x23/40 mm LEVA COMANDO	CONTROL LEVER SPRING ø 14x23/40 mm	FEDER ø 14x23/40 mm FÜR STEUERHEBEL	MUELLE ø 14x23/40 mm PALANCA MANDO
7	**1186410**	GUARNIZIONE PIANA EPDM ø 21x16x2 mm	FLAT EPDM GASKET ø 21x16x2 mm	FLACHDICHTUNG EPDM ø 21x16x2 mm	JUNTA PLANA EPDM ø 21x16x2 mm
10	**1186427**	GUARNIZIONE PIANA EPDM ø 10x4x2 mm	FLAT EPDM GASKET ø 10x4x2 mm	FLACHDICHTUNG EPDM ø 10x4x2 mm	JUNTA PLANA EPDM ø 10x4x2 mm
13	**1186460**	GUARNIZIONE A LABBRO ø 19x13x4 mm	LIP SEAL ø 19x13x4 mm	LIPPENDICHTUNG ø 19x13x4 mm	JUNTA DE LABIO ø 19x13x4 mm
16	**1186825**	GUARNIZIONE GRUPPO ø 32 mm	COFFEE GROUP GASKET ø 32 mm	GRUPPENDICHTUNG ø 32 mm	JUNTA GRUPO ø 32 mm
17	**1186826**	GUARNIZIONE GRUPPO ø 32 mm	COFFEE GROUP GASKET ø 32 mm	GRUPPENDICHTUNG ø 32 mm	JUNTA GRUPO ø 32 mm
20	**1186827**	GUARNIZIONE GRUPPO ø 125x105x1 mm	COFFEE GROUP GASKET ø 125x105x1 mm	GRUPPENDICHTUNG ø 125x105x1 mm	JUNTA GRUPO ø 125x105x1 mm
22	**1528621**	DADO ESAGONALE BASSO M8	HEXAGONAL NUT M8 SHORT M8	SECHSKANTMUTTER KURZ M8	TUERCA HEXAGONAL BAJA M8
23	**1250816**	MOLLA ø 12x22 mm TAPPO	CAP SPRING ø 12x22 mm	DECKELFEDER ø 12x22 mm	MUELLE ø 12x22 mm TAPÓN
25	**1348326**	ANELLO ELASTICO RADIALE ø 7 mm	SPRING RING RADIAL ø 7 mm	ELASTISCHER RING RADIAL ø 7 mm	ARO ELÁSTICO RADIAL ø 7 mm
26	**1184867**	VITE A TESTA ESAGONALE M4x16	HEXAGON HEAD SCREW M4x16	SECHSKANTSCHRAUBE M4x16	TORNILLO CABEZA HEXAGONAL M4x16
28	**3528213**	DADO ESAGONALE MEDIO M5	HEXAGONAL NUT MID M5	SCHRAUBENMUTTER MED. M5	TUERCA HEXAGONAL MEDIUM M5
33	**1250023**	ANELLO ELASTICO RADIALE ø 5 mm	RADIAL SEEGER RING ø 5 mm	ELASTISCHER RING RADIAL ø 5 mm	ARO ELÁSTICO RADIAL ø 5 mm
38	**1186619**	GUARNIZIONE PIANA RAME ø 18x14x1,5 mm	COPPER FLAT GASKET ø 18x14x1.5 mm	FLACHDICHTUNG AUS KUPFER ø 18x14x1,5 mm	JUNTA PLANA COBRE ø 18x14x1,5 mm
39	**1184804**	VITE A TESTA CILINDRICA M6x8	CYLINDER HEAD SCREW M6x8	ZYLINDERKOPFSCHRAUBE M6x8	TORNILLO CABEZA CILÍND. M6x8
40	**1186811**	GUARNIZIONE PIANA RAME ø 10x6x1 mm	COPPER FLAT GASKET ø 10x6x1 mm	FLACHDICHTUNG AUS KUPFER ø 10x6x1 mm	JUNTA PLANA COBRE ø 10x6x1 mm
41	**1523674**	MOLLA ø 6x28 mm VALVOLA RITEGNO	NON-RETURN VALVE SPRING ø 6x28 mm	FEDER ø 6x28 mm RÜCKSCHLAGVENTIL	MUELLE ø 6x28 mm VÁLVULA DE SUJECIÓN
43	**1528030**	DADO ESAGONALE MEDIO M6	MID HEXAGONAL NUT M6	SECHSKANTMUTTER BLIND M6	TUERCA HEXAGONAL MEDIANA M6
45	**1186831**	GUARNIZIONE A LABBRO ø 104x88x8 mm	LIP SEAL ø 104x88x8 mm	LIPPENDICHTUNG ø 104x88x8 mm	JUNTA DE LABIO ø 104x88x8 mm
47	**1186832**	GUARNIZIONE A LABBRO ø 24x14x5 mm	LIP SEAL ø 24x14x5 mm	LIPPENDICHTUNG ø 24x14x5 mm	JUNTA DE LABIO ø 24x14x5 mm
50	**1186820**	GUARNIZIONE A LABBRO ø 55x41x7,5 mm	LIP SEAL ø 55x41x7.5 mm	LIPPENDICHTUNG ø 55x41x7,5 mm	JUNTA DE LABIO ø 55x41x7,5 mm
50	**1186817**	GUARNIZIONE A LABBRO ø 51x38x7,5 mm	LIP SEAL ø 51x38x7.5 mm	LIPPENDICHTUNG ø 51x38x7,5 mm	JUNTA DE LABIO ø 51x38x7,5 mm
51	**1186821**	GUARNIZIONE A LABBRO ø 54x40x7,5 mm	LIP SEAL ø 54x40x7.5 mm	LIPPENDICHTUNG ø 54x40x7,5 mm	JUNTA DE LABIO ø 54x40x7,5 mm
51	**1186816**	GUARNIZIONE A LABBRO ø 50x38x7,5 mm	LIP SEAL ø 50x38x7.5 mm	LIPPENDICHTUNG ø 50x38x7,5 mm	JUNTA DE LABIO ø 50x38x7,5 mm
52	**1528026**	VITE A TESTA CILINDRICA M8x20	CYLINDER HEAD SCREW M8x20	ZYLINDERKOPFSCHRAUBE M8x20	TORNILLO CABEZA CILÍND. M8x20
53	**1081003**	DOCCIA EROGAZIONE ø 57,5 mm	SHOWER SCREEN ø 57.5 mm	AUSLAUFDUSCHE ø 57,5 mm	DUCHA EROGACIÓN ø 57,5 mm
54	**1186812**	GUARNIZIONE PORTAFILTRO ø 72x57x8 mm	FILTER HOLDER GASKET ø 72x57x8 mm	SIEBTRÄGERDICHTUNG ø 72x57x8 mm	JUNTA PORTAFILTRO ø 72x57x8 mm
55	**1160251**	FILTRO 1 TAZZA 6 gr	1 CUP FILTER 6 g	KAFFEESIEB 1 TASSE 6 g	FILTRO 1 TAZA 6 gr
56	**1160252**	FILTRO 2 TAZZE 12 gr	FILTER 2-CUP 12 g	KAFFEESIEB 2 TASSEN 12 g	FILTRO 2 TAZAS 12 g
57	**1250101**	MOLLA FERMAFILTRO ø 1,00 mm INOX	FILTER BLOCKING SPRING ø 1,00 mm INOX	FILTERHALTERUNGSFEDER ø 1,10 mm EDELST.	MUELLE PORTAFILTRO ø 1,10 mm INOX
58	**1165046**	PORTAFILTRO MACCHINE CAFFÈ RANCILIO	FILTER HOLDER RANCILIO	SIEBTRÄGER FÜR KAFFEEMASCHINEN RANCILIO	PORTAFILTRO MÁQUINAS DE CAFÉ RANCILIO
59	**1241511**	MANOPOLA PORTAFILTRO	FILTER HOLDER HANDLE	SIEBTRÄGERGRIFF	MANDO PORTAFILTRO
60	**1186504**	RONDELLA PIANA M10	WASHER FLAT M10	FLACHSCHEIBE M10	ARANDELA PLANA M10
61	**1241513**	DADO ESAGONALE CIECO M8	BLIND HEXAGONAL NUT M8 UNI 5721	SECHSKANTMUTTER BLIND M8	TUERCA HEXAGONAL CIEGA M8
62	**1022501**	BECCUCCIO 1 TAZZA ø 3/8"	SINGLE SPOUT ø 3/8"	AUSLAUF 1-WEG ø 3/8"	SALIDA 1 CAFÉ ø 3/8"
63	**1022502**	BECCUCCIO 2 TAZZE ø 3/8"	DOUBLE SPOUT ø 3/8"	AUSLAUFDÜSE 2-WEGE ø 3/8"	SALIDA 2 CAFÉS ø 3/8"
64	**1160530**	FILTRO 1 TAZZA 7 gr	1 CUP FILTER 7 gr	FILTER 1 TASSE 7 g	FILTRO 1 TAZA 7 gr
65	**1160529**	FILTRO 2 TAZZE 14 gr	FILTER 2-CUP 14 g	KAFFEESIEB 2 TASSEN 14 g	FILTRO 2 TAZAS 14 g
68	**1160339**	FILTRO CIECO	BLIND FILTER	BLINDFILTER	FILTRO CIEGO
69	**1022503**	BECCUCCIO 1 TAZZA DIRITTO ø 3/8"	STRAIGHT SINGLE SPOUT ø 3/8"	AUSLAUF 1-WEG GERADE ø 3/8"	SALIDA 1 CAFÉ RECTA ø 3/8"
70	**1190005**	SPESSORE CARTA ø 70x57x0,5 mm	PAPER SHIM ø 70x57x0.5 mm	ABSTANDSSTÜCK AUS PAPIER ø 70x57x0,5 mm	ESPESOR PAPEL ø 70x57x0,5 mm
71	**1190003**	SPESSORE GOMMA ø 70x57x1 mm EPDM	RUBBER SHIM ø 70x57x1 mm EPDM	ABSTANDSSTÜCK GUMMI ø 70x57x1 mm EPDM	ESPESOR GOMA ø 70x57x1 mm EPDM
72	**1160345**	FILTRO 2 TAZZE 18 gr	2 CUPS FILTER 18 gr	FILTER 2 TASSEN 18 gr	FILTRO 2 TAZAS 18 gr

GRUPPO S20
GROUP S20
GRUPPE S20
GRUPO S20

RA0402

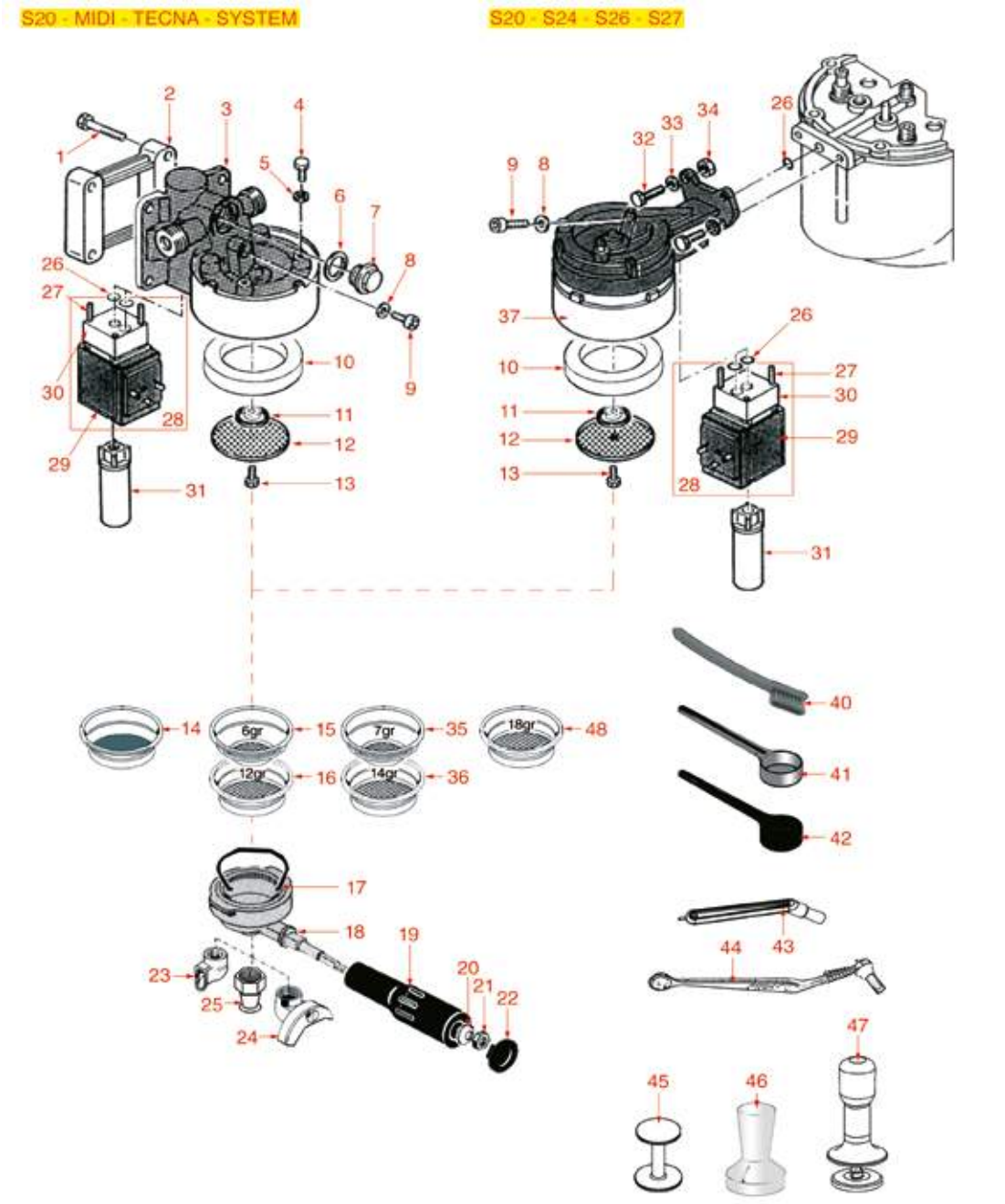

Posizioni senza cod. LF: a richiesta
Positions without LF Code No.: upon request
Abbildungen ohne LF Bestell-Nr.: auf Anfrage
Posiciones sin cód. LF: previa petición

RANCILIO

P.	Cod.	Descrizione	Description	Beschreibung	Descripción
1	**9528028**	VITE A TESTA ESAGONALE M8x30	HEXAGON HEAD SCREW M8x30	SECHSKANTSCHRAUBE M8x30	TORNILLO CABEZA HEXAGONAL M8x30
4	**1184012**	VITE A TESTA CILINDRICA M5x10	CYLINDER HEAD SCREW M5x10	ZYLINDERKOPFSCHRAUBE M5x10	TORNILLO DE CABEZA CILINDRO M5x10
6	**1186810**	GUARNIZIONE PIANA RAME ø 24x21x1 mm	FLAT COPPER GASKET ø 24x21x1 mm	FLACHDICHTUNG AUS KUPPER ø 24x21x1 mm	JUNTA PLANA EN COBRE ø 24x21x1 mm
8	**1186811**	GUARNIZIONE PIANA RAME ø 10x6x1 mm	COPPER FLAT GASKET ø 10x6x1 mm	FLACHDICHTUNG AUS KUPFER ø 10x6x1 mm	JUNTA PLANA COBRE ø 10x6x1 mm
9	**1184804**	VITE A TESTA CILINDRICA M6x8	CYLINDER HEAD SCREW M6x8	ZYLINDERKOPFSCHRAUBE M6x8	TORNILLO CABEZA CILÍND. M6x8
10	**1186812**	GUARNIZIONE PORTAFILTRO ø 72x57x8 mm	FILTER HOLDER GASKET ø 72x57x8 mm	SIEBTRÄGERDICHTUNG ø 72x57x8 mm	JUNTA PORTAFILTRO ø 72x57x8 mm
11	**1349803**	SPRUZZATORE GRUPPO ø 21 mm	BREW GROUP SPRAY NOZZLE ø 21 mm	SPRITZDÜSE FÜR GRUPPE ø 21 mm	BOQUILLA GRUPO ø 21 mm
12	**1081036**	DOCCIA EROGAZIONE ø 57,5 mm	SHOWER ø 57.5 mm	DUSCHE ø 57,5 mm	DUCHA SALIDA ø 57,5 mm
12	**1081536**	DOCCIA EROGAZIONE ø 57,5 mm	SHOWER SCREEN ø 57.5 mm	AUSLAUFDUSCHE ø 57,5 mm	DUCHA EROGACIÓN ø 57,5 mm
13	**1528516**	VITE A TESTA CILINDRICA M5x12	CYLINDER HEAD SCREW M5x12	ZYLINDERKOPFSCHRAUBE M5x12	TORNILLO CABEZA CILÍND. M5x12
14	**1160339**	FILTRO CIECO	BLIND FILTER	BLINDFILTER	FILTRO CIEGO
15	**1160251**	FILTRO 1 TAZZA 6 gr	1 CUP FILTER 6 g	KAFFEESIEB 1 TASSE 6 g	FILTRO 1 TAZA 6 gr
16	**1160252**	FILTRO 2 TAZZE 12 gr	FILTER 2-CUP 12 g	KAFFEESIEB 2 TASSEN 12 g	FILTRO 2 TAZAS 12 g
17	**1250101**	MOLLA FERMAFILTRO ø 1,00 mm INOX	FILTER BLOCKING SPRING ø 1,00 mm INOX	FILTERHALTERUNGSFEDER ø 1,10 mm EDELST.	MUELLE PORTAFILTRO ø 1,10 mm INOX
18	**1165046**	PORTAFILTRO MACCHINE CAFFÈ RANCILIO	FILTER HOLDER RANCILIO	SIEBTRÄGER FÜR KAFFEEMASCHINEN RANCILIO	PORTAFILTRO MÁQUINAS DE CAFÉ RANCILIO
19	**1241511**	MANOPOLA PORTAFILTRO	FILTER HOLDER HANDLE	SIEBTRÄGERGRIFF	MANDO PORTAFILTRO
20	**1186504**	RONDELLA PIANA M10	WASHER FLAT M10	FLACHSCHEIBE M10	ARANDELA PLANA M10
22	**1241051**	TAPPO MANOPOLA PORTAFILTRO	FILTER HOLDER KNOB CAP	DECKEL FÜR SIEBTRÄGERGRIFF	TAPÓN MANDO PORTAFILTRO
23	**1022501**	BECCUCCIO 1 TAZZA ø 3/8"	SINGLE SPOUT ø 3/8"	AUSLAUF 1-WEG ø 3/8"	SALIDA 1 CAFÉ ø 3/8"
24	**1022502**	BECCUCCIO 2 TAZZE ø 3/8"	DOUBLE SPOUT ø 3/8"	AUSLAUFDÜSE 2-WEGE ø 3/8"	SALIDA 2 CAFÉS ø 3/8"
25	**1022503**	BECCUCCIO 1 TAZZA DIRITTO ø 3/8"	STRAIGHT SINGLE SPOUT ø 3/8"	AUSLAUF 1-WEG GERADE ø 3/8"	SALIDA 1 CAFÉ RECTA ø 3/8"
26	**1186611**	GUARNIZIONE OR 02025 SILICONE ROSSO	O-RING 02025 RED SILICONE	DICHTUNG O-RING 02025 SILIKON ROT	JUNTA ARO "O" 02025 SILICONA ROJA
26	**1186612**	GUARNIZIONE OR 02025 VITON	O-RING 02025 VITON	DICHTUNG O-RING 02025 VITON	JUNTA ARO OR 02025 VITON VERDE
27	**1455034**	VITE A TESTA CILINDRICA M4x10	CYLINDER HEAD SCREW M4x10	ZYLINDERKOPFSCHRAUBE M4x10	TORNILLO CABEZA CILÍND. M4x10
28	**1120330**	ELETTROVALVOLA LUCIFER 3 VIE 240V 50Hz	3-WAY SOLENOID VALVE LUCIFER 240V 50Hz	3-WEGE MAGNETVENTIL LUCIFER 240V 50Hz	ELECTROVÁLVULA LUCIFER 3 VÍAS 240V 50Hz
28	**1120335**	ELETTROVALVOLA PARKER 3 VIE 230V 50/60Hz	3-WAY SOLENOID VALVE PARKER 230V 50/60Hz	3-WEGE MAGNETVENTIL PARKER 230V 50/60Hz	ELECTROVÁLVULA PARKER 3 VÍAS 230V 50/60Hz
29	**1120332**	BOBINA LUCIFER/PARKER 220/240V 9W 50Hz	COIL LUCIFER/PARKER 220/240V 9W 50Hz	SPULE LUCIFER/PARKER 220/240V 9W 50Hz	BOBINA LUCIFER/PARKER 220/240V 9W 50Hz
29	**3120032**	BOBINA PARKER ZB09 9W 220/240V 50/60Hz	COIL PARKER ZB09 9W 220/240V 50/60Hz	SPULE PARKER ZB09 9W 220/240V50/60Hz	BOBINA PARKER ZB09 9W 220/240V 50/60Hz
30	**1120334**	PARTE MECCANICA LUCIFER 3 VIE	3-WAY MECHANICAL COMPONENT LUCIFER	MECHANISCHER TEIL 3-WEGE LUCIFER	PARTE MECÁNICA LUCIFER 3 VÍAS
30	**1120339**	PARTE MECCANICA PARKER 3 VIE	3-WAY MECHANICAL COMPONENT PARKER	MECHANISCHER TEIL 3-WEGE PARKER	PARTE MECÁNICA PARKER 3 VÍAS
31	**1349037**	TUBETTO SCARICO	DRAIN PIPE	AUSLAUFROHR	TUBO DESAGÜE
32	**1528026**	VITE A TESTA CILINDRICA M8x20	CYLINDER HEAD SCREW M8x20	ZYLINDERKOPFSCHRAUBE M8x20	TORNILLO CABEZA CILÍND. M8x20
34	**1241513**	DADO ESAGONALE CIECO M8	BLIND HEXAGONAL NUT M8 UNI 5721	SECHSKANTMUTTER BLIND M8	TUERCA HEXAGONAL CIEGA M8
35	**1160530**	FILTRO 1 TAZZA 7 gr	1 CUP FILTER 7 gr	FILTER 1 TASSE 7 g	FILTRO 1 TAZA 7 gr
36	**1160529**	FILTRO 2 TAZZE 14 gr	FILTER 2-CUP 14 g	KAFFEESIEB 2 TASSEN 14 g	FILTRO 2 TAZAS 14 g
40	**1384002**	SPAZZOLINA PER MANUTENZIONE	BRUSH FOR MAINTENANCE	BÜRSTE FÜR WARTUNG	CEPILLO PARA MANTENIMIENTO
41	**1069002**	CUCCHIAIO DOSATORE INOX 20 ml	STAINLESS STEEL MEASURING SPOON 20 ml	DOSIERLÖFFEL AUS EDELSTAHL 20 ml	CUCHARA DOSIFICADOR INOX 20 ml
42	**1069001**	CUCCHIAIO DOSATORE IN PLASTICA 20 ml	PLASTIC MEASURING SPOON 20 ml	DOSIERLÖFFEL AUS KUNSTSTOFF 20 ml	CUCHARA DOSIFICADOR PLÁSTICO 20 ml
43	**1384001**	SPAZZOLINO PULISCIDOCCE	BRUSH FOR COFFEE SHOWER	BÜRSTE ZUR DUSCHENREINIGUNG	CEPILLO LIMPIA DUCHAS
44	**1384003**	SPAZZOLINO PULISCIDOCCE NERO	BLACK SHOWER CLEANING BRUSH	BÜRSTE ZUR DUSCHENREINIGUNG SCHWARZ	CEPILLO LIMPIA-DUCHAS
45	**1385002**	PRESSINO NYLON ø 50/57 mm	NYLON COFFEE TAMPER ø 50/57 mm	TAMPER AUS NYLON ø 50/57 mm	PRENSA CAFÉ NYLON ø 50/57 mm
46	**1385053**	PRESSINO ALLUMINIO ANODIZZATO ø 58 mm	ANODISED ALUMINUM TAMPER ø 58 mm	TAMPER AUS ELOXIERTEM ALUMINIUM ø 58 mm	PRENSA CAFÉ ALUMINIO ANODIZADO ø 58 mm
47	**1385600**	PRESSINO DINAMOMETRICO MANUALE ø 57 mm	DYNAMOMET. MANUAL COFFEE TAMPER ø 57mm	DYNAMOMETR.HAND-KAFFEE TAMPER ø 57mm	PRENSA CAFÉ DINAMOMÉTR. MANUAL ø 57 mm
47	**1385602**	PRESSINO DINAMOMETRICO MANUALE ø 57 mm	TAMPER MANUAL DYNAMOMETRICAL ø 57 mm	TAMPER DYNAMOMETRISCH. MANUELL ø 57mm	PRENSA DINAMOMÉTRICA MANUAL ø 57 mm
48	**1160345**	FILTRO 2 TAZZE 18 gr	2 CUPS FILTER 18 gr	FILTER 2 TASSEN 18 gr	FILTRO 2 TAZAS 18 gr

GRUPPO CLASSE10-MILLENIUM
GROUP CLASSE10-MILLENIUM
GRUPPE CLASSE10-MILLENIUM
GRUPO CLASSE10-MILLENIUM

RA0502

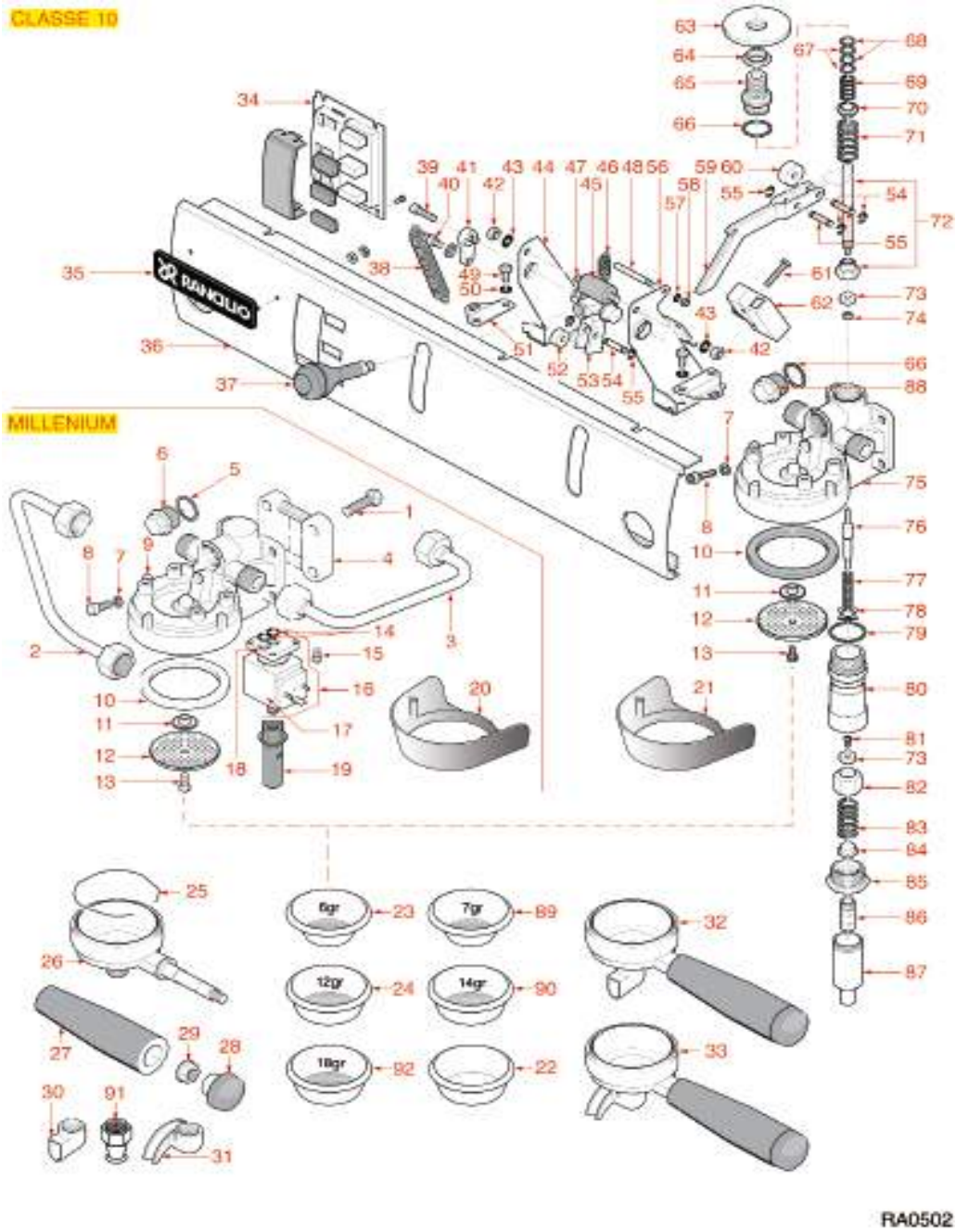

Posizioni senza cod. LF: a richiesta
Positions without LF Code No.: upon request
Abbildungen ohne LF Bestell-Nr.: auf Anfrage
Posiciones sin cód. LF: previa petición

RANCILIO

P.	Cod.	Descrizione	Description	Beschreibung	Descripción
1	**9528028**	VITE A TESTA ESAGONALE M8x30	HEXAGON HEAD SCREW M8x30	SECHSKANTSCHRAUBE M8x30	TORNILLO CABEZA HEXAGONAL M8x30
7	**1186811**	GUARNIZIONE PIANA RAME ø 10x6x1 mm	COPPER FLAT GASKET ø 10x6x1 mm	FLACHDICHTUNG AUS KUPFER ø 10x6x1 mm	JUNTA PLANA COBRE ø 10x6x1 mm
8	**1184804**	VITE A TESTA CILINDRICA M6x8	CYLINDER HEAD SCREW M6x8	ZYLINDERKOPFSCHRAUBE M6x8	TORNILLO CABEZA CILÍND. M6x8
10	**1186812**	GUARNIZIONE PORTAFILTRO ø 72x57x8 mm	FILTER HOLDER GASKET ø 72x57x8 mm	SIEBTRÄGERDICHTUNG ø 72x57x8 mm	JUNTA PORTAFILTRO ø 72x57x8 mm
11	**1349803**	SPRUZZATORE GRUPPO ø 21 mm	BREW GROUP SPRAY NOZZLE ø 21 mm	SPRITZDÜSE FÜR GRUPPE ø 21 mm	BOQUILLA GRUPO ø 21 mm
12	**1081036**	DOCCIA EROGAZIONE ø 57,5 mm	SHOWER ø 57.5 mm	DUSCHE ø 57,5 mm	DUCHA SALIDA ø 57,5 mm
12	**1081536**	DOCCIA EROGAZIONE ø 57,5 mm	SHOWER SCREEN ø 57.5 mm	AUSLAUFDUSCHE ø 57,5 mm	DUCHA EROGACIÓN ø 57,5 mm
13	**1528516**	VITE A TESTA CILINDRICA M5x12	CYLINDER HEAD SCREW M5x12	ZYLINDERKOPFSCHRAUBE M5x12	TORNILLO CABEZA CILÍND. M5x12
14	**1186611**	GUARNIZIONE OR 02025 SILICONE ROSSO	O-RING 02025 RED SILICONE	DICHTUNG O-RING 02025 SILIKON ROT	JUNTA ARO "O" 02025 SILICONA ROJA
14	**1186612**	GUARNIZIONE OR 02025 VITON	O-RING 02025 VITON	DICHTUNG O-RING 02025 VITON	JUNTA ARO OR 02025 VITON VERDE
15	**1455034**	VITE A TESTA CILINDRICA M4x10	CYLINDER HEAD SCREW M4x10	ZYLINDERKOPFSCHRAUBE M4x10	TORNILLO CABEZA CILÍND. M4x10
16	**1120330**	ELETTROVALVOLA LUCIFER 3 VIE 240V 50Hz	3-WAY SOLENOID VALVE LUCIFER 240V 50Hz	3-WEGE MAGNETVENTIL LUCIFER 240V 50Hz	ELECTROVÁLVULA LUCIFER 3 VÍAS 240V 50Hz
16	**1120335**	ELETTROVALVOLA PARKER 3 VIE 230V 50/60Hz	3-WAY SOLENOID VALVE PARKER 230V 50/60Hz	3-WEGE MAGNETVENTIL PARKER 230V 50/60Hz	ELECTROVÁLVULA PARKER 3VÍAS 230V 50/60Hz
17	**1120332**	BOBINA LUCIFER/PARKER 220/240V 9W 50Hz	COIL LUCIFER/PARKER 220/240V 9W 50Hz	SPULE LUCIFER/PARKER 220/240V 9W 50Hz	BOBINA LUCIFER/PARKER 220/240V 9W 50Hz
17	**3120032**	BOBINA PARKER ZB09 9W 220/240V 50/60Hz	COIL PARKER ZB09 9W 220/240V 50/60Hz	SPULE PARKER ZB09 9W 220/240V50/60Hz	BOBINA PARKER ZB09 9W 220/240V 50/60Hz
18	**1120334**	PARTE MECCANICA LUCIFER 3 VIE	3-WAY MECHANICAL COMPONENT LUCIFER	MECHANISCHER TEIL 3-WEGE LUCIFER	PARTE MECÁNICA LUCIFER 3 VÍAS
18	**1120339**	PARTE MECCANICA PARKER 3 VIE	3-WAY MECHANICAL COMPONENT PARKER	MECHANISCHER TEIL 3-WEGE PARKER	PARTE MECÁNICA PARKER 3 VÍAS
19	**1349037**	TUBETTO SCARICO	DRAIN PIPE	AUSLAUFROHR	TUBO DESAGÜE
21	**1002003**	ANELLO COPRIGUPPO	GROUP COVERING RING	SCHUTZRING FÜR GRUPPE	ARO CUBRE GRUPO
22	**1160339**	FILTRO CIECO	BLIND FILTER	BLINDFILTER	FILTRO CIEGO
23	**1160251**	FILTRO 1 TAZZA 6 gr	1 CUP FILTER 6 g	KAFFEESIEB 1 TASSE 6 g	FILTRO 1 TAZA 6 gr
24	**1160252**	FILTRO 2 TAZZE 12 gr	FILTER 2-CUP 12 g	KAFFEESIEB 2 TASSEN 12 g	FILTRO 2 TAZAS 12 g
25	**1250101**	MOLLA FERMAFILTRO ø 1,00 mm INOX	FILTER BLOCKING SPRING ø 1,00 mm INOX	FILTERHALTERUNGSFEDER ø 1,10 mm EDELST.	MUELLE PORTAFILTRO ø 1,10 mm INOX
26	**1165046**	PORTAFILTRO MACCHINE CAFFÈ RANCILIO	FILTER HOLDER RANCILIO	SIEBTRÄGER FÜR KAFFEEMASCHINEN RANCILIO	PORTAFILTRO MÁQUINAS DE CAFÉ RANCILIO
27	**1241047**	MANOPOLA PORTAFILTRO	FILTER HOLDER KNOB	DREHKNOPF FÜR FILTERTRÄGER	MANDO PORTAFILTRO
28	**1241050**	TAPPO MANOPOLA PORTAFILTRO	FILTER HOLDER KNOB CAP	DECKEL FÜR SIEBTRÄGERGRIFF	TAPÓN MANDO PORTAFILTRO
29	**1186504**	RONDELLA PIANA M10	WASHER FLAT M10	FLACHSCHEIBE M10	ARANDELA PLANA M10
29	**1241513**	DADO ESAGONALE CIECO M8	BLIND HEXAGONAL NUT M8 UNI 5721	SECHSKANTMUTTER BLIND M8	TUERCA HEXAGONAL CIEGA M8
30	**1022501**	BECCUCCIO 1 TAZZA ø 3/8"	SINGLE SPOUT ø 3/8"	AUSLAUF 1-WEG ø 3/8"	SALIDA 1 CAFÉ ø 3/8"
31	**1022502**	BECCUCCIO 2 TAZZE ø 3/8"	DOUBLE SPOUT ø 3/8"	AUSLAUFDÜSE 2-WEGE ø 3/8"	SALIDA 2 CAFÉS ø 3/8"
32	**1160521**	PORTAFILTRO COMPLETO 1 TAZZA RANCILIO	1 CUP FILTER HOLDER ASSEMBLY RANCILIO	SIEBTRÄGER KOMPLETT 1 TASSE RANCILIO	PORTAFILTRO COMPLETO 1 TAZA RANCILIO
32	**1165621**	PORTAFILTRO COMPLETO 1 TAZZA RANCILIO	FILTER HOLDER COMPLETE 1 CUP RANCILIO	SIEBTRÄGER KOMPLETT 1 TASSE RANCILIO	PORTAFILTRO COMPLETO 1 TAZA RANCILIO
33	**1160545**	PORTAFILTRO COMPLETO 2 TAZZE RANCILIO	2 CUPS FILTER HOLDER ASSEMBLY RANCILIO	SIEBTRÄGER KOMPLETT 2 TASSEN RANCILIO	PORTAFILTRO COMPLETO 2 TAZAS RANCILIO
33	**1165645**	PORTAFILTRO COMPLETO 2 TAZZE RANCILIO	FILTER HOLDER COMPLETE 2 CUPS RANCILIO	SIEBTRÄGER KOMPLETT 2 TASSEN RANCILIO	PORTAFILTRO COMPLETO 2 TAZAS RANCILIO
34	**1319105**	PULSANTIERA 3 TASTI	PUSH-BUTTON PANEL 3 BUTTONS	TASTATUR 3 TASTEN	BOTONERA 3 BOTONES
38	**1250812**	MOLLA ø 13x64 mm AMMORTIZZATORI	SHOCK ABSORBER SPRING ø 13x64 mm	FEDER ø 13x64 mm FÜR DÄMPFER	MUELLE ø 13x64 mm AMORTIGUADORES
39	**1528023**	VITE A TESTA SVASATA PIANA M5x16	COUNTERSUNK FLAT HEAD SCREWS M5x16	FLACHSENKKOPFSCHRAUBE M5x16	TORNILLO CABEZA AVELLANADA PLANA M5x16
46	**1250029**	MOLLA ø 10x13/27 mm LEVETTA	LEVER SPRING ø 10x13/27 mm	HEBELFEDER ø 10x13/27 mm	MUELLE ø 10x13/27 mm PALANCA
54	**1348817**	ANELLO ELASTICO RADIALE ø 4 mm	CIRCLIP RADIAL ø 4 mm	SEEGER-RING RADIAL ø 4 mm	ANILLO ELÁSTICO RADIAL ø 4 mm
55	**1184853**	PERNO PER RULLINO	ROLL PIN	STIFT FÜR ROLLE	PERNO PARA RODILLO
62	**1240847**	MICROINTERRUTTORE 5A 250V	MICROSWITCH 5A 250V	MIKROSCHALTER 5A 250V	MICROINTERRUPTOR 5A 250V
66	**1186810**	GUARNIZIONE PIANA RAME ø 24x21x1 mm	FLAT COPPER GASKET ø 24x21x1 mm	FLACHDICHTUNG AUS KUPPER ø 24x21x1 mm	JUNTA PLANA EN COBRE ø 24x21x1 mm
67	**1186809**	GUARNIZIONE PIANA PTFE ø 12x9x1 mm	FLAT PTFE GASKET ø 12x9x1 mm	FLACHDICHTUNG AUS PTFE ø 12x9x1 mm	JUNTA PLANA EN PTFE ø 12x9x1 mm
68	**1186803**	GUARNIZIONE OR 02037 EPDM	O-RING 02037 EPDM	DICHTUNG O-RING 02037 EPDM	JUNTA ARO "O" 02037 EPDM
69	**1250816**	MOLLA ø 12x22 mm TAPPO	CAP SPRING ø 12x22 mm	DECKELFEDER ø 12x22 mm	MUELLE ø 12x22 mm TAPÓN
71	**1250817**	MOLLA ø 17x39 mm VALVOLE	VALVE SPRING ø 17x39 mm	FEDER ø 17x39 mm VENTILE	MUELLE ø 17x39 mm VÁLVULAS
73	**1186822**	GUARNIZIONE PIANA VITON ø 13x4x4 mm	VITON FLAT GASKET ø 13x4x4 mm	FLACH DICHTUNG AUS VITON ø 13x4x4 mm	JUNTA PLANA VITON ø 13x4x4 mm
79	**1186828**	GUARNIZIONE PIANA RAME ø 30x26x1 mm	COPPER FLAT GASKET ø 30x26x1 mm	FLACHDICHTUNG AUS KUPFER ø 30x26x1 mm	JUNTA PLANA COBRE ø 30x26x1 mm
83	**1250819**	MOLLA ø 16x30 mm VALVOLA	VALVE SPRING ø 16x30 mm	FEDER ø 16x30 mm VENTIL	MUELLE ø 16x30 mm VÁLVULA
89	**1160530**	FILTRO 1 TAZZA 7 gr	1 CUP FILTER 7 gr	FILTER 1 TASSE 7 g	FILTRO 1 TAZA 7 gr
90	**1160529**	FILTRO 2 TAZZE 14 gr	FILTER 2-CUP 14 g	KAFFEESIEB 2 TASSEN 14 g	FILTRO 2 TAZAS 14 g
91	**1022503**	BECCUCCIO 1 TAZZA DIRITTO ø 3/8"	STRAIGHT SINGLE SPOUT ø 3/8"	AUSLAUF 1-WEG GERADE ø 3/8"	SALIDA 1 CAFÉ RECTA ø 3/8"
92	**1160345**	FILTRO 2 TAZZE 18 gr	2 CUPS FILTER 18 gr	FILTER 2 TASSEN 18 gr	FILTRO 2 TAZAS 18 gr

GRUPPO CLASSE10-9-8-7-6-EPOCA
GROUP CLASSE10-9-8-7-6-EPOCA
GRUPPE CLASSE10-9-8-7-6-EPOCA
GRUPO CLASSE10-9-8-7-6-EPOCA

RA0602

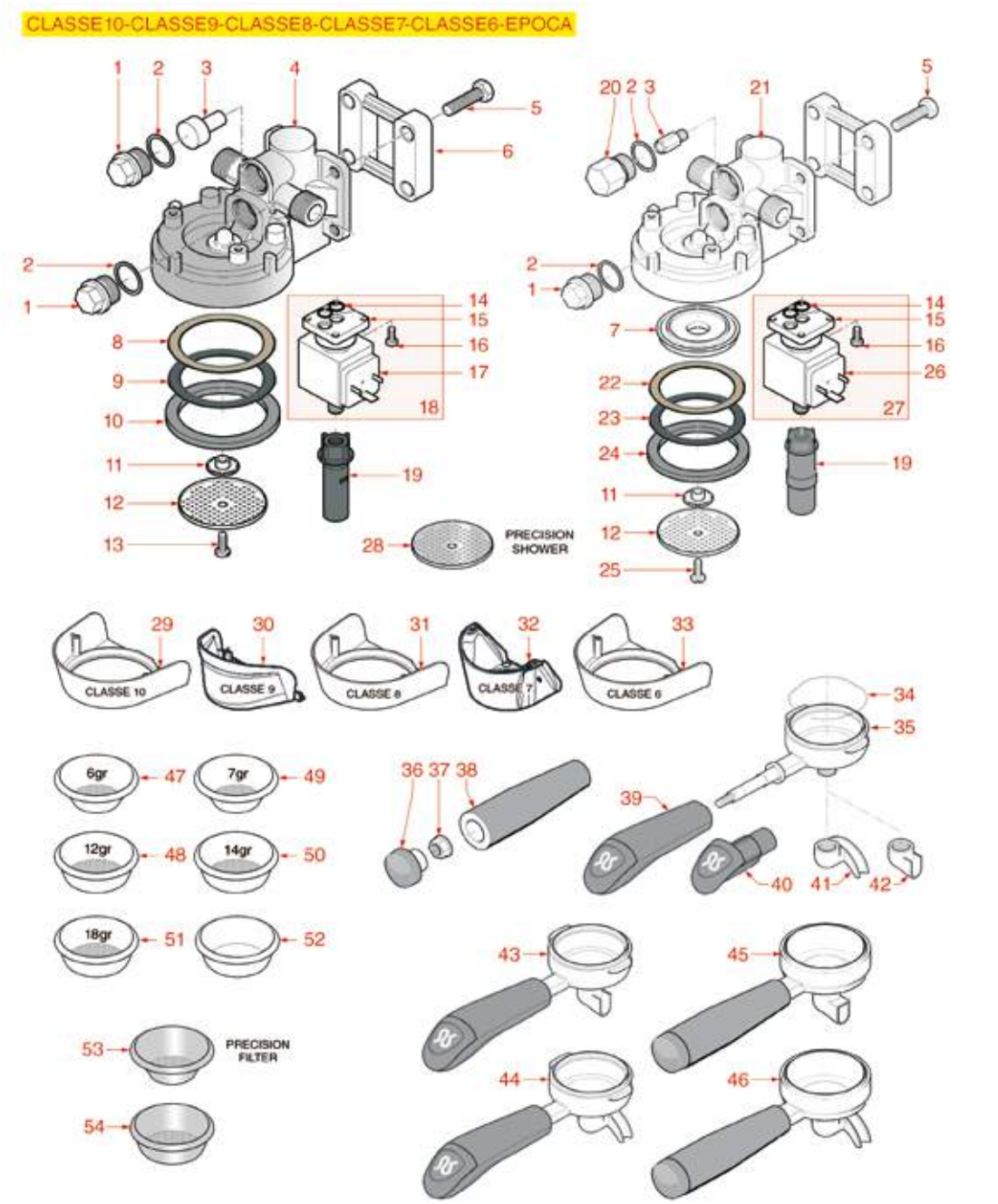

Posizioni senza cod. LF: a richiesta
Positions without LF Code No.: upon request
Abbildungen ohne LF Bestell-Nr.: auf Anfrage
Posiciones sin cód. LF: previa petición

RANCILIO

P.	Cod.	Descrizione	Description	Beschreibung	Descripción
1	**1439028**	TAPPO ø 18 mm PER GRUPPO EROGAZIONE	CAP ø 18 mm FOR BREW GROUP	DECKEL FÜR AUSLAUFGRUPPEL ø 18 mm	TAPÓN ø 18 mm PARA GRUPO EROGACIÓN
2	**1186677**	GUARNIZIONE PIANA RAME ø 22x18x1,5 mm	FLAT COPPER GASKET ø 22x18x1.8 mm	FLACHDICHTUNG AUS KUPPER ø 22x18x1,5 mm	JUNTA PLANA EN COBRE ø 22x18x1,5 mm
3	**1501811**	UGELLO M8x1 FORO ø 0,5 mm	NOZZLE M8x1 HOLE ø 0,5 mm	DÜSE M8x1 LOCH ø 0,5 mm	TOBERA M8x1 AGUJERO ø 0,5 mm
5	**9528028**	VITE A TESTA ESAGONALE M8x30	HEXAGON HEAD SCREW M8x30	SECHSKANTSCHRAUBE M8x30	TORNILLO CABEZA HEXAGONAL M8x30
7	**1086014**	DIFFUSORE PORTADOCCIA	SHOWER HOLDER DIFFUSER	VERTEILER DUSCHTRÄGER	DIFUSOR PORTADUCHA
8	**1190005**	SPESSORE CARTA ø 70x57x0,5 mm	PAPER SHIM ø 70x57x0.5 mm	ABSTANDSSTÜCK AUS PAPIER ø 70x57x0,5 mm	ESPESOR PAPEL ø 70x57x0,5 mm
9	**1190003**	SPESSORE GOMMA ø 70x57x1 mm EPDM	RUBBER SHIM ø 70x57x1 mm EPDM	ABSTANDSSTÜCK GUMMI ø 70x57x1 mm EPDM	ESPESOR GOMA ø 70x57x1 mm EPDM
10	**1186812**	GUARNIZIONE PORTAFILTRO ø 72x57x8 mm	FILTER HOLDER GASKET ø 72x57x8 mm	SIEBTRÄGERDICHTUNG ø 72x57x8 mm	JUNTA PORTAFILTRO ø 72x57x8 mm
11	**1349803**	SPRUZZATORE GRUPPO ø 21 mm	BREW GROUP SPRAY NOZZLE ø 21 mm	SPRITZDÜSE FÜR GRUPPE ø 21 mm	BOQUILLA GRUPO ø 21 mm
12	**1081536**	DOCCIA EROGAZIONE ø 57,5 mm	SHOWER SCREEN ø 57.5 mm	AUSLAUFDUSCHE ø 57,5 mm	DUCHA EROGACIÓN ø 57,5 mm
12	**1081036**	DOCCIA EROGAZIONE ø 57,5 mm	SHOWER ø 57.5 mm	DUSCHE ø 57,5 mm	DUCHA SALIDA ø 57,5 mm
13	**1528516**	VITE A TESTA CILINDRICA M5x12	CYLINDER HEAD SCREW M5x12	ZYLINDERKOPFSCHRAUBE M5x12	TORNILLO CABEZA CILÍND. M5x12
14	**1186612**	GUARNIZIONE OR 02025 VITON	O-RING 02025 VITON	DICHTUNG O-RING 02025 VITON	JUNTA ARO OR 02025 VITON VERDE
14	**1186611**	GUARNIZIONE OR 02025 SILICONE ROSSO	O-RING 02025 RED SILICONE	DICHTUNG O-RING 02025 SILIKON ROT	JUNTA ARO "O" 02025 SILICONA ROJA
15	**1120339**	PARTE MECCANICA PARKER 3 VIE	3-WAY MECHANICAL COMPONENT PARKER	MECHANISCHER TEIL 3-WEGE PARKER	PARTE MECÁNICA PARKER 3 VÍAS
15	**1120334**	PARTE MECCANICA LUCIFER 3 VIE	3-WAY MECHANICAL COMPONENT LUCIFER	MECHANISCHER TEIL 3-WEGE LUCIFER	PARTE MECÁNICA LUCIFER 3 VÍAS
16	**1184006**	VITE A TESTA CILINDRICA BASSA M4x12	LOW CYLINDER HEAD SCREW M4x12	ZYLINDERKOPFSCHRAUBE NIEDRIG M4x12	TORNILLO CABEZA DE CILINDRO BAJA M4x12
17	**3120032**	BOBINA PARKER ZB09 9W 220/240V 50/60Hz	COIL PARKER ZB09 9W 220/240V 50/60Hz	SPULE PARKER ZB09 9W 220/240V50/60Hz	BOBINA PARKER ZB09 9W 220/240V 50/60Hz
17	**1120332**	BOBINA LUCIFER/PARKER 220/240V 9W 50Hz	COIL LUCIFER/PARKER 220/240V 9W 50Hz	SPULE LUCIFER/PARKER 220/240V 9W 50Hz	BOBINA LUCIFER/PARKER 220/240V 9W 50Hz
18	**1120335**	ELETTROVALVOLA PARKER 3 VIE 230V 50/60Hz	3-WAY SOLENOID VALVE PARKER 230V 50/60Hz	3-WEGE MAGNETVENTIL PARKER 230V 50/60Hz	ELECTROVÁLVULA PARKER 3 VÍAS 230V 50/60Hz
18	**1120330**	ELETTROVALVOLA LUCIFER 3 VIE 240V 50Hz	3-WAY SOLENOID VALVE LUCIFER 240V 50Hz	3-WEGE MAGNETVENTIL LUCIFER 240V 50Hz	ELECTROVÁLVULA LUCIFER 3 VÍAS 240V 50Hz
19	**1349037**	TUBETTO SCARICO	DRAIN PIPE	AUSLAUFROHR	TUBO DESAGÜE
22	**1190001**	SPESSORE CARTA ø 73x59x0,8 mm	PAPER SHIM ø 73x59x0.8 mm	ABSTANDSSTÜCK AUS PAPIER ø 73x59x0,8 mm	ESPESOR PAPEL ø 73x59x0,8 mm
23	**1190002**	SPESSORE GOMMA ø 73x59x1 mm EPDM	RUBBER SHIM ø 73x59x1 mm EPDM	ABSTANDSSTÜCK GUMMI ø 73,5x59x1 mm EPDM	ESPESOR GOMA ø 73,5x59x1 mm EPDM
24	**5048248**	GUARNIZIONE PORTAFILTRO ø 74x57,5x8,5 mm	GASKET FOR FILTER HOLD.ø 74x57.5x8.5 mm	DICHTUNG FILTERFASSUNG ø 74x57,5x8,5 mm	JUNTA SOPORTE FILTRO ø 74x57,5x8,5 mm
24	**1486032**	GUARNIZIONE PORTAFILTRO ø 74x57,5x8,5 mm	GASKET FILTER HOLDER ø 74x57.5x8.5 mm	DICHTUNG SIEBTRÄGER ø 74x57,5x8,5 mm	JUNTA PORTAFILTRO ø 74x57,5x8,5 mm
25	**1528012**	VITE A TESTA CILINDRICA M5x14	CYLINDER HEAD SCREW M5x14	ZYLINDERKOPFSCHRAUBE M5x14	TORNILLO CABEZA CILÍND. M5x14
27	**1120242**	ELETTROVALVOLA SIRAI 3 VIE 24V 50Hz	SOLENOID VALVE SIRAI 3 WAYS 24V 50Hz	MAGNETVENTIL SIRAI 3 WEGE 24V 50Hz	ELECTROVÁLVULA SIRAI 3 VÍAS 24V 50Hz
28	**1460208**	DOCCIA DI PRECISIONE ø 57 mm	PRECISION SHOWER SCREEN ø 57 mm	FEINMECHANISCHE DUSCHE ø 57 mm	DUCHA DE PRECISIÓN ø 57 mm
28	**1460203**	DOCCIA DI PRECISIONE ø 57 mm	PRECISION SHOWER SCREEN ø 57 mm	FEINMECHANISCHE DUSCHE ø 57 mm	DUCHA DE PRECISIÓN ø 57 mm
28	**1081402**	DOCCIA DI PRECISIONE RIVESTITA ø 57 mm	PRECISION SHOWER SCREEN COATED ø57 mm	PRÄZISIONSDUSCHE BESCHICHTET ø 57 mm	DUCHA DE PRECISIÓN CUBIERTA ø 57 mm
29	**1002003**	ANELLO COPRIGUPPO	GROUP COVERING RING	SCHUTZRING FÜR GRUPPE	ARO CUBRE GRUPO
32	**5059967**	ANELLO COPRIGRUPPO	RING GROUP COVER	RING GRUPPEABDECKUNG	ARO CUBRE-GRUPO
34	**1250338**	MOLLA FERMAFILTRO ø 1,40 mm INOX	FILTER LOCKING SPRING ø 1.40 mm ST.STEEL	FEDER FÜR FILTERSPERRE ø 1,40 mm EDELST.	MUELLE PARO FILTRO ø 1,40 mm INOX
34	**1250333**	MOLLA FERMAFILTRO ø 1,30 mm INOX	SPRING FILTER BLOCK ø 1.30 mm ST.STEEL	FEDER FÜR FILTERSPERRE ø 1,30 mm EDELST.	MUELLE PARO FILTRO ø 1,30 mm INOX
34	**1250101**	MOLLA FERMAFILTRO ø 1,00 mm INOX	FILTER BLOCKING SPRING ø 1,00 mm INOX	FILTERHALTERUNGSFEDER ø 1,10 mm EDELST.	MUELLE PORTAFILTRO ø 1,10 mm INOX
34	**1250002**	MOLLA FERMAFILTRO ø 1,20 mm INOX	S/STEEL FILTER LOCKING SPRING ø 1.20 mm	FILTERHALTERUNGSFEDER ø 1,20 mm EDELSTA	MUELLE PORTAFILTRO ø 1,20 mm INOX
35	**1165046**	PORTAFILTRO MACCHINE CAFFÈ RANCILIO	FILTER HOLDER RANCILIO	SIEBTRÄGER FÜR KAFFEEMASCHINEN RANCILIO	PORTAFILTRO MÁQUINAS DE CAFÉ RANCILIO
36	**1241050**	TAPPO MANOPOLA PORTAFILTRO	FILTER HOLDER KNOB CAP	DECKEL FÜR SIEBTRÄGERGRIFF	TAPÓN MANDO PORTAFILTRO
37	**1241513**	DADO ESAGONALE CIECO M8	BLIND HEXAGONAL NUT M8 UNI 5721	SECHSKANTMUTTER BLIND M8	TUERCA HEXAGONAL CIEGA M8
38	**1241047**	MANOPOLA PORTAFILTRO	FILTER HOLDER KNOB	DREHKNOPF FÜR FILTERTRÄGER	MANDO PORTAFILTRO
39	**1141012**	MANOPOLA PORTAFILTRO	KNOB FILTER HOLDER	DREHKNOPF SIEBTRÄGER	MANDO PORTAFILTRO
41	**1022506**	BECCUCCIO 2 TAZZE ø 3/8"	DOUBLE SPOUT ø 3/8"	AUSLAUF 2-WEGE ø 3/8"	SALIDA 2 CAFÉS ø 3/8"
41	**1022502**	BECCUCCIO 2 TAZZE ø 3/8"	DOUBLE SPOUT ø 3/8"	AUSLAUFDÜSE 2-WEGE ø 3/8"	SALIDA 2 CAFÉS ø 3/8"
42	**1022501**	BECCUCCIO 1 TAZZA ø 3/8"	SINGLE SPOUT ø 3/8"	AUSLAUF 1-WEG ø 3/8"	SALIDA 1 CAFÉ ø 3/8"
42	**1022032**	BECCUCCIO 1 TAZZA ø 3/8"	SINGLE SPOUT ø 3/8"	AUSLAUFDÜSE 1-WEG ø 3/8"	SALIDA 1 CAFÉ ø 3/8"
43	**1165214**	PORTAFILTRO COMPLETO 1 TAZZA RANCILIO	FILTER HOLDER COMPLETE 1 CUP RANCILIO	SIEBTRÄGER KOMPLETT 1 TASSE RANCILIO	PORTAFILTRO COMPLETO 1 TAZA RANCILIO
44	**1165215**	PORTAFILTRO COMPLETO 2 TAZZE RANCILIO	FILTER HOLDER COMPLETE 2 CUPS RANCILIO	SIEBTRÄGER KOMPLETT 2 TASSEN RANCILIO	PORTAFILTRO COMPLETO 2 TAZAS RANCILIO
45	**1165621**	PORTAFILTRO COMPLETO 1 TAZZA RANCILIO	FILTER HOLDER COMPLETE 1 CUP RANCILIO	SIEBTRÄGER KOMPLETT 1 TASSE RANCILIO	PORTAFILTRO COMPLETO 1 TAZA RANCILIO
45	**1160521**	PORTAFILTRO COMPLETO 1 TAZZA RANCILIO	1 CUP FILTER HOLDER ASSEMBLY RANCILIO	SIEBTRÄGER KOMPLETT 1 TASSE RANCILIO	PORTAFILTRO COMPLETO 1 TAZA RANCILIO
46	**1165645**	PORTAFILTRO COMPLETO 2 TAZZE RANCILIO	FILTER HOLDER COMPLETE 2 CUPS RANCILIO	SIEBTRÄGER KOMPLETT 2 TASSEN RANCILIO	PORTAFILTRO COMPLETO 2 TAZAS RANCILIO
46	**1160545**	PORTAFILTRO COMPLETO 2 TAZZE RANCILIO	2 CUPS FILTER HOLDER ASSEMBLY RANCILIO	SIEBTRÄGER KOMPLETT 2 TASSEN RANCILIO	PORTAFILTRO COMPLETO 2 TAZAS RANCILIO
47	**1160251**	FILTRO 1 TAZZA 6 gr	1 CUP FILTER 6 g	KAFFEESIEB 1 TASSE 6 g	FILTRO 1 TAZA 6 gr
48	**1160252**	FILTRO 2 TAZZE 12 gr	FILTER 2-CUP 12 g	KAFFEESIEB 2 TASSEN 12 g	FILTRO 2 TAZAS 12 g
49	**1160530**	FILTRO 1 TAZZA 7 gr	1 CUP FILTER 7 gr	FILTER 1 TASSE 7 g	FILTRO 1 TAZA 7 gr
50	**1160529**	FILTRO 2 TAZZE 14 gr	FILTER 2-CUP 14 g	KAFFEESIEB 2 TASSEN 14 g	FILTRO 2 TAZAS 14 g
51	**1160345**	FILTRO 2 TAZZE 18 gr	2 CUPS FILTER 18 gr	FILTER 2 TASSEN 18 gr	FILTRO 2 TAZAS 18 gr
52	**1160339**	FILTRO CIECO	BLIND FILTER	BLINDFILTER	FILTRO CIEGO
53	**1460101**	FILTRO DI PRECISIONE 1T 7/9 gr H26,5	PRECISION FILTER 1 CUP 7/9 g H26.5	PRÄZISIONS-SIEB 1 TASSE 7/9 g H26,5	FILTRO DE PRECISIÓN 1 TAZA 7/9 g H26,5
53	**1460100**	FILTRO DI PRECISIONE 1T 6/8 gr H24,5	PRECISION FILTER 1 CUP 6/8 g H24.5	PRÄZISIONS-SIEB 1 TASSE 6/8 g H24,5	FILTRO DE PRECISIÓN 1 TAZA 6/8 g H24,5
54	**1460102**	FILTRO DI PRECISIONE 2T 12/18 gr H24,5	PRECISION FILTER 2 CUPS 12/18 g H24.5	PRÄZISIONS-SIEB 2 TASSEN 12/18 g H24,5	FILTRO DE PRECISIÓN 2 TAZAS 12/18g H24,5
54	**1460103**	FILTRO DI PRECISIONE 2T 14/20 gr H26,5	PRECISION FILTER 2 CUPS 14/20 g H26.5	PRÄZISIONS-SIEB 2 TASSEN 14/20 g H26,5	FILTRO DE PRECISIÓN 2 TAZAS 14/20g H26,5
54	**1460104**	FILTRO DI PRECISIONE 2T 18/22 gr H28,5	PRECISION FILTER 2 CUPS 18/22 g H28,5	PRÄZISIONS-SIEB 2 TASSEN 18/22 g H28,5	FILTRO DE PRECISIÓN 2 TAZAS 18/22g H28,5

GRUPPO CLASSE6-7 LEVA
GROUP CLASSE6-7 LEVA
GRUPPE CLASSE6-7 LEVA
GRUPO CLASSE6-7 LEVA

RA0702

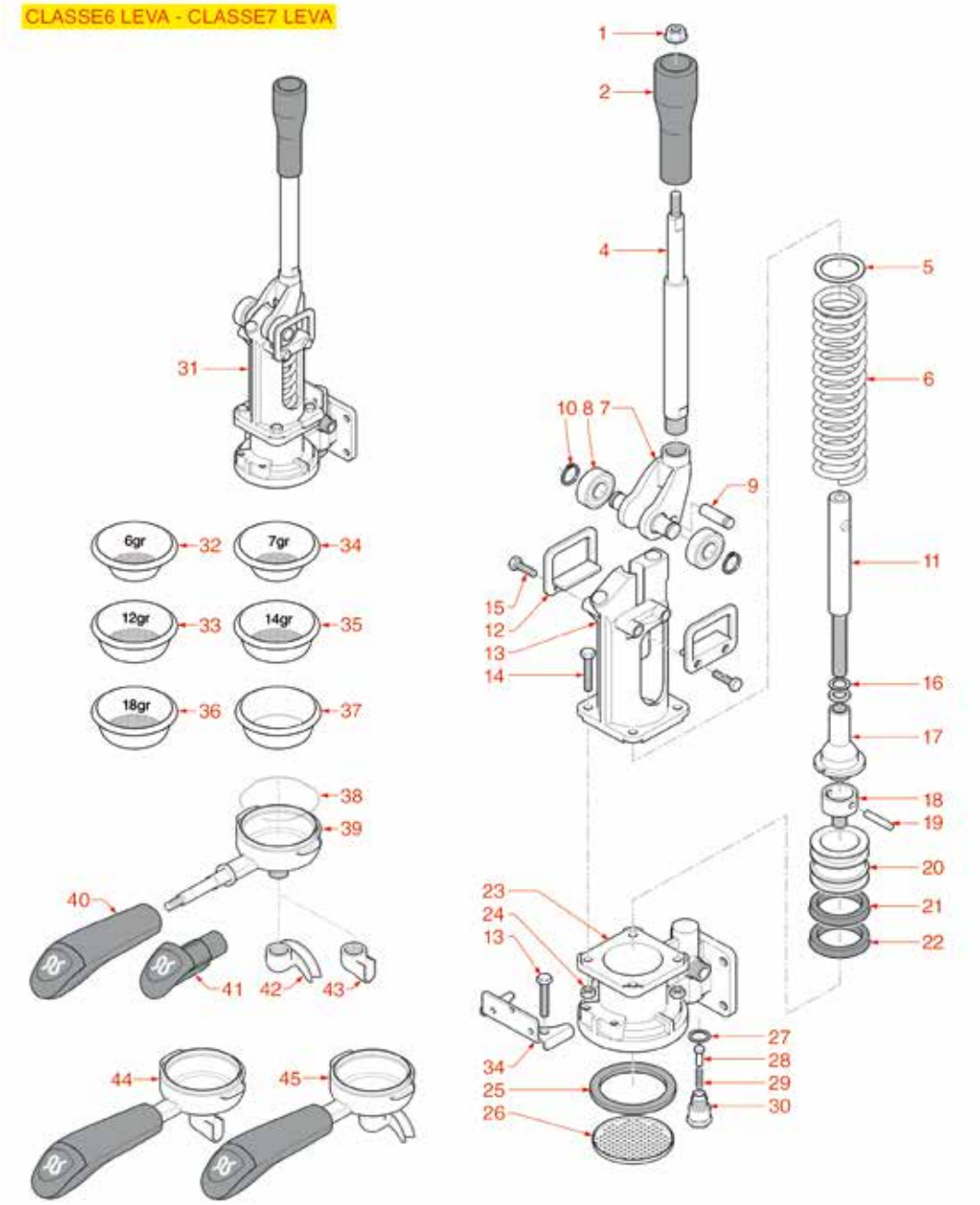

Posizioni senza cod. LF: a richiesta
Positions without LF Code No.: upon request
Abbildungen ohne LF Bestell-Nr.: auf Anfrage
Posiciones sin cód. LF: previa petición

RANCILIO

P.	Cod.	Descrizione	Description	Beschreibung	Descripción
1	**1241513**	DADO ESAGONALE CIECO M8	BLIND HEXAGONAL NUT M8 UNI 5721	SECHSKANTMUTTER BLIND M8	TUERCA HEXAGONAL CIEGA M8
6	**1250801**	MOLLA PER GRUPPO A LEVA	LEVER GROUP SPRING	FEDER FÜR HEBELGRUPPE	MUELLE GRUPO PALANCA
8	**1063911**	CUSCINETTO 6202 ZZ NSK	BEARING 6202 ZZ NSK	LAGER 6202 ZZ NSK	COJINETE 6202 ZZ NSK
10	**1242654**	ANELLO D'ARRESTO E/15	CIRCLIP E/15	SEEGER RING E/15	ARO ELÁSTICO E/15
14	**1184820**	VITE A TESTA ESAGONALE M6x25	HEXAGON HEAD SCREW M6x25	SECHSKANTSCHRAUBE M6x25	TORNILLO CABEZA HEXAGONAL M6x25
15	**3528112**	VITE A TESTA ESAGONALE M6x16	HEXAGONAL HEAD SCREW M6x16	SCHRAUBE M6x16	TORNILLO CABEZA HEX M6x16
21	**1186817**	GUARNIZIONE A LABBRO ø 51x38x7,5 mm	LIP SEAL ø 51x38x7.5 mm	LIPPENDICHTUNG ø 51x38x7,5 mm	JUNTA DE LABIO ø 51x38x7,5 mm
22	**1186816**	GUARNIZIONE A LABBRO ø 50x38x7,5 mm	LIP SEAL ø 50x38x7.5 mm	LIPPENDICHTUNG ø 50x38x7,5 mm	JUNTA DE LABIO ø 50x38x7,5 mm
24	**1528030**	DADO ESAGONALE MEDIO M6	MID HEXAGONAL NUT M6	SECHSKANTMUTTER BLIND M6	TUERCA HEXAGONAL MEDIANA M6
25	**1486032**	GUARNIZIONE PORTAFILTRO ø 74x57,5x8,5 mm	GASKET FILTER HOLDER ø 74x57.5x8.5 mm	DICHTUNG SIEBTRÄGER ø 74x57,5x8,5 mm	JUNTA PORTAFILTRO ø 74x57,5x8,5 mm
25	**5048248**	GUARNIZIONE PORTAFILTRO ø 74x57,5x8,5 mm	GASKET FOR FILTER HOLD.ø 74x57.5x8.5 mm	DICHTUNG FILTERFASSUNG ø 74x57,5x8,5 mm	JUNTA SOPORTE FILTRO ø 74x57,5x8,5 mm
26	**1081003**	DOCCIA EROGAZIONE ø 57,5 mm	SHOWER SCREEN ø 57.5 mm	AUSLAUFDUSCHE ø 57,5 mm	DUCHA EROGACIÓN ø 57,5 mm
27	**1186619**	GUARNIZIONE PIANA RAME ø 18x14x1,5 mm	COPPER FLAT GASKET ø 18x14x1.5 mm	FLACHDICHTUNG AUS KUPFER ø 18x14x1,5 mm	JUNTA PLANA COBRE ø 18x14x1,5 mm
29	**1523674**	MOLLA ø 6x28 mm VALVOLA RITEGNO	NON-RETURN VALVE SPRING ø 6x28 mm	FEDER ø 6x28 mm RÜCKSCHLAGVENTIL	MUELLE ø 6x28 mm VÁLVULA DE SUJECIÓN
32	**1160251**	FILTRO 1 TAZZA 6 gr	1 CUP FILTER 6 g	KAFFEESIEB 1 TASSE 6 g	FILTRO 1 TAZA 6 gr
33	**1160252**	FILTRO 2 TAZZE 12 gr	FILTER 2-CUP 12 g	KAFFEESIEB 2 TASSEN 12 g	FILTRO 2 TAZAS 12 g
34	**1160530**	FILTRO 1 TAZZA 7 gr	1 CUP FILTER 7 gr	FILTER 1 TASSE 7 g	FILTRO 1 TAZA 7 gr
35	**1160529**	FILTRO 2 TAZZE 14 gr	FILTER 2-CUP 14 g	KAFFEESIEB 2 TASSEN 14 g	FILTRO 2 TAZAS 14 g
36	**1160345**	FILTRO 2 TAZZE 18 gr	2 CUPS FILTER 18 gr	FILTER 2 TASSEN 18 gr	FILTRO 2 TAZAS 18 gr
37	**1160339**	FILTRO CIECO	BLIND FILTER	BLINDFILTER	FILTRO CIEGO
38	**1250002**	MOLLA FERMAFILTRO ø 1,20 mm INOX	S/STEEL FILTER LOCKING SPRING ø 1.20 mm	FILTERHALTERUNGSFEDER ø 1,20 mm EDELSTA	MUELLE PORTAFILTRO ø 1,20 mm INOX
38	**1250101**	MOLLA FERMAFILTRO ø 1,00 mm INOX	FILTER BLOCKING SPRING ø 1,00 mm INOX	FILTERHALTERUNGSFEDER ø 1,10 mm EDELST.	MUELLE PORTAFILTRO ø 1,10 mm INOX
38	**1250333**	MOLLA FERMAFILTRO ø 1,30 mm INOX	SPRING FILTER BLOCK ø 1.30 mm ST.STEEL	FEDER FÜR FILTERSPERRE ø 1,30 mm EDELST.	MUELLE PARO FILTRO ø 1,30 mm INOX
38	**1250338**	MOLLA FERMAFILTRO ø 1,40 mm INOX	FILTER LOCKING SPRING ø 1.40 mm ST.STEEL	FEDER FÜR FILTERSPERRE ø 1,40 mm EDELST.	MUELLE PARO FILTRO ø 1,40 mm INOX
39	**1165046**	PORTAFILTRO MACCHINE CAFFÈ RANCILIO	FILTER HOLDER RANCILIO	SIEBTRÄGER FÜR KAFFEEMASCHINEN RANCILIO	PORTAFILTRO MÁQUINAS DE CAFÉ RANCILIO
40	**1141012**	MANOPOLA PORTAFILTRO	KNOB FILTER HOLDER	DREHKNOPF SIEBTRÄGER	MANDO PORTAFILTRO
42	**1022506**	BECCUCCIO 2 TAZZE ø 3/8"	DOUBLE SPOUT ø 3/8"	AUSLAUF 2-WEGE ø 3/8"	SALIDA 2 CAFES ø 3/8"
43	**1022032**	BECCUCCIO 1 TAZZA ø 3/8"	SINGLE SPOUT ø 3/8"	AUSLAUFDÜSE 1-WEG ø 3/8"	SALIDA 1 CAFÉ ø 3/8"
44	**5076427**	PORTAFILTRO COMPLETO 1 TAZZA RANCILIO	FILTER HOLDER COMPLETE 1 CUP RANCILIO	SIEBTRÄGER KOMPLETT 1 TASSE RANCILIO	PORTAFILTRO COMPLETO 1 TAZA RANCILIO
45	**5077808**	PORTAFILTRO COMPLETO 2 TAZZE RANCILIO	FILTER HOLDER COMPLETE 2 CUPS RANCILIO	SIEBTRÄGER KOMPLETT 2 TASSEN RANCILIO	PORTAFILTRO COMPLETO 2 TAZAZ RANCILIO

RUBINETTO ACQUA-VAPORE Z9-Z11-S20-EPOCA
WATER-STEAM TAP Z9-Z11-S20-EPOCA
WASSER-DAMPFHAHN Z9-Z11-S20-EPOCA
GRIFO AGUA-VAPOR Z9-Z11-S20-EPOCA

RA1002

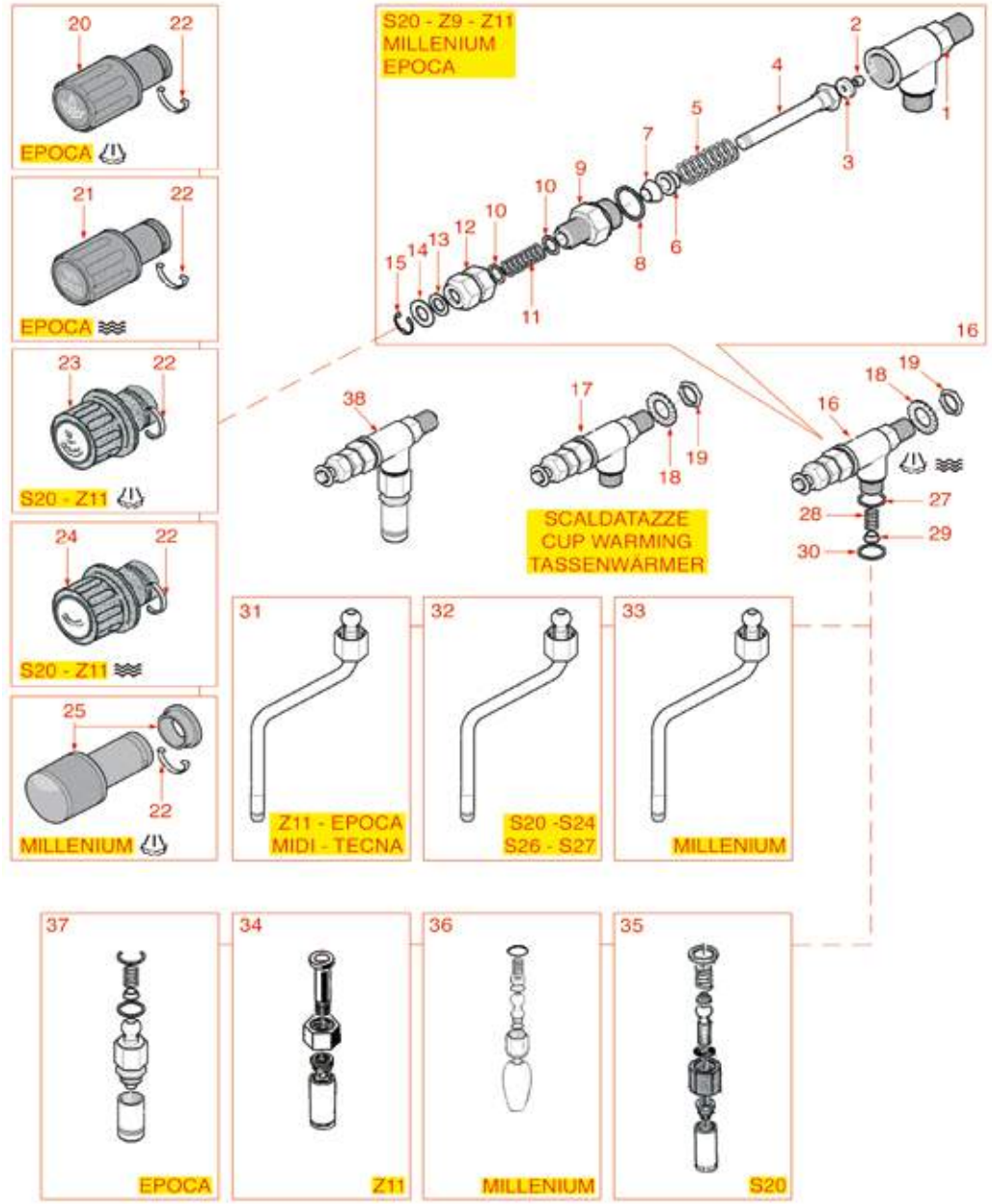

Posizioni senza cod. LF: a richiesta
Positions without LF Code No.: upon request
Abbildungen ohne LF Bestell-Nr.: auf Anfrage
Posiciones sin cód. LF: previa petición

RANCILIO

P.	Cod.	Descrizione	Description	Beschreibung	Descripción
2	**1528022**	DADO FERMA GUARNIZIONE	GASKET FASTENING NUT	BEFESTIGUNGSMUTTER FÜR DICHTUNG	TUERCA ANCLAJE JUNTA
3	**1186311**	GUARNIZIONE PIANA NBR ø 13x4x4 mm	NBR FLAT GASKET ø 13x4x4 mm	FLACHDICHTUNG NBR ø 13x4x4 mm	JUNTA PLANA NBR ø 13x4x4 mm
4	**1324802**	PERNO RUBINETTO COMPLETO	TAP SPINDLE ASSEMBLY	STIFT FÜR HAHN KOMPLETT	PERNO GRIFO COMPLETO
5	**1250819**	MOLLA ø 16x30 mm VALVOLA	VALVE SPRING ø 16x30 mm	FEDER ø 16x30 mm VENTIL	MUELLE ø 16x30 mm VÁLVULA
6	**1250025**	GUIDA MOLLA	SPRING GUIDE	FEDERFÜHRUNG	GUÍA RESORTE
7	**1186804**	TENUTA CONICA PTFE ø 14x9x6 mm	CONICAL PTFE SEAL ø 14x9x6 mm	KEGELDICHTUNG AUS PTFE ø 14x9x6 mm	JUNTA CÓNICA EN PTFE ø 14x9x6 mm
8	**1186810**	GUARNIZIONE PIANA RAME ø 24x21x1 mm	FLAT COPPER GASKET ø 24x21x1 mm	FLACHDICHTUNG AUS KUPPER ø 24x21x1 mm	JUNTA PLANA EN COBRE ø 24x21x1 mm
9	**1349038**	PERNO PER RUBINETTO	TAP PIN	KOLBEN FÜR HAHN	PERNO PARA GRIFO
10	**1186814**	RONDELLA PIANA OTTONE ø 13x9x0,5 mm	BRASS WASHER ø 13x9x0.5 mm FLAT	MESSINGSCHEIBE ø 13x9x0,5 mm	ARANDELA PLANA DE LATÓN ø 13x9x0,5 mm
11	**1250816**	MOLLA ø 12x22 mm TAPPO	CAP SPRING ø 12x22 mm	DECKELFEDER ø 12x22 mm	MUELLE ø 12x22 mm TAPÓN
12	**1348052**	BUSSOLA REGOLATRICE RUBINETTO	TAP ADJUSTING BUSHING	EINSTELLBUCHSE FÜR HAHN	COJINETE REGULADOR GRIFO
13	**1186443**	GUARNIZIONE PIANA PTFE ø 18x9x0,5 mm	PTFE FLAT GASKET ø 18x9x0.5 mm	FLACHDICHTUNG AUS PTFE ø 18x9x0,5 mm	JUNTA PLANA PTFE ø 18x9x0,5 mm
14	**1528017**	RONDELLA PIANA OTTONE ø 17x9x1 mm	BRASS WASHER FLAT ø 17x9x1 mm	MESSINGFLACHSCHEIBE ø 17x9x1 mm	ARANDELA PLANA LATÓN ø 17x9x1 mm
15	**1348326**	ANELLO ELASTICO RADIALE ø 7 mm	SPRING RING RADIAL ø 7 mm	ELASTISCHER RING RADIAL ø 7 mm	ARO ELÁSTICO RADIAL ø 7 mm
16	**1348805**	RUBINETTO VAPORE	STEAM TAP	DAMPFHAHN	GRIFO VAPOR
17	**1348804**	RUBINETTO ACQUA SCALDATAZZE	CUP WARMER WATER TAP	WASSERHAHN FÜR TASSENWÄRMER	GRIFO AGUA CALIENTATAZAS
19	**1449804**	DADO ø 3/8"F H4 CHIAVE 19	NUT ø 3/8"F H4 SPANNER 19	MUTTER ø 3/8"I H4 SCHLÜSSEL 19	TUERCA ø 3/8"H H4 LLAVE 19
20	**1241046**	MANOPOLA RUBINETTO ACQUA/VAPORE	WATER/STEAM TAP KNOB	DREHKNOPF FÜR WASSER/DAMPFHAHN	MANDO GRIFO AGUA/VAPOR
21	**1241824**	MANOPOLA RUBINETTO ACQUA	WATER TAP KNOB	WASSERDREHKNOPF	MANDO GRIFO AGUA
22	**1250820**	MOLLA MANOPOLA VAPORE	STEAM HANDLE SPRING	FEDER FÜR DAMPFDREHKNOPF	MUELLE MANDO VAPOR
23	**1241831**	MANOPOLA RUBINETTO VAPORE	STEAM TAP KNOB	DREHKNOPF FÜR DAMPFHAHN	MANDO GRIFO VAPOR
24	**1241830**	MANOPOLA RUBINETTO ACQUA	WATER TAP KNOB	WASSERDREHKNOPF	MANDO GRIFO AGUA
25	**1241833**	MANOPOLA RUBINETTO ACQUA/VAPORE	WATER/STEAM TAP KNOB	DREHKNOPF FÜR WASSER/DAMPFHAHN	MANDO GRIFO AGUA/VAPOR
27	**1186805**	GUARNIZIONE OR 0115 EPDM	O-RING 0115 EPDM	DICHTUNG O-RING 0115 EPDM	JUNTA ARO "O" 0115 EPDM
28	**1250151**	MOLLA ø 12x15 mm PER TUBO VAPORE	SPRING ø 12x15 mm FOR STEAM PIPE	FEDER ø 12x15 mm FÜR DAMPFROHR	MUELLE ø 12x15 mm PARA TUBO VAPOR
29	**1186670**	BUSSOLA SNODO TUBO VAPORE 12x5 mm	STEAM PIPE ARTICULATION BUSHING ø 12x5mm	GELENKBUCHSE FÜR DAMPFROHR 12x5 mm	COJINETE TUBO VAPOR ø 12x5 mm
30	**1186201**	GUARNIZIONE PIANA PTFE ø 21x16,8x2 mm	GASKET FLAT PTFE ø 21x16.8x2 mm	FLACHDICHTUNG PTFE ø 21x16,8x2 mm	JUNTA PLANA PTFE ø 21x16,8x2 mm
31	**1449811**	TUBO VAPORE COMPLETO	COMPLETE STEAM PIPE	DAMPFROHR KOMPLETT	TUBO VAPOR COMPLETO
32	**1449051**	TUBO VAPORE COMPLETO CROMATO ø 10 mm	STEAM PIPE COMPLETE CHROME-PLATED ø 10 m	DAMPFROHR KOMPLETT VERCHROMT ø 10 mm	TUBO VAPOR COMPLETO CROMADO ø 10 mm
33	**1449863**	TUBO VAPORE COMPLETO INOX ø 10 mm	STEAM PIPE COMPLETE STAINLESS STEEL ø 10	DAMPFROHR KOMPLETT EDELSTAHL ø 10 mm	TUBO VAPOR COMPLETO AC.INOX ø 10 mm
33	**1449865**	TUBO VAPORE COMPLETO INOX	STAINLESS STEEL STEAM PIPE COMPLETE	DAMPFROHR KOMPLETT AUS EDELSTAHL	TUBO VAPOR INOX COMPLETO
36	**1449864**	TUBO ACQUA COMPLETO	COMPLETE WATER PIPE	WASSERROHR KOMPLETT	TUBO AGUA COMPLETO
37	**1449052**	TUBO ACQUA COMPLETO	COMPLETE WATER PIPE	WASSERROHR KOMPLETT	TUBO AGUA COMPLETO

RUBINETTO ACQUA-VAPORE CLASSE10-9-8-7-6
WATER-STEAM TAP CLASSE10-9-8-7-6
WASSER-DAMPFHAHN CLASSE10-9-8-7-6
GRIFO AGUA-VAPOR CLASSE10-9-8-7-6

RA1102

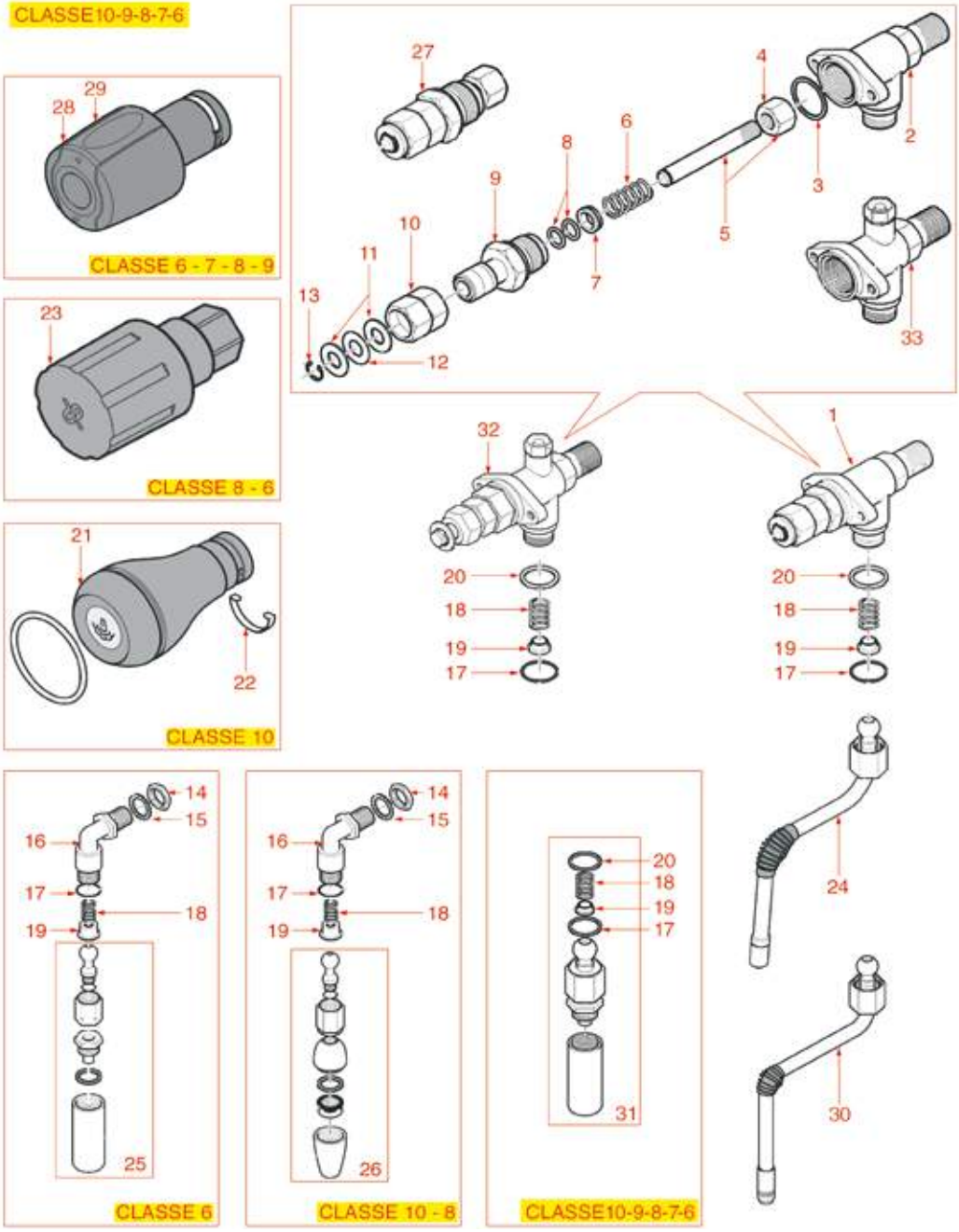

Posizioni senza cod. LF: a richiesta
Positions without LF Code No.: upon request
Abbildungen ohne LF Bestell-Nr.: auf Anfrage
Posiciones sin cód. LF: previa petición

RANCILIO

P.	Cod.	Descrizione	Description	Beschreibung	Descripción
1	**1348855**	RUBINETTO VAPORE/ACQUA	STEAM/WATER TAP	DAMPF/WASSERHAHN	GRIFO VAPOR/AGUA
3	**1186810**	GUARNIZIONE PIANA RAME ø 24x21x1 mm	FLAT COPPER GASKET ø 24x21x1 mm	FLACHDICHTUNG AUS KUPPER ø 24x21x1 mm	JUNTA PLANA EN COBRE ø 24x21x1 mm
4	**1528019**	DADO CON GUARNIZIONE	NUT WITH GASKET	MUTTER MIT DICHTUNG	TUERCA CON JUNTA
5	**1324078**	ASTA RUBINETTO	TAP ROD	STIFT FÜR HAHN	BARRA GRIFO
6	**1250026**	MOLLA ø 12x31 mm	SPRING ø 12x31 mm	FEDER ø 12x31 mm	MUELLE ø 12x31 mm
7	**1250027**	GUIDA MOLLA	SPRING GUIDE	FEDERFÜHRUNG	GUÍA RESORTE
8	**1186803**	GUARNIZIONE OR 02037 EPDM	O-RING 02037 EPDM	DICHTUNG O-RING 02037 EPDM	JUNTA ARO "O" 02037 EPDM
9	**1348046**	PERNO PER RUBINETTO	TAP PIN	STIFT FÜR HAHN	PERNO PARA GRIFO
10	**1348045**	BUSSOLA RUBINETTO	TAP BUSHING	BUCHSE FÜR HAHN	COJINETE GRIFO
11	**1528020**	RONDELLA PIANA LARGA M8	WASHER FLAT LARGE M8	BREIT-FLACHSCHEIBE M8	ARANDELA PLANA ANCHA M8
12	**1186443**	GUARNIZIONE PIANA PTFE ø 18x9x0,5 mm	PTFE FLAT GASKET ø 18x9x0.5 mm	FLACHDICHTUNG AUS PTFE ø 18x9x0,5 mm	JUNTA PLANA PTFE ø 18x9x0,5 mm
13	**1348326**	ANELLO ELASTICO RADIALE ø 7 mm	SPRING RING RADIAL ø 7 mm	ELASTISCHER RING RADIAL ø 7 mm	ARO ELÁSTICO RADIAL ø 7 mm
14	**1449804**	DADO ø 3/8"F H4 CHIAVE 19	NUT ø 3/8"F H4 SPANNER 19	MUTTER ø 3/8"I H4 SCHLÜSSEL 19	TUERCA ø 3/8"H H4 LLAVE 19
17	**1186805**	GUARNIZIONE OR 0115 EPDM	O-RING 0115 EPDM	DICHTUNG O-RING 0115 EPDM	JUNTA ARO "O" 0115 EPDM
18	**1250151**	MOLLA ø 12x15 mm PER TUBO VAPORE	SPRING ø 12x15 mm FOR STEAM PIPE	FEDER ø 12x15 mm FÜR DAMPFROHR	MUELLE ø 12x15 mm PARA TUBO VAPOR
19	**1186670**	BUSSOLA SNODO TUBO VAPORE 12x5 mm	STEAM PIPE ARTICULATION BUSHING ø 12x5mm	GELENKBUCHSE FÜR DAMPFROHR 12x5 mm	COJINETE TUBO VAPOR ø 12x5 mm
20	**1186201**	GUARNIZIONE PIANA PTFE ø 21x16,8x2 mm	GASKET FLAT PTFE ø 21x16.8x2 mm	FLACHDICHTUNG PTFE ø 21x16,8x2 mm	JUNTA PLANA PTFE ø 21x16,8x2 mm
21	**1241048**	MANOPOLA RUBINETTO VAPORE	STEAM TAP KNOB	DREHKNOPF FÜR DAMPFHAHN	MANDO GRIFO VAPOR
22	**1250820**	MOLLA MANOPOLA VAPORE	STEAM HANDLE SPRING	FEDER FÜR DAMPFDREHKNOPF	MUELLE MANDO VAPOR
23	**1241046**	MANOPOLA RUBINETTO ACQUA/VAPORE	WATER/STEAM TAP KNOB	DREHKNOPF FÜR WASSER/DAMPFHAHN	MANDO GRIFO AGUA/VAPOR
24	**1449811**	TUBO VAPORE COMPLETO	COMPLETE STEAM PIPE	DAMPFROHR KOMPLETT	TUBO VAPOR COMPLETO
24	**1449865**	TUBO VAPORE COMPLETO INOX	STAINLESS STEEL STEAM PIPE COMPLETE	DAMPFROHR KOMPLETT AUS EDELSTAHL	TUBO VAPOR INOX COMPLETO
26	**1449053**	TUBO ACQUA COMPLETO	COMPLETE WATER PIPE	WASSERROHR KOMPLETT	TUBO AGUA COMPLETO
27	**5057551**	PERNO PER RUBINETTO	PIN FOR TAP	ACHSE FÜR HAHN	PERNO PARA GRIFO
28	**5062752**	MANOPOLA RUBINETTO ACQUA	KNOB WATER TAP	DREHKNOPF HAHN WASSER	MANDO GRIFO AGUA
29	**5056833**	MANOPOLA RUBINETTO VAPORE	KNOB STEAM TAP	DREHKNOPF HAHN DAMPF	MANDO GRIFO VAPOR
30	**1449863**	TUBO VAPORE COMPLETO INOX ø 10 mm	STEAM PIPE COMPLETE STAINLESS STEEL ø 10	DAMPFROHR KOMPLETT EDELSTAHL ø 10 mm	TUBO VAPOR COMPLETO AC.INOX ø 10 mm

RUBINETTO ACQUA-VAPORE CLASSE10-9-8-7-6
WATER-STEAM TAP CLASSE10-9-8-7-6
WASSER-DAMPFHAHN CLASSE10-9-8-7-6
GRIFO AGUA-VAPOR CLASSE10-9-8-7-6

RA1202

CLASSE10-CLASSE9-CLASSE8-CLASSE7-CLASSE6-EPOCA

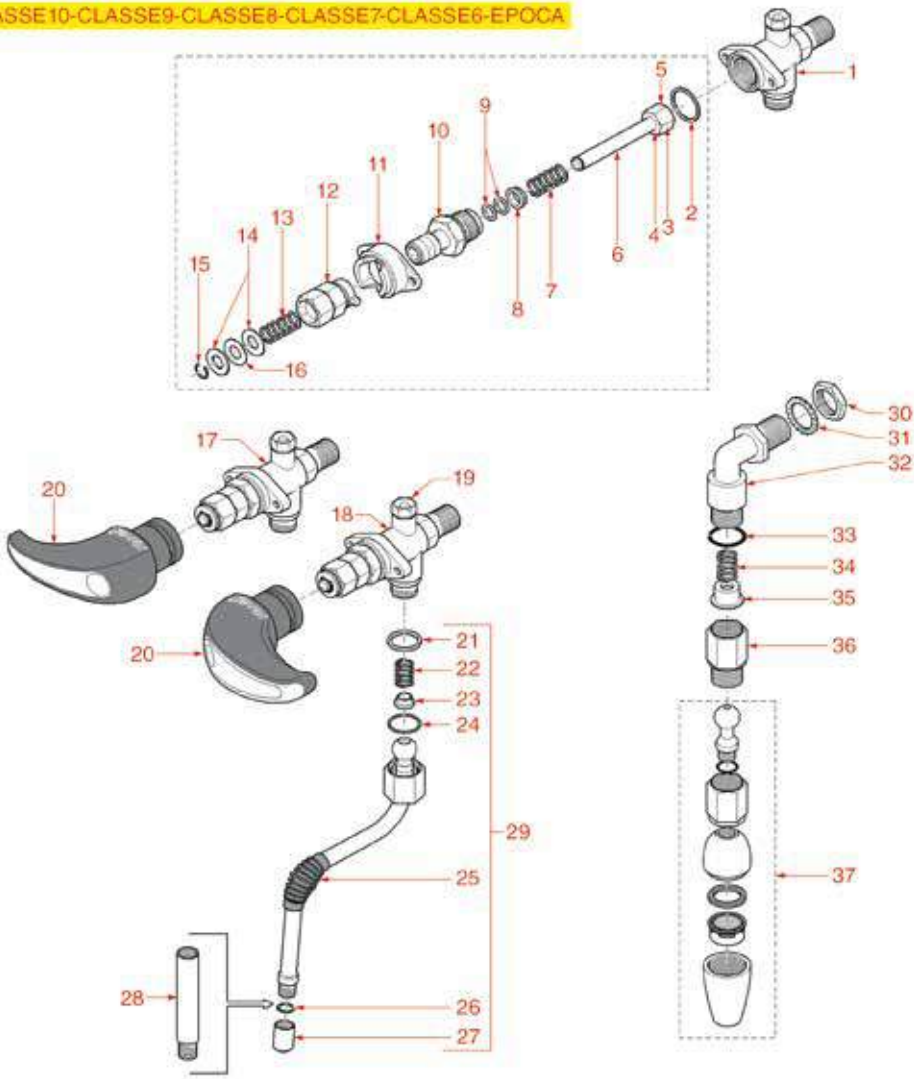

50 (0÷100°C)	–	100	INOX 18/10
	–	101	
	–	102	
	0,60L 6 cups	103	
	0,70L 9 cups	104	
	1,10L 12 cups	105	
	–	106	
51 (0÷100°C)	0,20L 2 cups	200	INOX 18/10
	0,30L 3 cups	201	
	0,45L 4 cups	202	
	0,60L 6 cups	203	
	0,70L 9 cups	204	
	1,10L 12 cups	205	
	–	206	
	0,10L 1 cup	300	INOX AISI 202
	–	301	
	0,30L 3 cups	302	
	0,60L 6 cups	303	
	1,00L 10 cups	304	
	1,50L 12 cups	305	
	–	306	
	0,20L 2 cups	400	INOX 18/10
	0,30L 3 cups	401	
	0,50L 4 cups	402	
	0,70L 6 cups	403	
	1,00L 10 cups	404	
	1,50L 12 cups	405	
	–	406	

Posizioni senza cod. LF: a richiesta
Positions without LF Code No.: upon request
Abbildungen ohne LF Bestell-Nr.: auf Anfrage
Posiciones sin cód. LF: previa petición

RANCILIO

P.	Cod.	Descrizione	Description	Beschreibung	Descripción
2	**1186810**	GUARNIZIONE PIANA RAME ø 24x21x1 mm	FLAT COPPER GASKET ø 24x21x1 mm	FLACHDICHTUNG AUS KUPPER ø 24x21x1 mm	JUNTA PLANA EN COBRE ø 24x21x1 mm
4	**1528019**	DADO CON GUARNIZIONE	NUT WITH GASKET	MUTTER MIT DICHTUNG	TUERCA CON JUNTA
5	**1186175**	GUARNIZIONE CIECA ø 13x4 mm	BLIND GASKET ø 13x4 mm	BLINDDICHTUNG ø 13x4 mm	JUNTA CIEGA ø 13x4 mm
6	**1324078**	ASTA RUBINETTO	TAP ROD	STIFT FÜR HAHN	BARRA GRIFO
7	**1250026**	MOLLA ø 12x31 mm	SPRING ø 12x31 mm	FEDER ø 12x31 mm	MUELLE ø 12x31 mm
8	**1250027**	GUIDA MOLLA	SPRING GUIDE	FEDERFÜHRUNG	GUÍA RESORTE
9	**1186803**	GUARNIZIONE OR 02037 EPDM	O-RING 02037 EPDM	DICHTUNG O-RING 02037 EPDM	JUNTA ARO "O" 02037 EPDM
11	**5042537**	CAMMA DX RUBINETTO VAPORE RAPIDO	RIGHT CAM FOR QUICK STEAM TAP	NOCKEN RECHTS SCHNELLDAMPFHAHN	LEVA DCHA GRIFO VAPOR RÁPIDO
12	**1548054**	BUSSOLA RUBINETTO DX	BUSHING TAP RH	BUCHSE FÜR HAHN RH	BUJE GRIFO RH
12	**1548055**	BUSSOLA RUBINETTO SX	BUSHING TAAP LH	BUCHSE FÜR HAHN LH	BUJE GRIFO LH
14	**1528020**	RONDELLA PIANA LARGA M8	WASHER FLAT LARGE M8	BREIT-FLACHSCHEIBE M8	ARANDELA PLANA ANCHA M8
15	**1348326**	ANELLO ELASTICO RADIALE ø 7 mm	SPRING RING RADIAL ø 7 mm	ELASTISCHER RING RADIAL ø 7 mm	ARO ELÁSTICO RADIAL ø 7 mm
16	**1186443**	GUARNIZIONE PIANA PTFE ø 18x9x0,5 mm	PTFE FLAT GASKET ø 18x9x0.5 mm	FLACHDICHTUNG AUS PTFE ø 18x9x0,5 mm	JUNTA PLANA PTFE ø 18x9x0,5 mm
17	**5033627**	RUBINETTO VAPORE RAPIDO SX CON SFIATO	QUICK LEFT STEAM TAP WITH VENTING	SCHNELLDAMPFHAHN LINKS MIT ENTLÜFTUNG	GRIFO VAPOR RAPIDO IZQ C/SALIDA VAPOR
18	**5033628**	RUBINETTO VAPORE RAPIDO DX CON SFIATO	QUICK RIGHT STEAM TAP WITH VENTING	SCHNELLDAMPFHAHN RECHTS MIT ENTLÜFTUNG	GRIFO VAPOR RÁPIDO DCHO C/SALIDA VAPOR
20	**5033626**	MANOPOLA RUBINETTO VAPORE	STEAM TAP KNOB	DREHKNOPF DAMPFHAHN	MANDO GRIFO VAPOR
24	**1186794**	GUARNIZIONE PIANA PTFE ø 14,6x12x3 mm	PTFE FLAT GASKET ø 14.6x12x3 mm	FLACHDICHTUNG AUS PTFE ø 14,6x12x3 mm	JUNTA PLANA PTFE ø 14,6x12x3 mm
25	**1186180**	GOMMINO ANTISCOTTATURA TUBI ø 10 mm	BURN PREVENTING RUBBERPIECE ø 10 mm	VERBRÜHSCHUTZGUMMI ø 10 mm	PROTECTOR CALOR GOMA TUBOS ø 10 mm
29	**1449863**	TUBO VAPORE COMPLETO INOX ø 10 mm	STEAM PIPE COMPLETE STAINLESS STEEL ø 10	DAMPFROHR KOMPLETT EDELSTAHL ø 10 mm	TUBO VAPOR COMPLETO AC.INOX ø 10 mm
30	**1449804**	DADO ø 3/8"F H4 CHIAVE 19	NUT ø 3/8"I H4 SPANNER 19	MUTTER ø 3/8"I H4 SCHLÜSSEL 19	TUERCA ø 3/8"H H4 LLAVE 19
33	**1186201**	GUARNIZIONE PIANA PTFE ø 21x16,8x2 mm	GASKET FLAT PTFE ø 21x16.8x2 mm	FLACHDICHTUNG PTFE ø 21x16,8x2 mm	JUNTA PLANA PTFE ø 21x16,8x2 mm
34	**1250224**	MOLLA ø 12x12 mm	SPRING ø 12x12 mm	FEDER ø 12x12 mm	MUELLE ø 12x12 mm
35	**1186793**	TENUTA CONICA PTFE ø 12x6,5 mm	CONICAL PTFE SEAL ø 12x6.5 mm	KEGELDICHTUNG AUS PTFE ø 21x6,5 mm	JUNTA CÓNICA DE PTFE ø 21x6,5 mm
37	**1449053**	TUBO ACQUA COMPLETO	COMPLETE WATER PIPE	WASSERROHR KOMPLETT	TUBO AGUA COMPLETO
50	**1394553**	TERMOMETRO ANALOGICO ø 25 mm	ANALOGICAL THERMOMETER ø 25 mm	ANALOGTHERMOMETER ø 25 mm	TERMÓMETRO ANALÓGICO ø 25 mm
51	**1394554**	TERMOMETRO ANALOGICO ø 45 mm	ANALOG THERMOMETER ø 45 mm	ANALOGTHERMOMETER ø 45 mm	TERMÓMETRO ANALÓGICO ø 45 mm
103	**1024051**	CAFFETTIERA A SERVIRE PRATIKA 0,60 L	SERVING COFFEE POT PRATIKA 0.60 L	SERVIERKANNE PRATIKA 0,60 L	JARRITA PARA CAFÉ PRATIKA 0,60 L
104	**1024052**	CAFFETTIERA A SERVIRE PRATIKA 0,70 L	SERVING COFFEE POT PRATIKA 0.70 L	SERVIERKANNE PRATIKA 0,70 L	JARRITA PARA CAFÉ PRATIKA 0,70 L
105	**1024053**	CAFFETTIERA A SERVIRE PRATIKA 1,10 L	SERVING COFFEE POT PRATIKA 1.10 L	SERVIERKANNE PRATIKA 1,10 L	JARRITA PARA CAFÉ PRATIKA 1,10 L
200	**1024001**	LATTIERA PRATIKA 0,20 L	MILK PITCHER PRATIKA 0.20 L	MILCHKÄNNCHEN PRATIKA 0,20 L	JARRA LECHERA PRATIKA 0,20 L
201	**1024002**	LATTIERA PRATIKA 0,30 L	MILK PITCHER PRATIKA 0.30 L	MILCHKÄNNCHEN PRATIKA 0,30 L	JARRA LECHERA PRATIKA 0,30 L
202	**1024003**	LATTIERA PRATIKA 0,45 L	MILK PITCHER PRATIKA 0.45 L	MILCHKÄNNCHEN PRATIKA 0,45 L	JARRA LECHERA PRATIKA 0,45 L
203	**1024004**	LATTIERA PRATIKA 0,60 L	MILK PITCHER PRATIKA 0.60 L	MILCHKÄNNCHEN PRATIKA 0,60 L	JARRA LECHERA PRATIKA 0,60 L
204	**1024005**	LATTIERA PRATIKA 0,70 L	MILK PITCHER PRATIKA 0.70 L	MILCHKÄNNCHEN PRATIKA 0,70 L	JARRA LECHERA PRATIKA 0,70 L
205	**1024006**	LATTIERA PRATIKA 1,10 L	MILK PITCHER PRATIKA 1.10 L	MILCHKÄNNCHEN PRATIKA 1,10 L	JARRA LECHERA PRATIKA 1,10 L
300	**1224900**	LATTIERA 0,10 L	MILK PITCHER 0.10L	MILCHKÄNNCHEN 0,10 L	JARRA LECHERA 0,10 L
302	**1224901**	LATTIERA 0,35 L	MILK JUG 0.35 L	MILCHKÄNNCHEN 0,35 l	JARRA LECHERA 0,35 l
303	**1224902**	LATTIERA 0,60 L	MILK JUG 0.60 L	MILCHKÄNNCHEN 0,60 l	JARRA LECHERA 0,60 l
304	**1224903**	LATTIERA 1 L	MILK JUG 1 L	MILCHKÄNNCHEN 1 l	JARRA LECHERA 1 l
305	**1224904**	LATTIERA 1,5 L	MILK JUG 1.5 L	MILCHKÄNNCHEN 1,5 l	JARRA LECHERA 1,5 l
400	**1224014**	LATTIERA EUROPA CON BECCUCCIO 0,25 L	MILK PITCHER EUROPA WITH SPOUT 0.25 L	MILCHKÄNNCHEN EUROPA MIT AUSLAUF 0,25 L	JARRA LECHERA EUROPA CON SALIDA 0,25L
401	**1224015**	LATTIERA EUROPA CON BECCUCCIO 0,35 L	MILK PITCHER EUROPA WITH SPOUT 0.35 L	MILCHKÄNNCHEN EUROPA MIT AUSLAUF 0,35 L	JARRA LECHERA EUROPA CON SALIDA 0,35L
402	**1224010**	LATTIERA EUROPA CON BECCUCCIO 0,50 L	MILK PITCHER EUROPA WITH SPOUT 0.50 L	MILCHKÄNNCHEN EUROPA MIT AUSLAUF 0,50 L	JARRA LECHERA EUROPA CON SALIDA 0,50 L
403	**1224011**	LATTIERA EUROPA CON BECCUCCIO 0,75 L	MILK PITCHER EUROPA WITH SPOUT 0.75 L	MILCHKÄNNCHEN EUROPA MIT AUSLAUF 0,75 L	JARRA LECHERA EUROPA CON SALIDA 0,75 L
404	**1224012**	LATTIERA EUROPA CON BECCUCCIO 1 L	MILK PITCHER EUROPA WITH SPOUT 1 L	MILCHKÄNNCHEN EUROPA MIT AUSLAUF 1 L	JARRA LECHERA EUROPA CON SALIDA 1 L
405	**1224013**	LATTIERA EUROPA CON BECCUCCIO 1,5 L	MILK PITCHER EUROPA WITH SPOUT 1.5 L	MILCHKÄNNCHEN EUROPA MIT AUSLAUF 1,5 L	JARRA LECHERA EUROPA CON SALIDA 1,5 L

RUBINETTO CARICO ACQUA
WATER INLET TAP
WASSEREINLAUFHAHN
GRIFO ENTRADA AGUA

RA2002

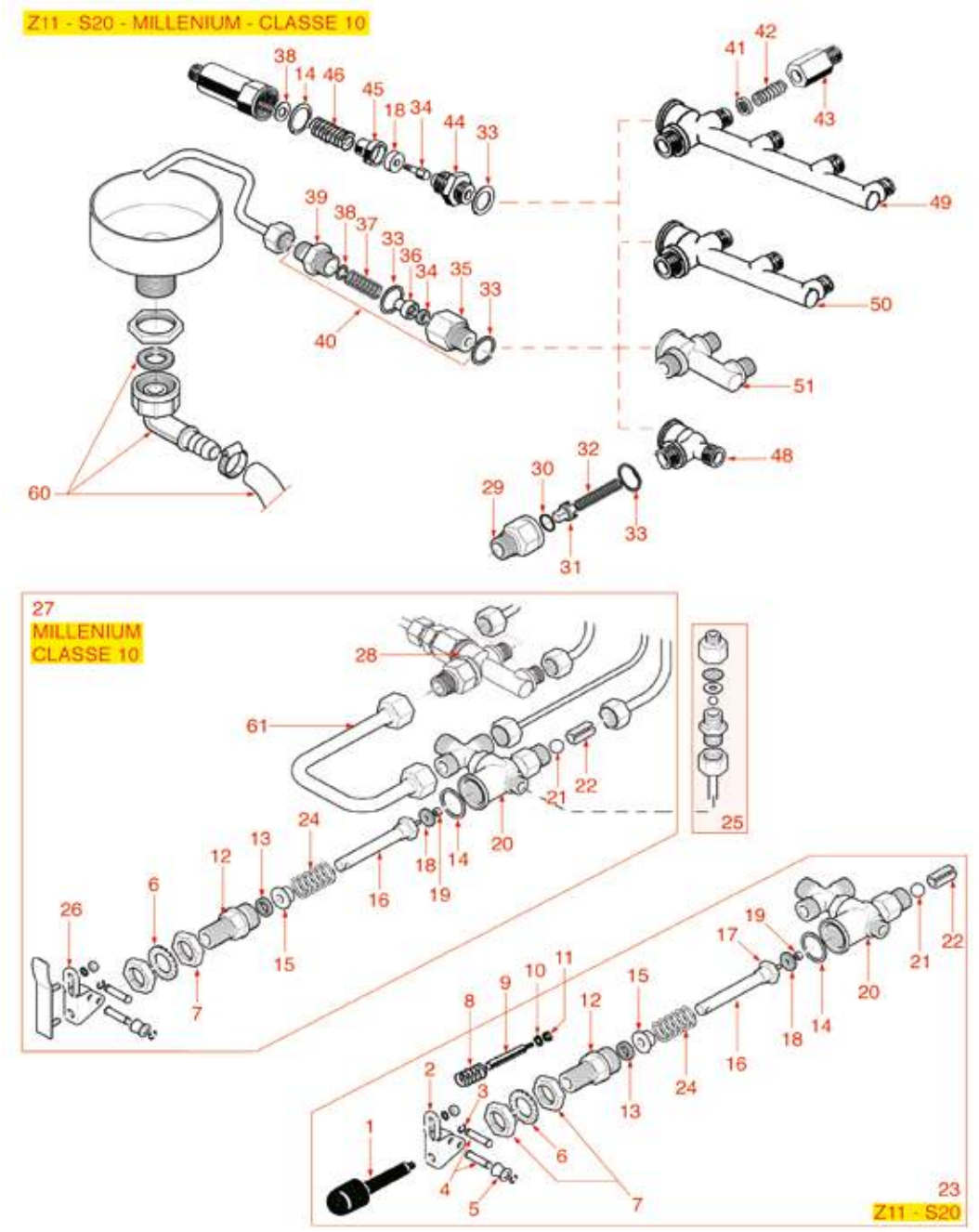

Posizioni senza cod. LF: a richiesta
Positions without LF Code No.: upon request
Abbildungen ohne LF Bestell-Nr.: auf Anfrage
Posiciones sin cód. LF: previa petición

RANCILIO

P.	Cod.	Descrizione	Description	Beschreibung	Descripción
3	**1348817**	ANELLO ELASTICO RADIALE ø 4 mm	CIRCLIP RADIAL ø 4 mm	SEEGER-RING RADIAL ø 4 mm	ANILLO ELÁSTICO RADIAL ø 4 mm
8	**1250816**	MOLLA ø 12x22 mm TAPPO	CAP SPRING ø 12x22 mm	DECKELFEDER ø 12x22 mm	MUELLE ø 12x22 mm TAPÓN
10	**1348814**	RONDELLA DENTELLATA ESTERNA M4	TOOTHED WASHER EXT. M4	ÄUSSERE ZAHNSCHEIBE M4	ARANDELA DENTADA EXT.M4
11	**1348813**	DADO ESAGONALE MEDIO M4	HEXAGONAL NUT M4 MEDIUM	SECHSKANTMUTTER MEDIUM M4	TUERCA HEXAGONAL MEDIA M4
12	**1349038**	PERNO PER RUBINETTO	TAP PIN	KOLBEN FÜR HAHN	PERNO PARA GRIFO
13	**1348826**	GUARNIZIONE A LABBRO ø 15x9x4,5 mm	LIP SEAL ø 15x9x4.5 mm	LIPPENDICHTUNG ø 15x9x4,5 mm	JUNTA DE LABIO ø 15x9x4,5 mm
14	**1186810**	GUARNIZIONE PIANA RAME ø 24x21x1 mm	FLAT COPPER GASKET ø 24x21x1 mm	FLACHDICHTUNG AUS KUPPER ø 24x21x1 mm	JUNTA PLANA EN COBRE ø 24x21x1 mm
18	**1186311**	GUARNIZIONE PIANA NBR ø 13x4x4 mm	NBR FLAT GASKET ø 13x4x4 mm	FLACHDICHTUNG NBR ø 13x4x4 mm	JUNTA PLANA NBR ø 13x4x4 mm
20	**1348810**	CORPO RUBINETTO	INLET TAP BODY	EINLAUFHAHNKÖRPER	CUERPO GRIFO
21	**1348812**	SFERA INOX ø 9,52 mm	SPHERE MADE OF STAINLESS STEEL ø 9.52 mm	KUGEL AUS EDELSTAHL ø 9,52 mm	ESFERA EN ACERO INOX ø 9,52 mm
22	**1348811**	DISTANZIALE RUBINETTO	SPACER INLET TAP	DISTANZSTÜCK EINLAUFHAHN	DISTANCIADOR GRIFO
25	**1523802**	RACCORDO CON FILTRO ø 1/8"M-1/4"M	COUPLING WITH FILTER ø 1/8"M-1/4"M	ANSCHLUSS MIT FILTER ø 1/8"M-1/4"M	RACOR CON FILTRO ø 1/8"M-1/4"M
27	**1348807**	RUBINETTO CARICO ACQUA	WATER INLET TAP	WASSEREINLAUFHAHN	GRUPO CARGA AGUA
30	**1186411**	GUARNIZIONE OR 02031 EPDM	O-RING 02031 EPDM	DICHTUNG O-RING 02031 EPDM	JUNTA ARO "O" 02031 EPDM
32	**1250040**	MOLLA ø 8x55 mm	SPRING ø 8x55 mm	FEDER ø 8x55 mm	MUELLE ø 8x55 mm
33	**1186620**	GUARNIZIONE PIANA RAME ø 22x17x1,5 mm	COPPER FLAT GASKET ø 22x17x1.5 mm	FLACHDICHTUNG AUS KUPFER ø 22x17x1,5 mm	JUNTA PLANA COBRE ø 22x17x1,5 mm
34	**1186454**	GUARNIZIONE PIANA EPDM ø 11x3,6x2 mm	FLAT EPDM GASKET ø 11x3.6x2 mm	FLACHDICHTUNG EPDM ø 11x3,6x2 mm	JUNTA PLANA EPDM ø 11x3,6x2 mm
37	**1250030**	MOLLA ø 11x20 mm	SPRING ø 11x20 mm	FEDER ø 11x20 mm	MUELLE ø 11x20 mm
40	**1523009**	VALVOLA DI ESPANSIONE ø 3/8"M-1/4"M	EXPANSION VALVE ø 3/8"M-1/4"M	EXPANSIONSVENTIL ø 3/8"A-1/4"A	VÁLVULA EXPANSIÓN ø 3/8"M-1/4"M
41	**1160012**	FILTRO ø 11 mm	FILTER ø 11 mm	FILTER ø 11 mm	FILTRO ø 11 mm
42	**1250028**	MOLLA ø 10x26 mm	SPRING ø 10x26 mm	FEDER ø 10x26 mm	MUELLE ø 10x26 mm
46	**1250819**	MOLLA ø 16x30 mm VALVOLA	VALVE SPRING ø 16x30 mm	FEDER ø 16x30 mm VENTIL	MUELLE ø 16x30 mm VÁLVULA
60	**1449876**	TUBO SCARICO ø 3/4"F 1500 mm	DRAIN PIPE ø 3/4"F 1500 mm	ABLAUFSCHLAUCH ø 3/4"I 1500 mm	TUBO DESAGÜE ø 3/4"H 1500 mm

LIVELLI
LEVELS
NIVEAUGRUPPEN
NIVEL

RA2502

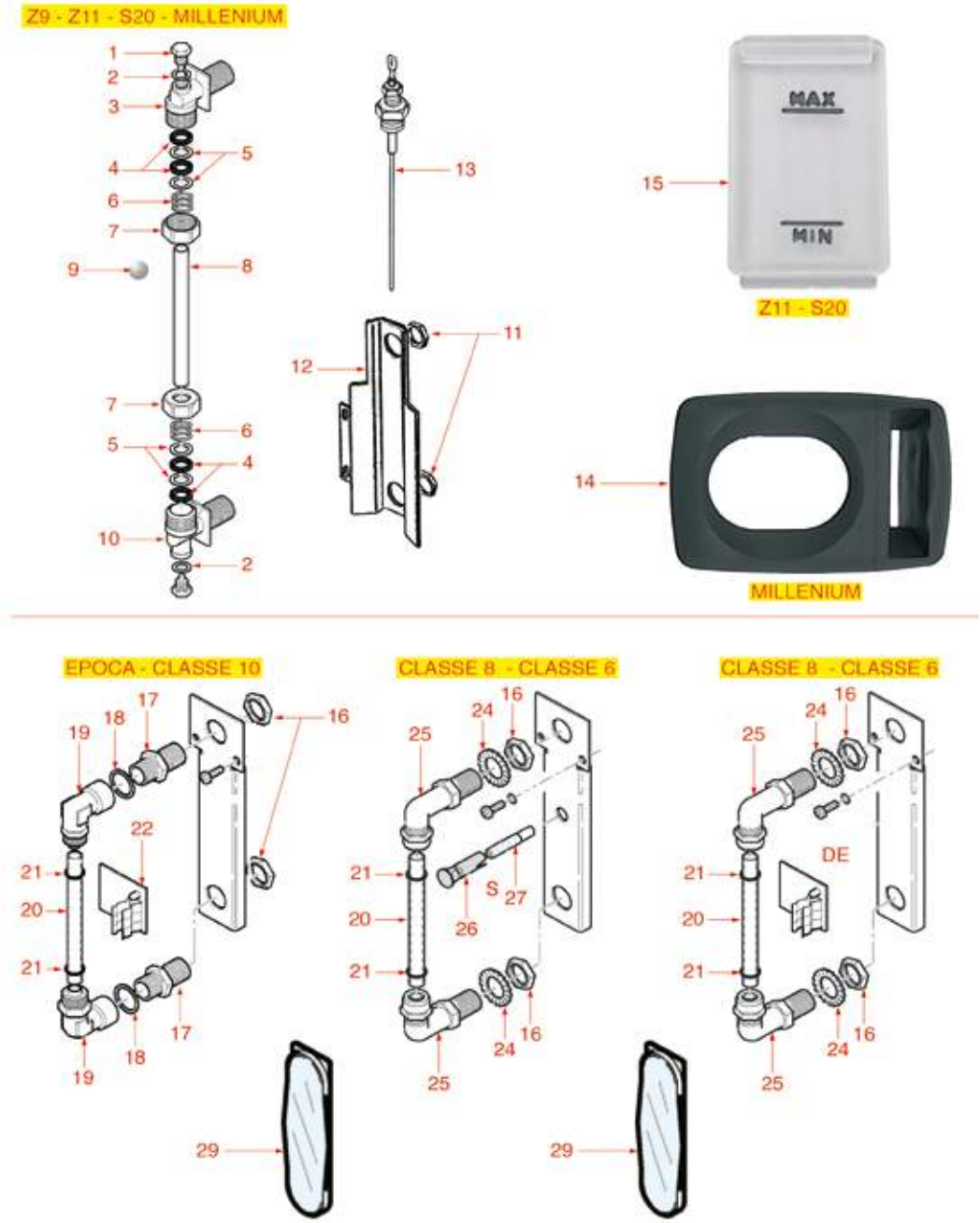

Posizioni senza cod. LF: a richiesta
Positions without LF Code No.: upon request
Abbildungen ohne LF Bestell-Nr.: auf Anfrage
Posiciones sin cód. LF: previa petición

RANCILIO

P.	Cod.	Descrizione	Description	Beschreibung	Descripción
2	**1348821**	GUARNIZIONE PIANA RAME ø 15x10x1 mm	COPPER FLAT GASKET ø 15x10x1 mm	FLACHDICHTUNG AUS KUPFER ø 15x10x1 mm	JUNTA PLANA COBRE ø 15x10x1 mm
4	**1186251**	GUARNIZIONE PIANA EPDM ø 18x12x3 mm	FLAT EPDM GASKET ø 18x12x3 mm	FLACHDICHTUNG EPDM ø 18x12x3 mm	JUNTA PLANA EPDM ø 18x12x3 mm
5	**1186807**	RONDELLA PIANA OTTONE ø 18x13x0,5 mm	BRASS WASHER ø 18x13x0.5 mm FLAT	MESSINGSCHEIBE ø 18x13x0,5 mm	ARANDELA PLANA DE LATÓN ø 18x13x0,5 mm
6	**1250806**	MOLLA ø 17,2x13 mm LIVELLO	LEVEL SPRING ø 17.2x13 mm	NIVEAUFEDER ø 17,2x13 mm	MUELLE ø 17,2x13 mm NIVEL
8	**1520561**	VETRO LIVELLO ø 12x140 mm	LEVEL GLASS ø 12x140 mm	NIVEAUGLAS ø 12x140 mm	CRISTAL NIVEL ø 12x140 mm
9	**1323001**	PALLINA LIVELLO ROSSA ø 5,8 mm	RED LEVEL BALL ø 5.8 mm	NIVEAUKUGEL ROT ø 5,8 mm	ESFERA NIVEL ROJA ø 5,8 mm
13	**1341750**	SONDA LIVELLO ø 1/4"M-125 mm	LEVEL PROBE ø 1/4"M-125 mm	NIVEAUSONDE ø 1/4"M-125 mm	SONDA NIVEL ø 1/4"M-125 mm
13	**1341802**	SONDA LIVELLO ø 1/8"M-115 mm	LEVEL PROBE ø 1/8"M-115 mm	NIVEAUSONDE ø 1/8"M-115 mm	SONDA NIVEL ø 1/8"M-115 mm
14	**1201801**	MASCHERINA LIVELLO E MANOMETRO	LEVEL/PRESSURE GAUGE COVER ML	ABDECKUNG FÜR NIVEAU MANOMETER ML	EMBELLECEDOR NIVEL Y MANOMETRO
15	**1201585**	MASCHERINA LIVELLO 90x50 mm	LEVEL PLATE 90x50 mm	STANDANZEIGER 90x50 mm	EMBELLECEDOR NIVEL 90x50 mm
16	**1449804**	DADO ø 3/8"F H4 CHIAVE 19	NUT ø 3/8"F H4 SPANNER 19	MUTTER ø 3/8"I H4 SCHLÜSSEL 19	TUERCA ø 3/8"H H4 LLAVE 19
18	**1186314**	GUARNIZIONE PIANA PTFE ø 22x17x2 mm	PTFE FLAT GASKET ø 22x17x2 mm	FLACHDICHTUNG AUS PTFE ø 22x17x2 mm	JUNTA PLANA PTFE ø 22x17x2 mm
18	**1186620**	GUARNIZIONE PIANA RAME ø 22x17x1,5 mm	COPPER FLAT GASKET ø 22x17x1.5 mm	FLACHDICHTUNG AUS KUPFER ø 22x17x1,5 mm	JUNTA PLANA COBRE ø 22x17x1,5 mm
20	**1449877**	VETRO LIVELLO ø 10x107 mm IN PTFE	PTFE LEVEL GLASS ø 10x107 mm	GLAS NIVEAU ø 10x107 mm AUS PTFE	CRISTAL NIVEL ø 10x107 mm DE PTFE
21	**1186803**	GUARNIZIONE OR 02037 EPDM	O-RING 02037 EPDM	DICHTUNG O-RING 02037 EPDM	JUNTA ARO "O" 02037 EPDM
22	**1390002**	SCHEDA ELETTRONICA LIVELLO	LEVEL CONTROL CIRCUIT BOARD	ELEKTRONIK-NIVEAUPLATINE	TARJETA ELECTRÓNICA NIVEL
26	**3221163**	PORTALAMPADA ARANCIO	ORANGE LAMP RECEPTACLE	LAMPENFASSUNG ORANGE	PORTALÁMPARA NARANJA
27	**3221097**	LAMPADA SPIA NEUTRA 220V	NEUTRAL INDICATOR LAMP 220V	SIGNALLAMPE NEUTRAL 220V	BOMBILLA PILOTO NEUTRA 220V
29	**1201007**	MASCHERINA LIVELLO 61x18 mm	LEVEL GAUGE PLATE 61x18 mm	STANDGLAS NIVEAU 61x18 mm	EMBELLECEDOR NIVEL 61x18 mm

BOILER Z11
BOILER Z11
BOILER Z11
CALDERA Z11

RA3002

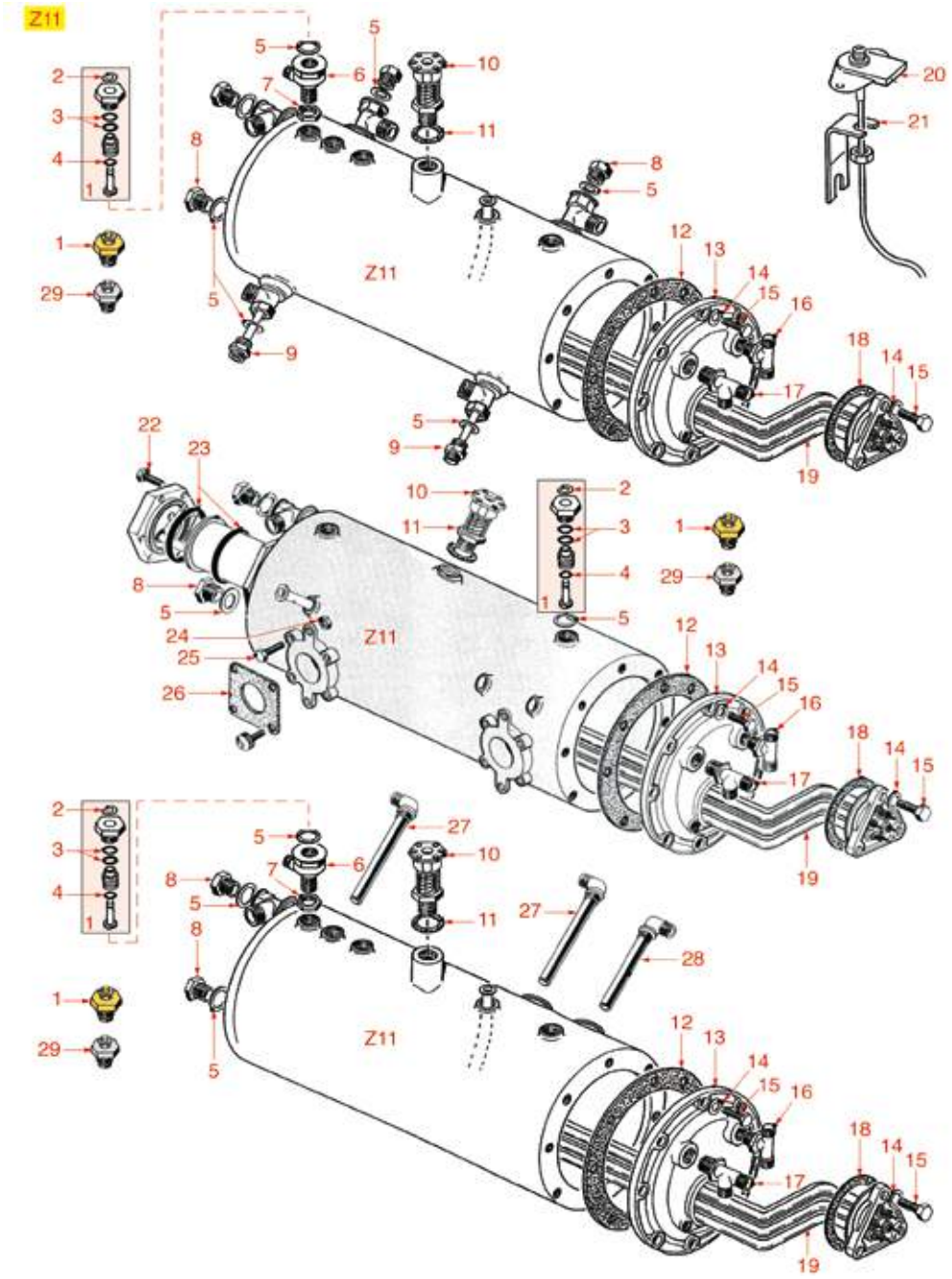

Posizioni senza cod. LF: a richiesta
Positions without LF Code No.: upon request
Abbildungen ohne LF Bestell-Nr.: auf Anfrage
Posiciones sin cód. LF: previa petición

RANCILIO

P.	Cod.	Descrizione	Description	Beschreibung	Descripción
1	**1523651**	VALVOLA CALDAIA ø 3/8"M	BOILER VALVE ø 3/8"M	VENTIL FÜR DURCHLAUFERHITZER ø 3/8"A	VÁLVULA CALDERÍN ø 3/8"M
3	**1186901**	GUARNIZIONE OR 02031 SILICONE ROSSO	O-RING 02031 - RED SILICON	DICHTUNG O-RING 02031 SILIKON ROT	JUNTA ARO "O" 02031 SILICONA ROJA
4	**1186362**	GUARNIZIONE OR 02021 EPDM	"O" RING 02021 EPDM	DICHTUNG O-RING 02021 EPDM	JUNTA ARO "O" 02021 EPDM
5	**1186620**	GUARNIZIONE PIANA RAME ø 22x17x1,5 mm	COPPER FLAT GASKET ø 22x17x1.5 mm	FLACHDICHTUNG AUS KUPFER ø 22x17x1,5 mm	JUNTA PLANA COBRE ø 22x17x1,5 mm
7	**1349351**	DADO ø 3/8"F H5 CHIAVE 24 mm	NUT ø 3/8"F H5 KEY 24 mm	MUTTER ø 3/8"I H5 SCHLÜSSEL 24 mm	TUERCA ø 3/8"H H5 LLAVE 24 mm
9	**1449055**	TUBAZIONE INIETTORE ø 1/4"M	INJECTION PIPE ø 1/4"M	INJEKTORROHR ø 1/4"A	TUBO INYECTOR ø 1/4"M
10	**1515110**	VALVOLA CALDAIA ø 1/2"M 1,8bar CE-PED	BOILER VALVE ø 1/2"M 1.8bar CE-PED	VENTIL DURCHLAUFER. ø1/2"A 1,8bar CE-PED	VÁLVULA CALDERA ø 1/2"M 1,8bar CE-PED
11	**1186823**	GUARNIZIONE PIANA RAME ø 27x21,5x1 mm	COPPER FLAT GASKET ø 27x21.5x1 mm	FLACHDICHTUNG AUS KUPFER ø 27x21,5x1 mm	JUNTA PLANA COBRE ø 27x21,5x1 mm
12	**1186801**	GUARNIZIONE CALDAIA ø 175x123x2 mm	BOILER GASKET ø 175x123x2 mm	DICHTUNG F. DURCHLAUFERH. ø 175x123x2 mm	JUNTA CALDERA ø 175x123x2 mm
15	**1528026**	VITE A TESTA CILINDRICA M8x20	CYLINDER HEAD SCREW M8x20	ZYLINDERKOPFSCHRAUBE M8x20	TORNILLO CABEZA CILÍND. M8x20
18	**1186455**	GUARNIZIONE PIANA PTFE ø 65x47x1,5 mm	PTFE FLAT GASKET ø 65x47x1.5 mm	FLACHDICHTUNG AUS PTFE ø 65x47x1,5 mm	JUNTA PLANA PTFE ø 65x47x1,5 mm
18	**3186011**	GUARNIZIONE PIANA CARBO ø 63x48x2 mm	FLAT CARBO GASKET ø 63x48x2 mm	FLACHDICHTUNG CARBO ø 63x48x2 mm	JUNTA PLANA CARBO ø 63x48x2 mm
19	**1755182**	RESISTENZA 3000W 220/380V	HEATING ELEMENT 3000W 220/380V	HEIZKÖRPER 3000W 220/380V	RESISTENCIA 3000W 220/380V
19	**1755183**	RESISTENZA 6000W 230/380V	HEATING ELEMENT 6000W 230/380V	HEIZKÖRPER 6000W 230/380V	RESISTENCIA 6000W 230/380V
19	**1755777**	RESISTENZA 2700W 110V	HEATING ELEMENT 2700W 110V	HEIZKÖRPER 2700W 110V	RESISTENCIA 2700W 110V
19	**3355454**	RESISTENZA 3900W 220V 6 POLI	HEATING ELEMENT 3900W 220V 6POLE	HEIZKÖRPER 3900W 220V 6-POLIG	RESISTENCIA 3900W 220V 6 POLOS
20	**3444230**	TERMOSTATO BIPOLARE 165°C	TWO-POLE THERMOSTAT 165°C	THERMOSTAT 2-POLIG 165°C	TERMOSTATO BIPOLAR 165°C
23	**1186456**	GUARNIZIONE OR 06300 VITON	VITON O RING 06300	O-RING DICHTUNG 06300 VITON	JUNTA ARO "O" 06300 VITON
25	**1184820**	VITE A TESTA ESAGONALE M6x25	HEXAGON HEAD SCREW M6x25	SECHSKANTSCHRAUBE M6x25	TORNILLO CABEZA HEXAGONAL M6x25
29	**1523051**	VALVOLA CALDAIA ø 3/8"M	BOILER VALVE ø 3/8"M	VENTIL FÜR DURCHLAUFERHITZER ø 3/8"A	VÁLVULA CALDERÍN ø 3/8"M

BOILER S20
BOILER S20
BOILER S20
CALDERA S20

RA3102

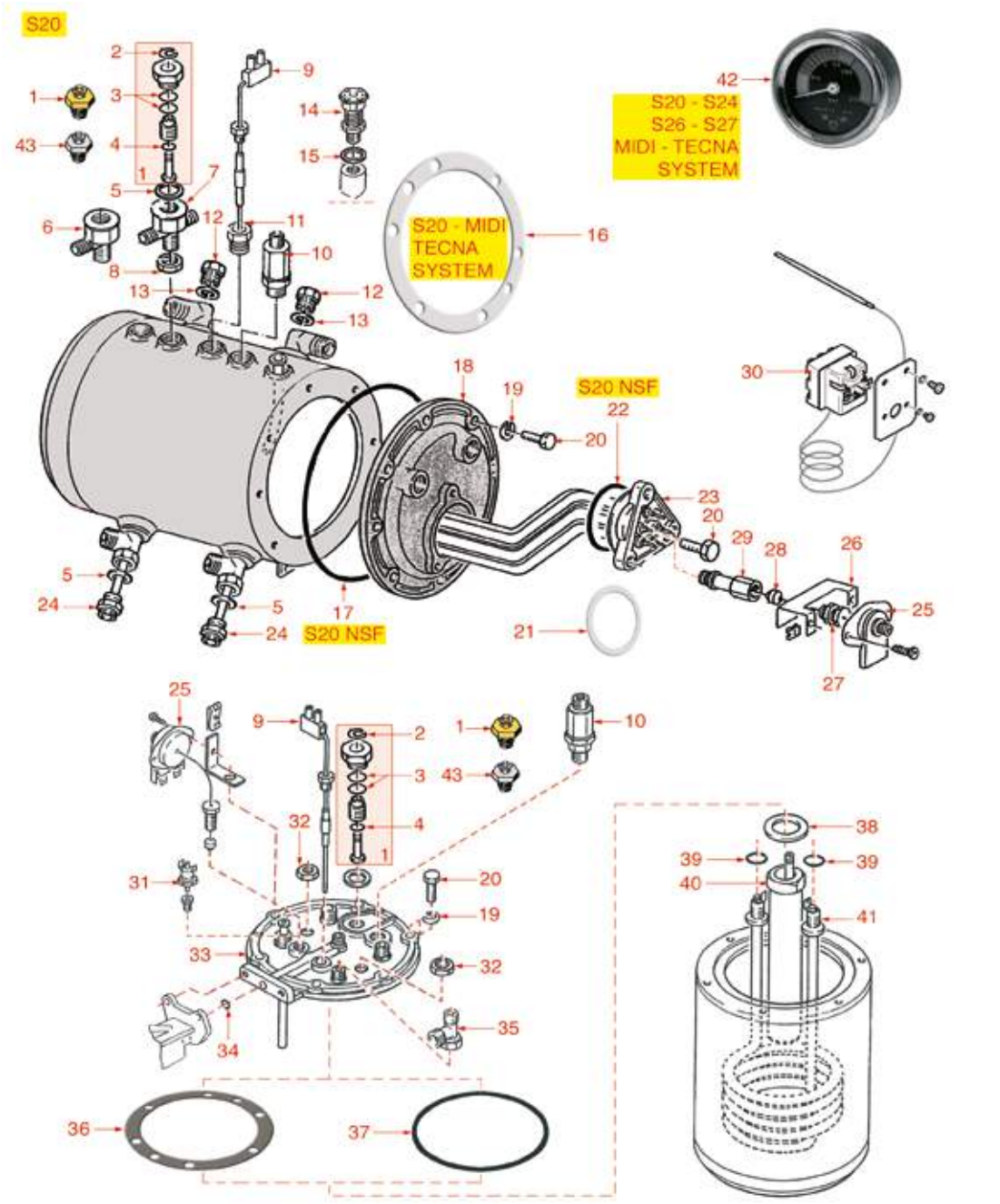

Posizioni senza cod. LF: a richiesta
Positions without LF Code No.: upon request
Abbildungen ohne LF Bestell-Nr.: auf Anfrage
Posiciones sin cód. LF: previa petición

RANCILIO

P.	Cod.	Descrizione	Description	Beschreibung	Descripción
1	**1523534**	VALVOLA CALDAIA ø 1/4"M	BOILER VALVE ø 1/4"M	VENTIL FÜR DURCHLAUFERHITZER ø 1/4"A	VÁLVULA CALDERÍN ø 1/4"M
1	**1523537**	VALVOLA CALDAIA ø 1/4"M	BOILER VALVE ø 1/4"M	VENTIL FÜR DURCHLAUFERHITZER ø 1/4"A	VÁLVULA CALDERÍN ø 1/4"M
1	**1523651**	VALVOLA CALDAIA ø 3/8"M	BOILER VALVE ø 3/8"M	VENTIL FÜR DURCHLAUFERHITZER ø 3/8"A	VÁLVULA CALDERÍN ø 3/8"M
3	**1186901**	GUARNIZIONE OR 02031 SILICONE ROSSO	O-RING 02031 - RED SILICON	DICHTUNG O-RING 02031 SILIKON ROT	JUNTA ARO "O" 02031 SILICONA ROJA
4	**1186362**	GUARNIZIONE OR 02021 EPDM	"O" RING 02021 EPDM	DICHTUNG O-RING 02021 EPDM	JUNTA ARO "O" 02021 EPDM
8	**1349351**	DADO ø 3/8"F H5 CHIAVE 24 mm	NUT ø 3/8"F H5 KEY 24 mm	MUTTER ø 3/8"I H5 SCHLÜSSEL 24 mm	TUERCA ø 3/8"H H5 LLAVE 24 mm
9	**1341802**	SONDA LIVELLO ø 1/8"M-115 mm	LEVEL PROBE ø 1/8"M-115 mm	NIVEAUSONDE ø 1/8"M-115 mm	SONDA NIVEL ø 1/8"M-115 mm
10	**1523700**	VALVOLA DI NON RITORNO ø 1/8"M-1/8"M	NON-RETURN VALVE ø 1/8"M-1/8"M	RÜCKSCHLAGVENTIL ø 1/8"A-1/8"A	VÁLVULA DE RETENCIÓN ø 1/8"M-1/8"M
13	**1186620**	GUARNIZIONE PIANA RAME ø 22x17x1,5 mm	COPPER FLAT GASKET ø 22x17x1.5 mm	FLACHDICHTUNG AUS KUPFER ø 22x17x1,5 mm	JUNTA PLANA COBRE ø 22x17x1,5 mm
14	**1515110**	VALVOLA CALDAIA ø 1/2"M 1,8bar CE-PED	BOILER VALVE ø 1/2"M 1.8bar CE-PED	VENTIL DURCHLAUFER. ø1/2"A 1,8bar CE-PED	VÁLVULA CALDERA ø 1/2"M 1,8bar CE-PED
15	**1186823**	GUARNIZIONE PIANA RAME ø 27x21,5x1 mm	COPPER FLAT GASKET ø 27x21.5x1 mm	FLACHDICHTUNG AUS KUPFER ø 27x21,5x1 mm	JUNTA PLANA COBRE ø 27x21,5x1 mm
16	**1186801**	GUARNIZIONE CALDAIA ø 175x123x2 mm	BOILER GASKET ø 175x123x2 mm	DICHTUNG F. DURCHLAUFERH. ø 175x123x2 mm	JUNTA CALDERA ø 175x123x2 mm
17	**1186808**	GUARNIZIONE CALDAIA ø 145x135x5 mm	BOILER GASKET ø 145x135x5 mm	DICHTUNG F. DURCHLAUFERH. ø 145x135x5 mm	JUNTA CALDERA ø 145x135x5 mm
20	**1528026**	VITE A TESTA CILINDRICA M8x20	CYLINDER HEAD SCREW M8x20	ZYLINDERKOPFSCHRAUBE M8x20	TORNILLO CABEZA CILÍND. M8x20
21	**1186455**	GUARNIZIONE PIANA PTFE ø 65x47x1,5 mm	PTFE FLAT GASKET ø 65x47x1.5 mm	FLACHDICHTUNG AUS PTFE ø 65x47x1,5 mm	JUNTA PLANA PTFE ø 65x47x1,5 mm
22	**1186453**	GUARNIZIONE ORM 0500-40 SILICONE ROSSO	O-RING M 0500-40 RED SILICONE	DICHTUNG ORM 0500-40 AUS ROTEM SILIKON	JUNTA ARO "O" M 0500-40 SILICONA ROJA
23	**3355454**	RESISTENZA 3900W 220V 6 POLI	HEATING ELEMENT 3900W 220V 6POLE	HEIZKÖRPER 3900W 220V 6-POLIG	RESISTENCIA 3900W 220V 6 POLOS
23	**1755182**	RESISTENZA 3000W 220/380V	HEATING ELEMENT 3000W 220/380V	HEIZKÖRPER 3000W 220/380V	RESISTENCIA 3000W 220/380V
23	**1755777**	RESISTENZA 2700W 110V	HEATING ELEMENT 2700W 110V	HEIZKÖRPER 2700W 110V	RESISTENCIA 2700W 110V
23	**3355453**	RESISTENZA 2100W 220V 6 POLI	HEATING ELEMENT 2100W 220V 6-POLE	HEIZKÖRPER 2100W 220V 6-POLIG	RESISTENCIA 2100W 220V 6 POLOS
24	**1449055**	TUBAZIONE INIETTORE ø 1/4"M	INJECTION PIPE ø 1/4"M	INJEKTORROHR ø 1/4"A	TUBO INYECTOR ø 1/4"M
25	**3444230**	TERMOSTATO BIPOLARE 165°C	TWO-POLE THERMOSTAT 165°C	THERMOSTAT 2-POLIG 165°C	TERMOSTATO BIPOLAR 165°C
30	**1444004**	TERMOSTATO TRIFASE 187°C	THREE-PHASE THERMOSTAT 187°C	THERMOSTAT 3-PHASIG 187°C	TERMOSTATO TRIFÁSICO 187°C
31	**1443002**	TERMOSTATO A CONTATTO 165°C M4	CONTACT THERMOSTAT 165°C M4	ANLEGETHERMOSTAT 165°C M4	TERMOSTATO DE CONTACTO 165°C M4
34	**1186612**	GUARNIZIONE OR 02025 VITON	O-RING 02025 VITON	DICHTUNG O-RING 02025 VITON	JUNTA ARO OR 02025 VITON VERDE
36	**1186449**	GUARNIZIONE CALDAIA ø 130x116x2 mm	BOILER GASKET ø 130x116x2 mm	DICHTUNG F. DURCHLAUFERH. ø 130x116x2 mm	JUNTA CALDERA ø 130x116x2 mm
37	**1186806**	GUARNIZIONE OR 04475 SILICONE	SILICONE O-RING 04475	O-RING-DICHTUNG 04475 AUS SILIKON	JUNTA ARO "O" 04475 SILICONA
38	**1186450**	GUARNIZIONE PIANA RAME ø 32x26x1 mm	FLAT GASKET ø 32x26x1 mm	FLACHDICHTUNG AUS KUPPER ø 32x26x1 mm	JUNTA PLANA EN COBRE ø 32x26x1 mm
39	**1186458**	GUARNIZIONE OR 03050 SILICONE ROSSO	RED SILICONE RING 03050	DICHTUNG O-RING 03050 SILIKON ROT	JUNTA ARO "O" 03050 SILICONA ROJA
41	**1755801**	RESISTENZA 1700W 230V	HEATING ELEMENT 1700W 230V	HEIZKÖRPER 1700W 230V	RESISTENCIA 1700W 230V
42	**1245900**	MANOMETRO CALDAIA ø 52 mm 0÷2,5 bar	BOILER PRESSURE GAUGE ø 52 mm 0÷2.5 bar	MANOMETER DURCHLAUFERH. ø 52mm 0÷2,5 bar	MANÓMETRO CALDERA ø 52 mm 0÷2,5 bar
43	**1523051**	VALVOLA CALDAIA ø 3/8"M	BOILER VALVE ø 3/8"M	VENTIL FÜR DURCHLAUFERHITZER ø 3/8"A	VÁLVULA CALDERÍN ø 3/8"M

BOILER EPOCA-MILLENIUM
BOILER EPOCA-MILLENIUM
BOILER EPOCA-MILLENIUM
CALDERA EPOCA-MILLENIUM

RA3202

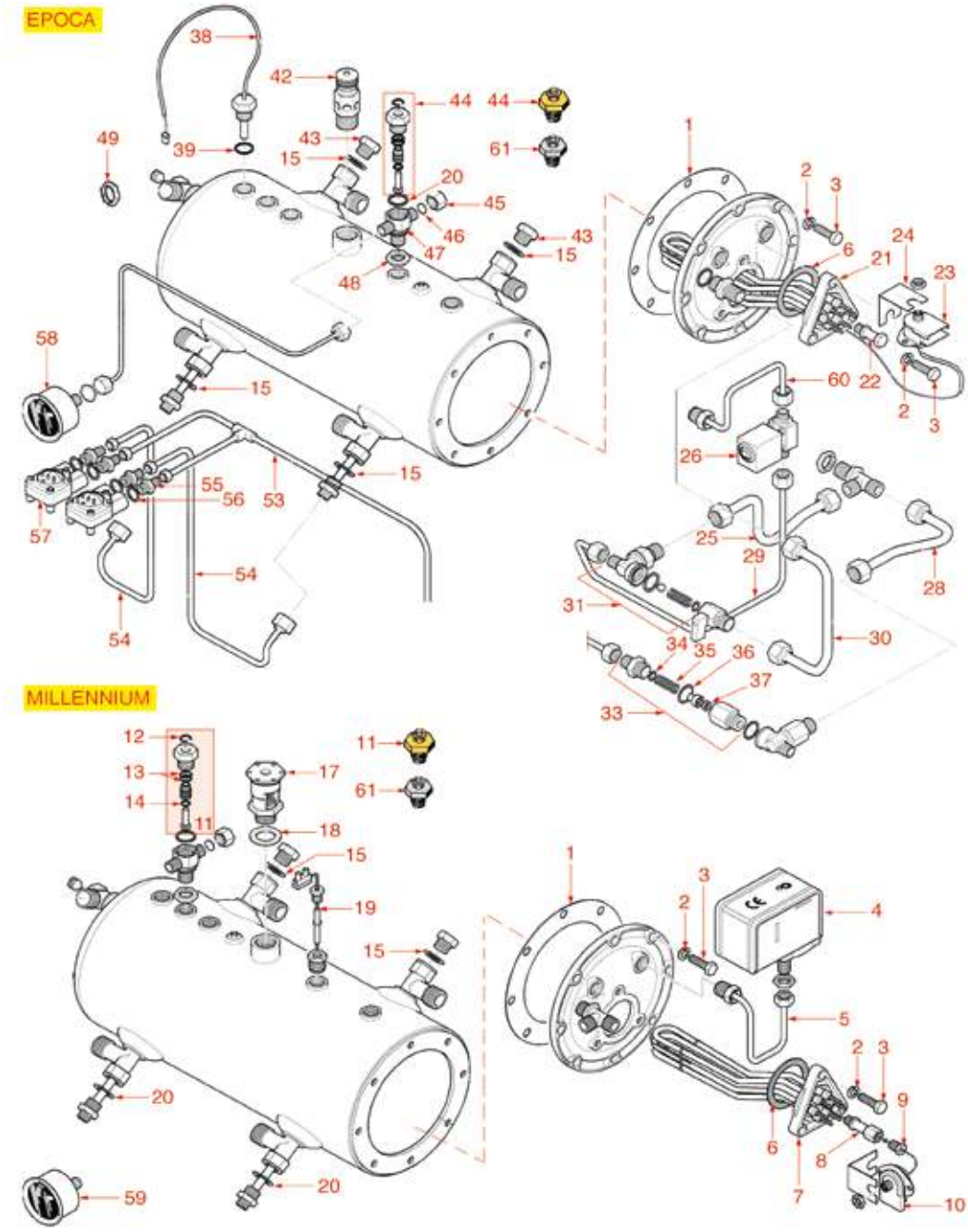

Posizioni senza cod. LF: a richiesta
Positions without LF Code No.: upon request
Abbildungen ohne LF Bestell-Nr.: auf Anfrage
Posiciones sin cód. LF: previa petición

RANCILIO

P.	Cod.	Descrizione	Description	Beschreibung	Descripción
1	**1186801**	GUARNIZIONE CALDAIA ø 175x123x2 mm	BOILER GASKET ø 175x123x2 mm	DICHTUNG F. DURCHLAUFERH. ø 175x123x2 mm	JUNTA CALDERA ø 175x123x2 mm
3	**1528026**	VITE A TESTA CILINDRICA M8x20	CYLINDER HEAD SCREW M8x20	ZYLINDERKOPFSCHRAUBE M8x20	TORNILLO CABEZA CILÍND. M8x20
4	**1320531**	PRESSOSTATO P302/6 TRIPOLARE 30A	PRESSURE SWITCH P302/6 3-POLES 30A	DRUCKSCHALTER P302/6 3-POLIG 30A	PRESOSTATO P302/6 TRIPOLAR 30A
6	**1186455**	GUARNIZIONE PIANA PTFE ø 65x47x1,5 mm	PTFE FLAT GASKET ø 65x47x1.5 mm	FLACHDICHTUNG AUS PTFE ø 65x47x1,5 mm	JUNTA PLANA PTFE ø 65x47x1,5 mm
7	**1755182**	RESISTENZA 3000W 220/380V	HEATING ELEMENT 3000W 220/380V	HEIZKÖRPER 3000W 220/380V	RESISTENCIA 3000W 220/380V
7	**1755183**	RESISTENZA 6000W 230/380V	HEATING ELEMENT 6000W 230/380V	HEIZKÖRPER 6000W 230/380V	RESISTENCIA 6000W 230/380V
7	**1755777**	RESISTENZA 2700W 110V	HEATING ELEMENT 2700W 110V	HEIZKÖRPER 2700W 110V	RESISTENCIA 2700W 110V
7	**3355454**	RESISTENZA 3900W 220V 6 POLI	HEATING ELEMENT 3900W 220V 6POLE	HEIZKÖRPER 3900W 220V 6-POLIG	RESISTENCIA 3900W 220V 6 POLOS
10	**3444230**	TERMOSTATO BIPOLARE 165°C	TWO-POLE THERMOSTAT 165°C	THERMOSTAT 2-POLIG 165°C	TERMOSTATO BIPOLAR 165°C
13	**1186901**	GUARNIZIONE OR 02031 SILICONE ROSSO	O-RING 02031 - RED SILICON	DICHTUNG O-RING 02031 SILIKON ROT	JUNTA ARO "O" 02031 SILICONA ROJA
14	**1186362**	GUARNIZIONE OR 02021 EPDM	"O" RING 02021 EPDM	DICHTUNG O-RING 02021 EPDM	JUNTA ARO "O" 02021 EPDM
18	**1186823**	GUARNIZIONE PIANA RAME ø 27x21,5x1 mm	COPPER FLAT GASKET ø 27x21.5x1 mm	FLACHDICHTUNG AUS KUPFER ø 27x21,5x1 mm	JUNTA PLANA COBRE ø 27x21,5x1 mm
19	**1341802**	SONDA LIVELLO ø 1/8"M-115 mm	LEVEL PROBE ø 1/8"M-115 mm	NIVEAUSONDE ø 1/8"M-115 mm	SONDA NIVEL ø 1/8"M-115 mm
21	**1755048**	RESISTENZA 4300W 230/400V	HEATING ELEMENT 4300W 230/400V	HEIZKÖRPER 4300W 230V	RESISTENCIA 4300W 230/400V
22	**1755186**	TAPPO PER RESISTENZA M10x1	COVER FOR HEATING ELEMENT M 10x1	ABDECKUNG FÜR HEIZKÖRPER M10x1	TAPÓN RESISTENCIA M10x1
23	**1444005**	TERMOSTATO BIPOLARE 165°C	BIPOLAR THERMOSTAT 165°	THERMOSTAT 2-POLIG 165°C	TERMOSTATO BIPOLAR 165°C
34	**1186411**	GUARNIZIONE OR 02031 EPDM	O-RING 02031 EPDM	DICHTUNG O-RING 02031 EPDM	JUNTA ARO "O" 02031 EPDM
35	**1250030**	MOLLA ø 11x20 mm	SPRING ø 11x20 mm	FEDER ø 11x20 mm	MUELLE ø 11x20 mm
36	**1186620**	GUARNIZIONE PIANA RAME ø 22x17x1,5 mm	COPPER FLAT GASKET ø 22x17x1.5 mm	FLACHDICHTUNG AUS KUPFER ø 22x17x1,5 mm	JUNTA PLANA COBRE ø 22x17x1,5 mm
37	**1186454**	GUARNIZIONE PIANA EPDM ø 11x3,6x2 mm	FLAT EPDM GASKET ø 11x3.6x2 mm	FLACHDICHTUNG EPDM ø 11x3,6x2 mm	JUNTA PLANA EPDM ø 11x3,6x2 mm
38	**1341801**	SONDA TEMPERATURA ø 3/8"M	TEMPERATURE PROBE ø 3/8"M	TEMPERATURSONDE ø 3/8"M	SONDA TEMPERATURA ø 3/8"M
39	**1186346**	GUARNIZIONE OR 02043 EPDM	O-RING 02043 EPDM	DICHTUNG O-RING 02043 EPDM	JUNTA ARO "O" 02043 EPDM
42	**1515110**	VALVOLA CALDAIA ø 1/2"M 1,8bar CE-PED	BOILER VALVE ø 1/2"M 1.8bar CE-PED	VENTIL DURCHLAUFER. ø1/2"A 1,8bar CE-PED	VÁLVULA CALDERA ø 1/2"M 1,8bar CE-PED
42	**1523029**	VALVOLA CALDAIA ø 3/8"M - 1,6 bar CE/PED	BOILER VALVE ø 3/8"M - 1.6 bar CE/PED	VENTIL DURCHLAUFER. ø3/8"M-1,6bar CE/PED	VÁLVULA CALDERÍN ø 3/8"M - 1,6 bar CE/PE
44	**1523651**	VALVOLA CALDAIA ø 3/8"M	BOILER VALVE ø 3/8"M	VENTIL FÜR DURCHLAUFERHITZER ø 3/8"A	VÁLVULA CALDERÍN ø 3/8"M
48	**1349351**	DADO ø 3/8"F H5 CHIAVE 24 mm	NUT ø 3/8"F H5 KEY 24 mm	MUTTER ø 3/8"I H5 SCHLÜSSEL 24 mm	TUERCA ø 3/8"H H5 LLAVE 24 mm
49	**1449804**	DADO ø 3/8"F H4 CHIAVE 19	NUT ø 3/8"F H4 SPANNER 19	MUTTER ø 3/8"I H4 SCHLÜSSEL 19	TUERCA ø 3/8"H H4 LLAVE 19
55	**1349111**	RACCORDO ø 1/8"M-1/4"M	FITTING ø 1/8"M 1/4"M	ANSCHLUSS ø 1/8"AUßENGEW. 1/4"AUßENGEW.	RACOR ø 1/8"M 1/4"M
56	**1186619**	GUARNIZIONE PIANA RAME ø 18x14x1,5 mm	COPPER FLAT GASKET ø 18x14x1.5 mm	FLACHDICHTUNG AUS KUPFER ø 18x14x1,5 mm	JUNTA PLANA COBRE ø 18x14x1,5 mm
57	**1455026**	CONTATORE VOLUMETRICO GICAR	VOLUMETRIC FLOWMETER GICAR	VOLUMETRISCHER ZÄHLER GICAR	CONTADOR VOLUMÉTRICO GICAR
58	**1245900**	MANOMETRO CALDAIA ø 52 mm 0÷2,5 bar	BOILER PRESSURE GAUGE ø 52 mm 0÷2.5 bar	MANOMETER DURCHLAUFERH. ø 52mm 0÷2,5 bar	MANÓMETRO CALDERA ø 52 mm 0÷2,5 bar
59	**1245013**	MANOMETRO CALDAIA-POMPA ø 63 mm	BOILER-PUMP PRESSURE GAUGE ø 63 mm	MANOMETER F. DURCHLAUFERH.-PUMPE ø 63 mm	MANÓMETRO CALDERA-BOMBA ø 63 mm
61	**1523051**	VALVOLA CALDAIA ø 3/8"M	BOILER VALVE ø 3/8"M	VENTIL FÜR DURCHLAUFERHITZER ø 3/8"A	VÁLVULA CALDERÍN ø 3/8"M

BOILER CLASSE 10
BOILER CLASSE 10
BOILER CLASSE 10
CALDERA CLASSE 10

RA3302

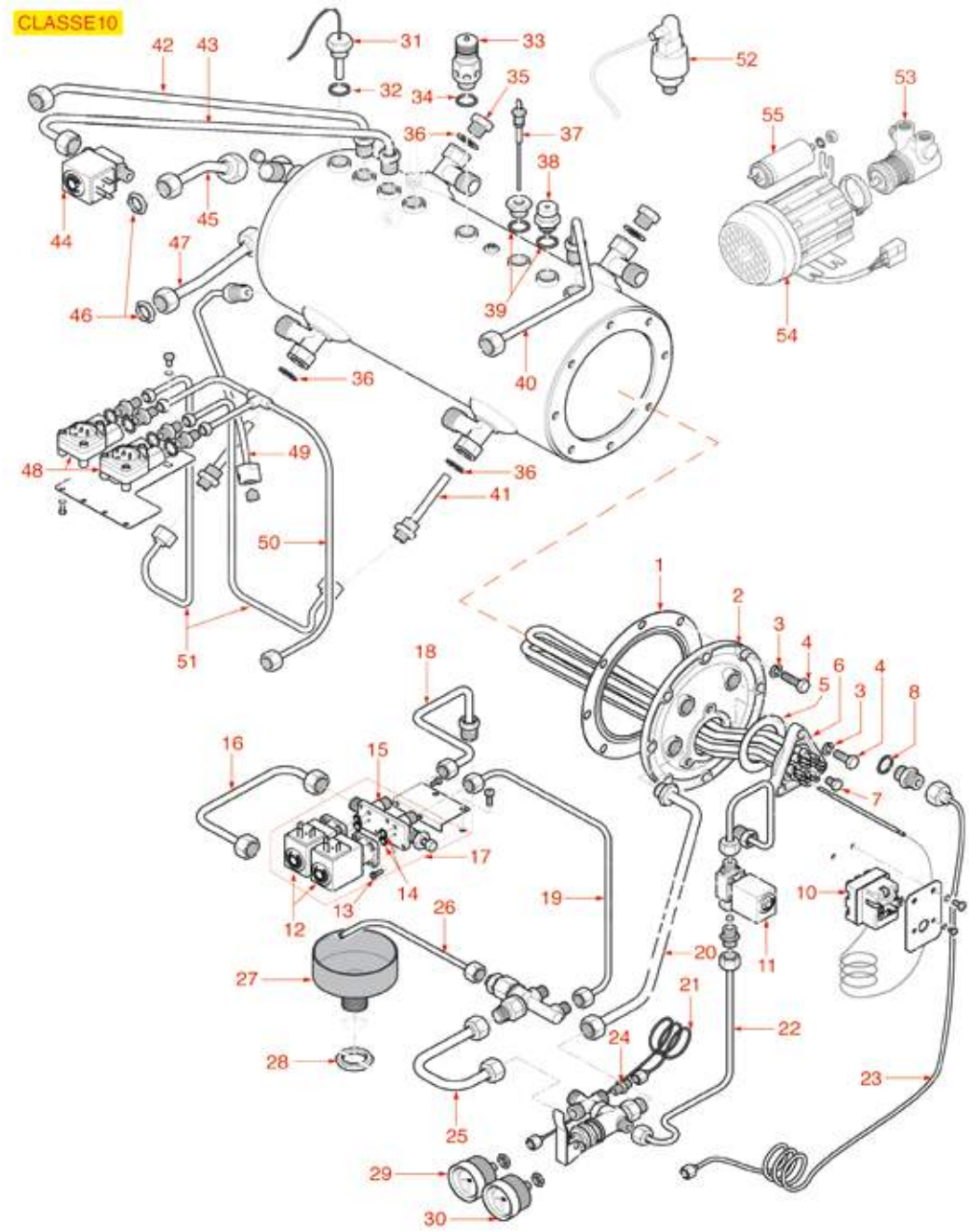

Posizioni senza cod. LF: a richiesta
Positions without LF Code No.: upon request
Abbildungen ohne LF Bestell-Nr.: auf Anfrage
Posiciones sin cód. LF: previa petición

RANCILIO

P.	Cod.	Descrizione	Description	Beschreibung	Descripción
1	**1186801**	GUARNIZIONE CALDAIA ø 175x123x2 mm	BOILER GASKET ø 175x123x2 mm	DICHTUNG F. DURCHLAUFERH. ø 175x123x2 mm	JUNTA CALDERA ø 175x123x2 mm
4	**1528026**	VITE A TESTA CILINDRICA M8x20	CYLINDER HEAD SCREW M8x20	ZYLINDERKOPFSCHRAUBE M8x20	TORNILLO CABEZA CILÍND. M8x20
5	**1186455**	GUARNIZIONE PIANA PTFE ø 65x47x1,5 mm	PTFE FLAT GASKET ø 65x47x1.5 mm	FLACHDICHTUNG AUS PTFE ø 65x47x1,5 mm	JUNTA PLANA PTFE ø 65x47x1,5 mm
6	**1755048**	RESISTENZA 4300W 230/400V	HEATING ELEMENT 4300W 230/400V	HEIZKÖRPER 4300W 230V	RESISTENCIA 4300W 230/400V
6	**1755049**	RESISTENZA 6000W 230V	HEATING ELEMENT 6000W 230V	HEIZKÖRPER 6000W 230V	RESISTENCIA 6000W 230V
6	**1755182**	RESISTENZA 3000W 220/380V	HEATING ELEMENT 3000W 220/380V	HEIZKÖRPER 3000W 220/380V	RESISTENCIA 3000W 220/380V
7	**1755186**	TAPPO PER RESISTENZA M10x1	COVER FOR HEATING ELEMENT M 10x1	ABDECKUNG FÜR HEIZKÖRPER M10x1	TAPÓN RESISTENCIA M10x1
8	**1186201**	GUARNIZIONE PIANA PTFE ø 21x16,8x2 mm	GASKET FLAT PTFE ø 21x16.8x2 mm	FLACHDICHTUNG PTFE ø 21x16,8x2 mm	JUNTA PLANA PTFE ø 21x16,8x2 mm
10	**1444004**	TERMOSTATO TRIFASE 187°C	THREE-PHASE THERMOSTAT 187°C	THERMOSTAT 3-PHASIG 187°C	TERMOSTATO TRIFÁSICO 187°C
12	**1120352**	ELETTROVALVOLA PARKER 2 VIE 230V 50/60Hz	2-WAY SOLENOID VALVE PARKER 230V 50/60Hz	2-WEGE MAGNETVENTIL PARKER 230V 50/60Hz	ELECTROVÁLV. PARKER 2 VÍAS 230V 50/60Hz
13	**1184006**	VITE A TESTA CILINDRICA BASSA M4x12	LOW CYLINDER HEAD SCREW M4x12	ZYLINDERKOPFSCHRAUBE NIEDRIG M4x12	TORNILLO CABEZA DE CILINDRO BAJA M4x12
14	**1186611**	GUARNIZIONE OR 02025 SILICONE ROSSO	O-RING 02025 RED SILICONE	DICHTUNG O-RING 02025 SILIKON ROT	JUNTA ARO "O" 02025 SILICONA ROJA
14	**1186612**	GUARNIZIONE OR 02025 VITON	O-RING 02025 VITON	DICHTUNG O-RING 02025 VITON	JUNTA ARO OR 02025 VITON VERDE
27	**1527812**	VASCHETTA SCARICO NSF	DRAIN TUB NSF	AUSLAUFSCHALE NSF	CUBETA DESAGÜE NSF
28	**3523086**	DADO ø 3/4"	NUT ø 3/4"	MUTTER ø 3/4"	TUERCA ø 3/4"
29	**1245012**	MANOMETRO POMPA ø 41 mm 0÷16 bar	PUMP PRESSURE GAUGE ø 41 mm 0÷16 bar	MANOMETER FÜR PUMPE ø 41 mm 0÷16 bar	MANÓMETRO BOMBA ø 41 mm 0÷16 bar
30	**1245014**	MANOMETRO CALDAIA ø 40 mm 0÷2,5 bar	BOILER PRESSURE GAUGE ø 40 mm 0÷2.5 bar	MANOMETER DURCHLAUFERH. ø40 mm 0÷2,5 bar	MANÓMETRO CALDERA ø 40 mm 0-2,5 bar
30	**1245023**	MANOMETRO CALDAIA ø 40 mm 0÷2,5 bar	BOILER PRESSURE GAUGE ø 40 mm 0÷2.5 bar	MANOMETER DURCHLAUFERH. ø40 mm 0÷2,5 bar	MANÓMETRO CALDERA ø 40 mm 0-2,5 bar
31	**1341801**	SONDA TEMPERATURA ø 3/8"M	TEMPERATURE PROBE ø 3/8"M	TEMPERATURSONDE ø 3/8"M	SONDA TEMPERATURA ø 3/8"M
32	**1186346**	GUARNIZIONE OR 02043 EPDM	O-RING 02043 EPDM	DICHTUNG O-RING 02043 EPDM	JUNTA ARO "O" 02043 EPDM
33	**1523029**	VALVOLA CALDAIA ø 3/8"M - 1,6 bar CE/PED	BOILER VALVE ø 3/8"M - 1.6 bar CE/PED	VENTIL DURCHLAUFER. ø3/8"M-1,6bar CE/PED	VÁLVULA CALDERÍN ø 3/8"M - 1,6 bar CE/PE
33	**1523059**	VALVOLA CALDAIA ø 3/8"M - 1,8 bar CE/PED	BOILER VALVE ø 3/8"M - 1.8 bar CE/PED	VENTIL DURCHLAUFER. ø3/8"M-1,8bar CE/PED	VÁLVULA CALDERÍN ø 3/8"M - 1,8 bar CE/PE
34	**1186314**	GUARNIZIONE PIANA PTFE ø 22x17x2 mm	PTFE FLAT GASKET ø 22x17x2 mm	FLACHDICHTUNG AUS PTFE ø 22x17x2 mm	JUNTA PLANA PTFE ø 22x17x2 mm
34	**1186394**	GUARNIZIONE PIANA ESENTE ø 22x17x2 mm	ASBESTOS FREE FLAT GASKET ø 22x17x2 mm	FLACHDICHTUNG ASBESTFREI ø 22x17x2 mm	JUNTA PLANA SIN AMIANTO ø 22x17x2 mm
37	**1341802**	SONDA LIVELLO ø 1/8"M-115 mm	LEVEL PROBE ø 1/8"M-115 mm	NIVEAUSONDE ø 1/8"M-115 mm	SONDA NIVEL ø 1/8"M-115 mm
39	**1186620**	GUARNIZIONE PIANA RAME ø 22x17x1,5 mm	COPPER FLAT GASKET ø 22x17x1.5 mm	FLACHDICHTUNG AUS KUPFER ø 22x17x1,5 mm	JUNTA PLANA COBRE ø 22x17x1,5 mm
41	**1449055**	TUBAZIONE INIETTORE ø 1/4"M	INJECTION PIPE ø 1/4"M	INJEKTORROHR ø 1/4"A	TUBO INYECTOR ø 1/4"M
46	**1449804**	DADO ø 3/8"F H4 CHIAVE 19	NUT ø 3/8"F H4 SPANNER 19	MUTTER ø 3/8"I H4 SCHLÜSSEL 19	TUERCA ø 3/8"H H4 LLAVE 19
48	**1455026**	CONTATORE VOLUMETRICO GICAR	VOLUMETRIC FLOWMETER GICAR	VOLUMETRISCHER ZÄHLER GICAR	CONTADOR VOLUMÉTRICO GICAR
52	**5031294**	PRESSOSTATO 2T85 0-4 BAR 3/8"	PRESSURE SWITCH 2T85 0-4 BAR 3/8"	DRUCKSCHALTER 2T85 0-4 BAR 3/8"	PRESOSTATO 2T85 0-4 BAR 3/8"
53	**1330030**	POMPA VOLUMETRICA ROTOFLOW ø 3/8" GAS	ROTARY VANE PUMP ROTOFLOW ø 3/8" GAS	VOLUMENPUMPE ROTOFLOW ø 3/8" GAS	BOMBA VOLUMÉTRICA ROTOFLOW ø 3/8" GAS
55	**3068014**	CONDENSATORE µF 8 450V 50/60Hz	CAPACITOR µF 8 450V 50/60Hz	KONDENSATOR µF 8 450V 50/60Hz	CONDENSADOR µF 8 450V 50/60Hz

LINEA CASA
HOUSEHOLD LINE
LINIE HAUSHALT
LÍNEA ELECTRODOMÉSTICOS

RA4002

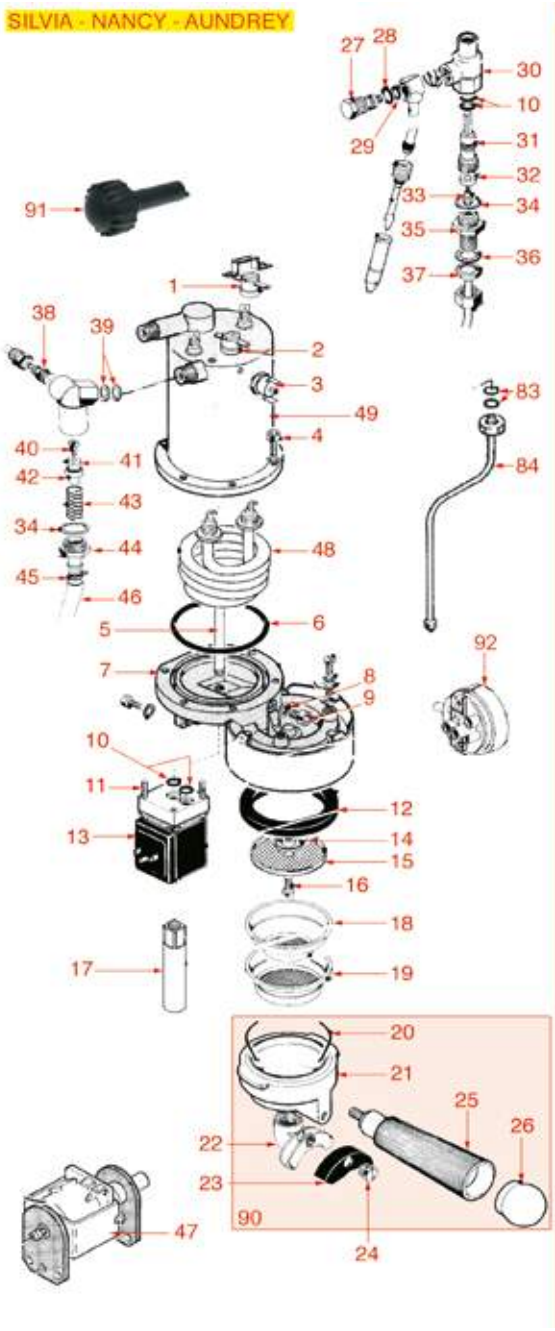

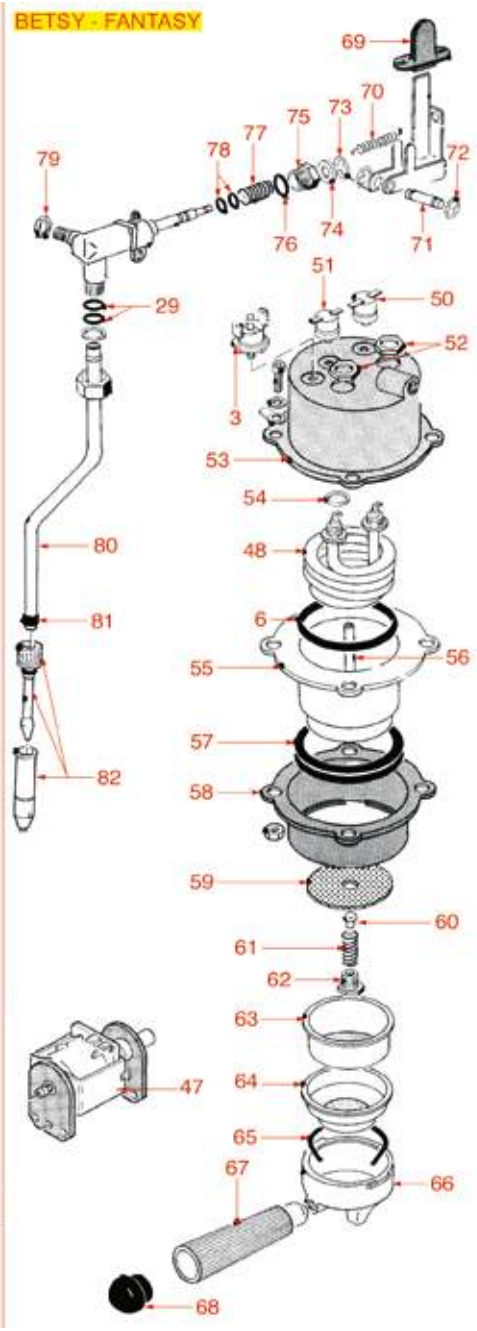

Posizioni senza cod. LF: a richiesta
Positions without LF Code No.: upon request
Abbildungen ohne LF Bestell-Nr.: auf Anfrage
Posiciones sin cód. LF: previa petición

RANCILIO

P.	Cod.	Descrizione	Description	Beschreibung	Descripción
1	**1443206**	TERMOSTATO A CONTATTO 100°C	CONTACT THERMOSTAT 100°C	ANLEGETHERMOSTAT 100 °C	TERMOSTATO DE CONTACTO 100°C
2	**1444007**	TERMOSTATO A CONTATTO 140°C 10A 250V	CONTACT THERMOSTAT 140°C 10A 250V	ANLEGETHERMOSTAT 140°C 10A 250V	TERMOSTATO DE CONTACTO 140°C 10A 250V
3	**1443002**	TERMOSTATO A CONTATTO 165°C M4	CONTACT THERMOSTAT 165°C M4	ANLEGETHERMOSTAT 165°C M4	TERMOSTATO DE CONTACTO 165°C M4
4	**1528023**	VITE A TESTA SVASATA PIANA M5x16	COUNTERSUNK FLAT HEAD SCREWS M5x16	FLACHSENKKOPFSCHRAUBE M5x16	TORNILLO CABEZA AVELLANADA PLANA M5x16
6	**1186457**	GUARNIZIONE OR 0177 SILICONE ROSSO	RED SILICONE O RING 0177	DICHTUNG O-RING 0177 SILIKON ROT	JUNTA ARO "O" 0177 SILICONA ROJA
8	**1186811**	GUARNIZIONE PIANA RAME ø 10x6x1 mm	COPPER FLAT GASKET ø 10x6x1 mm	FLACHDICHTUNG AUS KUPFER ø 10x6x1 mm	JUNTA PLANA COBRE ø 10x6x1 mm
9	**1184804**	VITE A TESTA CILINDRICA M6x8	CYLINDER HEAD SCREW M6x8	ZYLINDERKOPFSCHRAUBE M6x8	TORNILLO CABEZA CILÍND. M6x8
10	**1186611**	GUARNIZIONE OR 02025 SILICONE ROSSO	O-RING 02025 RED SILICONE	DICHTUNG O-RING 02025 SILIKON ROT	JUNTA ARO "O" 02025 SILICONA ROJA
11	**1184006**	VITE A TESTA CILINDRICA BASSA M4x12	LOW CYLINDER HEAD SCREW M4x12	ZYLINDERKOPFSCHRAUBE NIEDRIG M4x12	TORNILLO CABEZA DE CILINDRO BAJA M4x12
12	**1186452**	GUARNIZIONE PORTAFILTRO ø 74x58x8,2 mm	FILTER HOLDER GASKET ø 74x58x8.2 mm	SIEBTRÄGERDICHTUNG ø 74x58x8,2 mm	JUNTA SOPORTE FILTRO ø 74x58x8,2 mm
12	**5012498**	GUARNIZIONE PORTAFILTRO ø 74x58x8,2 mm	GASKET FILTER HOLDER ø 74x58x8.2 mm	DICHTUNG SIEBTRÄGER ø 74x58x8,2 mm	JUNTA PORTAFILTRO ø 74x58x8,2 mm
13	**1120330**	ELETTROVALVOLA LUCIFER 3 VIE 240V 50Hz	3-WAY SOLENOID VALVE LUCIFER 240V 50Hz	3-WEGE MAGNETVENTIL LUCIFER 240V 50Hz	ELECTROVÁLVULA LUCIFER 3 VÍAS 240V 50Hz
14	**1349803**	SPRUZZATORE GRUPPO ø 21 mm	BREW GROUP SPRAY NOZZLE ø 21 mm	SPRITZDÜSE FÜR GRUPPE ø 21 mm	BOQUILLA GRUPO ø 21 mm
15	**1081036**	DOCCIA EROGAZIONE ø 57,5 mm	SHOWER ø 57.5 mm	DUSCHE ø 57,5 mm	DUCHA SALIDA ø 57,5 mm
15	**1081536**	DOCCIA EROGAZIONE ø 57,5 mm	SHOWER SCREEN ø 57.5 mm	AUSLAUFDUSCHE ø 57,5 mm	DUCHA EROGACIÓN ø 57,5 mm
16	**1528516**	VITE A TESTA CILINDRICA M5x12	CYLINDER HEAD SCREW M5x12	ZYLINDERKOPFSCHRAUBE M5x12	TORNILLO CABEZA CILÍND. M5x12
17	**1349037**	TUBETTO SCARICO	DRAIN PIPE	AUSLAUFROHR	TUBO DESAGÜE
18	**1160251**	FILTRO 1 TAZZA 6 gr	1 CUP FILTER 6 g	KAFFEESIEB 1 TASSE 6 g	FILTRO 1 TAZA 6 gr
19	**1160252**	FILTRO 2 TAZZE 12 gr	FILTER 2-CUP 12 g	KAFFEESIEB 2 TASSEN 12 g	FILTRO 2 TAZAS 12 g
28	**1186803**	GUARNIZIONE OR 02037 EPDM	O-RING 02037 EPDM	DICHTUNG O-RING 02037 EPDM	JUNTA ARO "O" 02037 EPDM
32	**1186822**	GUARNIZIONE PIANA VITON ø 13x4x4 mm	VITON FLAT GASKET ø 13x4x4 mm	FLACH DICHTUNG AUS VITON ø 13x4x4 mm	JUNTA PLANA VITON ø 13x4x4 mm
34	**1186620**	GUARNIZIONE PIANA RAME ø 22x17x1,5 mm	COPPER FLAT GASKET ø 22x17x1.5 mm	FLACHDICHTUNG AUS KUPFER ø 22x17x1,5 mm	JUNTA PLANA COBRE ø 22x17x1,5 mm
47	**1122737**	POMPA VIBRAZIONE EP5 48W 230V 50Hz	VIBRATORY PUMP EP5 48W 230V 50Hz	VIBRATIONSPUMPE EP5 48W 230V 50Hz	BOMBA VIBRACIÓN EP5 48W 230V 50Hz
48	**1755046**	RESISTENZA 1100W 230V	HEATING ELEMENT 1100W 230V	HEIZKÖRPER 1100W 230V	RESISTENCIA 1100W 230V
49	**5031156**	CALDAIA CON RESISTENZA 230V 1100W	BOILER WITH HEATING ELEMENT 230V 1100W	DURCHLAUFERH. MIT HEIZKÖRPER 230V 1100W	CALDERA CON RESISTENCIA 230V 1100W
54	**3060608**	GUARNIZIONE OR 03050 EPDM	O-RING 03050 EPDM	O-RING-DICHTUNG 03050 EPDM	JUNTA ARO "O" 03050 EPDM
76	**1186346**	GUARNIZIONE OR 02043 EPDM	O-RING 02043 EPDM	DICHTUNG O-RING 02043 EPDM	JUNTA ARO "O" 02043 EPDM
78	**1186421**	GUARNIZIONE OR 02018 EPDM	O-RING 02018 EPDM	DICHTUNG O-RING 02018 EPDM	JUNTA TORICA 02018 EPDM
83	**1186612**	GUARNIZIONE OR 02025 VITON	O-RING 02025 VITON	DICHTUNG O-RING 02025 VITON	JUNTA ARO OR 02025 VITON VERDE
84	**1449141**	TUBO VAPORE COMPLETO CROMATO ø 6 mm	CHROME-PLATED COMPLETE STEAM PIPE ø 6 mm	DAMPFROHR KOMPLETT VERCHROMT ø 6 mm	TUBO VAPOR COMPLETO CROMADO ø 6 mm
90	**1165030**	PORTAFILTRO COMPLETO 2 TAZZE RANCILIO	2 CUPS FILTER HOLDER ASSEMBLY RANCILIO	SIEBTRÄGER KOMPLETT 2 TASSEN RANCILIO	PORTAFILTRO COMPLETO 2 TAZAS RANCILIO
91	**5030150**	MANOPOLA RUBINETTO VAPORE	STEAM TAP KNOB	DREHKNOPF DAMPFHAHN	MANDO GRIFO VAPOR
92	**3320500**	PRESSOSTATO 1 LIVELLO	PRESSURE SWITCH 1 LEVEL	PRESSOSTAT 1 NIVEAU	PRESÓSTATO 1 NIVEL

LINEA CASA NEW
HOUSEHOLD LINE NEW
LINIE HAUSHALT NEW
LÍNEA ELECTRODOMÉSTICOS NEW

RA4102

SILVIA

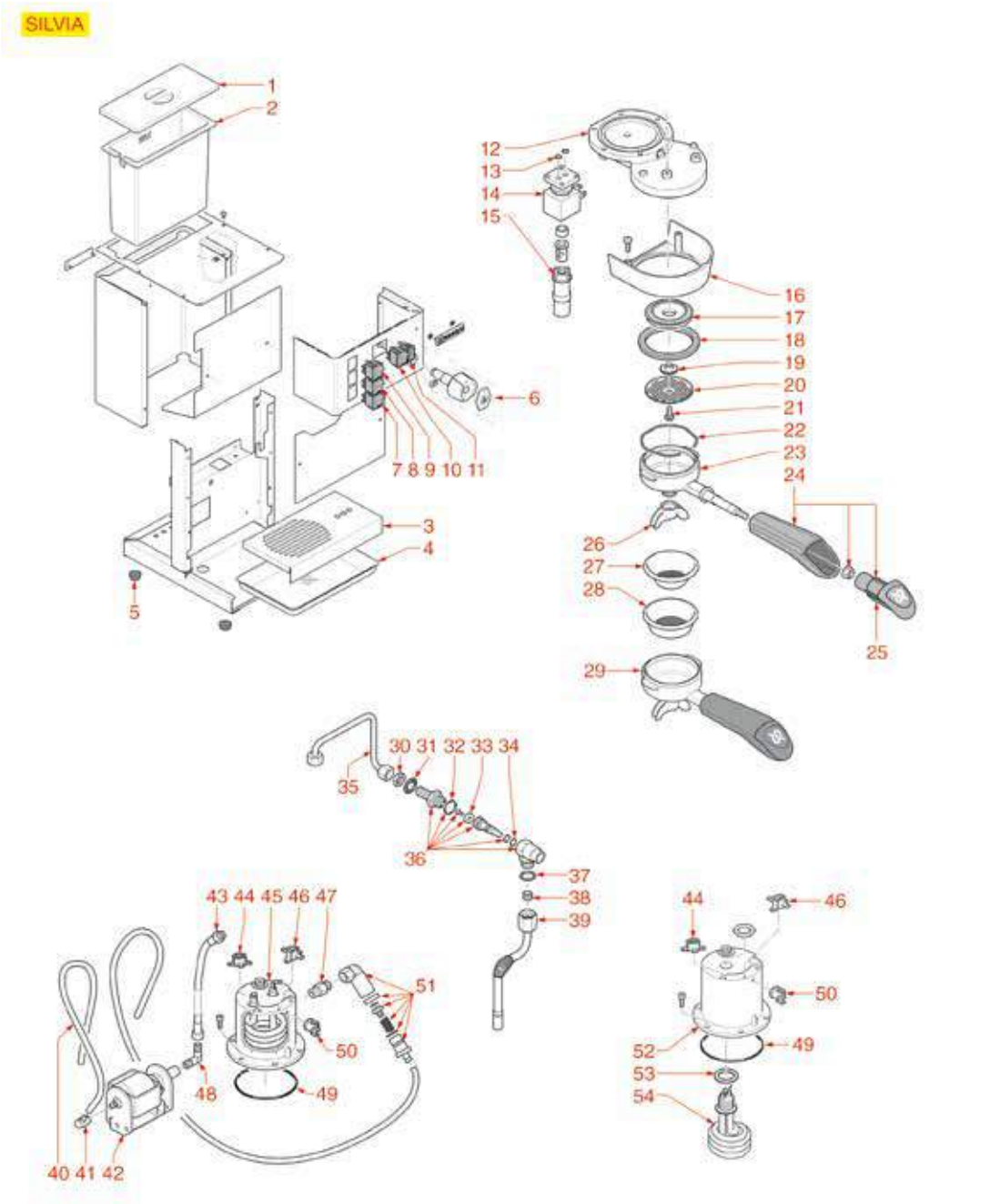

Posizioni senza cod. LF: a richiesta
Positions without LF Code No.: upon request
Abbildungen ohne LF Bestell-Nr.: auf Anfrage
Posiciones sin cód. LF: previa petición

RANCILIO

P.	Cod.	Descrizione	Description	Beschreibung	Descripción
2	**5023308**	CONTENITORE ACQUA	WATER CONTAINER	WASSERBEHÄLTER	CONTENEDOR AGUA
6	**5055880**	MANOPOLA RUBINETTO VAPORE	KNOB STEAM TAP	DREHKNOPF HAHN DAMPF	MANDO GRIFO VAPOR
8	**1319806**	INTERRUTTORE BIPOLARE NERO 16A 250V	BLACK BIPOLAR SWITCH 16A 250V	SCHALTER 2-POLIG SCHWARZ 16A 250V	INTERRUPTOR BIPOLAR NEGRO 16A 250V
9	**1319809**	INTERRUTTORE BIPOLARE NERO 16A 250V	BLACK BIPOLAR SWITCH 16A 250V	SCHALTER 2-POLIG SCHWARZ 16A 250V	INTERRUPTOR BIPOLAR NEGRO 16A 250V
10	**1319862**	INTERRUTTORE BIPOLARE NERO 16A 250V	BLACK BIPOLAR SWITCH 16A 250V	SCHALTER 2-POLIG SCHWARZ 16A 250V	INTERRUPTOR BIPOLAR NEGRO 16A 250V
13	**1186611**	GUARNIZIONE OR 02025 SILICONE ROSSO	O-RING 02025 RED SILICONE	DICHTUNG O-RING 02025 SILIKON ROT	JUNTA ARO "O" 02025 SILICONA ROJA
15	**1349037**	TUBETTO SCARICO	DRAIN PIPE	AUSLAUFROHR	TUBO DESAGÜE
16	**5057855**	ANELLO COPRIGRUPPO	RING GROUP COVER	RING GRUPPEABDECKUNG	ARO CUBRE-GRUPO
17	**1086014**	DIFFUSORE PORTADOCCIA	SHOWER HOLDER DIFFUSER	VERTEILER DUSCHTRÄGER	DIFUSOR PORTADUCHA
18	**1186452**	GUARNIZIONE PORTAFILTRO ø 74x58x8,2 mm	FILTER HOLDER GASKET ø 74x58x8.2 mm	SIEBTRÄGERDICHTUNG ø 74x58x8,2 mm	JUNTA SOPORTE FILTRO ø 74x58x8,2 mm
18	**5012498**	GUARNIZIONE PORTAFILTRO ø 74x58x8,2 mm	GASKET FILTER HOLDER ø 74x58x8.2 mm	DICHTUNG SIEBTRÄGER ø 74x58x8,2 mm	JUNTA PORTAFILTRO ø 74x58x8,2 mm
19	**1349803**	SPRUZZATORE GRUPPO ø 21 mm	BREW GROUP SPRAY NOZZLE ø 21 mm	SPRITZDÜSE FÜR GRUPPE ø 21 mm	BOQUILLA GRUPO ø 21 mm
20	**1081036**	DOCCIA EROGAZIONE ø 57,5 mm	SHOWER ø 57.5 mm	DUSCHE ø 57,5 mm	DUCHA SALIDA ø 57,5 mm
20	**1081536**	DOCCIA EROGAZIONE ø 57,5 mm	SHOWER SCREEN ø 57.5 mm	AUSLAUFDUSCHE ø 57,5 mm	DUCHA EROGACIÓN ø 57,5 mm
21	**1528012**	VITE A TESTA CILINDRICA M5x14	CYLINDER HEAD SCREW M5x14	ZYLINDERKOPFSCHRAUBE M5x14	TORNILLO CABEZA CILÍND. M5x14
22	**1250101**	MOLLA FERMAFILTRO ø 1,00 mm INOX	FILTER BLOCKING SPRING ø 1,00 mm INOX	FILTERHALTERUNGSFEDER ø 1,10 mm EDELST.	MUELLE PORTAFILTRO ø 1,10 mm INOX
23	**1165046**	PORTAFILTRO MACCHINE CAFFÈ RANCILIO	FILTER HOLDER RANCILIO	SIEBTRÄGER FÜR KAFFEEMASCHINEN RANCILIO	PORTAFILTRO MÁQUINAS DE CAFÉ RANCILIO
24	**1141012**	MANOPOLA PORTAFILTRO	KNOB FILTER HOLDER	DREHKNOPF SIEBTRÄGER	MANDO PORTAFILTRO
26	**1022524**	BECCUCCIO 2 TAZZE ø 3/8"	DOUBLE SPOUT ø 3/8"	AUSLAUFDÜSE 2-WEGE ø 3/8"	SALIDA 2 CAFÉS ø 3/8"
27	**1160251**	FILTRO 1 TAZZA 6 gr	1 CUP FILTER 6 g	KAFFEESIEB 1 TASSE 6 g	FILTRO 1 TAZA 6 gr
28	**1160252**	FILTRO 2 TAZZE 12 gr	FILTER 2-CUP 12 g	KAFFEESIEB 2 TASSEN 12 g	FILTRO 2 TAZAS 12 g
29	**1165030**	PORTAFILTRO COMPLETO 2 TAZZE RANCILIO	2 CUPS FILTER HOLDER ASSEMBLY RANCILIO	SIEBTRÄGER KOMPLETT 2 TASSEN RANCILIO	PORTAFILTRO COMPLETO 2 TAZAS RANCILIO
32	**1186620**	GUARNIZIONE PIANA RAME ø 22x17x1,5 mm	COPPER FLAT GASKET ø 22x17x1.5 mm	FLACHDICHTUNG AUS KUPFER ø 22x17x1,5 mm	JUNTA PLANA COBRE ø 22x17x1,5 mm
33	**1186822**	GUARNIZIONE PIANA VITON ø 13x4x4 mm	VITON FLAT GASKET ø 13x4x4 mm	FLACH DICHTUNG AUS VITON ø 13x4x4 mm	JUNTA PLANA VITON ø 13x4x4 mm
34	**1186612**	GUARNIZIONE OR 02025 VITON	O-RING 02025 VITON	DICHTUNG O-RING 02025 VITON	JUNTA ARO OR 02025 VITON VERDE
37	**1186201**	GUARNIZIONE PIANA PTFE ø 21x16,8x2 mm	GASKET FLAT PTFE ø 21x16.8x2 mm	FLACHDICHTUNG PTFE ø 21x16,8x2 mm	JUNTA PLANA PTFE ø 21x16,8x2 mm
38	**1186793**	TENUTA CONICA PTFE ø 12x6,5 mm	CONICAL PTFE SEAL ø 12x6.5 mm	KEGELDICHTUNG AUS PTFE ø 21x6,5 mm	JUNTA CÓNICA DE PTFE ø 21x6,5 mm
38	**1250224**	MOLLA ø 12x12 mm	SPRING ø 12x12 mm	FEDER ø 12x12 mm	MUELLE ø 12x12 mm
39	**1549057**	TUBO VAPORE COMPLETO CROMATO ø 10 mm	HOSE STEAM COMPLETE CHROME-PLATED ø 10mm	DAMPFROHR KOMPLETT VERCHROMT ø 10 mm	TUBO VAPOR COMPLETO CROMADO ø 10 mm
41	**1349651**	RACCORDO A PIPETTA A 90°	PIPETTE FITTING 90°	WINKELANSCHLUSS 90°	RACOR PIPA 90°
42	**1122737**	POMPA VIBRAZIONE EP5 48W 230V 50Hz	VIBRATORY PUMP EP5 48W 230V 50Hz	VIBRATIONSPUMPE EP5 48W 230V 50Hz	BOMBA VIBRACIÓN EP5 48W 230V 50Hz
42	**2102265**	POMPA VIBRAZIONE EP5 41W 120V 60Hz	VIBRATION PUMP EP5 41W 120V 60Hz	VIBRATIONSPUMPE EP5 41W 120V 60Hz	BOMBA VIBRACIÓN EP5 41W 120V 60Hz
49	**1186457**	GUARNIZIONE OR 0177 SILICONE ROSSO	RED SILICONE O RING 0177	DICHTUNG O-RING 0177 SILIKON ROT	JUNTA ARO "O" 0177 SILICONA ROJA
50	**1443002**	TERMOSTATO A CONTATTO 165°C M4	CONTACT THERMOSTAT 165°C M4	ANLEGETHERMOSTAT 165°C M4	TERMOSTATO DE CONTACTO 165°C M4
52	**5031156**	CALDAIA CON RESISTENZA 230V 1100W	BOILER WITH HEATING ELEMENT 230V 1100W	DURCHLAUFERH. MIT HEIZKÖRPER 230V 1100W	CALDERA CON RESISTENCIA 230V 1100W

PARTI ELETTRICHE Z11-S20
ELECTRICAL PARTS Z11-S20
ELEKTRISCHE TEILE Z11-S20
PIEZAS ELÉCTRICAS Z11-S20

RA5002

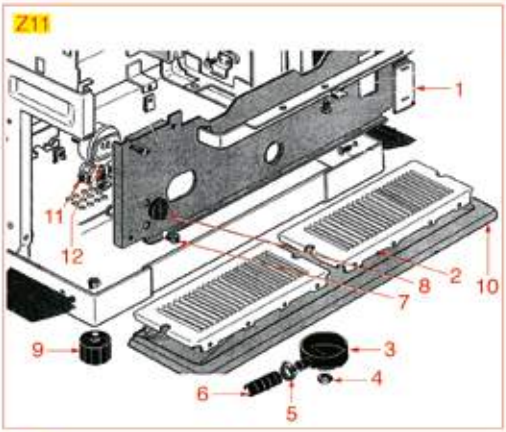

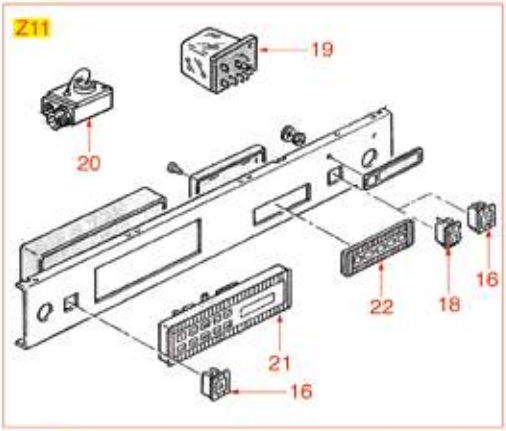

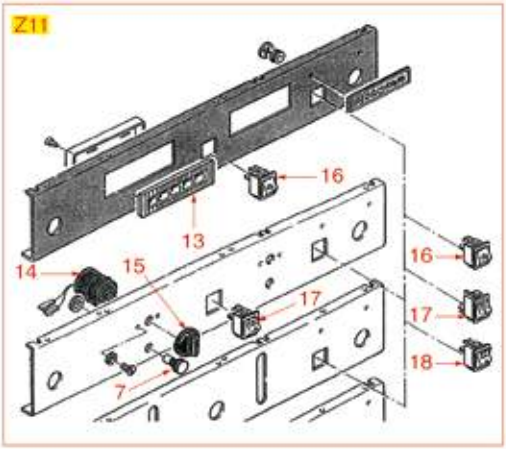

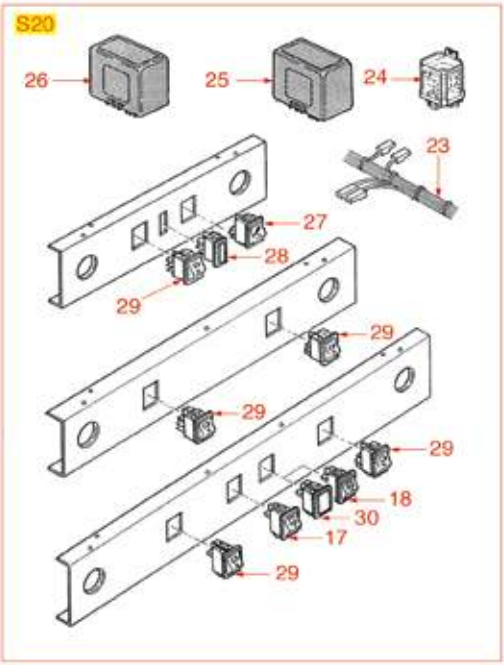

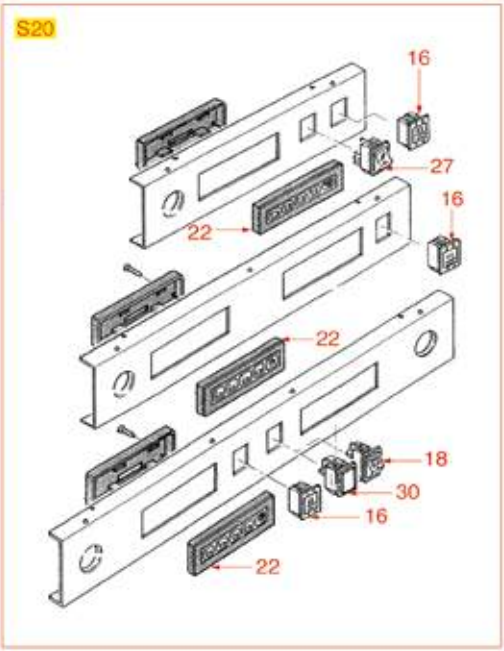

Posizioni senza cod. LF: a richiesta
Positions without LF Code No.: upon request
Abbildungen ohne LF Bestell-Nr.: auf Anfrage
Posiciones sin cód. LF: previa petición

RANCILIO

P.	Cod.	Descrizione	Description	Beschreibung	Descripción
1	**1201585**	MASCHERINA LIVELLO 90x50 mm	LEVEL PLATE 90x50 mm	STANDANZEIGER 90x50 mm	EMBELLECEDOR NIVEL 90x50 mm
3	**1527004**	VASCHETTA SCARICO	DRAIN TANK	AUSLAUFSCHALE	CUBETA DESAGÜE
5	**3449462**	FASCETTA STRINGITUBO 12-20	HOSE CLAMP 12-20	SCHLAUCHSCHELLE 12-20	ABRAZADERA APRIETATUBO 12-20
6	**1449671**	TUBO SCARICO ELISPIR ø 14x20 mm - 5 mt	DRAIN PIPE ELISPIR ø 14x20 mm - 5 m	ABLAUFSCHLAUCH ELISPIR ø 14x20 mm - 5 m	TUBO DESAGÜE ELISPIR ø 14x20 mm - 5 m
7	**1221801**	LAMPADA SPIA VERDE 230V	GREEN INDICATOR LAMP 230V	SIGNALLAMPE GRÜN 230V	BOMBILLA VERDE 230V
9	**1313803**	PIEDINO ø 63 mm M10 H=45	FOOT ø 63 mm M10 H=45	FÜSSCHEN ø 63 mm M10 H=45	PATA ø 63 mm M10 H=45
11	**1319807**	COMMUTATORE 0-2 POSIZIONI 32A 600V	SELECTOR SWITCH 0-2 POSITIONS 32A 600V	SCHALTER 0-2 STELLUNGEN 32A 600V	CONMUTADOR 0-2 POSICIONES 32A 600V
12	**1245651**	MANOMETRO CALDAIA-POMPA ø 63 mm	BOILER-PUMP PRESSURE GAUGE ø 63 mm	MANOMETER DURCHLAUFERH.-PUMPE ø 63 mm	MANÓMETRO CALDERA-BOMBA ø 63 mm
14	**1319047**	COMMUTATORE 0-1 POSIZIONI 20A 500V	SELECTOR SWITCH 0-1 POSITIONS 20A 500V	SCHALTER 0-1 STELLUNGEN 20A 500V	CONMUTADOR 0-1 POSICIONES 20A 500V
15	**1241821**	MANOPOLA ø 42 mm PER COMMUTATORE	SELECTOR SWITCH KNOB ø 42 mm	DREHKNOPF ø 42 mm FÜR SCHALTER	MANDO ø 42 mm PARA CONMUTADOR
17	**1319806**	INTERRUTTORE BIPOLARE NERO 16A 250V	BLACK BIPOLAR SWITCH 16A 250V	SCHALTER 2-POLIG SCHWARZ 16A 250V	INTERRUPTOR BIPOLAR NEGRO 16A 250V
18	**1319805**	INTERRUTTORE BIPOLARE BLU 16A 250V	BLUE BIPOLAR SWITCH 16A 250V	SCHALTER 2-POLIG BLAU 16A 250V	INTERRUPTOR BIPOLAR AZUL 16A 250V
19	**3351601**	RELÉ B1-3 16A 230V 50/60Hz	RELAY B1-3 16A 230V 50/60Hz	RELAIS B1-3 16A 230V 50/60Hz	RELÉ B1-3 16A 230V 50/60Hz
22	**1319803**	PULSANTIERA 5 TASTI	PUSH-BUTTON PANEL 5 BUTTONS	TASTATUR 5 TASTEN	BOTONERA 5 BOTONES
25	**1341301**	REGOLATORE LIVELLO NRL30/1E-2C/F 230V	LEVEL ADJUSTER NRL30/1E-2C/F 230V	NIVEAUREGLER NRL30/1E-2C/F 230V	REGULADOR NIVEL NRL30/1E-2C/F 230V
26	**1341631**	CENTRALINA DOSATURA 30/1GR/F 230V 50Hz	DOSER CONTROL BOX 30/1GR/F 230V 50Hz	DOSIERSTEUERUNG 30/1GR/F 230V 50Hz	CENTRALITA DOSIFIC. 30/1GR/F 230V 50Hz
27	**1319862**	INTERRUTTORE BIPOLARE NERO 16A 250V	BLACK BIPOLAR SWITCH 16A 250V	SCHALTER 2-POLIG SCHWARZ 16A 250V	INTERRUPTOR BIPOLAR NEGRO 16A 250V
29	**1319809**	INTERRUTTORE BIPOLARE NERO 16A 250V	BLACK BIPOLAR SWITCH 16A 250V	SCHALTER 2-POLIG SCHWARZ 16A 250V	INTERRUPTOR BIPOLAR NEGRO 16A 250V

PARTI ELETTRICHE MILLENNIUM
ELECTRICAL PARTS MILLENNIUM
ELEKTRISCHE TEILE MILLENNIUM
PIEZAS ELÉCTRICAS MILLENNIUM

RA5102

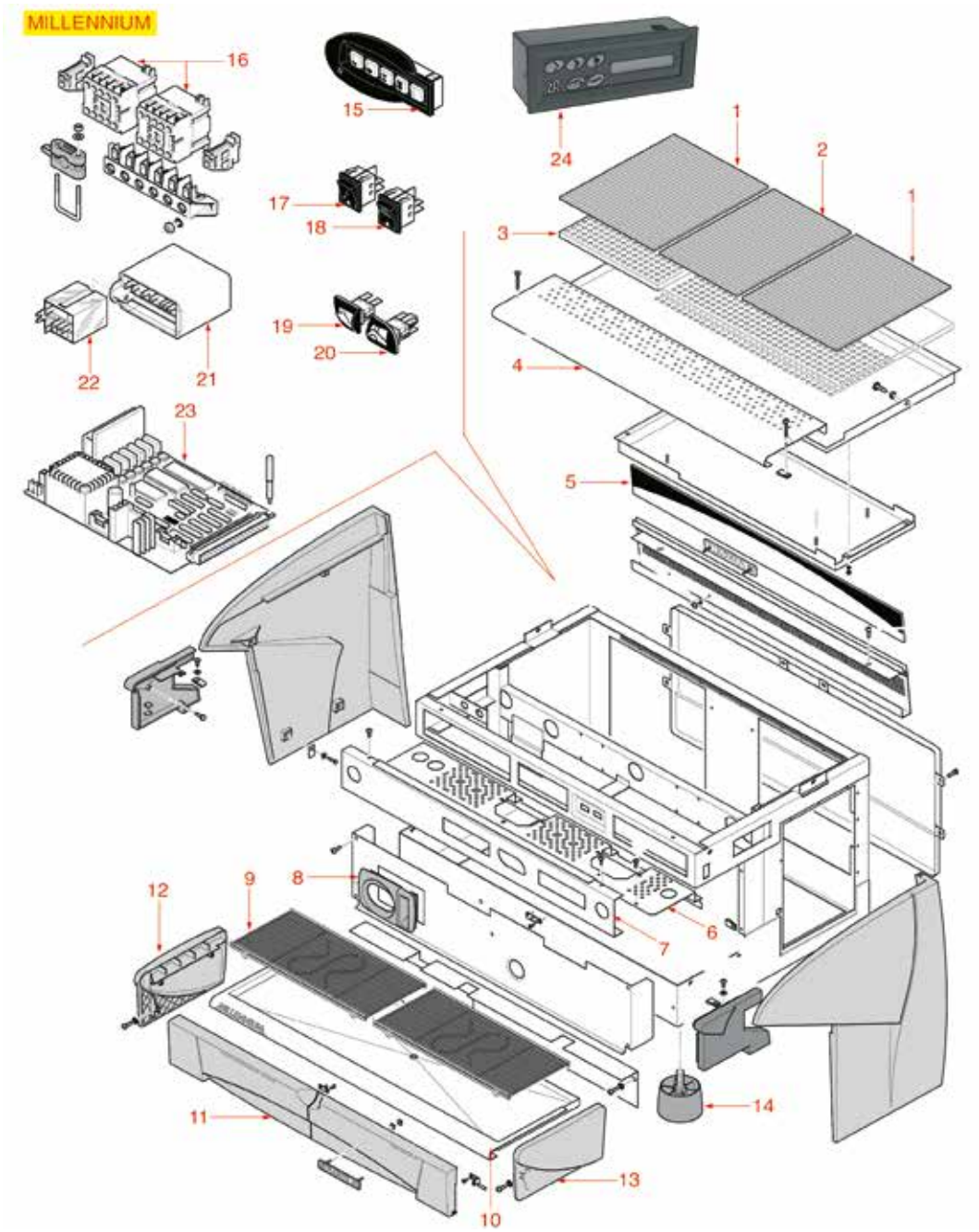

Posizioni senza cod. LF: a richiesta
Positions without LF Code No.: upon request
Abbildungen ohne LF Bestell-Nr.: auf Anfrage
Posiciones sin cód. LF: previa petición

RANCILIO

P.	Cod.	Descrizione	Description	Beschreibung	Descripción
2	**1185811**	GRIGLIA SCALDATAZZE	CUP WARMING GRID	GITTER TASSENWÄRMER	BANDEJA CALIENTA-TAZAS
8	**1201801**	MASCHERINA LIVELLO E MANOMETRO	LEVEL/PRESSURE GAUGE COVER ML	ABDECKUNG FÜR NIVEAU MANOMETER ML	EMBELLECEDOR NIVEL Y MANOMETRO
14	**1313803**	PIEDINO ø 63 mm M10 H=45	FOOT ø 63 mm M10 H=45	FÜSSCHEN ø 63 mm M10 H=45	PATA ø 63 mm M10 H=45
17	**1319862**	INTERRUTTORE BIPOLARE NERO 16A 250V	BLACK BIPOLAR SWITCH 16A 250V	SCHALTER 2-POLIG SCHWARZ 16A 250V	INTERRUPTOR BIPOLAR NEGRO 16A 250V
18	**1319806**	INTERRUTTORE BIPOLARE NERO 16A 250V	BLACK BIPOLAR SWITCH 16A 250V	SCHALTER 2-POLIG SCHWARZ 16A 250V	INTERRUPTOR BIPOLAR NEGRO 16A 250V
19	**1319858**	PULSANTE BIPOLARE 16A 250V	BIPOLAR PUSH BUTTON 16A 250V	DRUCKKNOPF 2-POLIG 16A 250V	PULSADOR BIPOLAR 16A 250V
19	**1319859**	INTERRUTTORE BIPOLARE 16A 250V	BIPOLAR SWITCH 16A 250V	SCHALTER 2-POLIG 16A 250V	INTERRUPTOR BIPOLAR 16A 250V
20	**1319860**	INTERRUTTORE BIPOLARE 16A 250V	BIPOLAR SWITCH 16A 250V	SCHALTER 2-POLIG 16A 250V	INTERRUPTOR BIPOLAR 16A 250V

PARTI ELETTRICHE EPOCA-CLASSE10
ELECTRICAL PARTS EPOCA-CLASSE10
ELEKTRISCHE TEILE EPOCA-CLASSE10
PIEZAS ELÉCTRICAS EPOCA-CLASSE10

RA5202

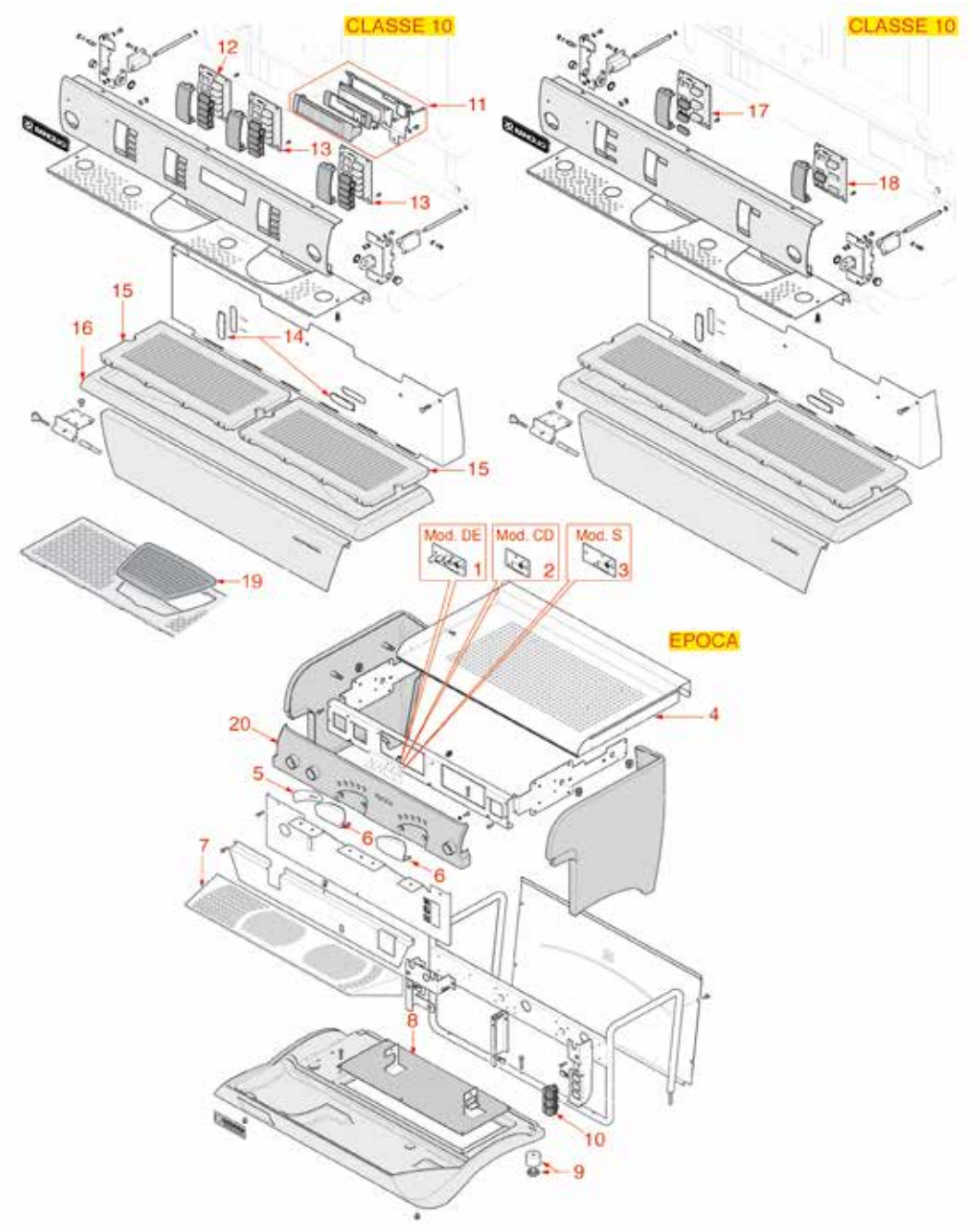

Posizioni senza cod. LF: a richiesta
Positions without LF Code No.: upon request
Abbildungen ohne LF Bestell-Nr.: auf Anfrage
Posiciones sin cód. LF: previa petición

RANCILIO

P.	Cod.	Descrizione	Description	Beschreibung	Descripción
1	**5044894**	PULSANTIERA 5 TASTI	PUSH-BUTTON PANEL 5 BUTTONS	TASTATUR 5 TASTEN	BOTONERA 5 PULSADORES
3	**1319115**	PULSANTIERA 1 TASTO	PUSH-BUTTON PANEL 1 BUTTON	TASTATUR 1 TASTE	BOTONERA 1 BOTÓN
6	**5039870**	ANELLO COPRIGRUPPO	RING GROUP COVER	RING GRUPPEABDECKUNG	ARO CUBRE-GRUPO
9	**1313802**	PIEDINO ø 40 mm M8 H=31	FOOT ø 40 mm M8 H=31	FÜSSCHEN ø 40 mm M8 H=31	PATA ø 40 mm M8 H=31
10	**1319865**	INTERRUTTORE BIPOLARE NERO 16A 250V	BLACK BIPOLAR SWITCH 16A 250V	SCHALTER 2-POLIG SCHWARZ 16A 250V	INTERRUPTOR BIPOLAR NEGRO 16A 250V
12	**1319114**	PULSANTIERA 5 TASTI	PUSH-BUTTON PANEL 5 BUTTONS	TASTATUR 5 TASTEN	BOTONERA 5 BOTONES
13	**1319113**	PULSANTIERA 5 TASTI	PUSH-BUTTON PANEL 5 BUTTONS	TASTATUR 5 TASTEN	BOTONERA 5 BOTONES
14	**1201007**	MASCHERINA LIVELLO 61x18 mm	LEVEL GAUGE PLATE 61x18 mm	STANDGLAS NIVEAU 61x18 mm	EMBELLECEDOR NIVEL 61x18 mm
17	**1319105**	PULSANTIERA 3 TASTI	PUSH-BUTTON PANEL 3 BUTTONS	TASTATUR 3 TASTEN	BOTONERA 3 BOTONES
19	**5049270**	GRIGLIA POGGIA TAZZE IN PLASTICA	GRID CUP SUPPORT PLASTIC	TASSENABSTELLROST AUS KUNSTSTOFF	REJILLA APOYA TAZAS DE PLÁSTICO
20	**5024358**	PANNELLO COMANDI GRIGIO	CONTROL PANEL GRAY	STEUERUNGSTAFEL GRAU	PLACA MANDOS GRIS
20	**5039042**	PANNELLO COMANDI ROSSO	CONTROL PANEL RED	STEUERUNGSTAFEL GRAU	PLACA MANDOS ROJA

GRUPPO EROGAZIONE VIVA-CONCEPT-LC-XL
BREW GROUP VIVA-CONCEPT-LC-XL
GRUPPE KAFFEEAUSGABE VIVA-CONCEPT-LC-XL
GRUPO SALIDA CAFÉ VIVA-CONCEPT-LC-XL

RK0101

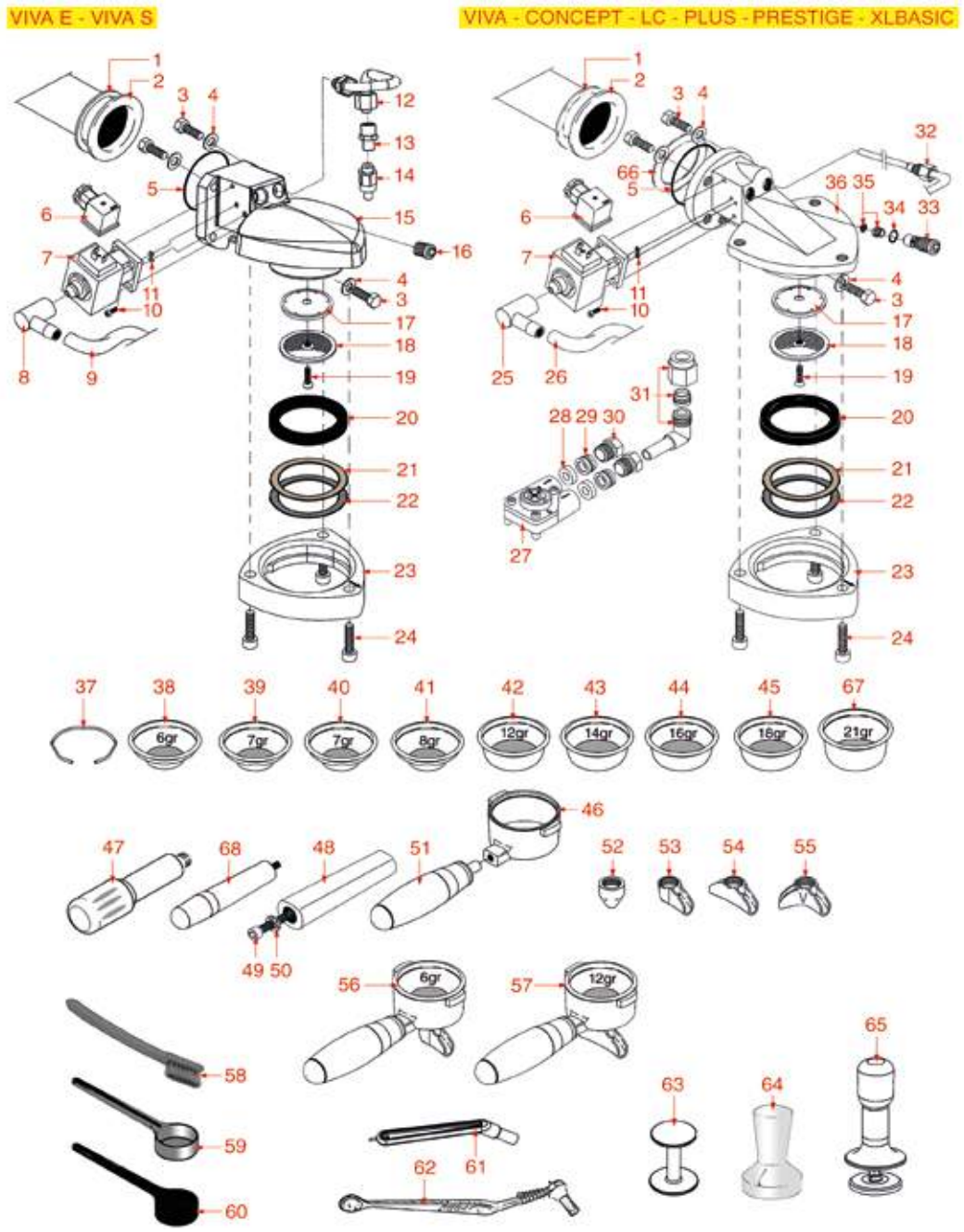

Posizioni senza cod. LF: a richiesta
Positions without LF Code No.: upon request
Abbildungen ohne LF Bestell-Nr.: auf Anfrage
Posiciones sin cód. LF: previa petición

RENEKA

P.	Cod.	Descrizione	Description	Beschreibung	Descripción
1	**1186082**	GUARNIZIONE TONDA PTFE ø 50x36x2 mm	ROUND PTFE GASKET ø 50x36x2 mm	DICHTUNG AUS PTFE 50x36x2 mm	JUNTA REDONDA EN PTFE ø 50x36x2 mm
3	**3528088**	VITE A TESTA ESAGONALE M8x20	HEXAGON HEAD SCREW M8x20	SECHSKANTSCHRAUBE M8x20	TORNILLO CABEZA HEXAGONAL M8x20
4	**1528008**	RONDELLA PIANA M8	WASHER FLAT M8	FLACHSCHEIBE M8	ARANDELA PLANA M8
5	**1486025**	GUARNIZIONE GRUPPO ø 45x39x3 mm EPDM	GROUP GASKET ø 45x39x3 mm EPDM	GRUPPEDICHTUNG ø 45x39x3 mm EPDM	JUNTA GRUPO ø 45x39x3 mm EPDM
6	**3120034**	CONNETTORE GRANDE FEMMINA	FEMALE LARGE CONNECTOR	ANSCHLUSS GROSS INNENGEWINDE	CONECTOR GRANDE HEMBRA
7	**1120335**	ELETTROVALVOLA PARKER 3 VIE 230V 50/60Hz	3-WAY SOLENOID VALVE PARKER 230V 50/60Hz	3-WEGE MAGNETVENTIL PARKER 230V 50/60Hz	ELECTROVÁLVULA PARKER 3VÍAS 230V 50/60Hz
7	**1120339**	PARTE MECCANICA PARKER 3 VIE	3-WAY MECHANICAL COMPONENT PARKER	MECHANISCHER TEIL 3-WEGE PARKER	PARTE MECÁNICA PARKER 3 VÍAS
7	**3120032**	BOBINA PARKER ZB09 9W 220/240V 50/60Hz	COIL PARKER ZB09 9W 220/240V 50/60Hz	SPULE PARKER ZB09 9W 220/240V50/60Hz	BOBINA PARKER ZB09 9W 220/240V 50/60Hz
7	**1120330**	ELETTROVALVOLA LUCIFER 3 VIE 240V 50Hz	3-WAY SOLENOID VALVE LUCIFER 240V 50Hz	3-WEGE MAGNETVENTIL LUCIFER 240V 50Hz	ELECTROVÁLVULA LUCIFER 3 VÍAS 240V 50Hz
7	**1120332**	BOBINA LUCIFER/PARKER 220/240V 9W 50Hz	COIL LUCIFER/PARKER 220/240V 9W 50Hz	SPULE LUCIFER/PARKER 220/240V 9W 50Hz	BOBINA LUCIFER/PARKER 220/240V 9W 50Hz
7	**1120334**	PARTE MECCANICA LUCIFER 3 VIE	3-WAY MECHANICAL COMPONENT LUCIFER	MECHANISCHER TEIL 3-WEGE LUCIFER	PARTE MECÁNICA LUCIFER 3 VÍAS
9	**1449681**	TUBO SILICONE ø 4x7 SHORE 60 - 5 mt	SILICONE HOSE ø 4x7 SHORE 60 - 5 m	SILIKONSCHAUCH ø 4x7 SHORE 60 - 5 m	TUBO SILICONA ø 4x7 SHORE 60 - 5 m
10	**1455034**	VITE A TESTA CILINDRICA M4x10	CYLINDER HEAD SCREW M4x10	ZYLINDERKOPFSCHRAUBE M4x10	TORNILLO CABEZA CILÍND. M4x10
11	**1186611**	GUARNIZIONE OR 02025 SILICONE ROSSO	O-RING 02025 RED SILICONE	DICHTUNG O-RING 02025 SILIKON ROT	JUNTA ARO "O" 02025 SILICONA ROJA
11	**1186612**	GUARNIZIONE OR 02025 VITON	O-RING 02025 VITON	DICHTUNG O-RING 02025 VITON	JUNTA ARO OR 02025 VITON VERDE
13	**1349111**	RACCORDO ø 1/8"M-1/4"M	FITTING ø 1/8"M 1/4"M	ANSCHLUSS ø 1/8"AUßENGEW. 1/4"AUßENGEW.	RACOR ø 1/8"M 1/4"M
17	**1086506**	DIFFUSORE PORTADOCCIA	SHOWER HOLDER DIFFUSER	VERTEILER DUSCHTRÄGER	DIFUSOR PORTADUCHA
18	**1081006**	DOCCIA EROGAZIONE ø 51,5 mm	SHOWER SCREEN ø 51.5 mm	DUSCHE ø 51,5 mm	DUCHA ø 51,5 mm
18	**1081007**	DOCCIA EROGAZIONE ø 51,5 mm	SHOWER ø 51.5 mm	DUSCHE ø 51,5 mm	DUCHA SALIDA ø 51,5 mm
19	**1528031**	VITE A TESTA SVASATA PIANA M5x12	COUNTERSUNK FLAT HEAD SCREWS M5x12	FLACHSENKKOPFSCHRAUBE M5x12	TORNILLO CABEZA AVELLANADA PLANA M5x12
20	**1186726**	GUARNIZIONE PORTAFILTRO ø 74x56x9 mm	FILTER HOLDER GASKET ø 74x56x9 mm	SIEBTRÄGERDICHTUNG ø 74x56x9mm	JUNTA PORTAFILTRO ø 74x56x9 mm
21	**1190001**	SPESSORE CARTA ø 73x59x0,8 mm	PAPER SHIM ø 73x59x0.8 mm	ABSTANDSSTÜCK AUS PAPIER ø 73x59x0,8 mm	ESPESOR PAPEL ø 73x59x0,8 mm
22	**1190002**	SPESSORE GOMMA ø 73x59x1 mm EPDM	RUBBER SHIM ø 73x59x1 mm EPDM	ABSTANDSSTÜCK GUMMI ø 73,5x59x1 mm EPDM	ESPESOR GOMA ø 73,5x59x1 mm EPDM
25	**1349651**	RACCORDO A PIPETTA A 90°	PIPETTE FITTING 90°	WINKELANSCHLUSS 90°	RACOR PIPA 90°
26	**1449685**	TUBO SILICONE ø 6x10 SHORE 60 - 5 mt	SILICONE HOSE ø 6x10 SHORE 60 - 5 m	SILIKONSCHAUCH ø 6x10 SHORE 60 - 5 m	TUBO SILICONA ø 6x10 SHORE 60 - 5 m
27	**1455067**	CONTATORE VOLUMETRICO GICAR	VOLUMETRIC FLOWMETER GICAR	VOLUMENZÄHLER GICAR	CONTADOR VOLUMÉTRICO GICAR
34	**1186088**	GUARNIZIONE OR 02037 VITON	O-RING 02037 VITON	DICHTUNG O-RING 02037 VITON	JUNTA ARO "O" 02037 VITON
37	**1250101**	MOLLA FERMAFILTRO ø 1,00 mm INOX	FILTER BLOCKING SPRING ø 1,00 mm INOX	FILTERHALTERUNGSFEDER ø 1,10 mm EDELST.	MUELLE PORTAFILTRO ø 1,10 mm INOX
38	**1160038**	FILTRO 1 TAZZA 6 gr	1 CUP FILTER 6 gr	FILTER 1 TASSE 6 g	FILTRO 1 TAZA 6 gr
39	**1160040**	FILTRO 1 TAZZA 7 gr	1 CUP FILTER 7 gr	FILTER 1 TASSE 7 g	FILTRO 1 TAZA 7 gr
40	**1160092**	FILTRO 1 TAZZA 7 gr	1 CUP FILTER 7 gr	FILTER 1 TASSE 7 g	FILTRO 1 TAZA 7 gr
41	**1160088**	FILTRO 1 TAZZA 8 gr	1 CUP FILTER 8 gr	FILTER 1 TASSE 8 g	FILTRO 1 TAZA 8 gr
42	**1160039**	FILTRO 2 TAZZE 12 gr	2 CUPS FILTER 12 gr	FILTER 2 TASSEN 12 g	FILTRO 2 TAZAS 12 gr
43	**1160041**	FILTRO 2 TAZZE 14 gr	2 CUPS FILTER 14 gr	FILTER 2 TASSEN 14 g	FILTRO 2 TAZAS 14 gr
44	**1160089**	FILTRO 2 TAZZE 16 gr	2 CUPS FILTER 16 gr	FILTER 2 TASSEN 16 g	FILTRO 2 TAZAS 16 gr
45	**1160090**	FILTRO 2 TAZZE 18 gr	2 CUPS FILTER 18 gr	FILTER 2 TASSEN 18 g	FILTRO 2 TAZAS 18 gr
46	**1165048**	PORTAFILTRO MACCHINE CAFFÈ RENEKA	FILTER HOLDER RENEKA	SIEBTRÄGER FÜR KAFFEEMASCHINEN RENEKA	PORTAFILTRO MÁQUINAS DE CAFÉ RENEKA
47	**1241505**	MANOPOLA PORTAFILTRO M10	KNOB FILTER HOLDER M10	DREHKNOPF SIEBTRÄGER M10	MANDO PORTAFILTRO M10
51	**1242020**	MANOPOLA PORTAFILTRO M10	FILTER HOLDER KNOB M10	DREHKNOPF FÜR FILTERTRÄGER M10	MANDO PORTAFILTRO M10
53	**1022504**	BECCUCCIO 1 TAZZA CHIUSO ø 3/8"	CLOSED SINGLE SPOUT ø 3/8"	AUSLAUF 1-WEG GESCHLOSSEN ø 3/8"	SALIDA 1 CAFÉ CERRADO ø 3/8"
54	**1022502**	BECCUCCIO 2 TAZZE ø 3/8"	DOUBLE SPOUT ø 3/8"	AUSLAUFDÜSE 2-WEGE ø 3/8"	SALIDA 2 CAFÉS ø 3/8"
55	**1022551**	BECCUCCIO 3 TAZZE ø 3/8"	TRIPLE SPOUT ø 3/8"	AUSLAUF 3-WEGE ø 3/8"	SALIDA 3 CAFES ø 3/8"
58	**1384002**	SPAZZOLINA PER MANUTENZIONE	BRUSH FOR MAINTENANCE	BÜRSTE FÜR WARTUNG	CEPILLO PARA MANTENIMIENTO
59	**1069002**	CUCCHIAIO DOSATORE INOX 20 ml	STAINLESS STEEL MEASURING SPOON 20 ml	DOSIERLÖFFEL AUS EDELSTAHL 20 ml	CUCHARA DOSIFICADOR INOX 20 ml
60	**1069001**	CUCCHIAIO DOSATORE IN PLASTICA 20 ml	PLASTIC MEASURING SPOON 20 ml	DOSIERLÖFFEL AUS KUNSTSTOFF 20 ml	CUCHARA DOSIFICADOR PLÁSTICO 20 ml
61	**1384001**	SPAZZOLINO PULISCIDOCCE	BRUSH FOR COFFEE SHOWER	BÜRSTE ZUR DUSCHENREINIGUNG	CEPILLO LIMPIA DUCHAS
62	**1384003**	SPAZZOLINO PULISCIDOCCE NERO	BLACK SHOWER CLEANING BRUSH	BÜRSTE ZUR DUSCHENREINIGUNG SCHWARZ	CEPILLO LIMPIA-DUCHAS
63	**1385002**	PRESSINO NYLON ø 50/57 mm	NYLON COFFEE TAMPER ø 50/57 mm	TAMPER AUS NYLON ø 50/57 mm	PRENSA CAFÉ NYLON ø 50/57 mm
64	**1385053**	PRESSINO ALLUMINIO ANODIZZATO ø 58 mm	ANODISED ALUMINUM TAMPER ø 58 mm	TAMPER AUS ELOXIERTEM ALUMINIUM ø 58 mm	PRENSA CAFÉ ALUMINIO ANODIZADO ø 58 mm
65	**1385600**	PRESSINO DINAMOMETRICO MANUALE ø 57 mm	DYNAMOMET. MANUAL COFFEE TAMPER ø 57mm	DYNAMOMETR.HAND-KAFFEE TAMPER ø 57mm	PRENSA CAFÉ DINAMOMÉTR. MANUAL ø 57 mm
67	**1160030**	FILTRO 3 TAZZE 21 gr	3 CUPS FILTER 21 gr	FILTER 3 TASSEN 21 g	FILTRO 3 CAFÉS 21 gr

GRUPPO EROGAZIONE MOSAIC
BREW GROUP MOSAIC
GRUPPE KAFFEEAUSGABE MOSAIC
GRUPO SALIDA CAFÉ MOSAIC

RK0201

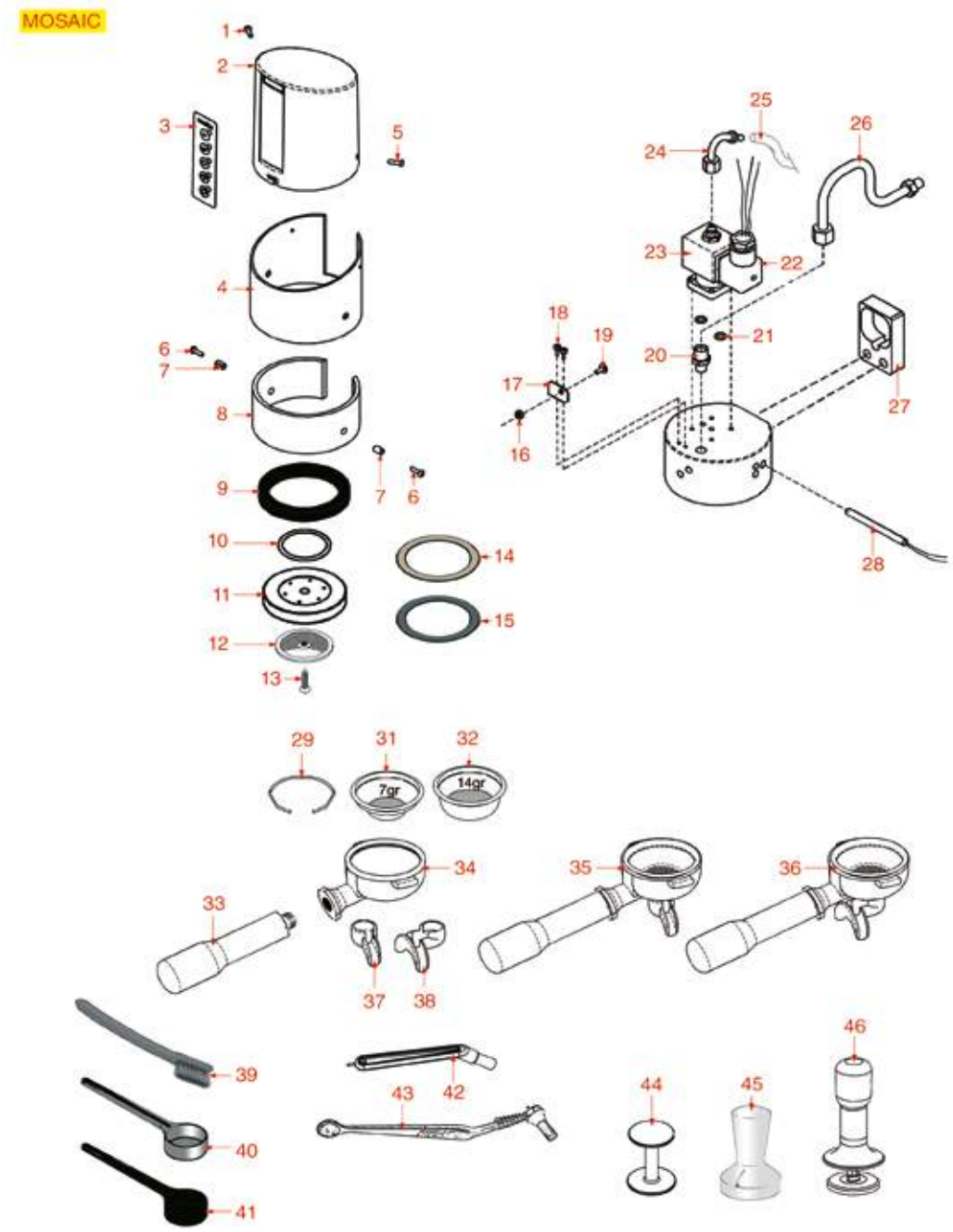

Posizioni senza cod. LF: a richiesta
Positions without LF Code No.: upon request
Abbildungen ohne LF Bestell-Nr.: auf Anfrage
Posiciones sin cód. LF: previa petición

RENEKA

P.	Cod.	Descrizione	Description	Beschreibung	Descripción
5	**1455034**	VITE A TESTA CILINDRICA M4x10	CYLINDER HEAD SCREW M4x10	ZYLINDERKOPFSCHRAUBE M4x10	TORNILLO CABEZA CILÍND. M4x10
9	**1786062**	GUARNIZIONE PORTAFILTRO ø 72x56x8 mm	GASKET FILTER HOLDER ø 72x56x8 mm	DICHTUNG SIEBTRÄGER ø 72x56x8 mm	JUNTA PORTAFILTRO ø 72x56x8 mm
10	**3160044**	GUARNIZIONE OR 03187 EPDM	O-RING 03187 EPDM	DICHTUNG O-RING 03187 EPDM	JUNTA ARO "O" 03187 EPDM
12	**1081006**	DOCCIA EROGAZIONE ø 51,5 mm	SHOWER SCREEN ø 51.5 mm	DUSCHE ø 51,5 mm	DUCHA ø 51,5 mm
12	**1081007**	DOCCIA EROGAZIONE ø 51,5 mm	SHOWER ø 51.5 mm	DUSCHE ø 51,5 mm	DUCHA SALIDA ø 51,5 mm
13	**1528031**	VITE A TESTA SVASATA PIANA M5x12	COUNTERSUNK FLAT HEAD SCREWS M5x12	FLACHSENKKOPFSCHRAUBE M5x12	TORNILLO CABEZA AVELLANADA PLANA M5x12
20	**1349111**	RACCORDO ø 1/8"M-1/4"M	FITTING ø 1/8"M 1/4"M	ANSCHLUSS ø 1/8"AUßENGEW. 1/4"AUßENGEW.	RACOR ø 1/8"M 1/4"M
21	**1186611**	GUARNIZIONE OR 02025 SILICONE ROSSO	O-RING 02025 RED SILICONE	DICHTUNG O-RING 02025 SILIKON ROT	JUNTA ARO "O" 02025 SILICONA ROJA
22	**3120034**	CONNETTORE GRANDE FEMMINA	FEMALE LARGE CONNECTOR	ANSCHLUSS GROSS INNENGEWINDE	CONECTOR GRANDE HEMBRA
23	**1120330**	ELETTROVALVOLA LUCIFER 3 VIE 240V 50Hz	3-WAY SOLENOID VALVE LUCIFER 240V 50Hz	3-WEGE MAGNETVENTIL LUCIFER 240V 50Hz	ELECTROVÁLVULA LUCIFER 3 VÍAS 240V 50Hz
23	**1120332**	BOBINA LUCIFER/PARKER 220/240V 9W 50Hz	COIL LUCIFER/PARKER 220/240V 9W 50Hz	SPULE LUCIFER/PARKER 220/240V 9W 50Hz	BOBINA LUCIFER/PARKER 220/240V 9W 50Hz
23	**1120334**	PARTE MECCANICA LUCIFER 3 VIE	3-WAY MECHANICAL COMPONENT LUCIFER	MECHANISCHER TEIL 3-WEGE LUCIFER	PARTE MECÁNICA LUCIFER 3 VÍAS
23	**1120335**	ELETTROVALVOLA PARKER 3 VIE 230V 50/60Hz	3-WAY SOLENOID VALVE PARKER 230V 50/60Hz	3-WEGE MAGNETVENTIL PARKER 230V 50/60Hz	ELECTROVÁLVULA PARKER 3 VÍAS 230V 50/60Hz
23	**1120339**	PARTE MECCANICA PARKER 3 VIE	3-WAY MECHANICAL COMPONENT PARKER	MECHANISCHER TEIL 3-WEGE PARKER	PARTE MECÁNICA PARKER 3 VÍAS
23	**3120032**	BOBINA PARKER ZB09 9W 220/240V 50/60Hz	COIL PARKER ZB09 9W 220/240V 50/60Hz	SPULE PARKER ZB09 9W 220/240V50/60Hz	BOBINA PARKER ZB09 9W 220/240V 50/60Hz
25	**1449681**	TUBO SILICONE ø 4x7 SHORE 60 - 5 mt	SILICONE HOSE ø 4x7 SHORE 60 - 5 m	SILIKONSCHAUCH ø 4x7 SHORE 60 - 5 m	TUBO SILICONA ø 4x7 SHORE 60 - 5 m
29	**1250101**	MOLLA FERMAFILTRO ø 1,00 mm INOX	FILTER BLOCKING SPRING ø 1,00 mm INOX	FILTERHALTERUNGSFEDER ø 1,10 mm EDELST.	MUELLE PORTAFILTRO ø 1,10 mm INOX
31	**1160040**	FILTRO 1 TAZZA 7 gr	1 CUP FILTER 7 gr	FILTER 1 TASSE 7 g	FILTRO 1 TAZA 7 gr
32	**1160041**	FILTRO 2 TAZZE 14 gr	2 CUPS FILTER 14 gr	FILTER 2 TASSEN 14 g	FILTRO 2 TAZAS 14 gr
33	**1241501**	MANOPOLA PORTAFILTRO M12	FILTER HOLDER HANDLE M12	SIEBTRÄGERGRIFF M12	MANDO PORTAFILTRO M12
33	**1241504**	MANOPOLA PORTAFILTRO M12	FILTER HOLDER HANDLE M12	SIEBTRÄGERGRIFF M12	MANDO PORTAFILTRO M12
34	**1165064**	PORTAFILTRO MACCHINE CAFFÈ BFC/ROYAL/RK	FILTER HOLDER BFC/ROYAL/RK	SIEBTRÄGER KAFFEEMASCHINEN BFC/ROYAL/RK	PORTAFILTRO MÁQUINAS CAFÉ BFC/ROYAL/RK
37	**1022032**	BECCUCCIO 1 TAZZA ø 3/8"	SINGLE SPOUT ø 3/8"	AUSLAUFDÜSE 1-WEG ø 3/8"	SALIDA 1 CAFÉ ø 3/8"
38	**1022506**	BECCUCCIO 2 TAZZE ø 3/8"	DOUBLE SPOUT ø 3/8"	AUSLAUF 2-WEGE ø 3/8"	SALIDA 2 CAFES ø 3/8"
39	**1384002**	SPAZZOLINA PER MANUTENZIONE	BRUSH FOR MAINTENANCE	BÜRSTE FÜR WARTUNG	CEPILLO PARA MANTENIMIENTO
40	**1069002**	CUCCHIAIO DOSATORE INOX 20 ml	STAINLESS STEEL MEASURING SPOON 20 ml	DOSIERLÖFFEL AUS EDELSTAHL 20 ml	CUCHARA DOSIFICADOR INOX 20 ml
41	**1069001**	CUCCHIAIO DOSATORE IN PLASTICA 20 ml	PLASTIC MEASURING SPOON 20 ml	DOSIERLÖFFEL AUS KUNSTSTOFF 20 ml	CUCHARA DOSIFICADOR PLÁSTICO 20 ml
42	**1384001**	SPAZZOLINO PULISCIDOCCE	BRUSH FOR COFFEE SHOWER	BÜRSTE ZUR DUSCHENREINIGUNG	CEPILLO LIMPIA DUCHAS
43	**1384003**	SPAZZOLINO PULISCIDOCCE NERO	BLACK SHOWER CLEANING BRUSH	BÜRSTE ZUR DUSCHENREINIGUNG SCHWARZ	CEPILLO LIMPIA-DUCHAS
44	**1385002**	PRESSINO NYLON ø 50/57 mm	NYLON COFFEE TAMPER ø 50/57 mm	TAMPER AUS NYLON ø 50/57 mm	PRENSA CAFÉ NYLON ø 50/57 mm
45	**1385053**	PRESSINO ALLUMINIO ANODIZZATO ø 58 mm	ANODISED ALUMINUM TAMPER ø 58 mm	TAMPER AUS ELOXIERTEM ALUMINIUM ø 58 mm	PRENSA CAFÉ ALUMINIO ANODIZADO ø 58 mm
46	**1385600**	PRESSINO DINAMOMETRICO MANUALE ø 57 mm	DYNAMOMET. MANUAL COFFEE TAMPER ø 57mm	DYNAMOMETR.HAND-KAFFEE TAMPER ø 57mm	PRENSA CAFÉ DINAMOMÉTR. MANUAL ø 57 mm

GRUPPO EROGAZIONE ATALANTE-AMICI
BREW GROUP ATALANTE-AMICI
GRUPPE KAFFEEAUSGABE ATALANTE-AMICI
GRUPO SALIDA CAFÉ ATALANTE-AMICI

RK0301

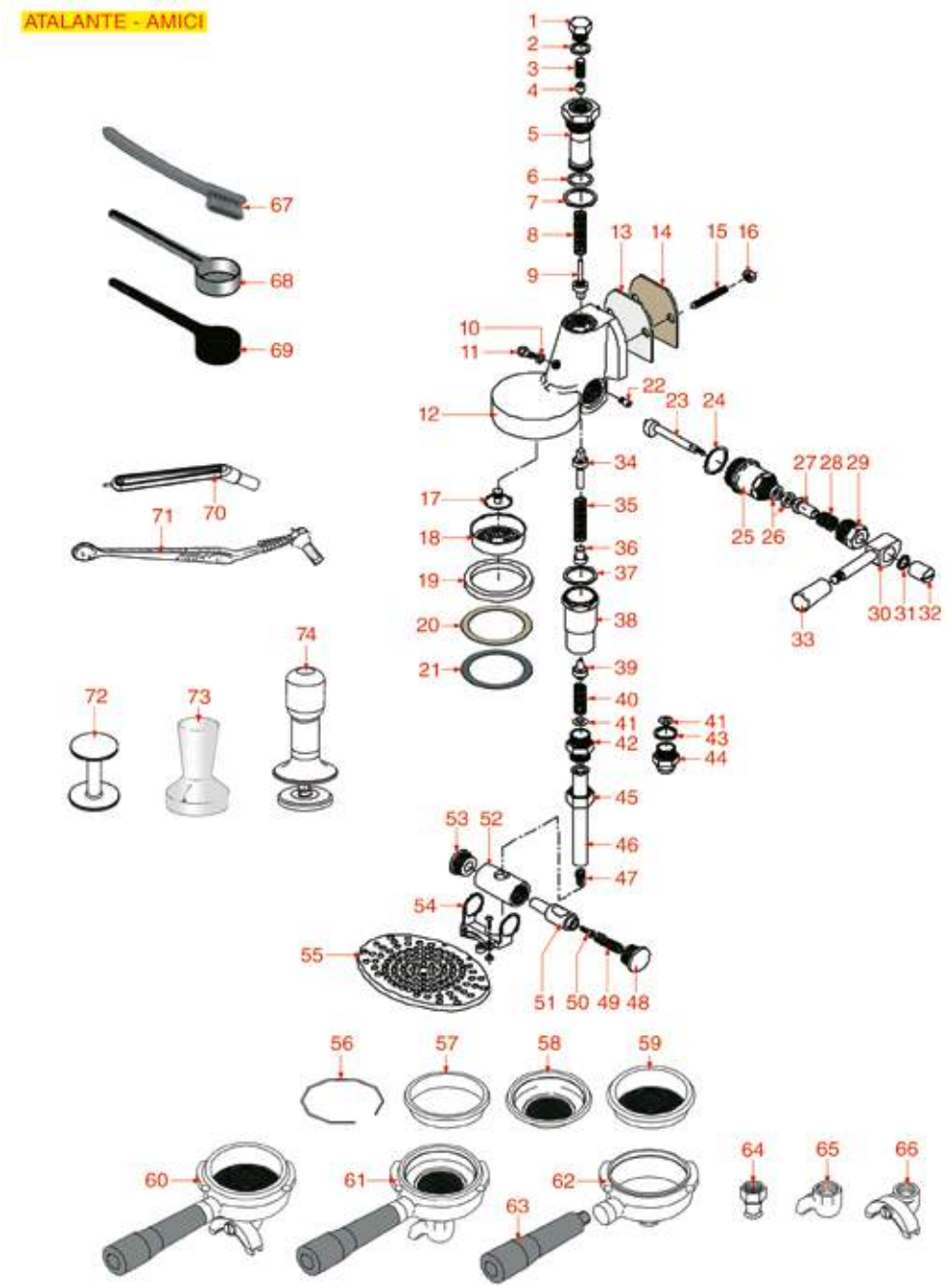

Posizioni senza cod. LF: a richiesta
Positions without LF Code No.: upon request
Abbildungen ohne LF Bestell-Nr.: auf Anfrage
Posiciones sin cód. LF: previa petición

RENEKA

P.	Cod.	Descrizione	Description	Beschreibung	Descripción
1	**1439001**	TAPPO ø 16 mm PER GRUPPO EROGAZIONE	CAP ø 16 mm FOR BREW GROUP	DECKEL FÜR AUSLAUFGRUPPE ø 16 mm	TAPÓN ø 16 mm PARA GRUPO EROGACIÓN
2	**1186326**	GUARNIZIONE PIANA PTFE ø 22x16x2 mm	PTFE FLAT GASKET ø 22x16x2 mm	FLACHDICHTUNG AUS PTFE ø 16x22,5x2 mm	JUNTA PLANA PTFE ø 22x16x2 mm
3	**1160517**	FILTRO ACQUA ø 8,5x22 mm	WATER FILTER ø 8.5x22 mm	WASSERFILTER ø 8,5x22 mm	FILTRO AGUA ø 8,5x22 mm
4	**1501522**	UGELLO M6x1 FORO ø 0,75 mm	NOZZLE M6x1 HOLE ø 0,75 mm	DÜSE M6x1 LOCH ø 0,75 mm	TOBERA M6x1 AGUJERO ø 0,75 mm
5	**1027016**	CANOTTO CROMATO SUPERIORE	UPPER CHROMIUM-PLATED SLEEVE	KOLLEKTOR VERCHROMT	MANGA CROMADO SUPERIOR
6	**1186591**	GUARNIZIONE OR 0128 VITON	O-RING 0128 VITON	DICHTUNG O-RING 0128 VITON	JUNTA ARO "O" 0128 VITON
9	**1523451**	VALVOLA EROGAZIONE COMPLETA	COMPLETE SPOUT VALVE	AUSLAUFVENTIL KOMPLETT	VÁLVULA EROGACIÓN COMPLETA
10	**1186099**	GUARNIZIONE PIANA PTFE ø 10x6x1 mm	PTFE FLAT GASKET ø 10x6x1 mm	FLACHDICHTUNG AUS PTFE ø10x6x1 mm	JUNTA PLANA PTFE 10x6x1 mm
11	**1184010**	VITE A TESTA CILINDRICA BASSA M6x10	LOW CYLINDER HEAD SCREW M6x10	ZYLINDERKOPFSCHRAUBE NIEDRIG M6x10	TORNILLO CABEZA DE CILINDRO BAJA M6x10
13	**1186508**	GUARNIZIONE GRUPPO 77x73x2 mm	COFFEE GROUP GASKET 77x73x2 mm	GRUPPENDICHTUNG 77x73x2 mm	JUNTA GRUPO 77x73x2 mm
14	**1186384**	GUARNIZIONE GRUPPO 80x70x2 mm	COFFEE GROUP GASKET 80x70x2 mm	GRUPPENDICHTUNG 80x70x2 mm	JUNTA GRUPO 80x70x2 mm
16	**3060069**	DADO ESAGONALE MEDIO M8	HEXAGONAL NUT M8 MEDIUM	SECHSKANTMUTTER MEDIUM M8	TUERCA HEXAGONAL MEDIA M8
17	**1501561**	SPRUZZATORE GRUPPO ø 30 mm M10x1	GROUP SPRAY NOZZLE ø 30 mm M10x1	SPRITZDÜSE FÜR KAFFEEGR.ø 30 mm M10x1	BOQUILLA GRUPO ø 30 mm M10x1
18	**1081016**	DOCCIA EROGAZIONE ø 60 mm	SHOWER SCREEN ø 60 mm	DUSCHE ø 60 mm	DUCHA ø 60 mm
18	**1081116**	DOCCIA EROGAZIONE ø 60 mm	SHOWER SCREEN ø 60 mm	DUSCHE ø 60 mm	DUCHA ø 60 mm
18	**1081216**	DOCCIA EROGAZIONE ø 60 mm	SHOWER SCREEN ø 60 mm	AUSLAUFDUSCHE ø 60 mm	DUCHA EROGACIÓN ø 60 mm
18	**1081516**	DOCCIA EROGAZIONE ø 60 mm	SHOWER ø 60 mm	AUSLAUFDUSCHE ø 60 mm	DUCHA EROGACIÓN ø 60 mm
19	**1186722**	GUARNIZIONE PORTAFILTRO ø 73x57x8 mm	FILTER HOLDER GASKET ø 73x57x8 mm	SIEBTRÄGERDICHTUNG ø 73x57x8 mm	JUNTA PORTAFILTRO ø 73x57x8 mm
20	**1190001**	SPESSORE CARTA ø 73x59x0,8 mm	PAPER SHIM ø 73x59x0.8 mm	ABSTANDSSTÜCK AUS PAPIER ø 73x59x0,8 mm	ESPESOR PAPEL ø 73x59x0,8 mm
21	**1190002**	SPESSORE GOMMA ø 73x59x1 mm EPDM	RUBBER SHIM ø 73x59x1 mm EPDM	ABSTANDSSTÜCK GUMMI ø 73,5x59x1 mm EPDM	ESPESOR GOMA ø 73,5x59x1 mm EPDM
22	**1184005**	VITE INOX FERMA CAMMA M6	CAM LOCKING STAINLESS STEEL SCREW M6	INOX BEFESTIGUNGSSCHRAUBE FÜR NOCKEN M6	TORNILLO INOX PARA LEVA M6
23	**1184551**	PERNO A CAMME PER GRUPPO	CAM FOR COFFEE GROUP	NOCKENWELLE FÜR KAFFEE-GRUPPE	PERNO DE LEVAS PARA GRUPO
25	**1349022**	RACCORDO CROMATO GUIDACAMME	CAMS CHROMIUM-PLATED FITTING	ANSCHLUSS CHROMIERT FÜR NOCKEN	RACOR CROMADO GUÍA LEVAS
26	**1186312**	GUARNIZIONE PIANA EPDM ø 15,5x7,5x4 mm	EPDM FLAT GASKET ø 15.5x7.5x4 mm	FLACHDICHTUNG EPDM ø 15,5x7,5x4 mm	JUNTA PLANA EPDM ø 15,5x7,5x4 mm
27	**1186313**	BOCCOLA GUIDACAMME	CAM GUIDE BUSHING	BUCHSE FÜR NOCKENWELLE	CASQUILLO PRENSA
28	**1250011**	MOLLA ø 14,6x21 mm PREMIGOMMINO	SPRING ø 14.6x21 mm RUBBERPIECE LOCKING	FEDER ø 14,6x21 mm FÜR GUMMITEIL	MUELLE ø 14,6x21 mm PRENSA GOMA
29	**1439533**	RACCORDO CROMATO PREMISTOPPA	STUFFING GLAND CHROME-PLATED FITTING	ANSCHLUSS VERCHROMT FÜR STOPFBÜCHSE	RACOR CROMADO PRENSAESTOPA
32	**1225002**	CALOTTA CROMATA M6	CHROMIUM-PLATED CAP M6	KAPPE CHROMIERT M6	BULBO CROMADO M6
34	**1523452**	VALVOLA SCARICO COMPLETA	COMPLETE DRAIN VALVE	AUSLAUFVENTIL KOMPLETT	VÁLVULA DESAGÜE COMPLETA
35	**1250537**	MOLLA ø 14x45 mm	SPRING ø 14x45 mm	FEDER ø 14x45 mm	MUELLE ø 14x45 mm
36	**1186592**	BOCCOLA GUIDAMOLLA	SPRING GUIDE BUSHING	BUCHSE FÜR FEDERFÜHRUNG	CASQUILLO GUÍA MUELLE
37	**1186328**	GUARNIZIONE PIANA PTFE ø 35x30x2 mm	PTFE FLAT GASKET ø 35x30x2 mm	FLACHDICHTUNG AUS PTFE ø 35x30x2 mm	JUNTA PLANA PTFE ø 35x30x2 mm
38	**1027002**	CANOTTO CROMATO SCARICO	OUTLET CHROMIUM-PLATED SLEEVE	KOLLEKTOR VERCHROMT	MANGA CROMADO DESAGÜE
39	**1523453**	VALVOLA SCARICO COMPLETA	COMPLETE DRAIN VALVE	AUSLAUFVENTIL KOMPLETT	VÁLVULA DESAGÜE COMPLETA
40	**1250515**	MOLLA ø 14x33 mm	SPRING ø 14x33 mm	FEDER ø 14x33 mm	MUELLE ø 14x33 mm
41	**1349536**	ROMPIGETTO DI SCARICO	DRAIN JET SWIRL	AUSLAUFVERTEILER	ROMPECHORROS DESAGÜE
43	**1186117**	GUARNIZIONE PIANA PTFE ø 26x21x2 mm	PTFE FLAT GASKET ø 26x21x2 mm	FLACHDICHTUNG AUS PTFE ø 26x21x2 mm	JUNTA PLANA PTFE ø 26x21x2 mm
44	**1349537**	RACCORDO CROMATO SCARICO	DRAIN CHROMIUM-PLATED FITTING	AUSLAUFANSCHLUSS CHROMIERT	RACOR CROMADO DESAGÜE
50	**5034989**	VITE A TESTA CILINDRICA M4x8	CYLINDER HEAD SCREW M4x8	ZYLINDERKOPFSCHRAUBE M4x8	TORNILLO CABEZA CILÍND. M4x8
56	**1250002**	MOLLA FERMAFILTRO ø 1,20 mm INOX	S/STEEL FILTER LOCKING SPRING ø 1.20 mm	FILTERHALTERUNGSFEDER ø 1,20 mm EDELSTA	MUELLE PORTAFILTRO ø 1,20 mm INOX
57	**1160339**	FILTRO CIECO	BLIND FILTER	BLINDFILTER	FILTRO CIEGO
58	**1160094**	FILTRO 1 TAZZA 6 gr	1 CUP FILTER 6 gr	FILTER 1 TASSE 6 g	FILTRO 1 TAZA 6 gr
58	**1160335**	FILTRO 1 TAZZA 7 gr	1 CUP FILTER 7 g	KAFFEESIEB 1 TASSE 7 g	FILTRO 1 TAZA 7 gr
59	**1160093**	FILTRO 1 TAZZA 8 gr	1 CUP FILTER 8 gr	FILTER 1 TASSE 8 g	FILTRO 1 TAZA 8 gr
59	**1160095**	FILTRO 2 TAZZE 12 gr	2 CUPS FILTER 12 gr	FILTER 2 TASSEN 12 g	FILTRO 2 TAZAS 12 gr
62	**1165061**	PORTAFILTRO MACCHINE CAFFÈ	COFFEE MACHINE FILTER HOLDER	SIEBTRÄGER FÜR KAFFEEMASCHINEN	SOPORTE FILTRO MÁQUINAS DE CAFÉ
63	**1241504**	MANOPOLA PORTAFILTRO M12	FILTER HOLDER HANDLE M12	SIEBTRÄGERGRIFF M12	MANDO PORTAFILTRO M12
64	**1022503**	BECCUCCIO 1 TAZZA DIRITTO ø 3/8"	STRAIGHT SINGLE SPOUT ø 3/8"	AUSLAUF 1-WEG GERADE ø 3/8"	SALIDA 1 CAFÉ RECTA ø 3/8"
65	**1022059**	BECCUCCIO 1 TAZZA ø 3/8"	SINGLE SPOUT ø 3/8"	AUSLAUF 1-WEG ø 3/8"	SALIDA 1 CAFÉ ø 3/8"
66	**1022502**	BECCUCCIO 2 TAZZE ø 3/8"	DOUBLE SPOUT ø 3/8"	AUSLAUFDÜSE 2-WEGE ø 3/8"	SALIDA 2 CAFÉS ø 3/8"
67	**1384002**	SPAZZOLINA PER MANUTENZIONE	BRUSH FOR MAINTENANCE	BÜRSTE FÜR WARTUNG	CEPILLO PARA MANTENIMIENTO
68	**1069002**	CUCCHIAIO DOSATORE INOX 20 ml	STAINLESS STEEL MEASURING SPOON 20 ml	DOSIERLÖFFEL AUS EDELSTAHL 20 ml	CUCHARA DOSIFICADOR INOX 20 ml
69	**1069001**	CUCCHIAIO DOSATORE IN PLASTICA 20 ml	PLASTIC MEASURING SPOON 20 ml	DOSIERLÖFFEL AUS KUNSTSTOFF 20 ml	CUCHARA DOSIFICADOR PLÁSTICO 20 ml
70	**1384001**	SPAZZOLINO PULISCIDOCCE	BRUSH FOR COFFEE SHOWER	BÜRSTE ZUR DUSCHENREINIGUNG	CEPILLO LIMPIA DUCHAS
71	**1384003**	SPAZZOLINO PULISCIDOCCE NERO	BLACK SHOWER CLEANING BRUSH	BÜRSTE ZUR DUSCHENREINIGUNG SCHWARZ	CEPILLO LIMPIA-DUCHAS
72	**1385002**	PRESSINO NYLON ø 50/57 mm	NYLON COFFEE TAMPER ø 50/57 mm	TAMPER AUS NYLON ø 50/57 mm	PRENSA CAFÉ NYLON ø 50/57 mm
73	**1385053**	PRESSINO ALLUMINIO ANODIZZATO ø 58 mm	ANODISED ALUMINUM TAMPER ø 58 mm	TAMPER AUS ELOXIERTEM ALUMINIUM ø 58 mm	PRENSA CAFÉ ALUMINIO ANODIZADO ø 58 mm
74	**1385600**	PRESSINO DINAMOMETRICO MANUALE ø 57 mm	DYNAMOMET. MANUAL COFFEE TAMPER ø 57mm	DYNAMOMETR.HAND-KAFFEE TAMPER ø 57mm	PRENSA CAFÉ DINAMOMÉTR. MANUAL ø 57 mm
74	**1385602**	PRESSINO DINAMOMETRICO MANUALE ø 57 mm	TAMPER MANUAL DYNAMOMETRICAL ø 57 mm	TAMPER DYNAMOMETRISCH. MANUELL ø 57mm	PRENSA DINAMOMÉTRICA MANUAL ø 57 mm

RUBINETTO ACQUA/VAPORE VIVAE-VIVAS
WATER/STEAM TAP VIVAE-VIVAS
WASSER-/DAMPFHAHN VIVAE-VIVAS
GRIFO AGUA/VAPOR VIVAE-VIVAS

RK1001

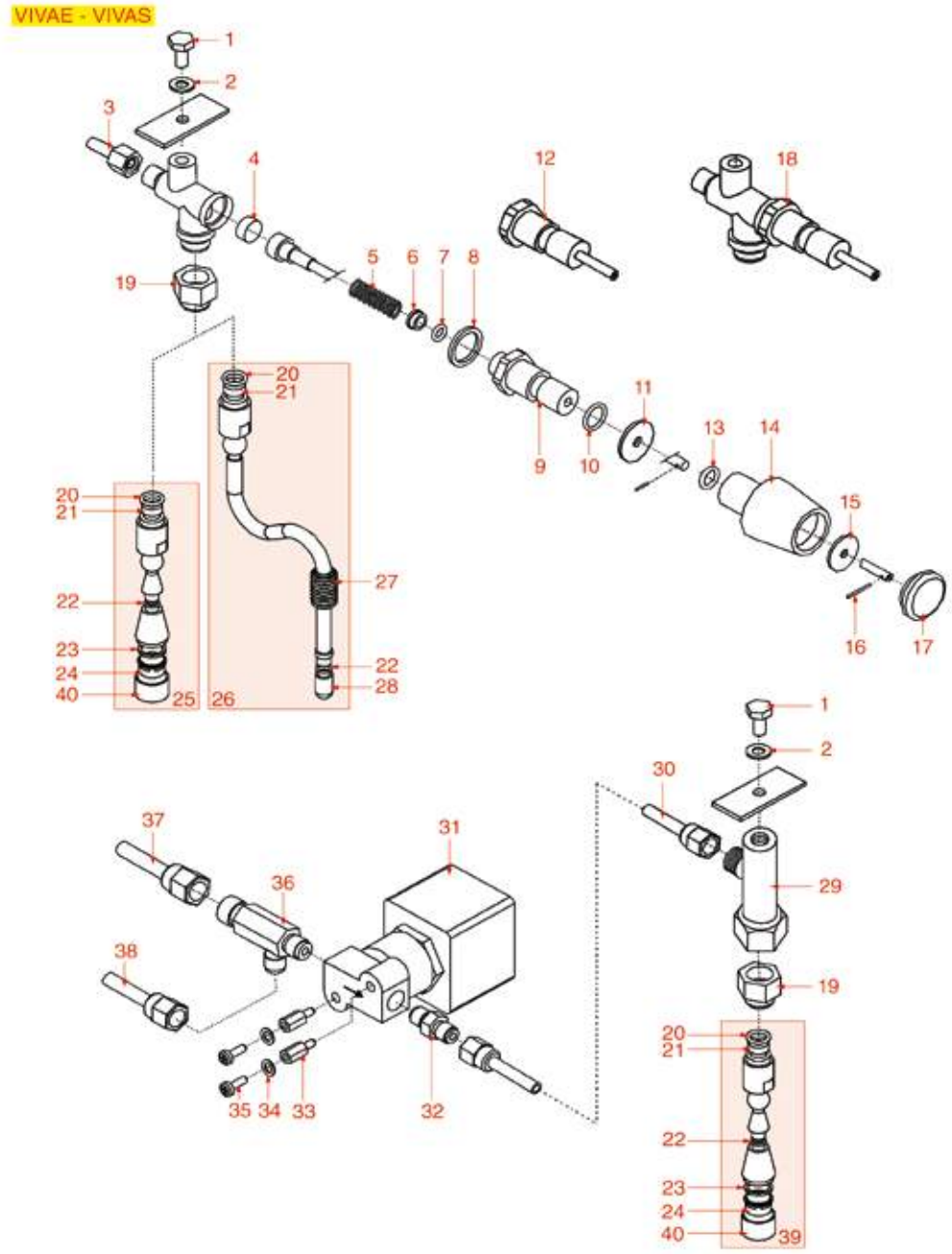

Posizioni senza cod. LF: a richiesta
Positions without LF Code No.: upon request
Abbildungen ohne LF Bestell-Nr.: auf Anfrage
Posiciones sin cód. LF: previa petición

RENEKA

P.	Cod.	Descrizione	Description	Beschreibung	Descripción
1	**1528622**	VITE A TESTA ESAGONALE M8x16	HEXAGON HEAD SCREW M8x16	SECHSKANTSCHRAUBE M8x16	TORNILLO CABEZA HEXAGONAL M8x16
2	**1528008**	RONDELLA PIANA M8	WASHER FLAT M8	FLACHSCHEIBE M8	ARANDELA PLANA M8
4	**1186442**	GUARNIZIONE CIECA ø 12x5,8 mm SILICONE	BLIND GASKET ø 12x5.8 mm SILICONE	BLINDDICHTUNG ø 12x5,8 mm SILIKON	JUNTA CIEGA ø 12x5,8 mm SILICONE
5	**1250415**	MOLLA ø 10x32 mm PER RUBINETTO	TAP SPRING ø 10x32 mm	ACHSENFEDER ø 10x32 mm	MUELLE BARRA ø 10x32 mm
7	**1186854**	GUARNIZIONE OR R5 EPDM	O-RING EPDM R5	DICHTUNG O-RING R5 EPDM	JUNTA OR R5 EPDM
14	**1241145**	MANOPOLA RUBINETTO ACQUA/VAPORE	WATER/STEAM TAP KNOB	DREHKNOPF FÜR DAMPF/WASSERHAHN	MANDO PARA GRIFO VAPOR / AGUA
15	**1528089**	RONDELLA PIANA OTTONE ø 21,6x6,5x2 mm	WASHER FLAT / MADE OF BRASS ø 21.6x6.5x2	FLACHSCHEIBE AUS MESSING ø 21,6x6,5x2 mm	ARANDELA LLANA LATÓN ø 21,6x6,5x2 mm
16	**1389001**	COPIGLIA INOX ø 2x20 mm	S/STEEL PIN ø 2x20 mm	SPLINT EDELSTAHL ø 2x20 mm	PASADOR ACERO INOX ø 2x20 mm
17	**1241140**	INSERTO CROMATO PER MANOPOLA	CHROME PLATED CAP FOR KNOB	DECKEL FÜR DREHKNOPF VERCHROMT	INSERTO CROMADO PARA MANDO
18	**1359012**	RUBINETTO ACQUA-VAPORE	WATER-STEAM TAP	WASSER/DAMPFHAHN	GRIFO AGUA/VAPOR
20	**3060608**	GUARNIZIONE OR 03050 EPDM	O-RING 03050 EPDM	O-RING-DICHTUNG 03050 EPDM	JUNTA ARO "O" 03050 EPDM
21	**1186344**	TENUTA CONICA PTFE ø 14,5x7x6 mm	CONICAL PTFE SEAL ø 14.5x7x6 mm	KEGELDICHTUNG AUS PTFE ø 14,5x7x6 mm	JUNTA CÓNICA EN PTFE ø 14,5x7x6 mm
22	**1786063**	GUARNIZIONE ORM 0072-15 EPDM	O-RING M 0072-15 EPDM	DICHTUNG ORM 0072-15 EPDM	JUNTA ORM 0072-15 EPDM
23	**1186410**	GUARNIZIONE PIANA EPDM ø 21x16x2 mm	FLAT EPDM GASKET ø 21x16x2 mm	FLACHDICHTUNG EPDM ø 21x16x2 mm	JUNTA PLANA EPDM ø 21x16x2 mm
24	**1449317**	SPRUZZATORE ACQUA	WATER PIPE NOZZLE	WASSERSPRITZDÜSE	BOQUILLA AGUA
25	**1449140**	TUBO ACQUA COMPLETO	WATER PIPE	WASSERROHR KOMPLETT	TUBO AGUA COMPLETO
26	**1449395**	TUBO VAPORE COMPLETO	STEAM PIPE	DAMPFROHR KOMPLETT	TUBO VAPOR COMPLETO
27	**1186180**	GOMMINO ANTISCOTTATURA TUBI ø 10 mm	BURN PREVENTING RUBBERPIECE ø 10 mm	VERBRÜHSCHUTZGUMMI ø 10 mm	PROTECTOR CALOR GOMA TUBOS ø 10 mm
31	**1120460**	ELETTROVALVOLA LUCIFER 2 VIE 240V 50Hz	2-WAY SOLENOID VALVE LUCIFER 240V 50Hz	2-WEGE MAGNETVENTIL LUCIFER 240V 50Hz	ELECTROVÁLVULA LUCIFER 2 VÍAS 240V 50Hz
32	**1349101**	RACCORDO ø 1/8"M-1/8"M NICHELATO	FITTING ø 1/8"M-1/8"M NICKEL-PLATED	ANSCHLUSS ø 1/8"A-1/8"A VERNICKELT	RACOR ø 1/8"M-1/8"M NIQUELADO
39	**1449396**	TUBO ACQUA COMPLETO	WATER PIPE	WASSERROHR KOMPLETT	TUBO AGUA COMPLETO
40	**1449018**	SPRUZZATORE ACQUA	NOZZLE FOR WATER	WASSERSPRITZDÜSE	BOQUILLA AGUA

RUBINETTO ACQUA/VAPORE VIVA-CONCEPT-XL
WATER/STEAM TAP VIVA-CONCEPT-XL
WASSER-/DAMPFHAHN VIVA-CONCEPT-XL
GRIFO AGUA/VAPOR VIVA-CONCEPT-XL

RK1101

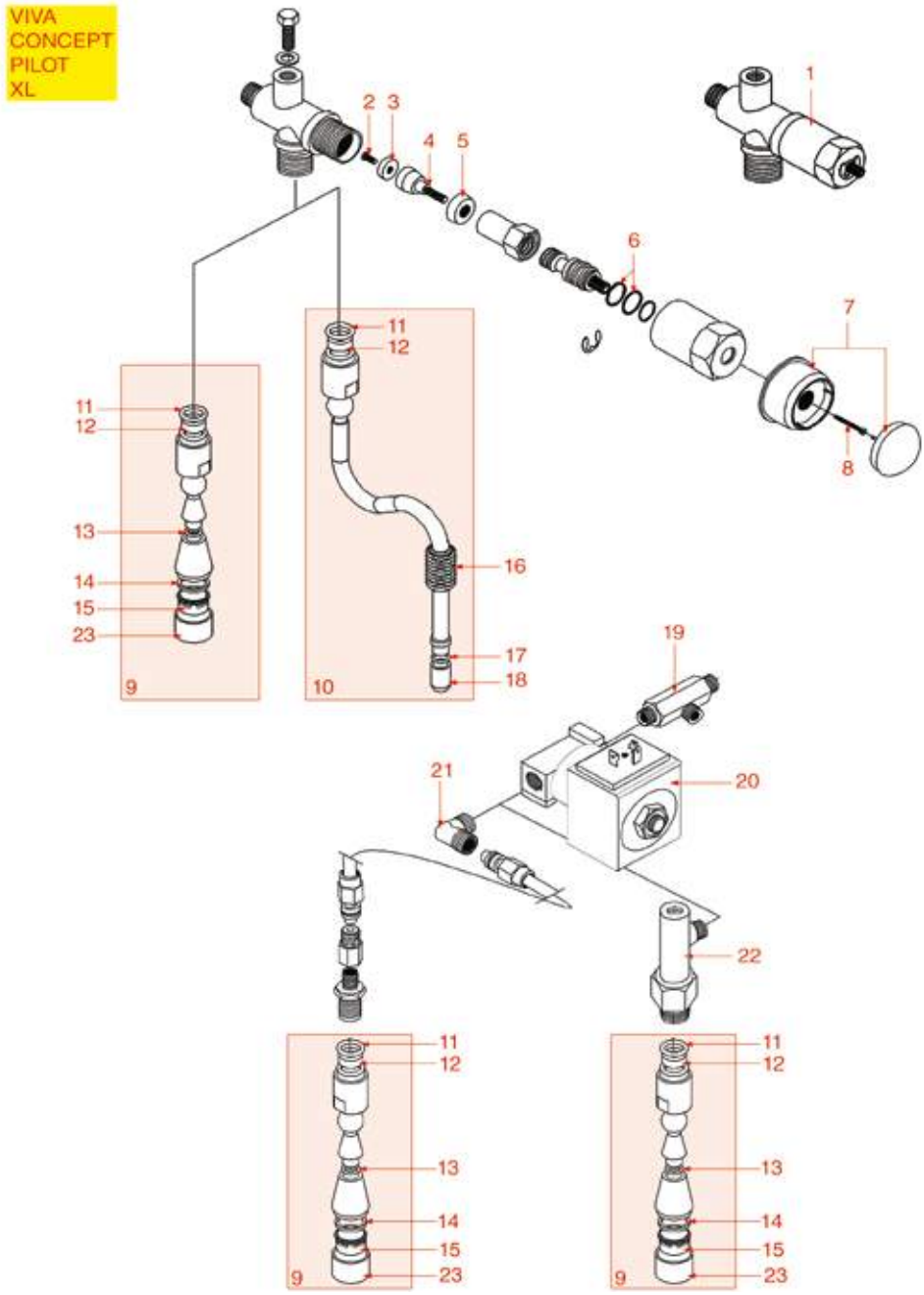

Posizioni senza cod. LF: a richiesta
Positions without LF Code No.: upon request
Abbildungen ohne LF Bestell-Nr.: auf Anfrage
Posiciones sin cód. LF: previa petición

RENEKA

P.	Cod.	Descrizione	Description	Beschreibung	Descripción
1	**1348221**	RUBINETTO ACQUA/VAPORE	WATER/STEAM TAP	WASSER/DAMPFHAHN	GRIFO VAPOR/AGUA
3	**1186083**	GUARNIZIONE PIANA EPDM ø 12x3x4 mm	FLAT EPDM GASKET ø 12x3x4 mm	FLACHDICHTUNG EPDM ø 12x3x4 mm	JUNTA PLANA EPDM ø 12x3x4 mm
5	**1186084**	GUARNIZIONE A LABBRO ø 16x6x5 mm	LIP SEAL ø 16x6x5 mm	LIPPENDICHTUNGø 16x6x5 mm	JUNTA DE LABIO ø 16x6x5 mm
6	**1186346**	GUARNIZIONE OR 02043 EPDM	O-RING 02043 EPDM	DICHTUNG O-RING 02043 EPDM	JUNTA ARO "O" 02043 EPDM
7	**1241111**	MANOPOLA RUBINETTO VAPORE	STEAM TAP KNOB	DREHKNOPF FÜR DAMPFHAHN	MANDO GRIFO VAPOR
9	**1449140**	TUBO ACQUA COMPLETO	WATER PIPE	WASSERROHR KOMPLETT	TUBO AGUA COMPLETO
10	**1449395**	TUBO VAPORE COMPLETO	STEAM PIPE	DAMPFROHR KOMPLETT	TUBO VAPOR COMPLETO
11	**3060608**	GUARNIZIONE OR 03050 EPDM	O-RING 03050 EPDM	O-RING-DICHTUNG 03050 EPDM	JUNTA ARO "O" 03050 EPDM
13	**1786063**	GUARNIZIONE ORM 0072-15 EPDM	O-RING M 0072-15 EPDM	DICHTUNG ORM 0072-15 EPDM	JUNTA ORM 0072-15 EPDM
14	**1186410**	GUARNIZIONE PIANA EPDM ø 21x16x2 mm	FLAT EPDM GASKET ø 21x16x2 mm	FLACHDICHTUNG EPDM ø 21x16x2 mm	JUNTA PLANA EPDM ø 21x16x2 mm
15	**1449317**	SPRUZZATORE ACQUA	WATER PIPE NOZZLE	WASSERSPRITZDÜSE	BOQUILLA AGUA
16	**1186180**	GOMMINO ANTISCOTTATURA TUBI ø 10 mm	BURN PREVENTING RUBBERPIECE ø 10 mm	VERBRÜHSCHUTZGUMMI ø 10 mm	PROTECTOR CALOR GOMA TUBOS ø 10 mm
20	**1120460**	ELETTROVALVOLA LUCIFER 2 VIE 240V 50Hz	2-WAY SOLENOID VALVE LUCIFER 240V 50Hz	2-WEGE MAGNETVENTIL LUCIFER 240V 50Hz	ELECTROVÁLVULA LUCIFER 2 VÍAS 240V 50Hz
23	**1449018**	SPRUZZATORE ACQUA	NOZZLE FOR WATER	WASSERSPRITZDÜSE	BOQUILLA AGUA

RUBINETTO ACQUA/VAPORE PLUS-PRESTIGE
WATER/STEAM TAP PLUS-PRESTIGE
WASSER-/DAMPFHAHN PLUS-PRESTIGE
GRIFO AGUA/VAPOR PLUS-PRESTIGE

RK1201

PLUS - PRESTIGE

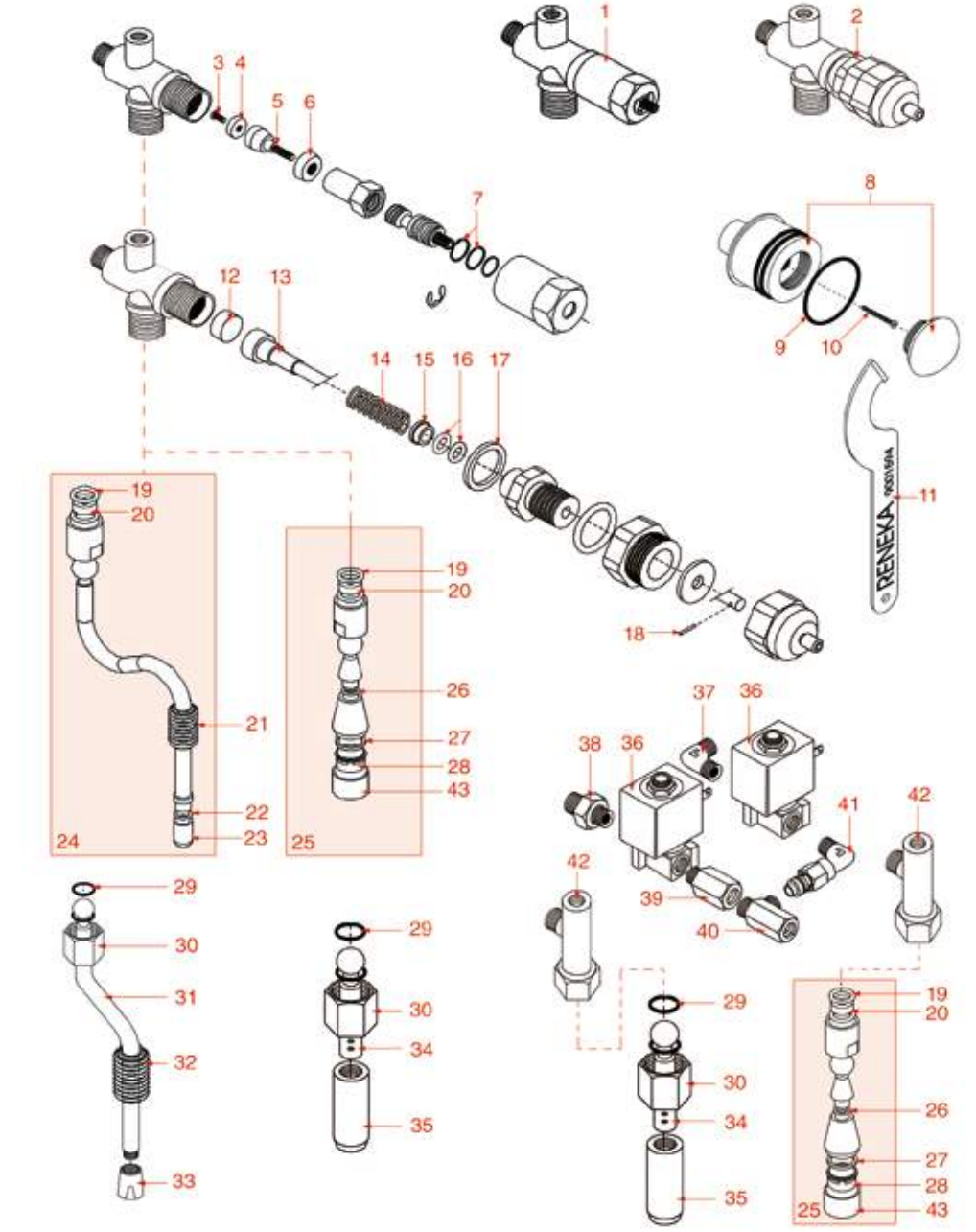

Posizioni senza cod. LF: a richiesta
Positions without LF Code No.: upon request
Abbildungen ohne LF Bestell-Nr.: auf Anfrage
Posiciones sin cód. LF: previa petición

RENEKA

P.	Cod.	Descrizione	Description	Beschreibung	Descripción
2	**1348221**	RUBINETTO ACQUA/VAPORE	WATER/STEAM TAP	WASSER/DAMPFHAHN	GRIFO VAPOR/AGUA
4	**1186083**	GUARNIZIONE PIANA EPDM ø 12x3x4 mm	FLAT EPDM GASKET ø 12x3x4 mm	FLACHDICHTUNG EPDM ø 12x3x4 mm	JUNTA PLANA EPDM ø 12x3x4 mm
6	**1186084**	GUARNIZIONE A LABBRO ø 16x6x5 mm	LIP SEAL ø 16x6x5 mm	LIPPENDICHTUNGø 16x6x5 mm	JUNTA DE LABIO ø 16x6x5 mm
7	**1186346**	GUARNIZIONE OR 02043 EPDM	O-RING 02043 EPDM	DICHTUNG O-RING 02043 EPDM	JUNTA ARO "O" 02043 EPDM
9	**3186338**	GUARNIZIONE OR 04143 EPDM	O-RING 04143 EPDM	O-RING DICHTUNG 04143 EPDM	JUNTA ARO "O" 04143 EPDM
12	**1186442**	GUARNIZIONE CIECA ø 12x5,8 mm SILICONE	BLIND GASKET ø 12x5.8 mm SILICONE	BLINDDICHTUNG ø 12x5,8 mm SILIKON	JUNTA CIEGA ø 12x5,8 mm SILICONE
14	**1250415**	MOLLA ø 10x32 mm PER RUBINETTO	TAP SPRING ø 10x32 mm	ACHSENFEDER ø 10x32 mm	MUELLE BARRA ø 10x32 mm
16	**1186854**	GUARNIZIONE OR R5 EPDM	O-RING EPDM R5	DICHTUNG O-RING R5 EPDM	JUNTA OR R5 EPDM
18	**1389001**	COPIGLIA INOX ø 2x20 mm	S/STEEL PIN ø 2x20 mm	SPLINT EDELSTAHL ø 2x20 mm	PASADOR ACERO INOX ø 2x20 mm
19	**3060608**	GUARNIZIONE OR 03050 EPDM	O-RING 03050 EPDM	O-RING-DICHTUNG 03050 EPDM	JUNTA ARO "O" 03050 EPDM
20	**1186344**	TENUTA CONICA PTFE ø 14,5x7x6 mm	CONICAL PTFE SEAL ø 14.5x7x6 mm	KEGELDICHTUNG AUS PTFE ø 14,5x7x6 mm	JUNTA CÓNICA EN PTFE ø 14,5x7x6 mm
25	**1449396**	TUBO ACQUA COMPLETO	WATER PIPE	WASSERROHR KOMPLETT	TUBO AGUA COMPLETO
26	**1786063**	GUARNIZIONE ORM 0072-15 EPDM	O-RING M 0072-15 EPDM	DICHTUNG ORM 0072-15 EPDM	JUNTA ORM 0072-15 EPDM
27	**1186410**	GUARNIZIONE PIANA EPDM ø 21x16x2 mm	FLAT EPDM GASKET ø 21x16x2 mm	FLACHDICHTUNG EPDM ø 21x16x2 mm	JUNTA PLANA EPDM ø 21x16x2 mm
28	**1449317**	SPRUZZATORE ACQUA	WATER PIPE NOZZLE	WASSERSPRITZDÜSE	BOQUILLA AGUA
29	**1186458**	GUARNIZIONE OR 03050 SILICONE ROSSO	RED SILICONE RING 03050	DICHTUNG O-RING 03050 SILIKON ROT	JUNTA ARO "O" 03050 SILICONA ROJA
31	**1449395**	TUBO VAPORE COMPLETO	STEAM PIPE	DAMPFROHR KOMPLETT	TUBO VAPOR COMPLETO
32	**1186180**	GOMMINO ANTISCOTTATURA TUBI ø 10 mm	BURN PREVENTING RUBBERPIECE ø 10 mm	VERBRÜHSCHUTZGUMMI ø 10 mm	PROTECTOR CALOR GOMA TUBOS ø 10 mm
36	**1120460**	ELETTROVALVOLA LUCIFER 2 VIE 240V 50Hz	2-WAY SOLENOID VALVE LUCIFER 240V 50Hz	2-WEGE MAGNETVENTIL LUCIFER 240V 50Hz	ELECTROVÁLVULA LUCIFER 2 VÍAS 240V 50Hz
37	**1349274**	RACCORDO A "L" ø 1/8"M-1/8"M	ELBOW FITTING ø 1/8"M-1/8"M	L-ANSCHLUSS ø 1/8"A-1/8"A	RACOR EN "L" ø 1/8"M-1/8"M
38	**1349111**	RACCORDO ø 1/8"M-1/4"M	FITTING ø 1/8"M 1/4"M	ANSCHLUSS ø 1/8"AUßENGEW. 1/4"AUßENGEW.	RACOR ø 1/8"M 1/4"M
43	**1449018**	SPRUZZATORE ACQUA	NOZZLE FOR WATER	WASSERSPRITZDÜSE	BOQUILLA AGUA

RUBINETTO ACQUA/VAPORE SINGLE-MOSAIC
WATER/STEAM TAP SINGLE-MOSAIC
WASSER-/DAMPFHAHN SINGLE-MOSAIC
GRIFO AGUA/VAPOR SINGLE-MOSAIC

RK1301

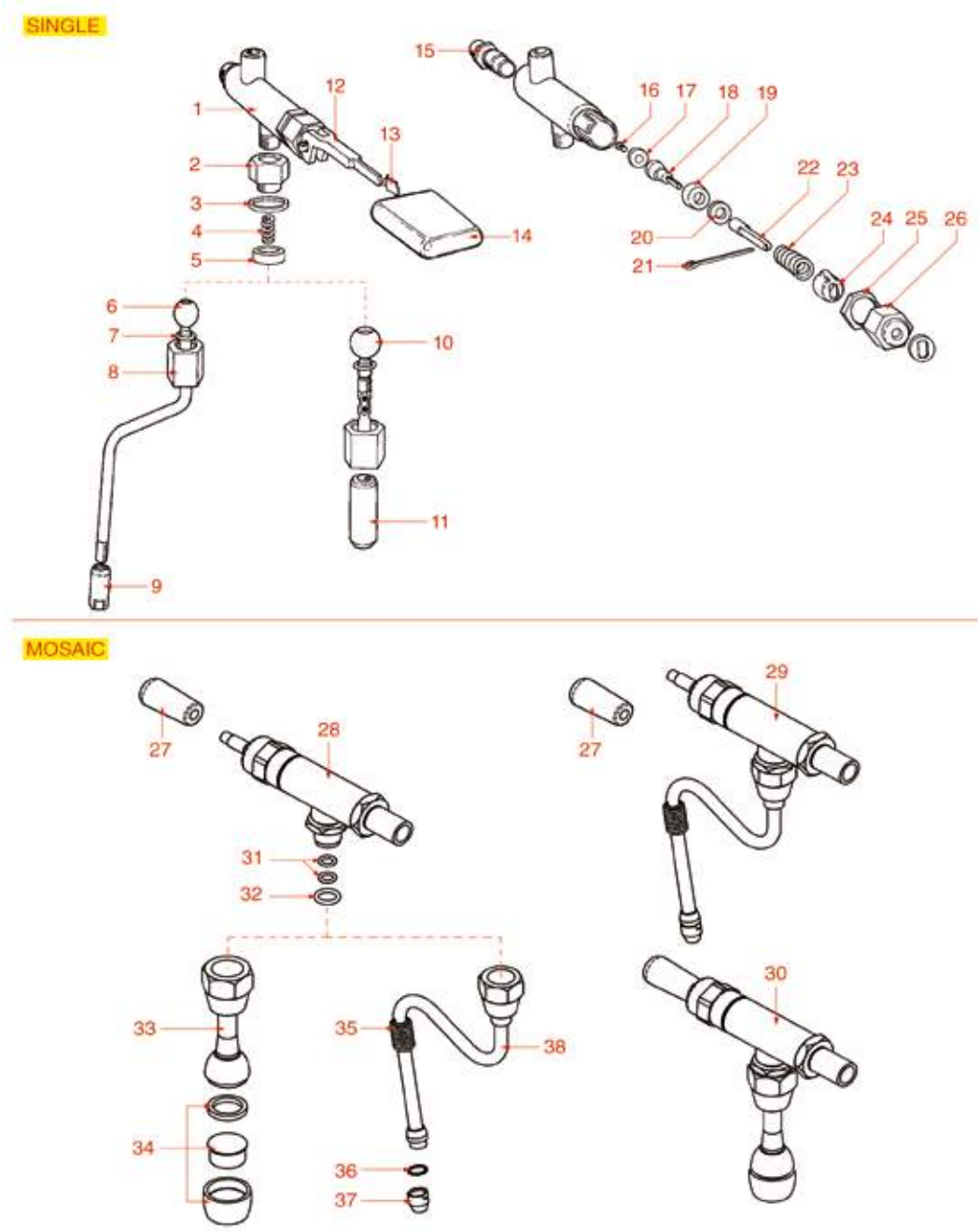

Posizioni senza cod. LF: a richiesta
Positions without LF Code No.: upon request
Abbildungen ohne LF Bestell-Nr.: auf Anfrage
Posiciones sin cód. LF: previa petición

RENEKA

P.	Cod.	Descrizione	Description	Beschreibung	Descripción
6	**1449395**	TUBO VAPORE COMPLETO	STEAM PIPE	DAMPFROHR KOMPLETT	TUBO VAPOR COMPLETO
7	**3060608**	GUARNIZIONE OR 03050 EPDM	O-RING 03050 EPDM	O-RING-DICHTUNG 03050 EPDM	JUNTA ARO "O" 03050 EPDM
17	**1186083**	GUARNIZIONE PIANA EPDM ø 12x3x4 mm	FLAT EPDM GASKET ø 12x3x4 mm	FLACHDICHTUNG EPDM ø 12x3x4 mm	JUNTA PLANA EPDM ø 12x3x4 mm
19	**1186084**	GUARNIZIONE A LABBRO ø 16x6x5 mm	LIP SEAL ø 16x6x5 mm	LIPPENDICHTUNGø 16x6x5 mm	JUNTA DE LABIO ø 16x6x5 mm
28	**1548021**	RUBINETTO ACQUA/VAPORE	STEAM/WATER TAP	WASSER-/DAMPFHAHN	GRIFO AGUA/VAPOR
29	**1348102**	RUBINETTO VAPORE COMPLETO	STEAM TAP ASSY	DAMPFHAHN KOMPLETT	GRIFO VAPOR COMPLETO
34	**1449317**	SPRUZZATORE ACQUA	WATER PIPE NOZZLE	WASSERSPRITZDÜSE	BOQUILLA AGUA

RUBINETTO CARICO ACQUA VIVAE-VIVAS-LC
WATER INLET TAP VIVAE-VIVAS-LC
WASSEREINLAUF HAHN VIVAE-VIVAS-LC
GRIFO CARGO AGUA VIVAE-VIVAS-LC

RK2001

VIVAE-VIVAS
LC-MOSAIC

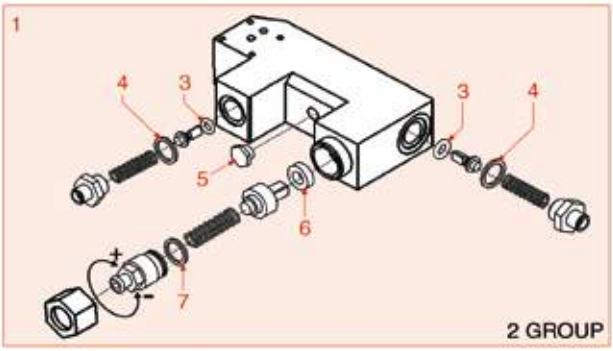

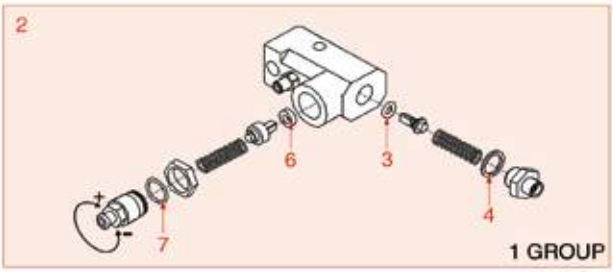

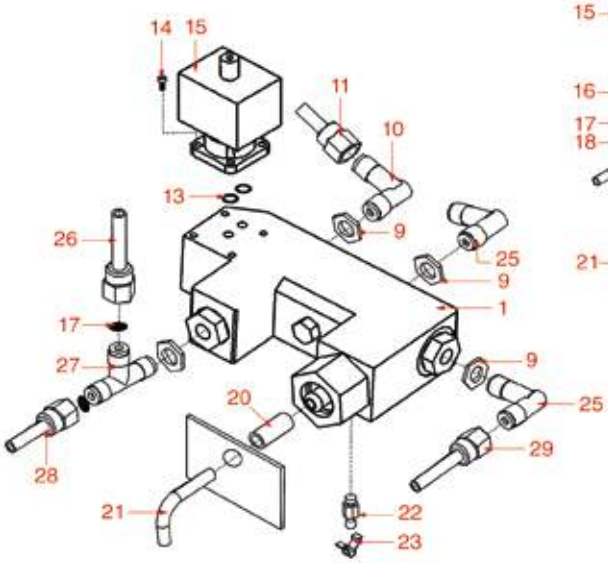

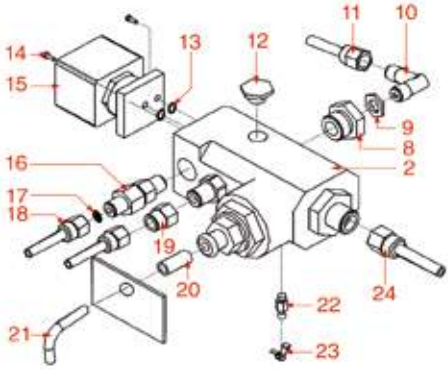

Posizioni senza cod. LF: a richiesta
Positions without LF Code No.: upon request
Abbildungen ohne LF Bestell-Nr.: auf Anfrage
Posiciones sin cód. LF: previa petición

RENEKA

P.	Cod.	Descrizione	Description	Beschreibung	Descripción
3	**1186422**	GUARNIZIONE OR 0108 EPDM	O-RING 0108 EPDM	DICHTUNG O-RING 0108 EPDM	JUNTA ARO "O" 0108 EPDM
4	**1186201**	GUARNIZIONE PIANA PTFE ø 21x16,8x2 mm	GASKET FLAT PTFE ø 21x16.8x2 mm	FLACHDICHTUNG PTFE ø 21x16,8x2 mm	JUNTA PLANA PTFE ø 21x16,8x2 mm
6	**1186161**	GUARNIZIONE PIANA EPDM ø 13x4x4 mm	FLAT EPDM GASKET ø 13x4x4 mm	FLACHDICHTUNG EPDM ø 13x4x4 mm	JUNTA PLANA EPDM ø 13x4x4 mm
7	**1786064**	GUARNIZIONE ORM 0170-20 EPDM	O-RING M 0170-20 EPDM	DICHTUNG ORMORM 0170-20 EPDM	JUNTA ORM 0170-20 EPDM
9	**1349009**	DADO ø 1/8" BASSO	LOW NUT 1/8"	KLEINE MUTTER 1/8"	TUERCA 1/8" BAJA
10	**1349013**	RACCORDO A "L" ø 1/8"M-1/8"M NICHELATO	L-FITTING ø 1/8"M-1/8"M NICKEL-PLATED	L-ANSCHLUSS ø 1/8"A-1/8"A VERNICKELT	RACOR EN "L" ø 1/8"M-1/8"M NIQUELADO
13	**1186611**	GUARNIZIONE OR 02025 SILICONE ROSSO	O-RING 02025 RED SILICONE	DICHTUNG O-RING 02025 SILIKON ROT	JUNTA ARO "O" 02025 SILICONA ROJA
14	**1455034**	VITE A TESTA CILINDRICA M4x10	CYLINDER HEAD SCREW M4x10	ZYLINDERKOPFSCHRAUBE M4x10	TORNILLO CABEZA CILÍND. M4x10
15	**1120352**	ELETTROVALVOLA PARKER 2 VIE 230V 50/60Hz	2-WAY SOLENOID VALVE PARKER 230V 50/60Hz	2-WEGE MAGNETVENTIL PARKER 230V 50/60Hz	ELECTROVÁLV. PARKER 2 VÍAS 230V 50/60Hz
16	**1523034**	VALVOLA DI NON RITORNO ø 1/8"M-1/8"M	NON-RETURN VALVE ø 1/8"M-1/8"M	RÜCKSCHLAGVENTIL ø 1/8"A-1/8"A	VÁLVULA DE RETENCIÓN ø 1/8"M-1/8"M
19	**1349137**	RACCORDO ø 1/4"M-1/8"F	FITTING ø 1/4"M-1/8"F	ANSCHLUSS ø 1/4"AUßENGEW. 1/8"INNENGEW.	RACOR ø 1/4"M-1/8"H
20	**1449685**	TUBO SILICONE ø 6x10 SHORE 60 - 5 mt	SILICONE HOSE ø 6x10 SHORE 60 - 5 m	SILIKONSCHAUCH ø 6x10 SHORE 60 - 5 m	TUBO SILICONA ø 6x10 SHORE 60 - 5 m

RUBINETTO CARICO ACQUA VIVA-CONCEPT-XL
WATER INLET TAP VIVA-CONCEPT-XL
WASSEREINLAUF HAHN VIVA-CONCEPT-XL
GRIFO CARGO AGUA VIVA-CONCEPT-XL

RK2101

VIVA-CONCEPT-PLUS-TEMPO-XL

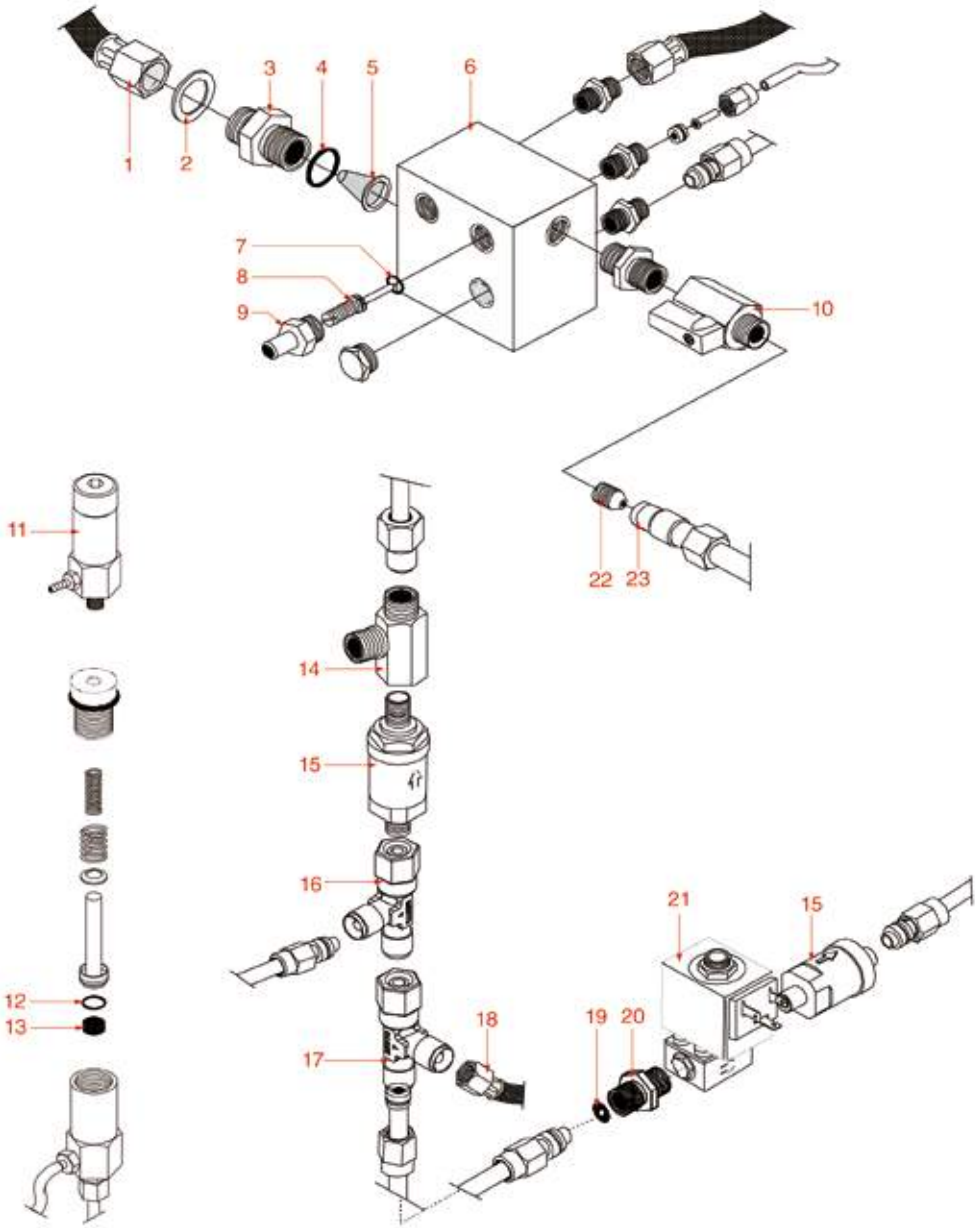

Posizioni senza cod. LF: a richiesta
Positions without LF Code No.: upon request
Abbildungen ohne LF Bestell-Nr.: auf Anfrage
Posiciones sin cód. LF: previa petición

RENEKA

P.	Cod.	Descrizione	Description	Beschreibung	Descripción
1	**1449089**	TUBO FLEX ø 3/8" Fp x Fp 2000 mm	FLEX HOSE ø 3/8" Fp x Fp 2000 mm	FLEX-SCHLAUCH ø 3/8" Fp x Fp 2000 mm	TUBO FLEX ø 3/8" Fp x Fp 2000 mm
2	**1186620**	GUARNIZIONE PIANA RAME ø 22x17x1,5 mm	COPPER FLAT GASKET ø 22x17x1.5 mm	FLACHDICHTUNG AUS KUPFER ø 22x17x1,5 mm	JUNTA PLANA COBRE ø 22x17x1,5 mm
3	**1349103**	RACCORDO ø 3/8"M-3/8"M	FITTING ø 3/8"M-3/8"M	ANSCHLUSS ø 3/8"AUßENGEW. 3/8"AUßENGEW.	RACOR ø 3/8"M-3/8"M
4	**3060608**	GUARNIZIONE OR 03050 EPDM	O-RING 03050 EPDM	O-RING-DICHTUNG 03050 EPDM	JUNTA ARO "O" 03050 EPDM
7	**1186514**	GUARNIZIONE OR 02015 SILICONE	O-RING 02015 SILICON	DICHTUNG O-RING 02015 SILIKON	JUNTA TÓRICA 02015 SILICONA
10	**3526699**	VALVOLA A SFERA ø 1/4"MF	BALL VALVE ø 1/4" MF	KUGELVENTIL ø 1/4" AUßEN/INNEN	VÁLVULA A ESFERA ø 1/4" MH
12	**1186085**	GUARNIZIONE OR 0117 SILICONE ROSSO	RED SILICONE O-RING 0117	O-RING SILIKONDICHTUNG 0117 ROT	JUNTA ARO OR 0117 SILICONA ROJA
13	**1186175**	GUARNIZIONE CIECA ø 13x4 mm	BLIND GASKET ø 13x4 mm	BLINDDICHTUNG ø 13x4 mm	JUNTA CIEGA ø 13x4 mm
15	**1523700**	VALVOLA DI NON RITORNO ø 1/8"M-1/8"M	NON-RETURN VALVE ø 1/8"M-1/8"M	RÜCKSCHLAGVENTIL ø 1/8"A-1/8"A	VÁLVULA DE RETENCIÓN ø 1/8"M-1/8"M
20	**1349101**	RACCORDO ø 1/8"M-1/8"M NICHELATO	FITTING ø 1/8"M-1/8"M NICKEL-PLATED	ANSCHLUSS ø 1/8"A-1/8"A VERNICKELT	RACOR ø 1/8"M-1/8"M NIQUELADO
21	**1120460**	ELETTROVALVOLA LUCIFER 2 VIE 240V 50Hz	2-WAY SOLENOID VALVE LUCIFER 240V 50Hz	2-WEGE MAGNETVENTIL LUCIFER 240V 50Hz	ELECTROVÁLVULA LUCIFER 2 VÍAS 240V 50Hz

PULSANTIERE VIVAE-VIVAS-VIVA
PUSH-BUTTONS VIVAE-VIVAS-VIVA
TASTATUREN VIVAE-VIVAS-VIVA
BOTONERAS VIVAE-VIVAS-VIVA

RK2501

VIVAE-VIVAS-VIVA

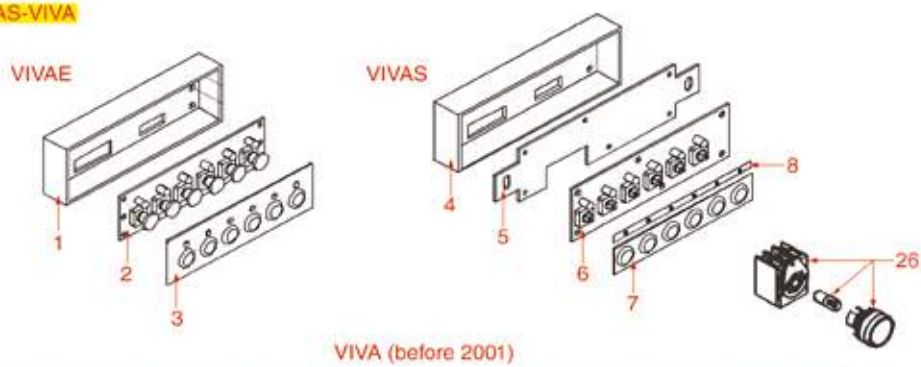

VIVA (before 2001)

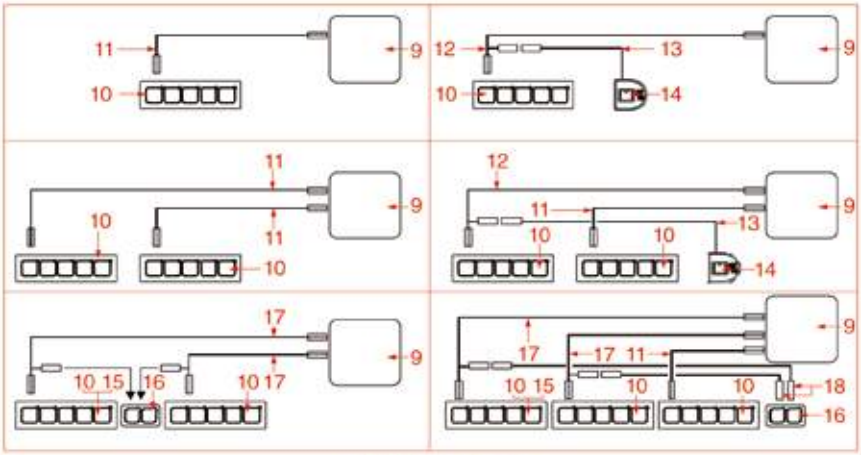

VIVA (from 2001)

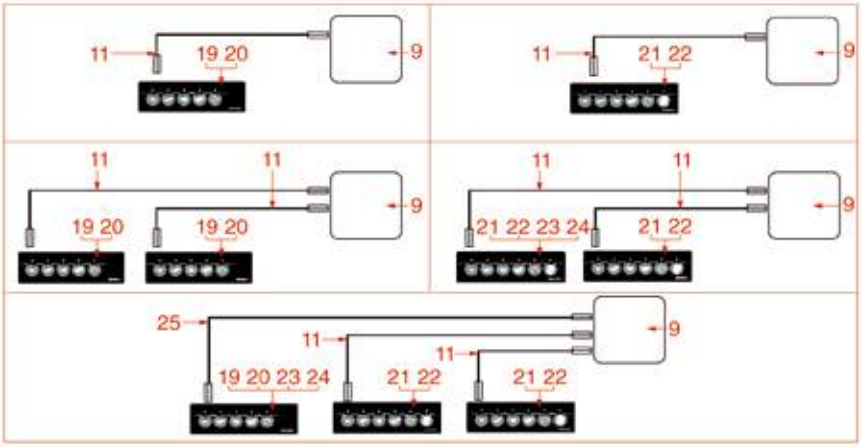

Posizioni senza cod. LF: a richiesta
Positions without LF Code No.: upon request
Abbildungen ohne LF Bestell-Nr.: auf Anfrage
Posiciones sin cód. LF: previa petición

RENEKA

P.	Cod.	Descrizione	Description	Beschreibung	Descripción
3	**1319305**	MEMBRANA PULSANTIERA 5 TASTI	PUSH-BUTTON PANEL MEMBRANE 5 BUTTONS	TASTATURMEMBRAN 5 TASTEN	MEMBRANA BOTONERA 5 BOTONES
6	**1319299**	SCHEDA PULSANTIERA 5 TASTI	P/BUTTON PANELBOARD 5 BUTTONS	STEUERPLATINE FÜR TASTATUR 5 TASTEN	TARJETA BOTONERA 5 BOTONES
9	**1054029**	CENTRALINA DOSATURA 1-2-3 GRUPPI 240V	DOSER CONTROL BOX 1-2-3 GROUPS 240V	DOS. ELEKTRONIK-BOX 1-2-3 GRUPPEN 240V	CENTRALITA DOSIFIC. 1-2-3 GRUPOS 240V
19	**1319302**	PULSANTIERA 5 TASTI	PUSH-BUTTON PANEL 5 BUTTONS	TASTATUR 5 TASTEN	BOTONERA 5 PULSADORES
20	**1319111**	MEMBRANA PULSANTIERA 5 TASTI	PUSH-BUTTON PANEL MEMBRANE 5 BUTTONS	TASTATURMEMBRAN 5 TASTEN	MEMBRANA BOTONERA 5 BOTONES
25	**1050010**	CAVO FLAT 16 POLI 1100 mm	16-POLE CABLE FLAT 1100 mm	FLACHKABEL 16 KLEMMEN 1100 mm	CABLE FLAT 16 POLOS 1100 mm
26	**1319331**	INTERRUTTORE BIPOLARE 10A 690V	BIPOLAR SWITCH 10A 690V	ZWEIPOLIGER SCHALTER 10A 690V	INTERRUPTOR BIPOLAR 10A 690V

PULSANTIERE BASIC-CONCEPT-LC-PILOT-XL
PUSH-BUTTONS BASIC-CONCEPT-LC-PILOT-XL
TASTATUREN BASIC-CONCEPT-LC-PILOT-XL
BOTONERAS BASIC-CONCEPT-LC-PILOT-XL

RK2601

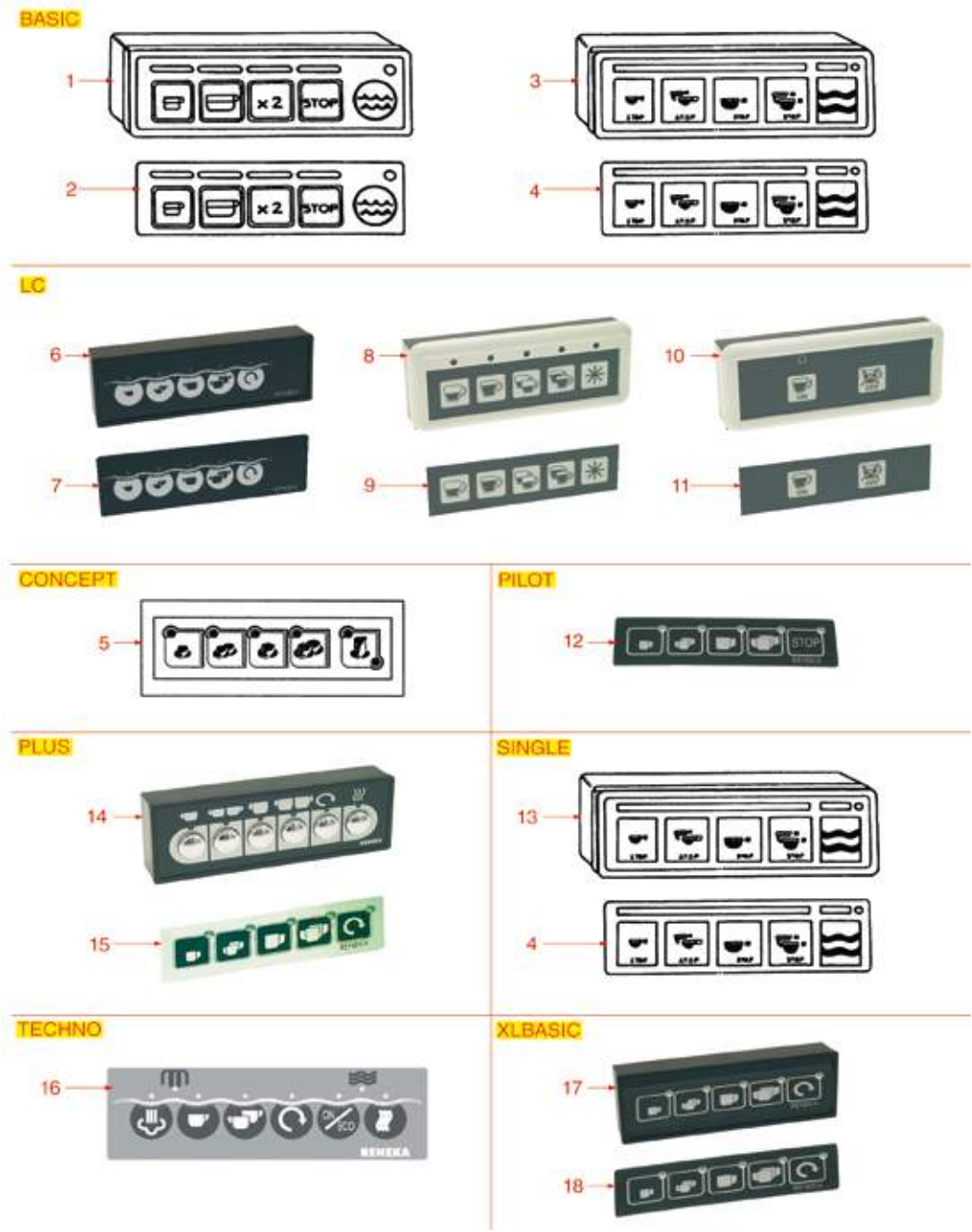

Posizioni senza cod. LF: a richiesta
Positions without LF Code No.: upon request
Abbildungen ohne LF Bestell-Nr.: auf Anfrage
Posiciones sin cód. LF: previa petición

RENEKA

P.	Cod.	Descrizione	Description	Beschreibung	Descripción
6	**1319302**	PULSANTIERA 5 TASTI	PUSH-BUTTON PANEL 5 BUTTONS	TASTATUR 5 TASTEN	BOTONERA 5 PULSADORES
7	**1319111**	MEMBRANA PULSANTIERA 5 TASTI	PUSH-BUTTON PANEL MEMBRANE 5 BUTTONS	TASTATURMEMBRAN 5 TASTEN	MEMBRANA BOTONERA 5 BOTONES
8	**1319132**	PULSANTIERA 5 TASTI	PUSH-BUTTON PANEL 5 BUTTONS	TASTATUR 5 TASTEN	BOTONERA 5 PULSADORES

CALDAIA E MOTORE VIVAE-VIVAS-VIVA-LC-XL
BOILER AND MOTOR VIVAE-VIVAS-VIVA-LC-XL
KESSEL UND MOTOR VIVAE-VIVAS-VIVA-LC-XL
CALDERA Y MOTOR VIVAE-VIVAS-VIVA-LC-XL

RK3001

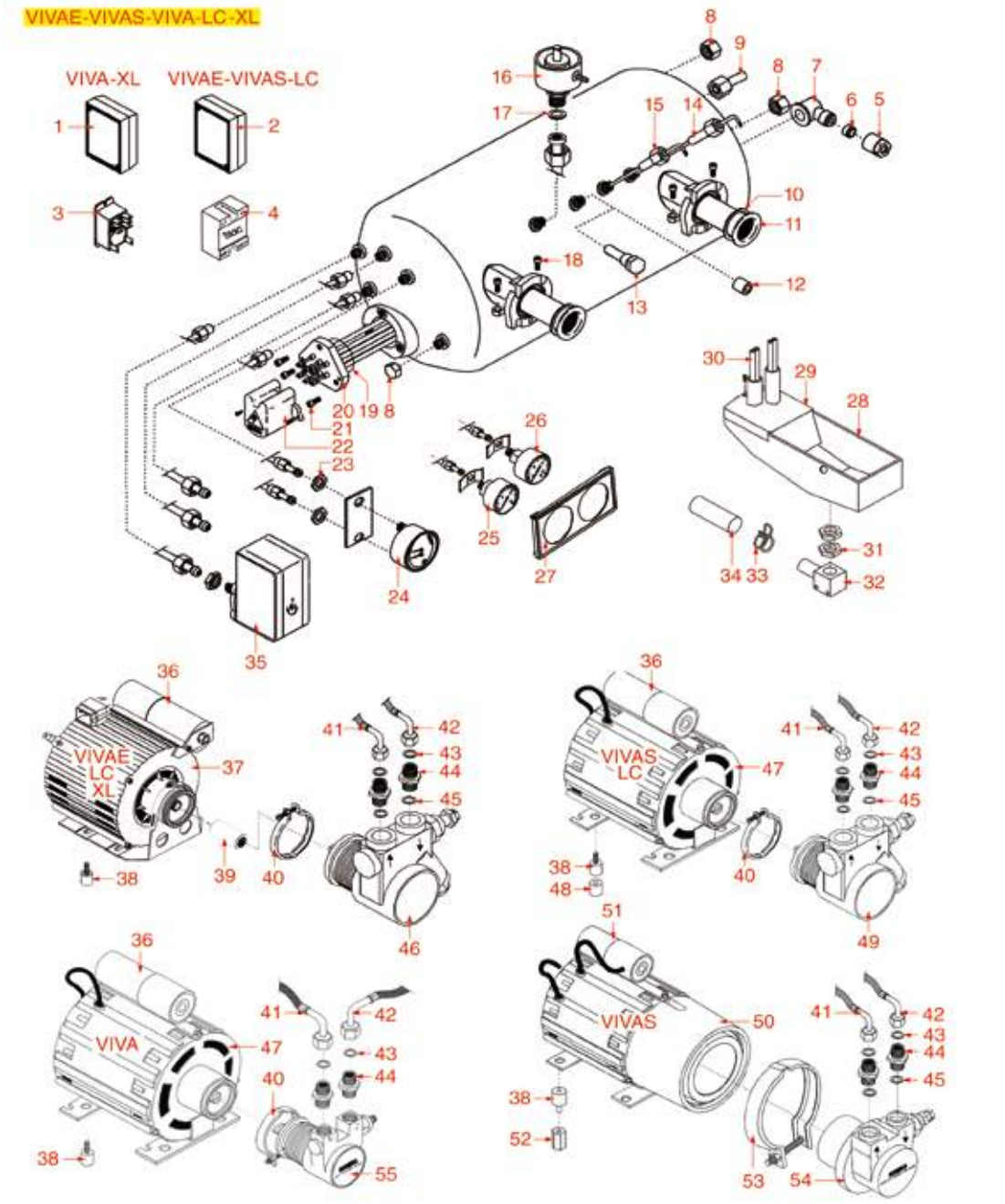

Posizioni senza cod. LF: a richiesta
Positions without LF Code No.: upon request
Abbildungen ohne LF Bestell-Nr.: auf Anfrage
Posiciones sin cód. LF: previa petición

RENEKA

P.	Cod.	Descrizione	Description	Beschreibung	Descripción
2	**1054029**	CENTRALINA DOSATURA 1-2-3 GRUPPI 240V	DOSER CONTROL BOX 1-2-3 GROUPS 240V	DOS. ELEKTRONIK-BOX 1-2-3 GRUPPEN 240V	CENTRALITA DOSIFIC. 1-2-3 GRUPOS 240V
3	**3351032**	RELÈ DI POTENZA FINDER 66.82.8.230.0300	POWER RELAY FINDER 66.82.8.230.0300	LEISTUNGSRELAIS FINDER 66.82.8.230.0300	RELÉ DE POTENCIA FINDER 66.82.8.230.0300
8	**1439021**	TAPPO ø 1/4"F ALTEZZA 16 mm DADO 17 mm	CAP ø 1/4"F HEIGHT 16 mm NUT 17 mm	DECKEL ø 1/4"I HÖHE 16 mm MUTTER 17 mm	TAPÓN ø 1/4"H ALTURA 16 mm TUERCA 17 mm
10	**1186082**	GUARNIZIONE TONDA PTFE ø 50x36x2 mm	ROUND PTFE GASKET ø 50x36x2 mm	DICHTUNG AUS PTFE 50x36x2 mm	JUNTA REDONDA EN PTFE ø 50x36x2 mm
14	**1341021**	SONDA LIVELLO 150 mm	LEVEL PROBE 150 mm	NIVEAUSONDE 150 mm	SONDA NIVEL 150 mm
15	**1341020**	SONDA LIVELLO 92 mm	LEVEL PROBE 92 mm	NIVEAUSONDE 92 mm	SONDA NIVEL 92 mm
16	**1320008**	VALVOLA CALDAIA ø 1/2"M	BOILER VALVE ø 1/2"M	VENTIL FÜR DURCHLAUFERHITZER ø 1/2"A	VÁLVULA CALDERÍN ø 1/2"M
17	**3786562**	GUARNIZIONE PIANA ESENTE ø 18x12x2 mm	ASBESTOS FREE FLAT GASKET ø 18x12x2 mm	FLACHDICHTUNG ASBESTFREI ø 18x12x2 mm	JUNTA PLANA SIN AMIANTO ø 18x12x2 mm
19	**3186290**	GUARNIZIONE OR 04187 EPDM	O-RING 04187 EPDM	O-RING-DICHTUNG 04187 EPDM	JUNTA ARO "O" 04187 EPDM
20	**1455024**	RESISTENZA 4000W 230V	HEATING ELEMENT 4000W 230V	HEIZKÖRPER 4000W 230V	RESISTENCIA 4000W 230V
20	**1455025**	RESISTENZA 2100W 220V	HEATING ELEMENT 2100W 220V	HEIZKÖRPER 2100W 220V	RESISTENCIA 2100W 220V
20	**1455027**	RESISTENZA 3800W 220V	HEATING ELEMENT 3800W 220V	HEIZKÖRPER 3800W 220V	RESISTENCIA 3800W 220V
21	**1528084**	VITE A TESTA CILINDRICA M8x25	CYLINDER HEAD SCREW M8x25	ZYLINDERKOPFSCHRAUBE M8x25	TORNILLO CABEZA CILÍND. M8x25
23	**1349009**	DADO ø 1/8" BASSO	LOW NUT 1/8"	KLEINE MUTTER 1/8"	TUERCA 1/8" BAJA
24	**1242008**	MANOMETRO CALDAIA-POMPA ø 63 mm	BOILER-PUMP PRESSURE GAUGE ø 63 mm	MANOMETER F. DURCHLAUFERH.-PUMPE ø 63 mm	MANÓMETRO CALDERA BOMBA ø 63 mm
24	**1245661**	MANOMETRO CALDAIA-POMPA ø 63 mm	BOILER-PUMP PRESSURE GAUGE ø 63 mm	MANOMETER DURCHLAUFERH.-PUMPE ø 63 mm	MANÓMETRO CALDERA-BOMBA ø 63 mm
25	**1245206**	MANOMETRO CALDAIA ø 49 mm 0÷3 bar	BOILER PRESSURE GAUGE ø 49 mm 0÷3 bar	MANOMETER DURCHLAUFERH. ø 49 mm 0÷3 bar	MANÓMETRO CALDERA ø 49 mm 0÷3 bar
26	**1245207**	MANOMETRO POMPA ø 49 mm 0÷16 bar	PUMP PRESSURE GAUGE ø 49 mm 0÷16 bar	MANOMETER FÜR PUMPE ø 49 mm 0÷16 bar	MANÓMETRO BOMBA ø 49 mm 0÷16 bar
28	**1022020**	VASCHETTA SCARICO CON FORO A "S"	DRAIN TANK WITH S-HOLE	AUSLAUFSCHALE MIT S-FÖRM.LOCH	CUBETA DESAGÜE CON FORO A "S"
28	**1022021**	VASCHETTA SCARICO SENZA FORO	DRAIN TANK WITHOUT HOLE	ABLAUFSCHALE OHNE LOCH	CUBETA DESAGÜE SIN HUECO
30	**1449681**	TUBO SILICONE ø 4x7 SHORE 60 - 5 mt	SILICONE HOSE ø 4x7 SHORE 60 - 5 m	SILIKONSCHAUCH ø 4x7 SHORE 60 - 5 m	TUBO SILICONA ø 4x7 SHORE 60 - 5 m
31	**1348036**	DADO ø 3/8" CHIAVE 21x6 mm	NUT ø 3/8" WRENCH 21x6mm	SECHSKANTMUTTER ø 3/8" SCHLÜSSEL 21x6 mm	TUERCA ø 3/8" LLAVE 21x6 mm
34	**1449672**	TUBO SCARICO ELISPIR ø 16x23 mm - 5 mt	DRAIN PIPE ELISPIR ø 16x23 mm - 5 m	AUSLAUFSCHLAUCH ELISPIR ø 16x23 mm - 5 m	TUBO DESAGÜE ELISPIR ø 16x23 mm - 5 m
35	**1320531**	PRESSOSTATO P302/6 TRIPOLARE 30A	PRESSURE SWITCH P302/6 3-POLES 30A	DRUCKSCHALTER P302/6 3-POLIG 30A	PRESOSTATO P302/6 TRIPOLAR 30A
40	**1168011**	FASCETTA INOX PER POMPA A FLANGIA	STAINLESS STEEL CLAMP FOR FLANGE PUMP	SCHELLE AUS INOX STAHL FÜR FLANSCHPUMPE	ABRAZADERA BOMBA INOX
43	**1186620**	GUARNIZIONE PIANA RAME ø 22x17x1,5 mm	COPPER FLAT GASKET ø 22x17x1.5 mm	FLACHDICHTUNG AUS KUPFER ø 22x17x1,5 mm	JUNTA PLANA COBRE ø 22x17x1,5 mm
47	**1240707**	MOTORE RPM A FASCETTA 120W 230V	MOTOR RPM WITH CLAMP CONNECT. 120W 230V	MOTOR RPM MIT SCHELLENANSCHLUSS 120W 230	MOTOR RPM ABRAZADERA 120W 230V
49	**1330016**	POMPA VOLUMETRICA PROCON ø 3/8" NPT	ROTARY VANE PUMP PROCON ø 3/8" NPT	VERDRÄNGERPUMPE PROCON ø 3/8" NPT	BOMBA VOLUMÉTRICA PROCON ø 3/8" NPT
54	**1330052**	POMPA VOLUMETRICA ROTOFLOW ø 3/8" NPT	ROTARY VANE PUMP ROTOFLOW ø 3/8" NPT	VERDRÄNGERPUMPE ROTOFLOW ø 3/8" NPT	BOMBA VOLUMÉTRICA ROTOFLOW ø 3/8" NPT

CALDAIA E MOTORE PLUS-PRESTIGE
BOILER AND MOTOR PLUS-PRESTIGE
KESSEL UND MOTOR PLUS-PRESTIGE
CALDER Y MOTOR PLUS-PRESTIGE

RK3101

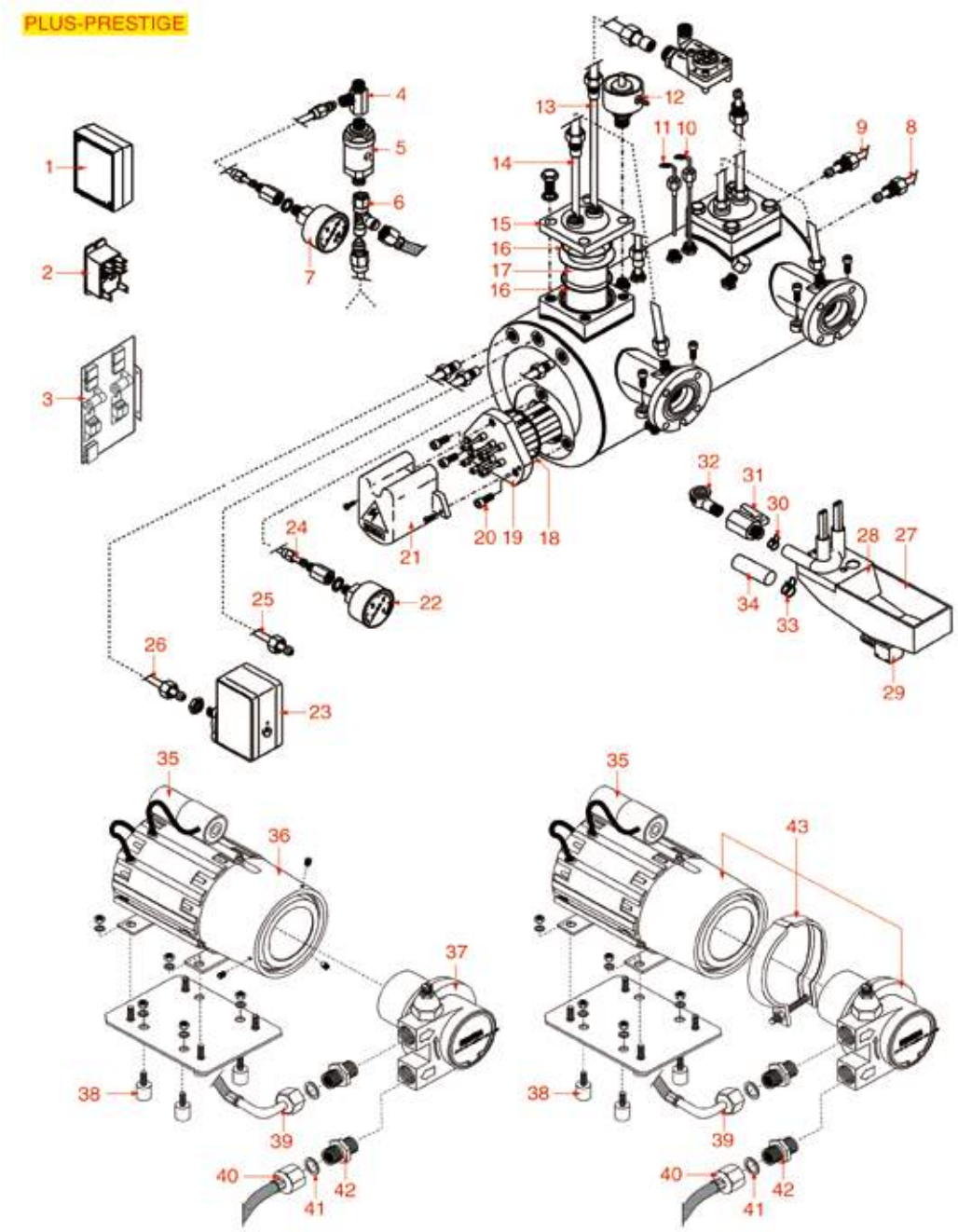

Posizioni senza cod. LF: a richiesta
Positions without LF Code No.: upon request
Abbildungen ohne LF Bestell-Nr.: auf Anfrage
Posiciones sin cód. LF: previa petición

RENEKA

P.	Cod.	Descrizione	Description	Beschreibung	Descripción
1	**1054583**	CENTRALINA DOSATURA 4 GRUPPI 230V	DOSER CONTROL BOX 4 GROUPS 230V	DOSIERSTEUERUNG 4 GRUPPEN 230V	CENTRALITA DOSIFICADOR 4 GRUPOS 230V
2	**3351032**	RELÈ DI POTENZA FINDER 66.82.8.230.0300	POWER RELAY FINDER 66.82.8.230.0300	LEISTUNGSRELAIS FINDER 66.82.8.230.0300	RELÉ DE POTENCIA FINDER 66.82.8.230.0300
5	**1523700**	VALVOLA DI NON RITORNO ø 1/8"M-1/8"M	NON-RETURN VALVE ø 1/8"M-1/8"M	RÜCKSCHLAGVENTIL ø 1/8"A-1/8"A	VÁLVULA DE RETENCIÓN ø 1/8"M-1/8"M
10	**1341021**	SONDA LIVELLO 150 mm	LEVEL PROBE 150 mm	NIVEAUSONDE 150 mm	SONDA NIVEL 150 mm
12	**1320008**	VALVOLA CALDAIA ø 1/2"M	BOILER VALVE ø 1/2"M	VENTIL FÜR DURCHLAUFERHITZER ø 1/2"A	VÁLVULA CALDERÍN ø 1/2"M
16	**1186087**	GUARNIZIONE OR 0152 EPDM	O-RING 0152 EPDM	DICHTUNG O-RING 0152 EPDM	JUNTA ARO "O" 0152 EPDM
18	**3186290**	GUARNIZIONE OR 04187 EPDM	O-RING 04187 EPDM	O-RING-DICHTUNG 04187 EPDM	JUNTA ARO "O" 04187 EPDM
19	**1455024**	RESISTENZA 4000W 230V	HEATING ELEMENT 4000W 230V	HEIZKÖRPER 4000W 230V	RESISTENCIA 4000W 230V
19	**1455027**	RESISTENZA 3800W 220V	HEATING ELEMENT 3800W 220V	HEIZKÖRPER 3800W 220V	RESISTENCIA 3800W 220V
23	**1320531**	PRESSOSTATO P302/6 TRIPOLARE 30A	PRESSURE SWITCH P302/6 3-POLES 30A	DRUCKSCHALTER P302/6 3-POLIG 30A	PRESOSTATO P302/6 TRIPOLAR 30A
27	**1527031**	VASCHETTA SCARICO	DRAIN TRAY	ABLAUFSCHALE	CUBETA DESAGÜE
28	**1022020**	VASCHETTA SCARICO CON FORO A "S"	DRAIN TANK WITH S-HOLE	AUSLAUFSCHALE MIT S-FÖRM.LOCH	CUBETA DESAGÜE CON FORO A "S"
31	**3526699**	VALVOLA A SFERA ø 1/4"MF	BALL VALVE ø 1/4" MF	KUGELVENTIL ø 1/4" AUßEN/INNEN	VÁLVULA A ESFERA ø 1/4" MH
34	**1449672**	TUBO SCARICO ELISPIR ø 16x23 mm - 5 mt	DRAIN PIPE ELISPIR ø 16x23 mm - 5 m	AUSLAUFSCHLAUCH ELISPIR ø 16x23 mm - 5 m	TUBO DESAGÜE ELISPIR ø 16x23 mm - 5 m
37	**1330052**	POMPA VOLUMETRICA ROTOFLOW ø 3/8" NPT	ROTARY VANE PUMP ROTOFLOW ø 3/8" NPT	VERDRÄNGERPUMPE ROTOFLOW ø 3/8" NPT	BOMBA VOLUMÉTRICA ROTOFLOW ø 3/8" NPT
41	**1186620**	GUARNIZIONE PIANA RAME ø 22x17x1,5 mm	COPPER FLAT GASKET ø 22x17x1.5 mm	FLACHDICHTUNG AUS KUPFER ø 22x17x1,5 mm	JUNTA PLANA COBRE ø 22x17x1,5 mm

CALDAIA E MOTORE MOSAIC
BOILER AND MOTOR MOSAIC
KESSEL UND MOTOR MOSAIC
CALDERA Y MOTOR MOSAIC

RK3201

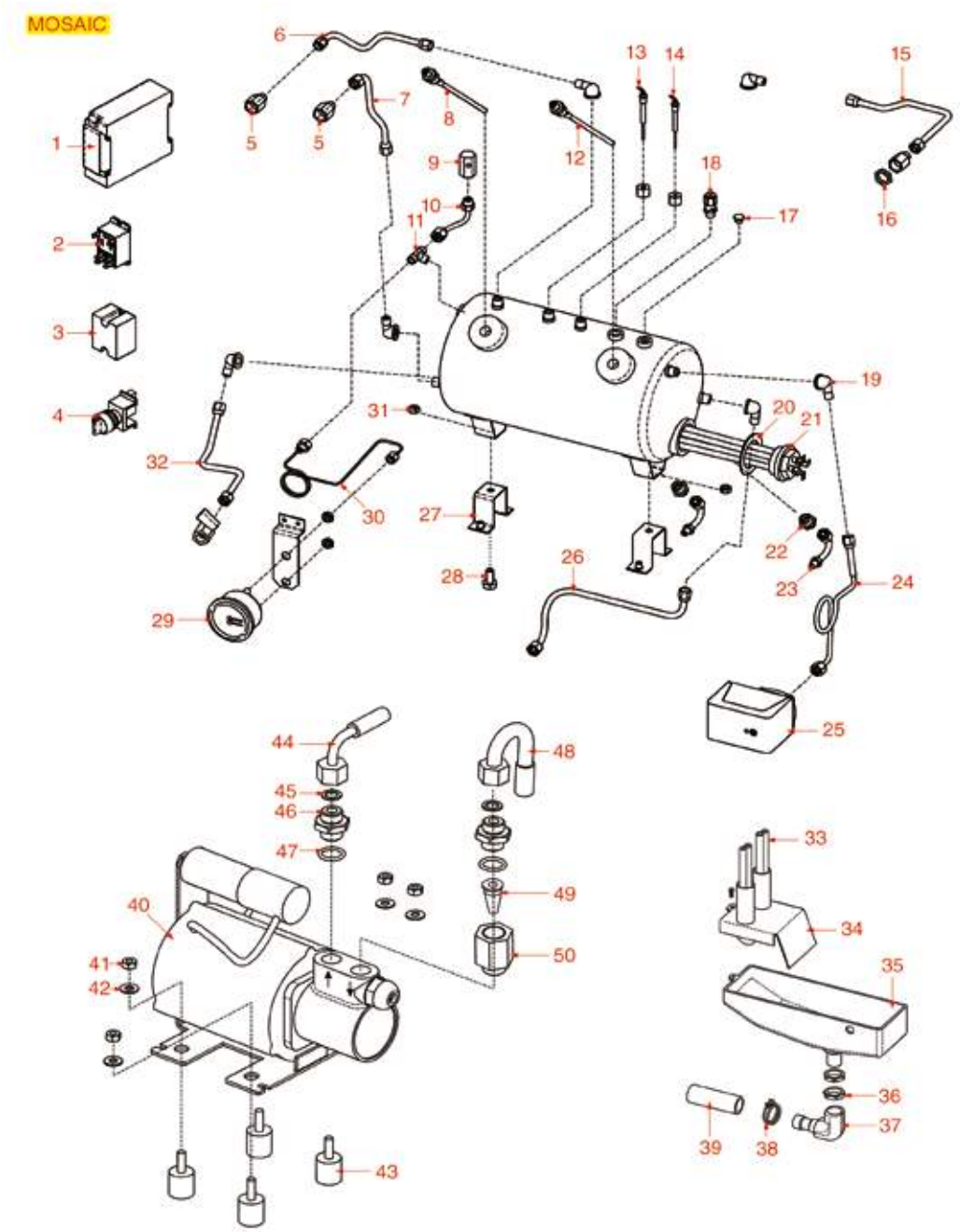

Posizioni senza cod. LF: a richiesta
Positions without LF Code No.: upon request
Abbildungen ohne LF Bestell-Nr.: auf Anfrage
Posiciones sin cód. LF: previa petición

RENEKA

P.	Cod.	Descrizione	Description	Beschreibung	Descripción
2	**3351032**	RELÈ DI POTENZA FINDER 66.82.8.230.0300	POWER RELAY FINDER 66.82.8.230.0300	LEISTUNGSRELAIS FINDER 66.82.8.230.0300	RELÉ DE POTENCIA FINDER 66.82.8.230.0300
5	**1349127**	RACCORDO ø 1/4"M-3/8"F	FITTING ø 1/4"M-3/8"F	ANSCHLUSS ø 1/4"AUßENGEW. 3/8"INNENGEW.	RACOR ø 1/4"M-3/8"H
13	**1341020**	SONDA LIVELLO 92 mm	LEVEL PROBE 92 mm	NIVEAUSONDE 92 mm	SONDA NIVEL 92 mm
14	**1341021**	SONDA LIVELLO 150 mm	LEVEL PROBE 150 mm	NIVEAUSONDE 150 mm	SONDA NIVEL 150 mm
16	**1348036**	DADO ø 3/8" CHIAVE 21x6 mm	NUT ø 3/8" WRENCH 21x6mm	SECHSKANTMUTTER ø 3/8" SCHLÜSSEL 21x6 mm	TUERCA ø 3/8" LLAVE 21x6 mm
20	**3186010**	GUARNIZIONE PIANA ESENTE ø 54x42x2 mm	ASBESTOS FREE FLAT GASKET ø 54x42x2 mm	FLACHDICHTUNG ASBESTFREI ø 54x42x2 mm	JUNTA PLANA SIN AMIANTO ø 54x42x2 mm
21	**1755214**	RESISTENZA 3100W 230V	HEATING ELEMENT 3100W 230V	HEIZKÖRPER 3100W 230V	RESISTENCIA 3100W 230V
22	**1349112**	RACCORDO ø 1/4"M-3/8"M	FITTING ø 1/4"M-3/8"M	ANSCHLUSS ø 1/4"AUßENGEW. 3/8"AUßENGEW.	RACOR ø 1/4"M-3/8"M
25	**1320531**	PRESSOSTATO P302/6 TRIPOLARE 30A	PRESSURE SWITCH P302/6 3-POLES 30A	DRUCKSCHALTER P302/6 3-POLIG 30A	PRESOSTATO P302/6 TRIPOLAR 30A
28	**1528084**	VITE A TESTA CILINDRICA M8x25	CYLINDER HEAD SCREW M8x25	ZYLINDERKOPFSCHRAUBE M8x25	TORNILLO CABEZA CILÍND. M8x25
29	**1242008**	MANOMETRO CALDAIA-POMPA ø 63 mm	BOILER-PUMP PRESSURE GAUGE ø 63 mm	MANOMETERF. DURCHLAUFERH.-PUMPEø63mm	MANÓMETRO CALDERA BOMBA ø 63 mm
29	**1245661**	MANOMETRO CALDAIA-POMPA ø 63 mm	BOILER-PUMP PRESSURE GAUGE ø 63 mm	MANOMETER DURCHLAUFERH.-PUMPE ø 63 mm	MANÓMETRO CALDERA-BOMBA ø 63 mm
31	**1528621**	DADO ESAGONALE BASSO M8	HEXAGONAL NUT M8 SHORT M8	SECHSKANTMUTTER KURZ M8	TUERCA HEXAGONAL BAJA M8
33	**1449681**	TUBO SILICONE ø 4x7 SHORE 60 - 5 mt	SILICONE HOSE ø 4x7 SHORE 60 - 5 m	SILIKONSCHAUCH ø 4x7 SHORE 60 - 5 m	TUBO SILICONA ø 4x7 SHORE 60 - 5 m
35	**1022020**	VASCHETTA SCARICO CON FORO A "S"	DRAIN TANK WITH S-HOLE	AUSLAUFSCHALE MIT S-FÖRM.LOCH	CUBETA DESAGÜE CON FORO A "S"
39	**1449672**	TUBO SCARICO ELISPIR ø 16x23 mm - 5 mt	DRAIN PIPE ELISPIR ø 16x23 mm - 5 m	AUSLAUFSCHLAUCH ELISPIR ø 16x23 mm - 5 m	TUBO DESAGÜE ELISPIR ø 16x23 mm - 5 m
41	**1528030**	DADO ESAGONALE MEDIO M6	MID HEXAGONAL NUT M6	SECHSKANTMUTTER BLIND M6	TUERCA HEXAGONAL MEDIANA M6
45	**1186620**	GUARNIZIONE PIANA RAME ø 22x17x1,5 mm	COPPER FLAT GASKET ø 22x17x1.5 mm	FLACHDICHTUNG AUS KUPFER ø 22x17x1,5 mm	JUNTA PLANA COBRE ø 22x17x1,5 mm

CALDAIA E MOTORE BASIC-SINGLE
BOILER AND MOTOR BASIC-SINGLE
KESSEL UND MOTOR BASIC-SINGLE
CALDERA Y MOTOR BASIC-SINGLE

RK3301

BASIC-SINGLE

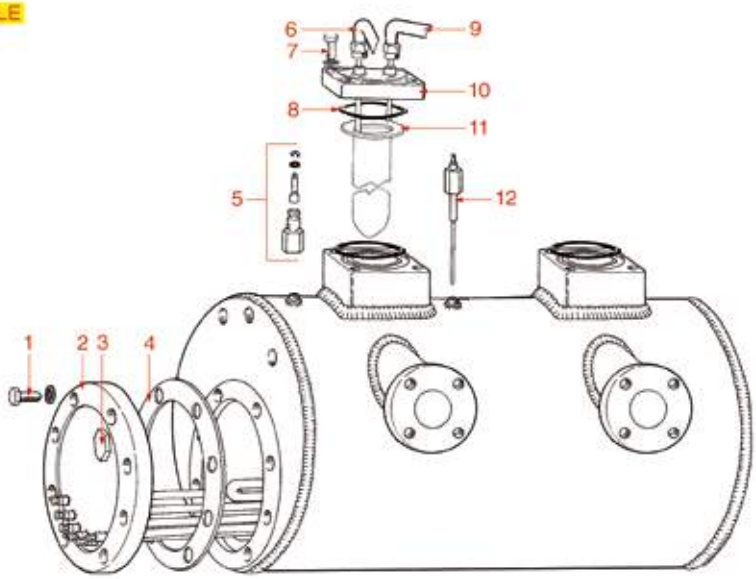

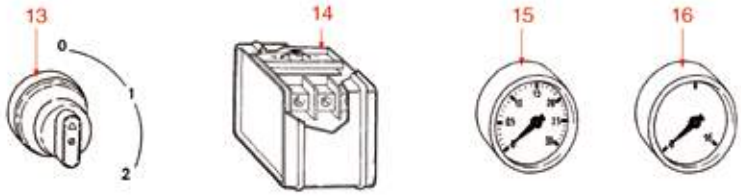

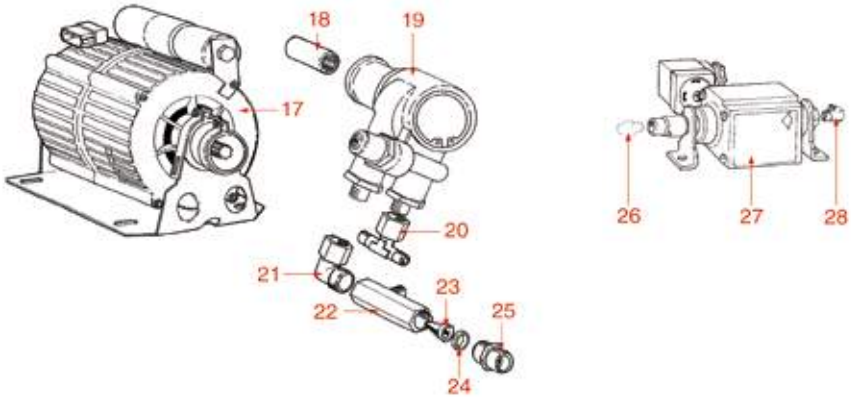

Posizioni senza cod. LF: a richiesta
Positions without LF Code No.: upon request
Abbildungen ohne LF Bestell-Nr.: auf Anfrage
Posiciones sin cód. LF: previa petición

RENEKA

P.	Cod.	Descrizione	Description	Beschreibung	Descripción
7	**9528001**	VITE A TESTA ESAGONALE M10x25	HEXAGON HEAD SCREW M10x25	SECHSKANTKOPFSCHRAUBE M10x25	TORNILLO DE CABEZA HEXAGON. M10x25
8	**3186010**	GUARNIZIONE PIANA ESENTE ø 54x42x2 mm	ASBESTOS FREE FLAT GASKET ø 54x42x2 mm	FLACHDICHTUNG ASBESTFREI ø 54x42x2 mm	JUNTA PLANA SIN AMIANTO ø 54x42x2 mm
14	**1320531**	PRESSOSTATO P302/6 TRIPOLARE 30A	PRESSURE SWITCH P302/6 3-POLES 30A	DRUCKSCHALTER P302/6 3-POLIG 30A	PRESOSTATO P302/6 TRIPOLAR 30A
15	**1245206**	MANOMETRO CALDAIA ø 49 mm 0÷3 bar	BOILER PRESSURE GAUGE ø 49 mm 0÷3 bar	MANOMETER DURCHLAUFERH. ø 49 mm 0÷3 bar	MANÓMETRO CALDERA ø 49 mm 0÷3 bar
16	**1245207**	MANOMETRO POMPA ø 49 mm 0÷16 bar	PUMP PRESSURE GAUGE ø 49 mm 0÷16 bar	MANOMETER FÜR PUMPE ø 49 mm 0÷16 bar	MANÓMETRO BOMBA ø 49 mm 0÷16 bar
25	**1349103**	RACCORDO ø 3/8"M-3/8"M	FITTING ø 3/8"M-3/8"M	ANSCHLUSS ø 3/8"AUßENGEW. 3/8"AUßENGEW.	RACOR ø 3/8"M-3/8"M
28	**1349274**	RACCORDO A "L" ø 1/8"M-1/8"M	ELBOW FITTING ø 1/8"M-1/8"M	L-ANSCHLUSS ø 1/8"A-1/8"A	RACOR EN "L" ø 1/8"M-1/8"M

GRUPPO EROGAZIONE A LEVA
LEVER BREW GROUP
HEBELGRUPPE KAFFEEAUSGABE
GRUPO SALIDA CAFÉ DE PALANCA

SM0102

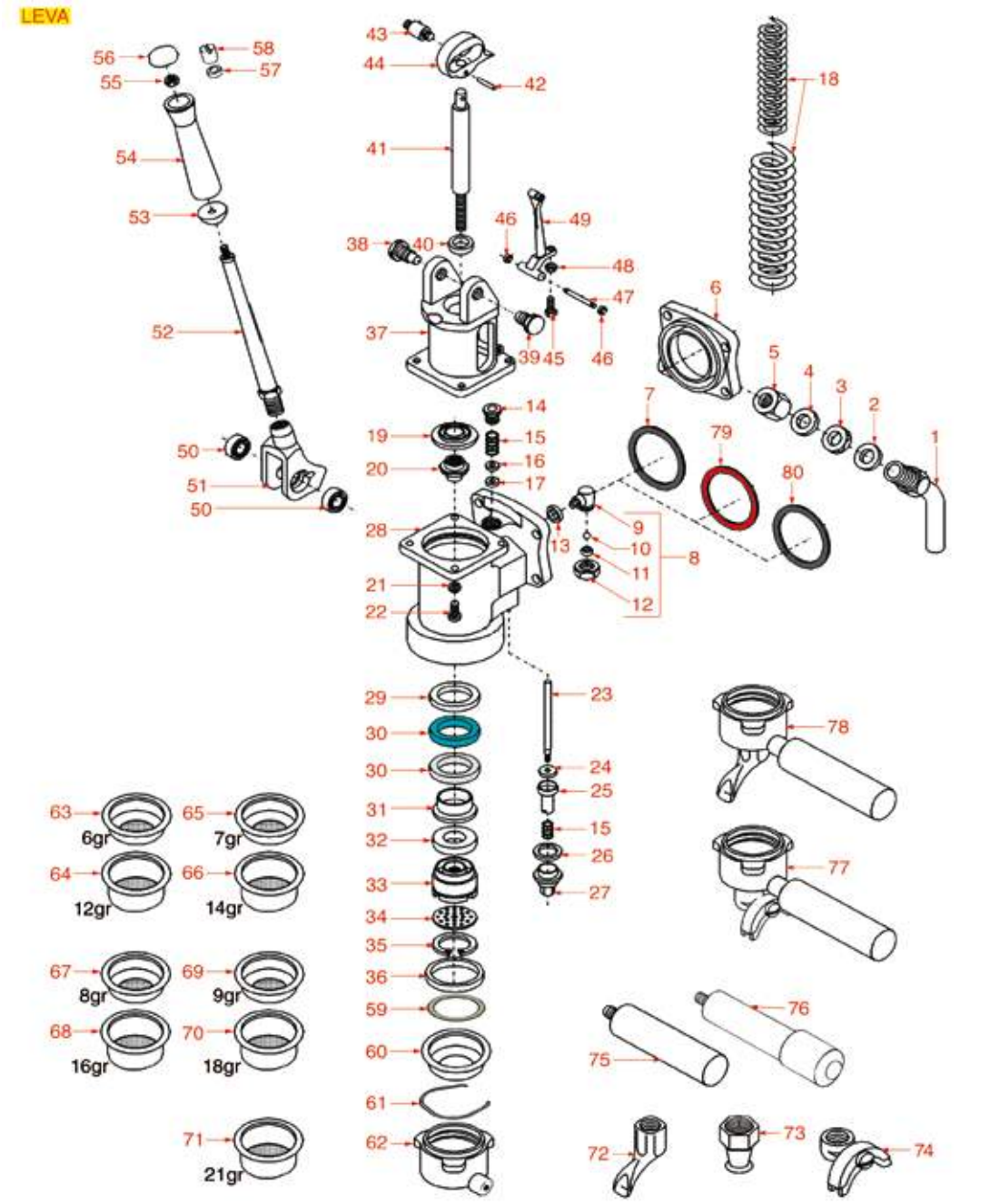

Posizioni senza cod. LF: a richiesta
Positions without LF Code No.: upon request
Abbildungen ohne LF Bestell-Nr.: auf Anfrage
Posiciones sin cód. LF: previa petición

SAN MARCO

P.	Cod.	Descrizione	Description	Beschreibung	Descripción
2	**1186141**	GUARNIZIONE PIANA ESENTE ø 34x26,5x2 mm	ASBESTOS FREE FLAT GASKET ø 34x26.5x2 mm	FLACHDICHTUNG ASBESTFREI ø 34x26,5x2 mm	JUNTA PLANA SIN AMIANTO ø 34x26,5x2 mm
2	**1186361**	GUARNIZIONE PIANA PTFE ø 34x27x2 mm	PTFE FLAT GASKET ø 34x27x2 mm	FLACHDICHTUNG AUS PTFE ø 34x27x2 mm	JUNTA PLANA PTFE ø 34x27x2 mm
4	**1186140**	GUARNIZIONE TONDA RAME ø 24x18,4x2,5 mm	GASKET ROUND COPPER ø 24x18.4x2.5 mm	DICHTUNG RUND AUS KUPFER ø 24x18,4x2,5 m	JUNTA REDONDA EN COBRE ø 24x18,4x2,5 mm
7	**1186284**	GUARNIZIONE GRUPPO ø 87x75x5,8 mm	GROUP GASKET ø 87x75x5.8 mm	GRUPPENDICHTUNG ø 87x75x5,8 mm	JUNTA GRUPO ø 87x75x5,8 mm
8	**1523424**	VALVOLA DI NON RITORNO ø 1/8"M	NON-RETURN VALVE ø 1/8"M	RÜCKSCHLAGVENTIL ø 1/8"A	VÁLVULA DE RETENCIÓN ø 1/8"M
10	**1323416**	SFERA INOX ø 10 mm	STAINLESS STEEL BALL ø 10 mm	KUGEL AUS INOX ø 10 mm	ESFERA INOX ø 10 mm
13	**1186112**	GUARNIZIONE PIANA ESENTE ø 15x10x1 mm	ASBESTOS FREE FLAT GASKET ø 15x10x1 mm	FLACHDICHTUNG ASBESTFREI ø 15x10x1 mm	JUNTA PLANA SIN AMIANTO ø 15x10x2 mm
14	**1523420**	BOCCOLA GUIDAMOLLA	SPRING GUIDE BUSHING	BUCHSE FÜR FEDERFÜHRUNG	CASQUILLO GUÍA MUELLE
15	**1250542**	MOLLA ø 15x20 mm	SPRING ø 15x20 mm	FEDER ø 15x20 mm	MUELLE ø 15x20 mm
16	**1186992**	RONDELLA PIANA OTTONE ø 15x7x0,8 mm	BRASS WASHER FLAT ø 15x7x0.8 mm	MESSINGFLACHSCHEIBE ø 15x7x0,8 mm	ARANDELA PLANA LATÓN ø 15x7x0,8 mm
17	**1186103**	TENUTA CONICA PTFE ø 15,5x7x4 mm	CONICAL PTFE SEAL ø 15.5x7x4 mm	KEGELDICHTUNG AUS PTFE ø 15,5x7x4 mm	JUNTA CÓNICA EN PTFE ø 15,5x7x4 mm
18	**1250113**	COPPIA MOLLE PER GRUPPO A LEVA	LEVER GROUP SPRING PAIR	FEDERPAAR FÜR HEBELGRUPPE	PAREJA MUELLE GRUPO PALANCA
23	**1324014**	PERNO INOX	STAINLESS STEEL PIN	INOX-STIFT	PERNO INOX
25	**1186120**	BOCCOLA PORTAGUARNIZIONE	GASKET HOLDER BUSHING	BUCHSE DICHTUNGSTRÄGER	CASQUILLO PORTAJUNTA
26	**1186136**	GUARNIZIONE PIANA ESENTE ø 29x22x2 mm	ASBESTOS FREE FLAT GASKET ø 29x22x2 mm	FLACHDICHTUNG ASBESTFREI ø 29x22x2 mm	JUNTA PLANA SIN AMIANTO ø 29x22x2 mm
29	**1186132**	BOCCOLA DI COMPRESSIONE	COMPRESSION BUSHING	KOMPRESSIONSBUCHSE	CASQUILLO DE COMPRESIÓN
30	**1186125**	GUARNIZIONE PIANA ESENTE ø 50x38x4 mm	ASBESTOS FREE FLAT GASKET ø 50x38x4 mm	FLACHDICHTUNG ASBESTFREI ø 50x38x4 mm	JUNTA PLANA SIN AMIANTO ø 50x38x4 mm
30	**1186994**	GUARNIZIONE PIANA PTFE ø 50x40x5,5 mm	PTFE FLAT GASKET ø 50x40x5.5 mm	FLACHDICHTUNG AUS PTFE ø 50x40x5,5 mm	JUNTA PLANA PTFE ø 50x40x5,5 mm
32	**1186123**	GUARNIZIONE A LABBRO ø 50x31x10 mm	LIP SEAL ø 50x31x10 mm	LIPPENDICHTUNG ø 50x31x10 mm	JUNTA DE LABIO ø 50x31x10 mm
34	**1081053**	DOCCIA EROGAZIONE ø 50,5 mm	SHOWER ø 50.5 mm	DUSCHE ø 50,5 mm	DUCHA SALIDA ø 50,5 mm
35	**1250116**	ANELLO D'ARRESTO J-48	CIRCLIP J-48	SEEGER RING J-48	ARO DE CIERRE J-48
36	**1186786**	GUARNIZIONE PORTAFILTRO ø 64x52,5x5,5 mm	GASKET FILTER HOLDER ø 64x52.5x5.5 mm	DICHTUNG SIEBTRÄGER ø 64x52,5x5,5 mm	JUNTA PORTAFILTRO ø 64x52,5x5,5 mm
36	**1186851**	GUARNIZIONE PORTAFILTRO ø 64x52,5x5,5 mm	FILTER HOLDER GASKET ø 64x52.5x5.5 mm	SIEBTRÄGERDICHTUNG ø 64x52,5x5,5 mm	JUNTA SOPORTE FILTRO ø 64x52,5x5,5 mm
40	**1186135**	GUARNIZIONE PIANA FELTRO	FLAT FELT GASKET	FLACHDICHTUNG AUS FILZ	JUNTA PLANA EN FIELTRO
42	**1348049**	SPINA ELASTICA ø 4x20 mm	ELASTIC CLASP ø 4x20 mm	SPANNHÜLSE ø 4x20 mm	ENCHUFE ELÁSTICO ø 4x20 mm
42	**3526129**	SPINA ELASTICA ø 3x14 mm	CLASP ø 3x14 mm	SPANNHÜLSE ø 3x14 mm	ENCHUFE ELÁSTICO ø 3x14 mm
43	**1324017**	PERNO CUSCINETTO	PIN FOR BEARING	STIFT FÜR LAGER	PERNO COJINETE
44	**1192011**	FORCELLA CROMATA GRUPPO LEVA	CHROMIUM-PLATED FORK FOR LEVER GROUP	GABEL CHROMIERT FÜR HEBELGRUPPE	HORQUILLA CROMADA GRUPO PALANCA
46	**1348817**	ANELLO ELASTICO RADIALE ø 4 mm	CIRCLIP RADIAL ø 4 mm	SEEGER-RING RADIAL ø 4 mm	ANILLO ELÁSTICO RADIAL ø 4 mm
49	**1225013**	LEVA COMANDO INFUSIONE	INFUSION CONTROL LEVER	SCHALTHEBEL FÜR GRUPPE	PALANCA MANDO INFUSIÓN
50	**1199062**	CUSCINETTO 6001 ZZ NSK	BEARING 6001 ZZ NSK	LAGER 6001 ZZ NSK	COJINETE 6001 ZZ NSK
51	**1192012**	FORCELLA CROMATA GRUPPO LEVA	CHROMIUM-PLATED FORK FOR LEVER GROUP	GABEL CHROMIERT FÜR HEBELGRUPPE	HORQUILLA CROMADA GRUPO PALANCA
54	**1241103**	MANOPOLA GRUPPO LEVA	LEVER GROUP HANDLE	DREHKNOPF HEBELGRUPPE	MANDO GRUPO PALANCA
59	**1190101**	SPESSORE CARTA ø 64x53x0,7 mm	PAPER SEAL ø 64x53x0.7 mm	ABSTANDSSTÜCK AUS PAPIER ø 64x53x0,7 mm	ESPESOR PAPEL ø 64x53x0,7 mm
59	**1190007**	SPESSORE GOMMA ø 64x53x1 mm EPDM	RUBBER PIECE ø 64x53x1 mm EPDM	GUMMIDICKE ø 64x53x1 mm EPDM	ESPESOR GOMA ø 64x53x1 mm EPDM
60	**1160287**	FILTRO CIECO	BLIND FILTER	BLINDFILTER	FILTRO CIEGO
61	**1250101**	MOLLA FERMAFILTRO ø 1,00 mm INOX	FILTER BLOCKING SPRING ø 1,00 mm INOX	FILTERHALTERUNGSFEDER ø 1,10 mm EDELST.	MUELLE PORTAFILTRO ø 1,10 mm INOX
62	**1165051**	PORTAFILTRO MACCHINE CAFFÈ SAN MARCO	FILTER HOLDER SAN MARCO	SIEBTRÄGER F. KAFFEEMASCHINEN SAN MARCO	PORTAFILTRO MÁQUINAS DE CAFÉ SAN MARCO
63	**1160033**	FILTRO 1 TAZZA 6 gr	1 CUP FILTER 6 gr	FILTER 1 TASSE 6 gr	FILTRO 1 TAZA 6 gr
64	**1160133**	FILTRO 2 TAZZE 12 gr	2 CUPS FILTER 12 gr	FILTER 2 TASSEN 12 gr	FILTRO 2 TAZAS 12 gr
65	**1160273**	FILTRO 1 TAZZA 7 gr	FILTER 1-CUP 7 g	KAFFEESIEB 1-TASSE 7 g	FILTRO 1 TAZA 7 g
66	**1160270**	FILTRO 2 TAZZE 14 gr TIPO NUOVO	FILTER 2 CUPS 14 gr NEW TYPE	FILTER 2 TASSEN 14 gr NEUES MODELL	FILTRO 2 TAZAS 14 gr TIPO NUEVO
67	**1160271**	FILTRO 1 TAZZA 8 gr	1-CUP FILTER 8 gr	FILTER 1 TASSE 8 g	FILTRO 1 TAZA 8 gr
68	**1160274**	FILTRO 2 TAZZE 16 gr	2 CUP FILTER 16 g	SIEB 2 TASSEN 16 g	FILTRO 2 TAZAS 16 gr
69	**5069283**	FILTRO 1 TAZZA 9 gr	FILTER 1 CUP 9 g	SIEB 1 TASSE 9 g	FILTRO 1 TAZA 9 g
70	**1160045**	FILTRO 2 TAZZE 18 gr	2 CUPS FILTER 18 gr	FILTER 2 TASSEN 18 gr	FILTRO 2 TAZAS 14 gr
71	**1160046**	FILTRO 2 TAZZE 21 gr	2 CUPS FILTER 21 gr	FILTER 2 TASSEN 21 gr	FILTRO 2 TAZAS 21 gr
72	**1022501**	BECCUCCIO 1 TAZZA ø 3/8"	SINGLE SPOUT ø 3/8"	AUSLAUF 1-WEG ø 3/8"	SALIDA 1 CAFÉ ø 3/8"
73	**1022503**	BECCUCCIO 1 TAZZA DIRITTO ø 3/8"	STRAIGHT SINGLE SPOUT ø 3/8"	AUSLAUF 1-WEG GERADE ø 3/8"	SALIDA 1 CAFÉ RECTA ø 3/8"
74	**1022502**	BECCUCCIO 2 TAZZE ø 3/8"	DOUBLE SPOUT ø 3/8"	AUSLAUFDÜSE 2-WEGE ø 3/8"	SALIDA 2 CAFÉS ø 3/8"
75	**1241105**	MANOPOLA PORTAFILTRO NERA M10	BLACK KNOB FOR FILTER HOLDER M10	FILTERTRÄGERKNOPF SCHWARZ M10	MANDO PORTAFILTRO NEGRO M10
76	**1241505**	MANOPOLA PORTAFILTRO M10	KNOB FILTER HOLDER M10	DREHKNOPF SIEBTRÄGER M10	MANDO PORTAFILTRO M10
77	**1165021**	PORTAFILTRO COMPLETO 2 TAZZE SAN MARCO	2 CUPS FILTER HOLDER ASSEMBLY SAN MARCO	SIEBTRÄGER KOMPLETT 2 TASSEN SAN MARCO	PORTAFILTRO COMPLETO 2 TAZAS SAN MARCO
78	**1165080**	PORTAFILTRO COMPLETO 1 TAZZA SAN MARCO	FILTER HOLDER ASSEMBLY 1 CUP SAN MARCO	SIEBTRÄGER KOMPLETT 1 TASSE SAN MARCO	PORTAFILTRO COMPLETO 1 TAZA SAN MARCO
79	**1786009**	GUARNIZIONE OR 0178 SILICONE ROSSO	O-RING GASKET 0178 RED SILICONE	O-RING DICHTUNG 0178 SILIKON ROT	JUNTA ARO "O" 0178 SILICONA ROJA
80	**3186015**	GUARNIZIONE OR 0178 EPDM	O-RING GASKET OR 0178 EPDM	O-RING DICHTUNG OR 0178 EPDM	JUNTA ARO "O" 0178 EPDM

GRUPPO EROGAZIONE MANUALE FCS
MANUAL BREW GROUP FCS
GRUPPE KAFFEEAUSGABE MANUELL FCS
GRUPO SALIDA CAFÉ MANUAL FCS

SM0202

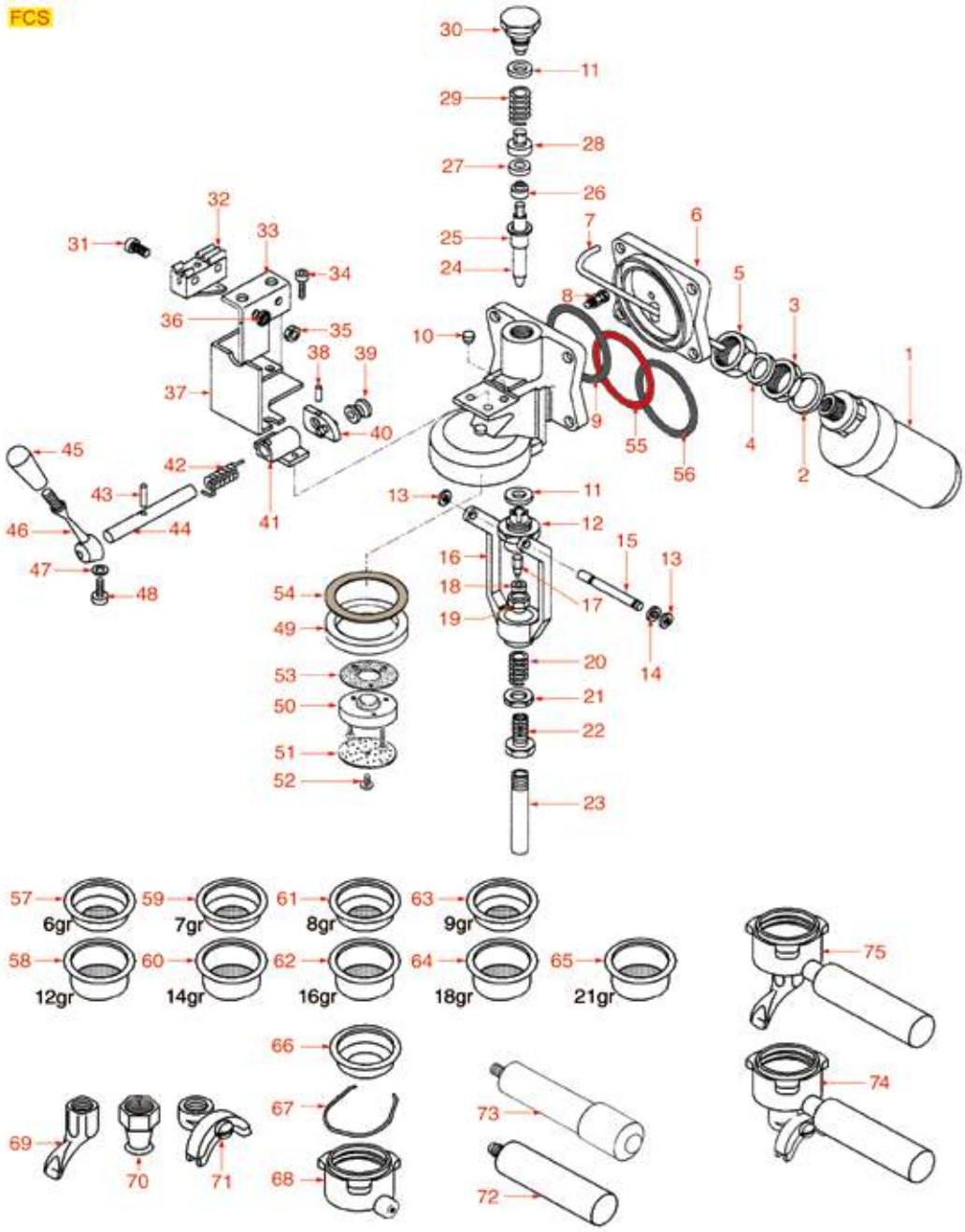

Posizioni senza cod. LF: a richiesta
Positions without LF Code No.: upon request
Abbildungen ohne LF Bestell-Nr.: auf Anfrage
Posiciones sin cód. LF: previa petición

SAN MARCO

P.	Cod.	Descrizione	Description	Beschreibung	Descripción
1	**1169011**	CARTUCCIA 2 GRUPPI	CARTRIDGE 2 GROUPS	PATRONE 2 GRUPPEN	CARTUCHO 2 GRUPOS
2	**1186141**	GUARNIZIONE PIANA ESENTE ø 34x26,5x2 mm	ASBESTOS FREE FLAT GASKET ø 34x26.5x2 mm	FLACHDICHTUNG ASBESTFRE! ø 34x26,5x2 mm	JUNTA PLANA SIN AMIANTO ø 34x26,5x2 mm
2	**1186361**	GUARNIZIONE PIANA PTFE ø 34x27x2 mm	PTFE FLAT GASKET ø 34x27x2 mm	FLACHDICHTUNG AUS PTFE ø 34x27x2 mm	JUNTA PLANA PTFE ø 34x27x2 mm
4	**1186140**	GUARNIZIONE TONDA RAME ø 24x18,4x2,5 mm	GASKET ROUND COPPER ø 24x18.4x2.5 mm	DICHTUNG RUND AUS KUPFER ø 24x18,4x2,5 m	JUNTA REDONDA EN COBRE ø 24x18,4x2,5 mm
7	**1449500**	TUBO PTFE ø 2x4 mm - 10 mt	PTFE PIPE ø 2x4 mm - 10 m	PTFE-ROHR ø 2x4 mm - 10 mt	TUBO PTFE ø 2x4 mm - 10 m
8	**1500002**	UGELLO M5x1	NOZZLE M5x1	DÜSE M5x1	TOBERA M5x1
9	**1186284**	GUARNIZIONE GRUPPO ø 87x75x5,8 mm	GROUP GASKET ø 87x75x5.8 mm	GRUPPENDICHTUNG ø 87x75x5,8 mm	JUNTA GRUPO ø 87x75x5,8 mm
11	**1186136**	GUARNIZIONE PIANA ESENTE ø 29x22x2 mm	ASBESTOS FREE FLAT GASKET ø 29x22x2 mm	FLACHDICHTUNG ASBESTFRE! ø 29x22x2 mm	JUNTA PLANA SIN AMIANTO ø 29x22x2 mm
11	**1186281**	GUARNIZIONE PIANA PTFE ø 28x23x2 mm	PTFE FLAT GASKET ø 28x23x2 mm	FLACHDICHTUNG AUS PTFE ø 28 x 23 x 2 m	JUNTA PLANA PTFE ø 28x23x2 mm
13	**1348326**	ANELLO ELASTICO RADIALE ø 7 mm	SPRING RING RADIAL ø 7 mm	ELASTISCHER RING RADIAL ø 7 mm	ARO ELÁSTICO RADIAL ø 7 mm
15	**1324080**	PERNO FORCELLA SCARICO	DRAIN FORK PIN	BOLZEN FÜR ABLAUFGABEL	PERNO HORQUILLA DESAGÜE
17	**1186138**	PERNO PORTAGUARNIZIONE	GASKET HOLDER PIN	STIFT DICHTUNGSTRÄGER	PERNO PORTAJUNTA
18	**1186111**	GUARNIZIONE PIANA EPDM ø 14x4x4 mm	FLAT EPDM GASKET ø 14x4x4 mm	FLACHDICHTUNG EPDM ø 14x4x5 mm	JUNTA PLANA EPDM ø 14x4x5 mm
18	**1186311**	GUARNIZIONE PIANA NBR ø 13x4x4 mm	NBR FLAT GASKET ø 13x4x4 mm	FLACHDICHTUNG NBR ø 13x4x4 mm	JUNTA PLANA NBR ø 13x4x4 mm
20	**1250541**	MOLLA ø 12x15 mm	SPRING ø 12x15 mm	FEDER ø 12x15 mm	MUELLE ø 12x15 mm
21	**1349481**	RACCORDO GRUPPO MANUALE	MANUAL COFFEE GROUP FITTING	ANSCHLUSSSTÜCK F. KAFFEEGRUPPE MANUELL	RACOR GRUPO MANUAL
23	**1449372**	TUBETTO SCARICO ø 13 mm	DRAIN PIPE ø 13 mm	AUSLAUFROHR ø 13 mm	TUBO DESAGÜEø 13 mm
24	**1324083**	PERNO GRUPPO SUPERIORE	TOP GROUP PIN	BOLZEN FÜR OBERE GRUPPE	PERNO GRUPO SUPERIOR
26	**1349073**	BOCCOLA PREMIGUARNIZIONE	GASKET HOLDER BUSHING	BUCHSE DICHTUNGSDRÜCKER	CASQUILLO CONTRAJUNTA
27	**1186282**	GUARNIZIONE PIANA EPDM ø 16,5x6x4 mm	EPDM FLAT GASKET ø 16.5x6x4 mm	FLACHDICHTUNG EPDM ø 16,5x6x4 mm	JUNTA PLANA EPDM ø 16,5x6x4 mm
29	**1250437**	MOLLA ø 16x21 mm RUBINETTO	TAP SPRING ø 16x21 mm	FEDER ø 16 x 21 mm HAHN	MUELLE ø 16x21 mm GRIFO
32	**1240836**	MICROINTERRUTTORE 20A 380V	MICROSWITCH 20A 380V	MIKROSCHALTER 20A 380V	MICROINTERRUPTOR 20A 380V
35	**1348025**	DADO ESAGONALE ALTO M3	HEXAGONAL NUT M3	SECHSKANTMUTTER HOCH M3	TUERCA HEXAGONAL ALTA M3
39	**1346506**	BOCCOLA DI SCORRIMENTO ø 5x10 mm	SLIDING BUSHING ø 5x10 mm	ANTRIEBSBUCHSE ø 5x10 mm	CASQUILLO CORREDERO ø 5x10 mm
42	**1250436**	MOLLA ø 14x12 mm ASTA COMANDO	CONTROL ROD SPRING ø 14x12 mm	FEDER ø 14x12 mm FÜR STEUERACHSE	MUELLE ø 14x12 mm BARRA MANDO
43	**1348049**	SPINA ELASTICA ø 4x20 mm	ELASTIC CLASP ø 4x20 mm	SPANNHÜLSE ø 4x20 mm	ENCHUFE ELÁSTICO ø 4x20 mm
45	**1241441**	MANOPOLA COMANDO GRUPPO EROGAZIONE	BREWING GROUP HANDLE	DREHKNOPF FÜR AUSLAUFGRUPPE	MANDO COMANDO GRUPO EROGACIÓN
49	**1186851**	GUARNIZIONE PORTAFILTRO ø 64x52,5x5,5 mm	FILTER HOLDER GASKET ø 64x52.5x5.5 mm	SIEBTRÄGERDICHTUNG ø 64x52,5x5,5 mm	JUNTA SOPORTE FILTRO ø 64x52,5x5,5 mm
50	**1086516**	DIFFUSORE PORTADOCCIA	SHOWER HOLDER DIFFUSER	VERTEILER DUSCHTRÄGER	DIFUSOR PORTADUCHA
51	**1081041**	DOCCIA EROGAZIONE ø 48 mm	SHOWER SCREEN ø 48 mm	DUSCHE ø 48 mm	DUCHA ø 48 mm
52	**1528011**	VITE A TESTA SVASATA PIANA M5x20	SHOWER SCREW M5x20	FLACHSENKKOPFSCHRAUBE M5x20	TORNILLO CABEZA AVELLANADA PLANA M5x20
53	**1186285**	GUARNIZIONE GRUPPO ø 51x19x1 mm	GROUP GASKET ø 51x19x1 mm	DICHTUNG FÜR GRUPPE ø 51x19x1 mm	JUNTA GRUPO ø 51x19x1 mm
54	**1190007**	SPESSORE GOMMA ø 64x53x1 mm EPDM	RUBBER PIECE ø 64x53x1 mm EPDM	GUMMIDICKE ø 64x53x1 mm EPDM	ESPESOR GOMA ø 64x53x1 mm EPDM
54	**1190101**	SPESSORE CARTA ø 64x53x0,7 mm	PAPER SEAL ø 64x53x0.7 mm	ABSTANDSSTÜCK AUS PAPIER ø 64x53x0,7 mm	ESPESOR PAPEL ø 64x53x0,7 mm
55	**1786009**	GUARNIZIONE OR 0178 SILICONE ROSSO	O-RING GASKET 0178 RED SILICONE	O-RING DICHTUNG 0178 SILIKON ROT	JUNTA ARO "O" 0178 SILICONA ROJA
56	**3186015**	GUARNIZIONE OR 0178 EPDM	O-RING GASKET OR 0178 EPDM	O-RING DICHTUNG OR 0178 EPDM	JUNTA ARO "O" 0178 EPDM
57	**1160033**	FILTRO 1 TAZZA 6 gr	1 CUP FILTER 6 gr	FILTER 1 TASSE 6 gr	FILTRO 1 TAZA 6 gr
58	**1160133**	FILTRO 2 TAZZE 12 gr	2 CUPS FILTER 12 gr	FILTER 2 TASSEN 12 gr	FILTRO 2 TAZAS 12 gr
59	**1160273**	FILTRO 1 TAZZA 7 gr	FILTER 1-CUP 7 g	KAFFEESIEB 1-TASSE 7 g	FILTRO 1 TAZA 7 g
60	**1160270**	FILTRO 2 TAZZE 14 gr TIPO NUOVO	FILTER 2 CUPS 14 gr NEW TYPE	FILTER 2 TASSEN 14 gr NEUES MODELL	FILTRO 2 TAZAS 14 gr TIPO NUEVO
61	**1160271**	FILTRO 1 TAZZA 8 gr	1-CUP FILTER 8 gr	FILTER 1 TASSE 8 g	FILTRO 1 TAZA 8 gr
62	**1160274**	FILTRO 2 TAZZE 16 gr	2 CUP FILTER 16 g	SIEB 2 TASSEN 16 g	FILTRO 2 TAZAS 16 gr
63	**1160044**	FILTRO 1 TAZZA 9 gr	1 CUP FILTER 9 gr	FILTER 1 TASSE 9 gr	FILTRO 1 TAZA 9 gr
64	**1160045**	FILTRO 2 TAZZE 18 gr	2 CUPS FILTER 18 gr	FILTER 2 TASSEN 18 gr	FILTRO 2 TAZAS 14 gr
65	**1160046**	FILTRO 2 TAZZE 21 gr	2 CUPS FILTER 21 gr	FILTER 2 TASSEN 21 gr	FILTRO 2 TAZAS 21 gr
66	**1160287**	FILTRO CIECO	BLIND FILTER	BLINDFILTER	FILTRO CIEGO
67	**1250101**	MOLLA FERMAFILTRO ø 1,00 mm INOX	FILTER BLOCKING SPRING ø 1,00 mm INOX	FILTERHALTERUNGSFEDER ø 1,10 mm EDELST.	MUELLE PORTAFILTRO ø 1,10 mm INOX
68	**1165051**	PORTAFILTRO MACCHINE CAFFÈ SAN MARCO	FILTER HOLDER SAN MARCO	SIEBTRÄGER F. KAFFEEMASCHINEN SAN MARCO	PORTAFILTRO MÁQUINAS DE CAFÉ SAN MARCO
69	**1022501**	BECCUCCIO 1 TAZZA ø 3/8"	SINGLE SPOUT ø 3/8"	AUSLAUF 1-WEG ø 3/8"	SALIDA 1 CAFÉ ø 3/8"
70	**1022503**	BECCUCCIO 1 TAZZA DIRITTO ø 3/8"	STRAIGHT SINGLE SPOUT ø 3/8"	AUSLAUF 1-WEG GERADE ø 3/8"	SALIDA 1 CAFÉ RECTA ø 3/8"
71	**1022502**	BECCUCCIO 2 TAZZE ø 3/8"	DOUBLE SPOUT ø 3/8"	AUSLAUFDÜSE 2-WEGE ø 3/8"	SALIDA 2 CAFÉS ø 3/8"
72	**1241105**	MANOPOLA PORTAFILTRO NERA M10	BLACK KNOB FOR FILTER HOLDER M10	FILTERTRÄGERKNOPF SCHWARZ M10	MANDO PORTAFILTRO NEGRO M10
73	**1241505**	MANOPOLA PORTAFILTRO M10	KNOB FILTER HOLDER M10	DREHKNOPF SIEBTRÄGER M10	MANDO PORTAFILTRO M10
74	**1165021**	PORTAFILTRO COMPLETO 2 TAZZE SAN MARCO	2 CUPS FILTER HOLDER ASSEMBLY SAN MARCO	SIEBTRÄGER KOMPLETT 2 TASSEN SAN MARCO	PORTAFILTRO COMPLETO 2 TAZAS SAN MARCO
75	**1165080**	PORTAFILTRO COMPLETO 1 TAZZA SAN MARCO	FILTER HOLDER ASSEMBLY 1 CUP SAN MARCO	SIEBTRÄGER KOMPLETT 1 TASSE SAN MARCO	PORTAFILTRO COMPLETO 1 TAZA SAN MARCO

GRUPPO EROGAZIONE MANUALE MODELLO OLD
BREW GROUP MANUAL OLD MODEL
GRUPPE KAFFEEAUSGABE MANUELL MODELL OLD
GRUPO SALIDA CAFÉ MANUAL MODELO OLD

SM0302

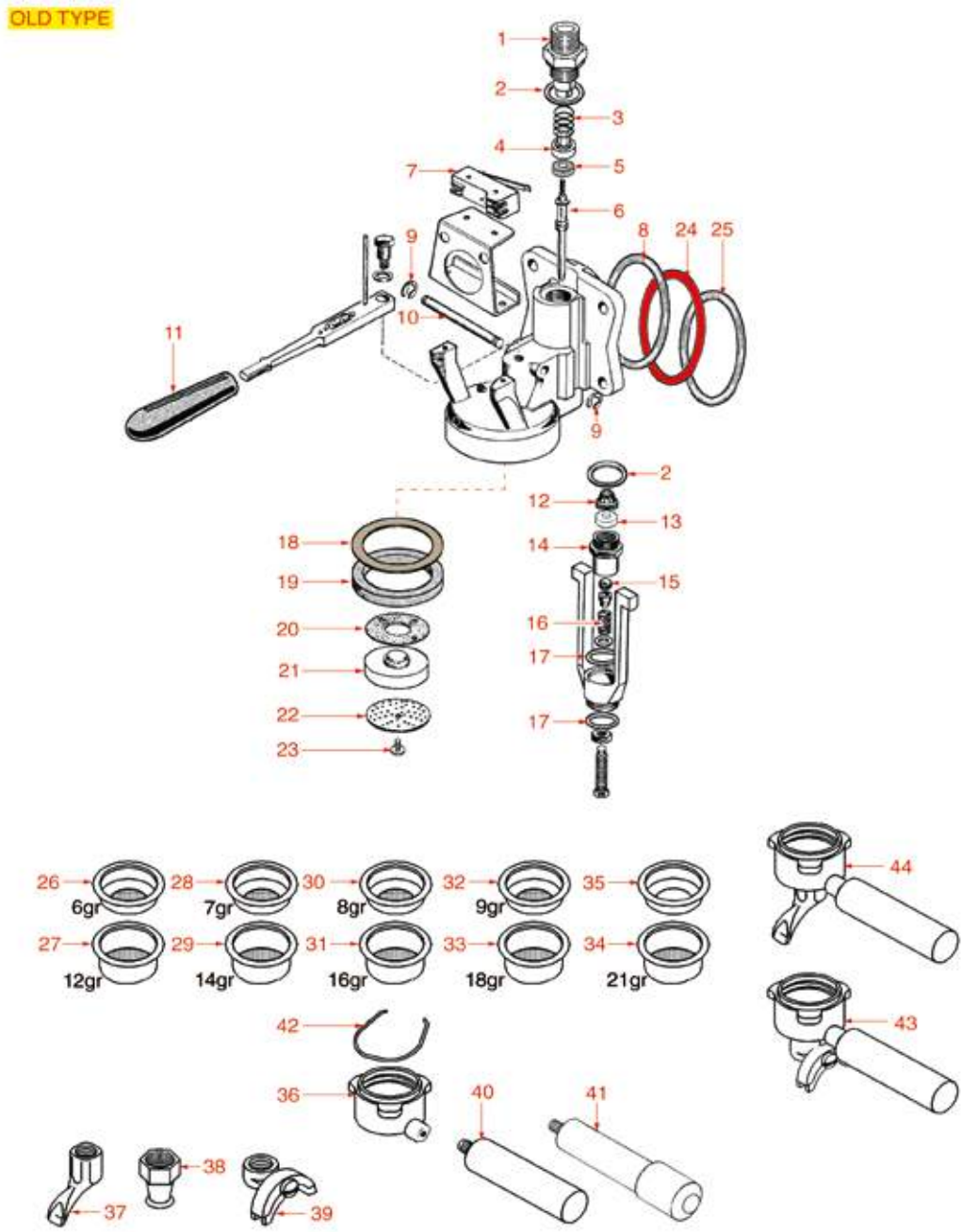

Posizioni senza cod. LF: a richiesta
Positions without LF Code No.: upon request
Abbildungen ohne LF Bestell-Nr.: auf Anfrage
Posiciones sin cód. LF: previa petición

SAN MARCO

P.	Cod.	Descrizione	Description	Beschreibung	Descripción
2	**1186281**	GUARNIZIONE PIANA PTFE ø 28x23x2 mm	PTFE FLAT GASKET ø 28x23x2 mm	FLACHDICHTUNG AUS PTFE ø 28 x 23 x 2 m	JUNTA PLANA PTFE ø 28x23x2 mm
3	**1250437**	MOLLA ø 16x21 mm RUBINETTO	TAP SPRING ø 16x21 mm	FEDER ø 16 x 21 mm HAHN	MUELLE ø 16x21 mm GRIFO
5	**1186282**	GUARNIZIONE PIANA EPDM ø 16,5x6x4 mm	EPDM FLAT GASKET ø 16.5x6x4 mm	FLACHDICHTUNG EPDM ø 16,5x6x4 mm	JUNTA PLANA EPDM ø 16,5x6x4 mm
6	**1324083**	PERNO GRUPPO SUPERIORE	TOP GROUP PIN	BOLZEN FÜR OBERE GRUPPE	PERNO GRUPO SUPERIOR
7	**1240836**	MICROINTERRUTTORE 20A 380V	MICROSWITCH 20A 380V	MIKROSCHALTER 20A 380V	MICROINTERRUPTOR 20A 380V
8	**1186284**	GUARNIZIONE GRUPPO ø 87x75x5,8 mm	GROUP GASKET ø 87x75x5.8 mm	GRUPPENDICHTUNG ø 87x75x5,8 mm	JUNTA GRUPO ø 87x75x5,8 mm
9	**1348326**	ANELLO ELASTICO RADIALE ø 7 mm	SPRING RING RADIAL ø 7 mm	ELASTISCHER RING RADIAL ø 7 mm	ARO ELÁSTICO RADIAL ø 7 mm
10	**1324080**	PERNO FORCELLA SCARICO	DRAIN FORK PIN	BOLZEN FÜR ABLAUFGABEL	PERNO HORQUILLA DESAGÜE
11	**1241441**	MANOPOLA COMANDO GRUPPO EROGAZIONE	BREWING GROUP HANDLE	DREHKNOPF FÜR AUSLAUFGRUPPE	MANDO COMANDO GRUPO EROGACIÓN
13	**1186111**	GUARNIZIONE PIANA EPDM ø 14x4x4 mm	FLAT EPDM GASKET ø 14x4x4 mm	FLACHDICHTUNG EPDM ø 14x4x5 mm	JUNTA PLANA EPDM ø 14x4x5 mm
15	**1323416**	SFERA INOX ø 10 mm	STAINLESS STEEL BALL ø 10 mm	KUGEL AUS INOX ø 10 mm	ESFERA INOX ø 10 mm
16	**1250541**	MOLLA ø 12x15 mm	SPRING ø 12x15 mm	FEDER ø 12x15 mm	MUELLE ø 12x15 mm
17	**1186356**	GUARNIZIONE OR 03075 EPDM	O-RING 03075 EPDM	O-RING-DICHTUNG 03075 EPDM	JUNTA ARO "O" 03075 EPDM
18	**1190101**	SPESSORE CARTA ø 64x53x0,7 mm	PAPER SEAL ø 64x53x0.7 mm	ABSTANDSSTÜCK AUS PAPIER ø 64x53x0,7 mm	ESPESOR PAPEL ø 64x53x0,7 mm
18	**1190007**	SPESSORE GOMMA ø 64x53x1 mm EPDM	RUBBER PIECE ø 64x53x1 mm EPDM	GUMMIDICKE ø 64x53x1 mm EPDM	ESPESOR GOMA ø 64x53x1 mm EPDM
19	**1186851**	GUARNIZIONE PORTAFILTRO ø 64x52,5x5,5 mm	FILTER HOLDER GASKET ø 64x52.5x5.5 mm	SIEBTRÄGERDICHTUNG ø 64x52,5x5,5 mm	JUNTA SOPORTE FILTRO ø 64x52,5x5,5 mm
20	**1186285**	GUARNIZIONE GRUPPO ø 51x19x1 mm	GROUP GASKET ø 51x19x1 mm	DICHTUNG FÜR GRUPPE ø 51x19x1 mm	JUNTA GRUPO ø 51x19x1 mm
21	**1086516**	DIFFUSORE PORTADOCCIA	SHOWER HOLDER DIFFUSER	VERTEILER DUSCHTRÄGER	DIFUSOR PORTADUCHA
22	**1081041**	DOCCIA EROGAZIONE ø 48 mm	SHOWER SCREEN ø 48 mm	DUSCHE ø 48 mm	DUCHA ø 48 mm
23	**1528011**	VITE A TESTA SVASATA PIANA M5x20	SHOWER SCREW M5x20	FLACHSENKKOPFSCHRAUBE M5x20	TORNILLO CABEZA AVELLANADA PLANA M5x20
23	**1528023**	VITE A TESTA SVASATA PIANA M5x16	COUNTERSUNK FLAT HEAD SCREWS M5x16	FLACHSENKKOPFSCHRAUBE M5x16	TORNILLO CABEZA AVELLANADA PLANA M5x16
24	**1786009**	GUARNIZIONE OR 0178 SILICONE ROSSO	O-RING GASKET 0178 RED SILICONE	O-RING DICHTUNG 0178 SILIKON ROT	JUNTA ARO "O" 0178 SILICONA ROJA
25	**3186015**	GUARNIZIONE OR 0178 EPDM	O-RING GASKET OR 0178 EPDM	O-RING DICHTUNG OR 0178 EPDM	JUNTA ARO "O" 0178 EPDM
26	**1160033**	FILTRO 1 TAZZA 6 gr	1 CUP FILTER 6 gr	FILTER 1 TASSE 6 gr	FILTRO 1 TAZA 6 gr
27	**1160133**	FILTRO 2 TAZZE 12 gr	2 CUPS FILTER 12 gr	FILTER 2 TASSEN 12 gr	FILTRO 2 TAZAS 12 gr
28	**1160273**	FILTRO 1 TAZZA 7 gr	FILTER 1-CUP 7 g	KAFFEESIEB 1-TASSE 7 g	FILTRO 1 TAZA 7 g
29	**1160270**	FILTRO 2 TAZZE 14 gr TIPO NUOVO	FILTER 2 CUPS 14 gr NEW TYPE	FILTER 2 TASSEN 14 gr NEUES MODELL	FILTRO 2 TAZAS 14 gr TIPO NUEVO
30	**1160271**	FILTRO 1 TAZZA 8 gr	1-CUP FILTER 8 gr	FILTER 1 TASSE 8 g	FILTRO 1 TAZA 8 gr
31	**1160274**	FILTRO 2 TAZZE 16 gr	2 CUP FILTER 16 g	SIEB 2 TASSEN 16 g	FILTRO 2 TAZAS 16 gr
32	**1160044**	FILTRO 1 TAZZA 9 gr	1 CUP FILTER 9 gr	FILTER 1 TASSE 9 gr	FILTRO 1 TAZA 9 gr
33	**1160045**	FILTRO 2 TAZZE 18 gr	2 CUPS FILTER 18 gr	FILTER 2 TASSEN 18 gr	FILTRO 2 TAZAS 14 gr
34	**1160046**	FILTRO 2 TAZZE 21 gr	2 CUPS FILTER 21 gr	FILTER 2 TASSEN 21 gr	FILTRO 2 TAZAS 21 gr
35	**1160287**	FILTRO CIECO	BLIND FILTER	BLINDFILTER	FILTRO CIEGO
36	**1165051**	PORTAFILTRO MACCHINE CAFFÈ SAN MARCO	FILTER HOLDER SAN MARCO	SIEBTRÄGER F. KAFFEEMASCHINEN SAN MARCO	PORTAFILTRO MÁQUINAS DE CAFÉ SAN MARCO
37	**1022501**	BECCUCCIO 1 TAZZA ø 3/8"	SINGLE SPOUT ø 3/8"	AUSLAUF 1-WEG ø 3/8"	SALIDA 1 CAFÉ ø 3/8"
38	**1022503**	BECCUCCIO 1 TAZZA DIRITTO ø 3/8"	STRAIGHT SINGLE SPOUT ø 3/8"	AUSLAUF 1-WEG GERADE ø 3/8"	SALIDA 1 CAFÉ RECTA ø 3/8"
39	**1022502**	BECCUCCIO 2 TAZZE ø 3/8"	DOUBLE SPOUT ø 3/8"	AUSLAUFDÜSE 2-WEGE ø 3/8"	SALIDA 2 CAFÉS ø 3/8"
40	**1241105**	MANOPOLA PORTAFILTRO NERA M10	BLACK KNOB FOR FILTER HOLDER M10	FILTERTRÄGERKNOPF SCHWARZ M10	MANDO PORTAFILTRO NEGRO M10
41	**1241505**	MANOPOLA PORTAFILTRO M10	KNOB FILTER HOLDER M10	DREHKNOPF SIEBTRÄGER M10	MANDO PORTAFILTRO M10
42	**1250101**	MOLLA FERMAFILTRO ø 1,00 mm INOX	FILTER BLOCKING SPRING ø 1,00 mm INOX	FILTERHALTERUNGSFEDER ø 1,10 mm EDELST.	MUELLE PORTAFILTRO ø 1,10 mm INOX
43	**1165021**	PORTAFILTRO COMPLETO 2 TAZZE SAN MARCO	2 CUPS FILTER HOLDER ASSEMBLY SAN MARCO	SIEBTRÄGER KOMPLETT 2 TASSEN SAN MARCO	PORTAFILTRO COMPLETO 2 TAZAS SAN MARCO
44	**1165080**	PORTAFILTRO COMPLETO 1 TAZZA SAN MARCO	FILTER HOLDER ASSEMBLY 1 CUP SAN MARCO	SIEBTRÄGER KOMPLETT 1 TASSE SAN MARCO	PORTAFILTRO COMPLETO 1 TAZA SAN MARCO

GRUPPO EROGAZIONE 100 S/E-PRACT-SPRINT
BREW GROUP 100 S/E-PRACT-SPRINT
GR. FFEEAUSGABE 100 S/E-PRACT-SPRINT
GRUPO SALIDA CAFÉ 100 S/E-PRACT-SPRINT

SM0402

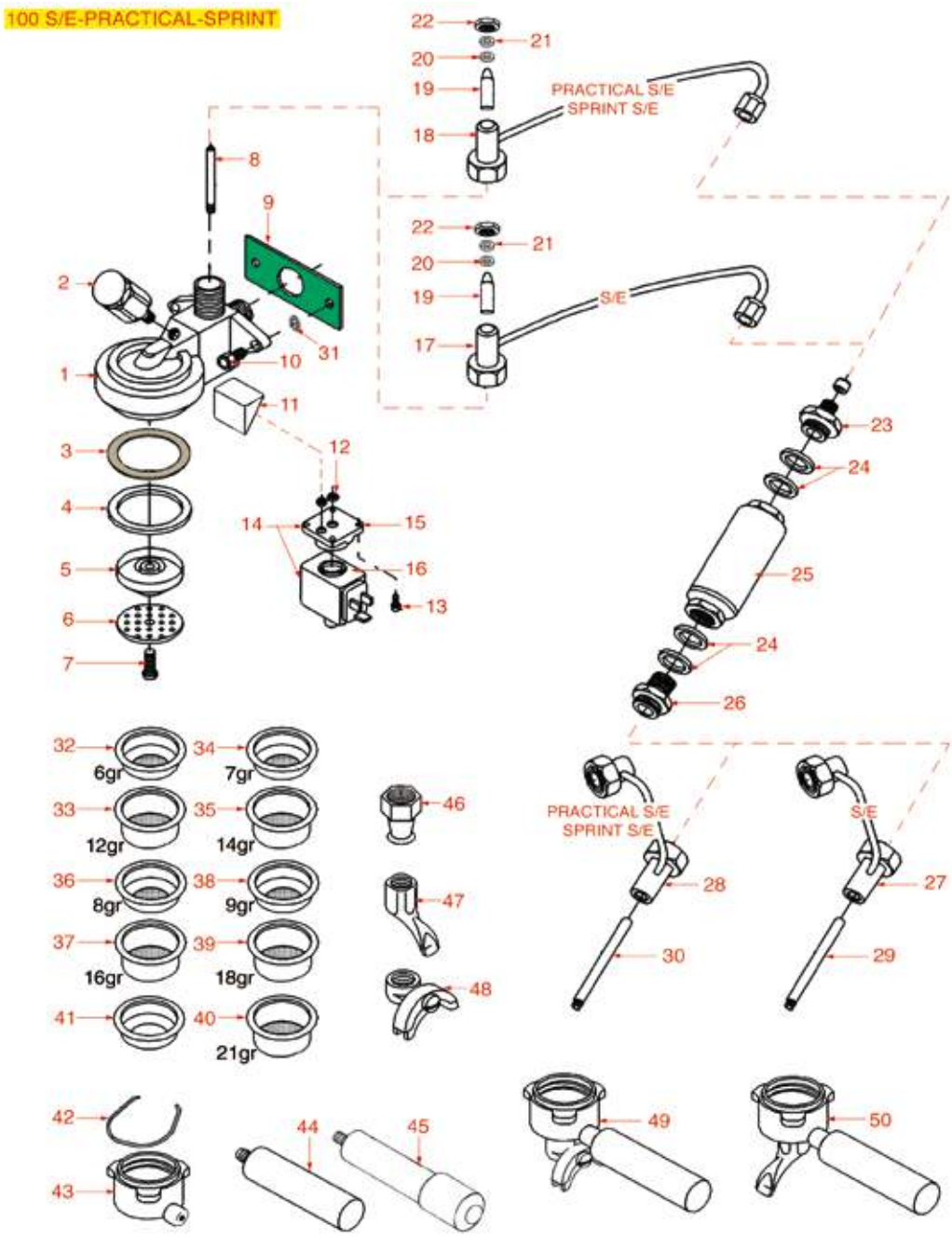

Posizioni senza cod. LF: a richiesta
Positions without LF Code No.: upon request
Abbildungen ohne LF Bestell-Nr.: auf Anfrage
Posiciones sin cód. LF: previa petición

SAN MARCO

P.	Cod.	Descrizione	Description	Beschreibung	Descripción
2	**1202001**	INFUSORE GRUPPO	GROUP INFUSER	BRÜHGRUPPE	GRUPO VÁLVULA INFUSIÓN
3	**1190007**	SPESSORE GOMMA ø 64x53x1 mm EPDM	RUBBER PIECE ø 64x53x1 mm EPDM	GUMMIDICKE ø 64x53x1 mm EPDM	ESPESOR GOMA ø 64x53x1 mm EPDM
3	**1190101**	SPESSORE CARTA ø 64x53x0,7 mm	PAPER SEAL ø 64x53x0.7 mm	ABSTANDSSTÜCK AUS PAPIER ø 64x53x0,7 mm	ESPESOR PAPEL ø 64x53x0,7 mm
4	**1186786**	GUARNIZIONE PORTAFILTRO ø 64x52,5x5,5 mm	GASKET FILTER HOLDER ø 64x52.5x5.5 mm	DICHTUNG SIEBTRÄGER ø 64x52,5x5,5 mm	JUNTA PORTAFILTRO ø 64x52,5x5,5 mm
5	**1086516**	DIFFUSORE PORTADOCCIA	SHOWER HOLDER DIFFUSER	VERTEILER DUSCHTRÄGER	DIFUSOR PORTADUCHA
6	**1081041**	DOCCIA EROGAZIONE ø 48 mm	SHOWER SCREEN ø 48 mm	DUSCHE ø 48 mm	DUCHA ø 48 mm
7	**1528011**	VITE A TESTA SVASATA PIANA M5x20	SHOWER SCREW M5x20	FLACHSENKKOPFSCHRAUBE M5x20	TORNILLO CABEZA AVELLANADA PLANA M5x20
8	**1501583**	UGELLO GRUPPO	NOZZLE GROUP	DÜSE FÜR GRUPPE	TOBERA GRUPO
9	**1186521**	GUARNIZIONE GRUPPO 95x45 mm	COFFEE GROUP GASKET 95x45 mm	GRUPPENDICHTUNG 95x45 mm	JUNTA GRUPO 95x45 mm
10	**1528026**	VITE A TESTA CILINDRICA M8x20	CYLINDER HEAD SCREW M8x20	ZYLINDERKOPFSCHRAUBE M8x20	TORNILLO CABEZA CILÍND. M8x20
12	**1186611**	GUARNIZIONE OR 02025 SILICONE ROSSO	O-RING 02025 RED SILICONE	DICHTUNG O-RING 02025 SILIKON ROT	JUNTA ARO "O" 02025 SILICONA ROJA
13	**1184006**	VITE A TESTA CILINDRICA BASSA M4x12	LOW CYLINDER HEAD SCREW M4x12	ZYLINDERKOPFSCHRAUBE NIEDRIG M4x12	TORNILLO CABEZA DE CILINDRO BAJA M4x12
14	**1120330**	ELETTROVALVOLA LUCIFER 3 VIE 240V 50Hz	3-WAY SOLENOID VALVE LUCIFER 240V 50Hz	3-WEGE MAGNETVENTIL LUCIFER 240V 50Hz	ELECTROVÁLVULA LUCIFER 3 VÍAS 240V 50Hz
14	**1120335**	ELETTROVALVOLA PARKER 3 VIE 230V 50/60Hz	3-WAY SOLENOID VALVE PARKER 230V 50/60Hz	3-WEGE MAGNETVENTIL PARKER 230V 50/60Hz	ELECTROVÁLVULA PARKER 3 VÍAS 230V 50/60Hz
15	**1120334**	PARTE MECCANICA LUCIFER 3 VIE	3-WAY MECHANICAL COMPONENT LUCIFER	MECHANISCHER TEIL 3-WEGE LUCIFER	PARTE MECÁNICA LUCIFER 3 VÍAS
15	**1120339**	PARTE MECCANICA PARKER 3 VIE	3-WAY MECHANICAL COMPONENT PARKER	MECHANISCHER TEIL 3-WEGE PARKER	PARTE MECÁNICA PARKER 3 VÍAS
16	**1120332**	BOBINA LUCIFER/PARKER 220/240V 9W 50Hz	COIL LUCIFER/PARKER 220/240V 9W 50Hz	SPULE LUCIFER/PARKER 220/240V 9W 50Hz	BOBINA LUCIFER/PARKER 220/240V 9W 50Hz
16	**3120032**	BOBINA PARKER ZB09 9W 220/240V 50/60Hz	COIL PARKER ZB09 9W 220/240V 50/60Hz	SPULE PARKER ZB09 9W 220/240V50/60Hz	BOBINA PARKER ZB09 9W 220/240V 50/60Hz
17	**1449121**	TUBAZIONE GRUPPO-SCAMBIATORE	EXCHANGER ASSEMBLY PIPE	ROHR GRUPPE-AUSTAUSCHER	TUBO GRUPO-INTERCAMBIADOR
20	**1186304**	GUARNIZIONE OR 0112 EPDM	O-RING 0112 EPDM	DICHTUNG O-RING 0112 EPDM	JUNTA ARO "O" 0112 EPDM
23	**1349395**	RACCORDO TERMICO SUPERIORE	UPPER THERMAL FITTING	OBERER THERMISCHER ANSCHLUSS	RACOR TÉRMICO SUPERIOR
24	**1186290**	GUARNIZIONE PIANA PTFE ø 27x21x2 mm	PTFE FLAT GASKET ø 27x21x2 mm	FLACHDICHTUNG AUS PTFE ø 27x21x2 mm	JUNTA PLANA PTFE ø 27x21x2 mm
25	**1449109**	TUBO TERMICO ø 1/2"	THERMAL PIPE ø 1/2"	THERMOROHR ø 1/2"	TUBO TÉRMICO ø 1/2"
26	**1349396**	RACCORDO TERMICO INFERIORE	LOWER THERMAL FITTING	UNTERER THERMISCHER ANSCHLUSS	RACOR TÉRMICO INFERIOR
27	**1449389**	TUBAZIONE GRUPPO-SCAMBIATORE	EXCHANGER ASSEMBLY PIPE	ROHR GRUPPE-AUSTAUSCHER	TUBO GRUPO-INTERCAMBIADOR
29	**1449119**	TUBAZIONE INIETTORE ø 1/8"M	INJECTION PIPE ø 1/8"M	INJEKTORROHR ø 1/8"A	TUBO INYECTOR ø 1/8"M
32	**1160033**	FILTRO 1 TAZZA 6 gr	1 CUP FILTER 6 gr	FILTER 1 TASSE 6 gr	FILTRO 1 TAZA 6 gr
33	**1160133**	FILTRO 2 TAZZE 12 gr	2 CUPS FILTER 12 gr	FILTER 2 TASSEN 12 gr	FILTRO 2 TAZAS 12 gr
34	**1160273**	FILTRO 1 TAZZA 7 gr	FILTER 1-CUP 7 g	KAFFEESIEB 1-TASSE 7 g	FILTRO 1 TAZA 7 g
35	**1160270**	FILTRO 2 TAZZE 14 gr TIPO NUOVO	FILTER 2 CUPS 14 gr NEW TYPE	FILTER 2 TASSEN 14 gr NEUES MODELL	FILTRO 2 TAZAS 14 gr TIPO NUEVO
36	**1160271**	FILTRO 1 TAZZA 8 gr	1-CUP FILTER 8 gr	FILTER 1 TASSE 8 g	FILTRO 1 TAZA 8 gr
37	**1160274**	FILTRO 2 TAZZE 16 gr	2 CUP FILTER 16 g	SIEB 2 TASSEN 16 g	FILTRO 2 TAZAS 16 gr
38	**1160044**	FILTRO 1 TAZZA 9 gr	1 CUP FILTER 9 gr	FILTER 1 TASSE 9 gr	FILTRO 1 TAZA 9 gr
39	**1160045**	FILTRO 2 TAZZE 18 gr	2 CUPS FILTER 18 gr	FILTER 2 TASSEN 18 gr	FILTRO 2 TAZAS 14 gr
40	**1160046**	FILTRO 2 TAZZE 21 gr	2 CUPS FILTER 21 gr	FILTER 2 TASSEN 21 gr	FILTRO 2 TAZAS 21 gr
41	**1160287**	FILTRO CIECO	BLIND FILTER	BLINDFILTER	FILTRO CIEGO
42	**1250101**	MOLLA FERMAFILTRO ø 1,00 mm INOX	FILTER BLOCKING SPRING ø 1,00 mm INOX	FILTERHALTERUNGSFEDER ø 1,10 mm EDELST.	MUELLE PORTAFILTRO ø 1,10 mm INOX
43	**1160024**	PORTAFILTRO MACCHINE CAFFÈ SAN MARCO	FILTER HOLDER SAN MARCO	SIEBTRÄGER F. KAFFEEMASCHINEN SAN MARCO	PORTAFILTRO MÁQUINAS DE CAFÉ SAN MARCO
44	**1241104**	MANOPOLA PORTAFILTRO NERA SATINATA M10	SATIN BLACK KNOB FOR FILTER HOLDER M10	FILTERTRÄGERKNOPF SCHWARZ SATINIERT M10	MANDO PORTAFILTRO NEGRO SATINADA M10
45	**1241505**	MANOPOLA PORTAFILTRO M10	KNOB FILTER HOLDER M10	DREHKNOPF SIEBTRÄGER M10	MANDO PORTAFILTRO M10
46	**1022503**	BECCUCCIO 1 TAZZA DIRITTO ø 3/8"	STRAIGHT SINGLE SPOUT ø 3/8"	AUSLAUF 1-WEG GERADE ø 3/8"	SALIDA 1 CAFÉ RECTA ø 3/8"
47	**1022501**	BECCUCCIO 1 TAZZA ø 3/8"	SINGLE SPOUT ø 3/8"	AUSLAUF 1-WEG ø 3/8"	SALIDA 1 CAFÉ ø 3/8"
48	**1022502**	BECCUCCIO 2 TAZZE ø 3/8"	DOUBLE SPOUT ø 3/8"	AUSLAUFDÜSE 2-WEGE ø 3/8"	SALIDA 2 CAFÉS ø 3/8"
49	**1165021**	PORTAFILTRO COMPLETO 2 TAZZE SAN MARCO	2 CUPS FILTER HOLDER ASSEMBLY SAN MARCO	SIEBTRÄGER KOMPLETT 2 TASSEN SAN MARCO	PORTAFILTRO COMPLETO 2 TAZAS SAN MARCO
50	**1165080**	PORTAFILTRO COMPLETO 1 TAZZA SAN MARCO	FILTER HOLDER ASSEMBLY 1 CUP SAN MARCO	SIEBTRÄGER KOMPLETT 1 TASSE SAN MARCO	PORTAFILTRO COMPLETO 1 TAZA SAN MARCO

GRUPPO EROGAZIONE 100 S/E DTC
BREW GROUP 100 S/E DTC
GRUPPE KAFFEEAUSGABE 100 S/E DTC
GRUPO SALIDA CAFÉ 100 S/E DTC

SM0502

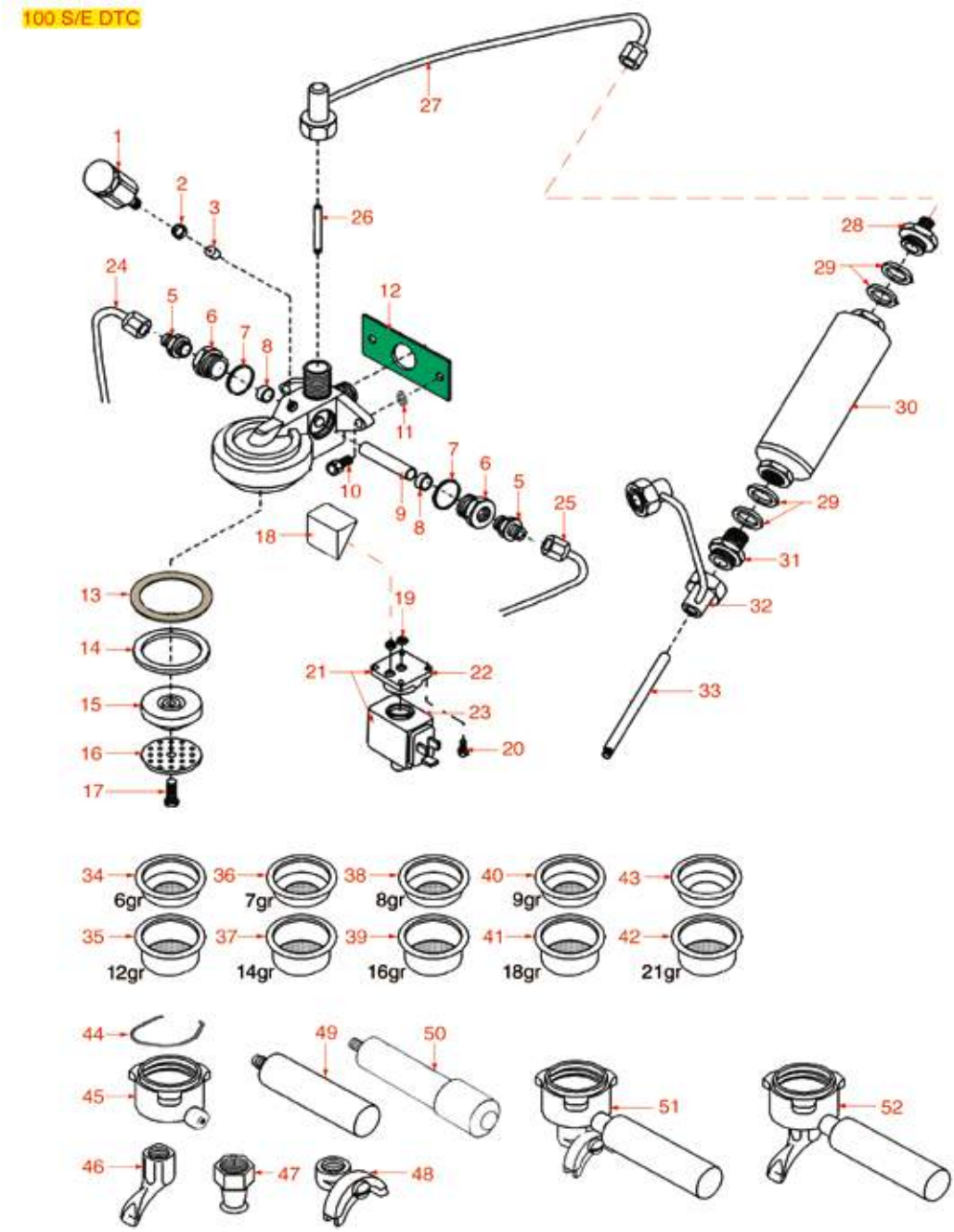

Posizioni senza cod. LF: a richiesta
Positions without LF Code No.: upon request
Abbildungen ohne LF Bestell-Nr.: auf Anfrage
Posiciones sin cód. LF: previa petición

SAN MARCO

P.	Cod.	Descrizione	Description	Beschreibung	Descripción
1	**1202001**	INFUSORE GRUPPO	GROUP INFUSER	BRÜHGRUPPE	GRUPO VÁLVULA INFUSIÓN
2	**3243086**	GUARNIZIONE OR 0117 EPDM	O-RING 0117 EPDM	O-RING OR 0117 EPDM	JUNTA ARO "O" 0117 EPDM
5	**1349397**	RACCORDO GRUPPO	GROUP FITTING	GRUPPENANSCHLUSS	RACOR GRUPO
7	**1186292**	GUARNIZIONE OR 0130 SILICONE	GASKET OR 0130 SILICONE	DICHTUNG OR 0130 SILIKON	JUNTA ARO "O" 0130 SILICONA
7	**1186796**	GUARNIZIONE OR 03087 SILICONE ROSSO	RED SILICONE O-RING 03087	O-RING SILIKONDICHTUNG 03087 ROT	JUNTA OR 03087 SILICONA ROJA
8	**3348044**	BICONO PER TUBO ø 10 mm	PIPE OLIVE ø 10 mm	DOPPELKONUS ø 10 mm	BICONO PARA TUBO ø 10 mm
10	**1528026**	VITE A TESTA CILINDRICA M8x20	CYLINDER HEAD SCREW M8x20	ZYLINDERKOPFSCHRAUBE M8x20	TORNILLO CABEZA CILÍND. M8x20
12	**1186521**	GUARNIZIONE GRUPPO 95x45 mm	COFFEE GROUP GASKET 95x45 mm	GRUPPENDICHTUNG 95x45 mm	JUNTA GRUPO 95x45 mm
13	**1190007**	SPESSORE GOMMA ø 64x53x1 mm EPDM	RUBBER PIECE ø 64x53x1 mm EPDM	GUMMIDICKE ø 64x53x1 mm EPDM	ESPESOR GOMA ø 64x53x1 mm EPDM
13	**1190101**	SPESSORE CARTA ø 64x53x0,7 mm	PAPER SEAL ø 64x53x0.7 mm	ABSTANDSSTÜCK AUS PAPIER ø 64x53x0,7 mm	ESPESOR PAPEL ø 64x53x0,7 mm
14	**1186786**	GUARNIZIONE PORTAFILTRO ø 64x52,5x5,5 mm	GASKET FILTER HOLDER ø 64x52.5x5.5 mm	DICHTUNG SIEBTRÄGER ø 64x52,5x5,5 mm	JUNTA PORTAFILTRO ø 64x52,5x5,5 mm
15	**1086516**	DIFFUSORE PORTADOCCIA	SHOWER HOLDER DIFFUSER	VERTEILER DUSCHTRÄGER	DIFUSOR PORTADUCHA
16	**1081041**	DOCCIA EROGAZIONE ø 48 mm	SHOWER SCREEN ø 48 mm	DUSCHE ø 48 mm	DUCHA ø 48 mm
17	**1528011**	VITE A TESTA SVASATA PIANA M5x20	SHOWER SCREW M5x20	FLACHSENKKOPFSCHRAUBE M5x20	TORNILLO CABEZA AVELLANADA PLANA M5x20
19	**1186611**	GUARNIZIONE OR 02025 SILICONE ROSSO	O-RING 02025 RED SILICONE	DICHTUNG O-RING 02025 SILIKON ROT	JUNTA ARO "O" 02025 SILICONA ROJA
20	**1184006**	VITE A TESTA CILINDRICA BASSA M4x12	LOW CYLINDER HEAD SCREW M4x12	ZYLINDERKOPFSCHRAUBE NIEDRIG M4x12	TORNILLO CABEZA DE CILINDRO BAJA M4x12
21	**1120330**	ELETTROVALVOLA LUCIFER 3 VIE 240V 50Hz	3-WAY SOLENOID VALVE LUCIFER 240V 50Hz	3-WEGE MAGNETVENTIL LUCIFER 240V 50Hz	ELECTROVÁLVULA LUCIFER 3 VÍAS 240V 50Hz
21	**1120335**	ELETTROVALVOLA PARKER 3 VIE 230V 50/60Hz	3-WAY SOLENOID VALVE PARKER 230V 50/60Hz	3-WEGE MAGNETVENTIL PARKER 230V 50/60Hz	ELECTROVÁLVULA PARKER 3VÍAS 230V 50/60Hz
22	**1120334**	PARTE MECCANICA LUCIFER 3 VIE	3-WAY MECHANICAL COMPONENT LUCIFER	MECHANISCHER TEIL 3-WEGE LUCIFER	PARTE MECÁNICA LUCIFER 3 VÍAS
22	**1120339**	PARTE MECCANICA PARKER 3 VIE	3-WAY MECHANICAL COMPONENT PARKER	MECHANISCHER TEIL 3-WEGE PARKER	PARTE MECÁNICA PARKER 3 VÍAS
23	**1120332**	BOBINA LUCIFER/PARKER 220/240V 9W 50Hz	COIL LUCIFER/PARKER 220/240V 9W 50Hz	SPULE LUCIFER/PARKER 220/240V 9W 50Hz	BOBINA LUCIFER/PARKER 220/240V 9W 50Hz
23	**3120032**	BOBINA PARKER ZB09 9W 220/240V 50/60Hz	COIL PARKER ZB09 9W 220/240V 50/60Hz	SPULE PARKER ZB09 9W 220/240V50/60Hz	BOBINA PARKER ZB09 9W 220/240V 50/60Hz
26	**1501006**	UGELLO GRUPPO	NOZZLE GROUP	DÜSE FÜR GRUPPE	TOBERA GRUPO
26	**1501583**	UGELLO GRUPPO	NOZZLE GROUP	DÜSE FÜR GRUPPE	TOBERA GRUPO
27	**1449378**	TUBAZIONE GRUPPO-SCAMBIATORE	EXCHANGER ASSEMBLY PIPE	ROHR GRUPPE-AUSTAUSCHER	TUBO GRUPO-INTERCAMBIADOR
28	**1349395**	RACCORDO TERMICO SUPERIORE	UPPER THERMAL FITTING	OBERER THERMISCHER ANSCHLUSS	RACOR TÉRMICO SUPERIOR
29	**1186290**	GUARNIZIONE PIANA PTFE ø 27x21x2 mm	PTFE FLAT GASKET ø 27x21x2 mm	FLACHDICHTUNG AUS PTFE ø 27x21x2 mm	JUNTA PLANA PTFE ø 27x21x2 mm
30	**1449379**	TUBO TERMICO ø 1/2"	THERMAL PIPE ø 1/2"	THERMOROHR ø 1/2"	TUBO TÉRMICO ø 1/2"
31	**1349396**	RACCORDO TERMICO INFERIORE	LOWER THERMAL FITTING	UNTERER THERMISCHER ANSCHLUSS	RACOR TÉRMICO INFERIOR
32	**1449389**	TUBAZIONE GRUPPO-SCAMBIATORE	EXCHANGER ASSEMBLY PIPE	ROHR GRUPPE-AUSTAUSCHER	TUBO GRUPO-INTERCAMBIADOR
34	**1160033**	FILTRO 1 TAZZA 6 gr	1 CUP FILTER 6 gr	FILTER 1 TASSE 6 gr	FILTRO 1 TAZA 6 gr
35	**1160133**	FILTRO 2 TAZZE 12 gr	2 CUPS FILTER 12 gr	FILTER 2 TASSEN 12 gr	FILTRO 2 TAZAS 12 gr
36	**1160273**	FILTRO 1 TAZZA 7 gr	FILTER 1-CUP 7 g	KAFFEESIEB 1-TASSE 7 g	FILTRO 1 TAZA 7 g
37	**1160270**	FILTRO 2 TAZZE 14 gr TIPO NUOVO	FILTER 2 CUPS 14 gr NEW TYPE	FILTER 2 TASSEN 14 gr NEUES MODELL	FILTRO 2 TAZAS 14 gr TIPO NUEVO
38	**1160271**	FILTRO 1 TAZZA 8 gr	1-CUP FILTER 8 gr	FILTER 1 TASSE 8 g	FILTRO 1 TAZA 8 gr
39	**1160274**	FILTRO 2 TAZZE 16 gr	2 CUP FILTER 16 g	SIEB 2 TASSEN 16 g	FILTRO 2 TAZAS 16 gr
40	**1160044**	FILTRO 1 TAZZA 9 gr	1 CUP FILTER 9 gr	FILTER 1 TASSE 9 gr	FILTRO 1 TAZA 9 gr
41	**1160045**	FILTRO 2 TAZZE 18 gr	2 CUPS FILTER 18 gr	FILTER 2 TASSEN 18 gr	FILTRO 2 TAZAS 14 gr
42	**1160046**	FILTRO 2 TAZZE 21 gr	2 CUPS FILTER 21 gr	FILTER 2 TASSEN 21 gr	FILTRO 2 TAZAS 21 gr
43	**1160287**	FILTRO CIECO	BLIND FILTER	BLINDFILTER	FILTRO CIEGO
44	**1250101**	MOLLA FERMAFILTRO ø 1,00 mm INOX	FILTER BLOCKING SPRING ø 1,00 mm INOX	FILTERHALTERUNGSFEDER ø 1,10 mm EDELST.	MUELLE PORTAFILTRO ø 1,10 mm INOX
45	**1160024**	PORTAFILTRO MACCHINE CAFFÈ SAN MARCO	FILTER HOLDER SAN MARCO	SIEBTRÄGER F. KAFFEEMASCHINEN SAN MARCO	PORTAFILTRO MÁQUINAS DE CAFÉ SAN MARCO
46	**1022501**	BECCUCCIO 1 TAZZA ø 3/8"	SINGLE SPOUT ø 3/8"	AUSLAUF 1-WEG ø 3/8"	SALIDA 1 CAFÉ ø 3/8"
47	**1022503**	BECCUCCIO 1 TAZZA DIRITTO ø 3/8"	STRAIGHT SINGLE SPOUT ø 3/8"	AUSLAUF 1-WEG GERADE ø 3/8"	SALIDA 1 CAFÉ RECTA ø 3/8"
48	**1022502**	BECCUCCIO 2 TAZZE ø 3/8"	DOUBLE SPOUT ø 3/8"	AUSLAUFDÜSE 2-WEGE ø 3/8"	SALIDA 2 CAFÉS ø 3/8"
49	**1241104**	MANOPOLA PORTAFILTRO NERA SATINATA M10	SATIN BLACK KNOB FOR FILTER HOLDER M10	FILTERTRÄGERKNOPF SCHWARZ SATINIERT M10	MANDO PORTAFILTRO NEGRO SATINADA M10
50	**1241505**	MANOPOLA PORTAFILTRO M10	KNOB FILTER HOLDER M10	DREHKNOPF SIEBTRÄGER M10	MANDO PORTAFILTRO M10
51	**1165021**	PORTAFILTRO COMPLETO 2 TAZZE SAN MARCO	2 CUPS FILTER HOLDER ASSEMBLY SAN MARCO	SIEBTRÄGER KOMPLETT 2 TASSEN SAN MARCO	PORTAFILTRO COMPLETO 2 TAZAS SAN MARCO
52	**1165080**	PORTAFILTRO COMPLETO 1 TAZZA SAN MARCO	FILTER HOLDER ASSEMBLY 1 CUP SAN MARCO	SIEBTRÄGER KOMPLETT 1 TASSE SAN MARCO	PORTAFILTRO COMPLETO 1 TAZA SAN MARCO

GRUPPO EROGAZIONE 105
BREW GROUP 105
GRUPPE KAFFEEAUSGABE 105
GRUPO SALIDA CAFÉ 105

SM0602

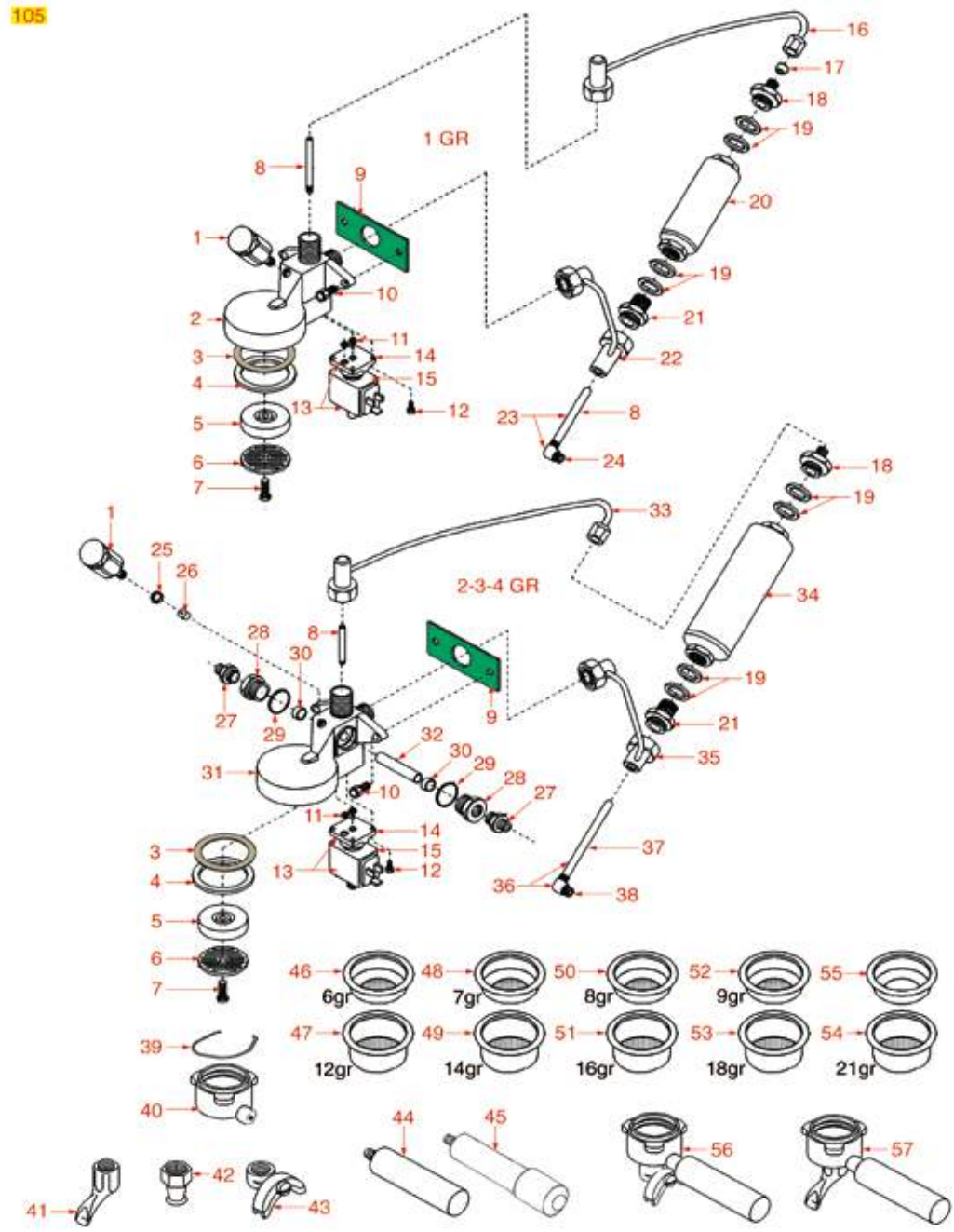

Posizioni senza cod. LF: a richiesta
Positions without LF Code No.: upon request
Abbildungen ohne LF Bestell-Nr.: auf Anfrage
Posiciones sin cód. LF: previa petición

SAN MARCO

P.	Cod.	Descrizione	Description	Beschreibung	Descripción
1	**1202001**	INFUSORE GRUPPO	GROUP INFUSER	BRÜHGRUPPE	GRUPO VÁLVULA INFUSIÓN
3	**1190007**	SPESSORE GOMMA ø 64x53x1 mm EPDM	RUBBER PIECE ø 64x53x1 mm EPDM	GUMMIDICKE ø 64x53x1 mm EPDM	ESPESOR GOMA ø 64x53x1 mm EPDM
3	**1190101**	SPESSORE CARTA ø 64x53x0,7 mm	PAPER SEAL ø 64x53x0.7 mm	ABSTANDSSTÜCK AUS PAPIER ø 64x53x0,7 mm	ESPESOR PAPEL ø 64x53x0,7 mm
4	**1186786**	GUARNIZIONE PORTAFILTRO ø 64x52,5x5,5 mm	GASKET FILTER HOLDER ø 64x52.5x5.5 mm	DICHTUNG SIEBTRÄGER ø 64x52,5x5,5 mm	JUNTA PORTAFILTRO ø 64x52,5x5,5 mm
5	**1086001**	DIFFUSORE PORTADOCCIA	SHOWER HOLDER DIFFUSER	VERTEILER DUSCHTRÄGER	DIFUSOR PORTADUCHA
6	**1081041**	DOCCIA EROGAZIONE ø 48 mm	SHOWER SCREEN ø 48 mm	DUSCHE ø 48 mm	DUCHA ø 48 mm
7	**1528011**	VITE A TESTA SVASATA PIANA M5x20	SHOWER SCREW M5x20	FLACHSENKKOPFSCHRAUBE M5x20	TORNILLO CABEZA AVELLANADA PLANA M5x20
8	**1501583**	UGELLO GRUPPO	NOZZLE GROUP	DÜSE FÜR GRUPPE	TOBERA GRUPO
9	**1186521**	GUARNIZIONE GRUPPO 95x45 mm	COFFEE GROUP GASKET 95x45 mm	GRUPPENDICHTUNG 95x45 mm	JUNTA GRUPO 95x45 mm
10	**1528026**	VITE A TESTA CILINDRICA M8x20	CYLINDER HEAD SCREW M8x20	ZYLINDERKOPFSCHRAUBE M8x20	TORNILLO CABEZA CILÍND. M8x20
11	**1186611**	GUARNIZIONE OR 02025 SILICONE ROSSO	O-RING 02025 RED SILICONE	DICHTUNG O-RING 02025 SILIKON ROT	JUNTA ARO "O" 02025 SILICONA ROJA
12	**1184006**	VITE A TESTA CILINDRICA BASSA M4x12	LOW CYLINDER HEAD SCREW M4x12	ZYLINDERKOPFSCHRAUBE NIEDRIG M4x12	TORNILLO CABEZA DE CILINDRO BAJA M4x12
13	**1120350**	ELETTROVALVOLA PARKER 3 VIE 24V 50/60Hz	3-WAY SOLENOID VALVE PARKER 24V 50/60Hz	MAGNETVENTIL PARKER 3-WEGE 24V 50/60Hz	ELECTROVÁLV. PARKER 3 VÍAS 24V 50/60Hz
14	**1120339**	PARTE MECCANICA PARKER 3 VIE	3-WAY MECHANICAL COMPONENT PARKER	MECHANISCHER TEIL 3-WEGE PARKER	PARTE MECÁNICA PARKER 3 VÍAS
15	**3120033**	BOBINA PARKER ZB09 9W 24V 50/60Hz	COIL PARKER ZB09 9W 24V 50/60Hz	MAGNETSPULE PARKER ZB09 9W 24V 50/60Hz	BOBINA PARKER ZB09 9W 24V 50/60Hz
16	**1449120**	TUBAZIONE GRUPPO-SCAMBIATORE	EXCHANGER ASSEMBLY PIPE	ROHR GRUPPE-AUSTAUSCHER	TUBO GRUPO-INTERCAMBIADOR
17	**1186787**	TENUTA CONICA PTFE ø 10x4x6 mm	CONICAL PTFE SEAL ø 10x4x6 mm	KEGELDICHTUNG AUS PTFE ø 10x4x6 mm	JUNTA CÓNICA EN PTFE ø 10x4x6 mm
18	**1349395**	RACCORDO TERMICO SUPERIORE	UPPER THERMAL FITTING	OBERER THERMISCHER ANSCHLUSS	RACOR TÉRMICO SUPERIOR
19	**1186290**	GUARNIZIONE PIANA PTFE ø 27x21x2 mm	PTFE FLAT GASKET ø 27x21x2 mm	FLACHDICHTUNG AUS PTFE ø 27x21x2 mm	JUNTA PLANA PTFE ø 27x21x2 mm
20	**1449113**	TUBO TERMICO ø 1/2"	THERMAL PIPE ø 1/2"	THERMOROHR ø 1/2"	TUBO TÉRMICO ø 1/2"
21	**1349396**	RACCORDO TERMICO INFERIORE	LOWER THERMAL FITTING	UNTERER THERMISCHER ANSCHLUSS	RACOR TÉRMICO INFERIOR
22	**1449112**	TUBAZIONE GRUPPO-SCAMBIATORE	EXCHANGER ASSEMBLY PIPE	ROHR GRUPPE-AUSTAUSCHER	TUBO GRUPO-INTERCAMBIADOR
23	**1449111**	TUBAZIONE INIETTORE ø 1/4"M	INJECTION PIPE ø 1/4"M	INJEKTORROHR ø 1/4"A	TUBO INYECTOR ø 1/4"M
25	**3243086**	GUARNIZIONE OR 0117 EPDM	O-RING 0117 EPDM	O-RING OR 0117 EPDM	JUNTA ARO "O" 0117 EPDM
27	**1349397**	RACCORDO GRUPPO	GROUP FITTING	GRUPPENANSCHLUSS	RACOR GRUPO
29	**1186796**	GUARNIZIONE OR 03087 SILICONE ROSSO	RED SILICONE O-RING 03087	O-RING SILIKONDICHTUNG 03087 ROT	JUNTA OR 03087 SILICONA ROJA
30	**3348044**	BICONO PER TUBO ø 10 mm	PIPE OLIVE ø 10 mm	DOPPELKONUS ø 10 mm	BICONO PARA TUBO ø 10 mm
33	**1449378**	TUBAZIONE GRUPPO-SCAMBIATORE	EXCHANGER ASSEMBLY PIPE	ROHR GRUPPE-AUSTAUSCHER	TUBO GRUPO-INTERCAMBIADOR
34	**1449379**	TUBO TERMICO ø 1/2"	THERMAL PIPE ø 1/2"	THERMOROHR ø 1/2"	TUBO TÉRMICO ø 1/2"
35	**1449389**	TUBAZIONE GRUPPO-SCAMBIATORE	EXCHANGER ASSEMBLY PIPE	ROHR GRUPPE-AUSTAUSCHER	TUBO GRUPO-INTERCAMBIADOR
36	**1449390**	TUBAZIONE INIETTORE ø 1/8"M	INJECTION PIPE ø 1/8"M	INJEKTORROHR ø 1/8"A	TUBO INYECTOR ø 1/8"M
39	**1250101**	MOLLA FERMAFILTRO ø 1,00 mm INOX	FILTER BLOCKING SPRING ø 1,00 mm INOX	FILTERHALTERUNGSFEDER ø 1,10 mm EDELST.	MUELLE PORTAFILTRO ø 1,10 mm INOX
40	**1160024**	PORTAFILTRO MACCHINE CAFFÈ SAN MARCO	FILTER HOLDER SAN MARCO	SIEBTRÄGER F. KAFFEEMASCHINEN SAN MARCO	PORTAFILTRO MÁQUINAS DE CAFÉ SAN MARCO
41	**1022501**	BECCUCCIO 1 TAZZA ø 3/8"	SINGLE SPOUT ø 3/8"	AUSLAUF 1-WEG ø 3/8"	SALIDA 1 CAFÉ ø 3/8"
42	**1022503**	BECCUCCIO 1 TAZZA DIRITTO ø 3/8"	STRAIGHT SINGLE SPOUT ø 3/8"	AUSLAUF 1-WEG GERADE ø 3/8"	SALIDA 1 CAFÉ RECTA ø 3/8"
43	**1022502**	BECCUCCIO 2 TAZZE ø 3/8"	DOUBLE SPOUT ø 3/8"	AUSLAUFDÜSE 2-WEGE ø 3/8"	SALIDA 2 CAFÉS ø 3/8"
45	**1241505**	MANOPOLA PORTAFILTRO M10	KNOB FILTER HOLDER M10	DREHKNOPF SIEBTRÄGER M10	MANDO PORTAFILTRO M10
46	**1160033**	FILTRO 1 TAZZA 6 gr	1 CUP FILTER 6 gr	FILTER 1 TASSE 6 gr	FILTRO 1 TAZA 6 gr
47	**1160133**	FILTRO 2 TAZZE 12 gr	2 CUPS FILTER 12 gr	FILTER 2 TASSEN 12 gr	FILTRO 2 TAZAS 12 gr
48	**1160273**	FILTRO 1 TAZZA 7 gr	FILTER 1-CUP 7 g	KAFFEESIEB 1-TASSE 7 g	FILTRO 1 TAZA 7 g
49	**1160270**	FILTRO 2 TAZZE 14 gr TIPO NUOVO	FILTER 2 CUPS 14 gr NEW TYPE	FILTER 2 TASSEN 14 gr NEUES MODELL	FILTRO 2 TAZAS 14 gr TIPO NUEVO
50	**1160271**	FILTRO 1 TAZZA 8 gr	1-CUP FILTER 8 gr	FILTER 1 TASSE 8 g	FILTRO 1 TAZA 8 gr
51	**1160274**	FILTRO 2 TAZZE 16 gr	2 CUP FILTER 16 g	SIEB 2 TASSEN 16 g	FILTRO 2 TAZAS 16 gr
52	**1160044**	FILTRO 1 TAZZA 9 gr	1 CUP FILTER 9 gr	FILTER 1 TASSE 9 gr	FILTRO 1 TAZA 9 gr
53	**1160045**	FILTRO 2 TAZZE 18 gr	2 CUPS FILTER 18 gr	FILTER 2 TASSEN 18 gr	FILTRO 2 TAZAS 14 gr
54	**1160046**	FILTRO 2 TAZZE 21 gr	2 CUPS FILTER 21 gr	FILTER 2 TASSEN 21 gr	FILTRO 2 TAZAS 21 gr
55	**1160287**	FILTRO CIECO	BLIND FILTER	BLINDFILTER	FILTRO CIEGO
56	**1165021**	PORTAFILTRO COMPLETO 2 TAZZE SAN MARCO	2 CUPS FILTER HOLDER ASSEMBLY SAN MARCO	SIEBTRÄGER KOMPLETT 2 TASSEN SAN MARCO	PORTAFILTRO COMPLETO 2 TAZAS SAN MARCO
57	**1165080**	PORTAFILTRO COMPLETO 1 TAZZA SAN MARCO	FILTER HOLDER ASSEMBLY 1 CUP SAN MARCO	SIEBTRÄGER KOMPLETT 1 TASSE SAN MARCO	PORTAFILTRO COMPLETO 1 TAZA SAN MARCO

GRUPPO EROGAZIONE 85-95
BREW GROUP 85-95
GRUPPE KAFFEEAUSGABE 85-95
GRUPO SALIDA CAFÉ 85-95

SM0702

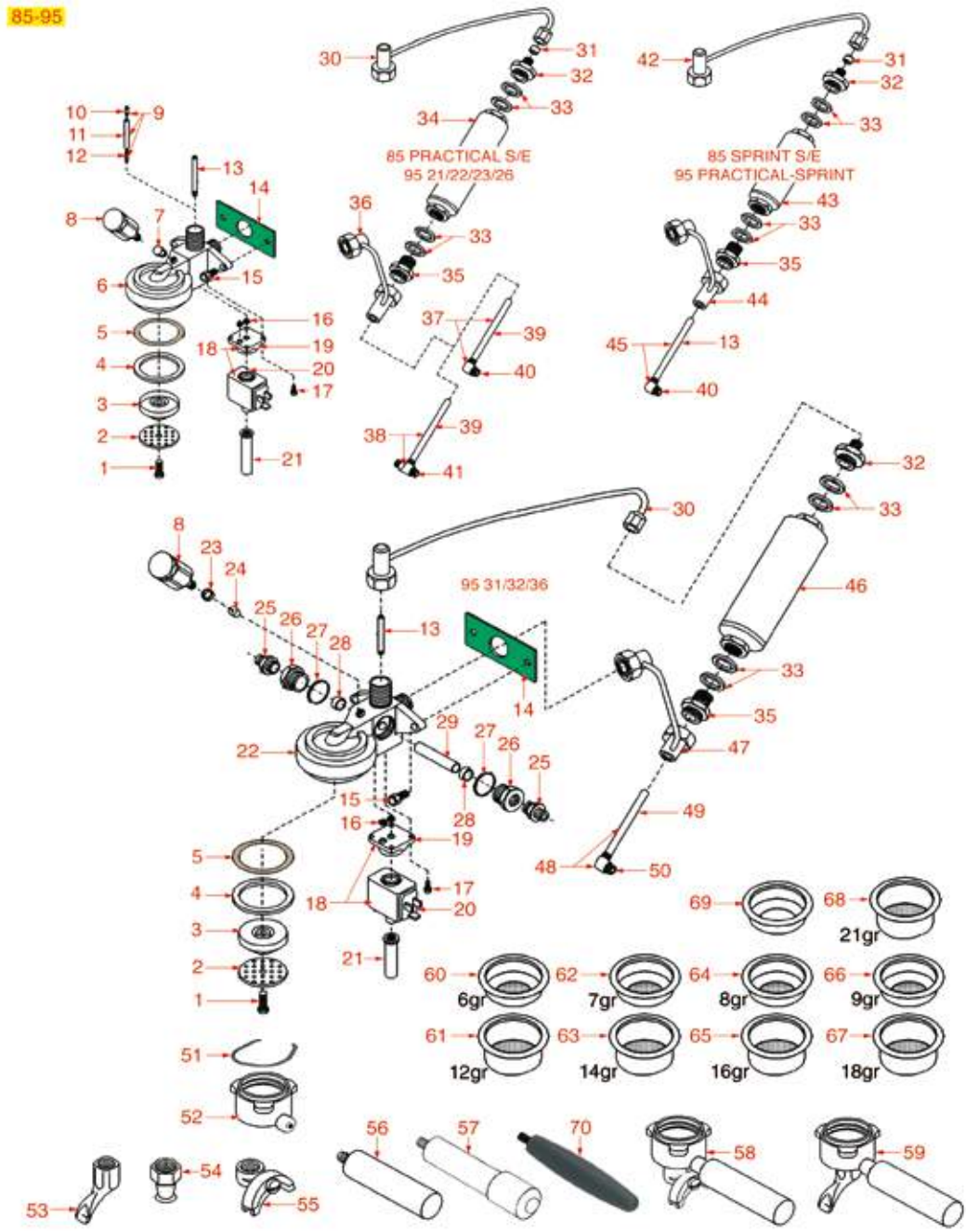

Posizioni senza cod. LF: a richiesta
Positions without LF Code No.: upon request
Abbildungen ohne LF Bestell-Nr.: auf Anfrage
Posiciones sin cód. LF: previa petición

SAN MARCO

P.	Cod.	Descrizione	Description	Beschreibung	Descripción
1	**1528011**	VITE A TESTA SVASATA PIANA M5x20	SHOWER SCREW M5x20	FLACHSENKKOPFSCHRAUBE M5x20	TORNILLO CABEZA AVELLANADA PLANA M5x20
2	**1081041**	DOCCIA EROGAZIONE ø 48 mm	SHOWER SCREEN ø 48 mm	DUSCHE ø 48 mm	DUCHA ø 48 mm
3	**1086516**	DIFFUSORE PORTADOCCIA	SHOWER HOLDER DIFFUSER	VERTEILER DUSCHTRÄGER	DIFUSOR PORTADUCHA
4	**1186786**	GUARNIZIONE PORTAFILTRO ø 64x52,5x5,5 mm	GASKET FILTER HOLDER ø 64x52.5x5.5 mm	DICHTUNG SIEBTRÄGER ø 64x52,5x5,5 mm	JUNTA PORTAFILTRO ø 64x52,5x5,5 mm
4	**1186851**	GUARNIZIONE PORTAFILTRO ø 64x52,5x5,5 mm	FILTER HOLDER GASKET ø 64x52.5x5.5 mm	SIEBTRÄGERDICHTUNG ø 64x52,5x5,5 mm	JUNTA SOPORTE FILTRO ø 64x52,5x5,5 mm
5	**1190007**	SPESSORE GOMMA ø 64x53x1 mm EPDM	RUBBER PIECE ø 64x53x1 mm EPDM	GUMMIDICKE ø 64x53x1 mm EPDM	ESPESOR GOMA ø 64x53x1 mm EPDM
5	**1190101**	SPESSORE CARTA ø 64x53x0,7 mm	PAPER SEAL ø 64x53x0.7 mm	ABSTANDSSTÜCK AUS PAPIER ø 64x53x0,7 mm	ESPESOR PAPEL ø 64x53x0,7 mm
8	**1202001**	INFUSORE GRUPPO	GROUP INFUSER	BRÜHGRUPPE	GRUPO VÁLVULA INFUSIÓN
9	**1501582**	UGELLO COMPLETO	COMPLETE NOZZLE	DÜSE KOMPLETT	TOBERA COMPLETO
10	**1500002**	UGELLO M5x1	NOZZLE M5x1	DÜSE M5x1	TOBERA M5x1
13	**1501006**	UGELLO GRUPPO	NOZZLE GROUP	DÜSE FÜR GRUPPE	TOBERA GRUPO
13	**1501583**	UGELLO GRUPPO	NOZZLE GROUP	DÜSE FÜR GRUPPE	TOBERA GRUPO
14	**1186521**	GUARNIZIONE GRUPPO 95x45 mm	COFFEE GROUP GASKET 95x45 mm	GRUPPENDICHTUNG 95x45 mm	JUNTA GRUPO 95x45 mm
15	**1528026**	VITE A TESTA CILINDRICA M8x20	CYLINDER HEAD SCREW M8x20	ZYLINDERKOPFSCHRAUBE M8x20	TORNILLO CABEZA CILÍND. M8x20
16	**1186611**	GUARNIZIONE OR 02025 SILICONE ROSSO	O-RING 02025 RED SILICONE	DICHTUNG O-RING 02025 SILIKON ROT	JUNTA ARO "O" 02025 SILICONA ROJA
17	**1184006**	VITE A TESTA CILINDRICA BASSA M4x12	LOW CYLINDER HEAD SCREW M4x12	ZYLINDERKOPFSCHRAUBE NIEDRIG M4x12	TORNILLO CABEZA DE CILINDRO BAJA M4x12
18	**1120330**	ELETTROVALVOLA LUCIFER 3 VIE 240V 50Hz	3-WAY SOLENOID VALVE LUCIFER 240V 50Hz	3-WEGE MAGNETVENTIL LUCIFER 240V 50Hz	ELECTROVÁLVULA LUCIFER 3 VÍAS 240V 50Hz
18	**1120335**	ELETTROVALVOLA PARKER 3 VIE 230V 50/60Hz	3-WAY SOLENOID VALVE PARKER 230V 50/60Hz	3-WEGE MAGNETVENTIL PARKER 230V 50/60Hz	ELECTROVÁLVULA PARKER 3VÍAS 230V 50/60Hz
19	**1120334**	PARTE MECCANICA LUCIFER 3 VIE	3-WAY MECHANICAL COMPONENT LUCIFER	MECHANISCHER TEIL 3-WEGE LUCIFER	PARTE MECÁNICA LUCIFER 3 VÍAS
19	**1120339**	PARTE MECCANICA PARKER 3 VIE	3-WAY MECHANICAL COMPONENT PARKER	MECHANISCHER TEIL 3-WEGE PARKER	PARTE MECÁNICA PARKER 3 VÍAS
20	**1120332**	BOBINA LUCIFER/PARKER 220/240V 9W 50Hz	COIL LUCIFER/PARKER 220/240V 9W 50Hz	SPULE LUCIFER/PARKER 220/240V 9W 50Hz	BOBINA LUCIFER/PARKER 220/240V 9W 50Hz
20	**3120032**	BOBINA PARKER ZB09 9W 220/240V 50/60Hz	COIL PARKER ZB09 9W 220/240V 50/60Hz	SPULE PARKER ZB09 9W 220/240V50/60Hz	BOBINA PARKER ZB09 9W 220/240V 50/60Hz
21	**1449570**	TUBETTO SCARICO ø 1/8"Fx64 mm	DRAIN PIPE ø 1/8"Fx64 mm	AUSLAUFROHR ø 1/8"Ix64 mm	TUBO DESAGÜE ø 1/8"Fx64 mm
21	**1449571**	TUBETTO SCARICO	DRAIN PIPE	AUSLAUFROHR	TUBO DESAGÜE
23	**3243086**	GUARNIZIONE OR 0117 EPDM	O-RING 0117 EPDM	O-RING OR 0117 EPDM	JUNTA ARO "O" 0117 EPDM
26	**1349397**	RACCORDO GRUPPO	GROUP FITTING	GRUPPENANSCHLUSS	RACOR GRUPO
27	**1186796**	GUARNIZIONE OR 03087 SILICONE ROSSO	RED SILICONE O-RING 03087	O-RING SILIKONDICHTUNG 03087 ROT	JUNTA OR 03087 SILICONA ROJA
28	**3348044**	BICONO PER TUBO ø 10 mm	PIPE OLIVE ø 10 mm	DOPPELKONUS ø 10 mm	BICONO PARA TUBO ø 10 mm
30	**1449374**	TUBAZIONE GRUPPO-SCAMBIATORE	EXCHANGER ASSEMBLY PIPE	ROHR GRUPPE-AUSTAUSCHER	TUBO GRUPO-INTERCAMBIADOR
30	**1449378**	TUBAZIONE GRUPPO-SCAMBIATORE	EXCHANGER ASSEMBLY PIPE	ROHR GRUPPE-AUSTAUSCHER	TUBO GRUPO-INTERCAMBIADOR
31	**1186787**	TENUTA CONICA PTFE ø 10x4x6 mm	CONICAL PTFE SEAL ø 10x4x6 mm	KEGELDICHTUNG AUS PTFE ø 10x4x6 mm	JUNTA CÓNICA EN PTFE ø 10x4x6 mm
32	**1349395**	RACCORDO TERMICO SUPERIORE	UPPER THERMAL FITTING	OBERER THERMISCHER ANSCHLUSS	RACOR TÉRMICO SUPERIOR
33	**1186290**	GUARNIZIONE PIANA PTFE ø 27x21x2 mm	PTFE FLAT GASKET ø 27x21x2 mm	FLACHDICHTUNG AUS PTFE ø 27x21x2 mm	JUNTA PLANA PTFE ø 27x21x2 mm
34	**1449109**	TUBO TERMICO ø 1/2"	THERMAL PIPE ø 1/2"	THERMOROHR ø 1/2"	TUBO TÉRMICO ø 1/2"
35	**1349396**	RACCORDO TERMICO INFERIORE	LOWER THERMAL FITTING	UNTERER THERMISCHER ANSCHLUSS	RACOR TÉRMICO INFERIOR
36	**1449115**	TUBAZIONE GRUPPO-SCAMBIATORE	EXCHANGER ASSEMBLY PIPE	ROHR GRUPPE-AUSTAUSCHER	TUBO GRUPO-INTERCAMBIADOR
36	**1449375**	TUBAZIONE GRUPPO-SCAMBIATORE	EXCHANGER ASSEMBLY PIPE	ROHR GRUPPE-AUSTAUSCHER	TUBO GRUPO-INTERCAMBIADOR
38	**1449377**	TUBAZIONE INIETTORE ø 1/4"M	INJECTION PIPE ø 1/4"M	INJEKTORROHR ø 1/4"A	TUBO INYECTOR ø 1/4"M
42	**1449120**	TUBAZIONE GRUPPO-SCAMBIATORE	EXCHANGER ASSEMBLY PIPE	ROHR GRUPPE-AUSTAUSCHER	TUBO GRUPO-INTERCAMBIADOR
43	**1449113**	TUBO TERMICO ø 1/2"	THERMAL PIPE ø 1/2"	THERMOROHR ø 1/2"	TUBO TÉRMICO ø 1/2"
44	**1449112**	TUBAZIONE GRUPPO-SCAMBIATORE	EXCHANGER ASSEMBLY PIPE	ROHR GRUPPE-AUSTAUSCHER	TUBO GRUPO-INTERCAMBIADOR
45	**1449111**	TUBAZIONE INIETTORE ø 1/4"M	INJECTION PIPE ø 1/4"M	INJEKTORROHR ø 1/4"A	TUBO INYECTOR ø 1/4"M
46	**1449379**	TUBO TERMICO ø 1/2"	THERMAL PIPE ø 1/2"	THERMOROHR ø 1/2"	TUBO TÉRMICO ø 1/2"
47	**1449389**	TUBAZIONE GRUPPO-SCAMBIATORE	EXCHANGER ASSEMBLY PIPE	ROHR GRUPPE-AUSTAUSCHER	TUBO GRUPO-INTERCAMBIADOR
48	**1449376**	TUBAZIONE INIETTORE ø 1/4"M	INJECTION PIPE ø 1/4"M	INJEKTORROHR ø 1/4"A	TUBO INYECTOR ø 1/4"M
48	**1449390**	TUBAZIONE INIETTORE ø 1/8"M	INJECTION PIPE ø 1/8"M	INJEKTORROHR ø 1/8"A	TUBO INYECTOR ø 1/8"M
51	**1250101**	MOLLA FERMAFILTRO ø 1,00 mm INOX	FILTER BLOCKING SPRING ø 1,00 mm INOX	FILTERHALTERUNGSFEDER ø 1,10 mm EDELST.	MUELLE PORTAFILTRO ø 1,10 mm INOX
52	**1165051**	PORTAFILTRO MACCHINE CAFFÈ SAN MARCO	FILTER HOLDER SAN MARCO	SIEBTRÄGER F. KAFFEEMASCHINEN SAN MARCO	PORTAFILTRO MÁQUINAS DE CAFÉ SAN MARCO
53	**1022501**	BECCUCCIO 1 TAZZA ø 3/8"	SINGLE SPOUT ø 3/8"	AUSLAUF 1-WEG ø 3/8"	SALIDA 1 CAFÉ ø 3/8"
54	**1022503**	BECCUCCIO 1 TAZZA DIRITTO ø 3/8"	STRAIGHT SINGLE SPOUT ø 3/8"	AUSLAUF 1-WEG GERADE ø 3/8"	SALIDA 1 CAFÉ RECTA ø 3/8"
55	**1022502**	BECCUCCIO 2 TAZZE ø 3/8"	DOUBLE SPOUT ø 3/8"	AUSLAUFDÜSE 2-WEGE ø 3/8"	SALIDA 2 CAFÉS ø 3/8"
56	**1241105**	MANOPOLA PORTAFILTRO NERA M10	BLACK KNOB FOR FILTER HOLDER M10	FILTERTRÄGERKNOPF SCHWARZ M10	MANDO PORTAFILTRO NEGRO M10
57	**1241505**	MANOPOLA PORTAFILTRO M10	KNOB FILTER HOLDER M10	DREHKNOPF SIEBTRÄGER M10	MANDO PORTAFILTRO M10
58	**1165021**	PORTAFILTRO COMPLETO 2 TAZZE SAN MARCO	2 CUPS FILTER HOLDER ASSEMBLY SAN MARCO	SIEBTRÄGER KOMPLETT 2 TASSEN SAN MARCO	PORTAFILTRO COMPLETO 2 TAZAS SAN MARCO
59	**1165080**	PORTAFILTRO COMPLETO 1 TAZZA SAN MARCO	FILTER HOLDER ASSEMBLY 1 CUP SAN MARCO	SIEBTRÄGER KOMPLETT 1 TASSE SAN MARCO	PORTAFILTRO COMPLETO 1 TAZA SAN MARCO
60	**1160033**	FILTRO 1 TAZZA 6 gr	1 CUP FILTER 6 gr	FILTER 1 TASSE 6 gr	FILTRO 1 TAZA 6 gr
61	**1160133**	FILTRO 2 TAZZE 12 gr	2 CUPS FILTER 12 gr	FILTER 2 TASSEN 12 gr	FILTRO 2 TAZAS 12 gr
62	**1160273**	FILTRO 1 TAZZA 7 gr	FILTER 1-CUP 7 g	KAFFEESIEB 1-TASSE 7 g	FILTRO 1 TAZA 7 g
63	**1160270**	FILTRO 2 TAZZE 14 gr TIPO NUOVO	FILTER 2 CUPS 14 gr NEW TYPE	FILTER 2 TASSEN 14 gr NEUES MODELL	FILTRO 2 TAZAS 14 gr TIPO NUEVO
64	**1160271**	FILTRO 1 TAZZA 8 gr	1-CUP FILTER 8 gr	FILTER 1 TASSE 8 g	FILTRO 1 TAZA 8 gr
65	**1160274**	FILTRO 2 TAZZE 16 gr	2 CUP FILTER 16 g	SIEB 2 TASSEN 16 g	FILTRO 2 TAZAS 16 gr
66	**1160044**	FILTRO 1 TAZZA 9 gr	1 CUP FILTER 9 gr	FILTER 1 TASSE 9 gr	FILTRO 1 TAZA 9 gr
67	**1160045**	FILTRO 2 TAZZE 18 gr	2 CUPS FILTER 18 gr	FILTER 2 TASSEN 18 gr	FILTRO 2 TAZAS 14 gr
68	**1160046**	FILTRO 2 TAZZE 21 gr	2 CUPS FILTER 21 gr	FILTER 2 TASSEN 21 gr	FILTRO 2 TAZAS 21 gr
69	**1160287**	FILTRO CIECO	BLIND FILTER	BLINDFILTER	FILTRO CIEGO
70	**1141015**	MANOPOLA PORTAFILTRO ANTRACITE M10	KNOB FILTERHOLDER CHARCOAL COL. M10	SIEBTRÄGERGRIFF ANTHRAZIT M10	MANDO SOPORTE FILTRO ANTRACITA M10

RUBINETTI ACQUA/VAPORE 100-105
WATER/STEAM TAPS 100-105
WASSER/DAMPFHAEHNE 100-105
GRIFOS AGUA/VAPOR 100-105

SM1002

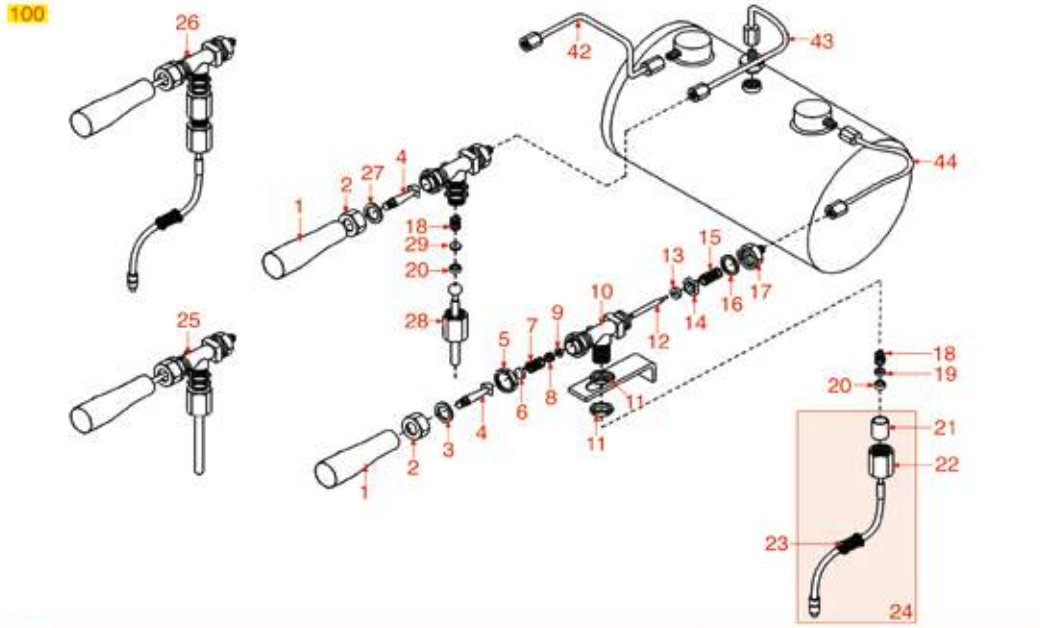

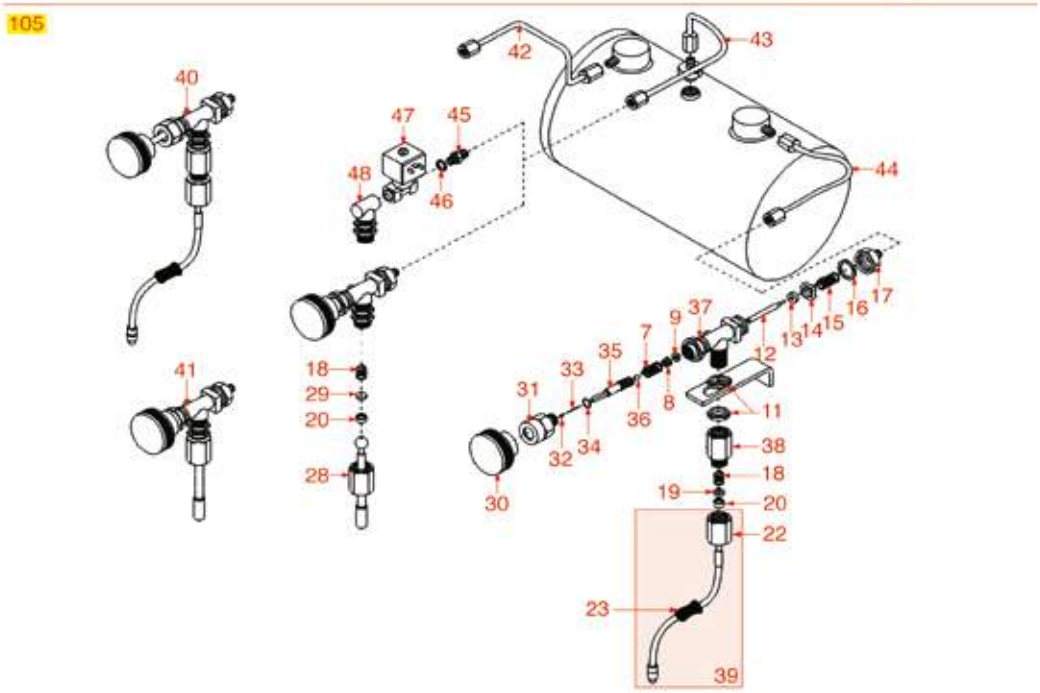

Posizioni senza cod. LF: a richiesta
Positions without LF Code No.: upon request
Abbildungen ohne LF Bestell-Nr.: auf Anfrage
Posiciones sin cód. LF: previa petición

SAN MARCO

P.	Cod.	Descrizione	Description	Beschreibung	Descripción
1	**1241102**	MANOPOLA RUBINETTO ACQUA/VAPORE	WATER/STEAM TAP KNOB	DREHKNOPF FÜR WASSER/DAMPFHAHN	MANDO GRIFO AGUA/VAPOR
2	**1528050**	DADO NICHELATO	NICKEL-PLATED NUT	MUTTER VERNICKELT	TUERCA EN NÍQUEL
3	**1186464**	RONDELLA INOX SAGOMATA	SHAPED STAINLESS STEEL WASHER	GEFORMTE SCHEIBE AUS INOX	ARANDELA INOX PERFILADA
4	**1324111**	PERNO A LEVA PER RUBINETTO	LEVER SPINDLE FOR TAP	HEBELBOLZEN FÜR HAHN	PERNO DE PALANCA PARA GRIFO
5	**1349487**	RACCORDO RUBINETTO	TAP FITTING	HAHNANSCHLUSS	RACOR GRIFO
6	**1065501**	SCODELLINO INOX PER RUBINETTO	ST.STEEL SHIELD FOR TAP	INOXTELLER FÜR HAHN	CONT. INOX PARA GRIFO
7	**1250437**	MOLLA ø 16x21 mm RUBINETTO	TAP SPRING ø 16x21 mm	FEDER ø 16 x 21 mm HAHN	MUELLE ø 16x21 mm GRIFO
8	**1186463**	BUSSOLA PORTAGUARNIZIONE	GASKET HOLDER	DICHTUNGSBUCHSE	COJINETE PARA JUNTA
9	**1186370**	TENUTA CONICA PTFE ø 12,5x7x5,5 mm	CONICAL PTFE SEAL ø 12.5x7x5.5 mm	KEGELDICHTUNG AUS PTFE ø 12,5x7x5,5 m	JUNTA CÓNICA EN PTFE ø 12,5x7x5,5 mm
10	**1348750**	CORPO RUBINETTO	TAP BODY	HAHNKÖRPER	CUERPO GRIFO
12	**1324081**	PERNO RUBINETTO	TAP SPINDLE	HAHNBOLZEN	PERNO GRIFO
13	**1186369**	GUARNIZIONE PIANA EPDM ø 15x5,5x4 mm	EPDM FLAT GASKET ø 15x5.5x4 mm	FLACHDICHTUNG EPDM ø 15x5,5x4 mm.	JUNTA PLANA EPDM ø 15x5,5x4 mm
14	**1523522**	CORPO VALVOLA	VALVE BODY	VENTILKÖRPER	CUERPO VÁLVULA
15	**1250543**	MOLLA ø 16x20 mm VALVOLA	VALVE SPRING ø 16x20 mm	FEDER ø 16x20 mm VENTIL	MUELLE ø 16x20 mm VÁLVULA
16	**1186368**	GUARNIZIONE PIANA ESENTE ø 23,5x20x1 mm	ASBESTOS FREE FLAT GASKET ø 23.5x20x1 mm	FLACHDICHTUNG ASBESTFREI ø 23,5x20x1 mm	JUNTA PLANA SIN AMIANTO ø 23,5x20x1 mm
17	**1349486**	RACCORDO PER RUBINETTO	TAP COUPLING	HAHNANSCHLUSS	RACOR PARA GRIFO
18	**1250541**	MOLLA ø 12x15 mm	SPRING ø 12x15 mm	FEDER ø 12x15 mm	MUELLE ø 12x15 mm
19	**1186289**	RONDELLA SNODO	WASHER	SCHEIBE FÜR GELENK	ARANDELA ARTICULACIÓN
20	**1186372**	TENUTA CONICA PTFE ø 14,5x10,5x4,5 mm	CONICAL PTFE SEAL ø 14.5x10.5x4.5 mm	KEGELDICHTUNG AUS PTFE ø 14,5x10,5x4,5	JUNTA CÓNICA PTFE ø 14,5x10,5x4,5 mm
21	**1186785**	TENUTA CONICA PTFE ø 16x20 mm	CONICAL PTFE SEAL ø 16x20 mm	KEGELDICHTUNG AUS PTFE ø 16x20 mm	JUNTA CÓNICA EN PTFE ø 16x20 mm
22	**1548058**	RACCORDO TUBO VAPORE ø 3/8" TIPO NUOVO	COUPLING FOR STEAM PIPE ø 3/8" NEW TYPE	ANSCHLUSS FÜR DAMPFROHR ø 3/8" NEU MOD.	RACOR TUBO VAPOR ø 3/8" MOD. NUEVO
22	**1349451**	RACCORDO TUBO VAPORE ø 3/8"	STEAM TUBE FITTING ø 3/8"	ANSCHLUSS FÜR DAMPFROHR ø 3/8"	RACOR TUBO VAPOR ø 3/8"
24	**1449110**	TUBO VAPORE COMPLETO INOX ø 10 mm	STAINLESS STEEL STEAM PIPE COMPL. ø 10 m	DAMPFROHR KOMPLETT AUS EDELSTAHL ø 10 mm	TUBO VAPOR COMPLETO INOX ø 10 mm
27	**1186142**	RONDELLA INOX ø 23x15x0,5 mm	ST.STEEL WASHER ø 23x15x0.5 mm	FLACHDICHTUNG AUS EDELSTAHL ø 23x15x0,5	ARANDELA INOX ø 23x15x0,5 mm
28	**1449401**	TUBO ACQUA COMPLETO	COMPLETE WATER PIPE	WASSERROHR KOMPLETT	TUBO AGUA COMPLETO
29	**1186783**	RONDELLA PER SNODO ø 14 mm	WASHER FOR ARTICULATION ø 14 mm	SCHEIBE FÜR GELENK ø 14 mm	ARANDELA PARA ARTICULACIÓN ø 14 mm
30	**1241450**	MANOPOLA RUBINETTO ACQUA/VAPORE	WATER/STEAM TAP KNOB	DREHKNOPF FÜR WASSER-/DAMPFHAHN	MANDO GRIFO AGUA/VAPOR
34	**1186295**	ANELLO ELASTICO RADIALE ø 8 mm	SPRING RING RADIAL ø 8 mm	ELASTISCHER RING RADIAL ø 7 mm	ARO ELÁSTICO RADIAL ø 7 mm
35	**1324501**	PERNO RUBINETTO	TAP SPINDLE	STIFT FÜR HAHN	PERNO GRIFO
36	**1323601**	SFERA INOX ø 6 mm	STAINLESS STEEL BALL ø 6 mm	KUGEL AUS INOX ø 6 mm	ESFERA INOX ø 6 mm
39	**1449400**	TUBO VAPORE COMPLETO	STEAM PIPE COMPLETE	DAMPFROHR KOMPLETT	TUBO VAPOR COMPLETO
40	**1348760**	RUBINETTO VAPORE	STEAM TAP	DAMPFHAHN	GRIFO VAPOR
41	**1348759**	RUBINETTO ACQUA	WATER TAP	WASSERHAHN	GRIFO AGUA
45	**1349102**	RACCORDO ø 1/4"M-1/4"M	FITTING ø 1/4"M-1/4"M	ANSCHLUSS ø 1/4"AUßENGEW. 1/4"AUßENGEW.	RACOR ø 1/4"M-1/4"M

RUBINETTI ACQUA/VAPORE 85-95
WATER/STEAM TAPS 85-95
WASSER-DAMPFHAEHNE
GRIFOS AGUA/VAPOR 85-95

SM1102

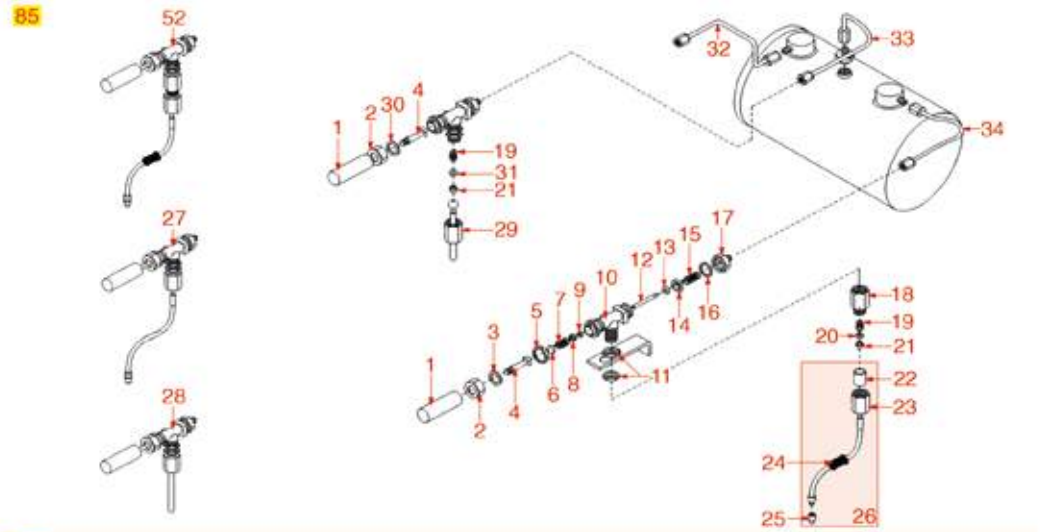

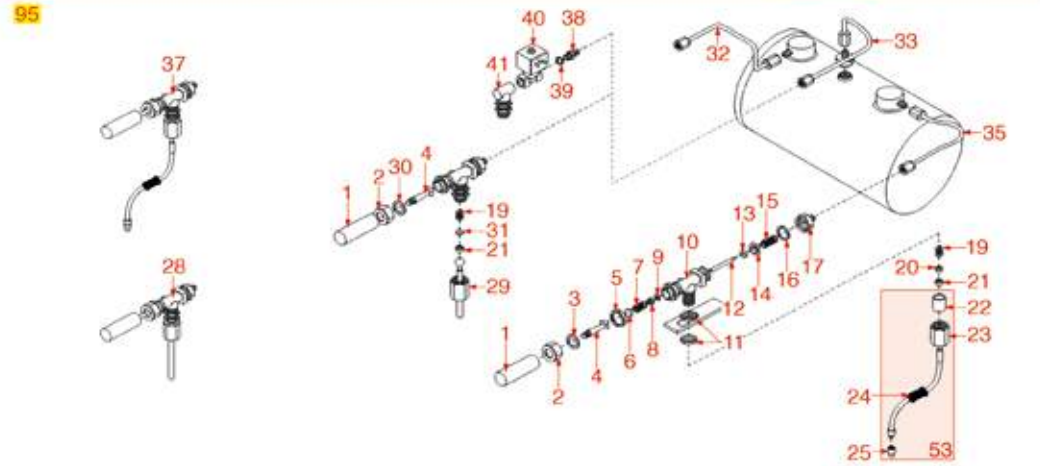

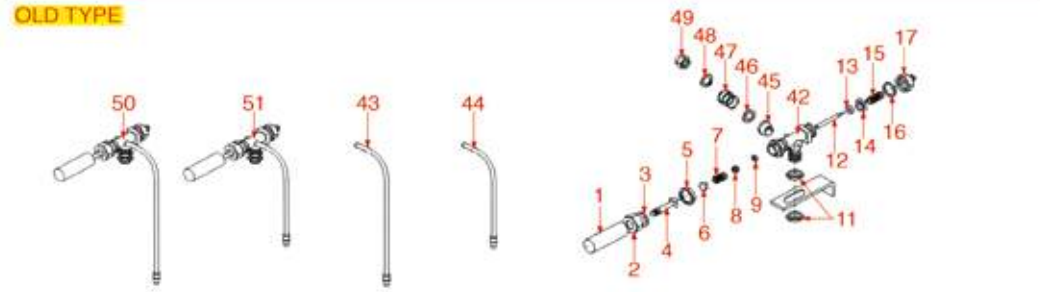

Posizioni senza cod. LF: a richiesta
Positions without LF Code No.: upon request
Abbildungen ohne LF Bestell-Nr.: auf Anfrage
Posiciones sin cód. LF: previa petición

SAN MARCO

P.	Cod.	Descrizione	Description	Beschreibung	Descripción
1	**1241442**	MANOPOLA RUBINETTO ACQUA/VAPORE	WATER/STEAM TAP KNOB	DREHKNOPF FÜR WASSER/DAMPFHAHN	MANDO GRIFO AGUA/VAPOR
2	**1528050**	DADO NICHELATO	NICKEL-PLATED NUT	MUTTER VERNICKELT	TUERCA EN NÍQUEL
3	**1186464**	RONDELLA INOX SAGOMATA	SHAPED STAINLESS STEEL WASHER	GEFORMTE SCHEIBE AUS INOX	ARANDELA INOX PERFILADA
4	**1324111**	PERNO A LEVA PER RUBINETTO	LEVER SPINDLE FOR TAP	HEBELBOLZEN FÜR HAHN	PERNO DE PALANCA PARA GRIFO
5	**1349487**	RACCORDO RUBINETTO	TAP FITTING	HAHNANSCHLUSS	RACOR GRIFO
6	**1065501**	SCODELLINO INOX PER RUBINETTO	ST.STEEL SHIELD FOR TAP	INOXTELLER FÜR HAHN	CONT. INOX PARA GRIFO
7	**1250437**	MOLLA ø 16x21 mm RUBINETTO	TAP SPRING ø 16x21 mm	FEDER ø 16 x 21 mm HAHN	MUELLE ø 16x21 mm GRIFO
8	**1186463**	BUSSOLA PORTAGUARNIZIONE	GASKET HOLDER	DICHTUNGSBUCHSE	COJINETE PARA JUNTA
9	**1186370**	TENUTA CONICA PTFE ø 12,5x7x5,5 mm	CONICAL PTFE SEAL ø 12.5x7x5.5 mm	KEGELDICHTUNG AUS PTFE ø 12,5x7x5,5 m	JUNTA CÓNICA EN PTFE ø 12,5x7x5,5 mm
10	**1348750**	CORPO RUBINETTO	TAP BODY	HAHNKÖRPER	CUERPO GRIFO
12	**1324081**	PERNO RUBINETTO	TAP SPINDLE	HAHNBOLZEN	PERNO GRIFO
13	**1186369**	GUARNIZIONE PIANA EPDM ø 15x5,5x4 mm	EPDM FLAT GASKET ø 15x5.5x4 mm	FLACHDICHTUNG EPDM ø 15x5,5x4 mm.	JUNTA PLANA EPDM ø 15x5,5x4 mm
14	**1523522**	CORPO VALVOLA	VALVE BODY	VENTILKÖRPER	CUERPO VÁLVULA
15	**1250543**	MOLLA ø 16x20 mm VALVOLA	VALVE SPRING ø 16x20 mm	FEDER ø 16x20 mm VENTIL	MUELLE ø 16x20 mm VÁLVULA
16	**1186368**	GUARNIZIONE PIANA ESENTE ø 23,5x20x1 mm	ASBESTOS FREE FLAT GASKET ø 23.5x20x1 mm	FLACHDICHTUNG ASBESTFREI ø 23,5x20x1 mm	JUNTA PLANA SIN AMIANTO ø 23,5x20x1 mm
17	**1349486**	RACCORDO PER RUBINETTO	TAP COUPLING	HAHNANSCHLUSS	RACOR PARA GRIFO
21	**1186372**	TENUTA CONICA PTFE ø 14,5x10,5x4,5 mm	CONICAL PTFE SEAL ø 14.5x10.5x4.5 mm	KEGELDICHTUNG AUS PTFE ø 14,5x10,5x4,5	JUNTA CÓNICA PTFE ø 14,5x10,5x4,5 mm
22	**1186785**	TENUTA CONICA PTFE ø 16x20 mm	CONICAL PTFE SEAL ø 16x20 mm	KEGELDICHTUNG AUS PTFE ø 16x20 mm	JUNTA CÓNICA EN PTFE ø 16x20 mm
23	**1349451**	RACCORDO TUBO VAPORE ø 3/8"	STEAM TUBE FITTING ø 3/8"	ANSCHLUSS FÜR DAMPFROHR ø 3/8"	RACOR TUBO VAPOR ø 3/8"
23	**1548058**	RACCORDO TUBO VAPORE ø 3/8" TIPO NUOVO	COUPLING FOR STEAM PIPE ø 3/8" NEW TYPE	ANSCHLUSS FÜR DAMPFROHR ø 3/8" NEU MOD.	RACOR TUBO VAPOR ø 3/8" MOD. NUEVO
26	**1449852**	TUBO VAPORE COMPLETO	STEAM PIPE COMPLETE	DAMPFROHR KOMPLETT	TUBO VAPOR COMPLETO
27	**1348751**	RUBINETTO VAPORE COMPLETO	STEAM TAP ASSEMBLY	DAMPFHAHN KOMPLETT	GRIFO VAPOR COMPLETO
29	**1449401**	TUBO ACQUA COMPLETO	COMPLETE WATER PIPE	WASSERROHR KOMPLETT	TUBO AGUA COMPLETO
30	**1186142**	RONDELLA INOX ø 23x15x0,5 mm	ST.STEEL WASHER ø 23x15x0.5 mm	FLACHDICHTUNG AUS EDELSTAHL ø 23x15x0,5	ARANDELA INOX ø 23x15x0,5 mm
31	**1186783**	RONDELLA PER SNODO ø 14 mm	WASHER FOR ARTICULATION ø 14 mm	SCHEIBE FÜR GELENK ø 14 mm	ARANDELA PARA ARTICULACIÓN ø 14 mm
36	**1449114**	TUBO VAPORE COMPLETO INOX ø 10 mm	ST.STEEL COMPL.STEAM PIPE ø 10 mm	DAMPFROHR KOMPLETT AUS INOX ø 10 mm	TUBO VAPOR COMPLETO INOX ø 10 mm
37	**5036202**	RUBINETTO VAPORE COMPLETO	TAP STEAM COMPLETE	DAMPFHAHN KOMPLETT	GRIFO VAPOR COMPLETO
38	**1349102**	RACCORDO ø 1/4"M-1/4"M	FITTING ø 1/4"M-1/4"M	ANSCHLUSS ø 1/4"AUßENGEW. 1/4"AUßENGEW.	RACOR ø 1/4"M-1/4"M
39	**1186289**	RONDELLA SNODO	WASHER	SCHEIBE FÜR GELENK	ARANDELA ARTICULACIÓN
43	**1449851**	TUBO VAPORE COMPLETO	STEAM PIPE COMPLETE	DAMPFROHR KOMPLETT	TUBO VAPOR COMPLETO
45	**1186286**	TENUTA CONICA PTFE ø 12x8x4 mm	CONICAL PTFE SEAL ø 12x8x4 mm	KEGELDICHTUNG AUS PTFE ø 12x8x4 mm	JUNTA CÓNICA EN PTFE ø 12x8x4 mm
47	**1250541**	MOLLA ø 12x15 mm	SPRING ø 12x15 mm	FEDER ø 12x15 mm	MUELLE ø 12x15 mm
52	**1449118**	RUBINETTO VAPORE COMPLETO	COMPLETE STEAM TAP	DAMPFHAHN KOMPLETT	GRIFO VAPOR COMPLETO

RUBINETTI CARICO E RITEGNO 105-95-85
INLET AND NON-RETURN TAPS 105-95-85
EINLAUF- UND RÜCKSCHLAGHAEHNE 105-95-85
GRIFOS DE CARGA Y RETENCIÓN 105-95-85

SM1502

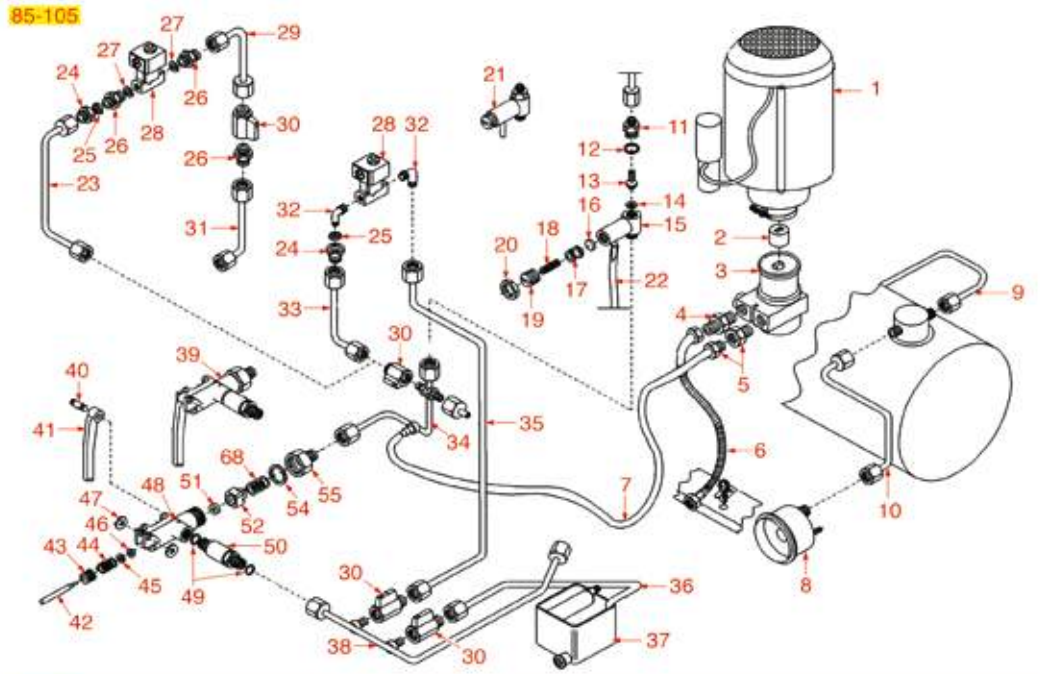

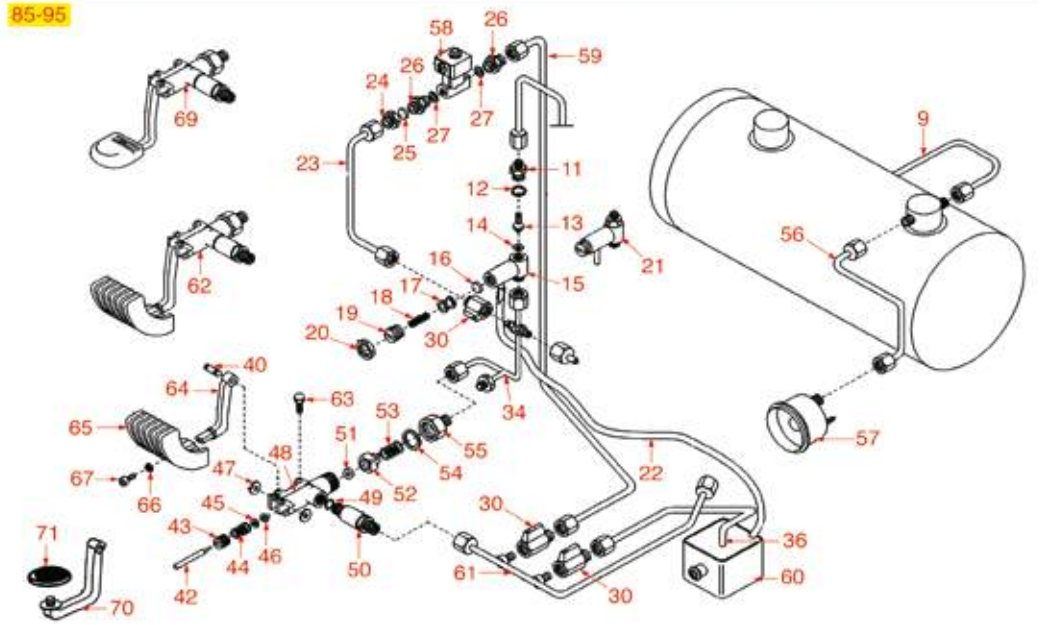

Posizioni senza cod. LF: a richiesta
Positions without LF Code No.: upon request
Abbildungen ohne LF Bestell-Nr.: auf Anfrage
Posiciones sin cód. LF: previa petición

P.	Cod.	Descrizione	Description	Beschreibung	Descripción
4	**1349202**	RACCORDO PER POMPANTE 3/8M-3/8M	FITTING 3/8M-3/8M	ANSCHLUSS 3/8"-3/8"AUSSENGEWINDE	RACOR PARA BOMBA 3/8M-3/8M
8	**1245081**	MANOMETRO CALDAIA ø 40 mm 0÷2,5 bar	BOILER PRESSURE GAUGE ø 40 mm 0÷2.5 bar	MANOMETER DURCHLAUFERH. ø 40mm 0÷2,5 bar	MANOMETRO CALDERA ø 40 mm 0÷2,5 bar
12	**1186414**	GUARNIZIONE OR 0119 EPDM	O-RING 0119 EPDM	DICHTUNG O-RING 0119 EPDM	JUNTA ARO "O" 0119 EPDM
13	**1324082**	PERNO VALVOLA	PIN FOR VALVE	VENTILBOLZEN	PERNO VÁLVULA
14	**1186411**	GUARNIZIONE OR 02031 EPDM	O-RING 02031 EPDM	DICHTUNG O-RING 02031 EPDM	JUNTA ARO "O" 02031 EPDM
15	**1523523**	CORPO VALVOLA DI NON RITORNO	NON-RETURN VALVE BODY	RÜCKSCHLAGVENTILKÖRPER	CUERPO VÁLVULA RETENCIÓN
16	**1186145**	GUARNIZIONE CIECA ø 13x3 mm	BLIND GASKET ø 13x3 mm	BLINDDICHTUNG ø 13x3 mm	JUNTA CIEGA ø 13x3 mm
17	**1186146**	PORTAGUARNIZIONE RUBINETTO	GASKET HOLDER FOR TAP	DICHTUNGSTRÄGER EINLAUFHAHN	PORTAJUNTA GRIFO
18	**1250041**	MOLLA ø 10x28 mm	SPRING ø 10x28 mm	FEDER ø 10x28 mm	MUELLE ø 10x28 mm
19	**1439019**	TAPPO ø 18 mm PER RUBINETTO CARICO	INLET TAP CAP ø 18 mm	DECKEL FÜR AUSLAUFHAHN ø 12 mm	TAPÓN ø 18 mm PARA GRUPO EROGACIÓN
21	**1348753**	VALVOLA DI NON RITORNO	NON-RETURN VALVE	RÜCKSCHLAGVENTIL	VÁLVULA RETENCIÓN
25	**1160023**	FILTRO ACQUA INOX ø 11x2 mm	STAINLESS STEEL WATER FILTER ø 11x2 mm	INOX-WASSERFILTER ø 11x2 mm	FILTRO AGUA INOX ø 11x2 mm
26	**1349102**	RACCORDO ø 1/4"M-1/4"M	FITTING ø 1/4"M-1/4"M	ANSCHLUSS ø 1/4"AUßENGEW. 1/4"AUßENGEW.	RACOR ø 1/4"M-1/4"M
27	**1186289**	RONDELLA SNODO	WASHER	SCHEIBE FÜR GELENK	ARANDELA ARTICULACIÓN
30	**3526699**	VALVOLA A SFERA ø 1/4"MF	BALL VALVE ø 1/4" MF	KUGELVENTIL ø 1/4" AUßEN/INNEN	VÁLVULA A ESFERA ø 1/4" MH
40	**1324079**	PERNO LEVA RUBINETTO ø 6x26 mm	TAP LEVER PIN ø 6x26 mm	BOLZEN FÜR HAHNHEBEL ø 6x26 mm	PERNO PALANCA GRIFO ø 6x26 mm
41	**1225035**	MANOPOLA RUBINETTO CARICO	INLET TAP LEVER	DREHKNOPF FÜR EINLAUFHAHN	MANDO GRIFO EROGACIÓN
42	**1324081**	PERNO RUBINETTO	TAP SPINDLE	HAHNBOLZEN	PERNO GRIFO
43	**1349039**	RACCORDO REGOLAZIONE	ADJUSTMENT FITTING	ANSCHLUSS FÜR EINSTELLUNG	RACOR REGULACIÓN
44	**1250541**	MOLLA ø 12x15 mm	SPRING ø 12x15 mm	FEDER ø 12x15 mm	MUELLE ø 12x15 mm
45	**1186462**	RONDELLA PIANA OTTONE ø 12x8x2 mm	FLAT BRASS WASHER ø 12x8x2 mm	MESSINGSCHEIBE ø 12x8x2 mm	ARANDELA LLANA LATÓN ø 12x8x2 mm
46	**1186370**	TENUTA CONICA PTFE ø 12,5x7x5,5 mm	CONICAL PTFE SEAL ø 12.5x7x5.5 mm	KEGELDICHTUNG AUS PTFE ø 12,5x7x5,5 m	JUNTA CÓNICA EN PTFE ø 12,5x7x5,5 mm
47	**1348817**	ANELLO ELASTICO RADIALE ø 4 mm	CIRCLIP RADIAL ø 4 mm	SEEGER-RING RADIAL ø 4 mm	ANILLO ELÁSTICO RADIAL ø 4 mm
49	**1186140**	GUARNIZIONE TONDA RAME ø 24x18,4x2,5 mm	GASKET ROUND COPPER ø 24x18.4x2.5 mm	DICHTUNG RUND AUS KUPFER ø 24x18,4x2,5 m	JUNTA REDONDA EN COBRE ø 24x18,4x2,5 mm
50	**1523701**	VALVOLA DI NON RITORNO ø 3/8"M-3/8"M	NON-RETURN VALVE ø 3/8"M-3/8"M	RÜCKSCHLAGVENTIL ø 3/8"A-3/8"A	VÁLVULA DE RETENCIÓN ø 3/8"M-3/8"M
51	**1186369**	GUARNIZIONE PIANA EPDM ø 15x5,5x4 mm	EPDM FLAT GASKET ø 15x5.5x4 mm	FLACHDICHTUNG EPDM ø 15x5,5x4 mm.	JUNTA PLANA EPDM ø 15x5,5x4 mm
52	**1523522**	CORPO VALVOLA	VALVE BODY	VENTILKÖRPER	CUERPO VÁLVULA
53	**1250542**	MOLLA ø 15x20 mm	SPRING ø 15x20 mm	FEDER ø 15x20 mm	MUELLE ø 15x20 mm
54	**1186368**	GUARNIZIONE PIANA ESENTE ø 23,5x20x1 mm	ASBESTOS FREE FLAT GASKET ø 23.5x20x1 mm	FLACHDICHTUNG ASBESTFREI ø 23,5x20x1 mm	JUNTA PLANA SIN AMIANTO ø 23,5x20x1 mm
57	**1245661**	MANOMETRO CALDAIA-POMPA ø 63 mm	BOILER-PUMP PRESSURE GAUGE ø 63 mm	MANOMETER DURCHLAUFERH.-PUMPE ø 63 mm	MANÓMETRO CALDERA-BOMBA ø 63 mm
58	**1120354**	ELETTROVALVOLA PARKER 2 VIE 230V 50/60Hz	2-WAY SOLENOID VALVE PARKER 230V 50/60Hz	2-WEGE MAGNETVENTIL PARKER 230V 50/60Hz	ELECTROVÁLVULA PARKER 2 VÍAS 230V 50/60H
60	**1527511**	VASCHETTA SCARICO	DRAIN TUB	AUSLAUFSCHALE	CUBETA DESAGÜE
65	**1241061**	MANOPOLA RUBINETTO CARICO	INLET TAP LEVER	DREHKNOPF FÜR EINLAUFHAHN	MANDO GRIFO EROGACIÓN
68	**1250234**	MOLLA ø 14,5x20 mm RUBINETTO CARICO	SPRING ø 14.5x20 mm INLET TAP	FEDER ø 14,5x20 mm EINLAUFHAHN	MUELLE ø 14,5x20 mm GRIFO CARGA
71	**1241515**	MANOPOLA RUBINETTO CARICO	INLET TAP LEVER	DREHKNOPF FÜR EINLAUFHAHN	MANDO GRIFO EROGACIÓN

LIVELLI-GAS-SCALDATAZZE 105/95/85
LEVEL GAUGE-GAS-CUP WARMING 105/95/85
NIVEAU-GAS-TASSENWÄRMER 105/95/85
NIVELES-GAS-CALIENTA-TAZAS 105/95/85

SM2002

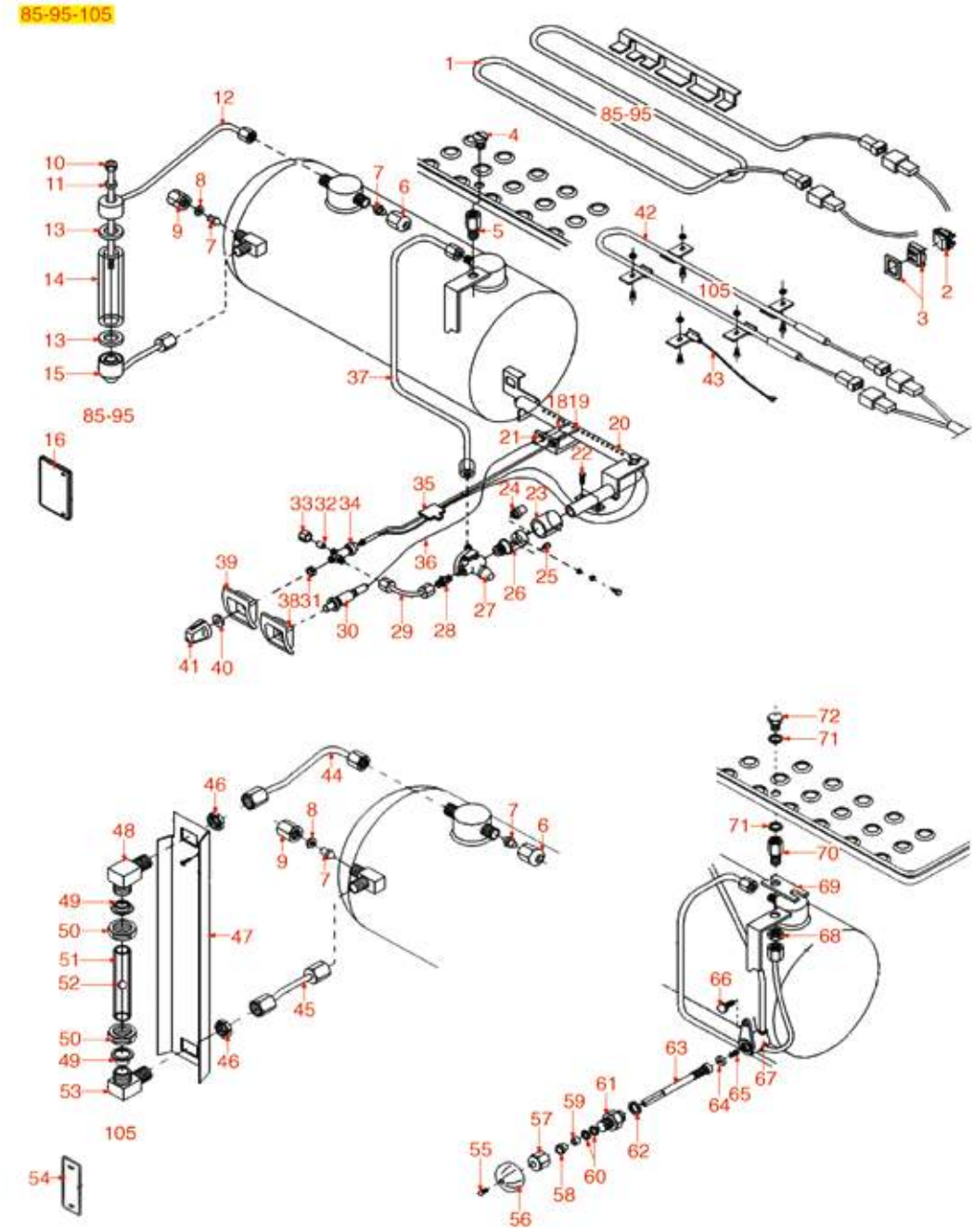

Posizioni senza cod. LF: a richiesta
Positions without LF Code No.: upon request
Abbildungen ohne LF Bestell-Nr.: auf Anfrage
Posiciones sin cód. LF: previa petición

SAN MARCO

P.	Cod.	Descrizione	Description	Beschreibung	Descripción
2	**3319296**	INTERRUTTORE BIPOLARE NERO 16A 250V	BLACK BIPOLAR SWITCH 16A 250V	SCHALTER 2-POLIG SCHWARZ 16A 250V	INTERRUPTOR BIPOLAR NEGRO 16A 250V
3	**3319501**	COPRINTERRUTTORE DI PROTEZIONE	PUSH-BUTTON PROTECTION CAP	SCHUTZKAPPE FÜR SCHALTER	CUBRE INTERRUPTOR DE PROTECCIÓN
8	**1186289**	RONDELLA SNODO	WASHER	SCHEIBE FÜR GELENK	ARANDELA ARTICULACIÓN
10	**1528523**	VITE TIRANTE INOX PER LIVELLO	STAINLESS STEEL TIE ROD F. LEVEL	STEHBOLZEN AUS EDELSTAHL FÜR NIVEAU	TORNILLO TIRANTE INOX NIVEL
11	**1186148**	GUARNIZIONE PIANA ESENTE ø 15x7x2 mm	ASBESTOS FREE FLAT GASKET ø 15x7x2 mm	FLACHDICHTUNG ASBESTFREI ø 15x7x2 mm	JUNTA PLANA SIN AMIANTO ø 15x7x2 mm
12	**1449380**	TUBAZIONE SUPERIORE LIVELLO-CALDAIA	UPPER LEVEL-BOILER PIPE	ROHR OBERER NIVEAU-DURCHLAUFERHITZER	TUBO SUPERIOR NIVEL-CALDERÍN
13	**1186256**	GUARNIZIONE PIANA SILICONE ø 31x19x3 mm	SILICONE FLAT GASKET ø 31x19x3 mm	FLACHDICHTUNG AUS SILIKON ø 31x19x3 mm	JUNTA PLANA SILICONA ø 31x19x3 mm
14	**1520566**	VETRO LIVELLO ø 30x110 mm	LEVEL GLASS ø 30x110 mm	WASSERSTANDGLAS ø 30x110 mm	CRISTAL NIVEL ø 30x110 mm
15	**1449381**	TUBAZIONE INFERIORE LIVELLO-CALDAIA	BOILER LEVEL LOWER PIPE	ROHR NIEDRIG NIVEAU-DURCHLAUFERHITZER	TUBO INFERIOR NIVEL-CALDERÍN
15	**1449382**	TUBAZIONE INFERIORE LIVELLO-CALDAIA	BOILER LEVEL LOWER PIPE	ROHR NIEDRIG NIVEAU-DURCHLAUFERHITZER	TUBO INFERIOR NIVEL-CALDERÍN
16	**1201015**	MASCHERINA LIVELLO 88x46 mm	LEVEL PLATE 88x46 mm	SCHUTZMASKE FÜR STANDANZEIGER 88x46 mm	PLACA NIVEL 88x46 mm
30	**3001007**	ACCENSIONE PIEZO	PIEZO IGNITER	PIEZOZÜNDER PIEZO	ENCENDIDO PIEZO
38	**1244001**	MASCHERINA PER PIEZOELETTRICO	PLATE FOR PIEZO IGNITER	SCHUTZMASKE FÜR PIEZOZÜNDER	PLACA PARA PIEZO
39	**1244002**	MASCHERINA RUBINETTO GAS	PLATE FOR GAS TAP	SCHUTZMASKE FÜR GASHAHN	PLACA GRIFO GAS
49	**1186257**	GUARNIZIONE PIANA SILICONE	FLAT SILICONE GASKET	FLACHDICHTUNG AUS SILIKON	JUNTA PLANA SILICONA
51	**1520001**	VETRO LIVELLO ø 15x115 mm	LEVEL GLASS ø 15x115 mm	WASSERSTANDGLAS ø 15x115 mm	CRISTAL NIVEL ø 15x115 mm
52	**1323001**	PALLINA LIVELLO ROSSA ø 5,8 mm	RED LEVEL BALL ø 5.8 mm	NIVEAUKUGEL ROT ø 5,8 mm	ESFERA NIVEL ROJA ø 5,8 mm
54	**1201014**	MASCHERINA LIVELLO 82x30 mm	LEVEL PLATE 82x30 mm	SCHUTZMASKE FÜR STANDANZEIGER 82x30 mm	PLACA NIVEL 82x30 mm
56	**1241446**	MANOPOLA PER RUBINETTO SCALDATAZZE	CUP WARMER KNOB	DREHKNOPF FÜR TASSENWÄRMER	MANDO GRIFO CALIENTATAZAS
58	**1186151**	PREMISTOPPA RUBINETTO SCALDATAZZE	CUP WARMING STUFFING GLAND TAP	STOPFBÜCHSEN HAHN FÜR TASSENWÄRMER	PRENSAESTOPA GRIFO CALIENTA-TAZAS
59	**1186150**	GUARNIZIONE PIANA CORDA ø 11x8x15 mm	GASKET FLAT CABLE ø 11x8x15 mm	FLACHDICHTUNG KABEL ø 11x8x15 mm	JUNTA PLANA CABLE ø 11x8x15 mm
60	**1186411**	GUARNIZIONE OR 02031 EPDM	O-RING 02031 EPDM	DICHTUNG O-RING 02031 EPDM	JUNTA ARO "O" 02031 EPDM
62	**1186149**	GUARNIZIONE PIANA ESENTE ø 22x18x2 mm	ASBESTOS FREE FLAT GASKET ø 22x18x2 mm	FLACHDICHTUNG ASBESTFREI ø 22x18x2 mm	JUNTA PLANA SIN AMIANTO ø 22x18x2 mm
64	**1186111**	GUARNIZIONE PIANA EPDM ø 14x4x4 mm	FLAT EPDM GASKET ø 14x4x4 mm	FLACHDICHTUNG EPDM ø 14x4x5 mm	JUNTA PLANA EPDM ø 14x4x5 mm
71	**1186112**	GUARNIZIONE PIANA ESENTE ø 15x10x1 mm	ASBESTOS FREE FLAT GASKET ø 15x10x1 mm	FLACHDICHTUNG ASBESTFREI ø 15x10x1 mm	JUNTA PLANA SIN AMIANTO ø 15x10x2 mm

CALDAIA 100-105-95-85
BOILER 100-105-95-85
KESSEL 100-105-95-85
CALDERÍN 100-105-95-85

SM2502

100 2/3/4 GR
105 2/3/4 GR
85 S/E
95 S/E

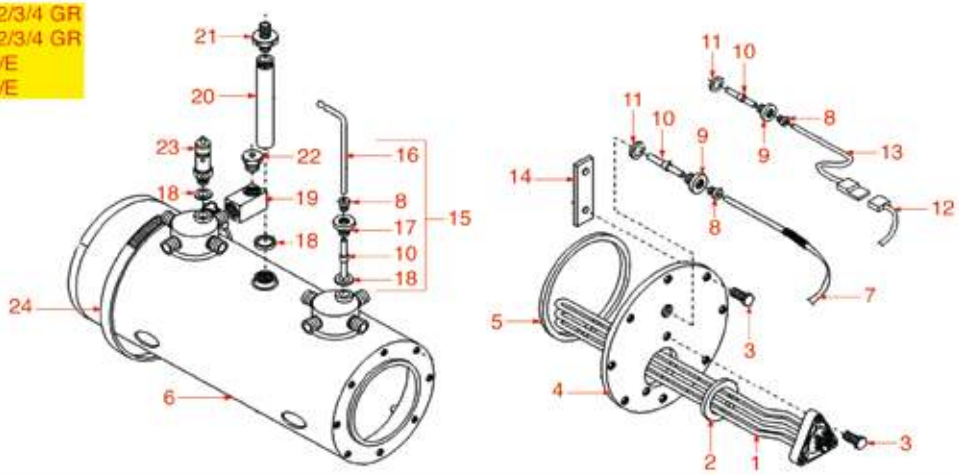

95 PRACTICAL-SPRINT
85 SPRINT S/E
105 1 GR

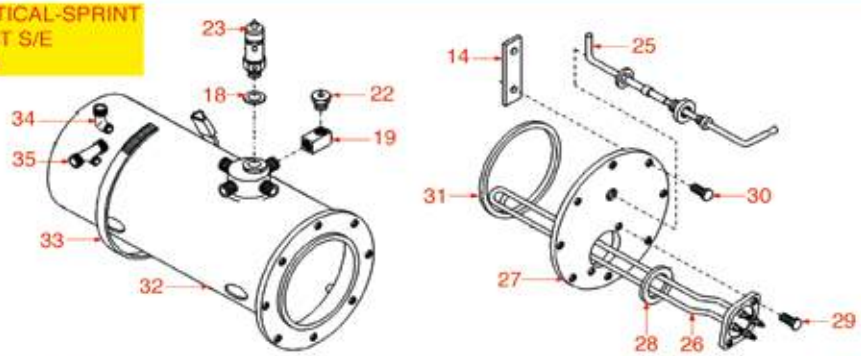

85 PRACTICAL S/E

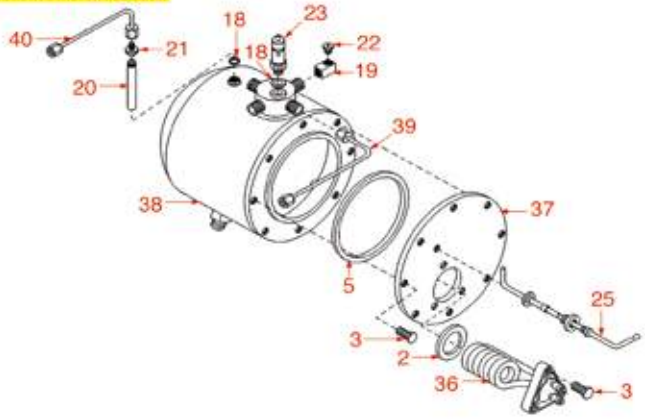

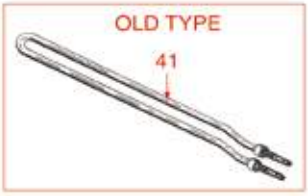

Posizioni senza cod. LF: a richiesta
Positions without LF Code No.: upon request
Abbildungen ohne LF Bestell-Nr.: auf Anfrage
Posiciones sin cód. LF: previa petición

SAN MARCO

P.	Cod.	Descrizione	Description	Beschreibung	Descripción
1	**1755105**	RESISTENZA 4000W 230V	HEATING ELEMENT 4000W 230V	HEIZKÖRPER 4000W 230V	RESISTENCIA 4000W 230V
1	**1755106**	RESISTENZA 5500W 230/400V	HEATING ELEMENT 5500W 230/400V	HEIZKÖRPER 5500W 230/400V	RESISTENCIA 5500W 230/400V
1	**1755114**	RESISTENZA 3000W 230V	HEATING ELEMENT 3000W 230V	HEIZKÖRPER 3000W 230V	RESISTENCIA 3000W 230V
1	**1755126**	RESISTENZA 3500W 230/400V	HEATING ELEMENT 3500W 230/400V	HEIZKÖRPER 3500W 230/400V	RESISTENCIA 3500W 230/400V
1	**1755201**	RESISTENZA 3000W 230/400V	HEATING ELEMENT 3000W 230/400V	HEIZKÖRPER 3000W 230/400V	RESISTENCIA 3000W 230/400V
1	**1755202**	RESISTENZA 4500W 230V	HEATING ELEMENT 4500W 230V	HEIZKÖRPER 4500W 230V	RESISTENCIA 4500W 230V
2	**1186637**	GUARNIZIONE PIANA CARBO ø 56x47x3 mm	FLAT CARBO GASKET ø 56x47x3 mm	FLACHDICHTUNG CARBO ø 56x47x3 mm	JUNTA PLANA CARBO ø 56x47x3 mm
2	**5037638**	GUARNIZIONE PIANA PTFE ø 56x46x3 mm	GASKET FLAT PTFE ø 56x46x3 mm	FLACHDICHTUNG PTFE ø 56x46x3 mm	JUNTA PLANA PTFE ø 56x46x3 mm
3	**9528001**	VITE A TESTA ESAGONALE M10x25	HEXAGON HEAD SCREW M10x25	SECHSKANTKOPFSCHRAUBE M10x25	TORNILLO DE CABEZA HEXAGON. M10x25
5	**1186566**	GUARNIZIONE CALDAIA ø 165x150x3 mm	BOILER GASKET ø 165x150x3 mm	DICHTUNG F. DURCHLAUFERH. ø 165x150x3 mm	JUNTA CALDERA ø 165x150x3 mm
11	**1186784**	GUARNIZIONE PIANA ESENTE ø 17,5x13x2 mm	ASBESTOS FREE FLAT GASKET ø 17.5x13x2 mm	FLACHDICHTUNG ASBESTFREI ø 17,5x13x2 mm	JUNTA PLANA SIN AMIANTO ø 17,5x13x2 mm
15	**1341014**	SONDA LIVELLO ø 3/8"M-142 mm	LEVEL PROBE ø 3/8"M-142 mm	NIVEAUSONDE ø 3/8"M-142 mm	SONDA NIVEL ø 3/8"M-142 mm
18	**1186140**	GUARNIZIONE TONDA RAME ø 24x18,4x2,5 mm	GASKET ROUND COPPER ø 24x18.4x2.5 mm	DICHTUNG RUND AUS KUPFER ø 24x18,4x2,5 m	JUNTA REDONDA EN COBRE ø 24x18,4x2,5 mm
22	**1523534**	VALVOLA CALDAIA ø 1/4"M	BOILER VALVE ø 1/4"M	VENTIL FÜR DURCHLAUFERHITZER ø 1/4"A	VÁLVULA CALDERÍN ø 1/4"M
22	**1523537**	VALVOLA CALDAIA ø 1/4"M	BOILER VALVE ø 1/4"M	VENTIL FÜR DURCHLAUFERHITZER ø 1/4"A	VÁLVULA CALDERÍN ø 1/4"M
23	**1523543**	VALVOLA CALDAIA ø M18x1,5 AUTOCERTIFICAT	BOILER VALVE ø M18x1.5 AUTO-CERTIFIED	VENTIL DURCHLAUFER. ø M18x1,5 MIT ISPESL	VÁLVULA CALDERÍN ø M18x1,5 AUTOCERTIFICA
23	**1523572**	VALVOLA CALDAIA ø 3/8"M - 1,8 bar CE/PED	BOILER VALVE ø 3/8"M - 1.8 bar CE/PED	VENTIL DURCHLAUFER. ø3/8"M-1,8bar CE/PED	VÁLVULA CALDERÍN ø 3/8"M - 1,8 bar CE/PE
25	**1341012**	SONDA LIVELLO ø 1/4"M-85 mm	LEVEL PROBE ø 1/4"M-85 mm	NIVEAUSONDE ø 1/4"M-85 mm	SONDA NIVEL ø 1/4"M-85 mm
26	**1755783**	RESISTENZA 4500W 230/400V	HEATING ELEMENT 4500W 230/400V	HEIZKÖRPER 4500W 230/400V	RESISTENCIA 4500W 230/400V
26	**1755784**	RESISTENZA 2000W 230V	HEATING ELEMENT 2000W 230V	HEIZKÖRPER 2000W 230V	RESISTENCIA 2000W 230V
26	**1755785**	RESISTENZA 3000W 230V	HEATING ELEMENT 3000W 230V	HEIZKÖRPER 3000W 230V	RESISTENCIA 3000W 230V
28	**1186156**	GUARNIZIONE PIANA ESENTE ø 50x40x2 mm	ASBESTOS FREE FLAT GASKET ø 50x40x2 mm	FLACHDICHTUNG ASBESTFREI ø 50x40x2 mm	JUNTA PLANA SIN AMIANTO ø 50x40x2 mm
28	**1186608**	GUARNIZIONE PIANA PTFE ø 50x40x2 mm	PTFE FLAT GASKET ø 50x40x2 mm	FLACHDICHTUNG AUS PTFE ø 50x40x2 mm	JUNTA PLANA PTFE ø 50x40x2 mm
28	**1786215**	GUARNIZIONE PIANA CARBO 50x40x2 mm	FLAT GASKET CARBO 50x40x2 mm	FLACHDICHTUNG CARBO 50x40x2 mm	JUNTA PLANA CARBO 50x40x2 mm
29	**1528622**	VITE A TESTA ESAGONALE M8x16	HEXAGON HEAD SCREW M8x16	SECHSKANTSCHRAUBE M8x16	TORNILLO CABEZA HEXAGONAL M8x16
31	**1186565**	GUARNIZIONE CALDAIA ø 131x123x3 mm	BOILER GASKET ø 131x123x3 mm	DICHTUNG F. DURCHLAUFERH. ø 131x123x3 mm	JUNTA CALDERA ø 131x123x3 mm
36	**1755203**	RESISTENZA 1750W 220V	HEATING ELEMENT 1750W 220V	HEIZKÖRPER 1750W 220V	RESISTENCIA 1750W 220V
36	**1755781**	RESISTENZA 1750W 110V	HEATING ELEMENT 1750W 110V	HEIZKÖRPER 1750W 110V	RESISTENCIA 1750W 110V
41	**1755196**	RESISTENZA 1000W 220V	HEATING ELEMENT 1000W 220V	HEIZKÖRPER 1000W 220V	RESISTENCIA 1000W 220V
41	**1755197**	RESISTENZA 1300W 220V	HEATING ELEMENT 1300W 220V	HEIZKÖRPER 1300W 220V	RESISTENCIA 1300W 220V
41	**1755198**	RESISTENZA 1850W 220V	HEATING ELEMENT 1850W 220V	HEIZKÖRPER 1850W 220V	RESISTENCIA 1850W 220V

IMPIANTO ELETTRICO E PULSANTIERE 100-105
ELECTRIC EQUIPMENT/PUSH BUTTONS 100-105
ELEKTRONISCHE ANLAGE U.TASTATUR 100-105
CIRCUITO ELÉCTRICO Y BOTONERAS 100-105

SM3002

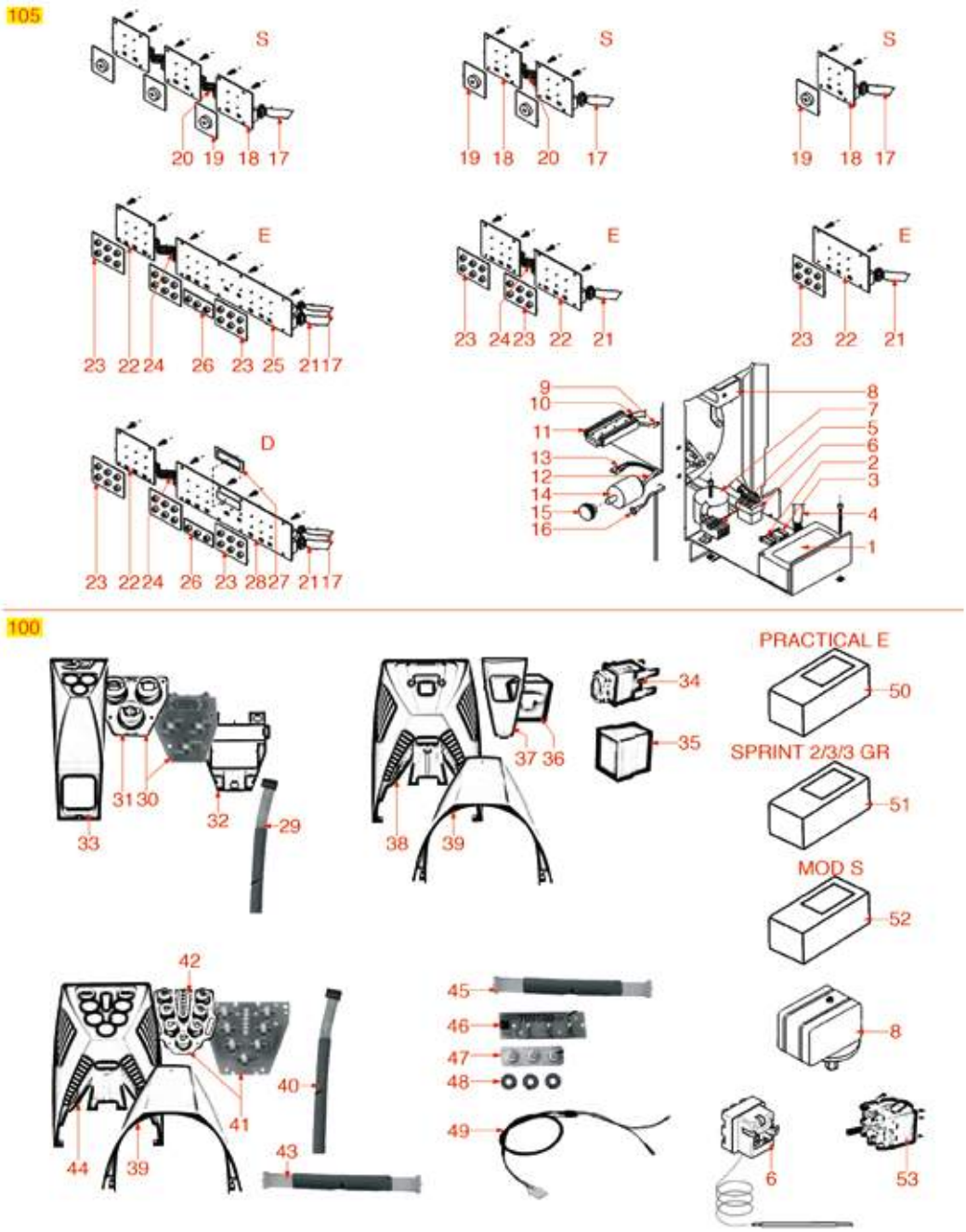

Posizioni senza cod. LF: a richiesta
Positions without LF Code No.: upon request
Abbildungen ohne LF Bestell-Nr.: auf Anfrage
Posiciones sin cód. LF: previa petición

SAN MARCO

P.	Cod.	Descrizione	Description	Beschreibung	Descripción
1	**1054401**	CENTRALINA DOSATURA 2-3-4 GRUPPI 230V	DOSING CONTROL BOX 2-3-4 GROUPS 230V	DOSIERSTEUERUNG 2-3-4 GRUPPEN 230V	CENTRALITA DOSIFIC. 2-3-4 GRUPOS 230V
1	**1054402**	CENTRALINA DOSATURA 2-3-4 GRUPPI 230V	DOSER CONTROL BOX 2-3-4 GROUPS 230V	DOS. ELEKTRONIK-BOX 2-3-4 GRUPPEN 230V	CENTRALITA DOSIFIC. 2-3-4 GRUPOS 230V
1	**1054403**	CENTRALINA DOSATURA 2-3-4 GRUPPI 230V	DOSING CONTROL BOX 2-3-4 GROUPS 230V	DOSIERSTEUERUNG 2-3-4 GRUPPEN 230V	CENTRALITA DOSIFIC. 2-3-4 GRUPOS 230V
6	**1444509**	TERMOSTATO TRIFASE 169°C	THREE-PHASE THERMOSTAT 169°C	THERMOSTAT 3-PHASIG 169°C	TERMOSTATO TRIFÁSICO 169°C
8	**1320531**	PRESSOSTATO P302/6 TRIPOLARE 30A	PRESSURE SWITCH P302/6 3-POLES 30A	DRUCKSCHALTER P302/6 3-POLIG 30A	PRESOSTATO P302/6 TRIPOLAR 30A
14	**1319807**	COMMUTATORE 0-2 POSIZIONI 32A 600V	SELECTOR SWITCH 0-2 POSITIONS 32A 600V	SCHALTER 0-2 STELLUNGEN 32A 600V	CONMUTADOR 0-2 POSICIONES 32A 600V
15	**1241449**	MANOPOLA PER COMMUTATORE	SELECTOR SWITCH KNOB	DREHKNOPF FÜR SCHALTER	MANDO PARA CONMUTADOR
16	**1221003**	LAMPADA SPIA ROSSA 24V	RED INDICATOR LAMP 24V	SIGNALLAMPE ROT 24V	BOMBILLA PILOTO ROJA 24V
19	**1319258**	MEMBRANA PULSANTIERA 1 TASTO	PUSH-BUTTON PANEL MEMBRANE 1 BUTTON	TASTATURMEMBRAN 1 TASTE	MEMBRANA BOTONERA 1 BOTÓN
22	**1319575**	SCHEDA PULSANTIERA 6 TASTI	PUSH-BUTTON PANEL BOARD 6 BUTTONS	TASTATURPLATINE 6 TASTEN	PLACA BOTONERA 6 PULSADORES
23	**1319573**	MEMBRANA PULSANTIERA 6 TASTI	PUSH-BUTTON PANEL MEMBRANE 6 BUTTONS	TASTATURMEMBRAN 6 TASTEN	MEMBRANA BOTONERA 6 BOTONES
25	**1319576**	SCHEDA PULSANTIERA 15 TASTI	PUSH-BUTTON PANEL BOARD 15 BUTTONS	TASTATURPLATINE 15 TASTEN	PLACA BOTONERA 15 PULSADORES
26	**1319574**	MEMBRANA PULSANTIERA 3 TASTI	PUSH-BUTTON PANEL MEMBRANE 3 BUTTONS	TASTATURMEMBRAN 3 TASTEN	MEMBRANA BOTONERA 3 BOTONES
31	**1319265**	MEMBRANA PULSANTIERA 3 TASTI	PUSH-BUTTON PANEL MEMBRANE 3 BUTTONS	TASTATURMEMBRAN 3 TASTEN	MEMBRANA BOTONERA 3 BOTONES
32	**1319267**	SUPPORTO PULSANTIERA ACQUA	WATER PUSH-BUTTON PANEL SUPPORT	HALTERUNG F. WASSER-DRUCKKNOPFSCHALTER	SOPORTE BOTONERA AGUA
33	**1244006**	MASCHERINA PER PULSANTIERA ACQUA	PLATE FOR WATER PUSH-BUTTON PANEL	SCHUTZMASKE F/WASSER-TASTATUR	PLACA PARA BOTONERA AGUA
34	**1319268**	INTERRUTTORE BIPOLARE BIANCO 16A 250V	WHITE BIPOLAR SWITCH 16A 250V	2-POLIG SCHALTER WEISS 16A 250V	INTERRUPTOR BIPOLAR BLANCO 16A 250V
35	**1319266**	SUPPORTO PULSANTE	PUSH-BUTTON SUPPORT	DRUCKKNOPFHALTERUNG	SOPORTE BOTÓN
36	**1319269**	TASTO PER INTERRUTTORE	SWITCH BUTTON	DRUCKKNOPF FÜR SCHALTER	PULSADOR PARA INTERRUPTOR
37	**1244005**	MASCHERINA CROMATA	CHROME-PLATED COVER PLATE	VERCHROMTE SCHUTZMASKE	PLACA CROMADA
38	**1244007**	MASCHERINA PER PULSANTE	PLATE FOR PUSH-BUTTON	SCHUTZMASKE FÜR DRUCKKNOPF	PLACA PARA BOTÓN
39	**1244004**	MASCHERINA COPRIGRUPPO CROMATA	CHROME-PLATED GROUP COVER PLATE	VERCHROMTE SCHUTZMASKE FÜR GRUPPE	PLACA PROTECCIÓN GRUPO CROMADA
41	**1319254**	PULSANTIERA 7 TASTI	PUSH-BUTTON PANEL 7 BUTTONS	TASTATUR 7 TASTEN	BOTONERA 7 BOTONES
42	**1319270**	MEMBRANA PULSANTIERA 7 TASTI	PUSH-BUTTON PANEL MEMBRANE 7 BUTTONS	TASTATURMEMBRAN 7 TASTEN	MEMBRANA BOTONERA 7 BOTONES
44	**1244003**	MASCHERINA PER PULSANTIERA	PLATE FOR PUSH-BUTTON PANEL	SCHUTZMASKE FÜR TASTATUR	PLACA PARA BOTONERA
50	**1054020**	CENTRALINA DOSATURA 1 GRUPPO 230V 50Hz	DOSER CONTROL BOX 1 GROUP 230V 50Hz	DOSIERSTEUERUNG 1 GRUPPE 230V 50Hz	CENTRALITA DOSIFIC. 1 GRUPO 230V 50Hz
51	**1054015**	CENTRALINA DOSATURA 2-3-4 GRUPPI 230V	DOSER CONTROL BOX 2-3-4 GROUPS 230V	DOSIERUNG ELEKTR.-BOX 2-3-4 GRUPPEN 230V	CENTRALITA DOSIFICADOR 2-3-4 GRUPOS 230V
52	**5033150**	CENTRALINA DOSATURA 1-2-3 GRUPPI 230V	DOSING CONTROL BOX 1-2-3 GROUPS 230V	DOSIERSTEUERUNG 1-2-3 GRUPPEN 230V	CENTRALITA DOSIFIC. 1-2-3 GRUPOS 230V
53	**1057018**	COMMUTATORE 0-2 POSIZIONI 16A 250V	SELECTOR SWITCH 0-2 POSITIONS 16A 250V	SCHALTER 0-2 STELLUNGEN 16A 250V	CONMUTADOR 0-2 POSICIONES 16A 250V

IMPIANTO ELETTRICO E PULSANTIERE 85
ELECTRIC EQUIPMENT AND PUSH BUTTONS 85
ELEKTRONISCHE ANLAGE UND TASTATUR 85
CIRCUITO ELÉCTRICO Y BOTONERAS 85

SM3102

85

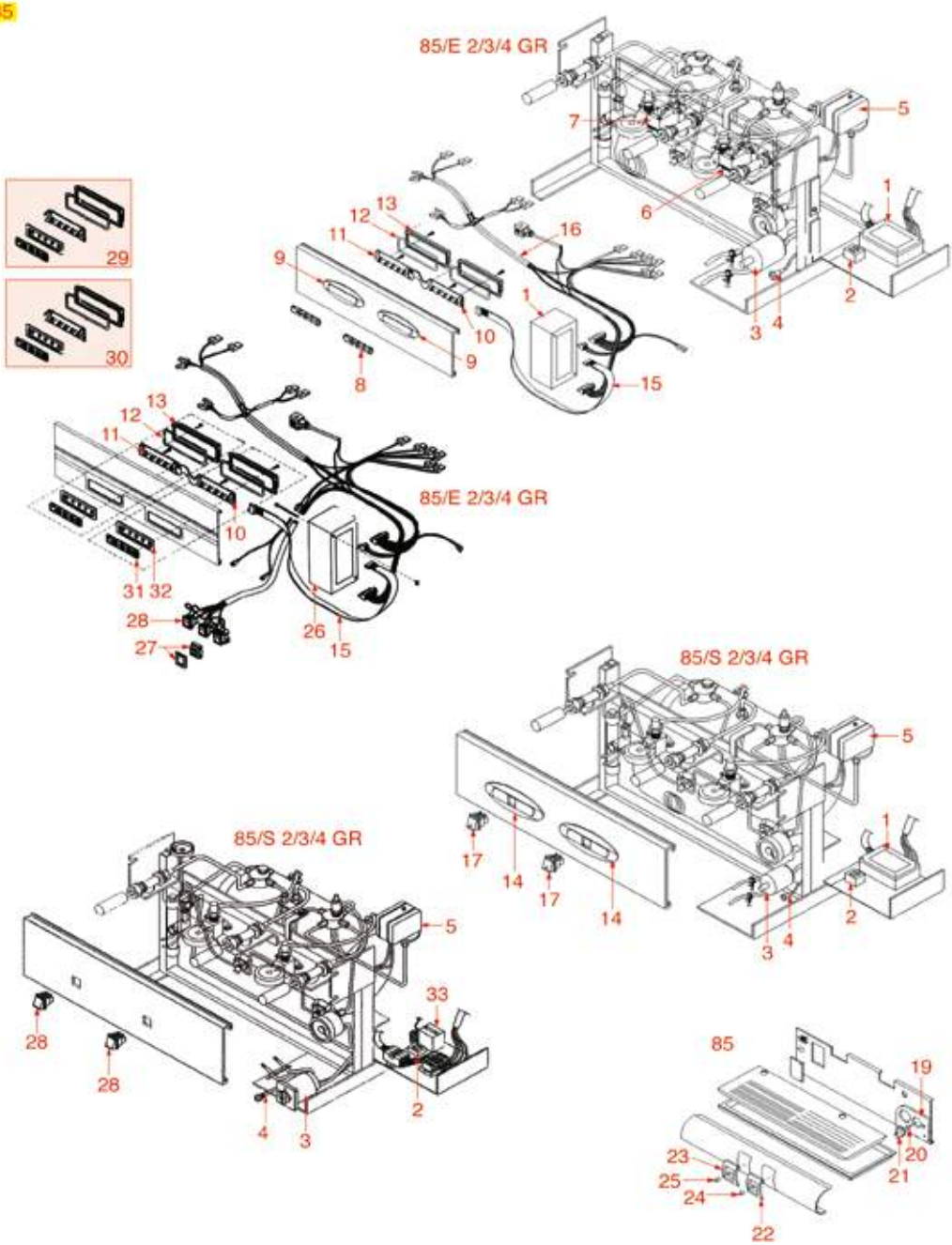

Posizioni senza cod. LF: a richiesta
Positions without LF Code No.: upon request
Abbildungen ohne LF Bestell-Nr.: auf Anfrage
Posiciones sin cód. LF: previa petición

SAN MARCO

P.	Cod.	Descrizione	Description	Beschreibung	Descripción
1	**5030943**	CENTRALINA DOSATURA 3-4 GRUPPI 230V	DOSING CONTROL BOX 3-4 GROUPS 230V	DOSIERSTEUERUNG 3-4 GRUPPEN 230V	CENTRALITA DOSIFIC. 3-4 GRUPOS 230V
1	**1054017**	CENTRALINA DOSATURA 1-2 GRUPPI 230V	DOSER CONTROL BOX 1-2 GROUPS 230V	DOSIERUNG-ELEKTRONIK-BOX 1-2GRUPPEN 230V	CENTRALITA DOSIFICADOR 1-2 GRUPOS 230V
2	**1444509**	TERMOSTATO TRIFASE 169°C	THREE-PHASE THERMOSTAT 169°C	THERMOSTAT 3-PHASIG 169°C	TERMOSTATO TRIFÁSICO 169°C
3	**1319807**	COMMUTATORE 0-2 POSIZIONI 32A 600V	SELECTOR SWITCH 0-2 POSITIONS 32A 600V	SCHALTER 0-2 STELLUNGEN 32A 600V	CONMUTADOR 0-2 POSICIONES 32A 600V
4	**3221537**	LAMPADA SPIA ROSSA 240V	RED INDICATOR LAMP 240V	SIGNALLAMPE ROT 240V	BOMBILLA PILOTO ROJA 240V
5	**1320531**	PRESSOSTATO P302/6 TRIPOLARE 30A	PRESSURE SWITCH P302/6 3-POLES 30A	DRUCKSCHALTER P302/6 3-POLIG 30A	PRESOSTATO P302/6 TRIPOLAR 30A
7	**1455067**	CONTATORE VOLUMETRICO GICAR	VOLUMETRIC FLOWMETER GICAR	VOLUMENZÄHLER GICAR	CONTADOR VOLUMÉTRICO GICAR
8	**1319255**	MEMBRANA PULSANTIERA 5 TASTI	PUSH-BUTTON PANEL DIAPHRAGM 5 BUTTONS	MEMBRAN F. DRUCKKNOPFSCHALTER 5 KNÖPFE	MEMBRANA BOTONERA 5 BOTONES
9	**1319256**	MASCHERINA PER PULSANTIERA	PLATE FOR PUSH-BUTTON PANEL	SCHUTZMASKE FÜR DRUCKKNOPFSCHALTER	PLACA PARA BOTONERA
17	**3319296**	INTERRUTTORE BIPOLARE NERO 16A 250V	BLACK BIPOLAR SWITCH 16A 250V	SCHALTER 2-POLIG SCHWARZ 16A 250V	INTERRUPTOR BIPOLAR NEGRO 16A 250V
18	**1054024**	CENTRALINA DOSATURA 1-2-3-4 GR 230V	DOSER CONTROL BOX 1-2-3-4 GR 230V	DOS. ELEKTRONIK-BOX 1-2-3-4 GR 230V	CENTRALITA DOSIFICADOR 1-2-3-4 GR 230V
19	**1319011**	MASCHERA INTERRUTTORE GENERALE	MAIN SWITCH PLATE	SCHUTZ FÜR HAUPTSCHALTER	EMBELLECEDOR INTERRUPTOR GENERAL
21	**1241448**	MANOPOLA PER COMMUTATORE	SELECTOR SWITCH KNOB	DREHKNOPF FÜR SCHALTER	MANDO PARA CONMUTADOR
22	**1244001**	MASCHERINA PER PIEZOELETTRICO	PLATE FOR PIEZO IGNITER	SCHUTZMASKE FÜR PIEZOZÜNDER	PLACA PARA PIEZO
23	**1244002**	MASCHERINA RUBINETTO GAS	PLATE FOR GAS TAP	SCHUTZMASKE FÜR GASHAHN	PLACA GRIFO GAS
27	**3319501**	COPRINTERRUTTORE DI PROTEZIONE	PUSH-BUTTON PROTECTION CAP	SCHUTZKAPPE FÜR SCHALTER	CUBRE INTERRUPTOR DE PROTECCIÓN
28	**3319029**	INTERRUTTORE BIPOLARE VERDE 16A 250V	BIPOLAR SWITCH GREEN 16A 250V	SCHALTER 2-POLIG GRÜN 16A 250V	INTERRUPTOR BIPOLAR VERDE 16A 250V
29	**1319556**	PULSANTIERA 5 TASTI	PULH -BUTTON PANEL 5 BUTTONS	TASTATUR 5 TASTEN	BOTONERA 5 BOTONES
30	**1319557**	PULSANTIERA 5 TASTI	PULH -BUTTON PANEL 5 BUTTONS	TASTATUR 5 TASTEN	BOTONERA 5 BOTONES
31	**1319558**	MEMBRANA PULSANTIERA 5 TASTI	PUSH-BUTTON PANEL MEMBRANE - 5 BUTTONS	MEMBRAN FÜR TASTATUR MIT 5 TASTEN	MEMBRANA BOTONERA 5 BOTONES
33	**1054567**	REGOLATORE LIVELLO RL30/1E/2C/F 230/240V	LEVEL REGULATOR RL30/1E/2C/F 230/240V	NIVEAUREGLER RL30/1E/2C/F 230/240V	REGULADOR NIVEL RL30/1E/2C/F 230/240V

IMPIANTO ELETTRICO E PULSANTIERE 95
ELECTRIC EQUIPMENT AND PUSH BUTTONS 95
ELEKTRONISCHE ANLAGE UND TASTATUR 95
CIRCUITO ELÉCTRICO Y BOTONERAS 95

SM3202

95

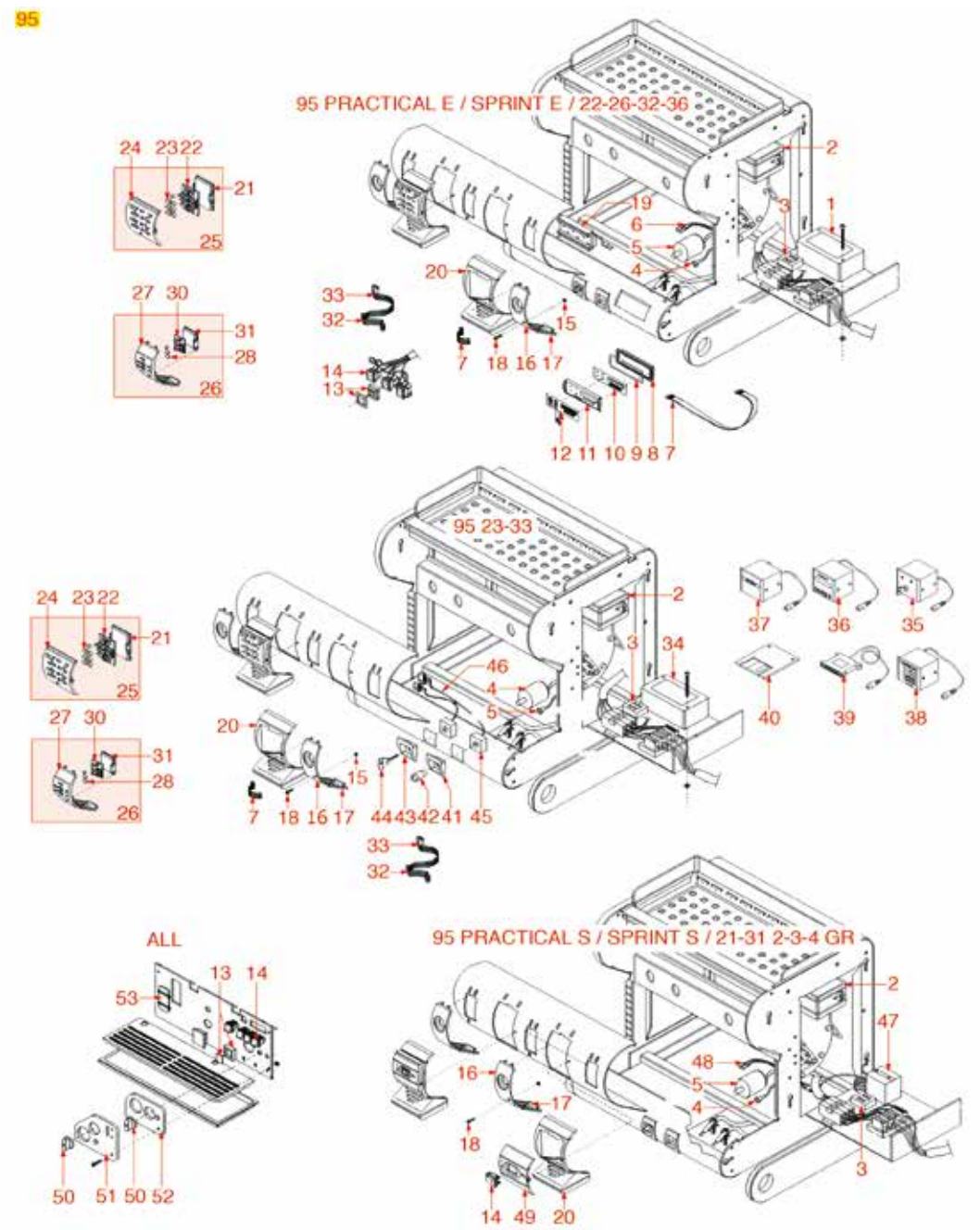

Posizioni senza cod. LF: a richiesta
Positions without LF Code No.: upon request
Abbildungen ohne LF Bestell-Nr.: auf Anfrage
Posiciones sin cód. LF: previa petición

SAN MARCO

P.	Cod.	Descrizione	Description	Beschreibung	Descripción
1	**5004515**	CENTRALINA DOSATURA 2 GRUPPI 230V	DOSING CONTROL BOX 2 GROUPS 230V	ELEKTRONIK BOX 2-3-4-GRUPPIG	CENTRALITA DOSIFIC. 2 GRUPOS 230V
1	**1054016**	CENTRALINA DOSATURA 1-2 GRUPPI 230V	DOSER CONTROL BOX 1-2 GROUPS 230V	DOS. ELEKTRONIK-BOX 1-2 GRUPPEN 230V	CENTRALITA DOSIFICADOR 1-2 GR. 230V
2	**1320531**	PRESSOSTATO P302/6 TRIPOLARE 30A	PRESSURE SWITCH P302/6 3-POLES 30A	DRUCKSCHALTER P302/6 3-POLIG 30A	PRESOSTATO P302/6 TRIPOLAR 30A
3	**1444509**	TERMOSTATO TRIFASE 169°C	THREE-PHASE THERMOSTAT 169°C	THERMOSTAT 3-PHASIG 169°C	TERMOSTATO TRIFÁSICO 169°C
4	**3221537**	LAMPADA SPIA ROSSA 240V	RED INDICATOR LAMP 240V	SIGNALLAMPE ROT 240V	BOMBILLA PILOTO ROJA 240V
5	**1319807**	COMMUTATORE 0-2 POSIZIONI 32A 600V	SELECTOR SWITCH 0-2 POSITIONS 32A 600V	SCHALTER 0-2 STELLUNGEN 32A 600V	CONMUTADOR 0-2 POSICIONES 32A 600V
9	**1319119**	GUARNIZIONE SCATOLA PULSANTIERA	PUSH BUTTON PANEL BOX GASKET	DICHTUNG FÜR DRUCKKNOPFSCHALTERGEHÄUSE	JUNTA CAJA PULSADORES
13	**3319501**	COPRINTERRUTTORE DI PROTEZIONE	PUSH-BUTTON PROTECTION CAP	SCHUTZKAPPE FÜR SCHALTER	CUBRE INTERRUPTOR DE PROTECCIÓN
14	**3319029**	INTERRUTTORE BIPOLARE VERDE 16A 250V	BIPOLAR SWITCH GREEN 16A 250V	SCHALTER 2-POLIG GRÜN 16A 250V	INTERRUPTOR BIPOLAR VERDE 16A 250V
16	**1201587**	MASCHERINA RUBINETTO VAPORE/ACQUA	WATER/STEAM TAP COVER	ABDECKUNG FÜR DAMPF- / WASSERVENTIL	EMBELLECEDOR GRIFO VAPOR/AGUA
17	**1201588**	MASCHERINA FORO VAPORE/ACQUA	WATER/STEAM HOLE COVER	ABDECKUNG FÜR DAMPF- / WASSERLOCH	EMBELLECEDOR AGUJERO VAPOR/AGUA
20	**1201586**	MASCHERINA GRUPPO T1 PER 95	GROUP COVER T1 FOR 95	ABDECKUNG FÜR GRUPPE T1 FÜR MODELL 95	EMBELLECEDOR GRUPO T1 PARA 95
21	**1319572**	SCATOLA PER PULSANTIERA	BOX FOR PUSH-BUTTON PANEL	TASTATURKASTEN	CAJA BOTONERA
22	**1319555**	PULSANTIERA 7 TASTI	PUSH-BUTTON PANEL 7 BUTTONS	TASTATUR 7 TASTEN	BOTONERA 7 BOTONES
23	**1319566**	KIT TASTI PER PULSANTIERA CAFFE'	COFFEE DELIVERY BUTTONS KIT	TASTEN-KIT FÜR KAFFEEDOSIERUNG	KIT BOTONES BOTONERA EROGACIÓN
24	**1319568**	SUPPORTO PULSANTI DOSI CAFFE' 95	COFFEE DOSING BUTTONS SUPPORT 95	TASTENRAHMEN FÜR KAFFEEMENGENTASTEN 95	SOPORTE BOTONES DOSIS CAFÉ 95
26	**1319553**	PULSANTIERA 3 TASTI	PUSH-BUTTON PANEL 3 BUTTONS	TASTATUR 3 TASTEN	BOTONERA 3 BOTONES
27	**1319570**	SUPPORTO PULSANTI THE	TEA BUTTONS SUPPORT	TASTENRAHMEN FÜR TEE	SOPORTE BOTONES TÉ
28	**1319567**	KIT TASTI PER PULSANTIERA ACQUA	WATER DELIVERY BUTTONS KIT	TASTEN-KIT FÜR WASSERDOSIERUNG	KIT BOTONES BOTONERA AGUA
29	**1319138**	SCHEDA PULSANTIERA 4 TASTI	PUSH-BUTTON PANEL BOARD 4 BUTTONS	TASTATURPLATINE 4 TASTEN	PLACA BOTONERA 4 PULSADORES
30	**1319135**	SCHEDA PULSANTIERA 3 TASTI	PUSH-BUTTON PANEL BOARD 3 BUTTONS	TASTATURPLATINE 3 TASTEN	PLACA BOTONERA 3 PULSADORES
31	**1319118**	SCATOLA PER PULSANTIERA	BOX FOR PUSH-BUTTON PANEL	TASTATURKASTEN	CAJA BOTONERA
41	**1244001**	MASCHERINA PER PIEZOELETTRICO	PLATE FOR PIEZO IGNITER	SCHUTZMASKE FÜR PIEZOZÜNDER	PLACA PARA PIEZO
43	**1244002**	MASCHERINA RUBINETTO GAS	PLATE FOR GAS TAP	SCHUTZMASKE FÜR GASHAHN	PLACA GRIFO GAS
47	**1054567**	REGOLATORE LIVELLO RL30/1E/2C/F 230/240V	LEVEL REGULATOR RL30/1E/2C/F 230/240V	NIVEAUREGLER RL30/1E/2C/F 230/240V	REGULADOR NIVEL RL30/1E/2C/F 230/240V
47	**1054568**	REGOLATORE LIVELLO B924 220V	LEVEL REGULATOR B924 220V	NIVEAUREGLER B924 220V	REGULADOR NIVEL B924 220V
49	**1319571**	SUPPORTO INTERRUTTORE	SWITCH SUPPORT	SCHALTERRAHMEN	SOPORTE INTERRUPTOR
50	**1241448**	MANOPOLA PER COMMUTATORE	SELECTOR SWITCH KNOB	DREHKNOPF FÜR SCHALTER	MANDO PARA CONMUTADOR
51	**1201008**	MASCHERINA INTERRUTTORE SPRINT	SPRINT SWITCH PLATE	ABDECKUNG FÜR SPRINTSCHALTER	EMBELLECEDOR INTERRUPTOR SPRINT
52	**1319011**	MASCHERA INTERRUTTORE GENERALE	MAIN SWITCH PLATE	SCHUTZ FÜR HAUPTSCHALTER	EMBELLECEDOR INTERRUPTOR GENERAL
53	**1201015**	MASCHERINA LIVELLO 88x46 mm	LEVEL PLATE 88x46 mm	SCHUTZMASKE FÜR STANDANZEIGER 88x46 mm	PLACA NIVEL 88x46 mm

IMPIANTO IDRAULICO
HYDRAULIC SYSTEM
HYDRAULISCHE ANLAGE
CIRCUITO HIDRÁULICO

SM3802

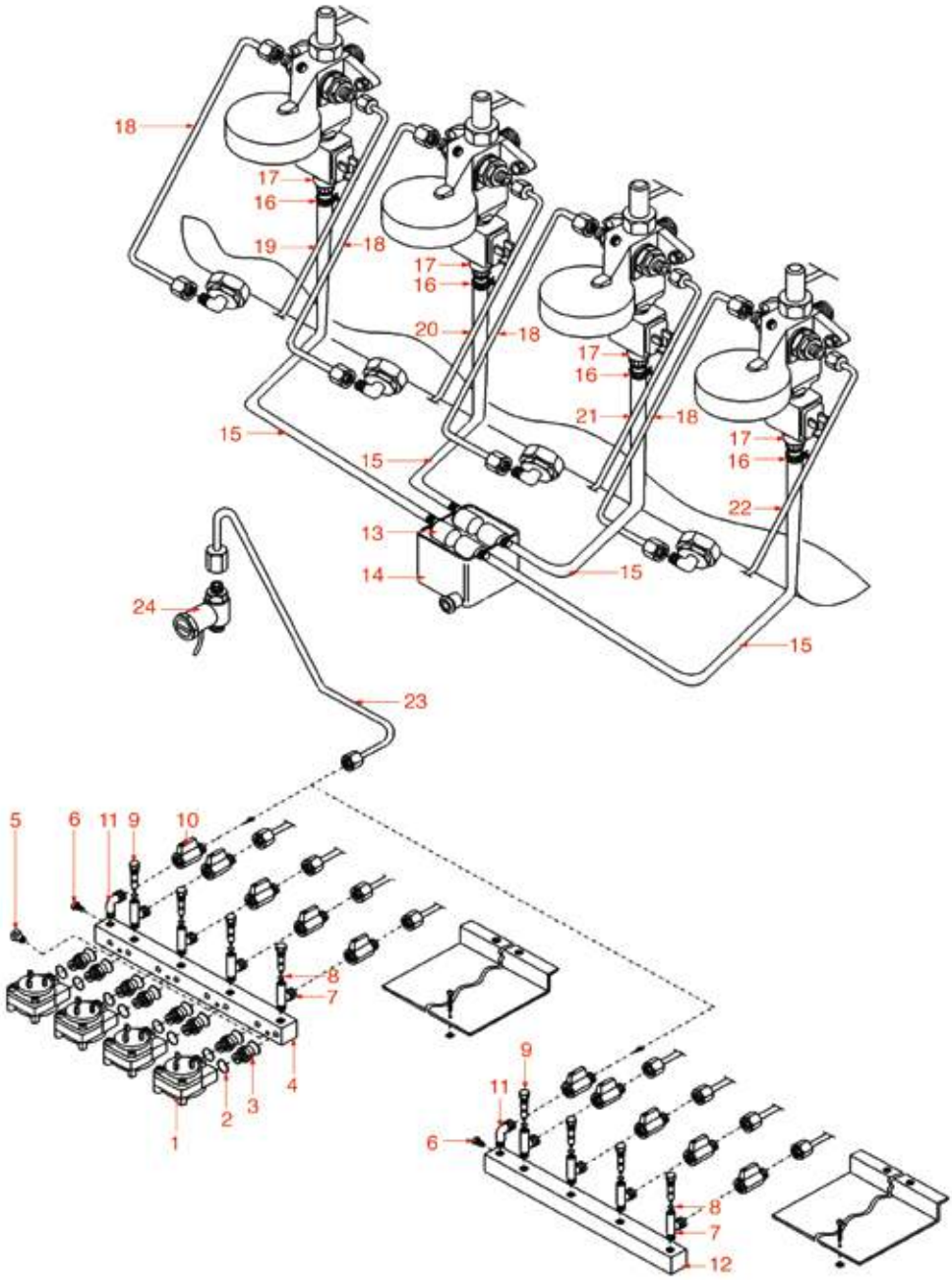

Posizioni senza cod. LF: a richiesta
Positions without LF Code No.: upon request
Abbildungen ohne LF Bestell-Nr.: auf Anfrage
Posiciones sin cód. LF: previa petición

SAN MARCO

P.	Cod.	Descrizione	Description	Beschreibung	Descripción
1	**1455067**	CONTATORE VOLUMETRICO GICAR	VOLUMETRIC FLOWMETER GICAR	VOLUMENZÄHLER GICAR	CONTADOR VOLUMÉTRICO GICAR
2	**1186223**	GUARNIZIONE OR 02056 EPDM	O-RING 02056 EPDM	O-RING-DICHTUNG 02056 EPDM	JUNTA ARO 02056 EPDM
3	**1349088**	RACCORDO ø 1/4" PER VOLUMETRICO	FITTING ø 1/4" FOR VOLUMETRIC	ANSCHLUSS ø 1/4" FÜR VOLUMETRISCHER	RACOR ø 1/4" PARA VOLUMÉTRICO
7	**1349087**	RACCORDO A "T" ø 1/8"M-1/8"M-M8 F	"T" FITTING ø 1/8"M-1/8"M-M8 F	T ANSCHLUSS ø 1/8"A-1/8"A-M8 I	RACOR A "T" ø 1/8"M-1/8"M-M8 F
8	**1186365**	GUARNIZIONE OR 02012 EPDM	"O" RING 02012 EPDM	DICHTUNG O-RING 02012 EPDM	JUNTA ARO "O" 02012 EPDM
9	**1500003**	TAPPO CON UGELLO E FILTRO	PLUG WITH JET AND FILTER	DECKEL MIT DÜSE UND SIEB	TAPÓN CON TOBERA Y FILTRO
10	**3526244**	VALVOLA A SFERA ø 1/4"M-1/8"F	BALLCOCK VALVE ø 1/4"M-1/8"F	KUGELVENTIL ø 1/4"A-1/8"I	VÁLVULA EN ESFERA ø 1/4"M-1/8"H
10	**3526697**	VALVOLA A SFERA ø 1/8"MF	BALLCOCK VALVE ø 1/8" MF	KUGELVENTIL ø 1/8"AUSSEN-INNENGEWINDE	VÁLVULA A ESFERA ø 1/8"MH
13	**1015005**	CONVOGLIATORE PER VASCHETTA SCARICO	DRAIN TANK CONVEYOR	FÖRDERER FÜR AUSLAUFSCHALE	TRANSPORTADOR PARA CUBA DESAGÜE
14	**1015004**	VASCHETTA DI SCARICO	DRAIN TANK	AUSLAUFSCHALE	CUBA DE DESAGÜE
15	**1449688**	TUBO SILICONE ø 8x14 SHORE 60 - 10 mt	SILICONE HOSE ø 8x14 SHORE 60 - 10 m	SILIKONSCHAUCH ø 8x14 SHORE 60 - 10 m	TUBO SILICONA ø 8x14 SHORE 60 - 10 m
24	**1348753**	VALVOLA DI NON RITORNO	NON-RETURN VALVE	RÜCKSCHLAGVENTIL	VÁLVULA RETENCIÓN

AMALFI GRUPPO E RUBINETTI ACQUA/VAPORE
AMALFI GROUP AND WATER/STEAM TAPS
AMALFI GRUPPE UND WASSER-/DAMPFHÄHNE
AMALFI GRUPO Y GRIFOS AGUA/VAPOR

SAR0001

AMALFI

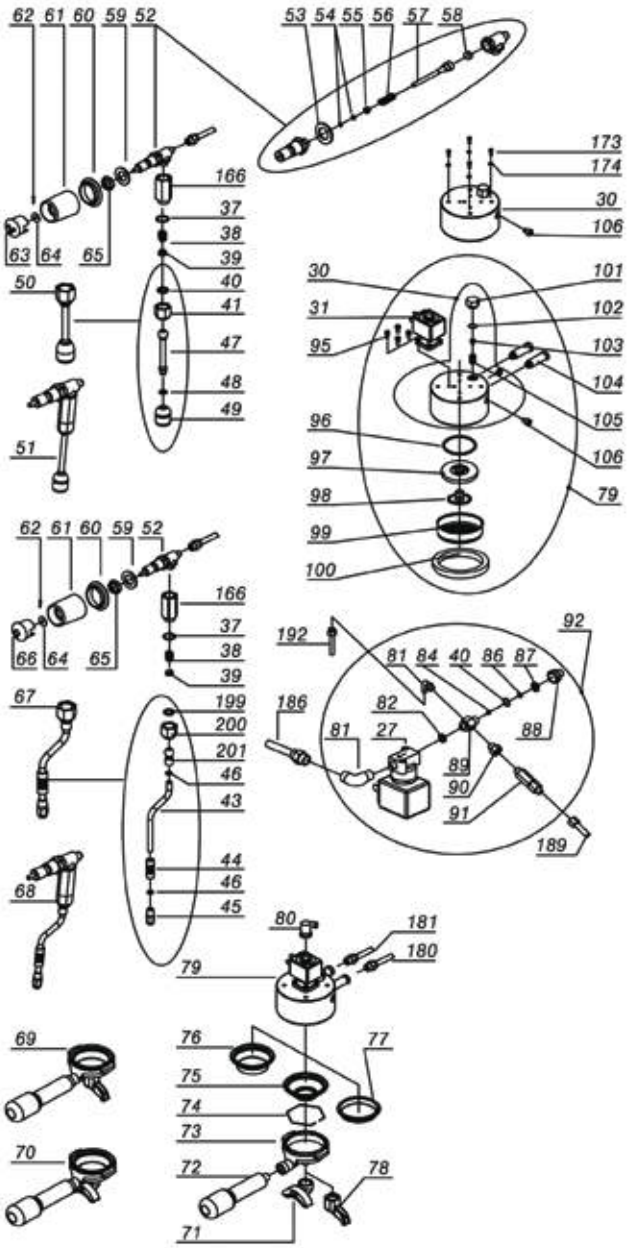

Posizioni senza cod. LF: a richiesta
Positions without LF Code No.: upon request
Abbildungen ohne LF Bestell-Nr.: auf Anfrage
Posiciones sin cód. LF: previa petición

SANREMO

P.	Cod.	Descrizione	Description	Beschreibung	Descripción
27	**5019899**	ELETTROVALVOLA PARKER 2 VIE 240V 50/60Hz	SOLEN. VALVE PARKER 2-WAY 240V 50/60Hz	MAGNETVENTIL PARKER 2-WEGE 240V 50/60Hz	ELECTROVÁLVULA PARKER 2 VÍAS 240V 50/60H
31	**1120335**	ELETTROVALVOLA PARKER 3 VIE 230V 50/60Hz	3-WAY SOLENOID VALVE PARKER 230V 50/60Hz	3-WEGE MAGNETVENTIL PARKER 230V 50/60Hz	ELECTROVÁLVULA PARKER 3VÍAS 230V 50/60Hz
37	**1786208**	GUARNIZIONE OR 02062 VITON VERDE	O-RING 02062 GREEN VITON	DICHTUNG OR 02062 VITON GRÜN	JUNTA EN ARO "O" 02062 VITON VERDE
38	**1250019**	MOLLA ø 12x16,5 mm	SPRING ø 12x16.5 mm	FEDER ø 12x16,5 mm	MUELLE ø 12x16,5 mm
39	**1186988**	BUSSOLA SNODO TUBO VAPORE	STEAM TAP JOINT BUSHING	BUCHSE FÜR DAMPFROHRGELENK	COJINETE ARTICULACIÓN TUBO VAPOR
40	**1186805**	GUARNIZIONE OR 0115 EPDM	O-RING 0115 EPDM	DICHTUNG O-RING 0115 EPDM	JUNTA ARO "O" 0115 EPDM
41	**5060158**	DADO ø 3/8"F PER TUBO ACQUA VAPORE	NUT ø 3/8"F FOR WATER STEAM PIPE	MUTTER ø 3/8"F FÜR WASSER-/DAMPFROHR	TUERCA 3/8"H P. TUBO AGUA VAPOR
44	**5030025**	GOMMINO ANTISCOTTATURA TUBI ø 10 mm	BURN PREVENTING RUBBERP.F./PIPE ø 10 mm	VERBRÜHSCHUTZGUMMI ROHRE ø 10 mm	GOMA ANTI-QUEMADURA TUBOS ø 10 mm
48	**3243139**	GUARNIZIONE OR 02025 EPDM	O-RING 02025 EPDM	DICHTUNG O-RING 02025 EPDM	JUNTA ARO "O" 02025 EPDM
49	**1449332**	SPRUZZATORE ACQUA	WATER PIPE NOZZLE	WASSERSPRITZDÜSE	BOQUILLA AGUA
50	**1549042**	TUBO ACQUA COMPLETO CROMATO	COMPLETE CHROME-PLATED WATER PIPE	WASSERROHR KOMPLETT VERCHROMT	TUBO AGUA COMPLETO CROMADO
52	**5026362**	RUBINETTO ACQUA/VAPORE	TAP WATER/STEAM	HAHN WAchse R/DAMPF	GRIFO AGUA/VAPOR
53	**1186620**	GUARNIZIONE PIANA RAME ø 22x17x1,5 mm	COPPER FLAT GASKET ø 22x17x1.5 mm	FLACHDICHTUNG AUS KUPFER ø 22x17x1,5 mm	JUNTA PLANA COBRE ø 22x17x1,5 mm
54	**1186854**	GUARNIZIONE OR R5 EPDM	O-RING EPDM R5	DICHTUNG O-RING R5 EPDM	JUNTA OR R5 EPDM
55	**1186244**	BUSSOLA PER MOLLA	SPRING BUSHING	BUCHSE FÜR FEDER	COJINETE PARA RESORTE
56	**1250415**	MOLLA ø 10x32 mm PER RUBINETTO	TAP SPRING ø 10x32 mm	ACHSENFEDER ø 10x32 mm	MUELLE BARRA ø 10x32 mm
57	**1324066**	PERNO PER RUBINETTO ACQUA/VAPORE	WATER/STEAM TAP PIN	STIFT FÜR WASSER-/DAMPFHAHN	PERNO PARA GRIFO AGUA/VAPOR
58	**1186442**	GUARNIZIONE CIECA ø 12x5,8 mm SILICONE	BLIND GASKET ø 12x5.8 mm SILICONE	BLINDDICHTUNG ø 12x5,8 mm SILIKON	JUNTA CIEGA ø 12x5,8 mm SILICONE
61	**1241184**	MANOPOLA RUBINETTO VAPORE/ACQUA	STEAM/WATER TAP KNOB	DREHKNOPF DAMPF-/WASSERHAHN	MANDO GRIFO VAPOR/AGUA
62	**3389013**	COPIGLIA INOX ø 2x12 mm	STAINLESS STEEL PIN ø 2x12 mm	SPLINT AUS EDELSTAHL ø 2x12 mm	PASADOR ACERO acero inox ø 2x12 mm
63	**1241185**	INSERTO ACQUA PER MANOPOLA	WATER INSERT FOR KNOB	WASSEREINSATZ FÜR DREHKNOPF	INJERTO AGUA PARA MANDO
64	**1528059**	RONDELLA PIANA LARGA M6	WASHER FLAT LARGE M6	BREIT-FLACHSCHEIBE M6	ARANDELA PLANA ANCHA M6
66	**1241186**	INSERTO VAPORE PER MANOPOLA	STEAM INSERT FOR KNOB	DAMPFEINSATZ FÜR DREHKNOPF	INJERTO VAPOR PARA MANDO
67	**1549043**	TUBO VAPORE COMPLETO INOX ø 10 mm	COMPLETE STAIN.STEEL STEAM PIPE ø 10 mm	DAMPFROHR KOMPLETT EDELSTAHL ø 10 mm	TUBO VAPOR COMPLETO INOX ø 10 mm
71	**1022502**	BECCUCCIO 2 TAZZE ø 3/8"	DOUBLE SPOUT ø 3/8"	AUSLAUFDÜSE 2-WEGE ø 3/8"	SALIDA 2 CAFÉS ø 3/8"
71	**1022524**	BECCUCCIO 2 TAZZE ø 3/8"	DOUBLE SPOUT ø 3/8"	AUSLAUFDÜSE 2-WEGE ø 3/8"	SALIDA 2 CAFÉS ø 3/8"
72	**1241501**	MANOPOLA PORTAFILTRO M12	FILTER HOLDER HANDLE M12	SIEBTRÄGERGRIFF M12	MANDO PORTAFILTRO M12
72	**1241504**	MANOPOLA PORTAFILTRO M12	FILTER HOLDER HANDLE M12	SIEBTRÄGERGRIFF M12	MANDO PORTAFILTRO M12
73	**1165129**	PORTAFILTRO MACCHINE CAFFÈ	FILTER HOLDER F/COFFEE MACHINES	SIEBTRÄGER KAFFEEMASCHINEN	PORTAFILTRO PARA MÁQUINAS CAFÉ
74	**1250002**	MOLLA FERMAFILTRO ø 1,20 mm INOX	S/STEEL FILTER LOCKING SPRING ø 1.20 mm	FILTERHALTERUNGSFEDER ø 1,20 mm EDELSTA	MUELLE PORTAFILTRO ø 1,20 mm INOX
74	**1250101**	MOLLA FERMAFILTRO ø 1,00 mm INOX	FILTER BLOCKING SPRING ø 1,00 mm INOX	FILTERHALTERUNGSFEDER ø 1,10 mm EDELST.	MUELLE PORTAFILTRO ø 1,10 mm INOX
75	**1160251**	FILTRO 1 TAZZA 6 gr	1 CUP FILTER 6 g	KAFFEESIEB 1 TASSE 6 g	FILTRO 1 TAZA 6 gr
76	**1160252**	FILTRO 2 TAZZE 12 gr	FILTER 2-CUP 12 g	KAFFEESIEB 2 TASSEN 12 g	FILTRO 2 TAZAS 12 g
77	**1160339**	FILTRO CIECO	BLIND FILTER	BLINDFILTER	FILTRO CIEGO
78	**1022501**	BECCUCCIO 1 TAZZA ø 3/8"	SINGLE SPOUT ø 3/8"	AUSLAUF 1-WEG ø 3/8"	SALIDA 1 CAFÉ ø 3/8"
78	**1022550**	BECCUCCIO 1 TAZZA ø 3/8"	SINGLE SPOUT ø 3/8"	AUSLAUFDÜSE 1-WEG ø 3/8"	SALIDA 1 CAFÉ ø 3/8"
80	**5055817**	RACCORDO A GOMITO ø 1/8"F - ø 5 mm	ELBOW FITTING ø 1/8"F - ø 5 mm	ANSCHLUSS PLASTIK ø 1/8"F - ø 5 mm	RACOR EN CODO ø 1/8"F - ø 5 mm
81	**1349227**	RACCORDO A "L" ø 1/8"M- ø 6 mm	"L"COUPLING ø 1/8"M- ø 6 mm	ANSCHLUSS L-FÖRMIG ø 1/8"M- ø 6 mm	RACOR A "L" ø 1/8"M- ø 6 mm
86	**1786202**	GUARNIZIONE OR 03037 VITON	O-RING 03037 VITON	DICHTUNG OR 03037 VITON	JUNTA EN ARO "O" 03037 VITÓN
87	**1160087**	FILTRO ACQUA INOX ø 15 mm	STAINLESS STEEL WATER FILTER ø 15 mm	WASSERFILTER EDELSTAHL ø 15 mm	FILTRO AGUA INOX ø 15 mm
88	**3349329**	RACCORDO ø 1/4"M-3/8"F NICHELATO	NICHEL-PLATED FITTING ø 1/4"M-3/8"F	ANSCHLUSS ø 1/4"A-3/8"I VERNICKELT	RACOR ø 1/4"M-3/8"H NIQUELADO
90	**3349330**	RACCORDO ø 1/4"M-1/8"F NICHELATO	NICHEL-PLATED FITTING ø 1/4"M-1/8"F	ANSCHLUSS ø 1/4"A-1/8"I VERNICKELT	RACOR ø 1/4"M-1/8"H NIQUELADO
91	**1720012**	VALVOLA DI NON RITORNO ø 1/4"M-1/8"M	CHECK VALVE ø 1/4"M-1/8"M	RÜCKSCHLAGVENTIL ø 1/4"A-1/8"A	VÁLVULA DE RETENCIÓN ø 1/4"M-1/8"M
96	**3160044**	GUARNIZIONE OR 03187 EPDM	O-RING 03187 EPDM	DICHTUNG O-RING 03187 EPDM	JUNTA ARO "O" 03187 EPDM
97	**1086049**	DIFFUSORE PORTADOCCIA	SHOWER HOLDER SPRAYER	VERTEILER DUSCHTRÄGER	DIFUSOR SOPORTE DUCHA
98	**1501561**	SPRUZZATORE GRUPPO ø 30 mm M10x1	GROUP SPRAY NOZZLE ø 30 mm M10x1	SPRITZDÜSE FÜR KAFFEEGR.ø 30 mm M10x1	BOQUILLA GRUPO ø 30 mm M10x1
99	**1081016**	DOCCIA EROGAZIONE ø 60 mm	SHOWER SCREEN ø 60 mm	DUSCHE ø 60 mm	DUCHA ø 60 mm
99	**1081116**	DOCCIA EROGAZIONE ø 60 mm	SHOWER SCREEN ø 60 mm	DUSCHE ø 60 mm	DUCHA ø 60 mm
99	**1081216**	DOCCIA EROGAZIONE ø 60 mm	SHOWER SCREEN ø 60 mm	AUSLAUFDUSCHE ø 60 mm	DUCHA EROGACIÓN ø 60 mm
99	**1081516**	DOCCIA EROGAZIONE ø 60 mm	SHOWER ø 60 mm	AUSLAUFDUSCHE ø 60 mm	DUCHA EROGACIÓN ø 60 mm
100	**1186722**	GUARNIZIONE PORTAFILTRO ø 73x57x8 mm	FILTER HOLDER GASKET ø 73x57x8 mm	SIEBTRÄGERDICHTUNG ø 73x57x8 mm	JUNTA PORTAFILTRO ø 73x57x8 mm
100	**1186723**	GUARNIZIONE PORTAFILTRO ø 73x57x8,5 mm	FILTER HOLDER GASKET ø 73x57x8.5 mm	SIEBTRÄGERDICHTUNG ø 73x57x8,5 mm	JUNTA PORTAFILTRO ø 73x57x8,5 mm
102	**1186594**	GUARNIZIONE PIANA PTFE ø 20x17x2 mm	FLAT PTFE GASKET ø 20x17x2 mm	FLACHDICHTUNG AUS PTFE ø 20x17x2 mm	JUNTA PLANA EN PTFE ø 20x17x2 mm
103	**1501541**	UGELLO M6x1 FORO ø 0,8 mm	NOZZLE M6x1 HOLE ø 0,8 mm	DÜSE M6x1 LOCH ø 0,8 mm	TOBERA M6x1 AGUJERO ø 0,8 mm
105	**1160517**	FILTRO ACQUA ø 8,5x22 mm	WATER FILTER ø 8.5x22 mm	WASSERFILTER ø 8,5x22 mm	FILTRO AGUA ø 8,5x22 mm
199	**1786297**	GUARNIZIONE OR R10 EPDM	O-RING R10 EPDM	DICHTUNG OR R10 EPDM	JUNTA EN ARO "O" R10 EPDM

AMALFI CALDAIA E IDRAULICA
AMALFI BOILER AND HYDRAULIC SYSTEM
AMALFI BOILER UND HYDRAULISCHE ANLAGE
AMALFI CALDERÍN Y CIRCUITO HIDRÁULICO

SAR0101

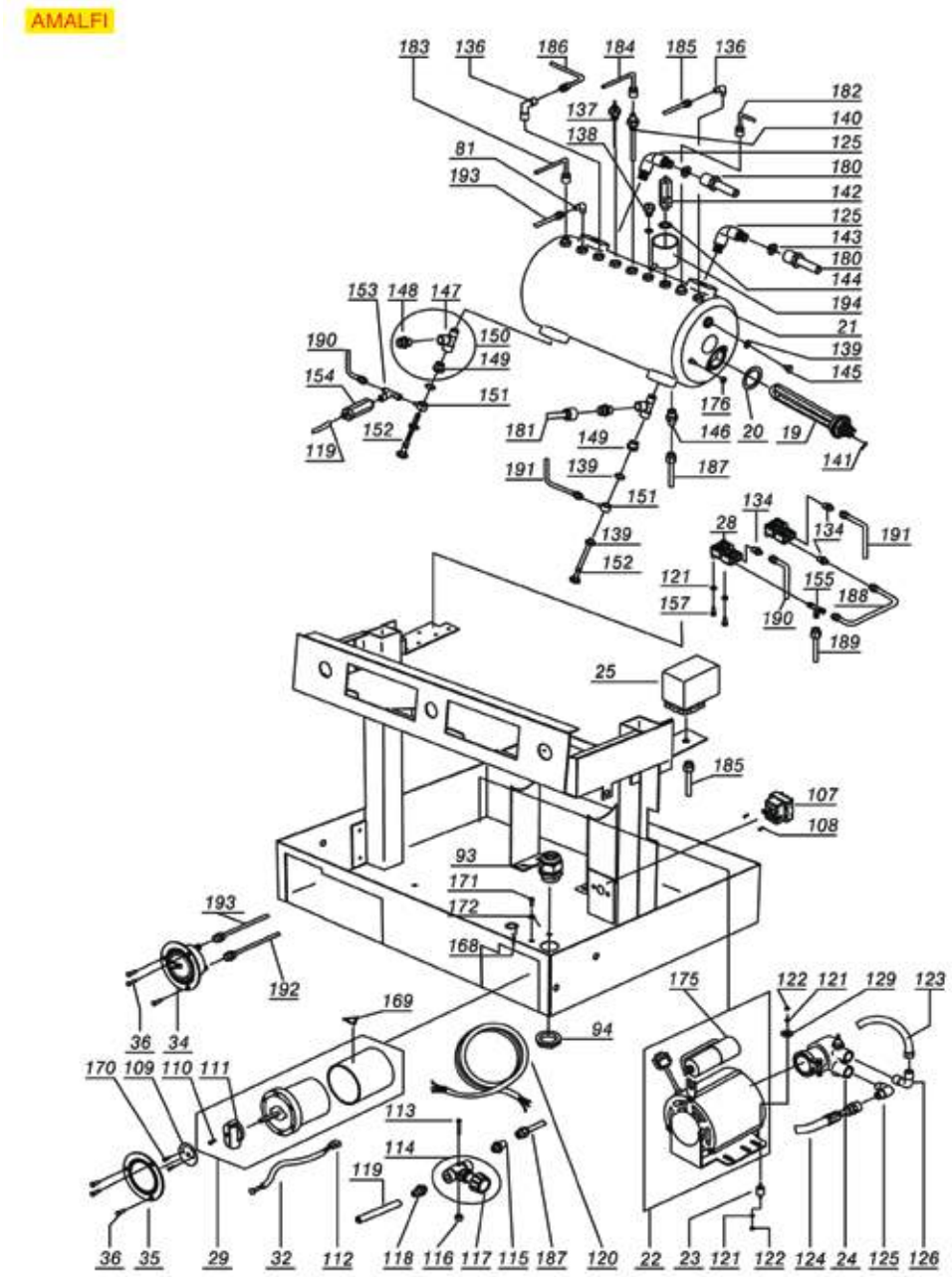

Posizioni senza cod. LF: a richiesta
Positions without LF Code No.: upon request
Abbildungen ohne LF Bestell-Nr.: auf Anfrage
Posiciones sin cód. LF: previa petición

SANREMO

P.	Cod.	Descrizione	Description	Beschreibung	Descripción
19	**5021939**	RESISTENZA 2700W 380V	HEATING ELEMENT 2700W 380V	HEIZKÖRPER 2700W 380/400V	RESISTENCIA 2700W 380V
19	**1455065**	RESISTENZA 4500W 380V	HEATING ELEMENT 4500W 380V	HEIZKÖRPER 4500W 380V	RESISTENCIA 4500W 380V
20	**1186179**	GUARNIZIONE PIANA PTFE ø 57x43x3 mm	PTFE FLAT GASKET ø 57x43x3 mm	FLACHDICHTUNG AUS PTFE ø 57x43x3 mm	JUNTA PLANA PTFE ø 57x43x3 mm
22	**1240708**	MOTORE RPM A FASCETTA 150W 230V	RPM MOTOR WITH CLAMP CONNECT. 150W 230V	MOTOR RPM M/SCHELLENANSCHLUSS 150W 230V	MOTOR RPM ABRAZADERA 150W 230V
22	**1240702**	MOTORE RPM A FASCETTA 165W	MOTOR RPM WITH CLAMP CONNECTION 165W	MOTOR RPM MIT SCHELLENANSCHLUSS 165W	MOTOR RPM ABRAZADERA 165W
24	**1330002**	POMPA VOLUMETRICA ROTOFLOW ø 3/8" NPT	ROTARY VANE PUMP ROTOFLOW ø 3/8" NPT	VERDRÄNGERPUMPE ROTOFLOW ø 3/8" NPT	BOMBA VOLUMÉTRICA ROTOFLOW ø 3/8" NPT
25	**1320531**	PRESSOSTATO P302/6 TRIPOLARE 30A	PRESSURE SWITCH P302/6 3-POLES 30A	DRUCKSCHALTER P302/6 3-POLIG 30A	PRESOSTATO P302/6 TRIPOLAR 30A
28	**1455068**	CONTATORE VOLUMETRICO GICAR	VOLUMETRIC FLOWMETER GICAR	VOLUMENZÄHLER GICAR	CONTADOR VOLUMÉTRICO GICAR
29	**5034325**	COMMUTATORE 0-2 POSIZIONI 20A 690V	SELECTOR SWITCH 0-2 POSITIONS 20A 690V	SCHALTER 0-2 STELLUNGEN 20A 690V	CONMUTADOR 0-2 POSICIONES 20A 690V
29	**1057037**	COMMUTATORE 0-2 POSIZIONI 20A 600V	SELECTOR SWITCH 0-2 POSITIONS 20A 600V	SCHALTER 0-2 STELLUNGEN 20A 600V	CONMUTADOR 0-2 POSICIONES 20A 600V
32	**1221070**	LAMPADA SPIA ARANCIONE 230V	ORANGE INDICATOR LIGHT 230V	SIGNALLAMPE ORANGE 230V	BOMBILLA PILOTO NARANJA 230V
34	**5033187**	MANOMETRO CALDAIA-POMPA ø 60 mm	PUMP-BOILER PRESSURE GAUGE ø 60 mm	MANOMETER DURCHLAUFERHITZER-PUMPE	MANÓMETRO CALDERA-BOMBA ø 60 mm
81	**1349227**	RACCORDO A "L" ø 1/8"M- ø 6 mm	"L"COUPLING ø 1/8"M- ø 6 mm	ANSCHLUSS L-FÖRMIG ø 1/8"M- ø 6 mm	RACOR A "L" ø 1/8"M- ø 6 mm
107	**1444509**	TERMOSTATO TRIFASE 169°C	THREE-PHASE THERMOSTAT 169°C	THERMOSTAT 3-PHASIG 169°C	TERMOSTATO TRIFÁSICO 169°C
137	**1341751**	SONDA LIVELLO ø 1/4"M-150 mm	LEVEL PROBE ø 1/4"M-150 mm	NIVEAUSONDE ø 1/4"M-150 mm	SONDA NIVEL ø 1/4"M-150 mm
138	**1523534**	VALVOLA CALDAIA ø 1/4"M	BOILER VALVE ø 1/4"M	VENTIL FÜR DURCHLAUFERHITZER ø 1/4"A	VÁLVULA CALDERÍN ø 1/4"M
139	**1186232**	GUARNIZIONE PIANA RAME ø 19x13,5x1,5 mm	COPPER FLAT GASKET ø 19x13.5x1.5 mm	FLACHDICHTUNG KUPFER ø 19x13,5x1,5 mm	JUNTA PLANA COBRE 19x13,5x1,5 mm
142	**1515005**	VALVOLA CALDAIA ø 3/8"M - 1,8 bar CE/PED	BOILER VALVE ø 3/8"M - 1.8 bar CE/PED	VENTIL DURCHLAUFER. ø3/8"A-1,8bar CE/PED	VÁLVULA CALDERA ø 3/8"M - 1,8 bar CE/PED
154	**1720013**	VALVOLA DI ESPANSIONE 12 bar	EXPANSION VALVE 12 bar	EXPANSIONSVENTIL 12 bar	VÁLVULA DE EXPANSIÓN 12 bar

AMALFI CARROZZERIA E ELETTRONICA
AMALFI BODY AND ELECTRONIC SYSTEM
AMALFI KARROSSERIE UND ELEKTRON. ANLAGE
AMALFI CARROCERÍA Y SISTEMA ELECTRÓNICO

SAR0201

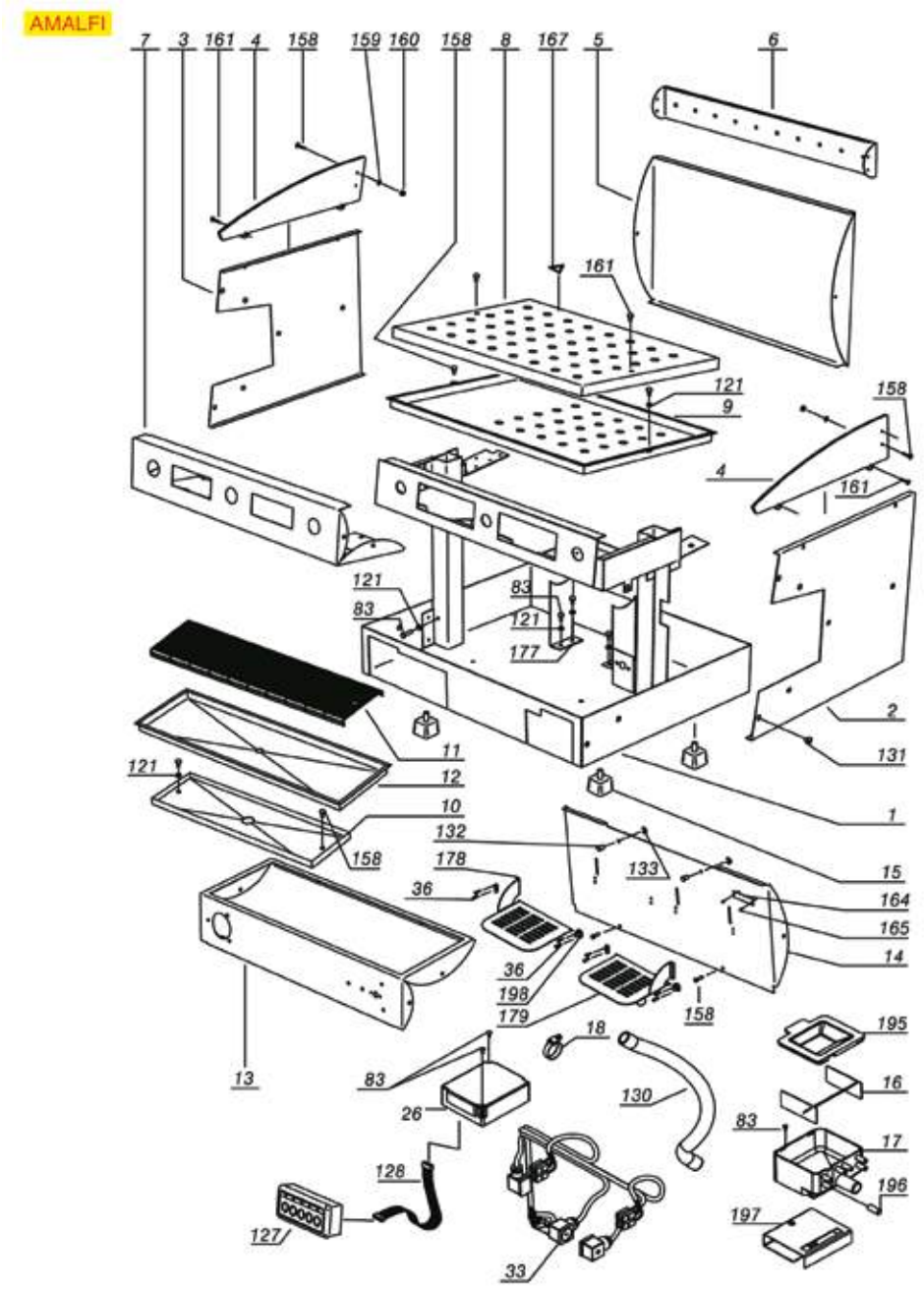

Posizioni senza cod. LF: a richiesta
Positions without LF Code No.: upon request
Abbildungen ohne LF Bestell-Nr.: auf Anfrage
Posiciones sin cód. LF: previa petición

SANREMO

P.	Cod.	Descrizione	Description	Beschreibung	Descripción
17	**1527048**	VASCHETTA DI SCARICO	DRAIN TANK	AUSLAUFSCHALE	CUBA DESAGÜE
18	**3449466**	FASCETTA STRINGITUBO 16-27	HOSE CLAMP 16-27	SCHLAUCHSCHELLE 16-27	ABRAZADERA APRIETATUBO 16-27
26	**1054057**	CENTRALINA DOSATURA 1-2-3 GRUPPI 230V	DOSER CONTROL BOX 1-2-3 GROUPS 230V	DOSIERUNG ELEKTRONIK-BOX 1-2-3 GR. 230V	CENTRALITA DOSIFIC. 1-2-3 GRUPOS 230V
127	**1319629**	PULSANTIERA 5 TASTI	PUSH-BUTTON PANEL 5 BUTTONS	TASTATUR 5 TASTEN	BOTONERA 5 PULSADORES
130	**1449672**	TUBO SCARICO ELISPIR ø 16x23 mm - 5 mt	DRAIN PIPE ELISPIR ø 16x23 mm - 5 m	AUSLAUFSCHLAUCH ELISPIR ø 16x23 mm - 5 m	TUBO DESAGÜE ELISPIR ø 16x23 mm - 5 m

CAPRI GRUPPO E RUBINETTI ACQUA/VAPORE
CAPRI GROUP AND WATER/STEAM TAPS
CAPRI GRUPPE UND WASSER-/DAMPFHÄHNE
CAPRI GRUPO Y GRIFOS AGUA/VAPOR

SAR0501

CAPRI

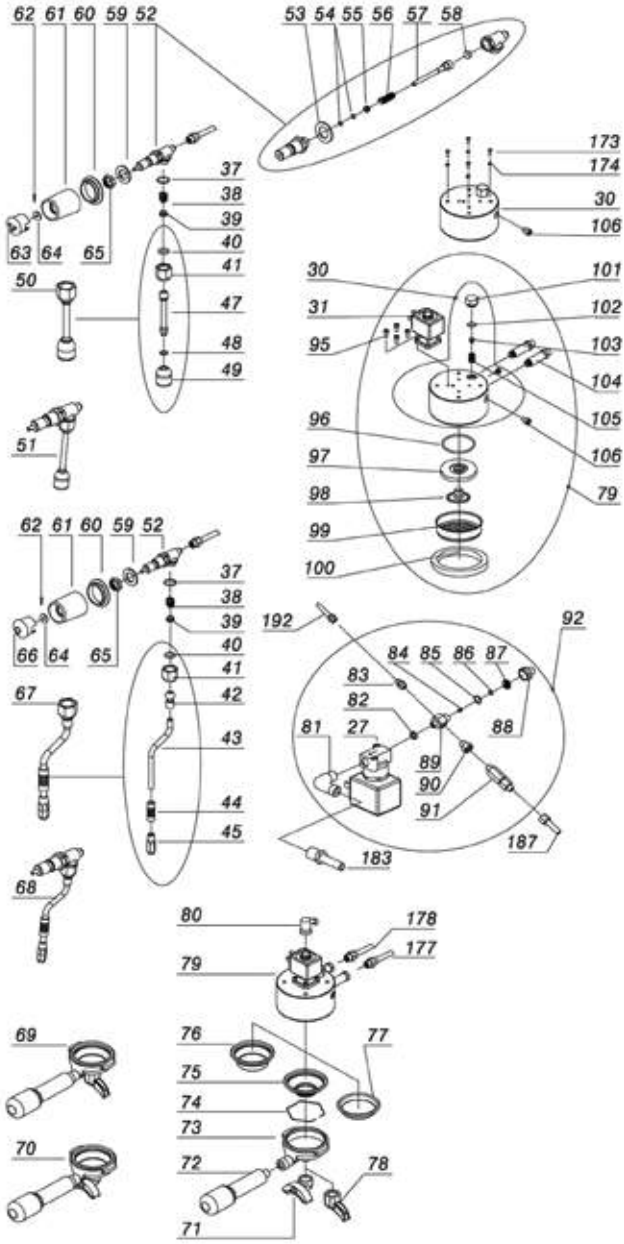

Posizioni senza cod. LF: a richiesta
Positions without LF Code No.: upon request
Abbildungen ohne LF Bestell-Nr.: auf Anfrage
Posiciones sin cód. LF: previa petición

SANREMO

P.	Cod.	Descrizione	Description	Beschreibung	Descripción
27	**5019899**	ELETTROVALVOLA PARKER 2 VIE 240V 50/60Hz	SOLEN. VALVE PARKER 2-WAY 240V 50/60Hz	MAGNETVENTIL PARKER 2-WEGE 240V 50/60Hz	ELECTROVÁLVULA PARKER 2 VÍAS 240V 50/60H
31	**1120335**	ELETTROVALVOLA PARKER 3 VIE 230V 50/60Hz	3-WAY SOLENOID VALVE PARKER 230V 50/60Hz	3-WEGE MAGNETVENTIL PARKER 230V 50/60Hz	ELECTROVÁLVULA PARKER 3VÍAS 230V 50/60Hz
38	**1250019**	MOLLA ø 12x16,5 mm	SPRING ø 12x16.5 mm	FEDER ø 12x16,5 mm	MUELLE ø 12x16,5 mm
39	**1186988**	BUSSOLA SNODO TUBO VAPORE	STEAM TAP JOINT BUSHING	BUCHSE FÜR DAMPFROHRGELENK	COJINETE ARTICULACIÓN TUBO VAPOR
41	**5060158**	DADO ø 3/8"F PER TUBO ACQUA VAPORE	NUT ø 3/8"F FOR WATER STEAM PIPE	MUTTER ø 3/8"F FÜR WASSER-/DAMPFROHR	TUERCA 3/8"H P. TUBO AGUA VAPOR
44	**1187501**	GOMMINO ANTISCOTTATURA TUBI ø 8 mm	BURN PREVENTING PIPE HANDGRIP ø 8 mm	SCHUTZHANDGRIFF FÜR RÖHRE ø 8 mm	EMPUÑADURA ANTIQUEMADURA TUBOS ø 8 mm
49	**1449332**	SPRUZZATORE ACQUA	WATER PIPE NOZZLE	WASSERSPRITZDÜSE	BOQUILLA AGUA
50	**1549042**	TUBO ACQUA COMPLETO CROMATO	COMPLETE CHROME-PLATED WATER PIPE	WASSERROHR KOMPLETT VERCHROMT	TUBO AGUA COMPLETO CROMADO
51	**1548043**	RUBINETTO ACQUA COMPLETO	WATER TAP COMPLETE	WASSER HAHN KOMPLETT	GRIFO AGUA COMPLETO
52	**5026362**	RUBINETTO ACQUA/VAPORE	TAP WATER/STEAM	HAHN WAchse R/DAMPF	GRIFO AGUA/VAPOR
53	**1186620**	GUARNIZIONE PIANA RAME ø 22x17x1,5 mm	COPPER FLAT GASKET ø 22x17x1.5 mm	FLACHDICHTUNG AUS KUPFER ø 22x17x1,5 mm	JUNTA PLANA COBRE ø 22x17x1,5 mm
54	**1186854**	GUARNIZIONE OR R5 EPDM	O-RING EPDM R5	DICHTUNG O-RING R5 EPDM	JUNTA OR R5 EPDM
55	**1186244**	BUSSOLA PER MOLLA	SPRING BUSHING	BUCHSE FÜR FEDER	COJINETE PARA RESORTE
56	**1250415**	MOLLA ø 10x32 mm PER RUBINETTO	TAP SPRING ø 10x32 mm	ACHSENFEDER ø 10x32 mm	MUELLE BARRA ø 10x32 mm
57	**1324066**	PERNO PER RUBINETTO ACQUA/VAPORE	WATER/STEAM TAP PIN	STIFT FÜR WASSER-/DAMPFHAHN	PERNO PARA GRIFO AGUA/VAPOR
58	**1186442**	GUARNIZIONE CIECA ø 12x5,8 mm SILICONE	BLIND GASKET ø 12x5.8 mm SILICONE	BLINDDICHTUNG ø 12x5,8 mm SILIKON	JUNTA CIEGA ø 12x5,8 mm SILICONE
61	**1241184**	MANOPOLA RUBINETTO VAPORE/ACQUA	STEAM/WATER TAP KNOB	DREHKNOPF DAMPF-/WASSERHAHN	MANDO GRIFO VAPOR/AGUA
62	**3389013**	COPIGLIA INOX ø 2x12 mm	STAINLESS STEEL PIN ø 2x12 mm	SPLINT AUS EDELSTAHL ø 2x12 mm	PASADOR ACERO acero inox ø 2x12 mm
63	**1241185**	INSERTO ACQUA PER MANOPOLA	WATER INSERT FOR KNOB	WASSEREINSATZ FÜR DREHKNOPF	INJERTO AGUA PARA MANDO
64	**1528059**	RONDELLA PIANA LARGA M6	WASHER FLAT LARGE M6	BREIT-FLACHSCHEIBE M6	ARANDELA PLANA ANCHA M6
66	**1241186**	INSERTO VAPORE PER MANOPOLA	STEAM INSERT FOR KNOB	DAMPFEINSATZ FÜR DREHKNOPF	INJERTO VAPOR PARA MANDO
67	**1549043**	TUBO VAPORE COMPLETO INOX ø 10 mm	COMPLETE STAIN.STEEL STEAM PIPE ø 10 mm	DAMPFROHR KOMPLETT EDELSTAHL ø 10 mm	TUBO VAPOR COMPLETO INOX ø 10 mm
68	**5063557**	RUBINETTO VAPORE COMPLETO	STEAM TAP COMPLETE	DAMPFHAHN KOMPLETT	GRIFO VAPOR COMPLETO
71	**1022502**	BECCUCCIO 2 TAZZE ø 3/8"	DOUBLE SPOUT ø 3/8"	AUSLAUFDÜSE 2-WEGE ø 3/8"	SALIDA 2 CAFÉS ø 3/8"
71	**1022524**	BECCUCCIO 2 TAZZE ø 3/8"	DOUBLE SPOUT ø 3/8"	AUSLAUFDÜSE 2-WEGE ø 3/8"	SALIDA 2 CAFÉS ø 3/8"
72	**1241501**	MANOPOLA PORTAFILTRO M12	FILTER HOLDER HANDLE M12	SIEBTRÄGERGRIFF M12	MANDO PORTAFILTRO M12
72	**1241504**	MANOPOLA PORTAFILTRO M12	FILTER HOLDER HANDLE M12	SIEBTRÄGERGRIFF M12	MANDO PORTAFILTRO M12
73	**1165129**	PORTAFILTRO MACCHINE CAFFÈ	FILTER HOLDER F/COFFEE MACHINES	SIEBTRÄGER KAFFEEMASCHINEN	PORTAFILTRO PARA MÁQUINAS CAFÉ
74	**1250101**	MOLLA FERMAFILTRO ø 1,00 mm INOX	FILTER BLOCKING SPRING ø 1,00 mm INOX	FILTERHALTERUNGSFEDER ø 1,10 mm EDELST.	MUELLE PORTAFILTRO ø 1,10 mm INOX
75	**1160251**	FILTRO 1 TAZZA 6 gr	1 CUP FILTER 6 g	KAFFEESIEB 1 TASSE 6 g	FILTRO 1 TAZA 6 gr
76	**1160252**	FILTRO 2 TAZZE 12 gr	FILTER 2-CUP 12 g	KAFFEESIEB 2 TASSEN 12 g	FILTRO 2 TAZAS 12 g
77	**1160339**	FILTRO CIECO	BLIND FILTER	BLINDFILTER	FILTRO CIEGO
78	**1022501**	BECCUCCIO 1 TAZZA ø 3/8"	SINGLE SPOUT ø 3/8"	AUSLAUF 1-WEG ø 3/8"	SALIDA 1 CAFÉ ø 3/8"
78	**1022550**	BECCUCCIO 1 TAZZA ø 3/8"	SINGLE SPOUT ø 3/8"	AUSLAUFDÜSE 1-WEG ø 3/8"	SALIDA 1 CAFÉ ø 3/8"
80	**5055817**	RACCORDO A GOMITO ø 1/8"F - ø 5 mm	ELBOW FITTING ø 1/8"F - ø 5 mm	ANSCHLUSS PLASTIK ø 1/8"F - ø 5 mm	RACOR EN CODO ø 1/8"F - ø 5 mm
81	**1349227**	RACCORDO A "L" ø 1/8"M- ø 6 mm	"L"COUPLING ø 1/8"M- ø 6 mm	ANSCHLUSS L-FÖRMIG ø 1/8"M- ø 6 mm	RACOR A "L" ø 1/8"M- ø 6 mm
86	**1786202**	GUARNIZIONE OR 03037 VITON	O-RING 03037 VITON	DICHTUNG OR 03037 VITON	JUNTA EN ARO "O" 03037 VITÓN
87	**1160087**	FILTRO ACQUA INOX ø 15 mm	STAINLESS STEEL WATER FILTER ø 15 mm	WASSERFILTER EDELSTAHL ø 15 mm	FILTRO AGUA INOX ø 15 mm
88	**3349329**	RACCORDO ø 1/4"M-3/8"F NICHELATO	NICHEL-PLATED FITTING ø 1/4"M-3/8"F	ANSCHLUSS ø 1/4"A-3/8"I VERNICKELT	RACOR ø 1/4"M-3/8"H NIQUELADO
90	**3349330**	RACCORDO ø 1/4"M-1/8"F NICHELATO	NICHEL-PLATED FITTING ø 1/4"M-1/8"F	ANSCHLUSS ø 1/4"A-1/8"I VERNICKELT	RACOR ø 1/4"M-1/8"H NIQUELADO
91	**1720012**	VALVOLA DI NON RITORNO ø 1/4"M-1/8"M	CHECK VALVE ø 1/4"M-1/8"M	RÜCKSCHLAGVENTIL ø 1/4"A-1/8"A	VÁLVULA DE RETENCIÓN ø 1/4"M-1/8"M
96	**3160044**	GUARNIZIONE OR 03187 EPDM	O-RING 03187 EPDM	DICHTUNG O-RING 03187 EPDM	JUNTA ARO "O" 03187 EPDM
97	**1086049**	DIFFUSORE PORTADOCCIA	SHOWER HOLDER SPRAYER	VERTEILER DUSCHTRÄGER	DIFUSOR SOPORTE DUCHA
98	**1501561**	SPRUZZATORE GRUPPO ø 30 mm M10x1	GROUP SPRAY NOZZLE ø 30 mm M10x1	SPRITZDÜSE FÜR KAFFEEGR.ø 30 mm M10x1	BOQUILLA GRUPO ø 30 mm M10x1
99	**1081016**	DOCCIA EROGAZIONE ø 60 mm	SHOWER SCREEN ø 60 mm	DUSCHE ø 60 mm	DUCHA ø 60 mm
99	**1081116**	DOCCIA EROGAZIONE ø 60 mm	SHOWER SCREEN ø 60 mm	DUSCHE ø 60 mm	DUCHA ø 60 mm
99	**1081216**	DOCCIA EROGAZIONE ø 60 mm	SHOWER SCREEN ø 60 mm	AUSLAUFDUSCHE ø 60 mm	DUCHA EROGACIÓN ø 60 mm
99	**1081516**	DOCCIA EROGAZIONE ø 60 mm	SHOWER ø 60 mm	AUSLAUFDUSCHE ø 60 mm	DUCHA EROGACIÓN ø 60 mm
100	**1186722**	GUARNIZIONE PORTAFILTRO ø 73x57x8 mm	FILTER HOLDER GASKET ø 73x57x8 mm	SIEBTRÄGERDICHTUNG ø 73x57x8 mm	JUNTA PORTAFILTRO ø 73x57x8 mm
100	**1186723**	GUARNIZIONE PORTAFILTRO ø 73x57x8,5 mm	FILTER HOLDER GASKET ø 73x57x8.5 mm	SIEBTRÄGERDICHTUNG ø 73x57x8,5 mm	JUNTA PORTAFILTRO ø 73x57x8,5 mm
102	**1186594**	GUARNIZIONE PIANA PTFE ø 20x17x2 mm	FLAT PTFE GASKET ø 20x17x2 mm	FLACHDICHTUNG AUS PTFE ø 20x17x2 mm	JUNTA PLANA EN PTFE ø 20x17x2 mm
103	**1501541**	UGELLO M6x1 FORO ø 0,8 mm	NOZZLE M6x1 HOLE ø 0,8 mm	DÜSE M6x1 LOCH ø 0,8 mm	TOBERA M6x1 AGUJERO ø 0,8 mm
105	**1160517**	FILTRO ACQUA ø 8,5x22 mm	WATER FILTER ø 8.5x22 mm	WASSERFILTER ø 8,5x22 mm	FILTRO AGUA ø 8,5x22 mm

CAPRI CALDAIA E IDRAULICA
CAPRI BOILER AND HYDRAULIC SYSTEM
CAPRI BOILER UND HYDRAULISCHE ANLAGE
CAPRI CALDERÍN Y CIRCUITO HIDRÁULICO

SAR0601

CAPRI

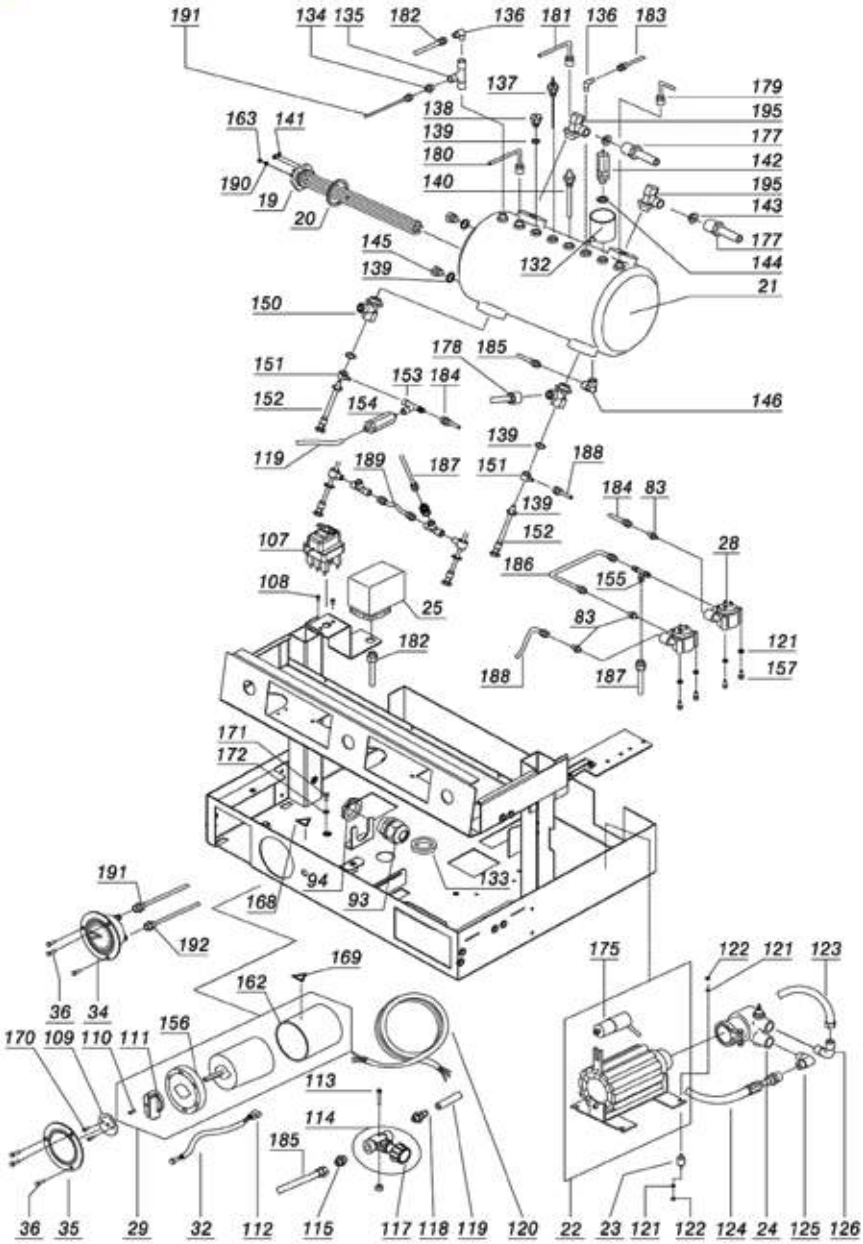

Posizioni senza cod. LF: a richiesta
Positions without LF Code No.: upon request
Abbildungen ohne LF Bestell-Nr.: auf Anfrage
Posiciones sin cód. LF: previa petición

SANREMO

P.	Cod.	Descrizione	Description	Beschreibung	Descripción
19	**1455065**	RESISTENZA 4500W 380V	HEATING ELEMENT 4500W 380V	HEIZKÖRPER 4500W 380V	RESISTENCIA 4500W 380V
19	**5019887**	RESISTENZA 2400W 380V	HEATING ELEMENT 2400W 380V	HEIZKÖRPER 2400W 380/400V	RESISTENCIA 2400W 380V
19	**5021939**	RESISTENZA 2700W 380V	HEATING ELEMENT 2700W 380V	HEIZKÖRPER 2700W 380/400V	RESISTENCIA 2700W 380V
19	**5056509**	RESISTENZA 1950W 230V	HEATING ELEMENT 1950W 230V	HEIZKÖRPER 1950W 230V	RESISTENCIA 1950W 230V
20	**1186179**	GUARNIZIONE PIANA PTFE ø 57x43x3 mm	PTFE FLAT GASKET ø 57x43x3 mm	FLACHDICHTUNG AUS PTFE ø 57x43x3 mm	JUNTA PLANA PTFE ø 57x43x3 mm
22	**1240708**	MOTORE RPM A FASCETTA 150W 230V	RPM MOTOR WITH CLAMP CONNECT. 150W 230V	MOTOR RPM M/SCHELLENANSCHLUSS 150W 230V	MOTOR RPM ABRAZADERA 150W 230V
24	**1330002**	POMPA VOLUMETRICA ROTOFLOW ø 3/8" NPT	ROTARY VANE PUMP ROTOFLOW ø 3/8" NPT	VERDRÄNGERPUMPE ROTOFLOW ø 3/8" NPT	BOMBA VOLUMÉTRICA ROTOFLOW ø 3/8" NPT
25	**1320531**	PRESSOSTATO P302/6 TRIPOLARE 30A	PRESSURE SWITCH P302/6 3-POLES 30A	DRUCKSCHALTER P302/6 3-POLIG 30A	PRESOSTATO P302/6 TRIPOLAR 30A
28	**1455068**	CONTATORE VOLUMETRICO GICAR	VOLUMETRIC FLOWMETER GICAR	VOLUMENZÄHLER GICAR	CONTADOR VOLUMÉTRICO GICAR
29	**1057037**	COMMUTATORE 0-2 POSIZIONI 20A 600V	SELECTOR SWITCH 0-2 POSITIONS 20A 600V	SCHALTER 0-2 STELLUNGEN 20A 600V	CONMUTADOR 0-2 POSICIONES 20A 600V
29	**5034325**	COMMUTATORE 0-2 POSIZIONI 20A 690V	SELECTOR SWITCH 0-2 POSITIONS 20A 690V	SCHALTER 0-2 STELLUNGEN 20A 690V	CONMUTADOR 0-2 POSICIONES 20A 690V
32	**1221070**	LAMPADA SPIA ARANCIONE 230V	ORANGE INDICATOR LIGHT 230V	SIGNALLAMPE ORANGE 230V	BOMBILLA PILOTO NARANJA 230V
34	**5033187**	MANOMETRO CALDAIA-POMPA ø 60 mm	PUMP-BOILER PRESSURE GAUGE ø 60 mm	MANOMETER DURCHLAUFERHITZER-PUMPE	MANÓMETRO CALDERA-BOMBA ø 60 mm
107	**1444509**	TERMOSTATO TRIFASE 169°C	THREE-PHASE THERMOSTAT 169°C	THERMOSTAT 3-PHASIG 169°C	TERMOSTATO TRIFÁSICO 169°C
137	**1341751**	SONDA LIVELLO ø 1/4"M-150 mm	LEVEL PROBE ø 1/4"M-150 mm	NIVEAUSONDE ø 1/4"M-150 mm	SONDA NIVEL ø 1/4"M-150 mm
137	**5058690**	SONDA LIVELLO ø 1/4"M-120 mm	LEVEL PROBE ø 1/4"M-120 mm	NIVEAUSONDE ø 1/4"M-120 mm	SONDA NIVEL ø 1/4"M-120 mm
138	**1523534**	VALVOLA CALDAIA ø 1/4"M	BOILER VALVE ø 1/4"M	VENTIL FÜR DURCHLAUFERHITZER ø 1/4"A	VÁLVULA CALDERÍN ø 1/4"M
138	**1523537**	VALVOLA CALDAIA ø 1/4"M	BOILER VALVE ø 1/4"M	VENTIL FÜR DURCHLAUFERHITZER ø 1/4"A	VÁLVULA CALDERÍN ø 1/4"M
139	**1186232**	GUARNIZIONE PIANA RAME ø 19x13,5x1,5 mm	COPPER FLAT GASKET ø 19x13.5x1.5 mm	FLACHDICHTUNG KUPFER ø 19x13,5x1,5 mm	JUNTA PLANA COBRE 19x13,5x1,5 mm
142	**1515005**	VALVOLA CALDAIA ø 3/8"M - 1,8 bar CE/PED	BOILER VALVE ø 3/8"M - 1.8 bar CE/PED	VENTIL DURCHLAUFER. ø3/8"A-1,8bar CE/PED	VÁLVULA CALDERA ø 3/8"M - 1,8 bar CE/PED
154	**1720013**	VALVOLA DI ESPANSIONE 12 bar	EXPANSION VALVE 12 bar	EXPANSIONSVENTIL 12 bar	VÁLVULA DE EXPANSIÓN 12 bar

CAPRI CARROZZERIA E ELETTRONICA
CAPRI BODY AND ELECTRONIC SYSTEM
CAPRI KARROSSERIE UND ELEKTRON. ANLAGE
CAPRI CARROCERÍA Y SISTEMA ELECTRÓNICO

SAR0701

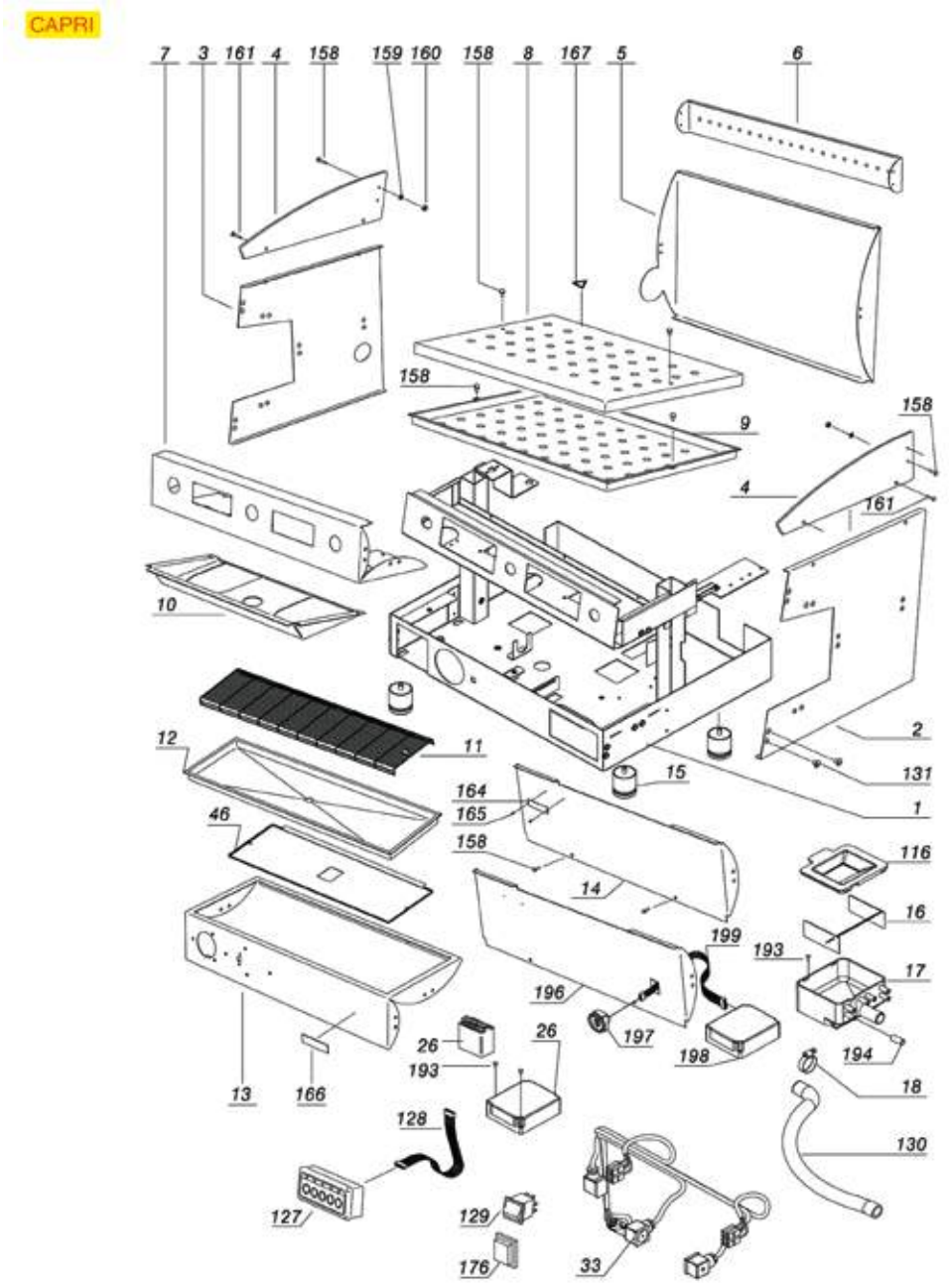

Posizioni senza cod. LF: a richiesta
Positions without LF Code No.: upon request
Abbildungen ohne LF Bestell-Nr.: auf Anfrage
Posiciones sin cód. LF: previa petición

P.	Cod.	Descrizione	Description	Beschreibung	Descripción
15	**1313102**	PIEDINO ø 50 mm M10 H=55÷69 mm	FOOT ø 50 mm M10 H=55÷69 mm	FÜSSCHEN ø 50 mm M10 H=55÷69 mm	PATA ø 50 mm M10 H=55÷69 mm
17	**1527048**	VASCHETTA DI SCARICO	DRAIN TANK	AUSLAUFSCHALE	CUBA DESAGÜE
18	**3449466**	FASCETTA STRINGITUBO 16-27	HOSE CLAMP 16-27	SCHLAUCHSCHELLE 16-27	ABRAZADERA APRIETATUBO 16-27
26	**1054057**	CENTRALINA DOSATURA 1-2-3 GRUPPI 230V	DOSER CONTROL BOX 1-2-3 GROUPS 230V	DOSIERUNG ELEKTRONIK-BOX 1-2-3 GR. 230V	CENTRALITA DOSIFIC. 1-2-3 GRUPOS 230V
26	**1341301**	REGOLATORE LIVELLO NRL30/1E-2C/F 230V	LEVEL ADJUSTER NRL30/1E-2C/F 230V	NIVEAUREGLER NRL30/1E-2C/F 230V	REGULADOR NIVEL NRL30/1E-2C/F 230V
26	**5038880**	CENTRALINA DOSATURA 2 GRUPPI 230V	DOSING CONTROL BOX 2 GROUPS 230V	DOSIERSTEUERUNG 2 GRUPPEN 230V	CENTRALITA DOSIFIC. 2 GRUPOS 230V
127	**5031483**	PULSANTIERA 5 TASTI	PUSH-BUTTON PANEL 5 BUTTONS	TASTATUR 5 TASTEN	BOTONERA 5 PULSADORES
129	**5036032**	INTERRUTTORE BIPOLARE NERO 16A 250V	BLACK BIPOLAR SWITCH 16A 250V	DRUCKSCHALTER ZWEIPOL. SCHWARZ 16A 250V	INTERRUPTOR BIPOLAR NEGRO 16A 250V
130	**1449672**	TUBO SCARICO ELISPIR ø 16x23 mm - 5 mt	DRAIN PIPE ELISPIR ø 16x23 mm - 5 m	AUSLAUFSCHLAUCH ELISPIR ø 16x23 mm - 5 m	TUBO DESAGÜE ELISPIR ø 16x23 mm - 5 m

MILANO LX CARROZZERIA
MILANO LX BODY
MILANO LX KARROSSERIE
MILANO LX CARROCERÍA

SAR1001

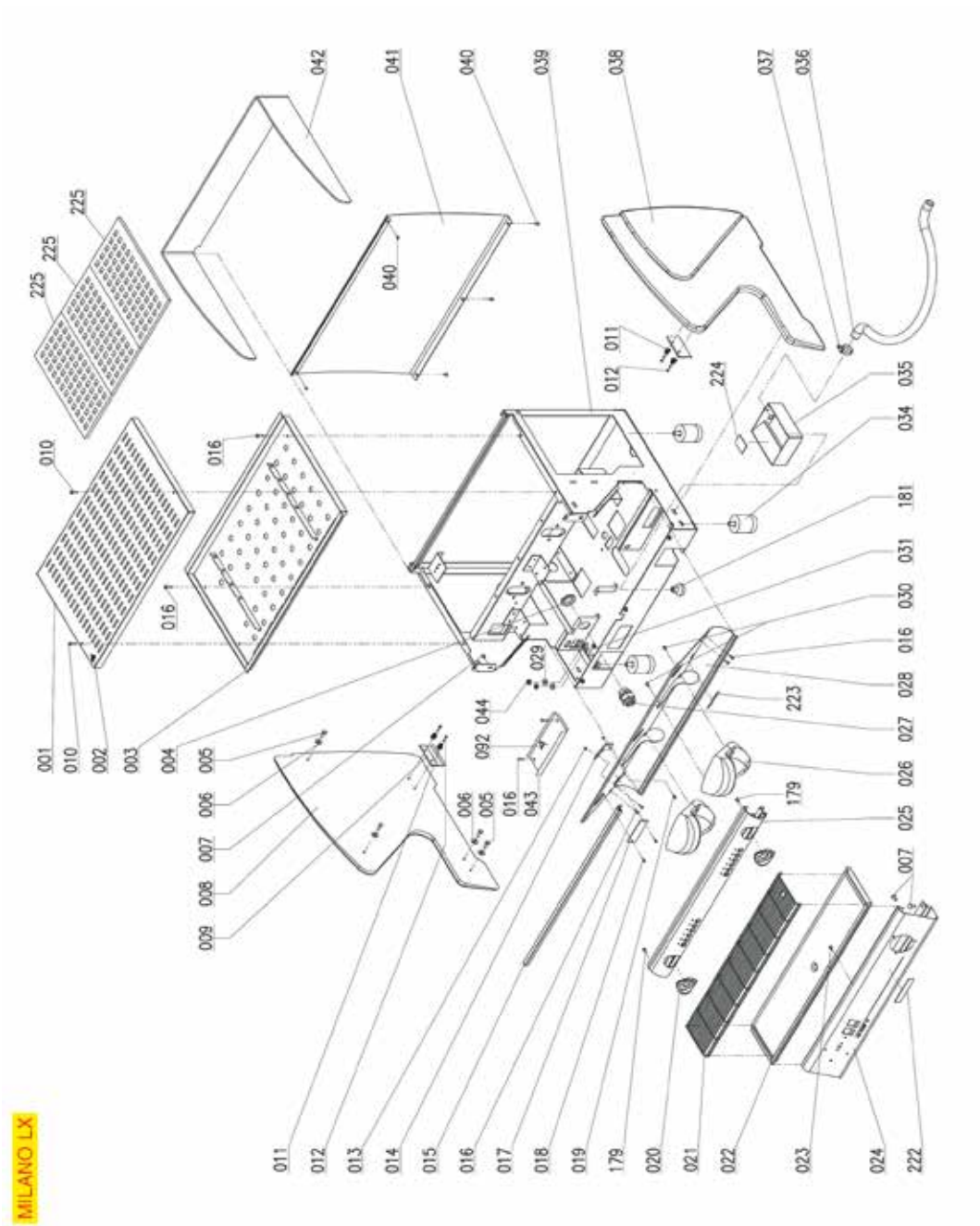

Posizioni senza cod. LF: a richiesta
Positions without LF Code No.: upon request
Abbildungen ohne LF Bestell-Nr.: auf Anfrage
Posiciones sin cód. LF: previa petición

SANREMO

P.	Cod.	Descrizione	Description	Beschreibung	Descripción
13	**5060610**	DADO ESAGONALE MEDIO M3	HEXAGONAL NUT MEDIUM M3	SECHSKANTMUTTER M3	TUERCA HEXAGONAL M3
36	**1449672**	TUBO SCARICO ELISPIR ø 16x23 mm - 5 mt	DRAIN PIPE ELISPIR ø 16x23 mm - 5 m	AUSLAUFSCHLAUCH ELISPIR ø 16x23 mm - 5 m	TUBO DESAGÜE ELISPIR ø 16x23 mm - 5 m
37	**3449466**	FASCETTA STRINGITUBO 16-27	HOSE CLAMP 16-27	SCHLAUCHSCHELLE 16-27	ABRAZADERA APRIETATUBO 16-27

MILANO LX GRUPPO E RUBINETTI ACQUA/VAPOR
MILANO LX GROUPE AND WATER/STEAM TAPS
MILANO LX GRUPPE UND WASSER-/DAMPFHÄHNE
MILANO LX GRUPO Y GRIFOS AGUA/VAPOR

SAR1101

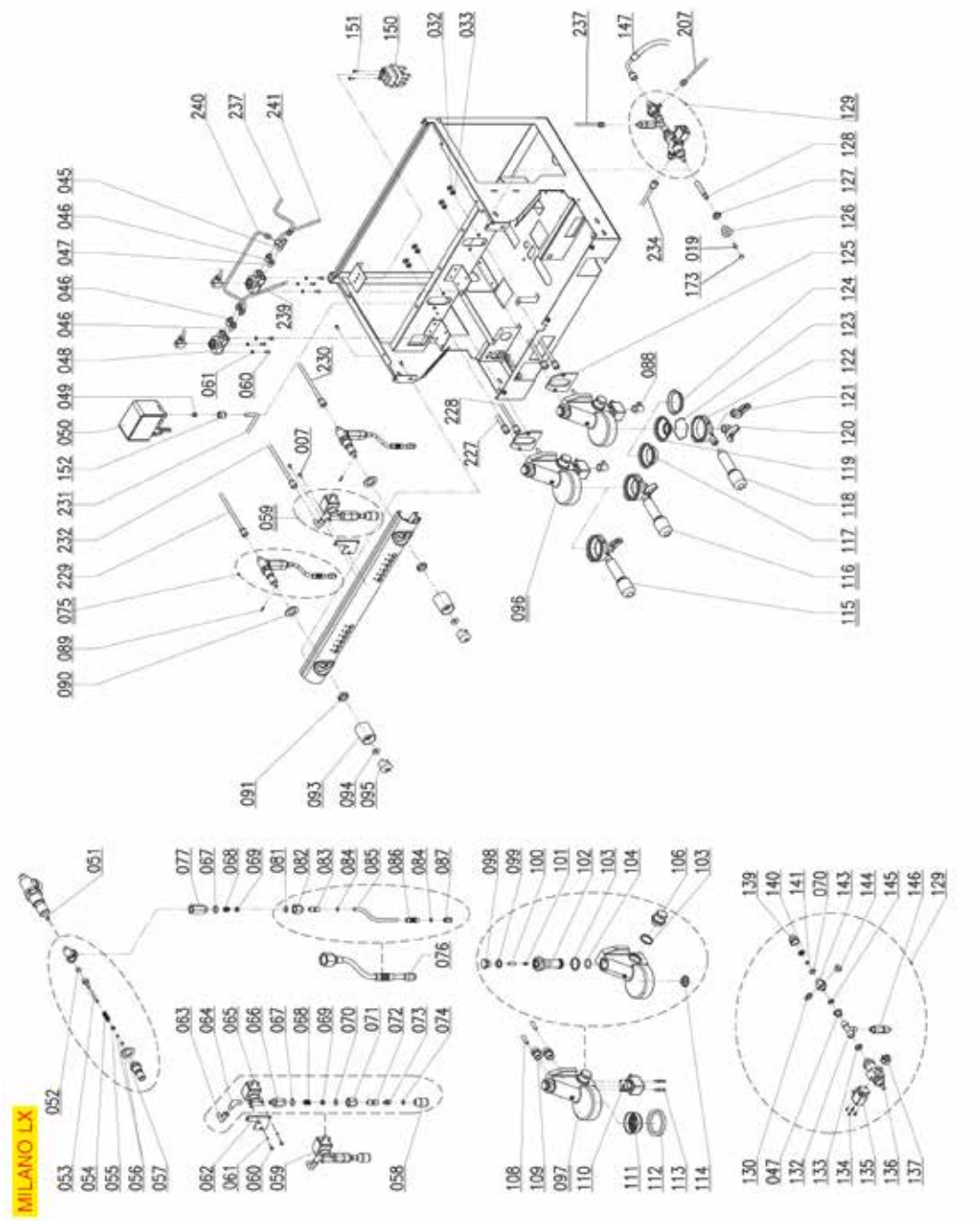

Posizioni senza cod. LF: a richiesta
Positions without LF Code No.: upon request
Abbildungen ohne LF Bestell-Nr.: auf Anfrage
Posiciones sin cód. LF: previa petición

SANREMO

P.	Cod.	Descrizione	Description	Beschreibung	Descripción
48	**1455067**	CONTATORE VOLUMETRICO GICAR	VOLUMETRIC FLOWMETER GICAR	VOLUMENZÄHLER GICAR	CONTADOR VOLUMÉTRICO GICAR
50	**1320531**	PRESSOSTATO P302/6 TRIPOLARE 30A	PRESSURE SWITCH P302/6 3-POLES 30A	DRUCKSCHALTER P302/6 3-POLIG 30A	PRESOSTATO P302/6 TRIPOLAR 30A
51	**5026362**	RUBINETTO ACQUA/VAPORE	TAP WATER/STEAM	HAHN WAchse R/DAMPF	GRIFO AGUA/VAPOR
52	**1186442**	GUARNIZIONE CIECA ø 12x5,8 mm SILICONE	BLIND GASKET ø 12x5.8 mm SILICONE	BLINDDICHTUNG ø 12x5,8 mm SILIKON	JUNTA CIEGA ø 12x5,8 mm SILICONE
53	**1324066**	PERNO PER RUBINETTO ACQUA/VAPORE	WATER/STEAM TAP PIN	STIFT FÜR WASSER-/DAMPFHAHN	PERNO PARA GRIFO AGUA/VAPOR
54	**1250415**	MOLLA ø 10x32 mm PER RUBINETTO	TAP SPRING ø 10x32 mm	ACHSENFEDER ø 10x32 mm	MUELLE BARRA ø 10x32 mm
55	**1186244**	BUSSOLA PER MOLLA	SPRING BUSHING	BUCHSE FÜR FEDER	COJINETE PARA RESORTE
56	**1186854**	GUARNIZIONE OR R5 EPDM	O-RING EPDM R5	DICHTUNG O-RING R5 EPDM	JUNTA OR R5 EPDM
57	**1186620**	GUARNIZIONE PIANA RAME ø 22x17x1,5 mm	COPPER FLAT GASKET ø 22x17x1.5 mm	FLACHDICHTUNG AUS KUPFER ø 22x17x1,5 mm	JUNTA PLANA COBRE ø 22x17x1,5 mm
58	**1449332**	SPRUZZATORE ACQUA	WATER PIPE NOZZLE	WASSERSPRITZDÜSE	BOQUILLA AGUA
65	**5019899**	ELETTROVALVOLA PARKER 2 VIE 240V 50/60Hz	SOLEN. VALVE PARKER 2-WAY 240V 50/60Hz	MAGNETVENTIL PARKER 2-WEGE 240V 50/60Hz	ELECTROVÁLVULA PARKER 2 VÍAS 240V 50/60H
68	**1250019**	MOLLA ø 12x16,5 mm	SPRING ø 12x16.5 mm	FEDER ø 12x16,5 mm	MUELLE ø 12x16,5 mm
69	**1186988**	BUSSOLA SNODO TUBO VAPORE	STEAM TAP JOINT BUSHING	BUCHSE FÜR DAMPFROHRGELENK	COJINETE ARTICULACIÓN TUBO VAPOR
71	**5060158**	DADO ø 3/8"F PER TUBO ACQUA VAPORE	NUT ø 3/8"F FOR WATER STEAM PIPE	MUTTER ø 3/8"F FÜR WASSER-/DAMPFROHR	TUERCA 3/8"H P.TUBO AGUA VAPOR
76	**1549044**	TUBO VAPORE COMPLETO INOX ø 10 mm	COMPLETE STAIN.STEEL STEAM PIPE ø 10 mm	DAMPFROHR KOMPLETT EDELSTAHL ø 10 mm	TUBO VAPOR COMPLETO INOX ø 10 mm
81	**1786297**	GUARNIZIONE OR R10 EPDM	O-RING R10 EPDM	DICHTUNG OR R10 EPDM	JUNTA EN ARO "O" R10 EPDM
86	**5030025**	GOMMINO ANTISCOTTATURA TUBI ø 10 mm	BURN PREVENTING RUBBERP.F./PIPE ø 10 mm	VERBRÜHSCHUTZGUMMI ROHRE ø 10 mm	GOMA ANTI-QUEMADURA TUBOS ø 10 mm
88	**5055817**	RACCORDO A GOMITO ø 1/8"F - ø 5 mm	ELBOW FITTING ø 1/8"F - ø 5 mm	ANSCHLUSS PLASTIK ø 1/8"F - ø 5 mm	RACOR EN CODO ø 1/8"F - ø 5 mm
89	**3389013**	COPIGLIA INOX ø 2x12 mm	STAINLESS STEEL PIN ø 2x12 mm	SPLINT AUS EDELSTAHL ø 2x12 mm	PASADOR ACERO acero inox ø 2x12 mm
93	**1241184**	MANOPOLA RUBINETTO VAPORE/ACQUA	STEAM/WATER TAP KNOB	DREHKNOPF DAMPF-/WASSERHAHN	MANDO GRIFO VAPOR/AGUA
94	**1528059**	RONDELLA PIANA LARGA M6	WASHER FLAT LARGE M6	BREIT-FLACHSCHEIBE M6	ARANDELA PLANA ANCHA M6
95	**1241186**	INSERTO VAPORE PER MANOPOLA	STEAM INSERT FOR KNOB	DAMPFEINSATZ FÜR DREHKNOPF	INJERTO VAPOR PARA MANDO
98	**1439001**	TAPPO ø 16 mm PER GRUPPO EROGAZIONE	CAP ø 16 mm FOR BREW GROUP	DECKEL FÜR AUSLAUFGRUPPE ø 16 mm	TAPÓN ø 16 mm PARA GRUPO EROGACIÓN
99	**1186314**	GUARNIZIONE PIANA PTFE ø 22x17x2 mm	PTFE FLAT GASKET ø 22x17x2 mm	FLACHDICHTUNG AUS PTFE ø 22x17x2 mm	JUNTA PLANA PTFE ø 22x17x2 mm
100	**1160517**	FILTRO ACQUA ø 8,5x22 mm	WATER FILTER ø 8.5x22 mm	WASSERFILTER ø 8,5x22 mm	FILTRO AGUA ø 8,5x22 mm
101	**1501541**	UGELLO M6x1 FORO ø 0,8 mm	NOZZLE M6x1 HOLE ø 0,8 mm	DÜSE M6x1 LOCH ø 0,8 mm	TOBERA M6x1 AGUJERO ø 0,8 mm
102	**1027116**	CANOTTO CROMATO SUPERIORE	CHROMIUM-PLATED UPPER SLEEVE	KOLLEKTOR VERCHROMT OBEN	MANGUITO CROMADO SUPERIOR
103	**1186328**	GUARNIZIONE PIANA PTFE ø 35x30x2 mm	PTFE FLAT GASKET ø 35x30x2 mm	FLACHDICHTUNG AUS PTFE ø 35x30x2 mm	JUNTA PLANA PTFE ø 35x30x2 mm
104	**3186183**	GUARNIZIONE OR 0128 EPDM	O-RING 0128 EPDM	O-RING 0128 EPDM	JUNTA ARO "O" 0128 EPDM
106	**1439011**	TAPPO CROMATO LATERALE	CHROMIUM-PLATED SIDE CAP	SCHRAUBVERSCHLUSS CHROMIERT SEITLICH	TAPÓN CROMADO LATERAL
108	**1184009**	PRIGIONIERO M8x25 mm INOX	STAINLESS STEEL M8x25 mm STUD	STIFTSCHRAUBE M8x25 mm EDELSTAHL	ESPÁRRAGO M8x25 mm INOX
110	**1120335**	ELETTROVALVOLA PARKER 3 VIE 230V 50/60Hz	3-WAY SOLENOID VALVE PARKER 230V 50/60Hz	3-WEGE MAGNETVENTIL PARKER 230V 50/60Hz	ELECTROVÁLVULA PARKER 3VÍAS 230V 50/60Hz
111	**1081016**	DOCCIA EROGAZIONE ø 60 mm	SHOWER SCREEN ø 60 mm	DUSCHE ø 60 mm	DUCHA ø 60 mm
111	**1081116**	DOCCIA EROGAZIONE ø 60 mm	SHOWER SCREEN ø 60 mm	DUSCHE ø 60 mm	DUCHA ø 60 mm
111	**1081216**	DOCCIA EROGAZIONE ø 60 mm	SHOWER SCREEN ø 60 mm	AUSLAUFDUSCHE ø 60 mm	DUCHA EROGACIÓN ø 60 mm
111	**1081516**	DOCCIA EROGAZIONE ø 60 mm	SHOWER ø 60 mm	AUSLAUFDUSCHE ø 60 mm	DUCHA EROGACIÓN ø 60 mm
112	**1186722**	GUARNIZIONE PORTAFILTRO ø 73x57x8 mm	FILTER HOLDER GASKET ø 73x57x8 mm	SIEBTRÄGERDICHTUNG ø 73x57x8 mm	JUNTA PORTAFILTRO ø 73x57x8 mm
112	**1186723**	GUARNIZIONE PORTAFILTRO ø 73x57x8,5 mm	FILTER HOLDER GASKET ø 73x57x8.5 mm	SIEBTRÄGERDICHTUNG ø 73x57x8,5 mm	JUNTA PORTAFILTRO ø 73x57x8,5 mm
114	**1501561**	SPRUZZATORE GRUPPO ø 30 mm M10x1	GROUP SPRAY NOZZLE ø 30 mm M10x1	SPRITZDÜSE FÜR KAFFEEGR.ø 30 mm M10x1	BOQUILLA GRUPO ø 30 mm M10x1
117	**1160252**	FILTRO 2 TAZZE 12 gr	FILTER 2-CUP 12 g	KAFFEESIEB 2 TASSEN 12 g	FILTRO 2 TAZAS 12 g
118	**1241501**	MANOPOLA PORTAFILTRO M12	FILTER HOLDER HANDLE M12	SIEBTRÄGERGRIFF M12	MANDO PORTAFILTRO M12
118	**1241504**	MANOPOLA PORTAFILTRO M12	FILTER HOLDER HANDLE M12	SIEBTRÄGERGRIFF M12	MANDO PORTAFILTRO M12
119	**1160251**	FILTRO 1 TAZZA 6 gr	1 CUP FILTER 6 g	KAFFEESIEB 1 TASSE 6 g	FILTRO 1 TAZA 6 gr
120	**1022502**	BECCUCCIO 2 TAZZE ø 3/8"	DOUBLE SPOUT ø 3/8"	AUSLAUFDÜSE 2-WEGE ø 3/8"	SALIDA 2 CAFÉS ø 3/8"
120	**1022524**	BECCUCCIO 2 TAZZE ø 3/8"	DOUBLE SPOUT ø 3/8"	AUSLAUFDÜSE 2-WEGE ø 3/8"	SALIDA 2 CAFÉS ø 3/8"
121	**1022501**	BECCUCCIO 1 TAZZA ø 3/8"	SINGLE SPOUT ø 3/8"	AUSLAUF 1-WEG ø 3/8"	SALIDA 1 CAFÉ ø 3/8"
121	**1022550**	BECCUCCIO 1 TAZZA ø 3/8"	SINGLE SPOUT ø 3/8"	AUSLAUFDÜSE 1-WEG ø 3/8"	SALIDA 1 CAFÉ ø 3/8"
122	**1165129**	PORTAFILTRO MACCHINE CAFFÈ	FILTER HOLDER F/COFFEE MACHINES	SIEBTRÄGER KAFFEEMASCHINEN	PORTAFILTRO PARA MÁQUINAS CAFÉ
123	**1250002**	MOLLA FERMAFILTRO ø 1,20 mm INOX	S/STEEL FILTER LOCKING SPRING ø 1.20 mm	FILTERHALTERUNGSFEDER ø 1,20 mm EDELSTA	MUELLE PORTAFILTRO ø 1,20 mm INOX
123	**1250101**	MOLLA FERMAFILTRO ø 1,00 mm INOX	FILTER BLOCKING SPRING ø 1,00 mm INOX	FILTERHALTERUNGSFEDER ø 1,10 mm EDELST.	MUELLE PORTAFILTRO ø 1,10 mm INOX
124	**1160339**	FILTRO CIECO	BLIND FILTER	BLINDFILTER	FILTRO CIEGO
125	**1186384**	GUARNIZIONE GRUPPO 80x70x2 mm	COFFEE GROUP GASKET 80x70x2 mm	GRUPPENDICHTUNG 80x70x2 mm	JUNTA GRUPO 80x70x2 mm
125	**1186508**	GUARNIZIONE GRUPPO 77x73x2 mm	COFFEE GROUP GASKET 77x73x2 mm	GRUPPENDICHTUNG 77x73x2 mm	JUNTA GRUPO 77x73x2 mm
135	**5019884**	ELETTROVALVOLA PARKER 2 VIE 230V 50/60Hz	SOLEN. VALVE PARKER 2 WAYS 230V 50/60Hz	MAGNETVENTIL PARKER 2-WEGE 230V 50/60Hz	ELECTROVÁLV. PARKER 2 VÍAS 230V 50/60Hz
139	**3349329**	RACCORDO ø 1/4"M-3/8"F NICHELATO	NICHEL-PLATED FITTING ø 1/4"M-3/8"F	ANSCHLUSS ø 1/4"A-3/8"I VERNICKELT	RACOR ø 1/4"M-3/8"H NIQUELADO
141	**1786202**	GUARNIZIONE OR 03037 VITON	O-RING 03037 VITON	DICHTUNG OR 03037 VITON	JUNTA EN ARO "O" 03037 VITÓN
146	**1720012**	VALVOLA DI NON RITORNO ø 1/4"M-1/8"M	CHECK VALVE ø 1/4"M-1/8"M	RÜCKSCHLAGVENTIL ø 1/4"A-1/8"A	VÁLVULA DE RETENCIÓN ø 1/4"M-1/8"M
150	**1444509**	TERMOSTATO TRIFASE 169°C	THREE-PHASE THERMOSTAT 169°C	THERMOSTAT 3-PHASIG 169°C	TERMOSTATO TRIFÁSICO 169°C

MILANO LX CALDAIA E IDRAULICA
MILANO LX BOILER AND HYDRAULIC SYSTEM
MILANO LX BOILER UND HYDRAULISCHE ANLAGE
MILANO LX CALDERÍN Y CIRCUITO HIDRÁULICO

SAR1201

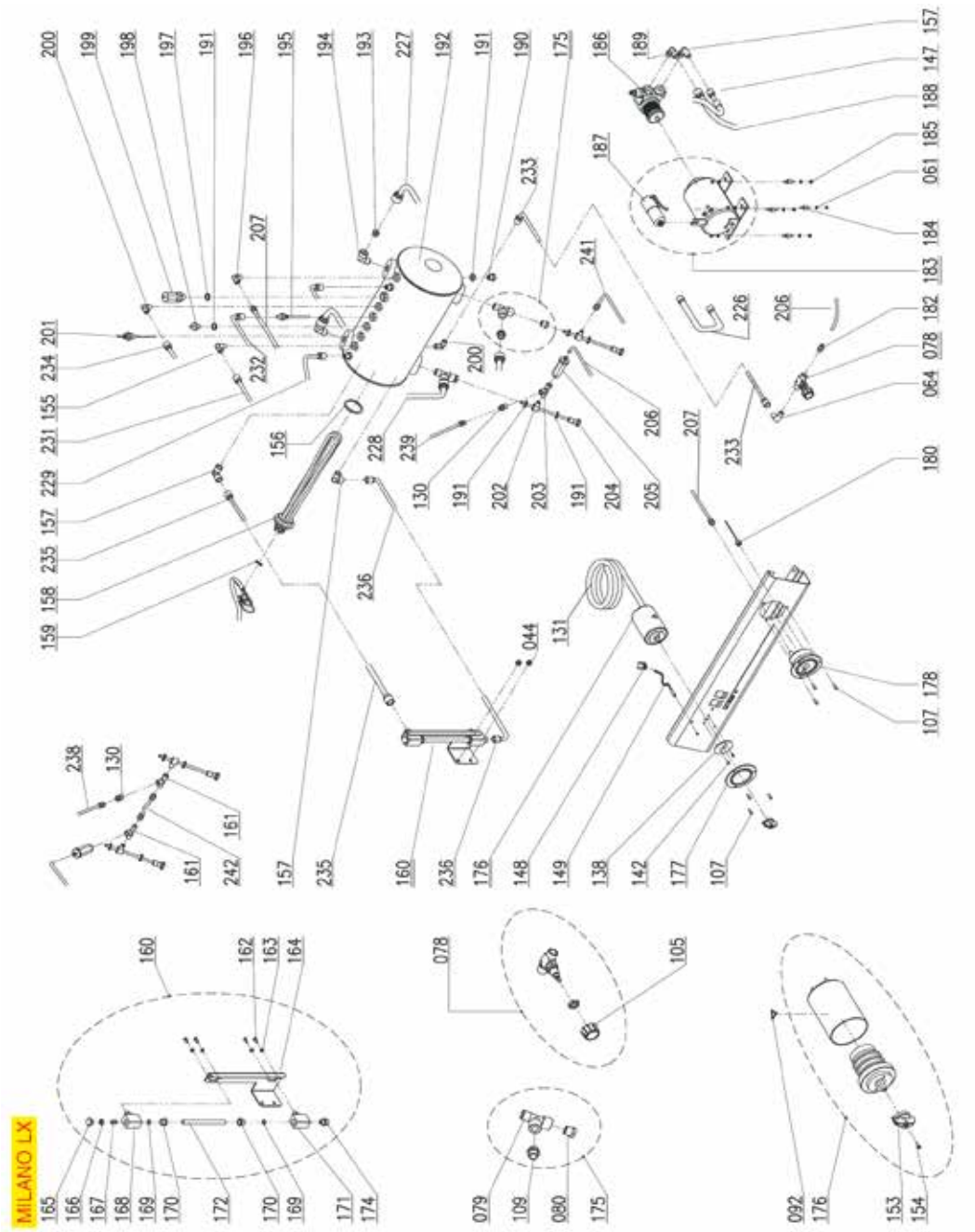

Posizioni senza cod. LF: a richiesta
Positions without LF Code No.: upon request
Abbildungen ohne LF Bestell-Nr.: auf Anfrage
Posiciones sin cód. LF: previa petición

SANREMO

P.	Cod.	Descrizione	Description	Beschreibung	Descripción
149	**1221070**	LAMPADA SPIA ARANCIONE 230V	ORANGE INDICATOR LIGHT 230V	SIGNALLAMPE ORANGE 230V	BOMBILLA PILOTO NARANJA 230V
155	**1349227**	RACCORDO A "L" ø 1/8"M- ø 6 mm	"L"COUPLING ø 1/8"M- ø 6 mm	ANSCHLUSS L-FÖRMIG ø 1/8"M- ø 6 mm	RACOR A "L" ø 1/8"M- ø 6 mm
156	**1186179**	GUARNIZIONE PIANA PTFE ø 57x43x3 mm	PTFE FLAT GASKET ø 57x43x3 mm	FLACHDICHTUNG AUS PTFE ø 57x43x3 mm	JUNTA PLANA PTFE ø 57x43x3 mm
158	**1455065**	RESISTENZA 4500W 380V	HEATING ELEMENT 4500W 380V	HEIZKÖRPER 4500W 380V	RESISTENCIA 4500W 380V
158	**1455066**	RESISTENZA 5100W 380V	HEATING ELEMENT 5100W 380V	HEIZKÖRPER 5100W 380V	RESISTENCIA 5100W 380V
158	**5021939**	RESISTENZA 2700W 380V	HEATING ELEMENT 2700W 380V	HEIZKÖRPER 2700W 380/400V	RESISTENCIA 2700W 380V
158	**5056509**	RESISTENZA 1950W 230V	HEATING ELEMENT 1950W 230V	HEIZKÖRPER 1950W 230V	RESISTENCIA 1950W 230V
165	**1439059**	TAPPO ø 1/4"M DADO 17 mm H12	CAP ø 1/4"M NUT 17 mm H12	DECKEL ø 1/4"A MUTTER 17 mm H12	TAPA ø 1/4"M TUERCA 17 mm H12
166	**1186404**	GUARNIZIONE PIANA PTFE ø 18x13x2 mm	PTFE FLAT GASKET ø 18x13x2 mm	FLACHDICHTUNG AUS PTFE ø 18x13x2 mm	JUNTA PLANA PTFE ø 18x13x2 mm
167	**1201056**	DISTANZIALE PER VETRO LIVELLO	SPACER FOR LEVEL GLASS	DISTANZSTÜCK FÜR NIVEAUGLAS	DISTANCIADOR PARA CRISTAL NIVEL
168	**1186318**	GUARNIZIONE OR 03043 EPDM	O-RING 03043 EPDM	O-RING-DICHTUNG 03043 EPDM	JUNTA ARO 03043 EPDM
170	**1201057**	RACCORDO ø 3/8"M FORO ø 11 mm	FITTING ø 3/8"M HOLE ø 11 mm	ANSCHLUSS ø 3/8"A LOCH ø 11 mm	RACOR ø 3/8"M AGUJERO ø 11 mm
172	**1520100**	VETRO LIVELLO ø 11x140 mm	LEVEL GAUGE GLASS ø 11x140 mm	NIVEAUGLAS ø 11x140 mm	CRISTAL NIVEL ø 11x140 mm
176	**1057037**	COMMUTATORE 0-2 POSIZIONI 20A 600V	SELECTOR SWITCH 0-2 POSITIONS 20A 600V	SCHALTER 0-2 STELLUNGEN 20A 600V	CONMUTADOR 0-2 POSICIONES 20A 600V
176	**5034325**	COMMUTATORE 0-2 POSIZIONI 20A 690V	SELECTOR SWITCH 0-2 POSITIONS 20A 690V	SCHALTER 0-2 STELLUNGEN 20A 690V	CONMUTADOR 0-2 POSICIONES 20A 690V
178	**5056570**	MANOMETRO CALDAIA-POMPA ø 60 mm	PUMP-BOILER PRESSURE GAUGE ø 60 mm	MANOMETER DURCHLAUFERH.-PUMPE ø 60 mm	MANÓMETRO CALDERA-BOMBA ø 60 mm
183	**1240702**	MOTORE RPM A FASCETTA 165W	MOTOR RPM WITH CLAMP CONNECTION 165W	MOTOR RPM MIT SCHELLENANSCHLUSS 165W	MOTOR RPM ABRAZADERA 165W
183	**1240708**	MOTORE RPM A FASCETTA 150W 230V	RPM MOTOR WITH CLAMP CONNECT. 150W 230V	MOTOR RPM M/SCHELLENANSCHLUSS 150W 230V	MOTOR RPM ABRAZADERA 150W 230V
186	**1330002**	POMPA VOLUMETRICA ROTOFLOW ø 3/8" NPT	ROTARY VANE PUMP ROTOFLOW ø 3/8" NPT	VERDRÄNGERPUMPE ROTOFLOW ø 3/8" NPT	BOMBA VOLUMÉTRICA ROTOFLOW ø 3/8" NPT
191	**1186232**	GUARNIZIONE PIANA RAME ø 19x13,5x1,5 mm	COPPER FLAT GASKET ø 19x13.5x1.5 mm	FLACHDICHTUNG KUPFER ø 19x13,5x1,5 mm	JUNTA PLANA COBRE 19x13,5x1,5 mm
198	**1523534**	VALVOLA CALDAIA ø 1/4"M	BOILER VALVE ø 1/4"M	VENTIL FÜR DURCHLAUFERHITZER ø 1/4"A	VÁLVULA CALDERÍN ø 1/4"M
199	**1523059**	VALVOLA CALDAIA ø 3/8"M - 1,8 bar CE/PED	BOILER VALVE ø 3/8"M - 1.8 bar CE/PED	VENTIL DURCHLAUFER. ø3/8"M-1,8bar CE/PED	VÁLVULA CALDERÍN ø 3/8"M - 1,8 bar CE/PE
201	**1341751**	SONDA LIVELLO ø 1/4"M-150 mm	LEVEL PROBE ø 1/4"M-150 mm	NIVEAUSONDE ø 1/4"M-150 mm	SONDA NIVEL ø 1/4"M-150 mm
205	**1720013**	VALVOLA DI ESPANSIONE 12 bar	EXPANSION VALVE 12 bar	EXPANSIONSVENTIL 12 bar	VÁLVULA DE EXPANSIÓN 12 bar

MILANO LX PULSANTIERE
MILANO LX PUSH-BUTTONS
MILANO LX TASTATUREN
MILANO LX BOTONERAS

SAR1301

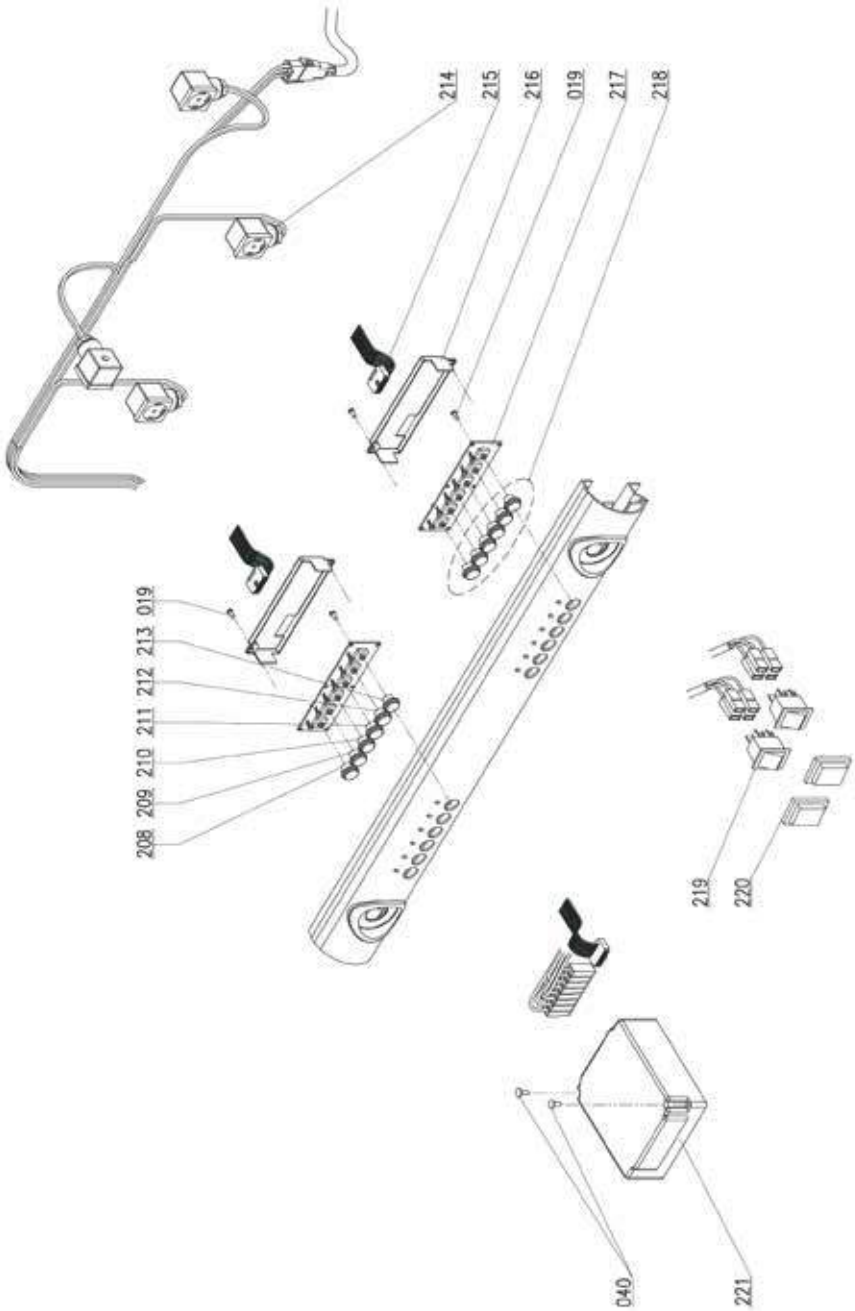

MILANO LX

Posizioni senza cod. LF: a richiesta
Positions without LF Code No.: upon request
Abbildungen ohne LF Bestell-Nr.: auf Anfrage
Posiciones sin cód. LF: previa petición

SANREMO

P.	Cod.	Descrizione	Description	Beschreibung	Descripción
217	**5032976**	SCHEDA ELETTRONICA PULSANTIERA 6 TASTI	ELECTRONIC CIRCUIT BOARD 6-BUTTONS PANEL	TASTATURPLATINE 6 TASTEN	PLACA ELECTRÓNICA BOTONERA 6 PULSADORES
219	**5036032**	INTERRUTTORE BIPOLARE NERO 16A 250V	BLACK BIPOLAR SWITCH 16A 250V	DRUCKSCHALTER ZWEIPOL. SCHWARZ 16A 250V	INTERRUPTOR BIPOLAR NEGRO 16A 250V
221	**1054057**	CENTRALINA DOSATURA 1-2-3 GRUPPI 230V	DOSER CONTROL BOX 1-2-3 GROUPS 230V	DOSIERUNG ELEKTRONIK-BOX 1-2-3 GR. 230V	CENTRALITA DOSIFIC. 1-2-3 GRUPOS 230V

PISA CARROZZERIA
PISA BODY
PISA KARROSSERIE
PISA CARROCERÍA

SAR2001

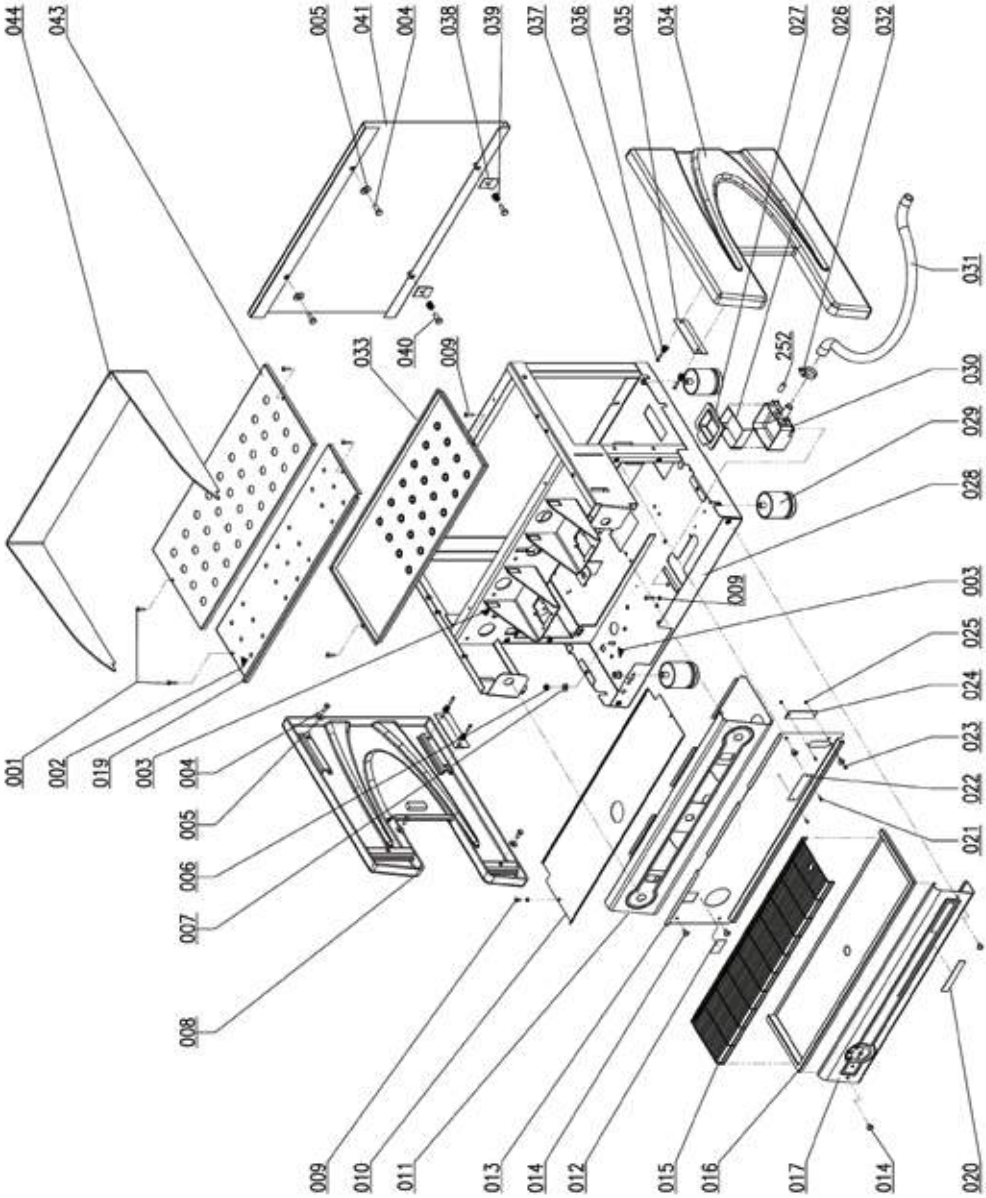

PISA

Posizioni senza cod. LF: a richiesta
Positions without LF Code No.: upon request
Abbildungen ohne LF Bestell-Nr.: auf Anfrage
Posiciones sin cód. LF: previa petición

SANREMO

P.	Cod.	Descrizione	Description	Beschreibung	Descripción
25	**5060610**	DADO ESAGONALE MEDIO M3	HEXAGONAL NUT MEDIUM M3	SECHSKANTMUTTER M3	TUERCA HEXAGONAL M3
29	**1313102**	PIEDINO ø 50 mm M10 H=55÷69 mm	FOOT ø 50 mm M10 H=55÷69 mm	FÜSSCHEN ø 50 mm M10 H=55÷69 mm	PATA ø 50 mm M10 H=55÷69 mm
30	**1527048**	VASCHETTA DI SCARICO	DRAIN TANK	AUSLAUFSCHALE	CUBA DESAGÜE
31	**1449672**	TUBO SCARICO ELISPIR ø 16x23 mm - 5 mt	DRAIN PIPE ELISPIR ø 16x23 mm - 5 m	AUSLAUFSCHLAUCH ELISPIR ø 16x23 mm - 5 m	TUBO DESAGÜE ELISPIR ø 16x23 mm - 5 m
32	**3449466**	FASCETTA STRINGITUBO 16-27	HOSE CLAMP 16-27	SCHLAUCHSCHELLE 16-27	ABRAZADERA APRIETATUBO 16-27

PISA GRUPPO E RUBINETTI ACQUA/VAPORE
PISA GROUPE AND WATER/STEAM TAPS
PISA GRUPPE UND WASSER-/DAMPFHÄHNE
PISA GRUPO Y GRIFOS AGUA/VAPOR

SAR2101

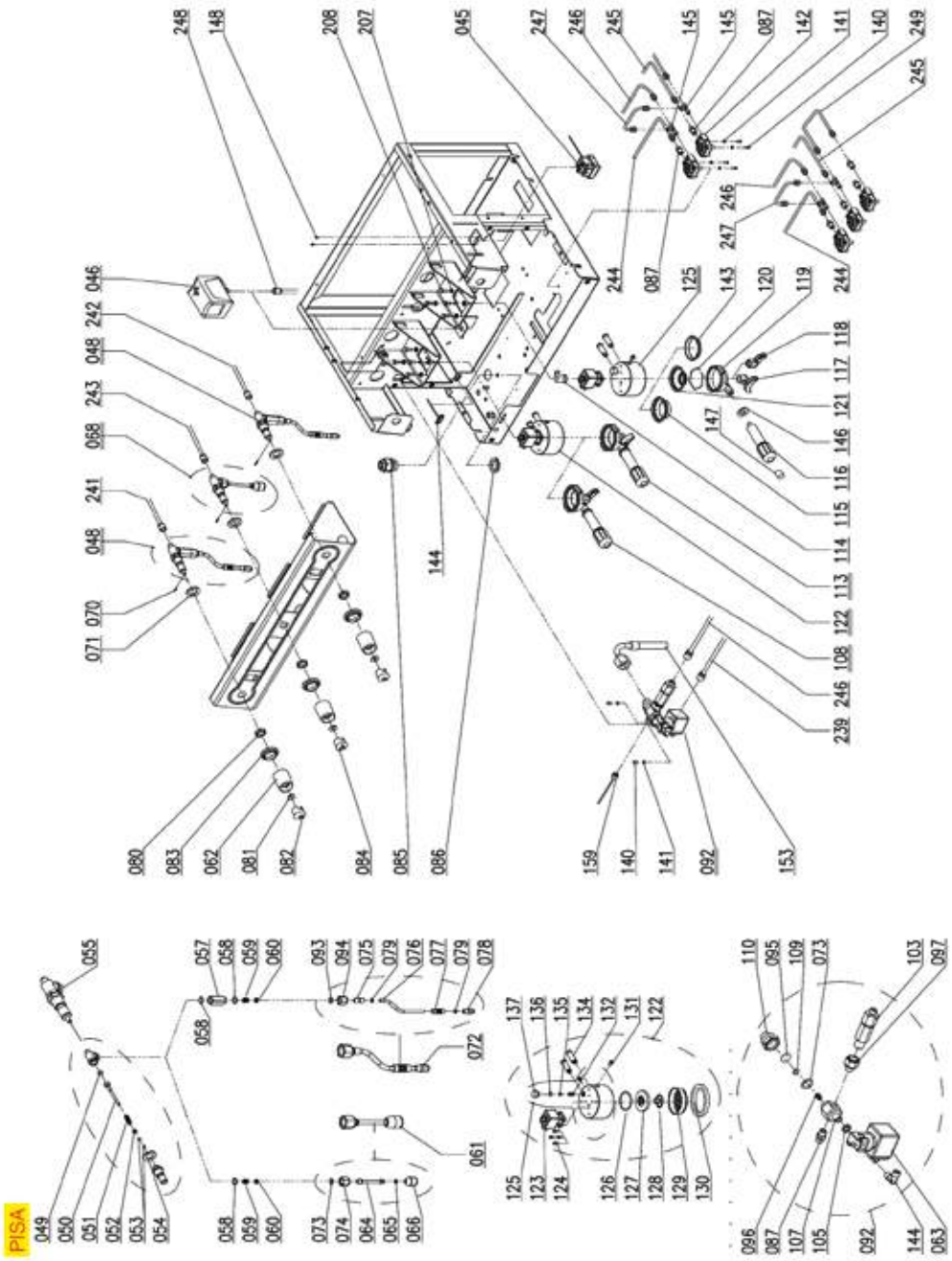

Posizioni senza cod. LF: a richiesta
Positions without LF Code No.: upon request
Abbildungen ohne LF Bestell-Nr.: auf Anfrage
Posiciones sin cód. LF: previa petición

SANREMO

P.	Cod.	Descrizione	Description	Beschreibung	Descripción
45	**1444509**	TERMOSTATO TRIFASE 169°C	THREE-PHASE THERMOSTAT 169°C	THERMOSTAT 3-PHASIG 169°C	TERMOSTATO TRIFÁSICO 169°C
46	**1320531**	PRESSOSTATO P302/6 TRIPOLARE 30A	PRESSURE SWITCH P302/6 3-POLES 30A	DRUCKSCHALTER P302/6 3-POLIG 30A	PRESOSTATO P302/6 TRIPOLAR 30A
49	**1186442**	GUARNIZIONE CIECA ø 12x5,8 mm SILICONE	BLIND GASKET ø 12x5.8 mm SILICONE	BLINDDICHTUNG ø 12x5,8 mm SILIKON	JUNTA CIEGA ø 12x5,8 mm SILICONE
50	**1324066**	PERNO PER RUBINETTO ACQUA/VAPORE	WATER/STEAM TAP PIN	STIFT FÜR WASSER-/DAMPFHAHN	PERNO PARA GRIFO AGUA/VAPOR
51	**1250415**	MOLLA ø 10x32 mm PER RUBINETTO	TAP SPRING ø 10x32 mm	ACHSENFEDER ø 10x32 mm	MUELLE BARRA ø 10x32 mm
52	**1186244**	BUSSOLA PER MOLLA	SPRING BUSHING	BUCHSE FÜR FEDER	COJINETE PARA RESORTE
53	**1186854**	GUARNIZIONE OR R5 EPDM	O-RING EPDM R5	DICHTUNG O-RING R5 EPDM	JUNTA OR R5 EPDM
54	**1186620**	GUARNIZIONE PIANA RAME ø 22x17x1,5 mm	COPPER FLAT GASKET ø 22x17x1.5 mm	FLACHDICHTUNG AUS KUPFER ø 22x17x1,5 mm	JUNTA PLANA COBRE ø 22x17x1,5 mm
55	**5026362**	RUBINETTO ACQUA/VAPORE	TAP WATER/STEAM	HAHN WAchse R/DAMPF	GRIFO AGUA/VAPOR
58	**1786208**	GUARNIZIONE OR 02062 VITON VERDE	O-RING 02062 GREEN VITON	DICHTUNG OR 02062 VITON GRÜN	JUNTA EN ARO "O" 02062 VITON VERDE
59	**1250019**	MOLLA ø 12x16,5 mm	SPRING ø 12x16.5 mm	FEDER ø 12x16,5 mm	MUELLE ø 12x16,5 mm
60	**1186988**	BUSSOLA SNODO TUBO VAPORE	STEAM TAP JOINT BUSHING	BUCHSE FÜR DAMPFROHRGELENK	COJINETE ARTICULACIÓN TUBO VAPOR
61	**1549042**	TUBO ACQUA COMPLETO CROMATO	COMPLETE CHROME-PLATED WATER PIPE	WASSERROHR KOMPLETT VERCHROMT	TUBO AGUA COMPLETO CROMADO
62	**1241184**	MANOPOLA RUBINETTO VAPORE/ACQUA	STEAM/WATER TAP KNOB	DREHKNOPF DAMPF-/WASSERHAHN	MANDO GRIFO VAPOR/AGUA
63	**5019899**	ELETTROVALVOLA PARKER 2 VIE 240V 50/60Hz	SOLEN. VALVE PARKER 2-WAY 240V 50/60Hz	MAGNETVENTIL PARKER 2-WEGE 240V 50/60Hz	ELECTROVÁLVULA PARKER 2 VÍAS 240V 50/60H
66	**1449332**	SPRUZZATORE ACQUA	WATER PIPE NOZZLE	WASSERSPRITZDÜSE	BOQUILLA AGUA
68	**1548043**	RUBINETTO ACQUA COMPLETO	WATER TAP COMPLETE	WASSER HAHN KOMPLETT	GRIFO AGUA COMPLETO
70	**3389013**	COPIGLIA INOX ø 2x12 mm	STAINLESS STEEL PIN ø 2x12 mm	SPLINT AUS EDELSTAHL ø 2x12 mm	PASADOR ACERO acero inox ø 2x12 mm
73	**1186805**	GUARNIZIONE OR 0115 EPDM	O-RING 0115 EPDM	DICHTUNG O-RING 0115 EPDM	JUNTA ARO "O" 0115 EPDM
74	**5060158**	DADO ø 3/8"F PER TUBO ACQUA VAPORE	NUT ø 3/8"F FOR WATER STEAM PIPE	MUTTER ø 3/8"F FÜR WASSER-/DAMPFROHR	TUERCA 3/8"H P. TUBO AGUA VAPOR
77	**5030025**	GOMMINO ANTISCOTTATURA TUBI ø 10 mm	BURN PREVENTING RUBBERP.F./PIPE ø 10 mm	VERBRÜHSCHUTZGUMMI ROHRE ø 10 mm	GOMA ANTI-QUEMADURA TUBOS ø 10 mm
81	**1528059**	RONDELLA PIANA LARGA M6	WASHER FLAT LARGE M6	BREIT-FLACHSCHEIBE M6	ARANDELA PLANA ANCHA M6
82	**1241186**	INSERTO VAPORE PER MANOPOLA	STEAM INSERT FOR KNOB	DAMPFEINSATZ FÜR DREHKNOPF	INJERTO VAPOR PARA MANDO
84	**1241185**	INSERTO ACQUA PER MANOPOLA	WATER INSERT FOR KNOB	WASSEREINSATZ FÜR DREHKNOPF	INJERTO AGUA PARA MANDO
93	**1786297**	GUARNIZIONE OR R10 EPDM	O-RING R10 EPDM	DICHTUNG OR R10 EPDM	JUNTA EN ARO "O" R10 EPDM
95	**1160087**	FILTRO ACQUA INOX ø 15 mm	STAINLESS STEEL WATER FILTER ø 15 mm	WASSERFILTER EDELSTAHL ø 15 mm	FILTRO AGUA INOX ø 15 mm
97	**3349330**	RACCORDO ø 1/4"M-1/8"F NICHELATO	NICHEL-PLATED FITTING ø 1/4"M-1/8"F	ANSCHLUSS ø 1/4"A-1/8"I VERNICKELT	RACOR ø 1/4"M-1/8"H NIQUELADO
103	**1720012**	VALVOLA DI NON RITORNO ø 1/4"M-1/8"M	CHECK VALVE ø 1/4"M-1/8"M	RÜCKSCHLAGVENTIL ø 1/4"A-1/8"A	VÁLVULA DE RETENCIÓN ø 1/4"M-1/8"M
109	**1786202**	GUARNIZIONE OR 03037 VITON	O-RING 03037 VITON	DICHTUNG OR 03037 VITON	JUNTA EN ARO "O" 03037 VITÓN
110	**3349329**	RACCORDO ø 1/4"M-3/8"F NICHELATO	NICHEL-PLATED FITTING ø 1/4"M-3/8"F	ANSCHLUSS ø 1/4"A-3/8"I VERNICKELT	RACOR ø 1/4"M-3/8"H NIQUELADO
114	**5055817**	RACCORDO A GOMITO ø 1/8"F - ø 5 mm	ELBOW FITTING ø 1/8"F - ø 5 mm	ANSCHLUSS PLASTIK ø 1/8"F - ø 5 mm	RACOR EN CODO ø 1/8"F - ø 5 mm
115	**1160252**	FILTRO 2 TAZZE 12 gr	FILTER 2-CUP 12 g	KAFFEESIEB 2 TASSEN 12 g	FILTRO 2 TAZAS 12 g
120	**1250002**	MOLLA FERMAFILTRO ø 1,20 mm INOX	S/STEEL FILTER LOCKING SPRING ø 1.20 mm	FILTERHALTERUNGSFEDER ø 1,20 mm EDELSTA	MUELLE PORTAFILTRO ø 1,20 mm INOX
120	**1250101**	MOLLA FERMAFILTRO ø 1,00 mm INOX	FILTER BLOCKING SPRING ø 1,00 mm INOX	FILTERHALTERUNGSFEDER ø 1,10 mm EDELST.	MUELLE PORTAFILTRO ø 1,10 mm INOX
121	**1160251**	FILTRO 1 TAZZA 6 gr	1 CUP FILTER 6 g	KAFFEESIEB 1 TASSE 6 g	FILTRO 1 TAZA 6 gr
123	**1120335**	ELETTROVALVOLA PARKER 3 VIE 230V 50/60Hz	3-WAY SOLENOID VALVE PARKER 230V 50/60Hz	3-WEGE MAGNETVENTIL PARKER 230V 50/60Hz	ELECTROVÁLVULA PARKER 3VÍAS 230V 50/60Hz
126	**3160044**	GUARNIZIONE OR 03187 EPDM	O-RING 03187 EPDM	DICHTUNG O-RING 03187 EPDM	JUNTA ARO "O" 03187 EPDM
127	**1086049**	DIFFUSORE PORTADOCCIA	SHOWER HOLDER SPRAYER	VERTEILER DUSCHTRÄGER	DIFUSOR SOPORTE DUCHA
128	**1501561**	SPRUZZATORE GRUPPO ø 30 mm M10x1	GROUP SPRAY NOZZLE ø 30 mm M10x1	SPRITZDÜSE FÜR KAFFEEGR.ø 30 mm M10x1	BOQUILLA GRUPO ø 30 mm M10x1
129	**1081016**	DOCCIA EROGAZIONE ø 60 mm	SHOWER SCREEN ø 60 mm	DUSCHE ø 60 mm	DUCHA ø 60 mm
129	**1081116**	DOCCIA EROGAZIONE ø 60 mm	SHOWER SCREEN ø 60 mm	DUSCHE ø 60 mm	DUCHA ø 60 mm
129	**1081216**	DOCCIA EROGAZIONE ø 60 mm	SHOWER SCREEN ø 60 mm	AUSLAUFDUSCHE ø 60 mm	DUCHA EROGACIÓN ø 60 mm
129	**1081516**	DOCCIA EROGAZIONE ø 60 mm	SHOWER ø 60 mm	AUSLAUFDUSCHE ø 60 mm	DUCHA EROGACIÓN ø 60 mm
130	**1186722**	GUARNIZIONE PORTAFILTRO ø 73x57x8 mm	FILTER HOLDER GASKET ø 73x57x8 mm	SIEBTRÄGERDICHTUNG ø 73x57x8 mm	JUNTA PORTAFILTRO ø 73x57x8 mm
130	**1186723**	GUARNIZIONE PORTAFILTRO ø 73x57x8,5 mm	FILTER HOLDER GASKET ø 73x57x8.5 mm	SIEBTRÄGERDICHTUNG ø 73x57x8,5 mm	JUNTA PORTAFILTRO ø 73x57x8,5 mm
132	**1160517**	FILTRO ACQUA ø 8,5x22 mm	WATER FILTER ø 8.5x22 mm	WASSERFILTER ø 8,5x22 mm	FILTRO AGUA ø 8,5x22 mm
135	**1501541**	UGELLO M6x1 FORO ø 0,8 mm	NOZZLE M6x1 HOLE ø 0,8 mm	DÜSE M6x1 LOCH ø 0,8 mm	TOBERA M6x1 AGUJERO ø 0,8 mm
136	**1186594**	GUARNIZIONE PIANA PTFE ø 20x17x2 mm	FLAT PTFE GASKET ø 20x17x2 mm	FLACHDICHTUNG AUS PTFE ø 20x17x2 mm	JUNTA PLANA EN PTFE ø 20x17x2 mm
142	**1455068**	CONTATORE VOLUMETRICO GICAR	VOLUMETRIC FLOWMETER GICAR	VOLUMENZÄHLER GICAR	CONTADOR VOLUMÉTRICO GICAR
143	**1160339**	FILTRO CIECO	BLIND FILTER	BLINDFILTER	FILTRO CIEGO

PISA CALDAIA E IDRAULICA
PISA BOILER AND HYDRAULIC SYSTEM
PISA BOILER UND HYDRAULISCHE ANLAGE
PISA CALDERÍN Y CIRCUITO HIDRÁULICO

SAR2201

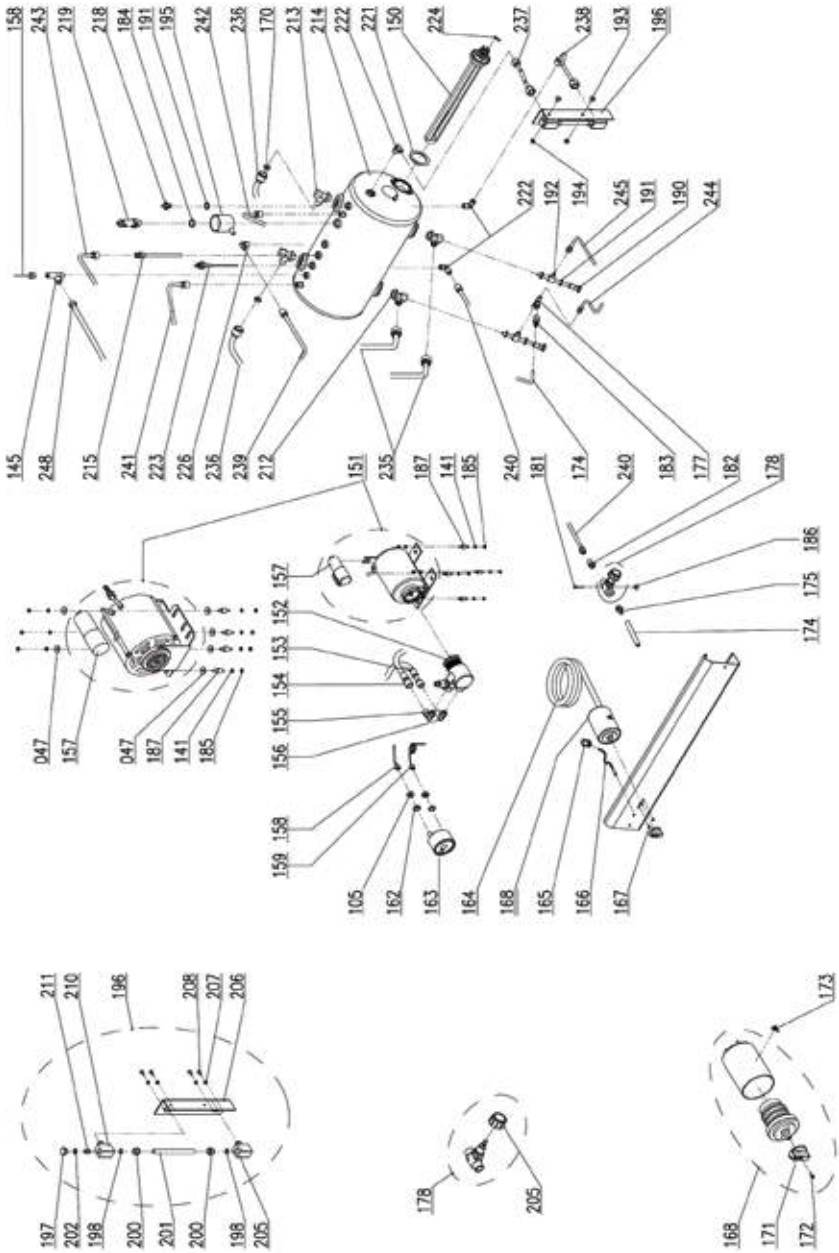

PISA

Posizioni senza cod. LF: a richiesta
Positions without LF Code No.: upon request
Abbildungen ohne LF Bestell-Nr.: auf Anfrage
Posiciones sin cód. LF: previa petición

P.	Cod.	Descrizione	Description	Beschreibung	Descripción
150	**5021939**	RESISTENZA 2700W 380V	HEATING ELEMENT 2700W 380V	HEIZKÖRPER 2700W 380/400V	RESISTENCIA 2700W 380V
150	**1455066**	RESISTENZA 5100W 380V	HEATING ELEMENT 5100W 380V	HEIZKÖRPER 5100W 380V	RESISTENCIA 5100W 380V
150	**1455065**	RESISTENZA 4500W 380V	HEATING ELEMENT 4500W 380V	HEIZKÖRPER 4500W 380V	RESISTENCIA 4500W 380V
151	**1240708**	MOTORE RPM A FASCETTA 150W 230V	RPM MOTOR WITH CLAMP CONNECT. 150W 230V	MOTOR RPM M/SCHELLENANSCHLUSS 150W 230V	MOTOR RPM ABRAZADERA 150W 230V
151	**1240702**	MOTORE RPM A FASCETTA 165W	MOTOR RPM WITH CLAMP CONNECTION 165W	MOTOR RPM MIT SCHELLENANSCHLUSS 165W	MOTOR RPM ABRAZADERA 165W
152	**1330002**	POMPA VOLUMETRICA ROTOFLOW ø 3/8" NPT	ROTARY VANE PUMP ROTOFLOW ø 3/8" NPT	VERDRÄNGERPUMPE ROTOFLOW ø 3/8" NPT	BOMBA VOLUMÉTRICA ROTOFLOW ø 3/8" NPT
166	**1221070**	LAMPADA SPIA ARANCIONE 230V	ORANGE INDICATOR LIGHT 230V	SIGNALLAMPE ORANGE 230V	BOMBILLA PILOTO NARANJA 230V
168	**1057037**	COMMUTATORE 0-2 POSIZIONI 20A 600V	SELECTOR SWITCH 0-2 POSITIONS 20A 600V	SCHALTER 0-2 STELLUNGEN 20A 600V	CONMUTADOR 0-2 POSICIONES 20A 600V
168	**5034325**	COMMUTATORE 0-2 POSIZIONI 20A 690V	SELECTOR SWITCH 0-2 POSITIONS 20A 690V	SCHALTER 0-2 STELLUNGEN 20A 690V	CONMUTADOR 0-2 POSICIONES 20A 690V
183	**1720013**	VALVOLA DI ESPANSIONE 12 bar	EXPANSION VALVE 12 bar	EXPANSIONSVENTIL 12 bar	VÁLVULA DE EXPANSIÓN 12 bar
191	**1186232**	GUARNIZIONE PIANA RAME ø 19x13,5x1,5 mm	COPPER FLAT GASKET ø 19x13.5x1.5 mm	FLACHDICHTUNG KUPFER ø 19x13,5x1,5 mm	JUNTA PLANA COBRE 19x13,5x1,5 mm
197	**1439059**	TAPPO ø 1/4"M DADO 17 mm H12	CAP ø 1/4"M NUT 17 mm H12	DECKEL ø 1/4"A MUTTER 17 mm H12	TAPA ø 1/4"M TUERCA 17 mm H12
198	**1186318**	GUARNIZIONE OR 03043 EPDM	O-RING 03043 EPDM	O-RING-DICHTUNG 03043 EPDM	JUNTA ARO 03043 EPDM
200	**1201057**	RACCORDO ø 3/8"M FORO ø 11 mm	FITTING ø 3/8"M HOLE ø 11 mm	ANSCHLUSS ø 3/8"A LOCH ø 11 mm	RACOR ø 3/8"M AGUJERO ø 11 mm
201	**1520100**	VETRO LIVELLO ø 11x140 mm	LEVEL GAUGE GLASS ø 11x140 mm	NIVEAUGLAS ø 11x140 mm	CRISTAL NIVEL ø 11x140 mm
202	**1186404**	GUARNIZIONE PIANA PTFE ø 18x13x2 mm	PTFE FLAT GASKET ø 18x13x2 mm	FLACHDICHTUNG AUS PTFE ø 18x13x2 mm	JUNTA PLANA PTFE ø 18x13x2 mm
211	**1201056**	DISTANZIALE PER VETRO LIVELLO	SPACER FOR LEVEL GLASS	DISTANZSTÜCK FÜR NIVEAUGLAS	DISTANCIADOR PARA CRISTAL NIVEL
218	**1523534**	VALVOLA CALDAIA ø 1/4"M	BOILER VALVE ø 1/4"M	VENTIL FÜR DURCHLAUFERHITZER ø 1/4"A	VÁLVULA CALDERÍN ø 1/4"M
219	**1515005**	VALVOLA CALDAIA ø 3/8"M - 1,8 bar CE/PED	BOILER VALVE ø 3/8"M - 1.8 bar CE/PED	VENTIL DURCHLAUFER. ø3/8"A-1,8bar CE/PED	VÁLVULA CALDERA ø 3/8"M - 1,8 bar CE/PED
221	**1186179**	GUARNIZIONE PIANA PTFE ø 57x43x3 mm	PTFE FLAT GASKET ø 57x43x3 mm	FLACHDICHTUNG AUS PTFE ø 57x43x3 mm	JUNTA PLANA PTFE ø 57x43x3 mm
223	**1341751**	SONDA LIVELLO ø 1/4"M-150 mm	LEVEL PROBE ø 1/4"M-150 mm	NIVEAUSONDE ø 1/4"M-150 mm	SONDA NIVEL ø 1/4"M-150 mm

PISA PULSANTIERE
PISA PUSH-BUTTONS
PISA TASTATUREN
PISA BOTONERAS

SAR2301

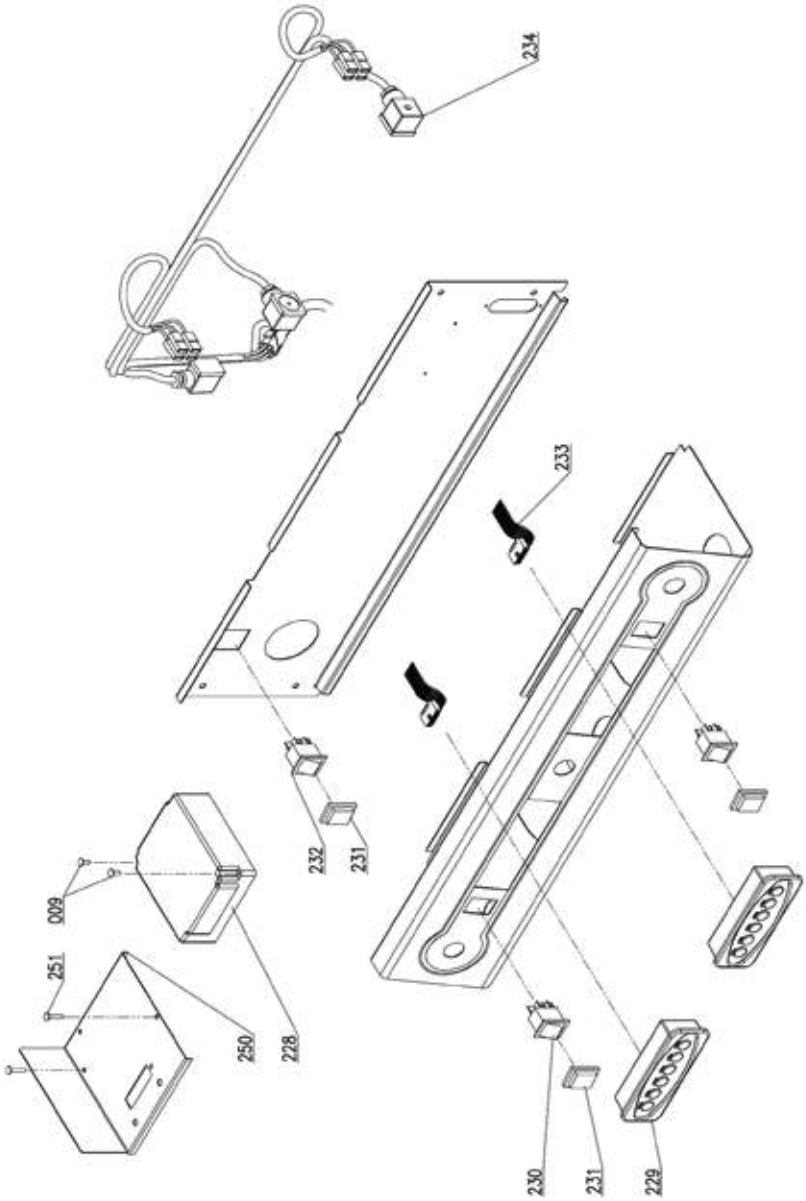

PISA

Posizioni senza cod. LF: a richiesta
Positions without LF Code No.: upon request
Abbildungen ohne LF Bestell-Nr.: auf Anfrage
Posiciones sin cód. LF: previa petición

SANREMO

P.	Cod.	Descrizione	Description	Beschreibung	Descripción
230	**5036032**	INTERRUTTORE BIPOLARE NERO 16A 250V	BLACK BIPOLAR SWITCH 16A 250V	DRUCKSCHALTER ZWEIPOL. SCHWARZ 16A 250V	INTERRUPTOR BIPOLAR NEGRO 16A 250V

TORINO CARROZZERIA
TORINO BODY
TORINO KARROSSERIE
TORINO CARROCERÍA

SAR3001

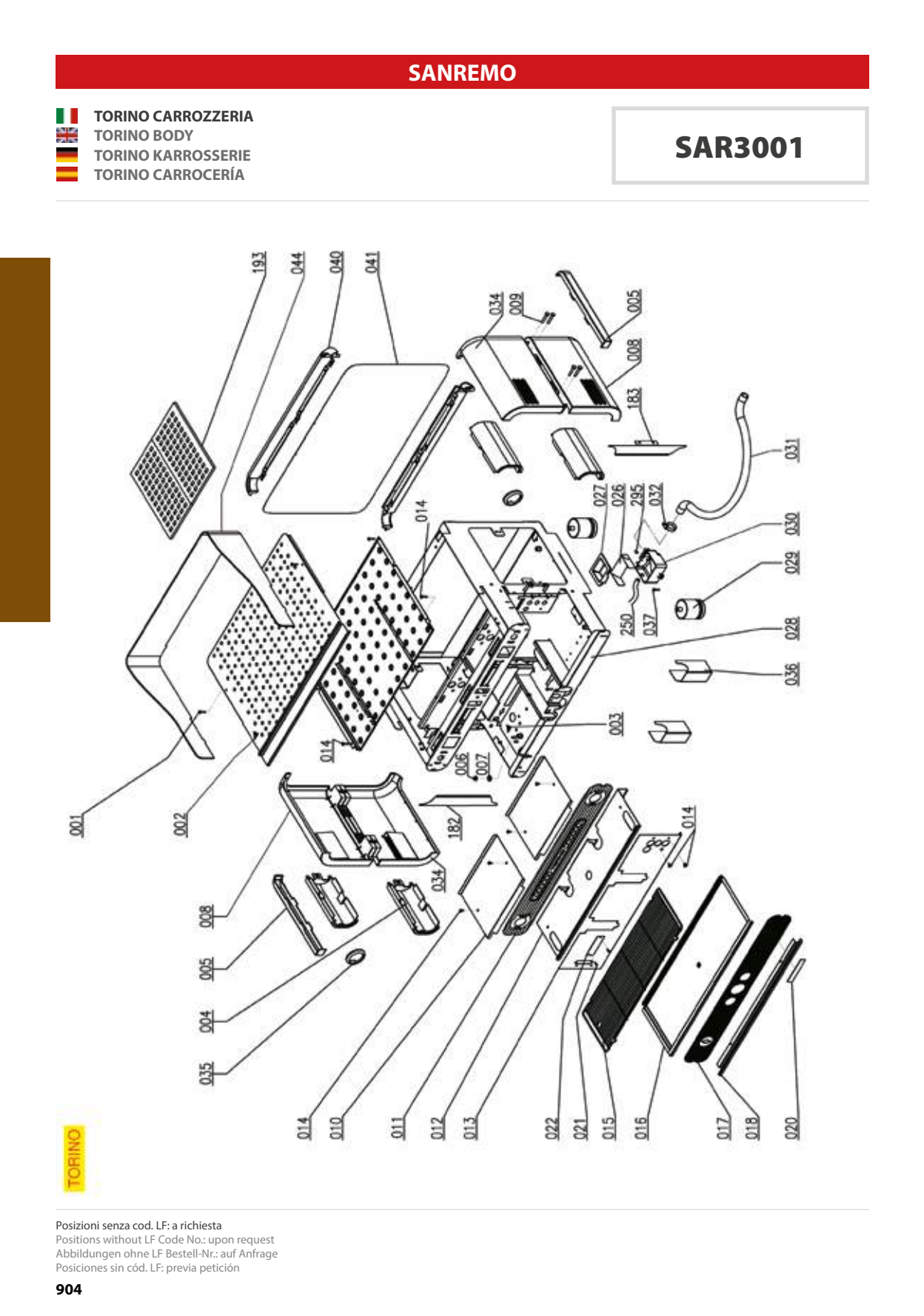

Posizioni senza cod. LF: a richiesta
Positions without LF Code No.: upon request
Abbildungen ohne LF Bestell-Nr.: auf Anfrage
Posiciones sin cód. LF: previa petición

SANREMO

P.	Cod.	Descrizione	Description	Beschreibung	Descripción
30	**1527048**	VASCHETTA DI SCARICO	DRAIN TANK	AUSLAUFSCHALE	CUBA DESAGÜE
31	**1449672**	TUBO SCARICO ELISPIR ø 16x23 mm - 5 mt	DRAIN PIPE ELISPIR ø 16x23 mm - 5 m	AUSLAUFSCHLAUCH ELISPIR ø 16x23 mm - 5 m	TUBO DESAGÜE ELISPIR ø 16x23 mm - 5 m
32	**3449466**	FASCETTA STRINGITUBO 16-27	HOSE CLAMP 16-27	SCHLAUCHSCHELLE 16-27	ABRAZADERA APRIETATUBO 16-27

TORINO GRUPPO E RUBINETTI ACQUA/VAPORE
TORINO GROUPE AND WATER/STEAM TAPS
TORINO GRUPPE UND WASSER-/DAMPFHÄHNE
TORINO GRUPO Y GRIFOS AGUA/VAPOR

SAR3101

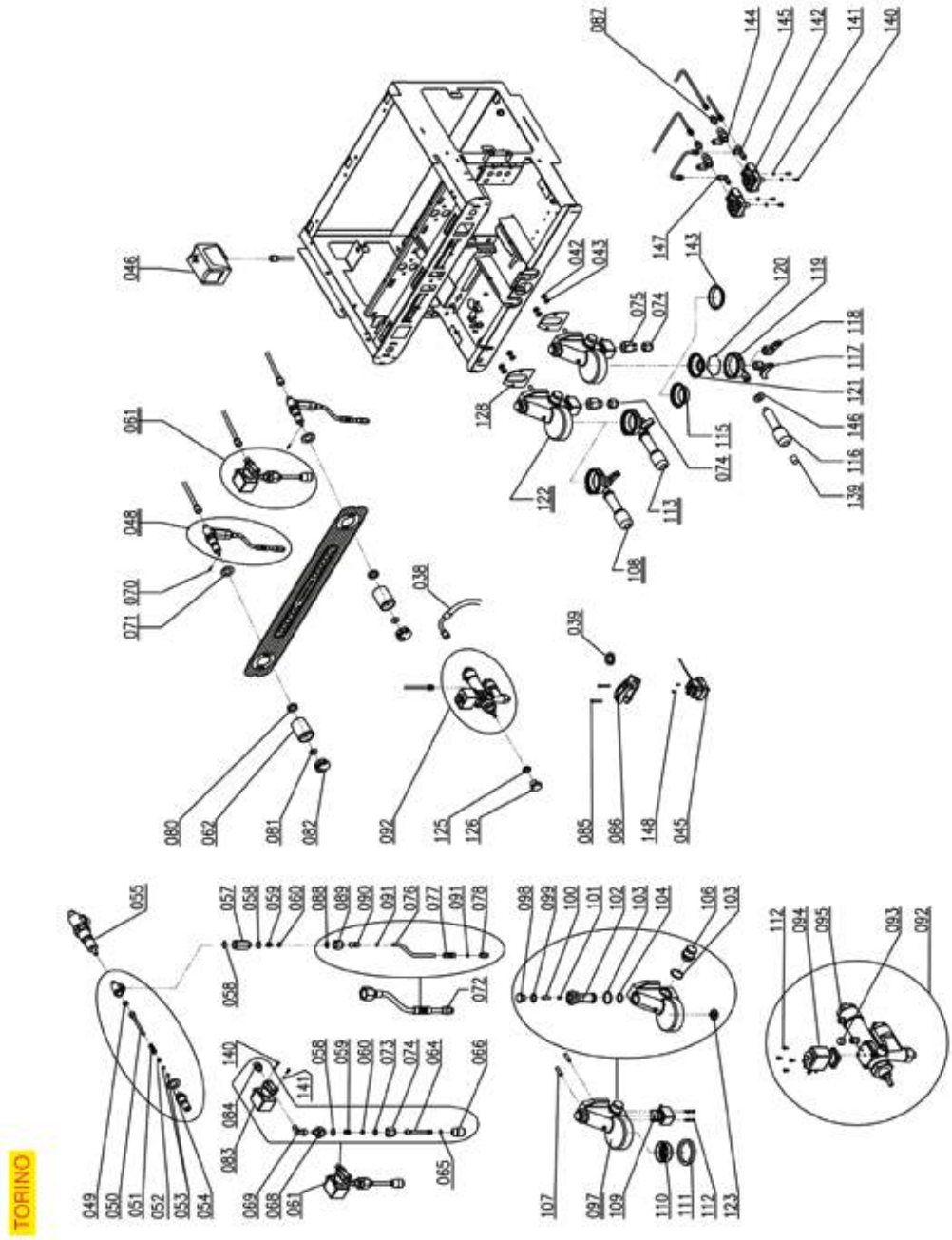

Posizioni senza cod. LF: a richiesta
Positions without LF Code No.: upon request
Abbildungen ohne LF Bestell-Nr.: auf Anfrage
Posiciones sin cód. LF: previa petición

SANREMO

P.	Cod.	Descrizione	Description	Beschreibung	Descripción
45	**1444509**	TERMOSTATO TRIFASE 169°C	THREE-PHASE THERMOSTAT 169°C	THERMOSTAT 3-PHASIG 169°C	TERMOSTATO TRIFÁSICO 169°C
46	**1320531**	PRESSOSTATO P302/6 TRIPOLARE 30A	PRESSURE SWITCH P302/6 3-POLES 30A	DRUCKSCHALTER P302/6 3-POLIG 30A	PRESOSTATO P302/6 TRIPOLAR 30A
49	**1186442**	GUARNIZIONE CIECA ø 12x5,8 mm SILICONE	BLIND GASKET ø 12x5.8 mm SILICONE	BLINDDICHTUNG ø 12x5,8 mm SILIKON	JUNTA CIEGA ø 12x5,8 mm SILICONE
50	**1324066**	PERNO PER RUBINETTO ACQUA/VAPORE	WATER/STEAM TAP PIN	STIFT FÜR WASSER-/DAMPFHAHN	PERNO PARA GRIFO AGUA/VAPOR
51	**1250415**	MOLLA ø 10x32 mm PER RUBINETTO	TAP SPRING ø 10x32 mm	ACHSENFEDER ø 10x32 mm	MUELLE BARRA ø 10x32 mm
52	**1186244**	BUSSOLA PER MOLLA	SPRING BUSHING	BUCHSE FÜR FEDER	COJINETE PARA RESORTE
53	**1186854**	GUARNIZIONE OR R5 EPDM	O-RING EPDM R5	DICHTUNG O-RING R5 EPDM	JUNTA OR R5 EPDM
54	**1186620**	GUARNIZIONE PIANA RAME ø 22x17x1,5 mm	COPPER FLAT GASKET ø 22x17x1.5 mm	FLACHDICHTUNG AUS KUPFER ø 22x17x1,5 mm	JUNTA PLANA COBRE ø 22x17x1,5 mm
55	**5026362**	RUBINETTO ACQUA/VAPORE	TAP WATER/STEAM	HAHN WAchse R/DAMPF	GRIFO AGUA/VAPOR
58	**1786208**	GUARNIZIONE OR 02062 VITON VERDE	O-RING 02062 GREEN VITON	DICHTUNG OR 02062 VITON GRÜN	JUNTA EN ARO "O" 02062 VITON VERDE
59	**1250019**	MOLLA ø 12x16,5 mm	SPRING ø 12x16.5 mm	FEDER ø 12x16,5 mm	MUELLE ø 12x16,5 mm
60	**1186988**	BUSSOLA SNODO TUBO VAPORE	STEAM TAP JOINT BUSHING	BUCHSE FÜR DAMPFROHRGELENK	COJINETE ARTICULACIÓN TUBO VAPOR
65	**3243139**	GUARNIZIONE OR 02025 EPDM	O-RING 02025 EPDM	DICHTUNG O-RING 02025 EPDM	JUNTA ARO "O" 02025 EPDM
66	**1449332**	SPRUZZATORE ACQUA	WATER PIPE NOZZLE	WASSERSPRITZDÜSE	BOQUILLA AGUA
70	**3389013**	COPIGLIA INOX ø 2x12 mm	STAINLESS STEEL PIN ø 2x12 mm	SPLINT AUS EDELSTAHL ø 2x12 mm	PASADOR ACERO acero inox ø 2x12 mm
73	**1186805**	GUARNIZIONE OR 0115 EPDM	O-RING 0115 EPDM	DICHTUNG O-RING 0115 EPDM	JUNTA ARO "O" 0115 EPDM
74	**5060158**	DADO ø 3/8"F PER TUBO ACQUA VAPORE	NUT ø 3/8"F FOR WATER STEAM PIPE	MUTTER ø 3/8"F FÜR WASSER-/DAMPFROHR	TUERCA 3/8"H P. TUBO AGUA VAPOR
77	**5030025**	GOMMINO ANTISCOTTATURA TUBI ø 10 mm	BURN PREVENTING RUBBERP.F./PIPE ø 10 mm	VERBRÜHSCHUTZGUMMI ROHRE ø 10 mm	GOMA ANTI-QUEMADURA TUBOS ø 10 mm
81	**1528059**	RONDELLA PIANA LARGA M6	WASHER FLAT LARGE M6	BREIT-FLACHSCHEIBE M6	ARANDELA PLANA ANCHA M6
83	**5019899**	ELETTROVALVOLA PARKER 2 VIE 240V 50/60Hz	SOLEN. VALVE PARKER 2-WAY 240V 50/60Hz	MAGNETVENTIL PARKER 2-WEGE 240V 50/60Hz	ELECTROVÁLVULA PARKER 2 VÍAS 240V 50/60H
88	**1786297**	GUARNIZIONE OR R10 EPDM	O-RING R10 EPDM	DICHTUNG OR R10 EPDM	JUNTA EN ARO "O" R10 EPDM
98	**1439001**	TAPPO ø 16 mm PER GRUPPO EROGAZIONE	CAP ø 16 mm FOR BREW GROUP	DECKEL FÜR AUSLAUFGRUPPE ø 16 mm	TAPÓN ø 16 mm PARA GRUPO EROGACIÓN
99	**1186314**	GUARNIZIONE PIANA PTFE ø 22x17x2 mm	PTFE FLAT GASKET ø 22x17x2 mm	FLACHDICHTUNG AUS PTFE ø 22x17x2 mm	JUNTA PLANA PTFE ø 22x17x2 mm
100	**1160517**	FILTRO ACQUA ø 8,5x22 mm	WATER FILTER ø 8.5x22 mm	WASSERFILTER ø 8,5x22 mm	FILTRO AGUA ø 8,5x22 mm
101	**1501541**	UGELLO M6x1 FORO ø 0,8 mm	NOZZLE M6x1 HOLE ø 0,8 mm	DÜSE M6x1 LOCH ø 0,8 mm	TOBERA M6x1 AGUJERO ø 0,8 mm
102	**1027116**	CANOTTO CROMATO SUPERIORE	CHROMIUM-PLATED UPPER SLEEVE	KOLLEKTOR VERCHROMT OBEN	MANGUITO CROMADO SUPERIOR
103	**1186328**	GUARNIZIONE PIANA PTFE ø 35x30x2 mm	PTFE FLAT GASKET ø 35x30x2 mm	FLACHDICHTUNG AUS PTFE ø 35x30x2 mm	JUNTA PLANA PTFE ø 35x30x2 mm
104	**3186183**	GUARNIZIONE OR 0128 EPDM	O-RING 0128 EPDM	O-RING 0128 EPDM	JUNTA ARO "O" 0128 EPDM
106	**1439011**	TAPPO CROMATO LATERALE	CHROMIUM-PLATED SIDE CAP	SCHRAUBVERSCHLUSS CHROMIERT SEITLICH	TAPÓN CROMADO LATERAL
107	**1184009**	PRIGIONIERO M8x25 mm INOX	STAINLESS STEEL M8x25 mm STUD	STIFTSCHRAUBE M8x25 mm EDELSTAHL	ESPÁRRAGO M8x25 mm INOX
109	**1120335**	ELETTROVALVOLA PARKER 3 VIE 230V 50/60Hz	3-WAY SOLENOID VALVE PARKER 230V 50/60Hz	3-WEGE MAGNETVENTIL PARKER 230V 50/60Hz	ELECTROVÁLVULA PARKER 3VÍAS 230V 50/60Hz
110	**1081016**	DOCCIA EROGAZIONE ø 60 mm	SHOWER SCREEN ø 60 mm	DUSCHE ø 60 mm	DUCHA ø 60 mm
110	**1081116**	DOCCIA EROGAZIONE ø 60 mm	SHOWER SCREEN ø 60 mm	DUSCHE ø 60 mm	DUCHA ø 60 mm
110	**1081216**	DOCCIA EROGAZIONE ø 60 mm	SHOWER SCREEN ø 60 mm	AUSLAUFDUSCHE ø 60 mm	DUCHA EROGACIÓN ø 60 mm
110	**1081516**	DOCCIA EROGAZIONE ø 60 mm	SHOWER ø 60 mm	AUSLAUFDUSCHE ø 60 mm	DUCHA EROGACIÓN ø 60 mm
111	**1186722**	GUARNIZIONE PORTAFILTRO ø 73x57x8 mm	FILTER HOLDER GASKET ø 73x57x8 mm	SIEBTRÄGERDICHTUNG ø 73x57x8 mm	JUNTA PORTAFILTRO ø 73x57x8 mm
111	**1186723**	GUARNIZIONE PORTAFILTRO ø 73x57x8,5 mm	FILTER HOLDER GASKET ø 73x57x8.5 mm	SIEBTRÄGERDICHTUNG ø 73x57x8,5 mm	JUNTA PORTAFILTRO ø 73x57x8,5 mm
115	**1160252**	FILTRO 2 TAZZE 12 gr	FILTER 2-CUP 12 g	KAFFEESIEB 2 TASSEN 12 g	FILTRO 2 TAZAS 12 g
119	**1165134**	PORTAFILTRO MACCHINE CAFFÈ SANREMO/SCALA	FILTER HOLDER FOR SANREMO/SCALA COFFEE M	SIEBTRÄGER KAFFEEMASCH. SANREMO/SCALA	SOPORTE FILTRO MÁQUINAS CAFÉ SANREMO/SCA
120	**1250333**	MOLLA FERMAFILTRO ø 1,30 mm INOX	SPRING FILTER BLOCK ø 1.30 mm ST.STEEL	FEDER FÜR FILTERSPERRE ø 1,30 mm EDELST.	MUELLE PARO FILTRO ø 1,30 mm INOX
121	**1160257**	FILTRO 1 TAZZA 6 gr	1-CUP FILTER 6 g	FILTER 1 TASSE 6 gr	FILTRO 1 TAZA 6 gr
123	**1501561**	SPRUZZATORE GRUPPO ø 30 mm M10x1	GROUP SPRAY NOZZLE ø 30 mm M10x1	SPRITZDÜSE FÜR KAFFEEGR.ø 30 mm M10x1	BOQUILLA GRUPO ø 30 mm M10x1
128	**1186384**	GUARNIZIONE GRUPPO 80x70x2 mm	COFFEE GROUP GASKET 80x70x2 mm	GRUPPENDICHTUNG 80x70x2 mm	JUNTA GRUPO 80x70x2 mm
128	**1186508**	GUARNIZIONE GRUPPO 77x73x2 mm	COFFEE GROUP GASKET 77x73x2 mm	GRUPPENDICHTUNG 77x73x2 mm	JUNTA GRUPO 77x73x2 mm
142	**1455068**	CONTATORE VOLUMETRICO GICAR	VOLUMETRIC FLOWMETER GICAR	VOLUMENZÄHLER GICAR	CONTADOR VOLUMÉTRICO GICAR
143	**1160339**	FILTRO CIECO	BLIND FILTER	BLINDFILTER	FILTRO CIEGO
147	**1349227**	RACCORDO A "L" ø 1/8"M- ø 6 mm	"L"COUPLING ø 1/8"M- ø 6 mm	ANSCHLUSS L-FÖRMIG ø 1/8"M- ø 6 mm	RACOR A "L" ø 1/8"M- ø 6 mm

TORINO MOTORI E LIVELLO
TORINO MOTORS AND LEVEL GAUGE
TORINO MOTOREN UND NIVEAUREGLER
TORINO MOTORES Y NIVEL

SAR3201

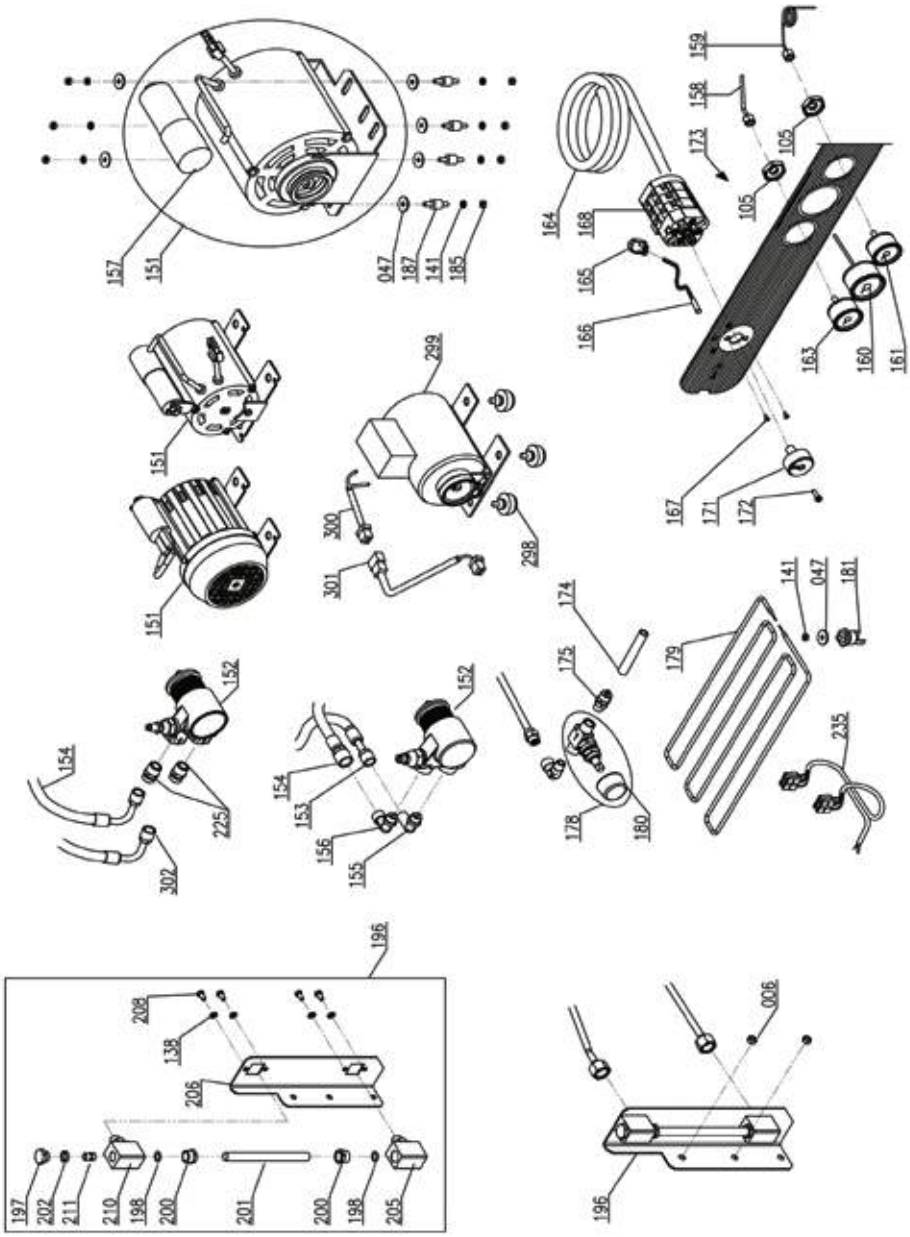

TORINO

Posizioni senza cod. LF: a richiesta
Positions without LF Code No.: upon request
Abbildungen ohne LF Bestell-Nr.: auf Anfrage
Posiciones sin cód. LF: previa petición

SANREMO

P.	Cod.	Descrizione	Description	Beschreibung	Descripción
151	**1240708**	MOTORE RPM A FASCETTA 150W 230V	RPM MOTOR WITH CLAMP CONNECT. 150W 230V	MOTOR RPM M/SCHELLENANSCHLUSS 150W 230V	MOTOR RPM ABRAZADERA 150W 230V
151	**1240702**	MOTORE RPM A FASCETTA 165W	MOTOR RPM WITH CLAMP CONNECTION 165W	MOTOR RPM MIT SCHELLENANSCHLUSS 165W	MOTOR RPM ABRAZADERA 165W
152	**1330002**	POMPA VOLUMETRICA ROTOFLOW ø 3/8" NPT	ROTARY VANE PUMP ROTOFLOW ø 3/8" NPT	VERDRÄNGERPUMPE ROTOFLOW ø 3/8" NPT	BOMBA VOLUMÉTRICA ROTOFLOW ø 3/8" NPT
160	**1441001**	TELETERMOMETRO NERO ø 52 mm 0-80°C	TELETHERMOMETER BLACK ø 52 mm 0-80°C	TELETHERMOMETER SCHWARZ ø 52 mm 0-80°C	TELETERMÓMETRO NEGRO ø 52 mm 0-80°C
161	**1245077**	MANOMETRO POMPA ø 41 mm 0÷16 bar	PUMP PRESSURE GAUGE ø 41 mm 0÷16 bar	MANOMETER PUMPE ø 41 mm 0÷16 bar	MANÓMETRO BOMBA ø 41 mm 0÷16 bar
163	**1245076**	MANOMETRO CALDAIA ø 41 mm 0÷2,5 bar	BOILER PRESSURE GAUGE ø 41 mm 0÷2.5 bar	MANOMETER DURCHLAUFERH. ø 41mm 0÷2,5 bar	MANÓMETRO CALDERA ø 41 mm 0÷2,5 bar
166	**1221070**	LAMPADA SPIA ARANCIONE 230V	ORANGE INDICATOR LIGHT 230V	SIGNALLAMPE ORANGE 230V	BOMBILLA PILOTO NARANJA 230V
168	**1057037**	COMMUTATORE 0-2 POSIZIONI 20A 600V	SELECTOR SWITCH 0-2 POSITIONS 20A 600V	SCHALTER 0-2 STELLUNGEN 20A 600V	CONMUTADOR 0-2 POSICIONES 20A 600V
168	**5034325**	COMMUTATORE 0-2 POSIZIONI 20A 690V	SELECTOR SWITCH 0-2 POSITIONS 20A 690V	SCHALTER 0-2 STELLUNGEN 20A 690V	CONMUTADOR 0-2 POSICIONES 20A 690V
197	**1439059**	TAPPO ø 1/4"M DADO 17 mm H12	CAP ø 1/4"M NUT 17 mm H12	DECKEL ø 1/4"A MUTTER 17 mm H12	TAPA ø 1/4"M TUERCA 17 mm H12
198	**1186318**	GUARNIZIONE OR 03043 EPDM	O-RING 03043 EPDM	O-RING-DICHTUNG 03043 EPDM	JUNTA ARO 03043 EPDM
200	**1201057**	RACCORDO ø 3/8"M FORO ø 11 mm	FITTING ø 3/8"M HOLE ø 11 mm	ANSCHLUSS ø 3/8"A LOCH ø 11 mm	RACOR ø 3/8"M AGUJERO ø 11 mm
201	**1520100**	VETRO LIVELLO ø 11x140 mm	LEVEL GAUGE GLASS ø 11x140 mm	NIVEAUGLAS ø 11x140 mm	CRISTAL NIVEL ø 11x140 mm
202	**1186404**	GUARNIZIONE PIANA PTFE ø 18x13x2 mm	PTFE FLAT GASKET ø 18x13x2 mm	FLACHDICHTUNG AUS PTFE ø 18x13x2 mm	JUNTA PLANA PTFE ø 18x13x2 mm
211	**1201056**	DISTANZIALE PER VETRO LIVELLO	SPACER FOR LEVEL GLASS	DISTANZSTÜCK FÜR NIVEAUGLAS	DISTANCIADOR PARA CRISTAL NIVEL

TORINO CALDAIA E IDRAULICA
TORINO BOILER AND HYDRAULIC SYSTEM
TORINO BOILER UND HYDRAULISCHE ANLAGE
TORINO CALDERÍN Y CIRCUITO HIDRÁULICO

SAR3301

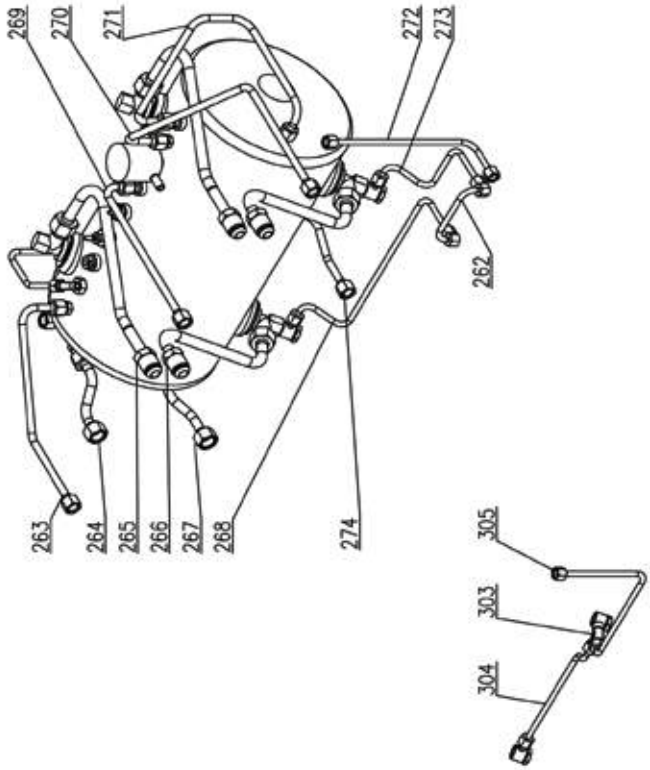

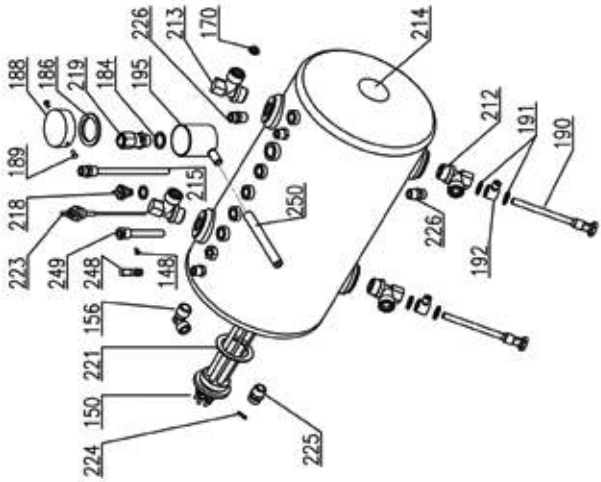

TORINO

Posizioni senza cod. LF: a richiesta
Positions without LF Code No.: upon request
Abbildungen ohne LF Bestell-Nr.: auf Anfrage
Posiciones sin cód. LF: previa petición

P.	Cod.	Descrizione	Description	Beschreibung	Descripción
150	**1455065**	RESISTENZA 4500W 380V	HEATING ELEMENT 4500W 380V	HEIZKÖRPER 4500W 380V	RESISTENCIA 4500W 380V
150	**1455066**	RESISTENZA 5100W 380V	HEATING ELEMENT 5100W 380V	HEIZKÖRPER 5100W 380V	RESISTENCIA 5100W 380V
150	**5021939**	RESISTENZA 2700W 380V	HEATING ELEMENT 2700W 380V	HEIZKÖRPER 2700W 380/400V	RESISTENCIA 2700W 380V
186	**5060072**	GUARNIZIONE GRUPPO ø 52x46x3 mm	GROUP GASKET ø 52x46x3 mm	DICHTUNG FÜR BECHER ø 52x46x3 mm	JUNTA GRUPO ø 52x46x3 mm
191	**1186232**	GUARNIZIONE PIANA RAME ø 19x13,5x1,5 mm	COPPER FLAT GASKET ø 19x13.5x1.5 mm	FLACHDICHTUNG KUPFER ø 19x13,5x1,5 mm	JUNTA PLANA COBRE 19x13,5x1,5 mm
218	**1523534**	VALVOLA CALDAIA ø 1/4"M	BOILER VALVE ø 1/4"M	VENTIL FÜR DURCHLAUFERHITZER ø 1/4"A	VÁLVULA CALDERÍN ø 1/4"M
219	**1515005**	VALVOLA CALDAIA ø 3/8"M - 1,8 bar CE/PED	BOILER VALVE ø 3/8"M - 1.8 bar CE/PED	VENTIL DURCHLAUFER. ø3/8"A-1,8bar CE/PED	VÁLVULA CALDERA ø 3/8"M - 1,8 bar CE/PED
221	**1186179**	GUARNIZIONE PIANA PTFE ø 57x43x3 mm	PTFE FLAT GASKET ø 57x43x3 mm	FLACHDICHTUNG AUS PTFE ø 57x43x3 mm	JUNTA PLANA PTFE ø 57x43x3 mm
223	**1341751**	SONDA LIVELLO ø 1/4"M-150 mm	LEVEL PROBE ø 1/4"M-150 mm	NIVEAUSONDE ø 1/4"M-150 mm	SONDA NIVEL ø 1/4"M-150 mm
223	**5058690**	SONDA LIVELLO ø 1/4"M-120 mm	LEVEL PROBE ø 1/4"M-120 mm	NIVEAUSONDE ø 1/4"M-120 mm	SONDA NIVEL ø 1/4"M-120 mm

TORINO PULSANTIERE
TORINO PUSH-BUTTONS
TORINO TASTATUREN
TORINO BOTONERAS

SAR3401

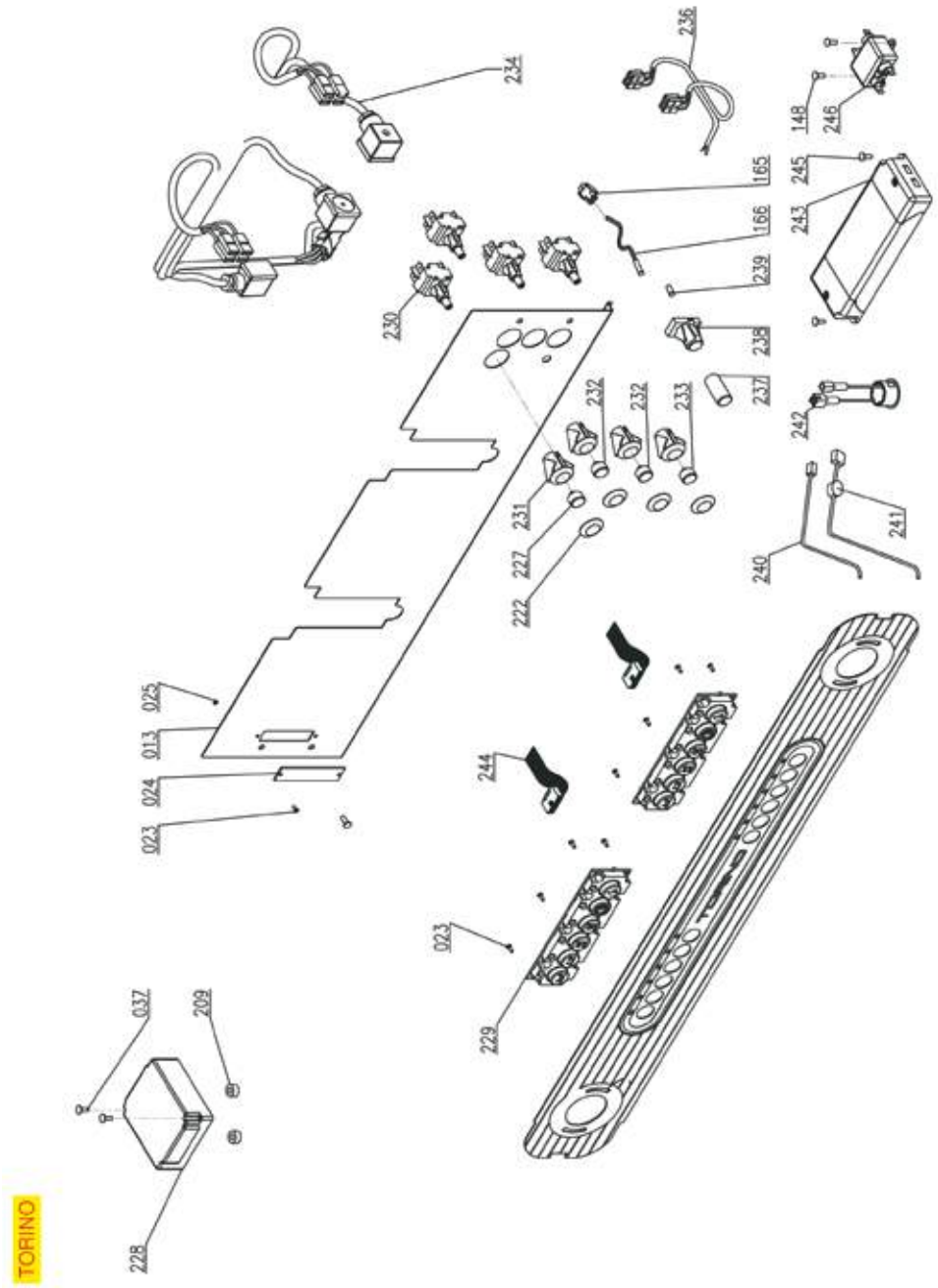

Posizioni senza cod. LF: a richiesta
Positions without LF Code No.: upon request
Abbildungen ohne LF Bestell-Nr.: auf Anfrage
Posiciones sin cód. LF: previa petición

SANREMO

P.	Cod.	Descrizione	Description	Beschreibung	Descripción
25	**5060610**	DADO ESAGONALE MEDIO M3	HEXAGONAL NUT MEDIUM M3	SECHSKANTMUTTER M3	TUERCA HEXAGONAL M3
166	**1221070**	LAMPADA SPIA ARANCIONE 230V	ORANGE INDICATOR LIGHT 230V	SIGNALLAMPE ORANGE 230V	BOMBILLA PILOTO NARANJA 230V
228	**1054057**	CENTRALINA DOSATURA 1-2-3 GRUPPI 230V	DOSER CONTROL BOX 1-2-3 GROUPS 230V	DOSIERUNG ELEKTRONIK-BOX 1-2-3 GR. 230V	CENTRALITA DOSIFIC. 1-2-3 GRUPOS 230V

TREVISO ESPLOSO COMPLETO
TREVISO COMPLETE EXPLODED DRAWING
TREVISO EXPLOSIONSZEICHNUNG KOMPLETT
TREVISO DESPIECE COMPLETO

SAR4001

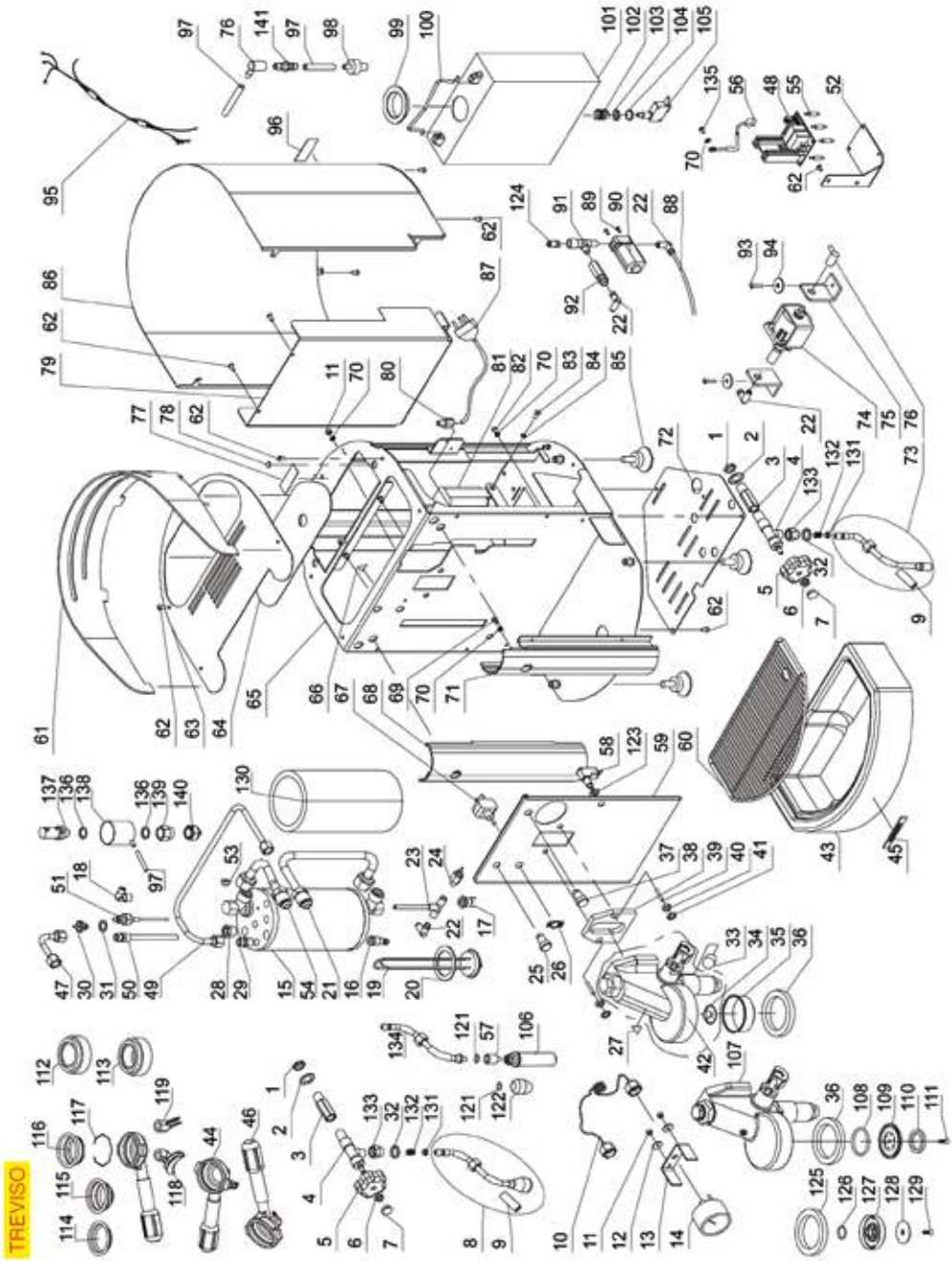

Posizioni senza cod. LF: a richiesta
Positions without LF Code No.: upon request
Abbildungen ohne LF Bestell-Nr.: auf Anfrage
Posiciones sin cód. LF: previa petición

SANREMO

P.	Cod.	Descrizione	Description	Beschreibung	Descripción
9	**1187501**	GOMMINO ANTISCOTTATURA TUBI ø 8 mm	BURN PREVENTING PIPE HANDGRIP ø 8 mm	SCHUTZHANDGRIFF FÜR RÖHRE ø 8 mm	EMPUÑADURA ANTIQUEMADURA TUBOS ø 8 mm
20	**1186623**	GUARNIZIONE PIANA PTFE ø 53x43x3 mm	PTFE FLAT GASKET ø 53x43x3 mm	FLACHDICHTUNG AUS PTFE ø 53x43x3 mm	JUNTA PLANA PTFE ø 53x43x3 mm
24	**1720013**	VALVOLA DI ESPANSIONE 12 bar	EXPANSION VALVE 12 bar	EXPANSIONSVENTIL 12 bar	VÁLVULA DE EXPANSIÓN 12 bar
30	**1523534**	VALVOLA CALDAIA ø 1/4"M	BOILER VALVE ø 1/4"M	VENTIL FÜR DURCHLAUFERHITZER ø 1/4"A	VÁLVULA CALDERÍN ø 1/4"M
31	**1186232**	GUARNIZIONE PIANA RAME ø 19x13,5x1,5 mm	COPPER FLAT GASKET ø 19x13.5x1.5 mm	FLACHDICHTUNG KUPFER ø 19x13,5x1,5 mm	JUNTA PLANA COBRE 19x13,5x1,5 mm
34	**1501561**	SPRUZZATORE GRUPPO ø 30 mm M10x1	GROUP SPRAY NOZZLE ø 30 mm M10x1	SPRITZDÜSE FÜR KAFFEEGR.ø 30 mm M10x1	BOQUILLA GRUPO ø 30 mm M10x1
35	**1081016**	DOCCIA EROGAZIONE ø 60 mm	SHOWER SCREEN ø 60 mm	DUSCHE ø 60 mm	DUCHA ø 60 mm
35	**1081216**	DOCCIA EROGAZIONE ø 60 mm	SHOWER SCREEN ø 60 mm	AUSLAUFDUSCHE ø 60 mm	DUCHA EROGACIÓN ø 60 mm
35	**1081516**	DOCCIA EROGAZIONE ø 60 mm	SHOWER ø 60 mm	AUSLAUFDUSCHE ø 60 mm	DUCHA EROGACIÓN ø 60 mm
35	**1081116**	DOCCIA EROGAZIONE ø 60 mm	SHOWER SCREEN ø 60 mm	DUSCHE ø 60 mm	DUCHA ø 60 mm
36	**1186722**	GUARNIZIONE PORTAFILTRO ø 73x57x8 mm	FILTER HOLDER GASKET ø 73x57x8 mm	SIEBTRÄGERDICHTUNG ø 73x57x8 mm	JUNTA PORTAFILTRO ø 73x57x8 mm
38	**1186384**	GUARNIZIONE GRUPPO 80x70x2 mm	COFFEE GROUP GASKET 80x70x2 mm	GRUPPENDICHTUNG 80x70x2 mm	JUNTA GRUPO 80x70x2 mm
38	**1186508**	GUARNIZIONE GRUPPO 77x73x2 mm	COFFEE GROUP GASKET 77x73x2 mm	GRUPPENDICHTUNG 77x73x2 mm	JUNTA GRUPO 77x73x2 mm
39	**1184009**	PRIGIONIERO M8x25 mm INOX	STAINLESS STEEL M8x25 mm STUD	STIFTSCHRAUBE M8x25 mm EDELSTAHL	ESPÁRRAGO M8x25 mm INOX
67	**1319631**	INTERRUTTORE BIPOLARE A LEVA 15A 250V	LEVER BIPOLAR SWITCH 15A 250V	DRUCKSCHALTER ZWEIPOLIG M/HEBEL 15A 250V	INTERRUPTOR BIPOLAR DE PALANCA 15A 250V
92	**1720014**	VALVOLA DI ESPANSIONE ø 1/8"F-1/8"F	EXPANSION VALVE ø 1/8"F-1/8"F	EXPANSIONSVENTIL ø 1/8"I-1/8"I	VÁLVULA DE EXPANSIÓN ø 1/8"F-1/8"H
104	**1786202**	GUARNIZIONE OR 03037 VITON	O-RING 03037 VITON	DICHTUNG OR 03037 VITON	JUNTA EN ARO "O" 03037 VITÓN
108	**3160044**	GUARNIZIONE OR 03187 EPDM	O-RING 03187 EPDM	DICHTUNG O-RING 03187 EPDM	JUNTA ARO "O" 03187 EPDM
114	**1160339**	FILTRO CIECO	BLIND FILTER	BLINDFILTER	FILTRO CIEGO
115	**1160252**	FILTRO 2 TAZZE 12 gr	FILTER 2-CUP 12 g	KAFFEESIEB 2 TASSEN 12 g	FILTRO 2 TAZAS 12 g
116	**1160251**	FILTRO 1 TAZZA 6 gr	1 CUP FILTER 6 g	KAFFEESIEB 1 TASSE 6 g	FILTRO 1 TAZA 6 gr
117	**1250333**	MOLLA FERMAFILTRO ø 1,30 mm INOX	SPRING FILTER BLOCK ø 1.30 mm ST.STEEL	FEDER FÜR FILTERSPERRE ø 1,30 mm EDELST.	MUELLE PARO FILTRO ø 1,30 mm INOX
119	**1022501**	BECCUCCIO 1 TAZZA ø 3/8"	SINGLE SPOUT ø 3/8"	AUSLAUF 1-WEG ø 3/8"	SALIDA 1 CAFÉ ø 3/8"
122	**1449332**	SPRUZZATORE ACQUA	WATER PIPE NOZZLE	WASSERSPRITZDÜSE	BOQUILLA AGUA
125	**1186723**	GUARNIZIONE PORTAFILTRO ø 73x57x8,5 mm	FILTER HOLDER GASKET ø 73x57x8.5 mm	SIEBTRÄGERDICHTUNG ø 73x57x8,5 mm	JUNTA PORTAFILTRO ø 73x57x8,5 mm
137	**1515005**	VALVOLA CALDAIA ø 3/8"M - 1,8 bar CE/PED	BOILER VALVE ø 3/8"M - 1.8 bar CE/PED	VENTIL DURCHLAUFER. ø3/8"A-1,8bar CE/PED	VÁLVULA CALDERA ø 3/8"M - 1,8 bar CE/PED

TREVISO LX ESPLOSO COMPLETO
TREVISO LX COMPLETE EXPLODED DRAWING
TREVISO LX EXPLOSIONSZEICHNUNG KOMPLETT
TREVISO LX DESPIECE COMPLETO

SAR4101

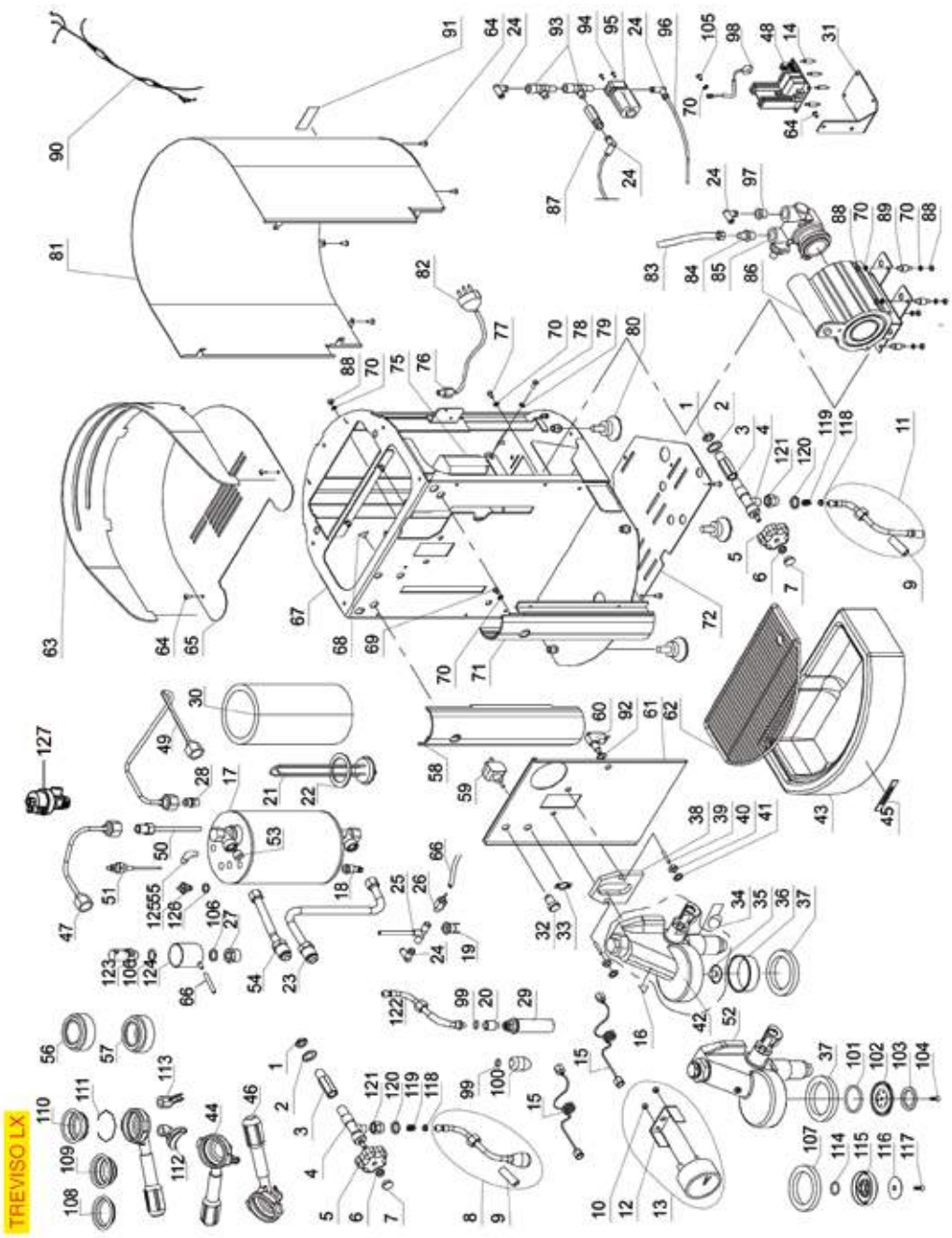

Posizioni senza cod. LF: a richiesta
Positions without LF Code No.: upon request
Abbildungen ohne LF Bestell-Nr.: auf Anfrage
Posiciones sin cód. LF: previa petición

SANREMO

P.	Cod.	Descrizione	Description	Beschreibung	Descripción
9	**1187501**	GOMMINO ANTISCOTTATURA TUBI ø 8 mm	BURN PREVENTING PIPE HANDGRIP ø 8 mm	SCHUTZHANDGRIFF FÜR RÖHRE ø 8 mm	EMPUÑADURA ANTIQUEMADURA TUBOS ø 8 mm
22	**1186623**	GUARNIZIONE PIANA PTFE ø 53x43x3 mm	PTFE FLAT GASKET ø 53x43x3 mm	FLACHDICHTUNG AUS PTFE ø 53x43x3 mm	JUNTA PLANA PTFE ø 53x43x3 mm
26	**1720013**	VALVOLA DI ESPANSIONE 12 bar	EXPANSION VALVE 12 bar	EXPANSIONSVENTIL 12 bar	VÁLVULA DE EXPANSIÓN 12 bar
35	**1501561**	SPRUZZATORE GRUPPO ø 30 mm M10x1	GROUP SPRAY NOZZLE ø 30 mm M10x1	SPRITZDÜSE FÜR KAFFEEGR.ø 30 mm M10x1	BOQUILLA GRUPO ø 30 mm M10x1
36	**1081516**	DOCCIA EROGAZIONE ø 60 mm	SHOWER ø 60 mm	AUSLAUFDUSCHE ø 60 mm	DUCHA EROGACIÓN ø 60 mm
36	**1081216**	DOCCIA EROGAZIONE ø 60 mm	SHOWER SCREEN ø 60 mm	AUSLAUFDUSCHE ø 60 mm	DUCHA EROGACIÓN ø 60 mm
36	**1081116**	DOCCIA EROGAZIONE ø 60 mm	SHOWER SCREEN ø 60 mm	DUSCHE ø 60 mm	DUCHA ø 60 mm
36	**1081016**	DOCCIA EROGAZIONE ø 60 mm	SHOWER SCREEN ø 60 mm	DUSCHE ø 60 mm	DUCHA ø 60 mm
37	**1186722**	GUARNIZIONE PORTAFILTRO ø 73x57x8 mm	FILTER HOLDER GASKET ø 73x57x8 mm	SIEBTRÄGERDICHTUNG ø 73x57x8 mm	JUNTA PORTAFILTRO ø 73x57x8 mm
38	**1186508**	GUARNIZIONE GRUPPO 77x73x2 mm	COFFEE GROUP GASKET 77x73x2 mm	GRUPPENDICHTUNG 77x73x2 mm	JUNTA GRUPO 77x73x2 mm
38	**1186384**	GUARNIZIONE GRUPPO 80x70x2 mm	COFFEE GROUP GASKET 80x70x2 mm	GRUPPENDICHTUNG 80x70x2 mm	JUNTA GRUPO 80x70x2 mm
39	**1184009**	PRIGIONIERO M8x25 mm INOX	STAINLESS STEEL M8x25 mm STUD	STIFTSCHRAUBE M8x25 mm EDELSTAHL	ESPÁRRAGO M8x25 mm INOX
59	**1319631**	INTERRUTTORE BIPOLARE A LEVA 15A 250V	LEVER BIPOLAR SWITCH 15A 250V	DRUCKSCHALTER ZWEIPOLIG M/HEBEL 15A 250V	INTERRUPTOR BIPOLAR DE PALANCA 15A 250V
87	**1720014**	VALVOLA DI ESPANSIONE ø 1/8"F-1/8"F	EXPANSION VALVE ø 1/8"F-1/8"F	EXPANSIONSVENTIL ø 1/8"I-1/8"I	VÁLVULA DE EXPANSIÓN ø 1/8"F-1/8"H
100	**1449332**	SPRUZZATORE ACQUA	WATER PIPE NOZZLE	WASSERSPRITZDÜSE	BOQUILLA AGUA
101	**3160044**	GUARNIZIONE OR 03187 EPDM	O-RING 03187 EPDM	DICHTUNG O-RING 03187 EPDM	JUNTA ARO "O" 03187 EPDM
107	**1186723**	GUARNIZIONE PORTAFILTRO ø 73x57x8,5 mm	FILTER HOLDER GASKET ø 73x57x8.5 mm	SIEBTRÄGERDICHTUNG ø 73x57x8,5 mm	JUNTA PORTAFILTRO ø 73x57x8,5 mm
108	**1160339**	FILTRO CIECO	BLIND FILTER	BLINDFILTER	FILTRO CIEGO
109	**1160252**	FILTRO 2 TAZZE 12 gr	FILTER 2-CUP 12 g	KAFFEESIEB 2 TASSEN 12 g	FILTRO 2 TAZAS 12 g
110	**1160251**	FILTRO 1 TAZZA 6 gr	1 CUP FILTER 6 g	KAFFEESIEB 1 TASSE 6 g	FILTRO 1 TAZA 6 gr
111	**1250333**	MOLLA FERMAFILTRO ø 1,30 mm INOX	SPRING FILTER BLOCK ø 1.30 mm ST.STEEL	FEDER FÜR FILTERSPERRE ø 1,30 mm EDELST.	MUELLE PARO FILTRO ø 1,30 mm INOX
113	**1022501**	BECCUCCIO 1 TAZZA ø 3/8"	SINGLE SPOUT ø 3/8"	AUSLAUF 1-WEG ø 3/8"	SALIDA 1 CAFÉ ø 3/8"
123	**1515005**	VALVOLA CALDAIA ø 3/8"M - 1,8 bar CE/PED	BOILER VALVE ø 3/8"M - 1.8 bar CE/PED	VENTIL DURCHLAUFER. ø3/8"A-1,8bar CE/PED	VÁLVULA CALDERA ø 3/8"M - 1,8 bar CE/PED
125	**1523534**	VALVOLA CALDAIA ø 1/4"M	BOILER VALVE ø 1/4"M	VENTIL FÜR DURCHLAUFERHITZER ø 1/4"A	VÁLVULA CALDERÍN ø 1/4"M
126	**1186232**	GUARNIZIONE PIANA RAME ø 19x13,5x1,5 mm	COPPER FLAT GASKET ø 19x13.5x1.5 mm	FLACHDICHTUNG KUPFER ø 19x13,5x1,5 mm	JUNTA PLANA COBRE 19x13,5x1,5 mm
127	**5059572**	PRESSOSTATO XP700 C111P 1,8 BAR 1/4"	PRESSURE SWITCH XP700 C111P 1.8 BAR 1/4"	PRESSOSTAT XP700 C111P 1,8 BAR 1/4"	PRESOSTATO XP700 C111P 1,8 BAR 1/4"

VENEZIA CARROZZERIA
VENEZIA BODY
VENEZIA KARROSSERIE
VENEZIA CARROCERÍA

SAR5001

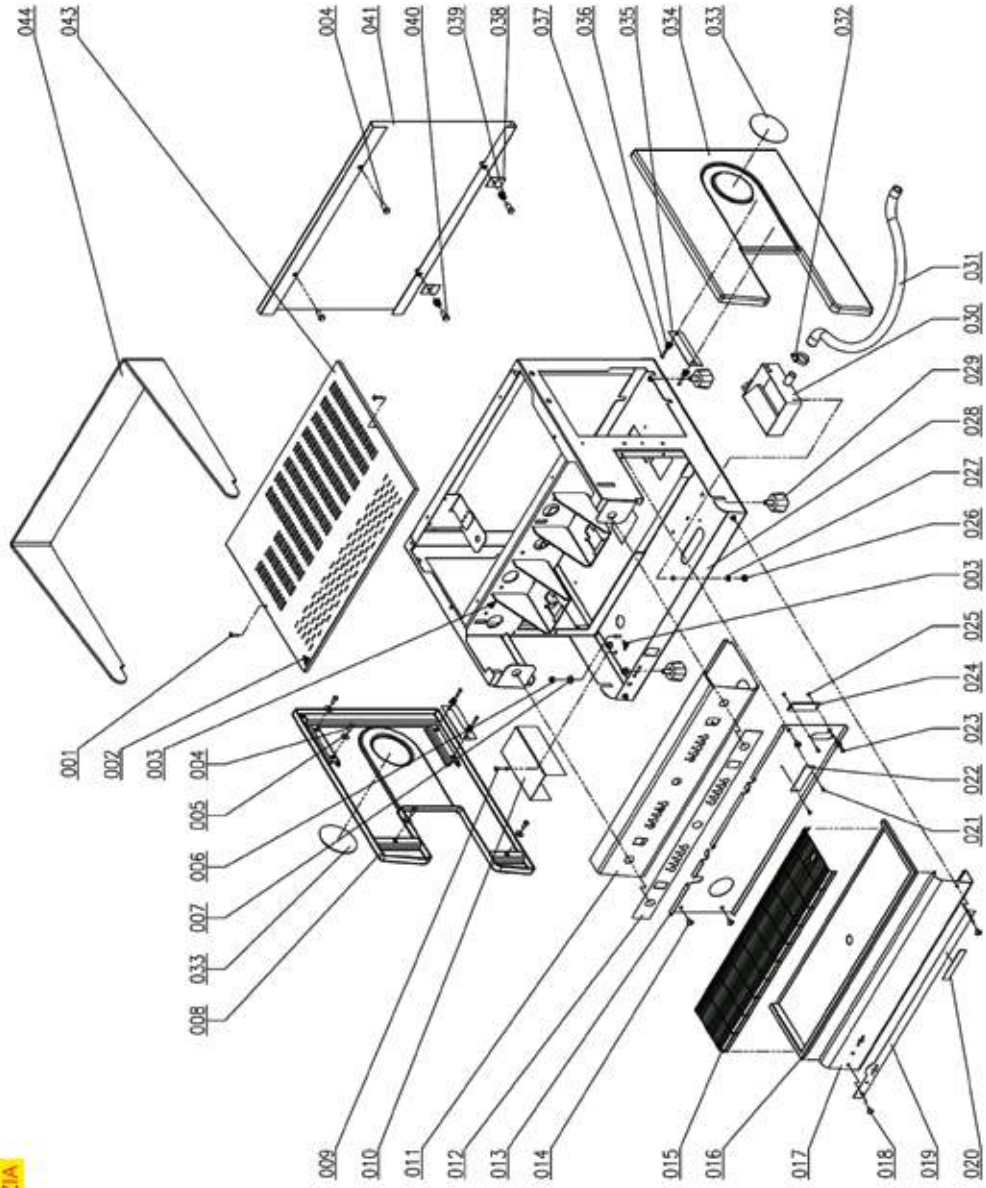

Posizioni senza cod. LF: a richiesta
Positions without LF Code No.: upon request
Abbildungen ohne LF Bestell-Nr.: auf Anfrage
Posiciones sin cód. LF: previa petición

SANREMO

P.	Cod.	Descrizione	Description	Beschreibung	Descripción
25	**5060610**	DADO ESAGONALE MEDIO M3	HEXAGONAL NUT MEDIUM M3	SECHSKANTMUTTER M3	TUERCA HEXAGONAL M3
31	**1449672**	TUBO SCARICO ELISPIR ø 16x23 mm - 5 mt	DRAIN PIPE ELISPIR ø 16x23 mm - 5 m	AUSLAUFSCHLAUCH ELISPIR ø 16x23 mm - 5 m	TUBO DESAGÜE ELISPIR ø 16x23 mm - 5 m
32	**3449466**	FASCETTA STRINGITUBO 16-27	HOSE CLAMP 16-27	SCHLAUCHSCHELLE 16-27	ABRAZADERA APRIETATUBO 16-27

VENEZIA GRUPPO E RUBINETTI ACQUA/VAPORE
VENEZIA GROUP AND WATER/STEAM TAPS
VENEZIA GRUPPE UND WASSER-/DAMPFHÄHNE
VENEZIA GRUPO Y GRIFOS AGUA/VAPOR

SAR5101

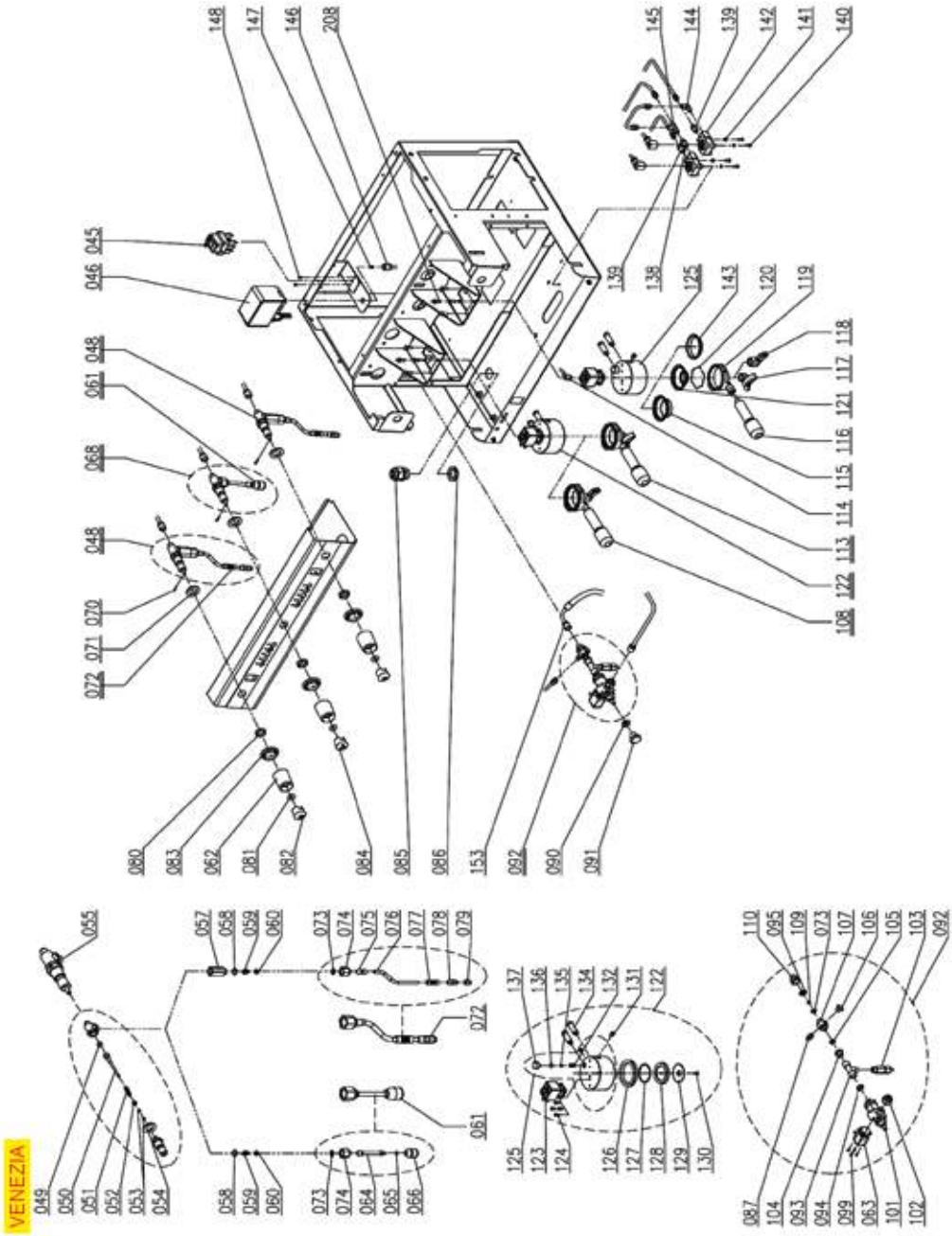

Posizioni senza cod. LF: a richiesta
Positions without LF Code No.: upon request
Abbildungen ohne LF Bestell-Nr.: auf Anfrage
Posiciones sin cód. LF: previa petición

SANREMO

P.	Cod.	Descrizione	Description	Beschreibung	Descripción
45	**1444509**	TERMOSTATO TRIFASE 169°C	THREE-PHASE THERMOSTAT 169°C	THERMOSTAT 3-PHASIG 169°C	TERMOSTATO TRIFÁSICO 169°C
46	**1320531**	PRESSOSTATO P302/6 TRIPOLARE 30A	PRESSURE SWITCH P302/6 3-POLES 30A	DRUCKSCHALTER P302/6 3-POLIG 30A	PRESOSTATO P302/6 TRIPOLAR 30A
49	**1186442**	GUARNIZIONE CIECA ø 12x5,8 mm SILICONE	BLIND GASKET ø 12x5.8 mm SILICONE	BLINDDICHTUNG ø 12x5,8 mm SILIKON	JUNTA CIEGA ø 12x5,8 mm SILICONE
50	**1324066**	PERNO PER RUBINETTO ACQUA/VAPORE	WATER/STEAM TAP PIN	STIFT FÜR WASSER-/DAMPFHAHN	PERNO PARA GRIFO AGUA/VAPOR
51	**1250415**	MOLLA ø 10x32 mm PER RUBINETTO	TAP SPRING ø 10x32 mm	ACHSENFEDER ø 10x32 mm	MUELLE BARRA ø 10x32 mm
52	**1186244**	BUSSOLA PER MOLLA	SPRING BUSHING	BUCHSE FÜR FEDER	COJINETE PARA RESORTE
53	**1186854**	GUARNIZIONE OR R5 EPDM	O-RING EPDM R5	DICHTUNG O-RING R5 EPDM	JUNTA OR R5 EPDM
54	**1186620**	GUARNIZIONE PIANA RAME ø 22x17x1,5 mm	COPPER FLAT GASKET ø 22x17x1.5 mm	FLACHDICHTUNG AUS KUPFER ø 22x17x1,5 mm	JUNTA PLANA COBRE ø 22x17x1,5 mm
55	**5026362**	RUBINETTO ACQUA/VAPORE	TAP WATER/STEAM	HAHN WAchse R/DAMPF	GRIFO AGUA/VAPOR
59	**1250019**	MOLLA ø 12x16,5 mm	SPRING ø 12x16.5 mm	FEDER ø 12x16,5 mm	MUELLE ø 12x16,5 mm
60	**1186988**	BUSSOLA SNODO TUBO VAPORE	STEAM TAP JOINT BUSHING	BUCHSE FÜR DAMPFROHRGELENK	COJINETE ARTICULACIÓN TUBO VAPOR
61	**1549042**	TUBO ACQUA COMPLETO CROMATO	COMPLETE CHROME-PLATED WATER PIPE	WASSERROHR KOMPLETT VERCHROMT	TUBO AGUA COMPLETO CROMADO
62	**1241184**	MANOPOLA RUBINETTO VAPORE/ACQUA	STEAM/WATER TAP KNOB	DREHKNOPF DAMPF-/WASSERHAHN	MANDO GRIFO VAPOR/AGUA
63	**5019884**	ELETTROVALVOLA PARKER 2 VIE 230V 50/60Hz	SOLEN. VALVE PARKER 2 WAYS 230V 50/60Hz	MAGNETVENTIL PARKER 2-WEGE 230V 50/60Hz	ELECTROVÁLV. PARKER 2 VÍAS 230V 50/60Hz
66	**1449332**	SPRUZZATORE ACQUA	WATER PIPE NOZZLE	WASSERSPRITZDÜSE	BOQUILLA AGUA
68	**1548043**	RUBINETTO ACQUA COMPLETO	WATER TAP COMPLETE	WASSER HAHN KOMPLETT	GRIFO AGUA COMPLETO
74	**5060158**	DADO ø 3/8"F PER TUBO ACQUA VAPORE	NUT ø 3/8"F FOR WATER STEAM PIPE	MUTTER ø 3/8"F FÜR WASSER-/DAMPFROHR	TUERCA 3/8"H P. TUBO AGUA VAPOR
77	**1187501**	GOMMINO ANTISCOTTATURA TUBI ø 8 mm	BURN PREVENTING PIPE HANDGRIP ø 8 mm	SCHUTZHANDGRIFF FÜR RÖHRE ø 8 mm	EMPUÑADURA ANTIQUEMADURA TUBOS ø 8 mm
81	**1528059**	RONDELLA PIANA LARGA M6	WASHER FLAT LARGE M6	BREIT-FLACHSCHEIBE M6	ARANDELA PLANA ANCHA M6
103	**1720012**	VALVOLA DI NON RITORNO ø 1/4"M-1/8"M	CHECK VALVE ø 1/4"M-1/8"M	RÜCKSCHLAGVENTIL ø 1/4"A-1/8"A	VÁLVULA DE RETENCIÓN ø 1/4"M-1/8"M
109	**1786202**	GUARNIZIONE OR 03037 VITON	O-RING 03037 VITON	DICHTUNG OR 03037 VITON	JUNTA EN ARO "O" 03037 VITÓN
110	**3349329**	RACCORDO ø 1/4"M-3/8"F NICHELATO	NICHEL-PLATED FITTING ø 1/4"M-3/8"F	ANSCHLUSS ø 1/4"A-3/8"I VERNICKELT	RACOR ø 1/4"M-3/8"H NIQUELADO
115	**1160252**	FILTRO 2 TAZZE 12 gr	FILTER 2-CUP 12 g	KAFFEESIEB 2 TASSEN 12 g	FILTRO 2 TAZAS 12 g
116	**1241504**	MANOPOLA PORTAFILTRO M12	FILTER HOLDER HANDLE M12	SIEBTRÄGERGRIFF M12	MANDO PORTAFILTRO M12
116	**1241501**	MANOPOLA PORTAFILTRO M12	FILTER HOLDER HANDLE M12	SIEBTRÄGERGRIFF M12	MANDO PORTAFILTRO M12
117	**1022502**	BECCUCCIO 2 TAZZE ø 3/8"	DOUBLE SPOUT ø 3/8"	AUSLAUFDÜSE 2-WEGE ø 3/8"	SALIDA 2 CAFÉS ø 3/8"
117	**1022524**	BECCUCCIO 2 TAZZE ø 3/8"	DOUBLE SPOUT ø 3/8"	AUSLAUFDÜSE 2-WEGE ø 3/8"	SALIDA 2 CAFÉS ø 3/8"
118	**1022501**	BECCUCCIO 1 TAZZA ø 3/8"	SINGLE SPOUT ø 3/8"	AUSLAUF 1-WEG ø 3/8"	SALIDA 1 CAFÉ ø 3/8"
118	**1022550**	BECCUCCIO 1 TAZZA ø 3/8"	SINGLE SPOUT ø 3/8"	AUSLAUFDÜSE 1-WEG ø 3/8"	SALIDA 1 CAFÉ ø 3/8"
119	**1165129**	PORTAFILTRO MACCHINE CAFFÈ	FILTER HOLDER F/COFFEE MACHINES	SIEBTRÄGER KAFFEEMASCHINEN	PORTAFILTRO PARA MÁQUINAS CAFÉ
120	**1250002**	MOLLA FERMAFILTRO ø 1,20 mm INOX	S/STEEL FILTER LOCKING SPRING ø 1.20 mm	FILTERHALTERUNGSFEDER ø 1,20 mm EDELSTA	MUELLE PORTAFILTRO ø 1,20 mm INOX
120	**1250101**	MOLLA FERMAFILTRO ø 1,00 mm INOX	FILTER BLOCKING SPRING ø 1,00 mm INOX	FILTERHALTERUNGSFEDER ø 1,10 mm EDELST.	MUELLE PORTAFILTRO ø 1,10 mm INOX
121	**1160251**	FILTRO 1 TAZZA 6 gr	1 CUP FILTER 6 g	KAFFEESIEB 1 TASSE 6 g	FILTRO 1 TAZA 6 gr
123	**1120335**	ELETTROVALVOLA PARKER 3 VIE 230V 50/60Hz	3-WAY SOLENOID VALVE PARKER 230V 50/60Hz	3-WEGE MAGNETVENTIL PARKER 230V 50/60Hz	ELECTROVÁLVULA PARKER 3VÍAS 230V 50/60Hz
126	**1786051**	GUARNIZIONE PORTAFILTRO ø 73x57x8 mm	GASKET FILTER HOLDER ø 73x57x8 mm	DICHTUNG SIEBTRÄGER ø 73x57x8 mm	JUNTA PORTAFILTRO ø 73x57x8 mm
127	**3160044**	GUARNIZIONE OR 03187 EPDM	O-RING 03187 EPDM	DICHTUNG O-RING 03187 EPDM	JUNTA ARO "O" 03187 EPDM
128	**1086595**	DIFFUSORE PORTADOCCIA	SHOWER HOLDER DIFFUSER	VERTEILER DUSCHTRÄGER	DIFUSOR PORTADUCHA
129	**1081006**	DOCCIA EROGAZIONE ø 51,5 mm	SHOWER SCREEN ø 51.5 mm	DUSCHE ø 51,5 mm	DUCHA ø 51,5 mm
132	**1160517**	FILTRO ACQUA ø 8,5x22 mm	WATER FILTER ø 8.5x22 mm	WASSERFILTER ø 8,5x22 mm	FILTRO AGUA ø 8,5x22 mm
135	**1501541**	UGELLO M6x1 FORO ø 0,8 mm	NOZZLE M6x1 HOLE ø 0,8 mm	DÜSE M6x1 LOCH ø 0,8 mm	TOBERA M6x1 AGUJERO ø 0,8 mm
136	**1186594**	GUARNIZIONE PIANA PTFE ø 20x17x2 mm	FLAT PTFE GASKET ø 20x17x2 mm	FLACHDICHTUNG AUS PTFE ø 20x17x2 mm	JUNTA PLANA EN PTFE ø 20x17x2 mm
143	**1160339**	FILTRO CIECO	BLIND FILTER	BLINDFILTER	FILTRO CIEGO

VENEZIA CALDAIA E IDRAULICA
VENEZIA BOILER AND HYDRAULIC SYSTEM
VENEZIA BOILER UND HYDRAULISCHE ANLAGE
VENEZIA CALDERÍN Y CIRCUITO HIDRÁULICO

SAR5201

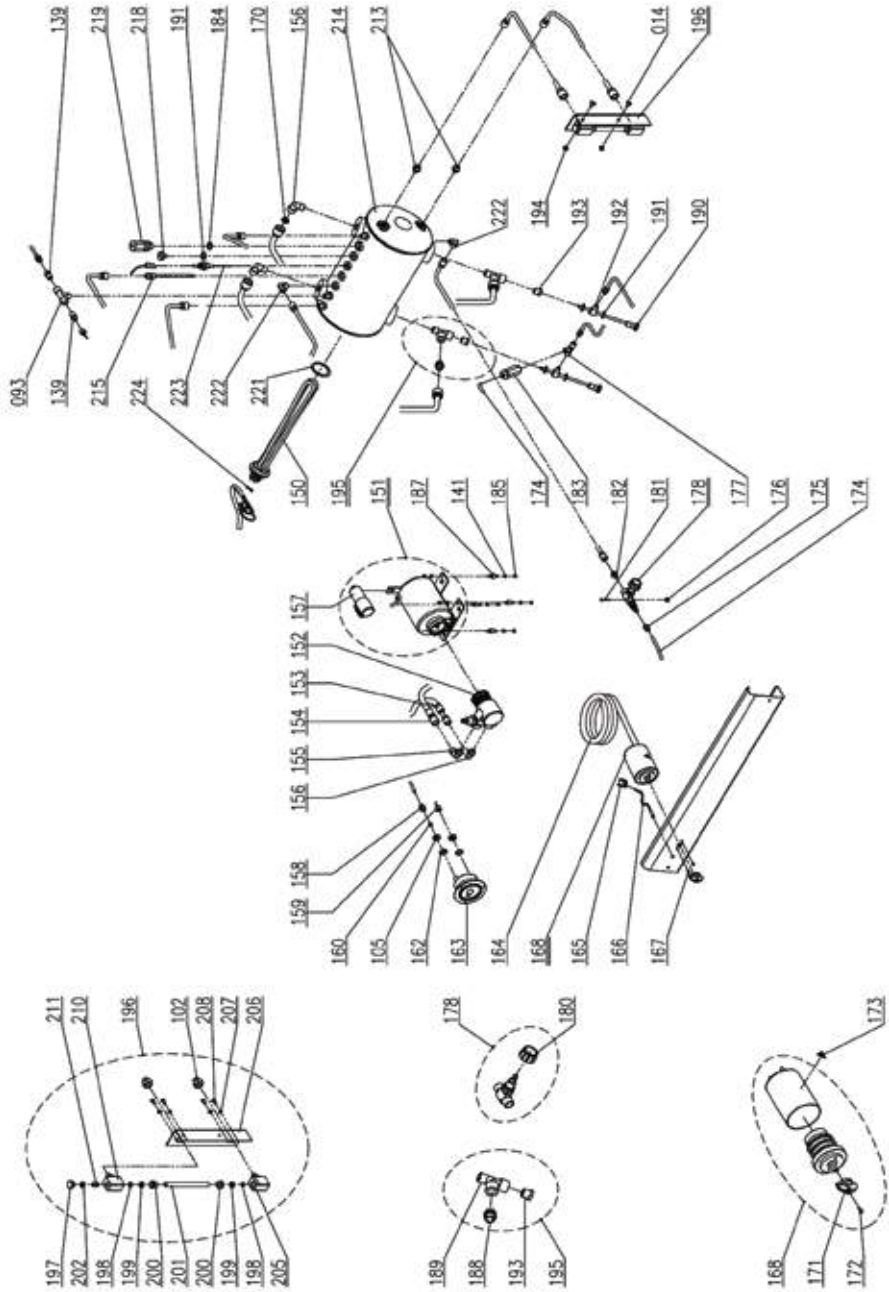

VENEZIA

Posizioni senza cod. LF: a richiesta
Positions without LF Code No.: upon request
Abbildungen ohne LF Bestell-Nr.: auf Anfrage
Posiciones sin cód. LF: previa petición

P.	Cod.	Descrizione	Description	Beschreibung	Descripción
150	**5056509**	RESISTENZA 1950W 230V	HEATING ELEMENT 1950W 230V	HEIZKÖRPER 1950W 230V	RESISTENCIA 1950W 230V
150	**5021939**	RESISTENZA 2700W 380V	HEATING ELEMENT 2700W 380V	HEIZKÖRPER 2700W 380/400V	RESISTENCIA 2700W 380V
150	**1455066**	RESISTENZA 5100W 380V	HEATING ELEMENT 5100W 380V	HEIZKÖRPER 5100W 380V	RESISTENCIA 5100W 380V
150	**1455065**	RESISTENZA 4500W 380V	HEATING ELEMENT 4500W 380V	HEIZKÖRPER 4500W 380V	RESISTENCIA 4500W 380V
151	**1240702**	MOTORE RPM A FASCETTA 165W	MOTOR RPM WITH CLAMP CONNECTION 165W	MOTOR RPM MIT SCHELLENANSCHLUSS 165W	MOTOR RPM ABRAZADERA 165W
151	**1240708**	MOTORE RPM A FASCETTA 150W 230V	RPM MOTOR WITH CLAMP CONNECT. 150W 230V	MOTOR RPM M/SCHELLENANSCHLUSS 150W 230V	MOTOR RPM ABRAZADERA 150W 230V
163	**5056570**	MANOMETRO CALDAIA-POMPA ø 60 mm	PUMP-BOILER PRESSURE GAUGE ø 60 mm	MANOMETER DURCHLAUFERH.-PUMPE ø 60 mm	MANÓMETRO CALDERA-BOMBA ø 60 mm
166	**1221070**	LAMPADA SPIA ARANCIONE 230V	ORANGE INDICATOR LIGHT 230V	SIGNALLAMPE ORANGE 230V	BOMBILLA PILOTO NARANJA 230V
168	**1057037**	COMMUTATORE 0-2 POSIZIONI 20A 600V	SELECTOR SWITCH 0-2 POSITIONS 20A 600V	SCHALTER 0-2 STELLUNGEN 20A 600V	CONMUTADOR 0-2 POSICIONES 20A 600V
168	**5034325**	COMMUTATORE 0-2 POSIZIONI 20A 690V	SELECTOR SWITCH 0-2 POSITIONS 20A 690V	SCHALTER 0-2 STELLUNGEN 20A 690V	CONMUTADOR 0-2 POSICIONES 20A 690V
183	**1720013**	VALVOLA DI ESPANSIONE 12 bar	EXPANSION VALVE 12 bar	EXPANSIONSVENTIL 12 bar	VÁLVULA DE EXPANSIÓN 12 bar
191	**1186232**	GUARNIZIONE PIANA RAME ø 19x13,5x1,5 mm	COPPER FLAT GASKET ø 19x13.5x1.5 mm	FLACHDICHTUNG KUPFER ø 19x13,5x1,5 mm	JUNTA PLANA COBRE 19x13,5x1,5 mm
197	**1439059**	TAPPO ø 1/4"M DADO 17 mm H12	CAP ø 1/4"M NUT 17 mm H12	DECKEL ø 1/4"A MUTTER 17 mm H12	TAPA ø 1/4"M TUERCA 17 mm H12
198	**1186318**	GUARNIZIONE OR 03043 EPDM	O-RING 03043 EPDM	O-RING-DICHTUNG 03043 EPDM	JUNTA ARO 03043 EPDM
201	**1520100**	VETRO LIVELLO ø 11x140 mm	LEVEL GAUGE GLASS ø 11x140 mm	NIVEAUGLAS ø 11x140 mm	CRISTAL NIVEL ø 11x140 mm
202	**1186404**	GUARNIZIONE PIANA PTFE ø 18x13x2 mm	PTFE FLAT GASKET ø 18x13x2 mm	FLACHDICHTUNG AUS PTFE ø 18x13x2 mm	JUNTA PLANA PTFE ø 18x13x2 mm
211	**1201056**	DISTANZIALE PER VETRO LIVELLO	SPACER FOR LEVEL GLASS	DISTANZSTÜCK FÜR NIVEAUGLAS	DISTANCIADOR PARA CRISTAL NIVEL
218	**1523534**	VALVOLA CALDAIA ø 1/4"M	BOILER VALVE ø 1/4"M	VENTIL FÜR DURCHLAUFERHITZER ø 1/4"A	VÁLVULA CALDERÍN ø 1/4"M
218	**1523537**	VALVOLA CALDAIA ø 1/4"M	BOILER VALVE ø 1/4"M	VENTIL FÜR DURCHLAUFERHITZER ø 1/4"A	VÁLVULA CALDERÍN ø 1/4"M
219	**1523059**	VALVOLA CALDAIA ø 3/8"M - 1,8 bar CE/PED	BOILER VALVE ø 3/8"M - 1.8 bar CE/PED	VENTIL DURCHLAUFER. ø3/8"M-1,8bar CE/PED	VÁLVULA CALDERÍN ø 3/8"M - 1,8 bar CE/PE
221	**1186179**	GUARNIZIONE PIANA PTFE ø 57x43x3 mm	PTFE FLAT GASKET ø 57x43x3 mm	FLACHDICHTUNG AUS PTFE ø 57x43x3 mm	JUNTA PLANA PTFE ø 57x43x3 mm
223	**5058690**	SONDA LIVELLO ø 1/4"M-120 mm	LEVEL PROBE ø 1/4"M-120 mm	NIVEAUSONDE ø 1/4"M-120 mm	SONDA NIVEL ø 1/4"M-120 mm

VENEZIA PULSANTIERE
VENEZIA PUSH-BUTTONS
VENEZIA TASTATUREN
VENEZIA BOTONERAS

SAR5301

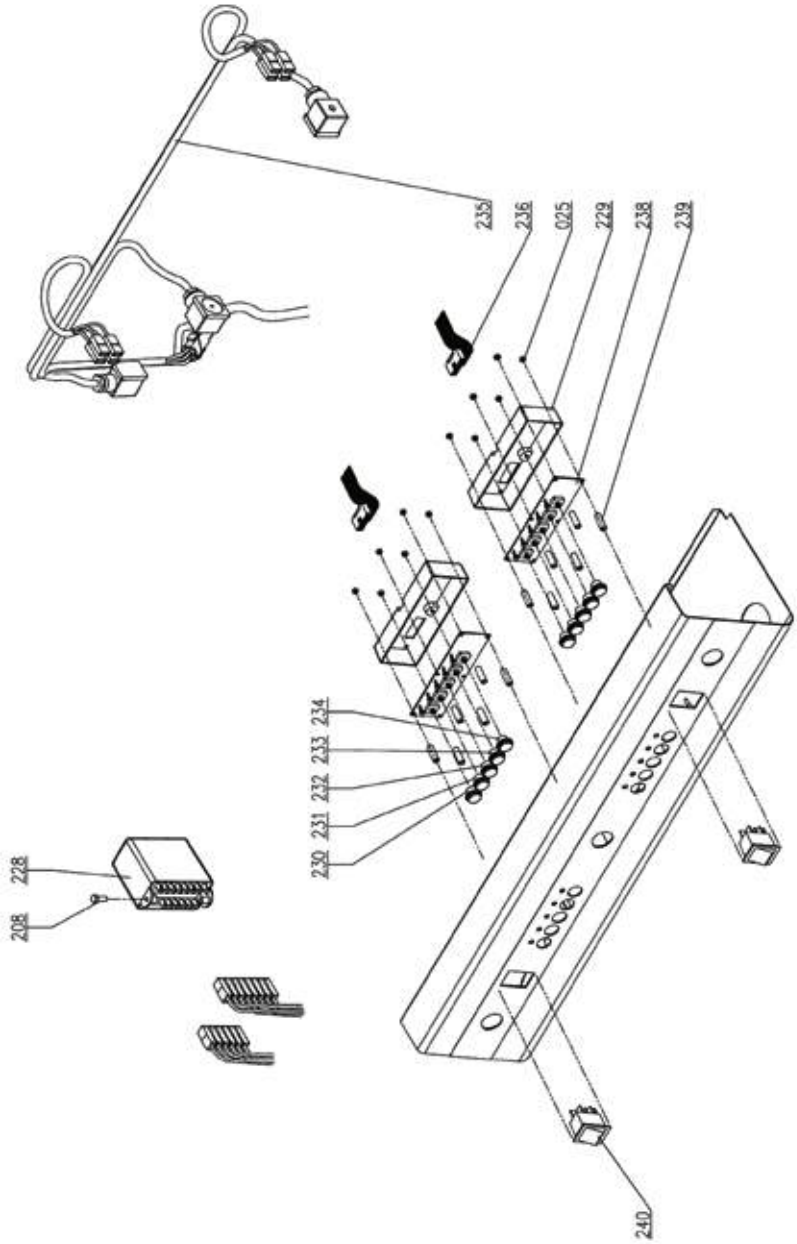

VENEZIA

Posizioni senza cod. LF: a richiesta
Positions without LF Code No.: upon request
Abbildungen ohne LF Bestell-Nr.: auf Anfrage
Posiciones sin cód. LF: previa petición

SANREMO

P.	Cod.	Descrizione	Description	Beschreibung	Descripción
25	**5060610**	DADO ESAGONALE MEDIO M3	HEXAGONAL NUT MEDIUM M3	SECHSKANTMUTTER M3	TUERCA HEXAGONAL M3
228	**1341301**	REGOLATORE LIVELLO NRL30/1E-2C/F 230V	LEVEL ADJUSTER NRL30/1E-2C/F 230V	NIVEAUREGLER NRL30/1E-2C/F 230V	REGULADOR NIVEL NRL30/1E-2C/F 230V
240	**5036032**	INTERRUTTORE BIPOLARE NERO 16A 250V	BLACK BIPOLAR SWITCH 16A 250V	DRUCKSCHALTER ZWEIPOLIG SCHWARZ 16A 250V	INTERRUPTOR BIPOLAR NEGRO 16A 250V

VERONA CARROZZERIA
VERONA BOBY
VERONA KARROSSERIE
VERONA CARROCERÌA

SAR6001

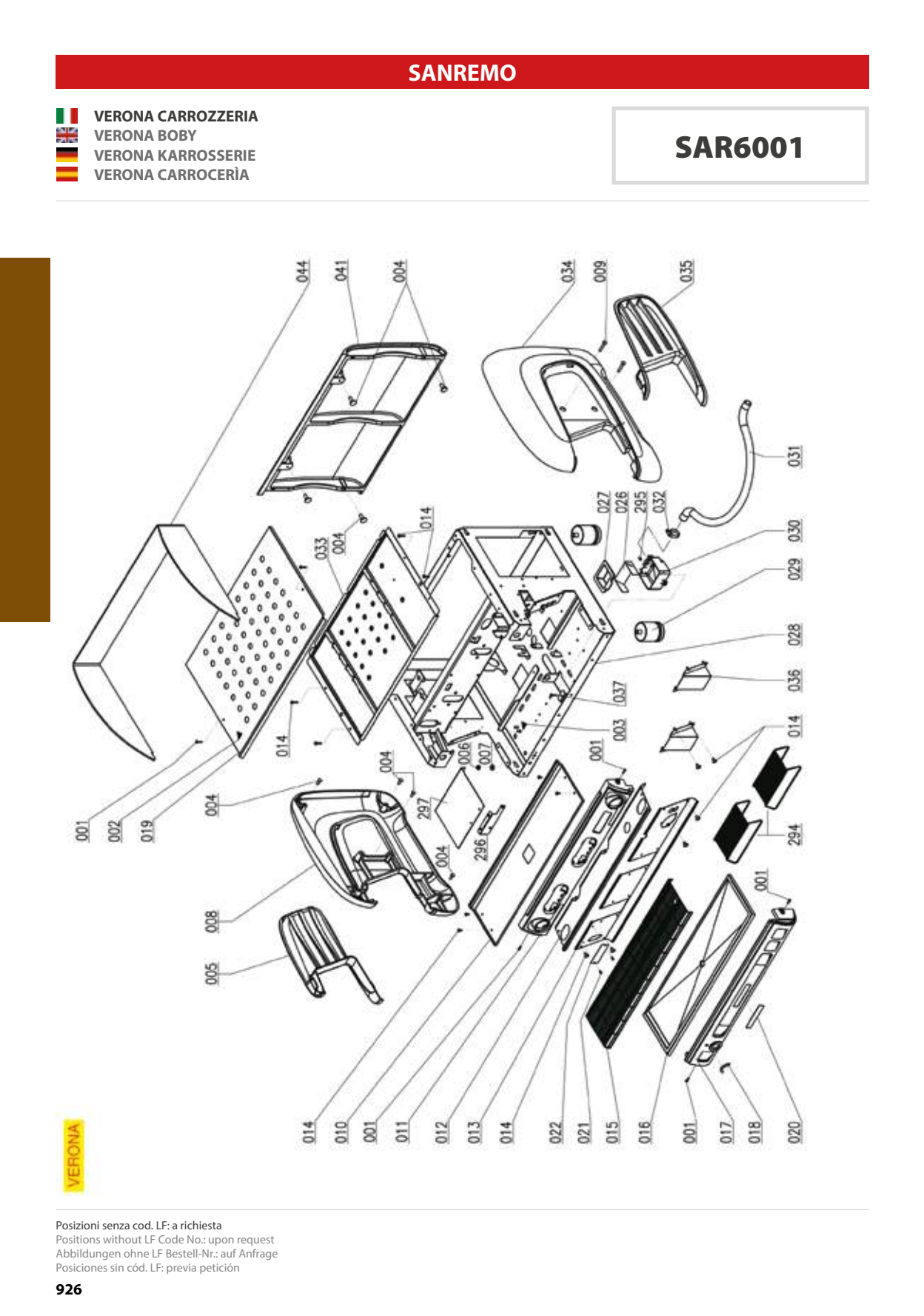

Posizioni senza cod. LF: a richiesta
Positions without LF Code No.: upon request
Abbildungen ohne LF Bestell-Nr.: auf Anfrage
Posiciones sin cód. LF: previa petición

SANREMO

P.	Cod.	Descrizione	Description	Beschreibung	Descripción
29	**1313102**	PIEDINO ø 50 mm M10 H=55÷69 mm	FOOT ø 50 mm M10 H=55÷69 mm	FÜSSCHEN ø 50 mm M10 H=55÷69 mm	PATA ø 50 mm M10 H=55÷69 mm
30	**1527048**	VASCHETTA DI SCARICO	DRAIN TANK	AUSLAUFSCHALE	CUBA DESAGÜE
31	**1449672**	TUBO SCARICO ELISPIR ø 16x23 mm - 5 mt	DRAIN PIPE ELISPIR ø 16x23 mm - 5 m	AUSLAUFSCHLAUCH ELISPIR ø 16x23 mm - 5 m	TUBO DESAGÜE ELISPIR ø 16x23 mm - 5 m
32	**3449466**	FASCETTA STRINGITUBO 16-27	HOSE CLAMP 16-27	SCHLAUCHSCHELLE 16-27	ABRAZADERA APRIETATUBO 16-27

VERONA GRUPPO E RUBINETTI ACQUA/VAPORE
VERONA GROUP AND WATER/STEAM TAPS
VERONA GRUPPE UND WASSER-/DAMPFHÄHNE
VERONA GRUPO Y GRIFOS AGUA/VAPOR

SAR6101

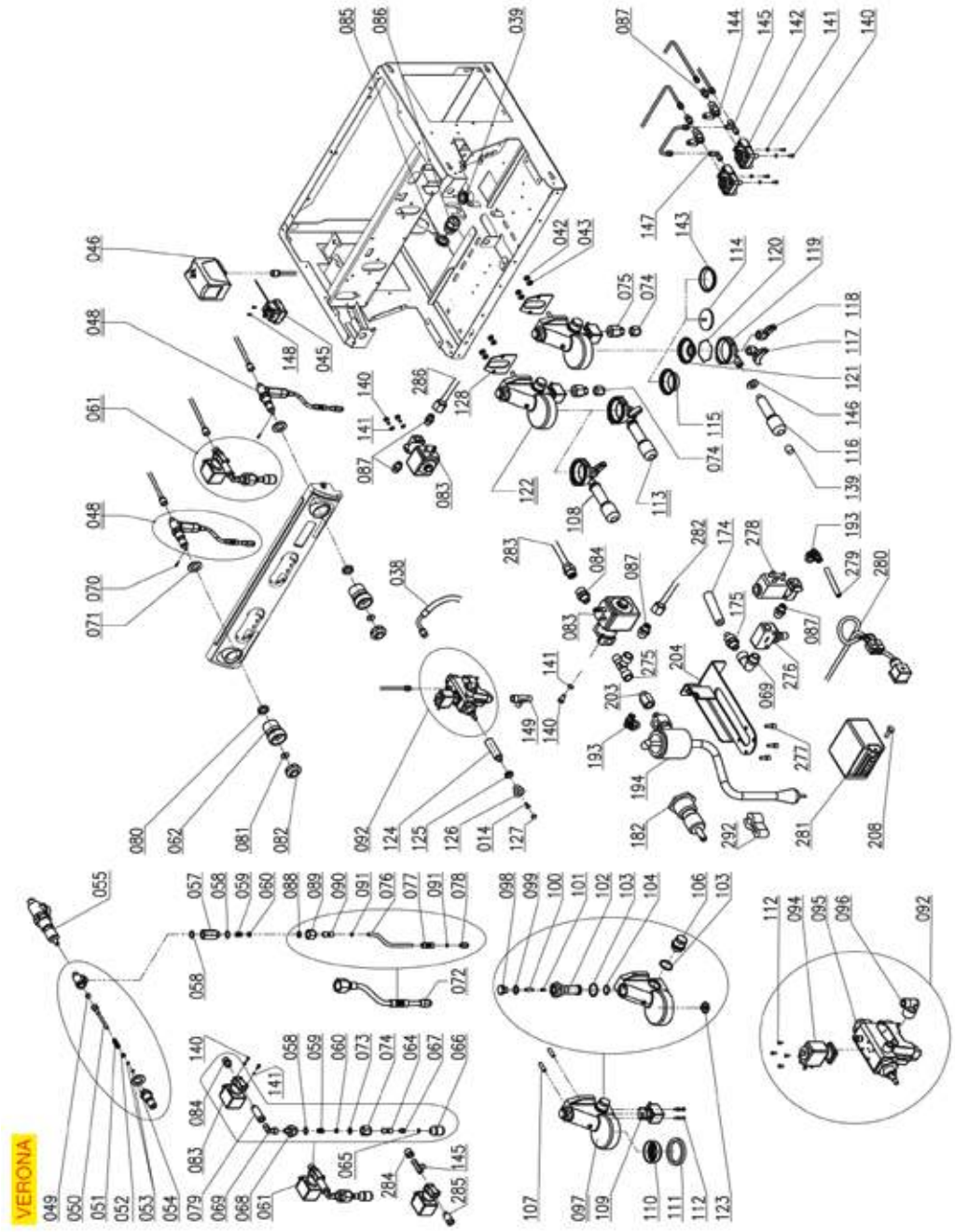

Posizioni senza cod. LF: a richiesta
Positions without LF Code No.: upon request
Abbildungen ohne LF Bestell-Nr.: auf Anfrage
Posiciones sin cód. LF: previa petición

SANREMO

P.	Cod.	Descrizione	Description	Beschreibung	Descripción
45	**1444509**	TERMOSTATO TRIFASE 169°C	THREE-PHASE THERMOSTAT 169°C	THERMOSTAT 3-PHASIG 169°C	TERMOSTATO TRIFÁSICO 169°C
46	**1320531**	PRESSOSTATO P302/6 TRIPOLARE 30A	PRESSURE SWITCH P302/6 3-POLES 30A	DRUCKSCHALTER P302/6 3-POLIG 30A	PRESOSTATO P302/6 TRIPOLAR 30A
49	**1186442**	GUARNIZIONE CIECA ø 12x5,8 mm SILICONE	BLIND GASKET ø 12x5.8 mm SILICONE	BLINDDICHTUNG ø 12x5,8 mm SILIKON	JUNTA CIEGA ø 12x5,8 mm SILICONE
50	**1324066**	PERNO PER RUBINETTO ACQUA/VAPORE	WATER/STEAM TAP PIN	STIFT FÜR WASSER-/DAMPFHAHN	PERNO PARA GRIFO AGUA/VAPOR
51	**1250415**	MOLLA ø 10x32 mm PER RUBINETTO	TAP SPRING ø 10x32 mm	ACHSENFEDER ø 10x32 mm	MUELLE BARRA ø 10x32 mm
52	**1186244**	BUSSOLA PER MOLLA	SPRING BUSHING	BUCHSE FÜR FEDER	COJINETE PARA RESORTE
53	**1186854**	GUARNIZIONE OR R5 EPDM	O-RING EPDM R5	DICHTUNG O-RING R5 EPDM	JUNTA OR R5 EPDM
54	**1186620**	GUARNIZIONE PIANA RAME ø 22x17x1,5 mm	COPPER FLAT GASKET ø 22x17x1.5 mm	FLACHDICHTUNG AUS KUPFER ø 22x17x1,5 mm	JUNTA PLANA COBRE ø 22x17x1,5 mm
55	**5026362**	RUBINETTO ACQUA/VAPORE	TAP WATER/STEAM	HAHN WAchse R/DAMPF	GRIFO AGUA/VAPOR
58	**1786208**	GUARNIZIONE OR 02062 VITON VERDE	O-RING 02062 GREEN VITON	DICHTUNG OR 02062 VITON GRÜN	JUNTA EN ARO "O" 02062 VITON VERDE
59	**1250019**	MOLLA ø 12x16,5 mm	SPRING ø 12x16.5 mm	FEDER ø 12x16,5 mm	MUELLE ø 12x16,5 mm
60	**1186988**	BUSSOLA SNODO TUBO VAPORE	STEAM TAP JOINT BUSHING	BUCHSE FÜR DAMPFROHRGELENK	COJINETE ARTICULACIÓN TUBO VAPOR
66	**1449332**	SPRUZZATORE ACQUA	WATER PIPE NOZZLE	WASSERSPRITZDÜSE	BOQUILLA AGUA
70	**3389013**	COPIGLIA INOX ø 2x12 mm	STAINLESS STEEL PIN ø 2x12 mm	SPLINT AUS EDELSTAHL ø 2x12 mm	PASADOR ACERO acero inox ø 2x12 mm
72	**1549044**	TUBO VAPORE COMPLETO INOX ø 10 mm	COMPLETE STAIN.STEEL STEAM PIPE ø 10 mm	DAMPFROHR KOMPLETT EDELSTAHL ø 10 mm	TUBO VAPOR COMPLETO INOX ø 10 mm
73	**1186805**	GUARNIZIONE OR 0115 EPDM	O-RING 0115 EPDM	DICHTUNG O-RING 0115 EPDM	JUNTA ARO "O" 0115 EPDM
74	**5060158**	DADO ø 3/8"F PER TUBO ACQUA VAPORE	NUT ø 3/8"F FOR WATER STEAM PIPE	MUTTER ø 3/8"F FÜR WASSER-/DAMPFROHR	TUERCA 3/8"H P. TUBO AGUA VAPOR
77	**5030025**	GOMMINO ANTISCOTTATURA TUBI ø 10 mm	BURN PREVENTING RUBBERP.F./PIPE ø 10 mm	VERBRÜHSCHUTZGUMMI ROHRE ø 10 mm	GOMA ANTI-QUEMADURA TUBOS ø 10 mm
81	**1528059**	RONDELLA PIANA LARGA M6	WASHER FLAT LARGE M6	BREIT-FLACHSCHEIBE M6	ARANDELA PLANA ANCHA M6
83	**5019899**	ELETTROVALVOLA PARKER 2 VIE 240V 50/60Hz	SOLEN. VALVE PARKER 2-WAY 240V 50/60Hz	MAGNETVENTIL PARKER 2-WEGE 240V 50/60Hz	ELECTROVÁLVULA PARKER 2 VÍAS 240V 50/60H
88	**1786297**	GUARNIZIONE OR R10 EPDM	O-RING R10 EPDM	DICHTUNG OR R10 EPDM	JUNTA EN ARO "O" R10 EPDM
98	**1439001**	TAPPO ø 16 mm PER GRUPPO EROGAZIONE	CAP ø 16 mm FOR BREW GROUP	DECKEL FÜR AUSLAUFGRUPPE ø 16 mm	TAPÓN ø 16 mm PARA GRUPO EROGACIÓN
99	**1186314**	GUARNIZIONE PIANA PTFE ø 22x17x2 mm	PTFE FLAT GASKET ø 22x17x2 mm	FLACHDICHTUNG AUS PTFE ø 22x17x2 mm	JUNTA PLANA PTFE ø 22x17x2 mm
100	**1160517**	FILTRO ACQUA ø 8,5x22 mm	WATER FILTER ø 8.5x22 mm	WASSERFILTER ø 8,5x22 mm	FILTRO AGUA ø 8,5x22 mm
101	**1501541**	UGELLO M6x1 FORO ø 0,8 mm	NOZZLE M6x1 HOLE ø 0,8 mm	DÜSE M6x1 LOCH ø 0,8 mm	TOBERA M6x1 AGUJERO ø 0,8 mm
102	**1027116**	CANOTTO CROMATO SUPERIORE	CHROMIUM-PLATED UPPER SLEEVE	KOLLEKTOR VERCHROMT OBEN	MANGUITO CROMADO SUPERIOR
103	**1186328**	GUARNIZIONE PIANA PTFE ø 35x30x2 mm	PTFE FLAT GASKET ø 35x30x2 mm	FLACHDICHTUNG AUS PTFE ø 35x30x2 mm	JUNTA PLANA PTFE ø 35x30x2 mm
104	**3186183**	GUARNIZIONE OR 0128 EPDM	O-RING 0128 EPDM	O-RING 0128 EPDM	JUNTA ARO "O" 0128 EPDM
106	**1439011**	TAPPO CROMATO LATERALE	CHROMIUM-PLATED SIDE CAP	SCHRAUBVERSCHLUSS CHROMIERT SEITLICH	TAPÓN CROMADO LATERAL
107	**1184009**	PRIGIONIERO M8x25 mm INOX	STAINLESS STEEL M8x25 mm STUD	STIFTSCHRAUBE M8x25 mm EDELSTAHL	ESPÁRRAGO M8x25 mm INOX
109	**1120335**	ELETTROVALVOLA PARKER 3 VIE 230V 50/60Hz	3-WAY SOLENOID VALVE PARKER 230V 50/60Hz	3-WEGE MAGNETVENTIL PARKER 230V 50/60Hz	ELECTROVÁLVULA PARKER 3VÍAS 230V 50/60Hz
110	**1081016**	DOCCIA EROGAZIONE ø 60 mm	SHOWER SCREEN ø 60 mm	DUSCHE ø 60 mm	DUCHA ø 60 mm
110	**1081116**	DOCCIA EROGAZIONE ø 60 mm	SHOWER SCREEN ø 60 mm	DUSCHE ø 60 mm	DUCHA ø 60 mm
110	**1081216**	DOCCIA EROGAZIONE ø 60 mm	SHOWER SCREEN ø 60 mm	AUSLAUFDUSCHE ø 60 mm	DUCHA EROGACIÓN ø 60 mm
110	**1081516**	DOCCIA EROGAZIONE ø 60 mm	SHOWER ø 60 mm	AUSLAUFDUSCHE ø 60 mm	DUCHA EROGACIÓN ø 60 mm
111	**1186722**	GUARNIZIONE PORTAFILTRO ø 73x57x8 mm	FILTER HOLDER GASKET ø 73x57x8 mm	SIEBTRÄGERDICHTUNG ø 73x57x8 mm	JUNTA PORTAFILTRO ø 73x57x8 mm
111	**1186723**	GUARNIZIONE PORTAFILTRO ø 73x57x8,5 mm	FILTER HOLDER GASKET ø 73x57x8.5 mm	SIEBTRÄGERDICHTUNG ø 73x57x8,5 mm	JUNTA PORTAFILTRO ø 73x57x8,5 mm
115	**1160252**	FILTRO 2 TAZZE 12 gr	FILTER 2-CUP 12 g	KAFFEESIEB 2 TASSEN 12 g	FILTRO 2 TAZAS 12 g
119	**1165134**	PORTAFILTRO MACCHINE CAFFÈ SANREMO/SCALA	FILTER HOLDER FOR SANREMO/SCALA COFFEE M	SIEBTRÄGER KAFFEEMASCHIN. SANREMO/SCALA	SOPORTE FILTRO MÁQUINAS CAFÉ SANREMO/SCA
120	**1250333**	MOLLA FERMAFILTRO ø 1,30 mm INOX	SPRING FILTER BLOCK ø 1.30 mm ST.STEEL	FEDER FÜR FILTERSPERRE ø 1,30 mm EDELST.	MUELLE PARO FILTRO ø 1,30 mm INOX
121	**1160257**	FILTRO 1 TAZZA 6 gr	1-CUP FILTER 6 g	FILTER 1 TASSE 6 gr	FILTRO 1 TAZA 6 gr
123	**1501561**	SPRUZZATORE GRUPPO ø 30 mm M10x1	GROUP SPRAY NOZZLE ø 30 mm M10x1	SPRITZDÜSE FÜR KAFFEEGR.ø 30 mm M10x1	BOQUILLA GRUPO ø 30 mm M10x1
128	**1186384**	GUARNIZIONE GRUPPO 80x70x2 mm	COFFEE GROUP GASKET 80x70x2 mm	GRUPPENDICHTUNG 80x70x2 mm	JUNTA GRUPO 80x70x2 mm
128	**1186508**	GUARNIZIONE GRUPPO 77x73x2 mm	COFFEE GROUP GASKET 77x73x2 mm	GRUPPENDICHTUNG 77x73x2 mm	JUNTA GRUPO 77x73x2 mm
142	**1455068**	CONTATORE VOLUMETRICO GICAR	VOLUMETRIC FLOWMETER GICAR	VOLUMENZÄHLER GICAR	CONTADOR VOLUMÉTRICO GICAR
143	**1160339**	FILTRO CIECO	BLIND FILTER	BLINDFILTER	FILTRO CIEGO
147	**1349227**	RACCORDO A "L" ø 1/8"M- ø 6 mm	"L"COUPLING ø 1/8"M- ø 6 mm	ANSCHLUSS L-FÖRMIG ø 1/8"M- ø 6 mm	RACOR A "L" ø 1/8"M- ø 6 mm
292	**1186080**	GOMMINO ANTISCOTTATURA TUBI ø 10 mm	STEAM PIPE CLIP ø 10 mm	SCHUTZHANDGRIFF FÜR RÖHRE ø 10 mm	EMPUÑADURA ANTIQUEMADURA TUBOS ø 10 mm

VERONA MOTORE E LIVELLO
VERONA MOTOR AND LEVEL GAUGE
VERONA MOTOR UND NIVEAUREGLER
VERONA MOTOR Y NIVEL

SAR6201

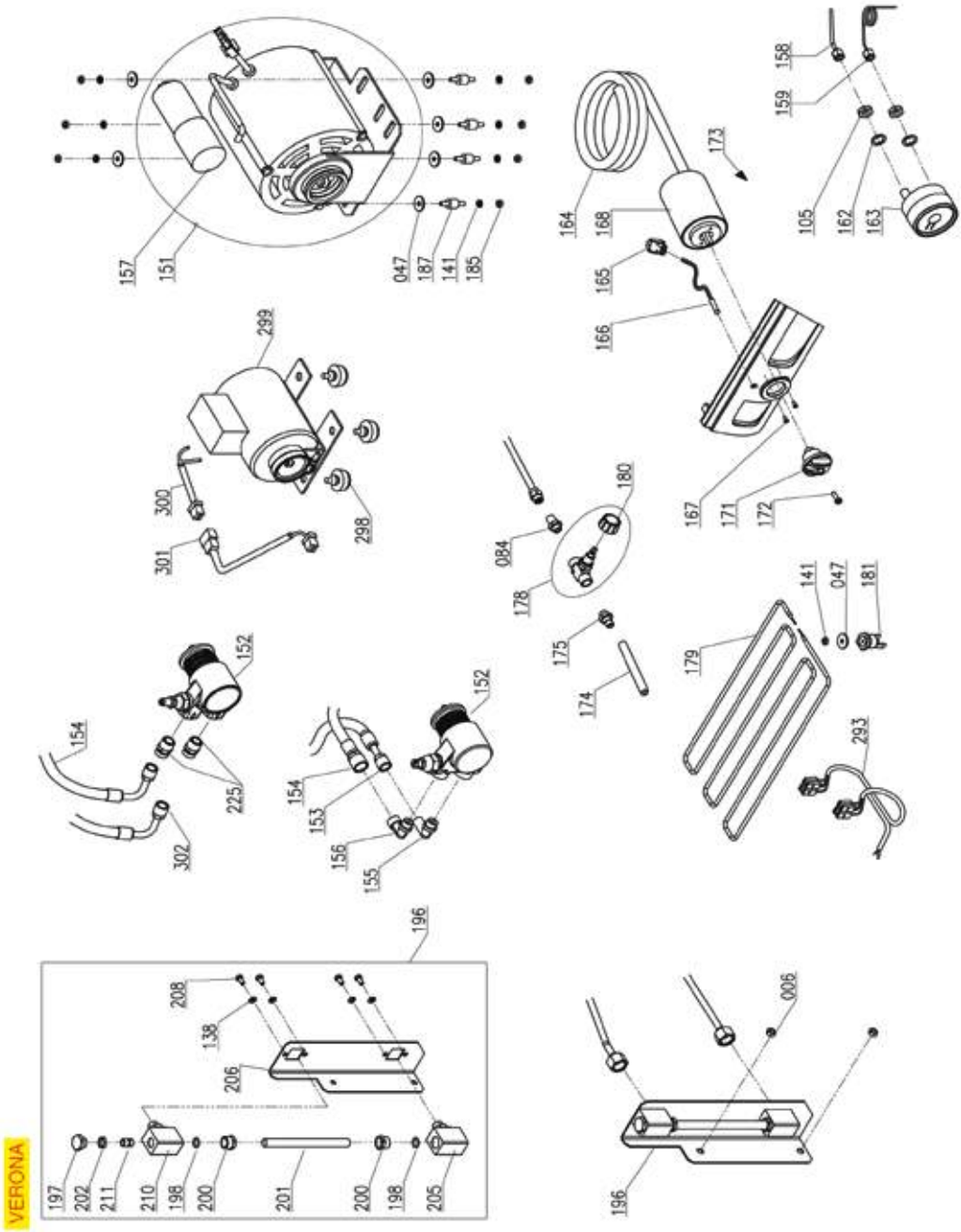

Posizioni senza cod. LF: a richiesta
Positions without LF Code No.: upon request
Abbildungen ohne LF Bestell-Nr.: auf Anfrage
Posiciones sin cód. LF: previa petición

SANREMO

P.	Cod.	Descrizione	Description	Beschreibung	Descripción
151	**1240708**	MOTORE RPM A FASCETTA 150W 230V	RPM MOTOR WITH CLAMP CONNECT. 150W 230V	MOTOR RPM M/SCHELLENANSCHLUSS 150W 230V	MOTOR RPM ABRAZADERA 150W 230V
151	**1240702**	MOTORE RPM A FASCETTA 165W	MOTOR RPM WITH CLAMP CONNECTION 165W	MOTOR RPM MIT SCHELLENANSCHLUSS 165W	MOTOR RPM ABRAZADERA 165W
152	**1330002**	POMPA VOLUMETRICA ROTOFLOW ø 3/8" NPT	ROTARY VANE PUMP ROTOFLOW ø 3/8" NPT	VERDRÄNGERPUMPE ROTOFLOW ø 3/8" NPT	BOMBA VOLUMÉTRICA ROTOFLOW ø 3/8" NPT
166	**1221070**	LAMPADA SPIA ARANCIONE 230V	ORANGE INDICATOR LIGHT 230V	SIGNALLAMPE ORANGE 230V	BOMBILLA PILOTO NARANJA 230V
168	**1057037**	COMMUTATORE 0-2 POSIZIONI 20A 600V	SELECTOR SWITCH 0-2 POSITIONS 20A 600V	SCHALTER 0-2 STELLUNGEN 20A 600V	CONMUTADOR 0-2 POSICIONES 20A 600V
168	**5034325**	COMMUTATORE 0-2 POSIZIONI 20A 690V	SELECTOR SWITCH 0-2 POSITIONS 20A 690V	SCHALTER 0-2 STELLUNGEN 20A 690V	CONMUTADOR 0-2 POSICIONES 20A 690V
197	**1439059**	TAPPO ø 1/4"M DADO 17 mm H12	CAP ø 1/4"M NUT 17 mm H12	DECKEL ø 1/4"A MUTTER 17 mm H12	TAPA ø 1/4"M TUERCA 17 mm H12
198	**1186318**	GUARNIZIONE OR 03043 EPDM	O-RING 03043 EPDM	O-RING-DICHTUNG 03043 EPDM	JUNTA ARO 03043 EPDM
200	**1201057**	RACCORDO ø 3/8"M FORO ø 11 mm	FITTING ø 3/8"M HOLE ø 11 mm	ANSCHLUSS ø 3/8"A LOCH ø 11 mm	RACOR ø 3/8"M AGUJERO ø 11 mm
201	**1520100**	VETRO LIVELLO ø 11x140 mm	LEVEL GAUGE GLASS ø 11x140 mm	NIVEAUGLAS ø 11x140 mm	CRISTAL NIVEL ø 11x140 mm
202	**1186404**	GUARNIZIONE PIANA PTFE ø 18x13x2 mm	PTFE FLAT GASKET ø 18x13x2 mm	FLACHDICHTUNG AUS PTFE ø 18x13x2 mm	JUNTA PLANA PTFE ø 18x13x2 mm
211	**1201056**	DISTANZIALE PER VETRO LIVELLO	SPACER FOR LEVEL GLASS	DISTANZSTÜCK FÜR NIVEAUGLAS	DISTANCIADOR PARA CRISTAL NIVEL

VERONA CALDAIA E IDRAULICA
VERONA BOILER AND HYDRAULIC SYSTEM
VERONA BOILER UND HYDRAULISCHE ANLAGE
VERONA CALDERÍN Y CIRCUITO HIDRÁULICO

SAR6301

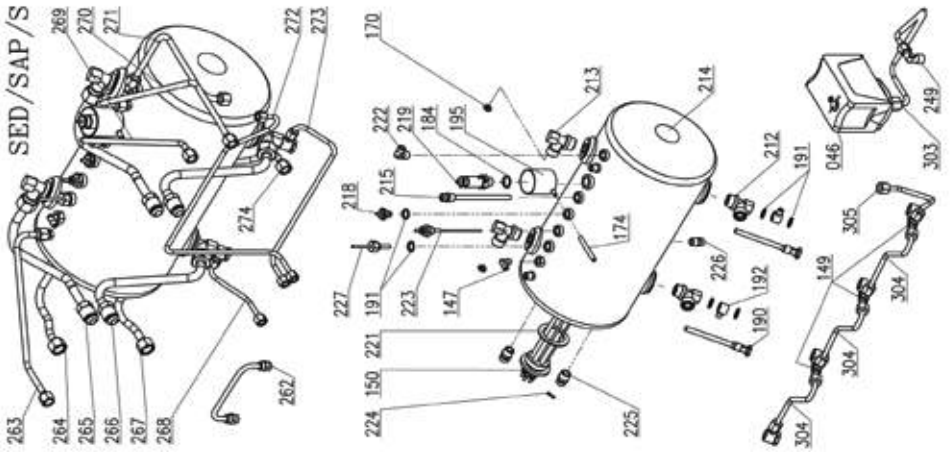

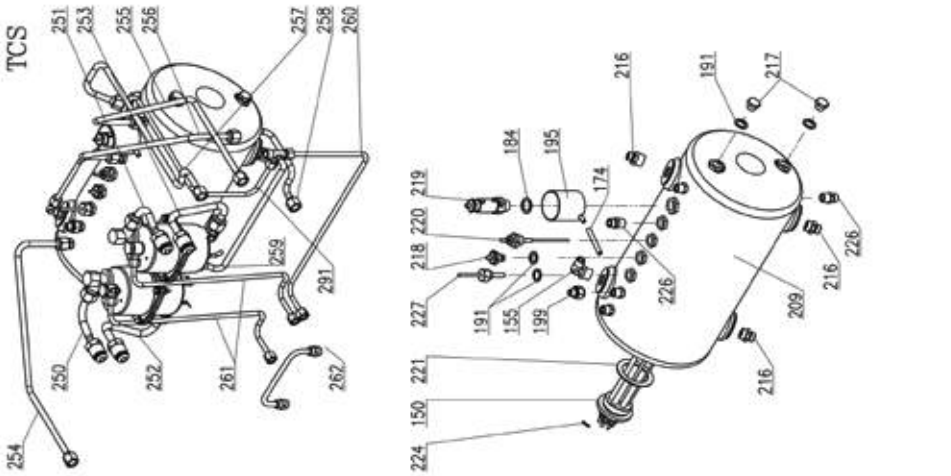

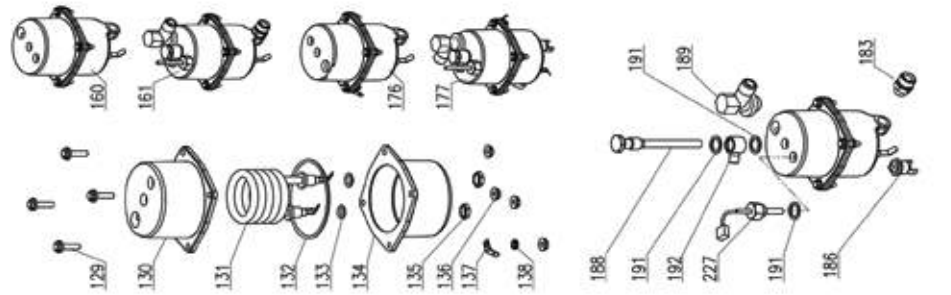

VERONA

Posizioni senza cod. LF: a richiesta
Positions without LF Code No.: upon request
Abbildungen ohne LF Bestell-Nr.: auf Anfrage
Posiciones sin cód. LF: previa petición

P.	Cod.	Descrizione	Description	Beschreibung	Descripción
46	**1320531**	PRESSOSTATO P302/6 TRIPOLARE 30A	PRESSURE SWITCH P302/6 3-POLES 30A	DRUCKSCHALTER P302/6 3-POLIG 30A	PRESOSTATO P302/6 TRIPOLAR 30A
147	**1349227**	RACCORDO A "L" ø 1/8"M- ø 6 mm	"L"COUPLING ø 1/8"M- ø 6 mm	ANSCHLUSS L-FÖRMIG ø 1/8"M- ø 6 mm	RACOR A "L" ø 1/8"M- ø 6 mm
150	**1455065**	RESISTENZA 4500W 380V	HEATING ELEMENT 4500W 380V	HEIZKÖRPER 4500W 380V	RESISTENCIA 4500W 380V
150	**1455066**	RESISTENZA 5100W 380V	HEATING ELEMENT 5100W 380V	HEIZKÖRPER 5100W 380V	RESISTENCIA 5100W 380V
150	**5021939**	RESISTENZA 2700W 380V	HEATING ELEMENT 2700W 380V	HEIZKÖRPER 2700W 380/400V	RESISTENCIA 2700W 380V
191	**1186232**	GUARNIZIONE PIANA RAME ø 19x13,5x1,5 mm	COPPER FLAT GASKET ø 19x13.5x1.5 mm	FLACHDICHTUNG KUPFER ø 19x13,5x1,5 mm	JUNTA PLANA COBRE 19x13,5x1,5 mm
199	**3349330**	RACCORDO ø 1/4"M-1/8"F NICHELATO	NICHEL-PLATED FITTING ø 1/4"M-1/8"F	ANSCHLUSS ø 1/4"A-1/8"I VERNICKELT	RACOR ø 1/4"M-1/8"H NIQUELADO
218	**1523534**	VALVOLA CALDAIA ø 1/4"M	BOILER VALVE ø 1/4"M	VENTIL FÜR DURCHLAUFERHITZER ø 1/4"A	VÁLVULA CALDERÍN ø 1/4"M
219	**1515005**	VALVOLA CALDAIA ø 3/8"M - 1,8 bar CE/PED	BOILER VALVE ø 3/8"M - 1.8 bar CE/PED	VENTIL DURCHLAUFER. ø3/8"A-1,8bar CE/PED	VÁLVULA CALDERA ø 3/8"M - 1,8 bar CE/PED
220	**5058690**	SONDA LIVELLO ø 1/4"M-120 mm	LEVEL PROBE ø 1/4"M-120 mm	NIVEAUSONDE ø 1/4"M-120 mm	SONDA NIVEL ø 1/4"M-120 mm
221	**1186179**	GUARNIZIONE PIANA PTFE ø 57x43x3 mm	PTFE FLAT GASKET ø 57x43x3 mm	FLACHDICHTUNG AUS PTFE ø 57x43x3 mm	JUNTA PLANA PTFE ø 57x43x3 mm
223	**1341751**	SONDA LIVELLO ø 1/4"M-150 mm	LEVEL PROBE ø 1/4"M-150 mm	NIVEAUSONDE ø 1/4"M-150 mm	SONDA NIVEL ø 1/4"M-150 mm

VERONA PULSANTIERE
VERONA PUSH-BUTTONS
VERONA TASTATUREN
VERONA BOTONERAS

SAR6401

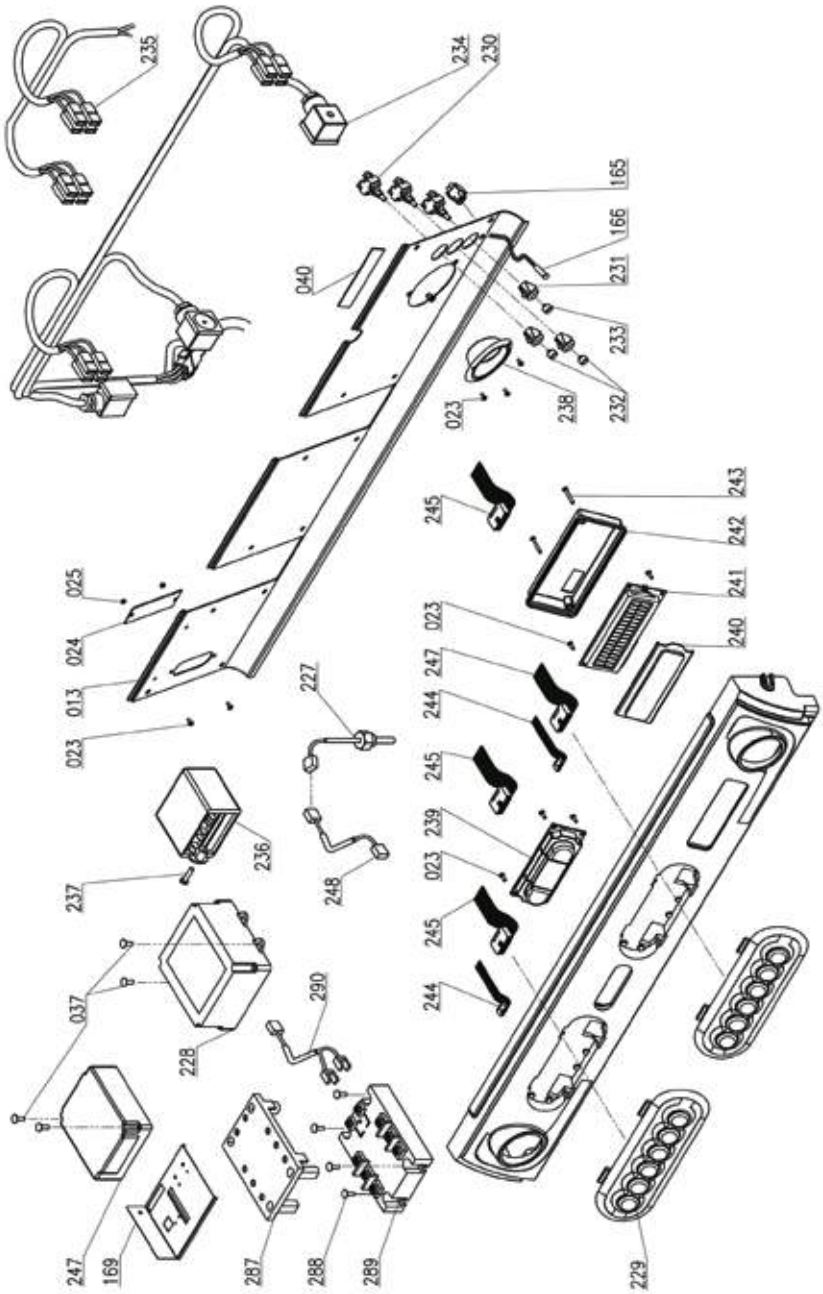

Posizioni senza cod. LF: a richiesta
Positions without LF Code No.: upon request
Abbildungen ohne LF Bestell-Nr.: auf Anfrage
Posiciones sin cód. LF: previa petición

P.	Cod.	Descrizione	Description	Beschreibung	Descripción
25	**5060610**	DADO ESAGONALE MEDIO M3	HEXAGONAL NUT MEDIUM M3	SECHSKANTMUTTER M3	TUERCA HEXAGONAL M3
166	**1221070**	LAMPADA SPIA ARANCIONE 230V	ORANGE INDICATOR LIGHT 230V	SIGNALLAMPE ORANGE 230V	BOMBILLA PILOTO NARANJA 230V

ZOE GRUPPO E RUBINETTI ACQUA/VAPORE
ZOE GROUP AND WATER/STEAM TAPS
ZOE GRUPPE UND WASSER-/DAMPFHÄHNE
ZOE GRUPO Y GRIFOS AGUA/VAPOR

SAR7001

ZOE

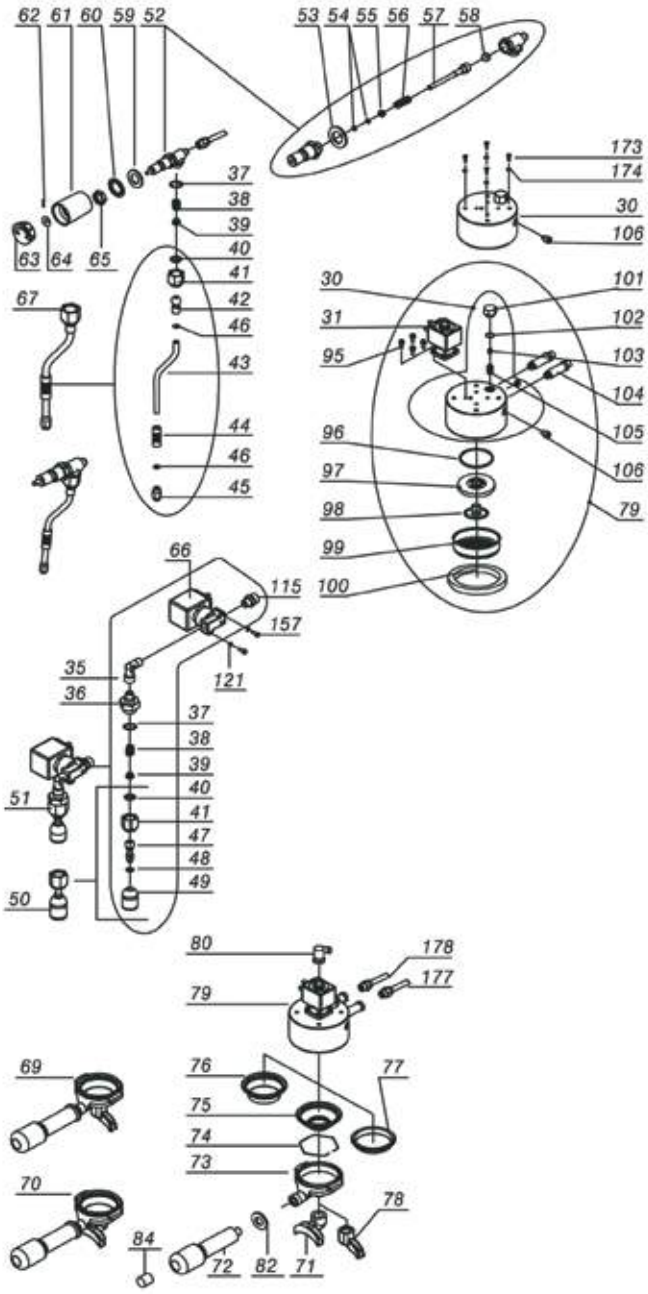

Posizioni senza cod. LF: a richiesta
Positions without LF Code No.: upon request
Abbildungen ohne LF Bestell-Nr.: auf Anfrage
Posiciones sin cód. LF: previa petición

SANREMO

P.	Cod.	Descrizione	Description	Beschreibung	Descripción
31	**1120335**	ELETTROVALVOLA PARKER 3 VIE 230V 50/60Hz	3-WAY SOLENOID VALVE PARKER 230V 50/60Hz	3-WEGE MAGNETVENTIL PARKER 230V 50/60Hz	ELECTROVÁLVULA PARKER 3VÍAS 230V 50/60Hz
37	**1786208**	GUARNIZIONE OR 02062 VITON VERDE	O-RING 02062 GREEN VITON	DICHTUNG OR 02062 VITON GRÜN	JUNTA EN ARO "O" 02062 VITON VERDE
38	**1250019**	MOLLA ø 12x16,5 mm	SPRING ø 12x16.5 mm	FEDER ø 12x16,5 mm	MUELLE ø 12x16,5 mm
39	**1186988**	BUSSOLA SNODO TUBO VAPORE	STEAM TAP JOINT BUSHING	BUCHSE FÜR DAMPFROHRGELENK	COJINETE ARTICULACIÓN TUBO VAPOR
40	**1786297**	GUARNIZIONE OR R10 EPDM	O-RING R10 EPDM	DICHTUNG OR R10 EPDM	JUNTA EN ARO "O" R10 EPDM
44	**5030025**	GOMMINO ANTISCOTTATURA TUBI ø 10 mm	BURN PREVENTING RUBBERP.F./PIPE ø 10 mm	VERBRÜHSCHUTZGUMMI ROHRE ø 10 mm	GOMA ANTI-QUEMADURA TUBOS ø 10 mm
49	**1449332**	SPRUZZATORE ACQUA	WATER PIPE NOZZLE	WASSERSPRITZDÜSE	BOQUILLA AGUA
52	**5026362**	RUBINETTO ACQUA/VAPORE	TAP WATER/STEAM	HAHN WAchse R/DAMPF	GRIFO AGUA/VAPOR
53	**1186620**	GUARNIZIONE PIANA RAME ø 22x17x1,5 mm	COPPER FLAT GASKET ø 22x17x1.5 mm	FLACHDICHTUNG AUS KUPFER ø 22x17x1,5 mm	JUNTA PLANA COBRE ø 22x17x1,5 mm
54	**1186854**	GUARNIZIONE OR R5 EPDM	O-RING EPDM R5	DICHTUNG O-RING R5 EPDM	JUNTA OR R5 EPDM
55	**1186244**	BUSSOLA PER MOLLA	SPRING BUSHING	BUCHSE FÜR FEDER	COJINETE PARA RESORTE
56	**1250415**	MOLLA ø 10x32 mm PER RUBINETTO	TAP SPRING ø 10x32 mm	ACHSENFEDER ø 10x32 mm	MUELLE BARRA ø 10x32 mm
57	**1324066**	PERNO PER RUBINETTO ACQUA/VAPORE	WATER/STEAM TAP PIN	STIFT FÜR WASSER-/DAMPFHAHN	PERNO PARA GRIFO AGUA/VAPOR
58	**1186442**	GUARNIZIONE CIECA ø 12x5,8 mm SILICONE	BLIND GASKET ø 12x5.8 mm SILICONE	BLINDDICHTUNG ø 12x5,8 mm SILIKON	JUNTA CIEGA ø 12x5,8 mm SILICONE
62	**3389013**	COPIGLIA INOX ø 2x12 mm	STAINLESS STEEL PIN ø 2x12 mm	SPLINT AUS EDELSTAHL ø 2x12 mm	PASADOR ACERO acero inox ø 2x12 mm
64	**1528059**	RONDELLA PIANA LARGA M6	WASHER FLAT LARGE M6	BREIT-FLACHSCHEIBE M6	ARANDELA PLANA ANCHA M6
66	**5019899**	ELETTROVALVOLA PARKER 2 VIE 240V 50/60Hz	SOLEN. VALVE PARKER 2-WAY 240V 50/60Hz	MAGNETVENTIL PARKER 2-WEGE 240V 50/60Hz	ELECTROVÁLVULA PARKER 2 VÍAS 240V 50/60H
73	**1165134**	PORTAFILTRO MACCHINE CAFFÈ SANREMO/SCALA	FILTER HOLDER FOR SANREMO/SCALA COFFEE M	SIEBTRÄGER KAFFEEMASCHIN. SANREMO/SCALA	SOPORTE FILTRO MÁQUINAS CAFÉ SANREMO/SCA
74	**1250333**	MOLLA FERMAFILTRO ø 1,30 mm INOX	SPRING FILTER BLOCK ø 1.30 mm ST.STEEL	FEDER FÜR FILTERSPERRE ø 1,30 mm EDELST.	MUELLE PARO FILTRO ø 1,30 mm INOX
75	**1160251**	FILTRO 1 TAZZA 6 gr	1 CUP FILTER 6 g	KAFFEESIEB 1 TASSE 6 g	FILTRO 1 TAZA 6 gr
76	**1160252**	FILTRO 2 TAZZE 12 gr	FILTER 2-CUP 12 g	KAFFEESIEB 2 TASSEN 12 g	FILTRO 2 TAZAS 12 g
77	**1160339**	FILTRO CIECO	BLIND FILTER	BLINDFILTER	FILTRO CIEGO
80	**5055817**	RACCORDO A GOMITO ø 1/8"F - ø 5 mm	ELBOW FITTING ø 1/8"F - ø 5 mm	ANSCHLUSS PLASTIK ø 1/8"F - ø 5 mm	RACOR EN CODO ø 1/8"F - ø 5 mm
96	**3160044**	GUARNIZIONE OR 03187 EPDM	O-RING 03187 EPDM	DICHTUNG O-RING 03187 EPDM	JUNTA ARO "O" 03187 EPDM
97	**1086049**	DIFFUSORE PORTADOCCIA	SHOWER HOLDER SPRAYER	VERTEILER DUSCHTRÄGER	DIFUSOR SOPORTE DUCHA
98	**1501561**	SPRUZZATORE GRUPPO ø 30 mm M10x1	GROUP SPRAY NOZZLE ø 30 mm M10x1	SPRITZDÜSE FÜR KAFFEEGR.ø 30 mm M10x1	BOQUILLA GRUPO ø 30 mm M10x1
99	**1081116**	DOCCIA EROGAZIONE ø 60 mm	SHOWER SCREEN ø 60 mm	DUSCHE ø 60 mm	DUCHA ø 60 mm
100	**1186722**	GUARNIZIONE PORTAFILTRO ø 73x57x8 mm	FILTER HOLDER GASKET ø 73x57x8 mm	SIEBTRÄGERDICHTUNG ø 73x57x8 mm	JUNTA PORTAFILTRO ø 73x57x8 mm
100	**1186723**	GUARNIZIONE PORTAFILTRO ø 73x57x8,5 mm	FILTER HOLDER GASKET ø 73x57x8.5 mm	SIEBTRÄGERDICHTUNG ø 73x57x8,5 mm	JUNTA PORTAFILTRO ø 73x57x8,5 mm
102	**1186594**	GUARNIZIONE PIANA PTFE ø 20x17x2 mm	FLAT PTFE GASKET ø 20x17x2 mm	FLACHDICHTUNG AUS PTFE ø 20x17x2 mm	JUNTA PLANA EN PTFE ø 20x17x2 mm
103	**1501541**	UGELLO M6x1 FORO ø 0,8 mm	NOZZLE M6x1 HOLE ø 0,8 mm	DÜSE M6x1 LOCH ø 0,8 mm	TOBERA M6x1 AGUJERO ø 0,8 mm
105	**1160517**	FILTRO ACQUA ø 8,5x22 mm	WATER FILTER ø 8.5x22 mm	WASSERFILTER ø 8,5x22 mm	FILTRO AGUA ø 8,5x22 mm

ZOE CALDAIA E IDRAULICA
ZOE BOILER AND HYDRAULIC SYSTEM
ZOE BOILER UND HYDRAULISCHE ANLAGE
ZOE CALDERÍN Y CIRCUITO HIDRÁULICO

SAR7101

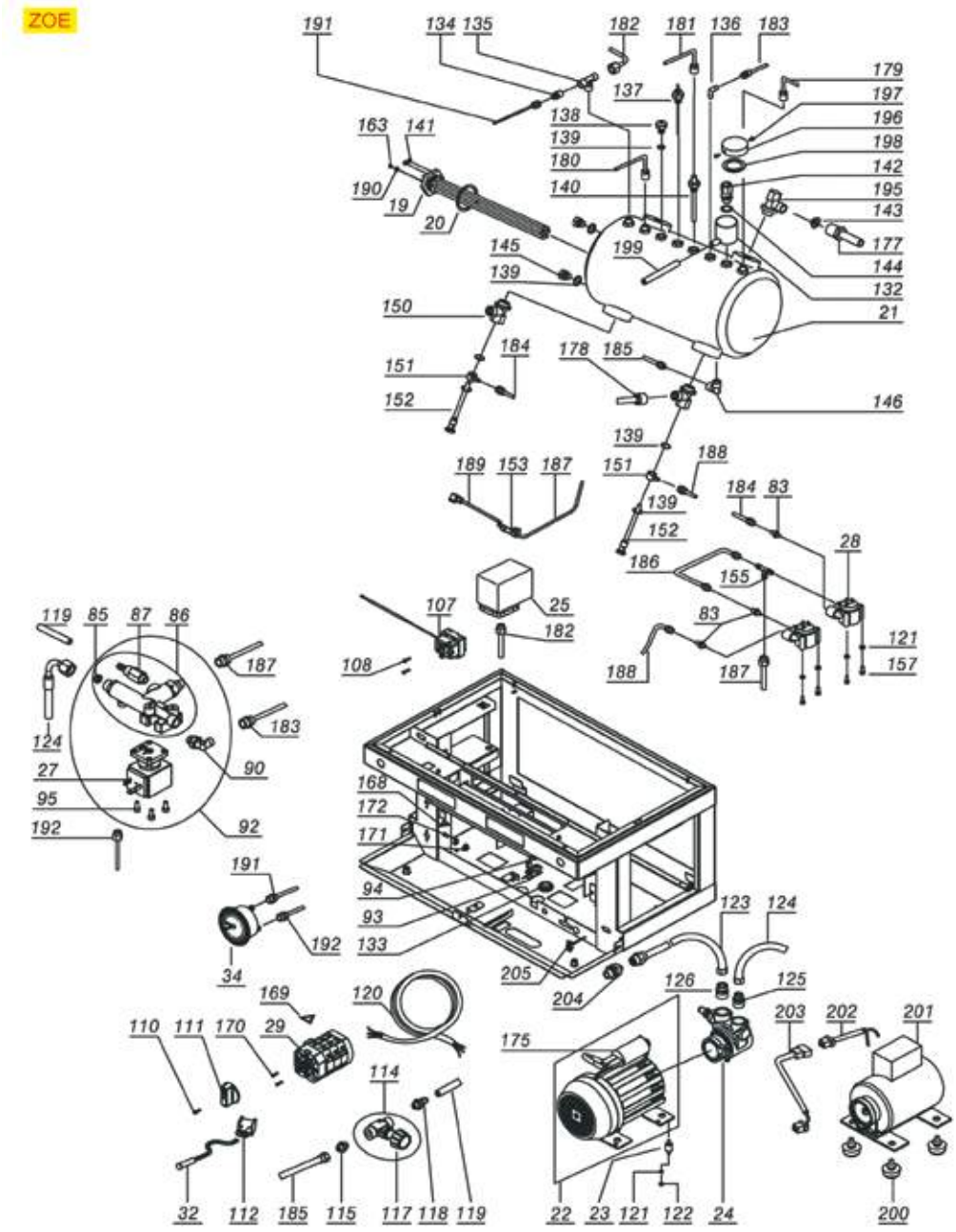

Posizioni senza cod. LF: a richiesta
Positions without LF Code No.: upon request
Abbildungen ohne LF Bestell-Nr.: auf Anfrage
Posiciones sin cód. LF: previa petición

SANREMO

P.	Cod.	Descrizione	Description	Beschreibung	Descripción
19	**5056509**	RESISTENZA 1950W 230V	HEATING ELEMENT 1950W 230V	HEIZKÖRPER 1950W 230V	RESISTENCIA 1950W 230V
19	**5021939**	RESISTENZA 2700W 380V	HEATING ELEMENT 2700W 380V	HEIZKÖRPER 2700W 380/400V	RESISTENCIA 2700W 380V
19	**5019887**	RESISTENZA 2400W 380V	HEATING ELEMENT 2400W 380V	HEIZKÖRPER 2400W 380/400V	RESISTENCIA 2400W 380V
19	**1455066**	RESISTENZA 5100W 380V	HEATING ELEMENT 5100W 380V	HEIZKÖRPER 5100W 380V	RESISTENCIA 5100W 380V
19	**1455065**	RESISTENZA 4500W 380V	HEATING ELEMENT 4500W 380V	HEIZKÖRPER 4500W 380V	RESISTENCIA 4500W 380V
20	**1186179**	GUARNIZIONE PIANA PTFE ø 57x43x3 mm	PTFE FLAT GASKET ø 57x43x3 mm	FLACHDICHTUNG AUS PTFE ø 57x43x3 mm	JUNTA PLANA PTFE ø 57x43x3 mm
22	**1240708**	MOTORE RPM A FASCETTA 150W 230V	RPM MOTOR WITH CLAMP CONNECT. 150W 230V	MOTOR RPM M/SCHELLENANSCHLUSS 150W 230V	MOTOR RPM ABRAZADERA 150W 230V
22	**1240702**	MOTORE RPM A FASCETTA 165W	MOTOR RPM WITH CLAMP CONNECTION 165W	MOTOR RPM MIT SCHELLENANSCHLUSS 165W	MOTOR RPM ABRAZADERA 165W
24	**1330002**	POMPA VOLUMETRICA ROTOFLOW ø 3/8" NPT	ROTARY VANE PUMP ROTOFLOW ø 3/8" NPT	VERDRÄNGERPUMPE ROTOFLOW ø 3/8" NPT	BOMBA VOLUMÉTRICA ROTOFLOW ø 3/8" NPT
25	**1320531**	PRESSOSTATO P302/6 TRIPOLARE 30A	PRESSURE SWITCH P302/6 3-POLES 30A	DRUCKSCHALTER P302/6 3-POLIG 30A	PRESOSTATO P302/6 TRIPOLAR 30A
28	**1455068**	CONTATORE VOLUMETRICO GICAR	VOLUMETRIC FLOWMETER GICAR	VOLUMENZÄHLER GICAR	CONTADOR VOLUMÉTRICO GICAR
29	**1057037**	COMMUTATORE 0-2 POSIZIONI 20A 600V	SELECTOR SWITCH 0-2 POSITIONS 20A 600V	SCHALTER 0-2 STELLUNGEN 20A 600V	CONMUTADOR 0-2 POSICIONES 20A 600V
29	**5034325**	COMMUTATORE 0-2 POSIZIONI 20A 690V	SELECTOR SWITCH 0-2 POSITIONS 20A 690V	SCHALTER 0-2 STELLUNGEN 20A 690V	CONMUTADOR 0-2 POSICIONES 20A 690V
32	**1221070**	LAMPADA SPIA ARANCIONE 230V	ORANGE INDICATOR LIGHT 230V	SIGNALLAMPE ORANGE 230V	BOMBILLA PILOTO NARANJA 230V
87	**1720013**	VALVOLA DI ESPANSIONE 12 bar	EXPANSION VALVE 12 bar	EXPANSIONSVENTIL 12 bar	VÁLVULA DE EXPANSIÓN 12 bar
107	**1444509**	TERMOSTATO TRIFASE 169°C	THREE-PHASE THERMOSTAT 169°C	THERMOSTAT 3-PHASIG 169°C	TERMOSTATO TRIFÁSICO 169°C
137	**1341751**	SONDA LIVELLO ø 1/4"M-150 mm	LEVEL PROBE ø 1/4"M-150 mm	NIVEAUSONDE ø 1/4"M-150 mm	SONDA NIVEL ø 1/4"M-150 mm
138	**1523534**	VALVOLA CALDAIA ø 1/4"M	BOILER VALVE ø 1/4"M	VENTIL FÜR DURCHLAUFERHITZER ø 1/4"A	VÁLVULA CALDERÍN ø 1/4"M
139	**1186232**	GUARNIZIONE PIANA RAME ø 19x13,5x1,5 mm	COPPER FLAT GASKET ø 19x13.5x1.5 mm	FLACHDICHTUNG KUPFER ø 19x13,5x1,5 mm	JUNTA PLANA COBRE 19x13,5x1,5 mm
142	**1515005**	VALVOLA CALDAIA ø 3/8"M - 1,8 bar CE/PED	BOILER VALVE ø 3/8"M - 1.8 bar CE/PED	VENTIL DURCHLAUFER. ø3/8"A-1,8bar CE/PED	VÁLVULA CALDERA ø 3/8"M - 1,8 bar CE/PED
198	**5060072**	GUARNIZIONE GRUPPO ø 52x46x3 mm	GROUP GASKET ø 52x46x3 mm	DICHTUNG FÜR BECHER ø 52x46x3 mm	JUNTA GRUPO ø 52x46x3 mm

ZOE CARROZZERIA E ELETTRONICA
ZOE BODY AND ELECTRONIC SYSTEM
ZOE KARROSSERIE UND ELEKTRONISCHE ANLAGE
ZOE CARROCERÍA Y CIRCUITO ELECTRÓNICO

SAR7201

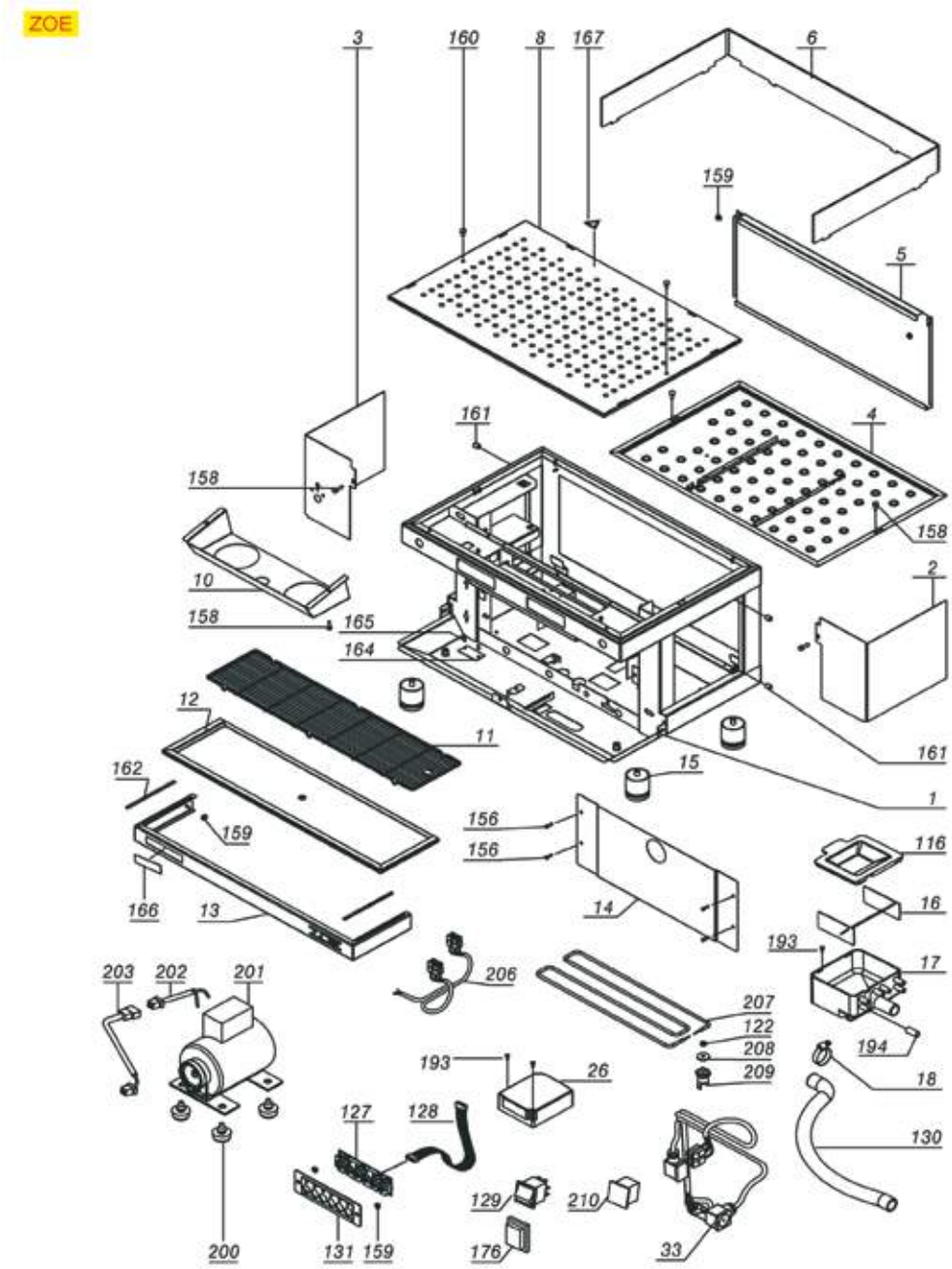

Posizioni senza cod. LF: a richiesta
Positions without LF Code No.: upon request
Abbildungen ohne LF Bestell-Nr.: auf Anfrage
Posiciones sin cód. LF: previa petición

SANREMO

P.	Cod.	Descrizione	Description	Beschreibung	Descripción
15	**1313102**	PIEDINO ø 50 mm M10 H=55÷69 mm	FOOT ø 50 mm M10 H=55÷69 mm	FÜSSCHEN ø 50 mm M10 H=55÷69 mm	PATA ø 50 mm M10 H=55÷69 mm
17	**1527048**	VASCHETTA DI SCARICO	DRAIN TANK	AUSLAUFSCHALE	CUBA DESAGÜE
18	**3449466**	FASCETTA STRINGITUBO 16-27	HOSE CLAMP 16-27	SCHLAUCHSCHELLE 16-27	ABRAZADERA APRIETATUBO 16-27
26	**1054057**	CENTRALINA DOSATURA 1-2-3 GRUPPI 230V	DOSER CONTROL BOX 1-2-3 GROUPS 230V	DOSIERUNG ELEKTRONIK-BOX 1-2-3 GR. 230V	CENTRALITA DOSIFIC. 1-2-3 GRUPOS 230V
130	**1449672**	TUBO SCARICO ELISPIR ø 16x23 mm - 5 mt	DRAIN PIPE ELISPIR ø 16x23 mm - 5 m	AUSLAUFSCHLAUCH ELISPIR ø 16x23 mm - 5 m	TUBO DESAGÜE ELISPIR ø 16x23 mm - 5 m

GRUPPO EROGAZIONE S2-S5-S8-S9
BREW GROUP S2-S5-S8-S9
GRUPPE KAFFEAUSGABE S2-S5-S8-S9
GRUPO SALIDA CAFÉ S2-S5-S8-S9

SP0101

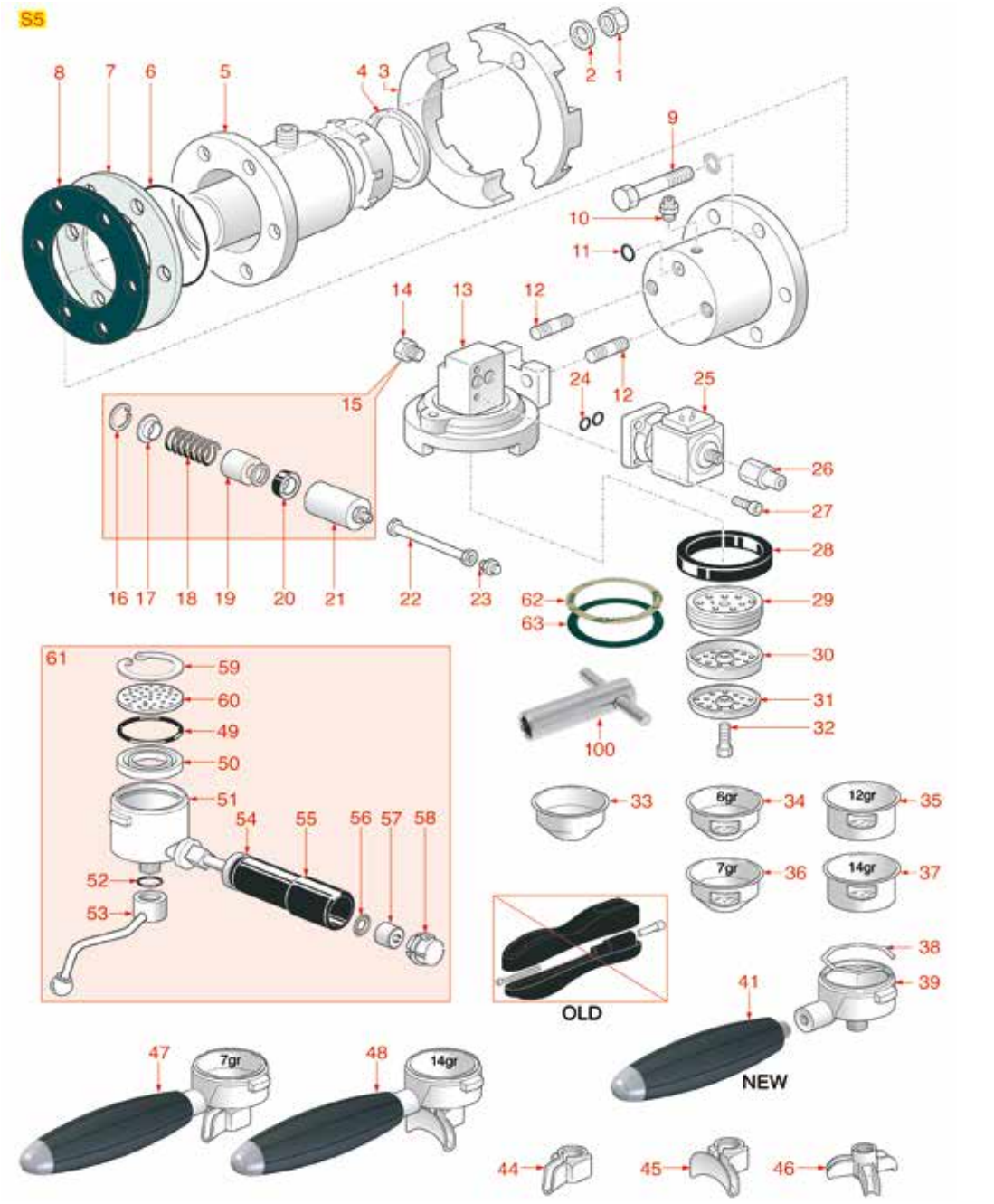

Posizioni senza cod. LF: a richiesta
Positions without LF Code No.: upon request
Abbildungen ohne LF Bestell-Nr.: auf Anfrage
Posiciones sin cód. LF: previa petición

SPAZIALE

P.	Cod.	Descrizione	Description	Beschreibung	Descripción
1	**3060069**	DADO ESAGONALE MEDIO M8	HEXAGONAL NUT M8 MEDIUM	SECHSKANTMUTTER MEDIUM M8	TUERCA HEXAGONAL MEDIA M8
2	**1528008**	RONDELLA PIANA M8	WASHER FLAT M8	FLACHSCHEIBE M8	ARANDELA PLANA M8
4	**1186608**	GUARNIZIONE PIANA PTFE ø 50x40x2 mm	PTFE FLAT GASKET ø 50x40x2 mm	FLACHDICHTUNG AUS PTFE ø 50x40x2 mm	JUNTA PLANA PTFE ø 50x40x2 mm
5	**1048502**	CALDAIA SCAMBIATORE PICCOLO	SMALL HEAT EXCHANGER BOILER	DURCHLAUFERHITZER WÄRMEAUSTAUSCH. KLEIN	CALDERA INTERCAMBIADOR PEQUEÑO
6	**1186698**	GUARNIZIONE OR 04312 VITON	O-RING 04312 VITON	O-RING DICHTUNG 04312 VITON	JUNTA ARO "O" 04312 VITON
7	**1186743**	GUARNIZIONE GRUPPO ø 112x66x3,5 mm	COFFEE GROUP GASKET ø 112x66x3.5 mm	GRUPPENDICHTUNG ø 112x66x3,5 mm	JUNTA GRUPO ø 112x66x3,5 mm
8	**1186518**	GUARNIZIONE GRUPPO ø 112x67x3 mm	COFFEE GROUP GASKET ø 112x67x3 mm	GRUPPENDICHTUNG ø 112x67x3 mm	JUNTA GRUPO ø 112x67x3 mm
11	**1186612**	GUARNIZIONE OR 02025 VITON	O-RING 02025 VITON	DICHTUNG O-RING 02025 VITON	JUNTA ARO OR 02025 VITON VERDE
16	**1250188**	ANELLO D'ARRESTO J-32	CIRCLIP J-32	SEEGERRING J-32	ARO SEEGER J-32
18	**1250189**	MOLLA ø 26,5x56 mm INFUSORE	INFUSER SPRING ø 26.5x56 mm	FEDER ø 26,5x56 mm FÜR BRÜHGRUPPE	MUELLE ø 26,5x56 mm INFUSOR
20	**1186710**	GUARNIZIONE A LABBRO ø 34x20x6,3 mm	LIP GASKET ø 34x20x6.3 mm	LIPPENDICHTUNG ø 34x20x6,3 mm	JUNTA DE LABIO ø 34x20x6,3 mm
23	**1349101**	RACCORDO ø 1/8"M-1/8"M NICHELATO	FITTING ø 1/8"M-1/8"M NICKEL-PLATED	ANSCHLUSS ø 1/8"A-1/8"A VERNICKELT	RACOR ø 1/8"M-1/8"M NIQUELADO
24	**1186611**	GUARNIZIONE OR 02025 SILICONE ROSSO	O-RING 02025 RED SILICONE	DICHTUNG O-RING 02025 SILIKON ROT	JUNTA ARO "O" 02025 SILICONA ROJA
25	**1120335**	ELETTROVALVOLA PARKER 3 VIE 230V 50/60Hz	3-WAY SOLENOID VALVE PARKER 230V 50/60Hz	3-WEGE MAGNETVENTIL PARKER 230V 50/60Hz	ELECTROVÁLVULA PARKER 3VÍAS 230V 50/60Hz
26	**1349373**	RACCORDO DI SCARICO ELETTROVALVOLA	SOLENOID VALVE OUTLET FITTING	AUSLAUFANSCHLUSS FÜR MAGNETVENTIL	RACOR DESAGÜE ELECTROVÁLVULA
27	**1455034**	VITE A TESTA CILINDRICA M4x10	CYLINDER HEAD SCREW M4x10	ZYLINDERKOPFSCHRAUBE M4x10	TORNILLO CABEZA CILÍND. M4x10
28	**1186719**	GUARNIZIONE PORTAFILTRO ø 64x52x7 mm	GASKET FILTER HOLDER ø 64x52x7 mm	DICHTUNG SIEBTRÄGER ø 64x52x7 mm	JUNTA PORTAFILTRO ø 64x52x7 mm
28	**1186727**	GUARNIZIONE PORTAFILTRO ø 64x52x6,3 mm	GASKET FILTER HOLDER ø 64x52x6.3 mm	DICHTUNG SIEBTRÄGER ø 64x52x6,3 mm	JUNTA PORTAFILTRO ø 64x52x6,3 mm
28	**5026183**	GUARNIZIONE PORTAFILTRO ø 64x52x7 mm	GASKET FOR FILTER HOLDER ø 64x52x7 mm	DICHTUNG SIEBTRÄGER ø 64x52x7 mm	JUNTA PORTAFILTRO ø 64x52x7 mm
29	**1086006**	DIFFUSORE PORTADOCCIA	SHOWER HOLDER DIFFUSER	VERTEILER DUSCHTRÄGER	DIFUSOR PORTADUCHA
29	**1086007**	DIFFUSORE PORTADOCCIA	SHOWER HOLDER DIFFUSER	VERTEILER DUSCHTRÄGER	DIFUSOR PORTADUCHA
29	**1086521**	DIFFUSORE PORTADOCCIA	SHOWER HOLDER DIFFUSER	VERTEILER DUSCHTRÄGER	DIFUSOR PORTADUCHA
31	**1081046**	COPPIA DOCCE EROGAZIONE ø 49/52 mm	SHOWER SCREEN ø 49/52 mm	2 DUSCHEN ø 49/52 mm	PAREJA DUCHAS EROGACIÓN ø 49/52 mm
32	**1528511**	VITE A TESTA ESAGONALE M5x25	HEXAGON HEAD SCREW M5x25	SECHSKANTSCHRAUBE M5x25	TORNILLO CABEZA HEXAGONAL M5x25
33	**1160278**	FILTRO CIECO	BLIND FILTER	BLINDFILTER	FILTRO CIEGO
34	**1160080**	FILTRO 1 TAZZA 6 gr	1 CUP FILTER 6 gr	FILTER 1 TASSE 6 gr	FILTRO 1 TAZA 6 gr
35	**1160081**	FILTRO 2 TAZZE 12 gr	2 CUPS FILTER 12 gr	FILTER 2 TASSEN 12 gr	FILTRO 2 TAZAS 12 gr
36	**1160276**	FILTRO 1 TAZZA 7 gr	1 CUP FILTER 7 gr	FILTER 1 TASSE 7 g	FILTRO 1 TAZA 7 gr
37	**1160277**	FILTRO 2 TAZZE 14 gr	FILTER 2-CUP 14 g	KAFFEESIEB 2 TASSEN 14 g	FILTRO 2 TAZAS 14 g
38	**1250002**	MOLLA FERMAFILTRO ø 1,20 mm INOX	S/STEEL FILTER LOCKING SPRING ø 1.20 mm	FILTERHALTERUNGSFEDER ø 1,20 mm EDELSTA	MUELLE PORTAFILTRO ø 1,20 mm INOX
39	**1165057**	PORTAFILTRO MACCHINE CAFFÈ SPAZIALE	FILTER HOLDER SPAZIALE COFFEE MACHINES	SIEBTRÄGER FÜR KAFFEEMASCHINEN SPAZIALE	PORTAFILTRO MÁQUINAS DE CAFÉ SPAZIALE
41	**1241160**	MANOPOLA PORTAFILTRO M12x1,5	FILTER HOLDER KNOB M12x1.5	DREHKNOPF SIEBTRÄGER M12x1,5	MANDO PORTAFILTRO M12x1,5
44	**1022505**	BECCUCCIO 1 TAZZA ø 3/8"	ONE-WAY SPOUT ø 3/8"	AUSLAUF 1-WEG ø 3/8"	SALIDA 1 CAFÉ ø 3/8"
45	**1022506**	BECCUCCIO 2 TAZZE ø 3/8"	DOUBLE SPOUT ø 3/8"	AUSLAUF 2-WEGE ø 3/8"	SALIDA 2 CAFES ø 3/8"
46	**1022551**	BECCUCCIO 3 TAZZE ø 3/8"	TRIPLE SPOUT ø 3/8"	AUSLAUF 3-WEGE ø 3/8"	SALIDA 3 CAFES ø 3/8"
47	**1165090**	PORTAFILTRO COMPLETO 1 TAZZA SPAZIALE	FILTER HOLDER ASSEMBLY 1 CUP SPAZIALE	SIEBTRÄGER KOMPLETT 1 TASSE SPAZIALE	SOPORTE FILTRO COMPLETO 1 TAZA SPAZIALE
48	**1165091**	PORTAFILTRO COMPLETO 2 TAZZE SPAZIALE	COMPLETE FILTER HOLDER 2 CUPS SPAZIALE	SIEBTRÄGER KOMPLETT 2 TASSEN SPAZIALE	SOPORTE FILTRO COMPLETO 2 TAZAS SPAZIALE
49	**3160044**	GUARNIZIONE OR 03187 EPDM	O-RING 03187 EPDM	DICHTUNG O-RING 03187 EPDM	JUNTA ARO "O" 03187 EPDM
52	**1186714**	GUARNIZIONE OR 0119 VITON	O-RING 0119 VITON	DICHTUNG O-RING 0119 VITON	JUNTA ARO "O" 0119 VITON
62	**1190101**	SPESSORE CARTA ø 64x53x0,7 mm	PAPER SEAL ø 64x53x0.7 mm	ABSTANDSSTÜCK AUS PAPIER ø 64x53x0,7 mm	ESPESOR PAPEL ø 64x53x0,7 mm
63	**1190007**	SPESSORE GOMMA ø 64x53x1 mm EPDM	RUBBER PIECE ø 64x53x1 mm EPDM	GUMMIDICKE ø 64x53x1 mm EPDM	ESPESOR GOMA ø 64x53x1 mm EPDM
100	**5033606**	CHIAVETTA PER DADO DOCCIA TESTA 8 mm	FEATHER KEY FOR NUT SHOWER HEAD 8mm	NUSSBOLZEN DUSCHEKOPF 8mm	LLAVE PARA TUERCA CABEZA DUCHA 8mm

GRUPPO EROGAZIONE S5/S8/S9 COMPACT
BREW GROUP S5/S8/S9 COMPACT
GRUPPE KAFFEEAUSGABE S5/S8/S9 COMPACT
GRUPO SALIDA CAFÉ S5/S8/S9 COMPACT

SP0201

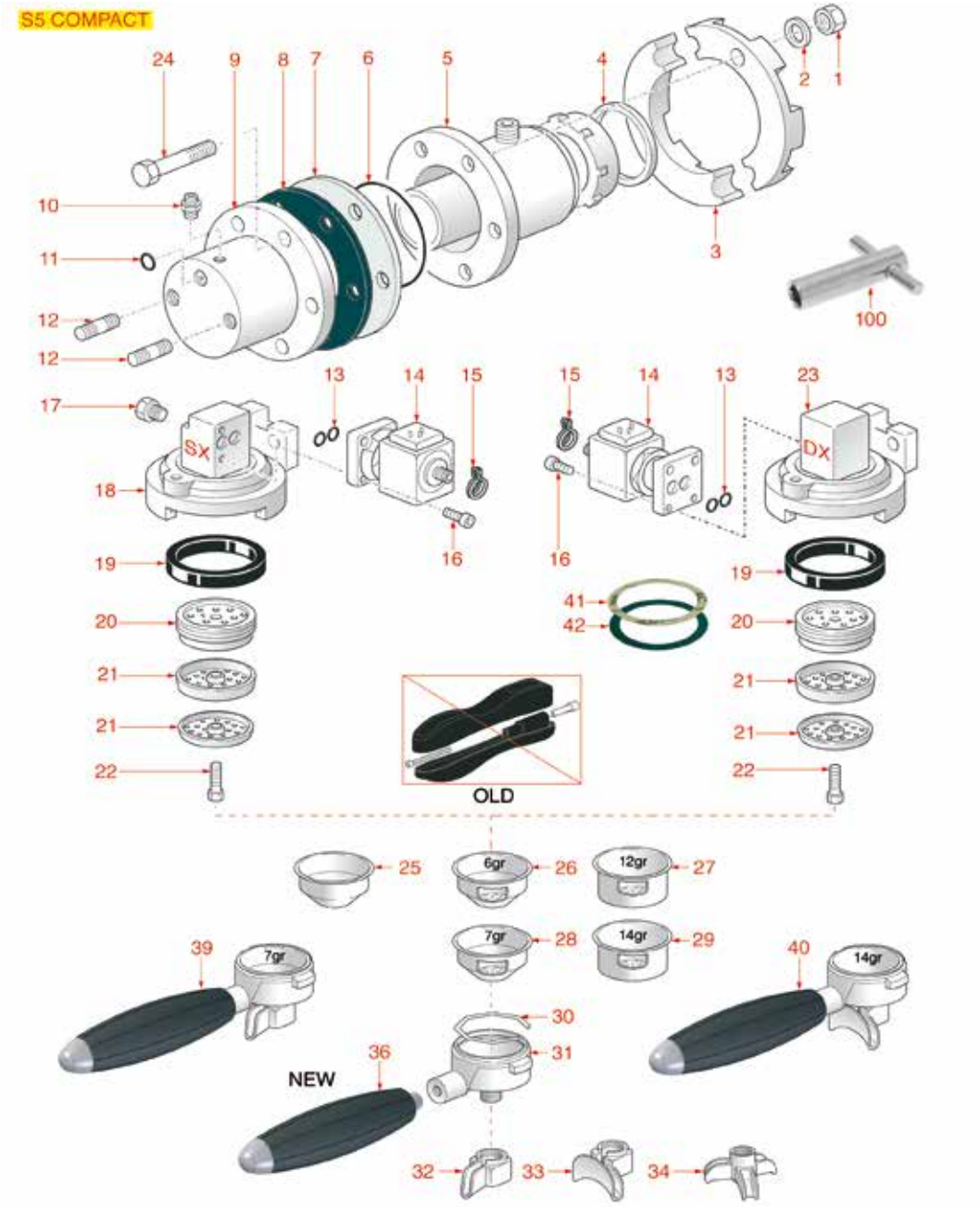

Posizioni senza cod. LF: a richiesta
Positions without LF Code No.: upon request
Abbildungen ohne LF Bestell-Nr.: auf Anfrage
Posiciones sin cód. LF: previa petición

SPAZIALE

P.	Cod.	Descrizione	Description	Beschreibung	Descripción
1	**3060069**	DADO ESAGONALE MEDIO M8	HEXAGONAL NUT M8 MEDIUM	SECHSKANTMUTTER MEDIUM M8	TUERCA HEXAGONAL MEDIA M8
2	**1528008**	RONDELLA PIANA M8	WASHER FLAT M8	FLACHSCHEIBE M8	ARANDELA PLANA M8
4	**1186608**	GUARNIZIONE PIANA PTFE ø 50x40x2 mm	PTFE FLAT GASKET ø 50x40x2 mm	FLACHDICHTUNG AUS PTFE ø 50x40x2 mm	JUNTA PLANA PTFE ø 50x40x2 mm
5	**1048502**	CALDAIA SCAMBIATORE PICCOLO	SMALL HEAT EXCHANGER BOILER	DURCHLAUFERHITZER WÄRMEAUSTAUSCH. KLEIN	CALDERA INTERCAMBIADOR PEQUEÑO
6	**1186481**	GUARNIZIONE GRUPPO ø 85x70x2 mm	COFFEE GROUP GASKET ø 85x70x2 mm	GRUPPENDICHTUNG ø 85x70x2 mm	JUNTA GRUPO ø 85x70x2 mm
6	**1186698**	GUARNIZIONE OR 04312 VITON	O-RING 04312 VITON	O-RING DICHTUNG 04312 VITON	JUNTA ARO "O" 04312 VITON
6	**1786213**	GUARNIZIONE GRUPPO ø 85x70x2 mm	GASKET FOR GROUP ø 85x70x2 mm	DICHTUNG FÜR GRUPPE ø 85x70x2 mm	BURLETE GRUPO ø 85x70x2 mm
7	**1186743**	GUARNIZIONE GRUPPO ø 112x66x3,5 mm	COFFEE GROUP GASKET ø 112x66x3.5 mm	GRUPPENDICHTUNG ø 112x66x3,5 mm	JUNTA GRUPO ø 112x66x3,5 mm
8	**1186518**	GUARNIZIONE GRUPPO ø 112x67x3 mm	COFFEE GROUP GASKET ø 112x67x3 mm	GRUPPENDICHTUNG ø 112x67x3 mm	JUNTA GRUPO ø 112x67x3 mm
13	**1186612**	GUARNIZIONE OR 02025 VITON	O-RING 02025 VITON	DICHTUNG O-RING 02025 VITON	JUNTA ARO OR 02025 VITON VERDE
13	**1186611**	GUARNIZIONE OR 02025 SILICONE ROSSO	O-RING 02025 RED SILICONE	DICHTUNG O-RING 02025 SILIKON ROT	JUNTA ARO "O" 02025 SILICONA ROJA
14	**1120335**	ELETTROVALVOLA PARKER 3 VIE 230V 50/60Hz	3-WAY SOLENOID VALVE PARKER 230V 50/60Hz	3-WEGE MAGNETVENTIL PARKER 230V 50/60Hz	ELECTROVÁLVULA PARKER 3VÍAS 230V 50/60Hz
16	**1455034**	VITE A TESTA CILINDRICA M4x10	CYLINDER HEAD SCREW M4x10	ZYLINDERKOPFSCHRAUBE M4x10	TORNILLO CABEZA CILÍND. M4x10
19	**1186719**	GUARNIZIONE PORTAFILTRO ø 64x52x7 mm	GASKET FILTER HOLDER ø 64x52x7 mm	DICHTUNG SIEBTRÄGER ø 64x52x7 mm	JUNTA PORTAFILTRO ø 64x52x7 mm
19	**1186727**	GUARNIZIONE PORTAFILTRO ø 64x52x6,3 mm	GASKET FILTER HOLDER ø 64x52x6.3 mm	DICHTUNG SIEBTRÄGER ø 64x52x6,3 mm	JUNTA PORTAFILTRO ø 64x52x6,3 mm
19	**5026183**	GUARNIZIONE PORTAFILTRO ø 64x52x7 mm	GASKET FOR FILTER HOLDER ø 64x52x7 mm	DICHTUNG SIEBTRÄGER ø 64x52x7 mm	JUNTA PORTAFILTRO ø 64x52x7 mm
20	**1086006**	DIFFUSORE PORTADOCCIA	SHOWER HOLDER DIFFUSER	VERTEILER DUSCHTRÄGER	DIFUSOR PORTADUCHA
20	**1086007**	DIFFUSORE PORTADOCCIA	SHOWER HOLDER DIFFUSER	VERTEILER DUSCHTRÄGER	DIFUSOR PORTADUCHA
20	**1086521**	DIFFUSORE PORTADOCCIA	SHOWER HOLDER DIFFUSER	VERTEILER DUSCHTRÄGER	DIFUSOR PORTADUCHA
21	**1081046**	COPPIA DOCCE EROGAZIONE ø 49/52 mm	SHOWER SCREEN ø 49/52 mm	2 DUSCHEN ø 49/52 mm	PAREJA DUCHAS EROGACIÓN ø 49/52 mm
22	**1528511**	VITE A TESTA ESAGONALE M5x25	HEXAGON HEAD SCREW M5x25	SECHSKANTSCHRAUBE M5x25	TORNILLO CABEZA HEXAGONAL M5x25
25	**1160278**	FILTRO CIECO	BLIND FILTER	BLINDFILTER	FILTRO CIEGO
26	**1160080**	FILTRO 1 TAZZA 6 gr	1 CUP FILTER 6 gr	FILTER 1 TASSE 6 gr	FILTRO 1 TAZA 6 gr
27	**1160081**	FILTRO 2 TAZZE 12 gr	2 CUPS FILTER 12 gr	FILTER 2 TASSEN 12 gr	FILTRO 2 TAZAS 12 gr
28	**1160276**	FILTRO 1 TAZZA 7 gr	1 CUP FILTER 7 gr	FILTER 1 TASSE 7 g	FILTRO 1 TAZA 7 gr
29	**1160277**	FILTRO 2 TAZZE 14 gr	FILTER 2-CUP 14 g	KAFFEESIEB 2 TASSEN 14 g	FILTRO 2 TAZAS 14 g
30	**1250002**	MOLLA FERMAFILTRO ø 1,20 mm INOX	S/STEEL FILTER LOCKING SPRING ø 1.20 mm	FILTERHALTERUNGSFEDER ø 1,20 mm EDELSTA	MUELLE PORTAFILTRO ø 1,20 mm INOX
31	**1165057**	PORTAFILTRO MACCHINE CAFFÈ SPAZIALE	FILTER HOLDER SPAZIALE COFFEE MACHINES	SIEBTRÄGER FÜR KAFFEEMASCHINEN SPAZIALE	PORTAFILTRO MÁQUINAS DE CAFÉ SPAZIALE
32	**1022505**	BECCUCCIO 1 TAZZA ø 3/8"	ONE-WAY SPOUT ø 3/8"	AUSLAUF 1-WEG ø 3/8"	SALIDA 1 CAFÉ ø 3/8"
33	**1022506**	BECCUCCIO 2 TAZZE ø 3/8"	DOUBLE SPOUT ø 3/8"	AUSLAUF 2-WEGE ø 3/8"	SALIDA 2 CAFES ø 3/8"
34	**1022551**	BECCUCCIO 3 TAZZE ø 3/8"	TRIPLE SPOUT ø 3/8"	AUSLAUF 3-WEGE ø 3/8"	SALIDA 3 CAFES ø 3/8"
36	**1241160**	MANOPOLA PORTAFILTRO M12x1,5	FILTER HOLDER KNOB M12x1.5	DREHKNOPF SIEBTRÄGER M12x1,5	MANDO PORTAFILTRO M12x1,5
39	**1165090**	PORTAFILTRO COMPLETO 1 TAZZA SPAZIALE	FILTER HOLDER ASSEMBLY 1 CUP SPAZIALE	SIEBTRÄGER KOMPLETT 1 TASSE SPAZIALE	SOPORTE FILTRO COMPLETO 1 TAZA SPAZIALE
40	**1165091**	PORTAFILTRO COMPLETO 2 TAZZE SPAZIALE	COMPLETE FILTER HOLDER 2 CUPS SPAZIALE	SIEBTRÄGER KOMPLETT 2 TASSEN SPAZIALE	SOPORTE FILTRO COMPLETO 2 TAZAS SPAZIALE
41	**1190101**	SPESSORE CARTA ø 64x53x0,7 mm	PAPER SEAL ø 64x53x0.7 mm	ABSTANDSSTÜCK AUS PAPIER ø 64x53x0,7 mm	ESPESOR PAPEL ø 64x53x0,7 mm
42	**1190007**	SPESSORE GOMMA ø 64x53x1 mm EPDM	RUBBER PIECE ø 64x53x1 mm EPDM	GUMMIDICKE ø 64x53x1 mm EPDM	ESPESOR GOMA ø 64x53x1 mm EPDM
100	**5033606**	CHIAVETTA PER DADO DOCCIA TESTA 8 mm	FEATHER KEY FOR NUT SHOWER HEAD 8mm	NUSSBOLZEN DUSCHEKOPF 8mm	LLAVE PARA TUERCA CABEZA DUCHA 8mm

GRUPPO EROGAZIONE PROFESSIONALE
BREW GROUP PROFESSIONAL
GRUPPE KAFFEEAUSGABE PROFESSIONAL
GRUPO SALIDA CAFÉ PROFESSIONAL

SP0301

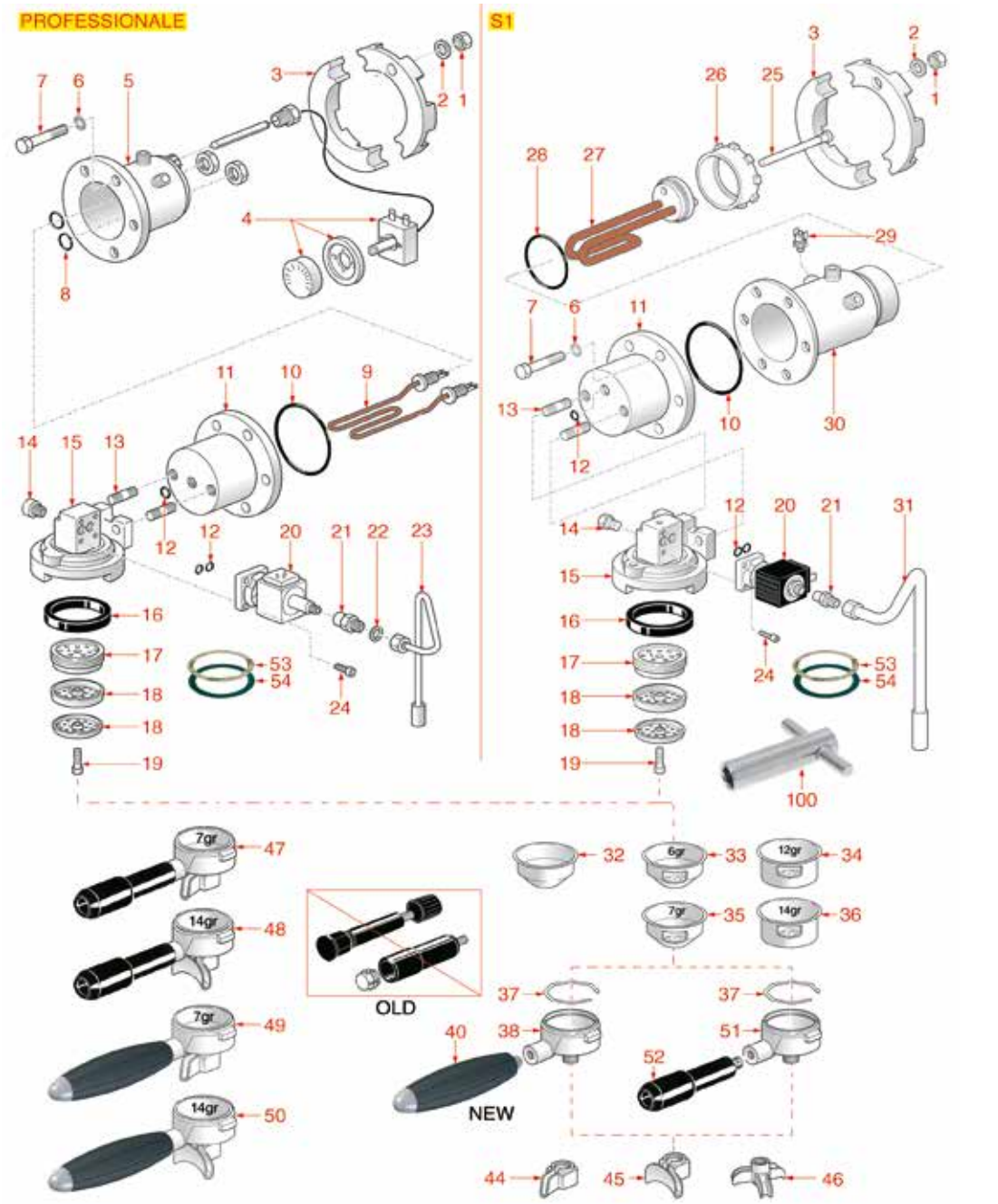

Posizioni senza cod. LF: a richiesta
Positions without LF Code No.: upon request
Abbildungen ohne LF Bestell-Nr.: auf Anfrage
Posiciones sin cód. LF: previa petición

SPAZIALE

P.	Cod.	Descrizione	Description	Beschreibung	Descripción
4	**1444401**	TERMOSTATO MONOFASE TR2 25-130°C	SINGLE-PHASE THERMOSTAT TR2 25-130°C	THERMOSTAT TR2 0325 120°C	TERMOSTATO MONOFÁSICO TR2 25-130°C
8	**1186236**	GUARNIZIONE OR 03043 VITON	O-RING 03043 VITON	OR-DICHTUNG 03043 VITON	JUNTA ARO "O" 03043 VITON
9	**1755701**	RESISTENZA 1250W 220V	HEATING ELEMENT 1250W 220V	HEIZKÖRPER 1250W 220V	RESISTENCIA 1250W 220V
10	**1186481**	GUARNIZIONE GRUPPO ø 85x70x2 mm	COFFEE GROUP GASKET ø 85x70x2 mm	GRUPPENDICHTUNG ø 85x70x2 mm	JUNTA GRUPO ø 85x70x2 mm
10	**1186698**	GUARNIZIONE OR 04312 VITON	O-RING 04312 VITON	O-RING DICHTUNG 04312 VITON	JUNTA ARO "O" 04312 VITON
10	**1786213**	GUARNIZIONE GRUPPO ø 85x70x2 mm	GASKET FOR GROUP ø 85x70x2 mm	DICHTUNG FÜR GRUPPE ø 85x70x2 mm	BURLETE GRUPO ø 85x70x2 mm
12	**1186611**	GUARNIZIONE OR 02025 SILICONE ROSSO	O-RING 02025 RED SILICONE	DICHTUNG O-RING 02025 SILIKON ROT	JUNTA ARO "O" 02025 SILICONA ROJA
12	**1186612**	GUARNIZIONE OR 02025 VITON	O-RING 02025 VITON	DICHTUNG O-RING 02025 VITON	JUNTA ARO OR 02025 VITON VERDE
16	**1186719**	GUARNIZIONE PORTAFILTRO ø 64x52x7 mm	GASKET FILTER HOLDER ø 64x52x7 mm	DICHTUNG SIEBTRÄGER ø 64x52x7 mm	JUNTA PORTAFILTRO ø 64x52x7 mm
16	**1186727**	GUARNIZIONE PORTAFILTRO ø 64x52x6,3 mm	GASKET FILTER HOLDER ø 64x52x6.3 mm	DICHTUNG SIEBTRÄGER ø 64x52x6,3 mm	JUNTA PORTAFILTRO ø 64x52x6,3 mm
16	**5026183**	GUARNIZIONE PORTAFILTRO ø 64x52x7 mm	GASKET FOR FILTER HOLDER ø 64x52x7 mm	DICHTUNG SIEBTRÄGER ø 64x52x7 mm	JUNTA PORTAFILTRO ø 64x52x7 mm
17	**1086007**	DIFFUSORE PORTADOCCIA	SHOWER HOLDER DIFFUSER	VERTEILER DUSCHTRÄGER	DIFUSOR PORTADUCHA
18	**1081046**	COPPIA DOCCE EROGAZIONE ø 49/52 mm	SHOWER SCREEN ø 49/52 mm	2 DUSCHEN ø 49/52 mm	PAREJA DUCHAS EROGACIÓN ø 49/52 mm
19	**1528511**	VITE A TESTA ESAGONALE M5x25	HEXAGON HEAD SCREW M5x25	SECHSKANTSCHRAUBE M5x25	TORNILLO CABEZA HEXAGONAL M5x25
20	**1120335**	ELETTROVALVOLA PARKER 3 VIE 230V 50/60Hz	3-WAY SOLENOID VALVE PARKER 230V 50/60Hz	3-WEGE MAGNETVENTIL PARKER 230V 50/60Hz	ELECTROVÁLVULA PARKER 3VÍAS 230V 50/60Hz
21	**1349078**	RACCORDO PER SCARICO ø 1/4"M-1/8"F	FITTING FOR OUTLET ø 1/4"M-1/8"F	AUSLAUFANSCHLUSS ø 1/4"AUSS.-1/8"INN.	RACOR PARA DESAGÜE ø 1/4"M-1/8"F
22	**1186192**	RONDELLA PIANA M5	FLAT WASHER M5	UNTERLEGSCHEIBE M5	ARANDELA PLANA M5
24	**1455034**	VITE A TESTA CILINDRICA M4x10	CYLINDER HEAD SCREW M4x10	ZYLINDERKOPFSCHRAUBE M4x10	TORNILLO CABEZA CILÍND. M4x10
27	**1755081**	RESISTENZA 800W 230V	HEATING ELEMENT 800W 230V	HEIZKÖRPER 800W 230V	RESISTENCIA 800W 230V
28	**1186705**	GUARNIZIONE OR 03168 VITON	O-RING GASKET 03168 VITON	O-RING DICHTUNG 03168 VITON	JUNTA ARO "O" 03168 VITON
29	**1443012**	TERMOSTATO A CONTATTO 180°C M5	CONTACT THERMOSTAT 180°C M5	ANLEGETHERMOSTAT 180°C M5	TERMOSTATO DE CONTACTO 180°C M5
32	**1160278**	FILTRO CIECO	BLIND FILTER	BLINDFILTER	FILTRO CIEGO
33	**1160080**	FILTRO 1 TAZZA 6 gr	1 CUP FILTER 6 gr	FILTER 1 TASSE 6 gr	FILTRO 1 TAZA 6 gr
34	**1160081**	FILTRO 2 TAZZE 12 gr	2 CUPS FILTER 12 gr	FILTER 2 TASSEN 12 gr	FILTRO 2 TAZAS 12 gr
35	**1160276**	FILTRO 1 TAZZA 7 gr	1 CUP FILTER 7 gr	FILTER 1 TASSE 7 g	FILTRO 1 TAZA 7 gr
36	**1160277**	FILTRO 2 TAZZE 14 gr	FILTER 2-CUP 14 g	KAFFEESIEB 2 TASSEN 14 g	FILTRO 2 TAZAS 14 g
37	**1250101**	MOLLA FERMAFILTRO ø 1,00 mm INOX	FILTER BLOCKING SPRING ø 1,00 mm INOX	FILTERHALTERUNGSFEDER ø 1,10 mm EDELST.	MUELLE PORTAFILTRO ø 1,10 mm INOX
38	**1165057**	PORTAFILTRO MACCHINE CAFFÈ SPAZIALE	FILTER HOLDER SPAZIALE COFFEE MACHINES	SIEBTRÄGER FÜR KAFFEEMASCHINEN SPAZIALE	PORTAFILTRO MÁQUINAS DE CAFÉ SPAZIALE
40	**1241160**	MANOPOLA PORTAFILTRO M12x1,5	FILTER HOLDER KNOB M12x1.5	DREHKNOPF SIEBTRÄGER M12x1,5	MANDO PORTAFILTRO M12x1,5
44	**1022505**	BECCUCCIO 1 TAZZA ø 3/8"	ONE-WAY SPOUT ø 3/8"	AUSLAUF 1-WEG ø 3/8"	SALIDA 1 CAFÉ ø 3/8"
45	**1022506**	BECCUCCIO 2 TAZZE ø 3/8"	DOUBLE SPOUT ø 3/8"	AUSLAUF 2-WEGE ø 3/8"	SALIDA 2 CAFES ø 3/8"
46	**1022551**	BECCUCCIO 3 TAZZE ø 3/8"	TRIPLE SPOUT ø 3/8"	AUSLAUF 3-WEGE ø 3/8"	SALIDA 3 CAFES ø 3/8"
49	**1165090**	PORTAFILTRO COMPLETO 1 TAZZA SPAZIALE	FILTER HOLDER ASSEMBLY 1 CUP SPAZIALE	SIEBTRÄGER KOMPLETT 1 TASSE SPAZIALE	SOPORTE FILTRO COMPLETO 1 TAZA SPAZIALE
50	**1165091**	PORTAFILTRO COMPLETO 2 TAZZE SPAZIALE	COMPLETE FILTER HOLDER 2 CUPS SPAZIALE	SIEBTRÄGER KOMPLETT 2 TASSEN SPAZIALE	SOPORTE FILTRO COMPLETO 2 TAZAS SPAZIALE
51	**1165056**	PORTAFILTRO MACCHINE CAFFÈ SPAZIALE	FILTER HOLDER SPAZIALE	SIEBTRÄGER FÜR KAFFEEMASCHINEN SPAZIALE	PORTAFILTRO MÁQUINAS DE CAFÉ SPAZIALE
52	**1241504**	MANOPOLA PORTAFILTRO M12	FILTER HOLDER HANDLE M12	SIEBTRÄGERGRIFF M12	MANDO PORTAFILTRO M12
53	**1190101**	SPESSORE CARTA ø 64x53x0,7 mm	PAPER SEAL ø 64x53x0.7 mm	ABSTANDSSTÜCK AUS PAPIER ø 64x53x0,7 mm	ESPESOR PAPEL ø 64x53x0,7 mm
54	**1190007**	SPESSORE GOMMA ø 64x53x1 mm EPDM	RUBBER PIECE ø 64x53x1 mm EPDM	GUMMIDICKE ø 64x53x1 mm EPDM	ESPESOR GOMA ø 64x53x1 mm EPDM
100	**5033606**	CHIAVETTA PER DADO DOCCIA TESTA 8 mm	FEATHER KEY FOR NUT SHOWER HEAD 8mm	NUSSBOLZEN DUSCHEKOPF 8mm	LLAVE PARA TUERCA CABEZA DUCHA 8mm

GRUPPO EROGAZIONE S1-S3-SPAZIO-NEW
BREW GROUP S1-S3-SPAZIO-NEW
GRUPPE KAFFEEAUSGABE S1-S3-SPAZIO-NEW
GRUPO SALIDA CAFÉ S1-S3-SPAZIO-NEW

SP0401

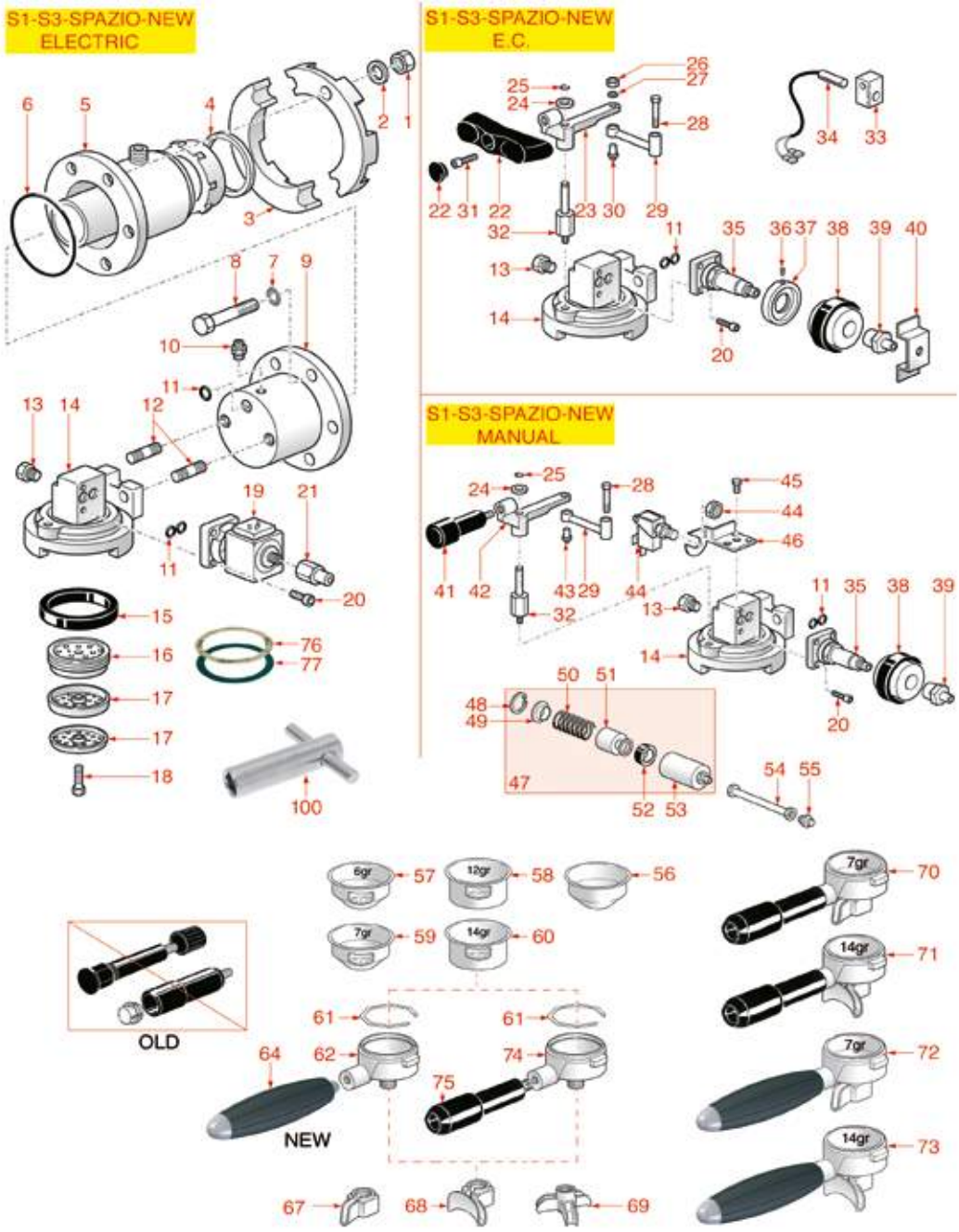

Posizioni senza cod. LF: a richiesta
Positions without LF Code No.: upon request
Abbildungen ohne LF Bestell-Nr.: auf Anfrage
Posiciones sin cód. LF: previa petición

SPAZIALE

P.	Cod.	Descrizione	Description	Beschreibung	Descripción
4	**1186608**	GUARNIZIONE PIANA PTFE ø 50x40x2 mm	PTFE FLAT GASKET ø 50x40x2 mm	FLACHDICHTUNG AUS PTFE ø 50x40x2 mm	JUNTA PLANA PTFE ø 50x40x2 mm
6	**1186698**	GUARNIZIONE OR 04312 VITON	O-RING 04312 VITON	O-RING DICHTUNG 04312 VITON	JUNTA ARO "O" 04312 VITON
6	**1186481**	GUARNIZIONE GRUPPO ø 85x70x2 mm	COFFEE GROUP GASKET ø 85x70x2 mm	GRUPPENDICHTUNG ø 85x70x2 mm	JUNTA GRUPO ø 85x70x2 mm
6	**1786213**	GUARNIZIONE GRUPPO ø 85x70x2 mm	GASKET FOR GROUP ø 85x70x2 mm	DICHTUNG FÜR GRUPPE ø 85x70x2 mm	BURLETE GRUPO ø 85x70x2 mm
11	**1186612**	GUARNIZIONE OR 02025 VITON	O-RING 02025 VITON	DICHTUNG O-RING 02025 VITON	JUNTA ARO OR 02025 VITON VERDE
11	**1186611**	GUARNIZIONE OR 02025 SILICONE ROSSO	O-RING 02025 RED SILICONE	DICHTUNG O-RING 02025 SILIKON ROT	JUNTA ARO "O" 02025 SILICONA ROJA
15	**5026183**	GUARNIZIONE PORTAFILTRO ø 64x52x7 mm	GASKET FOR FILTER HOLDER ø 64x52x7 mm	DICHTUNG SIEBTRÄGER ø 64x52x7 mm	JUNTA PORTAFILTRO ø 64x52x7 mm
15	**1186727**	GUARNIZIONE PORTAFILTRO ø 64x52x6,3 mm	GASKET FILTER HOLDER ø 64x52x6.3 mm	DICHTUNG SIEBTRÄGER ø 64x52x6,3 mm	JUNTA PORTAFILTRO ø 64x52x6,3 mm
15	**1186719**	GUARNIZIONE PORTAFILTRO ø 64x52x7 mm	GASKET FILTER HOLDER ø 64x52x7 mm	DICHTUNG SIEBTRÄGER ø 64x52x7 mm	JUNTA PORTAFILTRO ø 64x52x7 mm
16	**1086521**	DIFFUSORE PORTADOCCIA	SHOWER HOLDER DIFFUSER	VERTEILER DUSCHTRÄGER	DIFUSOR PORTADUCHA
16	**1086007**	DIFFUSORE PORTADOCCIA	SHOWER HOLDER DIFFUSER	VERTEILER DUSCHTRÄGER	DIFUSOR PORTADUCHA
16	**1086006**	DIFFUSORE PORTADOCCIA	SHOWER HOLDER DIFFUSER	VERTEILER DUSCHTRÄGER	DIFUSOR PORTADUCHA
17	**1081046**	COPPIA DOCCE EROGAZIONE ø 49/52 mm	SHOWER SCREEN ø 49/52 mm	2 DUSCHEN ø 49/52 mm	PAREJA DUCHAS EROGACIÓN ø 49/52 mm
18	**1528511**	VITE A TESTA ESAGONALE M5x25	HEXAGON HEAD SCREW M5x25	SECHSKANTSCHRAUBE M5x25	TORNILLO CABEZA HEXAGONAL M5x25
19	**1120805**	ELETTROVALVOLA ODE 3 VIE 230V 8W	SOLENOID VALVE ODE 3 WAYS 230V 8W	MAGNETVENTIL ODE 3-WEGE 230V 8W	ELECTROVÁLVULA ODE 3 VÍAS 230V 8W
19	**1120335**	ELETTROVALVOLA PARKER 3 VIE 230V 50/60Hz	3-WAY SOLENOID VALVE PARKER 230V 50/60Hz	3-WEGE MAGNETVENTIL PARKER 230V 50/60Hz	ELECTROVÁLVULA PARKER 3 VÍAS 230V 50/60Hz
20	**1455034**	VITE A TESTA CILINDRICA M4x10	CYLINDER HEAD SCREW M4x10	ZYLINDERKOPFSCHRAUBE M4x10	TORNILLO CABEZA CILÍND. M4x10
21	**1349373**	RACCORDO DI SCARICO ELETTROVALVOLA	SOLENOID VALVE OUTLET FITTING	AUSLAUFANSCHLUSS FÜR MAGNETVENTIL	RACOR DESAGÜE ELECTROVÁLVULA
24	**3528010**	RONDELLA PIANA M6	FLAT WASHER M6	SCHEIBE M6	ARANDELA LLANA M6
26	**1348813**	DADO ESAGONALE MEDIO M4	HEXAGONAL NUT M4 MEDIUM	SECHSKANTMUTTER MEDIUM M4	TUERCA HEXAGONAL MEDIA M4
31	**1528026**	VITE A TESTA CILINDRICA M8x20	CYLINDER HEAD SCREW M8x20	ZYLINDERKOPFSCHRAUBE M8x20	TORNILLO CABEZA CILÍND. M8x20
34	**1240412**	MICROINTERRUTTORE MAGNETICO	MAGNETIC MICROSWITCH	MAGNETISCER MIKROSCHALTER	MICROINTERRUPTOR MAGNÉTICO
35	**1120339**	PARTE MECCANICA PARKER 3 VIE	3-WAY MECHANICAL COMPONENT PARKER	MECHANISCHER TEIL 3-WEGE PARKER	PARTE MECÁNICA PARKER 3 VÍAS
35	**1120334**	PARTE MECCANICA LUCIFER 3 VIE	3-WAY MECHANICAL COMPONENT LUCIFER	MECHANISCHER TEIL 3-WEGE LUCIFER	PARTE MECÁNICA LUCIFER 3 VÍAS
38	**1240731**	MAGNETE PERMANENTE	PERMANENT MAGNET	PERMANENTMAGNET	IMÁN PERMANENTE
39	**1349372**	RACCORDO DI SCARICO VALVOLA	VALVE OUTLET FITTING	AUSLAUFANSCHLUSS FÜR VENTIL	RACOR DESAGÜE VÁLVULA
41	**1241517**	MANOPOLA COMANDO GRUPPO EROGAZIONE	BREWING GROUP HANDLE	DREHKNOPF FÜR AUSLAUFGRUPPE	MANDO COMANDO GRUPO EROGACIÓN
43	**1324097**	PERNO PER SFERA	PIN FOR BALL	BOLZEN FÜR KUGEL	PERNO PARA ESFERA
44	**3240410**	MICROINTERRUTTORE 16(4)A 250V	MICROSWITCH 16(4)A 250V	MIKROSCHALTER 16(4)A 250V	MICROINTERRUPTOR 16(4)A 250V
48	**1250188**	ANELLO D'ARRESTO J-32	CIRCLIP J-32	SEEGERRING J-32	ARO SEEGER J-32
50	**1250189**	MOLLA ø 26,5x56 mm INFUSORE	INFUSER SPRING ø 26.5x56 mm	FEDER ø 26,5x56 mm FÜR BRÜHGRUPPE	MUELLE ø 26,5x56 mm INFUSOR
52	**1186710**	GUARNIZIONE A LABBRO ø 34x20x6,3 mm	LIP GASKET ø 34x20x6.3 mm	LIPPENDICHTUNG ø 34x20x6,3 mm	JUNTA DE LABIO ø 34x20x6,3 mm
55	**1349101**	RACCORDO ø 1/8"M-1/8"M NICHELATO	FITTING ø 1/8"M-1/8"M NICKEL-PLATED	ANSCHLUSS ø 1/8"A-1/8"A VERNICKELT	RACOR ø 1/8"M-1/8"M NIQUELADO
56	**1160278**	FILTRO CIECO	BLIND FILTER	BLINDFILTER	FILTRO CIEGO
57	**1160080**	FILTRO 1 TAZZA 6 gr	1 CUP FILTER 6 gr	FILTER 1 TASSE 6 gr	FILTRO 1 TAZA 6 gr
58	**1160081**	FILTRO 2 TAZZE 12 gr	2 CUPS FILTER 12 gr	FILTER 2 TASSEN 12 gr	FILTRO 2 TAZAS 12 gr
59	**1160276**	FILTRO 1 TAZZA 7 gr	1 CUP FILTER 7 gr	FILTER 1 TASSE 7 g	FILTRO 1 TAZA 7 gr
60	**1160277**	FILTRO 2 TAZZE 14 gr	FILTER 2-CUP 14 g	KAFFEESIEB 2 TASSEN 14 g	FILTRO 2 TAZAS 14 g
61	**1250101**	MOLLA FERMAFILTRO ø 1,00 mm INOX	FILTER BLOCKING SPRING ø 1,00 mm INOX	FILTERHALTERUNGSFEDER ø 1,10 mm EDELST.	MUELLE PORTAFILTRO ø 1,10 mm INOX
62	**1165057**	PORTAFILTRO MACCHINE CAFFÈ SPAZIALE	FILTER HOLDER SPAZIALE COFFEE MACHINES	SIEBTRÄGER FÜR KAFFEEMASCHINEN SPAZIALE	PORTAFILTRO MÁQUINAS DE CAFÉ SPAZIALE
64	**1241160**	MANOPOLA PORTAFILTRO M12x1,5	FILTER HOLDER KNOB M12x1.5	DREHKNOPF SIEBTRÄGER M12x1,5	MANDO PORTAFILTRO M12x1,5
67	**1022505**	BECCUCCIO 1 TAZZA ø 3/8"	ONE-WAY SPOUT ø 3/8"	AUSLAUF 1-WEG ø 3/8"	SALIDA 1 CAFÉ ø 3/8"
68	**1022506**	BECCUCCIO 2 TAZZE ø 3/8"	DOUBLE SPOUT ø 3/8"	AUSLAUF 2-WEGE ø 3/8"	SALIDA 2 CAFES ø 3/8"
69	**1022551**	BECCUCCIO 3 TAZZE ø 3/8"	TRIPLE SPOUT ø 3/8"	AUSLAUF 3-WEGE ø 3/8"	SALIDA 3 CAFES ø 3/8"
72	**1165090**	PORTAFILTRO COMPLETO 1 TAZZA SPAZIALE	FILTER HOLDER ASSEMBLY 1 CUP SPAZIALE	SIEBTRÄGER KOMPLETT 1 TASSE SPAZIALE	SOPORTE FILTRO COMPLETO 1 TAZA SPAZIALE
73	**1165091**	PORTAFILTRO COMPLETO 2 TAZZE SPAZIALE	COMPLETE FILTER HOLDER 2 CUPS SPAZIALE	SIEBTRÄGER KOMPLETT 2 TASSEN SPAZIALE	SOPORTE FILTRO COMPLETO 2 TAZAS SPAZIALE
74	**1165056**	PORTAFILTRO MACCHINE CAFFÈ SPAZIALE	FILTER HOLDER SPAZIALE	SIEBTRÄGER FÜR KAFFEEMASCHINEN SPAZIALE	PORTAFILTRO MÁQUINAS DE CAFÉ SPAZIALE
75	**1241504**	MANOPOLA PORTAFILTRO M12	FILTER HOLDER HANDLE M12	SIEBTRÄGERGRIFF M12	MANDO PORTAFILTRO M12
76	**1190101**	SPESSORE CARTA ø 64x53x0,7 mm	PAPER SEAL ø 64x53x0.7 mm	ABSTANDSSTÜCK AUS PAPIER ø 64x53x0,7 mm	ESPESOR PAPEL ø 64x53x0,7 mm
77	**1190007**	SPESSORE GOMMA ø 64x53x1 mm EPDM	RUBBER PIECE ø 64x53x1 mm EPDM	GUMMIDICKE ø 64x53x1 mm EPDM	ESPESOR GOMA ø 64x53x1 mm EPDM
100	**5033606**	CHIAVETTA PER DADO DOCCIA TESTA 8 mm	FEATHER KEY FOR NUT SHOWER HEAD 8mm	NUSSBOLZEN DUSCHEKOPF 8mm	LLAVE PARA TUERCA CABEZA DUCHA 8mm

GRUPPO EROGAZIONE S40
BREW GROUP S40
GRUPPE KAFFEEAUSGABE S40
GRUPO SALIDA CAFÉ S40

SP0501

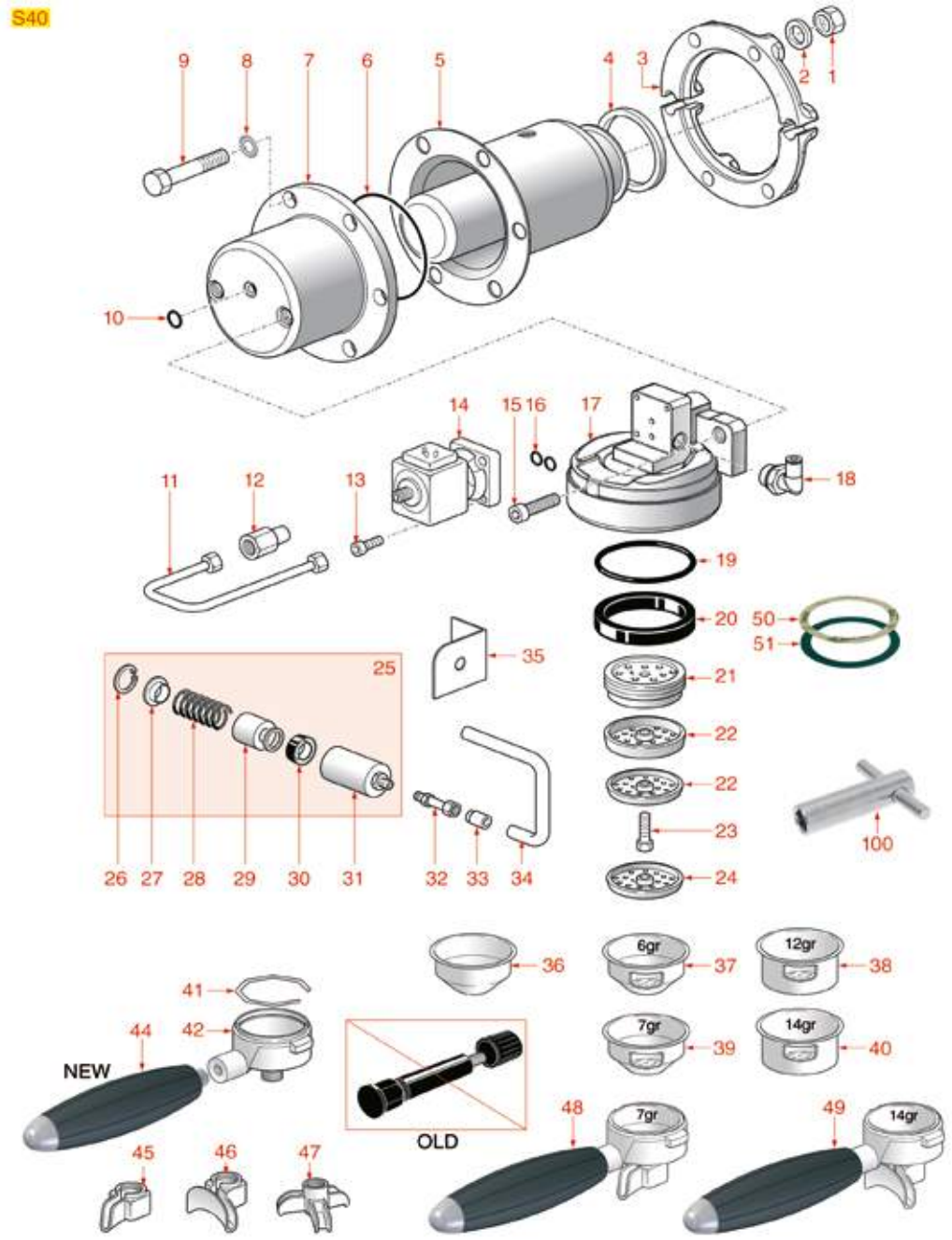

Posizioni senza cod. LF: a richiesta
Positions without LF Code No.: upon request
Abbildungen ohne LF Bestell-Nr.: auf Anfrage
Posiciones sin cód. LF: previa petición

SPAZIALE

P.	Cod.	Descrizione	Description	Beschreibung	Descripción
1	**3060069**	DADO ESAGONALE MEDIO M8	HEXAGONAL NUT M8 MEDIUM	SECHSKANTMUTTER MEDIUM M8	TUERCA HEXAGONAL MEDIA M8
2	**1528008**	RONDELLA PIANA M8	WASHER FLAT M8	FLACHSCHEIBE M8	ARANDELA PLANA M8
4	**1186608**	GUARNIZIONE PIANA PTFE ø 50x40x2 mm	PTFE FLAT GASKET ø 50x40x2 mm	FLACHDICHTUNG AUS PTFE ø 50x40x2 mm	JUNTA PLANA PTFE ø 50x40x2 mm
6	**1186698**	GUARNIZIONE OR 04312 VITON	O-RING 04312 VITON	O-RING DICHTUNG 04312 VITON	JUNTA ARO "O" 04312 VITON
12	**1349373**	RACCORDO DI SCARICO ELETTROVALVOLA	SOLENOID VALVE OUTLET FITTING	AUSLAUFANSCHLUSS FÜR MAGNETVENTIL	RACOR DESAGÜE ELECTROVÁLVULA
13	**1455034**	VITE A TESTA CILINDRICA M4x10	CYLINDER HEAD SCREW M4x10	ZYLINDERKOPFSCHRAUBE M4x10	TORNILLO CABEZA CILÍND. M4x10
14	**1120330**	ELETTROVALVOLA LUCIFER 3 VIE 240V 50Hz	3-WAY SOLENOID VALVE LUCIFER 240V 50Hz	3-WEGE MAGNETVENTIL LUCIFER 240V 50Hz	ELECTROVÁLVULA LUCIFER 3 VÍAS 240V 50Hz
14	**1120332**	BOBINA LUCIFER/PARKER 220/240V 9W 50Hz	COIL LUCIFER/PARKER 220/240V 9W 50Hz	SPULE LUCIFER/PARKER 220/240V 9W 50Hz	BOBINA LUCIFER/PARKER 220/240V 9W 50Hz
14	**1120334**	PARTE MECCANICA LUCIFER 3 VIE	3-WAY MECHANICAL COMPONENT LUCIFER	MECHANISCHER TEIL 3-WEGE LUCIFER	PARTE MECÁNICA LUCIFER 3 VÍAS
14	**1120335**	ELETTROVALVOLA PARKER 3 VIE 230V 50/60Hz	3-WAY SOLENOID VALVE PARKER 230V 50/60Hz	3-WEGE MAGNETVENTIL PARKER 230V 50/60Hz	ELECTROVÁLVULA PARKER 3VÍAS 230V 50/60Hz
14	**1120339**	PARTE MECCANICA PARKER 3 VIE	3-WAY MECHANICAL COMPONENT PARKER	MECHANISCHER TEIL 3-WEGE PARKER	PARTE MECÁNICA PARKER 3 VÍAS
14	**3120032**	BOBINA PARKER ZB09 9W 220/240V 50/60Hz	COIL PARKER ZB09 9W 220/240V 50/60Hz	SPULE PARKER ZB09 9W 220/240V50/60Hz	BOBINA PARKER ZB09 9W 220/240V 50/60Hz
16	**1186612**	GUARNIZIONE OR 02025 VITON	O-RING 02025 VITON	DICHTUNG O-RING 02025 VITON	JUNTA ARO OR 02025 VITON VERDE
16	**1186611**	GUARNIZIONE OR 02025 SILICONE ROSSO	O-RING 02025 RED SILICONE	DICHTUNG O-RING 02025 SILIKON ROT	JUNTA ARO "O" 02025 SILICONA ROJA
20	**1186719**	GUARNIZIONE PORTAFILTRO ø 64x52x7 mm	GASKET FILTER HOLDER ø 64x52x7 mm	DICHTUNG SIEBTRÄGER ø 64x52x7 mm	JUNTA PORTAFILTRO ø 64x52x7 mm
20	**1186727**	GUARNIZIONE PORTAFILTRO ø 64x52x6,3 mm	GASKET FILTER HOLDER ø 64x52x6.3 mm	DICHTUNG SIEBTRÄGER ø 64x52x6,3 mm	JUNTA PORTAFILTRO ø 64x52x6,3 mm
20	**5026183**	GUARNIZIONE PORTAFILTRO ø 64x52x7 mm	GASKET FOR FILTER HOLDER ø 64x52x7 mm	DICHTUNG SIEBTRÄGER ø 64x52x7 mm	JUNTA PORTAFILTRO ø 64x52x7 mm
21	**1086006**	DIFFUSORE PORTADOCCIA	SHOWER HOLDER DIFFUSER	VERTEILER DUSCHTRÄGER	DIFUSOR PORTADUCHA
21	**1086007**	DIFFUSORE PORTADOCCIA	SHOWER HOLDER DIFFUSER	VERTEILER DUSCHTRÄGER	DIFUSOR PORTADUCHA
21	**1086521**	DIFFUSORE PORTADOCCIA	SHOWER HOLDER DIFFUSER	VERTEILER DUSCHTRÄGER	DIFUSOR PORTADUCHA
22	**1081046**	COPPIA DOCCE EROGAZIONE ø 49/52 mm	SHOWER SCREEN ø 49/52 mm	2 DUSCHEN ø 49/52 mm	PAREJA DUCHAS EROGACIÓN ø 49/52 mm
23	**1528511**	VITE A TESTA ESAGONALE M5x25	HEXAGON HEAD SCREW M5x25	SECHSKANTSCHRAUBE M5x25	TORNILLO CABEZA HEXAGONAL M5x25
26	**1250188**	ANELLO D'ARRESTO J-32	CIRCLIP J-32	SEEGERRING J-32	ARO SEEGER J-32
28	**1250189**	MOLLA ø 26,5x56 mm INFUSORE	INFUSER SPRING ø 26.5x56 mm	FEDER ø 26,5x56 mm FÜR BRÜHGRUPPE	MUELLE ø 26,5x56 mm INFUSOR
30	**1186710**	GUARNIZIONE A LABBRO ø 34x20x6,3 mm	LIP GASKET ø 34x20x6.3 mm	LIPPENDICHTUNG ø 34x20x6,3 mm	JUNTA DE LABIO ø 34x20x6,3 mm
36	**1160278**	FILTRO CIECO	BLIND FILTER	BLINDFILTER	FILTRO CIEGO
37	**1160080**	FILTRO 1 TAZZA 6 gr	1 CUP FILTER 6 gr	FILTER 1 TASSE 6 gr	FILTRO 1 TAZA 6 gr
38	**1160081**	FILTRO 2 TAZZE 12 gr	2 CUPS FILTER 12 gr	FILTER 2 TASSEN 12 gr	FILTRO 2 TAZAS 12 gr
39	**1160276**	FILTRO 1 TAZZA 7 gr	1 CUP FILTER 7 gr	FILTER 1 TASSE 7 g	FILTRO 1 TAZA 7 gr
40	**1160277**	FILTRO 2 TAZZE 14 gr	FILTER 2-CUP 14 g	KAFFEESIEB 2 TASSEN 14 g	FILTRO 2 TAZAS 14 g
41	**1250002**	MOLLA FERMAFILTRO ø 1,20 mm INOX	S/STEEL FILTER LOCKING SPRING ø 1.20 mm	FILTERHALTERUNGSFEDER ø 1,20 mm EDELSTA	MUELLE PORTAFILTRO ø 1,20 mm INOX
42	**1165057**	PORTAFILTRO MACCHINE CAFFÈ SPAZIALE	FILTER HOLDER SPAZIALE COFFEE MACHINES	SIEBTRÄGER FÜR KAFFEEMASCHINEN SPAZIALE	PORTAFILTRO MÁQUINAS DE CAFÉ SPAZIALE
44	**1241160**	MANOPOLA PORTAFILTRO M12x1,5	FILTER HOLDER KNOB M12x1.5	DREHKNOPF SIEBTRÄGER M12x1,5	MANDO PORTAFILTRO M12x1,5
45	**1022505**	BECCUCCIO 1 TAZZA ø 3/8"	ONE-WAY SPOUT ø 3/8"	AUSLAUF 1-WEG ø 3/8"	SALIDA 1 CAFÉ ø 3/8"
46	**1022506**	BECCUCCIO 2 TAZZE ø 3/8"	DOUBLE SPOUT ø 3/8"	AUSLAUF 2-WEGE ø 3/8"	SALIDA 2 CAFES ø 3/8"
47	**1022551**	BECCUCCIO 3 TAZZE ø 3/8"	TRIPLE SPOUT ø 3/8"	AUSLAUF 3-WEGE ø 3/8"	SALIDA 3 CAFES ø 3/8"
48	**1165090**	PORTAFILTRO COMPLETO 1 TAZZA SPAZIALE	FILTER HOLDER ASSEMBLY 1 CUP SPAZIALE	SIEBTRÄGER KOMPLETT 1 TASSE SPAZIALE	SOPORTE FILTRO COMPLETO 1 TAZA SPAZIALE
49	**1165091**	PORTAFILTRO COMPLETO 2 TAZZE SPAZIALE	COMPLETE FILTER HOLDER 2 CUPS SPAZIALE	SIEBTRÄGER KOMPLETT 2 TASSEN SPAZIALE	SOPORTE FILTRO COMPLETO 2 TAZAS SPAZIALE
50	**1190101**	SPESSORE CARTA ø 64x53x0,7 mm	PAPER SEAL ø 64x53x0.7 mm	ABSTANDSSTÜCK AUS PAPIER ø 64x53x0,7 mm	ESPESOR PAPEL ø 64x53x0,7 mm
51	**1190007**	SPESSORE GOMMA ø 64x53x1 mm EPDM	RUBBER PIECE ø 64x53x1 mm EPDM	GUMMIDICKE ø 64x53x1 mm EPDM	ESPESOR GOMA ø 64x53x1 mm EPDM
100	**5033606**	CHIAVETTA PER DADO DOCCIA TESTA 8 mm	FEATHER KEY FOR NUT SHOWER HEAD 8mm	NUSSBOLZEN DUSCHEKOPF 8mm	LLAVE PARA TUERCA CABEZA DUCHA 8mm

RUBINETTO ACQUA-VAPORE-CARICO S5-S5C-S40
TAP WATER-STEAM-INLET S5-S5 COMP-S40
WASSER-DAMPF-EINLAUFHAHN S5-S5 COMP-S40
GRIFO AGUA-VAPOR-CARGA S5-S5 COMP-S40

SP1001

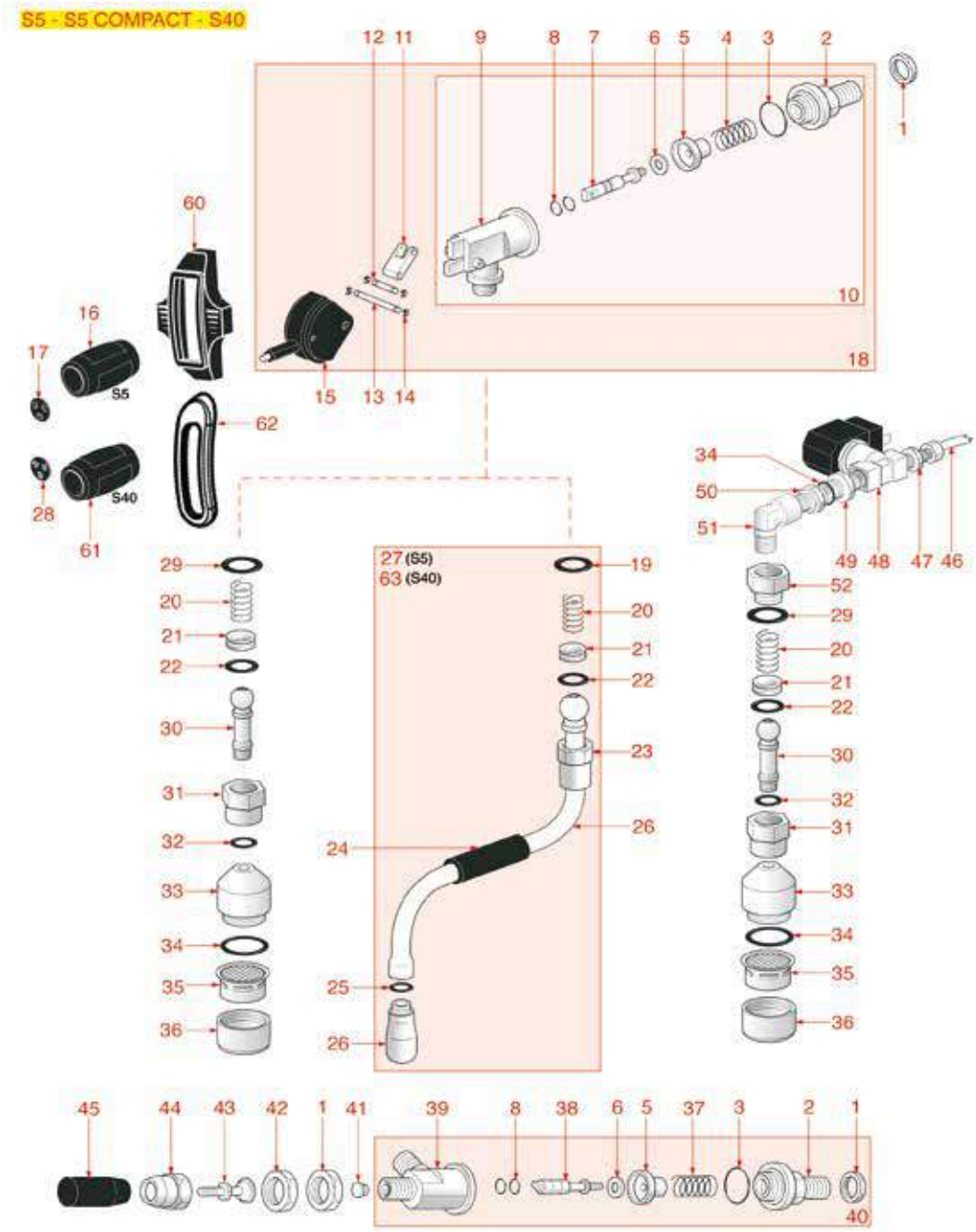

Posizioni senza cod. LF: a richiesta
Positions without LF Code No.: upon request
Abbildungen ohne LF Bestell-Nr.: auf Anfrage
Posiciones sin cód. LF: previa petición

SPAZIALE

P.	Cod.	Descrizione	Description	Beschreibung	Descripción
1	**1348036**	DADO ø 3/8" CHIAVE 21x6 mm	NUT ø 3/8" WRENCH 21x6mm	SECHSKANTMUTTER ø 3/8" SCHLÜSSEL 21x6 mm	TUERCA ø 3/8" LLAVE 21x6 mm
2	**1349077**	RACCORDO ø 3/8"M-1/2"M PER RUBINETTO	COUPLING ø 3/8"M-1/2"M FOR TAP	ANSCHLUSS ø 3/8"AUSS-1/2"AUSS.	RACOR ø 3/8"M-1/2"M PARA GRIFO
3	**1186591**	GUARNIZIONE OR 0128 VITON	O-RING 0128 VITON	DICHTUNG O-RING 0128 VITON	JUNTA ARO "O" 0128 VITON
4	**1250187**	MOLLA ø 13x26 mm RUBINETTO	TAP SPRING ø 13x26 mm	FEDER ø 13x26 mm FÜR HAHN	MUELLE ø 13x26 mm GRIFO
5	**1186728**	PORTA GUARNIZIONE PER RUBINETTO	GASKET HOLDER FOR TAP	DICHTUNGSTRÄGER FÜR HAHN	PORTA JUNTA PARA GRIFO
6	**1186515**	GUARNIZIONE PIANA EPDM ø 15x5,5x3,5 mm	FLAT EPDM GASKET ø 15x5.5x3.5 mm	FLACHDICHTUNG EPDM ø 15x5,5x3,5 mm	JUNTA PLANA EPDM ø 15x5,5x3,5 mm
7	**1324108**	ASTA PER RUBINETTO	TAP ROD	STIFT FÜR HAHN	BARRA PARA GRIFO
8	**1186900**	GUARNIZIONE OR 02015 VITON	O-RING 02015 VITON	DICHTUNG O-RING 02015 VITON	JUNTA ARO "O" 02015 VITON
9	**1348063**	CORPO RUBINETTO ACQUA/VAPORE	STEAM/WATER TAP BODY	WASSER-DAMPFHAHNKÖRPER	CUERPO GRIFO AGUA/VAPOR
10	**1348065**	RUBINETTO ACQUA/VAPORE	WATER/STEAM TAP ASSEMBLY	WASSER-DAMPFHAHNGRUPPE	CONJUNTO GRIFO AGUA/VAPOR
11	**1348066**	BIELLE PER RUBINETTO ACQUA/VAPORE	CONNECTING RODS FOR WATER/STEAM TAP	SCHUBSTANGEN FÜR WASSER-DAMPFROHR	BIELAS PARA GRIFO AGUA/VAPOR
12	**1324110**	PERNO PER LEVA RUBINETTO ø 4x15 mm	PIN FOR TAP LEVER ø 4x15 mm	STIFT FÜR HAHNHEBEL ø 4x15 mm	PERNO PARA PALANCA GRIFO ø 4x15 mm
13	**1324107**	PERNO PER LEVA RUBINETTO ø 4x29 mm	PIN FOR TAP LEVER ø 4x29 mm	STIFT FÜR HAHNHEBEL ø 4x29 mm	PERNO PARA PALANCA GRIFO ø 4x29 mm
14	**1250191**	ANELLO ELASTICO RADIALE ø 3,2 mm	RADIAL SEEGER RING ø 3,2 mm	ELASTISCHER RING RADIAL ø 3,2 mm	ARO ELÁSTICO RADIAL ø 3,2 mm
15	**1241081**	CORPO MANOPOLA RUBINETTO ACQUA VAPORE	STEAM/WATER TAP LEVER BODY	HAHNHEBEL FÜR WASSER-DAMPFROHR	CUERPO MANDO GRIFO AGUA VAPOR
16	**1241080**	MANOPOLA RUBINETTO ACQUA/VAPORE	WATER/STEAM TAP KNOB	DREHKNOPF FÜR WASSER/DAMPFHAHN	MANDO GRIFO AGUA/VAPOR
17	**1241085**	SERIGRAFIA VAPORE PER MANOPOLA	STEAM SILK SCREEN PRINT. F. HANDLE	KLEBESIEBDRUCK DAMPFDREHKNOPF	SERIGRAFÍA VAPOR PARA MANDO
18	**1348073**	RUBINETTO ACQUA VAPORE	STEAM/WATER TAP	WASSER-DAMPFHAHN	GRIFO AGUA VAPOR
20	**1250019**	MOLLA ø 12x16,5 mm	SPRING ø 12x16.5 mm	FEDER ø 12x16,5 mm	MUELLE ø 12x16,5 mm
21	**1186988**	BUSSOLA SNODO TUBO VAPORE	STEAM TAP JOINT BUSHING	BUCHSE FÜR DAMPFROHRGELENK	COJINETE ARTICULACIÓN TUBO VAPOR
22	**3060608**	GUARNIZIONE OR 03050 EPDM	O-RING 03050 EPDM	O-RING-DICHTUNG 03050 EPDM	JUNTA ARO "O" 03050 EPDM
24	**1187501**	GOMMINO ANTISCOTTATURA TUBI ø 8 mm	BURN PREVENTING PIPE HANDGRIP ø 8 mm	SCHUTZHANDGRIFF FÜR RÖHRE ø 8 mm	EMPUÑADURA ANTIQUEMADURA TUBOS ø 8 mm
25	**1186713**	GUARNIZIONE ORM 0060-12 EPDM	O-RING GASKET M 0060-12 EPDM	DICHTUNG ORM 0060-12 EPDM	JUNTA ORM 0060-12 EPDM
26	**5051782**	SPRUZZATORE VAPORE INOX 8,5 mm ø 1,2 mm	ST.STEEL STEAM NOZZLE 8.5 mm ø 1.2 mm	DAMPFSPRITZDÜSE INOX 8,5 mm ø 1,2 mm	ROCIADOR VAPOR INOX 8,5 mm ø 1,2 mm
27	**1449074**	TUBO VAPORE COMPLETO INOX ø 10 mm	COMPLETE ST.STEEL STEAM PIPE ø 10 mm	DAMPFROHR KOMPLETT AUS EDELSTAHL ø 10 mm	TUBO VAPOR COMPLETO INOX ø 10 mm
28	**1241086**	SERIGRAFIA ACQUA PER MANOPOLA	WATER SILK SCREEN PRINTING F. HANDLE	KLEBESIEBDRUCK FÜR WASSERDREHKNOPF	SERIGRAFÍA AGUA PARA MANDO
29	**1186712**	GUARNIZIONE ORM 0160-20 EPDM	GASKET ORM 0160 - 20 EPDM	DICHTUNG ORM 0160-20 EPDM	JUNTA ORM 0160-20 EPDM
32	**1186612**	GUARNIZIONE OR 02025 VITON	O-RING 02025 VITON	DICHTUNG O-RING 02025 VITON	JUNTA ARO OR 02025 VITON VERDE
33	**1449076**	RACCORDO PER TUBO ACQUA	FITTING FOR WATER PIPE	ANSCHLUSS FÜR WASSERROHR	RACOR DIFUSOR AGUA
34	**1186714**	GUARNIZIONE OR 0119 VITON	O-RING 0119 VITON	DICHTUNG O-RING 0119 VITON	JUNTA ARO "O" 0119 VITON
35	**1449317**	SPRUZZATORE ACQUA	WATER PIPE NOZZLE	WASSERSPRITZDÜSE	BOQUILLA AGUA
36	**1449318**	GHIERA PER TUBO ACQUA	WATER JET RING NUT	NUTMUTTER FÜR WASSERVERTEILER	CERCO DIFUSOR AGUA
37	**1250190**	MOLLA ø 13,5x26 mm RUBINETTO	TAP SPRING ø 13.5x26 mm	FEDER ø 13,5x26 mm FÜR HAHN	MUELLE ø 13,5x26 mm GRIFO
38	**1324038**	PERNO RUBINETTO	TAP SPINDLE	BOLZEN FÜR HAHN	PERNO GRIFO
40	**1348721**	RUBINETTO ACQUA/VAPORE/CARICO 3/8"	TAP WATER/STEAM/INLET 3/8"	HAHN WASSER/DAMPF/EINLAUF 3/8"	GRIFO AGUA/VAPOR/CARGA 3/8"
43	**1324036**	PERNO CONICO PER SNODO	CONICAL PIN FOR ARTICULATION	KEGELFÖRMIGER GELENKBOLZEN	PERNO CÓNICO PARA ARTICULACIÓN
44	**1348067**	CAPPELLOTTO ø 3/8"F RUBINETTO CARICO	CAP VALVE ø 3/8"F WATER INLET TAP	HAHNKAPPE ø 3/8"F	CUBRE GRIFO ø 3/8"F
45	**1241518**	MANOPOLA RUBINETTO CARICO ACQUA	WATER INLET TAP HANDLE	HANDGRIFF FÜR WASSEREINLAUFHAHN	MANDO GRIFO CARGA AGUA
47	**1349102**	RACCORDO ø 1/4"M-1/4"M	FITTING ø 1/4"M-1/4"M	ANSCHLUSS ø 1/4"AUßENGEW. 1/4"AUßENGEW.	RACOR ø 1/4"M-1/4"M
48	**1120309**	ELETTROVALVOLA SIRAI 2 VIE 230V 50Hz	2-WAY SOLENOID VALVE SIRAI 230V 50Hz	2-WEGE MAGNETVENTIL SIRAI 230V 50Hz	ELECTROVÁLVULA SIRAI 2 VÍAS 230V 50Hz
48	**1120310**	ELETTROVALVOLA SIRAI 2 VIE 230V 50Hz	2-WAY SOLENOID VALVE SIRAI 230V 50Hz	2-WEGE MAGNETVENTIL SIRAI 230V 50Hz	ELECTROVÁLVULA SIRAI 2 VÍAS 230V 50Hz
49	**1349112**	RACCORDO ø 1/4"M-3/8"M	FITTING ø 1/4"M-3/8"M	ANSCHLUSS ø 1/4"AUßENGEW. 3/8"AUßENGEW.	RACOR ø 1/4"M-3/8"M
50	**1349135**	RACCORDO ø 3/8"M-3/8"F	FITTING ø 3/8"M-3/8"F	ANSCHLUSS ø 3/8"AUSSENG.-3/8"INNENG.	RACOR ø 3/8"M-3/8"H
51	**1349718**	RACCORDO A "L" ø 3/8"M-3/8"F NICHELATO	NICHEL PLATED L-FITTING ø 3/8"M-3/8"F	L-ANSCHLUSS ø 3/8"A-3/8"I VERNICKELT	RACOR EN "L" ø 3/8"M-3/8"H NIQUELADO
60	**1348062**	CORNICE FORO RUBINETTO	TAP HOLE FRAME	RAHMEN FÜR HAHNLOCH	MOLDURA FORO GRIFO
63	**1449213**	TUBO VAPORE COMPLETO INOX ø 10 mm	COMPLETE ST.STEEL STEAM PIPE ø 10 mm	DAMPFROHR KOMPLETT AUS EDELSTAHL ø 10 mm	TUBO VAPOR COMPLETO INOX ø 10 mm

RUBINETTO ACQUA-VAPORE S1
WATER-STEAM TAP S1
WASSER-DAMPFHAHN S1
GRIFO AGUA-VAPOR S1

SP1101

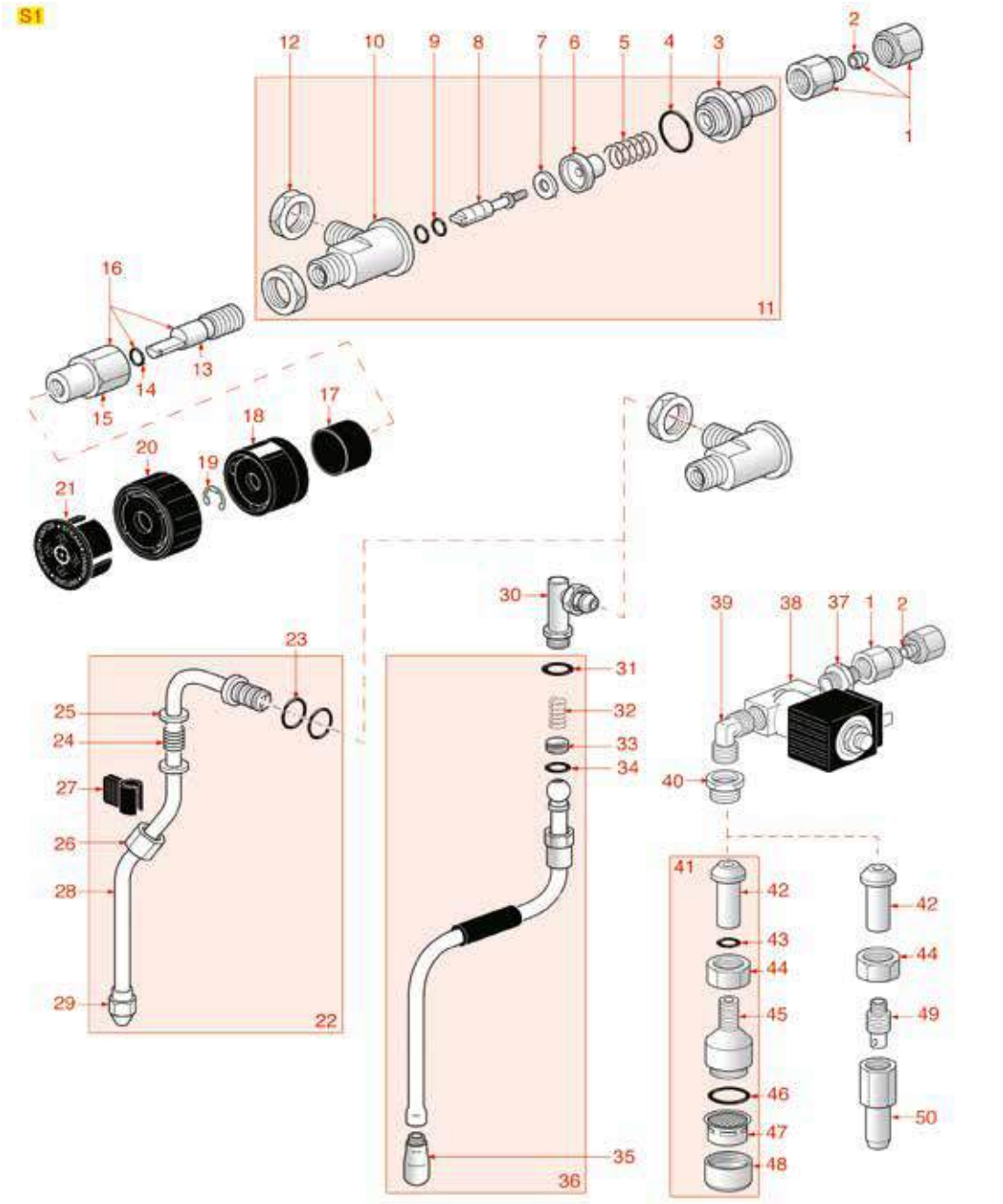

Posizioni senza cod. LF: a richiesta
Positions without LF Code No.: upon request
Abbildungen ohne LF Bestell-Nr.: auf Anfrage
Posiciones sin cód. LF: previa petición

SPAZIALE

P.	Cod.	Descrizione	Description	Beschreibung	Descripción
4	**1186591**	GUARNIZIONE OR 0128 VITON	O-RING 0128 VITON	DICHTUNG O-RING 0128 VITON	JUNTA ARO "O" 0128 VITON
5	**1250190**	MOLLA ø 13,5x26 mm RUBINETTO	TAP SPRING ø 13.5x26 mm	FEDER ø 13,5x26 mm FÜR HAHN	MUELLE ø 13,5x26 mm GRIFO
6	**1186728**	PORTA GUARNIZIONE PER RUBINETTO	GASKET HOLDER FOR TAP	DICHTUNGSTRÄGER FÜR HAHN	PORTA JUNTA PARA GRIFO
7	**1186515**	GUARNIZIONE PIANA EPDM ø 15x5,5x3,5 mm	FLAT EPDM GASKET ø 15x5.5x3.5 mm	FLACHDICHTUNG EPDM ø 15x5,5x3,5 mm	JUNTA PLANA EPDM ø 15x5,5x3,5 mm
8	**1324038**	PERNO RUBINETTO	TAP SPINDLE	BOLZEN FÜR HAHN	PERNO GRIFO
9	**1186900**	GUARNIZIONE OR 02015 VITON	O-RING 02015 VITON	DICHTUNG O-RING 02015 VITON	JUNTA ARO "O" 02015 VITON
11	**1348068**	RUBINETTO VAPORE 1/4"	TAP STEAM 1/4"	DAMPFHAHN 1/4"	GRIFO VAPOR 1/4"
12	**1348036**	DADO ø 3/8" CHIAVE 21x6 mm	NUT ø 3/8" WRENCH 21x6mm	SECHSKANTMUTTER ø 3/8" SCHLÜSSEL 21x6 mm	TUERCA ø 3/8" LLAVE 21x6 mm
13	**1348064**	PERNO PER RUBINETTO VAPORE	STEAM TAP PIN	STIFT FÜR DAMPFHAHN	PERNO PARA GRIFO VAPOR
14	**3243139**	GUARNIZIONE OR 02025 EPDM	O-RING 02025 EPDM	DICHTUNG O-RING 02025 EPDM	JUNTA ARO "O" 02025 EPDM
18	**1241525**	MANOPOLA RUBINETTO ACQUA/VAPORE	WATER/STEAM TAP KNOB	DREHKNOPF FÜR WASSER/DAMPFHAHN	MANDO GRIFO AGUA/VAPOR
19	**1348326**	ANELLO ELASTICO RADIALE ø 7 mm	SPRING RING RADIAL ø 7 mm	ELASTISCHER RING RADIAL ø 7 mm	ARO ELÁSTICO RADIAL ø 7 mm
20	**1241524**	GHIERA PER MANOPOLA	KNOB RING NUT	RING FÜR DREHKNOPF	CERCO PARA MANDO
21	**1241519**	INSERTO VAPORE PER MANOPOLA	STEAM CAP FOR KNOB	DECKEL FÜR DAMPFDREHKNOPF	INSERTO VAPOR PARA MANDO
22	**1449077**	TUBO VAPORE COMPLETO CROMATO	CHROME PLATED STEAM PIPE COMPLETE	DAMPFROHR KOMPLETT VERCHROMT	TUBO VAPOR COMPLETO CROMADO
23	**1186717**	GUARNIZIONE OR 02031 VITON	O-RING 02031 VITON	DICHTUNG O-RING 02031 VITON	JUNTA ARO "O" 02031 VITON
24	**1250521**	MOLLA ø 15x17 mm	SPRING ø 15x17 mm	FEDER ø 15x17 mm	MUELLE ø 15x17 mm
25	**1186416**	RONDELLA INOX ø 15x11x2 mm	STAINLESS STEEL WASHER ø 15x11x2 mm	SCHEIBE AUS INOX ø 15x11x2 mm	ARANDELA EN INOX ø 15x11x2 mm
27	**1187001**	GOMMINO ANTISCOTTATURA TUBI ø 10 mm	BURN PREVENTING PIPE HANDGRIP ø 10 mm	SCHUTZHANDGRIFF FÜR RÖHRE ø 10 mm	EMPUÑADURA ANTIQUEMADURA TUBOS ø 10mm
31	**1186246**	GUARNIZIONE OR 0121 VITON	VITON O-RING R9 0121	O-RING-DICHTUNG 0121 VITON	JUNTA ARO "O" 0121 VITON
32	**1250019**	MOLLA ø 12x16,5 mm	SPRING ø 12x16.5 mm	FEDER ø 12x16,5 mm	MUELLE ø 12x16,5 mm
33	**1186988**	BUSSOLA SNODO TUBO VAPORE	STEAM TAP JOINT BUSHING	BUCHSE FÜR DAMPFROHRGELENK	COJINETE ARTICULACIÓN TUBO VAPOR
34	**3060608**	GUARNIZIONE OR 03050 EPDM	O-RING 03050 EPDM	O-RING-DICHTUNG 03050 EPDM	JUNTA ARO "O" 03050 EPDM
35	**5051782**	SPRUZZATORE VAPORE INOX 8,5 mm ø 1,2 mm	ST.STEEL STEAM NOZZLE 8.5 mm ø 1.2 mm	DAMPFSPRITZDÜSE INOX 8,5 mm ø 1,2 mm	ROCIADOR VAPOR INOX 8,5 mm ø 1,2 mm
36	**1549028**	TUBO VAPORE COMPLETO INOX ø 10 mm	COMPLETE STAIN.STEEL STEAM PIPE ø 10 mm	DAMPFROHR KOMPLETT AUS EDELSTAHL ø 10 mm	TUBO VAPOR COMPLETO INOX ø 10 mm
37	**1349102**	RACCORDO ø 1/4"M-1/4"M	FITTING ø 1/4"M-1/4"M	ANSCHLUSS ø 1/4"AUßENGEW. 1/4"AUßENGEW.	RACOR ø 1/4"M-1/4"M
38	**1120309**	ELETTROVALVOLA SIRAI 2 VIE 230V 50Hz	2-WAY SOLENOID VALVE SIRAI 230V 50Hz	2-WEGE MAGNETVENTIL SIRAI 230V 50Hz	ELECTROVÁLVULA SIRAI 2 VÍAS 230V 50Hz
38	**1120310**	ELETTROVALVOLA SIRAI 2 VIE 230V 50Hz	2-WAY SOLENOID VALVE SIRAI 230V 50Hz	2-WEGE MAGNETVENTIL SIRAI 230V 50Hz	ELECTROVÁLVULA SIRAI 2 VÍAS 230V 50Hz
39	**1349710**	RACCORDO A "L" ø 1/4"M-1/4"M NICHELATO	NICHEL PLATED L-FITTING ø 1/4"M-1/4"M	L-ANSCHLUSS ø 1/4"A-1/4"A VERNICKELT	RACOR EN "L" ø 1/4"M-1/4"M NIQUELADO
43	**1186612**	GUARNIZIONE OR 02025 VITON	O-RING 02025 VITON	DICHTUNG O-RING 02025 VITON	JUNTA ARO OR 02025 VITON VERDE
44	**1349149**	DADO ø 3/8"F PER TUBO ACQUA VAPORE	NUT ø 3/8"F FOR TUBE WATER/STEAM	MUTTER ø 3/8" DAMPF/WASSER ROHR	TUERCA ø 3/8"F PARA TUBO AGUA VAPOR
46	**1186714**	GUARNIZIONE OR 0119 VITON	O-RING 0119 VITON	DICHTUNG O-RING 0119 VITON	JUNTA ARO "O" 0119 VITON
47	**1449317**	SPRUZZATORE ACQUA	WATER PIPE NOZZLE	WASSERSPRITZDÜSE	BOQUILLA AGUA
48	**1449318**	GHIERA PER TUBO ACQUA	WATER JET RING NUT	NUTMUTTER FÜR WASSERVERTEILER	CERCO DIFUSOR AGUA

RUBINETTO ACQUA-VAPORE-CARICO S3
WATER-STEAM-INLET TAP S3
WASSER-DAMPF-EINLAUFHAHN S3
GRIFO AGUA-VAPOR-CARGA S3

SP1201

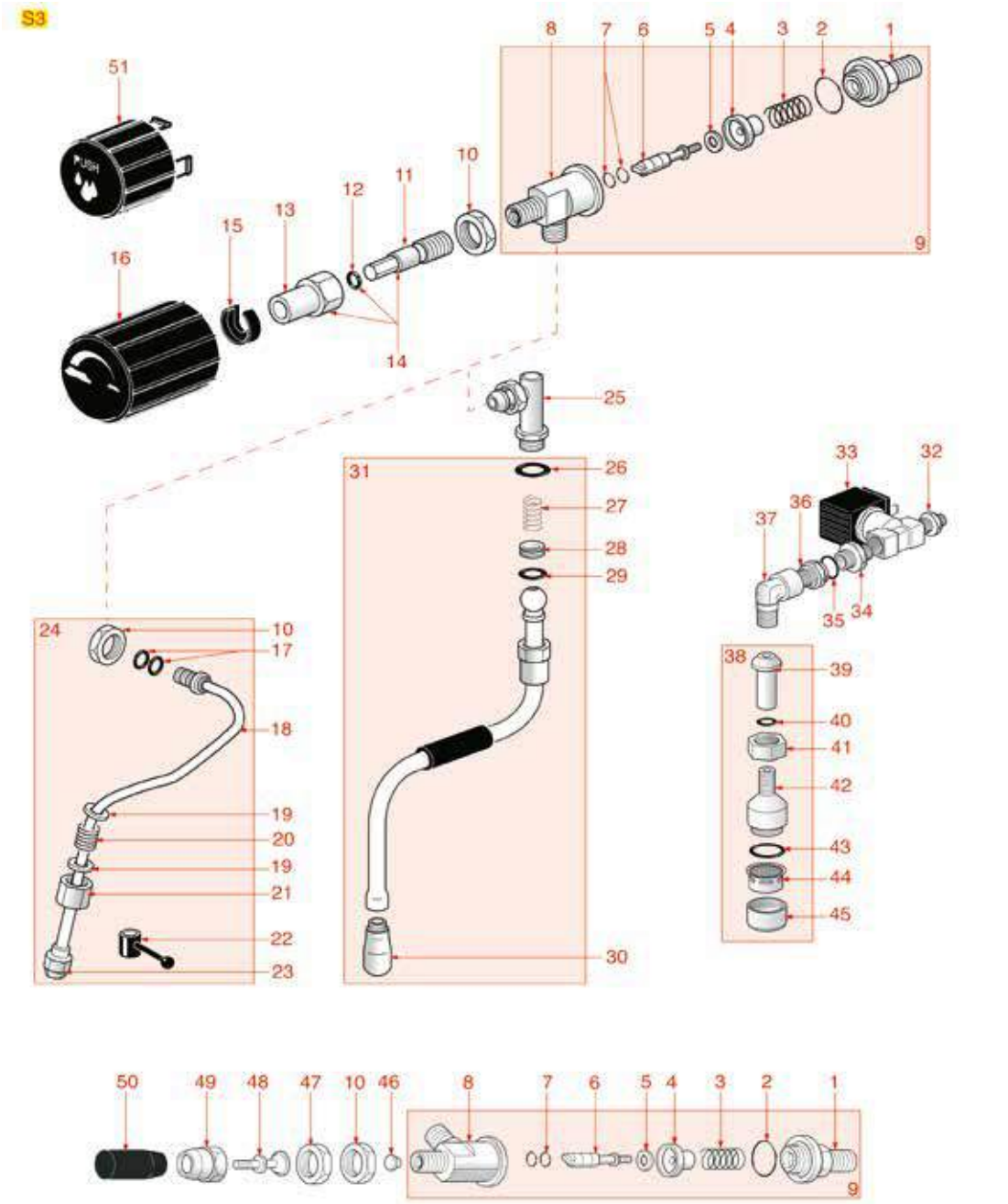

Posizioni senza cod. LF: a richiesta
Positions without LF Code No.: upon request
Abbildungen ohne LF Bestell-Nr.: auf Anfrage
Posiciones sin cód. LF: previa petición

SPAZIALE

P.	Cod.	Descrizione	Description	Beschreibung	Descripción
1	**1349077**	RACCORDO ø 3/8"M-1/2"M PER RUBINETTO	COUPLING ø 3/8"M-1/2"M FOR TAP	ANSCHLUSS ø 3/8"AUSS-1/2"AUSS.	RACOR ø 3/8"M-1/2"M PARA GRIFO
2	**1186591**	GUARNIZIONE OR 0128 VITON	O-RING 0128 VITON	DICHTUNG O-RING 0128 VITON	JUNTA ARO "O" 0128 VITON
3	**1250190**	MOLLA ø 13,5x26 mm RUBINETTO	TAP SPRING ø 13.5x26 mm	FEDER ø 13,5x26 mm FÜR HAHN	MUELLE ø 13,5x26 mm GRIFO
4	**1186728**	PORTA GUARNIZIONE PER RUBINETTO	GASKET HOLDER FOR TAP	DICHTUNGSTRÄGER FÜR HAHN	PORTA JUNTA PARA GRIFO
5	**1186515**	GUARNIZIONE PIANA EPDM ø 15x5,5x3,5 mm	FLAT EPDM GASKET ø 15x5.5x3.5 mm	FLACHDICHTUNG EPDM ø 15x5,5x3,5 mm	JUNTA PLANA EPDM ø 15x5,5x3,5 mm
6	**1324038**	PERNO RUBINETTO	TAP SPINDLE	BOLZEN FÜR HAHN	PERNO GRIFO
7	**1186900**	GUARNIZIONE OR 02015 VITON	O-RING 02015 VITON	DICHTUNG O-RING 02015 VITON	JUNTA ARO "O" 02015 VITON
9	**1348721**	RUBINETTO ACQUA/VAPORE/CARICO 3/8"	TAP WATER/STEAM/INLET 3/8"	HAHN WASSER/DAMPF/EINLAUF 3/8"	GRIFO AGUA/VAPOR/CARGA 3/8"
10	**1348036**	DADO ø 3/8" CHIAVE 21x6 mm	NUT ø 3/8" WRENCH 21x6mm	SECHSKANTMUTTER ø 3/8" SCHLÜSSEL 21x6 mm	TUERCA ø 3/8" LLAVE 21x6 mm
11	**1324109**	PERNO RUBINETTO VAPORE	STEAM TAP PIN	STIFT FÜR DAMPFHAHN	PERNO GRIFO VAPOR
12	**3243139**	GUARNIZIONE OR 02025 EPDM	O-RING 02025 EPDM	DICHTUNG O-RING 02025 EPDM	JUNTA ARO "O" 02025 EPDM
13	**1348070**	BUSSOLA PER RUBINETTO VAPORE	STEAM TAP BUSHING	BUCHSE FÜR DAMPFHAHN	COJINETE PARA GRIFO VAPOR
15	**1241538**	GHIERA PER MANOPOLA	KNOB RING NUT	RING FÜR DREHKNOPF	CERCO PARA MANDO
16	**1241528**	MANOPOLA RUBINETTO VAPORE	STEAM TAP KNOB	DREHKNOPF FÜR DAMPFHAHN	MANDO GRIFO VAPOR
17	**1186717**	GUARNIZIONE OR 02031 VITON	O-RING 02031 VITON	DICHTUNG O-RING 02031 VITON	JUNTA ARO "O" 02031 VITON
18	**1449341**	TUBO VAPORE COMPLETO CROMATO	CHROME PLATED STEAM PIPE COMPLETE	DAMPFROHR KOMPLETT VERCHROMT	TUBO VAPOR COMPLETO CROMADO
18	**1449342**	TUBO VAPORE COMPLETO CROMATO	CHROME PLATED STEAM PIPE COMPLETE	DAMPFROHR KOMPLETT VERCHROMT	TUBO VAPOR COMPLETO CROMADO
19	**1186416**	RONDELLA INOX ø 15x11x2 mm	STAINLESS STEEL WASHER ø 15x11x2 mm	SCHEIBE AUS INOX ø 15x11x2 mm	ARANDELA EN INOX ø 15x11x2 mm
20	**1250521**	MOLLA ø 15x17 mm	SPRING ø 15x17 mm	FEDER ø 15x17 mm	MUELLE ø 15x17 mm
26	**1186246**	GUARNIZIONE OR 0121 VITON	VITON O-RING R9 0121	O-RING-DICHTUNG 0121 VITON	JUNTA ARO "O" 0121 VITON
27	**1250019**	MOLLA ø 12x16,5 mm	SPRING ø 12x16.5 mm	FEDER ø 12x16,5 mm	MUELLE ø 12x16,5 mm
28	**1186988**	BUSSOLA SNODO TUBO VAPORE	STEAM TAP JOINT BUSHING	BUCHSE FÜR DAMPFROHRGELENK	COJINETE ARTICULACIÓN TUBO VAPOR
29	**3060608**	GUARNIZIONE OR 03050 EPDM	O-RING 03050 EPDM	O-RING-DICHTUNG 03050 EPDM	JUNTA ARO "O" 03050 EPDM
30	**5051782**	SPRUZZATORE VAPORE INOX 8,5 mm ø 1,2 mm	ST.STEEL STEAM NOZZLE 8.5 mm ø 1.2 mm	DAMPFSPRITZDÜSE INOX 8,5 mm ø 1,2 mm	ROCIADOR VAPOR INOX 8,5 mm ø 1,2 mm
31	**1449078**	TUBO VAPORE COMPLETO INOX	COMPLETE STAINLESS STEEL STEAM PIPE	DAMPFROHR KOMPLETT AUS EDELSTAHL	TUBO VAPOR INOX COMPLETO
32	**1349102**	RACCORDO ø 1/4"M-1/4"M	FITTING ø 1/4"M-1/4"M	ANSCHLUSS ø 1/4"AUßENGEW. 1/4"AUßENGEW.	RACOR ø 1/4"M-1/4"M
33	**5033799**	ELETTROVALVOLA ODE 2 VIE ø 1/4" 24V 8W	2WAY SOLENOID VALVE ODE ø 1/4" 24V 8W	MAGNETVENTIL ODE 2 WEGE ø 1/4" 24V 8W	ELECTROVÁLVULA ODE 2 VÍAS ø 1/4" 24V 8W
34	**1349112**	RACCORDO ø 1/4"M-3/8"M	FITTING ø 1/4"M-3/8"M	ANSCHLUSS ø 1/4"AUßENGEW. 3/8"AUßENGEW.	RACOR ø 1/4"M-3/8"M
36	**1349135**	RACCORDO ø 3/8"M-3/8"F	FITTING ø 3/8"M-3/8"F	ANSCHLUSS ø 3/8"AUSSENG.-3/8"INNENG.	RACOR ø 3/8"M-3/8"H
37	**1349718**	RACCORDO A "L" ø 3/8"M-3/8"F NICHELATO	NICHEL PLATED L-FITTING ø 3/8"M-3/8"F	L-ANSCHLUSS ø 3/8"A-3/8"I VERNICKELT	RACOR EN "L" ø 3/8"M-3/8"H NIQUELADO
40	**1186612**	GUARNIZIONE OR 02025 VITON	O-RING 02025 VITON	DICHTUNG O-RING 02025 VITON	JUNTA ARO OR 02025 VITON VERDE
41	**1349149**	DADO ø 3/8"F PER TUBO ACQUA VAPORE	NUT ø 3/8"F FOR TUBE WATER/STEAM	MUTTER ø 3/8" DAMPF/WASSER ROHR	TUERCA ø 3/8"F PARA TUBO AGUA VAPOR
43	**1186714**	GUARNIZIONE OR 0119 VITON	O-RING 0119 VITON	DICHTUNG O-RING 0119 VITON	JUNTA ARO "O" 0119 VITON
44	**1449317**	SPRUZZATORE ACQUA	WATER PIPE NOZZLE	WASSERSPRITZDÜSE	BOQUILLA AGUA
45	**1449318**	GHIERA PER TUBO ACQUA	WATER JET RING NUT	NUTMUTTER FÜR WASSERVERTEILER	CERCO DIFUSOR AGUA
48	**1324036**	PERNO CONICO PER SNODO	CONICAL PIN FOR ARTICULATION	KEGELFÖRMIGER GELENKBOLZEN	PERNO CÓNICO PARA ARTICULACIÓN
49	**1348067**	CAPPELLOTTO ø 3/8"F RUBINETTO CARICO	CAP VALVE ø 3/8"F WATER INLET TAP	HAHNKAPPE ø 3/8"F	CUBRE GRIFO ø 3/8"F
50	**1241518**	MANOPOLA RUBINETTO CARICO ACQUA	WATER INLET TAP HANDLE	HANDGRIFF FÜR WASSEREINLAUFHAHN	MANDO GRIFO CARGA AGUA
51	**5033801**	MANOPOLA RUBINETTO ACQUA	KNOB FOR WATER TAP	DREHKNOPF WAchse RHAHN	MANDO GRIFO AGUA

RUBINETTO ACQUA-VAPORE-CARICO NEW-RAPID
WATER-STEAM-INLET TAP NEW RAPID
WASSER-DAMPF-EINLAUFHAHN NEW RAPID
GRIFO AGUA-VAPOR-CARGA NEW RAPID

SP1301

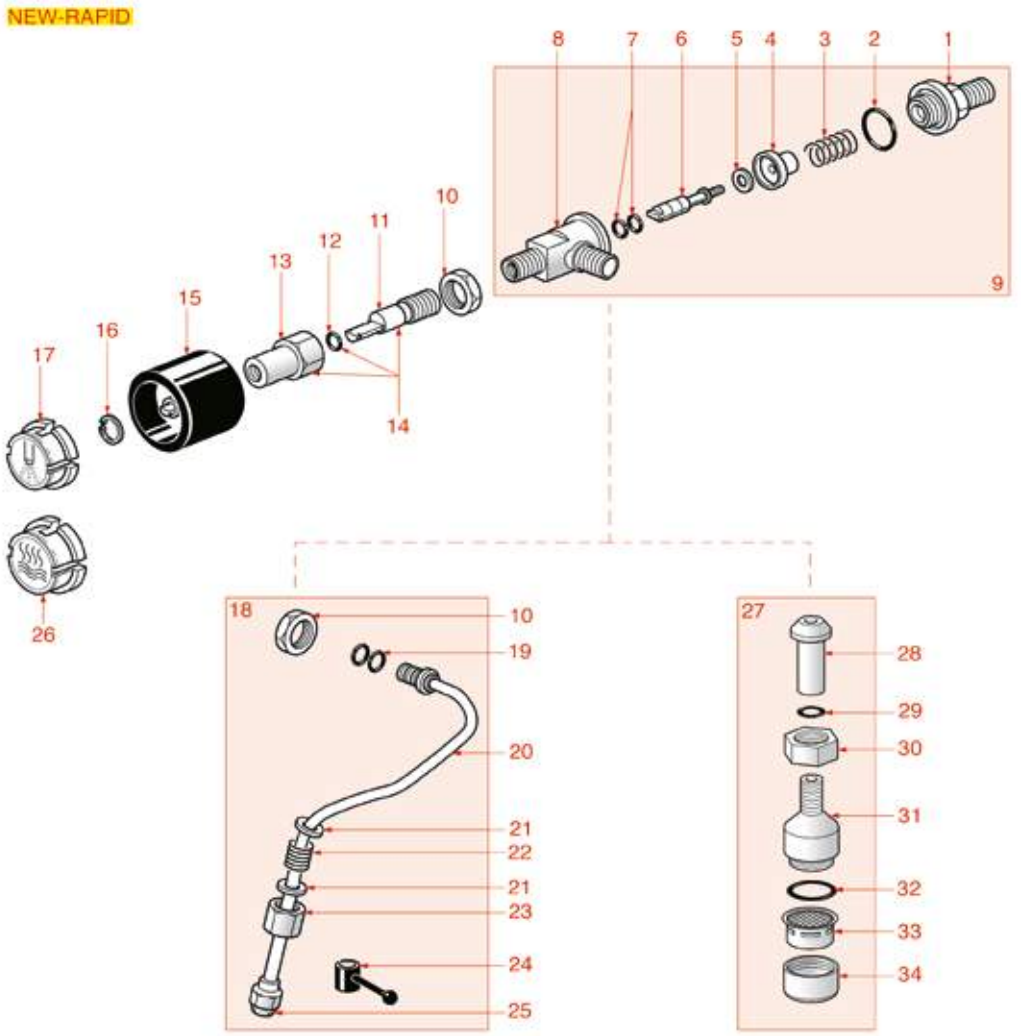

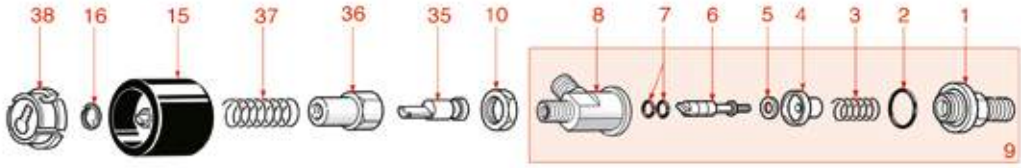

Posizioni senza cod. LF: a richiesta
Positions without LF Code No.: upon request
Abbildungen ohne LF Bestell-Nr.: auf Anfrage
Posiciones sin cód. LF: previa petición

SPAZIALE

P.	Cod.	Descrizione	Description	Beschreibung	Descripción
1	**1349077**	RACCORDO ø 3/8"M-1/2"M PER RUBINETTO	COUPLING ø 3/8"M-1/2"M FOR TAP	ANSCHLUSS ø 3/8"AUSS-1/2"AUSS.	RACOR ø 3/8"M-1/2"M PARA GRIFO
2	**1186591**	GUARNIZIONE OR 0128 VITON	O-RING 0128 VITON	DICHTUNG O-RING 0128 VITON	JUNTA ARO "O" 0128 VITON
3	**1250190**	MOLLA ø 13,5x26 mm RUBINETTO	TAP SPRING ø 13.5x26 mm	FEDER ø 13,5x26 mm FÜR HAHN	MUELLE ø 13,5x26 mm GRIFO
4	**1186728**	PORTA GUARNIZIONE PER RUBINETTO	GASKET HOLDER FOR TAP	DICHTUNGSTRÄGER FÜR HAHN	PORTA JUNTA PARA GRIFO
5	**1186515**	GUARNIZIONE PIANA EPDM ø 15x5,5x3,5 mm	FLAT EPDM GASKET ø 15x5.5x3.5 mm	FLACHDICHTUNG EPDM ø 15x5,5x3,5 mm	JUNTA PLANA EPDM ø 15x5,5x3,5 mm
6	**1324038**	PERNO RUBINETTO	TAP SPINDLE	BOLZEN FÜR HAHN	PERNO GRIFO
7	**1186900**	GUARNIZIONE OR 02015 VITON	O-RING 02015 VITON	DICHTUNG O-RING 02015 VITON	JUNTA ARO "O" 02015 VITON
9	**1348721**	RUBINETTO ACQUA/VAPORE/CARICO 3/8"	TAP WATER/STEAM/INLET 3/8"	HAHN WASSER/DAMPF/EINLAUF 3/8"	GRIFO AGUA/VAPOR/CARGA 3/8"
10	**1348036**	DADO ø 3/8" CHIAVE 21x6 mm	NUT ø 3/8" WRENCH 21x6mm	SECHSKANTMUTTER ø 3/8" SCHLÜSSEL 21x6 mm	TUERCA ø 3/8" LLAVE 21x6 mm
11	**1324037**	PERNO FILETTATO	THREADED PIN	GEWINDESTIFT	PERNO ROSCADO
12	**3243139**	GUARNIZIONE OR 02025 EPDM	O-RING 02025 EPDM	DICHTUNG O-RING 02025 EPDM	JUNTA ARO "O" 02025 EPDM
13	**1348070**	BUSSOLA PER RUBINETTO VAPORE	STEAM TAP BUSHING	BUCHSE FÜR DAMPFHAHN	COJINETE PARA GRIFO VAPOR
14	**1348423**	PERNO RUBINETTO	TAP SPINDLE	BOLZEN FÜR HAHN	PERNO GRIFO
15	**1241521**	MANOPOLA RUBINETTO ACQUA/VAPORE/CARICO	WATER/STEAM/INLET TAP KNOB	DREHKNOPF FÜR WASSER/DAMPF/EINLAUFHAHN	MANDO GRIFO AGUA/VAPOR/CARGA
16	**1348326**	ANELLO ELASTICO RADIALE ø 7 mm	SPRING RING RADIAL ø 7 mm	ELASTISCHER RING RADIAL ø 7 mm	ARO ELÁSTICO RADIAL ø 7 mm
17	**1241522**	INSERTO VAPORE PER MANOPOLA	STEAM CAP FOR KNOB	DECKEL FÜR DAMPFDREHKNOPF	INSERTO VAPOR PARA MANDO
19	**1186717**	GUARNIZIONE OR 02031 VITON	O-RING 02031 VITON	DICHTUNG O-RING 02031 VITON	JUNTA ARO "O" 02031 VITON
20	**1449341**	TUBO VAPORE COMPLETO CROMATO	CHROME PLATED STEAM PIPE COMPLETE	DAMPFROHR KOMPLETT VERCHROMT	TUBO VAPOR COMPLETO CROMADO
20	**1449342**	TUBO VAPORE COMPLETO CROMATO	CHROME PLATED STEAM PIPE COMPLETE	DAMPFROHR KOMPLETT VERCHROMT	TUBO VAPOR COMPLETO CROMADO
21	**1186416**	RONDELLA INOX ø 15x11x2 mm	STAINLESS STEEL WASHER ø 15x11x2 mm	SCHEIBE AUS INOX ø 15x11x2 mm	ARANDELA EN INOX ø 15x11x2 mm
22	**1250521**	MOLLA ø 15x17 mm	SPRING ø 15x17 mm	FEDER ø 15x17 mm	MUELLE ø 15x17 mm
26	**1241523**	INSERTO ACQUA PER MANOPOLA	WATER CAP FOR KNOB	DECKEL FÜR WASSERDREHKNOPF	INSERTO AGUA PARA MANDO
29	**1186612**	GUARNIZIONE OR 02025 VITON	O-RING 02025 VITON	DICHTUNG O-RING 02025 VITON	JUNTA ARO OR 02025 VITON VERDE
30	**1349149**	DADO ø 3/8"F PER TUBO ACQUA VAPORE	NUT ø 3/8"F FOR TUBE WATER/STEAM	MUTTER ø 3/8" DAMPF/WASSER ROHR	TUERCA ø 3/8"F PARA TUBO AGUA VAPOR
32	**1186714**	GUARNIZIONE OR 0119 VITON	O-RING 0119 VITON	DICHTUNG O-RING 0119 VITON	JUNTA ARO "O" 0119 VITON
33	**1449317**	SPRUZZATORE ACQUA	WATER PIPE NOZZLE	WASSERSPRITZDÜSE	BOQUILLA AGUA
34	**1449318**	GHIERA PER TUBO ACQUA	WATER JET RING NUT	NUTMUTTER FÜR WASSERVERTEILER	CERCO DIFUSOR AGUA
35	**1324112**	PERNO PER RUBINETTO CARICO	INLET TAP PIN	STIFT FÜR EINLAUFHAHN	PERNO PARA GRIFO CARGADO
36	**1348071**	BUSSOLA PER RUBINETTO CARICO ø 3/8"F	INLET TAP BUSHING ø 3/8"F	BUCHSE FÜR EINLASUFHAHN ø 3/8"INNENGEW.	COJINETE PARA GRIFO CARGADO ø 3/8"F
37	**1250192**	MOLLA ø 22x40 mm PER RUBINETTO CARICO	INLET TAP SPRING ø 22x40 mm	FEDER ø 22x40 mm EINLAUFHAHN	MUELLE ø 22x40 mm PARA GRIFO CARGADO
38	**1439036**	INSERTO CARICO ACQUA PER MANOPOLA	WATER INLET CAP FOR KNOB	DECKEL FÜR WASSERLADUNGSDREHKNOPF	INSERTO CARGA AGUA PARA MANDO

RUBINETTO ACQUA-VAPORE-CARICO SELETRON
WATER-STEAM-INLET TAP SELETRON
WASSER-DAMPF-EINLAUFHAHN SELETRON
GRIFO AGUA-VAPOR-CARGA SELETRON

SP1401

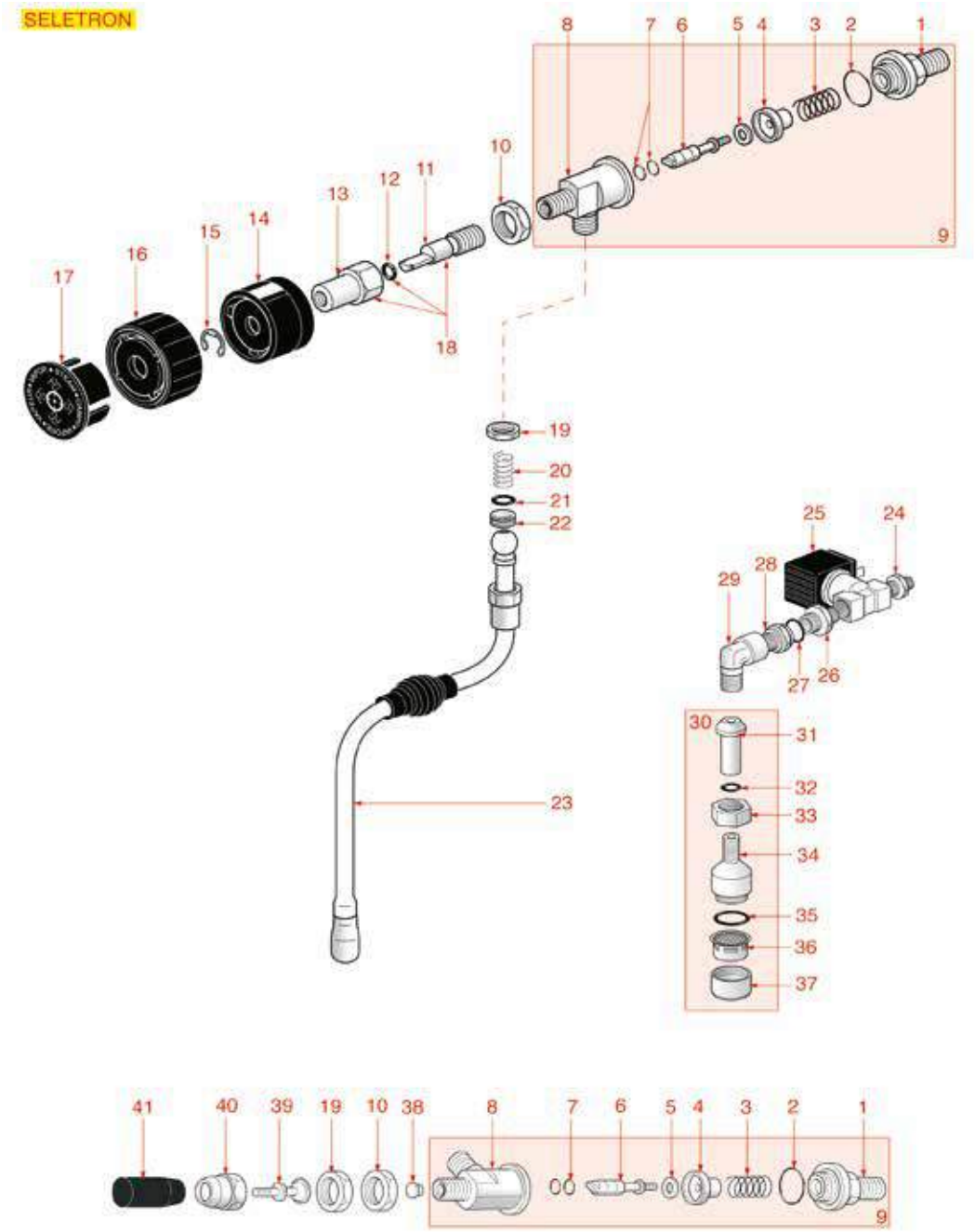

Posizioni senza cod. LF: a richiesta
Positions without LF Code No.: upon request
Abbildungen ohne LF Bestell-Nr.: auf Anfrage
Posiciones sin cód. LF: previa petición

SPAZIALE

P.	Cod.	Descrizione	Description	Beschreibung	Descripción
1	**1349077**	RACCORDO ø 3/8"M-1/2"M PER RUBINETTO	COUPLING ø 3/8"M-1/2"M FOR TAP	ANSCHLUSS ø 3/8"AUSS-1/2"AUSS.	RACOR ø 3/8"M-1/2"M PARA GRIFO
2	**1186591**	GUARNIZIONE OR 0128 VITON	O-RING 0128 VITON	DICHTUNG O-RING 0128 VITON	JUNTA ARO "O" 0128 VITON
3	**1250190**	MOLLA ø 13,5x26 mm RUBINETTO	TAP SPRING ø 13.5x26 mm	FEDER ø 13,5x26 mm FÜR HAHN	MUELLE ø 13,5x26 mm GRIFO
4	**1186728**	PORTA GUARNIZIONE PER RUBINETTO	GASKET HOLDER FOR TAP	DICHTUNGSTRÄGER FÜR HAHN	PORTA JUNTA PARA GRIFO
5	**1186515**	GUARNIZIONE PIANA EPDM ø 15x5,5x3,5 mm	FLAT EPDM GASKET ø 15x5.5x3.5 mm	FLACHDICHTUNG EPDM ø 15x5,5x3,5 mm	JUNTA PLANA EPDM ø 15x5,5x3,5 mm
6	**1324038**	PERNO RUBINETTO	TAP SPINDLE	BOLZEN FÜR HAHN	PERNO GRIFO
7	**1186900**	GUARNIZIONE OR 02015 VITON	O-RING 02015 VITON	DICHTUNG O-RING 02015 VITON	JUNTA ARO "O" 02015 VITON
9	**1348721**	RUBINETTO ACQUA/VAPORE/CARICO 3/8"	TAP WATER/STEAM/INLET 3/8"	HAHN WASSER/DAMPF/EINLAUF 3/8"	GRIFO AGUA/VAPOR/CARGA 3/8"
10	**1348036**	DADO ø 3/8" CHIAVE 21x6 mm	NUT ø 3/8" WRENCH 21x6mm	SECHSKANTMUTTER ø 3/8" SCHLÜSSEL 21x6 mm	TUERCA ø 3/8" LLAVE 21x6 mm
11	**1324037**	PERNO FILETTATO	THREADED PIN	GEWINDESTIFT	PERNO ROSCADO
12	**3243139**	GUARNIZIONE OR 02025 EPDM	O-RING 02025 EPDM	DICHTUNG O-RING 02025 EPDM	JUNTA ARO "O" 02025 EPDM
13	**1348070**	BUSSOLA PER RUBINETTO VAPORE	STEAM TAP BUSHING	BUCHSE FÜR DAMPFHAHN	COJINETE PARA GRIFO VAPOR
14	**1241525**	MANOPOLA RUBINETTO ACQUA/VAPORE	WATER/STEAM TAP KNOB	DREHKNOPF FÜR WASSER/DAMPFHAHN	MANDO GRIFO AGUA/VAPOR
15	**1348326**	ANELLO ELASTICO RADIALE ø 7 mm	SPRING RING RADIAL ø 7 mm	ELASTISCHER RING RADIAL ø 7 mm	ARO ELÁSTICO RADIAL ø 7 mm
16	**1241524**	GHIERA PER MANOPOLA	KNOB RING NUT	RING FÜR DREHKNOPF	CERCO PARA MANDO
17	**1241519**	INSERTO VAPORE PER MANOPOLA	STEAM CAP FOR KNOB	DECKEL FÜR DAMPFDREHKNOPF	INSERTO VAPOR PARA MANDO
18	**1348423**	PERNO RUBINETTO	TAP SPINDLE	BOLZEN FÜR HAHN	PERNO GRIFO
20	**1250102**	MOLLA ø 12x16 mm TUBO VAPORE	STEAM PIPE SPRING ø 12x16 mm	FEDER ø 12x16 mm DAMPFROHR	MUELLE ø 12x16 mm TUBO VAPOR
21	**3060608**	GUARNIZIONE OR 03050 EPDM	O-RING 03050 EPDM	O-RING-DICHTUNG 03050 EPDM	JUNTA ARO "O" 03050 EPDM
22	**1186988**	BUSSOLA SNODO TUBO VAPORE	STEAM TAP JOINT BUSHING	BUCHSE FÜR DAMPFROHRGELENK	COJINETE ARTICULACIÓN TUBO VAPOR
23	**1449309**	TUBO VAPORE COMPLETO INOX ø 10 mm	STEAM PIPE COMPLETE STAINL. STEEL ø 10 m	DAMPFROHR KOMPLETT EDELSTAHL ø 10 mm	TUBO VAPOR COMPLETO A. INOX ø 10 mm
24	**1349102**	RACCORDO ø 1/4"M-1/4"M	FITTING ø 1/4"M-1/4"M	ANSCHLUSS ø 1/4"AUßENGEW. 1/4"AUßENGEW.	RACOR ø 1/4"M-1/4"M
25	**5033799**	ELETTROVALVOLA ODE 2 VIE ø 1/4" 24V 8W	2WAY SOLENOID VALVE ODE ø 1/4" 24V 8W	MAGNETVENTIL ODE 2 WEGE ø 1/4" 24V 8W	ELECTROVÁLVULA ODE 2 VÍAS ø 1/4" 24V 8W
26	**1349112**	RACCORDO ø 1/4"M-3/8"M	FITTING ø 1/4"M-3/8"M	ANSCHLUSS ø 1/4"AUßENGEW. 3/8"AUßENGEW.	RACOR ø 1/4"M-3/8"M
28	**1349135**	RACCORDO ø 3/8"M-3/8"F	FITTING ø 3/8"M-3/8"F	ANSCHLUSS ø 3/8"AUSSENG.-3/8"INNENG.	RACOR ø 3/8"M-3/8"H
29	**1349718**	RACCORDO A "L" ø 3/8"M-3/8"F NICHELATO	NICHEL PLATED L-FITTING ø 3/8"M-3/8"F	L-ANSCHLUSS ø 3/8"A-3/8"I VERNICKELT	RACOR EN "L" ø 3/8"M-3/8"H NIQUELADO
32	**1186612**	GUARNIZIONE OR 02025 VITON	O-RING 02025 VITON	DICHTUNG O-RING 02025 VITON	JUNTA ARO OR 02025 VITON VERDE
33	**1349149**	DADO ø 3/8"F PER TUBO ACQUA VAPORE	NUT ø 3/8"F FOR TUBE WATER/STEAM	MUTTER ø 3/8" DAMPF/WASSER ROHR	TUERCA ø 3/8"F PARA TUBO AGUA VAPOR
35	**1186714**	GUARNIZIONE OR 0119 VITON	O-RING 0119 VITON	DICHTUNG O-RING 0119 VITON	JUNTA ARO "O" 0119 VITON
36	**1449317**	SPRUZZATORE ACQUA	WATER PIPE NOZZLE	WASSERSPRITZDÜSE	BOQUILLA AGUA
37	**1449318**	GHIERA PER TUBO ACQUA	WATER JET RING NUT	NUTMUTTER FÜR WASSERVERTEILER	CERCO DIFUSOR AGUA
39	**1324036**	PERNO CONICO PER SNODO	CONICAL PIN FOR ARTICULATION	KEGELFÖRMIGER GELENKBOLZEN	PERNO CÓNICO PARA ARTICULACIÓN
40	**1348067**	CAPPELLOTTO ø 3/8"F RUBINETTO CARICO	CAP VALVE ø 3/8"F WATER INLET TAP	HAHNKAPPE ø 3/8"F	CUBRE GRIFO ø 3/8"F
41	**1241518**	MANOPOLA RUBINETTO CARICO ACQUA	WATER INLET TAP HANDLE	HANDGRIFF FÜR WASSEREINLAUFHAHN	MANDO GRIFO CARGA AGUA

RUBINETTO VAPORE PROFESSIONALE
STEAM TAP PROFESSIONAL
DAMPFHAHN PROFESSIONAL
GRIFO VAPOR PROFESSIONAL

SP1501

PROFESSIONALE

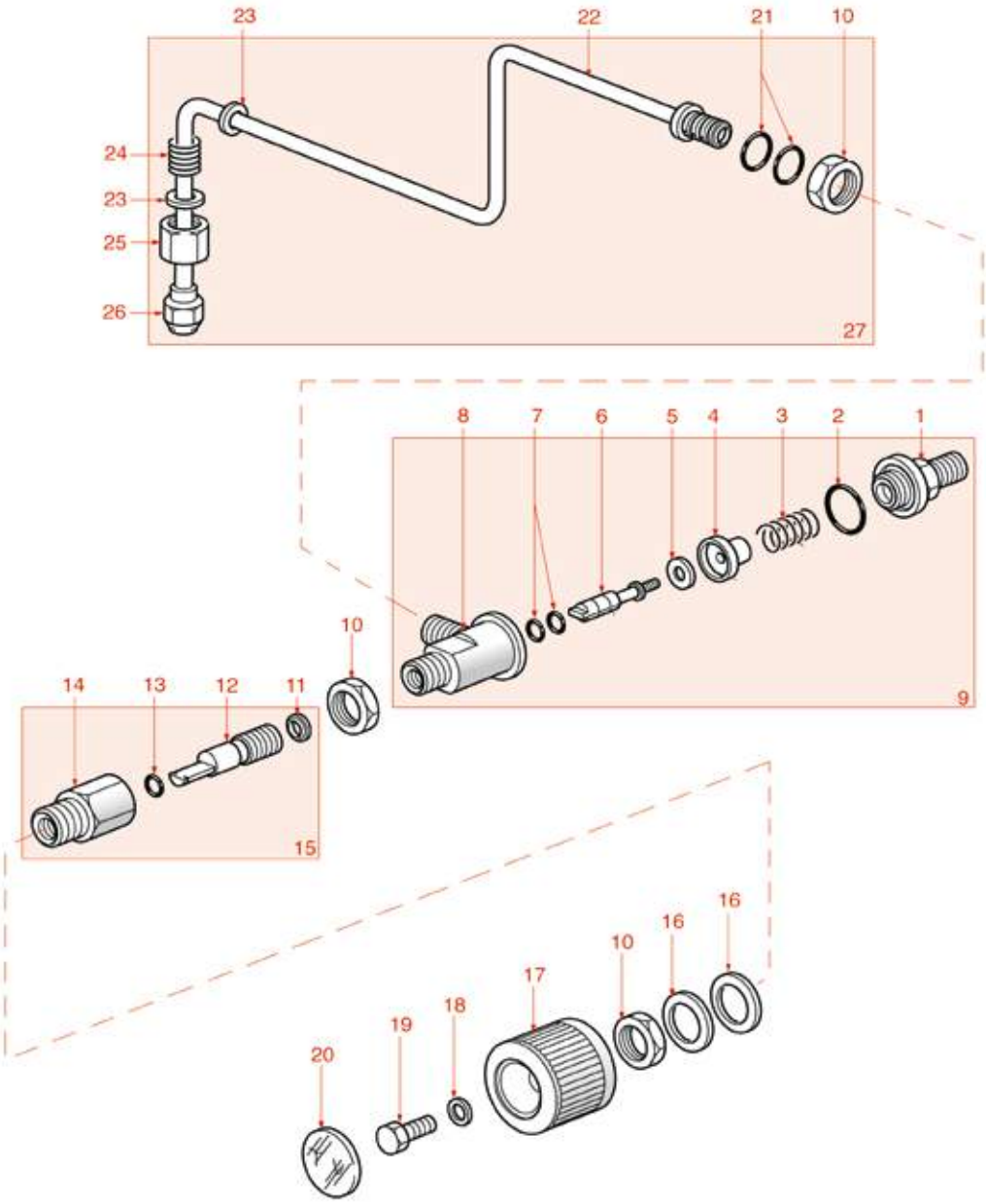

Posizioni senza cod. LF: a richiesta
Positions without LF Code No.: upon request
Abbildungen ohne LF Bestell-Nr.: auf Anfrage
Posiciones sin cód. LF: previa petición

SPAZIALE

P.	Cod.	Descrizione	Description	Beschreibung	Descripción
2	**1186591**	GUARNIZIONE OR 0128 VITON	O-RING 0128 VITON	DICHTUNG O-RING 0128 VITON	JUNTA ARO "O" 0128 VITON
3	**1250190**	MOLLA ø 13,5x26 mm RUBINETTO	TAP SPRING ø 13.5x26 mm	FEDER ø 13,5x26 mm FÜR HAHN	MUELLE ø 13,5x26 mm GRIFO
4	**1186728**	PORTA GUARNIZIONE PER RUBINETTO	GASKET HOLDER FOR TAP	DICHTUNGSTRÄGER FÜR HAHN	PORTA JUNTA PARA GRIFO
5	**1186515**	GUARNIZIONE PIANA EPDM ø 15x5,5x3,5 mm	FLAT EPDM GASKET ø 15x5.5x3.5 mm	FLACHDICHTUNG EPDM ø 15x5,5x3,5 mm	JUNTA PLANA EPDM ø 15x5,5x3,5 mm
6	**1324038**	PERNO RUBINETTO	TAP SPINDLE	BOLZEN FÜR HAHN	PERNO GRIFO
7	**1186900**	GUARNIZIONE OR 02015 VITON	O-RING 02015 VITON	DICHTUNG O-RING 02015 VITON	JUNTA ARO "O" 02015 VITON
9	**1348068**	RUBINETTO VAPORE 1/4"	TAP STEAM 1/4"	DAMPFHAHN 1/4"	GRIFO VAPOR 1/4"
10	**1348036**	DADO ø 3/8" CHIAVE 21x6 mm	NUT ø 3/8" WRENCH 21x6mm	SECHSKANTMUTTER ø 3/8" SCHLÜSSEL 21x6 mm	TUERCA ø 3/8" LLAVE 21x6 mm
12	**1348064**	PERNO PER RUBINETTO VAPORE	STEAM TAP PIN	STIFT FÜR DAMPFHAHN	PERNO PARA GRIFO VAPOR
13	**3243139**	GUARNIZIONE OR 02025 EPDM	O-RING 02025 EPDM	DICHTUNG O-RING 02025 EPDM	JUNTA ARO "O" 02025 EPDM
18	**1186192**	RONDELLA PIANA M5	FLAT WASHER M5	UNTERLEGSCHEIBE M5	ARANDELA PLANA M5
21	**1186717**	GUARNIZIONE OR 02031 VITON	O-RING 02031 VITON	DICHTUNG O-RING 02031 VITON	JUNTA ARO "O" 02031 VITON
23	**1186416**	RONDELLA INOX ø 15x11x2 mm	STAINLESS STEEL WASHER ø 15x11x2 mm	SCHEIBE AUS INOX ø 15x11x2 mm	ARANDELA EN INOX ø 15x11x2 mm
24	**1250521**	MOLLA ø 15x17 mm	SPRING ø 15x17 mm	FEDER ø 15x17 mm	MUELLE ø 15x17 mm
25	**1349149**	DADO ø 3/8"F PER TUBO ACQUA VAPORE	NUT ø 3/8"F FOR TUBE WATER/STEAM	MUTTER ø 3/8" DAMPF/WASSER ROHR	TUERCA ø 3/8"F PARA TUBO AGUA VAPOR

VALVOLE RITEGNO ESPANSIONE CALDAIA 3000
NON-RETURN EXPANSION VALVE BOILER 3000
RÜCKSCHLAG- EXPANSIONVENTIL KESSEL 3000
VÁLVULA RETENCIÓN EXPANSIÓN CALDERA 3000

SP1601

3000

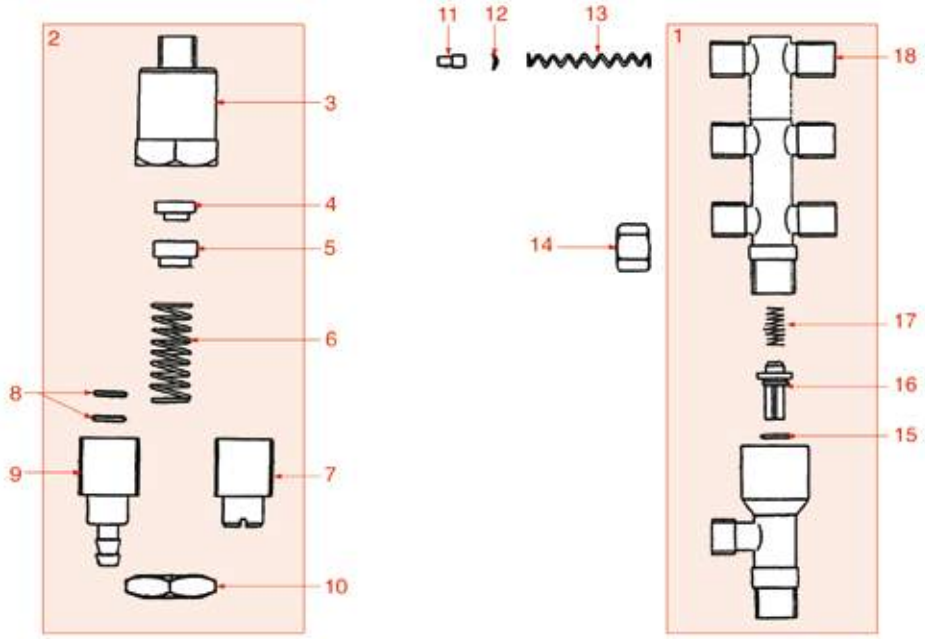

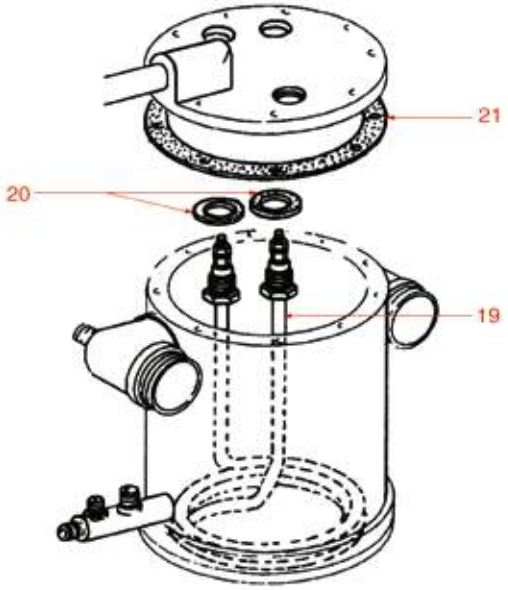

Posizioni senza cod. LF: a richiesta
Positions without LF Code No.: upon request
Abbildungen ohne LF Bestell-Nr.: auf Anfrage
Posiciones sin cód. LF: previa petición

SPAZIALE

P.	Cod.	Descrizione	Description	Beschreibung	Descripción
2	**1523561**	VALVOLA DI ESPANSIONE ø 1/4"M 10-14 bar	EXPANSION VALVE ø 1/4"M 10-14 bar	EXPANSIONSVENTIL ø 1/4"A 10-14 bar	VÁLVULA EXPANSIÓN ø 1/4"M 10-14 bar
4	**1186129**	GUARNIZIONE PIANA NBR ø 15/6x10 mm	GASKET FLAT NBR ø 15/6x10 mm	FLACHDICHTUNG NBR ø 15/6x10 mm	JUNTA PLANA NBR ø 15/6x10 mm
5	**1186689**	PORTAGUARNIZIONE RUBINETTO	GASKET HOLDER FOR TAP	DICHTUNGSTRÄGER EINLAUFHAHN	PORTAJUNTA GRIFO
8	**1186246**	GUARNIZIONE OR 0121 VITON	VITON O-RING R9 0121	O-RING-DICHTUNG 0121 VITON	JUNTA ARO "O" 0121 VITON
11	**1500516**	UGELLO GRUPPO	JET GROUP	DÜSE FÜR VENTILGRUPPE	TOBERA GRUPO
12	**1160536**	FILTRO ACQUA ø 7 mm	WATER FILTER ø 7 mm	WASSERFILTER ø 7 mm	FILTRO AGUA ø 7 mm
14	**1439021**	TAPPO ø 1/4"F ALTEZZA 16 mm DADO 17 mm	CAP ø 1/4"F HEIGHT 16 mm NUT 17 mm	DECKEL ø 1/4"I HÖHE 16 mm MUTTER 17 mm	TAPÓN ø 1/4"H ALTURA 16 mm TUERCA 17 mm
15	**1186717**	GUARNIZIONE OR 02031 VITON	O-RING 02031 VITON	DICHTUNG O-RING 02031 VITON	JUNTA ARO "O" 02031 VITON
16	**1523023**	VALVOLINA DI NON RITORNO TRIANGOLARE	TRIANGULAR NON-RETURN VALVE	RÜCKSCHLAGVENTIL DREIECKIG	VÁLVULA DE RETENCIÓN TRIANGULAR
17	**1250202**	MOLLA ø 8x30 mm	SPRING ø 8x30 mm	FEDER ø 8x30 mm	MUELLE ø 8x30 mm
19	**1755226**	RESISTENZA 2700W 220V	HEATING ELEMENT 2700W 220V	HEIZKÖRPER 2700W 220V	RESISTENCIA 2700W 220V
20	**1186516**	GUARNIZIONE PIANA PTFE ø 26x17x2 mm	PTFE FLAT GASKET ø 26x17x2 mm	FLACHDICHTUNG AUS PTFE ø 26x17x2 mm	JUNTA PLANA PTFE ø 26x17x2 mm
21	**1186511**	GUARNIZIONE CALDAIA ø 170x135x2 mm	BOILER GASKET ø 170x135x2 mm	DICHTUNG F. DURCHLAUFERH. ø 170x135x2 mm	JUNTA CALDERA ø 170x135x2 mm

RUBINETTO ACQUA-VAPORE S2
WATER-STEAM- TAP S2
WASSER-DAMPF S2
GRIFO AGUA-VAPOR S2

SP1701

S2

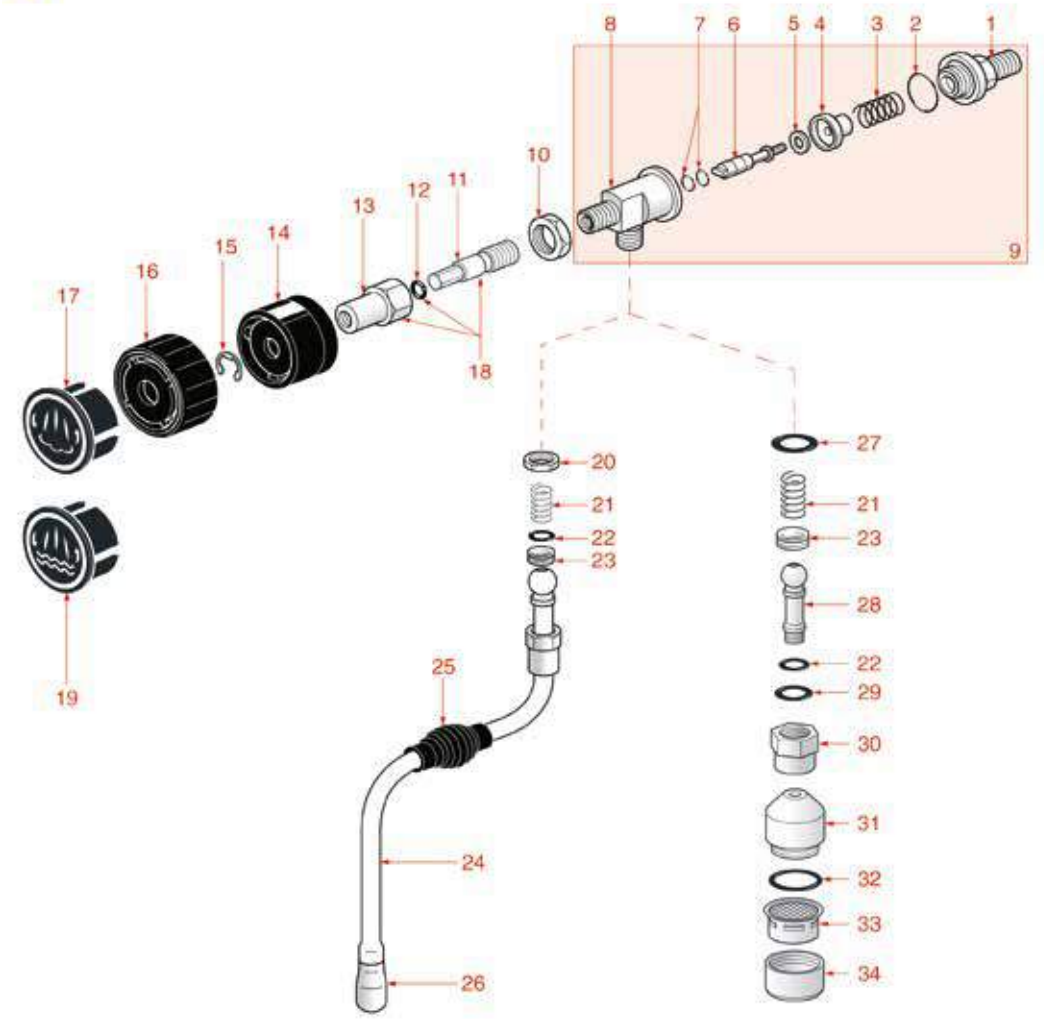

0÷100°C	0÷100°C	INOX 18/10	–	100	INOX 18/10	0,20L 2 cups	200	INOX AISI 202	0,10L 1 cup	300	INOX 18/10	0,25L 2 cups	400
			–	101		0,30L 3 cups	201		–	301		0,35L 3 cups	401
			–	102		0,45L 4 cups	202		0,35L 3 cups	302		0,50L 4 cups	402
			0,60L 6 cups	103		0,60L 6 cups	203		0,60L 6 cups	303		0,75L 6 cups	403
			0,70L 9 cups	104		0,70L 9 cups	204		1,00L 10 cups	304		1,00L 10 cups	404
			1,10L 12 cups	105		1,10L 12 cups	205		1,50L 12 cups	305		1,50L 12 cups	405
50	51		–	106		–	206		–	306		–	406

Posizioni senza cod. LF: a richiesta
Positions without LF Code No.: upon request
Abbildungen ohne LF Bestell-Nr.: auf Anfrage
Posiciones sin cód. LF: previa petición

SPAZIALE

P.	Cod.	Descrizione	Description	Beschreibung	Descripción
1	**1349077**	RACCORDO ø 3/8"M-1/2"M PER RUBINETTO	COUPLING ø 3/8"M-1/2"M FOR TAP	ANSCHLUSS ø 3/8"AUSS-1/2"AUSS.	RACOR ø 3/8"M-1/2"M PARA GRIFO
2	**1186591**	GUARNIZIONE OR 0128 VITON	O-RING 0128 VITON	DICHTUNG O-RING 0128 VITON	JUNTA ARO "O" 0128 VITON
3	**1250190**	MOLLA ø 13,5x26 mm RUBINETTO	TAP SPRING ø 13.5x26 mm	FEDER ø 13,5x26 mm FÜR HAHN	MUELLE ø 13,5x26 mm GRIFO
4	**1186728**	PORTA GUARNIZIONE PER RUBINETTO	GASKET HOLDER FOR TAP	DICHTUNGSTRÄGER FÜR HAHN	PORTA JUNTA PARA GRIFO
5	**1186515**	GUARNIZIONE PIANA EPDM ø 15x5,5x3,5 mm	FLAT EPDM GASKET ø 15x5.5x3.5 mm	FLACHDICHTUNG EPDM ø 15x5,5x3,5 mm	JUNTA PLANA EPDM ø 15x5,5x3,5 mm
6	**1324038**	PERNO RUBINETTO	TAP SPINDLE	BOLZEN FÜR HAHN	PERNO GRIFO
7	**1186900**	GUARNIZIONE OR 02015 VITON	O-RING 02015 VITON	DICHTUNG O-RING 02015 VITON	JUNTA ARO "O" 02015 VITON
9	**1548053**	RUBINETTO ACQUA/VAPORE 3/8"	TAP WATER/STEAM 3/8"	HAHN WAchse R/DAMPF 3/8"	GRIFO AGUA/VAPOR 3/8"
10	**1348036**	DADO ø 3/8" CHIAVE 21x6 mm	NUT ø 3/8" WRENCH 21x6mm	SECHSKANTMUTTER ø 3/8" SCHLÜSSEL 21x6 mm	TUERCA ø 3/8" LLAVE 21x6 mm
11	**1324177**	PERNO PER RUBINETTO ACQUA/VAPORE	PIN FOR WATER/STEAM TAP	ACHSE FÜR WAchse R/DAMPFHAHN	PERNO PARA GRIFO AGUA/VAPOR
12	**3243139**	GUARNIZIONE OR 02025 EPDM	O-RING 02025 EPDM	DICHTUNG O-RING 02025 EPDM	JUNTA ARO "O" 02025 EPDM
13	**1348070**	BUSSOLA PER RUBINETTO VAPORE	STEAM TAP BUSHING	BUCHSE FÜR DAMPFHAHN	COJINETE PARA GRIFO VAPOR
14	**5069488**	MANOPOLA RUBINETTO ACQUA/VAPORE	KNOB FOR WATER/STEAM TAP	DREHKNOPF WAchse R/DAMPFHAHN	MANDO GRIFO AGUA/VAPOR
15	**1348326**	ANELLO ELASTICO RADIALE ø 7 mm	SPRING RING RADIAL ø 7 mm	ELASTISCHER RING RADIAL ø 7 mm	ARO ELÁSTICO RADIAL ø 7 mm
16	**1241524**	GHIERA PER MANOPOLA	KNOB RING NUT	RING FÜR DREHKNOPF	CERCO PARA MANDO
17	**1241519**	INSERTO VAPORE PER MANOPOLA	STEAM CAP FOR KNOB	DECKEL FÜR DAMPFDREHKNOPF	INSERTO VAPOR PARA MANDO
19	**1241211**	INSERTO ACQUA PER MANOPOLA	INSERT WATER FOR KNOB	WAchse REINSATZ FÜR DREHKNOPF	INSERTE AGUA PARA MANDO
21	**1250019**	MOLLA ø 12x16,5 mm	SPRING ø 12x16.5 mm	FEDER ø 12x16,5 mm	MUELLE ø 12x16,5 mm
23	**1186988**	BUSSOLA SNODO TUBO VAPORE	STEAM TAP JOINT BUSHING	BUCHSE FÜR DAMPFROHRGELENK	COJINETE ARTICULACIÓN TUBO VAPOR
24	**1449074**	TUBO VAPORE COMPLETO INOX ø 10 mm	COMPLETE ST.STEEL STEAM PIPE ø 10 mm	DAMPFROHR KOMPLETT AUS EDELSTAHL ø 10 mm	TUBO VAPOR COMPLETO INOX ø 10 mm
25	**1187501**	GOMMINO ANTISCOTTATURA TUBI ø 8 mm	BURN PREVENTING PIPE HANDGRIP ø 8 mm	SCHUTZHANDGRIFF FÜR RÖHRE ø 8 mm	EMPUÑADURA ANTIQUEMADURA TUBOS ø 8 mm
26	**5051782**	SPRUZZATORE VAPORE INOX 8,5 mm ø 1,2 mm	ST.STEEL STEAM NOZZLE 8.5 mm ø 1.2 mm	DAMPFSPRITZDÜSE INOX 8,5 mm ø 1,2 mm	ROCIADOR VAPOR INOX 8,5 mm ø 1,2 mm
27	**1186712**	GUARNIZIONE ORM 0160-20 EPDM	GASKET ORM 0160 - 20 EPDM	DICHTUNG ORM 0160-20 EPDM	JUNTA ORM 0160-20 EPDM
29	**3060608**	GUARNIZIONE OR 03050 EPDM	O-RING 03050 EPDM	O-RING-DICHTUNG 03050 EPDM	JUNTA ARO "O" 03050 EPDM
30	**5033607**	DADO ø 3/8"F PER TUBO ACQUA VAPORE	NUT ø 3/8"F FOR WATER/STEAM PIPE	MUTTER ø 3/8"F FÜR WASSER/DAMPFROHR	TUERCA ø 3/8"F PARA TUBO AGUA VAPOR
31	**1449076**	RACCORDO PER TUBO ACQUA	FITTING FOR WATER PIPE	ANSCHLUSS FÜR WASSERROHR	RACOR DIFUSOR AGUA
32	**1186714**	GUARNIZIONE OR 0119 VITON	O-RING 0119 VITON	DICHTUNG O-RING 0119 VITON	JUNTA ARO "O" 0119 VITON
33	**1449317**	SPRUZZATORE ACQUA	WATER PIPE NOZZLE	WASSERSPRITZDÜSE	BOQUILLA AGUA
34	**1449318**	GHIERA PER TUBO ACQUA	WATER JET RING NUT	NUTMUTTER FÜR WASSERVERTEILER	CERCO DIFUSOR AGUA
50	**1394553**	TERMOMETRO ANALOGICO ø 25 mm	ANALOGICAL THERMOMETER ø 25 mm	ANALOGTHERMOMETER ø 25 mm	TERMÓMETRO ANALÓGICO ø 25 mm
51	**1394554**	TERMOMETRO ANALOGICO ø 45 mm	ANALOG THERMOMETER ø 45 mm	ANALOGTHERMOMETER ø 45 mm	TERMÓMETRO ANALÓGICO ø 45 mm
103	**1024051**	CAFFETTIERA A SERVIRE PRATIKA 0,60 L	SERVING COFFEE POT PRATIKA 0.60 L	SERVIERKANNE PRATIKA 0,60 L	JARRITA PARA CAFÉ PRATIKA 0,60 L
104	**1024052**	CAFFETTIERA A SERVIRE PRATIKA 0,70 L	SERVING COFFEE POT PRATIKA 0.70 L	SERVIERKANNE PRATIKA 0,70 L	JARRITA PARA CAFÉ PRATIKA 0,70 L
105	**1024053**	CAFFETTIERA A SERVIRE PRATIKA 1,10 L	SERVING COFFEE POT PRATIKA 1.10 L	SERVIERKANNE PRATIKA 1,10 L	JARRITA PARA CAFÉ PRATIKA 1,10 L
200	**1024001**	LATTIERA PRATIKA 0,20 L	MILK PITCHER PRATIKA 0.20 L	MILCHKÄNNCHEN PRATIKA 0,20 L	JARRA LECHERA PRATIKA 0,20 L
201	**1024002**	LATTIERA PRATIKA 0,30 L	MILK PITCHER PRATIKA 0.30 L	MILCHKÄNNCHEN PRATIKA 0,30 L	JARRA LECHERA PRATIKA 0,30 L
202	**1024003**	LATTIERA PRATIKA 0,45 L	MILK PITCHER PRATIKA 0.45 L	MILCHKÄNNCHEN PRATIKA 0,45 L	JARRA LECHERA PRATIKA 0,45 L
203	**1024004**	LATTIERA PRATIKA 0,60 L	MILK PITCHER PRATIKA 0.60 L	MILCHKÄNNCHEN PRATIKA 0,60 L	JARRA LECHERA PRATIKA 0,60 L
204	**1024005**	LATTIERA PRATIKA 0,70 L	MILK PITCHER PRATIKA 0.70 L	MILCHKÄNNCHEN PRATIKA 0,70 L	JARRA LECHERA PRATIKA 0,70 L
205	**1024006**	LATTIERA PRATIKA 1,10 L	MILK PITCHER PRATIKA 1.10 L	MILCHKÄNNCHEN PRATIKA 1,10 L	JARRA LECHERA PRATIKA 1,10 L
302	**1224901**	LATTIERA 0,35 L	MILK JUG 0.35 L	MILCHKÄNNCHEN 0,35 l	JARRA LECHERA 0,35 l
303	**1224902**	LATTIERA 0,60 L	MILK JUG 0.60 L	MILCHKÄNNCHEN 0,60 l	JARRA LECHERA 0,60 l
304	**1224903**	LATTIERA 1 L	MILK JUG 1 L	MILCHKÄNNCHEN 1 l	JARRA LECHERA 1 l
305	**1224904**	LATTIERA 1,5 L	MILK JUG 1.5 L	MILCHKÄNNCHEN 1,5 l	JARRA LECHERA 1,5 l
400	**1224014**	LATTIERA EUROPA CON BECCUCCIO 0,25 L	MILK PITCHER EUROPA WITH SPOUT 0.25 L	MILCHKÄNNCHEN EUROPA MIT AUSLAUF 0,25 L	JARRA LECHERA EUROPA CON SALIDA 0,25L
401	**1224015**	LATTIERA EUROPA CON BECCUCCIO 0,35 L	MILK PITCHER EUROPA WITH SPOUT 0.35 L	MILCHKÄNNCHEN EUROPA MIT AUSLAUF 0,35 L	JARRA LECHERA EUROPA CON SALIDA 0,35L
402	**1224010**	LATTIERA EUROPA CON BECCUCCIO 0,50 L	MILK PITCHER EUROPA WITH SPOUT 0.50 L	MILCHKÄNNCHEN EUROPA MIT AUSLAUF 0,50 L	JARRA LECHERA EUROPA CON SALIDA 0,50 L
403	**1224011**	LATTIERA EUROPA CON BECCUCCIO 0,75 L	MILK PITCHER EUROPA WITH SPOUT 0.75 L	MILCHKÄNNCHEN EUROPA MIT AUSLAUF 0,75 L	JARRA LECHERA EUROPA CON SALIDA 0,75 L
404	**1224012**	LATTIERA EUROPA CON BECCUCCIO 1 L	MILK PITCHER EUROPA WITH SPOUT 1 L	MILCHKÄNNCHEN EUROPA MIT AUSLAUF 1 L	JARRA LECHERA EUROPA CON SALIDA 1 L
405	**1224013**	LATTIERA EUROPA CON BECCUCCIO 1,5 L	MILK PITCHER EUROPA WITH SPOUT 1.5 L	MILCHKÄNNCHEN EUROPA MIT AUSLAUF 1,5 L	JARRA LECHERA EUROPA CON SALIDA 1,5 L

RUBINETTO ACQUA-VAPORE-CARICO S8-S9
TAP WATER-STEAM-INLET S8-S9
WASSER-DAMPF-EINLAUFHAHN S8-S9
GRIFO AGUA-VAPOR-CARGA S8-S9

SP1801

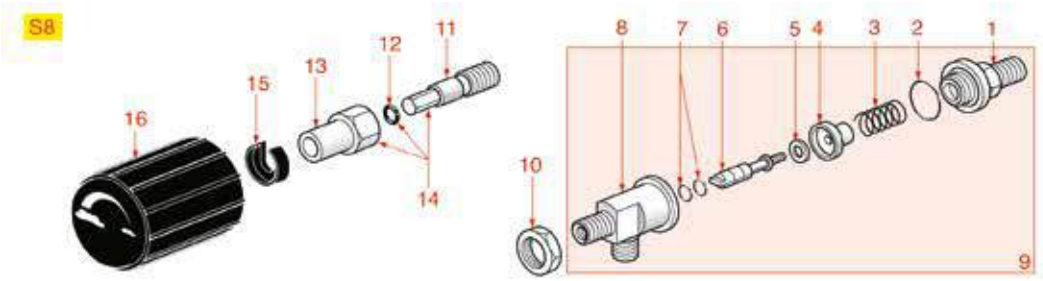

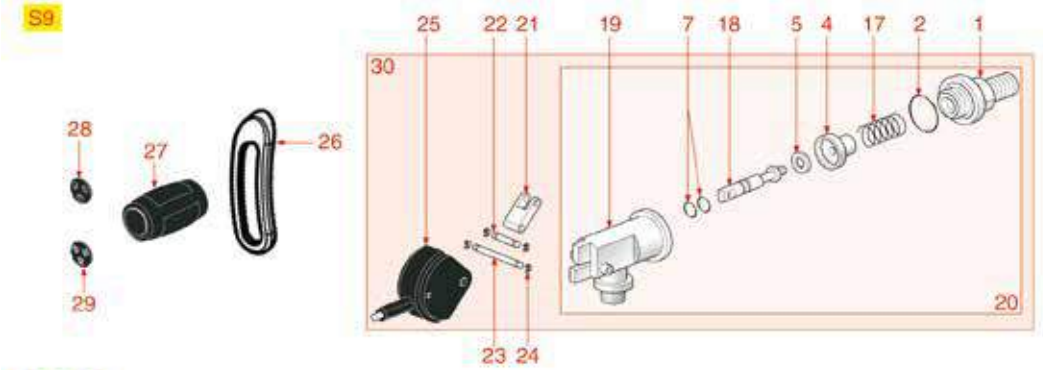

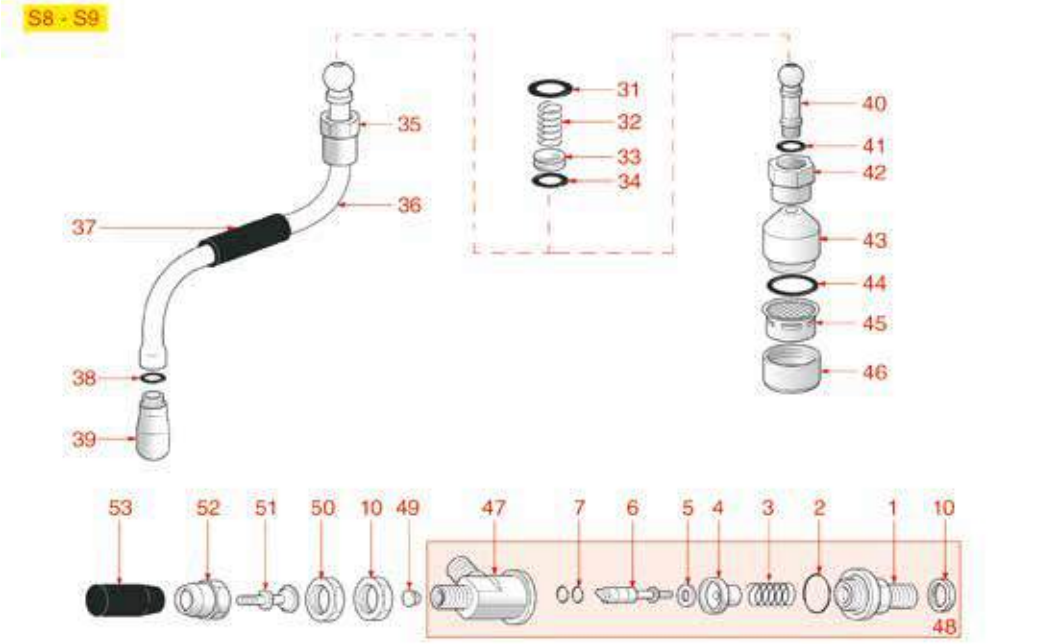

Posizioni senza cod. LF: a richiesta
Positions without LF Code No.: upon request
Abbildungen ohne LF Bestell-Nr.: auf Anfrage
Posiciones sin cód. LF: previa petición

SPAZIALE

P.	Cod.	Descrizione	Description	Beschreibung	Descripción
1	**1349077**	RACCORDO ø 3/8"M-1/2"M PER RUBINETTO	COUPLING ø 3/8"M-1/2"M FOR TAP	ANSCHLUSS ø 3/8"AUSS-1/2"AUSS.	RACOR ø 3/8"M-1/2"M PARA GRIFO
2	**1186591**	GUARNIZIONE OR 0128 VITON	O-RING 0128 VITON	DICHTUNG O-RING 0128 VITON	JUNTA ARO "O" 0128 VITON
3	**1250190**	MOLLA ø 13,5x26 mm RUBINETTO	TAP SPRING ø 13.5x26 mm	FEDER ø 13,5x26 mm FÜR HAHN	MUELLE ø 13,5x26 mm GRIFO
4	**1186728**	PORTA GUARNIZIONE PER RUBINETTO	GASKET HOLDER FOR TAP	DICHTUNGSTRÄGER FÜR HAHN	PORTA JUNTA PARA GRIFO
5	**1186515**	GUARNIZIONE PIANA EPDM ø 15x5,5x3,5 mm	FLAT EPDM GASKET ø 15x5.5x3.5 mm	FLACHDICHTUNG EPDM ø 15x5,5x3,5 mm	JUNTA PLANA EPDM ø 15x5,5x3,5 mm
6	**1324038**	PERNO RUBINETTO	TAP SPINDLE	BOLZEN FÜR HAHN	PERNO GRIFO
7	**1186900**	GUARNIZIONE OR 02015 VITON	O-RING 02015 VITON	DICHTUNG O-RING 02015 VITON	JUNTA ARO "O" 02015 VITON
9	**1548053**	RUBINETTO ACQUA/VAPORE 3/8"	TAP WATER/STEAM 3/8"	HAHN WAchse R/DAMPF 3/8"	GRIFO AGUA/VAPOR 3/8"
10	**1348036**	DADO ø 3/8" CHIAVE 21x6 mm	NUT ø 3/8" WRENCH 21x6mm	SECHSKANTMUTTER ø 3/8" SCHLÜSSEL 21x6 mm	TUERCA ø 3/8" LLAVE 21x6 mm
11	**1324109**	PERNO RUBINETTO VAPORE	STEAM TAP PIN	STIFT FÜR DAMPFHAHN	PERNO GRIFO VAPOR
12	**3243139**	GUARNIZIONE OR 02025 EPDM	O-RING 02025 EPDM	DICHTUNG O-RING 02025 EPDM	JUNTA ARO "O" 02025 EPDM
13	**1348070**	BUSSOLA PER RUBINETTO VAPORE	STEAM TAP BUSHING	BUCHSE FÜR DAMPFHAHN	COJINETE PARA GRIFO VAPOR
15	**1241538**	GHIERA PER MANOPOLA	KNOB RING NUT	RING FÜR DREHKNOPF	CERCO PARA MANDO
16	**1241528**	MANOPOLA RUBINETTO VAPORE	STEAM TAP KNOB	DREHKNOPF FÜR DAMPFHAHN	MANDO GRIFO VAPOR
16	**1241212**	MANOPOLA RUBINETTO ACQUA	KNOB FOR WATER TAP	DREHKNOPF WAchse RHAHN	MANDO GRIFO AGUA
17	**1250187**	MOLLA ø 13x26 mm RUBINETTO	TAP SPRING ø 13x26 mm	FEDER ø 13x26 mm FÜR HAHN	MUELLE ø 13x26 mm GRIFO
18	**1324108**	ASTA PER RUBINETTO	TAP ROD	STIFT FÜR HAHN	BARRA PARA GRIFO
19	**1348063**	CORPO RUBINETTO ACQUA/VAPORE	STEAM/WATER TAP BODY	WASSER-DAMPFHAHNKÖRPER	CUERPO GRIFO AGUA/VAPOR
20	**1348065**	RUBINETTO ACQUA/VAPORE	WATER/STEAM TAP ASSEMBLY	WASSER-DAMPFHAHNGRUPPE	CONJUNTO GRIFO AGUA/VAPOR
21	**1348066**	BIELLE PER RUBINETTO ACQUA/VAPORE	CONNECTING RODS FOR WATER/STEAM TAP	SCHUBSTANGEN FÜR WASSER-DAMPFROHR	BIELAS PARA GRIFO AGUA/VAPOR
22	**1324110**	PERNO PER LEVA RUBINETTO ø 4x15 mm	PIN FOR TAP LEVER ø 4x15 mm	STIFT FÜR HAHNHEBEL ø 4x15 mm	PERNO PARA PALANCA GRIFO ø 4x15 mm
23	**1324107**	PERNO PER LEVA RUBINETTO ø 4x29 mm	PIN FOR TAP LEVER ø 4x29 mm	STIFT FÜR HAHNHEBEL ø 4x29 mm	PERNO PARA PALANCA GRIFO ø 4x29 mm
24	**1250191**	ANELLO ELASTICO RADIALE ø 3,2 mm	RADIAL SEEGER RING ø 3,2 mm	ELASTISCHER RING RADIAL ø 3,2 mm	ARO ELÁSTICO RADIAL ø 3,2 mm
25	**1241081**	CORPO MANOPOLA RUBINETTO ACQUA VAPORE	STEAM/WATER TAP LEVER BODY	HAHNHEBEL FÜR WASSER-DAMPFROHR	CUERPO MANDO GRIFO AGUA VAPOR
27	**1241080**	MANOPOLA RUBINETTO ACQUA/VAPORE	WATER/STEAM TAP KNOB	DREHKNOPF FÜR WASSER/DAMPFHAHN	MANDO GRIFO AGUA/VAPOR
28	**1241085**	SERIGRAFIA VAPORE PER MANOPOLA	STEAM SILK SCREEN PRINT. F. HANDLE	KLEBESIEBDRUCK DAMPFDREHKNOPF	SERIGRAFÍA VAPOR PARA MANDO
29	**1241086**	SERIGRAFIA ACQUA PER MANOPOLA	WATER SILK SCREEN PRINTING F. HANDLE	KLEBESIEBDRUCK FÜR WASSERDREHKNOPF	SERIGRAFÍA AGUA PARA MANDO
30	**1348073**	RUBINETTO ACQUA VAPORE	STEAM/WATER TAP	WASSER-DAMPFHAHN	GRIFO AGUA VAPOR
31	**1186712**	GUARNIZIONE ORM 0160-20 EPDM	GASKET ORM 0160 - 20 EPDM	DICHTUNG ORM 0160-20 EPDM	JUNTA ORM 0160-20 EPDM
32	**1250019**	MOLLA ø 12x16,5 mm	SPRING ø 12x16.5 mm	FEDER ø 12x16,5 mm	MUELLE ø 12x16,5 mm
33	**1186988**	BUSSOLA SNODO TUBO VAPORE	STEAM TAP JOINT BUSHING	BUCHSE FÜR DAMPFROHRGELENK	COJINETE ARTICULACIÓN TUBO VAPOR
34	**3060608**	GUARNIZIONE OR 03050 EPDM	O-RING 03050 EPDM	O-RING-DICHTUNG 03050 EPDM	JUNTA ARO "O" 03050 EPDM
36	**1449078**	TUBO VAPORE COMPLETO INOX	COMPLETE STAINLESS STEEL STEAM PIPE	DAMPFROHR KOMPLETT AUS EDELSTAHL	TUBO VAPOR INOX COMPLETO
36	**1449213**	TUBO VAPORE COMPLETO INOX ø 10 mm	COMPLETE ST.STEEL STEAM PIPE ø 10 mm	DAMPFROHR KOMPLETT AUS EDELSTAHL ø 10 mm	TUBO VAPOR COMPLETO INOX ø 10 mm
37	**1187501**	GOMMINO ANTISCOTTATURA TUBI ø 8 mm	BURN PREVENTING PIPE HANDGRIP ø 8 mm	SCHUTZHANDGRIFF FÜR RÖHRE ø 8 mm	EMPUÑADURA ANTIQUEMADURA TUBOS ø 8 mm
38	**1186713**	GUARNIZIONE ORM 0060-12 EPDM	O-RING GASKET M 0060-12 EPDM	DICHTUNG ORM 0060-12 EPDM	JUNTA ORM 0060-12 EPDM
39	**5051782**	SPRUZZATORE VAPORE INOX 8,5 mm ø 1,2 mm	ST.STEEL STEAM NOZZLE 8.5 mm ø 1.2 mm	DAMPFSPRITZDÜSE INOX 8,5 mm ø 1,2 mm	ROCIADOR VAPOR INOX 8,5 mm ø 1,2 mm
41	**1186612**	GUARNIZIONE OR 02025 VITON	O-RING 02025 VITON	DICHTUNG O-RING 02025 VITON	JUNTA ARO OR 02025 VITON VERDE
42	**5033607**	DADO ø 3/8"F PER TUBO ACQUA VAPORE	NUT ø 3/8"F FOR WATER/STEAM PIPE	MUTTER ø 3/8"F FÜR WASSER/DAMPFROHR	TUERCA ø 3/8"F PARA TUBO AGUA VAPOR
43	**1449076**	RACCORDO PER TUBO ACQUA	FITTING FOR WATER PIPE	ANSCHLUSS FÜR WASSERROHR	RACOR DIFUSOR AGUA
44	**1186714**	GUARNIZIONE OR 0119 VITON	O-RING 0119 VITON	DICHTUNG O-RING 0119 VITON	JUNTA ARO "O" 0119 VITON
45	**1449317**	SPRUZZATORE ACQUA	WATER PIPE NOZZLE	WASSERSPRITZDÜSE	BOQUILLA AGUA
46	**1449318**	GHIERA PER TUBO ACQUA	WATER JET RING NUT	NUTMUTTER FÜR WASSERVERTEILER	CERCO DIFUSOR AGUA
48	**1348721**	RUBINETTO ACQUA/VAPORE/CARICO 3/8"	TAP WATER/STEAM/INLET 3/8"	HAHN WASSER/DAMPF/EINLAUF 3/8"	GRIFO AGUA/VAPOR/CARGA 3/8"
51	**1324036**	PERNO CONICO PER SNODO	CONICAL PIN FOR ARTICULATION	KEGELFÖRMIGER GELENKBOLZEN	PERNO CÓNICO PARA ARTICULACIÓN
52	**1348067**	CAPPELLOTTO ø 3/8"F RUBINETTO CARICO	CAP VALVE ø 3/8"F WATER INLET TAP	HAHNKAPPE ø 3/8"F	CUBRE GRIFO ø 3/8"F
53	**1241518**	MANOPOLA RUBINETTO CARICO ACQUA	WATER INLET TAP HANDLE	HANDGRIFF FÜR WASSEREINLAUFHAHN	MANDO GRIFO CARGA AGUA

IMPIANTO IDRAULICO S5
HYDRAULIC SYSTEM S5
HYDRAULISCHE-ANLAGE S5
CIRCUITO HIDRÁULICO S5

SP2001

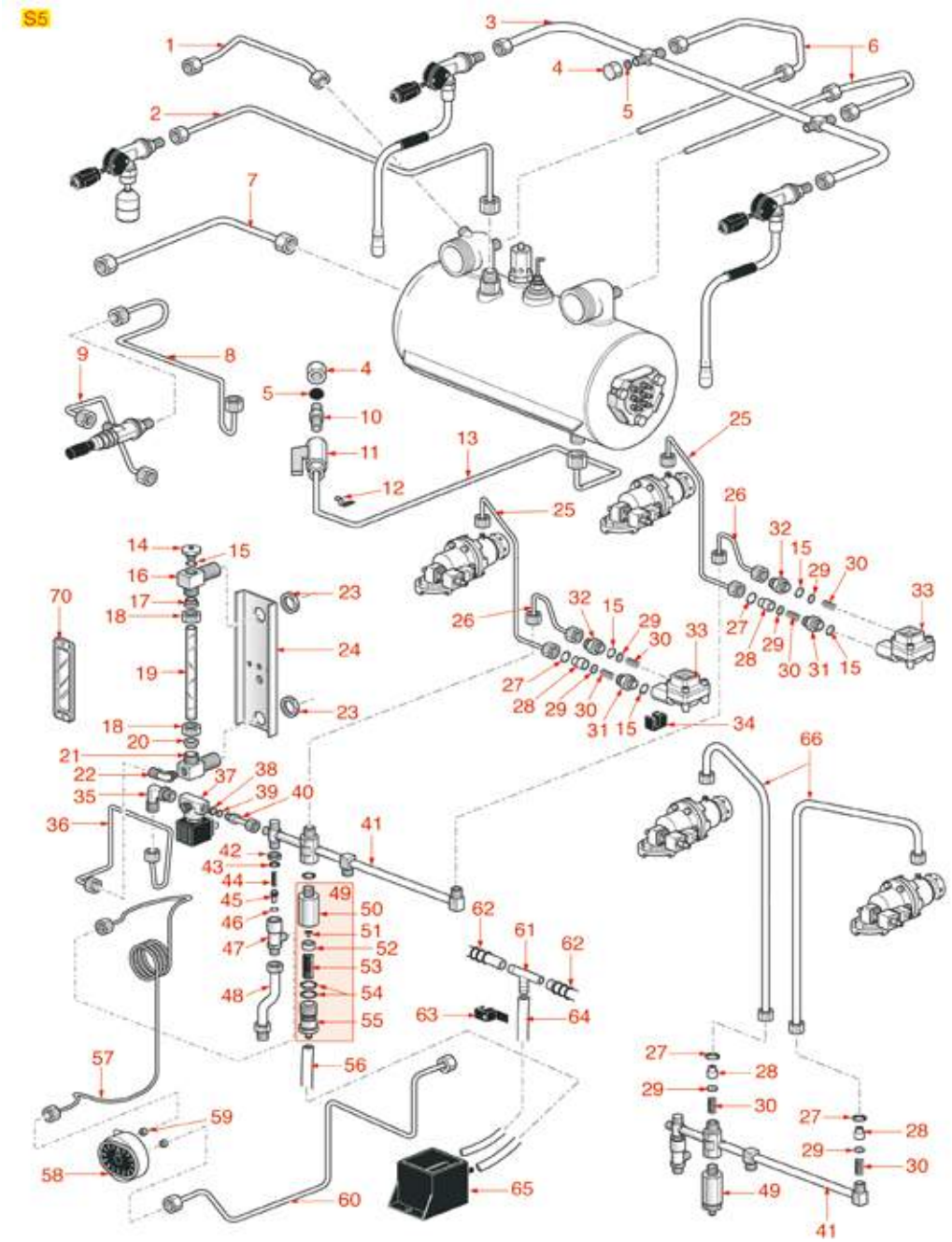

Posizioni senza cod. LF: a richiesta
Positions without LF Code No.: upon request
Abbildungen ohne LF Bestell-Nr.: auf Anfrage
Posiciones sin cód. LF: previa petición

SPAZIALE

P.	Cod.	Descrizione	Description	Beschreibung	Descripción
4	**1439021**	TAPPO ø 1/4"F ALTEZZA 16 mm DADO 17 mm	CAP ø 1/4"F HEIGHT 16 mm NUT 17 mm	DECKEL ø 1/4"I HÖHE 16 mm MUTTER 17 mm	TAPÓN ø 1/4"H ALTURA 16 mm TUERCA 17 mm
5	**1186729**	GUARNIZIONE CIECA ø 11,5x2 mm ESENTE	BLIND GASKET ø 11.5x2 mm FREE OF ASBESTO	BLINDDICHTUNG ø 11,5x2 mm OHNE NAHT	JUNTA CIEGA ø 11,5x2 mm SIN AMIANTO
10	**1349102**	RACCORDO ø 1/4"M-1/4"M	FITTING ø 1/4"M-1/4"M	ANSCHLUSS ø 1/4"AUßENGEW. 1/4"AUßENGEW.	RACOR ø 1/4"M-1/4"M
11	**3526699**	VALVOLA A SFERA ø 1/4"MF	BALL VALVE ø 1/4" MF	KUGELVENTIL ø 1/4" AUßEN/INNEN	VÁLVULA A ESFERA ø 1/4" MH
14	**1523534**	VALVOLA CALDAIA ø 1/4"M	BOILER VALVE ø 1/4"M	VENTIL FÜR DURCHLAUFERHITZER ø 1/4"A	VÁLVULA CALDERÍN ø 1/4"M
14	**1523537**	VALVOLA CALDAIA ø 1/4"M	BOILER VALVE ø 1/4"M	VENTIL FÜR DURCHLAUFERHITZER ø 1/4"A	VÁLVULA CALDERÍN ø 1/4"M
15	**1186730**	GUARNIZIONE OR 0114 VITON	O-RING 0114 VITON	O-RING DICHTUNG 0114 VITON	JUNTA ARO "O" 0114 VITON
17	**1186226**	GUARNIZIONE PIANA EPDM	FLAT EPDM GASKET	FLACHDICHTUNG EPDM	JUNTA PLANA EPDM
18	**1528045**	DADO FISSAGGIO VETRO ø 1/2"F FORO 13 mm	GLASS FASTENING NUT ø 1/2"F HOLE 13 mm	BEFESTIGUNGSM.F.GLAS ø 1/2"I.LOCH 13 mm	TUERCA ANCLAJE CRISTAL ø 1/2"F FORO 13mm
19	**1520571**	VETRO LIVELLO ø 11x150 mm	LEVEL GLASS ø 11x150 mm	WASSERSTANDGLAS ø 11x150 mm	CRISTAL NIVEL ø 11x150 mm
20	**1186733**	GUARNIZIONE PIANA SILICONE ROSSO	FLAT RED SILICONE GASKET	FLACHDICHTUNG AUS ROTEM SILIKON	JUNTA PLANA SILICONA ROJA
22	**1349710**	RACCORDO A "L" ø 1/4"M-1/4"M NICHELATO	NICHEL PLATED L-FITTING ø 1/4"M-1/4"M	L-ANSCHLUSS ø 1/4"A-1/4"A VERNICKELT	RACOR EN "L" ø 1/4"M-1/4"M NIQUELADO
23	**1349504**	DADO ø 1/2" CHIAVE 25x6 mm	NUT ø 1/2" KEY 25x6 mm	MUTTER ø 1/2" SCHLÜSSEL 25x6 mm	TUERCA ø 1/2" LLAVE 25x6 mm
27	**1186718**	GUARNIZIONE PIANA PTFE ø 7x5x1 mm	FLAT PTFE GASKET ø 7x5x1 mm	FLACHDICHTUNG PTFE ø 7x5x1 mm	JUNTA PLANA PTFE ø 7x5x1 mm
28	**1500516**	UGELLO GRUPPO	JET GROUP	DÜSE FÜR VENTILGRUPPE	TOBERA GRUPO
29	**1160536**	FILTRO ACQUA ø 7 mm	WATER FILTER ø 7 mm	WASSERFILTER ø 7 mm	FILTRO AGUA ø 7 mm
30	**1250182**	MOLLA ø 6,5x13 mm SPRUZZATORE	JET SPRING ø 6.5x13 mm SPRAY NOZZLE	FEDER ø 6,5x13 mm SPRITZDÜSE	MUELLE ø 6,5x13 mm ROCIADOR
31	**1349076**	RACCORDO ø 1/4"M-1/4"M RIDOTTO	REDUCED FITTING ø 1/4"M-1/4"M	ANSCHLUSS ø 1/4"AUSS.-1/4"AUSS.REDUZIERT	RACOR ø 1/4"M-1/4"M REDUCIDO
32	**1349111**	RACCORDO ø 1/8"M-1/4"M	FITTING ø 1/8"M 1/4"M	ANSCHLUSS ø 1/8"AUßENGEW. 1/4"AUßENGEW.	RACOR ø 1/8"M 1/4"M
33	**1455001**	CONTATORE VOLUMETRICO GICAR 24V	VOLUMETRIC FLOWMETER GICAR 24V	VOLUMETRISCHER ZÄHLER GICAR 24V	CONTADOR VOLUMÉTRICO CIGAR 24V
37	**1120010**	ELETTROVALVOLA PARKER 2 VIE 240V 50/60Hz	2-WAY SOLENOID VALVE PARKER 240V 50/60Hz	2-WEGE MAGNETVENTIL PARKER 240V 50/60Hz	ELECTROVÁLV. PARKER 2 VÍAS 240V 50/60Hz
39	**1160017**	FILTRO ACQUA INOX ø 8x1,5 mm	STAINLESS STEEL WATER FILTER ø 8x1.5 mm	INOX-WASSERFILTER ø 8x1,5 mm	FILTRO AGUA INOX ø 8x1,5 mm
42	**1348036**	DADO ø 3/8" CHIAVE 21x6 mm	NUT ø 3/8" WRENCH 21x6mm	SECHSKANTMUTTER ø 3/8" SCHLÜSSEL 21x6 mm	TUERCA ø 3/8" LLAVE 21x6 mm
43	**1186709**	GUARNIZIONE OR 0115 VITON	O-RING 0115 VITON	DICHTUNG O-RING 0115 VITON	JUNTA ARO "O" 0115 VITON
44	**1250202**	MOLLA ø 8x30 mm	SPRING ø 8x30 mm	FEDER ø 8x30 mm	MUELLE ø 8x30 mm
45	**1523023**	VALVOLINA DI NON RITORNO TRIANGOLARE	TRIANGULAR NON-RETURN VALVE	RÜCKSCHLAGVENTIL DREIECKIG	VÁLVULA DE RETENCIÓN TRIANGULAR
46	**1186717**	GUARNIZIONE OR 02031 VITON	O-RING 02031 VITON	DICHTUNG O-RING 02031 VITON	JUNTA ARO "O" 02031 VITON
49	**1523561**	VALVOLA DI ESPANSIONE ø 1/4"M 10-14 bar	EXPANSION VALVE ø 1/4"M 10-14 bar	EXPANSIONSVENTIL ø 1/4"A 10-14 bar	VÁLVULA EXPANSIÓN ø 1/4"M 10-14 bar
51	**1186129**	GUARNIZIONE PIANA NBR ø 15/6x10 mm	GASKET FLAT NBR ø 15/6x10 mm	FLACHDICHTUNG NBR ø 15/6x10 mm	JUNTA PLANA NBR ø 15/6x10 mm
52	**1186689**	PORTAGUARNIZIONE RUBINETTO	GASKET HOLDER FOR TAP	DICHTUNGSTRÄGER EINLAUFHAHN	PORTAJUNTA GRIFO
54	**1186246**	GUARNIZIONE OR 0121 VITON	VITON O-RING R9 0121	O-RING-DICHTUNG 0121 VITON	JUNTA ARO "O" 0121 VITON
58	**1245651**	MANOMETRO CALDAIA-POMPA ø 63 mm	BOILER-PUMP PRESSURE GAUGE ø 63 mm	MANOMETER DURCHLAUFERH.-PUMPE ø 63 mm	MANÓMETRO CALDERA-BOMBA ø 63 mm
61	**3315102**	PORTAGOMMA A T 11,5 mm	T HOSE-END FITTING 11.5 mm	SCHLAUCH T-STÜCK 11,5 mm	PORTA GOMA A T 11,5 mm
64	**1449686**	TUBO SILICONE ø 6x12 SHORE 60 - 10 mt	SILICONE HOSE ø 6x12 SHORE 60 - 10 m	SILIKONSCHAUCH ø 6x12 SHORE 60 - 10 m	TUBO SILICONA ø 6x12 SHORE 60 - 10 m
65	**1527532**	VASCHETTA SCARICO	OUTLET TANK	AUSLAUFSCHALE	CUBETA DESAGÜE
70	**1201300**	MASCHERINA LIVELLO 30x110 mm	LEVEL PLATE 30x110 mm	STANDANZEIGER 30x110 mm	EMBELLECEDOR NIVEL 30x110 mm

IMPIANTO IDRAULICO S5 COMPACT
HYDRAULIC SYSTEM S5 COMPACT
HYDRAULISCHE-ANLAGE S5 COMPACT
CIRCUITO HIDRÁULICO S5 COMPACT

SP2101

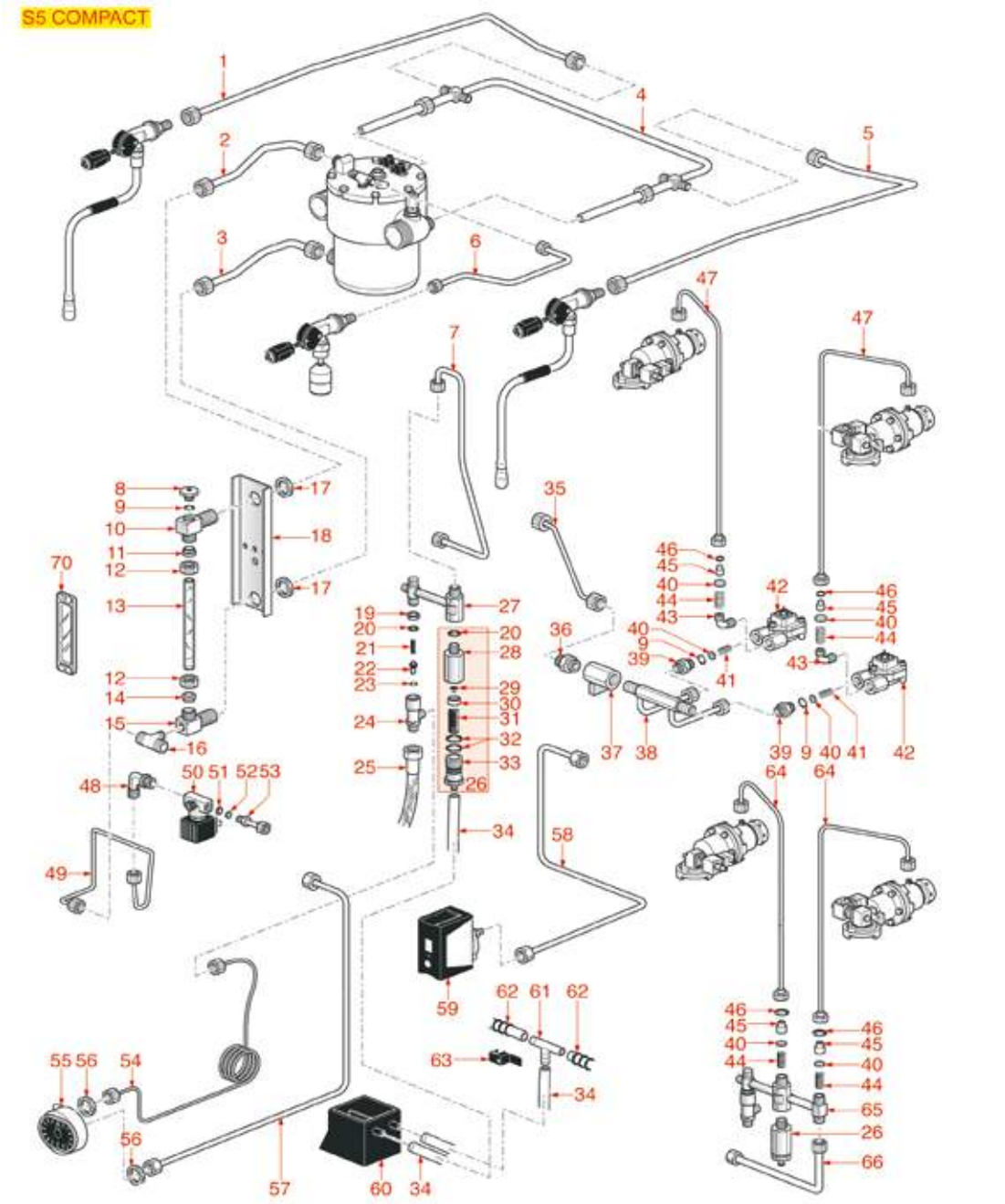

Posizioni senza cod. LF: a richiesta
Positions without LF Code No.: upon request
Abbildungen ohne LF Bestell-Nr.: auf Anfrage
Posiciones sin cód. LF: previa petición

SPAZIALE

P.	Cod.	Descrizione	Description	Beschreibung	Descripción
8	**1523534**	VALVOLA CALDAIA ø 1/4"M	BOILER VALVE ø 1/4"M	VENTIL FÜR DURCHLAUFERHITZER ø 1/4"A	VÁLVULA CALDERÍN ø 1/4"M
8	**1523537**	VALVOLA CALDAIA ø 1/4"M	BOILER VALVE ø 1/4"M	VENTIL FÜR DURCHLAUFERHITZER ø 1/4"A	VÁLVULA CALDERÍN ø 1/4"M
9	**1186730**	GUARNIZIONE OR 0114 VITON	O-RING 0114 VITON	O-RING DICHTUNG 0114 VITON	JUNTA ARO "O" 0114 VITON
11	**1186226**	GUARNIZIONE PIANA EPDM	FLAT EPDM GASKET	FLACHDICHTUNG EPDM	JUNTA PLANA EPDM
12	**1528045**	DADO FISSAGGIO VETRO ø 1/2"F FORO 13 mm	GLASS FASTENING NUT ø 1/2"F HOLE 13 mm	BEFESTIGUNGSM.F.GLAS ø 1/2"I.LOCH 13 mm	TUERCA ANCLAJE CRISTAL ø 1/2"F FORO 13mm
13	**1520572**	VETRO LIVELLO ø 11x150 mm	LEVEL GLASS ø 11x150 mm	WASSERSTANDGLAS ø 11x150 mm	CRISTAL NIVEL ø 11x150 mm
14	**1186733**	GUARNIZIONE PIANA SILICONE ROSSO	FLAT RED SILICONE GASKET	FLACHDICHTUNG AUS ROTEM SILIKON	JUNTA PLANA SILICONA ROJA
16	**1349153**	RACCORDO A "T" ø 1/4"M-1/4"M-1/4"M	T-FITTING ø 1/4"M-1/4"M-1/4"M	T-ANSCHLUSS ø 1/4"A-1/4"A-1/4"A	RACOR EN "T" ø 1/4"H-1/4"H-1/4"H
17	**1349504**	DADO ø 1/2" CHIAVE 25x6 mm	NUT ø 1/2" KEY 25x6 mm	MUTTER ø 1/2" SCHLÜSSEL 25x6 mm	TUERCA ø 1/2" LLAVE 25x6 mm
19	**1348036**	DADO ø 3/8" CHIAVE 21x6 mm	NUT ø 3/8" WRENCH 21x6mm	SECHSKANTMUTTER ø 3/8" SCHLÜSSEL 21x6 mm	TUERCA ø 3/8" LLAVE 21x6 mm
20	**1186709**	GUARNIZIONE OR 0115 VITON	O-RING 0115 VITON	DICHTUNG O-RING 0115 VITON	JUNTA ARO "O" 0115 VITON
21	**1250202**	MOLLA ø 8x30 mm	SPRING ø 8x30 mm	FEDER ø 8x30 mm	MUELLE ø 8x30 mm
22	**1523023**	VALVOLINA DI NON RITORNO TRIANGOLARE	TRIANGULAR NON-RETURN VALVE	RÜCKSCHLAGVENTIL DREIECKIG	VÁLVULA DE RETENCIÓN TRIANGULAR
23	**1186717**	GUARNIZIONE OR 02031 VITON	O-RING 02031 VITON	DICHTUNG O-RING 02031 VITON	JUNTA ARO "O" 02031 VITON
25	**1449722**	TUBO FLEX ø 3/8" Fc x Fc 500 mm	FLEX HOSE ø 3/8" Fc x Fc 500 mm	FLEX-SCHLAUCH ø 3/8" Fc x Fc 500 mm	TUBO FLEX ø 3/8" Fc x Fc 500 mm
26	**1523561**	VALVOLA DI ESPANSIONE ø 1/4"M 10-14 bar	EXPANSION VALVE ø 1/4"M 10-14 bar	EXPANSIONSVENTIL ø 1/4"A 10-14 bar	VÁLVULA EXPANSIÓN ø 1/4"M 10-14 bar
29	**1186129**	GUARNIZIONE PIANA NBR ø 15/6x10 mm	GASKET FLAT NBR ø 15/6x10 mm	FLACHDICHTUNG NBR ø 15/6x10 mm	JUNTA PLANA NBR ø 15/6x10 mm
30	**1186689**	PORTAGUARNIZIONE RUBINETTO	GASKET HOLDER FOR TAP	DICHTUNGSTRÄGER EINLAUFHAHN	PORTAJUNTA GRIFO
32	**1186246**	GUARNIZIONE OR 0121 VITON	VITON O-RING R9 0121	O-RING-DICHTUNG 0121 VITON	JUNTA ARO "O" 0121 VITON
34	**1449686**	TUBO SILICONE ø 6x12 SHORE 60 - 10 mt	SILICONE HOSE ø 6x12 SHORE 60 - 10 m	SILIKONSCHAUCH ø 6x12 SHORE 60 - 10 m	TUBO SILICONA ø 6x12 SHORE 60 - 10 m
36	**1349102**	RACCORDO ø 1/4"M-1/4"M	FITTING ø 1/4"M-1/4"M	ANSCHLUSS ø 1/4"AUßENGEW. 1/4"AUßENGEW.	RACOR ø 1/4"M-1/4"M
37	**3526698**	VALVOLA A SFERA ø 1/4"FF	BALLCOCK VALVE ø 1/4"FF	KUGELVENTIL ø 1/4"FF	VÁLVULA EN ESFERA ø 1/4"HH
39	**1349111**	RACCORDO ø 1/8"M-1/4"M	FITTING ø 1/8"M 1/4"M	ANSCHLUSS ø 1/8"AUßENGEW. 1/4"AUßENGEW.	RACOR ø 1/8"M 1/4"M
40	**1160536**	FILTRO ACQUA ø 7 mm	WATER FILTER ø 7 mm	WASSERFILTER ø 7 mm	FILTRO AGUA ø 7 mm
42	**1455001**	CONTATORE VOLUMETRICO GICAR 24V	VOLUMETRIC FLOWMETER GICAR 24V	VOLUMETRISCHER ZÄHLER GICAR 24V	CONTADOR VOLUMÉTRICO CIGAR 24V
43	**1349710**	RACCORDO A "L" ø 1/4"M-1/4"M NICHELATO	NICHEL PLATED L-FITTING ø 1/4"M-1/4"M	L-ANSCHLUSS ø 1/4"A-1/4"A VERNICKELT	RACOR EN "L" ø 1/4"M-1/4"M NIQUELADO
44	**1250182**	MOLLA ø 6,5x13 mm SPRUZZATORE	JET SPRING ø 6.5x13 mm SPRAY NOZZLE	FEDER ø 6,5x13 mm SPRITZDÜSE	MUELLE ø 6,5x13 mm ROCIADOR
45	**1500516**	UGELLO GRUPPO	JET GROUP	DÜSE FÜR VENTILGRUPPE	TOBERA GRUPO
46	**1186718**	GUARNIZIONE PIANA PTFE ø 7x5x1 mm	FLAT PTFE GASKET ø 7x5x1 mm	FLACHDICHTUNG PTFE ø 7x5x1 mm	JUNTA PLANA PTFE ø 7x5x1 mm
50	**1120010**	ELETTROVALVOLA PARKER 2 VIE 240V 50/60Hz	2-WAY SOLENOID VALVE PARKER 240V 50/60Hz	2-WEGE MAGNETVENTIL PARKER 240V 50/60Hz	ELECTROVÁLV. PARKER 2 VÍAS 240V 50/60Hz
52	**1160017**	FILTRO ACQUA INOX ø 8x1,5 mm	STAINLESS STEEL WATER FILTER ø 8x1.5 mm	INOX-WASSERFILTER ø 8x1,5 mm	FILTRO AGUA INOX ø 8x1,5 mm
55	**1245651**	MANOMETRO CALDAIA-POMPA ø 63 mm	BOILER-PUMP PRESSURE GAUGE ø 63 mm	MANOMETER DURCHLAUFERH.-PUMPE ø 63 mm	MANÓMETRO CALDERA-BOMBA ø 63 mm
56	**1349009**	DADO ø 1/8" BASSO	LOW NUT 1/8"	KLEINE MUTTER 1/8"	TUERCA 1/8" BAJA
59	**1320531**	PRESSOSTATO P302/6 TRIPOLARE 30A	PRESSURE SWITCH P302/6 3-POLES 30A	DRUCKSCHALTER P302/6 3-POLIG 30A	PRESOSTATO P302/6 TRIPOLAR 30A
59	**1320541**	PRESSOSTATO PARKER	PRESSURE SWITCH PARKER	PRESSOSTAT PARKER	PRESOSTATO PARKER
60	**1527532**	VASCHETTA SCARICO	OUTLET TANK	AUSLAUFSCHALE	CUBETA DESAGÜE
61	**3315102**	PORTAGOMMA A T 11,5 mm	T HOSE-END FITTING 11.5 mm	SCHLAUCH T-STÜCK 11,5 mm	PORTA GOMA A T 11,5 mm
70	**1201300**	MASCHERINA LIVELLO 30x110 mm	LEVEL PLATE 30x110 mm	STANDANZEIGER 30x110 mm	EMBELLECEDOR NIVEL 30x110 mm

IMPIANTO IDRAULICO NEW-SUPER 3000
HYDRAULIC SYSTEM NEW-SUPER 3000
HYDRAULISCHE-ANLAGE NEW-SUPER 3000
CIRCUITO HIDRÁULICO NEW-SUPER 3000

SP2201

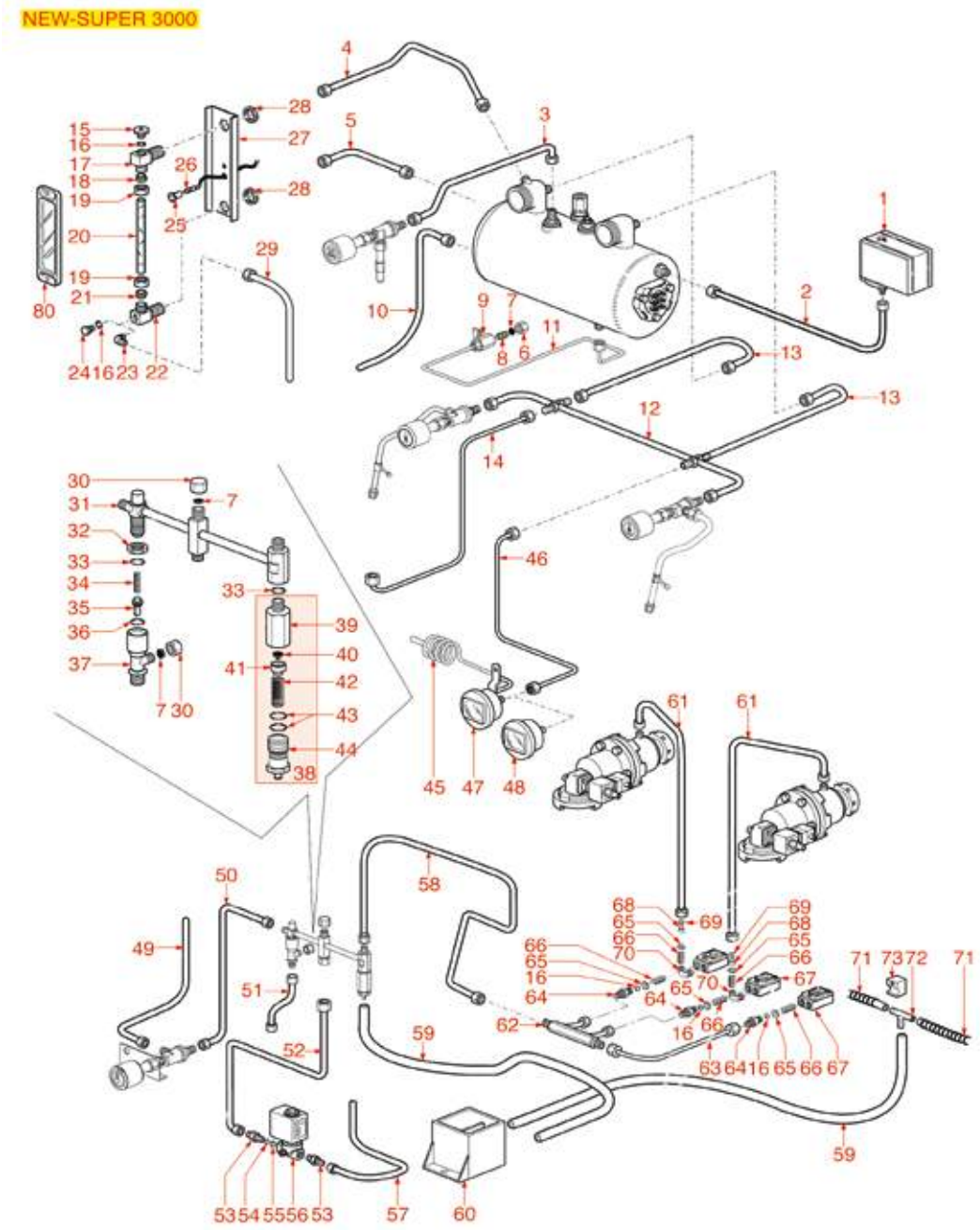

Posizioni senza cod. LF: a richiesta
Positions without LF Code No.: upon request
Abbildungen ohne LF Bestell-Nr.: auf Anfrage
Posiciones sin cód. LF: previa petición

SPAZIALE

P.	Cod.	Descrizione	Description	Beschreibung	Descripción
1	**1320531**	PRESSOSTATO P302/6 TRIPOLARE 30A	PRESSURE SWITCH P302/6 3-POLES 30A	DRUCKSCHALTER P302/6 3-POLIG 30A	PRESOSTATO P302/6 TRIPOLAR 30A
1	**1320541**	PRESSOSTATO PARKER	PRESSURE SWITCH PARKER	PRESSOSTAT PARKER	PRESOSTATO PARKER
7	**1186729**	GUARNIZIONE CIECA ø 11,5x2 mm ESENTE	BLIND GASKET ø 11.5x2 mm FREE OF ASBESTO	BLINDDICHTUNG ø 11,5x2 mm OHNE NAHT	JUNTA CIEGA ø 11,5x2 mm SIN AMIANTO
8	**1349102**	RACCORDO ø 1/4"M-1/4"M	FITTING ø 1/4"M-1/4"M	ANSCHLUSS ø 1/4"AUßENGEW. 1/4"AUßENGEW.	RACOR ø 1/4"M-1/4"M
9	**3526699**	VALVOLA A SFERA ø 1/4"MF	BALL VALVE ø 1/4" MF	KUGELVENTIL ø 1/4" AUßEN/INNEN	VÁLVULA A ESFERA ø 1/4" MH
15	**1523534**	VALVOLA CALDAIA ø 1/4"M	BOILER VALVE ø 1/4"M	VENTIL FÜR DURCHLAUFERHITZER ø 1/4"A	VÁLVULA CALDERÍN ø 1/4"M
15	**1523537**	VALVOLA CALDAIA ø 1/4"M	BOILER VALVE ø 1/4"M	VENTIL FÜR DURCHLAUFERHITZER ø 1/4"A	VÁLVULA CALDERÍN ø 1/4"M
16	**1186730**	GUARNIZIONE OR 0114 VITON	O-RING 0114 VITON	O-RING DICHTUNG 0114 VITON	JUNTA ARO "O" 0114 VITON
18	**1186226**	GUARNIZIONE PIANA EPDM	FLAT EPDM GASKET	FLACHDICHTUNG EPDM	JUNTA PLANA EPDM
19	**1528045**	DADO FISSAGGIO VETRO ø 1/2"F FORO 13 mm	GLASS FASTENING NUT ø 1/2"F HOLE 13 mm	BEFESTIGUNGSM.F.GLAS ø 1/2"I.LOCH 13 mm	TUERCA ANCLAJE CRISTAL ø 1/2"F FORO 13mm
20	**1520571**	VETRO LIVELLO ø 11x150 mm	LEVEL GLASS ø 11x150 mm	WASSERSTANDGLAS ø 11x150 mm	CRISTAL NIVEL ø 11x150 mm
21	**1186733**	GUARNIZIONE PIANA SILICONE ROSSO	FLAT RED SILICONE GASKET	FLACHDICHTUNG AUS ROTEM SILIKON	JUNTA PLANA SILICONA ROJA
24	**1439048**	TAPPO ø 1/4"M PER CALDAIA	BOILER CAP ø 1/4"M	DECKEL FÜR DURCHLAUFERHITZER ø 1/4"A	TAPÓN ø 1/4"M PARA CALDERA
25	**3221162**	PORTALAMPADA VERDE	GREEN LAMP RECEPTACLE	LAMPENFASSUNG GRÜN	PORTALÁMPARA VERDE
26	**3221097**	LAMPADA SPIA NEUTRA 220V	NEUTRAL INDICATOR LAMP 220V	SIGNALLAMPE NEUTRAL 220V	BOMBILLA PILOTO NEUTRA 220V
28	**1349504**	DADO ø 1/2" CHIAVE 25x6 mm	NUT ø 1/2" KEY 25x6 mm	MUTTER ø 1/2" SCHLÜSSEL 25x6 mm	TUERCA ø 1/2" LLAVE 25x6 mm
30	**1439021**	TAPPO ø 1/4"F ALTEZZA 16 mm DADO 17 mm	CAP ø 1/4"F HEIGHT 16 mm NUT 17 mm	DECKEL ø 1/4"I HÖHE 16 mm MUTTER 17 mm	TAPÓN ø 1/4"H ALTURA 16 mm TUERCA 17 mm
32	**1348036**	DADO ø 3/8" CHIAVE 21x6 mm	NUT ø 3/8" WRENCH 21x6mm	SECHSKANTMUTTER ø 3/8" SCHLÜSSEL 21x6 mm	TUERCA ø 3/8" LLAVE 21x6 mm
33	**1186709**	GUARNIZIONE OR 0115 VITON	O-RING 0115 VITON	DICHTUNG O-RING 0115 VITON	JUNTA ARO "O" 0115 VITON
34	**1250202**	MOLLA ø 8x30 mm	SPRING ø 8x30 mm	FEDER ø 8x30 mm	MUELLE ø 8x30 mm
35	**1523023**	VALVOLINA DI NON RITORNO TRIANGOLARE	TRIANGULAR NON-RETURN VALVE	RÜCKSCHLAGVENTIL DREIECKIG	VÁLVULA DE RETENCIÓN TRIANGULAR
36	**1186717**	GUARNIZIONE OR 02031 VITON	O-RING 02031 VITON	DICHTUNG O-RING 02031 VITON	JUNTA ARO "O" 02031 VITON
38	**1523561**	VALVOLA DI ESPANSIONE ø 1/4"M 10-14 bar	EXPANSION VALVE ø 1/4"M 10-14 bar	EXPANSIONSVENTIL ø 1/4"A 10-14 bar	VÁLVULA EXPANSIÓN ø 1/4"M 10-14 bar
40	**1186129**	GUARNIZIONE PIANA NBR ø 15/6x10 mm	GASKET FLAT NBR ø 15/6x10 mm	FLACHDICHTUNG NBR ø 15/6x10 mm	JUNTA PLANA NBR ø 15/6x10 mm
41	**1186689**	PORTAGUARNIZIONE RUBINETTO	GASKET HOLDER FOR TAP	DICHTUNGSTRÄGER EINLAUFHAHN	PORTAJUNTA GRIFO
43	**1186246**	GUARNIZIONE OR 0121 VITON	VITON O-RING R9 0121	O-RING-DICHTUNG 0121 VITON	JUNTA ARO "O" 0121 VITON
47	**1245029**	MANOMETRO CALDAIA-POMPA ø 63 mm	BOILER-PUMP PRESSURE GAUGE ø 63 mm	MANOMETER F. DURCHLAUFERH.-PUMPE ø 63 mm	MANÓMETRO CALDERA-BOMBA ø 63 mm
48	**1245028**	MANOMETRO CALDAIA ø 58 mm 0÷2,5 bar	BOILER PRESSURE GAUGE ø 58 mm 0÷2.5 bar	MANOMETER DURCHLAUFERH. ø58 mm 0÷2,5 bar	MANÓMETRO CALDERA ø 58 mm 0÷2,5 bar
53	**1349101**	RACCORDO ø 1/8"M-1/8"M NICHELATO	FITTING ø 1/8"M-1/8"M NICKEL-PLATED	ANSCHLUSS ø 1/8"A-1/8"A VERNICKELT	RACOR ø 1/8"M-1/8"M NIQUELADO
54	**1160017**	FILTRO ACQUA INOX ø 8x1,5 mm	STAINLESS STEEL WATER FILTER ø 8x1.5 mm	INOX-WASSERFILTER ø 8x1,5 mm	FILTRO AGUA INOX ø 8x1,5 mm
56	**1120010**	ELETTROVALVOLA PARKER 2 VIE 240V 50/60Hz	2-WAY SOLENOID VALVE PARKER 240V 50/60Hz	2-WEGE MAGNETVENTIL PARKER 240V 50/60Hz	ELECTROVÁLV. PARKER 2 VÍAS 240V 50/60Hz
59	**1449686**	TUBO SILICONE ø 6x12 SHORE 60 - 10 mt	SILICONE HOSE ø 6x12 SHORE 60 - 10 m	SILIKONSCHAUCH ø 6x12 SHORE 60 - 10 m	TUBO SILICONA ø 6x12 SHORE 60 - 10 m
60	**1527532**	VASCHETTA SCARICO	OUTLET TANK	AUSLAUFSCHALE	CUBETA DESAGÜE
64	**1349111**	RACCORDO ø 1/8"M-1/4"M	FITTING ø 1/8"M 1/4"M	ANSCHLUSS ø 1/8"AUßENGEW. 1/4"AUßENGEW.	RACOR ø 1/8"M 1/4"M
65	**1160536**	FILTRO ACQUA ø 7 mm	WATER FILTER ø 7 mm	WASSERFILTER ø 7 mm	FILTRO AGUA ø 7 mm
66	**1250182**	MOLLA ø 6,5x13 mm SPRUZZATORE	JET SPRING ø 6.5x13 mm SPRAY NOZZLE	FEDER ø 6,5x13 mm SPRITZDÜSE	MUELLE ø 6,5x13 mm ROCIADOR
67	**1455001**	CONTATORE VOLUMETRICO GICAR 24V	VOLUMETRIC FLOWMETER GICAR 24V	VOLUMETRISCHER ZÄHLER GICAR 24V	CONTADOR VOLUMÉTRICO CIGAR 24V
68	**1500516**	UGELLO GRUPPO	JET GROUP	DÜSE FÜR VENTILGRUPPE	TOBERA GRUPO
69	**1186718**	GUARNIZIONE PIANA PTFE ø 7x5x1 mm	FLAT PTFE GASKET ø 7x5x1 mm	FLACHDICHTUNG PTFE ø 7x5x1 mm	JUNTA PLANA PTFE ø 7x5x1 mm
70	**1349710**	RACCORDO A "L" ø 1/4"M-1/4"M NICHELATO	NICHEL PLATED L-FITTING ø 1/4"M-1/4"M	L-ANSCHLUSS ø 1/4"A-1/4"A VERNICKELT	RACOR EN "L" ø 1/4"M-1/4"M NIQUELADO
72	**3315102**	PORTAGOMMA A T 11,5 mm	T HOSE-END FITTING 11.5 mm	SCHLAUCH T-STÜCK 11,5 mm	PORTA GOMA A T 11,5 mm
80	**1201300**	MASCHERINA LIVELLO 30x110 mm	LEVEL PLATE 30x110 mm	STANDANZEIGER 30x110 mm	EMBELLECEDOR NIVEL 30x110 mm

IMPIANTO IDRAULICO 1 GRUPPO NEW-EP-EC-EK
HYDRAULIC SYSTEM 1 GROUP NEW-EP-EC-EK
HYDRAULISCHE-ANLAGE 1GRUPPE NEW-EP-EC-EK
CIRCUITO HIDRÁULICO 1 GRUPO NEW-EP-EC-EK

SP2301

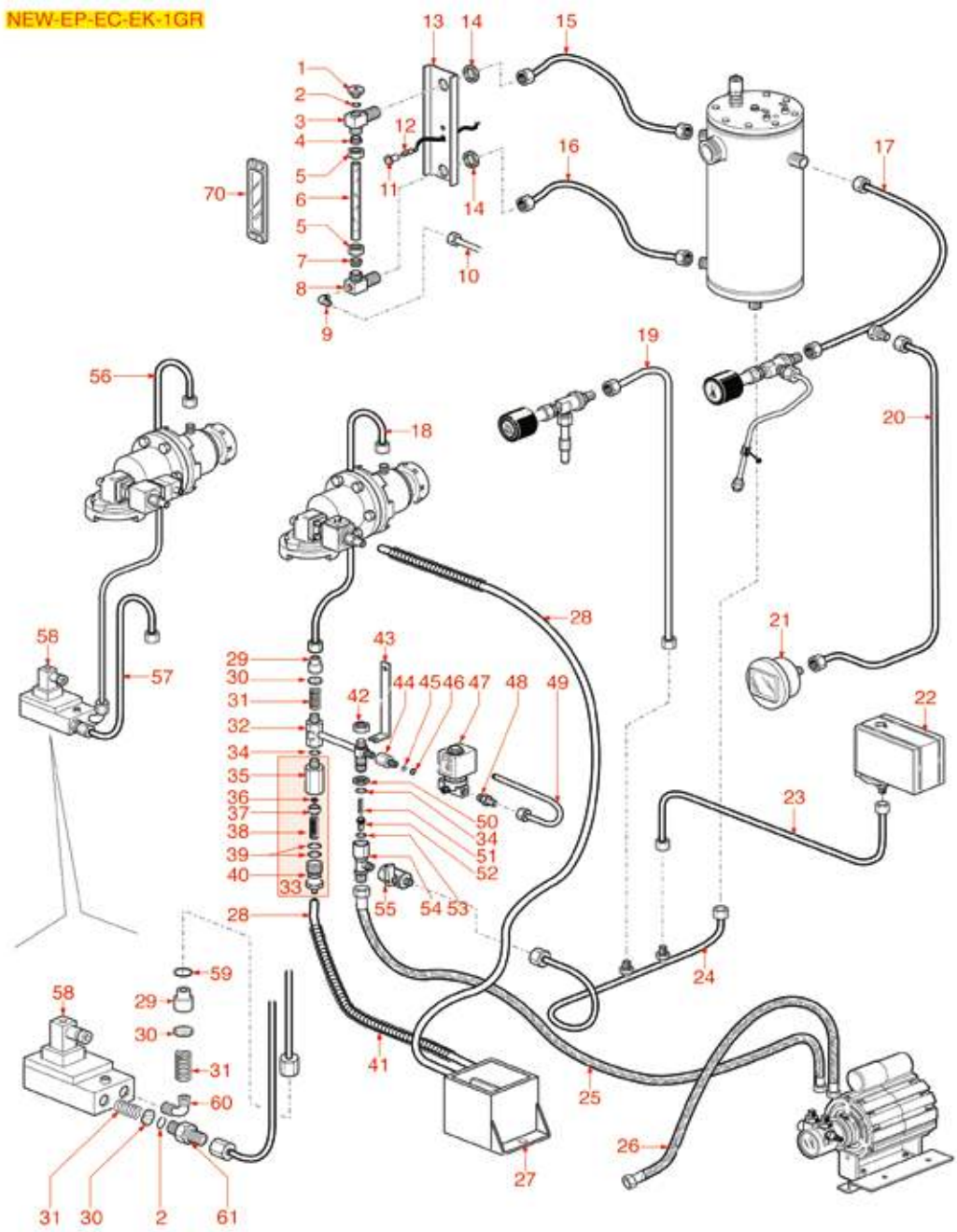

Posizioni senza cod. LF: a richiesta
Positions without LF Code No.: upon request
Abbildungen ohne LF Bestell-Nr.: auf Anfrage
Posiciones sin cód. LF: previa petición

SPAZIALE

P.	Cod.	Descrizione	Description	Beschreibung	Descripción
1	**1523534**	VALVOLA CALDAIA ø 1/4"M	BOILER VALVE ø 1/4"M	VENTIL FÜR DURCHLAUFERHITZER ø 1/4"A	VÁLVULA CALDERÍN ø 1/4"M
1	**1523537**	VALVOLA CALDAIA ø 1/4"M	BOILER VALVE ø 1/4"M	VENTIL FÜR DURCHLAUFERHITZER ø 1/4"A	VÁLVULA CALDERÍN ø 1/4"M
2	**1186730**	GUARNIZIONE OR 0114 VITON	O-RING 0114 VITON	O-RING DICHTUNG 0114 VITON	JUNTA ARO "O" 0114 VITON
4	**1186226**	GUARNIZIONE PIANA EPDM	FLAT EPDM GASKET	FLACHDICHTUNG EPDM	JUNTA PLANA EPDM
5	**1528045**	DADO FISSAGGIO VETRO ø 1/2"F FORO 13 mm	GLASS FASTENING NUT ø 1/2"F HOLE 13 mm	BEFESTIGUNGSM.F.GLAS ø 1/2"I.LOCH 13 mm	TUERCA ANCLAJE CRISTAL ø 1/2"F FORO 13mm
6	**1520572**	VETRO LIVELLO ø 11x150 mm	LEVEL GLASS ø 11x150 mm	WASSERSTANDGLAS ø 11x150 mm	CRISTAL NIVEL ø 11x150 mm
7	**1186733**	GUARNIZIONE PIANA SILICONE ROSSO	FLAT RED SILICONE GASKET	FLACHDICHTUNG AUS ROTEM SILIKON	JUNTA PLANA SILICONA ROJA
11	**3221162**	PORTALAMPADA VERDE	GREEN LAMP RECEPTACLE	LAMPENFASSUNG GRÜN	PORTALÁMPARA VERDE
12	**3221097**	LAMPADA SPIA NEUTRA 220V	NEUTRAL INDICATOR LAMP 220V	SIGNALLAMPE NEUTRAL 220V	BOMBILLA PILOTO NEUTRA 220V
14	**1349504**	DADO ø 1/2" CHIAVE 25x6 mm	NUT ø 1/2" KEY 25x6 mm	MUTTER ø 1/2" SCHLÜSSEL 25x6 mm	TUERCA ø 1/2" LLAVE 25x6 mm
21	**1245028**	MANOMETRO CALDAIA ø 58 mm 0÷2,5 bar	BOILER PRESSURE GAUGE ø 58 mm 0÷2.5 bar	MANOMETER DURCHLAUFERH. ø58 mm 0÷2,5 bar	MANÓMETRO CALDERA ø 58 mm 0÷2,5 bar
22	**1320531**	PRESSOSTATO P302/6 TRIPOLARE 30A	PRESSURE SWITCH P302/6 3-POLES 30A	DRUCKSCHALTER P302/6 3-POLIG 30A	PRESOSTATO P302/6 TRIPOLAR 30A
22	**1320541**	PRESSOSTATO PARKER	PRESSURE SWITCH PARKER	PRESSOSTAT PARKER	PRESOSTATO PARKER
25	**1449724**	TUBO FLEX ø 3/8" Fp x Fp 1000 mm	FLEX HOSE ø 3/8" Fp x Fp 1000 mm	FLEX-SCHLAUCH ø 3/8" Fp x Fp 1000 mm	TUBO FLEX ø 3/8" Fp x Fp 1000 mm
26	**1449726**	TUBO FLEX ø 3/8" Fp x Fp 1500 mm	FLEX HOSE ø 3/8" Fp x Fp 1500 mm	FLEX-SCHLAUCH ø 3/8" Fp x Fp 1500 mm	TUBO FLEX ø 3/8" Fp x Fp 1500 mm
27	**1527532**	VASCHETTA SCARICO	OUTLET TANK	AUSLAUFSCHALE	CUBETA DESAGÜE
28	**1449686**	TUBO SILICONE ø 6x12 SHORE 60 - 10 mt	SILICONE HOSE ø 6x12 SHORE 60 - 10 m	SILIKONSCHAUCH ø 6x12 SHORE 60 - 10 m	TUBO SILICONA ø 6x12 SHORE 60 - 10 m
29	**1500516**	UGELLO GRUPPO	JET GROUP	DÜSE FÜR VENTILGRUPPE	TOBERA GRUPO
30	**1160536**	FILTRO ACQUA ø 7 mm	WATER FILTER ø 7 mm	WASSERFILTER ø 7 mm	FILTRO AGUA ø 7 mm
31	**1250182**	MOLLA ø 6,5x13 mm SPRUZZATORE	JET SPRING ø 6.5x13 mm SPRAY NOZZLE	FEDER ø 6,5x13 mm SPRITZDÜSE	MUELLE ø 6,5x13 mm ROCIADOR
33	**1523561**	VALVOLA DI ESPANSIONE ø 1/4"M 10-14 bar	EXPANSION VALVE ø 1/4"M 10-14 bar	EXPANSIONSVENTIL ø 1/4"A 10-14 bar	VÁLVULA EXPANSIÓN ø 1/4"M 10-14 bar
34	**1186709**	GUARNIZIONE OR 0115 VITON	O-RING 0115 VITON	DICHTUNG O-RING 0115 VITON	JUNTA ARO "O" 0115 VITON
36	**1186129**	GUARNIZIONE PIANA NBR ø 15/6x10 mm	GASKET FLAT NBR ø 15/6x10 mm	FLACHDICHTUNG NBR ø 15/6x10 mm	JUNTA PLANA NBR ø 15/6x10 mm
37	**1186689**	PORTAGUARNIZIONE RUBINETTO	GASKET HOLDER FOR TAP	DICHTUNGSTRÄGER EINLAUFHAHN	PORTAJUNTA GRIFO
39	**1186246**	GUARNIZIONE OR 0121 VITON	VITON O-RING R9 0121	O-RING-DICHTUNG 0121 VITON	JUNTA ARO "O" 0121 VITON
45	**1160017**	FILTRO ACQUA INOX ø 8x1,5 mm	STAINLESS STEEL WATER FILTER ø 8x1.5 mm	INOX-WASSERFILTER ø 8x1,5 mm	FILTRO AGUA INOX ø 8x1,5 mm
47	**1120010**	ELETTROVALVOLA PARKER 2 VIE 240V 50/60Hz	2-WAY SOLENOID VALVE PARKER 240V 50/60Hz	2-WEGE MAGNETVENTIL PARKER 240V 50/60Hz	ELECTROVÁLV. PARKER 2 VÍAS 240V 50/60Hz
48	**1349101**	RACCORDO ø 1/8"M-1/8"M NICHELATO	FITTING ø 1/8"M-1/8"M NICKEL-PLATED	ANSCHLUSS ø 1/8"A-1/8"A VERNICKELT	RACOR ø 1/8"M-1/8"M NIQUELADO
50	**1348036**	DADO ø 3/8" CHIAVE 21x6 mm	NUT ø 3/8" WRENCH 21x6mm	SECHSKANTMUTTER ø 3/8" SCHLÜSSEL 21x6 mm	TUERCA ø 3/8" LLAVE 21x6 mm
51	**1250202**	MOLLA ø 8x30 mm	SPRING ø 8x30 mm	FEDER ø 8x30 mm	MUELLE ø 8x30 mm
52	**1523023**	VALVOLINA DI NON RITORNO TRIANGOLARE	TRIANGULAR NON-RETURN VALVE	RÜCKSCHLAGVENTIL DREIECKIG	VÁLVULA DE RETENCIÓN TRIANGULAR
53	**1186717**	GUARNIZIONE OR 02031 VITON	O-RING 02031 VITON	DICHTUNG O-RING 02031 VITON	JUNTA ARO "O" 02031 VITON
55	**3526699**	VALVOLA A SFERA ø 1/4"MF	BALL VALVE ø 1/4" MF	KUGELVENTIL ø 1/4" AUßEN/INNEN	VÁLVULA A ESFERA ø 1/4" MH
58	**1455001**	CONTATORE VOLUMETRICO GICAR 24V	VOLUMETRIC FLOWMETER GICAR 24V	VOLUMETRISCHER ZÄHLER GICAR 24V	CONTADOR VOLUMÉTRICO CIGAR 24V
59	**1186718**	GUARNIZIONE PIANA PTFE ø 7x5x1 mm	FLAT PTFE GASKET ø 7x5x1 mm	FLACHDICHTUNG PTFE ø 7x5x1 mm	JUNTA PLANA PTFE ø 7x5x1 mm
60	**1349710**	RACCORDO A "L" ø 1/4"M-1/4"M NICHELATO	NICHEL PLATED L-FITTING ø 1/4"M-1/4"M	L-ANSCHLUSS ø 1/4"A-1/4"A VERNICKELT	RACOR EN "L" ø 1/4"M-1/4"M NIQUELADO
61	**1349111**	RACCORDO ø 1/8"M-1/4"M	FITTING ø 1/8"M 1/4"M	ANSCHLUSS ø 1/8"AUßENGEW. 1/4"AUßENGEW.	RACOR ø 1/8"M 1/4"M
70	**1201300**	MASCHERINA LIVELLO 30x110 mm	LEVEL PLATE 30x110 mm	STANDANZEIGER 30x110 mm	EMBELLECEDOR NIVEL 30x110 mm

IMPIANTO IDRAULICO RAPID
HYDRAULIC SYSTEM RAPID
HYDRAULISCHE-ANLAGE RAPID
CIRCUITO HIDRÁULICO RAPID

SP2401

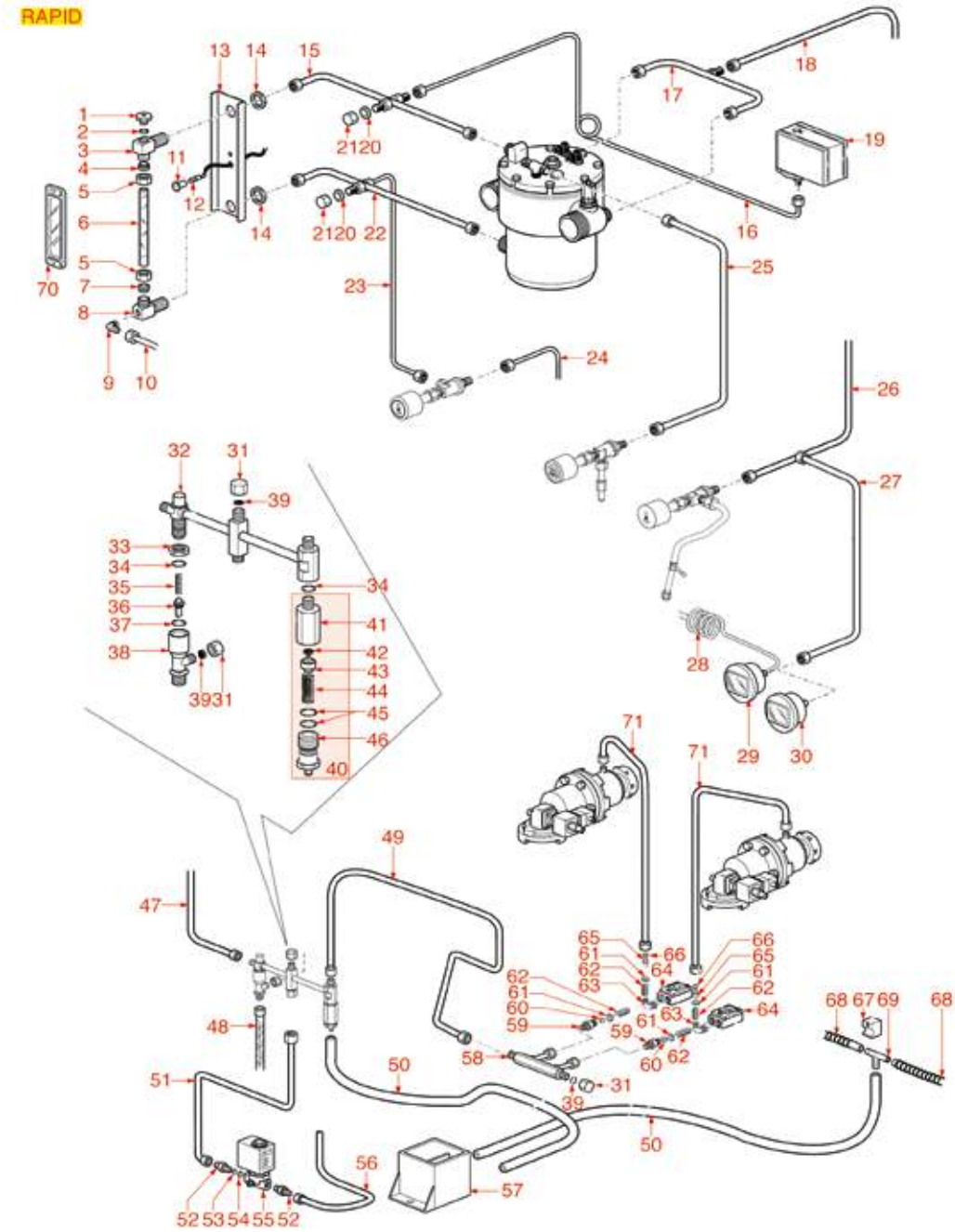

Posizioni senza cod. LF: a richiesta
Positions without LF Code No.: upon request
Abbildungen ohne LF Bestell-Nr.: auf Anfrage
Posiciones sin cód. LF: previa petición

SPAZIALE

P.	Cod.	Descrizione	Description	Beschreibung	Descripción
1	**1523534**	VALVOLA CALDAIA ø 1/4"M	BOILER VALVE ø 1/4"M	VENTIL FÜR DURCHLAUFERHITZER ø 1/4"A	VÁLVULA CALDERÍN ø 1/4"M
1	**1523537**	VALVOLA CALDAIA ø 1/4"M	BOILER VALVE ø 1/4"M	VENTIL FÜR DURCHLAUFERHITZER ø 1/4"A	VÁLVULA CALDERÍN ø 1/4"M
4	**1186226**	GUARNIZIONE PIANA EPDM	FLAT EPDM GASKET	FLACHDICHTUNG EPDM	JUNTA PLANA EPDM
5	**1528045**	DADO FISSAGGIO VETRO ø 1/2"F FORO 13 mm	GLASS FASTENING NUT ø 1/2"F HOLE 13 mm	BEFESTIGUNGSM.F.GLAS ø 1/2"I.LOCH 13 mm	TUERCA ANCLAJE CRISTAL ø 1/2"F FORO 13mm
6	**1520572**	VETRO LIVELLO ø 11x150 mm	LEVEL GLASS ø 11x150 mm	WASSERSTANDGLAS ø 11x150 mm	CRISTAL NIVEL ø 11x150 mm
7	**1186733**	GUARNIZIONE PIANA SILICONE ROSSO	FLAT RED SILICONE GASKET	FLACHDICHTUNG AUS ROTEM SILIKON	JUNTA PLANA SILICONA ROJA
11	**3221162**	PORTALAMPADA VERDE	GREEN LAMP RECEPTACLE	LAMPENFASSUNG GRÜN	PORTALÁMPARA VERDE
12	**3221097**	LAMPADA SPIA NEUTRA 220V	NEUTRAL INDICATOR LAMP 220V	SIGNALLAMPE NEUTRAL 220V	BOMBILLA PILOTO NEUTRA 220V
14	**1349504**	DADO ø 1/2" CHIAVE 25x6 mm	NUT ø 1/2" KEY 25x6 mm	MUTTER ø 1/2" SCHLÜSSEL 25x6 mm	TUERCA ø 1/2" LLAVE 25x6 mm
19	**1320531**	PRESSOSTATO P302/6 TRIPOLARE 30A	PRESSURE SWITCH P302/6 3-POLES 30A	DRUCKSCHALTER P302/6 3-POLIG 30A	PRESOSTATO P302/6 TRIPOLAR 30A
19	**1320541**	PRESSOSTATO PARKER	PRESSURE SWITCH PARKER	PRESSOSTAT PARKER	PRESOSTATO PARKER
29	**1245029**	MANOMETRO CALDAIA-POMPA ø 63 mm	BOILER-PUMP PRESSURE GAUGE ø 63 mm	MANOMETERF.DURCHLAUFERH.-PUMPEø63mm	MANÓMETRO CALDERA-BOMBA ø 63 mm
30	**1245028**	MANOMETRO CALDAIA ø 58 mm 0÷2,5 bar	BOILER PRESSURE GAUGE ø 58 mm 0÷2.5 bar	MANOMETERDURCHLAUFERH.ø58mm0÷2,5bar	MANÓMETRO CALDERA ø 58 mm 0÷2,5 bar
31	**1439021**	TAPPO ø 1/4"F ALTEZZA 16 mm DADO 17 mm	CAP ø 1/4"F HEIGHT 16 mm NUT 17 mm	DECKEL ø 1/4"I HÖHE 16 mm MUTTER 17 mm	TAPÓN ø 1/4"H ALTURA 16 mm TUERCA 17 mm
33	**1348036**	DADO ø 3/8" CHIAVE 21x6 mm	NUT ø 3/8" WRENCH 21x6mm	SECHSKANTMUTTER ø 3/8" SCHLÜSSEL 21x6 mm	TUERCA ø 3/8" LLAVE 21x6 mm
34	**1186709**	GUARNIZIONE OR 0115 VITON	O-RING 0115 VITON	DICHTUNG O-RING 0115 VITON	JUNTA ARO "O" 0115 VITON
35	**1250202**	MOLLA ø 8x30 mm	SPRING ø 8x30 mm	FEDER ø 8x30 mm	MUELLE ø 8x30 mm
36	**1523023**	VALVOLINA DI NON RITORNO TRIANGOLARE	TRIANGULAR NON-RETURN VALVE	RÜCKSCHLAGVENTIL DREIECKIG	VÁLVULA DE RETENCIÓN TRIANGULAR
37	**1186717**	GUARNIZIONE OR 02031 VITON	O-RING 02031 VITON	DICHTUNG O-RING 02031 VITON	JUNTA ARO "O" 02031 VITON
39	**1186729**	GUARNIZIONE CIECA ø 11,5x2 mm ESENTE	BLIND GASKET ø 11.5x2 mm FREE OF ASBESTO	BLINDDICHTUNG ø 11,5x2 mm OHNE NAHT	JUNTA CIEGA ø 11,5x2 mm SIN AMIANTO
40	**1523561**	VALVOLA DI ESPANSIONE ø 1/4"M 10-14 bar	EXPANSION VALVE ø 1/4"M 10-14 bar	EXPANSIONSVENTIL ø 1/4"A 10-14 bar	VÁLVULA EXPANSIÓN ø 1/4"M 10-14 bar
42	**1186129**	GUARNIZIONE PIANA NBR ø 15/6x10 mm	GASKET FLAT NBR ø 15/6x10 mm	FLACHDICHTUNG NBR ø 15/6x10 mm	JUNTA PLANA NBR ø 15/6x10 mm
43	**1186689**	PORTAGUARNIZIONE RUBINETTO	GASKET HOLDER FOR TAP	DICHTUNGSTRÄGER EINLAUFHAHN	PORTAJUNTA GRIFO
45	**1186246**	GUARNIZIONE OR 0121 VITON	VITON O-RING R9 0121	O-RING-DICHTUNG 0121 VITON	JUNTA ARO "O" 0121 VITON
48	**1449724**	TUBO FLEX ø 3/8" Fp x Fp 1000 mm	FLEX HOSE ø 3/8" Fp x Fp 1000 mm	FLEX-SCHLAUCH ø 3/8" Fp x Fp 1000 mm	TUBO FLEX ø 3/8" Fp x Fp 1000 mm
50	**1449686**	TUBO SILICONE ø 6x12 SHORE 60 - 10 mt	SILICONE HOSE ø 6x12 SHORE 60 - 10 m	SILIKONSCHAUCH ø 6x12 SHORE 60 - 10 m	TUBO SILICONA ø 6x12 SHORE 60 - 10 m
52	**1349101**	RACCORDO ø 1/8"M-1/8"M NICHELATO	FITTING ø 1/8"M-1/8"M NICKEL-PLATED	ANSCHLUSS ø 1/8"A-1/8"A VERNICKELT	RACOR ø 1/8"M-1/8"M NIQUELADO
53	**1160017**	FILTRO ACQUA INOX ø 8x1,5 mm	STAINLESS STEEL WATER FILTER ø 8x1.5 mm	INOX-WASSERFILTER ø 8x1,5 mm	FILTRO AGUA INOX ø 8x1,5 mm
55	**1120010**	ELETTROVALVOLA PARKER 2 VIE 240V 50/60Hz	2-WAY SOLENOID VALVE PARKER 240V 50/60Hz	2-WEGE MAGNETVENTIL PARKER 240V 50/60Hz	ELECTROVÁLV. PARKER 2 VÍAS 240V 50/60Hz
57	**1527532**	VASCHETTA SCARICO	OUTLET TANK	AUSLAUFSCHALE	CUBETA DESAGÜE
59	**1349111**	RACCORDO ø 1/8"M-1/4"M	FITTING ø 1/8"M 1/4"M	ANSCHLUSS ø 1/8"AUßENGEW. 1/4"AUßENGEW.	RACOR ø 1/8"M 1/4"M
60	**1186730**	GUARNIZIONE OR 0114 VITON	O-RING 0114 VITON	O-RING DICHTUNG 0114 VITON	JUNTA ARO "O" 0114 VITON
61	**1160536**	FILTRO ACQUA ø 7 mm	WATER FILTER ø 7 mm	WASSERFILTER ø 7 mm	FILTRO AGUA ø 7 mm
62	**1250182**	MOLLA ø 6,5x13 mm SPRUZZATORE	JET SPRING ø 6.5x13 mm SPRAY NOZZLE	FEDER ø 6,5x13 mm SPRITZDÜSE	MUELLE ø 6,5x13 mm ROCIADOR
63	**1349710**	RACCORDO A "L" ø 1/4"M-1/4"M NICHELATO	NICHEL PLATED L-FITTING ø 1/4"M-1/4"M	L-ANSCHLUSS ø 1/4"A-1/4"A VERNICKELT	RACOR EN "L" ø 1/4"M-1/4"M NIQUELADO
64	**1455001**	CONTATORE VOLUMETRICO GICAR 24V	VOLUMETRIC FLOWMETER GICAR 24V	VOLUMETRISCHER ZÄHLER GICAR 24V	CONTADOR VOLUMÉTRICO CIGAR 24V
65	**1500516**	UGELLO GRUPPO	JET GROUP	DÜSE FÜR VENTILGRUPPE	TOBERA GRUPO
66	**1186718**	GUARNIZIONE PIANA PTFE ø 7x5x1 mm	FLAT PTFE GASKET ø 7x5x1 mm	FLACHDICHTUNG PTFE ø 7x5x1 mm	JUNTA PLANA PTFE ø 7x5x1 mm
69	**3315102**	PORTAGOMMA A T 11,5 mm	T HOSE-END FITTING 11.5 mm	SCHLAUCH T-STÜCK 11,5 mm	PORTA GOMA A T 11,5 mm
70	**1201300**	MASCHERINA LIVELLO 30x110 mm	LEVEL PLATE 30x110 mm	STANDANZEIGER 30x110 mm	EMBELLECEDOR NIVEL 30x110 mm

IMPIANTO IDRAULICO SPAZIO
HYDRAULIC SYSTEM SPAZIO
HYDRAULISCHE-ANLAGE SPAZIO
CIRCUITO HIDRÁULICO SPAZIO

SP2501

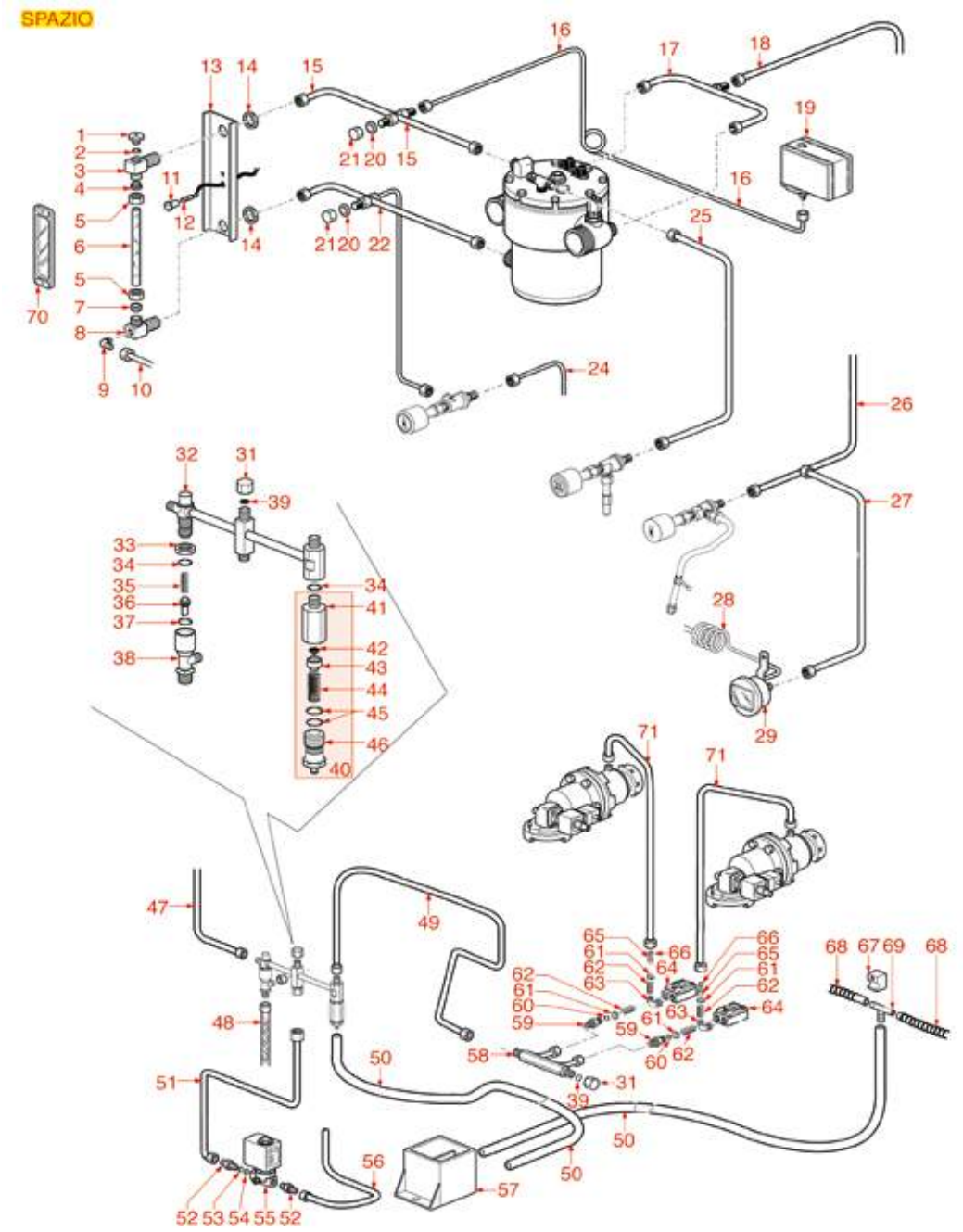

Posizioni senza cod. LF: a richiesta
Positions without LF Code No.: upon request
Abbildungen ohne LF Bestell-Nr.: auf Anfrage
Posiciones sin cód. LF: previa petición

SPAZIALE

P.	Cod.	Descrizione	Description	Beschreibung	Descripción
1	**1523534**	VALVOLA CALDAIA ø 1/4"M	BOILER VALVE ø 1/4"M	VENTIL FÜR DURCHLAUFERHITZER ø 1/4"A	VÁLVULA CALDERÍN ø 1/4"M
1	**1523537**	VALVOLA CALDAIA ø 1/4"M	BOILER VALVE ø 1/4"M	VENTIL FÜR DURCHLAUFERHITZER ø 1/4"A	VÁLVULA CALDERÍN ø 1/4"M
4	**1186226**	GUARNIZIONE PIANA EPDM	FLAT EPDM GASKET	FLACHDICHTUNG EPDM	JUNTA PLANA EPDM
5	**1528045**	DADO FISSAGGIO VETRO ø 1/2"F FORO 13 mm	GLASS FASTENING NUT ø 1/2"F HOLE 13 mm	BEFESTIGUNGSM.F.GLAS ø 1/2"I.LOCH 13 mm	TUERCA ANCLAJE CRISTAL ø 1/2"F FORO 13mm
6	**1520572**	VETRO LIVELLO ø 11x150 mm	LEVEL GLASS ø 11x150 mm	WASSERSTANDGLAS ø 11x150 mm	CRISTAL NIVEL ø 11x150 mm
7	**1186733**	GUARNIZIONE PIANA SILICONE ROSSO	FLAT RED SILICONE GASKET	FLACHDICHTUNG AUS ROTEM SILIKON	JUNTA PLANA SILICONA ROJA
11	**3221162**	PORTALAMPADA VERDE	GREEN LAMP RECEPTACLE	LAMPENFASSUNG GRÜN	PORTALÁMPARA VERDE
12	**3221097**	LAMPADA SPIA NEUTRA 220V	NEUTRAL INDICATOR LAMP 220V	SIGNALLAMPE NEUTRAL 220V	BOMBILLA PILOTO NEUTRA 220V
14	**1349504**	DADO ø 1/2" CHIAVE 25x6 mm	NUT ø 1/2" KEY 25x6 mm	MUTTER ø 1/2" SCHLÜSSEL 25x6 mm	TUERCA ø 1/2" LLAVE 25x6 mm
19	**1320531**	PRESSOSTATO P302/6 TRIPOLARE 30A	PRESSURE SWITCH P302/6 3-POLES 30A	DRUCKSCHALTER P302/6 3-POLIG 30A	PRESOSTATO P302/6 TRIPOLAR 30A
19	**1320541**	PRESSOSTATO PARKER	PRESSURE SWITCH PARKER	PRESSOSTAT PARKER	PRESOSTATO PARKER
29	**1245029**	MANOMETRO CALDAIA-POMPA ø 63 mm	BOILER-PUMP PRESSURE GAUGE ø 63 mm	MANOMETER F. DURCHLAUFERH.-PUMPE ø63 mm	MANÓMETRO CALDERA-BOMBA ø 63 mm
31	**1439021**	TAPPO ø 1/4"F ALTEZZA 16 mm DADO 17 mm	CAP ø 1/4"F HEIGHT 16 mm NUT 17 mm	DECKEL ø 1/4"I HÖHE 16 mm MUTTER 17 mm	TAPÓN ø 1/4"H ALTURA 16 mm TUERCA 17 mm
33	**1348036**	DADO ø 3/8" CHIAVE 21x6 mm	NUT ø 3/8" WRENCH 21x6mm	SECHSKANTMUTTER ø 3/8" SCHLÜSSEL 21x6 mm	TUERCA ø 3/8" LLAVE 21x6 mm
34	**1186709**	GUARNIZIONE OR 0115 VITON	O-RING 0115 VITON	DICHTUNG O-RING 0115 VITON	JUNTA ARO "O" 0115 VITON
35	**1250202**	MOLLA ø 8x30 mm	SPRING ø 8x30 mm	FEDER ø 8x30 mm	MUELLE ø 8x30 mm
36	**1523023**	VALVOLINA DI NON RITORNO TRIANGOLARE	TRIANGULAR NON-RETURN VALVE	RÜCKSCHLAGVENTIL DREIECKIG	VÁLVULA DE RETENCIÓN TRIANGULAR
37	**1186717**	GUARNIZIONE OR 02031 VITON	O-RING 02031 VITON	DICHTUNG O-RING 02031 VITON	JUNTA ARO "O" 02031 VITON
39	**1186729**	GUARNIZIONE CIECA ø 11,5x2 mm ESENTE	BLIND GASKET ø 11.5x2 mm FREE OF ASBESTO	BLINDDICHTUNG ø 11,5x2 mm OHNE NAHT	JUNTA CIEGA ø 11,5x2 mm SIN AMIANTO
40	**1523561**	VALVOLA DI ESPANSIONE ø 1/4"M 10-14 bar	EXPANSION VALVE ø 1/4"M 10-14 bar	EXPANSIONSVENTIL ø 1/4"A 10-14 bar	VÁLVULA EXPANSIÓN ø 1/4"M 10-14 bar
42	**1186129**	GUARNIZIONE PIANA NBR ø 15/6x10 mm	GASKET FLAT NBR ø 15/6x10 mm	FLACHDICHTUNG NBR ø 15/6x10 mm	JUNTA PLANA NBR ø 15/6x10 mm
43	**1186689**	PORTAGUARNIZIONE RUBINETTO	GASKET HOLDER FOR TAP	DICHTUNGSTRÄGER EINLAUFHAHN	PORTAJUNTA GRIFO
45	**1186246**	GUARNIZIONE OR 0121 VITON	VITON O-RING R9 0121	O-RING-DICHTUNG 0121 VITON	JUNTA ARO "O" 0121 VITON
48	**1449710**	TUBO FLEX ø 3/8" Fp x Fc 300 mm	FLEX HOSE ø 3/8" Fp x Fc 300 mm	FLEX SCHLAUCH ø 3/8" Fp x Fc 300 mm	TUBO FLEX ø 3/8" Fp x Fc 300 mm
50	**1449686**	TUBO SILICONE ø 6x12 SHORE 60 - 10 mt	SILICONE HOSE ø 6x12 SHORE 60 - 10 m	SILIKONSCHAUCH ø 6x12 SHORE 60 - 10 m	TUBO SILICONA ø 6x12 SHORE 60 - 10 m
52	**1349101**	RACCORDO ø 1/8"M-1/8"M NICHELATO	FITTING ø 1/8"M-1/8"M NICKEL-PLATED	ANSCHLUSS ø 1/8"A-1/8"A VERNICKELT	RACOR ø 1/8"M-1/8"M NIQUELADO
53	**1160017**	FILTRO ACQUA INOX ø 8x1,5 mm	STAINLESS STEEL WATER FILTER ø 8x1.5 mm	INOX-WASSERFILTER ø 8x1,5 mm	FILTRO AGUA INOX ø 8x1,5 mm
55	**1120010**	ELETTROVALVOLA PARKER 2 VIE 240V 50/60Hz	2-WAY SOLENOID VALVE PARKER 240V 50/60Hz	2-WEGE MAGNETVENTIL PARKER 240V 50/60Hz	ELECTROVÁLV. PARKER 2 VÍAS 240V 50/60Hz
57	**1527532**	VASCHETTA SCARICO	OUTLET TANK	AUSLAUFSCHALE	CUBETA DESAGÜE
59	**1349111**	RACCORDO ø 1/8"M-1/4"M	FITTING ø 1/8"M 1/4"M	ANSCHLUSS ø 1/8"AUßENGEW. 1/4"AUßENGEW.	RACOR ø 1/8"M 1/4"M
60	**1186730**	GUARNIZIONE OR 0114 VITON	O-RING 0114 VITON	O-RING DICHTUNG 0114 VITON	JUNTA ARO "O" 0114 VITON
61	**1160536**	FILTRO ACQUA ø 7 mm	WATER FILTER ø 7 mm	WASSERFILTER ø 7 mm	FILTRO AGUA ø 7 mm
62	**1250182**	MOLLA ø 6,5x13 mm SPRUZZATORE	JET SPRING ø 6.5x13 mm SPRAY NOZZLE	FEDER ø 6,5x13 mm SPRITZDÜSE	MUELLE ø 6,5x13 mm ROCIADOR
63	**1349710**	RACCORDO A "L" ø 1/4"M-1/4"M NICHELATO	NICHEL PLATED L-FITTING ø 1/4"M-1/4"M	L-ANSCHLUSS ø 1/4"A-1/4"A VERNICKELT	RACOR EN "L" ø 1/4"M-1/4"M NIQUELADO
64	**1455001**	CONTATORE VOLUMETRICO GICAR 24V	VOLUMETRIC FLOWMETER GICAR 24V	VOLUMETRISCHER ZÄHLER GICAR 24V	CONTADOR VOLUMÉTRICO CIGAR 24V
65	**1500516**	UGELLO GRUPPO	JET GROUP	DÜSE FÜR VENTILGRUPPE	TOBERA GRUPO
66	**1186718**	GUARNIZIONE PIANA PTFE ø 7x5x1 mm	FLAT PTFE GASKET ø 7x5x1 mm	FLACHDICHTUNG PTFE ø 7x5x1 mm	JUNTA PLANA PTFE ø 7x5x1 mm
69	**3315102**	PORTAGOMMA A T 11,5 mm	T HOSE-END FITTING 11.5 mm	SCHLAUCH T-STÜCK 11,5 mm	PORTA GOMA A T 11,5 mm
70	**1201300**	MASCHERINA LIVELLO 30x110 mm	LEVEL PLATE 30x110 mm	STANDANZEIGER 30x110 mm	EMBELLECEDOR NIVEL 30x110 mm

IMPIANTO IDRAULICO SELETRON PLUS
HYDRAULIC SYSTEM SELETRON PLUS
HYDRAULISCHE-ANLAGE SELETRON PLUS
CIRCUITO HIDRÁULICO SELETRON PLUS

SP2601

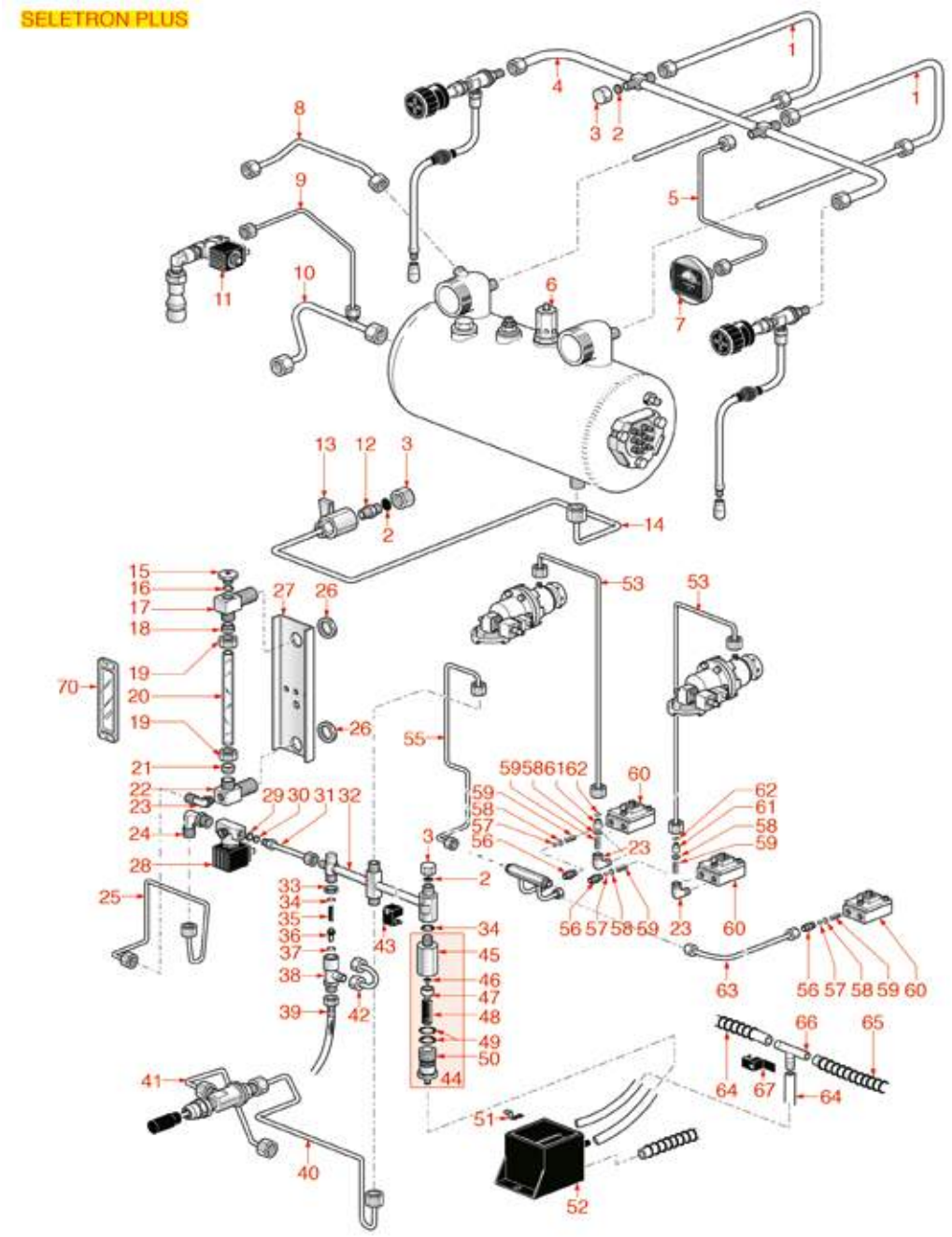

Posizioni senza cod. LF: a richiesta
Positions without LF Code No.: upon request
Abbildungen ohne LF Bestell-Nr.: auf Anfrage
Posiciones sin cód. LF: previa petición

SPAZIALE

P.	Cod.	Descrizione	Description	Beschreibung	Descripción
2	**1186729**	GUARNIZIONE CIECA ø 11,5x2 mm ESENTE	BLIND GASKET ø 11.5x2 mm FREE OF ASBESTO	BLINDDICHTUNG ø 11,5x2 mm OHNE NAHT	JUNTA CIEGA ø 11,5x2 mm SIN AMIANTO
3	**1439021**	TAPPO ø 1/4"F ALTEZZA 16 mm DADO 17 mm	CAP ø 1/4"F HEIGHT 16 mm NUT 17 mm	DECKEL ø 1/4"I HÖHE 16 mm MUTTER 17 mm	TAPÓN ø 1/4"H ALTURA 16 mm TUERCA 17 mm
6	**1523022**	VALVOLA CALDAIA ø 1/2"M	BOILER VALVE ø 1/2"M	VENTIL DURCHLAUFER. ø 1/2"M	VÁLVULA CALDERA ø 1/2"M
7	**1245028**	MANOMETRO CALDAIA ø 58 mm 0÷2,5 bar	BOILER PRESSURE GAUGE ø 58 mm 0÷2.5 bar	MANOMETERDURCHLAUFERH.ø58mm0÷2,5bar	MANÓMETRO CALDERA ø 58 mm 0÷2,5 bar
11	**5033799**	ELETTROVALVOLA ODE 2 VIE ø 1/4" 24V 8W	2WAY SOLENOID VALVE ODE ø 1/4" 24V 8W	MAGNETVENTIL ODE 2 WEGE ø 1/4" 24V 8W	ELECTROVÁLVULA ODE 2 VÍAS ø 1/4" 24V 8W
12	**1349102**	RACCORDO ø 1/4"M-1/4"M	FITTING ø 1/4"M-1/4"M	ANSCHLUSS ø 1/4"AUßENGEW. 1/4"AUßENGEW.	RACOR ø 1/4"M-1/4"M
13	**3526699**	VALVOLA A SFERA ø 1/4"MF	BALL VALVE ø 1/4" MF	KUGELVENTIL ø 1/4" AUßEN/INNEN	VÁLVULA A ESFERA ø 1/4" MH
15	**1523534**	VALVOLA CALDAIA ø 1/4"M	BOILER VALVE ø 1/4"M	VENTIL FÜR DURCHLAUFERHITZER ø 1/4"A	VÁLVULA CALDERÍN ø 1/4"M
15	**1523537**	VALVOLA CALDAIA ø 1/4"M	BOILER VALVE ø 1/4"M	VENTIL FÜR DURCHLAUFERHITZER ø 1/4"A	VÁLVULA CALDERÍN ø 1/4"M
18	**1186226**	GUARNIZIONE PIANA EPDM	FLAT EPDM GASKET	FLACHDICHTUNG EPDM	JUNTA PLANA EPDM
19	**1528045**	DADO FISSAGGIO VETRO ø 1/2"F FORO 13 mm	GLASS FASTENING NUT ø 1/2"F HOLE 13 mm	BEFESTIGUNGSM.F.GLAS ø 1/2"I.LOCH 13 mm	TUERCA ANCLAJE CRISTAL ø 1/2"F FORO 13mm
20	**1520571**	VETRO LIVELLO ø 11x150 mm	LEVEL GLASS ø 11x150 mm	WASSERSTANDGLAS ø 11x150 mm	CRISTAL NIVEL ø 11x150 mm
21	**1186733**	GUARNIZIONE PIANA SILICONE ROSSO	FLAT RED SILICONE GASKET	FLACHDICHTUNG AUS ROTEM SILIKON	JUNTA PLANA SILICONA ROJA
23	**1349710**	RACCORDO A "L" ø 1/4"M-1/4"M NICHELATO	NICHEL PLATED L-FITTING ø 1/4"M-1/4"M	L-ANSCHLUSS ø 1/4"A-1/4"A VERNICKELT	RACOR EN "L" ø 1/4"M-1/4"M NIQUELADO
26	**1349504**	DADO ø 1/2" CHIAVE 25x6 mm	NUT ø 1/2" KEY 25x6 mm	MUTTER ø 1/2" SCHLÜSSEL 25x6 mm	TUERCA ø 1/2" LLAVE 25x6 mm
30	**1160017**	FILTRO ACQUA INOX ø 8x1,5 mm	STAINLESS STEEL WATER FILTER ø 8x1.5 mm	INOX-WASSERFILTER ø 8x1,5 mm	FILTRO AGUA INOX ø 8x1,5 mm
33	**1348036**	DADO ø 3/8" CHIAVE 21x6 mm	NUT ø 3/8" WRENCH 21x6mm	SECHSKANTMUTTER ø 3/8" SCHLÜSSEL 21x6 mm	TUERCA ø 3/8" LLAVE 21x6 mm
34	**1186709**	GUARNIZIONE OR 0115 VITON	O-RING 0115 VITON	DICHTUNG O-RING 0115 VITON	JUNTA ARO "O" 0115 VITON
35	**1250202**	MOLLA ø 8x30 mm	SPRING ø 8x30 mm	FEDER ø 8x30 mm	MUELLE ø 8x30 mm
36	**1523023**	VALVOLINA DI NON RITORNO TRIANGOLARE	TRIANGULAR NON-RETURN VALVE	RÜCKSCHLAGVENTIL DREIECKIG	VÁLVULA DE RETENCIÓN TRIANGULAR
37	**1186717**	GUARNIZIONE OR 02031 VITON	O-RING 02031 VITON	DICHTUNG O-RING 02031 VITON	JUNTA ARO "O" 02031 VITON
39	**1449710**	TUBO FLEX ø 3/8" Fp x Fc 300 mm	FLEX HOSE ø 3/8" Fp x Fc 300 mm	FLEX SCHLAUCH ø 3/8" Fp x Fc 300 mm	TUBO FLEX ø 3/8" Fp x Fc 300 mm
44	**1523561**	VALVOLA DI ESPANSIONE ø 1/4"M 10-14 bar	EXPANSION VALVE ø 1/4"M 10-14 bar	EXPANSIONSVENTIL ø 1/4"A 10-14 bar	VÁLVULA EXPANSIÓN ø 1/4"M 10-14 bar
46	**1186129**	GUARNIZIONE PIANA NBR ø 15/6x10 mm	GASKET FLAT NBR ø 15/6x10 mm	FLACHDICHTUNG NBR ø 15/6x10 mm	JUNTA PLANA NBR ø 15/6x10 mm
47	**1186689**	PORTAGUARNIZIONE RUBINETTO	GASKET HOLDER FOR TAP	DICHTUNGSTRÄGER EINLAUFHAHN	PORTAJUNTA GRIFO
49	**1186246**	GUARNIZIONE OR 0121 VITON	VITON O-RING R9 0121	O-RING-DICHTUNG 0121 VITON	JUNTA ARO "O" 0121 VITON
52	**1527532**	VASCHETTA SCARICO	OUTLET TANK	AUSLAUFSCHALE	CUBETA DESAGÜE
56	**1349111**	RACCORDO ø 1/8"M-1/4"M	FITTING ø 1/8"M 1/4"M	ANSCHLUSS ø 1/8"AUßENGEW. 1/4"AUßENGEW.	RACOR ø 1/8"M 1/4"M
57	**1186730**	GUARNIZIONE OR 0114 VITON	O-RING 0114 VITON	O-RING DICHTUNG 0114 VITON	JUNTA ARO "O" 0114 VITON
58	**1160536**	FILTRO ACQUA ø 7 mm	WATER FILTER ø 7 mm	WASSERFILTER ø 7 mm	FILTRO AGUA ø 7 mm
59	**1250182**	MOLLA ø 6,5x13 mm SPRUZZATORE	JET SPRING ø 6.5x13 mm SPRAY NOZZLE	FEDER ø 6,5x13 mm SPRITZDÜSE	MUELLE ø 6,5x13 mm ROCIADOR
60	**1455001**	CONTATORE VOLUMETRICO GICAR 24V	VOLUMETRIC FLOWMETER GICAR 24V	VOLUMETRISCHER ZÄHLER GICAR 24V	CONTADOR VOLUMÉTRICO CIGAR 24V
61	**1500516**	UGELLO GRUPPO	JET GROUP	DÜSE FÜR VENTILGRUPPE	TOBERA GRUPO
62	**1186718**	GUARNIZIONE PIANA PTFE ø 7x5x1 mm	FLAT PTFE GASKET ø 7x5x1 mm	FLACHDICHTUNG PTFE ø 7x5x1 mm	JUNTA PLANA PTFE ø 7x5x1 mm
64	**1449686**	TUBO SILICONE ø 6x12 SHORE 60 - 10 mt	SILICONE HOSE ø 6x12 SHORE 60 - 10 m	SILIKONSCHAUCH ø 6x12 SHORE 60 - 10 m	TUBO SILICONA ø 6x12 SHORE 60 - 10 m
66	**3315102**	PORTAGOMMA A T 11,5 mm	T HOSE-END FITTING 11.5 mm	SCHLAUCH T-STÜCK 11,5 mm	PORTA GOMA A T 11,5 mm
70	**1201300**	MASCHERINA LIVELLO 30x110 mm	LEVEL PLATE 30x110 mm	STANDANZEIGER 30x110 mm	EMBELLECEDOR NIVEL 30x110 mm

IMPIANTO IDRAULICO S3
HYDRAULIC SYSTEM S3
HYDRAULISCHE-ANLAGE S3
CIRCUITO HIDRÁULICO S3

SP2701

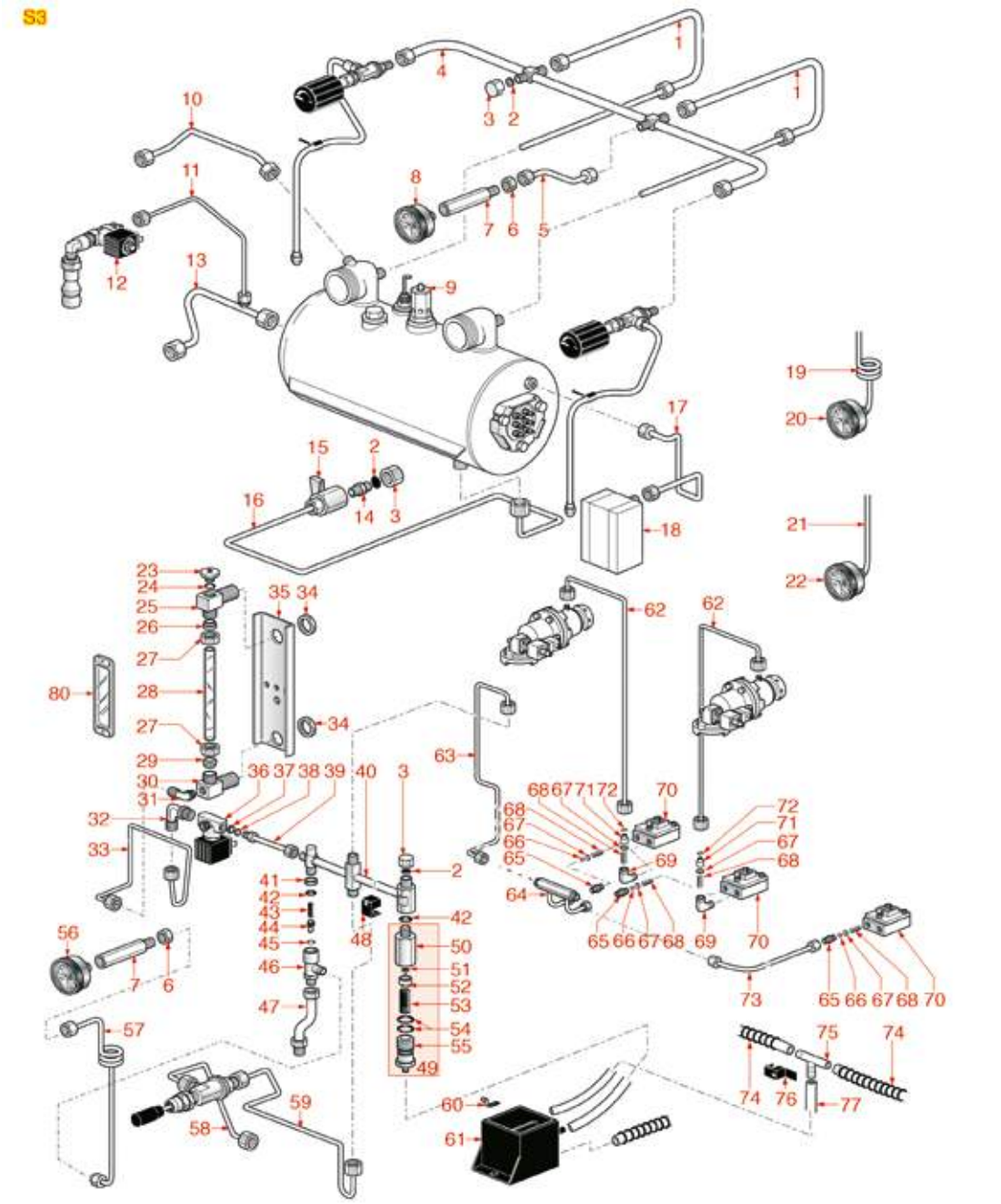

Posizioni senza cod. LF: a richiesta
Positions without LF Code No.: upon request
Abbildungen ohne LF Bestell-Nr.: auf Anfrage
Posiciones sin cód. LF: previa petición

SPAZIALE

P.	Cod.	Descrizione	Description	Beschreibung	Descripción
2	**1186729**	GUARNIZIONE CIECA ø 11,5x2 mm ESENTE	BLIND GASKET ø 11.5x2 mm FREE OF ASBESTO	BLINDDICHTUNG ø 11,5x2 mm OHNE NAHT	JUNTA CIEGA ø 11,5x2 mm SIN AMIANTO
3	**1439021**	TAPPO ø 1/4"F ALTEZZA 16 mm DADO 17 mm	CAP ø 1/4"F HEIGHT 16 mm NUT 17 mm	DECKEL ø 1/4"I HÖHE 16 mm MUTTER 17 mm	TAPÓN ø 1/4"H ALTURA 16 mm TUERCA 17 mm
6	**1349009**	DADO ø 1/8" BASSO	LOW NUT 1/8"	KLEINE MUTTER 1/8"	TUERCA 1/8" BAJA
8	**1245027**	MANOMETRO CALDAIA ø 42 mm 0÷2,5 bar	BOILER PRESSURE GAUGE ø 42 mm 0÷2.5 bar	MANOMETERDURCHLAUFERH.ø42mm0÷2,5bar	MANÓMETRO CALDERA ø 42 mm 0÷2,5 bar
9	**1523022**	VALVOLA CALDAIA ø 1/2"M	BOILER VALVE ø 1/2"M	VENTIL DURCHLAUFER. ø 1/2"M	VÁLVULA CALDERA ø 1/2"M
12	**5033799**	ELETTROVALVOLA ODE 2 VIE ø 1/4" 24V 8W	2WAY SOLENOID VALVE ODE ø 1/4" 24V 8W	MAGNETVENTIL ODE 2 WEGE ø 1/4" 24V 8W	ELECTROVÁLVULA ODE 2 VÍAS ø 1/4" 24V 8W
14	**1349102**	RACCORDO ø 1/4"M-1/4"M	FITTING ø 1/4"M-1/4"M	ANSCHLUSS ø 1/4"AUßENGEW. 1/4"AUßENGEW.	RACOR ø 1/4"M-1/4"M
15	**3526699**	VALVOLA A SFERA ø 1/4"MF	BALL VALVE ø 1/4" MF	KUGELVENTIL ø 1/4" AUßEN/INNEN	VÁLVULA A ESFERA ø 1/4" MH
18	**1320541**	PRESSOSTATO PARKER	PRESSURE SWITCH PARKER	PRESSOSTAT PARKER	PRESOSTATO PARKER
18	**1320531**	PRESSOSTATO P302/6 TRIPOLARE 30A	PRESSURE SWITCH P302/6 3-POLES 30A	DRUCKSCHALTER P302/6 3-POLIG 30A	PRESOSTATO P302/6 TRIPOLAR 30A
20	**5033794**	MANOMETRO POMPA ø 42 mm 0÷16 bar	PUMP PRESSURE GAUGE ø 42 mm 0÷16 bar	MANOMETER PUMPE ø 42 mm 0÷16 bar	MANÓMETRO BOMBA ø 42 mm 0÷16 bar
22	**5033796**	MANOMETRO CALDAIA ø 42 mm 0÷2,5 bar	BOILER PRESSURE GAUGE	MANOMETERDURCHLAUFERH.ø42mm0÷2,5bar	MANÓMETRO CALDERA ø 42 mm 0÷2,5 bar
23	**1523537**	VALVOLA CALDAIA ø 1/4"M	BOILER VALVE ø 1/4"M	VENTIL FÜR DURCHLAUFERHITZER ø 1/4"A	VÁLVULA CALDERÍN ø 1/4"M
23	**1523534**	VALVOLA CALDAIA ø 1/4"M	BOILER VALVE ø 1/4"M	VENTIL FÜR DURCHLAUFERHITZER ø 1/4"A	VÁLVULA CALDERÍN ø 1/4"M
26	**1186226**	GUARNIZIONE PIANA EPDM	FLAT EPDM GASKET	FLACHDICHTUNG EPDM	JUNTA PLANA EPDM
27	**1528045**	DADO FISSAGGIO VETRO ø 1/2"F FORO 13 mm	GLASS FASTENING NUT ø 1/2"F HOLE 13 mm	BEFESTIGUNGSM.F.GLAS ø 1/2"I.LOCH 13 mm	TUERCA ANCLAJE CRISTAL ø 1/2"F FORO 13mm
28	**1520571**	VETRO LIVELLO ø 11x150 mm	LEVEL GLASS ø 11x150 mm	WASSERSTANDGLAS ø 11x150 mm	CRISTAL NIVEL ø 11x150 mm
29	**1186733**	GUARNIZIONE PIANA SILICONE ROSSO	FLAT RED SILICONE GASKET	FLACHDICHTUNG AUS ROTEM SILIKON	JUNTA PLANA SILICONA ROJA
34	**1349504**	DADO ø 1/2" CHIAVE 25x6 mm	NUT ø 1/2" KEY 25x6 mm	MUTTER ø 1/2" SCHLÜSSEL 25x6 mm	TUERCA ø 1/2" LLAVE 25x6 mm
38	**1160017**	FILTRO ACQUA INOX ø 8x1,5 mm	STAINLESS STEEL WATER FILTER ø 8x1.5 mm	INOX-WASSERFILTER ø 8x1,5 mm	FILTRO AGUA INOX ø 8x1,5 mm
41	**1348036**	DADO ø 3/8" CHIAVE 21x6 mm	NUT ø 3/8" WRENCH 21x6mm	SECHSKANTMUTTER ø 3/8" SCHLÜSSEL 21x6 mm	TUERCA ø 3/8" LLAVE 21x6 mm
42	**1186709**	GUARNIZIONE OR 0115 VITON	O-RING 0115 VITON	DICHTUNG O-RING 0115 VITON	JUNTA ARO "O" 0115 VITON
43	**1250202**	MOLLA ø 8x30 mm	SPRING ø 8x30 mm	FEDER ø 8x30 mm	MUELLE ø 8x30 mm
44	**1523023**	VALVOLINA DI NON RITORNO TRIANGOLARE	TRIANGULAR NON-RETURN VALVE	RÜCKSCHLAGVENTIL DREIECKIG	VÁLVULA DE RETENCIÓN TRIANGULAR
45	**1186717**	GUARNIZIONE OR 02031 VITON	O-RING 02031 VITON	DICHTUNG O-RING 02031 VITON	JUNTA ARO "O" 02031 VITON
49	**1523561**	VALVOLA DI ESPANSIONE ø 1/4"M 10-14 bar	EXPANSION VALVE ø 1/4"M 10-14 bar	EXPANSIONSVENTIL ø 1/4"A 10-14 bar	VÁLVULA EXPANSIÓN ø 1/4"M 10-14 bar
51	**1186129**	GUARNIZIONE PIANA NBR ø 15/6x10 mm	GASKET FLAT NBR ø 15/6x10 mm	FLACHDICHTUNG NBR ø 15/6x10 mm	JUNTA PLANA NBR ø 15/6x10 mm
52	**1186689**	PORTAGUARNIZIONE RUBINETTO	GASKET HOLDER FOR TAP	DICHTUNGSTRÄGER EINLAUFHAHN	PORTAJUNTA GRIFO
54	**1186246**	GUARNIZIONE OR 0121 VITON	VITON O-RING R9 0121	O-RING-DICHTUNG 0121 VITON	JUNTA ARO "O" 0121 VITON
56	**1245026**	MANOMETRO POMPA ø 42 mm 0÷16 bar	PUMP PRESSURE GAUGE ø 42 mm 0÷16 bar	MANOMETER FÜR PUMPE ø 42 mm 0÷16 bar	MANÓMETRO BOMBA ø 42 mm 0÷16 bar
61	**1527532**	VASCHETTA SCARICO	OUTLET TANK	AUSLAUFSCHALE	CUBETA DESAGÜE
65	**1349111**	RACCORDO ø 1/8"M-1/4"M	FITTING ø 1/8"M 1/4"M	ANSCHLUSS ø 1/8"AUßENGEW. 1/4"AUßENGEW.	RACOR ø 1/8"M 1/4"M
66	**1186730**	GUARNIZIONE OR 0114 VITON	O-RING 0114 VITON	O-RING DICHTUNG 0114 VITON	JUNTA ARO "O" 0114 VITON
67	**1160536**	FILTRO ACQUA ø 7 mm	WATER FILTER ø 7 mm	WASSERFILTER ø 7 mm	FILTRO AGUA ø 7 mm
68	**1250182**	MOLLA ø 6,5x13 mm SPRUZZATORE	JET SPRING ø 6.5x13 mm SPRAY NOZZLE	FEDER ø 6,5x13 mm SPRITZDÜSE	MUELLE ø 6,5x13 mm ROCIADOR
69	**1349710**	RACCORDO A "L" ø 1/4"M-1/4"M NICHELATO	NICHEL PLATED L-FITTING ø 1/4"M-1/4"M	L-ANSCHLUSS ø 1/4"A-1/4"A VERNICKELT	RACOR EN "L" ø 1/4"M-1/4"M NIQUELADO
70	**1455001**	CONTATORE VOLUMETRICO GICAR 24V	VOLUMETRIC FLOWMETER GICAR 24V	VOLUMETRISCHER ZÄHLER GICAR 24V	CONTADOR VOLUMÉTRICO CIGAR 24V
71	**1500516**	UGELLO GRUPPO	JET GROUP	DÜSE FÜR VENTILGRUPPE	TOBERA GRUPO
72	**1186718**	GUARNIZIONE PIANA PTFE ø 7x5x1 mm	FLAT PTFE GASKET ø 7x5x1 mm	FLACHDICHTUNG PTFE ø 7x5x1 mm	JUNTA PLANA PTFE ø 7x5x1 mm
75	**3315102**	PORTAGOMMA A T 11,5 mm	T HOSE-END FITTING 11.5 mm	SCHLAUCH T-STÜCK 11,5 mm	PORTA GOMA A T 11,5 mm
77	**1449686**	TUBO SILICONE ø 6x12 SHORE 60 - 10 mt	SILICONE HOSE ø 6x12 SHORE 60 - 10 m	SILIKONSCHAUCH ø 6x12 SHORE 60 - 10 m	TUBO SILICONA ø 6x12 SHORE 60 - 10 m
80	**1201300**	MASCHERINA LIVELLO 30x110 mm	LEVEL PLATE 30x110 mm	STANDANZEIGER 30x110 mm	EMBELLECEDOR NIVEL 30x110 mm

IMPIANTO IDRAULICO S1 VIVALDI
HYDRAULIC SYSTEM S1 VIVALDI
HYDRAULISCHE-ANLAGE S1 VIVALDI
CIRCUITO HIDRÁULICO S1 VIVALDI

SP2801

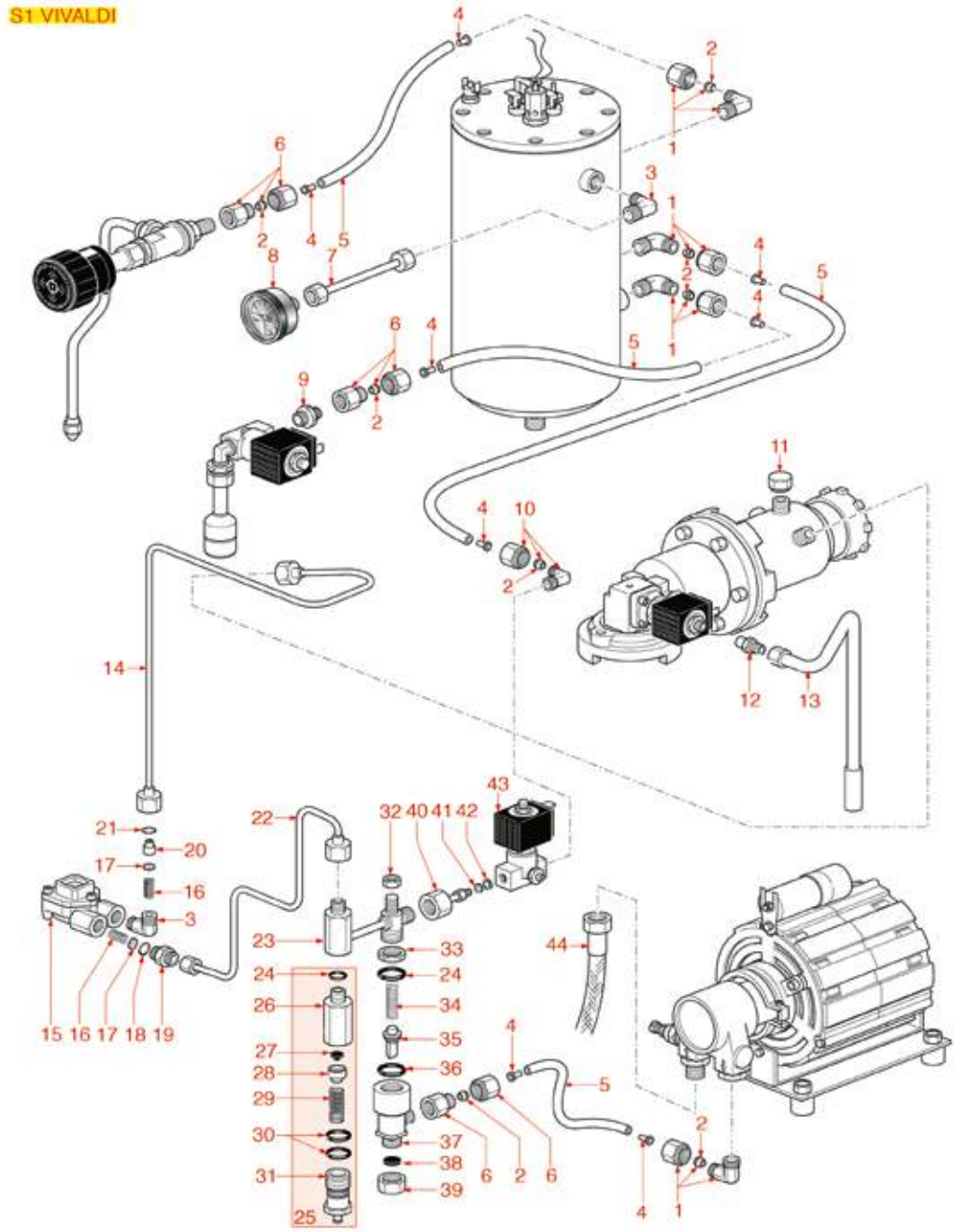

Posizioni senza cod. LF: a richiesta
Positions without LF Code No.: upon request
Abbildungen ohne LF Bestell-Nr.: auf Anfrage
Posiciones sin cód. LF: previa petición

SPAZIALE

P.	Cod.	Descrizione	Description	Beschreibung	Descripción
3	**1349710**	RACCORDO A "L" ø 1/4"M-1/4"M NICHELATO	NICHEL PLATED L-FITTING ø 1/4"M-1/4"M	L-ANSCHLUSS ø 1/4"A-1/4"A VERNICKELT	RACOR EN "L" ø 1/4"M-1/4"M NIQUELADO
5	**1449684**	TUBO SILICONE ø 6x8 SHORE 60 - 10 mt	SILICONE HOSE ø 6x8 SHORE 60 - 10 m	SILIKONSCHAUCH ø 6x8 SHORE 60 - 10 m	TUBO SILICONA ø 6x8 SHORE 60 - 10 m
8	**5033796**	MANOMETRO CALDAIA ø 42 mm 0÷2,5 bar	BOILER PRESSURE GAUGE	MANOMETERDURCHLAUFERH.ø42mm0÷2,5bar	MANÓMETRO CALDERA ø 42 mm 0÷2,5 bar
9	**1349102**	RACCORDO ø 1/4"M-1/4"M	FITTING ø 1/4"M-1/4"M	ANSCHLUSS ø 1/4"AUßENGEW. 1/4"AUßENGEW.	RACOR ø 1/4"M-1/4"M
15	**1455001**	CONTATORE VOLUMETRICO GICAR 24V	VOLUMETRIC FLOWMETER GICAR 24V	VOLUMETRISCHER ZÄHLER GICAR 24V	CONTADOR VOLUMÉTRICO CIGAR 24V
16	**1250182**	MOLLA ø 6,5x13 mm SPRUZZATORE	JET SPRING ø 6.5x13 mm SPRAY NOZZLE	FEDER ø 6,5x13 mm SPRITZDÜSE	MUELLE ø 6,5x13 mm ROCIADOR
17	**1160536**	FILTRO ACQUA ø 7 mm	WATER FILTER ø 7 mm	WASSERFILTER ø 7 mm	FILTRO AGUA ø 7 mm
18	**1186730**	GUARNIZIONE OR 0114 VITON	O-RING 0114 VITON	O-RING DICHTUNG 0114 VITON	JUNTA ARO "O" 0114 VITON
19	**1349111**	RACCORDO ø 1/8"M-1/4"M	FITTING ø 1/8"M 1/4"M	ANSCHLUSS ø 1/8"AUßENGEW. 1/4"AUßENGEW.	RACOR ø 1/8"M 1/4"M
20	**1500516**	UGELLO GRUPPO	JET GROUP	DÜSE FÜR VENTILGRUPPE	TOBERA GRUPO
21	**1186718**	GUARNIZIONE PIANA PTFE ø 7x5x1 mm	FLAT PTFE GASKET ø 7x5x1 mm	FLACHDICHTUNG PTFE ø 7x5x1 mm	JUNTA PLANA PTFE ø 7x5x1 mm
24	**1186709**	GUARNIZIONE OR 0115 VITON	O-RING 0115 VITON	DICHTUNG O-RING 0115 VITON	JUNTA ARO "O" 0115 VITON
25	**1523561**	VALVOLA DI ESPANSIONE ø 1/4"M 10-14 bar	EXPANSION VALVE ø 1/4"M 10-14 bar	EXPANSIONSVENTIL ø 1/4"A 10-14 bar	VÁLVULA EXPANSIÓN ø 1/4"M 10-14 bar
27	**1186129**	GUARNIZIONE PIANA NBR ø 15/6x10 mm	GASKET FLAT NBR ø 15/6x10 mm	FLACHDICHTUNG NBR ø 15/6x10 mm	JUNTA PLANA NBR ø 15/6x10 mm
28	**1186689**	PORTAGUARNIZIONE RUBINETTO	GASKET HOLDER FOR TAP	DICHTUNGSTRÄGER EINLAUFHAHN	PORTAJUNTA GRIFO
30	**1186246**	GUARNIZIONE OR 0121 VITON	VITON O-RING R9 0121	O-RING-DICHTUNG 0121 VITON	JUNTA ARO "O" 0121 VITON
33	**1348036**	DADO ø 3/8" CHIAVE 21x6 mm	NUT ø 3/8" WRENCH 21x6mm	SECHSKANTMUTTER ø 3/8" SCHLÜSSEL 21x6 mm	TUERCA ø 3/8" LLAVE 21x6 mm
34	**1250202**	MOLLA ø 8x30 mm	SPRING ø 8x30 mm	FEDER ø 8x30 mm	MUELLE ø 8x30 mm
35	**1523023**	VALVOLINA DI NON RITORNO TRIANGOLARE	TRIANGULAR NON-RETURN VALVE	RÜCKSCHLAGVENTIL DREIECKIG	VÁLVULA DE RETENCIÓN TRIANGULAR
36	**1186717**	GUARNIZIONE OR 02031 VITON	O-RING 02031 VITON	DICHTUNG O-RING 02031 VITON	JUNTA ARO "O" 02031 VITON
41	**1160017**	FILTRO ACQUA INOX ø 8x1,5 mm	STAINLESS STEEL WATER FILTER ø 8x1.5 mm	INOX-WASSERFILTER ø 8x1,5 mm	FILTRO AGUA INOX ø 8x1,5 mm
43	**1120010**	ELETTROVALVOLA PARKER 2 VIE 240V 50/60Hz	2-WAY SOLENOID VALVE PARKER 240V 50/60Hz	2-WEGE MAGNETVENTIL PARKER 240V 50/60Hz	ELECTROVÁLV. PARKER 2 VÍAS 240V 50/60Hz

IMPIANTO IDRAULICO S1 ROSSINI
HYDRAULIC SYSTEM S1 ROSSINI
HYDRAULISCHE-ANLAGE S1 ROSSINI
CIRCUITO HIDRÁULICO S1 ROSSINI

SP2901

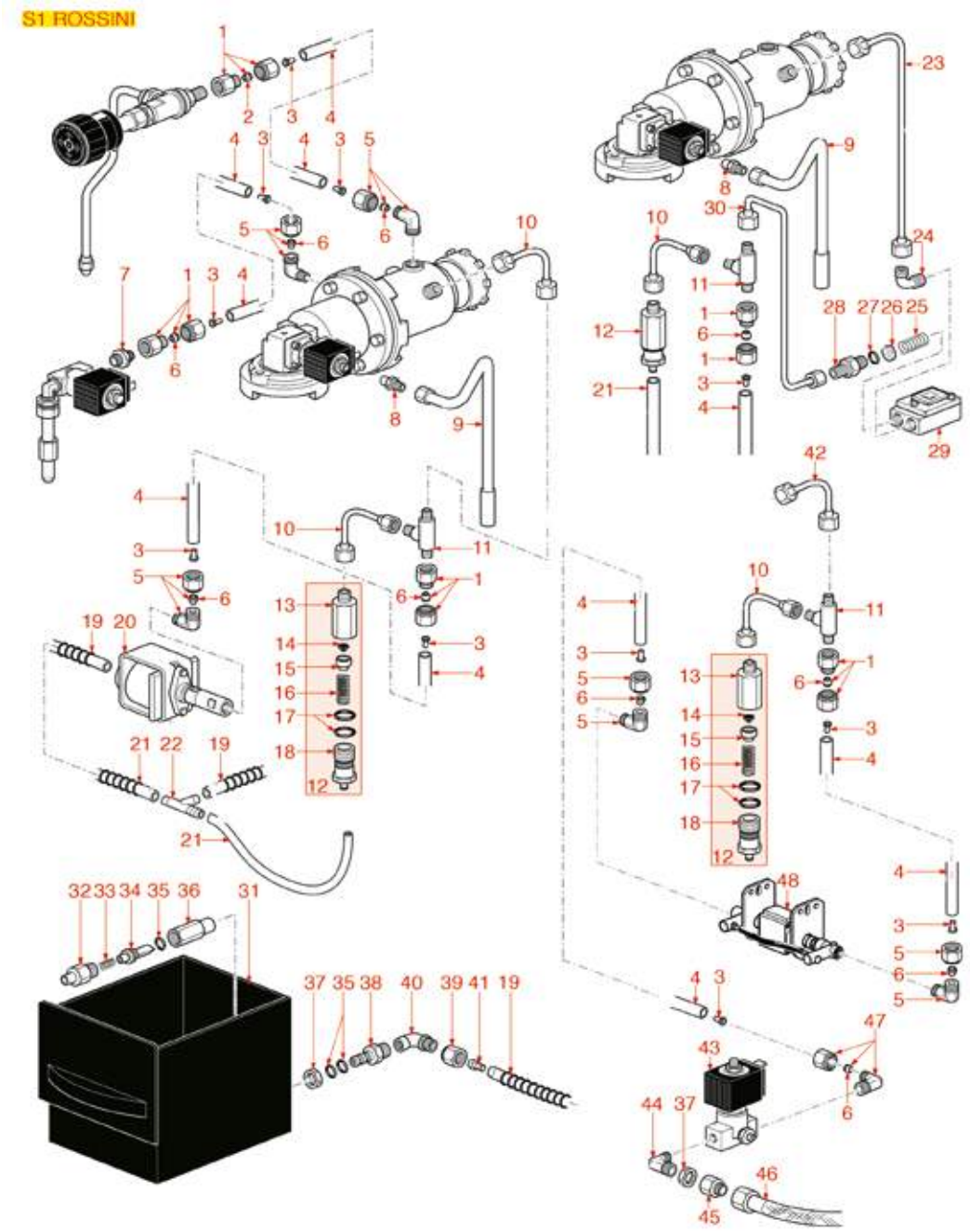

Posizioni senza cod. LF: a richiesta
Positions without LF Code No.: upon request
Abbildungen ohne LF Bestell-Nr.: auf Anfrage
Posiciones sin cód. LF: previa petición

SPAZIALE

P.	Cod.	Descrizione	Description	Beschreibung	Descripción
4	**1449684**	TUBO SILICONE ø 6x8 SHORE 60 - 10 mt	SILICONE HOSE ø 6x8 SHORE 60 - 10 m	SILIKONSCHAUCH ø 6x8 SHORE 60 - 10 m	TUBO SILICONA ø 6x8 SHORE 60 - 10 m
7	**1349102**	RACCORDO ø 1/4"M-1/4"M	FITTING ø 1/4"M-1/4"M	ANSCHLUSS ø 1/4"AUßENGEW. 1/4"AUßENGEW.	RACOR ø 1/4"M-1/4"M
11	**1349153**	RACCORDO A "T" ø 1/4"M-1/4"M-1/4"M	T-FITTING ø 1/4"M-1/4"M-1/4"M	T-ANSCHLUSS ø 1/4"A-1/4"A-1/4"A	RACOR EN "T" ø 1/4"H-1/4"H-1/4"H
14	**1186129**	GUARNIZIONE PIANA NBR ø 15/6x10 mm	GASKET FLAT NBR ø 15/6x10 mm	FLACHDICHTUNG NBR ø 15/6x10 mm	JUNTA PLANA NBR ø 15/6x10 mm
15	**1186689**	PORTAGUARNIZIONE RUBINETTO	GASKET HOLDER FOR TAP	DICHTUNGSTRÄGER EINLAUFHAHN	PORTAJUNTA GRIFO
17	**1186246**	GUARNIZIONE OR 0121 VITON	VITON O-RING R9 0121	O-RING-DICHTUNG 0121 VITON	JUNTA ARO "O" 0121 VITON
20	**1122735**	POMPA VIBRAZIONE EX5 48W 230V 50Hz	VIBRATORY PUMP EX5 48W 230V 50Hz	VIBRATIONSPUMPE EX5 48W 230V 50Hz	BOMBA VIBRACIÓN EX5 48W 230V 50Hz
21	**1449682**	TUBO SILICONE ø 5x8 SHORE 60 - 10 mt	SILICONE HOSE ø 5x8 SHORE 60 - 10 m	SILIKONSCHLAUCH ø 5x8 SHORE 60 - 10 m	TUBO SILICONA ø 5x8 SHORE 60 - 10 m
25	**1250182**	MOLLA ø 6,5x13 mm SPRUZZATORE	JET SPRING ø 6.5x13 mm SPRAY NOZZLE	FEDER ø 6,5x13 mm SPRITZDÜSE	MUELLE ø 6,5x13 mm ROCIADOR
26	**1160536**	FILTRO ACQUA ø 7 mm	WATER FILTER ø 7 mm	WASSERFILTER ø 7 mm	FILTRO AGUA ø 7 mm
27	**1186730**	GUARNIZIONE OR 0114 VITON	O-RING 0114 VITON	O-RING DICHTUNG 0114 VITON	JUNTA ARO "O" 0114 VITON
28	**1349111**	RACCORDO ø 1/8"M-1/4"M	FITTING ø 1/8"M 1/4"M	ANSCHLUSS ø 1/8"AUßENGEW. 1/4"AUßENGEW.	RACOR ø 1/8"M 1/4"M
29	**1455001**	CONTATORE VOLUMETRICO GICAR 24V	VOLUMETRIC FLOWMETER GICAR 24V	VOLUMETRISCHER ZÄHLER GICAR 24V	CONTADOR VOLUMÉTRICO CIGAR 24V
33	**1250202**	MOLLA ø 8x30 mm	SPRING ø 8x30 mm	FEDER ø 8x30 mm	MUELLE ø 8x30 mm
35	**3243139**	GUARNIZIONE OR 02025 EPDM	O-RING 02025 EPDM	DICHTUNG O-RING 02025 EPDM	JUNTA ARO "O" 02025 EPDM
43	**1120309**	ELETTROVALVOLA SIRAI 2 VIE 230V 50Hz	2-WAY SOLENOID VALVE SIRAI 230V 50Hz	2-WEGE MAGNETVENTIL SIRAI 230V 50Hz	ELECTROVÁLVULA SIRAI 2 VÍAS 230V 50Hz
43	**1120310**	ELETTROVALVOLA SIRAI 2 VIE 230V 50Hz	2-WAY SOLENOID VALVE SIRAI 230V 50Hz	2-WEGE MAGNETVENTIL SIRAI 230V 50Hz	ELECTROVÁLVULA SIRAI 2 VÍAS 230V 50Hz
44	**1349710**	RACCORDO A "L" ø 1/4"M-1/4"M NICHELATO	NICHEL PLATED L-FITTING ø 1/4"M-1/4"M	L-ANSCHLUSS ø 1/4"A-1/4"A VERNICKELT	RACOR EN "L" ø 1/4"M-1/4"M NIQUELADO

IMPIANTO IDRAULICO EP-EC-3000-ULTRA
HYDRAULIC SYSTEM EP-EC-3000-ULTRA
HYDRAULISCHE ANLAGE EP-EC-3000-ULTRA
CIRCUITO HIDRÁULICO EP-EC-3000-ULTRA

SP3001

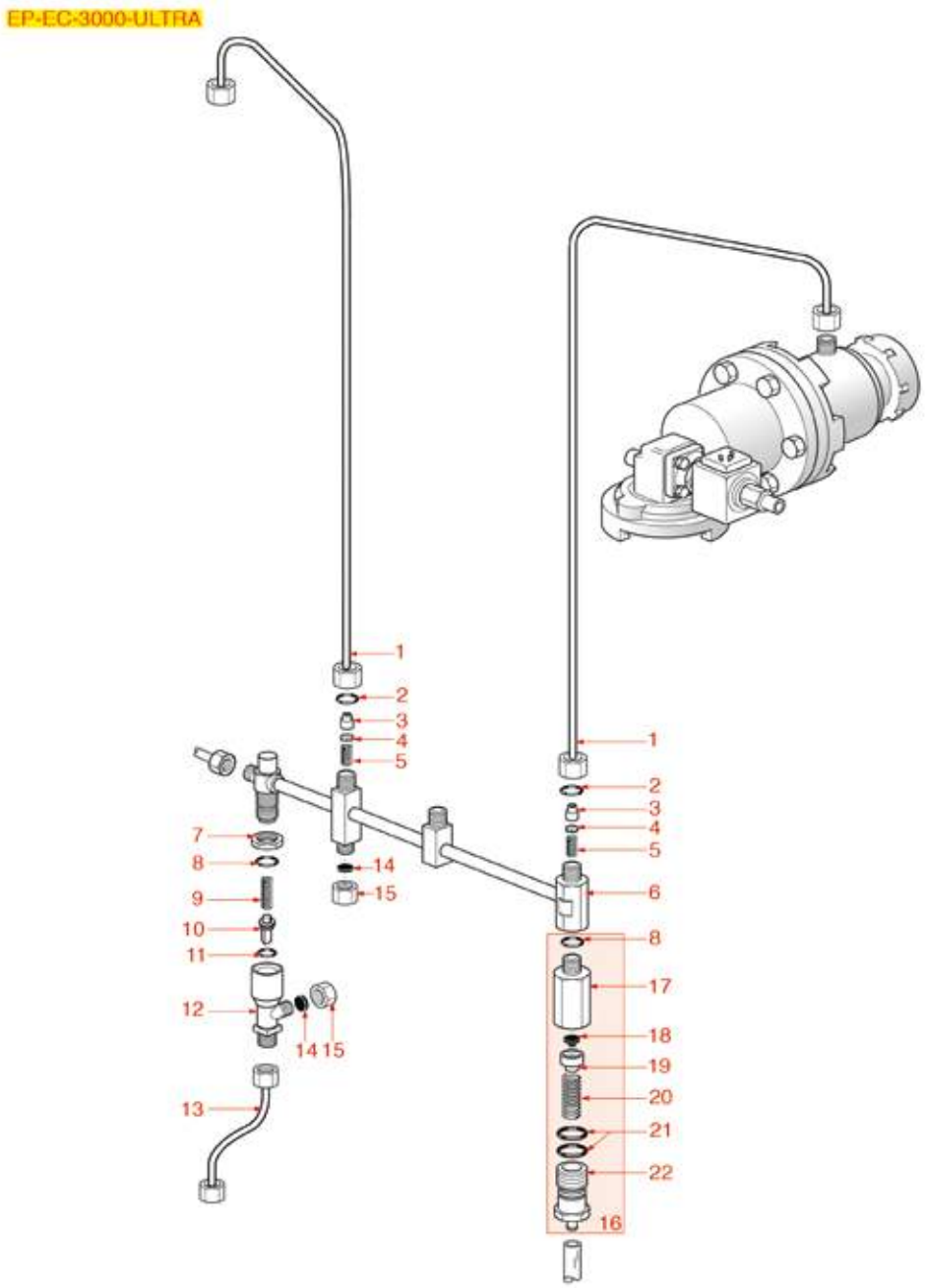

Posizioni senza cod. LF: a richiesta
Positions without LF Code No.: upon request
Abbildungen ohne LF Bestell-Nr.: auf Anfrage
Posiciones sin cód. LF: previa petición

SPAZIALE

P.	Cod.	Descrizione	Description	Beschreibung	Descripción
2	**1186718**	GUARNIZIONE PIANA PTFE ø 7x5x1 mm	FLAT PTFE GASKET ø 7x5x1 mm	FLACHDICHTUNG PTFE ø 7x5x1 mm	JUNTA PLANA PTFE ø 7x5x1 mm
3	**1500516**	UGELLO GRUPPO	JET GROUP	DÜSE FÜR VENTILGRUPPE	TOBERA GRUPO
4	**1160536**	FILTRO ACQUA ø 7 mm	WATER FILTER ø 7 mm	WASSERFILTER ø 7 mm	FILTRO AGUA ø 7 mm
5	**1250182**	MOLLA ø 6,5x13 mm SPRUZZATORE	JET SPRING ø 6.5x13 mm SPRAY NOZZLE	FEDER ø 6,5x13 mm SPRITZDÜSE	MUELLE ø 6,5x13 mm ROCIADOR
7	**1348036**	DADO ø 3/8" CHIAVE 21x6 mm	NUT ø 3/8" WRENCH 21x6mm	SECHSKANTMUTTER ø 3/8" SCHLÜSSEL 21x6 mm	TUERCA ø 3/8" LLAVE 21x6 mm
8	**1186709**	GUARNIZIONE OR 0115 VITON	O-RING 0115 VITON	DICHTUNG O-RING 0115 VITON	JUNTA ARO "O" 0115 VITON
9	**1250202**	MOLLA ø 8x30 mm	SPRING ø 8x30 mm	FEDER ø 8x30 mm	MUELLE ø 8x30 mm
10	**1523023**	VALVOLINA DI NON RITORNO TRIANGOLARE	TRIANGULAR NON-RETURN VALVE	RÜCKSCHLAGVENTIL DREIECKIG	VÁLVULA DE RETENCIÓN TRIANGULAR
11	**1186717**	GUARNIZIONE OR 02031 VITON	O-RING 02031 VITON	DICHTUNG O-RING 02031 VITON	JUNTA ARO "O" 02031 VITON
14	**1186729**	GUARNIZIONE CIECA ø 11,5x2 mm ESENTE	BLIND GASKET ø 11.5x2 mm FREE OF ASBESTO	BLINDDICHTUNG ø 11,5x2 mm OHNE NAHT	JUNTA CIEGA ø 11,5x2 mm SIN AMIANTO
15	**1439021**	TAPPO ø 1/4"F ALTEZZA 16 mm DADO 17 mm	CAP ø 1/4"F HEIGHT 16 mm NUT 17 mm	DECKEL ø 1/4"I HÖHE 16 mm MUTTER 17 mm	TAPÓN ø 1/4"H ALTURA 16 mm TUERCA 17 mm
16	**1523561**	VALVOLA DI ESPANSIONE ø 1/4"M 10-14 bar	EXPANSION VALVE ø 1/4"M 10-14 bar	EXPANSIONSVENTIL ø 1/4"A 10-14 bar	VÁLVULA EXPANSIÓN ø 1/4"M 10-14 bar
18	**1186129**	GUARNIZIONE PIANA NBR ø 15/6x10 mm	GASKET FLAT NBR ø 15/6x10 mm	FLACHDICHTUNG NBR ø 15/6x10 mm	JUNTA PLANA NBR ø 15/6x10 mm
19	**1186689**	PORTAGUARNIZIONE RUBINETTO	GASKET HOLDER FOR TAP	DICHTUNGSTRÄGER EINLAUFHAHN	PORTAJUNTA GRIFO
21	**1186246**	GUARNIZIONE OR 0121 VITON	VITON O-RING R9 0121	O-RING-DICHTUNG 0121 VITON	JUNTA ARO "O" 0121 VITON

IMPIANTO IDRAULICO S40
HYDRAULIC SYSTEM S40
HYDRAULISCHE-ANLAGE S40
CIRCUITO HIDRÁULICO S40

SP3101

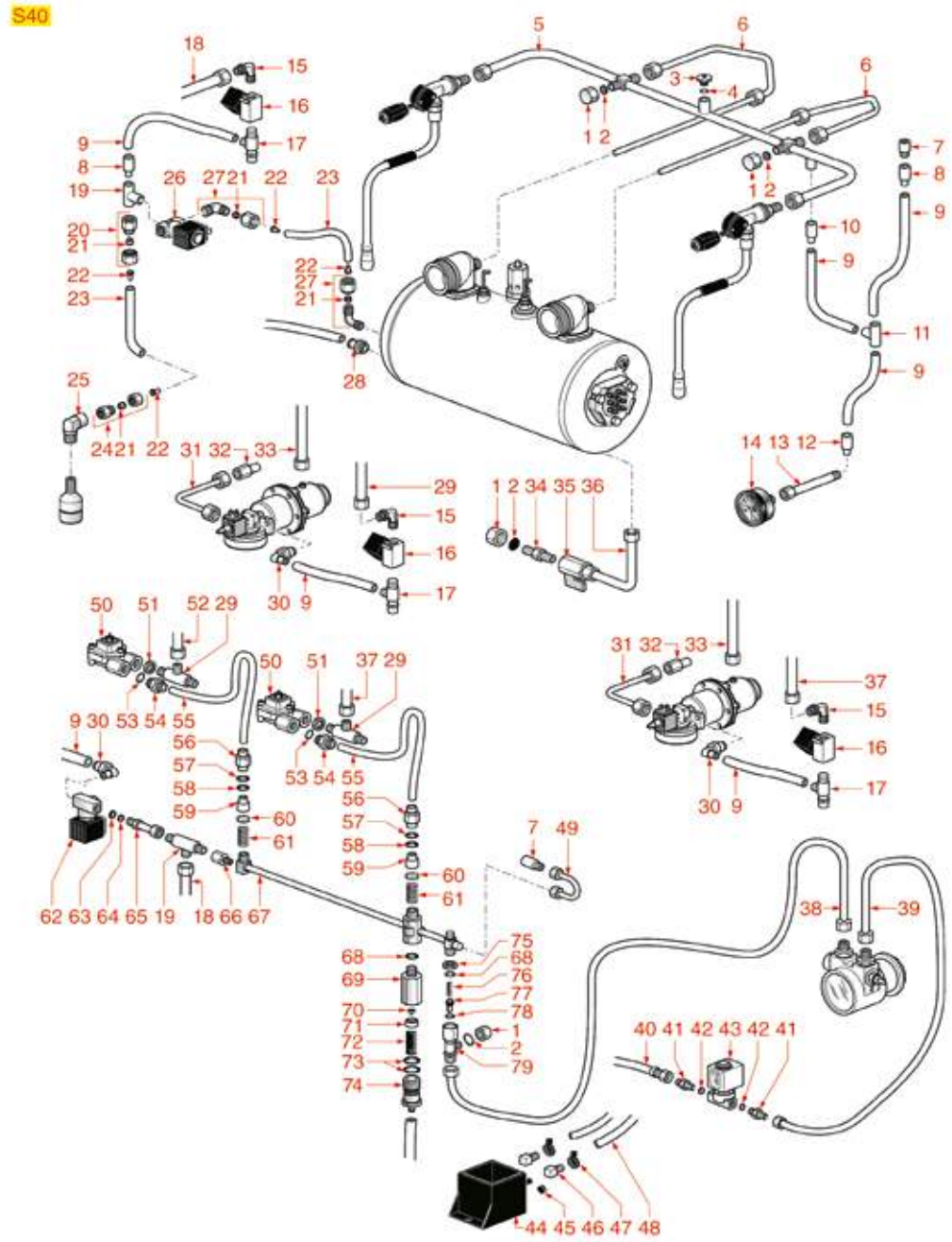

Posizioni senza cod. LF: a richiesta
Positions without LF Code No.: upon request
Abbildungen ohne LF Bestell-Nr.: auf Anfrage
Posiciones sin cód. LF: previa petición

SPAZIALE

P.	Cod.	Descrizione	Description	Beschreibung	Descripción
1	**1439021**	TAPPO ø 1/4"F ALTEZZA 16 mm DADO 17 mm	CAP ø 1/4"F HEIGHT 16 mm NUT 17 mm	DECKEL ø 1/4"I HÖHE 16 mm MUTTER 17 mm	TAPÓN ø 1/4"H ALTURA 16 mm TUERCA 17 mm
2	**1186729**	GUARNIZIONE CIECA ø 11,5x2 mm ESENTE	BLIND GASKET ø 11.5x2 mm FREE OF ASBESTO	BLINDDICHTUNG ø 11,5x2 mm OHNE NAHT	JUNTA CIEGA ø 11,5x2 mm SIN AMIANTO
3	**1523534**	VALVOLA CALDAIA ø 1/4"M	BOILER VALVE ø 1/4"M	VENTIL FÜR DURCHLAUFERHITZER ø 1/4"A	VÁLVULA CALDERÍN ø 1/4"M
19	**1349153**	RACCORDO A "T" ø 1/4"M-1/4"M-1/4"M	T-FITTING ø 1/4"M-1/4"M-1/4"M	T-ANSCHLUSS ø 1/4"A-1/4"A-1/4"A	RACOR EN "T" ø 1/4"H-1/4"H-1/4"H
23	**1449684**	TUBO SILICONE ø 6x8 SHORE 60 - 10 mt	SILICONE HOSE ø 6x8 SHORE 60 - 10 m	SILIKONSCHAUCH ø 6x8 SHORE 60 - 10 m	TUBO SILICONA ø 6x8 SHORE 60 - 10 m
32	**1349373**	RACCORDO DI SCARICO ELETTROVALVOLA	SOLENOID VALVE OUTLET FITTING	AUSLAUFANSCHLUSS FÜR MAGNETVENTIL	RACOR DESAGÜE ELECTROVÁLVULA
34	**1349102**	RACCORDO ø 1/4"M-1/4"M	FITTING ø 1/4"M-1/4"M	ANSCHLUSS ø 1/4"AUßENGEW. 1/4"AUßENGEW.	RACOR ø 1/4"M-1/4"M
35	**3526699**	VALVOLA A SFERA ø 1/4"MF	BALL VALVE ø 1/4" MF	KUGELVENTIL ø 1/4" AUßEN/INNEN	VÁLVULA A ESFERA ø 1/4" MH
38	**1449710**	TUBO FLEX ø 3/8" Fp x Fc 300 mm	FLEX HOSE ø 3/8" Fp x Fc 300 mm	FLEX SCHLAUCH ø 3/8" Fp x Fc 300 mm	TUBO FLEX ø 3/8" Fp x Fc 300 mm
39	**1449722**	TUBO FLEX ø 3/8" Fc x Fc 500 mm	FLEX HOSE ø 3/8" Fc x Fc 500 mm	FLEX-SCHLAUCH ø 3/8" Fc x Fc 500 mm	TUBO FLEX ø 3/8" Fc x Fc 500 mm
42	**3186860**	GUARNIZIONE OR 03056 EPDM	OR GASKET 03056 EPDM	O-RING-DICHTUNG 03056 EPDM	JUNTA ARO "O" 03056 EPDM
48	**1449686**	TUBO SILICONE ø 6x12 SHORE 60 - 10 mt	SILICONE HOSE ø 6x12 SHORE 60 - 10 m	SILIKONSCHAUCH ø 6x12 SHORE 60 - 10 m	TUBO SILICONA ø 6x12 SHORE 60 - 10 m
50	**1455001**	CONTATORE VOLUMETRICO GICAR 24V	VOLUMETRIC FLOWMETER GICAR 24V	VOLUMETRISCHER ZÄHLER GICAR 24V	CONTADOR VOLUMÉTRICO CIGAR 24V
53	**1186730**	GUARNIZIONE OR 0114 VITON	O-RING 0114 VITON	O-RING DICHTUNG 0114 VITON	JUNTA ARO "O" 0114 VITON
54	**1349111**	RACCORDO ø 1/8"M-1/4"M	FITTING ø 1/8"M 1/4"M	ANSCHLUSS ø 1/8"AUßENGEW. 1/4"AUßENGEW.	RACOR ø 1/8"M 1/4"M
57	**1186612**	GUARNIZIONE OR 02025 VITON	O-RING 02025 VITON	DICHTUNG O-RING 02025 VITON	JUNTA ARO OR 02025 VITON VERDE
58	**1186718**	GUARNIZIONE PIANA PTFE ø 7x5x1 mm	FLAT PTFE GASKET ø 7x5x1 mm	FLACHDICHTUNG PTFE ø 7x5x1 mm	JUNTA PLANA PTFE ø 7x5x1 mm
59	**1500516**	UGELLO GRUPPO	JET GROUP	DÜSE FÜR VENTILGRUPPE	TOBERA GRUPO
60	**1160536**	FILTRO ACQUA ø 7 mm	WATER FILTER ø 7 mm	WASSERFILTER ø 7 mm	FILTRO AGUA ø 7 mm
61	**1250182**	MOLLA ø 6,5x13 mm SPRUZZATORE	JET SPRING ø 6.5x13 mm SPRAY NOZZLE	FEDER ø 6,5x13 mm SPRITZDÜSE	MUELLE ø 6,5x13 mm ROCIADOR
64	**1160017**	FILTRO ACQUA INOX ø 8x1,5 mm	STAINLESS STEEL WATER FILTER ø 8x1.5 mm	INOX-WASSERFILTER ø 8x1,5 mm	FILTRO AGUA INOX ø 8x1,5 mm
68	**1186709**	GUARNIZIONE OR 0115 VITON	O-RING 0115 VITON	DICHTUNG O-RING 0115 VITON	JUNTA ARO "O" 0115 VITON
70	**1186129**	GUARNIZIONE PIANA NBR ø 15/6x10 mm	GASKET FLAT NBR ø 15/6x10 mm	FLACHDICHTUNG NBR ø 15/6x10 mm	JUNTA PLANA NBR ø 15/6x10 mm
71	**1186689**	PORTAGUARNIZIONE RUBINETTO	GASKET HOLDER FOR TAP	DICHTUNGSTRÄGER EINLAUFHAHN	PORTAJUNTA GRIFO
73	**1186246**	GUARNIZIONE OR 0121 VITON	VITON O-RING R9 0121	O-RING-DICHTUNG 0121 VITON	JUNTA ARO "O" 0121 VITON
75	**1348036**	DADO ø 3/8" CHIAVE 21x6 mm	NUT ø 3/8" WRENCH 21x6mm	SECHSKANTMUTTER ø 3/8" SCHLÜSSEL 21x6 mm	TUERCA ø 3/8" LLAVE 21x6 mm
76	**1250202**	MOLLA ø 8x30 mm	SPRING ø 8x30 mm	FEDER ø 8x30 mm	MUELLE ø 8x30 mm
77	**1523023**	VALVOLINA DI NON RITORNO TRIANGOLARE	TRIANGULAR NON-RETURN VALVE	RÜCKSCHLAGVENTIL DREIECKIG	VÁLVULA DE RETENCIÓN TRIANGULAR
78	**1186717**	GUARNIZIONE OR 02031 VITON	O-RING 02031 VITON	DICHTUNG O-RING 02031 VITON	JUNTA ARO "O" 02031 VITON

IMPIANTO IDRAULICO S2
HYDRAULIC SYSTEM S2
HYDRAULISCHE-ANLAGE S2
CIRCUITO HIDRÁULICO S2

SP3201

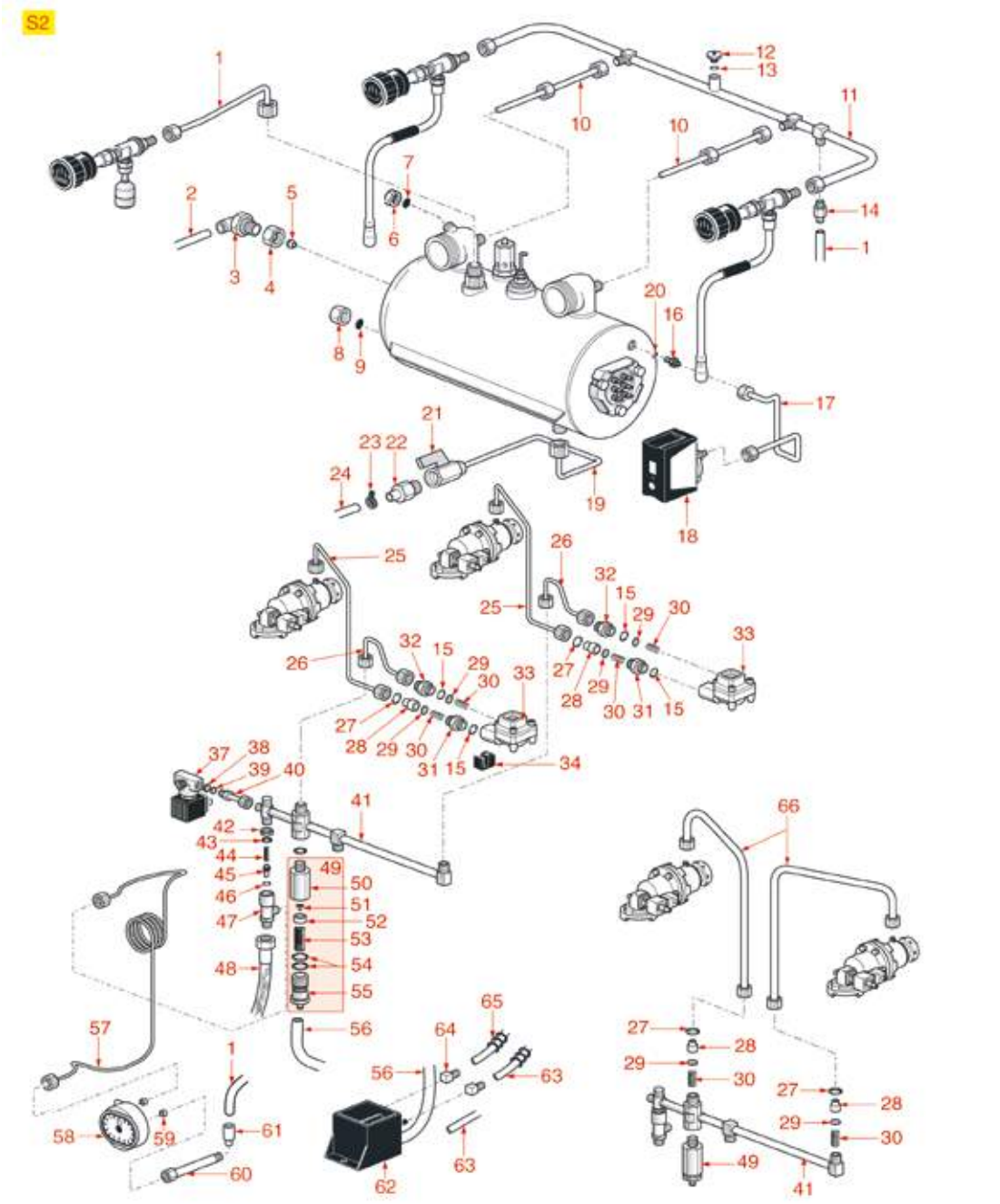

Posizioni senza cod. LF: a richiesta
Positions without LF Code No.: upon request
Abbildungen ohne LF Bestell-Nr.: auf Anfrage
Posiciones sin cód. LF: previa petición

SPAZIALE

P.	Cod.	Descrizione	Description	Beschreibung	Descripción
12	**1523534**	VALVOLA CALDAIA ø 1/4"M	BOILER VALVE ø 1/4"M	VENTIL FÜR DURCHLAUFERHITZER ø 1/4"A	VÁLVULA CALDERÍN ø 1/4"M
12	**1523537**	VALVOLA CALDAIA ø 1/4"M	BOILER VALVE ø 1/4"M	VENTIL FÜR DURCHLAUFERHITZER ø 1/4"A	VÁLVULA CALDERÍN ø 1/4"M
15	**1186730**	GUARNIZIONE OR 0114 VITON	O-RING 0114 VITON	O-RING DICHTUNG 0114 VITON	JUNTA ARO "O" 0114 VITON
16	**1349112**	RACCORDO ø 1/4"M-3/8"M	FITTING ø 1/4"M-3/8"M	ANSCHLUSS ø 1/4"AUßENGEW. 3/8"AUßENGEW.	RACOR ø 1/4"M-3/8"M
18	**1320531**	PRESSOSTATO P302/6 TRIPOLARE 30A	PRESSURE SWITCH P302/6 3-POLES 30A	DRUCKSCHALTER P302/6 3-POLIG 30A	PRESOSTATO P302/6 TRIPOLAR 30A
20	**1186714**	GUARNIZIONE OR 0119 VITON	O-RING 0119 VITON	DICHTUNG O-RING 0119 VITON	JUNTA ARO "O" 0119 VITON
21	**3526699**	VALVOLA A SFERA ø 1/4"MF	BALL VALVE ø 1/4" MF	KUGELVENTIL ø 1/4" AUßEN/INNEN	VÁLVULA A ESFERA ø 1/4" MH
27	**1186718**	GUARNIZIONE PIANA PTFE ø 7x5x1 mm	FLAT PTFE GASKET ø 7x5x1 mm	FLACHDICHTUNG PTFE ø 7x5x1 mm	JUNTA PLANA PTFE ø 7x5x1 mm
28	**1500516**	UGELLO GRUPPO	JET GROUP	DÜSE FÜR VENTILGRUPPE	TOBERA GRUPO
29	**1160536**	FILTRO ACQUA ø 7 mm	WATER FILTER ø 7 mm	WASSERFILTER ø 7 mm	FILTRO AGUA ø 7 mm
30	**1250182**	MOLLA ø 6,5x13 mm SPRUZZATORE	JET SPRING ø 6.5x13 mm SPRAY NOZZLE	FEDER ø 6,5x13 mm SPRITZDÜSE	MUELLE ø 6,5x13 mm ROCIADOR
31	**1349076**	RACCORDO ø 1/4"M-1/4"M RIDOTTO	REDUCED FITTING ø 1/4"M-1/4"M	ANSCHLUSS ø 1/4"AUSS.-1/4"AUSS.REDUZIERT	RACOR ø 1/4"M-1/4"M REDUCIDO
32	**1349111**	RACCORDO ø 1/8"M-1/4"M	FITTING ø 1/8"M 1/4"M	ANSCHLUSS ø 1/8"AUßENGEW. 1/4"AUßENGEW.	RACOR ø 1/8"M 1/4"M
33	**1455001**	CONTATORE VOLUMETRICO GICAR 24V	VOLUMETRIC FLOWMETER GICAR 24V	VOLUMETRISCHER ZÄHLER GICAR 24V	CONTADOR VOLUMÉTRICO CIGAR 24V
39	**1160017**	FILTRO ACQUA INOX ø 8x1,5 mm	STAINLESS STEEL WATER FILTER ø 8x1.5 mm	INOX-WASSERFILTER ø 8x1,5 mm	FILTRO AGUA INOX ø 8x1,5 mm
42	**1348036**	DADO ø 3/8" CHIAVE 21x6 mm	NUT ø 3/8" WRENCH 21x6mm	SECHSKANTMUTTER ø 3/8" SCHLÜSSEL 21x6 mm	TUERCA ø 3/8" LLAVE 21x6 mm
43	**1186709**	GUARNIZIONE OR 0115 VITON	O-RING 0115 VITON	DICHTUNG O-RING 0115 VITON	JUNTA ARO "O" 0115 VITON
44	**1250202**	MOLLA ø 8x30 mm	SPRING ø 8x30 mm	FEDER ø 8x30 mm	MUELLE ø 8x30 mm
45	**1523023**	VALVOLINA DI NON RITORNO TRIANGOLARE	TRIANGULAR NON-RETURN VALVE	RÜCKSCHLAGVENTIL DREIECKIG	VÁLVULA DE RETENCIÓN TRIANGULAR
46	**1186717**	GUARNIZIONE OR 02031 VITON	O-RING 02031 VITON	DICHTUNG O-RING 02031 VITON	JUNTA ARO "O" 02031 VITON
48	**1449245**	TUBO FLEX ø 3/8"Fc x CFc 310 mm	FLEX HOSE Ø 3/8"Fc x CFc 310 MM	FLEX-SCHLAUCH ø 3/8 Fc x CFc 310 mm	TUBO FLEX ø 3/8 Fc x CFc 310 mm
49	**1523561**	VALVOLA DI ESPANSIONE ø 1/4"M 10-14 bar	EXPANSION VALVE ø 1/4"M 10-14 bar	EXPANSIONSVENTIL ø 1/4"A 10-14 bar	VÁLVULA EXPANSIÓN ø 1/4"M 10-14 bar
51	**1186129**	GUARNIZIONE PIANA NBR ø 15/6x10 mm	GASKET FLAT NBR ø 15/6x10 mm	FLACHDICHTUNG NBR ø 15/6x10 mm	JUNTA PLANA NBR ø 15/6x10 mm
52	**1186689**	PORTAGUARNIZIONE RUBINETTO	GASKET HOLDER FOR TAP	DICHTUNGSTRÄGER EINLAUFHAHN	PORTAJUNTA GRIFO
54	**1186246**	GUARNIZIONE OR 0121 VITON	VITON O-RING R9 0121	O-RING-DICHTUNG 0121 VITON	JUNTA ARO "O" 0121 VITON
58	**5070353**	MANOMETRO CALDAIA-POMPA ø 58 mm	PRESSURE GAUGE BOILER-PUMP ø 58 mm	MANOMETER DURCHLAUFERH.-PUMPE ø 58 mm	MANÓMETRO CALDERÍN -BOMBA ø 58 mm
59	**1349009**	DADO ø 1/8" BASSO	LOW NUT 1/8"	KLEINE MUTTER 1/8"	TUERCA 1/8" BAJA
63	**1449286**	TUBO SILICONE ø 6x12 SHORE 60 - 100 mt	SILICONE HOSE ø 6x12 SHORE 60 - 100 m	SILIKONSCHAUCH ø 6x12 SHORE 60 - 100 m	TUBO SILICONA ø 6x12 SHORE 60 - 100 m
63	**1449686**	TUBO SILICONE ø 6x12 SHORE 60 - 10 mt	SILICONE HOSE ø 6x12 SHORE 60 - 10 m	SILIKONSCHAUCH ø 6x12 SHORE 60 - 10 m	TUBO SILICONA ø 6x12 SHORE 60 - 10 m

IMPIANTO IDRAULICO S8-S9
HYDRAULIC SYSTEM S8-S9
HYDRAULISCHE-ANLAGE S8-S9
CIRCUITO HIDRÁULICO S8-S9

SP3301

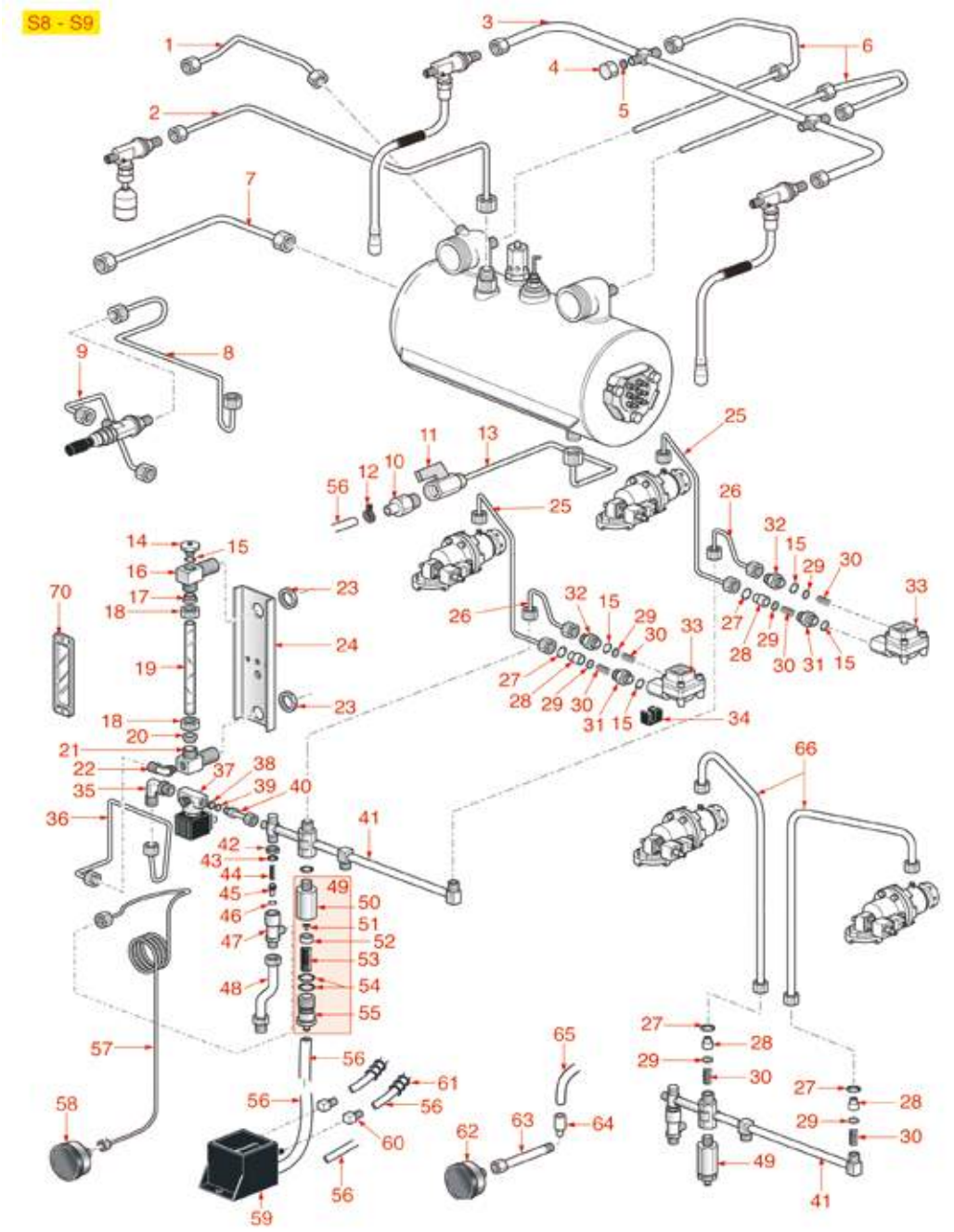

Posizioni senza cod. LF: a richiesta
Positions without LF Code No.: upon request
Abbildungen ohne LF Bestell-Nr.: auf Anfrage
Posiciones sin cód. LF: previa petición

SPAZIALE

P.	Cod.	Descrizione	Description	Beschreibung	Descripción
4	**1439021**	TAPPO ø 1/4"F ALTEZZA 16 mm DADO 17 mm	CAP ø 1/4"F HEIGHT 16 mm NUT 17 mm	DECKEL ø 1/4"I HÖHE 16 mm MUTTER 17 mm	TAPÓN ø 1/4"H ALTURA 16 mm TUERCA 17 mm
5	**1186729**	GUARNIZIONE CIECA ø 11,5x2 mm ESENTE	BLIND GASKET ø 11.5x2 mm FREE OF ASBESTO	BLINDDICHTUNG ø 11,5x2 mm OHNE NAHT	JUNTA CIEGA ø 11,5x2 mm SIN AMIANTO
11	**3526699**	VALVOLA A SFERA ø 1/4"MF	BALL VALVE ø 1/4" MF	KUGELVENTIL ø 1/4" AUßEN/INNEN	VÁLVULA A ESFERA ø 1/4" MH
14	**1523534**	VALVOLA CALDAIA ø 1/4"M	BOILER VALVE ø 1/4"M	VENTIL FÜR DURCHLAUFERHITZER ø 1/4"A	VÁLVULA CALDERÍN ø 1/4"M
14	**1523537**	VALVOLA CALDAIA ø 1/4"M	BOILER VALVE ø 1/4"M	VENTIL FÜR DURCHLAUFERHITZER ø 1/4"A	VÁLVULA CALDERÍN ø 1/4"M
15	**1186730**	GUARNIZIONE OR 0114 VITON	O-RING 0114 VITON	O-RING DICHTUNG 0114 VITON	JUNTA ARO "O" 0114 VITON
17	**1186226**	GUARNIZIONE PIANA EPDM	FLAT EPDM GASKET	FLACHDICHTUNG EPDM	JUNTA PLANA EPDM
18	**1528045**	DADO FISSAGGIO VETRO ø 1/2"F FORO 13 mm	GLASS FASTENING NUT ø 1/2"F HOLE 13 mm	BEFESTIGUNGSM.F.GLAS ø 1/2"I.LOCH 13 mm	TUERCA ANCLAJE CRISTAL ø 1/2"F FORO 13mm
19	**1520571**	VETRO LIVELLO ø 11x150 mm	LEVEL GLASS ø 11x150 mm	WASSERSTANDGLAS ø 11x150 mm	CRISTAL NIVEL ø 11x150 mm
20	**1186733**	GUARNIZIONE PIANA SILICONE ROSSO	FLAT RED SILICONE GASKET	FLACHDICHTUNG AUS ROTEM SILIKON	JUNTA PLANA SILICONA ROJA
22	**1349710**	RACCORDO A "L" ø 1/4"M-1/4"M NICHELATO	NICHEL PLATED L-FITTING ø 1/4"M-1/4"M	L-ANSCHLUSS ø 1/4"A-1/4"A VERNICKELT	RACOR EN "L" ø 1/4"M-1/4"M NIQUELADO
23	**1349504**	DADO ø 1/2" CHIAVE 25x6 mm	NUT ø 1/2" KEY 25x6 mm	MUTTER ø 1/2" SCHLÜSSEL 25x6 mm	TUERCA ø 1/2" LLAVE 25x6 mm
27	**1186718**	GUARNIZIONE PIANA PTFE ø 7x5x1 mm	FLAT PTFE GASKET ø 7x5x1 mm	FLACHDICHTUNG PTFE ø 7x5x1 mm	JUNTA PLANA PTFE ø 7x5x1 mm
28	**1500516**	UGELLO GRUPPO	JET GROUP	DÜSE FÜR VENTILGRUPPE	TOBERA GRUPO
29	**1160536**	FILTRO ACQUA ø 7 mm	WATER FILTER ø 7 mm	WASSERFILTER ø 7 mm	FILTRO AGUA ø 7 mm
30	**1250182**	MOLLA ø 6,5x13 mm SPRUZZATORE	JET SPRING ø 6.5x13 mm SPRAY NOZZLE	FEDER ø 6,5x13 mm SPRITZDÜSE	MUELLE ø 6,5x13 mm ROCIADOR
31	**1349076**	RACCORDO ø 1/4"M-1/4"M RIDOTTO	REDUCED FITTING ø 1/4"M-1/4"M	ANSCHLUSS ø 1/4"AUSS.-1/4"AUSS.REDUZIERT	RACOR ø 1/4"M-1/4"M REDUCIDO
32	**1349111**	RACCORDO ø 1/8"M-1/4"M	FITTING ø 1/8"M 1/4"M	ANSCHLUSS ø 1/8"AUßENGEW. 1/4"AUßENGEW.	RACOR ø 1/8"M 1/4"M
33	**1455001**	CONTATORE VOLUMETRICO GICAR 24V	VOLUMETRIC FLOWMETER GICAR 24V	VOLUMETRISCHER ZÄHLER GICAR 24V	CONTADOR VOLUMÉTRICO CIGAR 24V
37	**1120010**	ELETTROVALVOLA PARKER 2 VIE 240V 50/60Hz	2-WAY SOLENOID VALVE PARKER 240V 50/60Hz	2-WEGE MAGNETVENTIL PARKER 240V 50/60Hz	ELECTROVÁLV. PARKER 2 VÍAS 240V 50/60Hz
39	**1160017**	FILTRO ACQUA INOX ø 8x1,5 mm	STAINLESS STEEL WATER FILTER ø 8x1.5 mm	INOX-WASSERFILTER ø 8x1,5 mm	FILTRO AGUA INOX ø 8x1,5 mm
42	**1348036**	DADO ø 3/8" CHIAVE 21x6 mm	NUT ø 3/8" WRENCH 21x6mm	SECHSKANTMUTTER ø 3/8" SCHLÜSSEL 21x6 mm	TUERCA ø 3/8" LLAVE 21x6 mm
43	**1186709**	GUARNIZIONE OR 0115 VITON	O-RING 0115 VITON	DICHTUNG O-RING 0115 VITON	JUNTA ARO "O" 0115 VITON
44	**1250202**	MOLLA ø 8x30 mm	SPRING ø 8x30 mm	FEDER ø 8x30 mm	MUELLE ø 8x30 mm
45	**1523023**	VALVOLINA DI NON RITORNO TRIANGOLARE	TRIANGULAR NON-RETURN VALVE	RÜCKSCHLAGVENTIL DREIECKIG	VÁLVULA DE RETENCIÓN TRIANGULAR
46	**1186717**	GUARNIZIONE OR 02031 VITON	O-RING 02031 VITON	DICHTUNG O-RING 02031 VITON	JUNTA ARO "O" 02031 VITON
49	**1523561**	VALVOLA DI ESPANSIONE ø 1/4"M 10-14 bar	EXPANSION VALVE ø 1/4"M 10-14 bar	EXPANSIONSVENTIL ø 1/4"A 10-14 bar	VÁLVULA EXPANSIÓN ø 1/4"M 10-14 bar
51	**1186129**	GUARNIZIONE PIANA NBR ø 15/6x10 mm	GASKET FLAT NBR ø 15/6x10 mm	FLACHDICHTUNG NBR ø 15/6x10 mm	JUNTA PLANA NBR ø 15/6x10 mm
52	**1186689**	PORTAGUARNIZIONE RUBINETTO	GASKET HOLDER FOR TAP	DICHTUNGSTRÄGER EINLAUFHAHN	PORTAJUNTA GRIFO
54	**1186246**	GUARNIZIONE OR 0121 VITON	VITON O-RING R9 0121	O-RING-DICHTUNG 0121 VITON	JUNTA ARO "O" 0121 VITON
56	**1449686**	TUBO SILICONE ø 6x12 SHORE 60 - 10 mt	SILICONE HOSE ø 6x12 SHORE 60 - 10 m	SILIKONSCHAUCH ø 6x12 SHORE 60 - 10 m	TUBO SILICONA ø 6x12 SHORE 60 - 10 m
58	**1245089**	MANOMETRO POMPA ø 43 mm 0÷16 bar	PRESSURE GAUGE FOR PUMP ø 43 mm 0÷16 bar	MANOMETER PUMPE ø 43 mm 0÷16 bar	MANÓMETRO BOMBA ø 43 mm 0÷16 bar
62	**5072208**	MANOMETRO CALDAIA ø 43 mm 0÷3 bar	PRESSURE GAUGE BOILER ø 43 mm 0÷3 bar	MANOMETER DURCHLAUFERHI. ø43mm 0÷3 bar	MANÓMETRO CALDERÍN ø 43 mm 0÷3 bar
70	**1201300**	MASCHERINA LIVELLO 30x110 mm	LEVEL PLATE 30x110 mm	STANDANZEIGER 30x110 mm	EMBELLECEDOR NIVEL 30x110 mm

CALDAIA S2-S3-S5-S8-S9-S40-SELETRON
BOILER S2-S3-S5-S8-S9-S40-SELETRON
KESSEL S2-S3-S5-S8-S9-S40-SELETRON
CALDERÍN S2-S3-S5-S8-S9-S40-SELETRON

SP4001

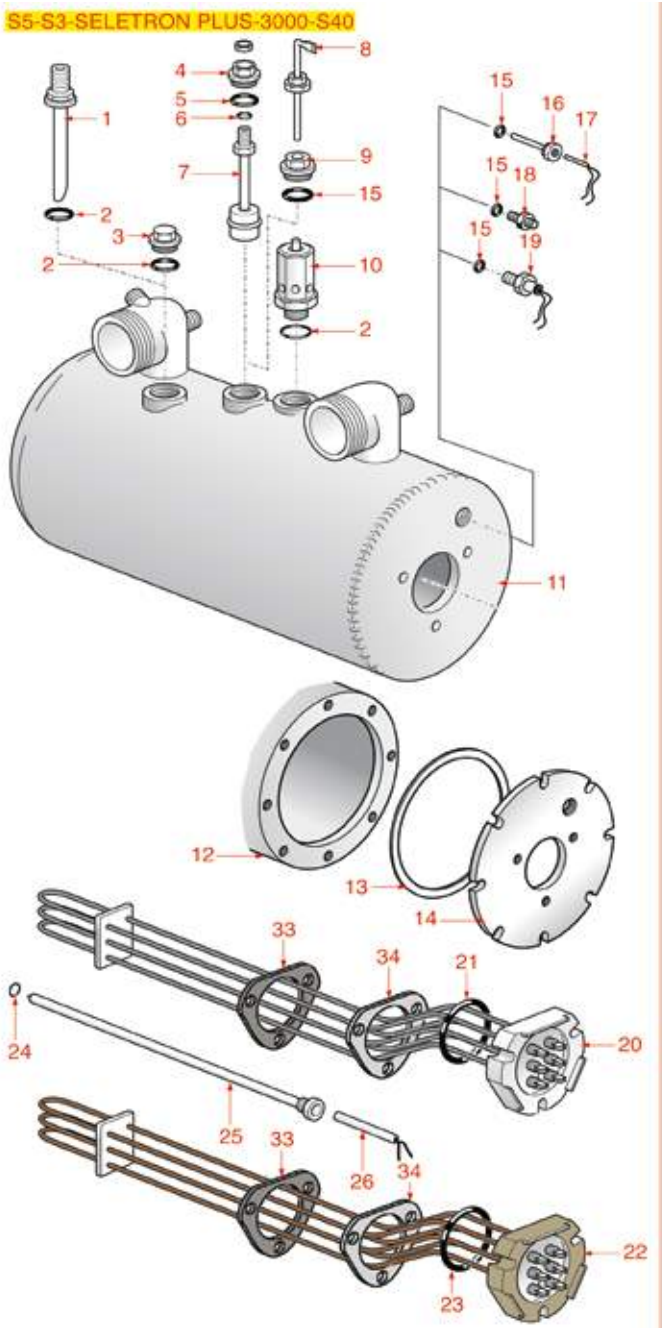

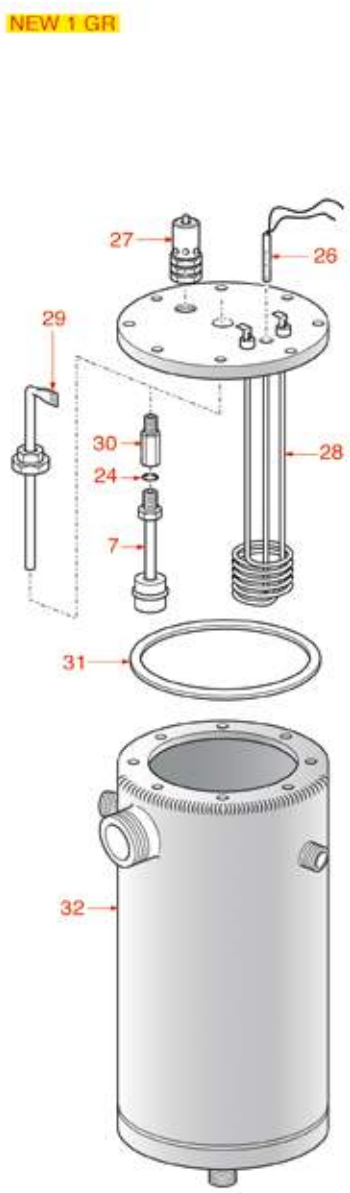

Posizioni senza cod. LF: a richiesta
Positions without LF Code No.: upon request
Abbildungen ohne LF Bestell-Nr.: auf Anfrage
Posiciones sin cód. LF: previa petición

SPAZIALE

P.	Cod.	Descrizione	Description	Beschreibung	Descripción
2	**1186591**	GUARNIZIONE OR 0128 VITON	O-RING 0128 VITON	DICHTUNG O-RING 0128 VITON	JUNTA ARO "O" 0128 VITON
5	**3186244**	GUARNIZIONE OR 03125 EPDM	O-RING 03125 EPDM	O-RING DICHTUNG 03125 EPDM	JUNTA ARO "O" 03125 EPDM
7	**1188506**	MICROINTERRUTTORE LIVELLO COMPLETO	WATER LEVEL FLOAT	MIKROSCHALTER NIVEAU KOMPLETT	MICROINTERRUPTOR NIVEL COMPLETO
10	**1523022**	VALVOLA CALDAIA ø 1/2"M	BOILER VALVE ø 1/2"M	VENTIL DURCHLAUFER. ø 1/2"M	VÁLVULA CALDERA ø 1/2"M
13	**1186513**	GUARNIZIONE CALDAIA ø 148x135x2 mm	BOILER GASKET ø 148x135x2 mm	DURCHLAUFERHITZERDICHT. ø 148x135x2 mm	JUNTA CALDERA ø 148x135x2 mm
15	**1186714**	GUARNIZIONE OR 0119 VITON	O-RING 0119 VITON	DICHTUNG O-RING 0119 VITON	JUNTA ARO "O" 0119 VITON
16	**1387511**	GUAINA PER SONDA CALDAIA	SHEATHING FOR BOILER PROBE	HÜLSE SENSOR DURCHLAUFERH.	FUNDA PARA SONDA CALDERA
17	**1341756**	SONDA TEMPERATURA	TEMPERATURE PROBE	TEMPERATURSONDE	SONDA TEMPERATURA
18	**1349112**	RACCORDO ø 1/4"M-3/8"M	FITTING ø 1/4"M-3/8"M	ANSCHLUSS ø 1/4"AUßENGEW. 3/8"AUßENGEW.	RACOR ø 1/4"M-3/8"M
19	**1341320**	SONDA TEMPERATURA ø 3/8"M	TEMPERATURE PROBE ø 3/8"M	TEMPERATURSONDE ø 3/8"M	SONDA TEMPERATURA ø 3/8"M
20	**1755080**	RESISTENZA 3500W 230V	HEATING ELEMENT 3500W 230V	HEIZKÖRPER 3500W 230V	RESISTENCIA 3500W 230V
20	**1755085**	RESISTENZA 5800W 230V	HEATING ELEMENT 5800W 230V	HEIZKÖRPER 5800W 230V	RESISTENCIA 5800W 230V
20	**1755087**	RESISTENZA 2800W 230V	HEATING ELEMENT 2800W 230V	HEIZKÖRPER 2800W 230V	RESISTENCIA 2800W 230V
20	**1755090**	RESISTENZA 4800W 220V NICHELATA	HEATING ELEMENT 4800W 220V NICKEL PLATED	HEIZKÖRPER 4800W 220V VERNICKELT	RESISTENCIA 4800W 220V NIQUELADA
20	**1755094**	RESISTENZA 4800W 230V NICHELATA	HEATING ELEMENT 4800W 230V NICKEL PLATED	HEIZKÖRPER 4800W 230V VERNICKELT	RESISTENCIA 4800W 230V NIQUELADA
21	**1186715**	GUARNIZIONE OR 0159 VITON	O-RING 0159 VITON	O-RING DICHTUNG 0159 VITON	JUNTA ARO "O" 0159 VITON
22	**1755093**	RESISTENZA 3800W 230V	HEATING ELEMENT 3800W 230V	HEIZKÖRPER 3800W 230V	RESISTENCIA 3800W 230V
22	**1755221**	RESISTENZA 2800W 220/380V	HEATING ELEMENT 2800W 220/380V	HEIZKÖRPER 2800W 220/380V	RESISTENCIA 2800W 220/380V
22	**1755222**	RESISTENZA 3800W 220/380V	HEATING ELEMENT 3800W 220/380V	HEIZKÖRPER 3800W 220/380V	RESISTENCIA 3800W 220/380V
23	**1186636**	GUARNIZIONE PIANA ESENTE ø 62x51x2 mm	ASBESTOS FREE FLAT GASKET ø 62x51x2 mm	FLACHDICHTUNG ASBESTFREI ø 62x51x2 mm	JUNTA PLANA SIN AMIANTO ø 62x51x2 mm
24	**1186707**	GUARNIZIONE OR 0108 VITON	O-RING 0108 VITON	DICHTUNG O-RING 0108 VITON	JUNTA ARO "O" 0108 VITON
25	**1449073**	GUAINA PORTABULBO M10x310 mm	BULB SHEATH M10x310 mm	TAUCHHÜLSE FÜR FÜHLER M10x310 mm	VAINA SOPORTE BULBO M10x310 mm
26	**1444509**	TERMOSTATO TRIFASE 169°C	THREE-PHASE THERMOSTAT 169°C	THERMOSTAT 3-PHASIG 169°C	TERMOSTATO TRIFÁSICO 169°C
27	**1523021**	VALVOLA CALDAIA ø 3/8"M	BOILER VALVE ø 3/8"M	VENTIL FÜR DURCHLAUFERHITZER ø 3/8"A	VÁLVULA CALDERA ø 3/8"M
28	**1755084**	RESISTENZA 2000W 220V	HEATING ELEMENT 2000W 220V	HEIZKÖRPER 2000W 220V	RESISTENCIA 2000W 220V
29	**3341011**	SONDA LIVELLO ø 1/4"M-140 mm	LEVEL PROBE ø 1/4"M-140 mm	NIVEAUSONDE ø 1/4"M-140 mm	SONDA NIVEL ø 1/4"M-140 mm
31	**1186706**	GUARNIZIONE CALDAIA ø 93x80x2 mm	BOILER GASKET ø 93x80x2 mm	DICHTUNG F. DURCHLAUFERH. ø 93x80x2 mm	JUNTA CALDERA ø 94x80x2 mm
33	**1786047**	GUARNIZIONE TRIANGOLARE RESISTENZA	TRIANGULAR GASKET FOR HEATING ELEMENT	DREIECKIGE DICHTUNG FÜR HEIZKÖRPER	JUNTA TRIANGULAR RESISTENCIA
34	**1786046**	GUARNIZIONE TRIANGOLARE RESISTENZA	TRIANGULAR GASKET FOR HEATING ELEMENT	DREIECKIGE DICHTUNG FÜR HEIZKÖRPER	JUNTA TRIANGULAR RESISTENCIA

CALDAIA S5 COMPACT-RAPID-SPAZIO-S1 VIVAL
BOILER S5 COMPACT-RAPID-SPAZIO-S1 VIVAL
KESSEL S5 COMPACT-RAPID-SPAZIO-S1 VIVAL
CALDERÍN S5 COMPACT-RAPID-SPAZIO-S1 VIVA

SP4101

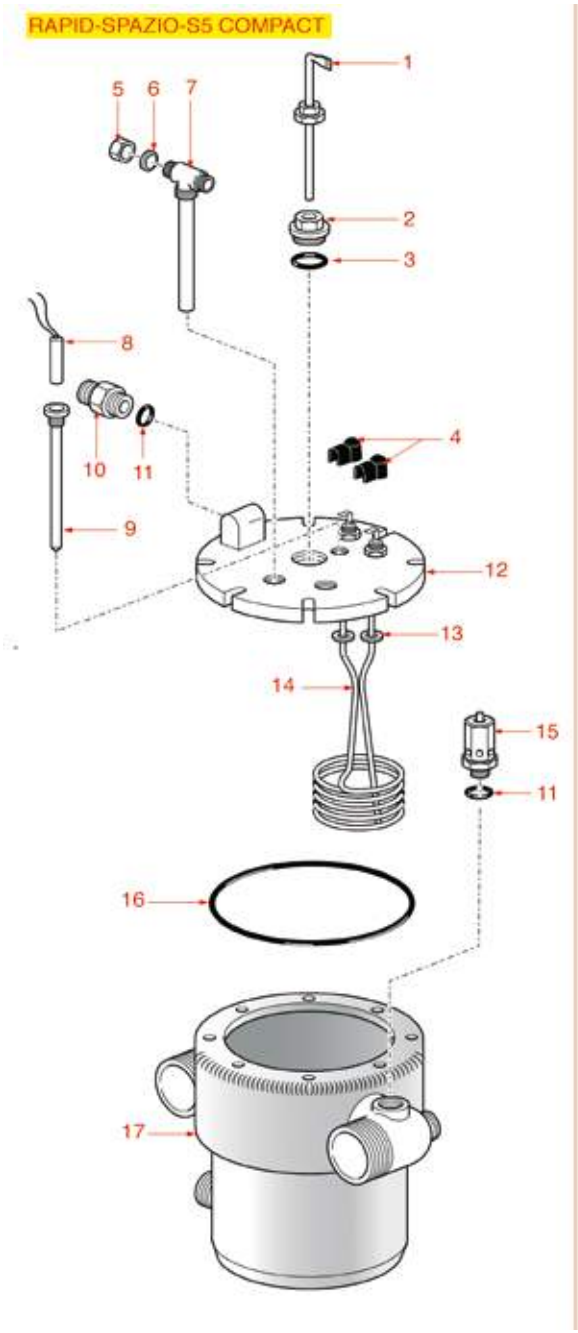

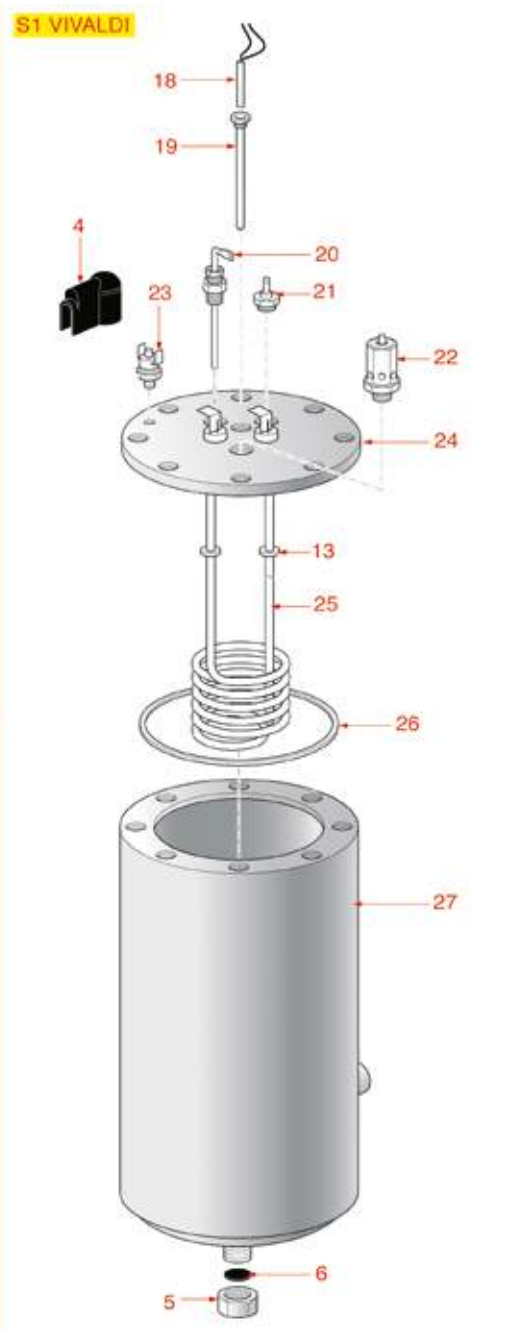

Posizioni senza cod. LF: a richiesta
Positions without LF Code No.: upon request
Abbildungen ohne LF Bestell-Nr.: auf Anfrage
Posiciones sin cód. LF: previa petición

SPAZIALE

P.	Cod.	Descrizione	Description	Beschreibung	Descripción
1	**3341011**	SONDA LIVELLO ø 1/4"M-140 mm	LEVEL PROBE ø 1/4"M-140 mm	NIVEAUSONDE ø 1/4"M-140 mm	SONDA NIVEL ø 1/4"M-140 mm
3	**3186244**	GUARNIZIONE OR 03125 EPDM	O-RING 03125 EPDM	O-RING DICHTUNG 03125 EPDM	JUNTA ARO "O" 03125 EPDM
5	**1439021**	TAPPO ø 1/4"F ALTEZZA 16 mm DADO 17 mm	CAP ø 1/4"F HEIGHT 16 mm NUT 17 mm	DECKEL ø 1/4"I HÖHE 16 mm MUTTER 17 mm	TAPÓN ø 1/4"H ALTURA 16 mm TUERCA 17 mm
6	**1186729**	GUARNIZIONE CIECA ø 11,5x2 mm ESENTE	BLIND GASKET ø 11.5x2 mm FREE OF ASBESTO	BLINDDICHTUNG ø 11,5x2 mm OHNE NAHT	JUNTA CIEGA ø 11,5x2 mm SIN AMIANTO
8	**1444509**	TERMOSTATO TRIFASE 169°C	THREE-PHASE THERMOSTAT 169°C	THERMOSTAT 3-PHASIG 169°C	TERMOSTATO TRIFÁSICO 169°C
11	**1186591**	GUARNIZIONE OR 0128 VITON	O-RING 0128 VITON	DICHTUNG O-RING 0128 VITON	JUNTA ARO "O" 0128 VITON
13	**1186516**	GUARNIZIONE PIANA PTFE ø 26x17x2 mm	PTFE FLAT GASKET ø 26x17x2 mm	FLACHDICHTUNG AUS PTFE ø 26x17x2 mm	JUNTA PLANA PTFE ø 26x17x2 mm
14	**1755226**	RESISTENZA 2700W 220V	HEATING ELEMENT 2700W 220V	HEIZKÖRPER 2700W 220V	RESISTENCIA 2700W 220V
15	**1523022**	VALVOLA CALDAIA ø 1/2"M	BOILER VALVE ø 1/2"M	VENTIL DURCHLAUFER. ø 1/2"M	VÁLVULA CALDERA ø 1/2"M
16	**1186708**	GUARNIZIONE OR 04537 EPDM	O-RING GASKET 04537 EPDM	O-RING DICHTUNG 04537 EPDM	JUNTA ARO "O" 04537 EPDM
18	**1445002**	SONDA TEMPERATURA	TEMPERATURE PROBE	TEMPERATURSONDE	SONDA TEMPERATURA
21	**1523534**	VALVOLA CALDAIA ø 1/4"M	BOILER VALVE ø 1/4"M	VENTIL FÜR DURCHLAUFERHITZER ø 1/4"A	VÁLVULA CALDERÍN ø 1/4"M
21	**1523537**	VALVOLA CALDAIA ø 1/4"M	BOILER VALVE ø 1/4"M	VENTIL FÜR DURCHLAUFERHITZER ø 1/4"A	VÁLVULA CALDERÍN ø 1/4"M
22	**1523021**	VALVOLA CALDAIA ø 3/8"M	BOILER VALVE ø 3/8"M	VENTIL FÜR DURCHLAUFERHITZER ø 3/8"A	VÁLVULA CALDERA ø 3/8"M
23	**1443012**	TERMOSTATO A CONTATTO 180°C M5	CONTACT THERMOSTAT 180°C M5	ANLEGETHERMOSTAT 180°C M5	TERMOSTATO DE CONTACTO 180°C M5
25	**1755086**	RESISTENZA 1250W 220V	HEATING ELEMENT 1250W 220V	HEIZKÖRPER 1250W 220V	RESISTENCIA 1250W 220V
26	**1186706**	GUARNIZIONE CALDAIA ø 93x80x2 mm	BOILER GASKET ø 93x80x2 mm	DICHTUNG F. DURCHLAUFERH. ø 93x80x2 mm	JUNTA CALDERA ø 94x80x2 mm

COMPONENTI ELETTRICI S5-S5 COMPACT
ELECTRICAL EQUIPMENTS S5-S5 COMPACT
ELEKTRISCHE MITTEL S5-S5 COMPACT
PIEZAS ELÉCTRICAS S5-S5 COMPACT

SP5001

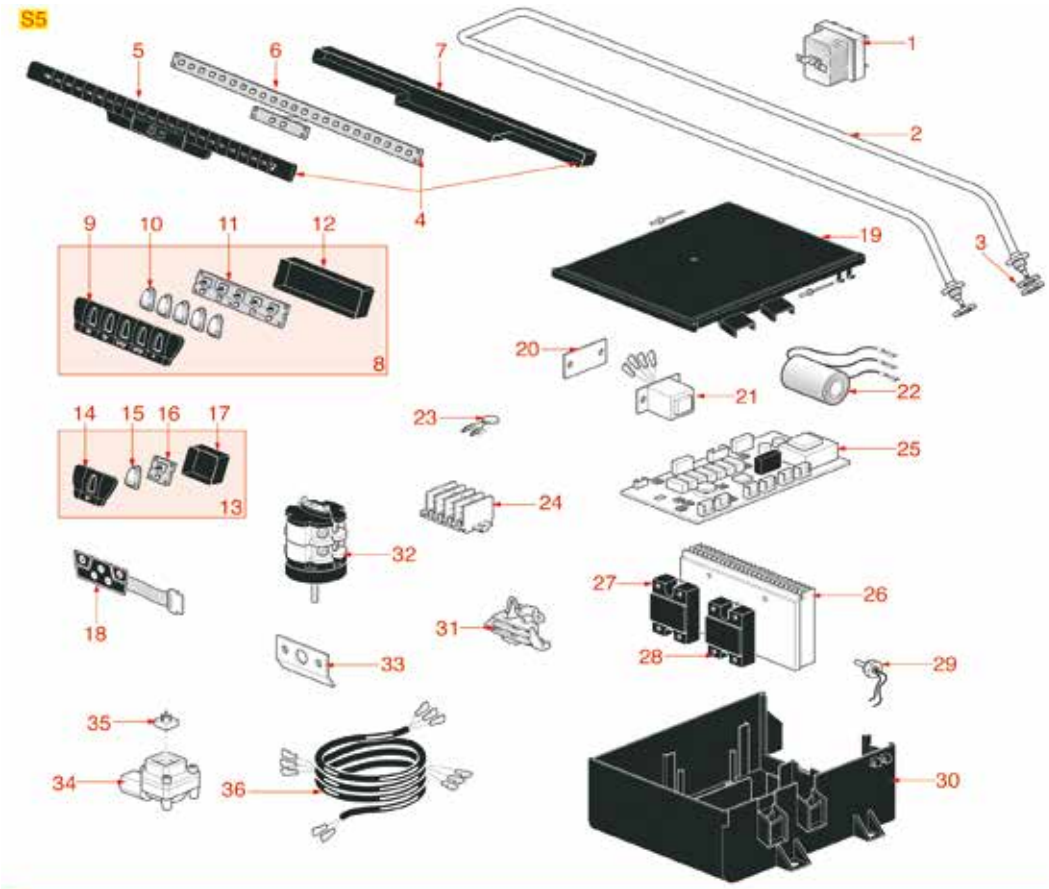

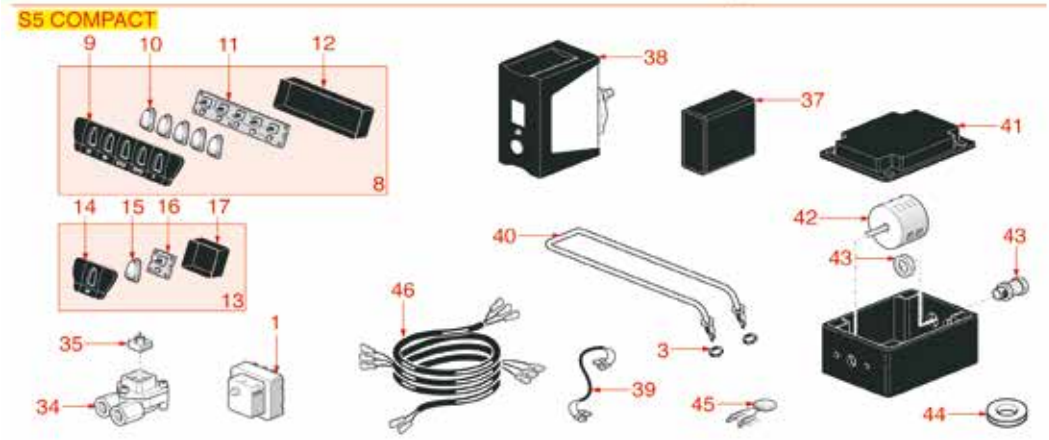

Posizioni senza cod. LF: a richiesta
Positions without LF Code No.: upon request
Abbildungen ohne LF Bestell-Nr.: auf Anfrage
Posiciones sin cód. LF: previa petición

SPAZIALE

P.	Cod.	Descrizione	Description	Beschreibung	Descripción
1	**1444509**	TERMOSTATO TRIFASE 169°C	THREE-PHASE THERMOSTAT 169°C	THERMOSTAT 3-PHASIG 169°C	TERMOSTATO TRIFÁSICO 169°C
3	**1186236**	GUARNIZIONE OR 03043 VITON	O-RING 03043 VITON	OR-DICHTUNG 03043 VITON	JUNTA ARO "O" 03043 VITON
8	**1319223**	PULSANTIERA 5 TASTI	5 BUTTON CONTROL PANEL	DRUCKKNOPFSCHALTER 5 KNÖPFE	BOTONERA 5 BOTONES
13	**1319227**	PULSANTIERA 1 TASTO	1 BUTTON CONTROL PANEL	DRUCKKNOPFSCHALTER 1 KNOPF	BOTONERA 1 BOTÓN
18	**1319222**	MEMBRANA PULSANTIERA 5 TASTI	PUSH-BUTTON PANEL MEMBRANE 5 BUTTONS	TASTATURMEMBRAN 5 TASTEN	MEMBRANA BOTONERA 5 BOTONES
25	**1090022**	SCHEDA ELETTRONICA DI CONTROLLO	CONTROL CIRCUIT BOARD	ELEKTRONIK-STEUERPLATINE	TARJETA ELECTRÓNICA DE CONTROL
28	**1351007**	RELE' STATICO 35A 24/600VAC	STATIC RELAY 35A 24/600VAC	STATISCHES RELAIS 35A 24/600VAC	RELÉ ESTÁTICO 35A 24/600VAC
29	**1341320**	SONDA TEMPERATURA ø 3/8"M	TEMPERATURE PROBE ø 3/8"M	TEMPERATURSONDE ø 3/8"M	SONDA TEMPERATURA ø 3/8"M
34	**1455001**	CONTATORE VOLUMETRICO GICAR 24V	VOLUMETRIC FLOWMETER GICAR 24V	VOLUMETRISCHER ZÄHLER GICAR 24V	CONTADOR VOLUMÉTRICO CIGAR 24V
37	**1054008**	CENTRALINA DOSATURA 2 GRUPPI 230V 50Hz	DOSER CONTROL BOX 2 GROUPS 230V 50Hz	DOSIERSTEUERUNG 2 GRUPPEN 230V 50Hz	CENTRALITA DOSIFIC. 2 GRUPOS 230V 50Hz
38	**1320531**	PRESSOSTATO P302/6 TRIPOLARE 30A	PRESSURE SWITCH P302/6 3-POLES 30A	DRUCKSCHALTER P302/6 3-POLIG 30A	PRESOSTATO P302/6 TRIPOLAR 30A
38	**1320541**	PRESSOSTATO PARKER	PRESSURE SWITCH PARKER	PRESSOSTAT PARKER	PRESOSTATO PARKER
42	**1057003**	COMMUTATORE 0-2 POSIZIONI 20A 600V	SELECTOR SWITCH 0-2 POSITIONS 20A 600V	SCHALTER 0-2 STELLUNGEN 20A 600V	CONMUTADOR 0-2 POSICIONES 20A 600V
42	**1057012**	COMMUTATORE 0-1 POSIZIONI 32A 600V	SELECTOR SWITCH 0-1 POSITIONS 32A 600V	SCHALTER 0-1 STELLUNGEN 32A 600V	CONMUTADOR 0-1 POSICIONES 32A 600V
42	**1057013**	COMMUTATORE 0-1 POSIZIONI 20A 600V	SELECTOR SWITCH 0-1 POSITIONS 20A 600V	SCHALTER 0-1 STELLUNGEN 20A 600V	CONMUTADOR 0-1 POSICIONES 20A 600V
42	**1057014**	COMMUTATORE 0-1 POSIZIONI 25A 600V	SELECTOR SWITCH 0-1 POSITIONS 25A 600V	SCHALTER 0-1 STELLUNGEN 25A 600V	CONMUTADOR 0-1 POSICIONES 25A 600V

COMPONENTI ELETTRICI S3EK-S3EP-S3 SELETR
ELECTRICAL EQUIPMENTS S3EK-S3EP-S3 SELET
ELEKTROTEILE S3EK-S3EP-S3 SELETR
PIEZAS ELÉCTRICAS S3EK-S3EP-S3 SELETR

SP5101

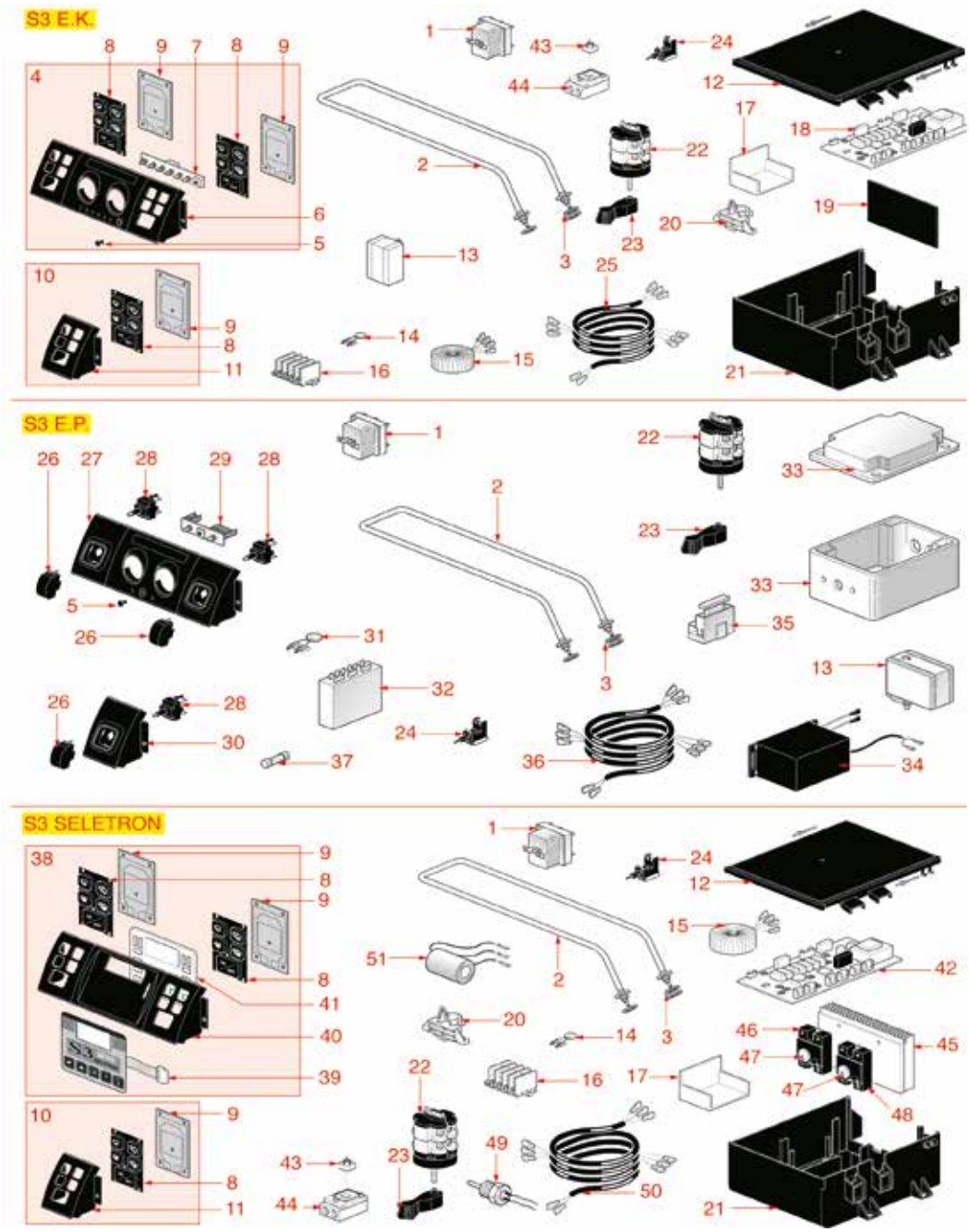

Posizioni senza cod. LF: a richiesta
Positions without LF Code No.: upon request
Abbildungen ohne LF Bestell-Nr.: auf Anfrage
Posiciones sin cód. LF: previa petición

SPAZIALE

P.	Cod.	Descrizione	Description	Beschreibung	Descripción
1	**1444509**	TERMOSTATO TRIFASE 169°C	THREE-PHASE THERMOSTAT 169°C	THERMOSTAT 3-PHASIG 169°C	TERMOSTATO TRIFÁSICO 169°C
3	**1186236**	GUARNIZIONE OR 03043 VITON	O-RING 03043 VITON	OR-DICHTUNG 03043 VITON	JUNTA ARO "O" 03043 VITON
8	**1319756**	MEMBRANA PULSANTIERA 5 TASTI	PUSH-BUTTON PANEL MEMBRANE 5 BUTTONS	TASTATURMEMBRAN 5 TASTEN	MEMBRANA BOTONERA 5 BOTONES
9	**1319224**	SCHEDA ELETTRONICA PULSANTIERA 5 TASTI	CIRCUIT BOARD 5 BUTTONS	ELEKTRONIK-PLATINE TASTATUR 5 DRUCKKNÖPF	TARJETA EL. BOTONERA 5 BOTONES
13	**1320541**	PRESSOSTATO PARKER	PRESSURE SWITCH PARKER	PRESSOSTAT PARKER	PRESOSTATO PARKER
13	**1320531**	PRESSOSTATO P302/6 TRIPOLARE 30A	PRESSURE SWITCH P302/6 3-POLES 30A	DRUCKSCHALTER P302/6 3-POLIG 30A	PRESOSTATO P302/6 TRIPOLAR 30A
22	**1057014**	COMMUTATORE 0-1 POSIZIONI 25A 600V	SELECTOR SWITCH 0-1 POSITIONS 25A 600V	SCHALTER 0-1 STELLUNGEN 25A 600V	CONMUTADOR 0-1 POSICIONES 25A 600V
22	**1057013**	COMMUTATORE 0-1 POSIZIONI 20A 600V	SELECTOR SWITCH 0-1 POSITIONS 20A 600V	SCHALTER 0-1 STELLUNGEN 20A 600V	CONMUTADOR 0-1 POSICIONES 20A 600V
22	**1057012**	COMMUTATORE 0-1 POSIZIONI 32A 600V	SELECTOR SWITCH 0-1 POSITIONS 32A 600V	SCHALTER 0-1 STELLUNGEN 32A 600V	CONMUTADOR 0-1 POSICIONES 32A 600V
23	**1241152**	MANOPOLA PER COMMUTATORE	KNOB FOR SELECTOR SWITCH	DREHKNOPF FÜR SCHALTER	MANDO PARA CONMUTADOR
24	**1319220**	PULSANTE BIPOLARE 0,1A 20V	BIPOLAR PUSH BUTTON 0.1A 20V	DRUCKKNOPF 2-POLIG 0,1A 20V	PULSADOR BIPOLAR 0,1A 20V
26	**1319221**	TASTO PER INTERRUTTORE	SWITCH BUTTON	DRUCKKNOPF FÜR SCHALTER	PULSADOR PARA INTERRUPTOR
28	**1319005**	INTERRUTTORE BIPOLARE 16A 250V	BIPOLAR SWITCH 16A 250V	SCHALTER 2-POLIG 16A 250V	INTERRUPTOR BIPOLAR 16A 250V
44	**1455001**	CONTATORE VOLUMETRICO GICAR 24V	VOLUMETRIC FLOWMETER GICAR 24V	VOLUMETRISCHER ZÄHLER GICAR 24V	CONTADOR VOLUMÉTRICO CIGAR 24V
48	**1351007**	RELE' STATICO 35A 24/600VAC	STATIC RELAY 35A 24/600VAC	STATISCHES RELAIS 35A 24/600VAC	RELÉ ESTÁTICO 35A 24/600VAC
49	**1341320**	SONDA TEMPERATURA ø 3/8"M	TEMPERATURE PROBE ø 3/8"M	TEMPERATURSONDE ø 3/8"M	SONDA TEMPERATURA ø 3/8"M

COMPONENTI ELETTRICI S1-S1 VIVALDI-S1 RO
ELECTRICAL EQUIPMENTSS1-S1 VIVALDI-S1 RO
ELEKTROTEILE S1-S1 VIVALDI-S1 RO
PIEZAS ELÉCTRICAS S1-S1 VIVALDI-S1 RO

SP5201

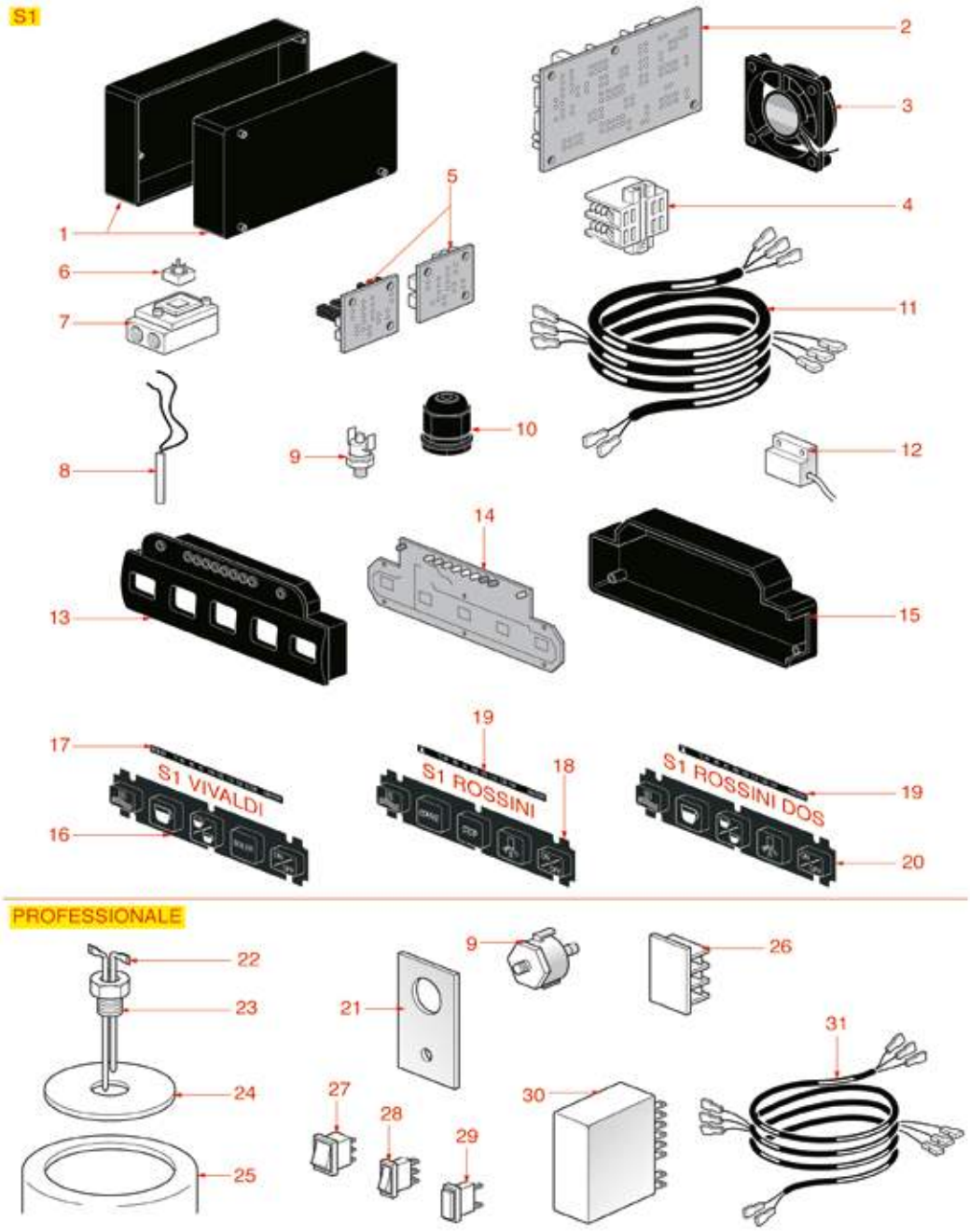

Posizioni senza cod. LF: a richiesta
Positions without LF Code No.: upon request
Abbildungen ohne LF Bestell-Nr.: auf Anfrage
Posiciones sin cód. LF: previa petición

SPAZIALE

P.	Cod.	Descrizione	Description	Beschreibung	Descripción
7	**1455001**	CONTATORE VOLUMETRICO GICAR 24V	VOLUMETRIC FLOWMETER GICAR 24V	VOLUMETRISCHER ZÄHLER GICAR 24V	CONTADOR VOLUMÉTRICO CIGAR 24V
8	**1445002**	SONDA TEMPERATURA	TEMPERATURE PROBE	TEMPERATURSONDE	SONDA TEMPERATURA
9	**1443012**	TERMOSTATO A CONTATTO 180°C M5	CONTACT THERMOSTAT 180°C M5	ANLEGETHERMOSTAT 180°C M5	TERMOSTATO DE CONTACTO 180°C M5

COMPONENTI ELETTRICI SELETRON PLUS
ELECTRICAL EQUIPMENTS SELETRON PLUS
ELEKTROTEILE SELETRON PLUS
PIEZAS ELÉCTRICAS SELETRON PLUS

SP5301

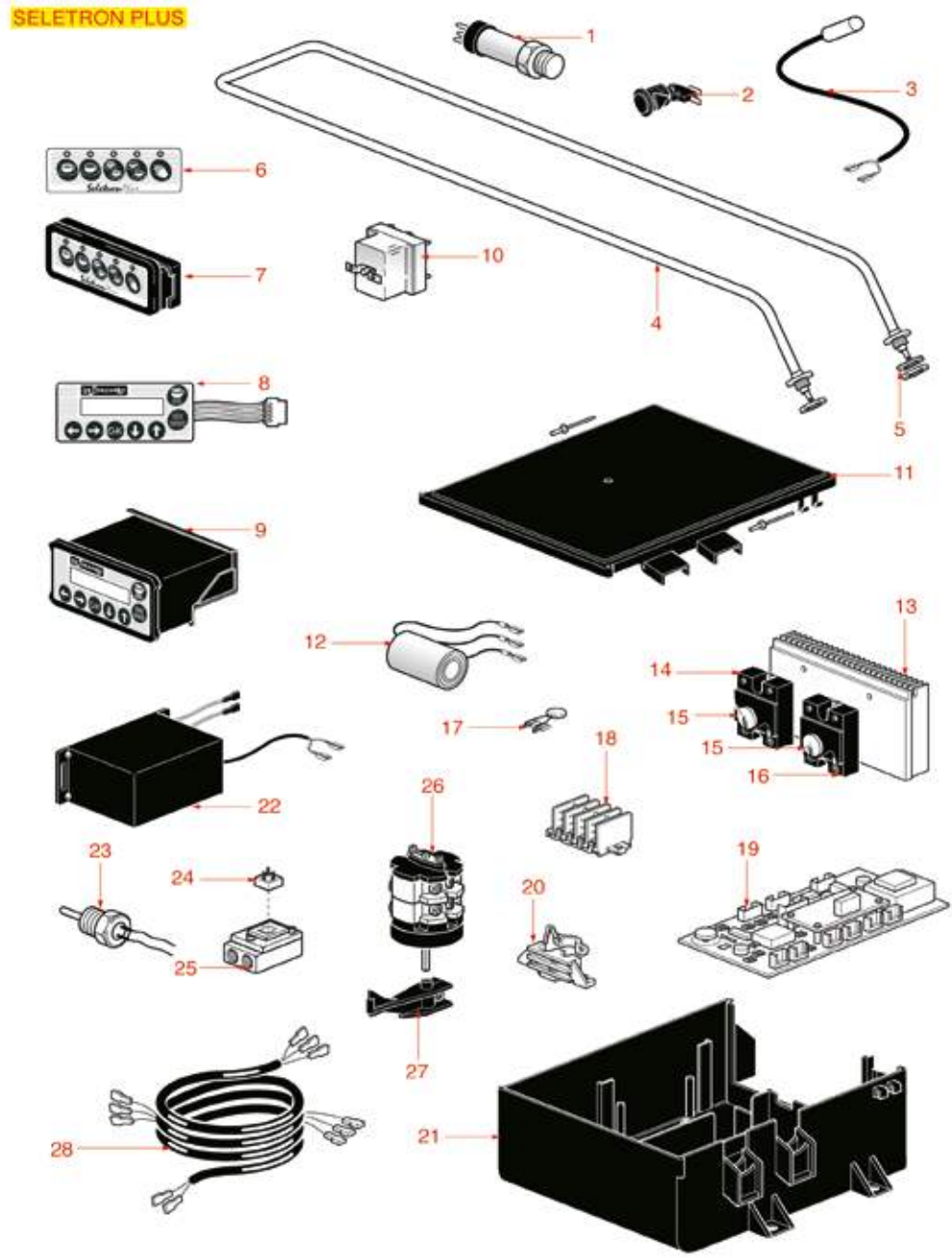

Posizioni senza cod. LF: a richiesta
Positions without LF Code No.: upon request
Abbildungen ohne LF Bestell-Nr.: auf Anfrage
Posiciones sin cód. LF: previa petición

SPAZIALE

P.	Cod.	Descrizione	Description	Beschreibung	Descripción
2	**1319218**	PULSANTE BIPOLARE NERO 12A 250V	BIPOLAR PUSH-BUTTON 12A 250V BLACK	DRUCKKNOPF 2-POLIG SCHWARZ 12A 250V	PULSADOR BIPOLAR NEGRO 12A 250V
3	**1445003**	SONDA TEMPERATURA	TEMPERATURE PROBE	TEMPERATURSONDE	SONDA TEMPERATURA
5	**1186236**	GUARNIZIONE OR 03043 VITON	O-RING 03043 VITON	OR-DICHTUNG 03043 VITON	JUNTA ARO "O" 03043 VITON
10	**1444509**	TERMOSTATO TRIFASE 169°C	THREE-PHASE THERMOSTAT 169°C	THERMOSTAT 3-PHASIG 169°C	TERMOSTATO TRIFÁSICO 169°C
16	**1351007**	RELE' STATICO 35A 24/600VAC	STATIC RELAY 35A 24/600VAC	STATISCHES RELAIS 35A 24/600VAC	RELÉ ESTÁTICO 35A 24/600VAC
23	**1341320**	SONDA TEMPERATURA ø 3/8"M	TEMPERATURE PROBE ø 3/8"M	TEMPERATURSONDE ø 3/8"M	SONDA TEMPERATURA ø 3/8"M
25	**1455001**	CONTATORE VOLUMETRICO GICAR 24V	VOLUMETRIC FLOWMETER GICAR 24V	VOLUMETRISCHER ZÄHLER GICAR 24V	CONTADOR VOLUMÉTRICO CIGAR 24V
26	**1057012**	COMMUTATORE 0-1 POSIZIONI 32A 600V	SELECTOR SWITCH 0-1 POSITIONS 32A 600V	SCHALTER 0-1 STELLUNGEN 32A 600V	CONMUTADOR 0-1 POSICIONES 32A 600V
26	**1057013**	COMMUTATORE 0-1 POSIZIONI 20A 600V	SELECTOR SWITCH 0-1 POSITIONS 20A 600V	SCHALTER 0-1 STELLUNGEN 20A 600V	CONMUTADOR 0-1 POSICIONES 20A 600V
26	**1057014**	COMMUTATORE 0-1 POSIZIONI 25A 600V	SELECTOR SWITCH 0-1 POSITIONS 25A 600V	SCHALTER 0-1 STELLUNGEN 25A 600V	CONMUTADOR 0-1 POSICIONES 25A 600V

COMPONENTI ELETTRICI NEW-RAPID-SPAZIO
ELECTRICAL EQUIPMENTS NEW-RAPID-SPAZIO
ELEKTROTEILE NEW-RAPID-SPAZIO
PIEZAS ELÉCTRICAS NEW-RAPID-SPAZIO

SP5401

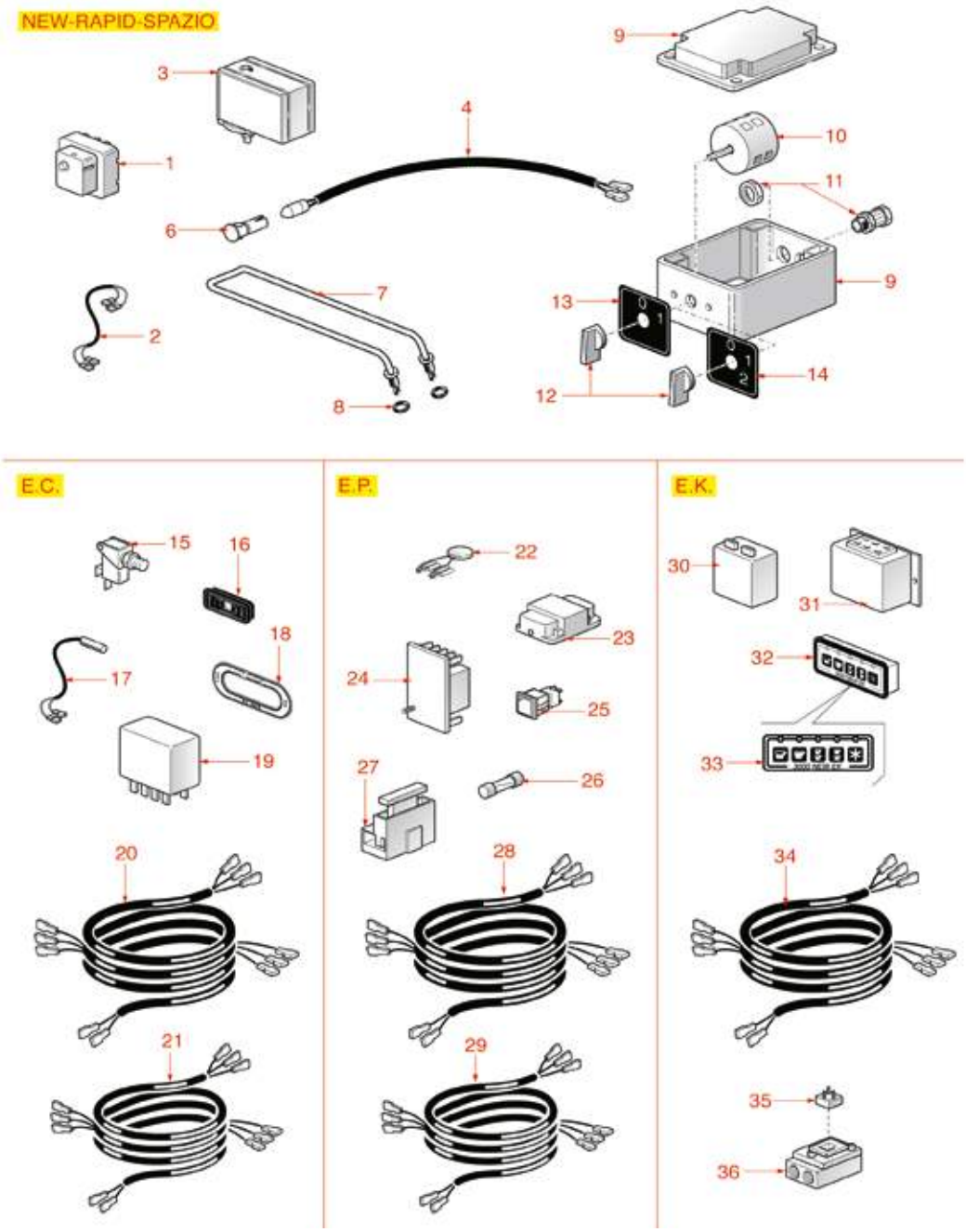

Posizioni senza cod. LF: a richiesta
Positions without LF Code No.: upon request
Abbildungen ohne LF Bestell-Nr.: auf Anfrage
Posiciones sin cód. LF: previa petición

SPAZIALE

P.	Cod.	Descrizione	Description	Beschreibung	Descripción
1	**1444509**	TERMOSTATO TRIFASE 169°C	THREE-PHASE THERMOSTAT 169°C	THERMOSTAT 3-PHASIG 169°C	TERMOSTATO TRIFÁSICO 169°C
3	**1320531**	PRESSOSTATO P302/6 TRIPOLARE 30A	PRESSURE SWITCH P302/6 3-POLES 30A	DRUCKSCHALTER P302/6 3-POLIG 30A	PRESOSTATO P302/6 TRIPOLAR 30A
3	**1320541**	PRESSOSTATO PARKER	PRESSURE SWITCH PARKER	PRESSOSTAT PARKER	PRESOSTATO PARKER
4	**3221097**	LAMPADA SPIA NEUTRA 220V	NEUTRAL INDICATOR LAMP 220V	SIGNALLAMPE NEUTRAL 220V	BOMBILLA PILOTO NEUTRA 220V
6	**3221162**	PORTALAMPADA VERDE	GREEN LAMP RECEPTACLE	LAMPENFASSUNG GRÜN	PORTALÁMPARA VERDE
8	**1186236**	GUARNIZIONE OR 03043 VITON	O-RING 03043 VITON	OR-DICHTUNG 03043 VITON	JUNTA ARO "O" 03043 VITON
10	**1057003**	COMMUTATORE 0-2 POSIZIONI 20A 600V	SELECTOR SWITCH 0-2 POSITIONS 20A 600V	SCHALTER 0-2 STELLUNGEN 20A 600V	CONMUTADOR 0-2 POSICIONES 20A 600V
10	**1057012**	COMMUTATORE 0-1 POSIZIONI 32A 600V	SELECTOR SWITCH 0-1 POSITIONS 32A 600V	SCHALTER 0-1 STELLUNGEN 32A 600V	CONMUTADOR 0-1 POSICIONES 32A 600V
10	**1057013**	COMMUTATORE 0-1 POSIZIONI 20A 600V	SELECTOR SWITCH 0-1 POSITIONS 20A 600V	SCHALTER 0-1 STELLUNGEN 20A 600V	CONMUTADOR 0-1 POSICIONES 20A 600V
10	**1057014**	COMMUTATORE 0-1 POSIZIONI 25A 600V	SELECTOR SWITCH 0-1 POSITIONS 25A 600V	SCHALTER 0-1 STELLUNGEN 25A 600V	CONMUTADOR 0-1 POSICIONES 25A 600V
15	**3240410**	MICROINTERRUTTORE 16(4)A 250V	MICROSWITCH 16(4)A 250V	MIKROSCHALTER 16(4)A 250V	MICROINTERRUPTOR 16(4)A 250V
17	**1240412**	MICROINTERRUTTORE MAGNETICO	MAGNETIC MICROSWITCH	MAGNETISCER MIKROSCHALTER	MICROINTERRUPTOR MAGNÉTICO
19	**1054007**	REGOLATORE LIVELLO 230V	LEVEL REGULATOR 230V	NIVEAUREGLER 230V	REGULADOR NIVEL 230V
24	**5048108**	REGOLATORE LIVELLO 24V	REGULATOR LEVEL 24V	REGLER NIVEAU 24V	REGULADOR NIVEL 24V
30	**1054566**	CENTRALINA DOSATURA 2 GRUPPI 230V	DOSER CONTROL BOX 2 GROUPS 230V	DOSIERSTEUERUNG 2 GRUPPEN 230V	CENTRALITA DOSIFICADOR 2 GRUPOS 230V
31	**1054009**	CENTRALINA DOSATURA 3 GRUPPI 230V 50Hz	DOSER CONTROL BOX 3 GROUPS 230V 50Hz	DOSIERSTEUERUNG 3 GRUPPEN 230V 50Hz	CENTRALITA DOSIFIC. 3 GRUPOS 230V 50Hz
32	**1319758**	PULSANTIERA 5 TASTI	PUSH-BUTTON PANEL 5 BUTTONS	TASTATUR 5 TASTEN	BOTONERA 5 BOTONES
33	**1319750**	MEMBRANA PULSANTIERA 5 TASTI	PUSH-BUTTON PANEL MEMBRANE 5 BUTTONS	TASTATURMEMBRAN 5 TASTEN	MEMBRANA BOTONERA 5 BOTONES
36	**1455001**	CONTATORE VOLUMETRICO GICAR 24V	VOLUMETRIC FLOWMETER GICAR 24V	VOLUMETRISCHER ZÄHLER GICAR 24V	CONTADOR VOLUMÉTRICO CIGAR 24V

COMPONENTI ELETTRICI ULTRA-SELETRON-ELET
ELECTRICAL EQUIPMENTS ULTRA-SELETRON-ELE
ELEKTROTEILE ULTRA-SELETRON-ELET
PIEZAS ELÉCTRICAS ULTRA-SELETRON-ELET

SP5501

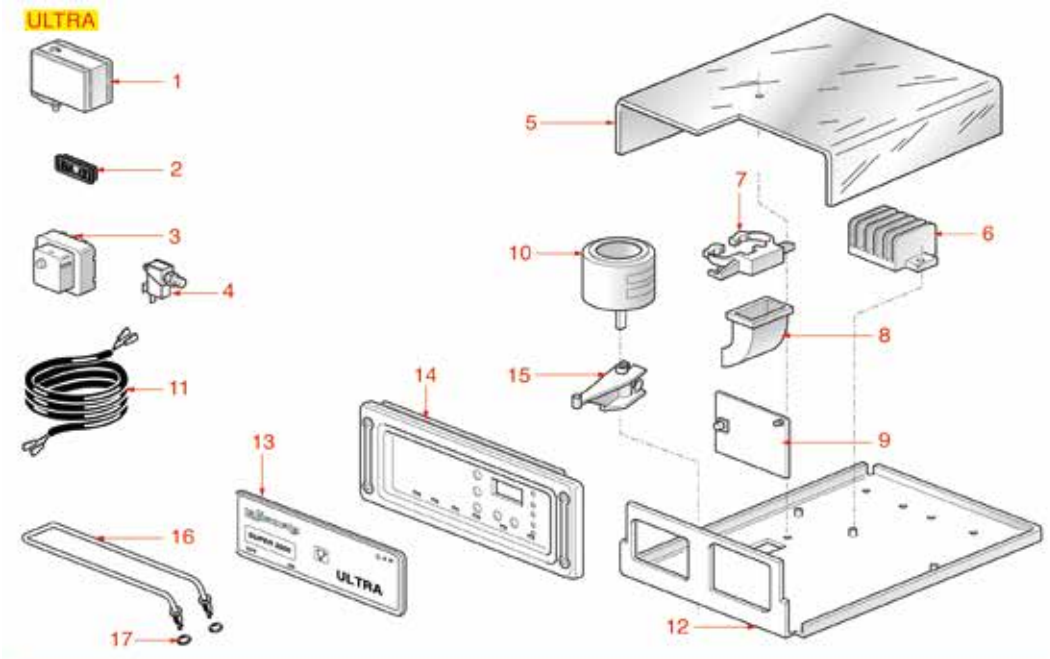

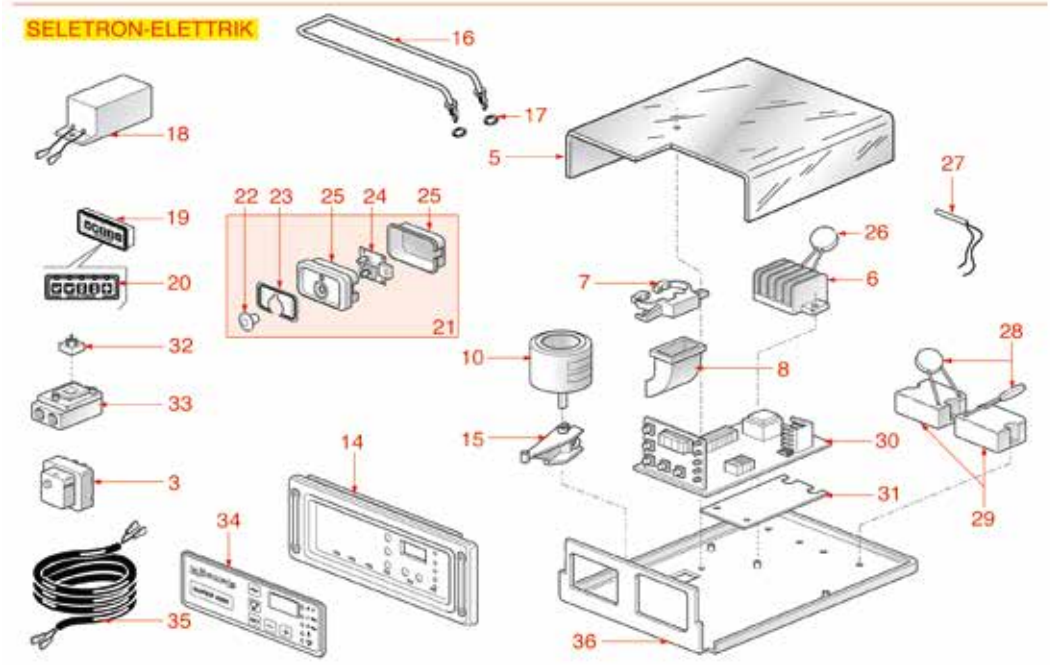

Posizioni senza cod. LF: a richiesta
Positions without LF Code No.: upon request
Abbildungen ohne LF Bestell-Nr.: auf Anfrage
Posiciones sin cód. LF: previa petición

SPAZIALE

P.	Cod.	Descrizione	Description	Beschreibung	Descripción
1	**1320531**	PRESSOSTATO P302/6 TRIPOLARE 30A	PRESSURE SWITCH P302/6 3-POLES 30A	DRUCKSCHALTER P302/6 3-POLIG 30A	PRESOSTATO P302/6 TRIPOLAR 30A
1	**1320541**	PRESSOSTATO PARKER	PRESSURE SWITCH PARKER	PRESSOSTAT PARKER	PRESOSTATO PARKER
3	**1444509**	TERMOSTATO TRIFASE 169°C	THREE-PHASE THERMOSTAT 169°C	THERMOSTAT 3-PHASIG 169°C	TERMOSTATO TRIFÁSICO 169°C
4	**3240410**	MICROINTERRUTTORE 16(4)A 250V	MICROSWITCH 16(4)A 250V	MIKROSCHALTER 16(4)A 250V	MICROINTERRUPTOR 16(4)A 250V
10	**1057012**	COMMUTATORE 0-1 POSIZIONI 32A 600V	SELECTOR SWITCH 0-1 POSITIONS 32A 600V	SCHALTER 0-1 STELLUNGEN 32A 600V	CONMUTADOR 0-1 POSICIONES 32A 600V
10	**1057014**	COMMUTATORE 0-1 POSIZIONI 25A 600V	SELECTOR SWITCH 0-1 POSITIONS 25A 600V	SCHALTER 0-1 STELLUNGEN 25A 600V	CONMUTADOR 0-1 POSICIONES 25A 600V
17	**1186236**	GUARNIZIONE OR 03043 VITON	O-RING 03043 VITON	OR-DICHTUNG 03043 VITON	JUNTA ARO "O" 03043 VITON
19	**1319751**	PULSANTIERA 5 TASTI	PUSH-BUTTON PANEL 5 BUTTONS	TASTATUR 5 TASTEN	BOTONERA 5 BOTONES
20	**1319752**	MEMBRANA PULSANTIERA 5 TASTI	PUSH-BUTTON PANEL MEMBRANE 5 BUTTONS	TASTATURMEMBRAN 5 TASTEN	MEMBRANA BOTONERA 5 BOTONES
27	**1341756**	SONDA TEMPERATURA	TEMPERATURE PROBE	TEMPERATURSONDE	SONDA TEMPERATURA
33	**1455001**	CONTATORE VOLUMETRICO GICAR 24V	VOLUMETRIC FLOWMETER GICAR 24V	VOLUMETRISCHER ZÄHLER GICAR 24V	CONTADOR VOLUMÉTRICO CIGAR 24V

COMPONENTI ELETTRICI S2
ELECTRICAL EQUIPMENTS S2
ELEKTROTEILE S2
PIEZAS ELÉCTRICAS S2

SP5601

S2

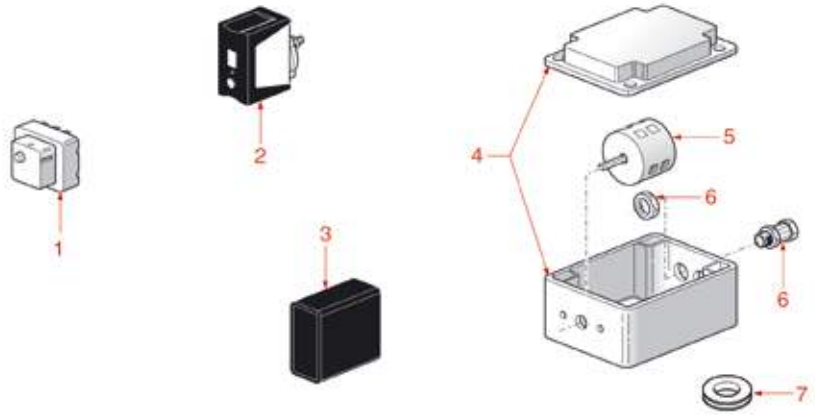

EP

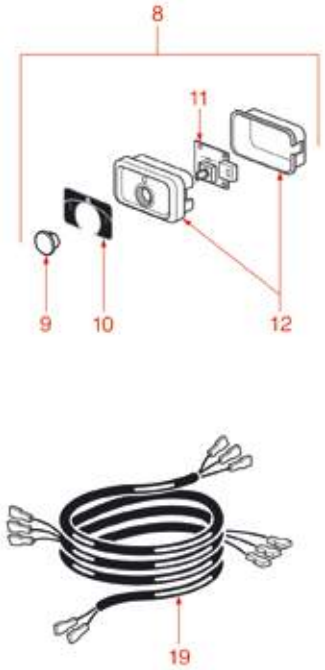

EK

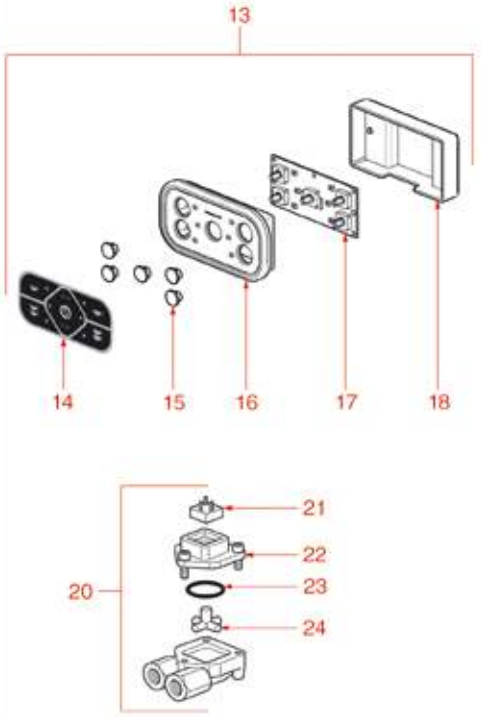

Posizioni senza cod. LF: a richiesta
Positions without LF Code No.: upon request
Abbildungen ohne LF Bestell-Nr.: auf Anfrage
Posiciones sin cód. LF: previa petición

SPAZIALE

P.	Cod.	Descrizione	Description	Beschreibung	Descripción
1	**1444004**	TERMOSTATO TRIFASE 187°C	THREE-PHASE THERMOSTAT 187°C	THERMOSTAT 3-PHASIG 187°C	TERMOSTATO TRIFÁSICO 187°C
1	**1444509**	TERMOSTATO TRIFASE 169°C	THREE-PHASE THERMOSTAT 169°C	THERMOSTAT 3-PHASIG 169°C	TERMOSTATO TRIFÁSICO 169°C
2	**1320531**	PRESSOSTATO P302/6 TRIPOLARE 30A	PRESSURE SWITCH P302/6 3-POLES 30A	DRUCKSCHALTER P302/6 3-POLIG 30A	PRESOSTATO P302/6 TRIPOLAR 30A
3	**1054008**	CENTRALINA DOSATURA 2 GRUPPI 230V 50Hz	DOSER CONTROL BOX 2 GROUPS 230V 50Hz	DOSIERSTEUERUNG 2 GRUPPEN 230V 50Hz	CENTRALITA DOSIFIC. 2 GRUPOS 230V 50Hz
5	**1057003**	COMMUTATORE 0-2 POSIZIONI 20A 600V	SELECTOR SWITCH 0-2 POSITIONS 20A 600V	SCHALTER 0-2 STELLUNGEN 20A 600V	CONMUTADOR 0-2 POSICIONES 20A 600V
8	**1319667**	PULSANTIERA 1 TASTO	PUSH-BUTTON PANEL 1 BUTTON	DRUCKKNOPFTAFEL 1 TASTER	BOTONERA 1 PULSADOR
11	**1319668**	SCHEDA PULSANTIERA 1 TASTO	CONTROL BOARD 1 BUTTON	PSEITEN NE DRUCKKNOPFTAFEL 1 TASTER	PLACA BOTONERA 1 PULSADOR
13	**1319669**	PULSANTIERA 5 TASTI	PUSH-BUTTON PANEL 5 BUTTONS	DRUCKKNOPFTAFEL 5 TASTER	BOTONERA 5 PULSADORES
14	**5062332**	MEMBRANA PULSANTIERA 5 TASTI	MEMBRANE PUSH-BUTTON PANEL 5 BUTTONS	MEMBRAN FÜR 5-TASTENTAFEL	MEMBRANA PARA BOTONERA 5 BOTONES
17	**1319670**	SCHEDA PULSANTIERA 5 TASTI	CONTROL BOARD 5 BUTTONS	PSEITEN NE DRUCKKNOPFTAFEL 5 TASTER	PLACA BOTONERA 5 PULSADORES
20	**1455001**	CONTATORE VOLUMETRICO GICAR 24V	VOLUMETRIC FLOWMETER GICAR 24V	VOLUMETRISCHER ZÄHLER GICAR 24V	CONTADOR VOLUMÉTRICO CIGAR 24V
23	**1186631**	GUARNIZIONE OR 02112 VITON	O-RING 02112 VITON	O-RING-DICHTUNG 02112 VITON	JUNTA ARO "O" 02112 VITON

COMPONENTI ELETTRICI S8-S9
ELECTRICAL EQUIPMENTS S8-S9
ELEKTROTEILE S8-S9
PIEZAS ELÉCTRICAS S8-S9

SP5701

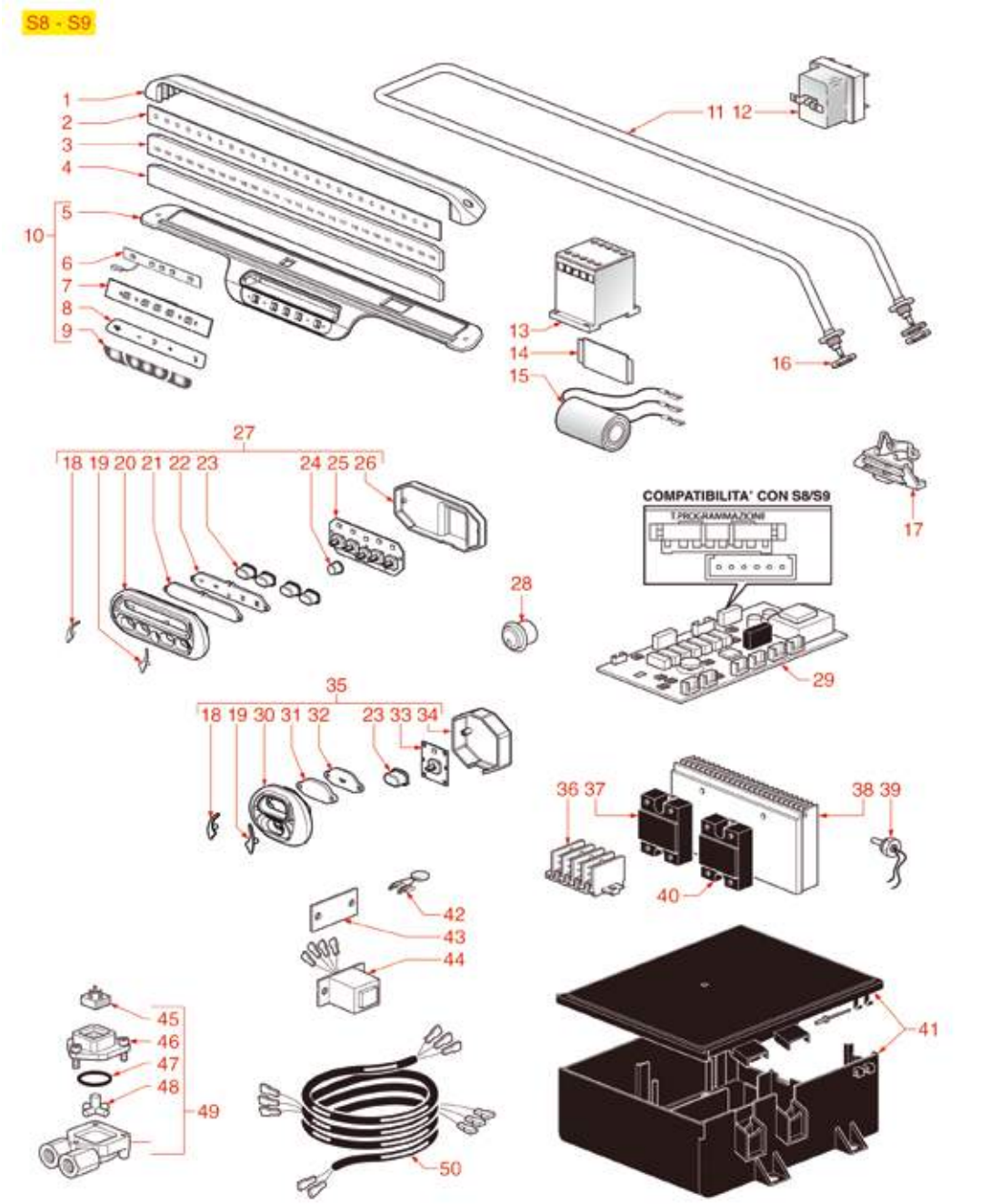

Posizioni senza cod. LF: a richiesta
Positions without LF Code No.: upon request
Abbildungen ohne LF Bestell-Nr.: auf Anfrage
Posiciones sin cód. LF: previa petición

SPAZIALE

P.	Cod.	Descrizione	Description	Beschreibung	Descripción
12	**1444004**	TERMOSTATO TRIFASE 187°C	THREE-PHASE THERMOSTAT 187°C	THERMOSTAT 3-PHASIG 187°C	TERMOSTATO TRIFÁSICO 187°C
12	**1444509**	TERMOSTATO TRIFASE 169°C	THREE-PHASE THERMOSTAT 169°C	THERMOSTAT 3-PHASIG 169°C	TERMOSTATO TRIFÁSICO 169°C
16	**1186236**	GUARNIZIONE OR 03043 VITON	O-RING 03043 VITON	OR-DICHTUNG 03043 VITON	JUNTA ARO "O" 03043 VITON
25	**5069177**	SCHEDA PULSANTIERA 5 TASTI	CONTROL BOARD 5 BUTTONS	PSEITEN NE DRUCKKNOPFTAFEL 5 TASTER	PLACA BOTONERA 5 PULSADORES
27	**1319671**	PULSANTIERA 5 TASTI	PUSH-BUTTON PANEL 5 BUTTONS	DRUCKKNOPFTAFEL 5 TASTER	BOTONERA 5 PULSADORES
29	**1090022**	SCHEDA ELETTRONICA DI CONTROLLO	CONTROL CIRCUIT BOARD	ELEKTRONIK-STEUERPLATINE	TARJETA ELECTRÓNICA DE CONTROL
33	**5064349**	SCHEDA PULSANTIERA 1 TASTO	PANEL BOARD 1 PUSH-BUTTON	PSEITEN NE DRUCKKNOPFTAFEL 1 TASTER	PLACA BOTONERA 1 PULSADOR
35	**1319672**	PULSANTIERA 1 TASTO	PUSH-BUTTON PANEL 1 BUTTON	DRUCKKNOPFTAFEL 1 TASTER	BOTONERA 1 PULSADOR
39	**1341320**	SONDA TEMPERATURA ø 3/8"M	TEMPERATURE PROBE ø 3/8"M	TEMPERATURSONDE ø 3/8"M	SONDA TEMPERATURA ø 3/8"M
40	**1351007**	RELE' STATICO 35A 24/600VAC	STATIC RELAY 35A 24/600VAC	STATISCHES RELAIS 35A 24/600VAC	RELÉ ESTÁTICO 35A 24/600VAC
47	**1186631**	GUARNIZIONE OR 02112 VITON	O-RING 02112 VITON	O-RING-DICHTUNG 02112 VITON	JUNTA ARO "O" 02112 VITON
49	**1455001**	CONTATORE VOLUMETRICO GICAR 24V	VOLUMETRIC FLOWMETER GICAR 24V	VOLUMETRISCHER ZÄHLER GICAR 24V	CONTADOR VOLUMÉTRICO CIGAR 24V

COMPONENTI ELETTRICI S40
ELECTRICAL EQUIPMENTS S40
ELEKTROTEILE S40
PIEZAS ELÉCTRICAS S40

SP5801

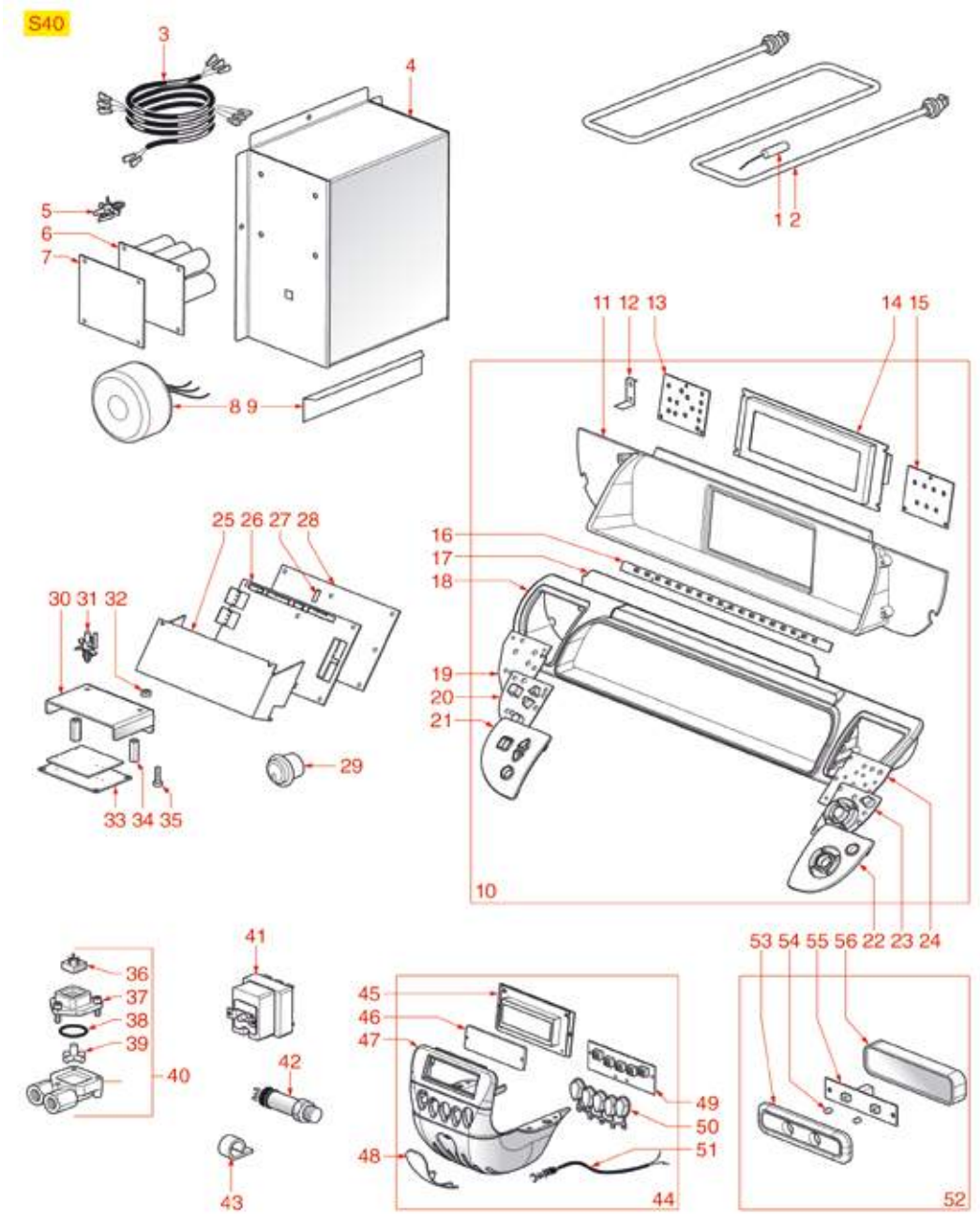

Posizioni senza cod. LF: a richiesta
Positions without LF Code No.: upon request
Abbildungen ohne LF Bestell-Nr.: auf Anfrage
Posiciones sin cód. LF: previa petición

SPAZIALE

P.	Cod.	Descrizione	Description	Beschreibung	Descripción
38	**1186631**	GUARNIZIONE OR 02112 VITON	O-RING 02112 VITON	O-RING-DICHTUNG 02112 VITON	JUNTA ARO "O" 02112 VITON
40	**1455001**	CONTATORE VOLUMETRICO GICAR 24V	VOLUMETRIC FLOWMETER GICAR 24V	VOLUMETRISCHER ZÄHLER GICAR 24V	CONTADOR VOLUMÉTRICO CIGAR 24V
41	**1444509**	TERMOSTATO TRIFASE 169°C	THREE-PHASE THERMOSTAT 169°C	THERMOSTAT 3-PHASIG 169°C	TERMOSTATO TRIFÁSICO 169°C
49	**5057751**	SCHEDA PULSANTIERA 5 TASTI	PANEL BOARD 5 PUSH-BUTTONS	PSEITEN NE DRUCKKNOPFTAFEL 5 TASTER	PLACA BOTONERA 5 PULSADORES
50	**5057750**	PULSANTIERA 5 TASTI	PUSH-BUTTON PANEL 5 BUTTONS	DRUCKKNOPFTAFEL 5 TASTER	BOTONERA 5 PULSADORES

GRUPPO EROGAZIONE A ELETTROVALVOLA
BREW GROUP WITH SOLENOID VALVE
GRUPPE KAFFEEAUSGABE MIT VENTILE
GRUPO DISTRIBUICIÓN CON ELECTROVÁLVULA

VBM0102

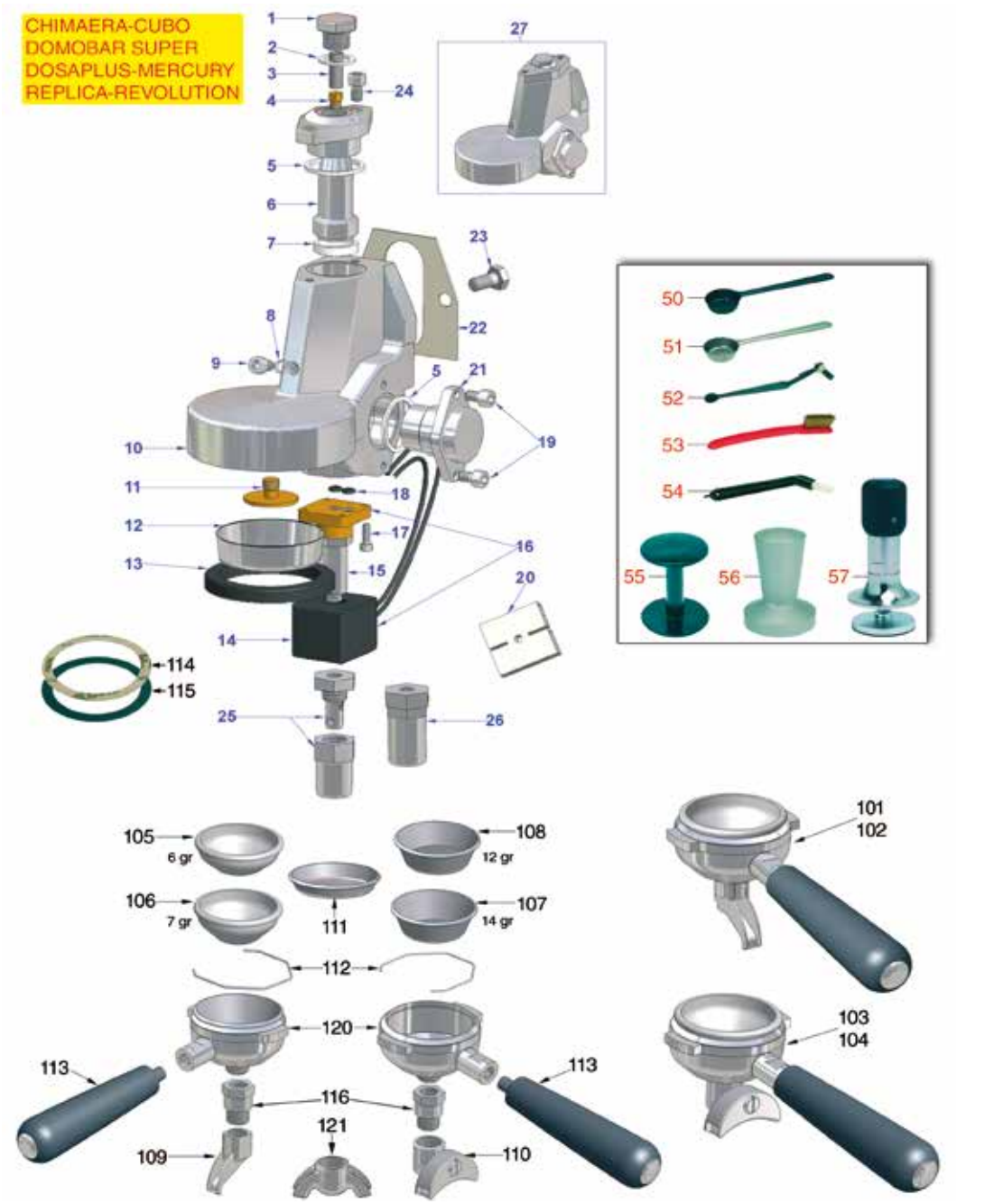

Posizioni senza cod. LF: a richiesta
Positions without LF Code No.: upon request
Abbildungen ohne LF Bestell-Nr.: auf Anfrage
Posiciones sin cód. LF: previa petición

VIBIEMME

P.	Cod.	Descrizione	Description	Beschreibung	Descripción
1	**1439001**	TAPPO ø 16 mm PER GRUPPO EROGAZIONE	CAP ø 16 mm FOR BREW GROUP	DECKEL FÜR AUSLAUFGRUPPE ø 16 mm	TAPÓN ø 16 mm PARA GRUPO EROGACIÓN
2	**1186326**	GUARNIZIONE PIANA PTFE ø 22x16x2 mm	PTFE FLAT GASKET ø 22x16x2 mm	FLACHDICHTUNG AUS PTFE ø 16x22,5x2 mm	JUNTA PLANA PTFE ø 22x16x2 mm
3	**1160517**	FILTRO ACQUA ø 8,5x22 mm	WATER FILTER ø 8.5x22 mm	WASSERFILTER ø 8,5x22 mm	FILTRO AGUA ø 8,5x22 mm
4	**1501566**	UGELLO M6x1 FORO ø 0,5 mm	NOZZLE M6x1 HOLE ø 0,5 mm	DÜSE M6x1 LOCH 0,5 mm	TOBERA M6x1 AGUJERO ø 0,5 mm
5	**1186328**	GUARNIZIONE PIANA PTFE ø 35x30x2 mm	PTFE FLAT GASKET ø 35x30x2 mm	FLACHDICHTUNG AUS PTFE ø 35x30x2 mm	JUNTA PLANA PTFE ø 35x30x2 mm
6	**1192171**	CANOTTO CROMATO SUPERIORE	UPPER CHROME-PLATED SLEEVE	KOLLEKTOR VERCHROMT OBEN	MANGA CROMADA SUPERIOR
7	**1786283**	GUARNIZIONE PIANA PTFE ø 25,5x21x5 mm	FLAT PTFE GASKET ø 25.5x21x5 mm	FLACHDICHTUNG PTFE ø 25,5x21x5 mm	JUNTA PLANA PTFE ø 25,5x21x5 mm
8	**1786291**	GUARNIZIONE PIANA PTFE ø 9,5x6x2 mm	FLAT PTFE GASKET ø 9.5x6x2 mm	FLACHDICHTUNG PTFE ø 9,5x6x2 mm	JUNTA PLANA PTFE ø 9,5x6x2 mm
11	**1501561**	SPRUZZATORE GRUPPO ø 30 mm M10x1	GROUP SPRAY NOZZLE ø 30 mm M10x1	SPRITZDÜSE FÜR KAFFEEGR.ø 30 mm M10x1	BOQUILLA GRUPO ø 30 mm M10x1
12	**1081016**	DOCCIA EROGAZIONE ø 60 mm	SHOWER SCREEN ø 60 mm	DUSCHE ø 60 mm	DUCHA ø 60 mm
12	**1081116**	DOCCIA EROGAZIONE ø 60 mm	SHOWER SCREEN ø 60 mm	DUSCHE ø 60 mm	DUCHA ø 60 mm
12	**1081216**	DOCCIA EROGAZIONE ø 60 mm	SHOWER SCREEN ø 60 mm	AUSLAUFDUSCHE ø 60 mm	DUCHA EROGACIÓN ø 60 mm
12	**1081516**	DOCCIA EROGAZIONE ø 60 mm	SHOWER ø 60 mm	AUSLAUFDUSCHE ø 60 mm	DUCHA EROGACIÓN ø 60 mm
13	**1186721**	GUARNIZIONE PORTAFILTRO ø 74x57,5x8 mm	FILTER HOLDER GASKET ø 74x57.5x8 mm	SIEBTRÄGERDICHTUNG ø 74x57,5x8 mm	JUNTA SOPORTE FILTRO ø 74x57,5x8 mm
13	**1186722**	GUARNIZIONE PORTAFILTRO ø 73x57x8 mm	FILTER HOLDER GASKET ø 73x57x8 mm	SIEBTRÄGERDICHTUNG ø 73x57x8 mm	JUNTA PORTAFILTRO ø 73x57x8 mm
13	**1186723**	GUARNIZIONE PORTAFILTRO ø 73x57x8,5 mm	FILTER HOLDER GASKET ø 73x57x8.5 mm	SIEBTRÄGERDICHTUNG ø 73x57x8,5 mm	JUNTA PORTAFILTRO ø 73x57x8,5 mm
13	**1186724**	GUARNIZIONE PORTAFILTRO ø 73x57x9 mm	FILTER HOLDER GASKET ø 73x57x9 mm	SIEBTRÄGERDICHTUNG ø 73x57x9 mm	JUNTA PORTAFILTRO ø 73x57x9 mm
13	**1486724**	GUARNIZIONE PORTAFILTRO ø 73x57x10 mm	GASKET FILTERHOLDER ø 73x57x10 mm	DICHTUNG SIEBTRÄGER ø 73x57x10 mm	JUNTA PORTAFILTRO ø 73x57x10 mm
14	**1120361**	BOBINA PARKER YB09 220/230V 9W 50/60Hz	COIL PARKER YB09 220/230V 9W 50/60Hz	SPULE PARKER YB09 220/230V 9W 50/60Hz	BOBINA PARKER YB09 220/230V 9W 50/60Hz
15	**1120339**	PARTE MECCANICA PARKER 3 VIE	3-WAY MECHANICAL COMPONENT PARKER	MECHANISCHER TEIL 3-WEGE PARKER	PARTE MECÁNICA PARKER 3 VÍAS
16	**1120349**	ELETTROVALVOLA PARKER 3 VIE 230V 50/60Hz	3-WAY SOLENOID VALVE PARKER 230V 50/60Hz	3-WEGE MAGNETVENTIL PARKER 230V 50/60Hz	ELECTROVÁLVULA PARKER 3VÍAS 230V 50/60Hz
17	**1184006**	VITE A TESTA CILINDRICA BASSA M4x12	LOW CYLINDER HEAD SCREW M4x12	ZYLINDERKOPFSCHRAUBE NIEDRIG M4x12	TORNILLO CABEZA DE CILINDRO BAJA M4x12
18	**1186612**	GUARNIZIONE OR 02025 VITON	O-RING 02025 VITON	DICHTUNG O-RING 02025 VITON	JUNTA ARO OR 02025 VITON VERDE
19	**1184010**	VITE A TESTA CILINDRICA BASSA M6x10	LOW CYLINDER HEAD SCREW M6x10	ZYLINDERKOPFSCHRAUBE NIEDRIG M6x10	TORNILLO CABEZA DE CILINDRO BAJA M6x10
21	**1192169**	TAPPO CROMATO LATERALE	CHROME-PLATED LATERAL CAP	DECKEL VERCHROMT SEITLICH	TAPA CROMADA LATERAL
22	**1186384**	GUARNIZIONE GRUPPO 80x70x2 mm	COFFEE GROUP GASKET 80x70x2 mm	GRUPPENDICHTUNG 80x70x2 mm	JUNTA GRUPO 80x70x2 mm
22	**1186508**	GUARNIZIONE GRUPPO 77x73x2 mm	COFFEE GROUP GASKET 77x73x2 mm	GRUPPENDICHTUNG 77x73x2 mm	JUNTA GRUPO 77x73x2 mm
23	**1528622**	VITE A TESTA ESAGONALE M8x16	HEXAGON HEAD SCREW M8x16	SECHSKANTSCHRAUBE M8x16	TORNILLO CABEZA HEXAGONAL M8x16
25	**1349007**	RACCORDO CROMATO SCARICO	DRAIN CHROMIUM-PLATED FITTING	AUSLAUFANSCHLUSS CHROMIERT	RACOR CROMADO DESAGÜE
26	**1192174**	RACCORDO CROMATO SCARICO	CHROME-PLATED OUTLET FITTING	AUSLAUFANSCHLUSS VERCHROMT	RACOR CROMADO DESAGÜE
50	**1069001**	CUCCHIAIO DOSATORE IN PLASTICA 20 ml	PLASTIC MEASURING SPOON 20 ml	DOSIERLÖFFEL AUS KUNSTSTOFF 20 ml	CUCHARA DOSIFICADOR PLÁSTICO 20 ml
51	**1069002**	CUCCHIAIO DOSATORE INOX 20 ml	STAINLESS STEEL MEASURING SPOON 20 ml	DOSIERLÖFFEL AUS EDELSTAHL 20 ml	CUCHARA DOSIFICADOR INOX 20 ml
52	**1384003**	SPAZZOLINO PULISCIDOCCE NERO	BLACK SHOWER CLEANING BRUSH	BÜRSTE ZUR DUSCHENREINIGUNG SCHWARZ	CEPILLO LIMPIA-DUCHAS
53	**1384002**	SPAZZOLINA PER MANUTENZIONE	BRUSH FOR MAINTENANCE	BÜRSTE FÜR WARTUNG	CEPILLO PARA MANTENIMIENTO
54	**1384001**	SPAZZOLINO PULISCIDOCCE	BRUSH FOR COFFEE SHOWER	BÜRSTE ZUR DUSCHENREINIGUNG	CEPILLO LIMPIA DUCHAS
55	**1385002**	PRESSINO NYLON ø 50/57 mm	NYLON COFFEE TAMPER ø 50/57 mm	TAMPER AUS NYLON ø 50/57 mm	PRENSA CAFÉ NYLON ø 50/57 mm
56	**1385042**	PRESSINO ALLUMINIO LUCIDO ø 58 mm	POLISHED ALUMINUM TAMPER ø 58 mm	TAMPER AUS ALUMINIUM LACKIERT ø 58 mm	PRENSA ALUMINIO PULIDO ø 58 mm
56	**1385053**	PRESSINO ALLUMINIO ANODIZZATO ø 58 mm	ANODISED ALUMINUM TAMPER ø 58 mm	TAMPER AUS ELOXIERTEM ALUMINIUM ø 58 mm	PRENSA CAFÉ ALUMINIO ANODIZADO ø 58 mm
57	**1385600**	PRESSINO DINAMOMETRICO MANUALE ø 57 mm	DYNAMOMET. MANUAL COFFEE TAMPER ø 57mm	DYNAMOMETR.HAND-KAFFEE TAMPER ø 57mm	PRENSA CAFÉ DINAMOMÉTR. MANUAL ø 57 mm
101	**1165126**	PORTAFILTRO COMPLETO 1 TAZZA VIBIEMME	COMPLETE FILTER HOLDER 1 CUP VIBIEMME	SIEBTRÄGER KOMPLETT 1 TASSE VIBIEMME	SOPORTE FILTRO COMPLETO 1 TAZA VIBIEMME
102	**1165124**	PORTAFILTRO COMPLETO 1 TAZZA VIBIEMME	COMPLETE FILTER HOLDER 1 CUP VIBIEMME	SIEBTRÄGER KOMPLETT 1 TASSE VIBIEMME	SOPORTE FILTRO COMPLETO 1 TAZA VIBIEMME
103	**1165125**	PORTAFILTRO COMPLETO 2 TAZZE VIBIEMME	COMPLETE FILTER HOLDER 2 CUPS VIBIEMME	SIEBTRÄGER KOMPLETT 2 TASSEN VIBIEMME	SOPORTE FILTRO COMPLETO 2 TAZAS VIBIEMME
104	**1165127**	PORTAFILTRO COMPLETO 2 TAZZE VIBIEMME	COMPLETE FILTER HOLDER 2 CUPS VIBIEMME	SIEBTRÄGER KOMPLETT 2 TASSEN VIBIEMME	SOPORTE FILTRO COMPLETO 2 TAZAS VIBIEMME
105	**1160251**	FILTRO 1 TAZZA 6 gr	1 CUP FILTER 6 g	KAFFEESIEB 1 TASSE 6 g	FILTRO 1 TAZA 6 gr
106	**1160335**	FILTRO 1 TAZZA 7 gr	1 CUP FILTER 7 g	KAFFEESIEB 1 TASSE 7 g	FILTRO 1 TAZA 7 gr
107	**1160337**	FILTRO 2 TAZZE 14 gr	FILTER 2-CUP 14 g	KAFFEESIEB 2 TASSEN 14 g	FILTRO 2 TAZAS 14 g
108	**1160252**	FILTRO 2 TAZZE 12 gr	FILTER 2-CUP 12 g	KAFFEESIEB 2 TASSEN 12 g	FILTRO 2 TAZAS 12 g
109	**1022501**	BECCUCCIO 1 TAZZA ø 3/8"	SINGLE SPOUT ø 3/8"	AUSLAUF 1-WEG ø 3/8"	SALIDA 1 CAFÉ ø 3/8"
110	**1022502**	BECCUCCIO 2 TAZZE ø 3/8"	DOUBLE SPOUT ø 3/8"	AUSLAUFDÜSE 2-WEGE ø 3/8"	SALIDA 2 CAFÉS ø 3/8"
111	**1160339**	FILTRO CIECO	BLIND FILTER	BLINDFILTER	FILTRO CIEGO
112	**1250101**	MOLLA FERMAFILTRO ø 1,00 mm INOX	FILTER BLOCKING SPRING ø 1,00 mm INOX	FILTERHALTERUNGSFEDER ø 1,10 mm EDELST.	MUELLE PORTAFILTRO ø 1,10 mm INOX
113	**1241060**	MANOPOLA PORTAFILTRO M10	FILTER HOLDER KNOB M10	DREHKNOPF FÜR FILTERTRÄGER M10	MANDO PORTAFILTRO M10
114	**1190001**	SPESSORE CARTA ø 73x59x0,8 mm	PAPER SHIM ø 73x59x0.8 mm	ABSTANDSSTÜCK AUS PAPIER ø 73x59x0,8 mm	ESPESOR PAPEL ø 73x59x0,8 mm
115	**1190002**	SPESSORE GOMMA ø 73x59x1 mm EPDM	RUBBER SHIM ø 73x59x1 mm EPDM	ABSTANDSSTÜCK GUMMI ø 73,5x59x1 mm EPDM	ESPESOR GOMA ø 73,5x59x1 mm EPDM
116	**1022103**	PROLUNGA CROMATA PER BECCUCCI ø 3/8"	CHROME-PLATED EXTENSION F/SPOUTS ø 3/8"	VERCHROMTE VERLÄNGERUNG F.AUSLÄUFE ø3/8"	PROLONGACIÓN CROMADA PARA SALIDAS ø 3/8"
120	**1165063**	PORTAFILTRO MACCHINE CAFFÈ VIBIEMME	FILTER HOLDER VIBIEMME	SIEBTRÄGER FÜR KAFFEEMASCHINEN VIBIEMME	PORTAFILTRO MÁQUINAS DE CAFÉ VIBIEMME

GRUPPO EROGAZIONE A LEVETTA
LEVER BREW GROUP
HEBELGRUPPE KAFFEEAUSGABE
GRUPO DISTRIBUCIÓN PALANCA

VBM0202

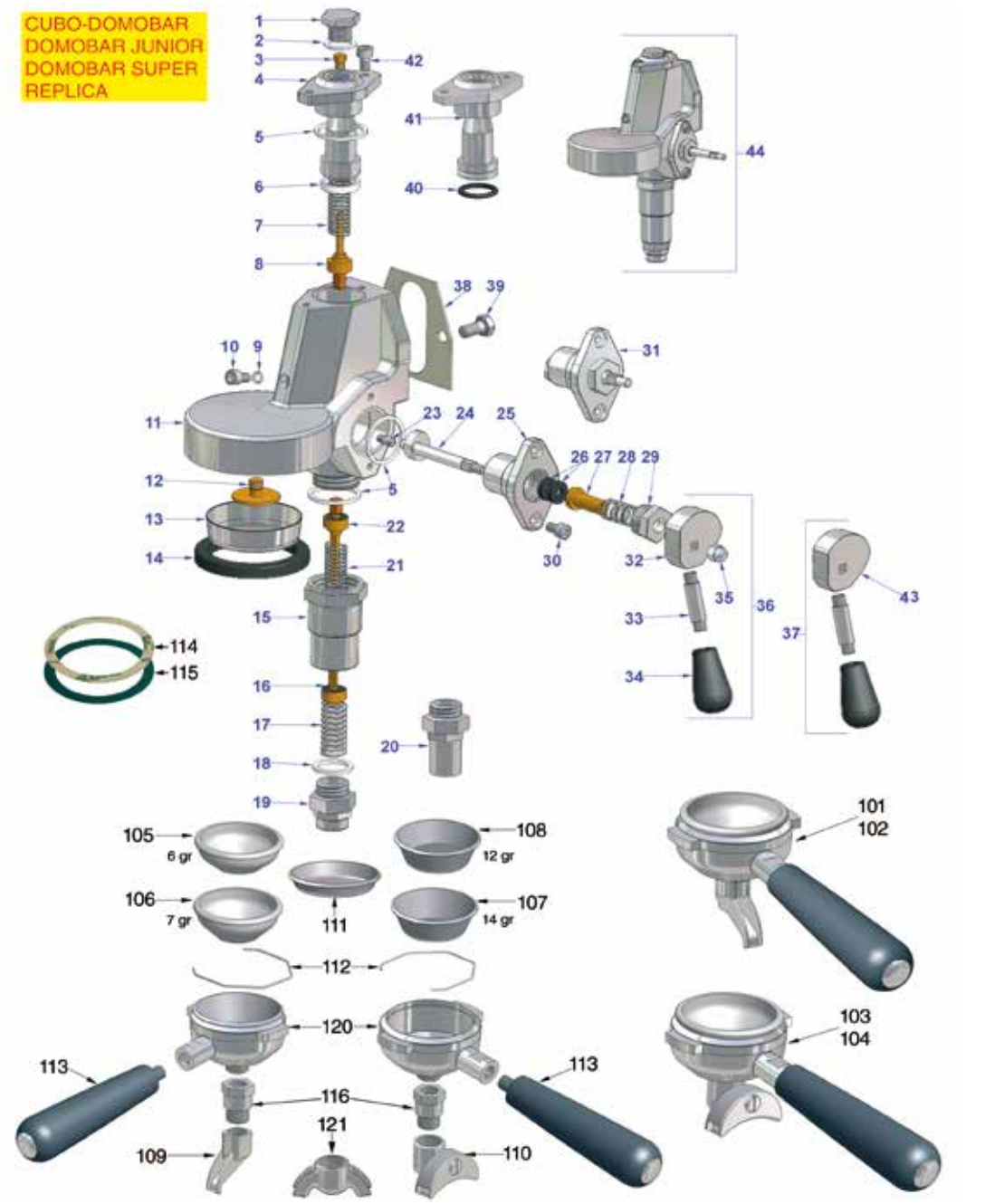

Posizioni senza cod. LF: a richiesta
Positions without LF Code No.: upon request
Abbildungen ohne LF Bestell-Nr.: auf Anfrage
Posiciones sin cód. LF: previa petición

VIBIEMME

P.	Cod.	Descrizione	Description	Beschreibung	Descripción
1	**1439001**	TAPPO ø 16 mm PER GRUPPO EROGAZIONE	CAP ø 16 mm FOR BREW GROUP	DECKEL FÜR AUSLAUFGRUPPE ø 16 mm	TAPÓN ø 16 mm PARA GRUPO EROGACIÓN
2	**1186326**	GUARNIZIONE PIANA PTFE ø 22x16x2 mm	PTFE FLAT GASKET ø 22x16x2 mm	FLACHDICHTUNG AUS PTFE ø 16x22,5x2 mm	JUNTA PLANA PTFE ø 22x16x2 mm
3	**1501566**	UGELLO M6x1 FORO ø 0,5 mm	NOZZLE M6x1 HOLE ø 0,5 mm	DÜSE M6x1 LOCH 0,5 mm	TOBERA M6x1 AGUJERO ø 0,5 mm
4	**1192171**	CANOTTO CROMATO SUPERIORE	UPPER CHROME-PLATED SLEEVE	KOLLEKTOR VERCHROMT OBEN	MANGA CROMADA SUPERIOR
5	**1186328**	GUARNIZIONE PIANA PTFE ø 35x30x2 mm	PTFE FLAT GASKET ø 35x30x2 mm	FLACHDICHTUNG AUS PTFE ø 35x30x2 mm	JUNTA PLANA PTFE ø 35x30x2 mm
6	**1786283**	GUARNIZIONE PIANA PTFE ø 25,5x21x5 mm	FLAT PTFE GASKET ø 25.5x21x5 mm	FLACHDICHTUNG PTFE ø 25,5x21x5 mm	JUNTA PLANA PTFE ø 25,5x21x5 mm
7	**1250536**	MOLLA ø 13x42 mm	SPRING ø 13x42 mm	FEDER ø 13x42 mm	MUELLE ø 13x42 mm
8	**1523053**	VALVOLA EROGAZIONE COMPLETA	COMPLETE SPOUT VALVE	AUSLAUFVENTIL KOMPLETT	VÁLVULA EROGACIÓN COMPLETA
8	**1324013**	PERNO VALVOLA EROGAZIONE	DELIVERY VALVE PIN	STIFT AUSLAUFVENTIL	PERNO VÁLVULA EROGACIÓN
9	**1786291**	GUARNIZIONE PIANA PTFE ø 9,5x6x2 mm	FLAT PTFE GASKET ø 9.5x6x2 mm	FLACHDICHTUNG PTFE ø 9,5x6x2 mm	JUNTA PLANA PTFE ø 9,5x6x2 mm
12	**1501561**	SPRUZZATORE GRUPPO ø 30 mm M10x1	GROUP SPRAY NOZZLE ø 30 mm M10x1	SPRITZDÜSE FÜR KAFFEEGR.ø 30 mm M10x1	BOQUILLA GRUPO ø 30 mm M10x1
13	**1081516**	DOCCIA EROGAZIONE ø 60 mm	SHOWER ø 60 mm	AUSLAUFDUSCHE ø 60 mm	DUCHA EROGACIÓN ø 60 mm
13	**1081216**	DOCCIA EROGAZIONE ø 60 mm	SHOWER SCREEN ø 60 mm	AUSLAUFDUSCHE ø 60 mm	DUCHA EROGACIÓN ø 60 mm
13	**1081116**	DOCCIA EROGAZIONE ø 60 mm	SHOWER SCREEN ø 60 mm	DUSCHE ø 60 mm	DUCHA ø 60 mm
13	**1081016**	DOCCIA EROGAZIONE ø 60 mm	SHOWER SCREEN ø 60 mm	DUSCHE ø 60 mm	DUCHA ø 60 mm
14	**1186724**	GUARNIZIONE PORTAFILTRO ø 73x57x9 mm	FILTER HOLDER GASKET ø 73x57x9 mm	SIEBTRÄGERDICHTUNG ø 73x57x9 mm	JUNTA PORTAFILTRO ø 73x57x9 mm
14	**1186723**	GUARNIZIONE PORTAFILTRO ø 73x57x8,5 mm	FILTER HOLDER GASKET ø 73x57x8.5 mm	SIEBTRÄGERDICHTUNG ø 73x57x8,5 mm	JUNTA PORTAFILTRO ø 73x57x8,5 mm
14	**1186722**	GUARNIZIONE PORTAFILTRO ø 73x57x8 mm	FILTER HOLDER GASKET ø 73x57x8 mm	SIEBTRÄGERDICHTUNG ø 73x57x8 mm	JUNTA PORTAFILTRO ø 73x57x8 mm
14	**1186721**	GUARNIZIONE PORTAFILTRO ø 74x57,5x8 mm	FILTER HOLDER GASKET ø 74x57.5x8 mm	SIEBTRÄGERDICHTUNG ø 74x57,5x8 mm	JUNTA SOPORTE FILTRO ø 74x57,5x8 mm
14	**1486724**	GUARNIZIONE PORTAFILTRO ø 73x57x10 mm	GASKET FILTERHOLDER ø 73x57x10 mm	DICHTUNG SIEBTRÄGER ø 73x57x10 mm	JUNTA PORTAFILTRO ø 73x57x10 mm
15	**1192181**	CANOTTO CROMATO SCARICO	CHROME-PLATED DRAIN SLEEVE	VERCHROMTER ABLAUFKOLLEKTOR	MANGA CROMADA DESAGÜE
16	**1523453**	VALVOLA SCARICO COMPLETA	COMPLETE DRAIN VALVE	AUSLAUFVENTIL KOMPLETT	VÁLVULA DESAGÜE COMPLETA
17	**1250515**	MOLLA ø 14x33 mm	SPRING ø 14x33 mm	FEDER ø 14x33 mm	MUELLE ø 14x33 mm
18	**1186117**	GUARNIZIONE PIANA PTFE ø 26x21x2 mm	PTFE FLAT GASKET ø 26x21x2 mm	FLACHDICHTUNG AUS PTFE ø 26x21x2 mm	JUNTA PLANA PTFE ø 26x21x2 mm
19	**1349050**	RACCORDO CROMATO SCARICO	DRAIN CHROMIUM-PLATED FITTING	AUSLAUFANSCHLUSS CHROMIERT	RACOR CROMADO DESAGÜE
21	**1250537**	MOLLA ø 14x45 mm	SPRING ø 14x45 mm	FEDER ø 14x45 mm	MUELLE ø 14x45 mm
22	**1523057**	VALVOLA INFUSIONE COMPLETA	INFUSION VALVE COMPLETE	INFUSIONSVENTIL KOMPLETT	VÁLVULA INFUSIÓN COMPLETA
22	**1324094**	PERNO INFUSIONE TRIANGOLARE	TRIANGULAR INFUSION PIN	DREIECKIGER STIFT FÜR INFUSIONSGRUPPE	PERNO INFUSIÓN TRIANGULAR
23	**1184005**	VITE INOX FERMA CAMMA M6	CAM LOCKING STAINLESS STEEL SCREW M6	INOX BEFESTIGUNGSSCHRAUBE FÜR NOCKEN M6	TORNILLO INOX PARA LEVA M6
24	**1324048**	PERNO A CAMME PER GRUPPO	CAM ROD FOR COFFEE GROUP	NOCKENWELLE FÜR KAFFEEGRUPPE	PERNO DE LEVAS PARA GRUPO
25	**1192183**	RACCORDO CROMATO GUIDACAMME	CHROME-PLATED CAM HOLDER FITTING	VERCHROMTER ANSCHLUSS NOCKENFÜHRUNG	RACOR CROMADO GUÍA LEVAS
26	**1186312**	GUARNIZIONE PIANA EPDM ø 15,5x7,5x4 mm	EPDM FLAT GASKET ø 15.5x7.5x4 mm	FLACHDICHTUNG EPDM ø 15,5x7,5x4 mm	JUNTA PLANA EPDM ø 15,5x7,5x4 mm
27	**1186313**	BOCCOLA GUIDACAMME	CAM GUIDE BUSHING	BUCHSE FÜR NOCKENWELLE	CASQUILLO PRENSA
28	**1250516**	MOLLA ø 15x28 mm	SPRING ø 15x28 mm	FEDER ø 15x28 mm	MUELLE ø 15x28 mm
29	**1439533**	RACCORDO CROMATO PREMISTOPPA	STUFFING GLAND CHROME-PLATED FITTING	ANSCHLUSS VERCHROMT FÜR STOPFBÜCHSE	RACOR CROMADO PRENSAESTOPA
30	**1184010**	VITE A TESTA CILINDRICA BASSA M6x10	LOW CYLINDER HEAD SCREW M6x10	ZYLINDERKOPFSCHRAUBE NIEDRIG M6x10	TORNILLO CABEZA DE CILINDRO BAJA M6x10
34	**1241401**	MANOPOLA M8x1	KNOB M8x1	DREHKNOPF M8x1	MANDO M8x1
35	**1528047**	DADO ESAGONALE CIECO M6	BLIND HEXAGONAL NUT M6	SECHSKANTMUTTER BLIND M6	TUERCA HEXAGONAL CIEGA M6
38	**1186508**	GUARNIZIONE GRUPPO 77x73x2 mm	COFFEE GROUP GASKET 77x73x2 mm	GRUPPENDICHTUNG 77x73x2 mm	JUNTA GRUPO 77x73x2 mm
38	**1186384**	GUARNIZIONE GRUPPO 80x70x2 mm	COFFEE GROUP GASKET 80x70x2 mm	GRUPPENDICHTUNG 80x70x2 mm	JUNTA GRUPO 80x70x2 mm
39	**1528622**	VITE A TESTA ESAGONALE M8x16	HEXAGON HEAD SCREW M8x16	SECHSKANTSCHRAUBE M8x16	TORNILLO CABEZA HEXAGONAL M8x16
40	**1186591**	GUARNIZIONE OR 0128 VITON	O-RING 0128 VITON	DICHTUNG O-RING 0128 VITON	JUNTA ARO "O" 0128 VITON
41	**1192180**	CANOTTO CROMATO SUPERIORE	UPPER CHROME-PLATED SLEEVE	VERCHROMTER KOLLEKTOR OBEN	MANGA CROMADA SUPERIOR
101	**1165126**	PORTAFILTRO COMPLETO 1 TAZZA VIBIEMME	COMPLETE FILTER HOLDER 1 CUP VIBIEMME	SIEBTRÄGER KOMPLETT 1 TASSE VIBIEMME	SOPORTE FILTRO COMPLETO 1 TAZA VIBIEMME
102	**1165124**	PORTAFILTRO COMPLETO 1 TAZZA VIBIEMME	COMPLETE FILTER HOLDER 1 CUP VIBIEMME	SIEBTRÄGER KOMPLETT 1 TASSE VIBIEMME	SOPORTE FILTRO COMPLETO 1 TAZA VIBIEMME
103	**1165125**	PORTAFILTRO COMPLETO 2 TAZZE VIBIEMME	COMPLETE FILTER HOLDER 2 CUPS VIBIEMME	SIEBTRÄGER KOMPLETT 2 TASSEN VIBIEMME	SOPORTE FILTRO COMPLETO 2 TAZAS VIBIEMME
104	**1165127**	PORTAFILTRO COMPLETO 2 TAZZE VIBIEMME	COMPLETE FILTER HOLDER 2 CUPS VIBIEMME	SIEBTRÄGER KOMPLETT 2 TASSEN VIBIEMME	SOPORTE FILTRO COMPLETO 2 TAZAS VIBIEMME
105	**1160251**	FILTRO 1 TAZZA 6 gr	1 CUP FILTER 6 g	KAFFEESIEB 1 TASSE 6 g	FILTRO 1 TAZA 6 gr
106	**1160335**	FILTRO 1 TAZZA 7 gr	1 CUP FILTER 7 g	KAFFEESIEB 1 TASSE 7 g	FILTRO 1 TAZA 7 gr
107	**1160337**	FILTRO 2 TAZZE 14 gr	FILTER 2-CUP 14 g	KAFFEESIEB 2 TASSEN 14 g	FILTRO 2 TAZAS 14 g
108	**1160252**	FILTRO 2 TAZZE 12 gr	FILTER 2-CUP 12 g	KAFFEESIEB 2 TASSEN 12 g	FILTRO 2 TAZAS 12 g
109	**1022501**	BECCUCCIO 1 TAZZA ø 3/8"	SINGLE SPOUT ø 3/8"	AUSLAUF 1-WEG ø 3/8"	SALIDA 1 CAFÉ ø 3/8"
110	**1022502**	BECCUCCIO 2 TAZZE ø 3/8"	DOUBLE SPOUT ø 3/8"	AUSLAUFDÜSE 2-WEGE ø 3/8"	SALIDA 2 CAFÉS ø 3/8"
111	**1160339**	FILTRO CIECO	BLIND FILTER	BLINDFILTER	FILTRO CIEGO
112	**1250101**	MOLLA FERMAFILTRO ø 1,00 mm INOX	FILTER BLOCKING SPRING ø 1,00 mm INOX	FILTERHALTERUNGSFEDER ø 1,10 mm EDELST.	MUELLE PORTAFILTRO ø 1,10 mm INOX
113	**1241060**	MANOPOLA PORTAFILTRO M10	FILTER HOLDER KNOB M10	DREHKNOPF FÜR FILTERTRÄGER M10	MANDO PORTAFILTRO M10
114	**1190001**	SPESSORE CARTA ø 73x59x0,8 mm	PAPER SHIM ø 73x59x0.8 mm	ABSTANDSSTÜCK AUS PAPIER ø 73x59x0,8 mm	ESPESOR PAPEL ø 73x59x0,8 mm
115	**1190002**	SPESSORE GOMMA ø 73x59x1 mm EPDM	RUBBER SHIM ø 73x59x1 mm EPDM	ABSTANDSSTÜCK GUMMI ø 73,5x59x1 mm EPDM	ESPESOR GOMA ø 73,5x59x1 mm EPDM
116	**1022103**	PROLUNGA CROMATA PER BECCUCCI ø 3/8"	CHROME-PLATED EXTENSION F/SPOUTS ø 3/8"	VERCHROMTE VERLÄNGERUNG F.AUSLÄUFE ø3/8"	PROLONGACIÓN CROMADA PARA SALIDAS ø 3/8"
120	**1165063**	PORTAFILTRO MACCHINE CAFFÈ VIBIEMME	FILTER HOLDER VIBIEMME	SIEBTRÄGER FÜR KAFFEEMASCHINEN VIBIEMME	PORTAFILTRO MÁQUINAS DE CAFÉ VIBIEMME

GRUPPO EROGAZIONE AUTOMATICO
AUTOMATIC BREW GROUP
GRUPPE KAFFEEAUSGABE AUTOMATISCH
GRUPO DISTRIBUCIÓN AUTOMÁTICO

VBM0302

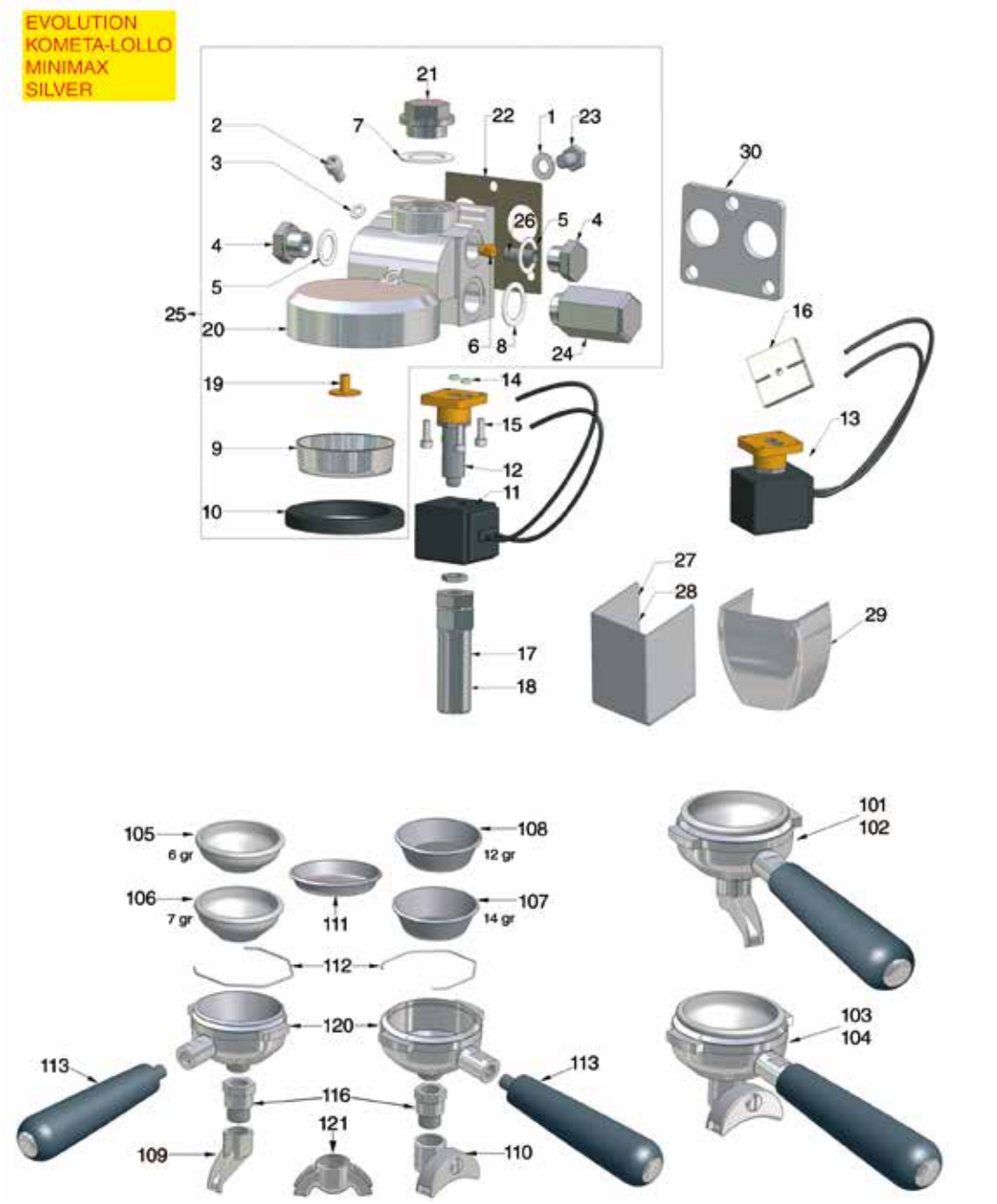

Posizioni senza cod. LF: a richiesta
Positions without LF Code No.: upon request
Abbildungen ohne LF Bestell-Nr.: auf Anfrage
Posiciones sin cód. LF: previa petición

VIBIEMME

P.	Cod.	Descrizione	Description	Beschreibung	Descripción
1	**1528008**	RONDELLA PIANA M8	WASHER FLAT M8	FLACHSCHEIBE M8	ARANDELA PLANA M8
3	**1786291**	GUARNIZIONE PIANA PTFE ø 9,5x6x2 mm	FLAT PTFE GASKET ø 9.5x6x2 mm	FLACHDICHTUNG PTFE ø 9,5x6x2 mm	JUNTA PLANA PTFE ø 9,5x6x2 mm
4	**1439001**	TAPPO ø 16 mm PER GRUPPO EROGAZIONE	CAP ø 16 mm FOR BREW GROUP	DECKEL FÜR AUSLAUFGRUPPE ø 16 mm	TAPÓN ø 16 mm PARA GRUPO EROGACIÓN
5	**1186326**	GUARNIZIONE PIANA PTFE ø 22x16x2 mm	PTFE FLAT GASKET ø 22x16x2 mm	FLACHDICHTUNG AUS PTFE ø 16x22,5x2 mm	JUNTA PLANA PTFE ø 22x16x2 mm
6	**1501566**	UGELLO M6x1 FORO ø 0,5 mm	NOZZLE M6x1 HOLE ø 0,5 mm	DÜSE M6x1 LOCH 0,5 mm	TOBERA M6x1 AGUJERO ø 0,5 mm
7	**1186328**	GUARNIZIONE PIANA PTFE ø 35x30x2 mm	PTFE FLAT GASKET ø 35x30x2 mm	FLACHDICHTUNG AUS PTFE ø 35x30x2 mm	JUNTA PLANA PTFE ø 35x30x2 mm
8	**1186117**	GUARNIZIONE PIANA PTFE ø 26x21x2 mm	PTFE FLAT GASKET ø 26x21x2 mm	FLACHDICHTUNG AUS PTFE ø 26x21x2 mm	JUNTA PLANA PTFE ø 26x21x2 mm
9	**1081016**	DOCCIA EROGAZIONE ø 60 mm	SHOWER SCREEN ø 60 mm	DUSCHE ø 60 mm	DUCHA ø 60 mm
9	**1081116**	DOCCIA EROGAZIONE ø 60 mm	SHOWER SCREEN ø 60 mm	DUSCHE ø 60 mm	DUCHA ø 60 mm
9	**1081216**	DOCCIA EROGAZIONE ø 60 mm	SHOWER SCREEN ø 60 mm	AUSLAUFDUSCHE ø 60 mm	DUCHA EROGACIÓN ø 60 mm
9	**1081516**	DOCCIA EROGAZIONE ø 60 mm	SHOWER ø 60 mm	AUSLAUFDUSCHE ø 60 mm	DUCHA EROGACIÓN ø 60 mm
10	**1186721**	GUARNIZIONE PORTAFILTRO ø 74x57,5x8 mm	FILTER HOLDER GASKET ø 74x57.5x8 mm	SIEBTRÄGERDICHTUNG ø 74x57,5x8 mm	JUNTA SOPORTE FILTRO ø 74x57,5x8 mm
10	**1186722**	GUARNIZIONE PORTAFILTRO ø 73x57x8 mm	FILTER HOLDER GASKET ø 73x57x8 mm	SIEBTRÄGERDICHTUNG ø 73x57x8 mm	JUNTA PORTAFILTRO ø 73x57x8 mm
10	**1186723**	GUARNIZIONE PORTAFILTRO ø 73x57x8,5 mm	FILTER HOLDER GASKET ø 73x57x8.5 mm	SIEBTRÄGERDICHTUNG ø 73x57x8,5 mm	JUNTA PORTAFILTRO ø 73x57x8,5 mm
10	**1186724**	GUARNIZIONE PORTAFILTRO ø 73x57x9 mm	FILTER HOLDER GASKET ø 73x57x9 mm	SIEBTRÄGERDICHTUNG ø 73x57x9 mm	JUNTA PORTAFILTRO ø 73x57x9 mm
11	**1120361**	BOBINA PARKER YB09 220/230V 9W 50/60Hz	COIL PARKER YB09 220/230V 9W 50/60Hz	SPULE PARKER YB09 220/230V 9W 50/60Hz	BOBINA PARKER YB09 220/230V 9W 50/60Hz
12	**1120339**	PARTE MECCANICA PARKER 3 VIE	3-WAY MECHANICAL COMPONENT PARKER	MECHANISCHER TEIL 3-WEGE PARKER	PARTE MECÁNICA PARKER 3 VÍAS
13	**1120349**	ELETTROVALVOLA PARKER 3 VIE 230V 50/60Hz	3-WAY SOLENOID VALVE PARKER 230V 50/60Hz	3-WEGE MAGNETVENTIL PARKER 230V 50/60Hz	ELECTROVÁLVULA PARKER 3VÍAS 230V 50/60Hz
14	**1186612**	GUARNIZIONE OR 02025 VITON	O-RING 02025 VITON	DICHTUNG O-RING 02025 VITON	JUNTA ARO OR 02025 VITON VERDE
15	**1184006**	VITE A TESTA CILINDRICA BASSA M4x12	LOW CYLINDER HEAD SCREW M4x12	ZYLINDERKOPFSCHRAUBE NIEDRIG M4x12	TORNILLO CABEZA DE CILINDRO BAJA M4x12
17	**1192175**	RACCORDO CROMATO SCARICO	CHROME-PLATED OUTLET FITTING	AUSLAUFANSCHLUSS VERCHROMT	RACOR CROMADO DESAGÜE
18	**1192173**	RACCORDO CROMATO SCARICO	CHROME-PLATED OUTLET FITTING	AUSLAUFANSCHLUSS VERCHROMT	RACOR CROMADO DESAGÜE
19	**1501560**	SPRUZZATORE GRUPPO ø 21 mm M6x1	BREW GROUP SPRAY NOZZLE ø 21 mm M6x1	SPRITZDÜSE FÜR GRUPPE ø 21 mm M6x1	BOQUILLA GRUPO ø 21 mm M6x1
21	**1439057**	TAPPO M26x1,5 PER GRUPPO EROGAZIONE	CAP M26x1.5 FOR DELIVERY GROUP	DECKEL M26x1,5 FÜR AUSGABEGRUPPE	TAPA M26x1,5 PARA GRUPO EROGACIÓN
22	**1186486**	GUARNIZIONE GRUPPO 72x64x2 mm	COFFEE GROUP GASKET 72x64x2 mm	GRUPPENDICHTUNG 72x64x2 mm	JUNTA GRUPO 72x64x2 mm
23	**1528622**	VITE A TESTA ESAGONALE M8x16	HEXAGON HEAD SCREW M8x16	SECHSKANTSCHRAUBE M8x16	TORNILLO CABEZA HEXAGONAL M8x16
24	**1439060**	TAPPO ø 20,5 mm PER GRUPPO EROGAZIONE	CAP ø 20.5 mm FOR DELIVERY GROUP	DECKEL ø 20,5 mm FÜR AUSGABEGRUPPE	TAPA ø 20,5 mm PARA GRUPO EROGACIÓN
26	**1160517**	FILTRO ACQUA ø 8,5x22 mm	WATER FILTER ø 8.5x22 mm	WASSERFILTER ø 8,5x22 mm	FILTRO AGUA ø 8,5x22 mm
27	**1192172**	MASCHERINA ELETTROVALVOLA	SOLENOID VALVE COVER	SCHUTZMASKE MAGNETVENTIL	EMBELLECEDOR ELECTROVÁLVULA
28	**1192182**	MASCHERINA ELETTROVALVOLA	SOLENOID VALVE PLATE	MASKE MAGNETVENTIL	EMBELLECEDOR ELECTROVÁLVULA
29	**1192170**	MASCHERINA ELETTROVALVOLA	SOLENOID VALVE COVER	SCHUTZMASKE MAGNETVENTIL	EMBELLECEDOR ELECTROVÁLVULA
30	**1192166**	DISTANZIALE PER GRUPPO CAFFÈ	SPACER FOR COFFEE GROUP	DISTANZSTÜCK FÜR KAFFEEGRUPPE	DISTANCIADOR PARA GRUPO CAFÉ
101	**1165126**	PORTAFILTRO COMPLETO 1 TAZZA VIBIEMME	COMPLETE FILTER HOLDER 1 CUP VIBIEMME	SIEBTRÄGER KOMPLETT 1 TASSE VIBIEMME	SOPORTE FILTRO COMPLETO 1 TAZA VIBIEMME
102	**1165124**	PORTAFILTRO COMPLETO 1 TAZZA VIBIEMME	COMPLETE FILTER HOLDER 1 CUP VIBIEMME	SIEBTRÄGER KOMPLETT 1 TASSE VIBIEMME	SOPORTE FILTRO COMPLETO 1 TAZA VIBIEMME
103	**1165125**	PORTAFILTRO COMPLETO 2 TAZZE VIBIEMME	COMPLETE FILTER HOLDER 2 CUPS VIBIEMME	SIEBTRÄGER KOMPLETT 2 TASSEN VIBIEMME	SOPORTE FILTRO COMPLETO 2 TAZAS VIBIEMME
104	**1165127**	PORTAFILTRO COMPLETO 2 TAZZE VIBIEMME	COMPLETE FILTER HOLDER 2 CUPS VIBIEMME	SIEBTRÄGER KOMPLETT 2 TASSEN VIBIEMME	SOPORTE FILTRO COMPLETO 2 TAZAS VIBIEMME
105	**1160251**	FILTRO 1 TAZZA 6 gr	1 CUP FILTER 6 g	KAFFEESIEB 1 TASSE 6 g	FILTRO 1 TAZA 6 gr
106	**1160335**	FILTRO 1 TAZZA 7 gr	1 CUP FILTER 7 g	KAFFEESIEB 1 TASSE 7 g	FILTRO 1 TAZA 7 gr
107	**1160337**	FILTRO 2 TAZZE 14 gr	FILTER 2-CUP 14 g	KAFFEESIEB 2 TASSEN 14 g	FILTRO 2 TAZAS 14 g
108	**1160252**	FILTRO 2 TAZZE 12 gr	FILTER 2-CUP 12 g	KAFFEESIEB 2 TASSEN 12 g	FILTRO 2 TAZAS 12 g
109	**1022501**	BECCUCCIO 1 TAZZA ø 3/8"	SINGLE SPOUT ø 3/8"	AUSLAUF 1-WEG ø 3/8"	SALIDA 1 CAFÉ ø 3/8"
110	**1022502**	BECCUCCIO 2 TAZZE ø 3/8"	DOUBLE SPOUT ø 3/8"	AUSLAUFDÜSE 2-WEGE ø 3/8"	SALIDA 2 CAFÉS ø 3/8"
111	**1160339**	FILTRO CIECO	BLIND FILTER	BLINDFILTER	FILTRO CIEGO
112	**1250101**	MOLLA FERMAFILTRO ø 1,00 mm INOX	FILTER BLOCKING SPRING ø 1,00 mm INOX	FILTERHALTERUNGSFEDER ø 1,10 mm EDELST.	MUELLE PORTAFILTRO ø 1,10 mm INOX
113	**1241060**	MANOPOLA PORTAFILTRO M10	FILTER HOLDER KNOB M10	DREHKNOPF FÜR FILTERTRÄGER M10	MANDO PORTAFILTRO M10
114	**1190001**	SPESSORE CARTA ø 73x59x0,8 mm	PAPER SHIM ø 73x59x0.8 mm	ABSTANDSSTÜCK AUS PAPIER ø 73x59x0,8 mm	ESPESOR PAPEL ø 73x59x0,8 mm
115	**1190002**	SPESSORE GOMMA ø 73x59x1 mm EPDM	RUBBER SHIM ø 73x59x1 mm EPDM	ABSTANDSSTÜCK GUMMI ø 73,5x59x1 mm EPDM	ESPESOR GOMA ø 73,5x59x1 mm EPDM
116	**1022103**	PROLUNGA CROMATA PER BECCUCCI ø 3/8"	CHROME-PLATED EXTENSION F/SPOUTS ø 3/8"	VERCHROMTE VERLÄNGERUNG F.AUSLÄUFE ø3/8"	PROLONGACIÓN CROMADA PARA SALIDAS ø 3/8"
120	**1165063**	PORTAFILTRO MACCHINE CAFFÈ VIBIEMME	FILTER HOLDER VIBIEMME	SIEBTRÄGER FÜR KAFFEEMASCHINEN VIBIEMME	PORTAFILTRO MÁQUINAS DE CAFÉ VIBIEMME

GRUPPO EROGAZIONE A LEVA REPLICA
LEVER BREW GROUP REPLICA
HEBELGRUPPE KAFFEEAUSGABE REPLICA
GRUPO DISTRIBUCIÓN DE PALANCA REPLICA

VBM0402

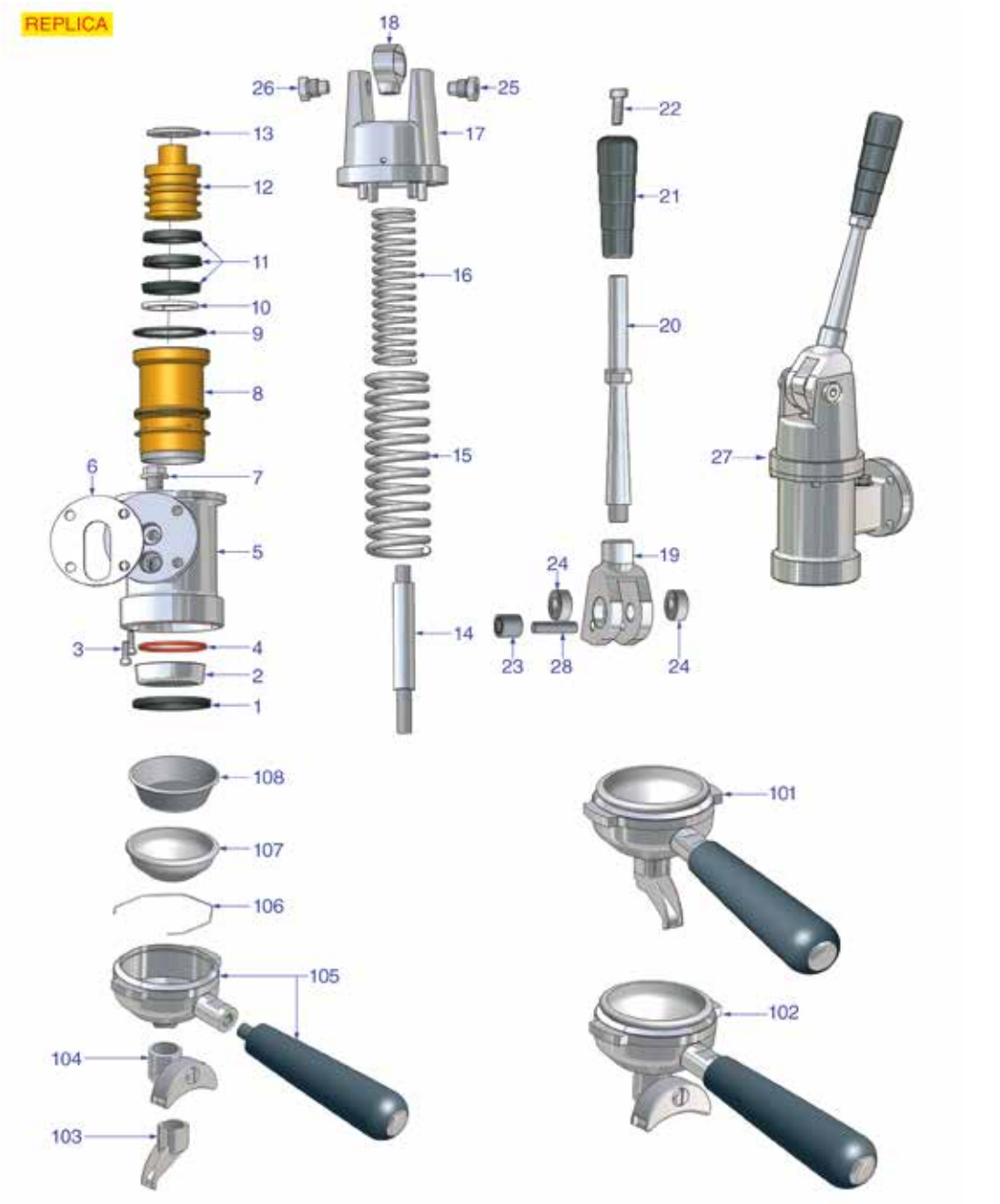

Posizioni senza cod. LF: a richiesta
Positions without LF Code No.: upon request
Abbildungen ohne LF Bestell-Nr.: auf Anfrage
Posiciones sin cód. LF: previa petición

VIBIEMME

P.	Cod.	Descrizione	Description	Beschreibung	Descripción
1	**1486026**	GUARNIZIONE PORTAFILTRO ø 65,5x55,5x5,5	FILTER HOLDER GASKET ø 65.5x55.5x5.5	SIEBTRÄGERDICHTUNG ø 65,5x55,5x5,5 mm	JUNTA PORTAFILTRO ø 65,5x55,5x5,5
2	**1081016**	DOCCIA EROGAZIONE ø 60 mm	SHOWER SCREEN ø 60 mm	DUSCHE ø 60 mm	DUCHA ø 60 mm
2	**1081116**	DOCCIA EROGAZIONE ø 60 mm	SHOWER SCREEN ø 60 mm	DUSCHE ø 60 mm	DUCHA ø 60 mm
2	**1081216**	DOCCIA EROGAZIONE ø 60 mm	SHOWER SCREEN ø 60 mm	AUSLAUFDUSCHE ø 60 mm	DUCHA EROGACIÓN ø 60 mm
2	**1081516**	DOCCIA EROGAZIONE ø 60 mm	SHOWER ø 60 mm	AUSLAUFDUSCHE ø 60 mm	DUCHA EROGACIÓN ø 60 mm
3	**5014713**	VITE A TESTA CILINDRICA M5x16	CYLINDER HEAD SCREW M5x16	ZYLINDERKOPFSCHRAUBE M5x16	TORNILLO CABEZA CILÍND. M5x16
4	**1786292**	GUARNIZIONE OR 0161 VITON MARRONE	O-RING 0161 BROWN VITON	DICHTUNG OR 0161 VITON BRAUN	JUNTA EN ARO "O" 0161 VITON MARRÓN
6	**1786285**	GUARNIZIONE GRUPPO ø 82,5x3 mm	GROUP GASKET ø 82.5x3 mm	DICHTUNG GRUPPE ø 82,5x3 mm	JUNTA GRUPO ø 82,5x3 mm
7	**1439200**	TAPPO ø 18 mm PER GRUPPO EROGAZIONE	CAP ø 18 mm FOR BREW GROUP	DECKEL FÜR AUSLAUFGRUPPE ø 18 mm	TAPÓN ø 18 mm PARA GRUPO EROGACIÓN
8	**5500730**	CAMICIA PER GRUPPO A LEVA	JACKET FOR LEVER ASSEMBLY	BUCHSE FÜR HEBELGRUPPE	CAMISA PARA GRUPO DE ASPANCA
9	**1786287**	GUARNIZIONE OR 0162 VITON NERO	O-RING 0162 BLACK VITON	DICHTUNG OR 0162 VITON SCHWARZ	JUNTA EN ARO "O" 0162 VITON NEGRO
10	**1186800**	GUARNIZIONE PIANA PTFE ø 50x44x4 mm	FLAT GASKET ø 50x44x4 mm PTFE	FLACHDICHTUNG ø 50x44x4 mm PTFE	JUNTA PLANA PTFE ø 50x44x4 mm
12	**1192179**	PISTONE GRUPPO LEVA	LEVER GROUP PISTON	KOLBEN HEBELGRUPPE	PISTÓN GRUPO PALANCA
13	**1192167**	DISTANZIALE PISTONE GRUPPO A LEVA	PISTON SPACER FOR LEVER GROUP	DISTANZSTÜCK KOLBEN FÜR HEBELGRUPPE	DISTANCIADOR PISTÓN GRUPO DE PALANCA
14	**1225053**	LEVA PER GRUPPO CAFFÈ	LEVER FOR COOFFEE GROUP	HEBEL FÜR KAFFEEGRUPPE	PALANCA PARA GRUPO CAFÉ
15	**1250354**	MOLLA PER GRUPPO A LEVA	SPRING FOR LEVER GROUP	FEDER FÜR HEBELGRUPPE	MUELLE PARA GRUPO DE PALANCA
16	**1250355**	MOLLA PER GRUPPO A LEVA	SPRING FOR LEVER GROUP	FEDER FÜR HEBELGRUPPE	MUELLE PARA GRUPO DE PALANCA
18	**1192184**	FORCELLA CROMATA GRUPPO LEVA	CHROME-PLATED FORK FOR LEVER GROUP	GABEL VERCHROMT HEBELGRUPPE	HORQUILLA CROMADA GRUPO PALANCA
19	**1192168**	FORCELLA CROMATA GRUPPO LEVA	CHROME-PLATED FORK FOR LEVER GROUP	GABEL VERCHROMT HEBELGRUPPE	HORQUILLA CROMADA GRUPO PALANCA
20	**1192178**	LEVA COMANDO GRUPPO EROGAZIONE	CONTROL LEVER FOR DELIVERY GROUP	STEUERHEBEL AUSGABEGRUPPE	PALANCA MANDO GRUPO EROGACIÓN
21	**1241200**	MANOPOLA GRUPPO LEVA	LEVER GROUP HANDLE	GRIFF HEBELGRUPPE	MANDO GRUPO PALANCA
22	**1528026**	VITE A TESTA CILINDRICA M8x20	CYLINDER HEAD SCREW M8x20	ZYLINDERKOPFSCHRAUBE M8x20	TORNILLO CABEZA CILÍND. M8x20
23	**1192185**	BOCCOLA SNODO ø 20x18x14 mm	ARTICULATION BUSHING ø 20x18x14 mm	BUCHSE FÜR GELENK ø 20x18x14 mm	CASQUILLO ARTICUL. ø 20x18x14 mm
24	**1199062**	CUSCINETTO 6001 ZZ NSK	BEARING 6001 ZZ NSK	LAGER 6001 ZZ NSK	COJINETE 6001 ZZ NSK
25	**1192176**	PERNO DESTRO GRUPPO A LEVA	RIGHT PIN FOR LEVER GROUP	STIFT RECHTS HEBELGRUPPE	PERNO DERECHO GRUPO DE PALANCA
26	**1192177**	PERNO SINISTRO GRUPPO A LEVA	LEFT PIN FOR LEVER GROUP	STIFT LINKS HEBELGRUPPE	PERNO IZQUIERDO GRUPO DE PALANCA
28	**1324164**	PERNO PER SNODO GRUPPO A LEVA ø 10x40 mm	LEVER GROUP ARTICULATION PIN ø 10x40 mm	STIFT FÜR HEBELGRUPPEGELENK ø 10x40 mm	PERNO P.ARTICUL.GRUPO PALANCA ø 10x40 m
103	**1022501**	BECCUCCIO 1 TAZZA ø 3/8"	SINGLE SPOUT ø 3/8"	AUSLAUF 1-WEG ø 3/8"	SALIDA 1 CAFÉ ø 3/8"
104	**1022502**	BECCUCCIO 2 TAZZE ø 3/8"	DOUBLE SPOUT ø 3/8"	AUSLAUFDÜSE 2-WEGE ø 3/8"	SALIDA 2 CAFÉS ø 3/8"
105	**1165123**	PORTAFILTRO MACCHINE CAFFÈ VIBIEMME	FILTER HOLDER BEZZERA COFFEE MACHINES	SIEBTRÄGER KAFFEEMASCHINEN VIBIEMME	SOPORTE FILTRO MÁQUINAS CAFÉ VIBIEMME
106	**1250101**	MOLLA FERMAFILTRO ø 1,00 mm INOX	FILTER BLOCKING SPRING ø 1,00 mm INOX	FILTERHALTERUNGSFEDER ø 1,10 mm EDELST.	MUELLE PORTAFILTRO ø 1,10 mm INOX

RUBINETTI ACQUA/VAPORE
WATER/STEAM TAPS
WASSER-/DAMPFHÄHNE
GRIFOS AGUA/VAPOR

VBM1002

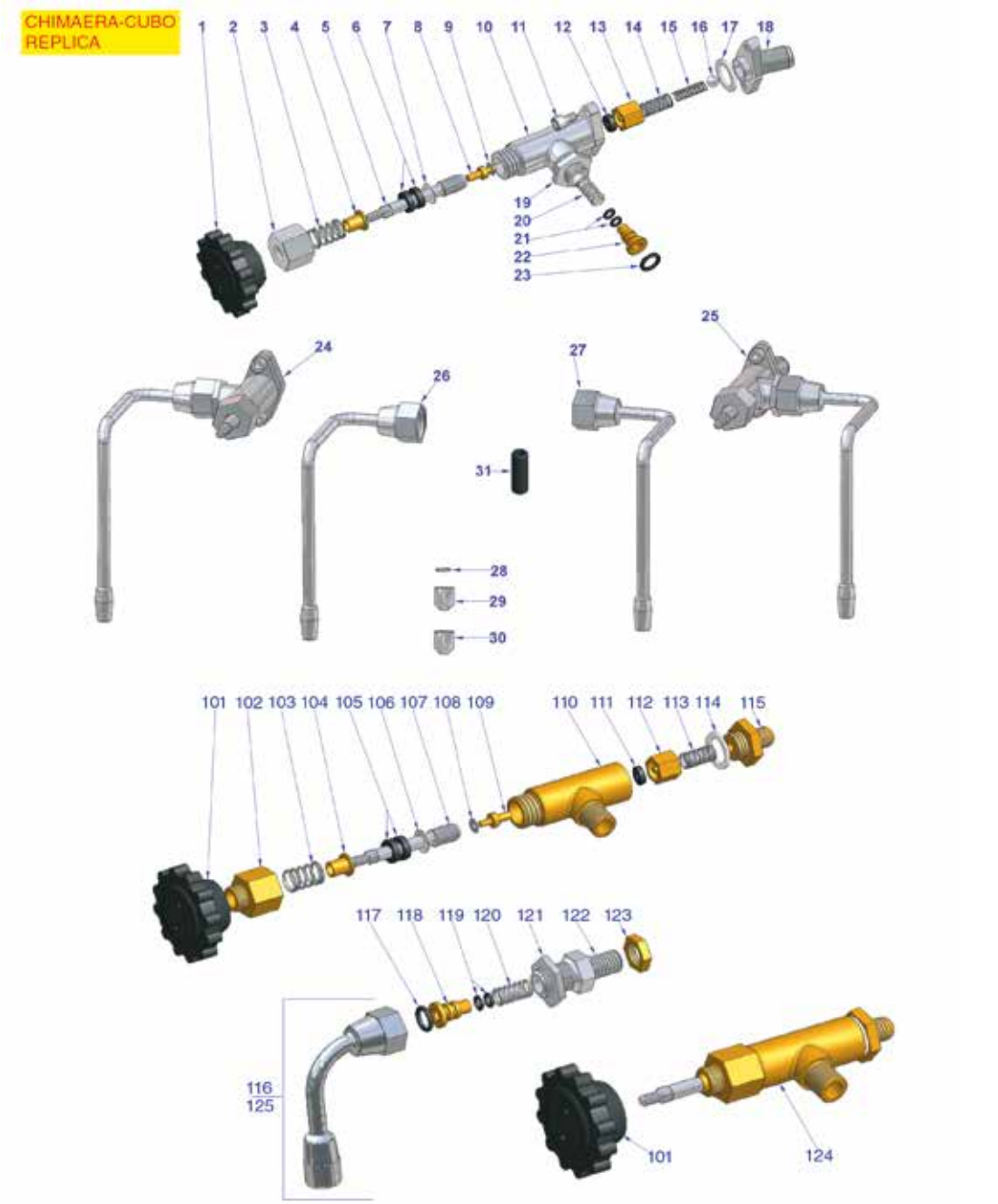

Posizioni senza cod. LF: a richiesta
Positions without LF Code No.: upon request
Abbildungen ohne LF Bestell-Nr.: auf Anfrage
Posiciones sin cód. LF: previa petición

VIBIEMME

P.	Cod.	Descrizione	Description	Beschreibung	Descripción
2	**1548011**	DADO CROMATO PER RUBINETTO	CHROME-PLATED NUT FOR TAP	MUTTER VERCHROMT FÜR HAHN	TUERCA CROMADA PARA GRIFO
11	**1184010**	VITE A TESTA CILINDRICA BASSA M6x10	LOW CYLINDER HEAD SCREW M6x10	ZYLINDERKOPFSCHRAUBE NIEDRIG M6x10	TORNILLO CABEZA DE CILINDRO BAJA M6x10
15	**1250202**	MOLLA ø 8x30 mm	SPRING ø 8x30 mm	FEDER ø 8x30 mm	MUELLE ø 8x30 mm
16	**1323003**	SFERA INOX ø 8 mm	STAINLESS STEEL BALL ø 8 mm	KUGEL AUS EDELSTAHL ø 8 mm	ESFERA INOX ø 8 mm
24	**1548016**	RUBINETTO VAPORE COMPLETO SX	LH COMPLETE STEAM TAP	DAMPFHAHN KOMPLETT LINKS	GRIFO VAPOR COMPLETO IZQ.
24	**1548017**	RUBINETTO VAPORE COMPLETO SX	LH COMPLETE STEAM TAP	DAMPFHAHN KOMPLETT LINKS	GRIFO VAPOR COMPLETO IZQ.
25	**1348842**	RUBINETTO VAPORE COMPLETO	STEAM TAP ASSY	DAMPFHAHN KOMPLETT	GRIFO VAPOR COMPLETO
25	**1548014**	RUBINETTO VAPORE COMPLETO DX	RH COMPLETE STEAM TAP	DAMPFHAHN KOMPLETT RECHTS	GRIFO VAPOR COMPLETO DCHO
25	**1548015**	RUBINETTO VAPORE COMPLETO DX	RH COMPLETE STEAM TAP	DAMPFHAHN KOMPLETT RECHTS	GRIFO VAPOR COMPLETO DCHO
26	**1549037**	TUBO VAPORE COMPLETO SX ø 8 mm	COMPLETE LH STEAM PIPE ø 8 mm	DAMPFROHR KOMPLETT LINKS ø 8 mm	TUBO VAPOR COMPLETO IZQ. ø 8 mm
26	**5057693**	TUBO VAPORE COMPLETO CROMATO SX ø 8 mm	COMPLETE CHROME-PL. STEAM PIPE LH ø 8 mm	DAMPFROHR KOMPL. VERCHROMT LINKS ø 8mm	TUBO VAPOR COMPLETO CROMADO IZQ.ø 8 mm
27	**1449856**	TUBO VAPORE COMPLETO	STEAM PIPE COMPLETE	DAMPFROHR KOMPLETT	TUBO VAPOR COMPLETO
27	**1449857**	TUBO ACQUA COMPLETO	COMPLETE WATER PIPE	WASSERROHR KOMPLETT	TUBO AGUA COMPLETO
27	**1549036**	TUBO VAPORE COMPLETO DX ø 8 mm	COMPLETE RH STEAM PIPE ø 8 mm	DAMPFROHR KOMPLETT RECHTS ø 8 mm	TUBO VAPOR COMPLETO DCHO ø 8 mm
27	**1549041**	TUBO VAPORE COMPLETO CROMATO DX ø 8 mm	COMPLETE CHROME-PLAT.STEAM PIPE RH ø 8mm	DAMPFROHR KOMPL. VERCHROMT RECHTS ø 8 mm	TUBO VAPOR COMPLETO CROMADO DCHO ø8 mm
28	**1186065**	GUARNIZIONE PIANA PTFE ø 12x10x1 mm	FLAT GASKET ø 12x10x1 mm PTFE	FLACHDICHTUNG 12x10x1 mm PTFE	JUNTA PLANA PTFE 12x10x1 mm
29	**1449016**	SPRUZZATORE VAPORE ø 1/8"F 4 FORI	NOZZLE FOR STEAM ø 1/8"F 4 HOLES	DAMPFSPRITZDÜSE ø 1/8"I 4 LÖCHER	BOQUILLA VAPOR ø 1/8"H 4 AGUJEROS
30	**1549040**	SPRUZZATORE VAPORE ø 1/8"F 2 FORI	STEAM SPRINKLER ø 1/8"F 2 HOLES	DAMPFSPRITZDÜSE ø 1/8"I 2 LÖCHER	ROCIADOR VAPOR ø 1/8"H 2 AGUJEROS
31	**1187501**	GOMMINO ANTISCOTTATURA TUBI ø 8 mm	BURN PREVENTING PIPE HANDGRIP ø 8 mm	SCHUTZHANDGRIFF FÜR RÖHRE ø 8 mm	EMPUÑADURA ANTIQUEMADURA TUBOS ø 8 mm
101	**1241461**	MANOPOLA RUBINETTO ACQUA/VAPORE	WATER/STEAM TAP KNOB	DREHKNOPF FÜR WASSER/DAMPFHAHN	MANDO GRIFO AGUA/VAPOR
102	**1349353**	RACCORDO PER RUBINETTO	TAP COUPLING	ANSCHLUSS FÜR HAHN	RACOR PARA GRIFO
103	**1250521**	MOLLA ø 15x17 mm	SPRING ø 15x17 mm	FEDER ø 15x17 mm	MUELLE ø 15x17 mm
104	**1186322**	BUSSOLA ASTA RUBINETTO	TAP ROD BUSHING	BUCHSE FÜR ACHSE DES WASSERVENTILS	COJINETE EJE GRIFO
105	**1186312**	GUARNIZIONE PIANA EPDM ø 15,5x7,5x4 mm	EPDM FLAT GASKET ø 15.5x7.5x4 mm	FLACHDICHTUNG EPDM ø 15,5x7,5x4 mm	JUNTA PLANA EPDM ø 15,5x7,5x4 mm
106	**1186732**	RONDELLA ø 15x8,4x1 mm	WASHER ø 15x8.4x1 mm	SCHEIBE ø 15x8,4x1 mm	ARANDELA 15x8,4x1 mm
107	**1324086**	PERNO PER MANOPOLA RUBINETTO	TAP HANDLE SPINDLE	BOLZEN FÜR HAHNGRIFF	PERNO PARA MANDO GRIFO
108	**3528238**	RONDELLA PIANA M4	FLAT WASHER M4	FLACHSCHEIBE M4	ARANDELA PLANA M4
109	**1324026**	PERNO RUBINETTO	TAP SPINDLE	BOLZEN FÜR HAHN	PERNO GRIFO
111	**1186311**	GUARNIZIONE PIANA NBR ø 13x4x4 mm	NBR FLAT GASKET ø 13x4x4 mm	FLACHDICHTUNG NBR ø 13x4x4 mm	JUNTA PLANA NBR ø 13x4x4 mm
112	**1186122**	PORTA GUARNIZIONE PER RUBINETTO	GASKET HOLDER FOR TAP	DICHTUNGSTRÄGER FÜR HAHN	SOPORTE JUNTA PARA GRIFO
113	**1250157**	MOLLA ø 12,5x30 mm RUBINETTO	TAP SPRING ø 12.5x30 mm	FEDER ø 12,5x30 mm HAHN	MUELLE ø 12,5x30 mm GRIFO
114	**1186323**	GUARNIZIONE PIANA PTFE ø 24x18x2 mm	PTFE FLAT GASKET ø 24x18x2 mm	FLACHDICHTUNG AUS PTFE ø 24x18x2 mm	JUNTA PLANA PTFE ø 24x18x2 mm
115	**1349352**	RACCORDO PER RUBINETTO	TAP COUPLING	ANSCHLUSS FÜR HAHN	RACOR PARA GRIFO
117	**1186236**	GUARNIZIONE OR 03043 VITON	O-RING 03043 VITON	OR-DICHTUNG 03043 VITON	JUNTA ARO "O" 03043 VITON
118	**1348213**	BUSSOLA TUBO VAPORE	STEAM PIPE BUSHING	BUCHSE FÜR DAMPFROHR	COJINETE TUBO VAPOR
119	**1186556**	GUARNIZIONE OR R6 EPDM	O-RING R6 EPDM	OR-DICHTUNG R6 EPDM	JUNTA ARO "O" R6 EPDM
120	**1250362**	MOLLA ø 10,8x30 mm	SPRING ø 10.8x30 mm	FEDER ø 10,8x30 mm	MUELLE ø 10,8x30 mm
121	**1348036**	DADO ø 3/8" CHIAVE 21x6 mm	NUT ø 3/8" WRENCH 21x6mm	SECHSKANTMUTTER ø 3/8" SCHLÜSSEL 21x6 mm	TUERCA ø 3/8" LLAVE 21x6 mm
124	**1548032**	RUBINETTO ACQUA/VAPORE	WATER/STEAM TAP	WASSER-/DAMPFHAHN	GRIFO ACQUA/VAPOR

RUBINETTI ACQUA/VAPORE
WATER/STEAM TAPS
WASSER-/DAMPFHÄHNE
GRIFOS AGUA/VAPOR

VBM1102

DOMOBAR JUNIOR-DOMOBAR SUPER

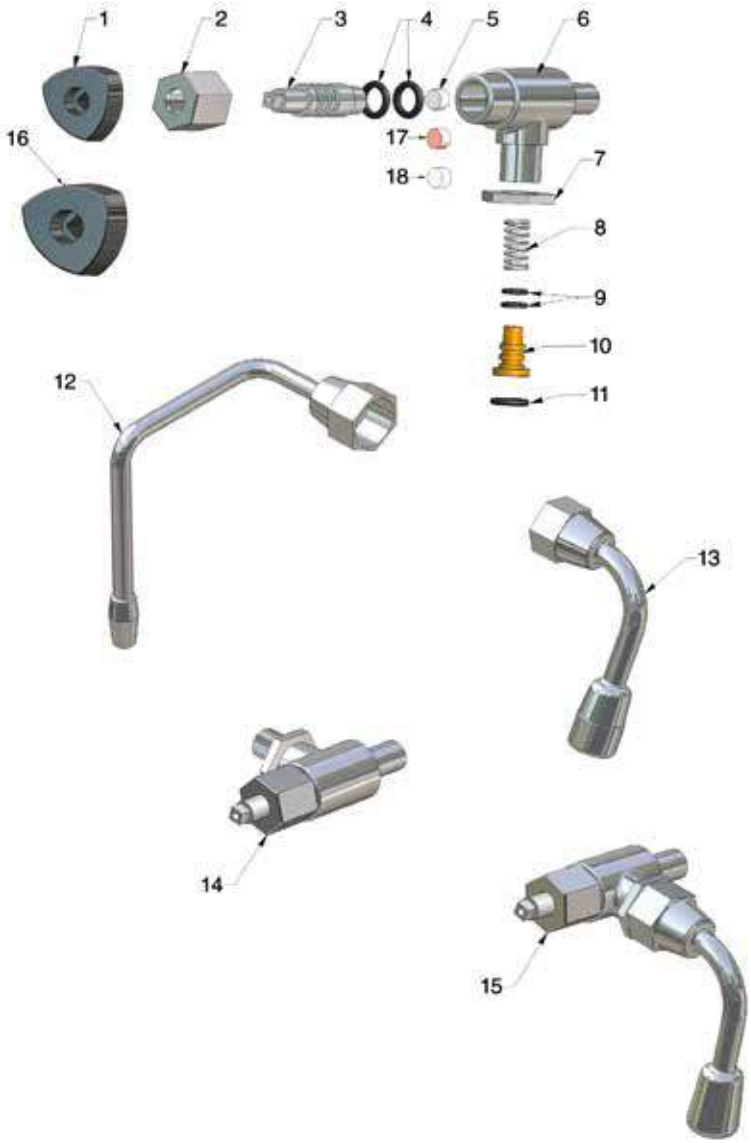

Posizioni senza cod. LF: a richiesta
Positions without LF Code No.: upon request
Abbildungen ohne LF Bestell-Nr.: auf Anfrage
Posiciones sin cód. LF: previa petición

VIBIEMME

P.	Cod.	Descrizione	Description	Beschreibung	Descripción
1	**1241182**	MANOPOLA RUBINETTO ACQUA/VAPORE	WATER/STEAM TAP KNOB	DREHKNOPF WASSER-/DAMPFHAHN	MANDO GRIFO AGUA/VAPOR
2	**1548011**	DADO CROMATO PER RUBINETTO	CHROME-PLATED NUT FOR TAP	MUTTER VERCHROMT FÜR HAHN	TUERCA CROMADA PARA GRIFO
3	**1548018**	PERNO PER RUBINETTO ACQUA/VAPORE	WATER/STEAM TAP PIN	STIFT FÜR WASSER-/DAMPFHAHN	PERNO PARA GRIFO AGUA/VAPOR
5	**1786284**	GUARNIZIONE CIECA ø 10x5 mm SILICONE	BLIND GASKET ø 10x5 mm SILICONE	BLINDDICHTUNG ø 10x5 mm SILIKON	JUNTA CIEGA ø 10x5 mm SILICONA
7	**1348036**	DADO ø 3/8" CHIAVE 21x6 mm	NUT ø 3/8" WRENCH 21x6mm	SECHSKANTMUTTER ø 3/8" SCHLÜSSEL 21x6 mm	TUERCA ø 3/8" LLAVE 21x6 mm
8	**1250348**	MOLLA ø 10,5x29,3 mm PER TUBO VAPORE	SPRING ø 10.5x29.3 mm STEAM PIPE	FEDER ø 10,5x29,3 mm FÜR DAMPFROHR	MUELLE ø 10,5x29,3 mm PARA TUBO VAPOR
9	**1186556**	GUARNIZIONE OR R6 EPDM	O-RING R6 EPDM	OR-DICHTUNG R6 EPDM	JUNTA ARO "O" R6 EPDM
10	**1348213**	BUSSOLA TUBO VAPORE	STEAM PIPE BUSHING	BUCHSE FÜR DAMPFROHR	COJINETE TUBO VAPOR
11	**1186236**	GUARNIZIONE OR 03043 VITON	O-RING 03043 VITON	OR-DICHTUNG 03043 VITON	JUNTA ARO "O" 03043 VITON
12	**1549038**	TUBO VAPORE COMPLETO ø 8 mm	COMPLETE STEAM PIPE ø 8 mm	DAMPFROHR KOMPLETT ø 8 mm	TUBO VAPOR COMPLETO ø 8 mm
13	**1449304**	TUBO ACQUA COMPLETO	COMPLETE WATER PIPE	WASSERROHR KOMPLETT	TUBO AGUA COMPLETO
14	**1548023**	RUBINETTO ACQUA/VAPORE	TAP WATER/STEAM	HANN WASSER-/DAMPF	GRIFO AGUA/VAPOR
16	**1241183**	MANOPOLA RUBINETTO ACQUA/VAPORE	WATER/STEAM TAP KNOB	DREHKNOPF WASSER-/DAMPFHAHN	MANDO GRIFO AGUA/VAPOR
17	**1786294**	GUARNIZIONE CIECA ø 10x5 mm SILICONE	BLIND GASKET ø 10x5 mm SILICONE	BLINDDICHTUNG ø 10x5 mm SILIKON	JUNTA CIEGA ø 10x5 mm SILICONA
18	**1786296**	GUARNIZIONE CIECA ø 9,5x5 mm PTFE	BLIND GASKET ø 9.5x5 mm PTFE	BLINDDICHTUNG ø 9,5x5 mm PTFE	JUNTA CIEGA ø 9,5x5 mm PTFE

RUBINETTI ACQUA/VAPORE
WATER/STEAM TAPS
WASSER-/DAMPFHÄHNE
GRIFOS AGUA/VAPOR

VBM1202

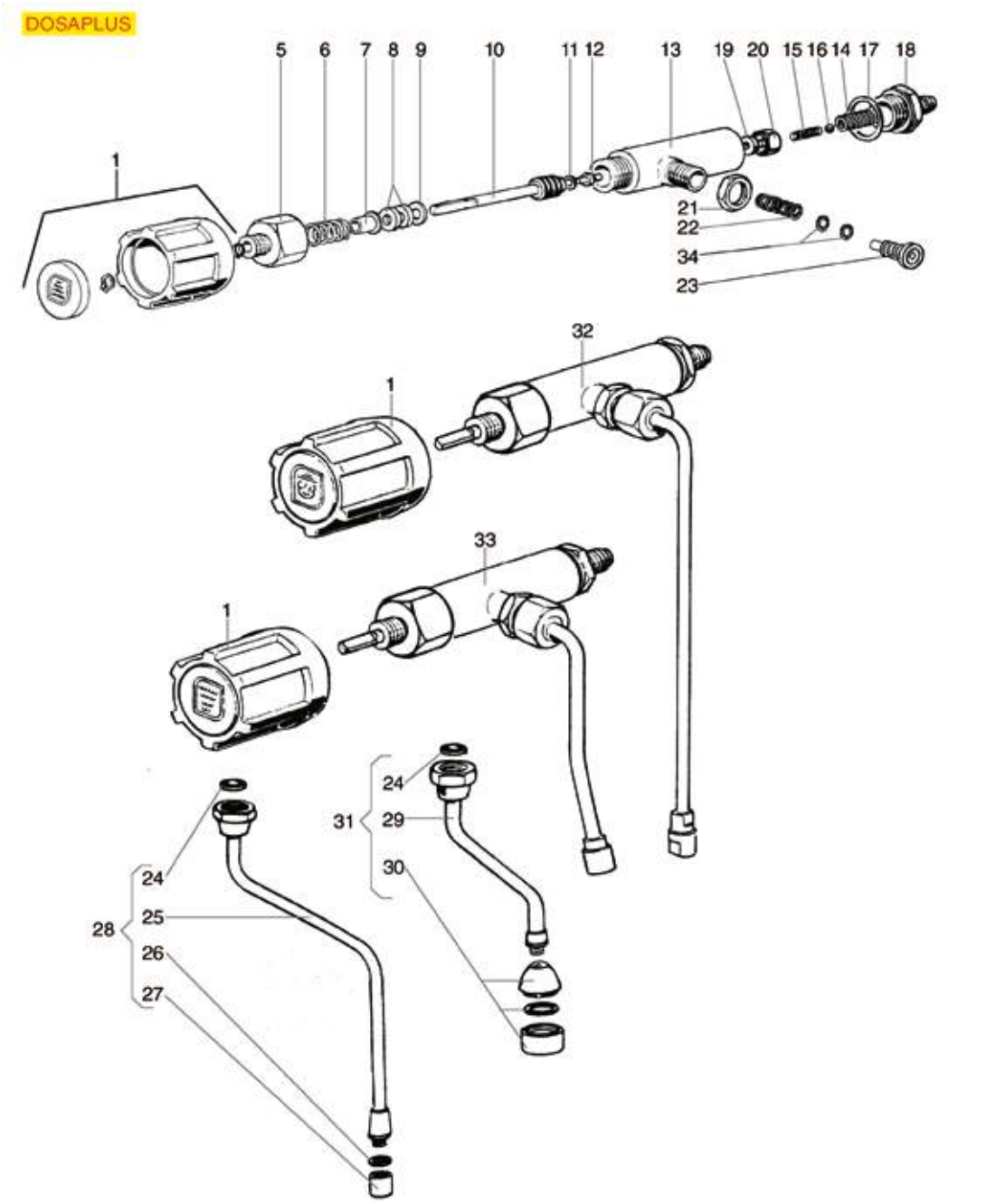

Posizioni senza cod. LF: a richiesta
Positions without LF Code No.: upon request
Abbildungen ohne LF Bestell-Nr.: auf Anfrage
Posiciones sin cód. LF: previa petición

VIBIEMME

P.	Cod.	Descrizione	Description	Beschreibung	Descripción
1	**1241336**	MANOPOLA RUBINETTO ACQUA/VAPORE	TAP HANDLE WATER/STEAM	HAHNDREHKNOPF WASSER/DAMPF	MANDO GRIFO AGUA/VAPOR
5	**1349353**	RACCORDO PER RUBINETTO	TAP COUPLING	ANSCHLUSS FÜR HAHN	RACOR PARA GRIFO
6	**1250521**	MOLLA ø 15x17 mm	SPRING ø 15x17 mm	FEDER ø 15x17 mm	MUELLE ø 15x17 mm
7	**1186322**	BUSSOLA ASTA RUBINETTO	TAP ROD BUSHING	BUCHSE FÜR ACHSE DES WASSERVENTILS	COJINETE EJE GRIFO
8	**1186312**	GUARNIZIONE PIANA EPDM ø 15,5x7,5x4 mm	EPDM FLAT GASKET ø 15.5x7.5x4 mm	FLACHDICHTUNG EPDM ø 15,5x7,5x4 mm	JUNTA PLANA EPDM ø 15,5x7,5x4 mm
9	**1186732**	RONDELLA ø 15x8,4x1 mm	WASHER ø 15x8.4x1 mm	SCHEIBE ø 15x8,4x1 mm	ARANDELA 15x8,4x1 mm
11	**3528238**	RONDELLA PIANA M4	FLAT WASHER M4	FLACHSCHEIBE M4	ARANDELA PLANA M4
12	**1324026**	PERNO RUBINETTO	TAP SPINDLE	BOLZEN FÜR HAHN	PERNO GRIFO
14	**1250157**	MOLLA ø 12,5x30 mm RUBINETTO	TAP SPRING ø 12.5x30 mm	FEDER ø 12,5x30 mm HAHN	MUELLE ø 12,5x30 mm GRIFO
15	**1250202**	MOLLA ø 8x30 mm	SPRING ø 8x30 mm	FEDER ø 8x30 mm	MUELLE ø 8x30 mm
16	**1323003**	SFERA INOX ø 8 mm	STAINLESS STEEL BALL ø 8 mm	KUGEL AUS EDELSTAHL ø 8 mm	ESFERA INOX ø 8 mm
17	**1186323**	GUARNIZIONE PIANA PTFE ø 24x18x2 mm	PTFE FLAT GASKET ø 24x18x2 mm	FLACHDICHTUNG AUS PTFE ø 24x18x2 mm	JUNTA PLANA PTFE ø 24x18x2 mm
18	**1349352**	RACCORDO PER RUBINETTO	TAP COUPLING	ANSCHLUSS FÜR HAHN	RACOR PARA GRIFO
19	**1186311**	GUARNIZIONE PIANA NBR ø 13x4x4 mm	NBR FLAT GASKET ø 13x4x4 mm	FLACHDICHTUNG NBR ø 13x4x4 mm	JUNTA PLANA NBR ø 13x4x4 mm
20	**1186122**	PORTA GUARNIZIONE PER RUBINETTO	GASKET HOLDER FOR TAP	DICHTUNGSTRÄGER FÜR HAHN	SOPORTE JUNTA PARA GRIFO
21	**1348036**	DADO ø 3/8" CHIAVE 21x6 mm	NUT ø 3/8" WRENCH 21x6mm	SECHSKANTMUTTER ø 3/8" SCHLÜSSEL 21x6 mm	TUERCA ø 3/8" LLAVE 21x6 mm
22	**1250362**	MOLLA ø 10,8x30 mm	SPRING ø 10.8x30 mm	FEDER ø 10,8x30 mm	MUELLE ø 10,8x30 mm
23	**1348213**	BUSSOLA TUBO VAPORE	STEAM PIPE BUSHING	BUCHSE FÜR DAMPFROHR	COJINETE TUBO VAPOR
24	**1186236**	GUARNIZIONE OR 03043 VITON	O-RING 03043 VITON	OR-DICHTUNG 03043 VITON	JUNTA ARO "O" 03043 VITON
26	**1186065**	GUARNIZIONE PIANA PTFE ø 12x10x1 mm	FLAT GASKET ø 12x10x1 mm PTFE	FLACHDICHTUNG 12x10x1 mm PTFE	JUNTA PLANA PTFE 12x10x1 mm
27	**1449016**	SPRUZZATORE VAPORE ø 1/8"F 4 FORI	NOZZLE FOR STEAM ø 1/8"F 4 HOLES	DAMPFSPRITZDÜSE ø 1/8"I 4 LÖCHER	BOQUILLA VAPOR ø 1/8"H 4 AGUJEROS
28	**1449860**	TUBO VAPORE COMPLETO ø 8 mm	COMPLETE STEAM PIPE ø 8 mm	DAMPFROHR KOMPLETT ø 8 mm	TUBO VAPOR COMPLETO ø 8 mm
30	**1449332**	SPRUZZATORE ACQUA	WATER PIPE NOZZLE	WASSERSPRITZDÜSE	BOQUILLA AGUA
31	**1449857**	TUBO ACQUA COMPLETO	COMPLETE WATER PIPE	WASSERROHR KOMPLETT	TUBO AGUA COMPLETO
31	**1549039**	TUBO ACQUA COMPLETO ø 8 mm	COMPLETE WATER PIPE ø 8 mm	WASSERROHR KOMPLETT ø 8 mm	TUBO AGUA COMPLETO ø 8 mm
32	**1548019**	RUBINETTO VAPORE COMPLETO	COMPLETE STEAM TAP	DAMPFHAHN KOMPLETT	GRIFO VAPOR COMPLETO
33	**1348843**	RUBINETTO VAPORE	STEAM TAP	DAMPFHAHN	GRIFO VAPOR
33	**1548020**	RUBINETTO ACQUA COMPLETO	COMPLETE WATER TAP	WASSERHAHN KOMPLETT	GRIFO AGUA COMPLETO
34	**1186556**	GUARNIZIONE OR R6 EPDM	O-RING R6 EPDM	OR-DICHTUNG R6 EPDM	JUNTA ARO "O" R6 EPDM

RUBINETTI ACQUA/VAPORE
WATER/STEAM TAPS
WASSER-/DAMPFHÄHNE
GRIFOS AGUA/VAPOR

VBM1302

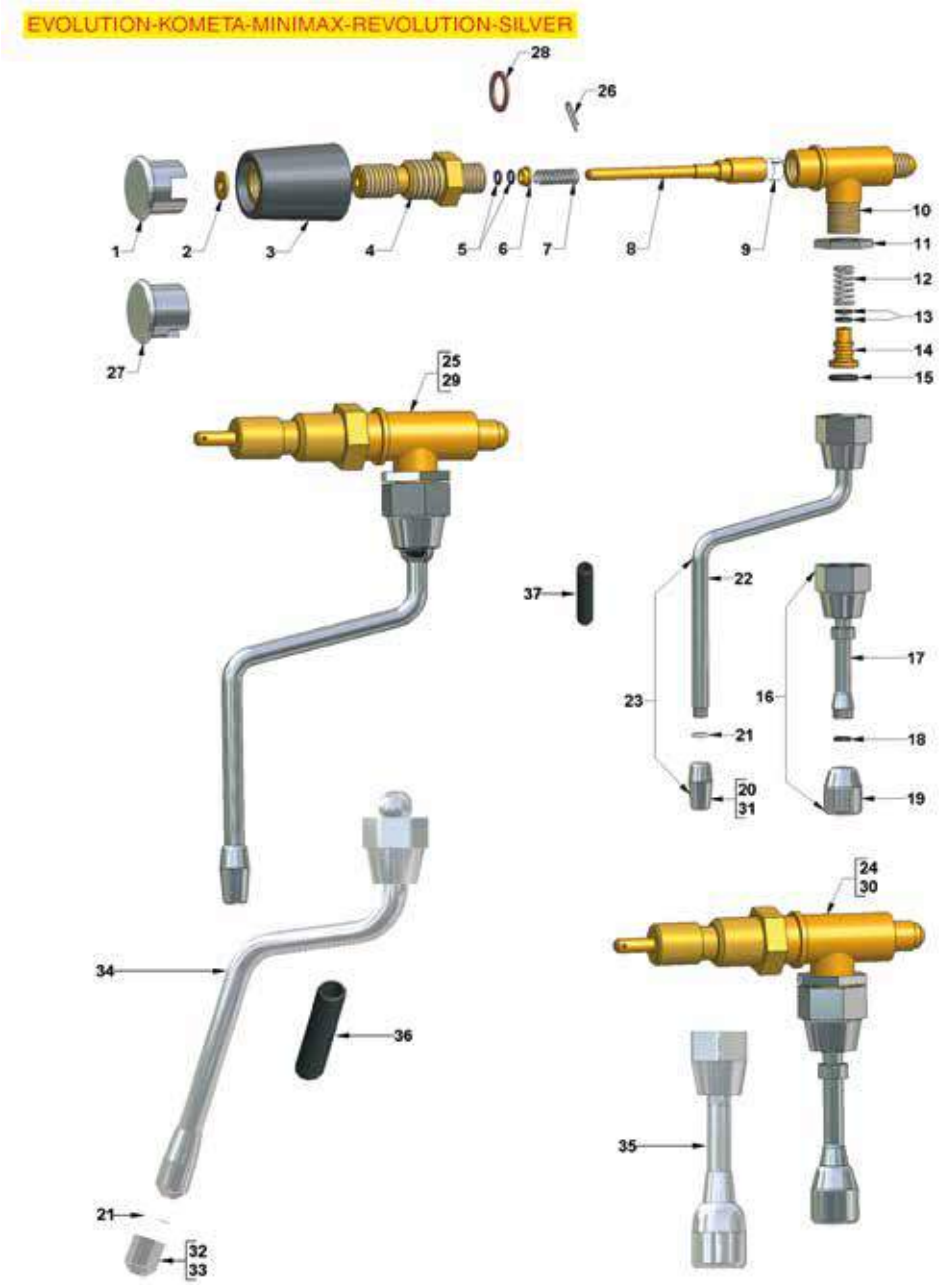

Posizioni senza cod. LF: a richiesta
Positions without LF Code No.: upon request
Abbildungen ohne LF Bestell-Nr.: auf Anfrage
Posiciones sin cód. LF: previa petición

VIBIEMME

P.	Cod.	Descrizione	Description	Beschreibung	Descripción
1	**1241057**	INSERTO VAPORE PER MANOPOLA	STEAM CAP FOR KNOB	DECKEL FÜR DAMPFDREHKNOPF	INSERTO VAPOR PARA MANDO
2	**1528141**	RONDELLA PIANA ø 22x6,5x5 mm	FLAT WASHER ø 22x6.5x5 mm	FLACHSCHEIBE ø 22x6,5x5 mm	ARANDELA LLANA ø 22x6,5x5 mm
3	**1241003**	MANOPOLA RUBINETTO ACQUA/VAPORE	KNOB FOR WATER/STEAM TAP	DREHKNOPF FÜR WASSER/DAMPF HAHN	MANDO GRIFO AGUA/VAPOR
4	**1349471**	PERNO PER RUBINETTO	TAP PIN	STIFT FÜR HAHN	PERNO PARA GRIFO
4	**1349504**	DADO ø 1/2" CHIAVE 25x6 mm	NUT ø 1/2" KEY 25x6 mm	MUTTER ø 1/2" SCHLÜSSEL 25x6 mm	TUERCA ø 1/2" LLAVE 25x6 mm
5	**1186854**	GUARNIZIONE OR R5 EPDM	O-RING EPDM R5	DICHTUNG O-RING R5 EPDM	JUNTA OR R5 EPDM
6	**1548012**	BUSSOLA PREMI GUARNIZIONE	GASKET HOLDER	BUCHSE FÜR DICHTUNGSDRÜCKER	COJINETE PRENSA JUNTA
7	**1250415**	MOLLA ø 10x32 mm PER RUBINETTO	TAP SPRING ø 10x32 mm	ACHSENFEDER ø 10x32 mm	MUELLE BARRA ø 10x32 mm
8	**1324066**	PERNO PER RUBINETTO ACQUA/VAPORE	WATER/STEAM TAP PIN	STIFT FÜR WASSER-/DAMPFHAHN	PERNO PARA GRIFO AGUA/VAPOR
8	**1324165**	PERNO RUBINETTO	TAP PIN	HAHNSTIFT	PERNO GRIFO
9	**1186442**	GUARNIZIONE CIECA ø 12x5,8 mm SILICONE	BLIND GASKET ø 12x5.8 mm SILICONE	BLINDDICHTUNG ø 12x5,8 mm SILIKON	JUNTA CIEGA ø 12x5,8 mm SILICONE
11	**1349351**	DADO ø 3/8"F H5 CHIAVE 24 mm	NUT ø 3/8"F H5 KEY 24 mm	MUTTER ø 3/8"I H5 SCHLÜSSEL 24 mm	TUERCA ø 3/8"H H5 LLAVE 24 mm
12	**1250151**	MOLLA ø 12x15 mm PER TUBO VAPORE	SPRING ø 12x15 mm FOR STEAM PIPE	FEDER ø 12x15 mm FÜR DAMPFROHR	MUELLE ø 12x15 mm PARA TUBO VAPOR
12	**1250348**	MOLLA ø 10,5x29,3 mm PER TUBO VAPORE	SPRING ø 10.5x29.3 mm STEAM PIPE	FEDER ø 10,5x29,3 mm FÜR DAMPFROHR	MUELLE ø 10,5x29,3 mm PARA TUBO VAPOR
14	**1186670**	BUSSOLA SNODO TUBO VAPORE 12x5 mm	STEAM PIPE ARTICULATION BUSHING ø 12x5mm	GELENKBUCHSE FÜR DAMPFROHR 12x5 mm	COJINETE TUBO VAPOR ø 12x5 mm
14	**1348213**	BUSSOLA TUBO VAPORE	STEAM PIPE BUSHING	BUCHSE FÜR DAMPFROHR	COJINETE TUBO VAPOR
15	**1186236**	GUARNIZIONE OR 03043 VITON	O-RING 03043 VITON	OR-DICHTUNG 03043 VITON	JUNTA ARO "O" 03043 VITON
18	**1186556**	GUARNIZIONE OR R6 EPDM	O-RING R6 EPDM	OR-DICHTUNG R6 EPDM	JUNTA ARO "O" R6 EPDM
19	**1449332**	SPRUZZATORE ACQUA	WATER PIPE NOZZLE	WASSERSPRITZDÜSE	BOQUILLA AGUA
20	**1449016**	SPRUZZATORE VAPORE ø 1/8"F 4 FORI	NOZZLE FOR STEAM ø 1/8"F 4 HOLES	DAMPFSPRITZDÜSE ø 1/8"I 4 LÖCHER	BOQUILLA VAPOR ø 1/8"H 4 AGUJEROS
21	**1186065**	GUARNIZIONE PIANA PTFE ø 12x10x1 mm	FLAT GASKET ø 12x10x1 mm PTFE	FLACHDICHTUNG 12x10x1 mm PTFE	JUNTA PLANA PTFE 12x10x1 mm
23	**1449064**	TUBO VAPORE COMPLETO INOX ø 10 mm	STEAM PIPE COMPLETE STAINLESS STEEL ø 10	DAMPFROHR KOMPLETT EDELSTAHL ø 10 mm	TUBO VAPOR COMPLETO ACERO INOX ø 10 mm
25	**1548022**	RUBINETTO VAPORE COMPLETO	COMPLETE STEAM TAP	DAMPFHAHN KOMPLETT	GRIFO VAPOR COMPLETO
26	**1389001**	COPIGLIA INOX ø 2x20 mm	S/STEEL PIN ø 2x20 mm	SPLINT EDELSTAHL ø 2x20 mm	PASADOR ACERO INOX ø 2x20 mm
27	**1241058**	INSERTO ACQUA PER MANOPOLA	WATER CAP FOR KNOB	DECKEL FÜR WASSERDREHKNOPF	INSERTO AGUA PARA MANDO
28	**1786289**	GUARNIZIONE PIANA RAME ø 22x17x2 mm	FLAT COPPER GASKET ø 22x17x2 mm	FLACHDICHTUNG KUPFER ø 22x17x2 mm	JUNTA PLANA COBRE ø 22x17x2 mm
29	**1358011**	RUBINETTO ACQUA COMPLETO	COMPLETE WATER TAP	WASSERHAHN KOMPLETT	GRIFO AGUA COMPLETO
31	**1549040**	SPRUZZATORE VAPORE ø 1/8"F 2 FORI	STEAM SPRINKLER ø 1/8"F 2 HOLES	DAMPFSPRITZDÜSE ø 1/8"I 2 LÖCHER	ROCIADOR VAPOR ø 1/8"H 2 AGUJEROS
37	**1187501**	GOMMINO ANTISCOTTATURA TUBI ø 8 mm	BURN PREVENTING PIPE HANDGRIP ø 8 mm	SCHUTZHANDGRIFF FÜR RÖHRE ø 8 mm	EMPUÑADURA ANTIQUEMADURA TUBOS ø 8 mm

RUBINETTI ACQUA/VAPORE
WATER/STEAM TAPS
WASSER-/DAMPFHÄHNE
GRIFOS AGUA/VAPOR

VBM1402

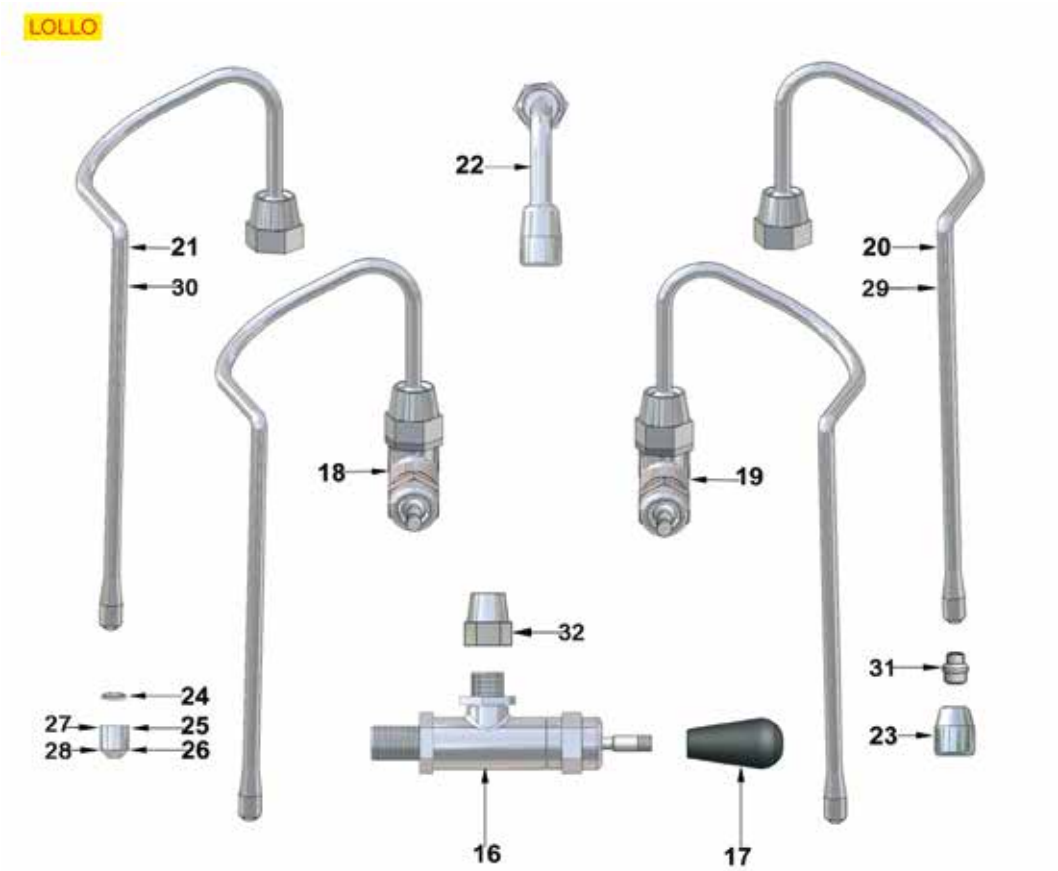

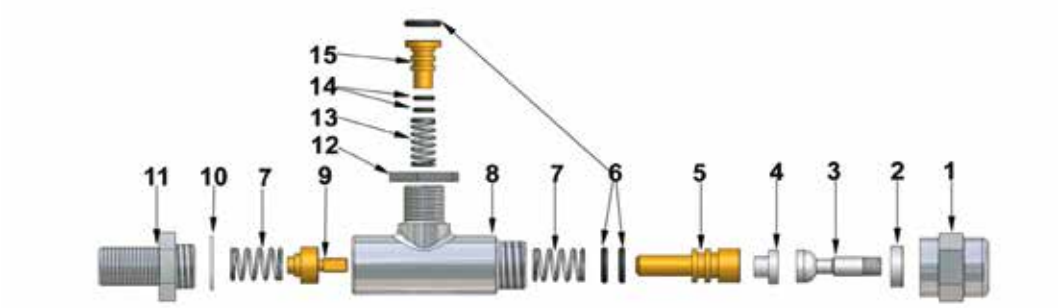

Posizioni senza cod. LF: a richiesta
Positions without LF Code No.: upon request
Abbildungen ohne LF Bestell-Nr.: auf Anfrage
Posiciones sin cód. LF: previa petición

VIBIEMME

P.	Cod.	Descrizione	Description	Beschreibung	Descripción
1	**5058054**	DADO CROMATO PER RUBINETTO	NUT CHROMED FOR TAP	MUTTER VERCHROMT FÜR HAHN	TUERCA CROMADA PARA GRIFO
2	**5052818**	BUSSOLA PER PERNO	BUSHING FOR PIN	BUCHSE FÜR ACHSE	COJINETE PARA PERNO
3	**5052820**	PERNO PER RUBINETTO	PIN FOR TAP	ACHSE FÜR HAHN	PERNO PARA GRIFO
4	**5058055**	BOCCOLA RUBINETTO ACQUA/VAPORE	BUSHING TAP WATER/STEAM	BUCHSE HAHN WASSER/DAMPF	CASQUILLO GRIFO AGUA/VAPOR
6	**1186236**	GUARNIZIONE OR 03043 VITON	O-RING 03043 VITON	OR-DICHTUNG 03043 VITON	JUNTA ARO "O" 03043 VITON
7	**1250356**	MOLLA ø 13x27 mm RUBINETTO VAPORE	SPRING ø 13x27 mm STEAM TAP	FEDER ø 13x27 mm DAMPFHAHN	MUELLE ø 13x27 mm GRIFO VAPOR
9	**1523075**	PORTA GUARNIZIONE PER RUBINETTO	GASKET HOLDER FOR TAP	HAHNDICHTUNGHALTER	PORTAJUNTA PARA GRIFO
10	**1186731**	GUARNIZIONE PIANA PTFE ø 24x19x2 mm	PTFE FLAT GASKET ø 24x19x2 mm	FLACHDICHTUNG AUS PTFE ø 24x19x2 mm	JUNTA PLANA PTFE ø 24x19x2 mm
12	**1348036**	DADO ø 3/8" CHIAVE 21x6 mm	NUT ø 3/8" WRENCH 21x6mm	SECHSKANTMUTTER ø 3/8" SCHLÜSSEL 21x6 mm	TUERCA ø 3/8" LLAVE 21x6 mm
13	**1250348**	MOLLA ø 10,5x29,3 mm PER TUBO VAPORE	SPRING ø 10.5x29.3 mm STEAM PIPE	FEDER ø 10,5x29,3 mm FÜR DAMPFROHR	MUELLE ø 10,5x29,3 mm PARA TUBO VAPOR
14	**1186556**	GUARNIZIONE OR R6 EPDM	O-RING R6 EPDM	OR-DICHTUNG R6 EPDM	JUNTA ARO "O" R6 EPDM
15	**1348213**	BUSSOLA TUBO VAPORE	STEAM PIPE BUSHING	BUCHSE FÜR DAMPFROHR	COJINETE TUBO VAPOR
16	**1548021**	RUBINETTO ACQUA/VAPORE	STEAM/WATER TAP	WASSER-/DAMPFHAHN	GRIFO AGUA/VAPOR
17	**1241401**	MANOPOLA M8x1	KNOB M8x1	DREHKNOPF M8x1	MANDO M8x1
23	**1449332**	SPRUZZATORE ACQUA	WATER PIPE NOZZLE	WASSERSPRITZDÜSE	BOQUILLA AGUA
24	**1186065**	GUARNIZIONE PIANA PTFE ø 12x10x1 mm	FLAT GASKET ø 12x10x1 mm PTFE	FLACHDICHTUNG 12x10x1 mm PTFE	JUNTA PLANA PTFE 12x10x1 mm
25	**1449016**	SPRUZZATORE VAPORE ø 1/8"F 4 FORI	NOZZLE FOR STEAM ø 1/8"F 4 HOLES	DAMPFSPRITZDÜSE ø 1/8"I 4 LÖCHER	BOQUILLA VAPOR ø 1/8"H 4 AGUJEROS
29	**1549034**	TUBO VAPORE INOX COMPLETO DX ø 10 mm	PIPE STEAM COMPL. ST. STEEL RH ø 10 mm	DAMPFROHR KOMPLETT EDELST. RH ø 10 mm	TUBO VAPOR COMPL. A.INOX RH ø10mm
30	**1549035**	TUBO VAPORE COMPLETO SX ø 10 mm	STEAM PIPE COMPLETE LH ø 10 mm	DAMPFROHR KOMPLETT LH ø 10 mm	TUBO VAPOR COMPLETO LH ø 10 mm

RUBINETTI ACQUA/VAPORE
WATER/STEAM TAPS
WASSER-/DAMPFHÄHNE
GRIFOS AGUA/VAPOR

VBM1502

MERCURY

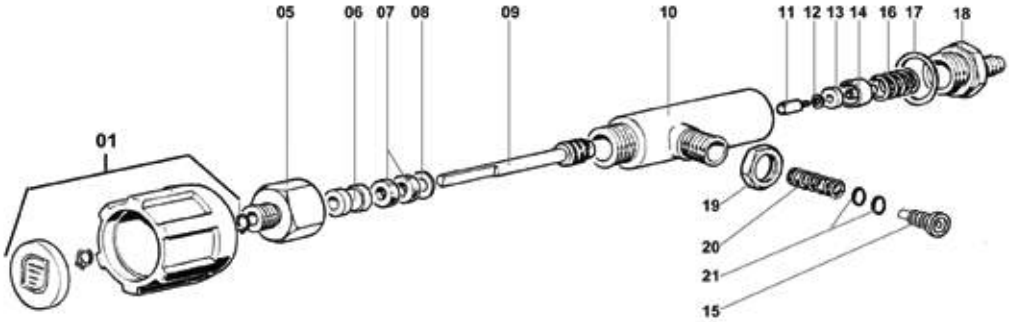

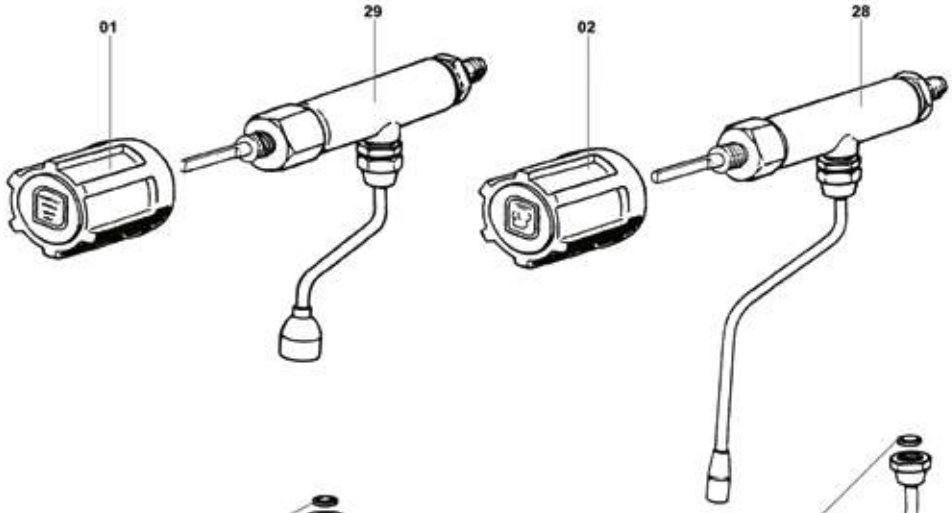

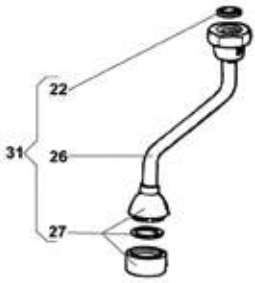

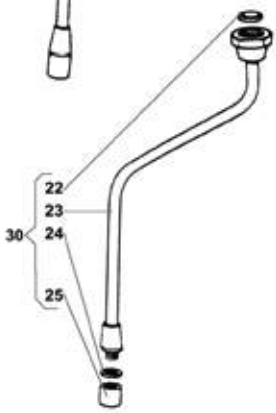

Posizioni senza cod. LF: a richiesta
Positions without LF Code No.: upon request
Abbildungen ohne LF Bestell-Nr.: auf Anfrage
Posiciones sin cód. LF: previa petición

P.	Cod.	Descrizione	Description	Beschreibung	Descripción
2	**1241336**	MANOPOLA RUBINETTO ACQUA/VAPORE	TAP HANDLE WATER/STEAM	HAHNDREHKNOPF WASSER/DAMPF	MANDO GRIFO AGUA/VAPOR
5	**1349353**	RACCORDO PER RUBINETTO	TAP COUPLING	ANSCHLUSS FÜR HAHN	RACOR PARA GRIFO
7	**1186312**	GUARNIZIONE PIANA EPDM ø 15,5x7,5x4 mm	EPDM FLAT GASKET ø 15.5x7.5x4 mm	FLACHDICHTUNG EPDM ø 15,5x7,5x4 mm	JUNTA PLANA EPDM ø 15,5x7,5x4 mm
8	**1186732**	RONDELLA ø 15x8,4x1 mm	WASHER ø 15x8.4x1 mm	SCHEIBE ø 15x8,4x1 mm	ARANDELA 15x8,4x1 mm
9	**1324008**	PERNO RUBINETTO ACQUA/VAPORE	SPINDLE FOR WATER/STEAM TAP	BOLZEN FÜR WASSER-/DAMPFHAHN	PERNO GRIFO AGUA/VAPOR
11	**1523453**	VALVOLA SCARICO COMPLETA	COMPLETE DRAIN VALVE	AUSLAUFVENTIL KOMPLETT	VÁLVULA DESAGÜE COMPLETA
12	**1186330**	RONDELLA PIANA OTTONE ø 6,8x3,2x0,5 mm	WASHER FLAT BRASS ø 6.8x3.2x0.5 mm	SCHEIBE FLACH MESSING ø 6,8x3,2x0,5 mm	ARANDELA PLANA DE LATÓN ø 6,8x3,2x0,5 mm
13	**1186311**	GUARNIZIONE PIANA NBR ø 13x4x4 mm	NBR FLAT GASKET ø 13x4x4 mm	FLACHDICHTUNG NBR ø 13x4x4 mm	JUNTA PLANA NBR ø 13x4x4 mm
14	**1186309**	BOCCOLA PORTAGUARNIZIONE	GASKET HOLDER BUSHING	BUCHSE DICHTUNGSTRÄGER	CASQUILLO SOPORTE JUNTA
15	**1348213**	BUSSOLA TUBO VAPORE	STEAM PIPE BUSHING	BUCHSE FÜR DAMPFROHR	COJINETE TUBO VAPOR
16	**1250157**	MOLLA ø 12,5x30 mm RUBINETTO	TAP SPRING ø 12.5x30 mm	FEDER ø 12,5x30 mm HAHN	MUELLE ø 12,5x30 mm GRIFO
17	**1186323**	GUARNIZIONE PIANA PTFE ø 24x18x2 mm	PTFE FLAT GASKET ø 24x18x2 mm	FLACHDICHTUNG AUS PTFE ø 24x18x2 mm	JUNTA PLANA PTFE ø 24x18x2 mm
18	**1349352**	RACCORDO PER RUBINETTO	TAP COUPLING	ANSCHLUSS FÜR HAHN	RACOR PARA GRIFO
19	**1348036**	DADO ø 3/8" CHIAVE 21x6 mm	NUT ø 3/8" WRENCH 21x6mm	SECHSKANTMUTTER ø 3/8" SCHLÜSSEL 21x6 mm	TUERCA ø 3/8" LLAVE 21x6 mm
20	**1250362**	MOLLA ø 10,8x30 mm	SPRING ø 10.8x30 mm	FEDER ø 10,8x30 mm	MUELLE ø 10,8x30 mm
21	**1186556**	GUARNIZIONE OR R6 EPDM	O-RING R6 EPDM	OR-DICHTUNG R6 EPDM	JUNTA ARO "O" R6 EPDM
24	**1186065**	GUARNIZIONE PIANA PTFE ø 12x10x1 mm	FLAT GASKET ø 12x10x1 mm PTFE	FLACHDICHTUNG 12x10x1 mm PTFE	JUNTA PLANA PTFE 12x10x1 mm
25	**1449016**	SPRUZZATORE VAPORE ø 1/8"F 4 FORI	NOZZLE FOR STEAM ø 1/8"F 4 HOLES	DAMPFSPRITZDÜSE ø 1/8"I 4 LÖCHER	BOQUILLA VAPOR ø 1/8"H 4 AGUJEROS
27	**1449332**	SPRUZZATORE ACQUA	WATER PIPE NOZZLE	WASSERSPRITZDÜSE	BOQUILLA AGUA
29	**1548019**	RUBINETTO VAPORE COMPLETO	COMPLETE STEAM TAP	DAMPFHAHN KOMPLETT	GRIFO VAPOR COMPLETO
30	**1449860**	TUBO VAPORE COMPLETO ø 8 mm	COMPLETE STEAM PIPE ø 8 mm	DAMPFROHR KOMPLETT ø 8 mm	TUBO VAPOR COMPLETO ø 8 mm
31	**1549039**	TUBO ACQUA COMPLETO ø 8 mm	COMPLETE WATER PIPE ø 8 mm	WASSERROHR KOMPLETT ø 8 mm	TUBO AGUA COMPLETO ø 8 mm
31	**1449857**	TUBO ACQUA COMPLETO	COMPLETE WATER PIPE	WASSERROHR KOMPLETT	TUBO AGUA COMPLETO

RUBINETTO CARICO ACQUA
WATER INLET TAP
WASSEREINLAUFHAHN
GRIFO CARGO AGUA

VBM2002

CHIMAERA-EVOLUTION-LOLLO-REPLICA-REVOLUTION

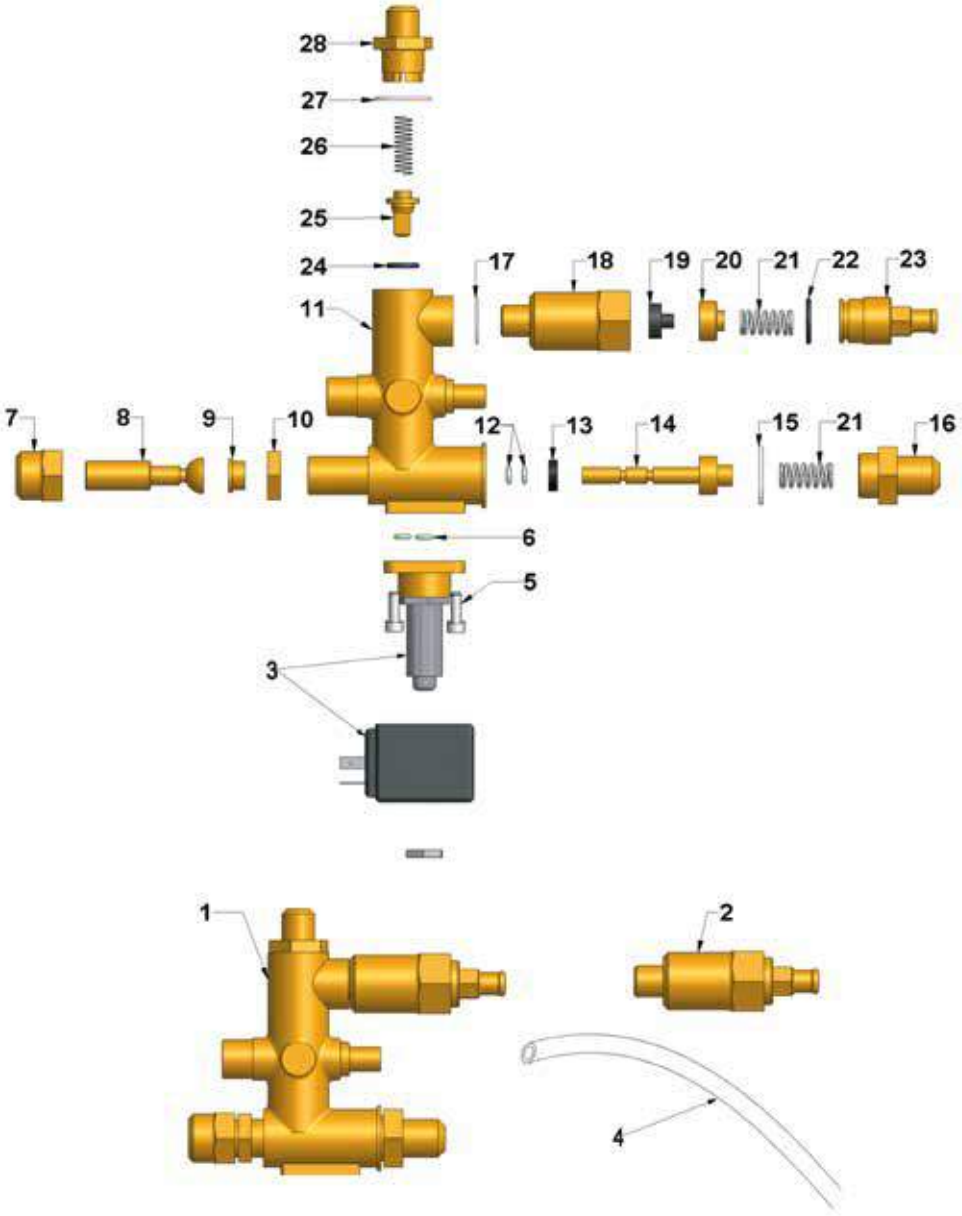

Posizioni senza cod. LF: a richiesta
Positions without LF Code No.: upon request
Abbildungen ohne LF Bestell-Nr.: auf Anfrage
Posiciones sin cód. LF: previa petición

VIBIEMME

P.	Cod.	Descrizione	Description	Beschreibung	Descripción
1	**1358010**	RUBINETTO CARICO ACQUA	WATER INLET TAP	EINLAUFHAHN WASSER	GRIFO CARGA AGUA
2	**1720010**	VALVOLA DI ESPANSIONE ø 1/4"M 8-12 bar	EXPANSION VALVE ø 1/4"M 8-12 bar	EXPANSIONSVENTIL ø 1/4"A 8-12 bar	VÁLVULA DE EXPANSIÓN ø 1/4"M 8-12 bar
3	**1120258**	ELETTROVALVOLA PARKER 2 VIE 230V 50/60Hz	SOLEN. VALVE PARKER 2 WAYS 230V 50/60Hz	MAGNETVENTIL PARKER 2 WEGE 230V 50/60Hz	ELECTROVÁLVULA PARKER 2 VÍAS 230V 50/60H
4	**1449683**	TUBO SILICONE ø 5x10 SHORE 60 - 10 mt	SILICONE HOSE ø 5x10 SHORE 60 - 10 m	SILIKONSCHAUCH ø 5x10 SHORE 60 - 10 m	TUBO SILICONA ø 5x10 SHORE 60 - 10 m
5	**1184006**	VITE A TESTA CILINDRICA BASSA M4x12	LOW CYLINDER HEAD SCREW M4x12	ZYLINDERKOPFSCHRAUBE NIEDRIG M4x12	TORNILLO CABEZA DE CILINDRO BAJA M4x12
6	**1186612**	GUARNIZIONE OR 02025 VITON	O-RING 02025 VITON	DICHTUNG O-RING 02025 VITON	JUNTA ARO OR 02025 VITON VERDE
7	**1358013**	DADO ø 3/8"F PER RUBINETTO CARICO	NUT ø 3/8"F FOR DRAIN TAP	MUTTER ø 3/8"I FÜR EINLAUFHAHN	TUERCA ø 3/8"H PARA GRIFO CARGA
8	**1324162**	PERNO CORTO PER RUBINETTO CARICO	SHORT PIN FOR INLET TAP	STIFT KURZ FÜR EINLAUFHAHN	PERNO CORTO PARA GRIFO CARGA
12	**1786286**	GUARNIZIONE OR R4 EPDM	O-RING R4 EPDM	DICHTUNG OR R4 EPDM	JUNTA EN ARO "O" R4 EPDM
13	**1186311**	GUARNIZIONE PIANA NBR ø 13x4x4 mm	NBR FLAT GASKET ø 13x4x4 mm	FLACHDICHTUNG NBR ø 13x4x4 mm	JUNTA PLANA NBR ø 13x4x4 mm
15	**1186117**	GUARNIZIONE PIANA PTFE ø 26x21x2 mm	PTFE FLAT GASKET ø 26x21x2 mm	FLACHDICHTUNG AUS PTFE ø 26x21x2 mm	JUNTA PLANA PTFE ø 26x21x2 mm
19	**1186129**	GUARNIZIONE PIANA NBR ø 15/6x10 mm	GASKET FLAT NBR ø 15/6x10 mm	FLACHDICHTUNG NBR ø 15/6x10 mm	JUNTA PLANA NBR ø 15/6x10 mm
20	**1186131**	PORTAGUARNIZIONE RUBINETTO	GASKET HOLDER FOR TAP	DICHTUNGSTRÄGER EINLAUFHAHN	PORTAJUNTA GRIFO
21	**1250349**	MOLLA ø 14,5x28 mm RUBINETTO CARICO	SPRING ø 14.5x28 mm INLET TAP	FEDER ø 14,5x28 mm EINLAUFHAHN	MUELLE ø 14,5x28 mm GRIFO CARGA
22	**1786295**	GUARNIZIONE ORM 0170-20 EPDM	GASKET ORM 0170-20 EPDM	DICHTUNG ORM 0170-20 EPDM	JUNTA ORM 0170-20 EPDM
25	**1720011**	VALVOLINA DI NON RITORNO TRIANGOLARE	TRIANGULAR NON-RETURN VALVE	RÜCKSCHLAGVENTIL DREIECKIG	VÁLVULA DE RETENCIÓN TRIANGULAR
26	**1250202**	MOLLA ø 8x30 mm	SPRING ø 8x30 mm	FEDER ø 8x30 mm	MUELLE ø 8x30 mm
27	**1186314**	GUARNIZIONE PIANA PTFE ø 22x17x2 mm	PTFE FLAT GASKET ø 22x17x2 mm	FLACHDICHTUNG AUS PTFE ø 22x17x2 mm	JUNTA PLANA PTFE ø 22x17x2 mm

RUBINETTO CARICO ACQUA
WATER INLET TAP
WASSEREINLAUFHAHN
GRIFO CARGO AGUA

VBM2102

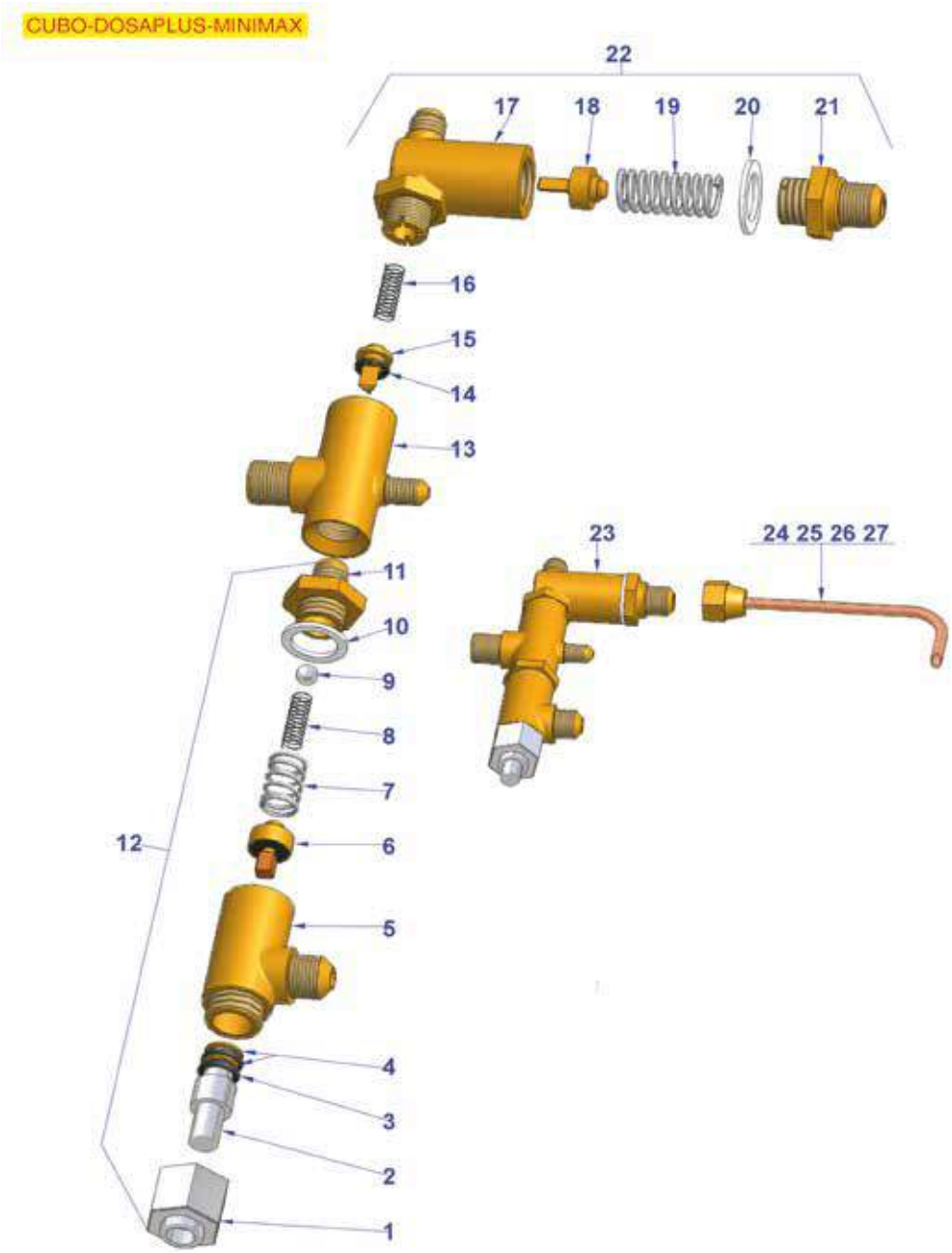

Posizioni senza cod. LF: a richiesta
Positions without LF Code No.: upon request
Abbildungen ohne LF Bestell-Nr.: auf Anfrage
Posiciones sin cód. LF: previa petición

VIBIEMME

P.	Cod.	Descrizione	Description	Beschreibung	Descripción
2	**1324163**	PERNO PER RUBINETTO CARICO	PIN FOR INLET TAP	STIFT FÜR EINLAUFHAHN	PERNO PARA GRIFO CARGA
3	**1186318**	GUARNIZIONE OR 03043 EPDM	O-RING 03043 EPDM	O-RING-DICHTUNG 03043 EPDM	JUNTA ARO 03043 EPDM
4	**1786293**	GUARNIZIONE PIANA RAME ø 14x11x1 mm	FLAT COPPER GASKET ø 14x11x1 mm	FLACHDICHTUNG KUPFER ø 14x11x1 mm	JUNTA PLANA COBRE ø 14x11x1 mm
6	**1523412**	VALVOLA DI CARICO	INLET VALVE	EINLASSVENTIL	VÁLVULA CARGA
9	**1323003**	SFERA INOX ø 8 mm	STAINLESS STEEL BALL ø 8 mm	KUGEL AUS EDELSTAHL ø 8 mm	ESFERA INOX ø 8 mm
10	**1186323**	GUARNIZIONE PIANA PTFE ø 24x18x2 mm	PTFE FLAT GASKET ø 24x18x2 mm	FLACHDICHTUNG AUS PTFE ø 24x18x2 mm	JUNTA PLANA PTFE ø 24x18x2 mm
11	**1349352**	RACCORDO PER RUBINETTO	TAP COUPLING	ANSCHLUSS FÜR HAHN	RACOR PARA GRIFO
12	**1348059**	RUBINETTO CARICO ACQUA	WATER INLET TAP	WASSEREINLAUFHAHN	GRUPO CARGA AGUA
14	**1186422**	GUARNIZIONE OR 0108 EPDM	O-RING 0108 EPDM	DICHTUNG O-RING 0108 EPDM	JUNTA ARO "O" 0108 EPDM
15	**1523023**	VALVOLINA DI NON RITORNO TRIANGOLARE	TRIANGULAR NON-RETURN VALVE	RÜCKSCHLAGVENTIL DREIECKIG	VÁLVULA DE RETENCIÓN TRIANGULAR
16	**1250202**	MOLLA ø 8x30 mm	SPRING ø 8x30 mm	FEDER ø 8x30 mm	MUELLE ø 8x30 mm
17	**1348051**	CORPO RUBINETTO	INLET TAP BODY	EINLAUFHAHNKÖRPER	CUERPO GRIFO
18	**1523453**	VALVOLA SCARICO COMPLETA	COMPLETE DRAIN VALVE	AUSLAUFVENTIL KOMPLETT	VÁLVULA DESAGÜE COMPLETA
19	**1250515**	MOLLA ø 14x33 mm	SPRING ø 14x33 mm	FEDER ø 14x33 mm	MUELLE ø 14x33 mm
20	**1186117**	GUARNIZIONE PIANA PTFE ø 26x21x2 mm	PTFE FLAT GASKET ø 26x21x2 mm	FLACHDICHTUNG AUS PTFE ø 26x21x2 mm	JUNTA PLANA PTFE ø 26x21x2 mm
23	**1348381**	RUBINETTO CARICO ACQUA	WATER INLET TAP	WASSEREINLAUFHAHN	GRUPO CARGA AGUA

RUBINETTO CARICO ACQUA
WATER INLET TAP
WASSEREINLAUFHAHN
GRIFO CARGO AGUA

VBM2202

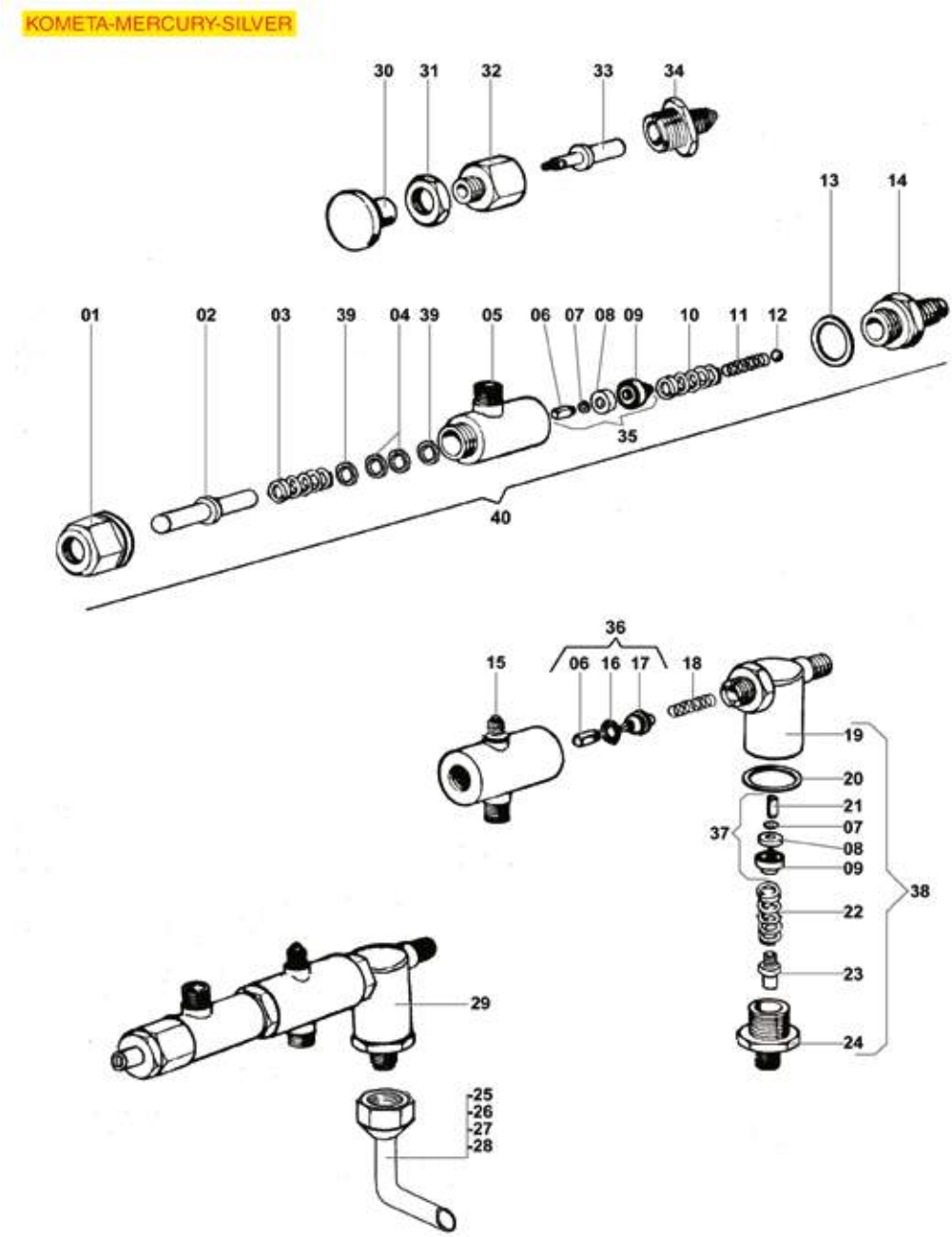

Posizioni senza cod. LF: a richiesta
Positions without LF Code No.: upon request
Abbildungen ohne LF Bestell-Nr.: auf Anfrage
Posiciones sin cód. LF: previa petición

P.	Cod.	Descrizione	Description	Beschreibung	Descripción
4	**1186236**	GUARNIZIONE OR 03043 VITON	O-RING 03043 VITON	OR-DICHTUNG 03043 VITON	JUNTA ARO "O" 03043 VITON
6	**1324033**	PERNO QUADRO 12,1 mm 6x6 mm M3	SQUARE PIN 12.1 mm 6x6 mm M3	QUADRATISCHER STIFT 12,1 mm 6x6 mm M3	PERNO CUADRADO 12,1 mm 6x6 mm M3
7	**1186330**	RONDELLA PIANA OTTONE ø 6,8x3,2x0,5 mm	WASHER FLAT BRASS ø 6.8x3.2x0.5 mm	SCHEIBE FLACH MESSING ø 6,8x3,2x0,5 mm	ARANDELA PLANA DE LATÓN ø 6,8x3,2x0,5 mm
8	**1186311**	GUARNIZIONE PIANA NBR ø 13x4x4 mm	NBR FLAT GASKET ø 13x4x4 mm	FLACHDICHTUNG NBR ø 13x4x4 mm	JUNTA PLANA NBR ø 13x4x4 mm
9	**1186309**	BOCCOLA PORTAGUARNIZIONE	GASKET HOLDER BUSHING	BUCHSE DICHTUNGSTRÄGER	CASQUILLO SOPORTE JUNTA
10	**1250157**	MOLLA ø 12,5x30 mm RUBINETTO	TAP SPRING ø 12.5x30 mm	FEDER ø 12,5x30 mm HAHN	MUELLE ø 12,5x30 mm GRIFO
12	**1323003**	SFERA INOX ø 8 mm	STAINLESS STEEL BALL ø 8 mm	KUGEL AUS EDELSTAHL ø 8 mm	ESFERA INOX ø 8 mm
13	**1186323**	GUARNIZIONE PIANA PTFE ø 24x18x2 mm	PTFE FLAT GASKET ø 24x18x2 mm	FLACHDICHTUNG AUS PTFE ø 24x18x2 mm	JUNTA PLANA PTFE ø 24x18x2 mm
14	**1349352**	RACCORDO PER RUBINETTO	TAP COUPLING	ANSCHLUSS FÜR HAHN	RACOR PARA GRIFO
16	**1186422**	GUARNIZIONE OR 0108 EPDM	O-RING 0108 EPDM	DICHTUNG O-RING 0108 EPDM	JUNTA ARO "O" 0108 EPDM
18	**1250202**	MOLLA ø 8x30 mm	SPRING ø 8x30 mm	FEDER ø 8x30 mm	MUELLE ø 8x30 mm
19	**1348051**	CORPO RUBINETTO	INLET TAP BODY	EINLAUFHAHNKÖRPER	CUERPO GRIFO
20	**1186117**	GUARNIZIONE PIANA PTFE ø 26x21x2 mm	PTFE FLAT GASKET ø 26x21x2 mm	FLACHDICHTUNG AUS PTFE ø 26x21x2 mm	JUNTA PLANA PTFE ø 26x21x2 mm
22	**1250515**	MOLLA ø 14x33 mm	SPRING ø 14x33 mm	FEDER ø 14x33 mm	MUELLE ø 14x33 mm
29	**1348381**	RUBINETTO CARICO ACQUA	WATER INLET TAP	WASSEREINLAUFHAHN	GRUPO CARGA AGUA
30	**1241334**	MANOPOLA RUBINETTO CARICO ACQUA	WATER INLET TAP KNOB	DREHKNOPF FÜR WASSEREINLAUFHAHN	MANDO GRIFO CARGA AGUA
31	**1348036**	DADO ø 3/8" CHIAVE 21x6 mm	NUT ø 3/8" WRENCH 21x6mm	SECHSKANTMUTTER ø 3/8" SCHLÜSSEL 21x6 mm	TUERCA ø 3/8" LLAVE 21x6 mm
32	**1349353**	RACCORDO PER RUBINETTO	TAP COUPLING	ANSCHLUSS FÜR HAHN	RACOR PARA GRIFO
33	**1324044**	PERNO RUBINETTO CARICO	TAP SPINDLE	BOLZEN FÜR FÜLLHAHN	PERNO GRIFO CARGA
35	**1523412**	VALVOLA DI CARICO	INLET VALVE	EINLASSVENTIL	VÁLVULA CARGA
36	**1523023**	VALVOLINA DI NON RITORNO TRIANGOLARE	TRIANGULAR NON-RETURN VALVE	RÜCKSCHLAGVENTIL DREIECKIG	VÁLVULA DE RETENCIÓN TRIANGULAR
37	**1523453**	VALVOLA SCARICO COMPLETA	COMPLETE DRAIN VALVE	AUSLAUFVENTIL KOMPLETT	VÁLVULA DESAGÜE COMPLETA
39	**1786293**	GUARNIZIONE PIANA RAME ø 14x11x1 mm	FLAT COPPER GASKET ø 14x11x1 mm	FLACHDICHTUNG KUPFER ø 14x11x1 mm	JUNTA PLANA COBRE ø 14x11x1 mm
40	**1348059**	RUBINETTO CARICO ACQUA	WATER INLET TAP	WASSEREINLAUFHAHN	GRUPO CARGA AGUA

LIVELLO
LEVEL
NIVEAU
NIVEL

VBM3002

CUBO-DOSAPLUS-EVOLUTION
KOMETA-MERCURY-MINIMAX
REPLICA-REVOLUTION-SILVER

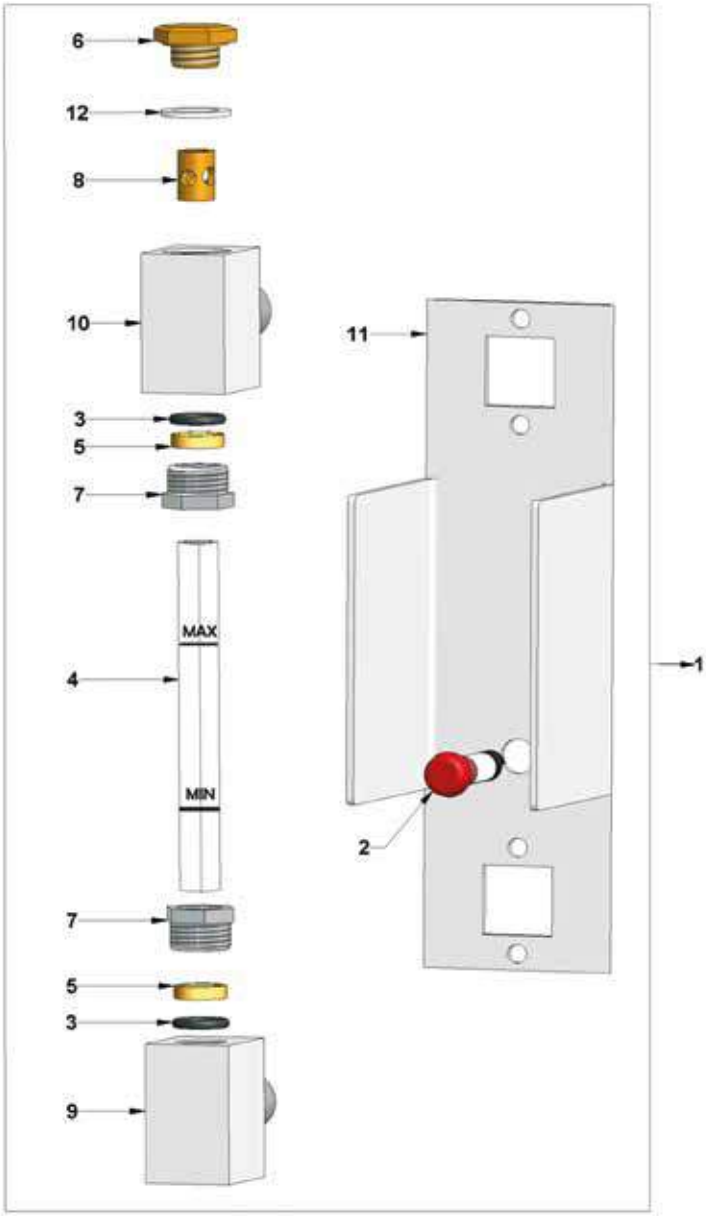

Posizioni senza cod. LF: a richiesta
Positions without LF Code No.: upon request
Abbildungen ohne LF Bestell-Nr.: auf Anfrage
Posiciones sin cód. LF: previa petición

P.	Cod.	Descrizione	Description	Beschreibung	Descripción
1	**1201055**	VETRO LIVELLO COMPLETO	COMPLETE LEVEL GLASS	NIVEAUGLAS KOMPLETT	CRISTAL NIVEL COMPLETO
2	**1221060**	LAMPADA SPIA ROSSA 250V	RED INDICATOR LIGHT 250V	SIGNALLAMPE ROT 250V	BOMBILLA PILOTO ROJA 250V
3	**1186236**	GUARNIZIONE OR 03043 VITON	O-RING 03043 VITON	OR-DICHTUNG 03043 VITON	JUNTA ARO "O" 03043 VITON
4	**1520546**	VETRO LIVELLO ø 11x140 mm	LEVEL GLASS ø 11x140 mm	WASSERSTANDGLAS ø 11x140 mm	CRISTAL NIVEL ø 11x140 mm
5	**1186420**	ANELLO PREMISTOPPA ø 15x11,5x3 mm	STUFFING GLAND RING ø 15x11.5x3 mm	RING STOPFBÜCHSE ø 15x11,5x3 mm	ARO PRENSAESTOPA ø 15x11,5x3 mm
6	**1439061**	TAPPO ø 1/4"M ALTEZZA 12 mm DADO 19 mm	CAP ø 1/4"M HEIGHT 12 mm NUT 19 mm	DECKEL ø 1/4"A HÖHE 12 mm MUTTER 19 mm	TAPA ø 1/4"M ALTURA 12 mm TUERCA 19 mm
7	**1349070**	RACCORDO ø 3/8"M FORO ø 12 mm	FITTING ø 3/8"M HOLE ø 12 mm	ANSCHLUSS ø 3/8"A LOCH ø 12 mm	RACOR ø 3/8"M AGUJERO ø 12 mm
12	**1186982**	GUARNIZIONE PIANA PTFE ø 17x13x2 mm	FLAT PTFE GASKET ø 17x13x2 mm	FLACHDICHTUNG AUS PTFE ø 17x13x2 mm	JUNTA PLANA EN PTFE ø 17x13x2 mm

CALDAIA CHIMAERA-REPLICA
BOILER CHIMAERA-REPLICA
BOILER CHIMAERA-REPLICA
CALDERA CHIMAERA-REPLICA

VBM4002

CHIMAERA-REPLICA

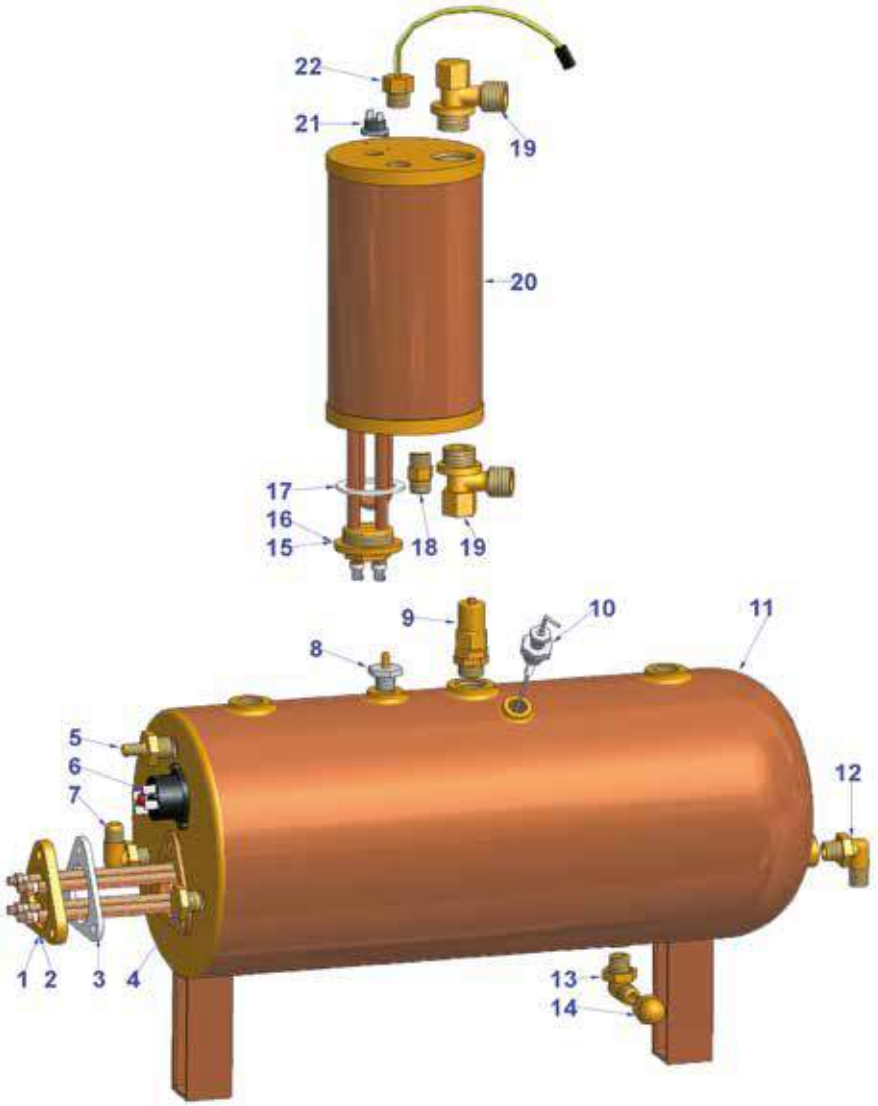

Posizioni senza cod. LF: a richiesta
Positions without LF Code No.: upon request
Abbildungen ohne LF Bestell-Nr.: auf Anfrage
Posiciones sin cód. LF: previa petición

VIBIEMME

P.	Cod.	Descrizione	Description	Beschreibung	Descripción
1	**1755280**	RESISTENZA 3500W 220V	HEATING ELEMENT 3500W 220V	HEIZKÖRPER 3500W 220V	RESISTENCIA 3500W 220V
3	**1186634**	GUARNIZIONE TRIANGOLARE RESISTENZA	TRIANGULAR GASKET FOR HEATING ELEMENT	DREIECKIGE DICHTUNG FÜR HEIZKÖRPER	JUNTA TRIANGULAR RESISTENCIA
4	**1439001**	TAPPO ø 16 mm PER GRUPPO EROGAZIONE	CAP ø 16 mm FOR BREW GROUP	DECKEL FÜR AUSLAUFGRUPPE ø 16 mm	TAPÓN ø 16 mm PARA GRUPO EROGACIÓN
6	**1443078**	TERMOSTATO A CONTATTO 130°C 10A 250V	CONTACT THERMOSTAT 130°C 10A 250V	ANLEGETHERMOSTAT 130°C 10A 250V	TERMOSTATO DE CONTACTO 130°C 10A 250V
8	**1523534**	VALVOLA CALDAIA ø 1/4"M	BOILER VALVE ø 1/4"M	VENTIL FÜR DURCHLAUFERHITZER ø 1/4"A	VÁLVULA CALDERÍN ø 1/4"M
9	**1515019**	VALVOLA CALDAIA ø 1/2"M	BOILER VALVE ø 1/2"M	VENTIL DURCHLAUFERHITZER ø 1/2"A	VÁLVULA CALDERA ø 1/2"M
10	**3341011**	SONDA LIVELLO ø 1/4"M-140 mm	LEVEL PROBE ø 1/4"M-140 mm	NIVEAUSONDE ø 1/4"M-140 mm	SONDA NIVEL ø 1/4"M-140 mm
13	**1349002**	RACCORDO A "L" ø 1/4"M-1/4"M	ELBOW FITTING ø 1/4"M-1/4"M	L-ANSCHLUSS ø 1/4"A-1/4"A	RACOR EN "L" ø 1/4"M-1/4"M
15	**1755284**	RESISTENZA 800W 230V	HEATING ELEMENT 800W 230V	HEIZKÖRPER 800W 230V	RESISTENCIA 800W 230V
17	**1186627**	GUARNIZIONE PIANA CARBO ø 41x33x3 mm	CARBO FLAT GASKET ø 41x33x3 mm	FLACHDICHTUNG CARBO ø 41x33x3 mm	JUNTA PLANA CARBO ø 41x33x3 mm
19	**1349014**	RACCORDO CALDAIA ø 1/2"M-1/2"M	BOILER FITTING ø 1/2"M-1/2"M	ANSCHLUSS DURCHLAUFERH. ø 1/2"A-1/2"A	RACOR CALDERA ø 1/2"M-1/2"M
21	**1443077**	TERMOSTATO A CONTATTO 130°C 16A 250V	CONTACT THERMOSTAT 130°C 16A 250V	ANLEGETHERMOSTAT 130°C 16A 250V	TERMOSTATO DE CONTACTO 130°C 16A 250V
22	**1397059**	SONDA TEMPERATURA ø 1/4"M	TEMPERATURE PROBE ø 1/4"M	TEMPERATURSONDE ø 1/4"A	SONDA TEMPERATURA ø 1/4"M

CALDAIA CUBO-REPLICA
BOILER CUBO-REPLICA
BOILER CUBO-REPLICA
CALDERA CUBO-REPLICA

VBM4102

CUBO-REPLICA

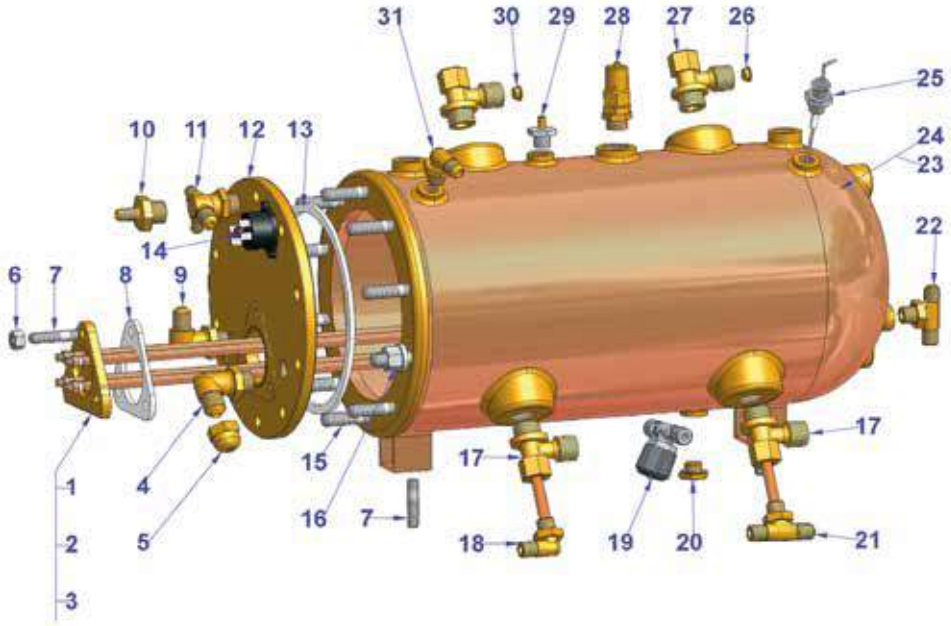

Posizioni senza cod. LF: a richiesta
Positions without LF Code No.: upon request
Abbildungen ohne LF Bestell-Nr.: auf Anfrage
Posiciones sin cód. LF: previa petición

VIBIEMME

P.	Cod.	Descrizione	Description	Beschreibung	Descripción
1	**1755228**	RESISTENZA 4000W 230V	HEATING ELEMENT 4000W 230V	HEIZKÖRPER 4000W 230V	RESISTENCIA 4000W 230V
1	**1755003**	RESISTENZA 5000W 230V	HEATING ELEMENT 5000W 230V	HEIZKÖRPER 5000W 230V	RESISTENCIA 5000W 230V
2	**1755282**	RESISTENZA 3500W 380V	HEATING ELEMENT 3500W 380V	HEIZKÖRPER 3500W 380V	RESISTENCIA 3500W 380V
2	**1755277**	RESISTENZA 4500W 380V	HEATING ELEMENT 4500W 380V	HEIZKÖRPER 4500W 380V	RESISTENCIA 4500W 380V
6	**1528621**	DADO ESAGONALE BASSO M8	HEXAGONAL NUT M8 SHORT M8	SECHSKANTMUTTER KURZ M8	TUERCA HEXAGONAL BAJA M8
8	**1186634**	GUARNIZIONE TRIANGOLARE RESISTENZA	TRIANGULAR GASKET FOR HEATING ELEMENT	DREIECKIGE DICHTUNG FÜR HEIZKÖRPER	JUNTA TRIANGULAR RESISTENCIA
13	**1186566**	GUARNIZIONE CALDAIA ø 165x150x3 mm	BOILER GASKET ø 165x150x3 mm	DICHTUNG F. DURCHLAUFERH. ø 165x150x3 mm	JUNTA CALDERA ø 165x150x3 mm
14	**1443078**	TERMOSTATO A CONTATTO 130°C 10A 250V	CONTACT THERMOSTAT 130°C 10A 250V	ANLEGETHERMOSTAT 130°C 10A 250V	TERMOSTATO DE CONTACTO 130°C 10A 250V
17	**1349278**	RACCORDO CALDAIA ø 1/2"M-1/2"M-1/4"F	BOILER FITTING ø 1/2"M-1/2"M-1/4"F	ANSCHLUSS DURCHLAUF. ø1/2"A-1/2"A-1/4"I	RACOR CALDERA ø 1/2"M-1/2"M-1/4"F
18	**1550006**	TUBAZIONE INIETTORE ø 1/4"M - 65 mm	INJECTOR PIPE ø 1/4"M - 65 mm	INJEKTORLEITUNG ø 1/4"A - 65 mm	TUBERÍA INYECTOR ø 1/4"M - 65 mm
20	**1439061**	TAPPO ø 1/4"M ALTEZZA 12 mm DADO 19 mm	CAP ø 1/4"M HEIGHT 12 mm NUT 19 mm	DECKEL ø 1/4"A HÖHE 12 mm MUTTER 19 mm	TAPA ø 1/4"M ALTURA 12 mm TUERCA 19 mm
21	**1550007**	TUBAZIONE INIETTORE ø 1/4"M-1/4"M-1/4"M	INJECTOR PIPE ø 1/4"M-1/4"M-1/4"M	INJEKTORLEITUNG ø 1/4"A-1/4"A-1/4"A	TUBERÍA INYECTOR ø 1/4"M-1/4"M-1/4"M
25	**3341011**	SONDA LIVELLO ø 1/4"M-140 mm	LEVEL PROBE ø 1/4"M-140 mm	NIVEAUSONDE ø 1/4"M-140 mm	SONDA NIVEL ø 1/4"M-140 mm
27	**1349014**	RACCORDO CALDAIA ø 1/2"M-1/2"M	BOILER FITTING ø 1/2"M-1/2"M	ANSCHLUSS DURCHLAUFERH. ø 1/2"A-1/2"A	RACOR CALDERA ø 1/2"M-1/2"M
28	**1515020**	VALVOLA CALDAIA ø 1/2"M	BOILER VALVE ø 1/2"M	VENTIL DURCHLAUFERHITZER ø 1/2"A	VÁLVULA CALDERA ø 1/2"M
29	**1523534**	VALVOLA CALDAIA ø 1/4"M	BOILER VALVE ø 1/4"M	VENTIL FÜR DURCHLAUFERHITZER ø 1/4"A	VÁLVULA CALDERÍN ø 1/4"M
31	**1349002**	RACCORDO A "L" ø 1/4"M-1/4"M	ELBOW FITTING ø 1/4"M-1/4"M	L-ANSCHLUSS ø 1/4"A-1/4"A	RACOR EN "L" ø 1/4"M-1/4"M

CALDAIA DOMOBAR
BOILER DOMOBAR
BOILER DOMOBAR
CALDERA DOMOBAR

VBM4202

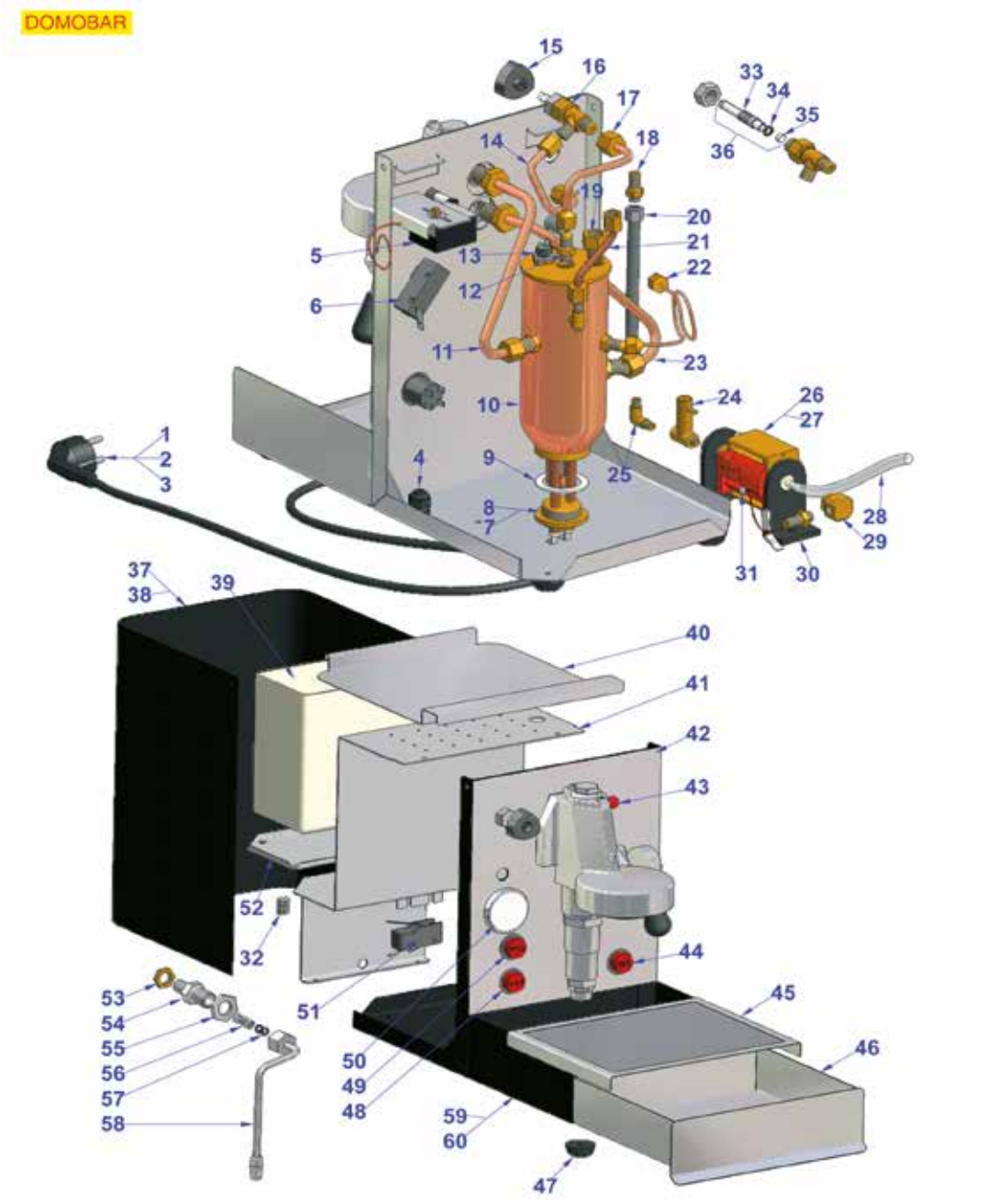

Posizioni senza cod. LF: a richiesta
Positions without LF Code No.: upon request
Abbildungen ohne LF Bestell-Nr.: auf Anfrage
Posiciones sin cód. LF: previa petición

VIBIEMME

P.	Cod.	Descrizione	Description	Beschreibung	Descripción
5	**1444049**	TERMOSTATO MONOFASE TR/86	SINGLE-PHASE THERMOSTAT TR/86	THERMOSTAT EINPHASIG TR/86	TERMOSTATO MONOFÁSICO TR/86
6	**3240419**	MICROINTERRUTTORE MF9 16A 250V	MICROSWITCH MF9 16A 250V	MIKROSCHALTER MF9 16A 250V	MICROINTERRUPTOR MF9 16A 250V
7	**1755348**	RESISTENZA 1350W 220V	HEATING ELEMENT 1350W 220V	HEIZKÖRPER 1350W 220V	RESISTENCIA 1350W 220V
9	**1186627**	GUARNIZIONE PIANA CARBO ø 41x33x3 mm	CARBO FLAT GASKET ø 41x33x3 mm	FLACHDICHTUNG CARBO ø 41x33x3 mm	JUNTA PLANA CARBO ø 41x33x3 mm
13	**1443076**	TERMOSTATO A CONTATTO 150°C 16A 250V	CONTACT THERMOSTAT 150°C 16A 250V	ANLEGETHERMOSTAT 150°C 16A 250V	TERMOSTATO DE CONTACTO 150°C 16A 250V
15	**1241182**	MANOPOLA RUBINETTO ACQUA/VAPORE	WATER/STEAM TAP KNOB	DREHKNOPF WASSER-/DAMPFHAHN	MANDO GRIFO AGUA/VAPOR
16	**1548013**	RUBINETTO VAPORE	STEAM TAP	DAMPFHAHN	GRIFO VAPOR
19	**1349275**	RACCORDO PORTABULBO ø 1/4"F - 12M	BULB SHEATH FITTING ø 1/4"F - 12M	ANSCHLUSS HÜLSE FÜR WULST ø 1/4"I - 12M	RACOR SOPORTE BULBO ø 1/4"H - 12M
24	**1349276**	BY PASS ATTACCHI ø 1/8"M-1/8"F	BYPASS FITTINGS ø 1/8"M-1/8"F	BYPASS-ANSCHLUSS ø 1/8"M-1/8"F	BY PASS CONEXIONES ø 1/8"M-1/8"F
25	**1349274**	RACCORDO A "L" ø 1/8"M-1/8"M	ELBOW FITTING ø 1/8"M-1/8"M	L-ANSCHLUSS ø 1/8"A-1/8"A	RACOR EN "L" ø 1/8"M-1/8"M
26	**1122735**	POMPA VIBRAZIONE EX5 48W 230V 50Hz	VIBRATORY PUMP EX5 48W 230V 50Hz	VIBRATIONSPUMPE EX5 48W 230V 50Hz	BOMBA VIBRACIÓN EX5 48W 230V 50Hz
28	**1449683**	TUBO SILICONE ø 5x10 SHORE 60 - 10 mt	SILICONE HOSE ø 5x10 SHORE 60 - 10 m	SILIKONSCHAUCH ø 5x10 SHORE 60 - 10 m	TUBO SILICONA ø 5x10 SHORE 60 - 10 m
30	**1331023**	ANTIVIBRANTE A SQUADRA EX-EP-EK-EA	SQUARE DAMPER EX-EP-EK-EA	SCHWINGUNGSDÄMPF. GEWINKELT EX-EP-EK-EA	ANTIVIBRADOR ESCUADRA EX-EP-EK-EA
34	**1186556**	GUARNIZIONE OR R6 EPDM	O-RING R6 EPDM	OR-DICHTUNG R6 EPDM	JUNTA ARO "O" R6 EPDM
35	**1186834**	GUARNIZIONE CIECA ø 7x2 mm PTFE	BLIND GASKET ø 7x2 mm PTFE	BLINDDICHTUNG ø 7x2 mm PTFE	JUNTA CIEGA ø 7x2 mm PTFE
39	**1680002**	CONTENITORE ACQUA	WATER CONTAINER	WASSERBEHÄLTER	CONTENEDOR AGUA
43	**1221060**	LAMPADA SPIA ROSSA 250V	RED INDICATOR LIGHT 250V	SIGNALLAMPE ROT 250V	BOMBILLA PILOTO ROJA 250V
44	**3319948**	INTERRUTTORE BIPOLARE ROSSO 16A 250V	RED BIPOLAR SWITCH 16A 250V	DRUCKSCHALTER 2-POLIG ROT 16A 250V	INTERRUPTOR BIPOLAR ROJO 16A 250V
48	**1319628**	INTERRUTTORE BIPOLARE ROSSO 16A 250V	RED BIPOLAR SWITCH 16A 250V	DRUCKKNOPF ZWEIPOLIG ROT 16A 250V	INTERRUPTOR BIPOLAR ROJO 16A 250V
49	**1319627**	INTERRUTTORE BIPOLARE ROSSO 16A 250V	RED BIPOLAR SWITCH 16A 250V	DRUCKKNOPF ZWEIPOLIG ROT 16A 250V	INTERRUPTOR BIPOLAR ROJO 16A 250V
50	**1245001**	MANOMETRO POMPA ø 41 mm 0÷16 bar	PUMP PRESSURE GAUGE ø 41 mm 0÷16 bar	MANOMETER FÜR PUMPE ø 41 mm 0÷16 bar	MANÓMETRO BOMBA ø 41 mm 0÷16 bar
50	**1245074**	MANOMETRO POMPA ø 41 mm 0÷16 bar	PUMP PRESSURE GAUGE ø 41 mm 0÷16 bar	MANOMETER PUMPE ø 41 mm 0÷16 bar	MANÓMETRO BOMBA ø 41 mm 0÷16 bar
51	**1240805**	MICROINTERRUTTORE G26 16A 250V	MICROSWITCH G26 16A 250V	MIKROSCHALTER G26 16A 250V	MICROINTERRUPTOR G26 16A 250V
55	**1348036**	DADO ø 3/8" CHIAVE 21x6 mm	NUT ø 3/8" WRENCH 21x6mm	SECHSKANTMUTTER ø 3/8" SCHLÜSSEL 21x6 mm	TUERCA ø 3/8" LLAVE 21x6 mm
56	**1250362**	MOLLA ø 10,8x30 mm	SPRING ø 10.8x30 mm	FEDER ø 10,8x30 mm	MUELLE ø 10,8x30 mm

CALDAIA DOMOBAR JUNIOR
BOILER DOMOBAR JUNIOR
BOILER DOMOBAR JUNIOR
CALDERA DOMOBAR JUNIOR

VBM4302

DOMOBAR JUNIOR

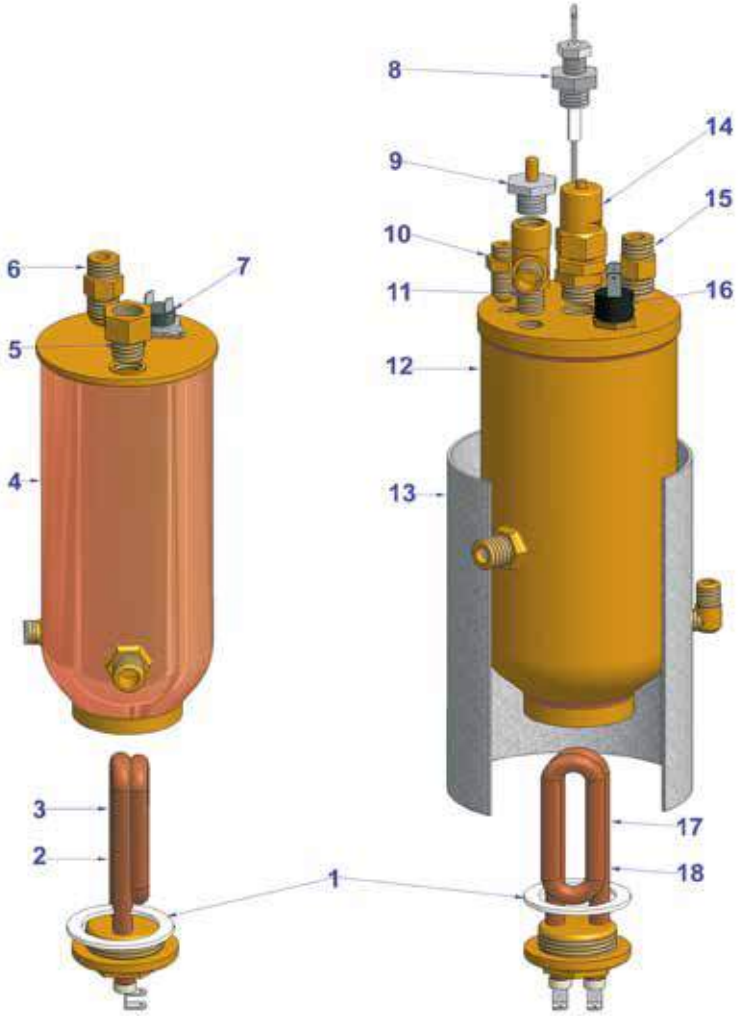

Posizioni senza cod. LF: a richiesta
Positions without LF Code No.: upon request
Abbildungen ohne LF Bestell-Nr.: auf Anfrage
Posiciones sin cód. LF: previa petición

VIBIEMME

P.	Cod.	Descrizione	Description	Beschreibung	Descripción
1	**1186627**	GUARNIZIONE PIANA CARBO ø 41x33x3 mm	CARBO FLAT GASKET ø 41x33x3 mm	FLACHDICHTUNG CARBO ø 41x33x3 mm	JUNTA PLANA CARBO ø 41x33x3 mm
2	**1755281**	RESISTENZA 600W 230V	HEATING ELEMENT 600W 230V	HEIZKÖRPER 600W 230V	RESISTENCIA 600W 230V
5	**1349275**	RACCORDO PORTABULBO ø 1/4"F - 12M	BULB SHEATH FITTING ø 1/4"F - 12M	ANSCHLUSS HÜLSE FÜR WULST ø 1/4"I - 12M	RACOR SOPORTE BULBO ø 1/4"H - 12M
7	**1443076**	TERMOSTATO A CONTATTO 150°C 16A 250V	CONTACT THERMOSTAT 150°C 16A 250V	ANLEGETHERMOSTAT 150°C 16A 250V	TERMOSTATO DE CONTACTO 150°C 16A 250V
8	**3341011**	SONDA LIVELLO ø 1/4"M-140 mm	LEVEL PROBE ø 1/4"M-140 mm	NIVEAUSONDE ø 1/4"M-140 mm	SONDA NIVEL ø 1/4"M-140 mm
9	**1523534**	VALVOLA CALDAIA ø 1/4"M	BOILER VALVE ø 1/4"M	VENTIL FÜR DURCHLAUFERHITZER ø 1/4"A	VÁLVULA CALDERÍN ø 1/4"M
14	**1523021**	VALVOLA CALDAIA ø 3/8"M	BOILER VALVE ø 3/8"M	VENTIL FÜR DURCHLAUFERHITZER ø 3/8"A	VÁLVULA CALDERA ø 3/8"M
16	**1443002**	TERMOSTATO A CONTATTO 165°C M4	CONTACT THERMOSTAT 165°C M4	ANLEGETHERMOSTAT 165°C M4	TERMOSTATO DE CONTACTO 165°C M4
17	**1755278**	RESISTENZA 1200W 230V	HEATING ELEMENT 1200W 230V	HEIZKÖRPER 1200W 230V	RESISTENCIA 1200W 230V

CALDAIA DOMOBAR JUNIOR
BOILER DOMOBAR JUNIOR
BOILER DOMOBAR JUNIOR
CALDERA DOMOBAR JUNIOR

VBM4402

DOMOBAR JUNIOR

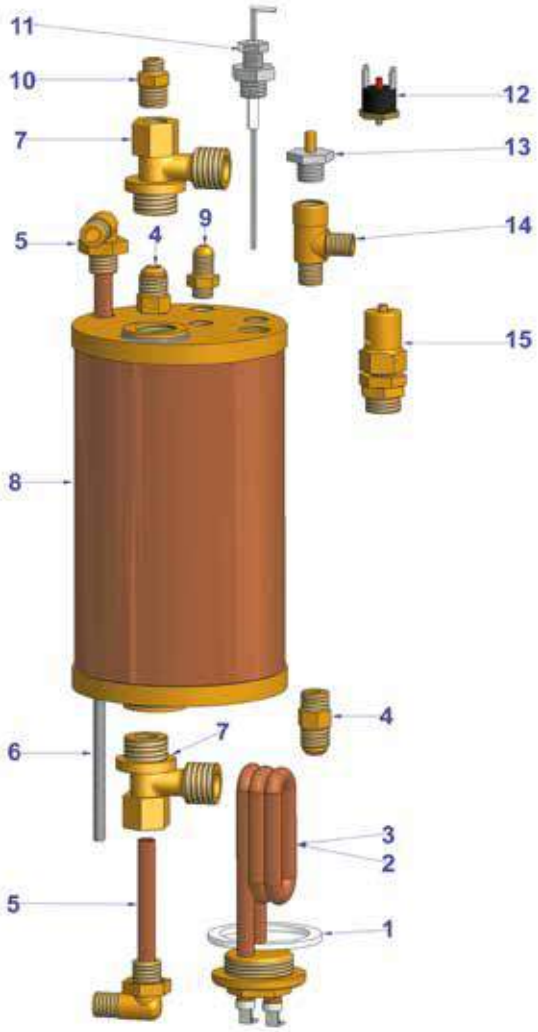

Posizioni senza cod. LF: a richiesta
Positions without LF Code No.: upon request
Abbildungen ohne LF Bestell-Nr.: auf Anfrage
Posiciones sin cód. LF: previa petición

P.	Cod.	Descrizione	Description	Beschreibung	Descripción
1	**1186623**	GUARNIZIONE PIANA PTFE ø 53x43x3 mm	PTFE FLAT GASKET ø 53x43x3 mm	FLACHDICHTUNG AUS PTFE ø 53x43x3 mm	JUNTA PLANA PTFE ø 53x43x3 mm
2	**1755285**	RESISTENZA 1600W 230V	HEATING ELEMENT 1600W 230V	HEIZKÖRPER 1600W 230V	RESISTENCIA 1600W 230V
7	**1349278**	RACCORDO CALDAIA ø 1/2"M-1/2"M-1/4"F	BOILER FITTING ø 1/2"M-1/2"M-1/4"F	ANSCHLUSS DURCHLAUF. ø1/2"A-1/2"A-1/4"I	RACOR CALDERA ø 1/2"M-1/2"M-1/4"F
11	**3341011**	SONDA LIVELLO ø 1/4"M-140 mm	LEVEL PROBE ø 1/4"M-140 mm	NIVEAUSONDE ø 1/4"M-140 mm	SONDA NIVEL ø 1/4"M-140 mm
12	**1443002**	TERMOSTATO A CONTATTO 165°C M4	CONTACT THERMOSTAT 165°C M4	ANLEGETHERMOSTAT 165°C M4	TERMOSTATO DE CONTACTO 165°C M4
13	**1523534**	VALVOLA CALDAIA ø 1/4"M	BOILER VALVE ø 1/4"M	VENTIL FÜR DURCHLAUFERHITZER ø 1/4"A	VÁLVULA CALDERÍN ø 1/4"M
15	**1523021**	VALVOLA CALDAIA ø 3/8"M	BOILER VALVE ø 3/8"M	VENTIL FÜR DURCHLAUFERHITZER ø 3/8"A	VÁLVULA CALDERA ø 3/8"M

CALDAIA DOMOBAR SUPER
BOILR DOMOBAR SUPER
BOILER DOMOBAR SUPER
CALDERA DOMOBAR SUPER

VBM4502

DOMOBAR SUPER

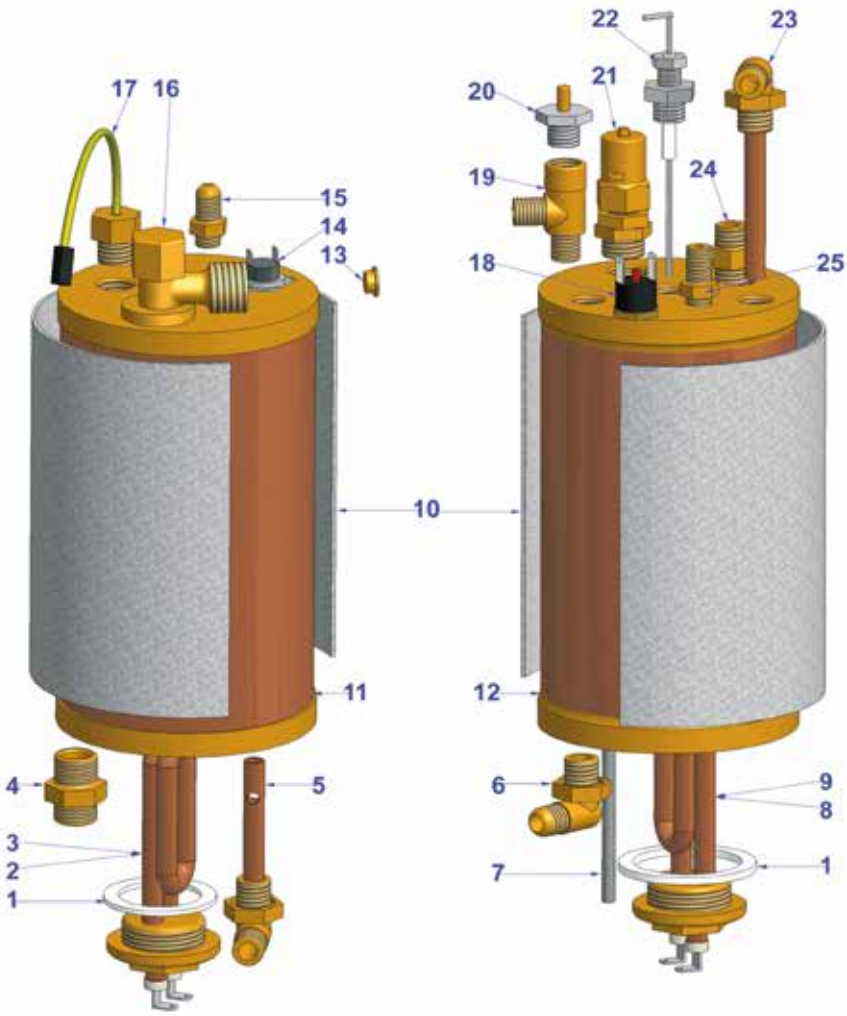

Posizioni senza cod. LF: a richiesta
Positions without LF Code No.: upon request
Abbildungen ohne LF Bestell-Nr.: auf Anfrage
Posiciones sin cód. LF: previa petición

VIBIEMME

P.	Cod.	Descrizione	Description	Beschreibung	Descripción
1	**1186627**	GUARNIZIONE PIANA CARBO ø 41x33x3 mm	CARBO FLAT GASKET ø 41x33x3 mm	FLACHDICHTUNG CARBO ø 41x33x3 mm	JUNTA PLANA CARBO ø 41x33x3 mm
2	**1755284**	RESISTENZA 800W 230V	HEATING ELEMENT 800W 230V	HEIZKÖRPER 800W 230V	RESISTENCIA 800W 230V
6	**1349002**	RACCORDO A "L" ø 1/4"M-1/4"M	ELBOW FITTING ø 1/4"M-1/4"M	L-ANSCHLUSS ø 1/4"A-1/4"A	RACOR EN "L" ø 1/4"M-1/4"M
8	**1755278**	RESISTENZA 1200W 230V	HEATING ELEMENT 1200W 230V	HEIZKÖRPER 1200W 230V	RESISTENCIA 1200W 230V
14	**1443077**	TERMOSTATO A CONTATTO 130°C 16A 250V	CONTACT THERMOSTAT 130°C 16A 250V	ANLEGETHERMOSTAT 130°C 16A 250V	TERMOSTATO DE CONTACTO 130°C 16A 250V
16	**1349014**	RACCORDO CALDAIA ø 1/2"M-1/2"M	BOILER FITTING ø 1/2"M-1/2"M	ANSCHLUSS DURCHLAUFERH. ø 1/2"A-1/2"A	RACOR CALDERA ø 1/2"M-1/2"M
17	**1397059**	SONDA TEMPERATURA ø 1/4"M	TEMPERATURE PROBE ø 1/4"M	TEMPERATURSONDE ø 1/4"A	SONDA TEMPERATURA ø 1/4"M
18	**1443002**	TERMOSTATO A CONTATTO 165°C M4	CONTACT THERMOSTAT 165°C M4	ANLEGETHERMOSTAT 165°C M4	TERMOSTATO DE CONTACTO 165°C M4
20	**1523534**	VALVOLA CALDAIA ø 1/4"M	BOILER VALVE ø 1/4"M	VENTIL FÜR DURCHLAUFERHITZER ø 1/4"A	VÁLVULA CALDERÍN ø 1/4"M
21	**1523021**	VALVOLA CALDAIA ø 3/8"M	BOILER VALVE ø 3/8"M	VENTIL FÜR DURCHLAUFERHITZER ø 3/8"A	VÁLVULA CALDERA ø 3/8"M
22	**3341011**	SONDA LIVELLO ø 1/4"M-140 mm	LEVEL PROBE ø 1/4"M-140 mm	NIVEAUSONDE ø 1/4"M-140 mm	SONDA NIVEL ø 1/4"M-140 mm

CALDAIA DOMOBAR SUPER
BOILER DOMOBAR SUPER
BOILER DOMOBAR SUPER
CALDERA DOMOBAR SUPER

VBM4602

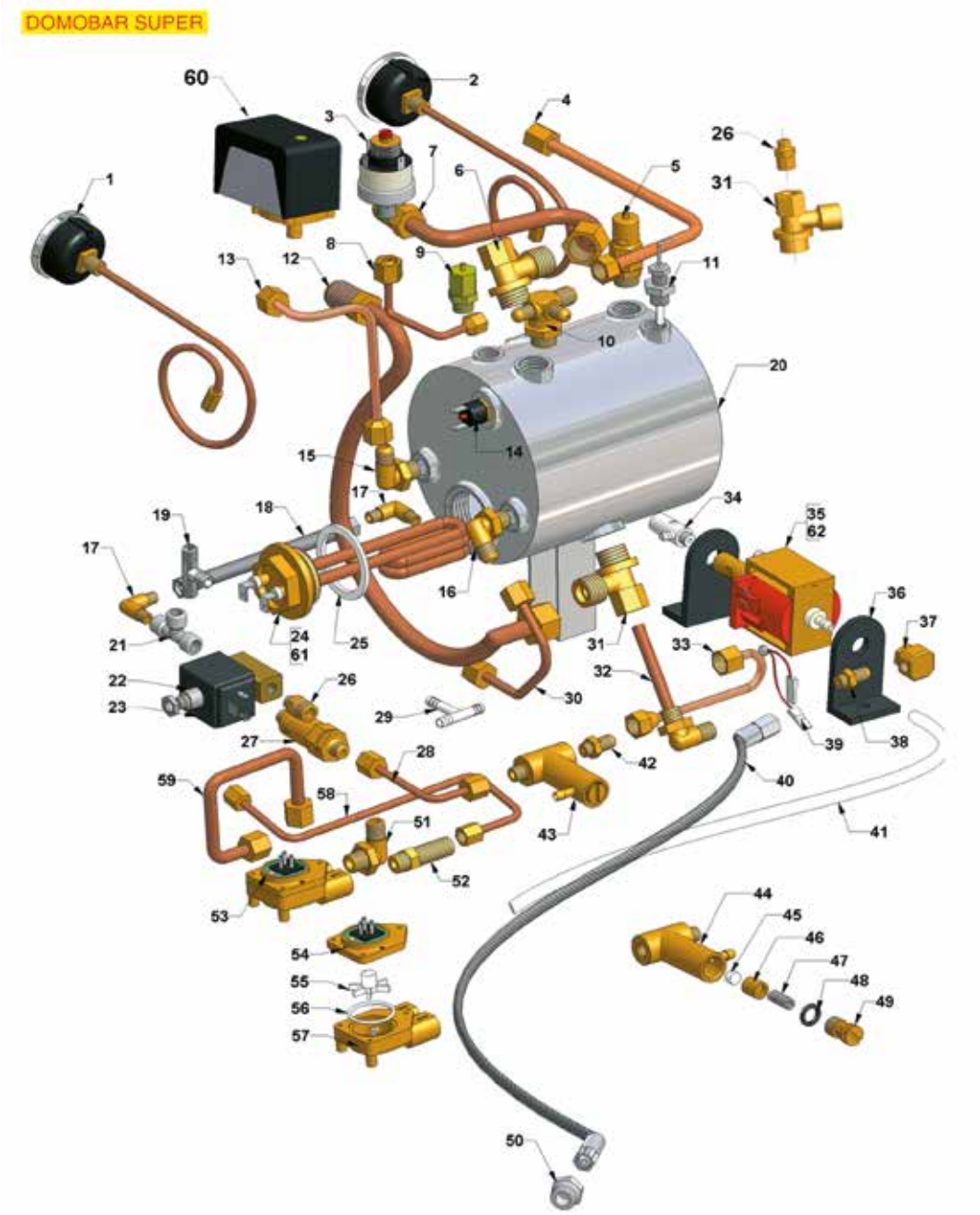

Posizioni senza cod. LF: a richiesta
Positions without LF Code No.: upon request
Abbildungen ohne LF Bestell-Nr.: auf Anfrage
Posiciones sin cód. LF: previa petición

VIBIEMME

P.	Cod.	Descrizione	Description	Beschreibung	Descripción
1	**1245001**	MANOMETRO POMPA ø 41 mm 0÷16 bar	PUMP PRESSURE GAUGE ø 41 mm 0÷16 bar	MANOMETER FÜR PUMPE ø 41 mm 0÷16 bar	MANÓMETRO BOMBA ø 41 mm 0÷16 bar
1	**1245072**	MANOMETRO POMPA ø 40 mm 0÷16 bar	PUMP PRESSURE GAUGE ø 40 mm 0÷16 bar	MANOMETER PUMPE ø 40 mm 0÷16 bar	MANÓMETRO BOMBA ø 40 mm 0÷16 bar
2	**1245002**	MANOMETRO CALDAIA ø 41 mm 0÷2,5 bar	BOILER PRESSURE GAUGE ø 41 mm 0÷2.5 bar	MANOMETER DURCHLAUFERH. ø41mm 0÷2,5bar	MANÓMETRO CALDERA ø 41 mm 0÷2,5 bar
2	**1245073**	MANOMETRO CALDAIA ø 40 mm 0÷4 bar	BOILER PRESSURE GAUGE ø 40 mm 0÷4 bar	MANOMETER DURCHLAUFERH. ø 40 mm 0÷4 bar	MANÓMETRO CALDERA ø 40 mm 0÷4 bar
3	**1320025**	PRESSOSTATO PS14.01 0,2-0,9 BAR 1/4"	PRESSURE SWITCH PS14.01 0.2-0.9 BAR 1/4"	DRUCKSCHALTER PS14.01 0,2-0,9 BAR 1/4"	PRESOSTATO PS14.01 0,2-0,9 BAR 1/4"
5	**1523021**	VALVOLA CALDAIA ø 3/8"M	BOILER VALVE ø 3/8"M	VENTIL FÜR DURCHLAUFERHITZER ø 3/8"A	VÁLVULA CALDERA ø 3/8"M
6	**1349014**	RACCORDO CALDAIA ø 1/2"M-1/2"M	BOILER FITTING ø 1/2"M-1/2"M	ANSCHLUSS DURCHLAUFERH. ø 1/2"A-1/2"A	RACOR CALDERA ø 1/2"M-1/2"M
9	**1523534**	VALVOLA CALDAIA ø 1/4"M	BOILER VALVE ø 1/4"M	VENTIL FÜR DURCHLAUFERHITZER ø 1/4"A	VÁLVULA CALDERÍN ø 1/4"M
11	**3341011**	SONDA LIVELLO ø 1/4"M-140 mm	LEVEL PROBE ø 1/4"M-140 mm	NIVEAUSONDE ø 1/4"M-140 mm	SONDA NIVEL ø 1/4"M-140 mm
15	**1349002**	RACCORDO A "L" ø 1/4"M-1/4"M	ELBOW FITTING ø 1/4"M-1/4"M	L-ANSCHLUSS ø 1/4"A-1/4"A	RACOR EN "L" ø 1/4"M-1/4"M
17	**1349274**	RACCORDO A "L" ø 1/8"M-1/8"M	ELBOW FITTING ø 1/8"M-1/8"M	L-ANSCHLUSS ø 1/8"A-1/8"A	RACOR EN "L" ø 1/8"M-1/8"M
22	**1120261**	ELETTROVALVOLA PARKER 2 VIE 230V 50/60Hz	SOLEN. VALVE PARKER 2 WAYS 230V 50/60Hz	MAGNETVENTIL PARKER 2 WEGE 230V 50/60Hz	ELECTROVÁLVULA PARKER 2 VÍAS 230V 50/60H
23	**1120260**	ELETTROVALVOLA PARKER 2 VIE 230V 50/60Hz	SOLEN. VALVE PARKER 2 WAYS 230V 50/60Hz	MAGNETVENTIL PARKER 2 WEGE 230V 50/60Hz	ELECTROVÁLVULA PARKER 2 VÍAS 230V 50/60H
24	**1755279**	RESISTENZA 1800W 230V	HEATING ELEMENT 1800W 230V	HEIZKÖRPER 1800W 230V	RESISTENCIA 1800W 230V
25	**1186623**	GUARNIZIONE PIANA PTFE ø 53x43x3 mm	PTFE FLAT GASKET ø 53x43x3 mm	FLACHDICHTUNG AUS PTFE ø 53x43x3 mm	JUNTA PLANA PTFE ø 53x43x3 mm
27	**1523028**	VALVOLA DI NON RITORNO ø 1/8"M-1/8"M	NON-RETURN VALVE ø 1/8"M-1/8"M	RÜCKSCHLAGVENTIL ø 1/8"A-1/8"A	VÁLVULA DE RETENCIÓN ø 1/8"M-1/8"M
31	**1349278**	RACCORDO CALDAIA ø 1/2"M-1/2"M-1/4"F	BOILER FITTING ø 1/2"M-1/2"M-1/4"F	ANSCHLUSS DURCHLAUF. ø1/2"A-1/2"A-1/4"I	RACOR CALDERA ø 1/2"M-1/2"M-1/4"F
32	**1550006**	TUBAZIONE INIETTORE ø 1/4"M - 65 mm	INJECTOR PIPE ø 1/4"M - 65 mm	INJEKTORLEITUNG ø 1/4"A - 65 mm	TUBERÍA INYECTOR ø 1/4"M - 65 mm
34	**1331019**	VALVOLA S2	VALVE S2	VENTIL S2	VALVULA S2
35	**1122735**	POMPA VIBRAZIONE EX5 48W 230V 50Hz	VIBRATORY PUMP EX5 48W 230V 50Hz	VIBRATIONSPUMPE EX5 48W 230V 50Hz	BOMBA VIBRACIÓN EX5 48W 230V 50Hz
36	**1331023**	ANTIVIBRANTE A SQUADRA EX-EP-EK-EA	SQUARE DAMPER EX-EP-EK-EA	SCHWINGUNGSDÄMPF. GEWINKELT EX-EP-EK-EA	ANTIVIBRADOR ESCUADRA EX-EP-EK-EA
43	**1349276**	BY PASS ATTACCHI ø 1/8"M-1/8"F	BYPASS FITTINGS ø 1/8"M-1/8"F	BYPASS-ANSCHLUSS ø 1/8"M-1/8"F	BY PASS CONEXIONES ø 1/8"M-1/8"F
45	**1786284**	GUARNIZIONE CIECA ø 10x5 mm SILICONE	BLIND GASKET ø 10x5 mm SILICONE	BLINDDICHTUNG ø 10x5 mm SILIKON	JUNTA CIEGA ø 10x5 mm SILICONA
48	**1186236**	GUARNIZIONE OR 03043 VITON	O-RING 03043 VITON	OR-DICHTUNG 03043 VITON	JUNTA ARO "O" 03043 VITON
53	**1455067**	CONTATORE VOLUMETRICO GICAR	VOLUMETRIC FLOWMETER GICAR	VOLUMENZÄHLER GICAR	CONTADOR VOLUMÉTRICO GICAR
60	**1320531**	PRESSOSTATO P302/6 TRIPOLARE 30A	PRESSURE SWITCH P302/6 3-POLES 30A	DRUCKSCHALTER P302/6 3-POLIG 30A	PRESOSTATO P302/6 TRIPOLAR 30A

CALDAIA DOSAPLUS-SILVER
BOILER DOSAPLUS-SILVER
BOILER DOSAPLUS-SILVER
CALDERA DOSAPLUS-SILVER

VBM4702

DOSAPLUS-SILVER

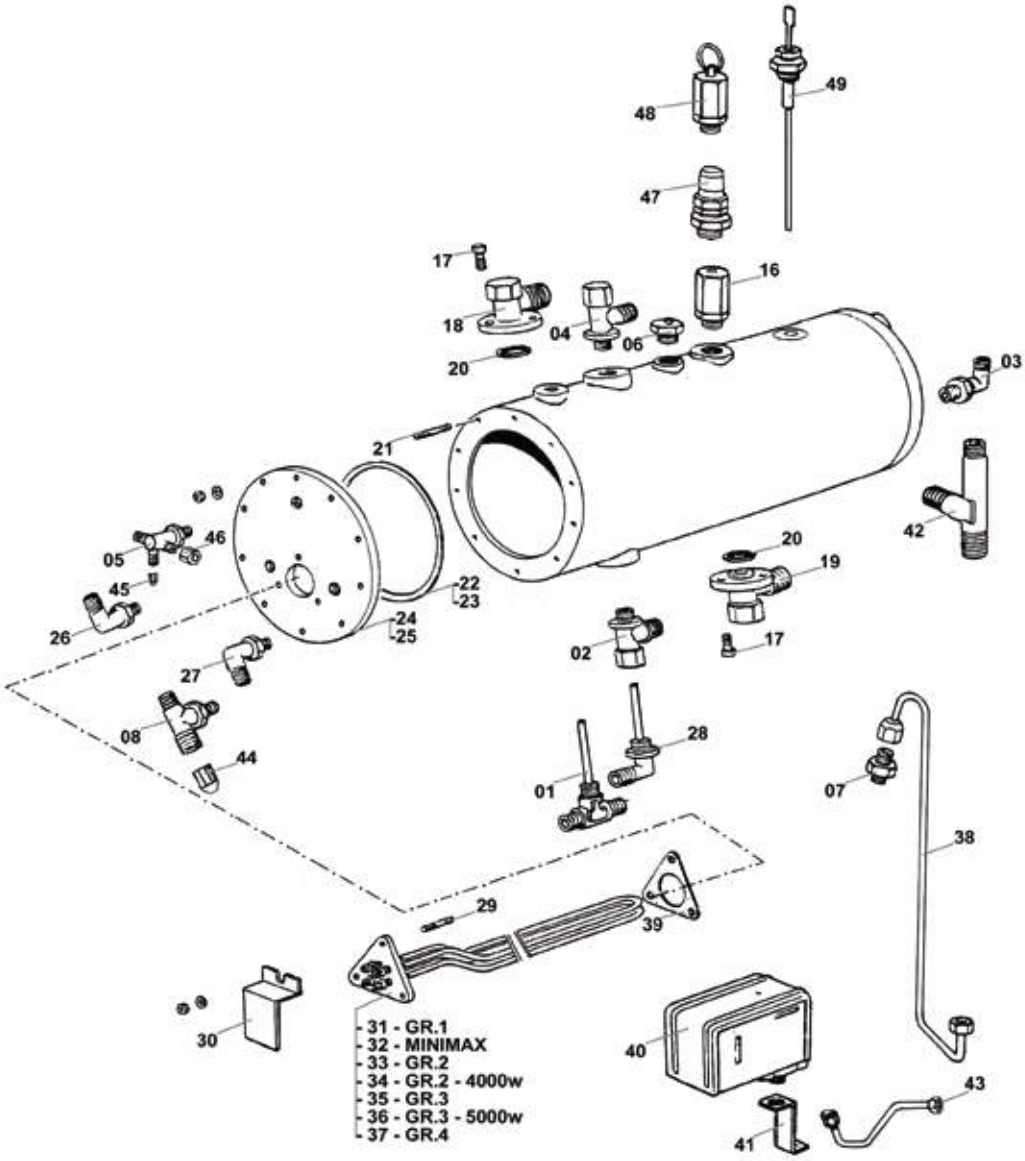

Posizioni senza cod. LF: a richiesta
Positions without LF Code No.: upon request
Abbildungen ohne LF Bestell-Nr.: auf Anfrage
Posiciones sin cód. LF: previa petición

VIBIEMME

P.	Cod.	Descrizione	Description	Beschreibung	Descripción
1	**1550007**	TUBAZIONE INIETTORE ø 1/4"M-1/4"M-1/4"M	INJECTOR PIPE ø 1/4"M-1/4"M-1/4"M	INJEKTORLEITUNG ø 1/4"A-1/4"A-1/4"A	TUBERÍA INYECTOR ø 1/4"M-1/4"M-1/4"M
2	**1349278**	RACCORDO CALDAIA ø 1/2"M-1/2"M-1/4"F	BOILER FITTING ø 1/2"M-1/2"M-1/4"F	ANSCHLUSS DURCHLAUF. ø1/2"A-1/2"A-1/4"I	RACOR CALDERA ø 1/2"M-1/2"M-1/4"F
4	**1349014**	RACCORDO CALDAIA ø 1/2"M-1/2"M	BOILER FITTING ø 1/2"M-1/2"M	ANSCHLUSS DURCHLAUFERH. ø 1/2"A-1/2"A	RACOR CALDERA ø 1/2"M-1/2"M
6	**1523534**	VALVOLA CALDAIA ø 1/4"M	BOILER VALVE ø 1/4"M	VENTIL FÜR DURCHLAUFERHITZER ø 1/4"A	VÁLVULA CALDERÍN ø 1/4"M
16	**1515020**	VALVOLA CALDAIA ø 1/2"M	BOILER VALVE ø 1/2"M	VENTIL DURCHLAUFERHITZER ø 1/2"A	VÁLVULA CALDERA ø 1/2"M
22	**1186566**	GUARNIZIONE CALDAIA ø 165x150x3 mm	BOILER GASKET ø 165x150x3 mm	DICHTUNG F. DURCHLAUFERH. ø 165x150x3 mm	JUNTA CALDERA ø 165x150x3 mm
23	**1786290**	GUARNIZIONE CALDAIA ø 141x127x4 mm	BOILER GASKET ø 141x127x4 mm	DICHTUNG DURCHLAUFERHITZER ø141x127x4 mm	JUNTA CALDERA ø 141x127x4 mm
28	**1550006**	TUBAZIONE INIETTORE ø 1/4"M - 65 mm	INJECTOR PIPE ø 1/4"M - 65 mm	INJEKTORLEITUNG ø 1/4"A - 65 mm	TUBERÍA INYECTOR ø 1/4"M - 65 mm
32	**1755283**	RESISTENZA 2700W 230V	HEATING ELEMENT 2700W 230V	HEIZKÖRPER 2700W 230V	RESISTENCIA 2700W 230V
34	**1755228**	RESISTENZA 4000W 230V	HEATING ELEMENT 4000W 230V	HEIZKÖRPER 4000W 230V	RESISTENCIA 4000W 230V
36	**1755003**	RESISTENZA 5000W 230V	HEATING ELEMENT 5000W 230V	HEIZKÖRPER 5000W 230V	RESISTENCIA 5000W 230V
39	**1186634**	GUARNIZIONE TRIANGOLARE RESISTENZA	TRIANGULAR GASKET FOR HEATING ELEMENT	DREIECKIGE DICHTUNG FÜR HEIZKÖRPER	JUNTA TRIANGULAR RESISTENCIA
40	**1320531**	PRESSOSTATO P302/6 TRIPOLARE 30A	PRESSURE SWITCH P302/6 3-POLES 30A	DRUCKSCHALTER P302/6 3-POLIG 30A	PRESOSTATO P302/6 TRIPOLAR 30A
47	**1515019**	VALVOLA CALDAIA ø 1/2"M	BOILER VALVE ø 1/2"M	VENTIL DURCHLAUFERHITZER ø 1/2"A	VÁLVULA CALDERA ø 1/2"M
49	**3341011**	SONDA LIVELLO ø 1/4"M-140 mm	LEVEL PROBE ø 1/4"M-140 mm	NIVEAUSONDE ø 1/4"M-140 mm	SONDA NIVEL ø 1/4"M-140 mm

CALDAIA EVOLUTION-MERCURY-REVOLUTION
BOILER EVOLUTION-MERCURY-REVOLUTION
BOILER EVOLUTION-MERCURY-REVOLUTION
CALDERA EVOLUTION-MERCURY-REVOLUTION

VBM4802

EVOLUTION-MERCURY-REVOLUTION

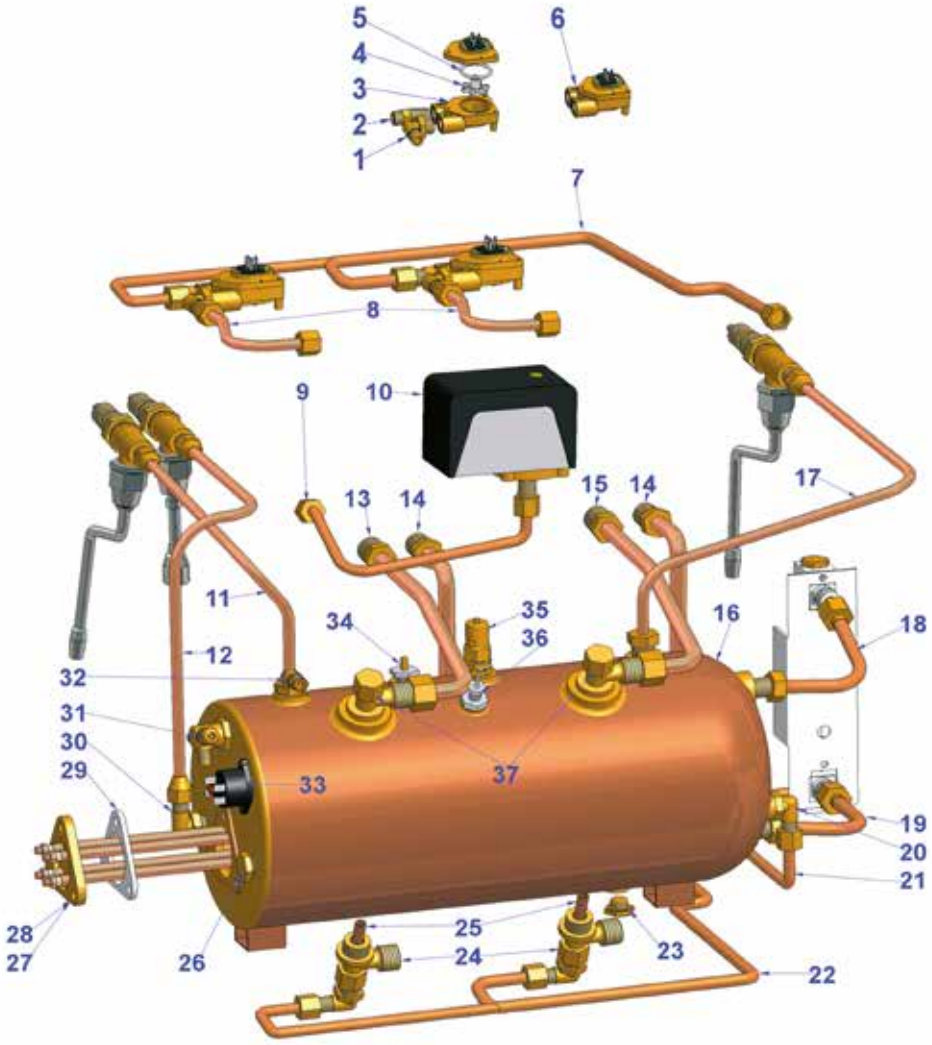

Posizioni senza cod. LF: a richiesta
Positions without LF Code No.: upon request
Abbildungen ohne LF Bestell-Nr.: auf Anfrage
Posiciones sin cód. LF: previa petición

P.	Cod.	Descrizione	Description	Beschreibung	Descripción
6	**1455067**	CONTATORE VOLUMETRICO GICAR	VOLUMETRIC FLOWMETER GICAR	VOLUMENZÄHLER GICAR	CONTADOR VOLUMÉTRICO GICAR
10	**1320531**	PRESSOSTATO P302/6 TRIPOLARE 30A	PRESSURE SWITCH P302/6 3-POLES 30A	DRUCKSCHALTER P302/6 3-POLIG 30A	PRESOSTATO P302/6 TRIPOLAR 30A
23	**1439061**	TAPPO ø 1/4"M ALTEZZA 12 mm DADO 19 mm	CAP ø 1/4"M HEIGHT 12 mm NUT 19 mm	DECKEL ø 1/4"A HÖHE 12 mm MUTTER 19 mm	TAPA ø 1/4"M ALTURA 12 mm TUERCA 19 mm
24	**1349278**	RACCORDO CALDAIA ø 1/2"M-1/2"M-1/4"F	BOILER FITTING ø 1/2"M-1/2"M-1/4"F	ANSCHLUSS DURCHLAUF. ø1/2"A-1/2"A-1/4"I	RACOR CALDERA ø 1/2"M-1/2"M-1/4"F
25	**1550006**	TUBAZIONE INIETTORE ø 1/4"M - 65 mm	INJECTOR PIPE ø 1/4"M - 65 mm	INJEKTORLEITUNG ø 1/4"A - 65 mm	TUBERÍA INYECTOR ø 1/4"M - 65 mm
26	**1439001**	TAPPO ø 16 mm PER GRUPPO EROGAZIONE	CAP ø 16 mm FOR BREW GROUP	DECKEL FÜR AUSLAUFGRUPPE ø 16 mm	TAPÓN ø 16 mm PARA GRUPO EROGACIÓN
27	**1755228**	RESISTENZA 4000W 230V	HEATING ELEMENT 4000W 230V	HEIZKÖRPER 4000W 230V	RESISTENCIA 4000W 230V
27	**1755003**	RESISTENZA 5000W 230V	HEATING ELEMENT 5000W 230V	HEIZKÖRPER 5000W 230V	RESISTENCIA 5000W 230V
28	**1755282**	RESISTENZA 3500W 380V	HEATING ELEMENT 3500W 380V	HEIZKÖRPER 3500W 380V	RESISTENCIA 3500W 380V
28	**1755277**	RESISTENZA 4500W 380V	HEATING ELEMENT 4500W 380V	HEIZKÖRPER 4500W 380V	RESISTENCIA 4500W 380V
29	**1186634**	GUARNIZIONE TRIANGOLARE RESISTENZA	TRIANGULAR GASKET FOR HEATING ELEMENT	DREIECKIGE DICHTUNG FÜR HEIZKÖRPER	JUNTA TRIANGULAR RESISTENCIA
33	**1443078**	TERMOSTATO A CONTATTO 130°C 10A 250V	CONTACT THERMOSTAT 130°C 10A 250V	ANLEGETHERMOSTAT 130°C 10A 250V	TERMOSTATO DE CONTACTO 130°C 10A 250V
34	**1523534**	VALVOLA CALDAIA ø 1/4"M	BOILER VALVE ø 1/4"M	VENTIL FÜR DURCHLAUFERHITZER ø 1/4"A	VÁLVULA CALDERÍN ø 1/4"M
35	**1515019**	VALVOLA CALDAIA ø 1/2"M	BOILER VALVE ø 1/2"M	VENTIL DURCHLAUFERHITZER ø 1/2"A	VÁLVULA CALDERA ø 1/2"M
36	**3341011**	SONDA LIVELLO ø 1/4"M-140 mm	LEVEL PROBE ø 1/4"M-140 mm	NIVEAUSONDE ø 1/4"M-140 mm	SONDA NIVEL ø 1/4"M-140 mm
37	**1349014**	RACCORDO CALDAIA ø 1/2"M-1/2"M	BOILER FITTING ø 1/2"M-1/2"M	ANSCHLUSS DURCHLAUFERH. ø 1/2"A-1/2"A	RACOR CALDERA ø 1/2"M-1/2"M

CALDAIA KOMETA
BOILER KOMETA
BOILER KOMETA
CALDERA KOMETA

VBM4902

KOMETA

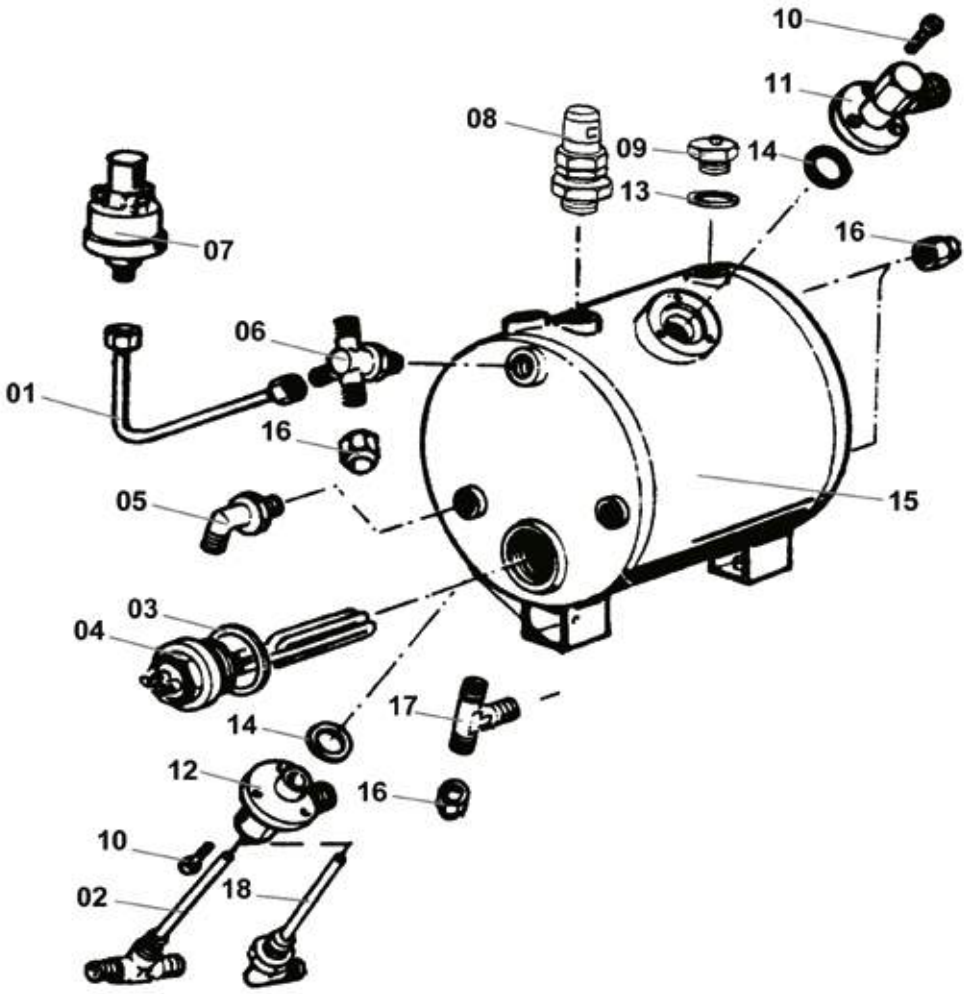

Posizioni senza cod. LF: a richiesta
Positions without LF Code No.: upon request
Abbildungen ohne LF Bestell-Nr.: auf Anfrage
Posiciones sin cód. LF: previa petición

VIBIEMME

P.	Cod.	Descrizione	Description	Beschreibung	Descripción
2	**1550007**	TUBAZIONE INIETTORE ø 1/4"M-1/4"M-1/4"M	INJECTOR PIPE ø 1/4"M-1/4"M-1/4"M	INJEKTORLEITUNG ø 1/4"A-1/4"A-1/4"A	TUBERÍA INYECTOR ø 1/4"M-1/4"M-1/4"M
4	**1755279**	RESISTENZA 1800W 230V	HEATING ELEMENT 1800W 230V	HEIZKÖRPER 1800W 230V	RESISTENCIA 1800W 230V
5	**1349002**	RACCORDO A "L" ø 1/4"M-1/4"M	ELBOW FITTING ø 1/4"M-1/4"M	L-ANSCHLUSS ø 1/4"A-1/4"A	RACOR EN "L" ø 1/4"M-1/4"M
7	**1320025**	PRESSOSTATO PS14.01 0,2-0,9 BAR 1/4"	PRESSURE SWITCH PS14.01 0.2-0.9 BAR 1/4"	DRUCKSCHALTER PS14.01 0,2-0,9 BAR 1/4"	PRESOSTATO PS14.01 0,2-0,9 BAR 1/4"
8	**1523021**	VALVOLA CALDAIA ø 3/8"M	BOILER VALVE ø 3/8"M	VENTIL FÜR DURCHLAUFERHITZER ø 3/8"A	VÁLVULA CALDERA ø 3/8"M
9	**1523534**	VALVOLA CALDAIA ø 1/4"M	BOILER VALVE ø 1/4"M	VENTIL FÜR DURCHLAUFERHITZER ø 1/4"A	VÁLVULA CALDERÍN ø 1/4"M
14	**1186623**	GUARNIZIONE PIANA PTFE ø 53x43x3 mm	PTFE FLAT GASKET ø 53x43x3 mm	FLACHDICHTUNG AUS PTFE ø 53x43x3 mm	JUNTA PLANA PTFE ø 53x43x3 mm
18	**1550006**	TUBAZIONE INIETTORE ø 1/4"M - 65 mm	INJECTOR PIPE ø 1/4"M - 65 mm	INJEKTORLEITUNG ø 1/4"A - 65 mm	TUBERÍA INYECTOR ø 1/4"M - 65 mm

CALDAIA KOMETA
BOILER KOMETA
BOILER KOMETA
CALDERA KOMETA

VBM5002

KOMETA

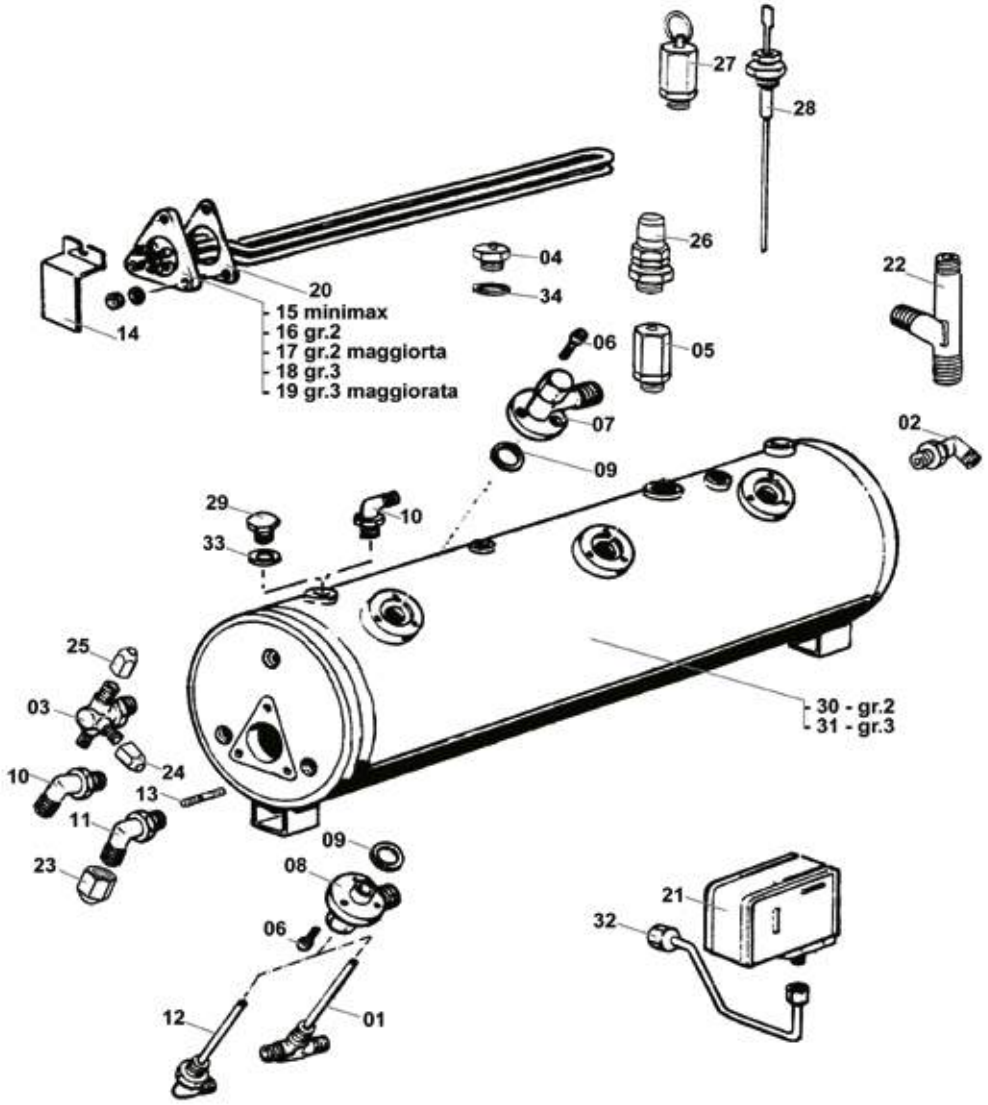

Posizioni senza cod. LF: a richiesta
Positions without LF Code No.: upon request
Abbildungen ohne LF Bestell-Nr.: auf Anfrage
Posiciones sin cód. LF: previa petición

VIBIEMME

P.	Cod.	Descrizione	Description	Beschreibung	Descripción
1	**1550007**	TUBAZIONE INIETTORE ø 1/4"M-1/4"M-1/4"M	INJECTOR PIPE ø 1/4"M-1/4"M-1/4"M	INJEKTORLEITUNG ø 1/4"A-1/4"A-1/4"A	TUBERÍA INYECTOR ø 1/4"M-1/4"M-1/4"M
2	**1349002**	RACCORDO A "L" ø 1/4"M-1/4"M	ELBOW FITTING ø 1/4"M-1/4"M	L-ANSCHLUSS ø 1/4"A-1/4"A	RACOR EN "L" ø 1/4"M-1/4"M
4	**1523534**	VALVOLA CALDAIA ø 1/4"M	BOILER VALVE ø 1/4"M	VENTIL FÜR DURCHLAUFERHITZER ø 1/4"A	VÁLVULA CALDERÍN ø 1/4"M
5	**1515020**	VALVOLA CALDAIA ø 1/2"M	BOILER VALVE ø 1/2"M	VENTIL DURCHLAUFERHITZER ø 1/2"A	VÁLVULA CALDERA ø 1/2"M
12	**1550006**	TUBAZIONE INIETTORE ø 1/4"M - 65 mm	INJECTOR PIPE ø 1/4"M - 65 mm	INJEKTORLEITUNG ø 1/4"A - 65 mm	TUBERÍA INYECTOR ø 1/4"M - 65 mm
15	**1755283**	RESISTENZA 2700W 230V	HEATING ELEMENT 2700W 230V	HEIZKÖRPER 2700W 230V	RESISTENCIA 2700W 230V
17	**1755228**	RESISTENZA 4000W 230V	HEATING ELEMENT 4000W 230V	HEIZKÖRPER 4000W 230V	RESISTENCIA 4000W 230V
19	**1755003**	RESISTENZA 5000W 230V	HEATING ELEMENT 5000W 230V	HEIZKÖRPER 5000W 230V	RESISTENCIA 5000W 230V
20	**1186634**	GUARNIZIONE TRIANGOLARE RESISTENZA	TRIANGULAR GASKET FOR HEATING ELEMENT	DREIECKIGE DICHTUNG FÜR HEIZKÖRPER	JUNTA TRIANGULAR RESISTENCIA
21	**1320531**	PRESSOSTATO P302/6 TRIPOLARE 30A	PRESSURE SWITCH P302/6 3-POLES 30A	DRUCKSCHALTER P302/6 3-POLIG 30A	PRESOSTATO P302/6 TRIPOLAR 30A
26	**1515019**	VALVOLA CALDAIA ø 1/2"M	BOILER VALVE ø 1/2"M	VENTIL DURCHLAUFERHITZER ø 1/2"A	VÁLVULA CALDERA ø 1/2"M
28	**3341011**	SONDA LIVELLO ø 1/4"M-140 mm	LEVEL PROBE ø 1/4"M-140 mm	NIVEAUSONDE ø 1/4"M-140 mm	SONDA NIVEL ø 1/4"M-140 mm
29	**1439001**	TAPPO ø 16 mm PER GRUPPO EROGAZIONE	CAP ø 16 mm FOR BREW GROUP	DECKEL FÜR AUSLAUFGRUPPE ø 16 mm	TAPÓN ø 16 mm PARA GRUPO EROGACIÓN
33	**1186326**	GUARNIZIONE PIANA PTFE ø 22x16x2 mm	PTFE FLAT GASKET ø 22x16x2 mm	FLACHDICHTUNG AUS PTFE ø 16x22,5x2 mm	JUNTA PLANA PTFE ø 22x16x2 mm

CALDAIA LOLLO
BOILER LOLLO
BOILER LOLLO
CALDERA LOLLO

VBM5102

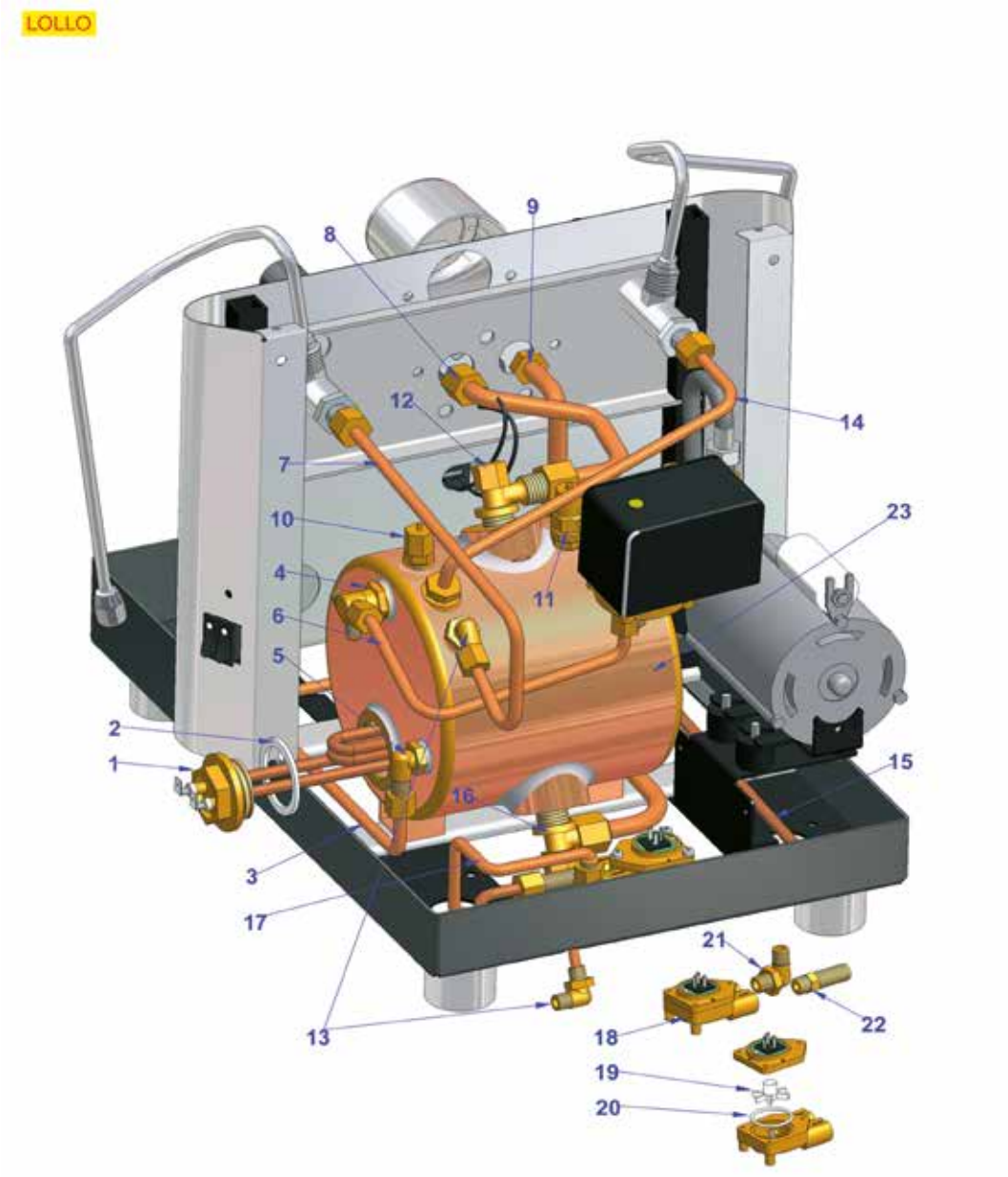

Posizioni senza cod. LF: a richiesta
Positions without LF Code No.: upon request
Abbildungen ohne LF Bestell-Nr.: auf Anfrage
Posiciones sin cód. LF: previa petición

VIBIEMME

P.	Cod.	Descrizione	Description	Beschreibung	Descripción
1	**1755279**	RESISTENZA 1800W 230V	HEATING ELEMENT 1800W 230V	HEIZKÖRPER 1800W 230V	RESISTENCIA 1800W 230V
2	**1186623**	GUARNIZIONE PIANA PTFE ø 53x43x3 mm	PTFE FLAT GASKET ø 53x43x3 mm	FLACHDICHTUNG AUS PTFE ø 53x43x3 mm	JUNTA PLANA PTFE ø 53x43x3 mm
10	**1523534**	VALVOLA CALDAIA ø 1/4"M	BOILER VALVE ø 1/4"M	VENTIL FÜR DURCHLAUFERHITZER ø 1/4"A	VÁLVULA CALDERÍN ø 1/4"M
11	**1523021**	VALVOLA CALDAIA ø 3/8"M	BOILER VALVE ø 3/8"M	VENTIL FÜR DURCHLAUFERHITZER ø 3/8"A	VÁLVULA CALDERA ø 3/8"M
12	**1349014**	RACCORDO CALDAIA ø 1/2"M-1/2"M	BOILER FITTING ø 1/2"M-1/2"M	ANSCHLUSS DURCHLAUFERH. ø 1/2"A-1/2"A	RACOR CALDERA ø 1/2"M-1/2"M
16	**1349278**	RACCORDO CALDAIA ø 1/2"M-1/2"M-1/4"F	BOILER FITTING ø 1/2"M-1/2"M-1/4"F	ANSCHLUSS DURCHLAUF. ø1/2"A-1/2"A-1/4"I	RACOR CALDERA ø 1/2"M-1/2"M-1/4"F
18	**1455067**	CONTATORE VOLUMETRICO GICAR	VOLUMETRIC FLOWMETER GICAR	VOLUMENZÄHLER GICAR	CONTADOR VOLUMÉTRICO GICAR

CALDAIA LOLLO
BOILER LOLLO
BOILER LOLLO
CALDERA LOLLO

VBM5202

LOLLO

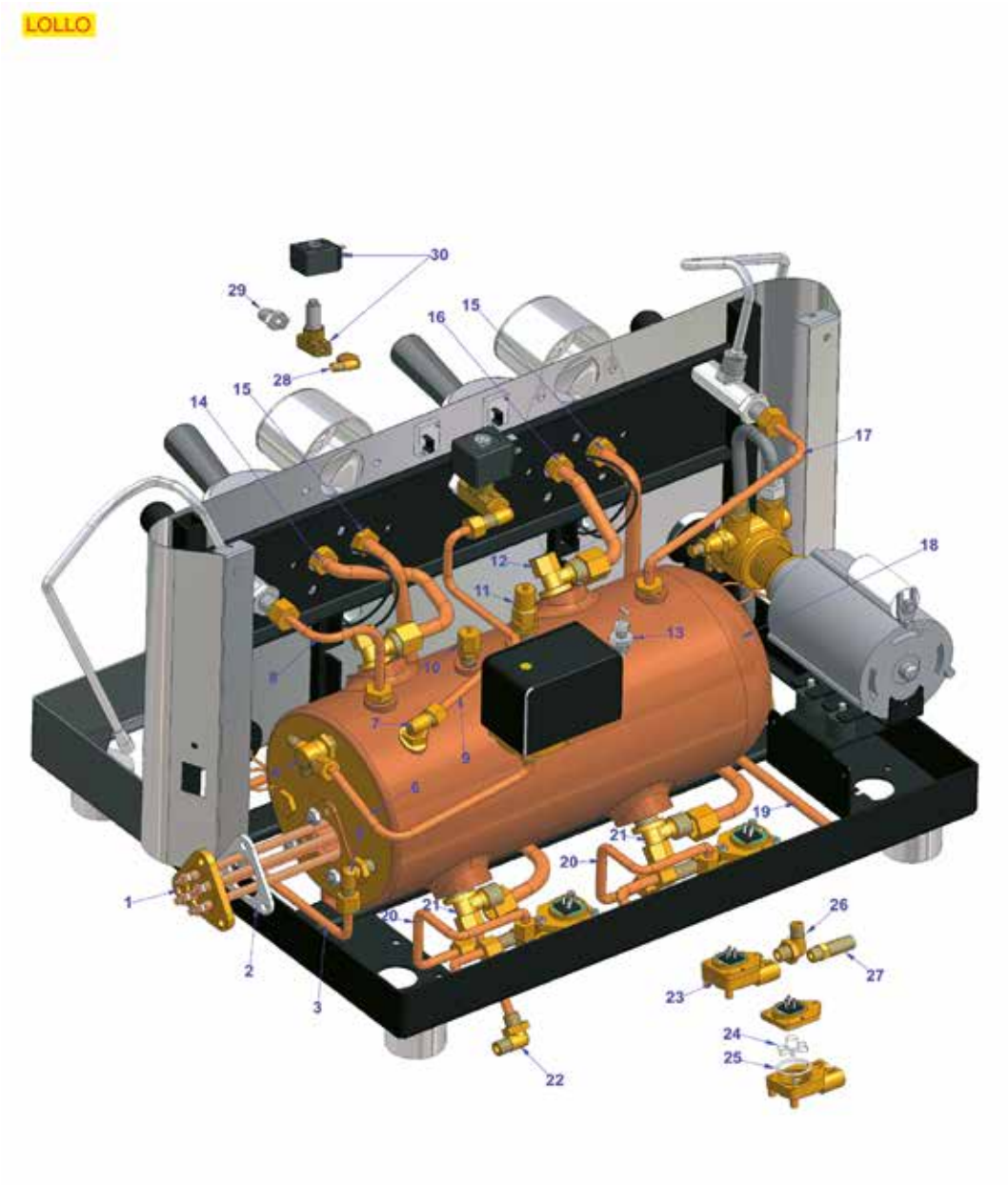

Posizioni senza cod. LF: a richiesta
Positions without LF Code No.: upon request
Abbildungen ohne LF Bestell-Nr.: auf Anfrage
Posiciones sin cód. LF: previa petición

VIBIEMME

P.	Cod.	Descrizione	Description	Beschreibung	Descripción
	1755003	RESISTENZA 5000W 230V	HEATING ELEMENT 5000W 230V	HEIZKÖRPER 5000W 230V	RESISTENCIA 5000W 230V
1	**1755228**	RESISTENZA 4000W 230V	HEATING ELEMENT 4000W 230V	HEIZKÖRPER 4000W 230V	RESISTENCIA 4000W 230V
2	**1186634**	GUARNIZIONE TRIANGOLARE RESISTENZA	TRIANGULAR GASKET FOR HEATING ELEMENT	DREIECKIGE DICHTUNG FÜR HEIZKÖRPER	JUNTA TRIANGULAR RESISTENCIA
10	**1523534**	VALVOLA CALDAIA ø 1/4"M	BOILER VALVE ø 1/4"M	VENTIL FÜR DURCHLAUFERHITZER ø 1/4"A	VÁLVULA CALDERÍN ø 1/4"M
11	**1515019**	VALVOLA CALDAIA ø 1/2"M	BOILER VALVE ø 1/2"M	VENTIL DURCHLAUFERHITZER ø 1/2"A	VÁLVULA CALDERA ø 1/2"M
12	**1349014**	RACCORDO CALDAIA ø 1/2"M-1/2"M	BOILER FITTING ø 1/2"M-1/2"M	ANSCHLUSS DURCHLAUFERH. ø 1/2"A-1/2"A	RACOR CALDERA ø 1/2"M-1/2"M
13	**3341011**	SONDA LIVELLO ø 1/4"M-140 mm	LEVEL PROBE ø 1/4"M-140 mm	NIVEAUSONDE ø 1/4"M-140 mm	SONDA NIVEL ø 1/4"M-140 mm
21	**1349278**	RACCORDO CALDAIA ø 1/2"M-1/2"M-1/4"F	BOILER FITTING ø 1/2"M-1/2"M-1/4"F	ANSCHLUSS DURCHLAUF. ø1/2"A-1/2"A-1/4"I	RACOR CALDERA ø 1/2"M-1/2"M-1/4"F
23	**1455067**	CONTATORE VOLUMETRICO GICAR	VOLUMETRIC FLOWMETER GICAR	VOLUMENZÄHLER GICAR	CONTADOR VOLUMÉTRICO GICAR
28	**1349002**	RACCORDO A "L" ø 1/4"M-1/4"M	ELBOW FITTING ø 1/4"M-1/4"M	L-ANSCHLUSS ø 1/4"A-1/4"A	RACOR EN "L" ø 1/4"M-1/4"M
30	**1120259**	ELETTROVALVOLA PARKER 2 VIE 230V 50/60Hz	SOLEN. VALVE PARKER 2 WAYS 230V 50/60Hz	MAGNETVENTIL PARKER 2 WEGE 230V 50/60Hz	ELECTROVÁLVULA PARKER 2 VÍAS 230V 50/60H

CALDAIA MINIMAX
BOILER MINIMAX
BOILER MINIMAX
CALDERA MINIMAX

VBM5302

MINIMAX

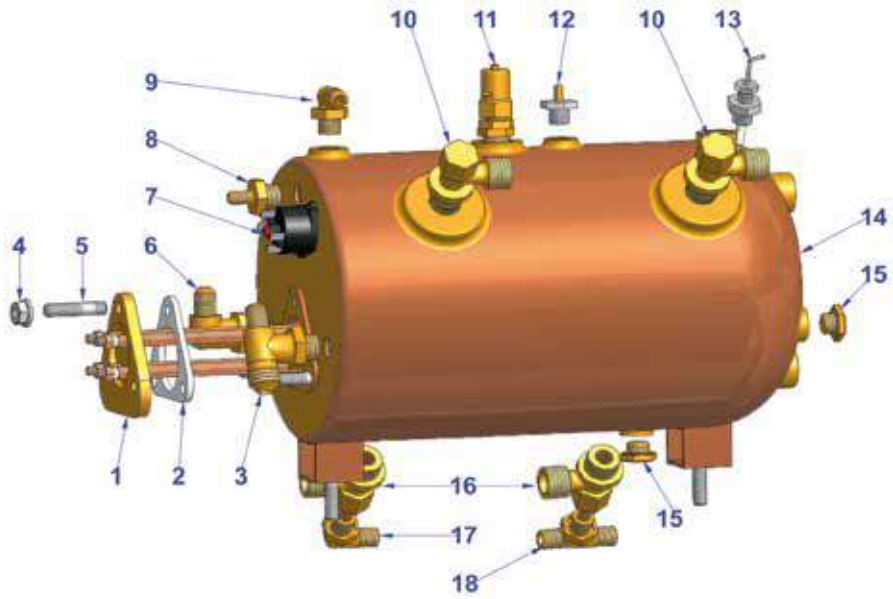

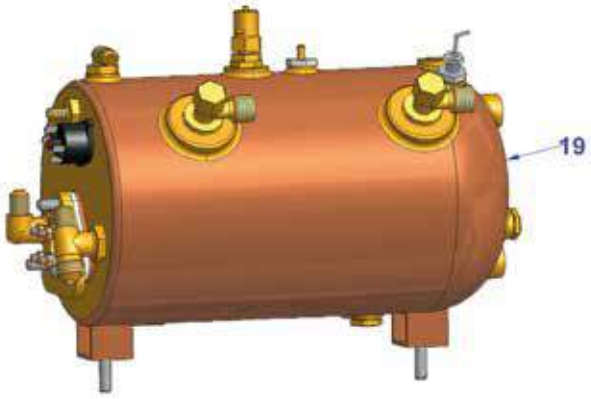

Posizioni senza cod. LF: a richiesta
Positions without LF Code No.: upon request
Abbildungen ohne LF Bestell-Nr.: auf Anfrage
Posiciones sin cód. LF: previa petición

VIBIEMME

P.	Cod.	Descrizione	Description	Beschreibung	Descripción
1	**1755283**	RESISTENZA 2700W 230V	HEATING ELEMENT 2700W 230V	HEIZKÖRPER 2700W 230V	RESISTENCIA 2700W 230V
2	**1186634**	GUARNIZIONE TRIANGOLARE RESISTENZA	TRIANGULAR GASKET FOR HEATING ELEMENT	DREIECKIGE DICHTUNG FÜR HEIZKÖRPER	JUNTA TRIANGULAR RESISTENCIA
4	**1528621**	DADO ESAGONALE BASSO M8	HEXAGONAL NUT M8 SHORT M8	SECHSKANTMUTTER KURZ M8	TUERCA HEXAGONAL BAJA M8
7	**1443078**	TERMOSTATO A CONTATTO 130°C 10A 250V	CONTACT THERMOSTAT 130°C 10A 250V	ANLEGETHERMOSTAT 130°C 10A 250V	TERMOSTATO DE CONTACTO 130°C 10A 250V
9	**1349002**	RACCORDO A "L" ø 1/4"M-1/4"M	ELBOW FITTING ø 1/4"M-1/4"M	L-ANSCHLUSS ø 1/4"A-1/4"A	RACOR EN "L" ø 1/4"M-1/4"M
10	**1349014**	RACCORDO CALDAIA ø 1/2"M-1/2"M	BOILER FITTING ø 1/2"M-1/2"M	ANSCHLUSS DURCHLAUFERH. ø 1/2"A-1/2"A	RACOR CALDERA ø 1/2"M-1/2"M
11	**1515019**	VALVOLA CALDAIA ø 1/2"M	BOILER VALVE ø 1/2"M	VENTIL DURCHLAUFERHITZER ø 1/2"A	VÁLVULA CALDERA ø 1/2"M
12	**1523534**	VALVOLA CALDAIA ø 1/4"M	BOILER VALVE ø 1/4"M	VENTIL FÜR DURCHLAUFERHITZER ø 1/4"A	VÁLVULA CALDERÍN ø 1/4"M
13	**3341011**	SONDA LIVELLO ø 1/4"M-140 mm	LEVEL PROBE ø 1/4"M-140 mm	NIVEAUSONDE ø 1/4"M-140 mm	SONDA NIVEL ø 1/4"M-140 mm
15	**1439061**	TAPPO ø 1/4"M ALTEZZA 12 mm DADO 19 mm	CAP ø 1/4"M HEIGHT 12 mm NUT 19 mm	DECKEL ø 1/4"A HÖHE 12 mm MUTTER 19 mm	TAPA ø 1/4"M ALTURA 12 mm TUERCA 19 mm
16	**1349278**	RACCORDO CALDAIA ø 1/2"M-1/2"M-1/4"F	BOILER FITTING ø 1/2"M-1/2"M-1/4"F	ANSCHLUSS DURCHLAUF. ø1/2"A-1/2"A-1/4"I	RACOR CALDERA ø 1/2"M-1/2"M-1/4"F
17	**1550006**	TUBAZIONE INIETTORE ø 1/4"M - 65 mm	INJECTOR PIPE ø 1/4"M - 65 mm	INJEKTORLEITUNG ø 1/4"A - 65 mm	TUBERÍA INYECTOR ø 1/4"M - 65 mm
18	**1550007**	TUBAZIONE INIETTORE ø 1/4"M-1/4"M-1/4"M	INJECTOR PIPE ø 1/4"M-1/4"M-1/4"M	INJEKTORLEITUNG ø 1/4"A-1/4"A-1/4"A	TUBERÍA INYECTOR ø 1/4"M-1/4"M-1/4"M

PARTI ELETTRICHE CHIMAERA
ELECTRICAL PARTS CHIMAERA
ELEKTRISCHE TEILE CHIMAERA
PIEZAS ELÉCTRICAS CHIMAERA

VBM6002

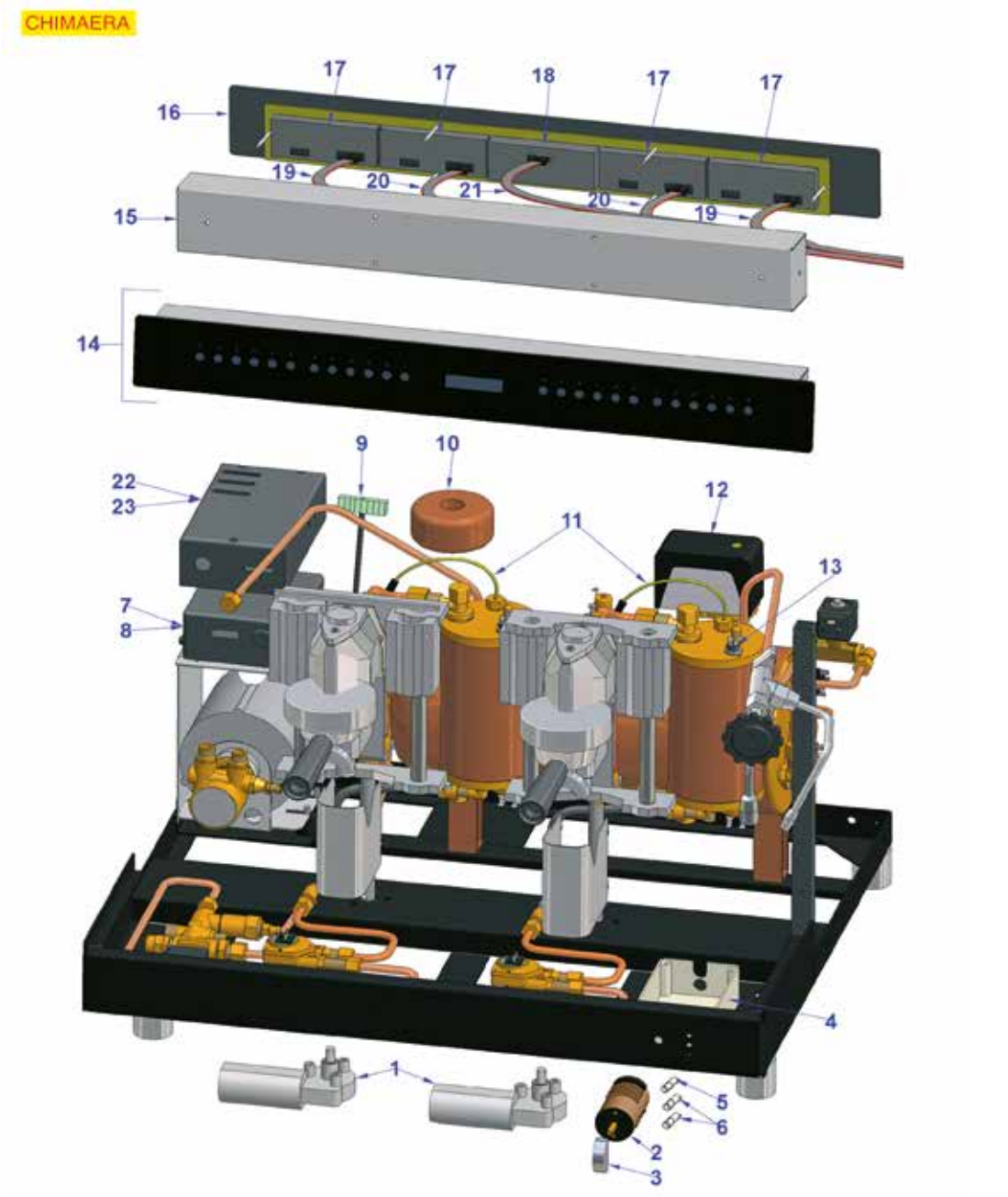

Posizioni senza cod. LF: a richiesta
Positions without LF Code No.: upon request
Abbildungen ohne LF Bestell-Nr.: auf Anfrage
Posiciones sin cód. LF: previa petición

P.	Cod.	Descrizione	Description	Beschreibung	Descripción
2	**1057034**	COMMUTATORE 0-3 POSIZIONI 16A 300V	SELECTOR SWITCH 0-3 POSITIONS 16A 300V	SCHALTER 0-3 STELLUNGEN 16A 300V	CONMUTADOR 0-3 POSICIONES 16A 300V
5	**1221061**	LAMPADA SPIA VERDE 250V	GREEN INDICATOR LIGHT 250V	SIGNALLAMPE GRÜN 250V	BOMBILLA PILOTO VERDE 250V
6	**1221062**	LAMPADA SPIA ROSSA 250V	RED INDICATOR LIGHT 250V	SIGNALLAMPE ROT 250V	BOMBILLA PILOTO ROJA 250V
11	**1397059**	SONDA TEMPERATURA ø 1/4"M	TEMPERATURE PROBE ø 1/4"M	TEMPERATURSONDE ø 1/4"A	SONDA TEMPERATURA ø 1/4"M
12	**1320531**	PRESSOSTATO P302/6 TRIPOLARE 30A	PRESSURE SWITCH P302/6 3-POLES 30A	DRUCKSCHALTER P302/6 3-POLIG 30A	PRESOSTATO P302/6 TRIPOLAR 30A
13	**1443077**	TERMOSTATO A CONTATTO 130°C 16A 250V	CONTACT THERMOSTAT 130°C 16A 250V	ANLEGETHERMOSTAT 130°C 16A 250V	TERMOSTATO DE CONTACTO 130°C 16A 250V
22	**1054053**	CENTRALINA DOSATURA 3 GRUPPI 240V	DOSER CONTROL BOX 3 GROUPS 240V	DOSIERUNG-ELEKTRONIK-BOX 3 GRUPPEN 240V	CENTRALITA DOSIFICADOR 3 GRUPOS 240V

PARTI ELETTRICHE CUBO
ELECTRICAL PARTS CUBO
ELEKTRISCHE TEILE CUBO
PIEZAS ELÉCTRICAS CUBO

VBM6102

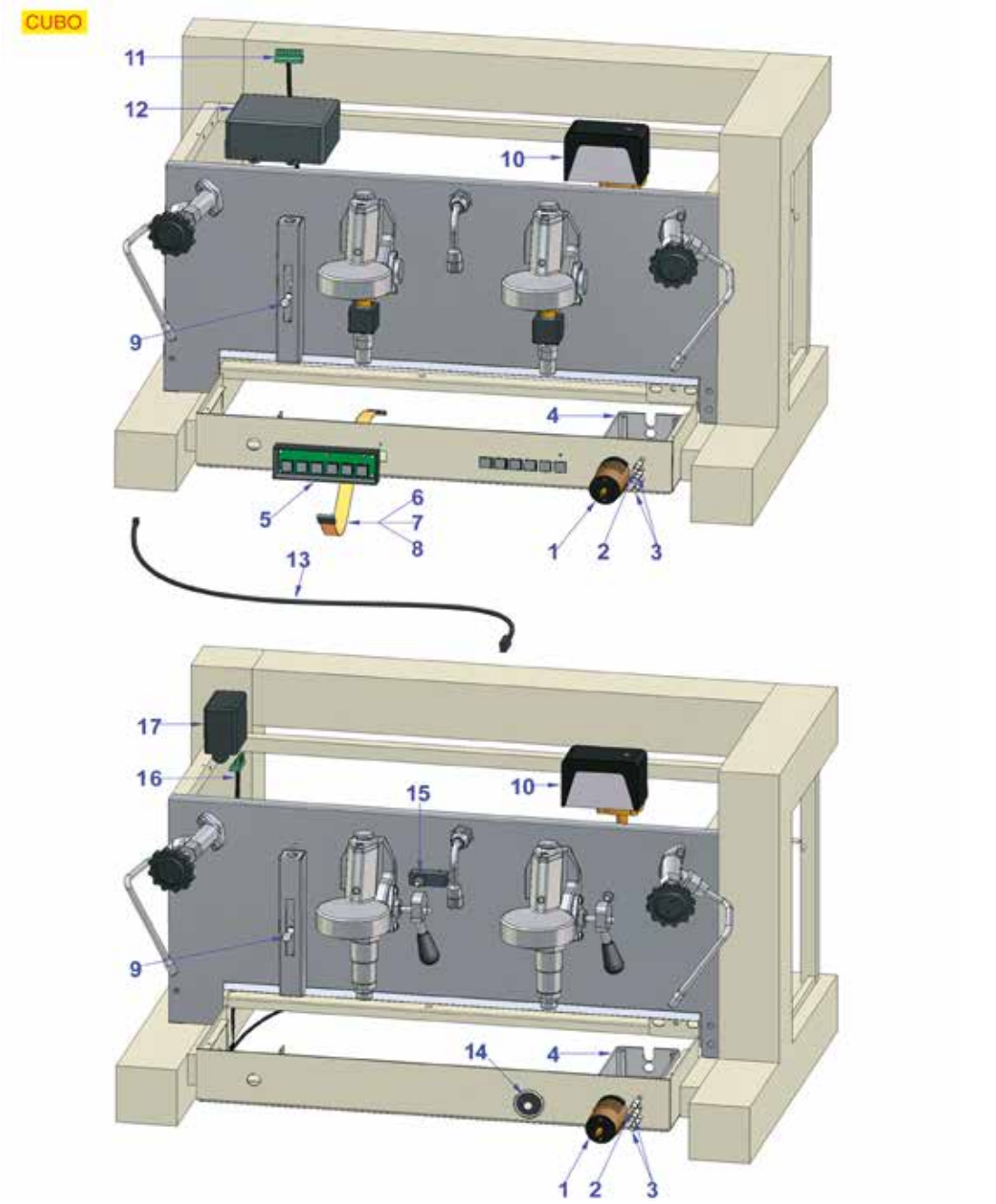

Posizioni senza cod. LF: a richiesta
Positions without LF Code No.: upon request
Abbildungen ohne LF Bestell-Nr.: auf Anfrage
Posiciones sin cód. LF: previa petición

P.	Cod.	Descrizione	Description	Beschreibung	Descripción
1	**1057034**	COMMUTATORE 0-3 POSIZIONI 16A 300V	SELECTOR SWITCH 0-3 POSITIONS 16A 300V	SCHALTER 0-3 STELLUNGEN 16A 300V	CONMUTADOR 0-3 POSICIONES 16A 300V
2	**1221061**	LAMPADA SPIA VERDE 250V	GREEN INDICATOR LIGHT 250V	SIGNALLAMPE GRÜN 250V	BOMBILLA PILOTO VERDE 250V
3	**1221062**	LAMPADA SPIA ROSSA 250V	RED INDICATOR LIGHT 250V	SIGNALLAMPE ROT 250V	BOMBILLA PILOTO ROJA 250V
5	**1319588**	PULSANTIERA 6 TASTI	PUSH-BUTTON PANEL 6 BUTTONS	TASTATUR 6 TASTEN	BOTONERA 6 PULSADORES
10	**1320531**	PRESSOSTATO P302/6 TRIPOLARE 30A	PRESSURE SWITCH P302/6 3-POLES 30A	DRUCKSCHALTER P302/6 3-POLIG 30A	PRESOSTATO P302/6 TRIPOLAR 30A
12	**1054006**	CENTRALINA DOSATURA 3 GRUPPI 230V	DOSER CONTROL BOX 3 GROUPS 230V	DOSIERUNG-ELEKTRONIK-BOX 3 GRUPPEN 230V	CENTRALITA DOSIFICADOR 3 GRUPOS 230V
15	**3240419**	MICROINTERRUTTORE MF9 16A 250V	MICROSWITCH MF9 16A 250V	MIKROSCHALTER MF9 16A 250V	MICROINTERRUPTOR MF9 16A 250V
17	**1054056**	CENTRALINA DOSATURA 2/3 GRUPPI 240V	DOSER CONTROL BOX 2/3 GROUPS 240V	DOSIERUNG-ELEKTRONIK-BOX 2/3GRUPPEN 240V	CENTRALITA DOSIFICADOR 2/3 GRUPOS 240V

PARTI ELETTRICHE DOMOBAR
ELECTRICAL PARTS DOMOBAR
ELEKTRISCHE TEILE DOMOBAR
PIEZAS ELÉCTRICAS DOMOBAR

VBM6202

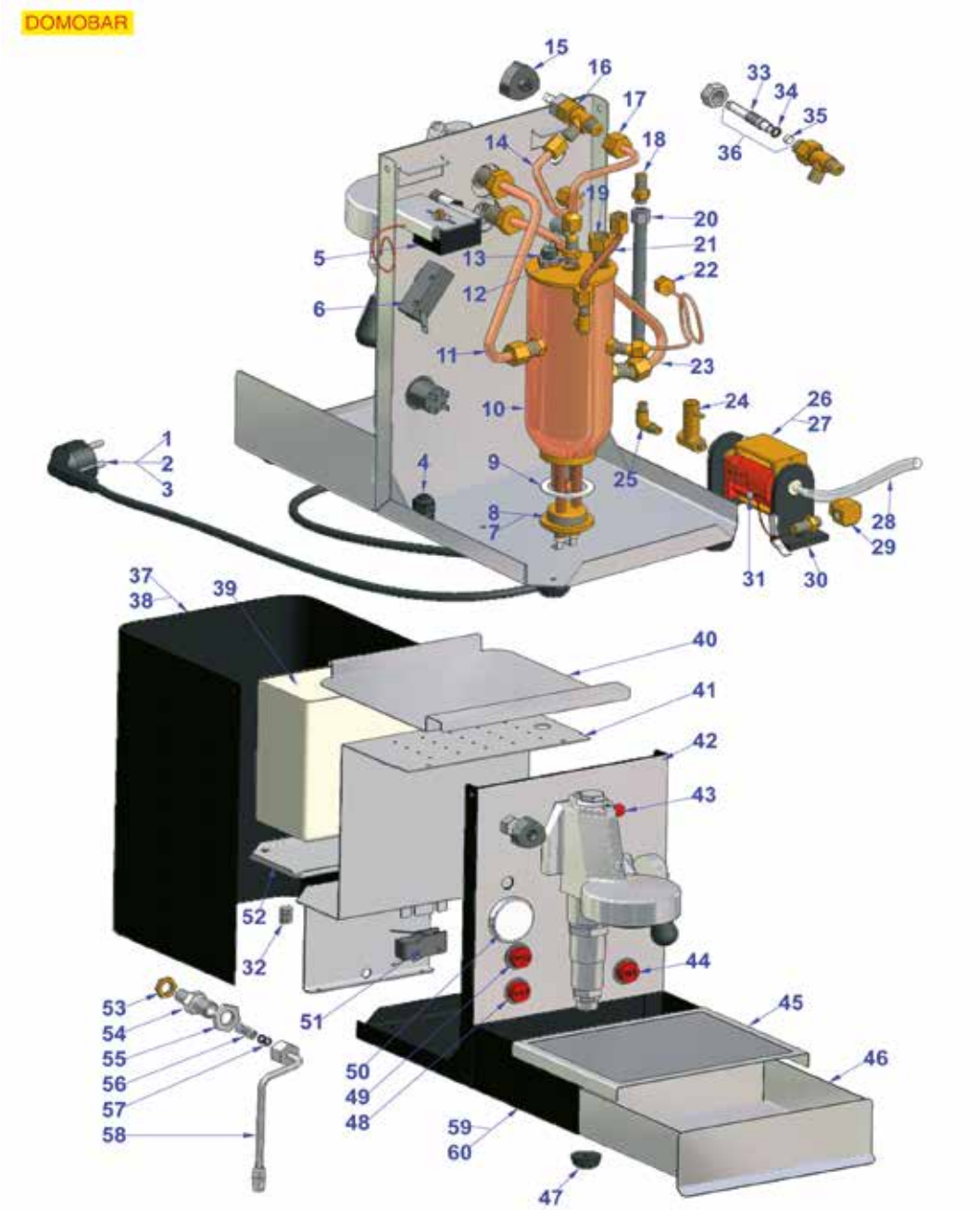

Posizioni senza cod. LF: a richiesta
Positions without LF Code No.: upon request
Abbildungen ohne LF Bestell-Nr.: auf Anfrage
Posiciones sin cód. LF: previa petición

VIBIEMME

P.	Cod.	Descrizione	Description	Beschreibung	Descripción
5	**1444049**	TERMOSTATO MONOFASE TR/86	SINGLE-PHASE THERMOSTAT TR/86	THERMOSTAT EINPHASIG TR/86	TERMOSTATO MONOFÁSICO TR/86
6	**3240419**	MICROINTERRUTTORE MF9 16A 250V	MICROSWITCH MF9 16A 250V	MIKROSCHALTER MF9 16A 250V	MICROINTERRUPTOR MF9 16A 250V
7	**1755348**	RESISTENZA 1350W 220V	HEATING ELEMENT 1350W 220V	HEIZKÖRPER 1350W 220V	RESISTENCIA 1350W 220V
9	**1186627**	GUARNIZIONE PIANA CARBO ø 41x33x3 mm	CARBO FLAT GASKET ø 41x33x3 mm	FLACHDICHTUNG CARBO ø 41x33x3 mm	JUNTA PLANA CARBO ø 41x33x3 mm
13	**1443076**	TERMOSTATO A CONTATTO 150°C 16A 250V	CONTACT THERMOSTAT 150°C 16A 250V	ANLEGETHERMOSTAT 150°C 16A 250V	TERMOSTATO DE CONTACTO 150°C 16A 250V
15	**1241182**	MANOPOLA RUBINETTO ACQUA/VAPORE	WATER/STEAM TAP KNOB	DREHKNOPF WASSER-/DAMPFHAHN	MANDO GRIFO AGUA/VAPOR
16	**1548013**	RUBINETTO VAPORE	STEAM TAP	DAMPFHAHN	GRIFO VAPOR
19	**1349275**	RACCORDO PORTABULBO ø 1/4"F - 12M	BULB SHEATH FITTING ø 1/4"F - 12M	ANSCHLUSS HÜLSE FÜR WULST ø 1/4"I - 12M	RACOR SOPORTE BULBO ø 1/4"H - 12M
24	**1349276**	BY PASS ATTACCHI ø 1/8"M-1/8"F	BYPASS FITTINGS ø 1/8"M-1/8"F	BYPASS-ANSCHLUSS ø 1/8"M-1/8"F	BY PASS CONEXIONES ø 1/8"M-1/8"F
25	**1349274**	RACCORDO A "L" ø 1/8"M-1/8"M	ELBOW FITTING ø 1/8"M-1/8"M	L-ANSCHLUSS ø 1/8"A-1/8"A	RACOR EN "L" ø 1/8"M-1/8"M
26	**1122735**	POMPA VIBRAZIONE EX5 48W 230V 50Hz	VIBRATORY PUMP EX5 48W 230V 50Hz	VIBRATIONSPUMPE EX5 48W 230V 50Hz	BOMBA VIBRACIÓN EX5 48W 230V 50Hz
28	**1449683**	TUBO SILICONE ø 5x10 SHORE 60 - 10 mt	SILICONE HOSE ø 5x10 SHORE 60 - 10 m	SILIKONSCHAUCH ø 5x10 SHORE 60 - 10 m	TUBO SILICONA ø 5x10 SHORE 60 - 10 m
30	**1331023**	ANTIVIBRANTE A SQUADRA EX-EP-EK-EA	SQUARE DAMPER EX-EP-EK-EA	SCHWINGUNGSDÄMPF. GEWINKELT EX-EP-EK-EA	ANTIVIBRADOR ESCUADRA EX-EP-EK-EA
35	**1186834**	GUARNIZIONE CIECA ø 7x2 mm PTFE	BLIND GASKET ø 7x2 mm PTFE	BLINDDICHTUNG ø 7x2 mm PTFE	JUNTA CIEGA ø 7x2 mm PTFE
39	**1680002**	CONTENITORE ACQUA	WATER CONTAINER	WASSERBEHÄLTER	CONTENEDOR AGUA
43	**1221060**	LAMPADA SPIA ROSSA 250V	RED INDICATOR LIGHT 250V	SIGNALLAMPE ROT 250V	BOMBILLA PILOTO ROJA 250V
44	**3319948**	INTERRUTTORE BIPOLARE ROSSO 16A 250V	RED BIPOLAR SWITCH 16A 250V	DRUCKSCHALTER 2-POLIG ROT 16A 250V	INTERRUPTOR BIPOLAR ROJO 16A 250V
48	**1319628**	INTERRUTTORE BIPOLARE ROSSO 16A 250V	RED BIPOLAR SWITCH 16A 250V	DRUCKKNOPF ZWEIPOLIG ROT 16A 250V	INTERRUPTOR BIPOLAR ROJO 16A 250V
49	**1319627**	INTERRUTTORE BIPOLARE ROSSO 16A 250V	RED BIPOLAR SWITCH 16A 250V	DRUCKKNOPF ZWEIPOLIG ROT 16A 250V	INTERRUPTOR BIPOLAR ROJO 16A 250V
50	**1245001**	MANOMETRO POMPA ø 41 mm 0÷16 bar	PUMP PRESSURE GAUGE ø 41 mm 0÷16 bar	MANOMETER FÜR PUMPE ø 41 mm 0÷16 bar	MANÓMETRO BOMBA ø 41 mm 0÷16 bar
50	**1245074**	MANOMETRO POMPA ø 41 mm 0÷16 bar	PUMP PRESSURE GAUGE ø 41 mm 0÷16 bar	MANOMETER PUMPE ø 41 mm 0÷16 bar	MANÓMETRO BOMBA ø 41 mm 0÷16 bar
51	**1240805**	MICROINTERRUTTORE G26 16A 250V	MICROSWITCH G26 16A 250V	MIKROSCHALTER G26 16A 250V	MICROINTERRUPTOR G26 16A 250V
55	**1348036**	DADO ø 3/8" CHIAVE 21x6 mm	NUT ø 3/8" WRENCH 21x6mm	SECHSKANTMUTTER ø 3/8" SCHLÜSSEL 21x6 mm	TUERCA ø 3/8" LLAVE 21x6 mm
56	**1250362**	MOLLA ø 10,8x30 mm	SPRING ø 10.8x30 mm	FEDER ø 10,8x30 mm	MUELLE ø 10,8x30 mm
57	**1186556**	GUARNIZIONE OR R6 EPDM	O-RING R6 EPDM	OR-DICHTUNG R6 EPDM	JUNTA ARO "O" R6 EPDM

PARTI ELETTRICHE DOMOBAR JUNIOR
ELECTRICAL PARTS DOMOBAR JUNIOR
ELEKTRISCHE TEILE DOMOBAR JUNIOR
PIEZAS ELÉCTRICAS DOMOBAR JUNIOR

VBM6302

DOMOBAR JUNIOR

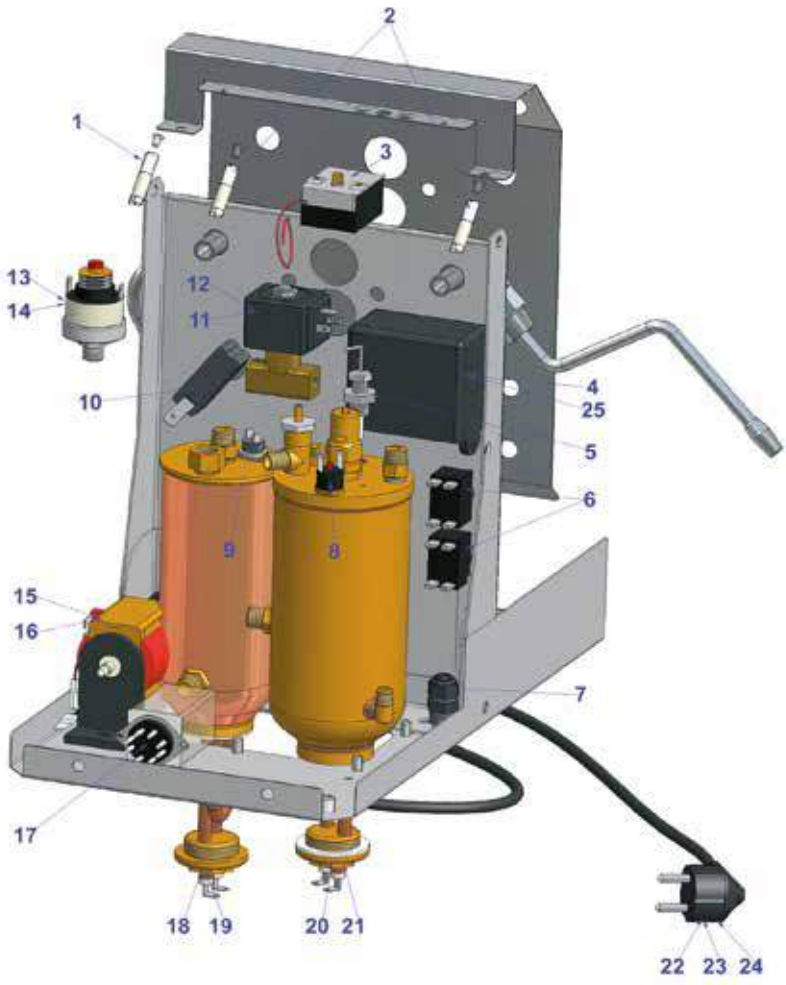

Posizioni senza cod. LF: a richiesta
Positions without LF Code No.: upon request
Abbildungen ohne LF Bestell-Nr.: auf Anfrage
Posiciones sin cód. LF: previa petición

VIBIEMME

P.	Cod.	Descrizione	Description	Beschreibung	Descripción
1	**1221061**	LAMPADA SPIA VERDE 250V	GREEN INDICATOR LIGHT 250V	SIGNALLAMPE GRÜN 250V	BOMBILLA PILOTO VERDE 250V
2	**1221062**	LAMPADA SPIA ROSSA 250V	RED INDICATOR LIGHT 250V	SIGNALLAMPE ROT 250V	BOMBILLA PILOTO ROJA 250V
3	**1444049**	TERMOSTATO MONOFASE TR/86	SINGLE-PHASE THERMOSTAT TR/86	THERMOSTAT EINPHASIG TR/86	TERMOSTATO MONOFÁSICO TR/86
4	**1341044**	REGOLATORE LIVELLO PIC DELUXE 240V	LEVEL ADJUSTER PIC DELUXE 240V	NIVEAUREGLER PIC DELUXE 240V	REGULADOR NIVEL PIC DELUXE 240V
5	**3341011**	SONDA LIVELLO ø 1/4"M-140 mm	LEVEL PROBE ø 1/4"M-140 mm	NIVEAUSONDE ø 1/4"M-140 mm	SONDA NIVEL ø 1/4"M-140 mm
6	**1319593**	INTERRUTTORE A LEVA 16A 250V	LEVER SWITCH 16A 250V	SCHALTER MIT HEBEL 16A 250V	INTERRUPTOR DE PALANCA 16A 250V
8	**1443002**	TERMOSTATO A CONTATTO 165°C M4	CONTACT THERMOSTAT 165°C M4	ANLEGETHERMOSTAT 165°C M4	TERMOSTATO DE CONTACTO 165°C M4
9	**1443076**	TERMOSTATO A CONTATTO 150°C 16A 250V	CONTACT THERMOSTAT 150°C 16A 250V	ANLEGETHERMOSTAT 150°C 16A 250V	TERMOSTATO DE CONTACTO 150°C 16A 250V
10	**3240410**	MICROINTERRUTTORE 16(4)A 250V	MICROSWITCH 16(4)A 250V	MIKROSCHALTER 16(4)A 250V	MICROINTERRUPTOR 16(4)A 250V
11	**1120261**	ELETTROVALVOLA PARKER 2 VIE 230V 50/60Hz	SOLEN. VALVE PARKER 2 WAYS 230V 50/60Hz	MAGNETVENTIL PARKER 2 WEGE 230V 50/60Hz	ELECTROVÁLVULA PARKER 2 VÍAS 230V 50/60H
13	**1320025**	PRESSOSTATO PS14.01 0,2-0,9 BAR 1/4"	PRESSURE SWITCH PS14.01 0.2-0.9 BAR 1/4"	DRUCKSCHALTER PS14.01 0,2-0,9 BAR 1/4"	PRESOSTATO PS14.01 0,2-0,9 BAR 1/4"
14	**1320023**	PRESSOSTATO XP110 125 0,5-1,5 BAR 1/4"	PRESSURE SWITCH XP110 125 0.5-1.5 BAR 1/	DRUCKSCHALTER XP110 125 0,5-1,5 BAR 1/4"	PRESOSTATO XP110 125 0,5-1,5 BAR 1/4"
15	**1122735**	POMPA VIBRAZIONE EX5 48W 230V 50Hz	VIBRATORY PUMP EX5 48W 230V 50Hz	VIBRATIONSPUMPE EX5 48W 230V 50Hz	BOMBA VIBRACIÓN EX5 48W 230V 50Hz
18	**1755281**	RESISTENZA 600W 230V	HEATING ELEMENT 600W 230V	HEIZKÖRPER 600W 230V	RESISTENCIA 600W 230V
20	**1755278**	RESISTENZA 1200W 230V	HEATING ELEMENT 1200W 230V	HEIZKÖRPER 1200W 230V	RESISTENCIA 1200W 230V

PARTI ELETTRICHE DOMOBAR SUPER
ELECTRIC PARTS DOMOBAR SUPER
ELEKTRISCHE TEILE DOMOBAR SUPER
PIEZAS ELECTRICAS DOMOBAR SUPER

VBM6402

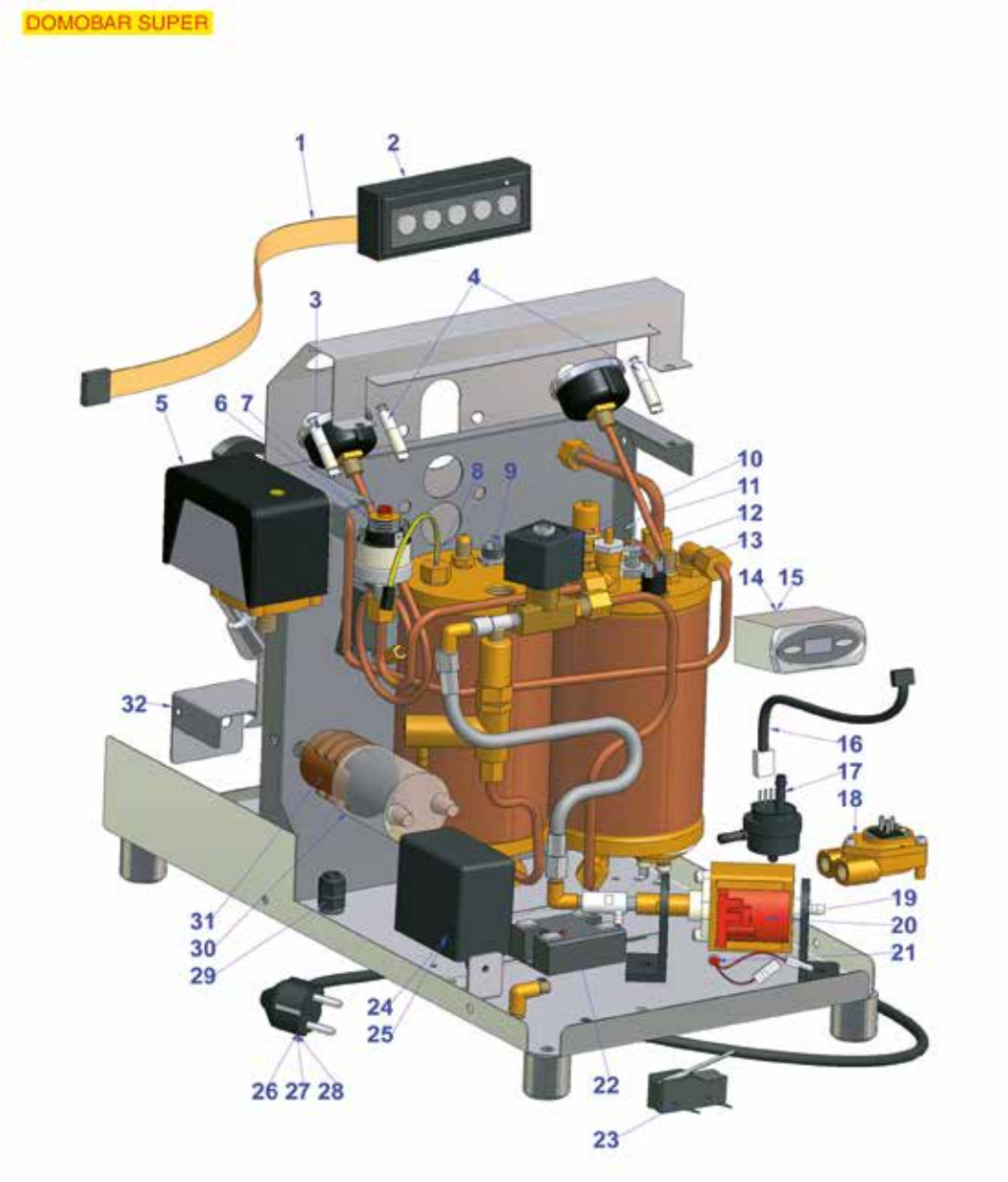

Posizioni senza cod. LF: a richiesta
Positions without LF Code No.: upon request
Abbildungen ohne LF Bestell-Nr.: auf Anfrage
Posiciones sin cód. LF: previa petición

P.	Cod.	Descrizione	Description	Beschreibung	Descripción
2	**1319148**	PULSANTIERA 5 TASTI	PUSH-BUTTON PANEL 5 BUTTONS	TASTATUR 5 TASTEN	BOTONERA 5 BOTONES
3	**1221061**	LAMPADA SPIA VERDE 250V	GREEN INDICATOR LIGHT 250V	SIGNALLAMPE GRÜN 250V	BOMBILLA PILOTO VERDE 250V
4	**1221062**	LAMPADA SPIA ROSSA 250V	RED INDICATOR LIGHT 250V	SIGNALLAMPE ROT 250V	BOMBILLA PILOTO ROJA 250V
5	**1320531**	PRESSOSTATO P302/6 TRIPOLARE 30A	PRESSURE SWITCH P302/6 3-POLES 30A	DRUCKSCHALTER P302/6 3-POLIG 30A	PRESOSTATO P302/6 TRIPOLAR 30A
6	**1320025**	PRESSOSTATO PS14.01 0,2-0,9 BAR 1/4"	PRESSURE SWITCH PS14.01 0.2-0.9 BAR 1/4"	DRUCKSCHALTER PS14.01 0,2-0,9 BAR 1/4"	PRESOSTATO PS14.01 0,2-0,9 BAR 1/4"
7	**1320023**	PRESSOSTATO XP110 125 0,5-1,5 BAR 1/4"	PRESSURE SWITCH XP110 125 0.5-1.5 BAR 1/	DRUCKSCHALTER XP110 125 0,5-1,5 BAR 1/4"	PRESOSTATO XP110 125 0,5-1,5 BAR 1/4"
8	**1397059**	SONDA TEMPERATURA ø 1/4"M	TEMPERATURE PROBE ø 1/4"M	TEMPERATURSONDE ø 1/4"A	SONDA TEMPERATURA ø 1/4"M
9	**1443077**	TERMOSTATO A CONTATTO 130°C 16A 250V	CONTACT THERMOSTAT 130°C 16A 250V	ANLEGETHERMOSTAT 130°C 16A 250V	TERMOSTATO DE CONTACTO 130°C 16A 250V
10	**1120261**	ELETTROVALVOLA PARKER 2 VIE 230V 50/60Hz	SOLEN. VALVE PARKER 2 WAYS 230V 50/60Hz	MAGNETVENTIL PARKER 2 WEGE 230V 50/60Hz	ELECTROVÁLVULA PARKER 2 VÍAS 230V 50/60H
12	**3341011**	SONDA LIVELLO ø 1/4"M-140 mm	LEVEL PROBE ø 1/4"M-140 mm	NIVEAUSONDE ø 1/4"M-140 mm	SONDA NIVEL ø 1/4"M-140 mm
13	**1443002**	TERMOSTATO A CONTATTO 165°C M4	CONTACT THERMOSTAT 165°C M4	ANLEGETHERMOSTAT 165°C M4	TERMOSTATO DE CONTACTO 165°C M4
18	**1455067**	CONTATORE VOLUMETRICO GICAR	VOLUMETRIC FLOWMETER GICAR	VOLUMENZÄHLER GICAR	CONTADOR VOLUMÉTRICO GICAR
19	**1122735**	POMPA VIBRAZIONE EX5 48W 230V 50Hz	VIBRATORY PUMP EX5 48W 230V 50Hz	VIBRATIONSPUMPE EX5 48W 230V 50Hz	BOMBA VIBRACIÓN EX5 48W 230V 50Hz
22	**1351022**	RELÉ STATICO 25A 240V INPUT 3/32VDC	STATIC RELAY 25A 240V INPUT 3/32VDC	STATISCHES RELAIS 25A 240V INPUT 3/32VDC	RELÉ ESTÁTICO 25A 240V INPUT 3/32VDC
23	**1240805**	MICROINTERRUTTORE G26 16A 250V	MICROSWITCH G26 16A 250V	MIKROSCHALTER G26 16A 250V	MICROINTERRUPTOR G26 16A 250V
24	**1341007**	CENTRALINA DOSATURA 30 MICRO ST/C 240V	DOSER CONTROL BOX 30 MICRO ST/C 240V	DOSIERSTEUERUNG 30 MIKRO ST/C 240V	CENTRALITA DOSIFIC.30 MICRO ST/C 240V
31	**1057035**	COMMUTATORE 0-2 POSIZIONI 16A 300V	SELECTOR SWITCH 0-2 POSITIONS 16A 300V	SCHALTER 0-2 STELLUNGEN 16A 300V	CONMUTADOR 0-2 POSICIONES 16A 300V

PARTI ELETTRICHE DOMOBAR SUPER
ELECTRICAL PARTS DOMOBAR SUPER
ELEKTRISCHE TEILE DOMOBAR SUPER
PIEZAS ELÉCTRICAS DOMOBAR SUPER

VBM6502

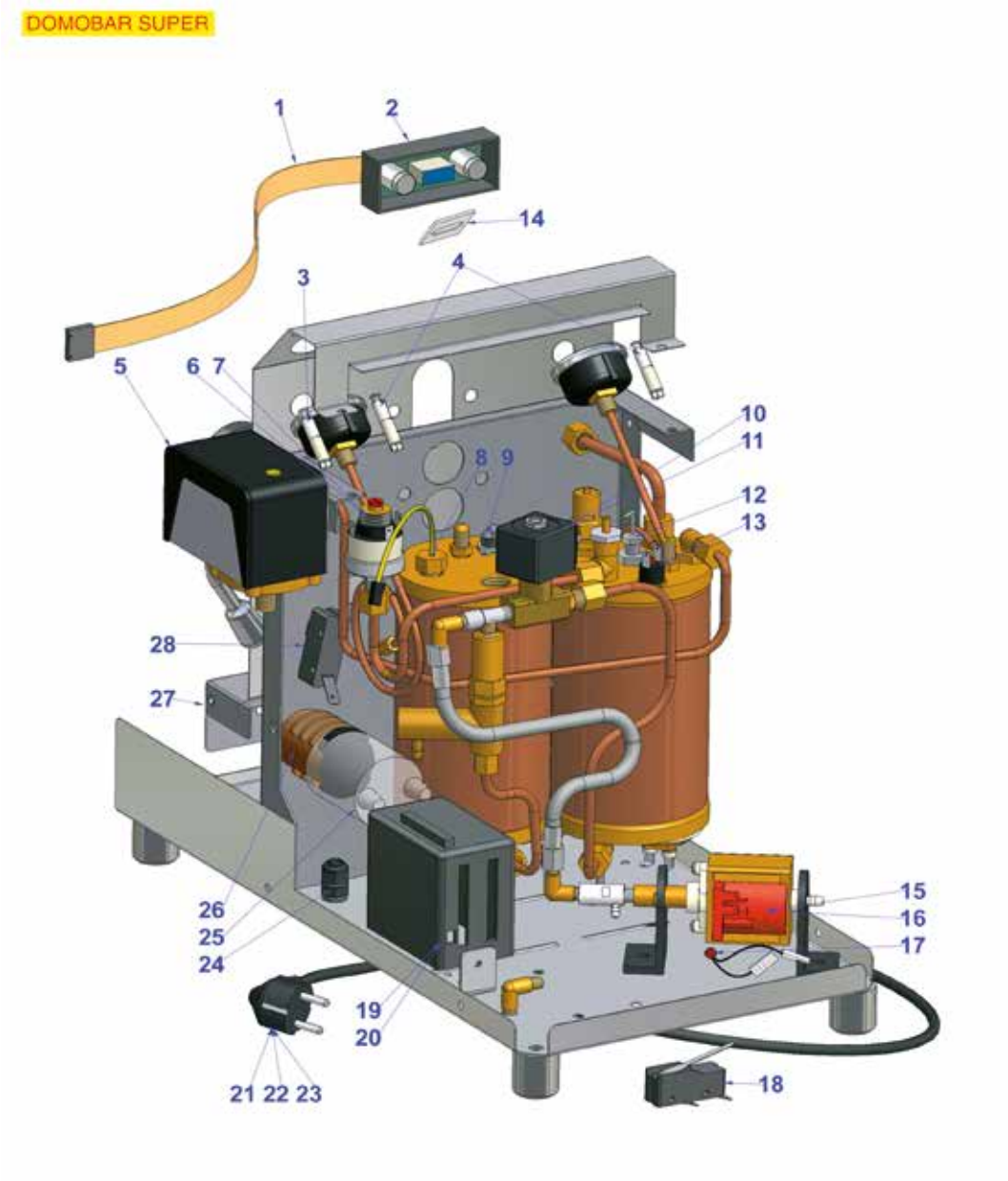

Posizioni senza cod. LF: a richiesta
Positions without LF Code No.: upon request
Abbildungen ohne LF Bestell-Nr.: auf Anfrage
Posiciones sin cód. LF: previa petición

P.	Cod.	Descrizione	Description	Beschreibung	Descripción
3	**1221061**	LAMPADA SPIA VERDE 250V	GREEN INDICATOR LIGHT 250V	SIGNALLAMPE GRÜN 250V	BOMBILLA PILOTO VERDE 250V
4	**1221062**	LAMPADA SPIA ROSSA 250V	RED INDICATOR LIGHT 250V	SIGNALLAMPE ROT 250V	BOMBILLA PILOTO ROJA 250V
5	**1320531**	PRESSOSTATO P302/6 TRIPOLARE 30A	PRESSURE SWITCH P302/6 3-POLES 30A	DRUCKSCHALTER P302/6 3-POLIG 30A	PRESOSTATO P302/6 TRIPOLAR 30A
6	**1320025**	PRESSOSTATO PS14.01 0,2-0,9 BAR 1/4"	PRESSURE SWITCH PS14.01 0.2-0.9 BAR 1/4"	DRUCKSCHALTER PS14.01 0,2-0,9 BAR 1/4"	PRESOSTATO PS14.01 0,2-0,9 BAR 1/4"
7	**1320023**	PRESSOSTATO XP110 125 0,5-1,5 BAR 1/4"	PRESSURE SWITCH XP110 125 0.5-1.5 BAR 1/	DRUCKSCHALTER XP110 125 0,5-1,5 BAR 1/4"	PRESOSTATO XP110 125 0,5-1,5 BAR 1/4"
8	**1397059**	SONDA TEMPERATURA ø 1/4"M	TEMPERATURE PROBE ø 1/4"M	TEMPERATURSONDE ø 1/4"A	SONDA TEMPERATURA ø 1/4"M
9	**1443077**	TERMOSTATO A CONTATTO 130°C 16A 250V	CONTACT THERMOSTAT 130°C 16A 250V	ANLEGETHERMOSTAT 130°C 16A 250V	TERMOSTATO DE CONTACTO 130°C 16A 250V
10	**1120261**	ELETTROVALVOLA PARKER 2 VIE 230V 50/60Hz	SOLEN. VALVE PARKER 2 WAYS 230V 50/60Hz	MAGNETVENTIL PARKER 2 WEGE 230V 50/60Hz	ELECTROVÁLVULA PARKER 2 VÍAS 230V 50/60H
12	**3341011**	SONDA LIVELLO ø 1/4"M-140 mm	LEVEL PROBE ø 1/4"M-140 mm	NIVEAUSONDE ø 1/4"M-140 mm	SONDA NIVEL ø 1/4"M-140 mm
13	**1443002**	TERMOSTATO A CONTATTO 165°C M4	CONTACT THERMOSTAT 165°C M4	ANLEGETHERMOSTAT 165°C M4	TERMOSTATO DE CONTACTO 165°C M4
15	**1122735**	POMPA VIBRAZIONE EX5 48W 230V 50Hz	VIBRATORY PUMP EX5 48W 230V 50Hz	VIBRATIONSPUMPE EX5 48W 230V 50Hz	BOMBA VIBRACIÓN EX5 48W 230V 50Hz
18	**1240805**	MICROINTERRUTTORE G26 16A 250V	MICROSWITCH G26 16A 250V	MIKROSCHALTER G26 16A 250V	MICROINTERRUPTOR G26 16A 250V
26	**1057035**	COMMUTATORE 0-2 POSIZIONI 16A 300V	SELECTOR SWITCH 0-2 POSITIONS 16A 300V	SCHALTER 0-2 STELLUNGEN 16A 300V	CONMUTADOR 0-2 POSICIONES 16A 300V
28	**3240419**	MICROINTERRUTTORE MF9 16A 250V	MICROSWITCH MF9 16A 250V	MIKROSCHALTER MF9 16A 250V	MICROINTERRUPTOR MF9 16A 250V

PARTI ELETTRICHE DOMOBAR SUPER
ELECTRICAL PARTS DOMOBAR SUPER
ELEKTRISCHE TEILE DOMOBAR SUPER
PIEZAS ELÉCTRICAS DOMOBAR SUPER

VBM6602

DOMOBAR SUPER

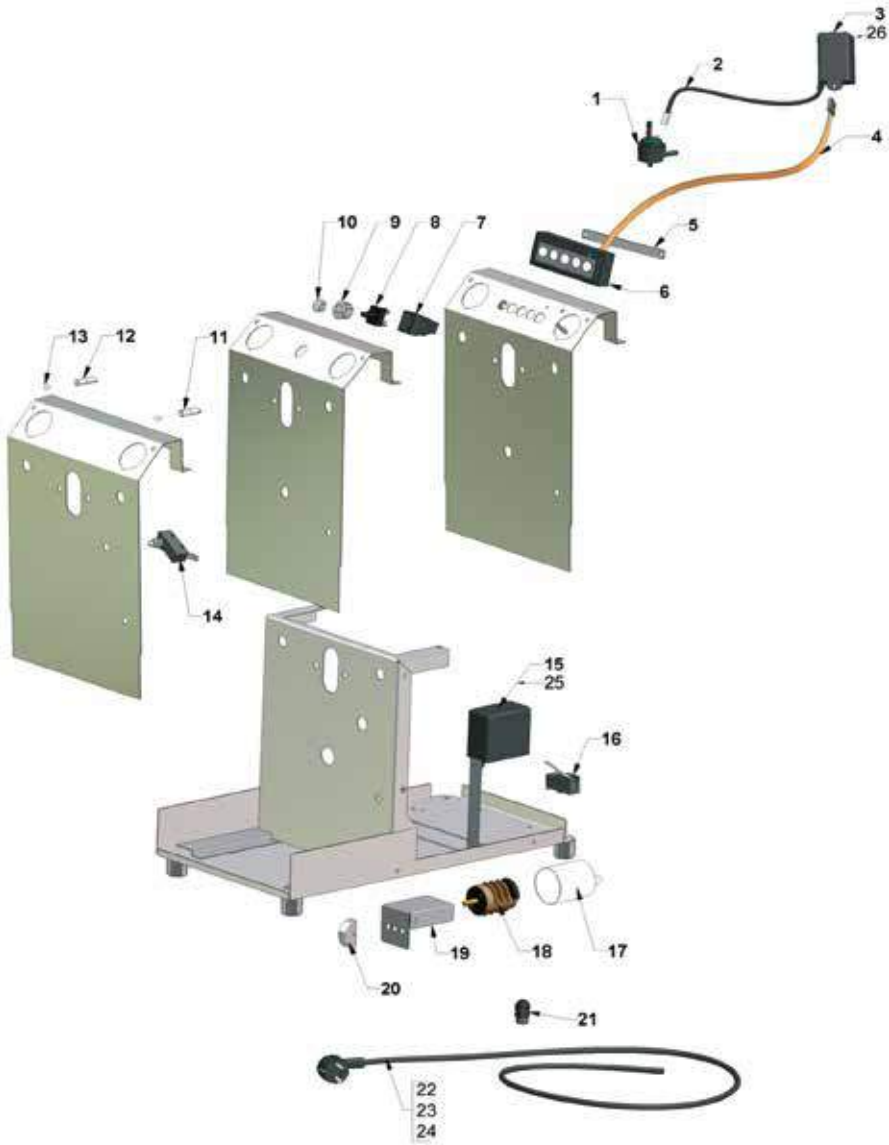

Posizioni senza cod. LF: a richiesta
Positions without LF Code No.: upon request
Abbildungen ohne LF Bestell-Nr.: auf Anfrage
Posiciones sin cód. LF: previa petición

VIBIEMME

P.	Cod.	Descrizione	Description	Beschreibung	Descripción
1	**1455062**	CONTATORE VOLUMETRICO GICAR NSF	VOLUMETRIC FLOWMETER GICAR NSF	VOLUMENZÄHLER GICAR NSF	CONTADOR VOLUMÉTRICO GICAR NSF
6	**1319148**	PULSANTIERA 5 TASTI	PUSH-BUTTON PANEL 5 BUTTONS	TASTATUR 5 TASTEN	BOTONERA 5 BOTONES
8	**1319005**	INTERRUTTORE BIPOLARE 16A 250V	BIPOLAR SWITCH 16A 250V	SCHALTER 2-POLIG 16A 250V	INTERRUPTOR BIPOLAR 16A 250V
10	**1319595**	TASTO CROMATO OVALE 17x12,5 mm	OVAL CHROMED PUSH-BUTTON 17x12.5 mm	VERCHROMTE TASTE OVAL 17x12,5 mm	PULSADOR CROMADO OVALADO 17x12,5 mm
11	**1221061**	LAMPADA SPIA VERDE 250V	GREEN INDICATOR LIGHT 250V	SIGNALLAMPE GRÜN 250V	BOMBILLA PILOTO VERDE 250V
12	**1221062**	LAMPADA SPIA ROSSA 250V	RED INDICATOR LIGHT 250V	SIGNALLAMPE ROT 250V	BOMBILLA PILOTO ROJA 250V
13	**5007773**	GEMMA PIATTA TRASPARENTE SU2	LAMP CAP FLAT TRANSPARENT SU2	SIGNALLAMPENKAPPE FLACH TRANSPAR. SU2	TAPA PILOTO PLANA TRANSPARENTE SU2
14	**3240419**	MICROINTERRUTTORE MF9 16A 250V	MICROSWITCH MF9 16A 250V	MIKROSCHALTER MF9 16A 250V	MICROINTERRUPTOR MF9 16A 250V
15	**1341006**	REGOLATORE LIVELLO RL30/1E/2C/C 230V	LEVEL REGULATOR RL30/1E/2C/C 230V	NIVEAUREGLER RL30/1E/2C/C 230V	REGULADOR NIVEL RL30/1E/2C/C 230V
16	**1240805**	MICROINTERRUTTORE G26 16A 250V	MICROSWITCH G26 16A 250V	MIKROSCHALTER G26 16A 250V	MICROINTERRUPTOR G26 16A 250V
18	**1319036**	COMMUTATORE 0-2 POSIZIONI 20A 690V	SELECTOR SWITCH 0-2 POSITIONS 20A 690V	SCHALTER 0-2 STELLUNGEN 20A 690V	CONMUTADOR 0-2 POSICIONES 20A 690V

PARTI ELETTRICHE DOSAPLUS
ELECTRICAL PARTS DOSAPLUS
ELEKTRISCHE TEILE DOSAPLUS
PIEZAS ELÉCTRICAS DOSAPLUS

VBM6702

DOSAPLUS

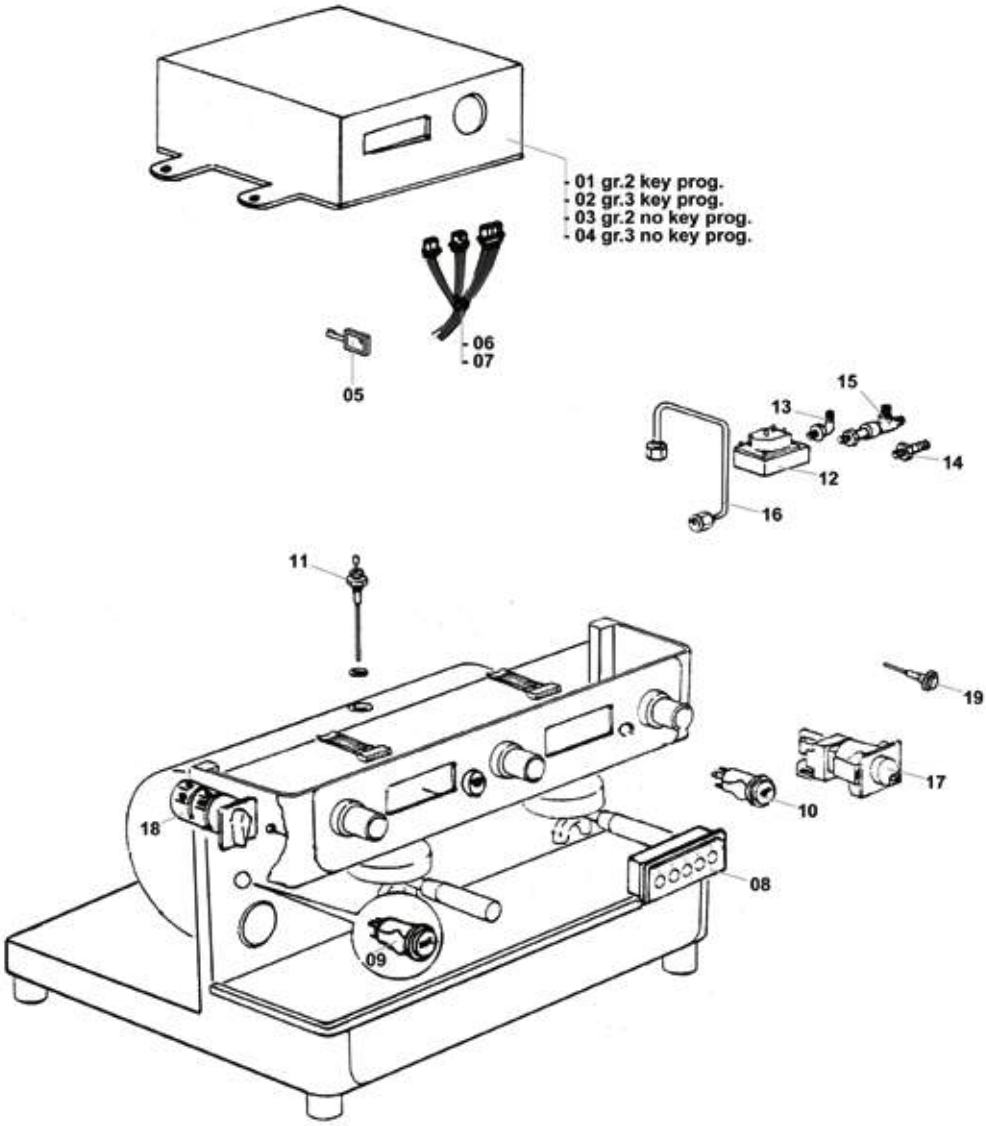

Posizioni senza cod. LF: a richiesta
Positions without LF Code No.: upon request
Abbildungen ohne LF Bestell-Nr.: auf Anfrage
Posiciones sin cód. LF: previa petición

VIBIEMME

P.	Cod.	Descrizione	Description	Beschreibung	Descripción
3	**1054001**	CENTRALINA DOSATURA 2 GRUPPI 230V	DOSER CONTROL BOX 2 GROUPS 230V	DOSIERSTEUERUNG 2 GRUPPEN 230V	CENTRALITA DOSIFIC. 2 GRUPOS 230V
4	**1054004**	CENTRALINA DOSATURA 3 GRUPPI 230V	DOSER CONTROL BOX 3 GROUPS 230V	DOSIERSTEUERUNG 3 GRUPPEN 230V	CENTRALITA DOSIFICADOR 3 GRUPOS 230V
8	**1319139**	PULSANTIERA 5 TASTI	PUSH-BUTTON PANEL 5 BUTTONS	TASTATUR 5 TASTEN	BOTONERA 5 BOTONES
9	**3319948**	INTERRUTTORE BIPOLARE ROSSO 16A 250V	RED BIPOLAR SWITCH 16A 250V	DRUCKSCHALTER 2-POLIG ROT 16A 250V	INTERRUPTOR BIPOLAR ROJO 16A 250V
11	**3341011**	SONDA LIVELLO ø 1/4"M-140 mm	LEVEL PROBE ø 1/4"M-140 mm	NIVEAUSONDE ø 1/4"M-140 mm	SONDA NIVEL ø 1/4"M-140 mm
12	**1455067**	CONTATORE VOLUMETRICO GICAR	VOLUMETRIC FLOWMETER GICAR	VOLUMENZÄHLER GICAR	CONTADOR VOLUMÉTRICO GICAR
17	**1319594**	INTERRUTTORE BIPOLARE NERO 16A 250V	BIPOLAR SWITCH BLACK 250V	SCHALTER ZWEIPOLIG SCHWARZ 16A 250V	INTERRUPTOR BIPOLAR NEGRO 16A 250V
18	**1319036**	COMMUTATORE 0-2 POSIZIONI 20A 690V	SELECTOR SWITCH 0-2 POSITIONS 20A 690V	SCHALTER 0-2 STELLUNGEN 20A 690V	CONMUTADOR 0-2 POSICIONES 20A 690V
19	**1221060**	LAMPADA SPIA ROSSA 250V	RED INDICATOR LIGHT 250V	SIGNALLAMPE ROT 250V	BOMBILLA PILOTO ROJA 250V

PARTI ELETTRICHE EVOLUTION
ELECTRICAL PARTS EVOLUTION
ELEKTRISCHE TEILE EVOLUTION
PIEZAS ELÉCTRICAS EVOLUTION

VBM6802

EVOLUTION

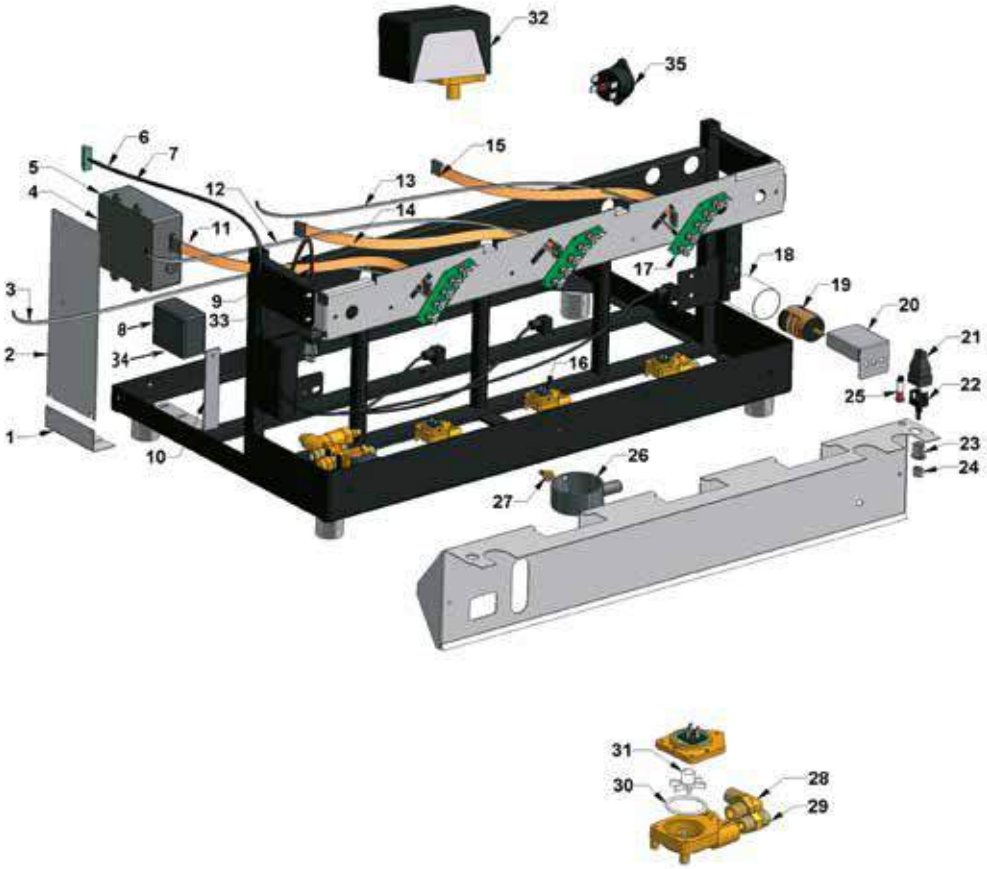

Posizioni senza cod. LF: a richiesta
Positions without LF Code No.: upon request
Abbildungen ohne LF Bestell-Nr.: auf Anfrage
Posiciones sin cód. LF: previa petición

P.	Cod.	Descrizione	Description	Beschreibung	Descripción
4	**1054006**	CENTRALINA DOSATURA 3 GRUPPI 230V	DOSER CONTROL BOX 3 GROUPS 230V	DOSIERUNG-ELEKTRONIK-BOX 3 GRUPPEN 230V	CENTRALITA DOSIFICADOR 3 GRUPOS 230V
8	**1054056**	CENTRALINA DOSATURA 2/3 GRUPPI 240V	DOSER CONTROL BOX 2/3 GROUPS 240V	DOSIERUNG-ELEKTRONIK-BOX 2/3GRUPPEN 240V	CENTRALITA DOSIFICADOR 2/3 GRUPOS 240V
16	**1455067**	CONTATORE VOLUMETRICO GICAR	VOLUMETRIC FLOWMETER GICAR	VOLUMENZÄHLER GICAR	CONTADOR VOLUMÉTRICO GICAR
17	**1319440**	PULSANTIERA 5 TASTI	PUSH-BUTTON PANEL 5 BUTTONS	TASTATUR 5 TASTEN	BOTONERA 5 PULSADORES
19	**1057034**	COMMUTATORE 0-3 POSIZIONI 16A 300V	SELECTOR SWITCH 0-3 POSITIONS 16A 300V	SCHALTER 0-3 STELLUNGEN 16A 300V	CONMUTADOR 0-3 POSICIONES 16A 300V
22	**1319005**	INTERRUTTORE BIPOLARE 16A 250V	BIPOLAR SWITCH 16A 250V	SCHALTER 2-POLIG 16A 250V	INTERRUPTOR BIPOLAR 16A 250V
24	**1319595**	TASTO CROMATO OVALE 17x12,5 mm	OVAL CHROMED PUSH-BUTTON 17x12.5 mm	VERCHROMTE TASTE OVAL 17x12,5 mm	PULSADOR CROMADO OVALADO 17x12,5 mm
25	**1221060**	LAMPADA SPIA ROSSA 250V	RED INDICATOR LIGHT 250V	SIGNALLAMPE ROT 250V	BOMBILLA PILOTO ROJA 250V
26	**1527020**	VASCHETTA DI SCARICO	DRAIN TANK	ABFLUSSWANNE	CUBETA DESAGÜE
32	**1320531**	PRESSOSTATO P302/6 TRIPOLARE 30A	PRESSURE SWITCH P302/6 3-POLES 30A	DRUCKSCHALTER P302/6 3-POLIG 30A	PRESOSTATO P302/6 TRIPOLAR 30A
35	**1443078**	TERMOSTATO A CONTATTO 130°C 10A 250V	CONTACT THERMOSTAT 130°C 10A 250V	ANLEGETHERMOSTAT 130°C 10A 250V	TERMOSTATO DE CONTACTO 130°C 10A 250V

PARTI ELETTRICHE KOMETA
ELECTRICAL PARTS KOMETA
ELEKTRISCHE TEILE KOMETA
PIEZAS ELÉCTRICAS KOMETA

VBM6902

KOMETA

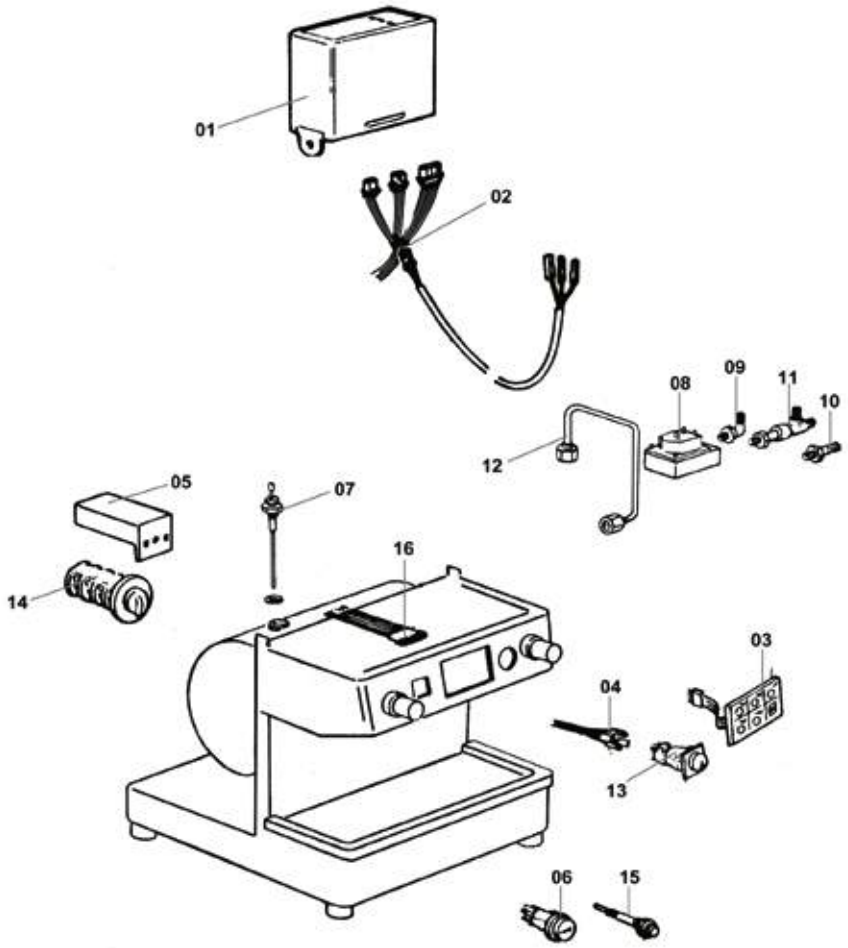

Posizioni senza cod. LF: a richiesta
Positions without LF Code No.: upon request
Abbildungen ohne LF Bestell-Nr.: auf Anfrage
Posiciones sin cód. LF: previa petición

VIBIEMME

P.	Cod.	Descrizione	Description	Beschreibung	Descripción
1	**1341007**	CENTRALINA DOSATURA 30 MICRO ST/C 240V	DOSER CONTROL BOX 30 MICRO ST/C 240V	DOSIERSTEUERUNG 30 MIKRO ST/C 240V	CENTRALITA DOSIFIC.30 MICRO ST/C 240V
3	**1319149**	PULSANTIERA 5 TASTI	PUSH-BUTTON PANEL 5 BUTTONS	TASTATUR 5 TASTEN	BOTONERA 5 PULSADORES
6	**3319948**	INTERRUTTORE BIPOLARE ROSSO 16A 250V	RED BIPOLAR SWITCH 16A 250V	DRUCKSCHALTER 2-POLIG ROT 16A 250V	INTERRUPTOR BIPOLAR ROJO 16A 250V
7	**3341011**	SONDA LIVELLO ø 1/4"M-140 mm	LEVEL PROBE ø 1/4"M-140 mm	NIVEAUSONDE ø 1/4"M-140 mm	SONDA NIVEL ø 1/4"M-140 mm
8	**1455067**	CONTATORE VOLUMETRICO GICAR	VOLUMETRIC FLOWMETER GICAR	VOLUMENZÄHLER GICAR	CONTADOR VOLUMÉTRICO GICAR
13	**1319561**	INTERRUTTORE BIPOLARE NERO 16A 250V	BLACK BIPOLAR SWITCH 16A 250V	SCHALTER 2-POLIG SCHWARZ 16A 250V	INTERRUPTOR BIPOLAR NEGRO 16A 250V
14	**1319036**	COMMUTATORE 0-2 POSIZIONI 20A 690V	SELECTOR SWITCH 0-2 POSITIONS 20A 690V	SCHALTER 0-2 STELLUNGEN 20A 690V	CONMUTADOR 0-2 POSICIONES 20A 690V

PARTI ELETTRICHE KOMETA
ELECTRICAL PARTS KOMETA
ELEKTRISCHE TEILE KOMETA
PIEZAS ELÉCTRICAS KOMETA

VBM7002

KOMETA

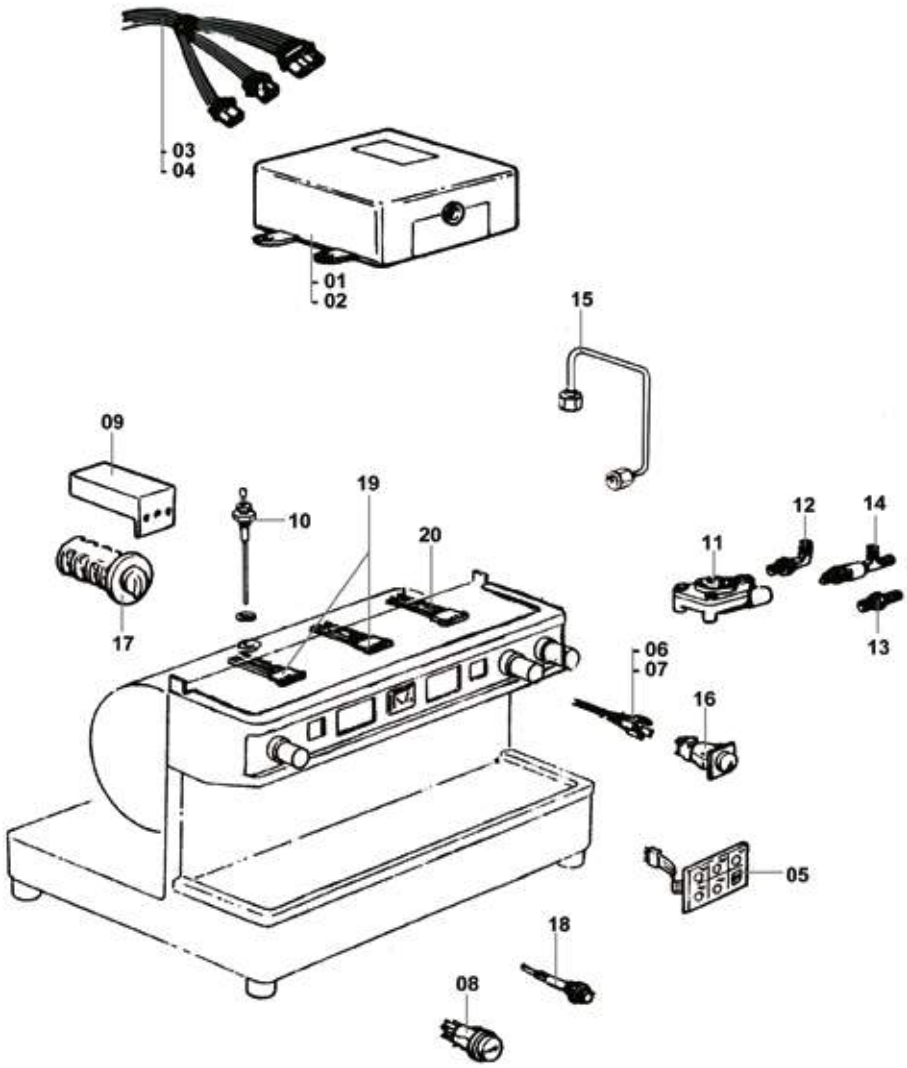

Posizioni senza cod. LF: a richiesta
Positions without LF Code No.: upon request
Abbildungen ohne LF Bestell-Nr.: auf Anfrage
Posiciones sin cód. LF: previa petición

VIBIEMME

P.	Cod.	Descrizione	Description	Beschreibung	Descripción
1	**1054001**	CENTRALINA DOSATURA 2 GRUPPI 230V	DOSER CONTROL BOX 2 GROUPS 230V	DOSIERSTEUERUNG 2 GRUPPEN 230V	CENTRALITA DOSIFIC. 2 GRUPOS 230V
2	**1054004**	CENTRALINA DOSATURA 3 GRUPPI 230V	DOSER CONTROL BOX 3 GROUPS 230V	DOSIERSTEUERUNG 3 GRUPPEN 230V	CENTRALITA DOSIFICADOR 3 GRUPOS 230V
5	**1319149**	PULSANTIERA 5 TASTI	PUSH-BUTTON PANEL 5 BUTTONS	TASTATUR 5 TASTEN	BOTONERA 5 PULSADORES
8	**3319948**	INTERRUTTORE BIPOLARE ROSSO 16A 250V	RED BIPOLAR SWITCH 16A 250V	DRUCKSCHALTER 2-POLIG ROT 16A 250V	INTERRUPTOR BIPOLAR ROJO 16A 250V
10	**3341011**	SONDA LIVELLO ø 1/4"M-140 mm	LEVEL PROBE ø 1/4"M-140 mm	NIVEAUSONDE ø 1/4"M-140 mm	SONDA NIVEL ø 1/4"M-140 mm
11	**1455067**	CONTATORE VOLUMETRICO GICAR	VOLUMETRIC FLOWMETER GICAR	VOLUMENZÄHLER GICAR	CONTADOR VOLUMÉTRICO GICAR
16	**1319561**	INTERRUTTORE BIPOLARE NERO 16A 250V	BLACK BIPOLAR SWITCH 16A 250V	SCHALTER 2-POLIG SCHWARZ 16A 250V	INTERRUPTOR BIPOLAR NEGRO 16A 250V
17	**1319036**	COMMUTATORE 0-2 POSIZIONI 20A 690V	SELECTOR SWITCH 0-2 POSITIONS 20A 690V	SCHALTER 0-2 STELLUNGEN 20A 690V	CONMUTADOR 0-2 POSICIONES 20A 690V
18	**1221060**	LAMPADA SPIA ROSSA 250V	RED INDICATOR LIGHT 250V	SIGNALLAMPE ROT 250V	BOMBILLA PILOTO ROJA 250V

PARTI ELETTRICHE LOLLO
ELECTRICAL PARTS LOLLO
ELEKTRISCHE TEILE LOLLO
PIEZAS ELÉCTRICAS LOLLO

VBM7102

LOLLO

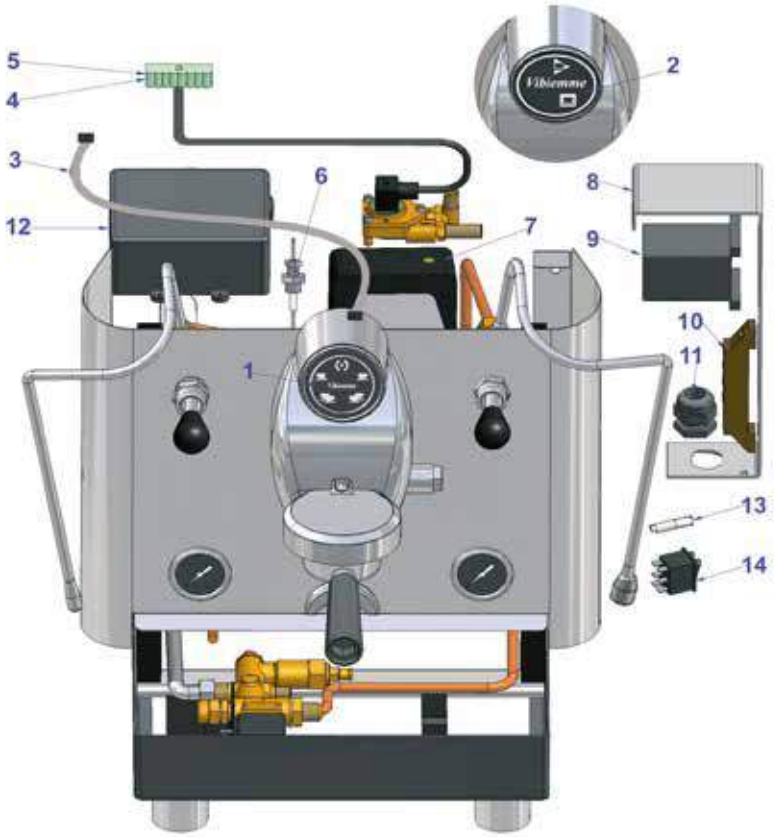

Posizioni senza cod. LF: a richiesta
Positions without LF Code No.: upon request
Abbildungen ohne LF Bestell-Nr.: auf Anfrage
Posiciones sin cód. LF: previa petición

P.	Cod.	Descrizione	Description	Beschreibung	Descripción
1	**1319589**	PULSANTIERA 5 TASTI	PUSH-BUTTON PANEL 5 BUTTONS	TASTATUR 5 TASTEN	BOTONERA 5 PULSADORES
2	**1319590**	PULSANTIERA 2 TASTI	PUSH-BUTTON PANEL 2 BUTTONS	TASTATUR 2 TASTEN	BOTONERA 2 PULSADORES
6	**3341011**	SONDA LIVELLO ø 1/4"M-140 mm	LEVEL PROBE ø 1/4"M-140 mm	NIVEAUSONDE ø 1/4"M-140 mm	SONDA NIVEL ø 1/4"M-140 mm
7	**1320531**	PRESSOSTATO P302/6 TRIPOLARE 30A	PRESSURE SWITCH P302/6 3-POLES 30A	DRUCKSCHALTER P302/6 3-POLIG 30A	PRESOSTATO P302/6 TRIPOLAR 30A
12	**1054054**	CENTRALINA DOSATURA 1-2 GRUPPI 230V	DOSER CONTROL BOX 1-2 GROUPS 230V	DOS. ELEKTRONIK-BOX 1-2 GRUPPEN 230V	CENTRALITA DOSIFICADOR 1/2 GR. 230V
13	**1221062**	LAMPADA SPIA ROSSA 250V	RED INDICATOR LIGHT 250V	SIGNALLAMPE ROT 250V	BOMBILLA PILOTO ROJA 250V
14	**1319591**	INTERRUTTORE BIPOLARE NERO DOPPIO 250V	DOUBLE BIPOLAR SWITCH BLACK 250V	DRUCKSCHALTER ZWEIPOL. SCHW. DOPPEL 250V	INTERRUPTOR BIPOLAR NEGRO DOBLE 250V

PARTI ELETTRICHE LOLLO
ELECTRICAL PARTS LOLLO
ELEKTRISCHE TEILE LOLLO
PIEZAS ELÉCTRICAS LOLLO

VBM7202

LOLLO

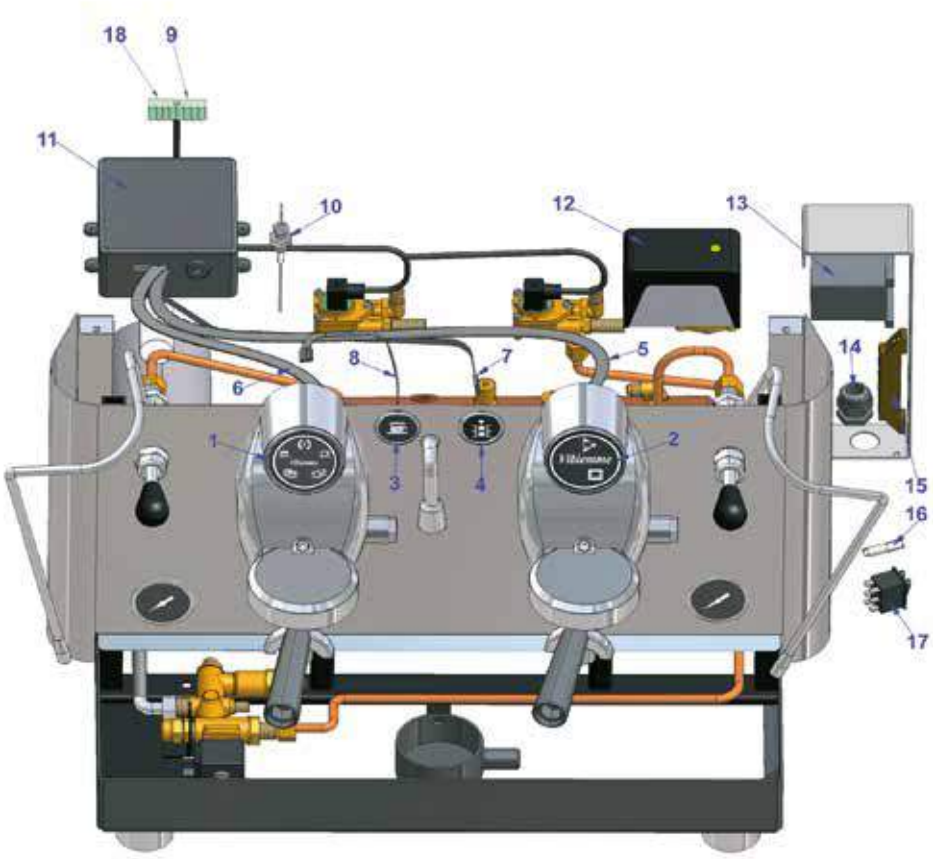

Posizioni senza cod. LF: a richiesta
Positions without LF Code No.: upon request
Abbildungen ohne LF Bestell-Nr.: auf Anfrage
Posiciones sin cód. LF: previa petición

P.	Cod.	Descrizione	Description	Beschreibung	Descripción
1	**1319589**	PULSANTIERA 5 TASTI	PUSH-BUTTON PANEL 5 BUTTONS	TASTATUR 5 TASTEN	BOTONERA 5 PULSADORES
2	**1319590**	PULSANTIERA 2 TASTI	PUSH-BUTTON PANEL 2 BUTTONS	TASTATUR 2 TASTEN	BOTONERA 2 PULSADORES
10	**3341011**	SONDA LIVELLO ø 1/4"M-140 mm	LEVEL PROBE ø 1/4"M-140 mm	NIVEAUSONDE ø 1/4"M-140 mm	SONDA NIVEL ø 1/4"M-140 mm
11	**1054054**	CENTRALINA DOSATURA 1-2 GRUPPI 230V	DOSER CONTROL BOX 1-2 GROUPS 230V	DOS. ELEKTRONIK-BOX 1-2 GRUPPEN 230V	CENTRALITA DOSIFICADOR 1/2 GR. 230V
12	**1320531**	PRESSOSTATO P302/6 TRIPOLARE 30A	PRESSURE SWITCH P302/6 3-POLES 30A	DRUCKSCHALTER P302/6 3-POLIG 30A	PRESOSTATO P302/6 TRIPOLAR 30A
16	**1221062**	LAMPADA SPIA ROSSA 250V	RED INDICATOR LIGHT 250V	SIGNALLAMPE ROT 250V	BOMBILLA PILOTO ROJA 250V
17	**1319591**	INTERRUTTORE BIPOLARE NERO DOPPIO 250V	DOUBLE BIPOLAR SWITCH BLACK 250V	DRUCKSCHALTER ZWEIPOL. SCHW. DOPPEL 250V	INTERRUPTOR BIPOLAR NEGRO DOBLE 250V

PARTI ELETTRICHE MERCURY
ELECTRICAL PARTS MERCURY
ELEKTRISCHE TEILE MERCURY
PIEZAS ELÉCTRICAS MERCURY

VBM7302

MERCURY

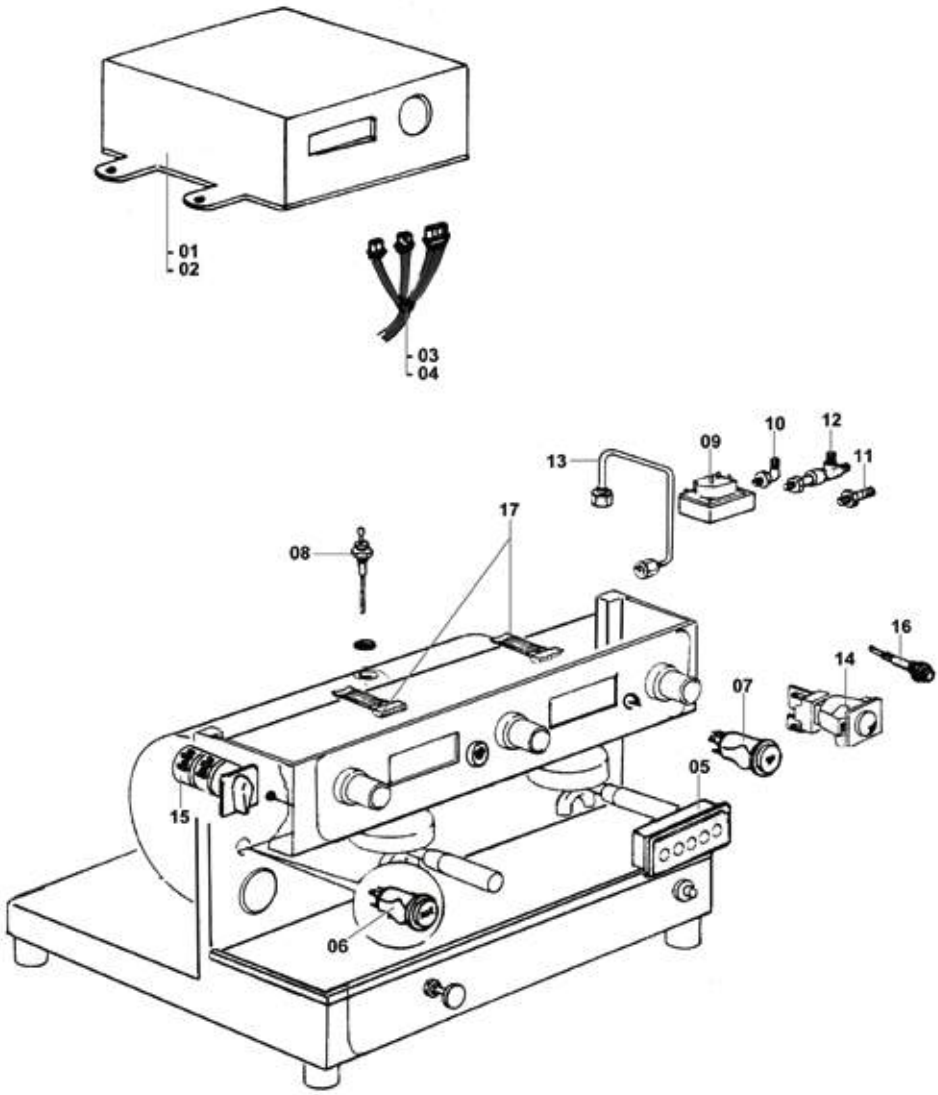

Posizioni senza cod. LF: a richiesta
Positions without LF Code No.: upon request
Abbildungen ohne LF Bestell-Nr.: auf Anfrage
Posiciones sin cód. LF: previa petición

P.	Cod.	Descrizione	Description	Beschreibung	Descripción
2	**1054004**	CENTRALINA DOSATURA 3 GRUPPI 230V	DOSER CONTROL BOX 3 GROUPS 230V	DOSIERSTEUERUNG 3 GRUPPEN 230V	CENTRALITA DOSIFICADOR 3 GRUPOS 230V
5	**1319148**	PULSANTIERA 5 TASTI	PUSH-BUTTON PANEL 5 BUTTONS	TASTATUR 5 TASTEN	BOTONERA 5 BOTONES
6	**3319948**	INTERRUTTORE BIPOLARE ROSSO 16A 250V	RED BIPOLAR SWITCH 16A 250V	DRUCKSCHALTER 2-POLIG ROT 16A 250V	INTERRUPTOR BIPOLAR ROJO 16A 250V
8	**3341011**	SONDA LIVELLO ø 1/4"M-140 mm	LEVEL PROBE ø 1/4"M-140 mm	NIVEAUSONDE ø 1/4"M-140 mm	SONDA NIVEL ø 1/4"M-140 mm
9	**1455067**	CONTATORE VOLUMETRICO GICAR	VOLUMETRIC FLOWMETER GICAR	VOLUMENZÄHLER GICAR	CONTADOR VOLUMÉTRICO GICAR
14	**1319561**	INTERRUTTORE BIPOLARE NERO 16A 250V	BLACK BIPOLAR SWITCH 16A 250V	SCHALTER 2-POLIG SCHWARZ 16A 250V	INTERRUPTOR BIPOLAR NEGRO 16A 250V
15	**1319036**	COMMUTATORE 0-2 POSIZIONI 20A 690V	SELECTOR SWITCH 0-2 POSITIONS 20A 690V	SCHALTER 0-2 STELLUNGEN 20A 690V	CONMUTADOR 0-2 POSICIONES 20A 690V
16	**1221060**	LAMPADA SPIA ROSSA 250V	RED INDICATOR LIGHT 250V	SIGNALLAMPE ROT 250V	BOMBILLA PILOTO ROJA 250V

PARTI ELETTRICHE MINIMAX
ELECTRICAL PARTS MINIMAX
ELEKTRISCHE TEILE MINIMAX
PIEZAS ELÉCTRICAS MINIMAX

VBM7402

Posizioni senza cod. LF: a richiesta
Positions without LF Code No.: upon request
Abbildungen ohne LF Bestell-Nr.: auf Anfrage
Posiciones sin cód. LF: previa petición

VIBIEMME

P.	Cod.	Descrizione	Description	Beschreibung	Descripción
1	**1054006**	CENTRALINA DOSATURA 3 GRUPPI 230V	DOSER CONTROL BOX 3 GROUPS 230V	DOSIERUNG-ELEKTRONIK-BOX 3 GRUPPEN 230V	CENTRALITA DOSIFICADOR 3 GRUPOS 230V
5	**1319148**	PULSANTIERA 5 TASTI	PUSH-BUTTON PANEL 5 BUTTONS	TASTATUR 5 TASTEN	BOTONERA 5 BOTONES
6	**1320531**	PRESSOSTATO P302/6 TRIPOLARE 30A	PRESSURE SWITCH P302/6 3-POLES 30A	DRUCKSCHALTER P302/6 3-POLIG 30A	PRESOSTATO P302/6 TRIPOLAR 30A
7	**1221060**	LAMPADA SPIA ROSSA 250V	RED INDICATOR LIGHT 250V	SIGNALLAMPE ROT 250V	BOMBILLA PILOTO ROJA 250V
8	**1319561**	INTERRUTTORE BIPOLARE NERO 16A 250V	BLACK BIPOLAR SWITCH 16A 250V	SCHALTER 2-POLIG SCHWARZ 16A 250V	INTERRUPTOR BIPOLAR NEGRO 16A 250V
9	**1319036**	COMMUTATORE 0-2 POSIZIONI 20A 690V	SELECTOR SWITCH 0-2 POSITIONS 20A 690V	SCHALTER 0-2 STELLUNGEN 20A 690V	CONMUTADOR 0-2 POSICIONES 20A 690V
10	**1341006**	REGOLATORE LIVELLO RL30/1E/2C/C 230V	LEVEL REGULATOR RL30/1E/2C/C 230V	NIVEAUREGLER RL30/1E/2C/C 230V	REGULADOR NIVEL RL30/1E/2C/C 230V

PARTI ELETTRICHE REPLICA
ELECTRICAL PARTS REPLICA
ELEKTRISCHE TEILE REPLICA
PIEZAS ELÉCTRICAS REPLICA

VBM7502

REPLICA

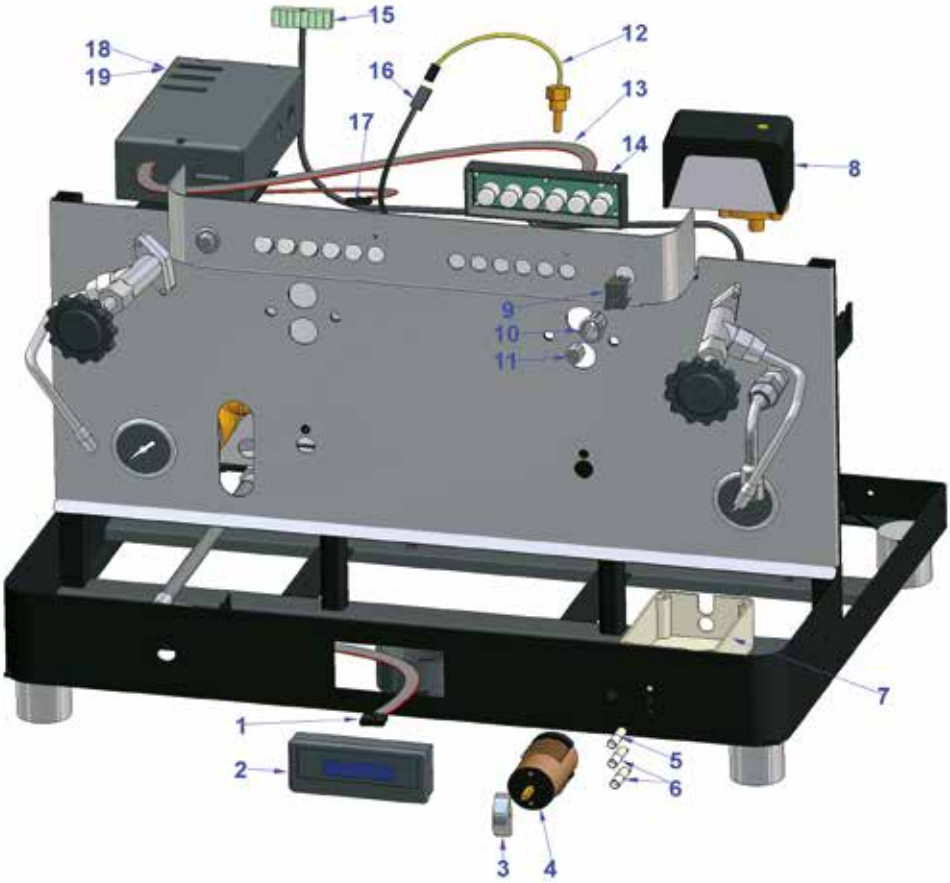

Posizioni senza cod. LF: a richiesta
Positions without LF Code No.: upon request
Abbildungen ohne LF Bestell-Nr.: auf Anfrage
Posiciones sin cód. LF: previa petición

VIBIEMME

P.	Cod.	Descrizione	Description	Beschreibung	Descripción
4	**1057034**	COMMUTATORE 0-3 POSIZIONI 16A 300V	SELECTOR SWITCH 0-3 POSITIONS 16A 300V	SCHALTER 0-3 STELLUNGEN 16A 300V	CONMUTADOR 0-3 POSICIONES 16A 300V
5	**1221061**	LAMPADA SPIA VERDE 250V	GREEN INDICATOR LIGHT 250V	SIGNALLAMPE GRÜN 250V	BOMBILLA PILOTO VERDE 250V
6	**1221062**	LAMPADA SPIA ROSSA 250V	RED INDICATOR LIGHT 250V	SIGNALLAMPE ROT 250V	BOMBILLA PILOTO ROJA 250V
8	**1320531**	PRESSOSTATO P302/6 TRIPOLARE 30A	PRESSURE SWITCH P302/6 3-POLES 30A	DRUCKSCHALTER P302/6 3-POLIG 30A	PRESOSTATO P302/6 TRIPOLAR 30A
9	**1319005**	INTERRUTTORE BIPOLARE 16A 250V	BIPOLAR SWITCH 16A 250V	SCHALTER 2-POLIG 16A 250V	INTERRUPTOR BIPOLAR 16A 250V
11	**1319595**	TASTO CROMATO OVALE 17x12,5 mm	OVAL CHROMED PUSH-BUTTON 17x12.5 mm	VERCHROMTE TASTE OVAL 17x12,5 mm	PULSADOR CROMADO OVALADO 17x12,5 mm
12	**1397059**	SONDA TEMPERATURA ø 1/4"M	TEMPERATURE PROBE ø 1/4"M	TEMPERATURSONDE ø 1/4"A	SONDA TEMPERATURA ø 1/4"M
14	**1319588**	PULSANTIERA 6 TASTI	PUSH-BUTTON PANEL 6 BUTTONS	TASTATUR 6 TASTEN	BOTONERA 6 PULSADORES
18	**1054053**	CENTRALINA DOSATURA 3 GRUPPI 240V	DOSER CONTROL BOX 3 GROUPS 240V	DOSIERUNG-ELEKTRONIK-BOX 3 GRUPPEN 240V	CENTRALITA DOSIFICADOR 3 GRUPOS 240V

PARTI ELETTRICHE REPLICA
ELECTRICAL PARTS REPLICA
ELEKTRISCHE TEILE REPLICA
PIEZAS ELÉCTRICAS REPLICA

VBM7602

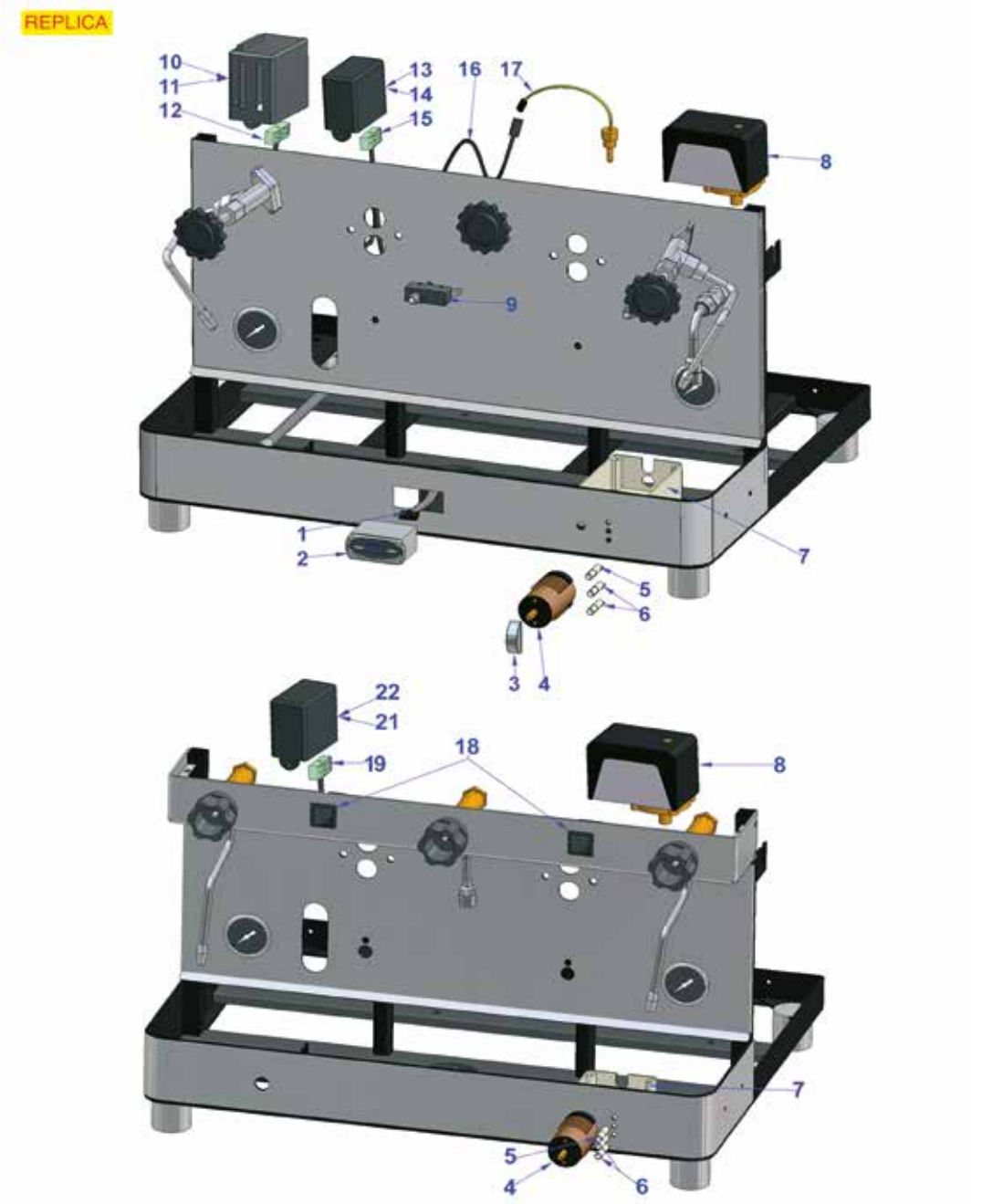

Posizioni senza cod. LF: a richiesta
Positions without LF Code No.: upon request
Abbildungen ohne LF Bestell-Nr.: auf Anfrage
Posiciones sin cód. LF: previa petición

P.	Cod.	Descrizione	Description	Beschreibung	Descripción
4	**1057034**	COMMUTATORE 0-3 POSIZIONI 16A 300V	SELECTOR SWITCH 0-3 POSITIONS 16A 300V	SCHALTER 0-3 STELLUNGEN 16A 300V	CONMUTADOR 0-3 POSICIONES 16A 300V
5	**1221061**	LAMPADA SPIA VERDE 250V	GREEN INDICATOR LIGHT 250V	SIGNALLAMPE GRÜN 250V	BOMBILLA PILOTO VERDE 250V
6	**1221062**	LAMPADA SPIA ROSSA 250V	RED INDICATOR LIGHT 250V	SIGNALLAMPE ROT 250V	BOMBILLA PILOTO ROJA 250V
8	**1320531**	PRESSOSTATO P302/6 TRIPOLARE 30A	PRESSURE SWITCH P302/6 3-POLES 30A	DRUCKSCHALTER P302/6 3-POLIG 30A	PRESOSTATO P302/6 TRIPOLAR 30A
9	**3240419**	MICROINTERRUTTORE MF9 16A 250V	MICROSWITCH MF9 16A 250V	MIKROSCHALTER MF9 16A 250V	MICROINTERRUPTOR MF9 16A 250V
10	**1054055**	CENTRALINA DOSATURA 3 GRUPPI 240V	DOSER CONTROL BOX 3 GROUPS 240V	DOSIERUNG-ELEKTRONIK-BOX 3 GRUPPEN 240V	CENTRALITA DOSIFICADOR 3 GRUPOS 240V
17	**1397059**	SONDA TEMPERATURA ø 1/4"M	TEMPERATURE PROBE ø 1/4"M	TEMPERATURSONDE ø 1/4"A	SONDA TEMPERATURA ø 1/4"M
18	**1319594**	INTERRUTTORE BIPOLARE NERO 16A 250V	BIPOLAR SWITCH BLACK 250V	SCHALTER ZWEIPOLIG SCHWARZ 16A 250V	INTERRUPTOR BIPOLAR NEGRO 16A 250V
22	**1341006**	REGOLATORE LIVELLO RL30/1E/2C/C 230V	LEVEL REGULATOR RL30/1E/2C/C 230V	NIVEAUREGLER RL30/1E/2C/C 230V	REGULADOR NIVEL RL30/1E/2C/C 230V

PARTI ELETTRICHE REVOLUTION
ELECTRICAL PARTS REVOLUTION
ELEKTRISCHE TEILE REVOLUTION
PIEZAS ELÉCTRONICAS REVOLUTION

VBM7702

REVOLUTION

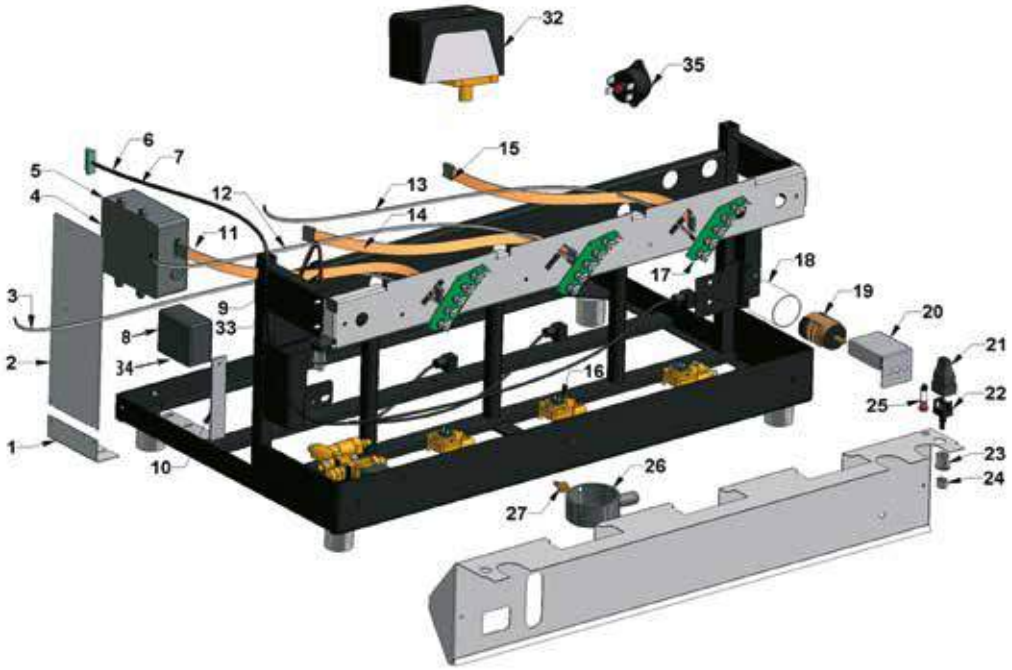

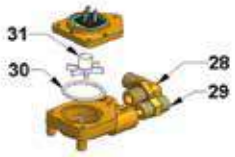

Posizioni senza cod. LF: a richiesta
Positions without LF Code No.: upon request
Abbildungen ohne LF Bestell-Nr.: auf Anfrage
Posiciones sin cód. LF: previa petición

P.	Cod.	Descrizione	Description	Beschreibung	Descripción
4	**1054006**	CENTRALINA DOSATURA 3 GRUPPI 230V	DOSER CONTROL BOX 3 GROUPS 230V	DOSIERUNG-ELEKTRONIK-BOX 3 GRUPPEN 230V	CENTRALITA DOSIFICADOR 3 GRUPOS 230V
8	**1054056**	CENTRALINA DOSATURA 2/3 GRUPPI 240V	DOSER CONTROL BOX 2/3 GROUPS 240V	DOSIERUNG-ELEKTRONIK-BOX 2/3GRUPPEN 240V	CENTRALITA DOSIFICADOR 2/3 GRUPOS 240V
16	**1455067**	CONTATORE VOLUMETRICO GICAR	VOLUMETRIC FLOWMETER GICAR	VOLUMENZÄHLER GICAR	CONTADOR VOLUMÉTRICO GICAR
17	**1319440**	PULSANTIERA 5 TASTI	PUSH-BUTTON PANEL 5 BUTTONS	TASTATUR 5 TASTEN	BOTONERA 5 PULSADORES
19	**1057034**	COMMUTATORE 0-3 POSIZIONI 16A 300V	SELECTOR SWITCH 0-3 POSITIONS 16A 300V	SCHALTER 0-3 STELLUNGEN 16A 300V	CONMUTADOR 0-3 POSICIONES 16A 300V
22	**1319005**	INTERRUTTORE BIPOLARE 16A 250V	BIPOLAR SWITCH 16A 250V	SCHALTER 2-POLIG 16A 250V	INTERRUPTOR BIPOLAR 16A 250V
24	**1319595**	TASTO CROMATO OVALE 17x12,5 mm	OVAL CHROMED PUSH-BUTTON 17x12.5 mm	VERCHROMTE TASTE OVAL 17x12,5 mm	PULSADOR CROMADO OVALADO 17x12,5 mm
25	**1221060**	LAMPADA SPIA ROSSA 250V	RED INDICATOR LIGHT 250V	SIGNALLAMPE ROT 250V	BOMBILLA PILOTO ROJA 250V
26	**1527020**	VASCHETTA DI SCARICO	DRAIN TANK	ABFLUSSWANNE	CUBETA DESAGÜE
32	**1320531**	PRESSOSTATO P302/6 TRIPOLARE 30A	PRESSURE SWITCH P302/6 3-POLES 30A	DRUCKSCHALTER P302/6 3-POLIG 30A	PRESOSTATO P302/6 TRIPOLAR 30A
35	**1443078**	TERMOSTATO A CONTATTO 130°C 10A 250V	CONTACT THERMOSTAT 130°C 10A 250V	ANLEGETHERMOSTAT 130°C 10A 250V	TERMOSTATO DE CONTACTO 130°C 10A 250V

PARTI ELETTRICHE SILVER
ELECTRICAL PARTS SILVER
ELEKTRISCHE TEILE SILVER
PIEZAS ELÉCTRICAS SILVER

VBM7802

SILVER

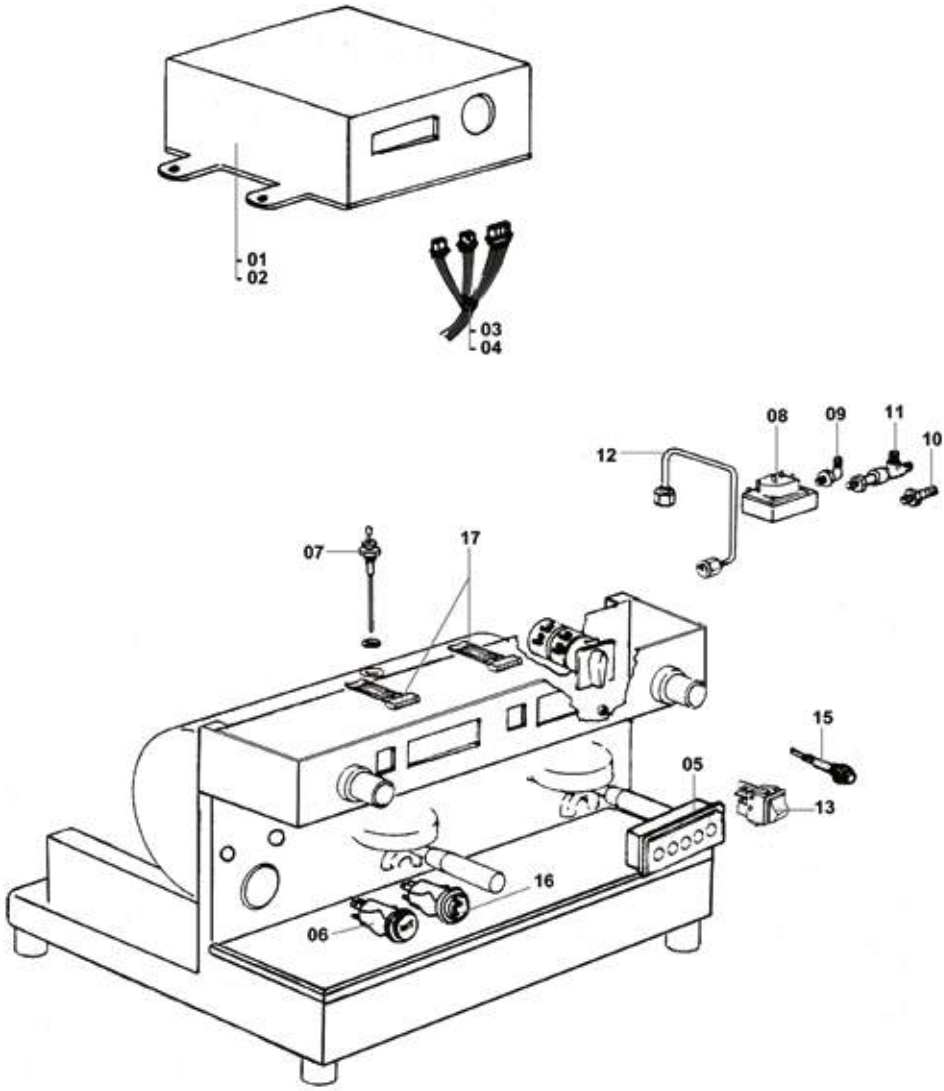

Posizioni senza cod. LF: a richiesta
Positions without LF Code No.: upon request
Abbildungen ohne LF Bestell-Nr.: auf Anfrage
Posiciones sin cód. LF: previa petición

P.	Cod.	Descrizione	Description	Beschreibung	Descripción
1	**1054001**	CENTRALINA DOSATURA 2 GRUPPI 230V	DOSER CONTROL BOX 2 GROUPS 230V	DOSIERSTEUERUNG 2 GRUPPEN 230V	CENTRALITA DOSIFIC. 2 GRUPOS 230V
2	**1054004**	CENTRALINA DOSATURA 3 GRUPPI 230V	DOSER CONTROL BOX 3 GROUPS 230V	DOSIERSTEUERUNG 3 GRUPPEN 230V	CENTRALITA DOSIFICADOR 3 GRUPOS 230V
5	**1319148**	PULSANTIERA 5 TASTI	PUSH-BUTTON PANEL 5 BUTTONS	TASTATUR 5 TASTEN	BOTONERA 5 BOTONES
6	**3319948**	INTERRUTTORE BIPOLARE ROSSO 16A 250V	RED BIPOLAR SWITCH 16A 250V	DRUCKSCHALTER 2-POLIG ROT 16A 250V	INTERRUPTOR BIPOLAR ROJO 16A 250V
7	**3341011**	SONDA LIVELLO ø 1/4"M-140 mm	LEVEL PROBE ø 1/4"M-140 mm	NIVEAUSONDE ø 1/4"M-140 mm	SONDA NIVEL ø 1/4"M-140 mm
8	**1455067**	CONTATORE VOLUMETRICO GICAR	VOLUMETRIC FLOWMETER GICAR	VOLUMENZÄHLER GICAR	CONTADOR VOLUMÉTRICO GICAR
13	**3319529**	INTERRUTTORE BIPOLARE NERO 10A 250V	BIPOLAR SWITCH BLACK 10A 250V	SCHALTER 2-POLIG SCHWARZ 10A 250V	INTERRUPTOR BIPOLAR NEGRO 10A 250V
14	**1319036**	COMMUTATORE 0-2 POSIZIONI 20A 690V	SELECTOR SWITCH 0-2 POSITIONS 20A 690V	SCHALTER 0-2 STELLUNGEN 20A 690V	CONMUTADOR 0-2 POSICIONES 20A 690V
15	**1221060**	LAMPADA SPIA ROSSA 250V	RED INDICATOR LIGHT 250V	SIGNALLAMPE ROT 250V	BOMBILLA PILOTO ROJA 250V
16	**1319627**	INTERRUTTORE BIPOLARE ROSSO 16A 250V	RED BIPOLAR SWITCH 16A 250V	DRUCKKNOPF ZWEIPOLIG ROT 16A 250V	INTERRUPTOR BIPOLAR ROJO 16A 250V

MOTORI E POMPANTI
MOTORS AND PUMPS
MOTOREN UND PUMPEN
MOTORES Y BOMBAS

VBM8002

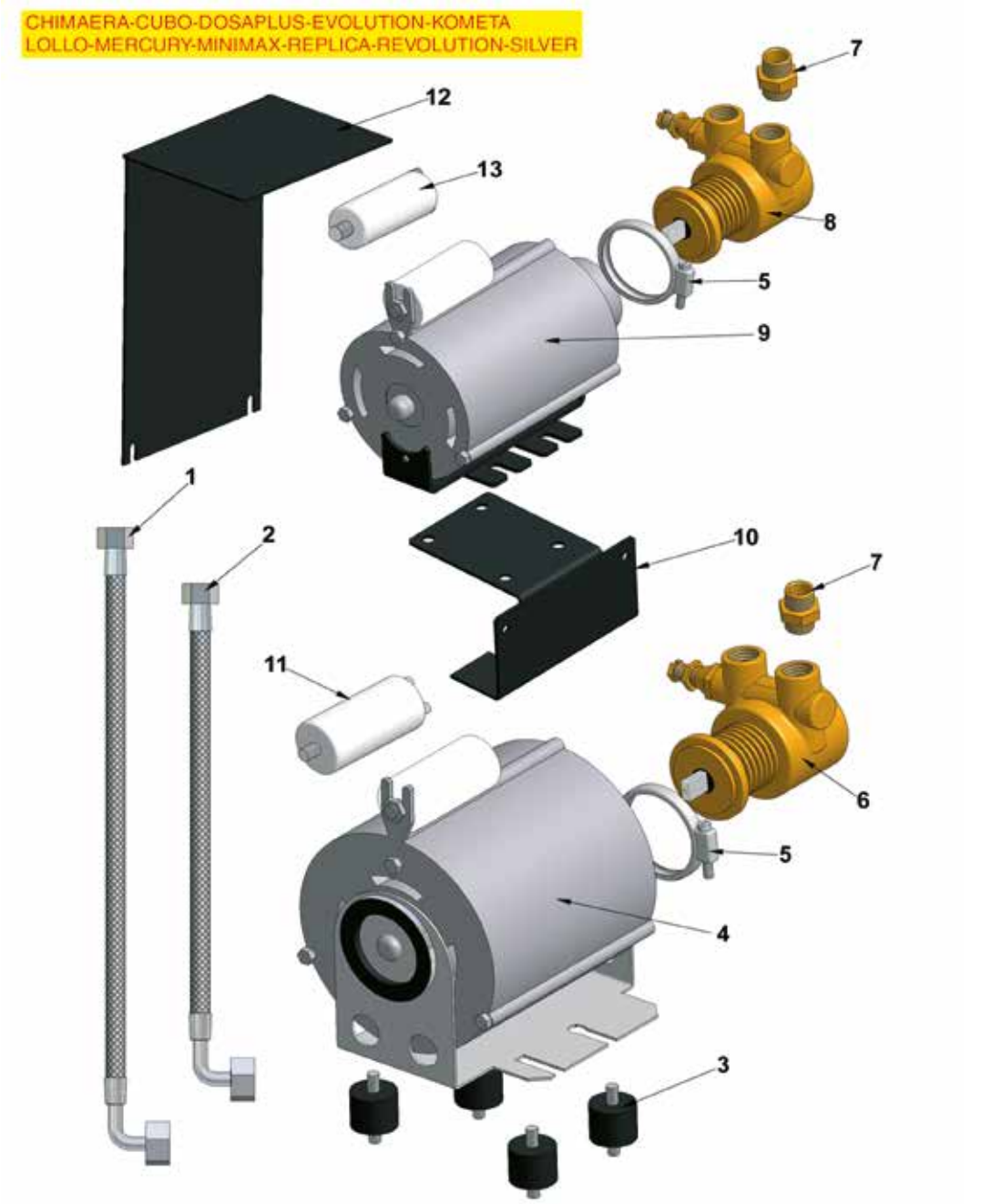

Posizioni senza cod. LF: a richiesta
Positions without LF Code No.: upon request
Abbildungen ohne LF Bestell-Nr.: auf Anfrage
Posiciones sin cód. LF: previa petición

VIBIEMME

P.	Cod.	Descrizione	Description	Beschreibung	Descripción
2	**1449732**	TUBO FLEX ø 3/8"Fc x CFc 500 mm	FLEX HOSE Ø 3/8"Fc x CFc 500 MM	FLEX-SCHLAUCH ø 3/8"Fc x CFc 500 mm	TUBO FLEX ø 3/8"Fc x CFc 500 mm
3	**1026005**	ANTIVIBRANTE ø 25x21 mm M6	DAMPER ø 25x21 mm M6	SCHWINGUNGSDÄMPFER ø 25x21 mm M6	ANTI-VIBRACIÓN ø 25x21 mm M6
4	**1240702**	MOTORE RPM A FASCETTA 165W	MOTOR RPM WITH CLAMP CONNECTION 165W	MOTOR RPM MIT SCHELLENANSCHLUSS 165W	MOTOR RPM ABRAZADERA 165W
5	**1168011**	FASCETTA INOX PER POMPA A FLANGIA	STAINLESS STEEL CLAMP FOR FLANGE PUMP	SCHELLE AUS INOX STAHL FÜR FLANSCHPUMPE	ABRAZADERA BOMBA INOX
6	**1330008**	POMPA VOLUMETRICA ROTOFLOW ø 3/8" GAS	ROTARY VANE PUMP ROTOFLOW ø 3/8" GAS	VERDRÄNGERPUMPE ROTOFLOW ø 3/8" GAS	BOMBA VOLUMÉTRICA ROTOFLOW ø 3/8" GAS
6	**1330016**	POMPA VOLUMETRICA PROCON ø 3/8" NPT	ROTARY VANE PUMP PROCON ø 3/8" NPT	VERDRÄNGERPUMPE PROCON ø 3/8" NPT	BOMBA VOLUMÉTRICA PROCON ø 3/8" NPT
7	**1349103**	RACCORDO ø 3/8"M-3/8"M	FITTING ø 3/8"M-3/8"M	ANSCHLUSS ø 3/8"AUßENGEW. 3/8"AUßENGEW.	RACOR ø 3/8"M-3/8"M
8	**1330034**	POMPA VOLUMETRICA ROTOFLOW ø 3/8" GAS	ROTARY VANE PUMP ROTOFLOW ø 3/8" GAS	VERDRÄNGERPUMPE ROTOFLOW ø 3/8" GAS	BOMBA VOLUMÉTRICA ROTOFLOW ø 3/8" GAS
9	**1240375**	MOTORE RPM A FASCETTA 100W	RPM CLAMP MOTOR 100W	MOTOR RPM MIT SCHELLENANSCHLUSS 100W	MOTOR RPM DE ABRAZADERA 100W
13	**3068014**	CONDENSATORE µF 8 450V 50/60Hz	CAPACITOR µF 8 450V 50/60Hz	KONDENSATOR µF 8 450V 50/60Hz	CONDENSADOR µF 8 450V 50/60Hz

MANOMETRI
PRESSURE-GAUGES
MANOMETER
MANÓMETROS

VBM8502

DOMOBAR

1

DOMOBARSUPER

2

MERCURY - MINIMAX

3

EVOLUTION - REVOLUTION

4

CHIMAERA - EVOLUTION - LOLLO
REPLICA - REVOLUTION

5

CHIMAERA - EVOLUTION - LOLLO
REPLICA - REVOLUTION

6

DOMOBARJUNIOR
DOMOBARSUPER - LOLLO

7

DOMOBARJUNIOR
DOMOBARSUPER - LOLLO

8

DOMOBAR

9

Posizioni senza cod. LF: a richiesta
Positions without LF Code No.: upon request
Abbildungen ohne LF Bestell-Nr.: auf Anfrage
Posiciones sin cód. LF: previa petición

P.	Cod.	Descrizione	Description	Beschreibung	Descripción
1	**1245001**	MANOMETRO POMPA ø 41 mm 0÷16 bar	PUMP PRESSURE GAUGE ø 41 mm 0÷16 bar	MANOMETER FÜR PUMPE ø 41 mm 0÷16 bar	MANÓMETRO BOMBA ø 41 mm 0÷16 bar
2	**1245002**	MANOMETRO CALDAIA ø 41 mm 0÷2,5 bar	BOILER PRESSURE GAUGE ø 41 mm 0÷2.5 bar	MANOMETER DURCHLAUFERH. ø41mm 0÷2,5bar	MANÓMETRO CALDERA ø 41 mm 0÷2,5 bar
3	**1245016**	MANOMETRO CALDAIA-POMPA ø 60 mm	BOILER-PUMP PRESSURE GAUGE ø 60 mm	MANOMETER F. DURCHLAUFERH.-PUMPE ø 60 mm	MANÓMETRO CALDERA-BOMBA ø 60 mm
4	**1245017**	MANOMETRO CALDAIA-POMPA ø 63 mm	BOILER-PUMP PRESSURE GAUGE ø 63 mm	MANOMETER F. DURCHLAUFERH.-PUMPE ø 63 mm	MANÓMETRO CALDERA-BOMBA ø 63 mm
5	**1245066**	MANOMETRO CALDAIA ø 49 mm 0÷2,5 bar	BOILER PRESSURE GAUGE ø 49 mm 0÷2.5 bar	MANOMETER DURCHLAUFERH. ø 49mm 0÷2,5 bar	MANÓMETRO CALDERA ø 49 mm 0÷2,5 bar
6	**1245067**	MANOMETRO POMPA ø 49 mm 0÷16 bar	PUMP PRESSURE GAUGE ø 49 mm 0÷16 bar	MANOMETER FÜR PUMPE ø 49 mm 0÷16 bar	MANÓMETRO BOMBA ø 49 mm 0÷16 bar
7	**1245072**	MANOMETRO POMPA ø 40 mm 0÷16 bar	PUMP PRESSURE GAUGE ø 40 mm 0÷16 bar	MANOMETER PUMPE ø 40 mm 0÷16 bar	MANÓMETRO BOMBA ø 40 mm 0÷16 bar
8	**1245073**	MANOMETRO CALDAIA ø 40 mm 0÷4 bar	BOILER PRESSURE GAUGE ø 40 mm 0÷4 bar	MANOMETER DURCHLAUFERH. ø 40 mm 0÷4 bar	MANÓMETRO CALDERA ø 40 mm 0÷4 bar
9	**1245074**	MANOMETRO POMPA ø 41 mm 0÷16 bar	PUMP PRESSURE GAUGE ø 41 mm 0÷16 bar	MANOMETER PUMPE ø 41 mm 0÷16 bar	MANÓMETRO BOMBA ø 41 mm 0÷16 bar

ADONIS CARROZZERIA
ADONIS BODY PARTS
ADONIS GEHÄUSE
ADONIS CARROCERÍA

VA01

ADONIS

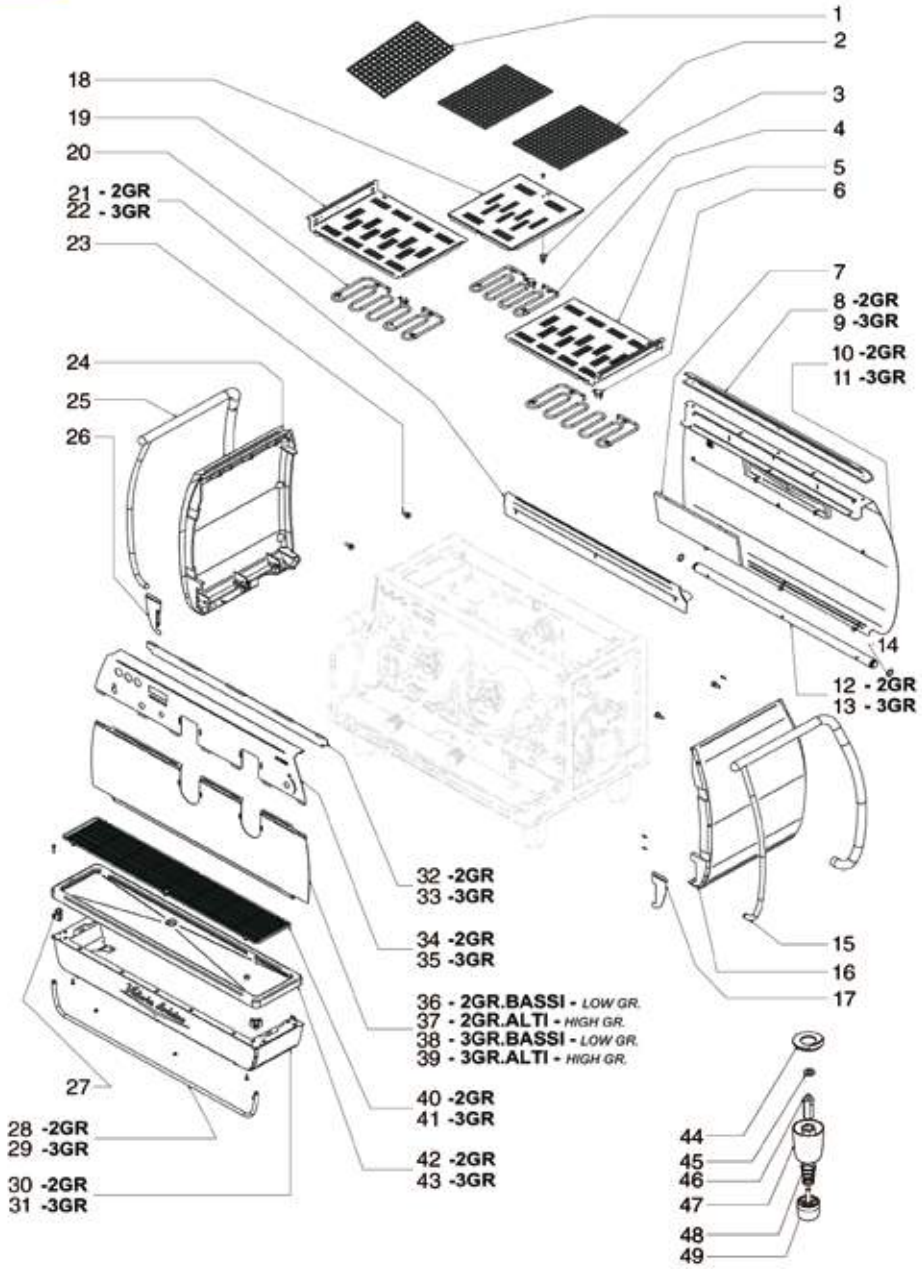

Posizioni senza cod. LF: a richiesta
Positions without LF Code No.: upon request
Abbildungen ohne LF Bestell-Nr.: auf Anfrage
Posiciones sin cód. LF: previa petición

VICTORIA ARDUINO

P.	Cod.	Descrizione	Description	Beschreibung	Descripción
2	**1185020**	GRIGLIA SCALDATAZZE	CUP WARMING GRID	AUFWÄRMEGITTER FÜR TASSEN	REJILLA CALIENTA TAZAS
6	**1443006**	TERMOSTATO A CONTATTO 55°C 16A 250V	CONTACT THERMOSTAT 55°C 16A 250V	ANLEGETHERMOSTAT 55°C 16A 250V	TERMOSTATO DE CONTACTO 55°C 16A 250V
40	**1185022**	GRIGLIA POGGIA TAZZE INOX 2 GRUPPI	STAIN.STEEL CUP SUPPORT GRID 2 GROUPS	ABSTELLGITTER TASSEN INOX 2 GRUPPEN	REJILLA APOYA TAZAS INOX 2 GRUPOS
41	**1185023**	GRIGLIA POGGIA TAZZE INOX 3 GRUPPI	STAIN.STEEL CUP SUPPORT GRID 3 GROUPS	ABSTELLGITTER TASSEN INOX 3 GRUPPEN	REJILLA APOYA TAZAS INOX 3 GRUPOS
49	**1313516**	PIEDINO ø 48x40 mm M10	FOOT ø 48x40 mm M10	FÜSSCHEN ø 48x40 mm M10	PATA ø 48x40 mm M10

ADONIS PULSANTIERE
ADONIS PUSH-BUTTON PANELS
ADONIS TASTATUR
ADONIS BOTONERAS

VA02

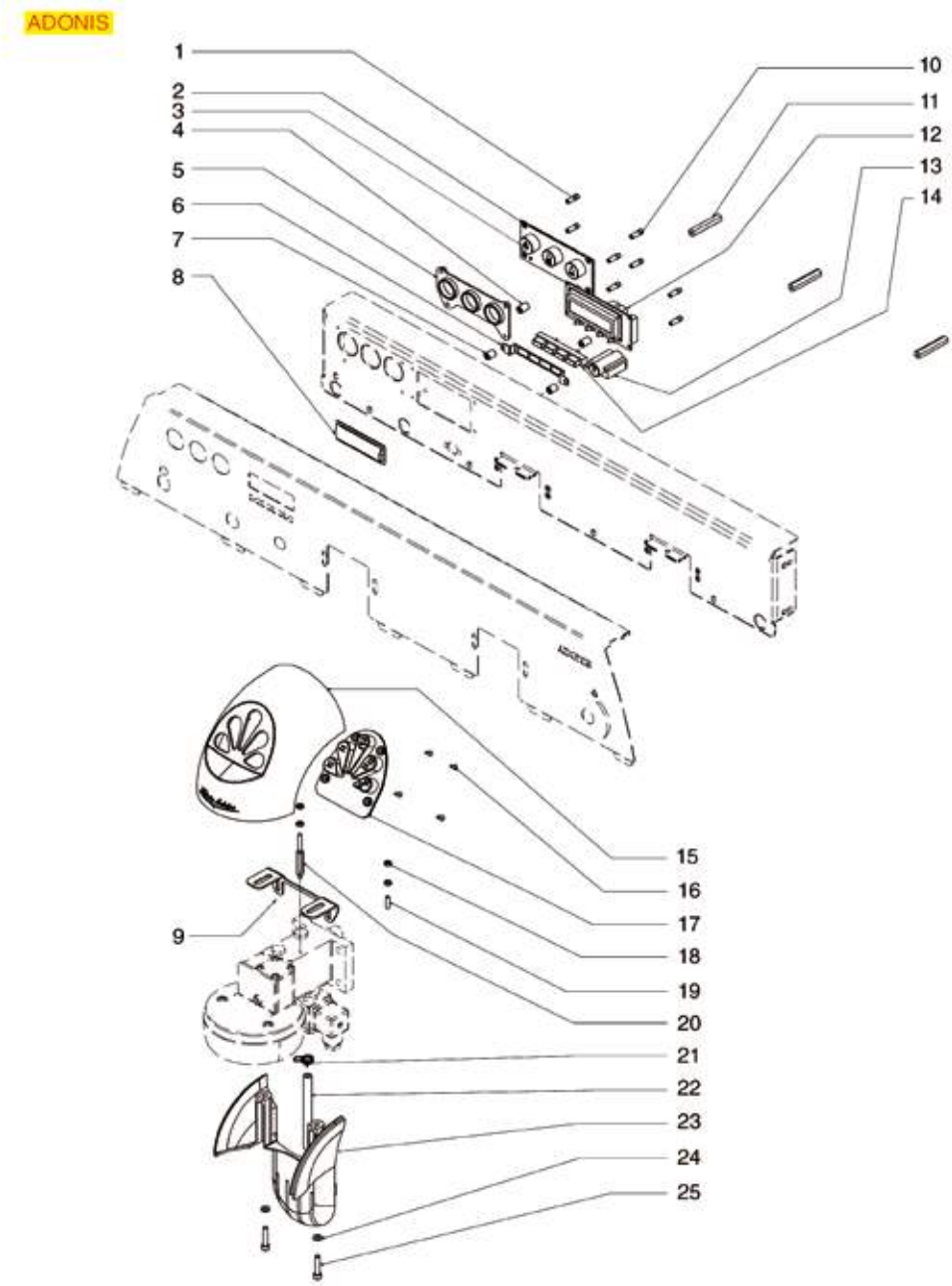

Posizioni senza cod. LF: a richiesta
Positions without LF Code No.: upon request
Abbildungen ohne LF Bestell-Nr.: auf Anfrage
Posiciones sin cód. LF: previa petición

VICTORIA ARDUINO

P.	Cod.	Descrizione	Description	Beschreibung	Descripción
2	**1319427**	PULSANTIERA 3 TASTI	PUSH-BUTTON PANEL 3 BUTTONS	DRUCKKNOPFLEISTE 3 TASTEN	BOTONERA 3 PULSADORES
15	**1244008**	MASCHERINA PER PULSANTI	PUSH-BUTTONS PLATE	SCHILD KNÖPFE	EMBELLECEDOR PARA BOTONES
17	**1319429**	PULSANTIERA 5 TASTI	PUSH-BUTTON PANEL 5 BUTTONS	DRUCKKNOPFLEISTE 5 TASTEN	BOTONERA 5 PULSADORES
23	**1244009**	MASCHERINA COPERTURA GRUPPO	GROUP COVERING PLATE	DECKUNGSSCHILD GRUPPE	EMBELLECEDOR CUBERTURA GRUPO

ADONIS GRUPPO EROGAZIONE
ADONIS BREW GROUP
ADONIS AUSLAUFGRUPPE
ADONIS GRUPO SALIDA

VA03

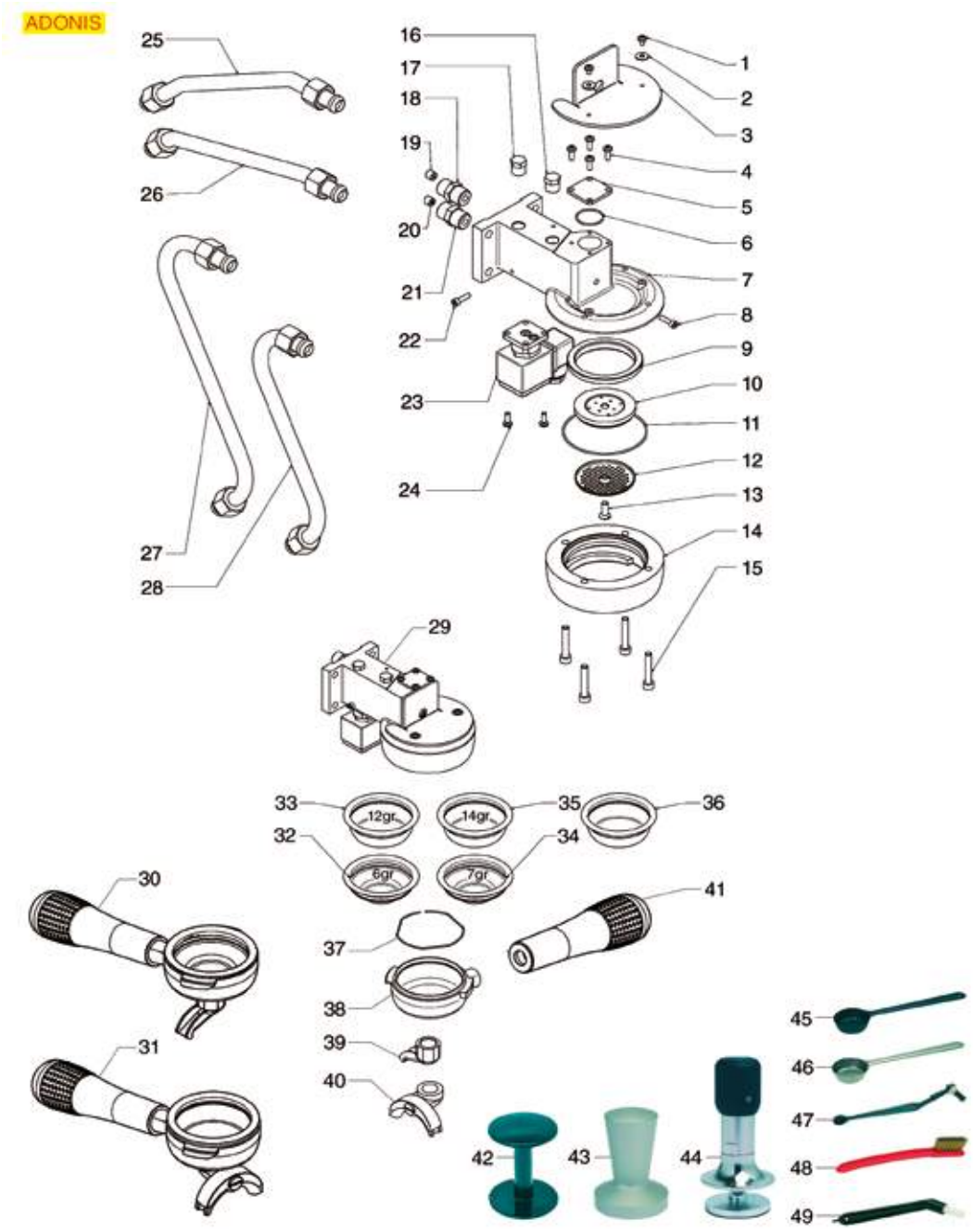

Posizioni senza cod. LF: a richiesta
Positions without LF Code No.: upon request
Abbildungen ohne LF Bestell-Nr.: auf Anfrage
Posiciones sin cód. LF: previa petición

VICTORIA ARDUINO

P.	Cod.	Descrizione	Description	Beschreibung	Descripción
4	**1184006**	VITE A TESTA CILINDRICA BASSA M4x12	LOW CYLINDER HEAD SCREW M4x12	ZYLINDERKOPFSCHRAUBE NIEDRIG M4x12	TORNILLO CABEZA DE CILINDRO BAJA M4x12
5	**1018507**	FLANGIA CHIUSURA BASETTA	FITTING CAP	MAGNETVENTILHALTERFLANSCH	BRIDA CIERRE
6	**1186401**	GUARNIZIONE OR 02093 EPDM	O-RING 02093 EPDM	O-RING-DICHTUNG 02093 EPDM	JUNTA ARO "O" 02093 EPDM
9	**1186402**	GUARNIZIONE PORTAFILTRO ø 71x56x9 mm	FILTER HOLDER GASKET ø 71x56x9 mm	SIEBTRÄGERDICHTUNG ø 71x56x9	JUNTA PORTAFILTRO ø 71x56x9 mm
9	**1186701**	GUARNIZIONE PORTAFILTRO ø 71x56x9 mm	FILTER HOLDER GASKET ø 71x56x9 mm	SIEBTRÄGERDICHTUNG ø 71x56x9 mm	JUNTA PORTAFILTRO ø 71x56x9 mm
10	**1326001**	DIFFUSORE PORTADOCCIA	SHOWER HOLDER SPRAYER	VERTEILER DUSCHTRÄGER	DIFUSOR SOPORTE DUCHA
11	**1186397**	GUARNIZIONE OR 02300 EPDM	O RING GASKET OR 02300 EPDM	O-RING DICHTUNG 02300 EPDM	JUNTA ARO "O" 02300 EPDM
12	**1081026**	DOCCIA EROGAZIONE ø 56,5 mm	SHOWER ø 56.5 mm	DUSCHE ø 56,5 mm	DUCHA SALIDA ø 56,5 mm
13	**1528016**	VITE A TESTA SVASATA PIANA M6x16	COUNTERSUNK FLAT HEAD SCREWS M6x16	FLACHSENKKOPFSCHRAUBE M6x16	TORNILLO CABEZA AVELLANADA PLANA M6x16
14	**1802001**	CAMPANA INNESTO PORTAFILTRO	FILTER-HOLDER COUPLING BELL	GLOCKE EINSATZ FILTERTRÄGER	CAMPANA INJERTO PORTAFILTRO
17	**1439020**	TAPPO ø 1/4"M PER GRUPPO EROGAZIONE	CAP ø 1/4"M FOR BREW GROUP	DECKEL FÜR AUSLAUFGRUPPE ø 1/4"A	TAPÓN ø 1/4"M GRUPO EROGACIÓN
21	**1349032**	RACCORDO ø 3/8"M-3/8"M INTERNO M8	COUPLING 3/8"M-3/8"M INSIDE M8	ANSCHLUSS ø 3/8"M-3/8"M INNEN M8	RACOR 3/8"M-3/8"M INTERIOR M8
23	**1120330**	ELETTROVALVOLA LUCIFER 3 VIE 240V 50Hz	3-WAY SOLENOID VALVE LUCIFER 240V 50Hz	3-WEGE MAGNETVENTIL LUCIFER 240V 50Hz	ELECTROVÁLVULA LUCIFER 3 VÍAS 240V 50Hz
23	**1120335**	ELETTROVALVOLA PARKER 3 VIE 230V 50/60Hz	3-WAY SOLENOID VALVE PARKER 230V 50/60Hz	3-WEGE MAGNETVENTIL PARKER 230V 50/60Hz	ELECTROVÁLVULA PARKER 3VÍAS 230V 50/60Hz
30	**1165094**	PORTAFILTRO COMPLETO 1 TAZZA V.ARDUINO	COMPLETE FILTER HOLDER 1 CUP V.ARDUINO	FILTERTRÄGER KOMPL. 1 TASSE V.ARDUINO	PORTAFILTRO COMPLETO 1 TAZA V.ARDUINO
31	**1165095**	PORTAFILTRO COMPLETO 2 TAZZE V.ARDUINO	COMPLETE FILTER HOLDER 2 CUPS V.ARDUINO	FILTERTRÄGER KOMPL. 2 TASSEN V.ARDUINO	PORTAFILTRO COMPLETO 2 TAZAS V.ARDUINO
32	**1160070**	FILTRO 1 TAZZA 6 gr	1 CUP FILTER 6 gr	FILTER 1 TASSE 6 gr	FILTRO 1 TAZA 6 gr
33	**1160071**	FILTRO 2 TAZZE 12 gr	2 CUPS FILTER 12 gr	FILTER 2 TASSEN 12 gr	FILTRO 2 TAZAS 12 gr
34	**1160072**	FILTRO 1 TAZZA 7 gr	1 CUP FILTER 7 gr	FILTER 1 TASSE 7 gr	FILTRO 1 TAZA 7 gr
35	**1160053**	FILTRO 2 TAZZE 14 gr	2 CUPS FILTER 14 gr	KAFFEESIEB 2 TASSEN 14 gr	FILTRO 2 TAZAS 14 gr
36	**1160339**	FILTRO CIECO	BLIND FILTER	BLINDFILTER	FILTRO CIEGO
37	**1250101**	MOLLA FERMAFILTRO ø 1,00 mm INOX	FILTER BLOCKING SPRING ø 1,00 mm INOX	FILTERHALTERUNGSFEDER ø 1,10 mm EDELST.	MUELLE PORTAFILTRO ø 1,10 mm INOX
38	**1165012**	PORTAFILTRO MACCHINE CAFFÈ SIMONELLI	FILTER HOLDER SIMONELLI	SIEBTRÄGER F.KAFFEEMASCH. NUOVA SIMONELL	PORTAFILTRO MÁQUINAS DE CAFÉ SIMONELLI
39	**1022501**	BECCUCCIO 1 TAZZA ø 3/8"	SINGLE SPOUT ø 3/8"	AUSLAUF 1-WEG ø 3/8"	SALIDA 1 CAFÉ ø 3/8"
40	**1022502**	BECCUCCIO 2 TAZZE ø 3/8"	DOUBLE SPOUT ø 3/8"	AUSLAUFDÜSE 2-WEGE ø 3/8"	SALIDA 2 CAFÉS ø 3/8"
41	**1241163**	MANOPOLA PORTAFILTRO M10	FILTER HOLDER KNOB M10	DREHKNOPF SIEBTRÄGER M10	MANDO SOPORTE FILTRO M10
42	**1385002**	PRESSINO NYLON ø 50/57 mm	NYLON COFFEE TAMPER ø 50/57 mm	TAMPER AUS NYLON ø 50/57 mm	PRENSA CAFÉ NYLON ø 50/57 mm
43	**1385053**	PRESSINO ALLUMINIO ANODIZZATO ø 58 mm	ANODISED ALUMINUM TAMPER ø 58 mm	TAMPER AUS ELOXIERTEM ALUMINIUM ø 58 mm	PRENSA CAFÉ ALUMINIO ANODIZADO ø 58 mm
44	**1385600**	PRESSINO DINAMOMETRICO MANUALE ø 57 mm	DYNAMOMET. MANUAL COFFEE TAMPER ø 57mm	DYNAMOMETR.HAND-KAFFEE TAMPER ø 57mm	PRENSA CAFÉ DINAMOMÉTR. MANUAL ø 57 mm
45	**1069001**	CUCCHIAIO DOSATORE IN PLASTICA 20 ml	PLASTIC MEASURING SPOON 20 ml	DOSIERLÖFFEL AUS KUNSTSTOFF 20 ml	CUCHARA DOSIFICADOR PLÁSTICO 20 ml
46	**1069002**	CUCCHIAIO DOSATORE INOX 20 ml	STAINLESS STEEL MEASURING SPOON 20 ml	DOSIERLÖFFEL AUS EDELSTAHL 20 ml	CUCHARA DOSIFICADOR INOX 20 ml
47	**1384003**	SPAZZOLINO PULISCIDOCCE NERO	BLACK SHOWER CLEANING BRUSH	BÜRSTE ZUR DUSCHENREINIGUNG SCHWARZ	CEPILLO LIMPIA-DUCHAS
48	**1384002**	SPAZZOLINA PER MANUTENZIONE	BRUSH FOR MAINTENANCE	BÜRSTE FÜR WARTUNG	CEPILLO PARA MANTENIMIENTO
49	**1384001**	SPAZZOLINO PULISCIDOCCE	BRUSH FOR COFFEE SHOWER	BÜRSTE ZUR DUSCHENREINIGUNG	CEPILLO LIMPIA DUCHAS

ADONIS RUBINETTI VAPORE
ADONIS STEAM TAPS
ADONIS DAMPFHÄHNE
ADONIS GRIFOS VAPOR

VA04

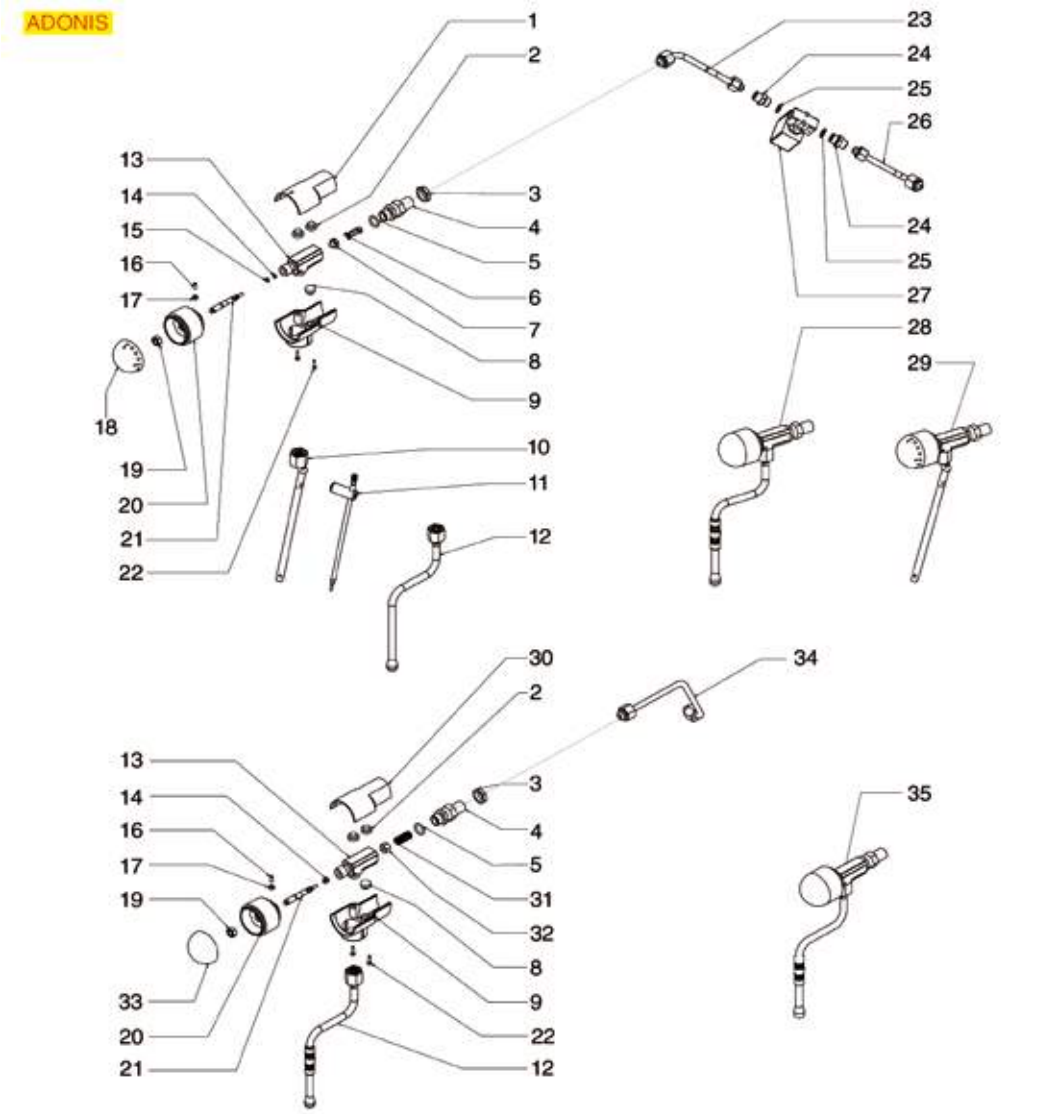

0÷100°C	0÷100°C																						
50	51	INOX 18/10	—	100	INOX 18/10	0,20L 2 cups	200	INOX AISI 202	0,10L 1 cup	300	INOX 18/10	0,25L 2 cups	400
			—	101		0,30L 3 cups	201		—	301		0,35L 3 cups	401
			—	102		0,40L 4 cups	202		0,30L 3 cups	302		0,50L 4 cups	402
			0,60L 6 cups	103		0,60L 6 cups	203		0,60L 6 cups	303		0,75L 6 cups	403
			0,70L 9 cups	104		0,70L 9 cups	204		1,00L 10 cups	304		1,00L 10 cups	404
			1,10L 12 cups	105		1,10L 12 cups	205		1,50L 12 cups	305		1,50L 13 cups	405
			—	106		—	206		—	306		—	406

Posizioni senza cod. LF: a richiesta
Positions without LF Code No.: upon request
Abbildungen ohne LF Bestell-Nr.: auf Anfrage
Posiciones sin cód. LF: previa petición

VICTORIA ARDUINO

P.	Cod.	Descrizione	Description	Beschreibung	Descripción
3	**1348036**	DADO ø 3/8" CHIAVE 21x6 mm	NUT ø 3/8" WRENCH 21x6mm	SECHSKANTMUTTER ø 3/8" SCHLÜSSEL 21x6 mm	TUERCA ø 3/8" LLAVE 21x6 mm
5	**3243086**	GUARNIZIONE OR 0117 EPDM	O-RING 0117 EPDM	O-RING OR 0117 EPDM	JUNTA ARO "O" 0117 EPDM
12	**1449869**	TUBO VAPORE COMPLETO	STEAM PIPE COMPLETE	DAMPFROHR KOMPLETT	TUBO VAPOR COMPLETO
15	**1186514**	GUARNIZIONE OR 02015 SILICONE	O-RING 02015 SILICON	DICHTUNG O-RING 02015 SILIKON	JUNTA TÓRICA 02015 SILICONA
25	**1186626**	GUARNIZIONE OR 0114 EPDM	O-RING 0114 EPDM	DICHTUNG O-RING 0114 EPDM	JUNTA ARO "O" 0114 EPDM
28	**1348125**	RUBINETTO VAPORE COMPLETO SX	COMPLETE STEAM TAP LEFT-HAND	DAMPFHAHN KOMPLETT LINKS	GRIFO VAPOR COMPLETO IZQ.
31	**1250531**	MOLLA ø 11,5x25 mm	SPRING ø 11.5x25 mm	FEDER ø 11,5x25 mm	MUELLE ø 11,5x25 mm
32	**1321601**	PORTAGUARNIZIONE COMPLETO PER RUBINETTO	COMPLETE GASKET HOLDER FOR TAP	DICHTUNGSTRÄGER KOMPLETT FÜR HAHN	SOPORTE JUNTA COMPLETO PARA GRIFO
35	**1348124**	RUBINETTO VAPORE COMPLETO DX	COMPLETE STEAM TAP RIGHT-HAND	DAMPFHAHN KOMPLETT RECHTS	GRIFO VAPOR COMPLETO DCHO
50	**1394553**	TERMOMETRO ANALOGICO ø 25 mm	ANALOGICAL THERMOMETER ø 25 mm	ANALOGTHERMOMETER ø 25 mm	TERMÓMETRO ANALÓGICO ø 25 mm
51	**1394554**	TERMOMETRO ANALOGICO ø 45 mm	ANALOG THERMOMETER ø 45 mm	ANALOGTHERMOMETER ø 45 mm	TERMÓMETRO ANALÓGICO ø 45 mm
103	**1024051**	CAFFETTIERA A SERVIRE PRATIKA 0,60 L	SERVING COFFEE POT PRATIKA 0.60 L	SERVIERKANNE PRATIKA 0,60 L	JARRITA PARA CAFÉ PRATIKA 0,60 L
104	**1024052**	CAFFETTIERA A SERVIRE PRATIKA 0,70 L	SERVING COFFEE POT PRATIKA 0.70 L	SERVIERKANNE PRATIKA 0,70 L	JARRITA PARA CAFÉ PRATIKA 0,70 L
105	**1024053**	CAFFETTIERA A SERVIRE PRATIKA 1,10 L	SERVING COFFEE POT PRATIKA 1.10 L	SERVIERKANNE PRATIKA 1,10 L	JARRITA PARA CAFÉ PRATIKA 1,10 L
200	**1024001**	LATTIERA PRATIKA 0,20 L	MILK PITCHER PRATIKA 0.20 L	MILCHKÄNNCHEN PRATIKA 0,20 L	JARRA LECHERA PRATIKA 0,20 L
201	**1024002**	LATTIERA PRATIKA 0,30 L	MILK PITCHER PRATIKA 0.30 L	MILCHKÄNNCHEN PRATIKA 0,30 L	JARRA LECHERA PRATIKA 0,30 L
202	**1024003**	LATTIERA PRATIKA 0,45 L	MILK PITCHER PRATIKA 0.45 L	MILCHKÄNNCHEN PRATIKA 0,45 L	JARRA LECHERA PRATIKA 0,45 L
203	**1024004**	LATTIERA PRATIKA 0,60 L	MILK PITCHER PRATIKA 0.60 L	MILCHKÄNNCHEN PRATIKA 0,60 L	JARRA LECHERA PRATIKA 0,60 L
204	**1024005**	LATTIERA PRATIKA 0,70 L	MILK PITCHER PRATIKA 0.70 L	MILCHKÄNNCHEN PRATIKA 0,70 L	JARRA LECHERA PRATIKA 0,70 L
205	**1024006**	LATTIERA PRATIKA 1,10 L	MILK PITCHER PRATIKA 1.10 L	MILCHKÄNNCHEN PRATIKA 1,10 L	JARRA LECHERA PRATIKA 1,10 L
300	**1224900**	LATTIERA 0,10 L	MILK PITCHER 0.10L	MILCHKÄNNCHEN 0,10 L	JARRA LECHERA 0,10 L
302	**1224901**	LATTIERA 0,35 L	MILK JUG 0.35 L	MILCHKÄNNCHEN 0,35 l	JARRA LECHERA 0,35 l
303	**1224902**	LATTIERA 0,60 L	MILK JUG 0.60 L	MILCHKÄNNCHEN 0,60 l	JARRA LECHERA 0,60 l
304	**1224903**	LATTIERA 1 L	MILK JUG 1 L	MILCHKÄNNCHEN 1 l	JARRA LECHERA 1 l
305	**1224904**	LATTIERA 1,5 L	MILK JUG 1.5 L	MILCHKÄNNCHEN 1,5 l	JARRA LECHERA 1,5 l
400	**1224014**	LATTIERA EUROPA CON BECCUCCIO 0,25 L	MILK PITCHER EUROPA WITH SPOUT 0.25 L	MILCHKÄNNCHEN EUROPA MIT AUSLAUF 0,25 L	JARRA LECHERA EUROPA CON SALIDA 0,25L
401	**1224015**	LATTIERA EUROPA CON BECCUCCIO 0,35 L	MILK PITCHER EUROPA WITH SPOUT 0.35 L	MILCHKÄNNCHEN EUROPA MIT AUSLAUF 0,35 L	JARRA LECHERA EUROPA CON SALIDA 0,35L
402	**1224010**	LATTIERA EUROPA CON BECCUCCIO 0,50 L	MILK PITCHER EUROPA WITH SPOUT 0.50 L	MILCHKÄNNCHEN EUROPA MIT AUSLAUF 0,50 L	JARRA LECHERA EUROPA CON SALIDA 0,50 L
403	**1224011**	LATTIERA EUROPA CON BECCUCCIO 0,75 L	MILK PITCHER EUROPA WITH SPOUT 0.75 L	MILCHKÄNNCHEN EUROPA MIT AUSLAUF 0,75 L	JARRA LECHERA EUROPA CON SALIDA 0,75 L
404	**1224012**	LATTIERA EUROPA CON BECCUCCIO 1 L	MILK PITCHER EUROPA WITH SPOUT 1 L	MILCHKÄNNCHEN EUROPA MIT AUSLAUF 1 L	JARRA LECHERA EUROPA CON SALIDA 1 L
405	**1224013**	LATTIERA EUROPA CON BECCUCCIO 1,5 L	MILK PITCHER EUROPA WITH SPOUT 1.5 L	MILCHKÄNNCHEN EUROPA MIT AUSLAUF 1,5 L	JARRA LECHERA EUROPA CON SALIDA 1,5 L

ADONIS RUBINETTI ACQUA
ADONIS WATER TAPS
ADONIS WASSERHÄHNE
ADONIS GRIFOS AGUA

VA05

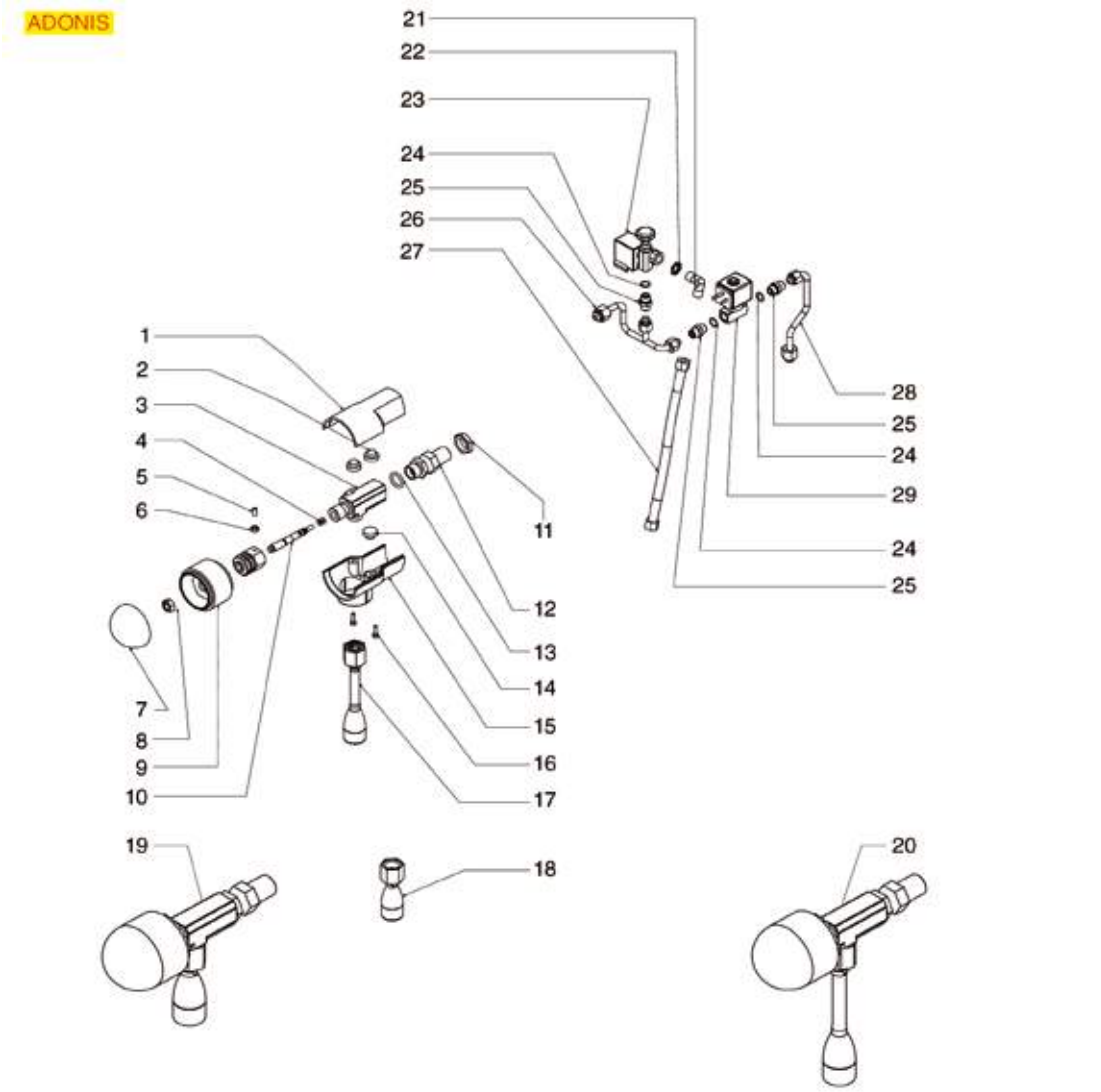

–	100
–	101
–	102
0,60L 6 cups	103
0,70L 9 cups	104
1,10L 12 cups	105
–	106

0,20L 2 cups	200
0,30L 3 cups	201
0,45L 4 cups	202
0,60L 6 cups	203
0,70L 9 cups	204
1,10L 12 cups	205
–	206

0,10L 1 cup	300
–	301
0,30L 3 cups	302
0,60L 6 cups	303
1,00L 10 cups	304
1,20L 12 cups	305
–	306

0,25L 2 cups	400
0,35L 3 cups	401
0,50L 4 cups	402
0,75L 6 cups	403
1,00L 10 cups	404
1,50L 13 cups	405
–	406

Posizioni senza cod. LF: a richiesta
Positions without LF Code No.: upon request
Abbildungen ohne LF Bestell-Nr.: auf Anfrage
Posiciones sin cód. LF: previa petición

VICTORIA ARDUINO

P.	Cod.	Descrizione	Description	Beschreibung	Descripción
4	**1186514**	GUARNIZIONE OR 02015 SILICONE	O-RING 02015 SILICON	DICHTUNG O-RING 02015 SILIKON	JUNTA TÓRICA 02015 SILICONA
11	**1348036**	DADO ø 3/8" CHIAVE 21x6 mm	NUT ø 3/8" WRENCH 21x6mm	SECHSKANTMUTTER ø 3/8" SCHLÜSSEL 21x6 mm	TUERCA ø 3/8" LLAVE 21x6 mm
13	**3243086**	GUARNIZIONE OR 0117 EPDM	O-RING 0117 EPDM	O-RING OR 0117 EPDM	JUNTA ARO "O" 0117 EPDM
17	**1449032**	TUBO ACQUA COMPLETO	COMPLETE WATER PIPE	WASSERROHR KOMPLETT	TUBO AGUA COMPLETO
18	**1549004**	TUBO ACQUA COMPLETO	COMPLETE WATER PIPE	WASSERROHR KOMPLETT	TUBO AGUA COMPLETO
19	**1348126**	RUBINETTO ACQUA COMPLETO	COMPLETE WATER TAP	WASSERDAMPF KOMPLETT	GRIFO AGUA COMPLETO
20	**1348127**	RUBINETTO ACQUA COMPLETO	COMPLETE WATER TAP	WASSERDAMPF KOMPLETT	GRIFO AGUA COMPLETO
35	**1224904**	LATTIERA 1,5 L	MILK JUG 1.5 L	MILCHKÄNNCHEN 1,5 l	JARRA LECHERA 1,5 l
50	**1394553**	TERMOMETRO ANALOGICO ø 25 mm	ANALOGICAL THERMOMETER ø 25 mm	ANALOGTHERMOMETER ø 25 mm	TERMÓMETRO ANALÓGICO ø 25 mm
51	**1394554**	TERMOMETRO ANALOGICO ø 45 mm	ANALOG THERMOMETER ø 45 mm	ANALOGTHERMOMETER ø 45 mm	TERMÓMETRO ANALÓGICO ø 45 mm
103	**1024051**	CAFFETTIERA A SERVIRE PRATIKA 0,60 L	SERVING COFFEE POT PRATIKA 0.60 L	SERVIERKANNE PRATIKA 0,60 L	JARRITA PARA CAFÉ PRATIKA 0,60 L
104	**1024052**	CAFFETTIERA A SERVIRE PRATIKA 0,70 L	SERVING COFFEE POT PRATIKA 0.70 L	SERVIERKANNE PRATIKA 0,70 L	JARRITA PARA CAFÉ PRATIKA 0,70 L
105	**1024053**	CAFFETTIERA A SERVIRE PRATIKA 1,10 L	SERVING COFFEE POT PRATIKA 1.10 L	SERVIERKANNE PRATIKA 1,10 L	JARRITA PARA CAFÉ PRATIKA 1,10 L
200	**1024001**	LATTIERA PRATIKA 0,20 L	MILK PITCHER PRATIKA 0.20 L	MILCHKÄNNCHEN PRATIKA 0,20 L	JARRA LECHERA PRATIKA 0,20 L
201	**1024002**	LATTIERA PRATIKA 0,30 L	MILK PITCHER PRATIKA 0.30 L	MILCHKÄNNCHEN PRATIKA 0,30 L	JARRA LECHERA PRATIKA 0,30 L
202	**1024003**	LATTIERA PRATIKA 0,45 L	MILK PITCHER PRATIKA 0.45 L	MILCHKÄNNCHEN PRATIKA 0,45 L	JARRA LECHERA PRATIKA 0,45 L
203	**1024004**	LATTIERA PRATIKA 0,60 L	MILK PITCHER PRATIKA 0.60 L	MILCHKÄNNCHEN PRATIKA 0,60 L	JARRA LECHERA PRATIKA 0,60 L
204	**1024005**	LATTIERA PRATIKA 0,70 L	MILK PITCHER PRATIKA 0.70 L	MILCHKÄNNCHEN PRATIKA 0,70 L	JARRA LECHERA PRATIKA 0,70 L
205	**1024006**	LATTIERA PRATIKA 1,10 L	MILK PITCHER PRATIKA 1.10 L	MILCHKÄNNCHEN PRATIKA 1,10 L	JARRA LECHERA PRATIKA 1,10 L
300	**1224900**	LATTIERA 0,10 L	MILK PITCHER 0.10L	MILCHKÄNNCHEN 0,10 L	JARRA LECHERA 0,10 L
302	**1224901**	LATTIERA 0,35 L	MILK JUG 0.35 L	MILCHKÄNNCHEN 0,35 l	JARRA LECHERA 0,35 l
303	**1224902**	LATTIERA 0,60 L	MILK JUG 0.60 L	MILCHKÄNNCHEN 0,60 l	JARRA LECHERA 0,60 l
304	**1224903**	LATTIERA 1 L	MILK JUG 1 L	MILCHKÄNNCHEN 1 l	JARRA LECHERA 1 l
400	**1224014**	LATTIERA EUROPA CON BECCUCCIO 0,25 L	MILK PITCHER EUROPA WITH SPOUT 0.25 L	MILCHKÄNNCHEN EUROPA MIT AUSLAUF 0,25 L	JARRA LECHERA EUROPA CON SALIDA 0,25L
401	**1224015**	LATTIERA EUROPA CON BECCUCCIO 0,35 L	MILK PITCHER EUROPA WITH SPOUT 0.35 L	MILCHKÄNNCHEN EUROPA MIT AUSLAUF 0,35 L	JARRA LECHERA EUROPA CON SALIDA 0,35L
402	**1224010**	LATTIERA EUROPA CON BECCUCCIO 0,50 L	MILK PITCHER EUROPA WITH SPOUT 0.50 L	MILCHKÄNNCHEN EUROPA MIT AUSLAUF 0,50 L	JARRA LECHERA EUROPA CON SALIDA 0,50 L
403	**1224011**	LATTIERA EUROPA CON BECCUCCIO 0,75 L	MILK PITCHER EUROPA WITH SPOUT 0.75 L	MILCHKÄNNCHEN EUROPA MIT AUSLAUF 0,75 L	JARRA LECHERA EUROPA CON SALIDA 0,75 L
404	**1224012**	LATTIERA EUROPA CON BECCUCCIO 1 L	MILK PITCHER EUROPA WITH SPOUT 1 L	MILCHKÄNNCHEN EUROPA MIT AUSLAUF 1 L	JARRA LECHERA EUROPA CON SALIDA 1 L
405	**1224013**	LATTIERA EUROPA CON BECCUCCIO 1,5 L	MILK PITCHER EUROPA WITH SPOUT 1.5 L	MILCHKÄNNCHEN EUROPA MIT AUSLAUF 1,5 L	JARRA LECHERA EUROPA CON SALIDA 1,5 L

ADONIS GRUPPO IDRAULICO
ADONIS HIDRAULIC GROUP
ADONIS HYDRAULIKAGGREGAT
ADONIS GRUPO HIDRÁULICO

VA06

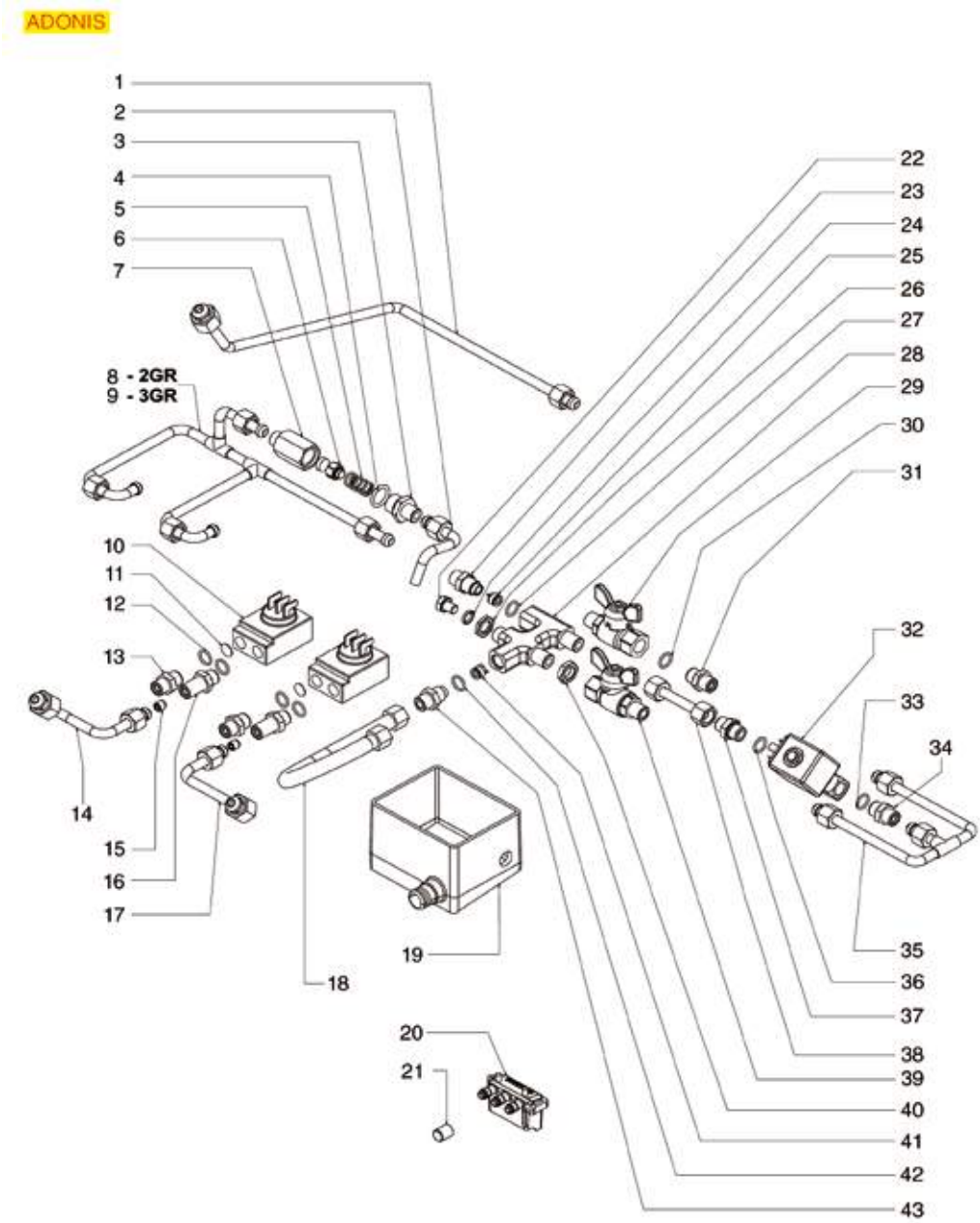

Posizioni senza cod. LF: a richiesta
Positions without LF Code No.: upon request
Abbildungen ohne LF Bestell-Nr.: auf Anfrage
Posiciones sin cód. LF: previa petición

VICTORIA ARDUINO

P.	Cod.	Descrizione	Description	Beschreibung	Descripción
3	**1349030**	RACCORDO ø 3/8"M-1/4"M PORTAMOLLA	COUPLING ø 3/8"M-1/4"M SPRING HOLDER	ANSCHLUSS ø 3/8"M-1/4"M FEDERHALTERUNG	RACOR 3/8"M-1/4"M SOPORTE MUELLE
4	**3243086**	GUARNIZIONE OR 0117 EPDM	O-RING 0117 EPDM	O-RING OR 0117 EPDM	JUNTA ARO "O" 0117 EPDM
10	**1455067**	CONTATORE VOLUMETRICO GICAR	VOLUMETRIC FLOWMETER GICAR	VOLUMENZÄHLER GICAR	CONTADOR VOLUMÉTRICO GICAR
15	**1349075**	UGELLO M8x1 FORO ø 0,8 mm	JET M8x1 HOLE ø 0.8 mm	DÜSE M8X1 LOCH ø 0,8 mm	INYECTOR M8x1 AGUJERO ø 0,8 mm
18	**5019507**	TUBO FLEX ø 1/4" Fc x Fc 320 mm	HOSE FLEX ø 1/4" FcxFc 320 mm	SCHLAUCH FLEX. ø 1/4" Fc x Fc 320 mm	TUBO FLEX ø 1/4" Fc x Fc 320 mm
19	**1527036**	VASCHETTA DI SCARICO	DRAIN TUB	ABFLUSSSCHALE	CUBA DESAGÜE
38	**1449038**	TUBAZIONE IDRAULICA VASCHETTA SCARICO	HYDRAULIC PIPE FOR DRAIN TANK	ROHR HYDRAULISCH FÜR ABLAUFSCHALE	TUBERÍA HIDRÁULICA CUBETA DESAGÜE
39	**3526699**	VALVOLA A SFERA ø 1/4"MF	BALL VALVE ø 1/4" MF	KUGELVENTIL ø 1/4" AUßEN/INNEN	VÁLVULA A ESFERA ø 1/4" MH
41	**1523064**	VALVOLA DI NON RITORNO	NON-RETURN VALVE	RÜCKSCHLAGSVENTIL	VÁLVULA DE RETENCIÓN
42	**1186626**	GUARNIZIONE OR 0114 EPDM	O-RING 0114 EPDM	DICHTUNG O-RING 0114 EPDM	JUNTA ARO "O" 0114 EPDM

ADONIS GRUPPO POMPANTE
ADONIS HIDRAULIC-PUMP GROUP
ADONIS PUMPENAGGREGAT
ADONIS GRUPO BOMBA

VA07

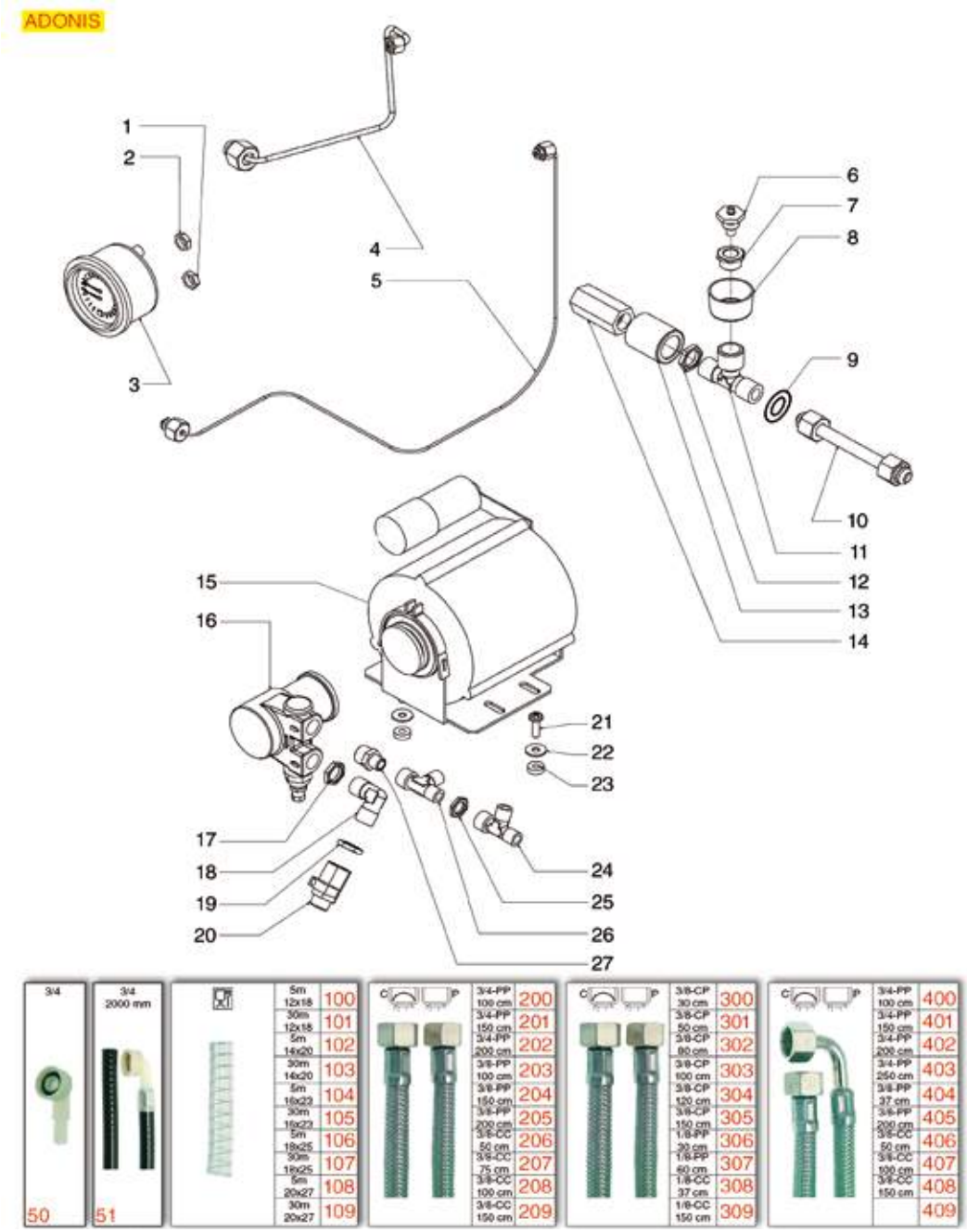

Posizioni senza cod. LF: a richiesta
Positions without LF Code No.: upon request
Abbildungen ohne LF Bestell-Nr.: auf Anfrage
Posiciones sin cód. LF: previa petición

VICTORIA ARDUINO

P.	Cod.	Descrizione	Description	Beschreibung	Descripción
2	**1348035**	DADO ø 1/8"	NUT ø 1/8"	MUTTER ø 1/8"	TUERCA ø 1/8"
3	**1245045**	MANOMETRO CALDAIA-POMPA ø 63 mm	PUMP-BOILER PRESSURE GAUGE ø 63 mm	MANOMETER DURCHLAUFERHIT.-PUMPE ø 63 mm	MANÓMETRO CALDERA-BOMBA ø 63 mm
6	**1523534**	VALVOLA CALDAIA ø 1/4"M	BOILER VALVE ø 1/4"M	VENTIL FÜR DURCHLAUFERHITZER ø 1/4"A	VÁLVULA CALDERÍN ø 1/4"M
7	**1349132**	RACCORDO ø 3/8"M-1/4"F	FITTING ø 3/8"M-1/4"F	ANSCHLUSS ø 3/8"AUßENGEW. 1/4"INNENGEW.	RACOR ø 3/8"M-1/4"H
11	**1349240**	RACCORDO A "T" ø 3/8"M-3/8"F-3/8"M	"T" FITTING ø 3/8"M-3/8"F-3/8"M	T-VERSCHRAUBUNG ø 3/8"Innen-3/8"Außen-3/	RACOR EN "T" ø 3/8"M-3/8"H-3/8"M
14	**1523572**	VALVOLA CALDAIA ø 3/8"M - 1,8 bar CE/PED	BOILER VALVE ø 3/8"M - 1.8 bar CE/PED	VENTIL DURCHLAUFER. ø3/8"M-1,8bar CE/PED	VÁLVULA CALDERÍN ø 3/8"M - 1,8 bar CE/PE
15	**1240282**	MOTORE RPM A FASCETTA 165W	MOTOR CLAMP RPM 165W	MOTOR RPM MIT SCHELLENANSCHLUSS 165W	MOTOR RPM DE ABRAZADERA 165W
16	**1330001**	POMPA VOLUMETRICA ROTOFLOW ø 3/8" NPT	ROTARY VANE PUMP ROTOFLOW ø 3/8" NPT	VERDRÄNGERPUMPE ROTOFLOW ø 3/8" NPT	BOMBA VOLUMÉTRICA ROTOFLOW ø 3/8" NPT
16	**1330002**	POMPA VOLUMETRICA ROTOFLOW ø 3/8" NPT	ROTARY VANE PUMP ROTOFLOW ø 3/8" NPT	VERDRÄNGERPUMPE ROTOFLOW ø 3/8" NPT	BOMBA VOLUMÉTRICA ROTOFLOW ø 3/8" NPT
18	**1349706**	RACCORDO A "L" ø 3/8"M-3/8"M NICHELATO	L-FITTING ø 3/8"M-3/8"M NICKEL-PLATED	L-ANSCHLUSS ø 3/8"A-3/8"A VERNICKELT	RACOR EN "L" ø 3/8"M-3/8"M NIQUELADO
20	**3526704**	VALVOLA A SFERA ø 3/8"MF	BALLCOCK VALVE ø 3/8"MF	KUGELVENTIL ø 3/8"MF	VÁLVULA EN ESFERA ø 3/8"MH
26	**1349244**	RACCORDO A "T" ø 1/4"M-1/4"M-1/4"F	"T" FITTING ø 1/4"M-1/4"M-1/4"F	T-VERSCHRAUBUNG ø 1/4"Innen-1/4"Innen-1/	RACOR EN "T" ø 1/4"M-1/4"M-1/4"H
27	**1349112**	RACCORDO ø 1/4"M-3/8"M	FITTING ø 1/4"M-3/8"M	ANSCHLUSS ø 1/4"AUßENGEW. 3/8"AUßENGEW.	RACOR ø 1/4"M-3/8"M
50	**1449104**	GOMITO SCARICO ø 3/4"	DRAIN ELBOW 3/4"	WINKELSTÜCK 3/4" ABLAUF	CODO 3/4" DESAGÜE
51	**1449876**	TUBO SCARICO ø 3/4"F 1500 mm	DRAIN PIPE ø 3/4"F 1500 mm	ABLAUFSCHLAUCH ø 3/4"I 1500 mm	TUBO DESAGÜE ø 3/4"H 1500 mm
100	**1449670**	TUBO SCARICO ELISPIR ø 12x18 mm - 5 mt	DRAIN PIPE ELISPIR ø 12x18 mm - 5 m	ABLAUFSCHLAUCH ELISPIR ø 12x18 mm - 5 m	TUBO DESAGÜE ELISPIR ø 12x18 mm - 5 m
101	**1449270**	TUBO SCARICO ELISPIR ø 12x18 mm - 30 mt	DRAIN PIPE ELISPIR ø 12x18 mm - 30 m	ABLAUFSCHLAUCH ELISPIR ø 12x18 mm - 30 m	TUBO DESAGÜE ELISPIR ø 12x18 mm - 30 m
102	**1449671**	TUBO SCARICO ELISPIR ø 14x20 mm - 5 mt	DRAIN PIPE ELISPIR ø 14x20 mm - 5 m	ABLAUFSCHLAUCH ELISPIR ø 14x20 mm - 5 m	TUBO DESAGÜE ELISPIR ø 14x20 mm - 5 m
103	**1449271**	TUBO SCARICO ELISPIR ø 14x20 mm - 30 mt	DRAIN PIPE ELISPIR ø 14x20 mm - 30 m	ABLAUFSCHLAUCH ELISPIR ø 14x20 mm - 30 m	TUBO DESAGÜE ELISPIR ø 14x20 mm - 30 m
104	**1449672**	TUBO SCARICO ELISPIR ø 16x23 mm - 5 mt	DRAIN PIPE ELISPIR ø 16x23 mm - 5 m	AUSLAUFSCHLAUCH ELISPIR ø 16x23 mm - 5 m	TUBO DESAGÜE ELISPIR ø 16x23 mm - 5 m
105	**1449272**	TUBO SCARICO ELISPIR ø 16x23 mm - 30 mt	DRAIN PIPE ELISPIR ø 16x23 mm - 30 m	AUSLAUFSCHLAUCH ELISPIR ø 16x23 mm -30 m	TUBO DESAGÜE ELISPIR ø 16x23 mm - 30 m
106	**1449673**	TUBO SCARICO ELISPIR ø 18x25 mm - 5 mt	DRAIN PIPE ELISPIR ø 18x25 mm - 5 m	ABLAUFSCHLAUCH ELISPIR ø 18x25 mm - 5 m	TUBO DESAGÜE ELISPIR ø 18x25 mm - 5 m
107	**1449273**	TUBO SCARICO ELISPIR ø 18x25 mm - 30 mt	DRAIN PIPE ELISPIR ø 18x25 mm - 30 m	ABLAUFSCHLAUCH ELISPIR ø 18x25 mm - 30 m	TUBO DESAGÜE ELISPIR ø 18x25 mm - 30 m
108	**1449674**	TUBO SCARICO ELISPIR ø 20x27 mm - 5 mt	DRAIN PIPE ELISPIR ø 20x27 mm - 5 m	ABLAUFSCHLAUCH ELISPIR ø 20x27 mm - 5 m	TUBO DESAGÜE ELISPIR ø 20x27 mm - 5 m
109	**1449274**	TUBO SCARICO ELISPIR ø 20x27 mm - 30 mt	DRAIN PIPE ELISPIR ø 20x27 mm - 30 m	ABLAUFSCHLAUCH ELISPIR ø 20x27 mm - 30 m	TUBO DESAGÜE ELISPIR ø 20x27 mm - 30 m
200	**3449036**	TUBO FLEX ø 3/4" Fp x Fp 1000 mm	FLEX HOSE ø 3/4" Fp x Fp 1000 mm	FLEX-SCHLAUCH ø 3/4" Fp x Fp 1000 mm	TUBO FLEX ø 3/4" Fp x Fp 1000 mm
201	**3449032**	TUBO FLEX ø 3/4" Fp x Fp 1500 mm	FLEX HOSE ø 3/4" Fp x Fp 1500 mm	FLEX-SCHLAUCH ø 3/4" Fp x Fp 1500 mm	TUBO FLEX ø 3/4" Fp x Fp 1500 mm
202	**3449033**	TUBO FLEX ø 3/4" Fp x Fp 2000 mm	FLEX HOSE ø 3/4" Fp x Fp 2000 mm	FLEX-SCHLAUCH ø 3/4" Fp x Fp 2000 mm	TUBO FLEX ø 3/4" Fp x Fp 2000 mm
203	**1449724**	TUBO FLEX ø 3/8" Fp x Fp 1000 mm	FLEX HOSE ø 3/8" Fp x Fp 1000 mm	FLEX-SCHLAUCH ø 3/8" Fp x Fp 1000 mm	TUBO FLEX ø 3/8" Fp x Fp 1000 mm
204	**1449726**	TUBO FLEX ø 3/8" Fp x Fp 1500 mm	FLEX HOSE ø 3/8" Fp x Fp 1500 mm	FLEX-SCHLAUCH ø 3/8" Fp x Fp 1500 mm	TUBO FLEX ø 3/8" Fp x Fp 1500 mm
205	**1449089**	TUBO FLEX ø 3/8" Fp x Fp 2000 mm	FLEX HOSE ø 3/8" Fp x Fp 2000 mm	FLEX-SCHLAUCH ø 3/8" Fp x Fp 2000 mm	TUBO FLEX ø 3/8" Fp x Fp 2000 mm
206	**1449722**	TUBO FLEX ø 3/8" Fc x Fc 500 mm	FLEX HOSE ø 3/8" Fc x Fc 500 mm	FLEX-SCHLAUCH ø 3/8" Fc x Fc 500 mm	TUBO FLEX ø 3/8" Fc x Fc 500 mm
207	**1449705**	TUBO FLEX ø 3/8" Fc x Fc 750 mm	FLEX HOSE ø 3/8" Fc x Fc 750 mm	FLEX-SCHLAUCH ø 3/8" Fc x Fc 750 mm	TUBO FLEX ø 3/8" Fc x Fc 750 mm
208	**1449723**	TUBO FLEX ø 3/8"Fc x Fc 1000 mm	FLEX HOSE Ø 3/8"Fc x Fc 1000 MM	FLEX-SCHLAUCH ø 3/8"Fc x Fc 1000 mm	TUBO FLEX ø 3/8"Fc x Fc 1000 mm
209	**1449725**	TUBO FLEX ø 3/8" Fc x Fc 1500 mm	FLEX HOSE ø 3/8" Fc x Fc 1500 mm	FLEX-SCHLAUCH ø 3/8" Fc x Fc 1500 mm	TUBO FLEX ø 3/8" Fc x Fc 1500 mm
300	**1449710**	TUBO FLEX ø 3/8" Fp x Fc 300 mm	FLEX HOSE ø 3/8" Fp x Fc 300 mm	FLEX SCHLAUCH ø 3/8" Fp x Fc 300 mm	TUBO FLEX ø 3/8" Fp x Fc 300 mm
301	**1449711**	TUBO FLEX ø 3/8" Fp x Fc 500 mm	FLEX HOSE ø 3/8" Fp x Fc 500 mm	FLEX-SCHLAUCH ø 3/8" Fp x Fc 500 mm	TUBO FLEX ø 3/8" Fp x Fc 500 mm
302	**1449712**	TUBO FLEX ø 3/8" Fp x Fc 800 mm	FLEX HOSE ø 3/8" Fp x Fc 800 mm	FLEX SCHLAUCH ø 3/8" Fp x Fc 800 mm	TUBO FLEX ø 3/8" Fp x Fc 800 mm
303	**1449713**	TUBO FLEX ø 3/8" Fp x Fc 1000 mm	FLEX HOSE ø 3/8" Fp x Fc 1000 mm	FLEX SCHLAUCH ø 3/8" Fp x Fc 1000 mm	TUBO FLEX ø 3/8" Fp x Fc 1000 mm
304	**1449714**	TUBO FLEX ø 3/8" Fp x Fc 1200 mm	FLEX HOSE ø 3/8" Fp x Fc 1200 mm	FLEX SCHLAUCH ø 3/8" Fp x Fc 1200 mm	TUBO FLEX ø 3/8" Fp x Fc 1200 mm
305	**1449715**	TUBO FLEX ø 3/8" Fp x Fc 1500 mm	FLEX HOSE ø 3/8" Fp x Fc 1500 mm	FLEX SCHLAUCH ø 3/8" Fp x Fc 1500 mm	TUBO FLEX ø 3/8" Fp x Fc 1500 mm
306	**1449708**	TUBO FLEX ø 1/8" Fp x Fp 300 mm	FLEX HOSE ø 1/8" Fp x Fp 300 mm	FLEX-SCHLAUCH ø 1/8" Fp x Fp 300 mm	TUBO FLEX ø 1/8" Fp x Fp 300 mm
307	**1449709**	TUBO FLEX ø 1/8" Fp x Fp 600 mm	FLEX HOSE ø 1/8" Fp x Fp 600 mm	FLEX-SCHLAUCH ø 1/8" Fp x Fp 600 mm	TUBO FLEX ø 1/8" Fp x Fp 600 mm
308	**1449706**	TUBO FLEX ø 1/8" Fc x Fc 370 mm	FLEX HOSE ø 1/8" Fc x Fc 370 mm	FLEX-SCHLAUCH ø 1/8" Fc x Fc 370 mm	TUBO FLEX ø 1/8" Fc x Fc 370 mm
309	**1449707**	TUBO FLEX ø 1/8" Fc x Fc 1500 mm	FLEX HOSE ø 1/8" Fc x Fc 1500 mm	FLEX-SCHLAUCH ø 1/8" Fc x Fc 1500 mm	TUBO FLEX ø 1/8" Fc x Fc 1500 mm
400	**3449037**	TUBO FLEX ø 3/4" Fp x CFp 1000 mm	FLEX HOSE ø 3/4" Fp x CFp 1000 mm	FLEX-SCHLAUCH ø 3/4" Fp x CFp 1000 mm	TUBO FLEX ø 3/4" Fp x CFp 1000 mm
401	**3449034**	TUBO FLEX ø 3/4" Fp x CFp 1500 mm	FLEX HOSE ø 3/4" Fp x CFp 1500 mm	FLEX-SCHLAUCH ø 3/4" Fp x CFp 1500 mm	TUBO FLEX ø 3/4" Fp x CFp 1500 mm
402	**3449035**	TUBO FLEX ø 3/4" Fp x CFp 2000 mm	FLEX HOSE ø 3/4" Fp x CFp 2000 mm	FLEX-SCHLAUCH ø 3/4" Fp x CFp 2000 mm	TUBO FLEX ø 3/4" Fp x CFp 2000 mm
403	**3449038**	TUBO FLEX ø 3/4" Fp x CFp 2500 mm	FLEX HOSE ø 3/4" Fp x CFp 2500 mm	FLEX-SCHLAUCH ø 3/4" Fp x CFp 2500 mm	TUBO FLEX ø 3/4" Fp x CFp 2500 mm
404	**1449718**	TUBO FLEX ø 3/8" Fp x CFp 370 mm	FLEX HOSE ø 3/8" Fp x CFp 370 mm	FLEX-SCHLAUCH ø 3/8" Fp x CFp 370 mm	TUBO FLEX ø 3/8" Fp x CFp 370 mm
405	**1449703**	TUBO FLEX ø 3/8" Fp x CFp 2000 mm	FLEX HOSE ø 3/8" Fp x CFp 2000 mm	FLEX-SCHLAUCH ø 3/8" Fp x CFp 2000 mm	TUBO FLEX ø 3/8" Fp x CFp 2000 mm
406	**1449732**	TUBO FLEX ø 3/8" Fc x CFc 500 mm	FLEX HOSE Ø 3/8" Fc x CFc 500 MM	FLEX-SCHLAUCH ø 3/8" Fc x CFc 500 mm	TUBO FLEX ø 3/8" Fc x CFc 500 mm
407	**1449734**	TUBO FLEX ø 3/8" Fc x CFc 1000 mm	FLEX HOSE ø 3/8" Fc x CFc 1000 mm	FLEX-SCHLAUCH ø 3/8" Fc x CFc 1000 mm	TUBO FLEX ø 3/8" Fc x CFc 1000 mm
408	**1449736**	TUBO FLEX ø 3/8" Fc x CFc 1500 mm	FLEX HOSE ø 3/8" Fc x CFc 1500 mm	FLEX-SCHLAUCH ø 3/8" Fc x CFc 1500 mm	TUBO FLEX ø 3/8" Fc x CFc 1500 mm

ADONIS CALDAIA
ADONIS BOILER
ADONIS KESSEL
ADONIS CALDERÍN

VA08

ADONIS

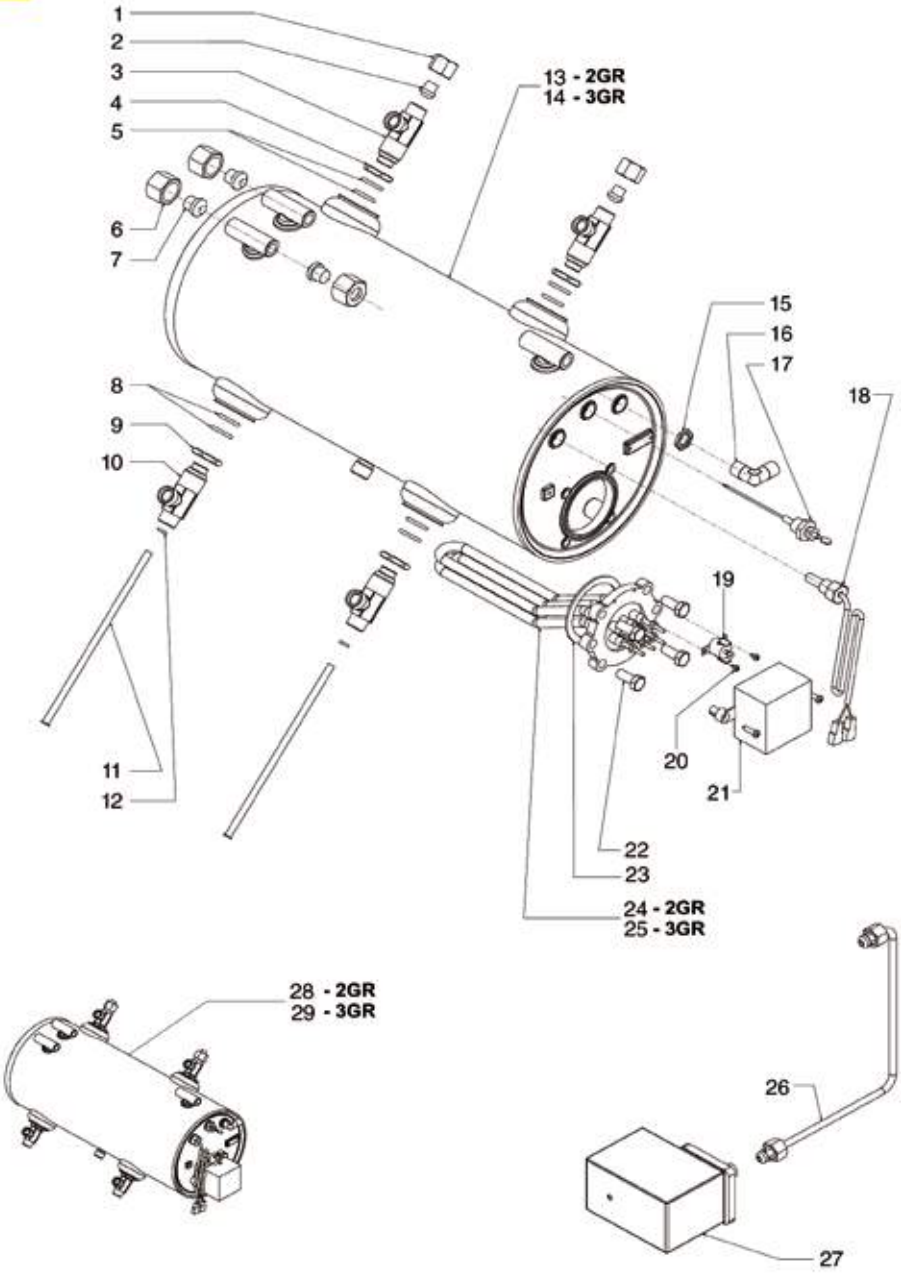

Posizioni senza cod. LF: a richiesta
Positions without LF Code No.: upon request
Abbildungen ohne LF Bestell-Nr.: auf Anfrage
Posiciones sin cód. LF: previa petición

VICTORIA ARDUINO

P.	Cod.	Descrizione	Description	Beschreibung	Descripción
8	**3243086**	GUARNIZIONE OR 0117 EPDM	O-RING 0117 EPDM	O-RING OR 0117 EPDM	JUNTA ARO "O" 0117 EPDM
9	**1349504**	DADO ø 1/2" CHIAVE 25x6 mm	NUT ø 1/2" KEY 25x6 mm	MUTTER ø 1/2" SCHLÜSSEL 25x6 mm	TUERCA ø 1/2" LLAVE 25x6 mm
10	**1349034**	RACCORDO CALDAIA	BOILER COUPLING	ANSCHLUSS FÜR DURCHLAUFERHITZER	RACOR CALDERA
12	**1186610**	GUARNIZIONE OR R5 SILICONE ROSSO	RED SILICONE O-RING R5 GASKET	O-RING DICHTUNG AUS SILIKON ROT	JUNTA ARO "O" R5 SILICONA ROJA
17	**1341013**	SONDA LIVELLO ø 1/4"M-130 mm	LEVEL PROBE ø 1/4"M-130 mm	FÜLLSTANDSENSOR ø 1/4"M-130 mm	SONDA NIVEL ø 1/4"M-130 mm
18	**1397001**	SONDA TEMPERATURA NTC	TEMPERATURE PROBE NTC	TEMPERATURFÜHLER NTC	SONDA TEMPERATURA NTC
19	**1444535**	TERMOSTATO A CONTATTO 135°C 16A 250V	CONTACT THERMOSTAT 135°C 16A 250V	ANLEGETHERMOSTAT 135°C 16A 250V	TERMOSTATO DE CONTACTO 135°C 16A 250V
22	**3528088**	VITE A TESTA ESAGONALE M8x20	HEXAGON HEAD SCREW M8x20	SECHSKANTSCHRAUBE M8x20	TORNILLO CABEZA HEXAGONAL M8x20
23	**1186638**	GUARNIZIONE PIANA CARBO ø 67x55x3 mm	FLAT CARBO GASKET ø 67x55x3 mm	FLACHDICHTUNG CARBO 67x55x3 mm	JUNTA PLANA CARBO ø 67x55x3 mm
24	**1755141**	RESISTENZA 4500W 220/380V	HEATING ELEMENT 4500W 220/380V	HEIZKÖRPER 4500W 220/380V	RESISTENCIA 4500W 220/380V
25	**1755143**	RESISTENZA 5000W 220V	HEATING ELEMENT 5000W 220V	HEIZKÖRPER 5000W 220V	RESISTENCIA 5000W 220V
27	**1320531**	PRESSOSTATO P302/6 TRIPOLARE 30A	PRESSURE SWITCH P302/6 3-POLES 30A	DRUCKSCHALTER P302/6 3-POLIG 30A	PRESOSTATO P302/6 TRIPOLAR 30A

ADONIS COMPONENTI ELETTRICI
ADONIS ELECTRICAL COMPONENTS
ADONIS ELEKTRICHE BAUTEILEN
ADONIS COMPONENTES ELÉCTRICOS

VA09

ADONIS

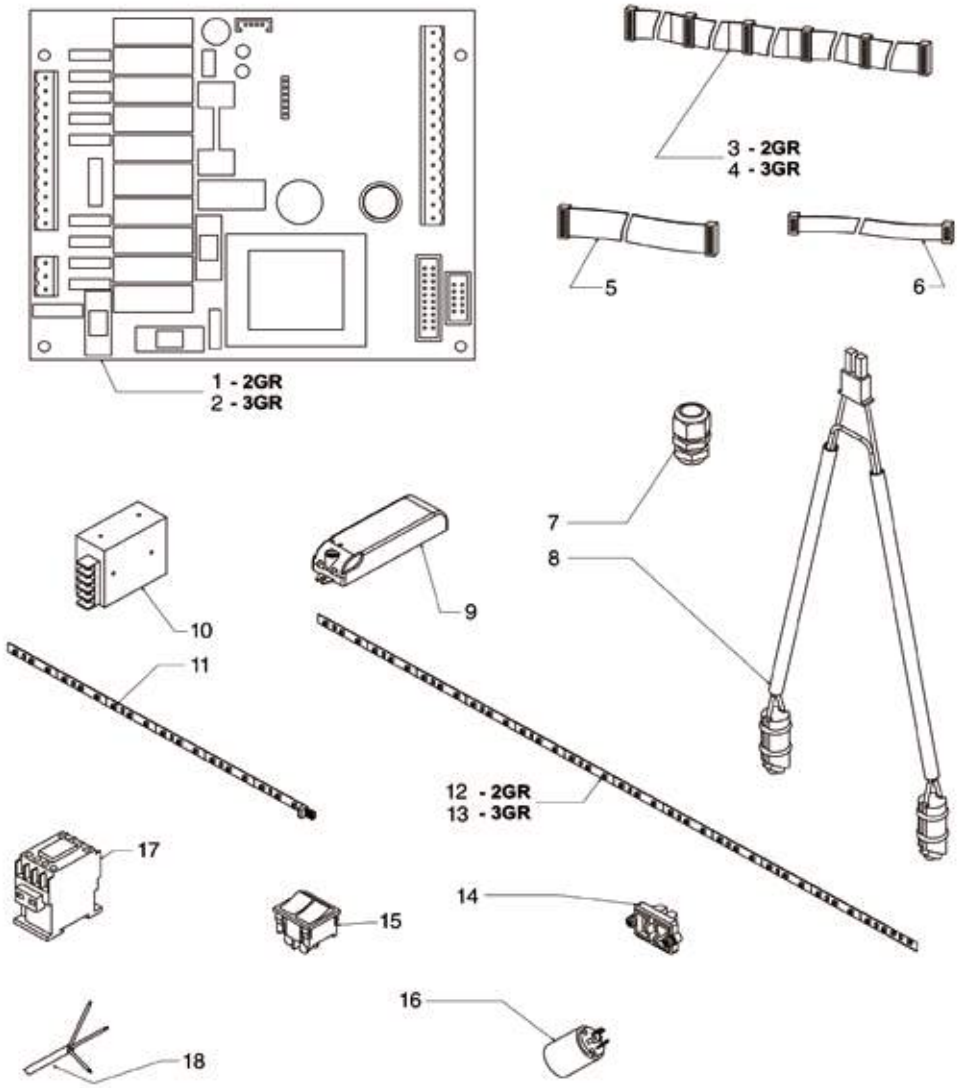

Posizioni senza cod. LF: a richiesta
Positions without LF Code No.: upon request
Abbildungen ohne LF Bestell-Nr.: auf Anfrage
Posiciones sin cód. LF: previa petición

VICTORIA ARDUINO

P.	Cod.	Descrizione	Description	Beschreibung	Descripción
1	**1390098**	SCHEDA ELETTRONICA CPU 2GR	CPU ELECTRONIC CIRCUIT BOARD 2GR	ELEKTRONIK-PLATINE CPU 2GR	PLACA ELECTRÓNICA CPU 2GR
2	**1390099**	SCHEDA ELETTRONICA CPU 3/4GR	CPU ELECTRONIC CIRCUIT BOARD 3/4GR	ELEKTRONIK-PLATINE CPU 3/4GR	PLACA ELECTRÓNICA CPU 3/4GR
17	**3446561**	CONTATTORE LOVATO BF0910A	CONTACTOR LOVATO BF0910A	SCHÜTZ LOVATO BF0910A	CONTACTOR LOVATO BF0910A

ATHENA LEVA CARROZZERIA
ATHENA LEVER-TYPE BODY PARTS
ATHENA HEBEL-GEHÄUSE
ATHENA PALANCA CARROCERÍA

VA10

ATHENA LEVA

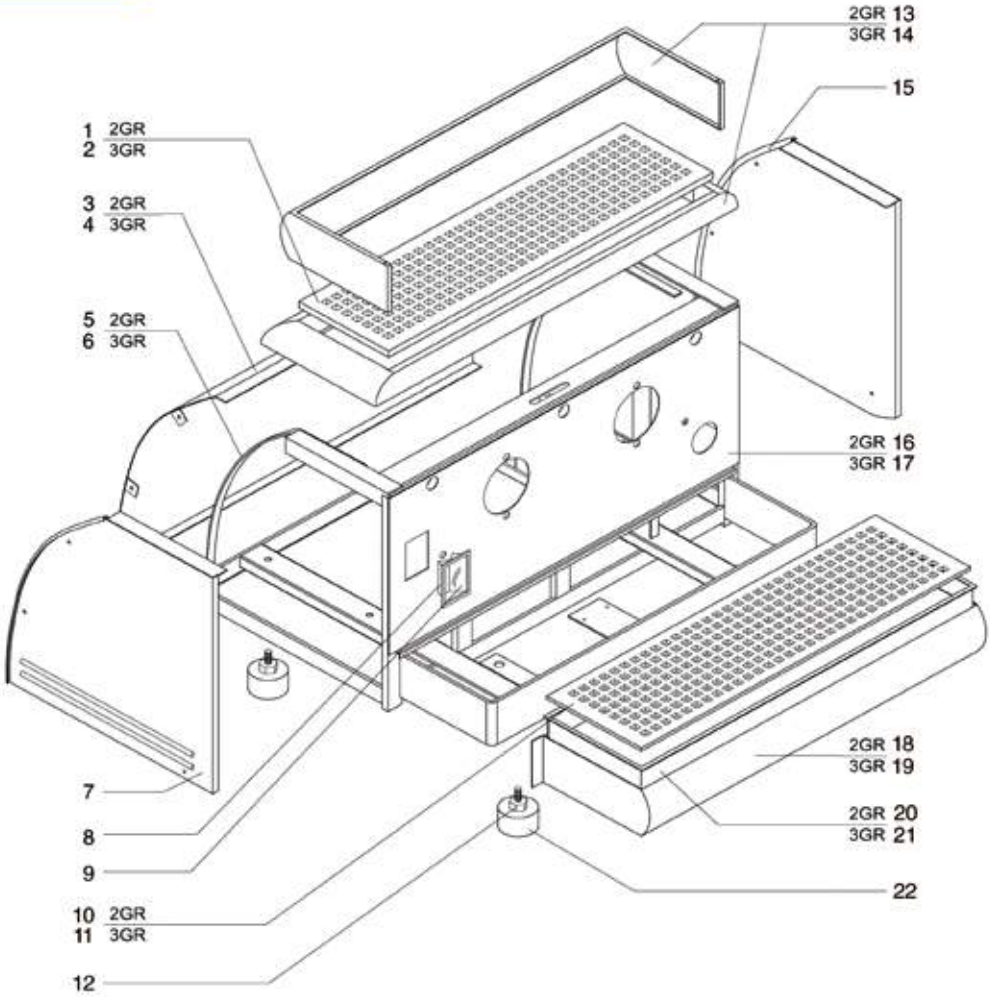

Posizioni senza cod. LF: a richiesta
Positions without LF Code No.: upon request
Abbildungen ohne LF Bestell-Nr.: auf Anfrage
Posiciones sin cód. LF: previa petición

P.	Cod.	Descrizione	Description	Beschreibung	Descripción
10	**1185021**	GRIGLIA POGGIA TAZZE INOX 2 GRUPPI	STAIN.STEEL CUP SUPPORT GRID 2 GROUPS	ABSTELLGITTER TASSEN INOX 2 GRUPPEN	REJILLA APOYA TAZAS INOX 2 GRUPOS
100	**3080011**	CASSETTO FONDI CAFFÈ	KNOCKBOX	KAFFEESATZBEHÄLTER	CAJÓN RESIDUOS CAFÉ
200	**3080001**	CASSETTO FONDI CAFFÈ	KNOCKBOX	KAFFEESATZBEHÄLTER	CAJÓN RESIDUOS CAFÉ
300	**3080002**	CASSETTO INOX FONDI CAFFÈ	S/STEEL DRAWER FOR COFFEE GROUNDS	KAFFEESATZSCHUBLADE INOX	CAJÓN INOX RESIDUOS DE CAFÉ

ATHENA LEVA IMPIANTO IDRAULICO
ATHENA LEVER-TYPE HIDRAULIC GROUP
ATHENA HEBEL-HYDRAULIKAGGREGAT
ATHENA PALANCA INSTALACIÓN HIDRÁULICO

VA11

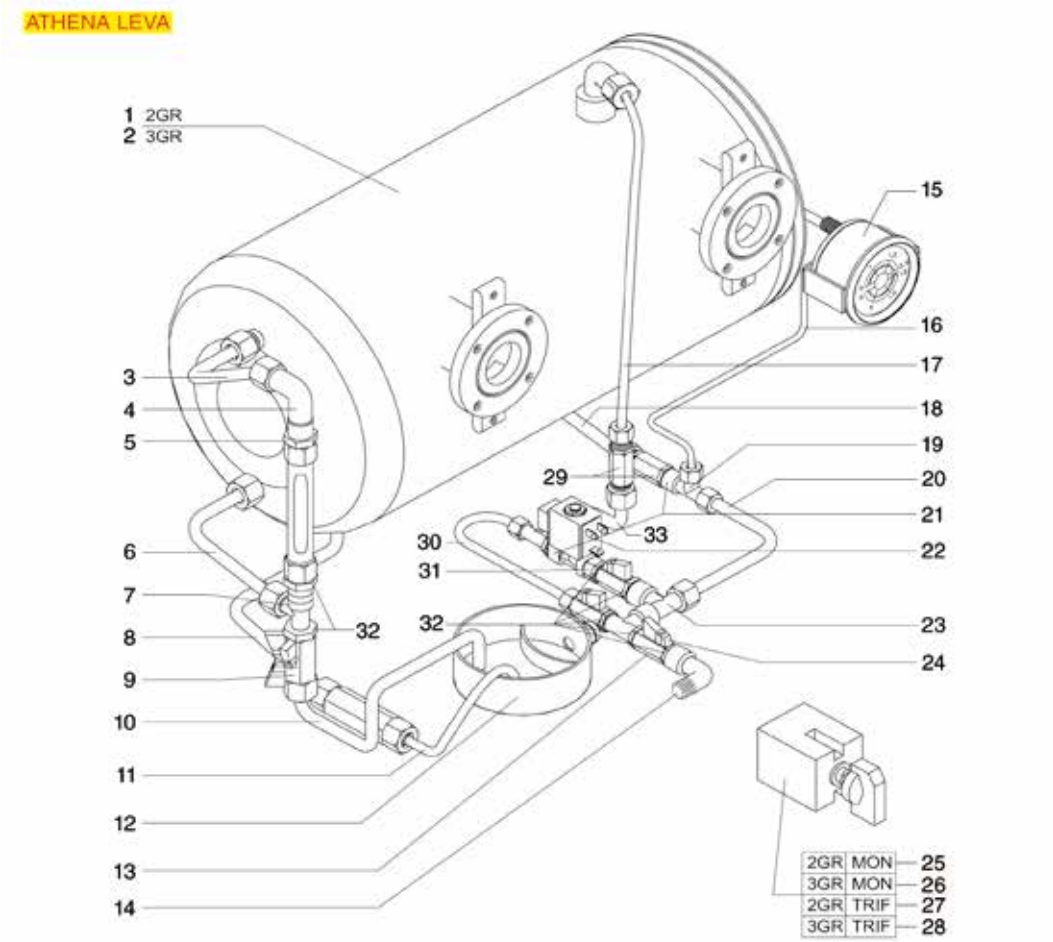

Posizioni senza cod. LF: a richiesta
Positions without LF Code No.: upon request
Abbildungen ohne LF Bestell-Nr.: auf Anfrage
Posiciones sin cód. LF: previa petición

VICTORIA ARDUINO

P.	Cod.	Descrizione	Description	Beschreibung	Descripción
7	**1349242**	RACCORDO A "T" ø 3/8"M-3/8"M-3/8"F	"T" FITTING ø 3/8"M-3/8"M-3/8"F	T-VERSCHRAUBUNG ø 3/8"Innen-3/8"Innen-3/	RACOR EN "T" ø 3/8"M-3/8"M-3/8"H
15	**1245045**	MANOMETRO CALDAIA-POMPA ø 63 mm	PUMP-BOILER PRESSURE GAUGE ø 63 mm	MANOMETER DURCHLAUFERHIT.-PUMPE ø 63 mm	MANÓMETRO CALDERA-BOMBA ø 63 mm
19	**1349244**	RACCORDO A "T" ø 1/4"M-1/4"M-1/4"F	"T" FITTING ø 1/4"M-1/4"M-1/4"F	T-VERSCHRAUBUNG ø 1/4"Innen-1/4"Innen-1/	RACOR EN "T" ø 1/4"M-1/4"M-1/4"H
22	**1120310**	ELETTROVALVOLA SIRAI 2 VIE 230V 50Hz	2-WAY SOLENOID VALVE SIRAI 230V 50Hz	2-WEGE MAGNETVENTIL SIRAI 230V 50Hz	ELECTROVÁLVULA SIRAI 2 VÍAS 230V 50Hz
23	**1349240**	RACCORDO A "T" ø 3/8"M-3/8"F-3/8"M	"T" FITTING ø 3/8"M-3/8"F-3/8"M	T-VERSCHRAUBUNG ø 3/8"Innen-3/8"Außen-3/	RACOR EN "T" ø 3/8"M-3/8"H-3/8"M
24	**3526704**	VALVOLA A SFERA ø 3/8"MF	BALLCOCK VALVE ø 3/8"MF	KUGELVENTIL ø 3/8"MF	VÁLVULA EN ESFERA ø 3/8"MH
26	**1057028**	COMMUTATORE 0-3 POSIZIONI 40A 660V	SELECTOR SWITCH 0-3 POSITIONS 40A 660V	SCHALTER 0-3 STELLUNGEN 40A 660V	CONMUTADOR 0-3 POSICIONES 40A 660V
27	**1057024**	COMMUTATORE 0-1 POSIZIONI 16A 500V	SELECTOR SWITCH 0-1 POSITIONS 16A 500V	SCHALTER 0-1 STELLUNGEN 16A 500V	CONMUTADOR 0-1 POSICIONES 16A 500V
28	**1319045**	COMMUTATORE 0-1 POSIZIONI 32A 600V	SELECTOR SWITCH 0-1 POSITIONS 32A 600V	SCHALTER 0-1 STELLUNGEN 32A 600V	CONMUTADOR 0-1 POSICIONES 32A 600V
29	**1523007**	VALVOLA DI NON RITORNO ø 1/4"M-1/4"M	NON-RETURN VALVE ø 1/4"M-1/4"M	RÜCKSCHLAGVENTIL ø 1/4"A-1/4"A	VÁLVULA DE RETENCIÓN ø 1/4"M-1/4"M
31	**1349112**	RACCORDO ø 1/4"M-3/8"M	FITTING ø 1/4"M-3/8"M	ANSCHLUSS ø 1/4"AUßENGEW. 3/8"AUßENGEW.	RACOR ø 1/4"M-3/8"M
50	**1449104**	GOMITO SCARICO ø 3/4"	DRAIN ELBOW 3/4"	WINKELSTÜCK 3/4" ABLAUF	CODO 3/4" DESAGÜE
51	**1449876**	TUBO SCARICO ø 3/4"F 1500 mm	DRAIN PIPE ø 3/4"F 1500 mm	ABLAUFSCHLAUCH ø 3/4"I 1500 mm	TUBO DESAGÜE ø 3/4"H 1500 mm
100	**1449670**	TUBO SCARICO ELISPIR ø 12x18 mm - 5 mt	DRAIN PIPE ELISPIR ø 12x18 mm - 5 m	ABLAUFSCHLAUCH ELISPIR ø 12x18 mm - 5 m	TUBO DESAGÜE ELISPIR ø 12x18 mm - 5 m
101	**1449270**	TUBO SCARICO ELISPIR ø 12x18 mm - 30 mt	DRAIN PIPE ELISPIR ø 12x18 mm - 30 m	ABLAUFSCHLAUCH ELISPIR ø 12x18 mm - 30 m	TUBO DESAGÜE ELISPIR ø 12x18 mm - 30 m
102	**1449671**	TUBO SCARICO ELISPIR ø 14x20 mm - 5 mt	DRAIN PIPE ELISPIR ø 14x20 mm - 5 m	ABLAUFSCHLAUCH ELISPIR ø 14x20 mm - 5 m	TUBO DESAGÜE ELISPIR ø 14x20 mm - 5 m
103	**1449271**	TUBO SCARICO ELISPIR ø 14x20 mm - 30 mt	DRAIN PIPE ELISPIR ø 14x20 mm - 30 m	ABLAUFSCHLAUCH ELISPIR ø 14x20 mm - 30 m	TUBO DESAGÜE ELISPIR ø 14x20 mm - 30 m
104	**1449672**	TUBO SCARICO ELISPIR ø 16x23 mm - 5 mt	DRAIN PIPE ELISPIR ø 16x23 mm - 5 m	AUSLAUFSCHLAUCH ELISPIR ø 16x23 mm - 5 m	TUBO DESAGÜE ELISPIR ø 16x23 mm - 5 m
105	**1449272**	TUBO SCARICO ELISPIR ø 16x23 mm - 30 mt	DRAIN PIPE ELISPIR ø 16x23 mm - 30 m	AUSLAUFSCHLAUCH ELISPIR ø 16x23 mm -30 m	TUBO DESAGÜE ELISPIR ø 16x23 mm - 30 m
106	**1449673**	TUBO SCARICO ELISPIR ø 18x25 mm - 5 mt	DRAIN PIPE ELISPIR ø 18x25 mm - 5 m	ABLAUFSCHLAUCH ELISPIR ø 18x25 mm - 5 m	TUBO DESAGÜE ELISPIR ø 18x25 mm - 5 m
107	**1449273**	TUBO SCARICO ELISPIR ø 18x25 mm - 30 mt	DRAIN PIPE ELISPIR ø 18x25 mm - 30 m	ABLAUFSCHLAUCH ELISPIR ø 18x25 mm - 30 m	TUBO DESAGÜE ELISPIR ø 18x25 mm - 30 m
108	**1449674**	TUBO SCARICO ELISPIR ø 20x27 mm - 5 mt	DRAIN PIPE ELISPIR ø 20x27 mm - 5 m	ABLAUFSCHLAUCH ELISPIR ø 20x27 mm - 5 m	TUBO DESAGÜE ELISPIR ø 20x27 mm - 5 m
109	**1449274**	TUBO SCARICO ELISPIR ø 20x27 mm - 30 mt	DRAIN PIPE ELISPIR ø 20x27 mm - 30 m	ABLAUFSCHLAUCH ELISPIR ø 20x27 mm - 30 m	TUBO DESAGÜE ELISPIR ø 20x27 mm - 30 m
200	**3449036**	TUBO FLEX ø 3/4" Fp x Fp 1000 mm	FLEX HOSE ø 3/4" Fp x Fp 1000 mm	FLEX-SCHLAUCH ø 3/4" Fp x Fp 1000 mm	TUBO FLEX ø 3/4" Fp x Fp 1000 mm
201	**3449032**	TUBO FLEX ø 3/4" Fp x Fp 1500 mm	FLEX HOSE ø 3/4" Fp x Fp 1500 mm	FLEX-SCHLAUCH ø 3/4" Fp x Fp 1500 mm	TUBO FLEX ø 3/4" Fp x Fp 1500 mm
202	**3449033**	TUBO FLEX ø 3/4" Fp x Fp 2000 mm	FLEX HOSE ø 3/4" Fp x Fp 2000 mm	FLEX-SCHLAUCH ø 3/4" Fp x Fp 2000 mm	TUBO FLEX ø 3/4" Fp x Fp 2000 mm
203	**1449724**	TUBO FLEX ø 3/8" Fp x Fp 1000 mm	FLEX HOSE ø 3/8" Fp x Fp 1000 mm	FLEX-SCHLAUCH ø 3/8" Fp x Fp 1000 mm	TUBO FLEX ø 3/8" Fp x Fp 1000 mm
204	**1449726**	TUBO FLEX ø 3/8" Fp x Fp 1500 mm	FLEX HOSE ø 3/8" Fp x Fp 1500 mm	FLEX-SCHLAUCH ø 3/8" Fp x Fp 1500 mm	TUBO FLEX ø 3/8" Fp x Fp 1500 mm
205	**1449089**	TUBO FLEX ø 3/8" Fp x Fp 2000 mm	FLEX HOSE ø 3/8" Fp x Fp 2000 mm	FLEX-SCHLAUCH ø 3/8" Fp x Fp 2000 mm	TUBO FLEX ø 3/8" Fp x Fp 2000 mm
206	**1449722**	TUBO FLEX ø 3/8" Fc x Fc 500 mm	FLEX HOSE ø 3/8" Fc x Fc 500 mm	FLEX-SCHLAUCH ø 3/8" Fc x Fc 500 mm	TUBO FLEX ø 3/8" Fc x Fc 500 mm
207	**1449705**	TUBO FLEX ø 3/8" Fc x Fc 750 mm	FLEX HOSE ø 3/8" Fc x Fc 750 mm	FLEX-SCHLAUCH ø 3/8" Fc x Fc 750 mm	TUBO FLEX ø 3/8" Fc x Fc 750 mm
208	**1449723**	TUBO FLEX ø 3/8"Fc x Fc 1000 mm	FLEX HOSE Ø 3/8"Fc x Fc 1000 MM	FLEX-SCHLAUCH ø 3/8"Fc x Fc 1000 mm	TUBO FLEX ø 3/8"Fc x Fc 1000 mm
209	**1449725**	TUBO FLEX ø 3/8" Fc x Fc 1500 mm	FLEX HOSE ø 3/8" Fc x Fc 1500 mm	FLEX-SCHLAUCH ø 3/8" Fc x Fc 1500 mm	TUBO FLEX ø 3/8" Fc x Fc 1500 mm
300	**1449710**	TUBO FLEX ø 3/8" Fp x Fc 300 mm	FLEX HOSE ø 3/8" Fp x Fc 300 mm	FLEX SCHLAUCH ø 3/8" Fp x Fc 300 mm	TUBO FLEX ø 3/8" Fp x Fc 300 mm
301	**1449711**	TUBO FLEX ø 3/8" Fp x Fc 500 mm	FLEX HOSE ø 3/8" Fp x Fc 500 mm	FLEX-SCHLAUCH ø 3/8" Fp x Fc 500 mm	TUBO FLEX ø 3/8" Fp x Fc 500 mm
302	**1449712**	TUBO FLEX ø 3/8" Fp x Fc 800 mm	FLEX HOSE ø 3/8" Fp x Fc 800 mm	FLEX SCHLAUCH ø 3/8" Fp x Fc 800 mm	TUBO FLEX ø 3/8" Fp x Fc 800 mm
303	**1449713**	TUBO FLEX ø 3/8" Fp x Fc 1000 mm	FLEX HOSE ø 3/8" Fp x Fc 1000 mm	FLEX SCHLAUCH ø 3/8" Fp x Fc 1000 mm	TUBO FLEX ø 3/8" Fp x Fc 1000 mm
304	**1449714**	TUBO FLEX ø 3/8" Fp x Fc 1200 mm	FLEX HOSE ø 3/8" Fp x Fc 1200 mm	FLEX SCHLAUCH ø 3/8" Fp x Fc 1200 mm	TUBO FLEX ø 3/8" Fp x Fc 1200 mm
305	**1449715**	TUBO FLEX ø 3/8" Fp x Fc 1500 mm	FLEX HOSE ø 3/8" Fp x Fc 1500 mm	FLEX SCHLAUCH ø 3/8" Fp x Fc 1500 mm	TUBO FLEX ø 3/8" Fp x Fc 1500 mm
306	**1449708**	TUBO FLEX ø 1/8" Fp x Fp 300 mm	FLEX HOSE ø 1/8" Fp x Fp 300 mm	FLEX-SCHLAUCH ø 1/8" Fp x Fp 300 mm	TUBO FLEX ø 1/8" Fp x Fp 300 mm
307	**1449709**	TUBO FLEX ø 1/8" Fp x Fp 600 mm	FLEX HOSE ø 1/8" Fp x Fp 600 mm	FLEX-SCHLAUCH ø 1/8" Fp x Fp 600 mm	TUBO FLEX ø 1/8" Fp x Fp 600 mm
308	**1449706**	TUBO FLEX ø 1/8" Fc x Fc 370 mm	FLEX HOSE ø 1/8" Fc x Fc 370 mm	FLEX-SCHLAUCH ø 1/8" Fc x Fc 370 mm	TUBO FLEX ø 1/8" Fc x Fc 370 mm
309	**1449707**	TUBO FLEX ø 1/8" Fc x Fc 1500 mm	FLEX HOSE ø 1/8" Fc x Fc 1500 mm	FLEX-SCHLAUCH ø 1/8" Fc x Fc 1500 mm	TUBO FLEX ø 1/8" Fc x Fc 1500 mm
400	**3449037**	TUBO FLEX ø 3/4" Fp x CFp 1000 mm	FLEX HOSE ø 3/4" Fp x CFp 1000 mm	FLEX-SCHLAUCH ø 3/4" Fp x CFp 1000 mm	TUBO FLEX ø 3/4" Fp x CFp 1000 mm
401	**3449034**	TUBO FLEX ø 3/4" Fp x CFp 1500 mm	FLEX HOSE ø 3/4" Fp x CFp 1500 mm	FLEX-SCHLAUCH ø 3/4" Fp x CFp 1500 mm	TUBO FLEX ø 3/4" Fp x CFp 1500 mm
402	**3449035**	TUBO FLEX ø 3/4" Fp x CFp 2000 mm	FLEX HOSE ø 3/4" Fp x CFp 2000 mm	FLEX-SCHLAUCH ø 3/4" Fp x CFp 2000 mm	TUBO FLEX ø 3/4" Fp x CFp 2000 mm
403	**3449038**	TUBO FLEX ø 3/4" Fp x CFp 2500 mm	FLEX HOSE ø 3/4" Fp x CFp 2500 mm	FLEX-SCHLAUCH ø 3/4" Fp x CFp 2500 mm	TUBO FLEX ø 3/4" Fp x CFp 2500 mm
404	**1449718**	TUBO FLEX ø 3/8" Fp x CFp 370 mm	FLEX HOSE ø 3/8" Fp x CFp 370 mm	FLEX-SCHLAUCH ø 3/8" Fp x CFp 370 mm	TUBO FLEX ø 3/8" Fp x CFp 370 mm
405	**1449703**	TUBO FLEX ø 3/8" Fp x CFp 2000 mm	FLEX HOSE ø 3/8" Fp x CFp 2000 mm	FLEX-SCHLAUCH ø 3/8" Fp x CFp 2000 mm	TUBO FLEX ø 3/8" Fp x CFp 2000 mm
406	**1449732**	TUBO FLEX ø 3/8"Fc x CFc 500 mm	FLEX HOSE Ø 3/8"Fc x CFc 500 MM	FLEX-SCHLAUCH ø 3/8"Fc x CFc 500 mm	TUBO FLEX ø 3/8"Fc x CFc 500 mm
407	**1449734**	TUBO FLEX ø 3/8" Fc x CFc 1000 mm	FLEX HOSE ø 3/8" Fc x CFc 1000 mm	FLEX-SCHLAUCH ø 3/8" Fc x CFc 1000 mm	TUBO FLEX ø 3/8" Fc x CFc 1000 mm
408	**1449736**	TUBO FLEX ø 3/8" Fc x CFc 1500 mm	FLEX HOSE ø 3/8" Fc x CFc 1500 mm	FLEX-SCHLAUCH ø 3/8" Fc x CFc 1500 mm	TUBO FLEX ø 3/8" Fc x CFc 1500 mm

ATHENA LEVA CALDAIA
ATHENA LEVER-TYPE BOILER
ATHENA HEBEL-KESSEL
ATHENA PALANCA CALDERÍN

VA12

ATHENA LEVA

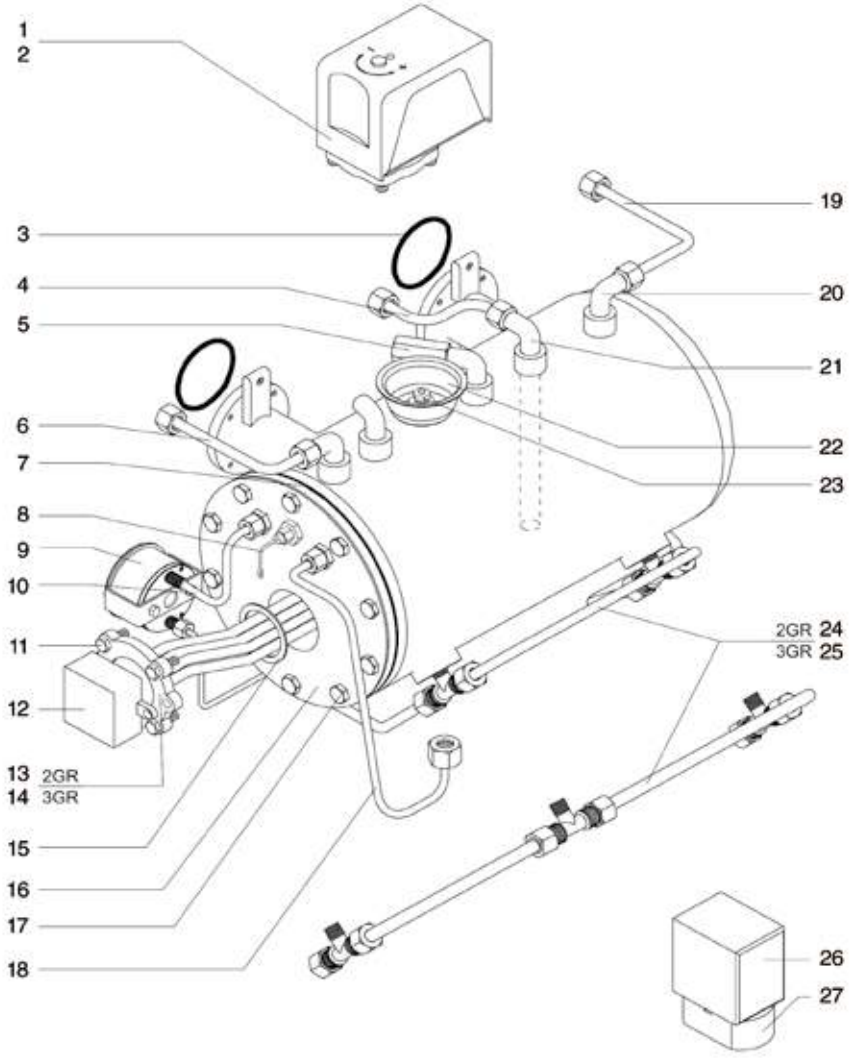

Posizioni senza cod. LF: a richiesta
Positions without LF Code No.: upon request
Abbildungen ohne LF Bestell-Nr.: auf Anfrage
Posiciones sin cód. LF: previa petición

VICTORIA ARDUINO

P.	Cod.	Descrizione	Description	Beschreibung	Descripción
1	**1320531**	PRESSOSTATO P302/6 TRIPOLARE 30A	PRESSURE SWITCH P302/6 3-POLES 30A	DRUCKSCHALTER P302/6 3-POLIG 30A	PRESOSTATO P302/6 TRIPOLAR 30A
2	**1320541**	PRESSOSTATO PARKER	PRESSURE SWITCH PARKER	PRESSOSTAT PARKER	PRESOSTATO PARKER
3	**1186179**	GUARNIZIONE PIANA PTFE ø 57x43x3 mm	PTFE FLAT GASKET ø 57x43x3 mm	FLACHDICHTUNG AUS PTFE ø 57x43x3 mm	JUNTA PLANA PTFE ø 57x43x3 mm
5	**1523572**	VALVOLA CALDAIA ø 3/8"M - 1,8 bar CE/PED	BOILER VALVE ø 3/8"M - 1.8 bar CE/PED	VENTIL DURCHLAUFER. ø3/8"M-1,8bar CE/PED	VÁLVULA CALDERÍN ø 3/8"M - 1,8 bar CE/PE
8	**1341013**	SONDA LIVELLO ø 1/4"M-130 mm	LEVEL PROBE ø 1/4"M-130 mm	FÜLLSTANDSENSOR ø 1/4"M-130 mm	SONDA NIVEL ø 1/4"M-130 mm
9	**1245045**	MANOMETRO CALDAIA-POMPA ø 63 mm	PUMP-BOILER PRESSURE GAUGE ø 63 mm	MANOMETER DURCHLAUFERHIT.-PUMPE ø 63 mm	MANÓMETRO CALDERA-BOMBA ø 63 mm
11	**3528088**	VITE A TESTA ESAGONALE M8x20	HEXAGON HEAD SCREW M8x20	SECHSKANTSCHRAUBE M8x20	TORNILLO CABEZA HEXAGONAL M8x20
13	**1755142**	RESISTENZA 3000W 220/380V	HEATING ELEMENT 3000W 220/380V	HEIZKÖRPER 3000W 220/380V	RESISTENCIA 3000W 220/380V
14	**1755143**	RESISTENZA 5000W 220V	HEATING ELEMENT 5000W 220V	HEIZKÖRPER 5000W 220V	RESISTENCIA 5000W 220V
15	**1186638**	GUARNIZIONE PIANA CARBO ø 67x55x3 mm	FLAT CARBO GASKET ø 67x55x3 mm	FLACHDICHTUNG CARBO 67x55x3 mm	JUNTA PLANA CARBO ø 67x55x3 mm
17	**3528028**	VITE A TESTA ESAGONALE M10x20	HEXAGON HEAD SCREW M10x20	SECHSKANTSCHRAUBE M10x20	TORNILLO CABEZA HEXAGONAL M10x20
20	**1349706**	RACCORDO A "L" ø 3/8"M-3/8"M NICHELATO	L-FITTING ø 3/8"M-3/8"M NICKEL-PLATED	L-ANSCHLUSS ø 3/8"A-3/8"A VERNICKELT	RACOR EN "L" ø 3/8"M-3/8"M NIQUELADO
23	**1523534**	VALVOLA CALDAIA ø 1/4"M	BOILER VALVE ø 1/4"M	VENTIL FÜR DURCHLAUFERHITZER ø 1/4"A	VÁLVULA CALDERÍN ø 1/4"M
26	**1341305**	REGOLATORE LIVELLO RL30/1E/2C/8 230/240V	LEVEL REGULATOR RL30/1E/2C/8 230/240V	NIVEAUREGLER RL30/1E/2C/8 230/240V	REGULADOR NIVEL RL30/1E/2C/8 230/240V
27	**3351154**	ZOCCOLO OCTAL ES8 10A 400V	BASE OCTAL ES8 10A 400V	SOCKEL OCTAL ES8 10A 400V	BASE OCTAL ES8 10A 400V

ATHENA LEVA GRUPPO EROGAZIONE
ATHENA LEVER-TUPE BREW GROUP
ATHENA HEBEL-AUSLAUFGRUPPE
ATHENA PALANCA GRUPO SALIDA

VA13

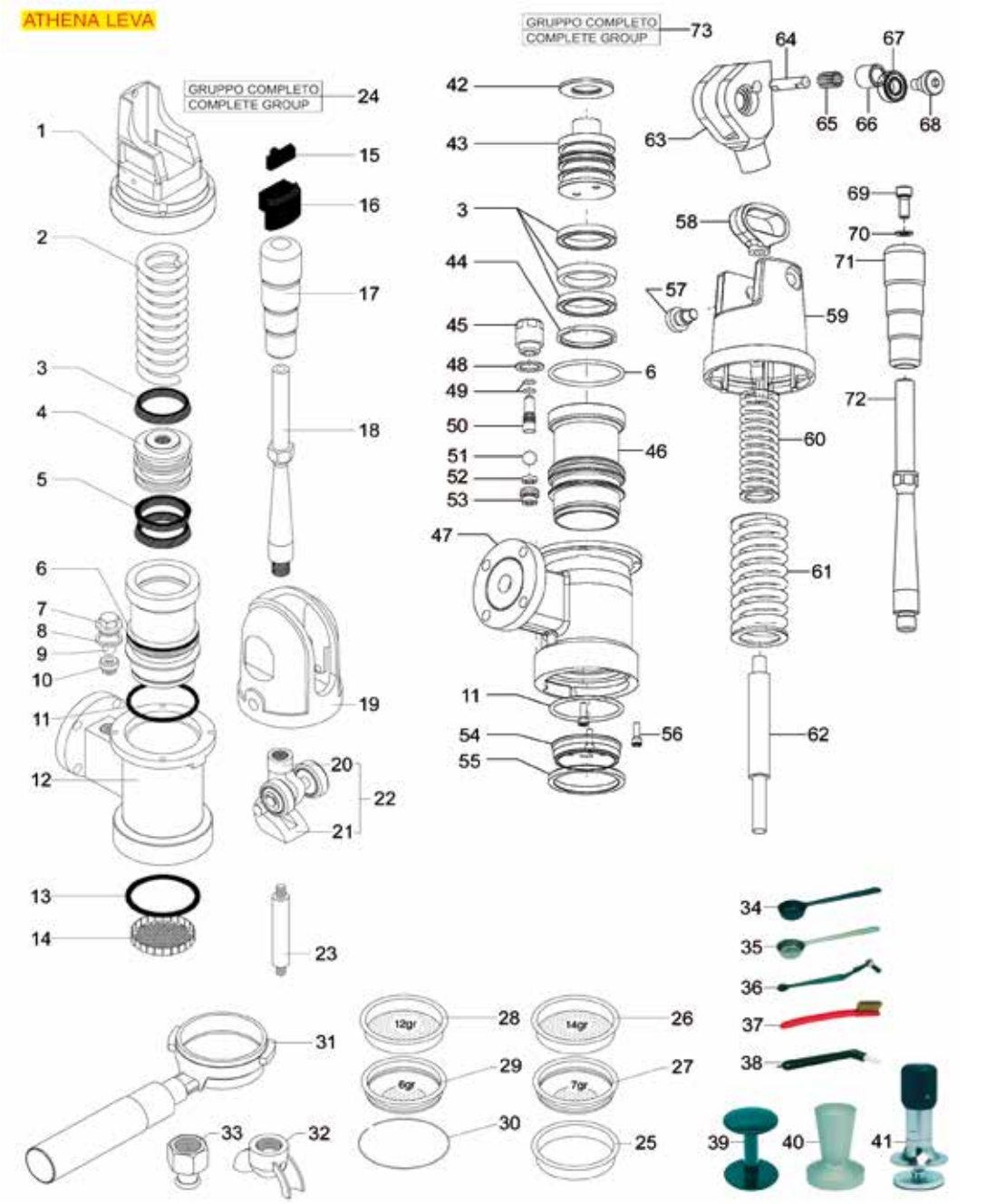

Posizioni senza cod. LF: a richiesta
Positions without LF Code No.: upon request
Abbildungen ohne LF Bestell-Nr.: auf Anfrage
Posiciones sin cód. LF: previa petición

VICTORIA ARDUINO

P.	Cod.	Descrizione	Description	Beschreibung	Descripción
2	**1250501**	MOLLA PER GRUPPO A LEVA	LEVER GROUP SPRING	FEDER FÜR HEBELGRUPPE	MUELLE GRUPO PALANCA
5	**1186197**	GUARNIZIONE A LABBRO ø 52x40x7 mm	LIP SEAL ø 52x40x7 mm	LIPPENDICHTUNG ø 52x40x7 mm	JUNTA DE LABIO ø 52x40x7 mm
6	**1186199**	GUARNIZIONE OR 0162 EPDM	O-RING 0162 EPDM	O-RING DICHTUNG 0162 EPDM	JUNTA ARO "O" 0162 EPDM
7	**1439200**	TAPPO ø 18 mm PER GRUPPO EROGAZIONE	CAP ø 18 mm FOR BREW GROUP	DECKEL FÜR AUSLAUFGRUPPE ø 18 mm	TAPÓN ø 18 mm PARA GRUPO EROGACIÓN
8	**1186323**	GUARNIZIONE PIANA PTFE ø 24x18x2 mm	PTFE FLAT GASKET ø 24x18x2 mm	FLACHDICHTUNG AUS PTFE ø 24x18x2 mm	JUNTA PLANA PTFE ø 24x18x2 mm
10	**1523404**	VALVOLA DI NON RITORNO	NON-RETURN VALVE	RÜCKSCHLAGVENTIL	VÁLVULA DE RETENCIÓN
11	**1186198**	GUARNIZIONE OR 0161 EPDM	O-RING 0161 EPDM	O-RING DICHTUNG 0161 EPDM	JUNTA ARO "O" 0161 EPDM
13	**1186656**	GUARNIZIONE PORTAFILTRO ø 67x56x6 mm	FILTER HOLDER GASKET ø 67x56x6 mm	SIEBTRÄGERDICHTUNG ø 67x56x6 mm	JUNTA PORTAFILTRO ø 67x56x6 mm
14	**1081003**	DOCCIA EROGAZIONE ø 57,5 mm	SHOWER SCREEN ø 57.5 mm	AUSLAUFDUSCHE ø 57,5 mm	DUCHA EROGACIÓN ø 57,5 mm
15	**1186205**	PARACOLPI IN GOMMA	RUBBER SHOCK ABSORBER	GUMMITEIL	AMORTIGUADOR EN GOMA
16	**1186046**	PARACOLPI IN GOMMA	RUBBER SHOCK ABSORBER	GUMMITEIL	AMORTIGUADOR EN GOMA
17	**1241200**	MANOPOLA GRUPPO LEVA	LEVER GROUP HANDLE	GRIFF HEBELGRUPPE	MANDO GRUPO PALANCA
18	**1225001**	MANOPOLA COMPLETA GRUPPO LEVA	COMPLETE LEVER GROUP HANDLE	DREHKNOPF KOMPLETT HEBELGRUPPE	MANDO COMPLETO GRUPO PALANCA
19	**1192200**	CAPPELLOTTO GRUPPO	CAP FOR COFFEE GROUP	OBERTEIL FÜR GRUPPE	CUBRE GRUPO
20	**1192202**	FORCELLA CROMATA GRUPPO LEVA	CHROMIUM-PLATED FORK FOR LEVER GROUP	GABEL CHROMIERT FÜR HEBELGRUPPE	HORQUILLA CROMADA GRUPO PALANCA
25	**1160339**	FILTRO CIECO	BLIND FILTER	BLINDFILTER	FILTRO CIEGO
26	**1160053**	FILTRO 2 TAZZE 14 gr	2 CUPS FILTER 14 gr	KAFFEESIEB 2 TASSEN 14 gr	FILTRO 2 TAZAS 14 gr
27	**1160072**	FILTRO 1 TAZZA 7 gr	1 CUP FILTER 7 gr	FILTER 1 TASSE 7 gr	FILTRO 1 TAZA 7 gr
28	**1160071**	FILTRO 2 TAZZE 12 gr	2 CUPS FILTER 12 gr	FILTER 2 TASSEN 12 gr	FILTRO 2 TAZAS 12 gr
29	**1160070**	FILTRO 1 TAZZA 6 gr	1 CUP FILTER 6 gr	FILTER 1 TASSE 6 gr	FILTRO 1 TAZA 6 gr
30	**1250101**	MOLLA FERMAFILTRO ø 1,00 mm INOX	FILTER BLOCKING SPRING ø 1,00 mm INOX	FILTERHALTERUNGSFEDER ø 1,10 mm EDELST.	MUELLE PORTAFILTRO ø 1,10 mm INOX
31	**1165089**	PORTAFILTRO COMPLETO VICTORIA ARDUINO	COMPLETE FILTER HOLDER VICTORIA ARDUINO	FILTERTRÄGER KOMPL. VICTORIA ARDUINO	PORTAFILTRO COMPLETO VICTORIA ARDUINO
32	**1022524**	BECCUCCIO 2 TAZZE ø 3/8"	DOUBLE SPOUT ø 3/8"	AUSLAUFDÜSE 2-WEGE ø 3/8"	SALIDA 2 CAFÉS ø 3/8"
33	**5031337**	BECCUCCIO 1 TAZZA DIRITTO ø 3/8" CORTO	1-CUP STRAIGHT SHORT SPOUT ø 3/8"	DÜSE 1 TASSE GERADE ø 3/8" KURZ	BOCA SALIDA 1 TAZA RECTA ø 3/8" CORTA
34	**1069001**	CUCCHIAIO DOSATORE IN PLASTICA 20 ml	PLASTIC MEASURING SPOON 20 ml	DOSIERLÖFFEL AUS KUNSTSTOFF 20 ml	CUCHARA DOSIFICADOR PLÁSTICO 20 ml
35	**1069002**	CUCCHIAIO DOSATORE INOX 20 ml	STAINLESS STEEL MEASURING SPOON 20 ml	DOSIERLÖFFEL AUS EDELSTAHL 20 ml	CUCHARA DOSIFICADOR INOX 20 ml
36	**1384003**	SPAZZOLINO PULISCIDOCCE NERO	BLACK SHOWER CLEANING BRUSH	BÜRSTE ZUR DUSCHENREINIGUNG SCHWARZ	CEPILLO LIMPIA-DUCHAS
37	**1384002**	SPAZZOLINA PER MANUTENZIONE	BRUSH FOR MAINTENANCE	BÜRSTE FÜR WARTUNG	CEPILLO PARA MANTENIMIENTO
38	**1384001**	SPAZZOLINO PULISCIDOCCE	BRUSH FOR COFFEE SHOWER	BÜRSTE ZUR DUSCHENREINIGUNG	CEPILLO LIMPIA DUCHAS
39	**1385002**	PRESSINO NYLON ø 50/57 mm	NYLON COFFEE TAMPER ø 50/57 mm	TAMPER AUS NYLON ø 50/57 mm	PRENSA CAFÉ NYLON ø 50/57 mm
40	**1385053**	PRESSINO ALLUMINIO ANODIZZATO ø 58 mm	ANODISED ALUMINUM TAMPER ø 58 mm	TAMPER AUS ELOXIERTEM ALUMINIUM ø 58 mm	PRENSA CAFÉ ALUMINIO ANODIZADO ø 58 mm
41	**1385600**	PRESSINO DINAMOMETRICO MANUALE ø 57 mm	DYNAMOMET. MANUAL COFFEE TAMPER ø 57mm	DYNAMOMETR.HAND-KAFFEE TAMPER ø 57mm	PRENSA CAFÉ DINAMOMÉTR. MANUAL ø 57 mm
43	**1192179**	PISTONE GRUPPO LEVA	LEVER GROUP PISTON	KOLBEN HEBELGRUPPE	PISTÓN GRUPO PALANCA
49	**1186435**	GUARNIZIONE OR 0106 VITON	O-RING 106 VITON	DICHTUNG O-RING 106 VITON	JUNTA ARO "O" 0106 VITON
51	**1323200**	SFERA INOX ø 12 mm	STAINLESS STEEL BALL ø 12 mm	KUGEL AUS EDELSTAHL ø 12 mm	ESFERA INOX ø 12 mm
54	**1081016**	DOCCIA EROGAZIONE ø 60 mm	SHOWER SCREEN ø 60 mm	DUSCHE ø 60 mm	DUCHA ø 60 mm
54	**1081116**	DOCCIA EROGAZIONE ø 60 mm	SHOWER SCREEN ø 60 mm	DUSCHE ø 60 mm	DUCHA ø 60 mm
54	**1081216**	DOCCIA EROGAZIONE ø 60 mm	SHOWER SCREEN ø 60 mm	AUSLAUFDUSCHE ø 60 mm	DUCHA EROGACIÓN ø 60 mm
54	**1081516**	DOCCIA EROGAZIONE ø 60 mm	SHOWER ø 60 mm	AUSLAUFDUSCHE ø 60 mm	DUCHA EROGACIÓN ø 60 mm
56	**5014713**	VITE A TESTA CILINDRICA M5x16	CYLINDER HEAD SCREW M5x16	ZYLINDERKOPFSCHRAUBE M5x16	TORNILLO CABEZA CILÍND. M5x16
62	**1225053**	LEVA PER GRUPPO CAFFÈ	LEVER FOR COOFFEE GROUP	HEBEL FÜR KAFFEEGRUPPE	PALANCA PARA GRUPO CAFÉ
63	**1192168**	FORCELLA CROMATA GRUPPO LEVA	CHROME-PLATED FORK FOR LEVER GROUP	GABEL VERCHROMT HEBELGRUPPE	HORQUILLA CROMADA GRUPO PALANCA
67	**1199062**	CUSCINETTO 6001 ZZ NSK	BEARING 6001 ZZ NSK	LAGER 6001 ZZ NSK	COJINETE 6001 ZZ NSK
72	**1192178**	LEVA COMANDO GRUPPO EROGAZIONE	CONTROL LEVER FOR DELIVERY GROUP	STEUERHEBEL AUSGABEGRUPPE	PALANCA MANDO GRUPO EROGACIÓN

ATHENA LEVA RUBINETTO ACQUA/VAPORE
ATHENA LEVER-TYPE WATER/STEAM TAP
ATHENA HEBEL WASSER-DAMPF/HAHN
ATHENA PALANCA GRIFO AGUA/VAPOR

VA14

ATHENA LEVA

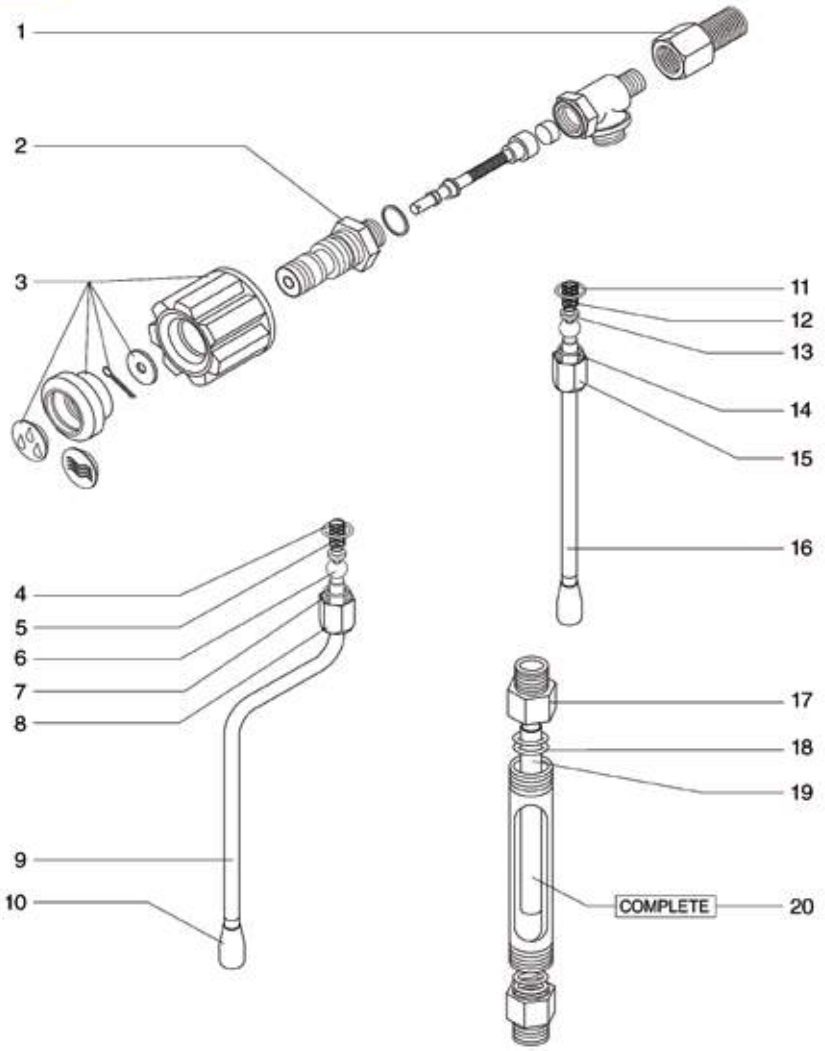

50	51	INOX 18/10	–	100	INOX 18/10	0,20L 2 cups	200	INOX AISI 202	0,10L 1 cup	300	INOX 18/10	0,25L 2 cups	400
			–	101		0,30L 3 cups	201		–	301		0,30L 3 cups	401
			–	102		0,45L 4 cups	202		0,35L 3 cups	302		0,50L 4 cups	402
			0,60L 6 cups	103		0,60L 6 cups	203		0,60L 6 cups	303		0,75L 6 cups	403
			0,70L 9 cups	104		0,70L 9 cups	204		1,00L 10 cups	304		1,00L 10 cups	404
			1,10L 12 cups	105		1,10L 12 cups	205		1,50L 12 cups	305		1,50L 13 cups	405
			–	106		–	206		–	306		–	406

Posizioni senza cod. LF: a richiesta
Positions without LF Code No.: upon request
Abbildungen ohne LF Bestell-Nr.: auf Anfrage
Posiciones sin cód. LF: previa petición

VICTORIA ARDUINO

P.	Cod.	Descrizione	Description	Beschreibung	Descripción
3	**1241386**	MANOPOLA RUBINETTO ACQUA/VAPORE	WATER/STEAM TAP KNOB	DREHKNOPF FÜR WASSER/DAMPFHAHN	MANDO GRIFO AGUA/VAPOR
9	**1449033**	TUBO VAPORE COMPLETO	STEAM PIPE COMPLETE	DAMPFROHR KOMPLETT	TUBO VAPOR COMPLETO
10	**1383002**	SPRUZZATORE VAPORE	STEAM NOZZLE	DAMPFSPRITZDÜSE	BOQUILLA VAPOR
11	**3243086**	GUARNIZIONE OR 0117 EPDM	O-RING 0117 EPDM	O-RING OR 0117 EPDM	JUNTA ARO "O" 0117 EPDM
12	**1250019**	MOLLA ø 12x16,5 mm	SPRING ø 12x16.5 mm	FEDER ø 12x16,5 mm	MUELLE ø 12x16,5 mm
13	**1186988**	BUSSOLA SNODO TUBO VAPORE	STEAM TAP JOINT BUSHING	BUCHSE FÜR DAMPFROHRGELENK	COJINETE ARTICULACIÓN TUBO VAPOR
14	**1186805**	GUARNIZIONE OR 0115 EPDM	O-RING 0115 EPDM	DICHTUNG O-RING 0115 EPDM	JUNTA ARO "O" 0115 EPDM
16	**1449034**	TUBO ACQUA	WATER PIPE	WASSERROHR	TUBO AGUA
17	**1349029**	RACCORDO PER LIVELLO CON SEDE OR	LEVEL FITTING WITH O-RING HOUSING	NIVEAUANSCHLUSS MIT OR DICHT.GEHÄUSE	RACOR PARA NIVEL CON SEDE ARO "O"
18	**1186626**	GUARNIZIONE OR 0114 EPDM	O-RING 0114 EPDM	DICHTUNG O-RING 0114 EPDM	JUNTA ARO "O" 0114 EPDM
19	**1520518**	VETRO LIVELLO ø 12x112 mm	LEVEL GLASS ø 12x112 mm	WASSERSTANDGLAS ø 12x112 mm	CRISTAL NIVEL ø 12x112 mm
20	**1201100**	VETRO LIVELLO COMPLETO	LEVEL GLASS ASSEMBLY	NIVEAUGLAS KOMPLETT	CRISTAL NIVEL COMPLETO
50	**1394553**	TERMOMETRO ANALOGICO ø 25 mm	ANALOGICAL THERMOMETER ø 25 mm	ANALOGTHERMOMETER ø 25 mm	TERMÓMETRO ANALÓGICO ø 25 mm
51	**1394554**	TERMOMETRO ANALOGICO ø 45 mm	ANALOG THERMOMETER ø 45 mm	ANALOGTHERMOMETER ø 45 mm	TERMÓMETRO ANALÓGICO ø 45 mm
103	**1024051**	CAFFETTIERA A SERVIRE PRATIKA 0,60 L	SERVING COFFEE POT PRATIKA 0.60 L	SERVIERKANNE PRATIKA 0,60 L	JARRITA PARA CAFÉ PRATIKA 0,60 L
104	**1024052**	CAFFETTIERA A SERVIRE PRATIKA 0,70 L	SERVING COFFEE POT PRATIKA 0.70 L	SERVIERKANNE PRATIKA 0,70 L	JARRITA PARA CAFÉ PRATIKA 0,70 L
105	**1024053**	CAFFETTIERA A SERVIRE PRATIKA 1,10 L	SERVING COFFEE POT PRATIKA 1.10 L	SERVIERKANNE PRATIKA 1,10 L	JARRITA PARA CAFÉ PRATIKA 1,10 L
200	**1024001**	LATTIERA PRATIKA 0,20 L	MILK PITCHER PRATIKA 0.20 L	MILCHKÄNNCHEN PRATIKA 0,20 L	JARRA LECHERA PRATIKA 0,20 L
201	**1024002**	LATTIERA PRATIKA 0,30 L	MILK PITCHER PRATIKA 0.30 L	MILCHKÄNNCHEN PRATIKA 0,30 L	JARRA LECHERA PRATIKA 0,30 L
202	**1024003**	LATTIERA PRATIKA 0,45 L	MILK PITCHER PRATIKA 0.45 L	MILCHKÄNNCHEN PRATIKA 0,45 L	JARRA LECHERA PRATIKA 0,45 L
203	**1024004**	LATTIERA PRATIKA 0,60 L	MILK PITCHER PRATIKA 0.60 L	MILCHKÄNNCHEN PRATIKA 0,60 L	JARRA LECHERA PRATIKA 0,60 L
204	**1024005**	LATTIERA PRATIKA 0,70 L	MILK PITCHER PRATIKA 0.70 L	MILCHKÄNNCHEN PRATIKA 0,70 L	JARRA LECHERA PRATIKA 0,70 L
205	**1024006**	LATTIERA PRATIKA 1,10 L	MILK PITCHER PRATIKA 1.10 L	MILCHKÄNNCHEN PRATIKA 1,10 L	JARRA LECHERA PRATIKA 1,10 L
300	**1224900**	LATTIERA 0,10 L	MILK PITCHER 0.10L	MILCHKÄNNCHEN 0,10 L	JARRA LECHERA 0,10 L
302	**1224901**	LATTIERA 0,35 L	MILK JUG 0.35 L	MILCHKÄNNCHEN 0,35 l	JARRA LECHERA 0,35 l
303	**1224902**	LATTIERA 0,60 L	MILK JUG 0.60 L	MILCHKÄNNCHEN 0,60 l	JARRA LECHERA 0,60 l
304	**1224903**	LATTIERA 1 L	MILK JUG 1 L	MILCHKÄNNCHEN 1 l	JARRA LECHERA 1 l
305	**1224904**	LATTIERA 1,5 L	MILK JUG 1.5 L	MILCHKÄNNCHEN 1,5 l	JARRA LECHERA 1,5 l
400	**1224014**	LATTIERA EUROPA CON BECCUCCIO 0,25 L	MILK PITCHER EUROPA WITH SPOUT 0.25 L	MILCHKÄNNCHEN EUROPA MIT AUSLAUF 0,25 L	JARRA LECHERA EUROPA CON SALIDA 0,25L
401	**1224015**	LATTIERA EUROPA CON BECCUCCIO 0,35 L	MILK PITCHER EUROPA WITH SPOUT 0.35 L	MILCHKÄNNCHEN EUROPA MIT AUSLAUF 0,35 L	JARRA LECHERA EUROPA CON SALIDA 0,35L
402	**1224010**	LATTIERA EUROPA CON BECCUCCIO 0,50 L	MILK PITCHER EUROPA WITH SPOUT 0.50 L	MILCHKÄNNCHEN EUROPA MIT AUSLAUF 0,50 L	JARRA LECHERA EUROPA CON SALIDA 0,50 L
403	**1224011**	LATTIERA EUROPA CON BECCUCCIO 0,75 L	MILK PITCHER EUROPA WITH SPOUT 0.75 L	MILCHKÄNNCHEN EUROPA MIT AUSLAUF 0,75 L	JARRA LECHERA EUROPA CON SALIDA 0,75 L
404	**1224012**	LATTIERA EUROPA CON BECCUCCIO 1 L	MILK PITCHER EUROPA WITH SPOUT 1 L	MILCHKÄNNCHEN EUROPA MIT AUSLAUF 1 L	JARRA LECHERA EUROPA CON SALIDA 1 L
405	**1224013**	LATTIERA EUROPA CON BECCUCCIO 1,5 L	MILK PITCHER EUROPA WITH SPOUT 1.5 L	MILCHKÄNNCHEN EUROPA MIT AUSLAUF 1,5 L	JARRA LECHERA EUROPA CON SALIDA 1,5 L

ATHENA S GRUPPO EROGAZIONE
ATHENA S BREW GROUP
ATHENA S AUSLAUFGRUPPE
ATHENA S GRUPO SALIDA

VA16

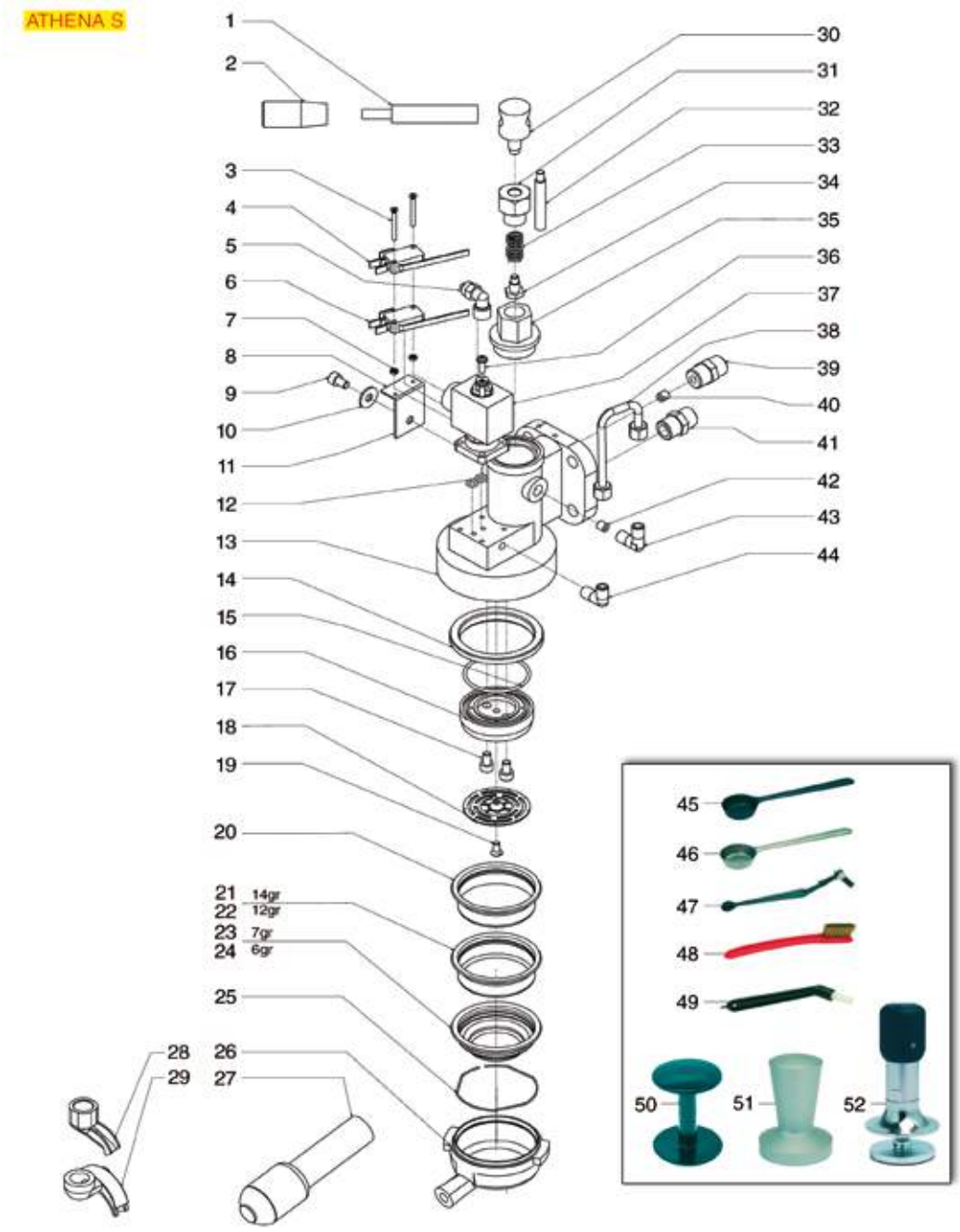

Posizioni senza cod. LF: a richiesta
Positions without LF Code No.: upon request
Abbildungen ohne LF Bestell-Nr.: auf Anfrage
Posiciones sin cód. LF: previa petición

VICTORIA ARDUINO

P.	Cod.	Descrizione	Description	Beschreibung	Descripción
6	**3240119**	MICROINTERRUTTORE D45 16A 250V	MICROSWITCH D45 16A 250V	MIKROSCHALTER D45 16A 250V	MICROINTERRUPTOR D45 16A 250V
12	**1186610**	GUARNIZIONE OR R5 SILICONE ROSSO	RED SILICONE O-RING R5 GASKET	O-RING DICHTUNG AUS SILIKON ROT	JUNTA ARO "O" R5 SILICONA ROJA
14	**1186402**	GUARNIZIONE PORTAFILTRO ø 71x56x9 mm	FILTER HOLDER GASKET ø 71x56x9 mm	SIEBTRÄGERDICHTUNG ø 71x56x9	JUNTA PORTAFILTRO ø 71x56x9 mm
14	**1186701**	GUARNIZIONE PORTAFILTRO ø 71x56x9 mm	FILTER HOLDER GASKET ø 71x56x9 mm	SIEBTRÄGERDICHTUNG ø 71x56x9 mm	JUNTA PORTAFILTRO ø 71x56x9 mm
15	**3160044**	GUARNIZIONE OR 03187 EPDM	O-RING 03187 EPDM	DICHTUNG O-RING 03187 EPDM	JUNTA ARO "O" 03187 EPDM
16	**1086038**	DIFFUSORE PORTADOCCIA	SHOWER HOLDER SPRAYER	VERTEILER DUSCHTTRÄGER	DIFUSOR PORTADUCHA
17	**1184010**	VITE A TESTA CILINDRICA BASSA M6x10	LOW CYLINDER HEAD SCREW M6x10	ZYLINDERKOPFSCHRAUBE NIEDRIG M6x10	TORNILLO CABEZA DE CILINDRO BAJA M6x10
18	**1081006**	DOCCIA EROGAZIONE ø 51,5 mm	SHOWER SCREEN ø 51.5 mm	DUSCHE ø 51,5 mm	DUCHA ø 51,5 mm
20	**1160339**	FILTRO CIECO	BLIND FILTER	BLINDFILTER	FILTRO CIEGO
21	**1160053**	FILTRO 2 TAZZE 14 gr	2 CUPS FILTER 14 gr	KAFFEESIEB 2 TASSEN 14 gr	FILTRO 2 TAZAS 14 gr
22	**1160071**	FILTRO 2 TAZZE 12 gr	2 CUPS FILTER 12 gr	FILTER 2 TASSEN 12 gr	FILTRO 2 TAZAS 12 gr
23	**1160072**	FILTRO 1 TAZZA 7 gr	1 CUP FILTER 7 gr	FILTER 1 TASSE 7 gr	FILTRO 1 TAZA 7 gr
24	**1160070**	FILTRO 1 TAZZA 6 gr	1 CUP FILTER 6 gr	FILTER 1 TASSE 6 gr	FILTRO 1 TAZA 6 gr
25	**1250101**	MOLLA FERMAFILTRO ø 1,00 mm INOX	FILTER BLOCKING SPRING ø 1,00 mm INOX	FILTERHALTERUNGSFEDER ø 1,10 mm EDELST.	MUELLE PORTAFILTRO ø 1,10 mm INOX
26	**1165012**	PORTAFILTRO MACCHINE CAFFÈ SIMONELLI	FILTER HOLDER SIMONELLI	SIEBTRÄGER F.KAFFEEMASCH. NUOVA SIMONELL	PORTAFILTRO MÁQUINAS DE CAFÉ SIMONELLI
27	**1241502**	MANOPOLA PORTAFILTRO M10	FILTER HOLDER HANDLE M10	SIEBTRÄGERGRIFF M10	MANDO PORTAFILTRO M10
27	**1241505**	MANOPOLA PORTAFILTRO M10	KNOB FILTER HOLDER M10	DREHKNOPF SIEBTRÄGER M10	MANDO PORTAFILTRO M10
28	**1022501**	BECCUCCIO 1 TAZZA ø 3/8"	SINGLE SPOUT ø 3/8"	AUSLAUF 1-WEG ø 3/8"	SALIDA 1 CAFÉ ø 3/8"
29	**1022502**	BECCUCCIO 2 TAZZE ø 3/8"	DOUBLE SPOUT ø 3/8"	AUSLAUFDÜSE 2-WEGE ø 3/8"	SALIDA 2 CAFÉS ø 3/8"
36	**1184006**	VITE A TESTA CILINDRICA BASSA M4x12	LOW CYLINDER HEAD SCREW M4x12	ZYLINDERKOPFSCHRAUBE NIEDRIG M4x12	TORNILLO CABEZA DE CILINDRO BAJA M4x12
37	**1120330**	ELETTROVALVOLA LUCIFER 3 VIE 240V 50Hz	3-WAY SOLENOID VALVE LUCIFER 240V 50Hz	3-WEGE MAGNETVENTIL LUCIFER 240V 50Hz	ELECTROVÁLVULA LUCIFER 3 VÍAS 240V 50Hz
37	**1120335**	ELETTROVALVOLA PARKER 3 VIE 230V 50/60Hz	3-WAY SOLENOID VALVE PARKER 230V 50/60Hz	3-WEGE MAGNETVENTIL PARKER 230V 50/60Hz	ELECTROVÁLVULA PARKER 3VÍAS 230V 50/60Hz
39	**1349032**	RACCORDO ø 3/8"M-3/8"M INTERNO M8	COUPLING 3/8"M-3/8"M INSIDE M8	ANSCHLUSS ø 3/8"M-3/8"M INNEN M8	RACOR 3/8"M-3/8"M INTERIOR M8
40	**1349033**	UGELLO M8x1 FORO ø 4,0 mm	JET M8x1 HOLE ø 4.0 mm	DÜSE M8X1 LOCH ø 4,0 mm	INYECTOR M8x1 AGUJERO ø 4,0 mm
41	**1349103**	RACCORDO ø 3/8"M-3/8"M	FITTING ø 3/8"M-3/8"M	ANSCHLUSS ø 3/8"AUßENGEW. 3/8"AUßENGEW.	RACOR ø 3/8"M-3/8"M
45	**1069001**	CUCCHIAIO DOSATORE IN PLASTICA 20 ml	PLASTIC MEASURING SPOON 20 ml	DOSIERLÖFFEL AUS KUNSTSTOFF 20 ml	CUCHARA DOSIFICADOR PLÁSTICO 20 ml
46	**1069002**	CUCCHIAIO DOSATORE INOX 20 ml	STAINLESS STEEL MEASURING SPOON 20 ml	DOSIERLÖFFEL AUS EDELSTAHL 20 ml	CUCHARA DOSIFICADOR INOX 20 ml
47	**1384003**	SPAZZOLINO PULISCIDOCCE NERO	BLACK SHOWER CLEANING BRUSH	BÜRSTE ZUR DUSCHENREINIGUNG SCHWARZ	CEPILLO LIMPIA-DUCHAS
48	**1384002**	SPAZZOLINA PER MANUTENZIONE	BRUSH FOR MAINTENANCE	BÜRSTE FÜR WARTUNG	CEPILLO PARA MANTENIMIENTO
49	**1384001**	SPAZZOLINO PULISCIDOCCE	BRUSH FOR COFFEE SHOWER	BÜRSTE ZUR DUSCHENREINIGUNG	CEPILLO LIMPIA DUCHAS
50	**1385002**	PRESSINO NYLON ø 50/57 mm	NYLON COFFEE TAMPER ø 50/57 mm	TAMPER AUS NYLON ø 50/57 mm	PRENSA CAFÉ NYLON ø 50/57 mm
51	**1385053**	PRESSINO ALLUMINIO ANODIZZATO ø 58 mm	ANODISED ALUMINUM TAMPER ø 58 mm	TAMPER AUS ELOXIERTEM ALUMINIUM ø 58 mm	PRENSA CAFÉ ALUMINIO ANODIZADO ø 58 mm
52	**1385600**	PRESSINO DINAMOMETRICO MANUALE ø 57 mm	DYNAMOMET. MANUAL COFFEE TAMPER ø 57mm	DYNAMOMETR.HAND-KAFFEE TAMPER ø 57mm	PRENSA CAFÉ DINAMOMÉTR. MANUAL ø 57 mm

ATHENA S LIVELLO E MOTORE
ATHENA S LEVEL AND MOTOR
ATHENA S NIVEAU UND MOTOR
ATHENA S NIVEL Y MOTOR

VA17

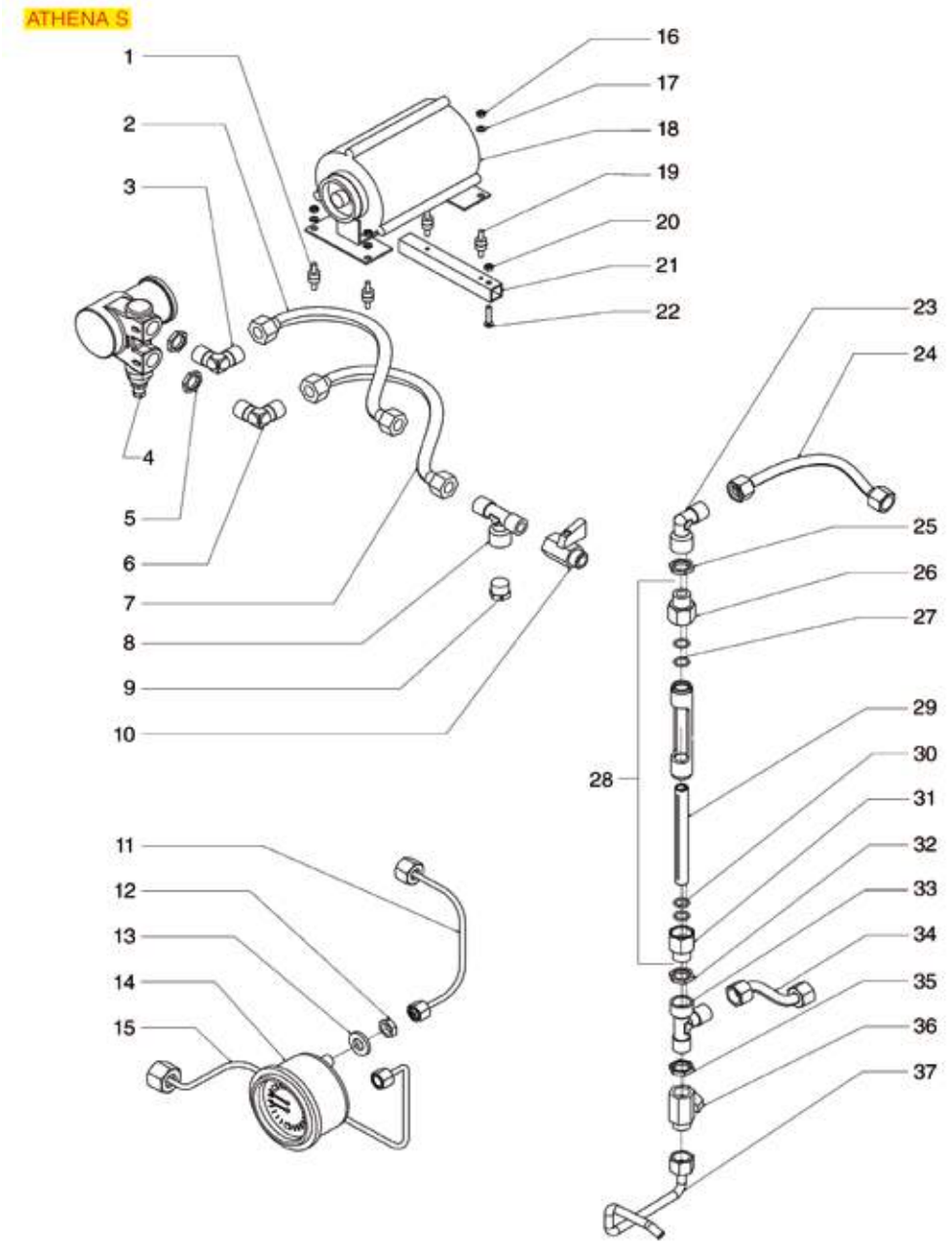

Posizioni senza cod. LF: a richiesta
Positions without LF Code No.: upon request
Abbildungen ohne LF Bestell-Nr.: auf Anfrage
Posiciones sin cód. LF: previa petición

VICTORIA ARDUINO

P.	Cod.	Descrizione	Description	Beschreibung	Descripción
4	**1330001**	POMPA VOLUMETRICA ROTOFLOW ø 3/8" NPT	ROTARY VANE PUMP ROTOFLOW ø 3/8" NPT	VERDRÄNGERPUMPE ROTOFLOW ø 3/8" NPT	BOMBA VOLUMÉTRICA ROTOFLOW ø 3/8" NPT
6	**1349706**	RACCORDO A "L" ø 3/8"M-3/8"M NICHELATO	L-FITTING ø 3/8"M-3/8"M NICKEL-PLATED	L-ANSCHLUSS ø 3/8"A-3/8"A VERNICKELT	RACOR EN "L" ø 3/8"M-3/8"M NIQUELADO
8	**1349240**	RACCORDO A "T" ø 3/8"M-3/8"F-3/8"M	"T" FITTING ø 3/8"M-3/8"F-3/8"M	T-VERSCHRAUBUNG ø 3/8"Innen-3/8"Außen-3/	RACOR EN "T" ø 3/8"M-3/8"H-3/8"M
9	**1439023**	TAPPO ø 3/8"M PER CALDAIA	BOILER CAP ø 3/8"M	DECKEL FÜR DURCHLAUFERHITZER ø 3/8"A	TAPÓN 3/8" M PARA CALDERA
14	**1245045**	MANOMETRO CALDAIA-POMPA ø 63 mm	PUMP-BOILER PRESSURE GAUGE ø 63 mm	MANOMETER DURCHLAUFERHIT.-PUMPE ø 63 mm	MANÓMETRO CALDERA-BOMBA ø 63 mm
18	**1240065**	MOTORE RPM A FASCETTA 120W	MOTOR RPM WITH CLAMP 120W	MOTOR RPM MIT SCHELLENANSCHLUSS 120W	MOTOR RPM A ABRAZADERA 120W
28	**1201100**	VETRO LIVELLO COMPLETO	LEVEL GLASS ASSEMBLY	NIVEAUGLAS KOMPLETT	CRISTAL NIVEL COMPLETO
29	**1520518**	VETRO LIVELLO ø 12x112 mm	LEVEL GLASS ø 12x112 mm	WASSERSTANDGLAS ø 12x112 mm	CRISTAL NIVEL ø 12x112 mm
30	**1186626**	GUARNIZIONE OR 0114 EPDM	O-RING 0114 EPDM	DICHTUNG O-RING 0114 EPDM	JUNTA ARO "O" 0114 EPDM
31	**1349029**	RACCORDO PER LIVELLO CON SEDE OR	LEVEL FITTING WITH O-RING HOUSING	NIVEAUANSCHLUSS MIT OR DICHT.GEHÄUSE	RACOR PARA NIVEL CON SEDE ARO "O"
33	**1349242**	RACCORDO A "T" ø 3/8"M-3/8"M-3/8"F	"T" FITTING ø 3/8"M-3/8"M-3/8"F	T-VERSCHRAUBUNG ø 3/8"Innen-3/8"Innen-3/	RACOR EN "T" ø 3/8"M-3/8"M-3/8"H
36	**3526704**	VALVOLA A SFERA ø 3/8"MF	BALLCOCK VALVE ø 3/8"MF	KUGELVENTIL ø 3/8"MF	VÁLVULA EN ESFERA ø 3/8"MH

ATHENA S RUBINETTO ACQUA/VAPORE
ATHENA S WATER/STEAM TAP
ATHENA S WASSER/DAMPFHAHN
ATHENA S GRIFO AGUA/VAPOR

VA18

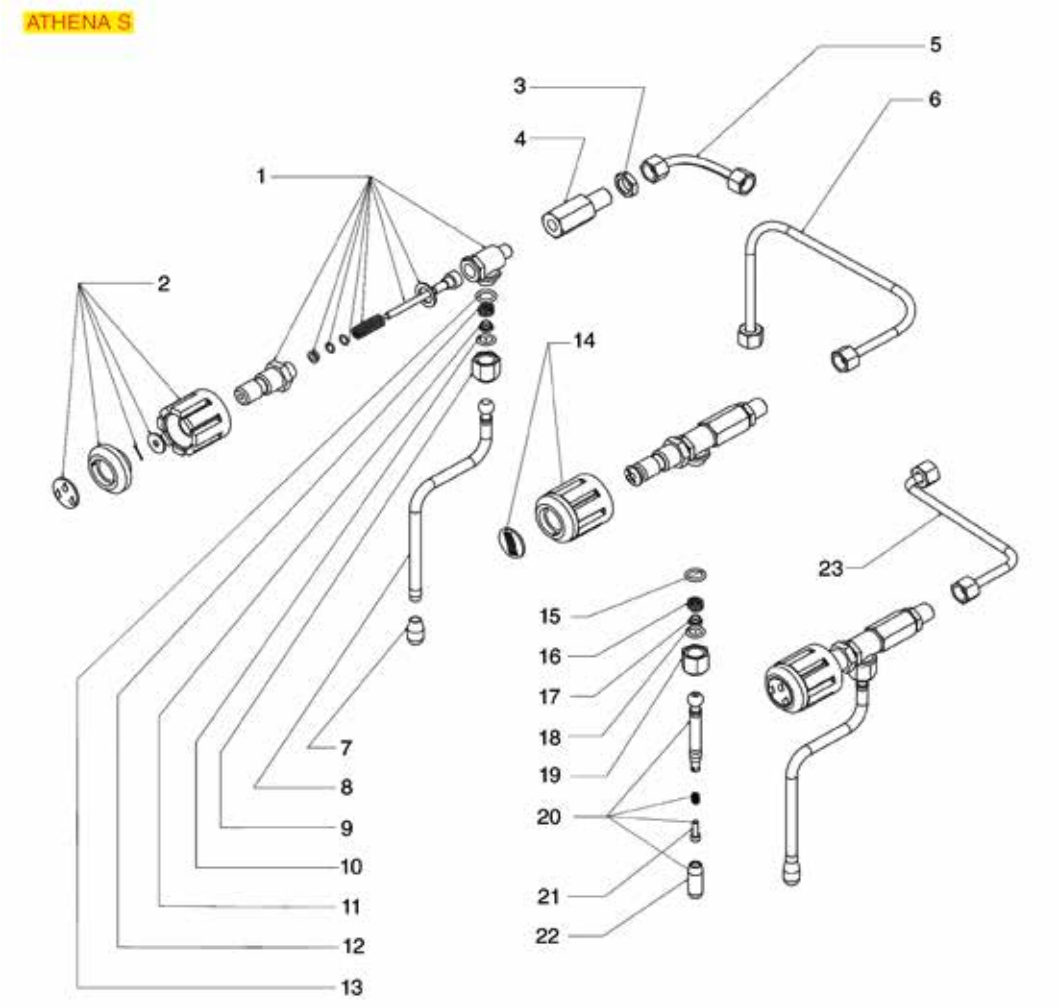

–	100
–	101
–	102
0,60L 6 cups	103
0,70L 9 cups	104
1,10L 12 cups	105
–	106

0,20L 2 cups	200
0,30L 3 cups	201
0,40L 4 cups	202
0,60L 6 cups	203
0,70L 9 cups	204
1,10L 12 cups	205
–	206

0,10L 1 cup	300
–	301
0,30L 3 cups	302
0,60L 6 cups	303
1,00L 10 cups	304
1,50L 12 cups	305
–	306

0,25L 2 cups	400
0,35L 3 cups	401
0,50L 4 cups	402
0,75L 6 cups	403
1,00L 10 cups	404
1,50L 12 cups	405
–	406

Posizioni senza cod. LF: a richiesta
Positions without LF Code No.: upon request
Abbildungen ohne LF Bestell-Nr.: auf Anfrage
Posiciones sin cód. LF: previa petición

VICTORIA ARDUINO

P.	Cod.	Descrizione	Description	Beschreibung	Descripción
1	**1348123**	RUBINETTO ACQUA/VAPORE LUCIDO	POLISHED WATER/STEAM TAP	WASSER-/DAMPFHAHN LACKIERT	GRIFO AGUA/VAPOR LÚCIDO
3	**1348036**	DADO ø 3/8" CHIAVE 21x6 mm	NUT ø 3/8" WRENCH 21x6mm	SECHSKANTMUTTER ø 3/8" SCHLÜSSEL 21x6 mm	TUERCA ø 3/8" LLAVE 21x6 mm
8	**1449033**	TUBO VAPORE COMPLETO	STEAM PIPE COMPLETE	DAMPFROHR KOMPLETT	TUBO VAPOR COMPLETO
14	**1241386**	MANOPOLA RUBINETTO ACQUA/VAPORE	WATER/STEAM TAP KNOB	DREHKNOPF FÜR WASSER/DAMPFHAHN	MANDO GRIFO AGUA/VAPOR
15	**3243086**	GUARNIZIONE OR 0117 EPDM	O-RING 0117 EPDM	O-RING OR 0117 EPDM	JUNTA ARO "O" 0117 EPDM
16	**1250019**	MOLLA ø 12x16,5 mm	SPRING ø 12x16.5 mm	FEDER ø 12x16,5 mm	MUELLE ø 12x16,5 mm
17	**1186988**	BUSSOLA SNODO TUBO VAPORE	STEAM TAP JOINT BUSHING	BUCHSE FÜR DAMPFROHRGELENK	COJINETE ARTICULACIÓN TUBO VAPOR
18	**1186805**	GUARNIZIONE OR 0115 EPDM	O-RING 0115 EPDM	DICHTUNG O-RING 0115 EPDM	JUNTA ARO "O" 0115 EPDM
19	**1449840**	DADO ø 3/8"F PER TUBO ACQUA VAPORE	NUT ø 3/8"F FOR WATER/STEAM PIPE	MUTTER ø 3/8" F FÜR WASSER/DAMPF ROHR	TUERCA ø 3/8"F PARA TUBO AGUA VAPOR
20	**1449034**	TUBO ACQUA	WATER PIPE	WASSERROHR	TUBO AGUA
21	**5014713**	VITE A TESTA CILINDRICA M5x16	CYLINDER HEAD SCREW M5x16	ZYLINDERKOPFSCHRAUBE M5x16	TORNILLO CABEZA CILÍND. M5x16
50	**1394553**	TERMOMETRO ANALOGICO ø 25 mm	ANALOGICAL THERMOMETER ø 25 mm	ANALOGTHERMOMETER ø 25 mm	TERMÓMETRO ANALÓGICO ø 25 mm
51	**1394554**	TERMOMETRO ANALOGICO ø 45 mm	ANALOG THERMOMETER ø 45 mm	ANALOGTHERMOMETER ø 45 mm	TERMÓMETRO ANALÓGICO ø 45 mm
103	**1024051**	CAFFETTIERA A SERVIRE PRATIKA 0,60 L	SERVING COFFEE POT PRATIKA 0.60 L	SERVIERKANNE PRATIKA 0,60 L	JARRITA PARA CAFÉ PRATIKA 0,60 L
104	**1024052**	CAFFETTIERA A SERVIRE PRATIKA 0,70 L	SERVING COFFEE POT PRATIKA 0.70 L	SERVIERKANNE PRATIKA 0,70 L	JARRITA PARA CAFÉ PRATIKA 0,70 L
105	**1024053**	CAFFETTIERA A SERVIRE PRATIKA 1,10 L	SERVING COFFEE POT PRATIKA 1.10 L	SERVIERKANNE PRATIKA 1,10 L	JARRITA PARA CAFÉ PRATIKA 1,10 L
200	**1024001**	LATTIERA PRATIKA 0,20 L	MILK PITCHER PRATIKA 0.20 L	MILCHKÄNNCHEN PRATIKA 0,20 L	JARRA LECHERA PRATIKA 0,20 L
201	**1024002**	LATTIERA PRATIKA 0,30 L	MILK PITCHER PRATIKA 0.30 L	MILCHKÄNNCHEN PRATIKA 0,30 L	JARRA LECHERA PRATIKA 0,30 L
202	**1024003**	LATTIERA PRATIKA 0,45 L	MILK PITCHER PRATIKA 0.45 L	MILCHKÄNNCHEN PRATIKA 0,45 L	JARRA LECHERA PRATIKA 0,45 L
203	**1024004**	LATTIERA PRATIKA 0,60 L	MILK PITCHER PRATIKA 0.60 L	MILCHKÄNNCHEN PRATIKA 0,60 L	JARRA LECHERA PRATIKA 0,60 L
204	**1024005**	LATTIERA PRATIKA 0,70 L	MILK PITCHER PRATIKA 0.70 L	MILCHKÄNNCHEN PRATIKA 0,70 L	JARRA LECHERA PRATIKA 0,70 L
205	**1024006**	LATTIERA PRATIKA 1,10 L	MILK PITCHER PRATIKA 1.10 L	MILCHKÄNNCHEN PRATIKA 1,10 L	JARRA LECHERA PRATIKA 1,10 L
300	**1224900**	LATTIERA 0,10 L	MILK PITCHER 0.10L	MILCHKÄNNCHEN 0,10 L	JARRA LECHERA 0,10 L
302	**1224901**	LATTIERA 0,35 L	MILK JUG 0.35 L	MILCHKÄNNCHEN 0,35 l	JARRA LECHERA 0,35 l
303	**1224902**	LATTIERA 0,60 L	MILK JUG 0.60 L	MILCHKÄNNCHEN 0,60 l	JARRA LECHERA 0,60 l
304	**1224903**	LATTIERA 1 L	MILK JUG 1 L	MILCHKÄNNCHEN 1 l	JARRA LECHERA 1 l
305	**1224904**	LATTIERA 1,5 L	MILK JUG 1.5 L	MILCHKÄNNCHEN 1,5 l	JARRA LECHERA 1,5 l
400	**1224014**	LATTIERA EUROPA CON BECCUCCIO 0,25 L	MILK PITCHER EUROPA WITH SPOUT 0.25 L	MILCHKÄNNCHEN EUROPA MIT AUSLAUF 0,25 L	JARRA LECHERA EUROPA CON SALIDA 0,25L
401	**1224015**	LATTIERA EUROPA CON BECCUCCIO 0,35 L	MILK PITCHER EUROPA WITH SPOUT 0.35 L	MILCHKÄNNCHEN EUROPA MIT AUSLAUF 0,35 L	JARRA LECHERA EUROPA CON SALIDA 0,35L
402	**1224010**	LATTIERA EUROPA CON BECCUCCIO 0,50 L	MILK PITCHER EUROPA WITH SPOUT 0.50 L	MILCHKÄNNCHEN EUROPA MIT AUSLAUF 0,50 L	JARRA LECHERA EUROPA CON SALIDA 0,50 L
403	**1224011**	LATTIERA EUROPA CON BECCUCCIO 0,75 L	MILK PITCHER EUROPA WITH SPOUT 0.75 L	MILCHKÄNNCHEN EUROPA MIT AUSLAUF 0,75 L	JARRA LECHERA EUROPA CON SALIDA 0,75 L
404	**1224012**	LATTIERA EUROPA CON BECCUCCIO 1 L	MILK PITCHER EUROPA WITH SPOUT 1 L	MILCHKÄNNCHEN EUROPA MIT AUSLAUF 1 L	JARRA LECHERA EUROPA CON SALIDA 1 L
405	**1224013**	LATTIERA EUROPA CON BECCUCCIO 1,5 L	MILK PITCHER EUROPA WITH SPOUT 1.5 L	MILCHKÄNNCHEN EUROPA MIT AUSLAUF 1,5 L	JARRA LECHERA EUROPA CON SALIDA 1,5 L

ATHENA S IMPIANTO IDRAULICO
ATHENA S HIDRAULIC GROUP
ATHENA S HYDRAULIKAGGREGATO
ATHENA S SISTEMA HIDRÁULICO

VA19

ATHENA S

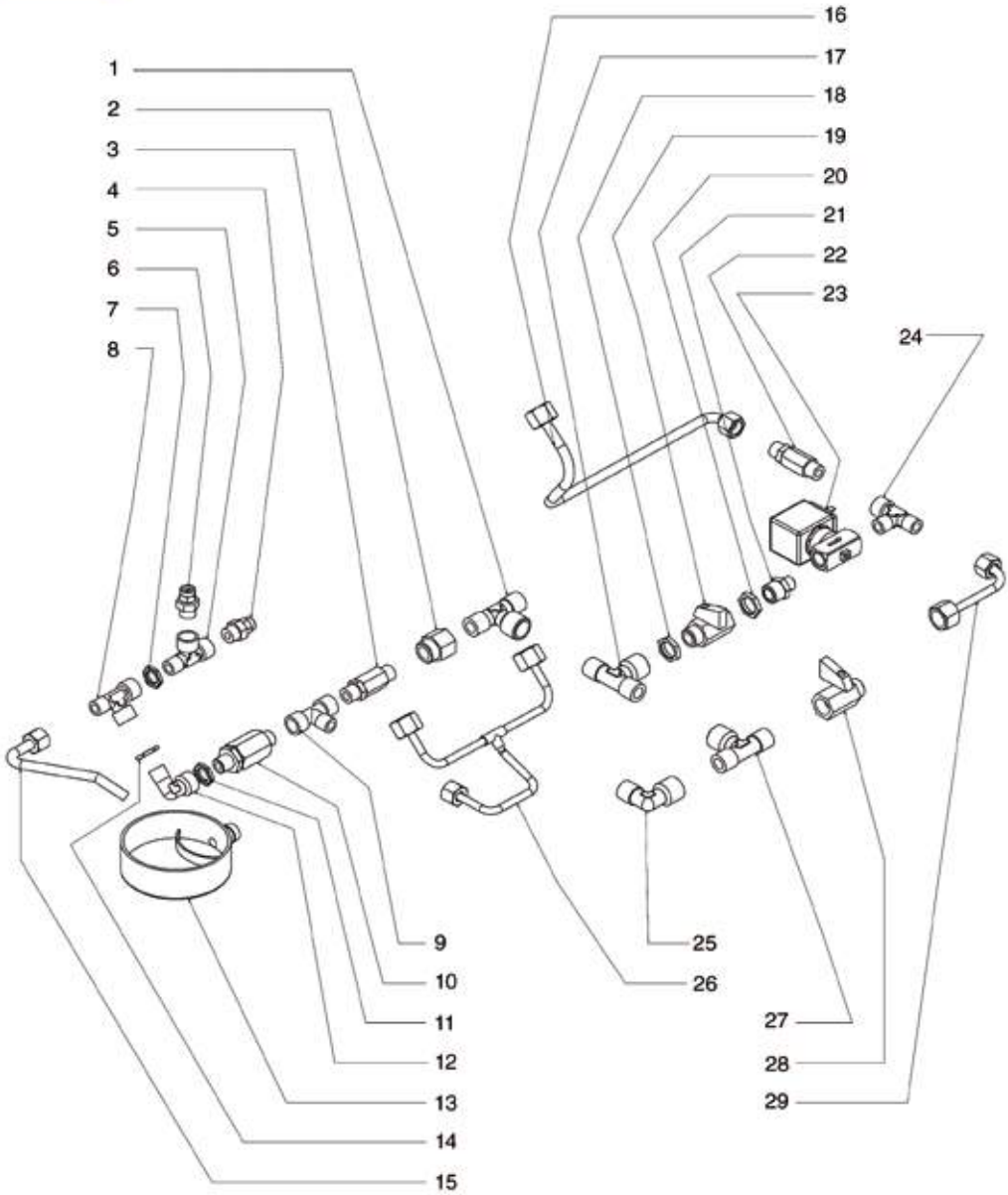

Posizioni senza cod. LF: a richiesta
Positions without LF Code No.: upon request
Abbildungen ohne LF Bestell-Nr.: auf Anfrage
Posiciones sin cód. LF: previa petición

VICTORIA ARDUINO

P.	Cod.	Descrizione	Description	Beschreibung	Descripción
6	**3349302**	RACCORDO DIRITTO 1/4"M ø 6/4 NICHELATO	STRAIGHT FITT. 1/4"M ø 6/4 NICKEL-PLATED	ANSCHLUSS GERADE 1/4"A ø 6/4 VERNICKELT	RACOR RECTO 1/4"M ø 6/4 NIQUELADO
8	**1349702**	RACCORDO A "T" ø 1/4"F-1/4"F-1/4"M NICHE	"T" FITTING ø 1/4"F-1/4"F-1/4"M NICKEL-P	T-ANSCHLUSS ø 1/4"I-1/4"I-1/4"A VERNICK.	RACOR EN "T" ø 1/4"F-1/4"F-1/4"M NIQUEL
21	**1349112**	RACCORDO ø 1/4"M-3/8"M	FITTING ø 1/4"M-3/8"M	ANSCHLUSS ø 1/4"AUßENGEW. 3/8"AUßENGEW.	RACOR ø 1/4"M-3/8"M
22	**1523007**	VALVOLA DI NON RITORNO ø 1/4"M-1/4"M	NON-RETURN VALVE ø 1/4"M-1/4"M	RÜCKSCHLAGVENTIL ø 1/4"A-1/4"A	VÁLVULA DE RETENCIÓN ø 1/4"M-1/4"M
23	**1120310**	ELETTROVALVOLA SIRAI 2 VIE 230V 50Hz	2-WAY SOLENOID VALVE SIRAI 230V 50Hz	2-WEGE MAGNETVENTIL SIRAI 230V 50Hz	ELECTROVÁLVULA SIRAI 2 VÍAS 230V 50Hz
24	**1349244**	RACCORDO A "T" ø 1/4"M-1/4"M-1/4"F	"T" FITTING ø 1/4"M-1/4"M-1/4"F	T-VERSCHRAUBUNG ø 1/4"Innen-1/4"Innen-1/	RACOR EN "T" ø 1/4"M-1/4"M-1/4"H
27	**1349240**	RACCORDO A "T" ø 3/8"M-3/8"F-3/8"M	"T" FITTING ø 3/8"M-3/8"F-3/8"M	T-VERSCHRAUBUNG ø 3/8"Innen-3/8"Außen-3/	RACOR EN "T" ø 3/8"M-3/8"H-3/8"M
28	**3526704**	VALVOLA A SFERA ø 3/8"MF	BALLCOCK VALVE ø 3/8"MF	KUGELVENTIL ø 3/8"MF	VÁLVULA EN ESFERA ø 3/8"MH

ATHENA S CALDAIA
ATHENA S BOILER
ATHENA S KESSEL
ATHENA S CALDERÍN

VA20

ATHENA S

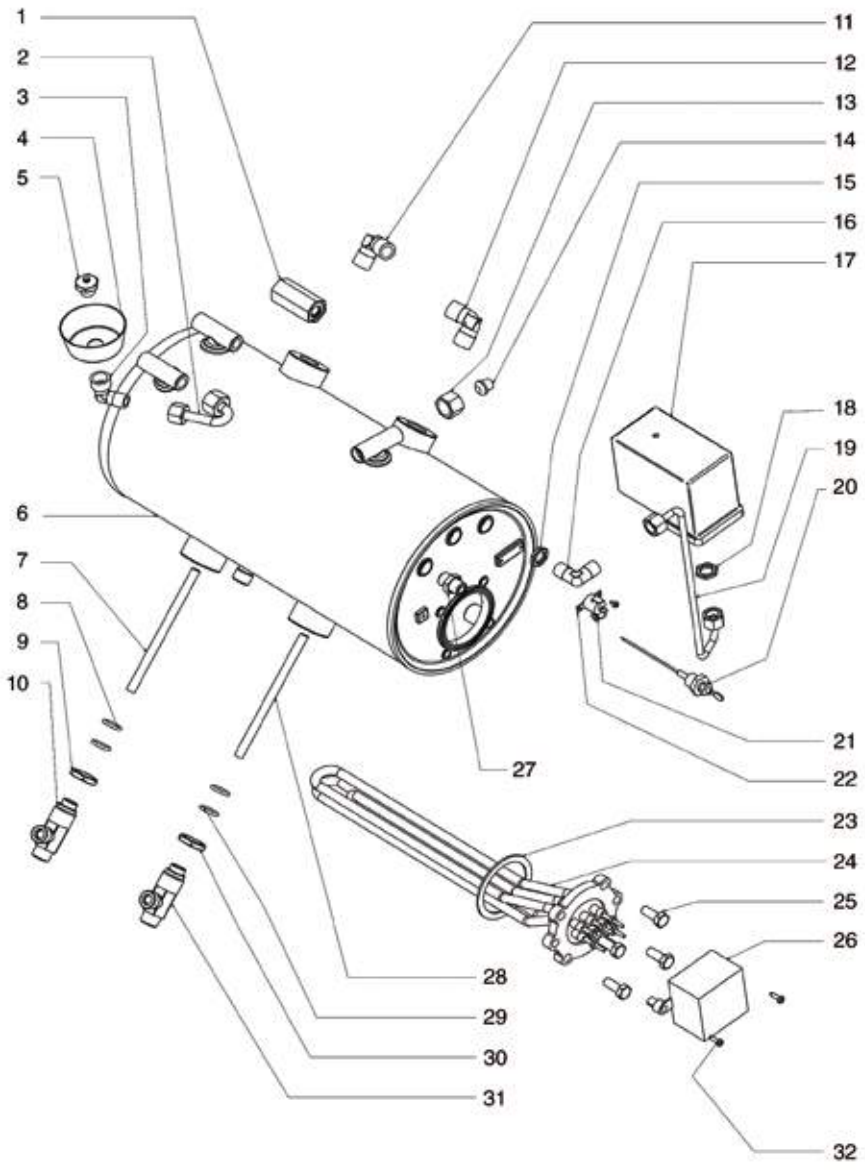

Posizioni senza cod. LF: a richiesta
Positions without LF Code No.: upon request
Abbildungen ohne LF Bestell-Nr.: auf Anfrage
Posiciones sin cód. LF: previa petición

VICTORIA ARDUINO

P.	Cod.	Descrizione	Description	Beschreibung	Descripción
5	**1523534**	VALVOLA CALDAIA ø 1/4"M	BOILER VALVE ø 1/4"M	VENTIL FÜR DURCHLAUFERHITZER ø 1/4"A	VÁLVULA CALDERÍN ø 1/4"M
12	**1349706**	RACCORDO A "L" ø 3/8"M-3/8"M NICHELATO	L-FITTING ø 3/8"M-3/8"M NICKEL-PLATED	L-ANSCHLUSS ø 3/8"A-3/8"A VERNICKELT	RACOR EN "L" ø 3/8"M-3/8"M NIQUELADO
17	**1320531**	PRESSOSTATO P302/6 TRIPOLARE 30A	PRESSURE SWITCH P302/6 3-POLES 30A	DRUCKSCHALTER P302/6 3-POLIG 30A	PRESOSTATO P302/6 TRIPOLAR 30A
17	**1320541**	PRESSOSTATO PARKER	PRESSURE SWITCH PARKER	PRESSOSTAT PARKER	PRESOSTATO PARKER
20	**1341013**	SONDA LIVELLO ø 1/4"M-130 mm	LEVEL PROBE ø 1/4"M-130 mm	FÜLLSTANDSENSOR ø 1/4"M-130 mm	SONDA NIVEL ø 1/4"M-130 mm
22	**1444535**	TERMOSTATO A CONTATTO 135°C 16A 250V	CONTACT THERMOSTAT 135°C 16A 250V	ANLEGETHERMOSTAT 135°C 16A 250V	TERMOSTATO DE CONTACTO 135°C 16A 250V
23	**1186638**	GUARNIZIONE PIANA CARBO ø 67x55x3 mm	FLAT CARBO GASKET ø 67x55x3 mm	FLACHDICHTUNG CARBO 67x55x3 mm	JUNTA PLANA CARBO ø 67x55x3 mm
24	**1755142**	RESISTENZA 3000W 220/380V	HEATING ELEMENT 3000W 220/380V	HEIZKÖRPER 3000W 220/380V	RESISTENCIA 3000W 220/380V
25	**3528088**	VITE A TESTA ESAGONALE M8x20	HEXAGON HEAD SCREW M8x20	SECHSKANTSCHRAUBE M8x20	TORNILLO CABEZA HEXAGONAL M8x20
27	**1349102**	RACCORDO ø 1/4"M-1/4"M	FITTING ø 1/4"M-1/4"M	ANSCHLUSS ø 1/4"AUßENGEW. 1/4"AUßENGEW.	RACOR ø 1/4"M-1/4"M
28	**1449037**	TUBAZIONE INIETTORE M8	INJECTOR PIPE M8	INJEKTORROHR M8	TUBO INYECTOR M8
29	**3243086**	GUARNIZIONE OR 0117 EPDM	O-RING 0117 EPDM	O-RING OR 0117 EPDM	JUNTA ARO "O" 0117 EPDM
30	**1349504**	DADO ø 1/2" CHIAVE 25x6 mm	NUT ø 1/2" KEY 25x6 mm	MUTTER ø 1/2" SCHLÜSSEL 25x6 mm	TUERCA ø 1/2" LLAVE 25x6 mm
31	**1349034**	RACCORDO CALDAIA	BOILER COUPLING	ANSCHLUSS FÜR DURCHLAUFERHITZER	RACOR CALDERA

GRUPPO A LEVA ALE
LEVER GROUP ALE
HEBELGRUPPE ALE
GRUPO PALANCA ALE

WE0101

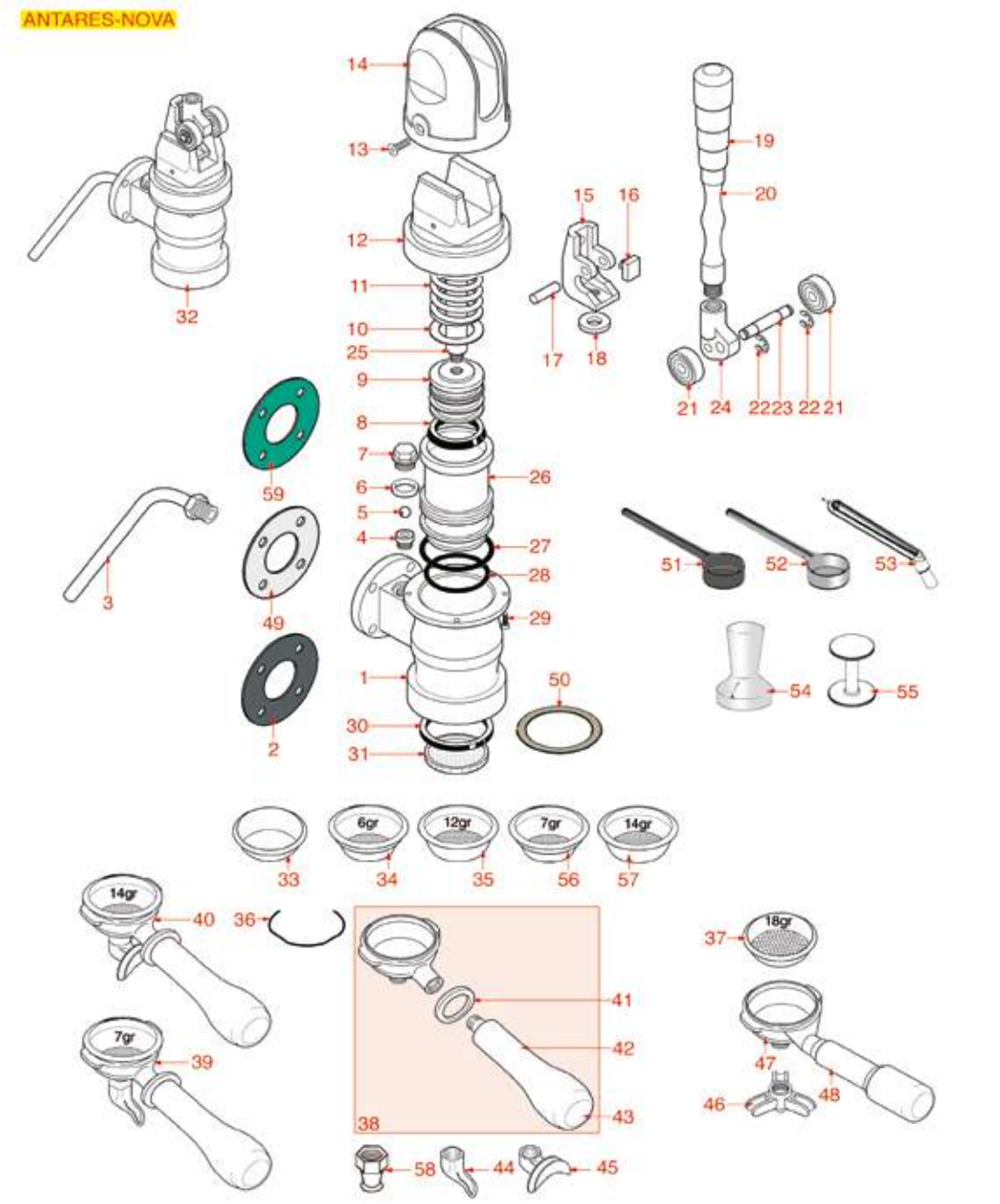

Posizioni senza cod. LF: a richiesta
Positions without LF Code No.: upon request
Abbildungen ohne LF Bestell-Nr.: auf Anfrage
Posiciones sin cód. LF: previa petición

WEGA

P.	Cod.	Descrizione	Description	Beschreibung	Descripción
2	**1186451**	GUARNIZIONE GRUPPO ø 88x40x2 mm	COFFEE GROUP GASKET ø 88x40x2 mm	GRUPPENDICHTUNG ø 88x40x2 mm	JUNTA GRUPO ø 88x40x2 mm
3	**1449200**	TUBAZIONE INIETTORE GRUPPO EROGAZIONE	DELIVERY GROUP INJECTOR PIPE	INJEKTORROHR FÜR AUSLAUFGRUPPE	TUBO INYECTOR GRUPO EROGACIÓN
4	**1523404**	VALVOLA DI NON RITORNO	NON-RETURN VALVE	RÜCKSCHLAGVENTIL	VÁLVULA DE RETENCIÓN
5	**1323200**	SFERA INOX ø 12 mm	STAINLESS STEEL BALL ø 12 mm	KUGEL AUS EDELSTAHL ø 12 mm	ESFERA INOX ø 12 mm
6	**1186140**	GUARNIZIONE TONDA RAME ø 24x18,4x2,5 mm	GASKET ROUND COPPER ø 24x18.4x2.5 mm	DICHTUNG RUND AUS KUPFER ø 24x18,4x2,5 m	JUNTA REDONDA EN COBRE ø 24x18,4x2,5 mm
7	**1439200**	TAPPO ø 18 mm PER GRUPPO EROGAZIONE	CAP ø 18 mm FOR BREW GROUP	DECKEL FÜR AUSLAUFGRUPPE ø 18 mm	TAPÓN ø 18 mm PARA GRUPO EROGACIÓN
8	**1186197**	GUARNIZIONE A LABBRO ø 52x40x7 mm	LIP SEAL ø 52x40x7 mm	LIPPENDICHTUNG ø 52x40x7 mm	JUNTA DE LABIO ø 52x40x7 mm
11	**1250501**	MOLLA PER GRUPPO A LEVA	LEVER GROUP SPRING	FEDER FÜR HEBELGRUPPE	MUELLE GRUPO PALANCA
14	**1192200**	CAPPELLOTTO GRUPPO	CAP FOR COFFEE GROUP	OBERTEIL FÜR GRUPPE	CUBRE GRUPO
15	**1192203**	FORCELLA CROMATA GRUPPO LEVA	CHROMIUM-PLATED FORK FOR LEVER GROUP	GABEL CHROMIERT FÜR HEBELGRUPPE	HORQUILLA CROMADA GRUPO PALANCA
16	**1186196**	PARACOLPI IN GOMMA	RUBBER SHOCK ABSORBER	GUMMITEIL	AMORTIGUADOR EN GOMA
17	**1324201**	PERNO PER FORCELLA	PIN FOR FORK	STIFT FÜR BREITE GABEL	PERNO PARA HORQUILLA
18	**1186195**	PARACOLPI IN GOMMA	RUBBER SHOCK ABSORBER	GUMMITEIL	AMORTIGUADOR EN GOMA
19	**1241200**	MANOPOLA GRUPPO LEVA	LEVER GROUP HANDLE	GRIFF HEBELGRUPPE	MANDO GRUPO PALANCA
20	**1225001**	MANOPOLA COMPLETA GRUPPO LEVA	COMPLETE LEVER GROUP HANDLE	DREHKNOPF KOMPLETT HEBELGRUPPE	MANDO COMPLETO GRUPO PALANCA
21	**1063200**	CUSCINETTO 6300 DDU NSK	BEARING 6300 DDU NSK	LAGER 6300 DDU NSK	COJINETE 6300 DDU NSK
22	**1348023**	ANELLO ELASTICO RADIALE ø 9 mm	RADIAL SEEGER RING ø 9 mm	ELASTISCHER RING RADIAL ø 9 mm	ARO ELÁSTICO RADIAL ø 9 mm
23	**1324200**	PERNO PORTACUSCINETTO	PIN FOR BEARING	STIFT FÜR LAGERTRÄGER	PERNO SOPORTE COJINETE
24	**1192202**	FORCELLA CROMATA GRUPPO LEVA	CHROMIUM-PLATED FORK FOR LEVER GROUP	GABEL CHROMIERT FÜR HEBELGRUPPE	HORQUILLA CROMADA GRUPO PALANCA
26	**5500730**	CAMICIA PER GRUPPO A LEVA	JACKET FOR LEVER ASSEMBLY	BUCHSE FÜR HEBELGRUPPE	CAMISA PARA GRUPO DE ASPANCA
27	**1186199**	GUARNIZIONE OR 0162 EPDM	O-RING 0162 EPDM	O-RING DICHTUNG 0162 EPDM	JUNTA ARO "O" 0162 EPDM
28	**1186198**	GUARNIZIONE OR 0161 EPDM	O-RING 0161 EPDM	O-RING DICHTUNG 0161 EPDM	JUNTA ARO "O" 0161 EPDM
30	**1186650**	GUARNIZIONE PORTAFILTRO ø 67x56x5,5 mm	GASKET FILTER HOLDER ø 67x56x5.5 mm	DICHTUNG SIEBTRÄGER ø 67x56x5,5 mm	JUNTA PORTAFILTRO ø 67x56x5,5 mm
30	**1186656**	GUARNIZIONE PORTAFILTRO ø 67x56x6 mm	FILTER HOLDER GASKET ø 67x56x6 mm	SIEBTRÄGERDICHTUNG ø 67x56x6 mm	JUNTA PORTAFILTRO ø 67x56x6 mm
31	**1081003**	DOCCIA EROGAZIONE ø 57,5 mm	SHOWER SCREEN ø 57.5 mm	AUSLAUFDUSCHE ø 57,5 mm	DUCHA EROGACIÓN ø 57,5 mm
33	**1160339**	FILTRO CIECO	BLIND FILTER	BLINDFILTER	FILTRO CIEGO
34	**1160050**	FILTRO 1 TAZZA 6 gr	1 CUP FILTER 6 gr	KAFFEESIEB 1 TASSE 6 gr	FILTRO 1 TAZA 6 gr
35	**1160529**	FILTRO 2 TAZZE 14 gr	FILTER 2-CUP 14 g	KAFFEESIEB 2 TASSEN 14 g	FILTRO 2 TAZAS 14 g
36	**1250101**	MOLLA FERMAFILTRO ø 1,00 mm INOX	FILTER BLOCKING SPRING ø 1,00 mm INOX	FILTERHALTERUNGSFEDER ø 1,10 mm EDELST.	MUELLE PORTAFILTRO ø 1,10 mm INOX
37	**1160345**	FILTRO 2 TAZZE 18 gr	2 CUPS FILTER 18 gr	FILTER 2 TASSEN 18 gr	FILTRO 2 TAZAS 18 gr
38	**1165081**	PORTAFILTRO COMPLETO WEGA	FILTER HOLDER ASSY WEGA	SIEBTRÄGER KOMPLETT WEGA	PORTAFILTRO COMPLETO WEGA
39	**1165082**	PORTAFILTRO COMPLETO 1 TAZZA WEGA	FILTER HOLDER ASSEMBLY 1 CUP WEGA	SIEBTRÄGER KOMPLETT 1 TASSE WEGA	SOPORTE FILTRO COMPL. 1 TAZA WEGA
40	**1165083**	PORTAFILTRO COMPLETO 2 TAZZE WEGA	FILTER HOLDER ASSEMBLY 2 CUPS WEGA	SIEBTRÄGER KOMPLETT 2 TASSEN WEGA	SOPORTE FILTRO COMPL. 2 TAZAS WEGA
41	**1186774**	ANELLO ANTISCOTTATURA MANOPOLA	BURN PREVENTING RING FOR HANDLE	VERBRÜHUNGSSCHUTZ-DICHTUNG F. DREHKNOPF	ARO ANTIQUEMADURA MANDO
42	**1241206**	MANOPOLA PORTAFILTRO NERA M12	BLACK FILTER HOLDER HANDLE M12	KNEBEL FILTERTRÄGER-SCHWARZ M12	MANDO PORTAFILTRO NEGRO M12
43	**1241469**	TAPPO MANOPOLA PORTAFILTRO CROMATO	CHROME PLATED CAP FOR FILTER HOLDER KNOB	STÖPSEL KNEBEL SIEBERTRÄGER VERCHROMT	TAPÓN MANDO PORTAFILTRO CROMADO
44	**1022501**	BECCUCCIO 1 TAZZA ø 3/8"	SINGLE SPOUT ø 3/8"	AUSLAUF 1-WEG ø 3/8"	SALIDA 1 CAFÉ ø 3/8"
45	**1022506**	BECCUCCIO 2 TAZZE ø 3/8"	DOUBLE SPOUT ø 3/8"	AUSLAUF 2-WEGE ø 3/8"	SALIDA 2 CAFES ø 3/8"
47	**1165022**	PORTAFILTRO MACCHINE CAFFÈ	FILTER HOLDER COFFEE MACHINES	SIEBTRÄGER FÜR KAFFEEMASCHINEN	PORTAFILTRO MÁQUINAS DE CAFÉ
48	**1241504**	MANOPOLA PORTAFILTRO M12	FILTER HOLDER HANDLE M12	SIEBTRÄGERGRIFF M12	MANDO PORTAFILTRO M12
49	**1187002**	GUARNIZIONE GRUPPO ø 88x40x2 mm	COFFEE GROUP GASKET ø 88x40x2 mm	GRUPPENDICHTUNG ø 88x40x2 mm	JUNTA GRUPO ø 88x40x2 mm
50	**1190021**	SPESSORE CARTA ø 66x58x0,8 mm	PAPER SEAL ø 66x58x0.8 mm	ABSTANDSSTÜCK AUS PAPIER ø 66x58x0,8 mm	ESPESOR PAPEL ø 66x58x0,8 mm
51	**1069001**	CUCCHIAIO DOSATORE IN PLASTICA 20 ml	PLASTIC MEASURING SPOON 20 ml	DOSIERLÖFFEL AUS KUNSTSTOFF 20 ml	CUCHARA DOSIFICADOR PLÁSTICO 20 ml
52	**1069002**	CUCCHIAIO DOSATORE INOX 20 ml	STAINLESS STEEL MEASURING SPOON 20 ml	DOSIERLÖFFEL AUS EDELSTAHL 20 ml	CUCHARA DOSIFICADOR INOX 20 ml
53	**1384001**	SPAZZOLINO PULISCIDOCCE	BRUSH FOR COFFEE SHOWER	BÜRSTE ZUR DUSCHENREINIGUNG	CEPILLO LIMPIA DUCHAS
54	**1385053**	PRESSINO ALLUMINIO ANODIZZATO ø 58 mm	ANODISED ALUMINUM TAMPER ø 58 mm	TAMPER AUS ELOXIERTEM ALUMINIUM ø 58 mm	PRENSA CAFÉ ALUMINIO ANODIZADO ø 58 mm
55	**1385002**	PRESSINO NYLON ø 50/57 mm	NYLON COFFEE TAMPER ø 50/57 mm	TAMPER AUS NYLON ø 50/57 mm	PRENSA CAFÉ NYLON ø 50/57 mm
56	**1160052**	FILTRO 1 TAZZA 7 gr	1 CUP FILTER 7 gr	KAFFEESIEB 1 TASSE 7 gr	FILTRO 1 TAZA 7 gr
57	**1160053**	FILTRO 2 TAZZE 14 gr	2 CUPS FILTER 14 gr	KAFFEESIEB 2 TASSEN 14 gr	FILTRO 2 TAZAS 14 gr
58	**1022503**	BECCUCCIO 1 TAZZA DIRITTO ø 3/8"	STRAIGHT SINGLE SPOUT ø 3/8"	AUSLAUF 1-WEG GERADE ø 3/8"	SALIDA 1 CAFÉ RECTA ø 3/8"
59	**1786058**	GUARNIZIONE GRUPPO ø 88x40x2 mm	COFFEE GROUP GASKET ø 88x40x2 mm	GRUPPENDICHTUNG ø 88x40x2 mm	JUNTA GRUPO ø 88x40x2 mm

GRUPPI EMA EPU EVD
GROUP EMA EPU EVD
GRUPPE EMA EPU EVD
GRUPO EMA EPU EVD

WE0201

AIRY-ANTARES-ATLAS-COLOSSEUM-COMBINOVA-ESPRESSA-EURO 2000-FORMULA MILANO
JUNIOR-MININOVA-NOVA-NOVECENTO-ORION ECO-POLARIS-SPHERA-SYNTESIS-VELA

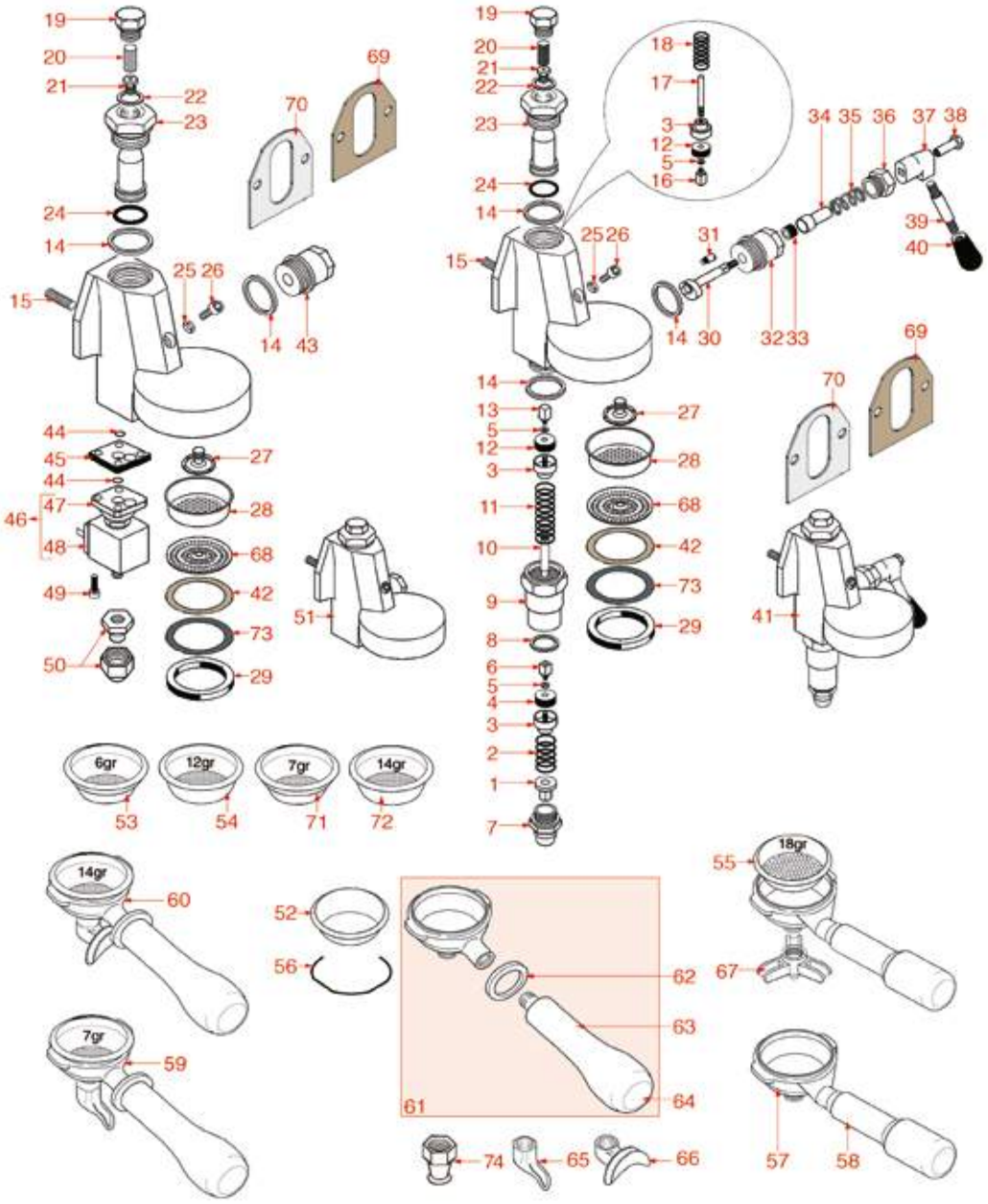

Posizioni senza cod. LF: a richiesta
Positions without LF Code No.: upon request
Abbildungen ohne LF Bestell-Nr.: auf Anfrage
Posiciones sin cód. LF: previa petición

WEGA

P.	Cod.	Descrizione	Description	Beschreibung	Descripción
1	**1390501**	ROMPIGETTO DI SCARICO	DRAIN JET SWIRL	AUSLAUFVERTEILER	ROMPECHORROS DESAGÜE
2	**1250515**	MOLLA ø 14x33 mm	SPRING ø 14x33 mm	FEDER ø 14x33 mm	MUELLE ø 14x33 mm
3	**1186309**	BOCCOLA PORTAGUARNIZIONE	GASKET HOLDER BUSHING	BUCHSE DICHTUNGSTRÄGER	CASQUILLO SOPORTE JUNTA
5	**1186330**	RONDELLA PIANA OTTONE ø 6,8x3,2x0,5 mm	WASHER FLAT BRASS ø 6.8x3.2x0.5 mm	SCHEIBE FLACH MESSING ø 6,8x3,2x0,5 mm	ARANDELA PLANA DE LATÓN ø 6,8x3,2x0,5 mm
6	**1324115**	PERNO QUADRO 5 mm ALTEZZA 6 mm M6	SQUARE PIN 5 mm HEIGHT 6 mm M6	VIERECKIGER BOLZEN 5 mm HÖHE 6 mm M6	PERNO CUADRO 5 mm ALTEZZA 6 mm M6
7	**1439006**	RACCORDO CROMATO SCARICO	DRAIN CHROMIUM-PLATED FITTING	AUSLAUFANSCHLUSS CHROMIERT	RACOR CROMADO DESAGÜE
8	**1186117**	GUARNIZIONE PIANA PTFE ø 26x21x2 mm	PTFE FLAT GASKET ø 26x21x2 mm	FLACHDICHTUNG AUS PTFE ø 26x21x2 mm	JUNTA PLANA PTFE ø 26x21x2 mm
9	**1027002**	CANOTTO CROMATO SCARICO	OUTLET CHROMIUM-PLATED SLEEVE	KOLLEKTOR VERCHROMT	MANGA CROMADO DESAGÜE
10	**1324094**	PERNO INFUSIONE TRIANGOLARE	TRIANGULAR INFUSION PIN	DREIECKIGER STIFT FÜR INFUSIONSGRUPPE	PERNO INFUSIÓN TRIANGULAR
11	**1250537**	MOLLA ø 14x45 mm	SPRING ø 14x45 mm	FEDER ø 14x45 mm	MUELLE ø 14x45 mm
12	**1186311**	GUARNIZIONE PIANA NBR ø 13x4x4 mm	NBR FLAT GASKET ø 13x4x4 mm	FLACHDICHTUNG NBR ø 13x4x4 mm	JUNTA PLANA NBR ø 13x4x4 mm
12	**1186822**	GUARNIZIONE PIANA VITON ø 13x4x4 mm	VITON FLAT GASKET ø 13x4x4 mm	FLACH DICHTUNG AUS VITON ø 13x4x4 mm	JUNTA PLANA VITON ø 13x4x4 mm
13	**1324001**	PERNO QUADRO 11,1 mm 6x6 mm M3	SQUARE PIN 11.1 mm 6x6 mm M3	QUADRATISCHER STIFT 11,1 mm 6x6 mm M3	PERNO CUADRADO 11,1 mm 6x6 mm M3
14	**1186307**	GUARNIZIONE PIANA PTFE ø 36x30x2 mm	PTFE FLAT GASKET ø 36x30x2 mm	FLACHDICHTUNG AUS PTFE ø 36x30x2 mm	JUNTA PLANA PTFE ø 36x30x2 mm
15	**1184009**	PRIGIONIERO M8x25 mm INOX	STAINLESS STEEL M8x25 mm STUD	STIFTSCHRAUBE M8x25 mm EDELSTAHL	ESPÁRRAGO M8x25 mm INOX
16	**1324033**	PERNO QUADRO 12,1 mm 6x6 mm M3	SQUARE PIN 12.1 mm 6x6 mm M3	QUADRATISCHER STIFT 12,1 mm 6x6 mm M3	PERNO CUADRADO 12,1 mm 6x6 mm M3
17	**1324013**	PERNO VALVOLA EROGAZIONE	DELIVERY VALVE PIN	STIFT AUSLAUFVENTIL	PERNO VÁLVULA EROGACIÓN
18	**1250536**	MOLLA ø 13x42 mm	SPRING ø 13x42 mm	FEDER ø 13x42 mm	MUELLE ø 13x42 mm
19	**1439001**	TAPPO ø 16 mm PER GRUPPO EROGAZIONE	CAP ø 16 mm FOR BREW GROUP	DECKEL FÜR AUSLAUFGRUPPE ø 16 mm	TAPÓN ø 16 mm PARA GRUPO EROGACIÓN
20	**1160517**	FILTRO ACQUA ø 8,5x22 mm	WATER FILTER ø 8.5x22 mm	WASSERFILTER ø 8,5x22 mm	FILTRO AGUA ø 8,5x22 mm
21	**1501005**	UGELLO M6x1 FORO ø 0,7 mm	NOZZLE M6x1 HOLE ø 0,7 mm	DÜSE M6x1 LOCH ø 0,7 mm	TOBERA M6x1 AGUJERO ø 0,7 mm
22	**1186326**	GUARNIZIONE PIANA PTFE ø 22x16x2 mm	PTFE FLAT GASKET ø 22x16x2 mm	FLACHDICHTUNG AUS PTFE ø 16x22,5x2 mm	JUNTA PLANA PTFE ø 22x16x2 mm
23	**1027016**	CANOTTO CROMATO SUPERIORE	UPPER CHROMIUM-PLATED SLEEVE	KOLLEKTOR VERCHROMT	MANGA CROMADO SUPERIOR
24	**1186766**	GUARNIZIONE OR 04075 VITON	O-RING 04075 VITON	DICHTUNG O-RING 04075 VITON	JUNTA ARO "O" 04075 VITON
25	**1186768**	GUARNIZIONE TONDA RAME ø 10x6,4x2 mm	ROUND COPPER GASKET ø 10x6.4x2 mm	DICHTUNG AUS KUPFER ø 10x6,4x2 mm	JUNTA REDONDA EN COBRE ø 10x6,4x2 mm
26	**1184804**	VITE A TESTA CILINDRICA M6x8	CYLINDER HEAD SCREW M6x8	ZYLINDERKOPFSCHRAUBE M6x8	TORNILLO CABEZA CILÍND. M6x8
27	**1501007**	SPRUZZATORE GRUPPO ø 30 mm M10x1	BREW GROUP SPRAY NOZZLE ø 30 mm M10x1	SPRITZDÜSE FÜR GRUPPE.ø 30 mm M10x1	BOQUILLA GRUPO ø 30 mm M10x1
27	**1501561**	SPRUZZATORE GRUPPO ø 30 mm M10x1	GROUP SPRAY NOZZLE ø 30 mm M10x1	SPRITZDÜSE FÜR KAFFEEGR.ø 30 mm M10x1	BOQUILLA GRUPO ø 30 mm M10x1
28	**1081016**	DOCCIA EROGAZIONE ø 60 mm	SHOWER SCREEN ø 60 mm	DUSCHE ø 60 mm	DUCHA ø 60 mm
28	**1081116**	DOCCIA EROGAZIONE ø 60 mm	SHOWER SCREEN ø 60 mm	DUSCHE ø 60 mm	DUCHA ø 60 mm
28	**1081516**	DOCCIA EROGAZIONE ø 60 mm	SHOWER ø 60 mm	AUSLAUFDUSCHE ø 60 mm	DUCHA EROGACIÓN ø 60 mm
29	**1186891**	GUARNIZIONE PORTAFILTRO ø 73x57x8 mm	FILTER HOLDER GASKET ø 73x57x8 mm	SIEBTRÄGERDICHTUNG ø 73x57x8 mm	JUNTA PORTAFILTRO ø 73x57x8 mm
29	**1186892**	GUARNIZIONE PORTAFILTRO ø 73x57x8,5 mm	FILTER HOLDER GASKET ø 73x57x8.5 mm	SIEBTRÄGERDICHTUNG ø 73x57x8,5 mm	JUNTA PORTAFILTRO ø 73x57x8,5 mm
29	**1186893**	GUARNIZIONE PORTAFILTRO ø 73x57x9 mm	FILTER HOLDER GASKET ø 73x57x9 mm	SIEBTRÄGERDICHTUNG ø 73x57x9 mm	JUNTA PORTAFILTRO ø 73x57x9 mm
29	**1186894**	GUARNIZIONE PORTAFILTRO ø 73x57x8 mm	FILTER HOLDER GASKET ø 73x57x8 mm	SIEBTRÄGERDICHTUNG ø 73x57x8 mm	JUNTA PORTAFILTRO ø 73x57x8 mm
29	**1186895**	GUARNIZIONE PORTAFILTRO ø 73x57x8,5 mm	FILTER HOLDER GASKET ø 73x57x8.5 mm	SIEBTRÄGERDICHTUNG ø 73x57x8,5 mm	JUNTA PORTAFILTRO ø 73x57x8,5 mm
29	**5049383**	GUARNIZIONE PORTAFILTRO ø 73x57x8 mm	GASKET FILTER HOLDER ø 73x57x8 mm	DICHTUNG SIEBTRÄGER ø 73x57x8 mm	JUNTA PORTAFILTRO ø 73x57x8 mm
30	**1324048**	PERNO A CAMME PER GRUPPO	CAM ROD FOR COFFEE GROUP	NOCKENWELLE FÜR KAFFEEGRUPPE	PERNO DE LEVAS PARA GRUPO
32	**1349022**	RACCORDO CROMATO GUIDACAMME	CAMS CHROMIUM-PLATED FITTING	ANSCHLUSS CHROMIERT FÜR NOCKEN	RACOR CROMADO GUÍA LEVAS
33	**1186312**	GUARNIZIONE PIANA EPDM ø 15,5x7,5x4 mm	EPDM FLAT GASKET ø 15.5x7.5x4 mm	FLACHDICHTUNG EPDM ø 15,5x7,5x4 mm	JUNTA PLANA EPDM ø 15,5x7,5x4 mm
34	**1186313**	BOCCOLA GUIDACAMME	CAM GUIDE BUSHING	BUCHSE FÜR NOCKENWELLE	CASQUILLO PRENSA
35	**1250516**	MOLLA ø 15x28 mm	SPRING ø 15x28 mm	FEDER ø 15x28 mm	MUELLE ø 15x28 mm
36	**1439533**	RACCORDO CROMATO PREMISTOPPA	STUFFING GLAND CHROME-PLATED FITTING	ANSCHLUSS VERCHROMT FÜR STOPFBÜCHSE	RACOR CROMADO PRENSAESTOPA
37	**1191023**	CAMMA CROMATA	CHROMIUM-PLATED CAM	NOCKEN CHROMIERT	LEVA CROMADA
39	**1324025**	ASTA AZIONAMENTO GRUPPO	UNIT OPERATING ROD	BETÄTIGUNGSSTANGE FÜR GRUPPE	BARRA ACCIONAMIENTO GRUPO
40	**1241401**	MANOPOLA M8x1	KNOB M8x1	DREHKNOPF M8x1	MANDO M8x1
42	**1190001**	SPESSORE CARTA ø 73x59x0,8 mm	PAPER SHIM ø 73x59x0.8 mm	ABSTANDSSTÜCK AUS PAPIER ø 73x59x0,8 mm	ESPESOR PAPEL ø 73x59x0,8 mm
43	**1439011**	TAPPO CROMATO LATERALE	CHROMIUM-PLATED SIDE CAP	SCHRAUBVERSCHLUSS CHROMIERT SEITLICH	TAPÓN CROMADO LATERAL
44	**1186611**	GUARNIZIONE OR 02025 SILICONE ROSSO	O-RING 02025 RED SILICONE	DICHTUNG O-RING 02025 SILIKON ROT	JUNTA ARO "O" 02025 SILICONA ROJA
44	**1186612**	GUARNIZIONE OR 02025 VITON	O-RING 02025 VITON	DICHTUNG O-RING 02025 VITON	JUNTA ARO OR 02025 VITON VERDE
45	**1186415**	GUARNIZIONE PIANA PTFE	FLAT PTFE GASKET	FLACHDICHTUNG PTFE	JUNTA PLANA PTFE
46	**1120330**	ELETTROVALVOLA LUCIFER 3 VIE 240V 50Hz	3-WAY SOLENOID VALVE LUCIFER 240V 50Hz	3-WEGE MAGNETVENTIL LUCIFER 240V 50Hz	ELECTROVÁLVULA LUCIFER 3 VÍAS 240V 50Hz
46	**1120335**	ELETTROVALVOLA PARKER 3 VIE 230V 50/60Hz	3-WAY SOLENOID VALVE PARKER 230V 50/60Hz	3-WEGE MAGNETVENTIL PARKER 230V 50/60Hz	ELECTROVÁLVULA PARKER 3VÍAS 230V 50/60Hz
47	**1120334**	PARTE MECCANICA LUCIFER 3 VIE	3-WAY MECHANICAL COMPONENT LUCIFER	MECHANISCHER TEIL 3-WEGE LUCIFER	PARTE MECÁNICA LUCIFER 3 VÍAS
47	**1120339**	PARTE MECCANICA PARKER 3 VIE	3-WAY MECHANICAL COMPONENT PARKER	MECHANISCHER TEIL 3-WEGE PARKER	PARTE MECÁNICA PARKER 3 VÍAS
48	**1120332**	BOBINA LUCIFER/PARKER 220/240V 9W 50Hz	COIL LUCIFER/PARKER 220/240V 9W 50Hz	SPULE LUCIFER/PARKER 220/240V 9W 50Hz	BOBINA LUCIFER/PARKER 220/240V 9W 50Hz
48	**3120032**	BOBINA PARKER ZB09 9W 220/240V 50/60Hz	COIL PARKER ZB09 9W 220/240V 50/60Hz	SPULE PARKER ZB09 9W 220/240V50/60Hz	BOBINA PARKER ZB09 9W 220/240V 50/60Hz
49	**1455034**	VITE A TESTA CILINDRICA M4x10	CYLINDER HEAD SCREW M4x10	ZYLINDERKOPFSCHRAUBE M4x10	TORNILLO CABEZA CILÍND. M4x10
52	**1160339**	FILTRO CIECO	BLIND FILTER	BLINDFILTER	FILTRO CIEGO
53	**1160050**	FILTRO 1 TAZZA 6 gr	1 CUP FILTER 6 gr	KAFFEESIEB 1 TASSE 6 gr	FILTRO 1 TAZA 6 gr
54	**1160529**	FILTRO 2 TAZZE 14 gr	FILTER 2-CUP 14 g	KAFFEESIEB 2 TASSEN 14 g	FILTRO 2 TAZAS 14 g
55	**1160345**	FILTRO 2 TAZZE 18 gr	2 CUPS FILTER 18 gr	FILTER 2 TASSEN 18 gr	FILTRO 2 TAZAS 18 gr
56	**1250101**	MOLLA FERMAFILTRO ø 1,00 mm INOX	FILTER BLOCKING SPRING ø 1,00 mm INOX	FILTERHALTERUNGSFEDER ø 1,10 mm EDELST.	MUELLE PORTAFILTRO ø 1,10 mm INOX
57	**1165022**	PORTAFILTRO MACCHINE CAFFÈ	FILTER HOLDER COFFEE MACHINES	SIEBTRÄGER FÜR KAFFEEMASCHINEN	PORTAFILTRO MÁQUINAS DE CAFÉ
58	**1241504**	MANOPOLA PORTAFILTRO M12	FILTER HOLDER HANDLE M12	SIEBTRÄGERGRIFF M12	MANDO PORTAFILTRO M12

GRUPPI EMA EPU EVD
GROUP EMA EPU EVD
GRUPPE EMA EPU EVD
GRUPO EMA EPU EVD

WE0201

AIRY-ANTARES-ATLAS-COLOSSEUM-COMBINOVA-ESPRESSA-EURO 2000-FORMULA MILANO
JUNIOR-MININOVA-NOVA-NOVECENTO-ORION ECO-POLARIS-SPHERA-SYNTESIS-VELA

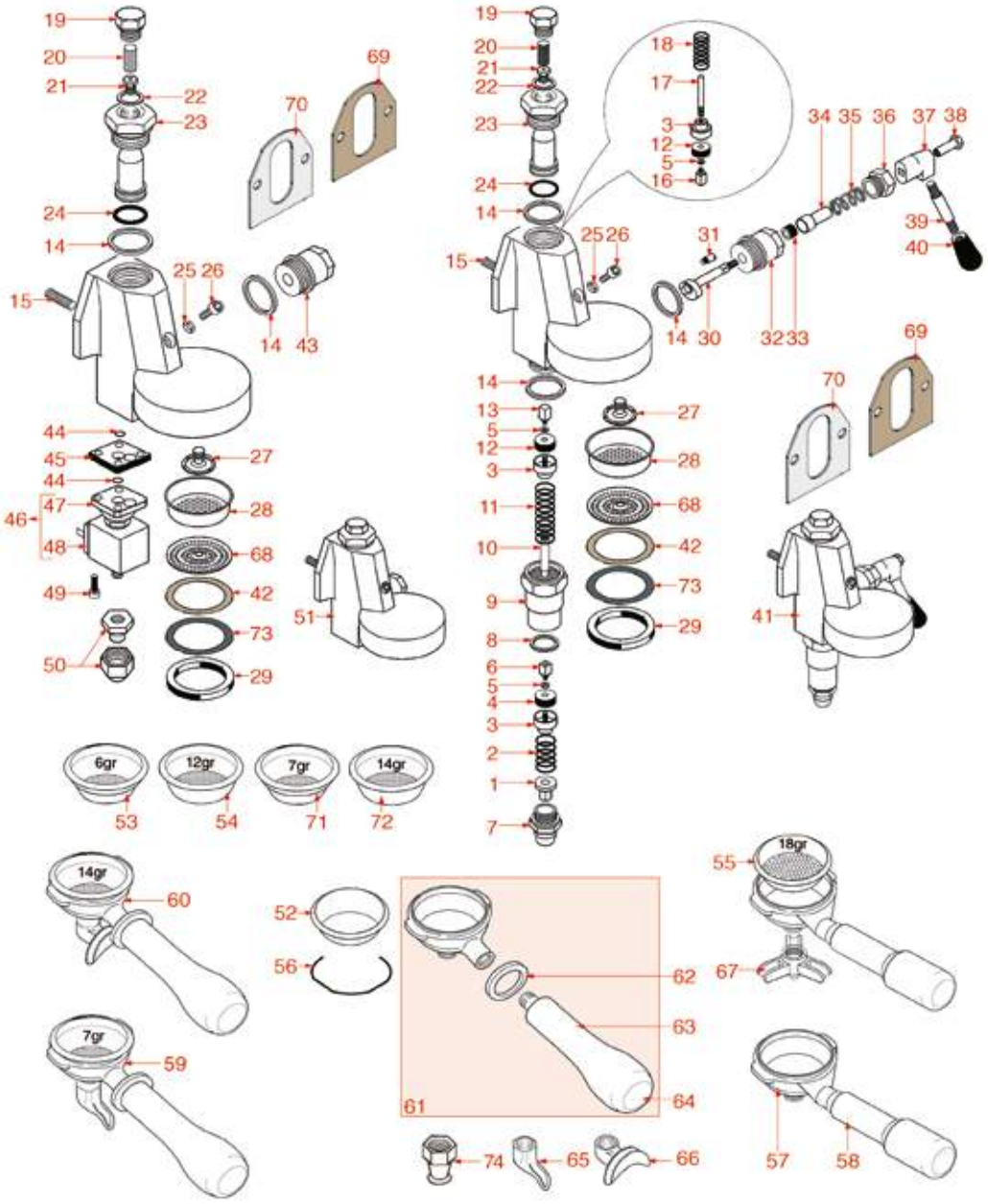

Posizioni senza cod. LF: a richiesta
Positions without LF Code No.: upon request
Abbildungen ohne LF Bestell-Nr.: auf Anfrage
Posiciones sin cód. LF: previa petición

WEGA

P.	Cod.	Descrizione	Description	Beschreibung	Descripción
59	**1165082**	PORTAFILTRO COMPLETO 1 TAZZA WEGA	FILTER HOLDER ASSEMBLY 1 CUP WEGA	SIEBTRÄGER KOMPLETT 1 TASSE WEGA	SOPORTE FILTRO COMPL. 1 TAZA WEGA
60	**1165083**	PORTAFILTRO COMPLETO 2 TAZZE WEGA	FILTER HOLDER ASSEMBLY 2 CUPS WEGA	SIEBTRÄGER KOMPLETT 2 TASSEN WEGA	SOPORTE FILTRO COMPL. 2 TAZAS WEGA
61	**1165081**	PORTAFILTRO COMPLETO WEGA	FILTER HOLDER ASSY WEGA	SIEBTRÄGER KOMPLETT WEGA	PORTAFILTRO COMPLETO WEGA
62	**1186774**	ANELLO ANTISCOTTATURA MANOPOLA	BURN PREVENTING RING FOR HANDLE	VERBRÜHUNGSSCHUTZ-DICHTUNG F. DREHKNOPF	ARO ANTIQUEMADURA MANDO
63	**1241206**	MANOPOLA PORTAFILTRO NERA M12	BLACK FILTER HOLDER HANDLE M12	KNEBEL FILTERTRÄGER-SCHWARZ M12	MANDO PORTAFILTRO NEGRO M12
64	**1241469**	TAPPO MANOPOLA PORTAFILTRO CROMATO	CHROME PLATED CAP FOR FILTER HOLDER KNOB	STÖPSEL KNEBEL SIEBERTRÄGER VERCHROMT	TAPÓN MANDO PORTAFILTRO CROMADO
65	**1022501**	BECCUCCIO 1 TAZZA ø 3/8"	SINGLE SPOUT ø 3/8"	AUSLAUF 1-WEG ø 3/8"	SALIDA 1 CAFÉ ø 3/8"
66	**1022506**	BECCUCCIO 2 TAZZE ø 3/8"	DOUBLE SPOUT ø 3/8"	AUSLAUF 2-WEGE ø 3/8"	SALIDA 2 CAFES ø 3/8"
68	**1081006**	DOCCIA EROGAZIONE ø 51,5 mm	SHOWER SCREEN ø 51.5 mm	DUSCHE ø 51,5 mm	DUCHA ø 51,5 mm
68	**1081007**	DOCCIA EROGAZIONE ø 51,5 mm	SHOWER ø 51.5 mm	DUSCHE ø 51,5 mm	DUCHA SALIDA ø 51,5 mm
69	**1186384**	GUARNIZIONE GRUPPO 80x70x2 mm	COFFEE GROUP GASKET 80x70x2 mm	GRUPPENDICHTUNG 80x70x2 mm	JUNTA GRUPO 80x70x2 mm
70	**1186508**	GUARNIZIONE GRUPPO 77x73x2 mm	COFFEE GROUP GASKET 77x73x2 mm	GRUPPENDICHTUNG 77x73x2 mm	JUNTA GRUPO 77x73x2 mm
71	**1160052**	FILTRO 1 TAZZA 7 gr	1 CUP FILTER 7 gr	KAFFEESIEB 1 TASSE 7 gr	FILTRO 1 TAZA 7 gr
72	**1160053**	FILTRO 2 TAZZE 14 gr	2 CUPS FILTER 14 gr	KAFFEESIEB 2 TASSEN 14 gr	FILTRO 2 TAZAS 14 gr
73	**1190002**	SPESSORE GOMMA ø 73x59x1 mm EPDM	RUBBER SHIM ø 73x59x1 mm EPDM	ABSTANDSSTÜCK GUMMI ø 73,5x59x1 mm EPDM	ESPESOR GOMA ø 73,5x59x1 mm EPDM
74	**1022503**	BECCUCCIO 1 TAZZA DIRITTO ø 3/8"	STRAIGHT SINGLE SPOUT ø 3/8"	AUSLAUF 1-WEG GERADE ø 3/8"	SALIDA 1 CAFÉ RECTA ø 3/8"

GRUPPO START
START GROUP
STARTGRUPPE
GRUPO START

WE0301

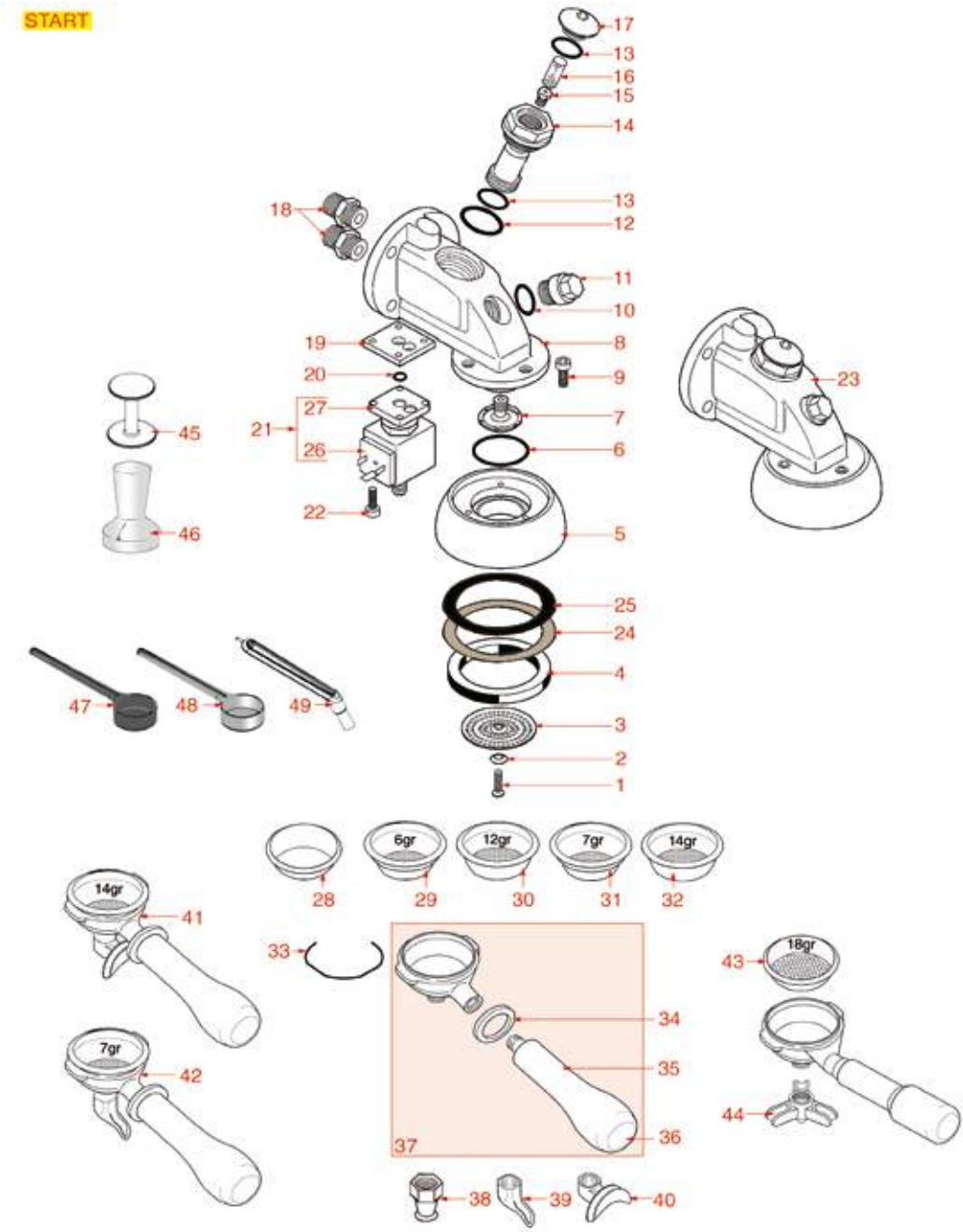

Posizioni senza cod. LF: a richiesta
Positions without LF Code No.: upon request
Abbildungen ohne LF Bestell-Nr.: auf Anfrage
Posiciones sin cód. LF: previa petición

WEGA

P.	Cod.	Descrizione	Description	Beschreibung	Descripción
1	**1528011**	VITE A TESTA SVASATA PIANA M5x20	SHOWER SCREW M5x20	FLACHSENKKOPFSCHRAUBE M5x20	TORNILLO CABEZA AVELLANADA PLANA M5x20
2	**1528054**	RONDELLA INOX SAGOMATA ø 12x5x1 mm	SHAPED S/STEEL WASHER ø 12x5x1 mm	SCHEIBE AUS EDELSTAHL GEFORMT ø 12x5x1 m	ARANDELA INOX PERFILADA ø 12x5x1 mm
3	**1081006**	DOCCIA EROGAZIONE ø 51,5 mm	SHOWER SCREEN ø 51.5 mm	DUSCHE ø 51,5 mm	DUCHA ø 51,5 mm
3	**1081007**	DOCCIA EROGAZIONE ø 51,5 mm	SHOWER ø 51.5 mm	DUSCHE ø 51,5 mm	DUCHA SALIDA ø 51,5 mm
4	**1186891**	GUARNIZIONE PORTAFILTRO ø 73x57x8 mm	FILTER HOLDER GASKET ø 73x57x8 mm	SIEBTRÄGERDICHTUNG ø 73x57x8 mm	JUNTA PORTAFILTRO ø 73x57x8 mm
4	**1186892**	GUARNIZIONE PORTAFILTRO ø 73x57x8,5 mm	FILTER HOLDER GASKET ø 73x57x8.5 mm	SIEBTRÄGERDICHTUNG ø 73x57x8,5 mm	JUNTA PORTAFILTRO ø 73x57x8,5 mm
4	**1186893**	GUARNIZIONE PORTAFILTRO ø 73x57x9 mm	FILTER HOLDER GASKET ø 73x57x9 mm	SIEBTRÄGERDICHTUNG ø 73x57x9 mm	JUNTA PORTAFILTRO ø 73x57x9 mm
4	**1186894**	GUARNIZIONE PORTAFILTRO ø 73x57x8 mm	FILTER HOLDER GASKET ø 73x57x8 mm	SIEBTRÄGERDICHTUNG ø 73x57x8 mm	JUNTA PORTAFILTRO ø 73x57x8 mm
4	**1186895**	GUARNIZIONE PORTAFILTRO ø 73x57x8,5 mm	FILTER HOLDER GASKET ø 73x57x8.5 mm	SIEBTRÄGERDICHTUNG ø 73x57x8,5 mm	JUNTA PORTAFILTRO ø 73x57x8,5 mm
4	**5049383**	GUARNIZIONE PORTAFILTRO ø 73x57x8 mm	GASKET FILTER HOLDER ø 73x57x8 mm	DICHTUNG SIEBTRÄGER ø 73x57x8 mm	JUNTA PORTAFILTRO ø 73x57x8 mm
6	**1186767**	GUARNIZIONE OR 03137 VITON	O-RING 03137 VITON	DICHTUNG OR 03137 VITON	JUNTA ARO "O" 03137 VITON
7	**1501007**	SPRUZZATORE GRUPPO ø 30 mm M10x1	BREW GROUP SPRAY NOZZLE ø 30 mm M10x1	SPRITZDÜSE FÜR GRUPPE.ø 30 mm M10x1	BOQUILLA GRUPO ø 30 mm M10x1
9	**1184012**	VITE A TESTA CILINDRICA M5x10	CYLINDER HEAD SCREW M5x10	ZYLINDERKOPFSCHRAUBE M5x10	TORNILLO DE CABEZA CILINDRO M5x10
10	**1186414**	GUARNIZIONE OR 0119 EPDM	O-RING 0119 EPDM	DICHTUNG O-RING 0119 EPDM	JUNTA ARO "O" 0119 EPDM
11	**1439032**	TAPPO ø 18 mm PER GRUPPO EROGAZIONE	CAP ø 18 mm FOR BREW GROUP	DECKEL FÜR AUSLAUFGRUPPE ø 18 mm	TAPÓN ø 18 mm PARA GRUPO EROGACIÓN
12	**1186772**	GUARNIZIONE ORM 0250-40 NBR	O-RING GASKET M 0250-40 NBR	DICHTUNG ORM 0250-40 NBR	JUNTA ORM 0250-40 NBR
13	**3186287**	GUARNIZIONE OR 0123 EPDM	O-RING 0123 EPDM	O-RING DICHTUNG 0123 EPDM	JUNTA ARO "O" 0123 EPDM
14	**1027003**	CANOTTO CROMATO SUPERIORE	UPPER CHROMIUM-PLATED SLEEVE	KOLLEKTOR VERCHROMT OBERER	MANGA CROMADO SUPERIOR
16	**1160517**	FILTRO ACQUA ø 8,5x22 mm	WATER FILTER ø 8.5x22 mm	WASSERFILTER ø 8,5x22 mm	FILTRO AGUA ø 8,5x22 mm
17	**1439035**	TAPPO ø 18 mm PER GRUPPO EROGAZIONE	CAP ø 18 mm FOR BREW GROUP	DECKEL FÜR AUSLAUFGRUPPE ø 18 mm	TAPÓN ø 18 mm PARA GRUPO EROGACIÓN
18	**1349103**	RACCORDO ø 3/8"M-3/8"M	FITTING ø 3/8"M-3/8"M	ANSCHLUSS ø 3/8"AUßENGEW. 3/8"AUßENGEW.	RACOR ø 3/8"M-3/8"M
19	**1186415**	GUARNIZIONE PIANA PTFE	FLAT PTFE GASKET	FLACHDICHTUNG PTFE	JUNTA PLANA PTFE
20	**1186612**	GUARNIZIONE OR 02025 VITON	O-RING 02025 VITON	DICHTUNG O-RING 02025 VITON	JUNTA ARO OR 02025 VITON VERDE
21	**1120330**	ELETTROVALVOLA LUCIFER 3 VIE 240V 50Hz	3-WAY SOLENOID VALVE LUCIFER 240V 50Hz	3-WEGE MAGNETVENTIL LUCIFER 240V 50Hz	ELECTROVÁLVULA LUCIFER 3 VÍAS 240V 50Hz
21	**1120335**	ELETTROVALVOLA PARKER 3 VIE 230V 50/60Hz	3-WAY SOLENOID VALVE PARKER 230V 50/60Hz	3-WEGE MAGNETVENTIL PARKER 230V 50/60Hz	ELECTROVÁLVULA PARKER 3VÍAS 230V 50/60Hz
22	**1455034**	VITE A TESTA CILINDRICA M4x10	CYLINDER HEAD SCREW M4x10	ZYLINDERKOPFSCHRAUBE M4x10	TORNILLO CABEZA CILÍND. M4x10
24	**1190001**	SPESSORE CARTA ø 73x59x0,8 mm	PAPER SHIM ø 73x59x0.8 mm	ABSTANDSSTÜCK AUS PAPIER ø 73x59x0,8 mm	ESPESOR PAPEL ø 73x59x0,8 mm
25	**1190002**	SPESSORE GOMMA ø 73x59x1 mm EPDM	RUBBER SHIM ø 73x59x1 mm EPDM	ABSTANDSSTÜCK GUMMI ø 73,5x59x1 mm EPDM	ESPESOR GOMA ø 73,5x59x1 mm EPDM
26	**1120332**	BOBINA LUCIFER/PARKER 220/240V 9W 50Hz	COIL LUCIFER/PARKER 220/240V 9W 50Hz	SPULE LUCIFER/PARKER 220/240V 9W 50Hz	BOBINA LUCIFER/PARKER 220/240V 9W 50Hz
26	**3120032**	BOBINA PARKER ZB09 9W 220/240V 50/60Hz	COIL PARKER ZB09 9W 220/240V 50/60Hz	SPULE PARKER ZB09 9W 220/240V50/60Hz	BOBINA PARKER ZB09 9W 220/240V 50/60Hz
27	**1120334**	PARTE MECCANICA LUCIFER 3 VIE	3-WAY MECHANICAL COMPONENT LUCIFER	MECHANISCHER TEIL 3-WEGE LUCIFER	PARTE MECÁNICA LUCIFER 3 VÍAS
27	**1120339**	PARTE MECCANICA PARKER 3 VIE	3-WAY MECHANICAL COMPONENT PARKER	MECHANISCHER TEIL 3-WEGE PARKER	PARTE MECÁNICA PARKER 3 VÍAS
28	**1160339**	FILTRO CIECO	BLIND FILTER	BLINDFILTER	FILTRO CIEGO
29	**1160050**	FILTRO 1 TAZZA 6 gr	1 CUP FILTER 6 gr	KAFFEESIEB 1 TASSE 6 gr	FILTRO 1 TAZA 6 gr
30	**1160529**	FILTRO 2 TAZZE 14 gr	FILTER 2-CUP 14 g	KAFFEESIEB 2 TASSEN 14 g	FILTRO 2 TAZAS 14 g
31	**1160052**	FILTRO 1 TAZZA 7 gr	1 CUP FILTER 7 gr	KAFFEESIEB 1 TASSE 7 gr	FILTRO 1 TAZA 7 gr
32	**1160053**	FILTRO 2 TAZZE 14 gr	2 CUPS FILTER 14 gr	KAFFEESIEB 2 TASSEN 14 gr	FILTRO 2 TAZAS 14 gr
33	**1250101**	MOLLA FERMAFILTRO ø 1,00 mm INOX	FILTER BLOCKING SPRING ø 1,00 mm INOX	FILTERHALTERUNGSFEDER ø 1,10 mm EDELST.	MUELLE PORTAFILTRO ø 1,10 mm INOX
34	**1186774**	ANELLO ANTISCOTTATURA MANOPOLA	BURN PREVENTING RING FOR HANDLE	VERBRÜHUNGSSCHUTZ-DICHTUNG F. DREHKNOPF	ARO ANTIQUEMADURA MANDO
35	**1241206**	MANOPOLA PORTAFILTRO NERA M12	BLACK FILTER HOLDER HANDLE M12	KNEBEL FILTERTRÄGER-SCHWARZ M12	MANDO PORTAFILTRO NEGRO M12
36	**1241469**	TAPPO MANOPOLA PORTAFILTRO CROMATO	CHROME PLATED CAP FOR FILTER HOLDER KNOB	STÖPSEL KNEBEL SIEBERTRÄGER VERCHROMT	TAPÓN MANDO PORTAFILTRO CROMADO
37	**1165081**	PORTAFILTRO COMPLETO WEGA	FILTER HOLDER ASSY WEGA	SIEBTRÄGER KOMPLETT WEGA	PORTAFILTRO COMPLETO WEGA
38	**1022503**	BECCUCCIO 1 TAZZA DIRITTO ø 3/8"	STRAIGHT SINGLE SPOUT ø 3/8"	AUSLAUF 1-WEG GERADE ø 3/8"	SALIDA 1 CAFÉ RECTA ø 3/8"
39	**1022501**	BECCUCCIO 1 TAZZA ø 3/8"	SINGLE SPOUT ø 3/8"	AUSLAUF 1-WEG ø 3/8"	SALIDA 1 CAFÉ ø 3/8"
40	**1022506**	BECCUCCIO 2 TAZZE ø 3/8"	DOUBLE SPOUT ø 3/8"	AUSLAUF 2-WEGE ø 3/8"	SALIDA 2 CAFES ø 3/8"
41	**1165083**	PORTAFILTRO COMPLETO 2 TAZZE WEGA	FILTER HOLDER ASSEMBLY 2 CUPS WEGA	SIEBTRÄGER KOMPLETT 2 TASSEN WEGA	SOPORTE FILTRO COMPL. 2 TAZAS WEGA
42	**1165082**	PORTAFILTRO COMPLETO 1 TAZZA WEGA	FILTER HOLDER ASSEMBLY 1 CUP WEGA	SIEBTRÄGER KOMPLETT 1 TASSE WEGA	SOPORTE FILTRO COMPL. 1 TAZA WEGA
43	**1160345**	FILTRO 2 TAZZE 18 gr	2 CUPS FILTER 18 gr	FILTER 2 TASSEN 18 gr	FILTRO 2 TAZAS 18 gr
45	**1385002**	PRESSINO NYLON ø 50/57 mm	NYLON COFFEE TAMPER ø 50/57 mm	TAMPER AUS NYLON ø 50/57 mm	PRENSA CAFÉ NYLON ø 50/57 mm
46	**1385053**	PRESSINO ALLUMINIO ANODIZZATO ø 58 mm	ANODISED ALUMINUM TAMPER ø 58 mm	TAMPER AUS ELOXIERTEM ALUMINIUM ø 58 mm	PRENSA CAFÉ ALUMINIO ANODIZADO ø 58 mm
47	**1069001**	CUCCHIAIO DOSATORE IN PLASTICA 20 ml	PLASTIC MEASURING SPOON 20 ml	DOSIERLÖFFEL AUS KUNSTSTOFF 20 ml	CUCHARA DOSIFICADOR PLÁSTICO 20 ml
48	**1069002**	CUCCHIAIO DOSATORE INOX 20 ml	STAINLESS STEEL MEASURING SPOON 20 ml	DOSIERLÖFFEL AUS EDELSTAHL 20 ml	CUCHARA DOSIFICADOR INOX 20 ml
49	**1384001**	SPAZZOLINO PULISCIDOCCE	BRUSH FOR COFFEE SHOWER	BÜRSTE ZUR DUSCHENREINIGUNG	CEPILLO LIMPIA DUCHAS

GRUPPO VENERE
GROUP VENERE
GRUPPE VENERE
GRUPO VENERE

WE0401

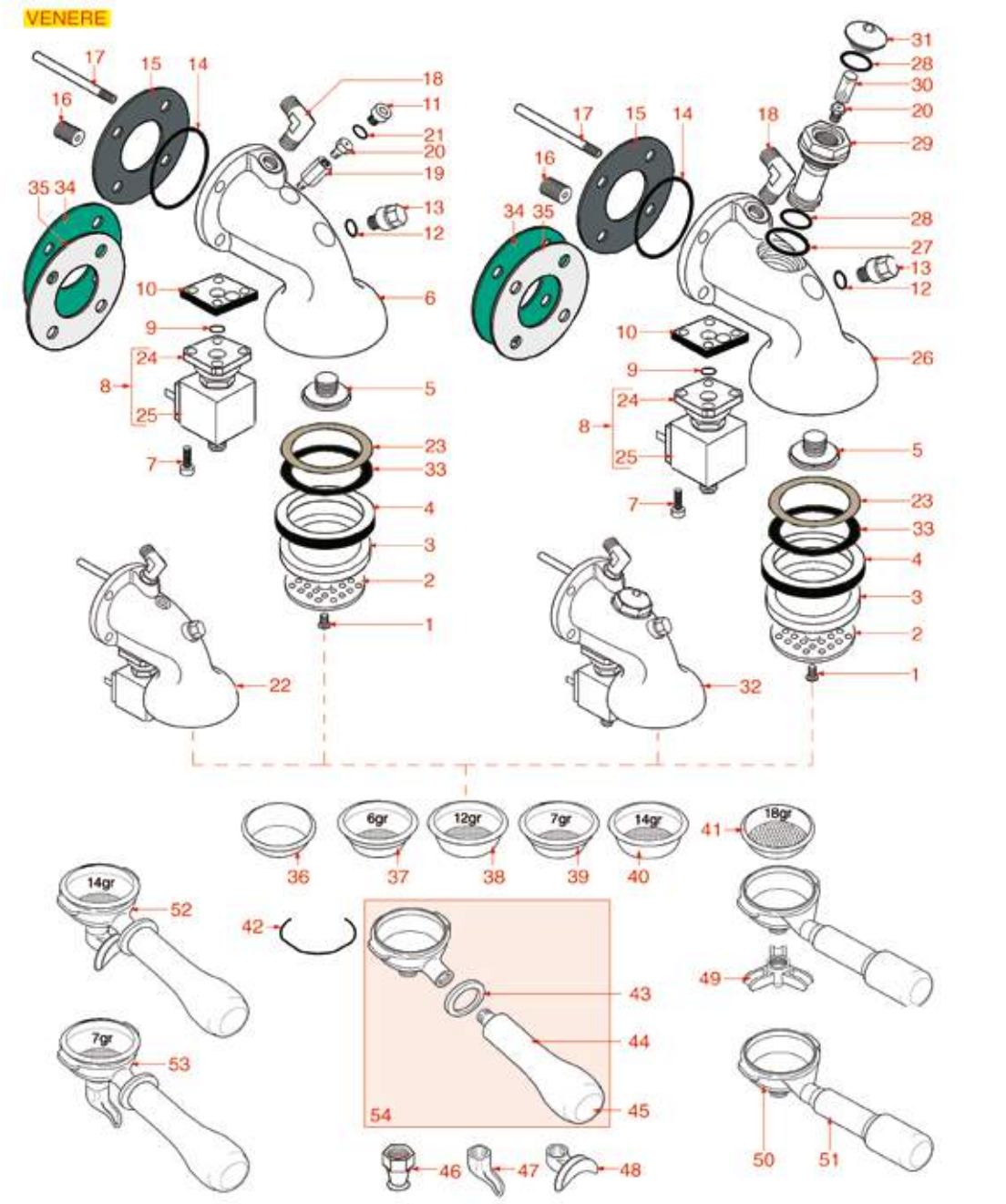

Posizioni senza cod. LF: a richiesta
Positions without LF Code No.: upon request
Abbildungen ohne LF Bestell-Nr.: auf Anfrage
Posiciones sin cód. LF: previa petición

WEGA

P.	Cod.	Descrizione	Description	Beschreibung	Descripción
1	**1528011**	VITE A TESTA SVASATA PIANA M5x20	SHOWER SCREW M5x20	FLACHSENKKOPFSCHRAUBE M5x20	TORNILLO CABEZA AVELLANADA PLANA M5x20
2	**1081007**	DOCCIA EROGAZIONE ø 51,5 mm	SHOWER ø 51.5 mm	DUSCHE ø 51,5 mm	DUCHA SALIDA ø 51,5 mm
2	**1081006**	DOCCIA EROGAZIONE ø 51,5 mm	SHOWER SCREEN ø 51.5 mm	DUSCHE ø 51,5 mm	DUCHA ø 51,5 mm
3	**1086501**	DIFFUSORE PORTADOCCIA	SHOWER HOLDER DIFFUSER	VERTEILER DUSCHTRÄGER	DIFUSOR PORTADUCHA
4	**1786062**	GUARNIZIONE PORTAFILTRO ø 72x56x8 mm	GASKET FILTER HOLDER ø 72x56x8 mm	DICHTUNG SIEBTRÄGER ø 72x56x8 mm	JUNTA PORTAFILTRO ø 72x56x8 mm
4	**1486030**	GUARNIZIONE PORTAFILTRO ø 72x56x8 mm	GASKET FILTERHOLDER ø 72x56x8 mm	DICHTUNG SIEBTRÄGER ø 72x56x8 mm	JUNTA PORTAFILTRO ø 72x56x8 mm
4	**1486029**	GUARNIZIONE PORTAFILTRO ø 72x56x8,5 mm	GASKET FILTERHOLDER ø 72x56x8.5 mm	DICHTUNG SIEBTRÄGER ø 72x56x8,5 mm	JUNTA PORTAFILTRO ø 72x56x8,5 mm
4	**1186678**	GUARNIZIONE PORTAFILTRO ø 72x56x8,5 mm	GASKET FILTER HOLDER ø 72x56x8.5 mm	DICHTUNG SIEBTRÄGER ø 72x56x8,5 mm	JUNTA PORTAFILTRO ø 72x56x8,5 mm
4	**1186622**	GUARNIZIONE PORTAFILTRO ø 72x56x8 mm	GASKET FILTER HOLDER ø 72x56x8 mm	DICHTUNG SIEBTRÄGER ø 72x56x8 mm	JUNTA PORTAFILTRO ø 72x56x8 mm
5	**1501300**	SPRUZZATORE GRUPPO ø 31,5 mm M18x2-M5	BREW GROUP SPRAY NOZZLE ø 31.5 mm M18x2	SPRITZDÜSE FÜR GRUPPE.ø 31,5 mm M18x2-M5	BOQUILLA GRUPO ø 31,5 mm M18x2-M5
7	**1455034**	VITE A TESTA CILINDRICA M4x10	CYLINDER HEAD SCREW M4x10	ZYLINDERKOPFSCHRAUBE M4x10	TORNILLO CABEZA CILÍND. M4x10
8	**1120335**	ELETTROVALVOLA PARKER 3 VIE 230V 50/60Hz	3-WAY SOLENOID VALVE PARKER 230V 50/60Hz	3-WEGE MAGNETVENTIL PARKER 230V 50/60Hz	ELECTROVÁLVULA PARKER 3VÍAS 230V 50/60Hz
8	**1120330**	ELETTROVALVOLA LUCIFER 3 VIE 240V 50Hz	3-WAY SOLENOID VALVE LUCIFER 240V 50Hz	3-WEGE MAGNETVENTIL LUCIFER 240V 50Hz	ELECTROVÁLVULA LUCIFER 3 VÍAS 240V 50Hz
9	**1186612**	GUARNIZIONE OR 02025 VITON	O-RING 02025 VITON	DICHTUNG O-RING 02025 VITON	JUNTA ARO OR 02025 VITON VERDE
10	**1186415**	GUARNIZIONE PIANA PTFE	FLAT PTFE GASKET	FLACHDICHTUNG PTFE	JUNTA PLANA PTFE
11	**1439033**	TAPPO ø 14 mm PER GRUPPO EROGAZIONE	CAP ø 14 mm FOR BREW GROUP	DECKEL FÜR AUSLAUFGRUPPE ø 14 mm	TAPÓN ø 14 mm PARA GRUPO EROGACIÓN
12	**1186414**	GUARNIZIONE OR 0119 EPDM	O-RING 0119 EPDM	DICHTUNG O-RING 0119 EPDM	JUNTA ARO "O" 0119 EPDM
13	**1439032**	TAPPO ø 18 mm PER GRUPPO EROGAZIONE	CAP ø 18 mm FOR BREW GROUP	DECKEL FÜR AUSLAUFGRUPPE ø 18 mm	TAPÓN ø 18 mm PARA GRUPO EROGACIÓN
14	**1186190**	GUARNIZIONE OR 04187 VITON	O-RING 04187 VITON	O-RING DICHTUNG 04187 AUS VITON	JUNTA ARO "O" 04187 VITON
15	**1186451**	GUARNIZIONE GRUPPO ø 88x40x2 mm	COFFEE GROUP GASKET ø 88x40x2 mm	GRUPPENDICHTUNG ø 88x40x2 mm	JUNTA GRUPO ø 88x40x2 mm
18	**1349085**	RACCORDO A "L" ø 1/4"M-1/4"M	ELBOW FITTING ø 1/4"M-1/4"M	L-ANSCHLUSS ø 1/4"A-1/4"A	RACOR EN "L" ø 1/4"M-1/4"M
20	**1500300**	UGELLO M5x1 FORO ø 0,7 mm	NOZZLE M5x1 HOLE ø 0.7 mm	DÜSE M5x1 LOCH ø 0,7 mm	TOBERA M5x1 AGUJERO ø 0,7 mm
21	**1186223**	GUARNIZIONE OR 02056 EPDM	O-RING 02056 EPDM	O-RING-DICHTUNG 02056 EPDM	JUNTA ARO 02056 EPDM
23	**1190051**	SPESSORE CARTA ø 70x57x0,8 mm	PAPER SEAL ø 70x57x0.8 mm	ABSTANDSSTÜCK AUS PAPIER ø 70x57x0,8 mm	ESPESOR PAPEL ø 70x57x0,8 mm
24	**1120339**	PARTE MECCANICA PARKER 3 VIE	3-WAY MECHANICAL COMPONENT PARKER	MECHANISCHER TEIL 3-WEGE PARKER	PARTE MECÁNICA PARKER 3 VÍAS
24	**1120334**	PARTE MECCANICA LUCIFER 3 VIE	3-WAY MECHANICAL COMPONENT LUCIFER	MECHANISCHER TEIL 3-WEGE LUCIFER	PARTE MECÁNICA LUCIFER 3 VÍAS
25	**3120032**	BOBINA PARKER ZB09 9W 220/240V 50/60Hz	COIL PARKER ZB09 9W 220/240V 50/60Hz	SPULE PARKER ZB09 9W 220/240V50/60Hz	BOBINA PARKER ZB09 9W 220/240V 50/60Hz
25	**1120332**	BOBINA LUCIFER/PARKER 220/240V 9W 50Hz	COIL LUCIFER/PARKER 220/240V 9W 50Hz	SPULE LUCIFER/PARKER 220/240V 9W 50Hz	BOBINA LUCIFER/PARKER 220/240V 9W 50Hz
27	**1186772**	GUARNIZIONE ORM 0250-40 NBR	O-RING GASKET M 0250-40 NBR	DICHTUNG ORM 0250-40 NBR	JUNTA ORM 0250-40 NBR
28	**3186287**	GUARNIZIONE OR 0123 EPDM	O-RING 0123 EPDM	O-RING DICHTUNG 0123 EPDM	JUNTA ARO "O" 0123 EPDM
29	**1027003**	CANOTTO CROMATO SUPERIORE	UPPER CHROMIUM-PLATED SLEEVE	KOLLEKTOR VERCHROMT OBERER	MANGA CROMADO SUPERIOR
30	**1160517**	FILTRO ACQUA ø 8,5x22 mm	WATER FILTER ø 8.5x22 mm	WASSERFILTER ø 8,5x22 mm	FILTRO AGUA ø 8,5x22 mm
31	**1439035**	TAPPO ø 18 mm PER GRUPPO EROGAZIONE	CAP ø 18 mm FOR BREW GROUP	DECKEL FÜR AUSLAUFGRUPPE ø 18 mm	TAPÓN ø 18 mm PARA GRUPO EROGACIÓN
33	**1190003**	SPESSORE GOMMA ø 70x57x1 mm EPDM	RUBBER SHIM ø 70x57x1 mm EPDM	ABSTANDSSTÜCK GUMMI ø 70x57x1 mm EPDM	ESPESOR GOMA ø 70x57x1 mm EPDM
34	**1187002**	GUARNIZIONE GRUPPO ø 88x40x2 mm	COFFEE GROUP GASKET ø 88x40x2 mm	GRUPPENDICHTUNG ø 88x40x2 mm	JUNTA GRUPO ø 88x40x2 mm
35	**1786058**	GUARNIZIONE GRUPPO ø 88x40x2 mm	COFFEE GROUP GASKET ø 88x40x2 mm	GRUPPENDICHTUNG ø 88x40x2 mm	JUNTA GRUPO ø 88x40x2 mm
36	**1160339**	FILTRO CIECO	BLIND FILTER	BLINDFILTER	FILTRO CIEGO
37	**1160050**	FILTRO 1 TAZZA 6 gr	1 CUP FILTER 6 gr	KAFFEESIEB 1 TASSE 6 gr	FILTRO 1 TAZA 6 gr
38	**1160529**	FILTRO 2 TAZZE 14 gr	FILTER 2-CUP 14 g	KAFFEESIEB 2 TASSEN 14 g	FILTRO 2 TAZAS 14 g
39	**1160052**	FILTRO 1 TAZZA 7 gr	1 CUP FILTER 7 gr	KAFFEESIEB 1 TASSE 7 gr	FILTRO 1 TAZA 7 gr
40	**1160053**	FILTRO 2 TAZZE 14 gr	2 CUPS FILTER 14 gr	KAFFEESIEB 2 TASSEN 14 gr	FILTRO 2 TAZAS 14 gr
41	**1160345**	FILTRO 2 TAZZE 18 gr	2 CUPS FILTER 18 gr	FILTER 2 TASSEN 18 gr	FILTRO 2 TAZAS 18 gr
42	**1250101**	MOLLA FERMAFILTRO ø 1,00 mm INOX	FILTER BLOCKING SPRING ø 1,00 mm INOX	FILTERHALTERUNGSFEDER ø 1,10 mm EDELST.	MUELLE PORTAFILTRO ø 1,10 mm INOX
43	**1186774**	ANELLO ANTISCOTTATURA MANOPOLA	BURN PREVENTING RING FOR HANDLE	VERBRÜHUNGSSCHUTZ-DICHTUNG F. DREHKNOPF	ARO ANTIQUEMADURA MANDO
44	**1241206**	MANOPOLA PORTAFILTRO NERA M12	BLACK FILTER HOLDER HANDLE M12	KNEBEL FILTERTRÄGER-SCHWARZ M12	MANDO PORTAFILTRO NEGRO M12
45	**1241469**	TAPPO MANOPOLA PORTAFILTRO CROMATO	CHROME PLATED CAP FOR FILTER HOLDER KNOB	STÖPSEL KNEBEL SIEBERTRÄGER VERCHROMT	TAPÓN MANDO PORTAFILTRO CROMADO
46	**1022503**	BECCUCCIO 1 TAZZA DIRITTO ø 3/8"	STRAIGHT SINGLE SPOUT ø 3/8"	AUSLAUF 1-WEG GERADE ø 3/8"	SALIDA 1 CAFÉ RECTA ø 3/8"
47	**1022501**	BECCUCCIO 1 TAZZA ø 3/8"	SINGLE SPOUT ø 3/8"	AUSLAUF 1-WEG ø 3/8"	SALIDA 1 CAFÉ ø 3/8"
48	**1022506**	BECCUCCIO 2 TAZZE ø 3/8"	DOUBLE SPOUT ø 3/8"	AUSLAUF 2-WEGE ø 3/8"	SALIDA 2 CAFES ø 3/8"
49	**1022551**	BECCUCCIO 3 TAZZE ø 3/8"	TRIPLE SPOUT ø 3/8"	AUSLAUF 3-WEGE ø 3/8"	SALIDA 3 CAFES ø 3/8"
50	**1165022**	PORTAFILTRO MACCHINE CAFFÈ	FILTER HOLDER COFFEE MACHINES	SIEBTRÄGER FÜR KAFFEEMASCHINEN	PORTAFILTRO MÁQUINAS DE CAFÉ
51	**1241504**	MANOPOLA PORTAFILTRO M12	FILTER HOLDER HANDLE M12	SIEBTRÄGERGRIFF M12	MANDO PORTAFILTRO M12
52	**1165083**	PORTAFILTRO COMPLETO 2 TAZZE WEGA	FILTER HOLDER ASSEMBLY 2 CUPS WEGA	SIEBTRÄGER KOMPLETT 2 TASSEN WEGA	SOPORTE FILTRO COMPL. 2 TAZAS WEGA
53	**1165082**	PORTAFILTRO COMPLETO 1 TAZZA WEGA	FILTER HOLDER ASSEMBLY 1 CUP WEGA	SIEBTRÄGER KOMPLETT 1 TASSE WEGA	SOPORTE FILTRO COMPL. 1 TAZA WEGA
54	**1165081**	PORTAFILTRO COMPLETO WEGA	FILTER HOLDER ASSY WEGA	SIEBTRÄGER KOMPLETT WEGA	PORTAFILTRO COMPLETO WEGA

GRUPPO EROGAZIONE 52 CONCEPT
BREWING GROUP 52 CONCEPT
KAFFEAUSGABEGRUPPE 52 CONCEPT
GRUPO EROGACIÓN 52 CONCEPT

WE0501

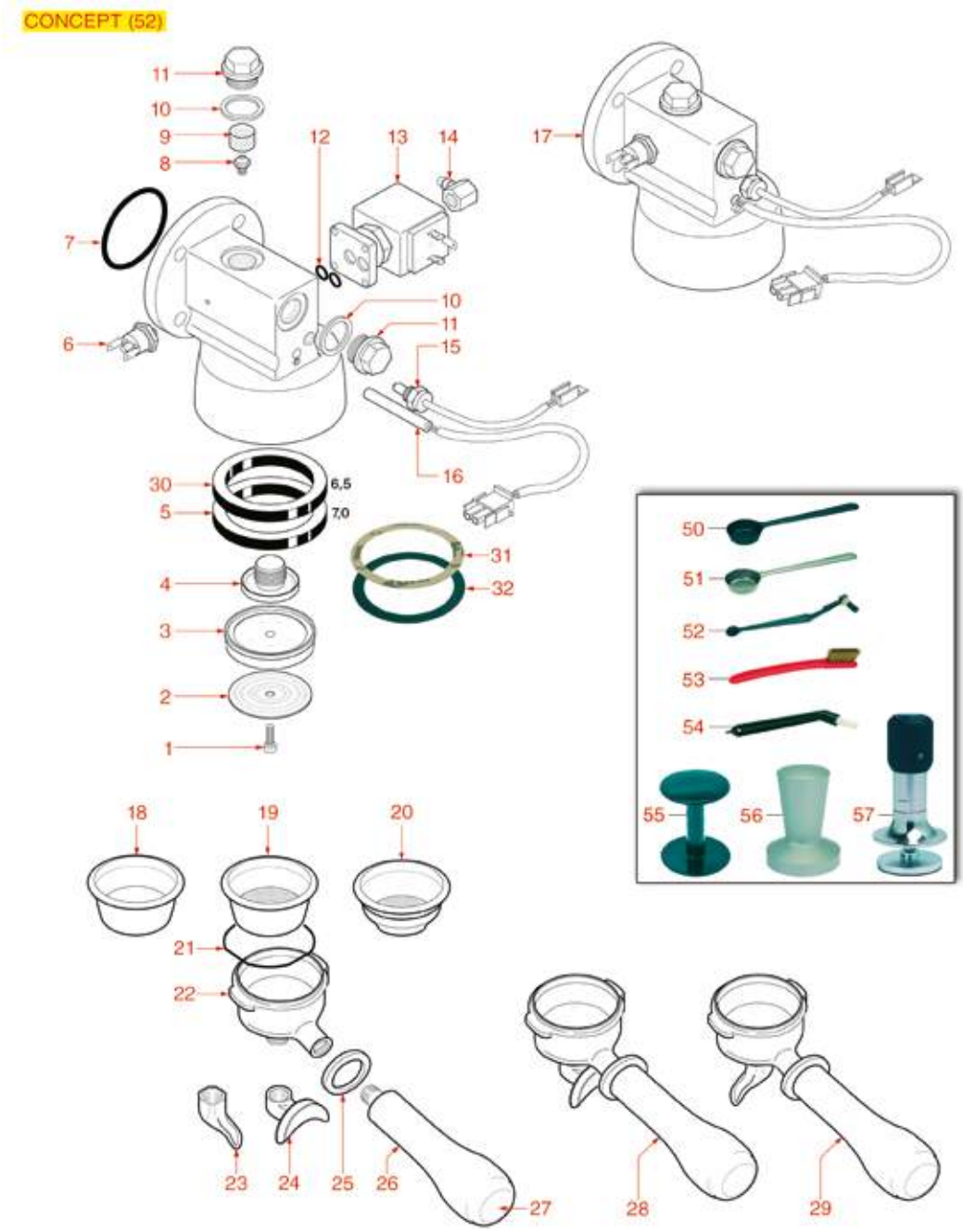

Posizioni senza cod. LF: a richiesta
Positions without LF Code No.: upon request
Abbildungen ohne LF Bestell-Nr.: auf Anfrage
Posiciones sin cód. LF: previa petición

WEGA

P.	Cod.	Descrizione	Description	Beschreibung	Descripción
2	**1081041**	DOCCIA EROGAZIONE ø 48 mm	SHOWER SCREEN ø 48 mm	DUSCHE ø 48 mm	DUCHA ø 48 mm
3	**1086046**	DIFFUSORE PORTADOCCIA	SHOWER HOLDER SPRAYER	VERTEILER DUSCHTRÄGER	DIFUSOR SOPORTE DUCHA
3	**1086047**	DIFFUSORE PORTADOCCIA RIBASSATO	LOWERED SHOWER HOLDER SPRAYER	VERTEILER DUSCHTRÄGER ABGEFLACHT	DIFUSOR SOPORTE DUCHA REBAJADO
4	**1501300**	SPRUZZATORE GRUPPO ø 31,5 mm M18x2-M5	BREW GROUP SPRAY NOZZLE ø 31.5 mm M18x2	SPRITZDÜSE FÜR GRUPPE.ø 31,5 mm M18x2-M5	BOQUILLA GRUPO ø 31,5 mm M18x2-M5
5	**5047859**	GUARNIZIONE PORTAFILTRO ø 64x52x7 mm	FILTER HOLDER GASKET ø 64x52x7 mm	DICHTUNG FÜR FILTERTRÄGER ø 64x52x7 mm	JUNTA SOPORTE FILTRO ø 64x52x7 mm
6	**1444206**	TERMOSTATO A CONTATTO 145°C M4	CONTACT THERMOSTAT 145°C M4	ANLEGETHERMOSTAT 145°C M4	TERMOSTATO DE CONTACTO 145°C M4
7	**1186190**	GUARNIZIONE OR 04187 VITON	O-RING 04187 VITON	O-RING DICHTUNG 04187 AUS VITON	JUNTA ARO "O" 04187 VITON
9	**1160501**	FILTRO ACQUA ø 14x10x12 mm	WATER FILTER ø 14x10x12 mm	WASSERFILTER ø 14x10x12 mm	FILTRO AGUA ø 14x10x12 mm
10	**1186323**	GUARNIZIONE PIANA PTFE ø 24x18x2 mm	PTFE FLAT GASKET ø 24x18x2 mm	FLACHDICHTUNG AUS PTFE ø 24x18x2 mm	JUNTA PLANA PTFE ø 24x18x2 mm
11	**1439003**	TAPPO ø 18 mm PER GRUPPO EROGAZIONE	CAP ø 18 mm FOR BREW GROUP	DECKEL FÜR AUSLAUFGRUPPE ø 18 mm	TAPÓN ø 18 mm PARA GRUPO EROGACIÓN
12	**1186612**	GUARNIZIONE OR 02025 VITON	O-RING 02025 VITON	DICHTUNG O-RING 02025 VITON	JUNTA ARO OR 02025 VITON VERDE
13	**1120102**	ELETTROVALVOLA LUCIFER 3 VIE 115V 60Hz	3-WAY SOLENOID VALVE LUCIFER 115V 60Hz	3-WEGE MAGNETVENTIL LUCIFER 115V 60Hz	ELECTROVÁLVULA LUCIFER 3 VÍAS 115V 60Hz
13	**1120330**	ELETTROVALVOLA LUCIFER 3 VIE 240V 50Hz	3-WAY SOLENOID VALVE LUCIFER 240V 50Hz	3-WEGE MAGNETVENTIL LUCIFER 240V 50Hz	ELECTROVÁLVULA LUCIFER 3 VÍAS 240V 50Hz
14	**1349267**	RACCORDO PORTAGOMMA ø 1/8"F - ø 7 mm	HOSE-END FITTING ø 1/8"F - ø 7 mm	SCHLAUCHANSCHLUSS ø 1/8"I - ø 7 mm	RACOR SOPORTE GOMA ø 1/8"H - ø 7 mm
15	**1397053**	SONDA TEMPERATURA NTC	TEMPERATURE PROBE NTC	TEMPERATURSONDE NTC	SONDA TEMPERATURA NTC
16	**1755256**	RESISTENZA A CARTUCCIA 150W 230V	CARTRIDGE HEATING ELEMENT 150W 230V	PATRONENHEIZKÖRPER 150W 230V	RESISTENCIA DE CARTUCHO 150W 230V
18	**1160278**	FILTRO CIECO	BLIND FILTER	BLINDFILTER	FILTRO CIEGO
19	**1160277**	FILTRO 2 TAZZE 14 gr	FILTER 2-CUP 14 g	KAFFEESIEB 2 TASSEN 14 g	FILTRO 2 TAZAS 14 g
20	**1160276**	FILTRO 1 TAZZA 7 gr	1 CUP FILTER 7 gr	FILTER 1 TASSE 7 g	FILTRO 1 TAZA 7 gr
21	**1250279**	MOLLA FERMAFILTRO ø 1,40 mm INOX	SPRING FILTER LOCKING ø 1.40 mm STAIN.ST	FEDER FILTERSPERRE ø 1,40 mm EDELSTAHL	MUELLE FERMAFILTRO ø 1,40 mm INOX
22	**1165114**	PORTAFILTRO MACCHINE CAFFÈ ASTORIA/WEGA	FILTER HOLDER f/COFFEE MACH.ASTORIA/WEGA	FILTERTR. KAFFEEMASCHINEN ASTORIA/WEGA	SOPORT.FILTRO MÁQ. CAFÉ ASTORIA/WEGA
23	**1022501**	BECCUCCIO 1 TAZZA ø 3/8"	SINGLE SPOUT ø 3/8"	AUSLAUF 1-WEG ø 3/8"	SALIDA 1 CAFÉ ø 3/8"
24	**1022506**	BECCUCCIO 2 TAZZE ø 3/8"	DOUBLE SPOUT ø 3/8"	AUSLAUF 2-WEGE ø 3/8"	SALIDA 2 CAFES ø 3/8"
25	**1186774**	ANELLO ANTISCOTTATURA MANOPOLA	BURN PREVENTING RING FOR HANDLE	VERBRÜHUNGSSCHUTZ-DICHTUNG F. DREHKNOPF	ARO ANTIQUEMADURA MANDO
26	**1241206**	MANOPOLA PORTAFILTRO NERA M12	BLACK FILTER HOLDER HANDLE M12	KNEBEL FILTERTRÄGER-SCHWARZ M12	MANDO PORTAFILTRO NEGRO M12
27	**1241469**	TAPPO MANOPOLA PORTAFILTRO CROMATO	CHROME PLATED CAP FOR FILTER HOLDER KNOB	STÖPSEL KNEBEL SIEBERTRÄGER VERCHROMT	TAPÓN MANDO PORTAFILTRO CROMADO
28	**1165079**	PORTAFILTRO COMPLETO 2 TAZZE ASTORIA	2-CUP FILTER HOLDER ASSEMBLY ASTORIA	SIEBTRÄGER KOMPLETT 2 TASSEN ASTORIA	PORTAFILTRO COMPLETO 2 TAZAS ASTORIA
28	**1165115**	PORTAFILTRO COMPLETO 2 TAZZE ASTORIA	COMPLETE FILTER HOLDER 2 CUPS ASTORIA	FILTERTRÄGER KOMPLETT 2 TASSEN ASTORIA	SOPORT.FILTRO COMPLETO 2 TAZAS ASTORIA
29	**1165076**	PORTAFILTRO COMPLETO 1 TAZZA ASTORIA	1 CUP FILTER HOLDER ASSEMBLY ASTORIA	SIEBTRÄGER KOMPLETT 1 TASSE ASTORIA	PORTAFILTRO COMPLETO 1 TAZA ASTORIA
29	**1165116**	PORTAFILTRO COMPLETO 1 TAZZE ASTORIA	COMPLETE FILTER HOLDER 1 CUP ASTORIA	FILTERTRÄGER KOMPLETT 1 TASSE ASTORIA	SOPORT.FILTRO COMPLETO 1 TAZA ASTORIA
30	**1786056**	GUARNIZIONE PORTAFILTRO ø 64x52x6,3 mm	FILTER HOLDER GASKET ø 64x52x6.3 mm	SIEBTRÄGERDICHTUNG ø 64x52x6,3 mm	JUNTA PORTAFILTRO ø 64x52x6,3 mm
31	**1190101**	SPESSORE CARTA ø 64x53x0,7 mm	PAPER SEAL ø 64x53x0.7 mm	ABSTANDSSTÜCK AUS PAPIER ø 64x53x0,7 mm	ESPESOR PAPEL ø 64x53x0,7 mm
32	**1190007**	SPESSORE GOMMA ø 64x53x1 mm EPDM	RUBBER PIECE ø 64x53x1 mm EPDM	GUMMIDICKE ø 64x53x1 mm EPDM	ESPESOR GOMA ø 64x53x1 mm EPDM
50	**1069001**	CUCCHIAIO DOSATORE IN PLASTICA 20 ml	PLASTIC MEASURING SPOON 20 ml	DOSIERLÖFFEL AUS KUNSTSTOFF 20 ml	CUCHARA DOSIFICADOR PLÁSTICO 20 ml
51	**1069002**	CUCCHIAIO DOSATORE INOX 20 ml	STAINLESS STEEL MEASURING SPOON 20 ml	DOSIERLÖFFEL AUS EDELSTAHL 20 ml	CUCHARA DOSIFICADOR INOX 20 ml
52	**1384003**	SPAZZOLINO PULISCIDOCCE NERO	BLACK SHOWER CLEANING BRUSH	BÜRSTE ZUR DUSCHENREINIGUNG SCHWARZ	CEPILLO LIMPIA-DUCHAS
53	**1384002**	SPAZZOLINA PER MANUTENZIONE	BRUSH FOR MAINTENANCE	BÜRSTE FÜR WARTUNG	CEPILLO PARA MANTENIMIENTO
54	**1384001**	SPAZZOLINO PULISCIDOCCE	BRUSH FOR COFFEE SHOWER	BÜRSTE ZUR DUSCHENREINIGUNG	CEPILLO LIMPIA DUCHAS
55	**1385000**	PRESSINO NYLON ø 50/52 mm	NYLON TAMPER ø 50/52 mm	TAMPER AUS NYLON ø 50/52 mm	PRENSA CAFÉ NYLON ø 50/52 mm
56	**1385040**	PRESSINO ALLUMINIO LUCIDO ø 53 mm	POLISHED ALUMINUM TAMPER ø 53 mm	TAMPER AUS ALUMINIUM LACKIERT ø 53 mm	PRENSA ALUMINIO PULIDO ø 53 mm
56	**1385054**	PRESSINO ALLUMINIO ANODIZZATO ø 53 mm	ANODISED ALUMINUM TAMPER ø 53 mm	TAMPER AUS ELOXIERTEM ALUMINIUM ø 53 mm	PRENSA CAFÉ ALUMINIO ANODIZADO ø 53 mm
57	**1385601**	PRESSINO DINAMOMETRICO MANUALE ø 52 mm	DYNAMOMETRIC MANUAL TAMPER ø 52 mm	DYNAM.HAND-KAFFEE TAMPER ø52mm MAN.	PRENSA CAFÉ DINAMOMÉTR.ø 52 mm MANUAL

GRUPPO EROGAZIONE 56 CONCEPT
BREWING GROUP 56 CONCEPT
KAFFEAUSGABEGRUPPE 56 CONCEPT
GRUPO EROGACIÓN 56 CONCEPT

WE0601

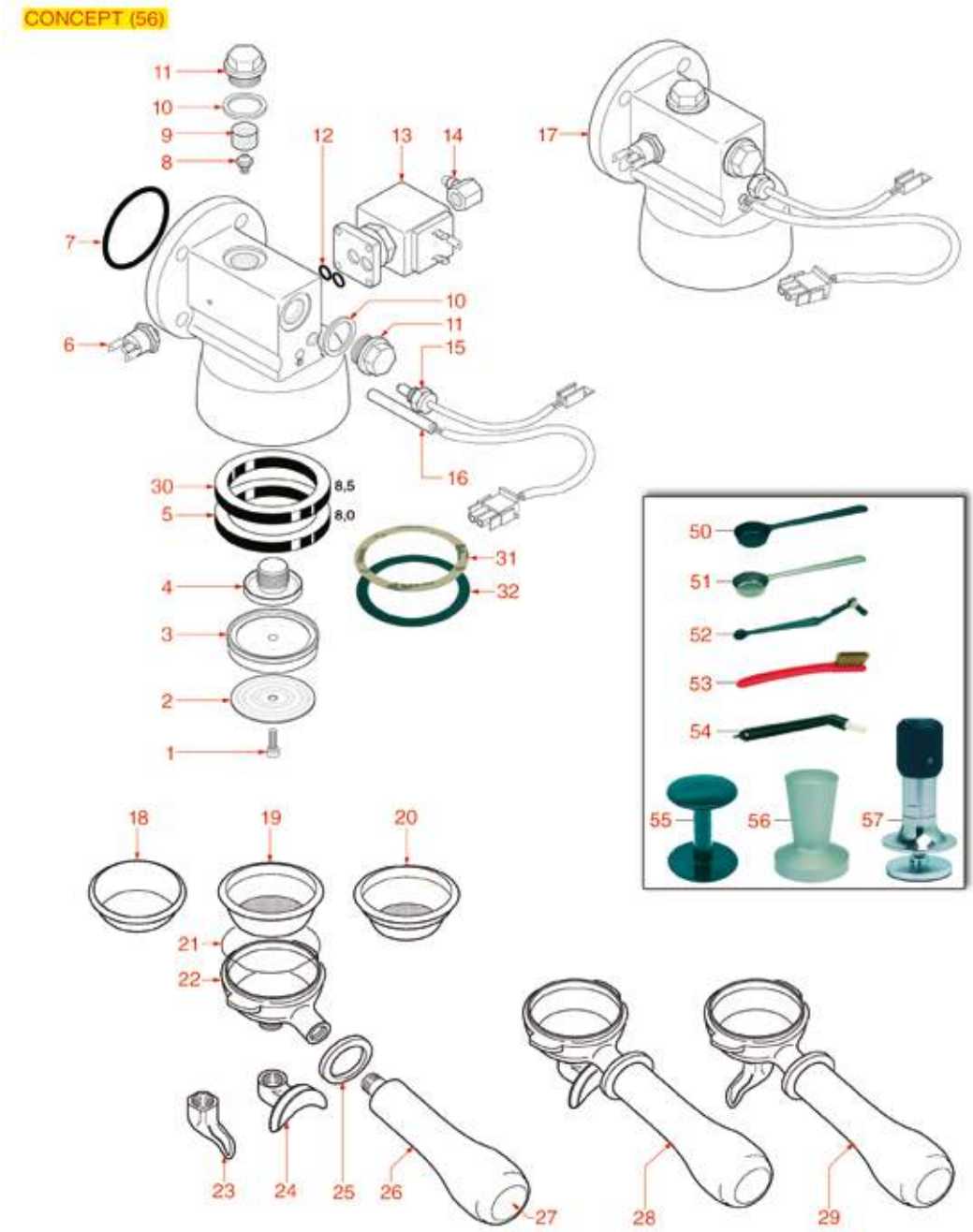

Posizioni senza cod. LF: a richiesta
Positions without LF Code No.: upon request
Abbildungen ohne LF Bestell-Nr.: auf Anfrage
Posiciones sin cód. LF: previa petición

WEGA

P.	Cod.	Descrizione	Description	Beschreibung	Descripción
1	**1528011**	VITE A TESTA SVASATA PIANA M5x20	SHOWER SCREW M5x20	FLACHSENKKOPFSCHRAUBE M5x20	TORNILLO CABEZA AVELLANADA PLANA M5x20
2	**1081006**	DOCCIA EROGAZIONE ø 51,5 mm	SHOWER SCREEN ø 51.5 mm	DUSCHE ø 51,5 mm	DUCHA ø 51,5 mm
2	**1081007**	DOCCIA EROGAZIONE ø 51,5 mm	SHOWER ø 51.5 mm	DUSCHE ø 51,5 mm	DUCHA SALIDA ø 51,5 mm
3	**1086501**	DIFFUSORE PORTADOCCIA	SHOWER HOLDER DIFFUSER	VERTEILER DUSCHTRÄGER	DIFUSOR PORTADUCHA
4	**1501300**	SPRUZZATORE GRUPPO ø 31,5 mm M18x2-M5	BREW GROUP SPRAY NOZZLE ø 31.5 mm M18x2	SPRITZDÜSE FÜR GRUPPE.ø 31,5 mm M18x2-M5	BOQUILLA GRUPO ø 31,5 mm M18x2-M5
5	**1486030**	GUARNIZIONE PORTAFILTRO ø 72x56x8 mm	GASKET FILTERHOLDER ø 72x56x8 mm	DICHTUNG SIEBTRÄGER ø 72x56x8 mm	JUNTA PORTAFILTRO ø 72x56x8 mm
5	**1786062**	GUARNIZIONE PORTAFILTRO ø 72x56x8 mm	GASKET FILTER HOLDER ø 72x56x8 mm	DICHTUNG SIEBTRÄGER ø 72x56x8 mm	JUNTA PORTAFILTRO ø 72x56x8 mm
6	**1444206**	TERMOSTATO A CONTATTO 145°C M4	CONTACT THERMOSTAT 145°C M4	ANLEGETHERMOSTAT 145°C M4	TERMOSTATO DE CONTACTO 145°C M4
7	**1186190**	GUARNIZIONE OR 04187 VITON	O-RING 04187 VITON	O-RING DICHTUNG 04187 AUS VITON	JUNTA ARO "O" 04187 VITON
9	**1160501**	FILTRO ACQUA ø 14x10x12 mm	WATER FILTER ø 14x10x12 mm	WASSERFILTER ø 14x10x12 mm	FILTRO AGUA ø 14x10x12 mm
10	**1186323**	GUARNIZIONE PIANA PTFE ø 24x18x2 mm	PTFE FLAT GASKET ø 24x18x2 mm	FLACHDICHTUNG AUS PTFE ø 24x18x2 mm	JUNTA PLANA PTFE ø 24x18x2 mm
11	**1439003**	TAPPO ø 18 mm PER GRUPPO EROGAZIONE	CAP ø 18 mm FOR BREW GROUP	DECKEL FÜR AUSLAUFGRUPPE ø 18 mm	TAPÓN ø 18 mm PARA GRUPO EROGACIÓN
12	**1186612**	GUARNIZIONE OR 02025 VITON	O-RING 02025 VITON	DICHTUNG O-RING 02025 VITON	JUNTA ARO OR 02025 VITON VERDE
13	**1120330**	ELETTROVALVOLA LUCIFER 3 VIE 240V 50Hz	3-WAY SOLENOID VALVE LUCIFER 240V 50Hz	3-WEGE MAGNETVENTIL LUCIFER 240V 50Hz	ELECTROVÁLVULA LUCIFER 3 VÍAS 240V 50Hz
14	**1349267**	RACCORDO PORTAGOMMA ø 1/8"F - ø 7 mm	HOSE-END FITTING ø 1/8"F - ø 7 mm	SCHLAUCHANSCHLUSS ø 1/8"I - ø 7 mm	RACOR SOPORTE GOMA ø 1/8"H - ø 7 mm
15	**1397052**	SONDA TEMPERATURA NTC	TEMPERATURE PROBE NTC	TEMPERATURSONDE NTC	SONDA TEMPERATURA NTC
16	**1755256**	RESISTENZA A CARTUCCIA 150W 230V	CARTRIDGE HEATING ELEMENT 150W 230V	PATRONENHEIZKÖRPER 150W 230V	RESISTENCIA DE CARTUCHO 150W 230V
18	**1160339**	FILTRO CIECO	BLIND FILTER	BLINDFILTER	FILTRO CIEGO
19	**1160529**	FILTRO 2 TAZZE 14 gr	FILTER 2-CUP 14 g	KAFFEESIEB 2 TASSEN 14 g	FILTRO 2 TAZAS 14 g
20	**1160050**	FILTRO 1 TAZZA 6 gr	1 CUP FILTER 6 gr	KAFFEESIEB 1 TASSE 6 gr	FILTRO 1 TAZA 6 gr
21	**1250101**	MOLLA FERMAFILTRO ø 1,00 mm INOX	FILTER BLOCKING SPRING ø 1,00 mm INOX	FILTERHALTERUNGSFEDER ø 1,10 mm EDELST.	MUELLE PORTAFILTRO ø 1,10 mm INOX
23	**1022501**	BECCUCCIO 1 TAZZA ø 3/8"	SINGLE SPOUT ø 3/8"	AUSLAUF 1-WEG ø 3/8"	SALIDA 1 CAFÉ ø 3/8"
24	**1022506**	BECCUCCIO 2 TAZZE ø 3/8"	DOUBLE SPOUT ø 3/8"	AUSLAUF 2-WEGE ø 3/8"	SALIDA 2 CAFES ø 3/8"
25	**1186774**	ANELLO ANTISCOTTATURA MANOPOLA	BURN PREVENTING RING FOR HANDLE	VERBRÜHUNGSSCHUTZ-DICHTUNG F. DREHKNOPF	ARO ANTIQUEMADURA MANDO
26	**1241206**	MANOPOLA PORTAFILTRO NERA M12	BLACK FILTER HOLDER HANDLE M12	KNEBEL FILTERTRÄGER-SCHWARZ M12	MANDO PORTAFILTRO NEGRO M12
27	**1241469**	TAPPO MANOPOLA PORTAFILTRO CROMATO	CHROME PLATED CAP FOR FILTER HOLDER KNOB	STÖPSEL KNEBEL SIEBERTRÄGER VERCHROMT	TAPÓN MANDO PORTAFILTRO CROMADO
30	**1186678**	GUARNIZIONE PORTAFILTRO ø 72x56x8,5 mm	GASKET FILTER HOLDER ø 72x56x8.5 mm	DICHTUNG SIEBTRÄGER ø 72x56x8,5 mm	JUNTA PORTAFILTRO ø 72x56x8,5 mm
30	**1486029**	GUARNIZIONE PORTAFILTRO ø 72x56x8,5 mm	GASKET FILTERHOLDER ø 72x56x8.5 mm	DICHTUNG SIEBTRÄGER ø 72x56x8,5 mm	JUNTA PORTAFILTRO ø 72x56x8,5 mm
31	**1190001**	SPESSORE CARTA ø 73x59x0,8 mm	PAPER SHIM ø 73x59x0.8 mm	ABSTANDSSTÜCK AUS PAPIER ø 73x59x0,8 mm	ESPESOR PAPEL ø 73x59x0,8 mm
32	**1190002**	SPESSORE GOMMA ø 73x59x1 mm EPDM	RUBBER SHIM ø 73x59x1 mm EPDM	ABSTANDSSTÜCK GUMMI ø 73,5x59x1 mm EPDM	ESPESOR GOMA ø 73,5x59x1 mm EPDM
50	**1069001**	CUCCHIAIO DOSATORE IN PLASTICA 20 ml	PLASTIC MEASURING SPOON 20 ml	DOSIERLÖFFEL AUS KUNSTSTOFF 20 ml	CUCHARA DOSIFICADOR PLÁSTICO 20 ml
51	**1069002**	CUCCHIAIO DOSATORE INOX 20 ml	STAINLESS STEEL MEASURING SPOON 20 ml	DOSIERLÖFFEL AUS EDELSTAHL 20 ml	CUCHARA DOSIFICADOR INOX 20 ml
52	**1384003**	SPAZZOLINO PULISCIDOCCE NERO	BLACK SHOWER CLEANING BRUSH	BÜRSTE ZUR DUSCHENREINIGUNG SCHWARZ	CEPILLO LIMPIA-DUCHAS
53	**1384002**	SPAZZOLINA PER MANUTENZIONE	BRUSH FOR MAINTENANCE	BÜRSTE FÜR WARTUNG	CEPILLO PARA MANTENIMIENTO
54	**1384001**	SPAZZOLINO PULISCIDOCCE	BRUSH FOR COFFEE SHOWER	BÜRSTE ZUR DUSCHENREINIGUNG	CEPILLO LIMPIA DUCHAS
55	**1385002**	PRESSINO NYLON ø 50/57 mm	NYLON COFFEE TAMPER ø 50/57 mm	TAMPER AUS NYLON ø 50/57 mm	PRENSA CAFÉ NYLON ø 50/57 mm
56	**1385041**	PRESSINO ALLUMINIO LUCIDO ø 57 mm	POLISHED ALUMINUM TAMPER ø 57 mm	TAMPER AUS ALUMINIUM LACKIERT ø 57 mm	PRENSA ALUMINIO PULIDO ø 57 mm
56	**1385053**	PRESSINO ALLUMINIO ANODIZZATO ø 58 mm	ANODISED ALUMINUM TAMPER ø 58 mm	TAMPER AUS ELOXIERTEM ALUMINIUM ø 58 mm	PRENSA CAFÉ ALUMINIO ANODIZADO ø 58 mm
57	**1385600**	PRESSINO DINAMOMETRICO MANUALE ø 57 mm	DYNAMOMET. MANUAL COFFEE TAMPER ø 57mm	DYNAMOMETR.HAND-KAFFEE TAMPER ø 57mm	PRENSA CAFÉ DINAMOMÉTR. MANUAL ø 57 mm

RUBINETTI ACQUA/VAPORE STANDARD
WATER/STEAM TAPS STANDARD
WASSER-/DAMPFHÄHNE STANDARD
GRIFOS AGUA/VAPOR STANDARD

WE1001

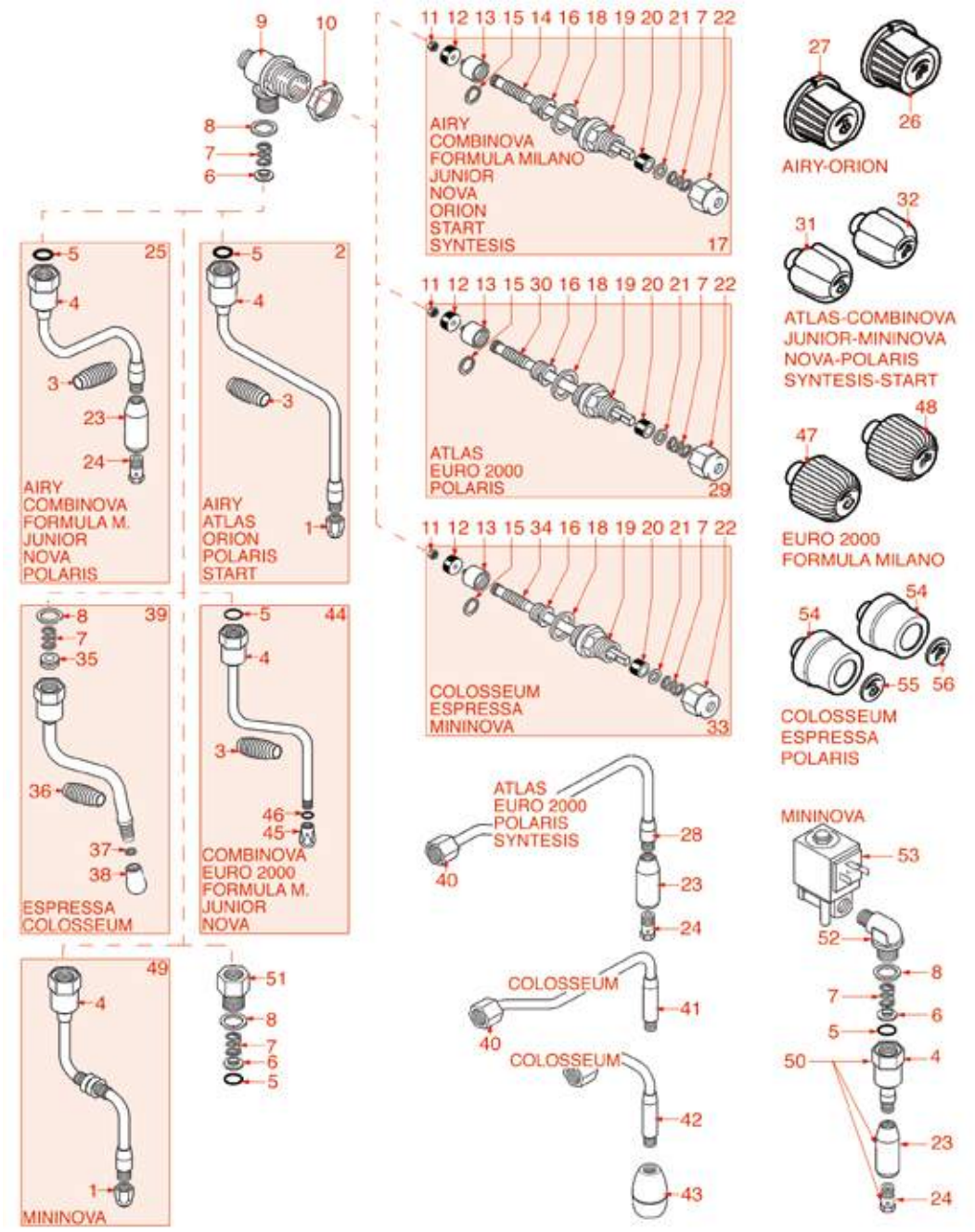

Posizioni senza cod. LF: a richiesta
Positions without LF Code No.: upon request
Abbildungen ohne LF Bestell-Nr.: auf Anfrage
Posiciones sin cód. LF: previa petición

WEGA

P.	Cod.	Descrizione	Description	Beschreibung	Descripción
1	**1449093**	SPRUZZATORE VAPORE CROMATO M10	NOZZLE F/WATER OUTLET M10 /CHROME-PLATED	DAMPFSPRITZDÜSE VERCHROMT M10	ROCIADOR VAPOR CROMADO M10
2	**1449091**	TUBO VAPORE COMPLETO CROMATO ø 8 mm	CHROME PIPE STEM COMPLETE ø 8 mm	DAMPFROHR VERCHROMT KOMPLETT ø 8 mm	TUBO VAPOR COMPLETO CROMADO ø 8 mm
4	**1449100**	DADO ESAGONALE CROMATO	CHROME HEXAGONAL NUT	MUTTER SECHSKANTIG VERCHOMT	TUERCA HEXAGONAL CROMADO
5	**1186318**	GUARNIZIONE OR 03043 EPDM	O-RING 03043 EPDM	O-RING-DICHTUNG 03043 EPDM	JUNTA ARO 03043 EPDM
6	**1186334**	RONDELLA SNODO	WASHER	SCHEIBE FÜR GELENK	ARANDELA ARTICULACIÓN
7	**1250547**	MOLLA ø 11,5x16 mm	SPRING ø 11.5x16 mm	FEDER ø 11,5x16 mm	MUELLE ø 11,5x16 mm
8	**1186201**	GUARNIZIONE PIANA PTFE ø 21x16,8x2 mm	GASKET FLAT PTFE ø 21x16.8x2 mm	FLACHDICHTUNG PTFE ø 21x16,8x2 mm	JUNTA PLANA PTFE ø 21x16,8x2 mm
9	**1348451**	CORPO RUBINETTO VAPORE	STEAM TAP BODY	DAMPFHAHNKÖRPER	CUERPO GRIFO VAPOR
10	**1348453**	GHIERA M 26x1,5	NUT M 26x1.5	RING AUßENGEWINDE 26x1,5	CERCO M 26x1,5
11	**1348025**	DADO ESAGONALE ALTO M3	HEXAGONAL NUT M3	SECHSKANTMUTTER HOCH M3	TUERCA HEXAGONAL ALTA M3
12	**1186316**	GUARNIZIONE PIANA EPDM ø 15x4x4 mm 60SH	EPDM FLAT GASKET ø 15x4x4 mm 60 SH	FLACHDICHTUNG EPDM ø 15x4x4 mm 60 SH	BURLETE PLANO EPDM ø 15x4x4 mm 60 SH
12	**1186527**	GUARNIZIONE PIANA EPDM ø 15x4x4 mm 80SH	FLAT EPDM GASKET ø 15x4x4 mm 80 SH	FLACHDICHTUNG EPDM ø 15x4x4 mm 80 SH	JUNTA PLANA SH ø 15x4x4 mm 80
13	**1324056**	PISTONCINO RUBINETTO	TAP PISTON	KOLBEN FÜR HAHN	PISTÓN GRIFO
14	**1324077**	PERNO PER RUBINETTO ACQUA/VAPORE	WATER/STEAM TAP PIN	STIFT FÜR WASSER-/DAMPFHAHN	PERNO PARA GRIFO AGUA/VAPOR
15	**1250223**	ANELLO ELASTICO RADIALE ø 6 mm	RADIAL SEEGER RING ø 6 mm	ELASTISCHER RING RADIAL ø 6 mm	ARO ELÁSTICO RADIAL ø 6 mm
16	**1186377**	GHIERA PORTA GUARNIZIONE	GASKET HOLDER	RING-DICHTUNGSTRÄGER	CERCO PUERTA JUNTA
17	**1348452**	ASTA PERNO PER RUBINETTO ACQUA/VAPORE	WATER/STEAM TAP PIN ROD	ARM STIFT FÜR WASSER-/DAMPFHAHN	EJE PERNO PARA GRIFO AGUA/VAPOR
18	**1186333**	GUARNIZIONE PIANA RAME ø 26x20x2 mm	COPPER FLAT GASKET ø 26x20x2 mm	FLACHDICHTUNG AUS KUPFER ø 26x20x2 mm	JUNTA PLANA COBRE ø 26x20x2 mm
18	**1186340**	GUARNIZIONE PIANA ESENTE ø 26x20x2 mm	ASBESTOS FREE FLAT GASKET ø 26x20x2 mm	FLACHDICHTUNG ASBESTFREI ø 26x20x2 mm	JUNTA PLANA SIN AMIANTO ø 26x20x2 mm
19	**1349458**	RACCORDO PER RUBINETTO	TAP COUPLING	HAHNANSCHLUSS	RACOR PARA GRIFO
20	**1186393**	GUARNIZIONE PIANA EPDM ø 12,5x8x9 mm	FLAT EPDM GASKET ø 12.5x8x9 mm	FLACHDICHTUNG EPDM ø 12,5x8x9 mm	JUNTA PLANA EPDM ø 12,5x8x9 mm
20	**1786263**	GUARNIZIONE PIANA EPDM ø 12,5x8x9 mm	FLAT GASKET EPDM ø 12.5x8x9 mm	FLACHDICHTUNG EPDM ø 12,5x8x9 mm	JUNTA PLANA EPDM ø 12,5x8x9 mm
21	**1186376**	RONDELLA PIANA OTTONE ø 12x8x1 mm	BRASS WASHER ø 12x8x1 mm FLAT	MESSINGSCHEIBE ø 12x8x1 mm	ARANDELA PLANA DE LATÓN ø 12x8x1 mm
22	**1348458**	GHIERA PER RUBINETTO	TAP NUT	NUTMUTTER FÜR HAHN	CERCO PARA GRIFO
23	**1449116**	SPRUZZATORE ACQUA M9 ø 18 mm	NOZZLE FOR WATER PIPE M9 ø 18 mm	WASSERSPRITZDÜSE M9 ø 18 mm	BOQUILLA AGUA M9 ø 18 mm
24	**1449099**	SPRUZZATORE ACQUA M10	NOZZLE FOR WATER M10	WASSERSPRITZDÜSE M10	BOQUILLA AGUA M10
25	**1449090**	TUBO ACQUA COMPLETO CROMATO ø 8 mm	CHROME COMPLETE WATER PIPE ø 8 mm	WASSERROHR KOMPLETT VERCHROMT ø 8 mm	TUBO AGUA COMPLETO CROMADO ø 8 mm
26	**1241453**	MANOPOLA RUBINETTO ACQUA	WATER TAP KNOB	WASSERDREHKNOPF	MANDO GRIFO AGUA
27	**1241451**	MANOPOLA RUBINETTO VAPORE	STEAM TAP KNOB	DREHKNOPF FÜR DAMPFHAHN	MANDO GRIFO VAPOR
29	**1348076**	ASTA PERNO PER RUBINETTO ACQUA/VAPORE	WATER/STEAM TAP PIN ROD	ARM STIFT FÜR WASSER-/DAMPFHAHN	EJE PERNO PARA GRIFO AGUA/VAPOR
31	**1241089**	MANOPOLA RUBINETTO VAPORE	STEAM TAP KNOB	DREHKNOPF FÜR DAMPFHAHN	MANDO GRIFO VAPOR
32	**1241090**	MANOPOLA RUBINETTO ACQUA	WATER TAP KNOB	WASSERDREHKNOPF	MANDO GRIFO AGUA
33	**1348077**	ASTA PERNO PER RUBINETTO ACQUA/VAPORE	WATER/STEAM TAP PIN ROD	ARM STIFT FÜR WASSER-/DAMPFHAHN	EJE PERNO PARA GRIFO AGUA/VAPOR
35	**1186378**	TENUTA CONICA PTFE ø 14x7x6 mm	CONICAL PTFE SEAL ø 14x7x6 mm	KEGELDICHTUNG AUS PTFE ø 14x7x6 mm	JUNTA CÓNICA EN PTFE ø 14x7x6 mm
35	**1186626**	GUARNIZIONE OR 0114 EPDM	O-RING 0114 EPDM	DICHTUNG O-RING 0114 EPDM	JUNTA ARO "O" 0114 EPDM
36	**1186180**	GOMMINO ANTISCOTTATURA TUBI ø 10 mm	BURN PREVENTING RUBBERPIECE ø 10 mm	VERBRÜHSCHUTZGUMMI ø 10 mm	PROTECTOR CALOR GOMA TUBOS ø 10 mm
43	**1449097**	SPRUZZATORE ACQUA INOX M10	NOZZLE FOR WATER M10 /STAINL.STEEL	WASSERSPRITZDÜSE M10 AUS EDELSTAHL	ROCIADOR AGUA INOX M10
45	**1449096**	SPRUZZATORE VAPORE INOX M8	NOZZLE FOR STEAM OUTLET M8 /STAIN. STEEL	DAMPFSPRITZDÜSE AUS EDELSTAHL M8	ROCIADOR VAPOR INOX M8
46	**1186550**	GUARNIZIONE ORM 0060-10 SILICONE ROSSO	O-RING M 0060-10 RED SILICONE	DICHTUNG O-RING 0060-10 SILIKON ROT	JUNTA ARO "O" M 0060-10 SILICONA ROJA
47	**1241466**	MANOPOLA RUBINETTO VAPORE	STEAM TAP KNOB	DREHKNOPF FÜR DAMPFHAHN	MANDO GRIFO VAPOR
48	**1241467**	MANOPOLA RUBINETTO ACQUA	WATER TAP KNOB	WASSERHAHNDREHKNOPF	MANDO GRIFO AGUA
50	**1449206**	TUBO ACQUA COMPLETO	COMPLETE WATER PIPE	WASSERROHR KOMPLETT	TUBO AGUA COMPLETO
51	**1349135**	RACCORDO ø 3/8"M-3/8"F	FITTING ø 3/8"M-3/8"F	ANSCHLUSS ø 3/8"AUSSENG.-3/8"INNENG.	RACOR ø 3/8"M-3/8"H
54	**1241091**	MANOPOLA RUBINETTO ACQUA/VAPORE	WATER/STEAM TAP KNOB	DREHKNOPF FÜR WASSER/DAMPFHAHN	MANDO GRIFO AGUA/VAPOR
55	**1241093**	SERIGRAFIA VAPORE PER MANOPOLA	STEAM SILK SCREEN PRINT. F. HANDLE	KLEBESIEBDRUCK DAMPFDREHKNOPF	SERIGRAFÍA VAPOR PARA MANDO
56	**1241092**	SERIGRAFIA ACQUA PER MANOPOLA	WATER SILK SCREEN PRINTING F. HANDLE	KLEBESIEBDRUCK FÜR WASSERDREHKNOPF	SERIGRAFÍA AGUA PARA MANDO

RUBINETTI ACQUA/VAPORE SPHERA
WATER/STEAM TAPS SPHERA
WASSER-/DAMPFHÄHNE SPHERA
GRIFOS AGUA/VAPOR SPHERA

WE1101

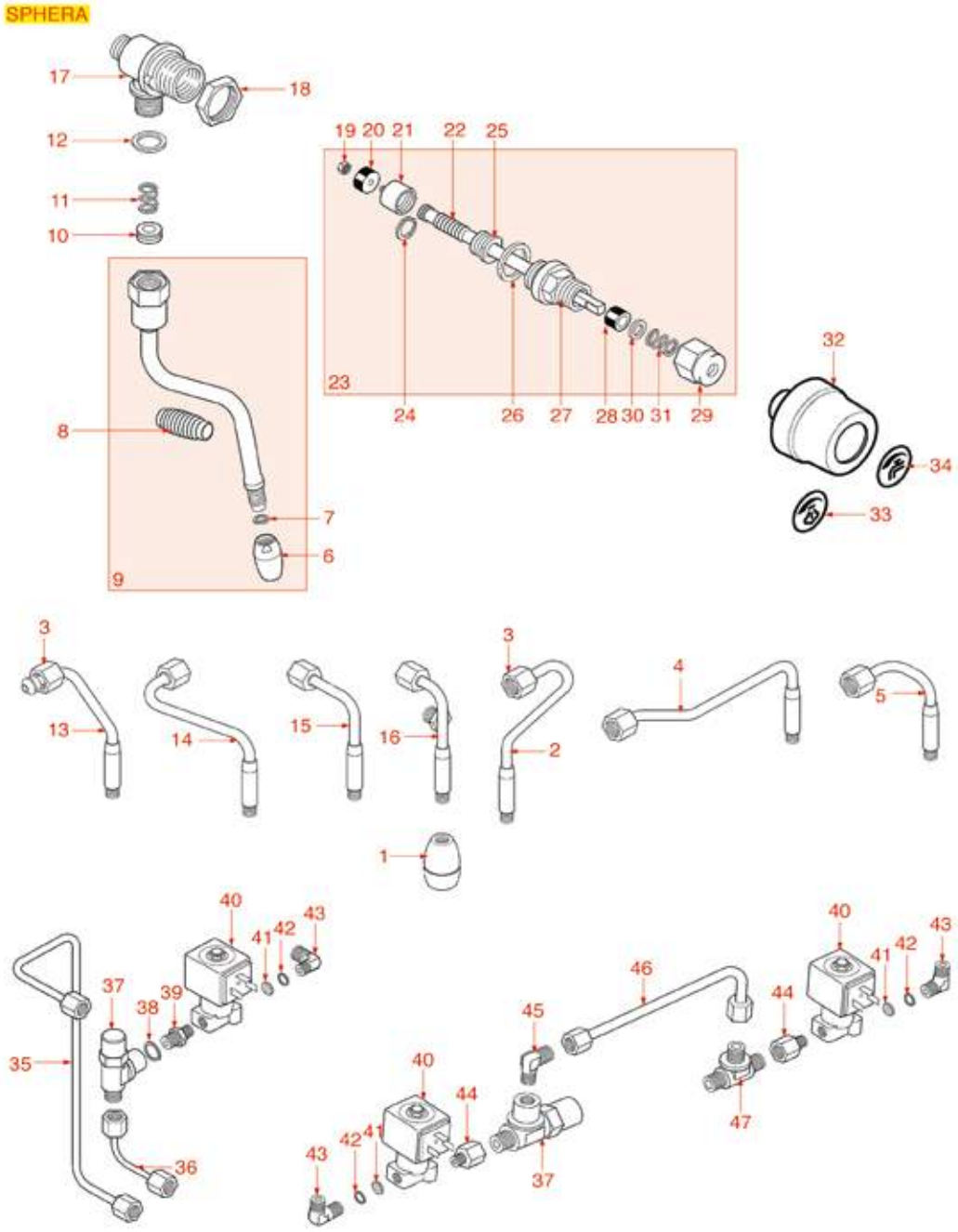

Posizioni senza cod. LF: a richiesta
Positions without LF Code No.: upon request
Abbildungen ohne LF Bestell-Nr.: auf Anfrage
Posiciones sin cód. LF: previa petición

WEGA

P.	Cod.	Descrizione	Description	Beschreibung	Descripción
1	**1449097**	SPRUZZATORE ACQUA INOX M10	NOZZLE FOR WATER M10 /STAINL.STEEL	WASSERSPRITZDÜSE M10 AUS EDELSTAHL	ROCIADOR AGUA INOX M10
8	**1186180**	GOMMINO ANTISCOTTATURA TUBI ø 10 mm	BURN PREVENTING RUBBERPIECE ø 10 mm	VERBRÜHSCHUTZGUMMI ø 10 mm	PROTECTOR CALOR GOMA TUBOS ø 10 mm
9	**1449103**	TUBO VAPORE COMPLETO INOX ø 10 mm	STAINLESS STEEL STEAM PIPE COMPL. ø 10mm	DAMPFROHR KOMPLETT AUS EDELSTAHL ø 10 mm	TUBO VAPOR INOX COMPLETO ø 10 mm
10	**1186378**	TENUTA CONICA PTFE ø 14x7x6 mm	CONICAL PTFE SEAL ø 14x7x6 mm	KEGELDICHTUNG AUS PTFE ø 14x7x6 mm	JUNTA CÓNICA EN PTFE ø 14x7x6 mm
10	**1186626**	GUARNIZIONE OR 0114 EPDM	O-RING 0114 EPDM	DICHTUNG O-RING 0114 EPDM	JUNTA ARO "O" 0114 EPDM
11	**1250001**	MOLLA ø 11,4x18 mm PER TUBO VAPORE	SPRING ø 11.4x18 mm FOR STEAM PIPE	FEDER ø 11,4x18 mm FÜR DAMPFROHR	MUELLE ø 11,4x18 mm PARA TUBO VAPOR
12	**1186201**	GUARNIZIONE PIANA PTFE ø 21x16,8x2 mm	GASKET FLAT PTFE ø 21x16.8x2 mm	FLACHDICHTUNG PTFE ø 21x16,8x2 mm	JUNTA PLANA PTFE ø 21x16,8x2 mm
17	**1348451**	CORPO RUBINETTO VAPORE	STEAM TAP BODY	DAMPFHAHNKÖRPER	CUERPO GRIFO VAPOR
18	**1348453**	GHIERA M 26x1,5	NUT M 26x1.5	RING AUßENGEWINDE 26x1,5	CERCO M 26x1,5
19	**1348025**	DADO ESAGONALE ALTO M3	HEXAGONAL NUT M3	SECHSKANTMUTTER HOCH M3	TUERCA HEXAGONAL ALTA M3
20	**1186316**	GUARNIZIONE PIANA EPDM ø 15x4x4 mm 60SH	EPDM FLAT GASKET ø 15x4x4 mm 60 SH	FLACHDICHTUNG EPDM ø 15x4x4 mm 60 SH	BURLETE PLANO EPDM ø 15x4x4 mm 60 SH
20	**1186527**	GUARNIZIONE PIANA EPDM ø 15x4x4 mm 80SH	FLAT EPDM GASKET ø 15x4x4 mm 80 SH	FLACHDICHTUNG EPDM ø 15x4x4 mm 80 SH	JUNTA PLANA SH ø 15x4x4 mm 80
21	**1324056**	PISTONCINO RUBINETTO	TAP PISTON	KOLBEN FÜR HAHN	PISTÓN GRIFO
23	**1348077**	ASTA PERNO PER RUBINETTO ACQUA/VAPORE	WATER/STEAM TAP PIN ROD	ARM STIFT FÜR WASSER-/DAMPFHAHN	EJE PERNO PARA GRIFO AGUA/VAPOR
24	**1250223**	ANELLO ELASTICO RADIALE ø 6 mm	RADIAL SEEGER RING ø 6 mm	ELASTISCHER RING RADIAL ø 6 mm	ARO ELÁSTICO RADIAL ø 6 mm
25	**1186377**	GHIERA PORTA GUARNIZIONE	GASKET HOLDER	RING-DICHTUNGSTRÄGER	CERCO PUERTA JUNTA
26	**1186333**	GUARNIZIONE PIANA RAME ø 26x20x2 mm	COPPER FLAT GASKET ø 26x20x2 mm	FLACHDICHTUNG AUS KUPFER ø 26x20x2 mm	JUNTA PLANA COBRE ø 26x20x2 mm
26	**1186340**	GUARNIZIONE PIANA ESENTE ø 26x20x2 mm	ASBESTOS FREE FLAT GASKET ø 26x20x2 mm	FLACHDICHTUNG ASBESTFRE! ø 26x20x2 mm	JUNTA PLANA SIN AMIANTO ø 26x20x2 mm
27	**1349458**	RACCORDO PER RUBINETTO	TAP COUPLING	HAHNANSCHLUSS	RACOR PARA GRIFO
28	**1186393**	GUARNIZIONE PIANA EPDM ø 12,5x8x9 mm	FLAT EPDM GASKET ø 12.5x8x9 mm	FLACHDICHTUNG EPDM ø 12,5x8x9 mm	JUNTA PLANA EPDM ø 12,5x8x9 mm
28	**1786263**	GUARNIZIONE PIANA EPDM ø 12,5x8x9 mm	FLAT GASKET EPDM ø 12.5x8x9 mm	FLACHDICHTUNG EPDM ø 12,5x8x9 mm	JUNTA PLANA EPDM ø 12,5x8x9 mm
29	**1348458**	GHIERA PER RUBINETTO	TAP NUT	NUTMUTTER FÜR HAHN	CERCO PARA GRIFO
30	**1186376**	RONDELLA PIANA OTTONE ø 12x8x1 mm	BRASS WASHER ø 12x8x1 mm FLAT	MESSINGSCHEIBE ø 12x8x1 mm	ARANDELA PLANA DE LATÓN ø 12x8x1 mm
31	**1250547**	MOLLA ø 11,5x16 mm	SPRING ø 11.5x16 mm	FEDER ø 11,5x16 mm	MUELLE ø 11,5x16 mm
32	**1241091**	MANOPOLA RUBINETTO ACQUA/VAPORE	WATER/STEAM TAP KNOB	DREHKNOPF FÜR WASSER/DAMPFHAHN	MANDO GRIFO AGUA/VAPOR
33	**1241093**	SERIGRAFIA VAPORE PER MANOPOLA	STEAM SILK SCREEN PRINT. F. HANDLE	KLEBESIEBDRUCK DAMPFDREHKNOPF	SERIGRAFÍA VAPOR PARA MANDO
34	**1241092**	SERIGRAFIA ACQUA PER MANOPOLA	WATER SILK SCREEN PRINTING F. HANDLE	KLEBESIEBDRUCK FÜR WASSERDREHKNOPF	SERIGRAFÍA AGUA PARA MANDO
37	**1349083**	RACCORDO MISCELATORE	MIXER FITTING	MISCHBATTERIEANSCHLUSS	RACOR MEZCLADOR
38	**1186619**	GUARNIZIONE PIANA RAME ø 18x14x1,5 mm	COPPER FLAT GASKET ø 18x14x1.5 mm	FLACHDICHTUNG AUS KUPFER ø 18x14x1,5 mm	JUNTA PLANA COBRE ø 18x14x1,5 mm
40	**1120355**	ELETTROVALVOLA PARKER 2 VIE 230V 50/60Hz	2-WAY SOLENOID VALVE PARKER 230V 50/60Hz	2-WEGE MAGNETVENTIL PARKER 230V 50/60Hz	ELECTROVÁLV. PARKER 2 VÍAS 230V 50/60Hz
41	**1160566**	FILTRO ACQUA INOX ø 8 mm	STAINLESS STEEL WATER FILTER ø 8 mm	WASSERFILTER AUS INOX-STAHL ø 8 mm	FILTRO AGUA INOX ø 8 mm
42	**1186771**	GUARNIZIONE PIANA RAME ø 8,5x5x1 mm	COPPER FLAT GASKET ø 8,5x5x1 mm	FLACHDICHTUNG AUS KUPFER ø 8,5x5x1 mm	JUNTA PTFE ø 8,5x5x1 mm
43	**1349079**	RACCORDO A "L" ø 1/4"M-1/8"M	L- FITTING ø 1/4"M 1/8"M	L-ANSCHLUSS ø 1/4"A-1/8"A	RACOR EN A "L" ø 1/4"M-1/8"M
44	**1349111**	RACCORDO ø 1/8"M-1/4"M	FITTING ø 1/8"M 1/4"M	ANSCHLUSS ø 1/8"AUßENGEW. 1/4"AUßENGEW.	RACOR ø 1/8"M 1/4"M
45	**1349081**	RACCORDO A "L" ø 1/4"M-1/4"M	L-FITTING ø 1/4"M 1/4"M	L-ANSCHLUSS ø 1/4"A-1/4"A	RACOR EN "L" ø 1/4"M-1/4"M
47	**1349491**	RACCORDO A "T" ø 1/4"M-1/4"M-1/4"M	T-SHAPED FITTING ø 1/4"M-1/4"M-1/4"M	T-ANSCHLUSS ø 1/4"A-1/4"A-1/4"A	RACOR EN "T" ø 1/4"M-1/4"M-1/4"M

RUBINETTI ACQUA/VAPORE VELA-VENERE
WATER/STEAM TAPS VELA-VENERE
WASSER-/DAMPFHÄHNE VELA-VENERE
GRIFOS AGUA/VAPEUR VELA-VENERE

WE1201

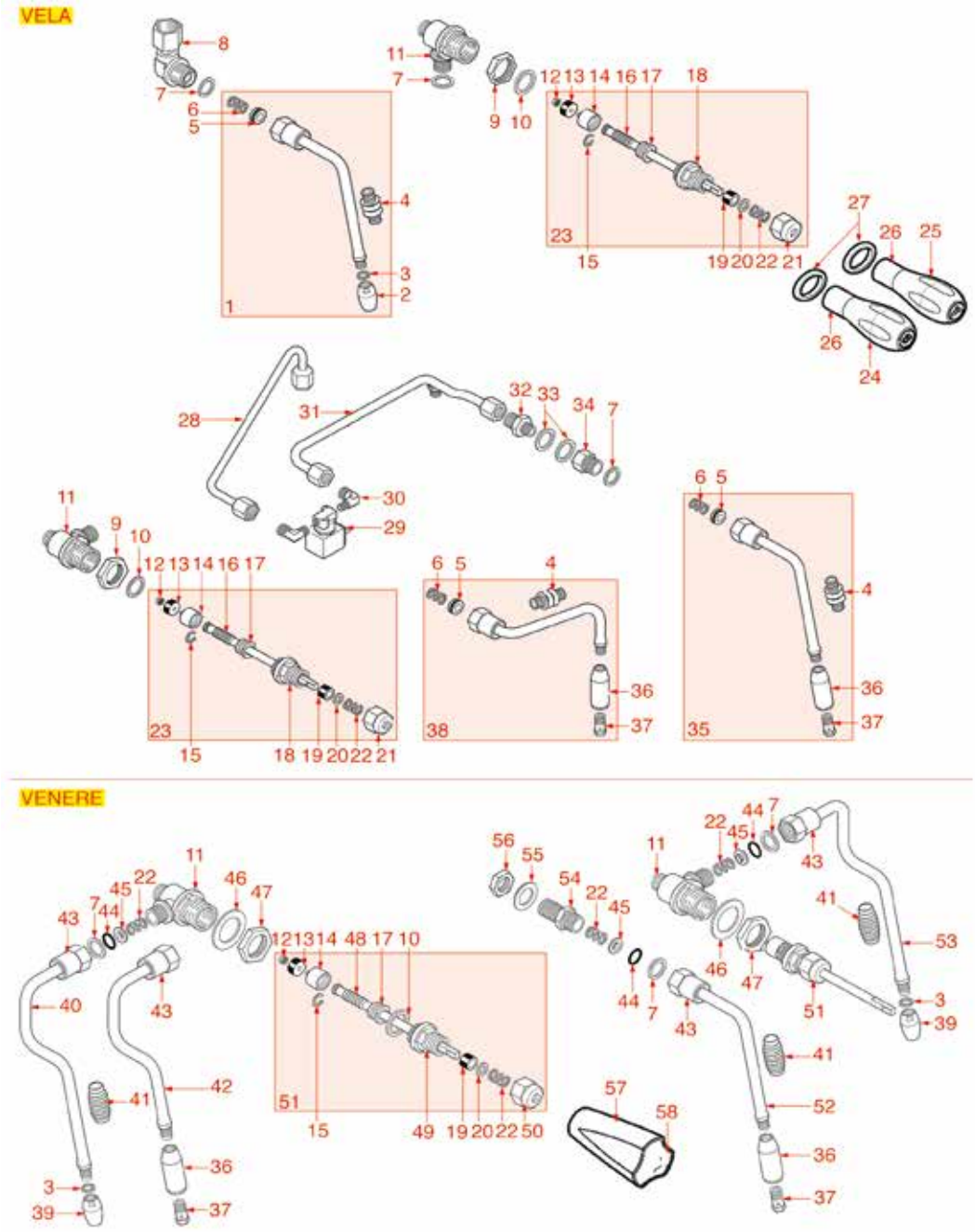

Posizioni senza cod. LF: a richiesta
Positions without LF Code No.: upon request
Abbildungen ohne LF Bestell-Nr.: auf Anfrage
Posiciones sin cód. LF: previa petición

WEGA

P.	Cod.	Descrizione	Description	Beschreibung	Descripción
5	**1186378**	TENUTA CONICA PTFE ø 14x7x6 mm	CONICAL PTFE SEAL ø 14x7x6 mm	KEGELDICHTUNG AUS PTFE ø 14x7x6 mm	JUNTA CÓNICA EN PTFE ø 14x7x6 mm
5	**1186626**	GUARNIZIONE OR 0114 EPDM	O-RING 0114 EPDM	DICHTUNG O-RING 0114 EPDM	JUNTA ARO "O" 0114 EPDM
7	**1186201**	GUARNIZIONE PIANA PTFE ø 21x16,8x2 mm	GASKET FLAT PTFE ø 21x16.8x2 mm	FLACHDICHTUNG PTFE ø 21x16,8x2 mm	JUNTA PLANA PTFE ø 21x16,8x2 mm
9	**1348453**	GHIERA M 26x1,5	NUT M 26x1.5	RING AUßENGEWINDE 26x1,5	CERCO M 26x1,5
10	**1186333**	GUARNIZIONE PIANA RAME ø 26x20x2 mm	COPPER FLAT GASKET ø 26x20x2 mm	FLACHDICHTUNG AUS KUPFER ø 26x20x2 mm	JUNTA PLANA COBRE ø 26x20x2 mm
10	**1186340**	GUARNIZIONE PIANA ESENTE ø 26x20x2 mm	ASBESTOS FREE FLAT GASKET ø 26x20x2 mm	FLACHDICHTUNG ASBESTFREI ø 26x20x2 mm	JUNTA PLANA SIN AMIANTO ø 26x20x2 mm
11	**1348451**	CORPO RUBINETTO VAPORE	STEAM TAP BODY	DAMPFHAHNKÖRPER	CUERPO GRIFO VAPOR
12	**1348025**	DADO ESAGONALE ALTO M3	HEXAGONAL NUT M3	SECHSKANTMUTTER HOCH M3	TUERCA HEXAGONAL ALTA M3
13	**1186316**	GUARNIZIONE PIANA EPDM ø 15x4x4 mm 60SH	EPDM FLAT GASKET ø 15x4x4 mm 60 SH	FLACHDICHTUNG EPDM ø 15x4x4 mm 60 SH	BURLETE PLANO EPDM ø 15x4x4 mm 60 SH
13	**1186527**	GUARNIZIONE PIANA EPDM ø 15x4x4 mm 80SH	FLAT EPDM GASKET ø 15x4x4 mm 80 SH	FLACHDICHTUNG EPDM ø 15x4x4 mm 80 SH	JUNTA PLANA SH ø 15x4x4 mm 80
14	**1324056**	PISTONCINO RUBINETTO	TAP PISTON	KOLBEN FÜR HAHN	PISTÓN GRIFO
15	**1250223**	ANELLO ELASTICO RADIALE ø 6 mm	RADIAL SEEGER RING ø 6 mm	ELASTISCHER RING RADIAL ø 6 mm	ARO ELÁSTICO RADIAL ø 6 mm
17	**1186377**	GHIERA PORTA GUARNIZIONE	GASKET HOLDER	RING-DICHTUNGSTRÄGER	CERCO PUERTA JUNTA
18	**1349458**	RACCORDO PER RUBINETTO	TAP COUPLING	HAHNANSCHLUSS	RACOR PARA GRIFO
19	**1186393**	GUARNIZIONE PIANA EPDM ø 12,5x8x9 mm	FLAT EPDM GASKET ø 12.5x8x9 mm	FLACHDICHTUNG EPDM ø 12,5x8x9 mm	JUNTA PLANA EPDM ø 12,5x8x9 mm
19	**1786263**	GUARNIZIONE PIANA EPDM ø 12,5x8x9 mm	FLAT GASKET EPDM ø 12.5x8x9 mm	FLACHDICHTUNG EPDM ø 12,5x8x9 mm	JUNTA PLANA EPDM ø 12,5x8x9 mm
20	**1186376**	RONDELLA PIANA OTTONE ø 12x8x1 mm	BRASS WASHER ø 12x8x1 mm FLAT	MESSINGSCHEIBE ø 12x8x1 mm	ARANDELA PLANA DE LATÓN ø 12x8x1 mm
21	**1348458**	GHIERA PER RUBINETTO	TAP NUT	NUTMUTTER FÜR HAHN	CERCO PARA GRIFO
22	**1250547**	MOLLA ø 11,5x16 mm	SPRING ø 11.5x16 mm	FEDER ø 11,5x16 mm	MUELLE ø 11,5x16 mm
23	**1348076**	ASTA PERNO PER RUBINETTO ACQUA/VAPORE	WATER/STEAM TAP PIN ROD	ARM STIFT FÜR WASSER-/DAMPFHAHN	EJE PERNO PARA GRIFO AGUA/VAPOR
29	**1120355**	ELETTROVALVOLA PARKER 2 VIE 230V 50/60Hz	2-WAY SOLENOID VALVE PARKER 230V 50/60Hz	2-WEGE MAGNETVENTIL PARKER 230V 50/60Hz	ELECTROVÁLV. PARKER 2 VÍAS 230V 50/60Hz
30	**1349079**	RACCORDO A "L" ø 1/4"M-1/8"M	L- FITTING ø 1/4"M 1/8"M	L-ANSCHLUSS ø 1/4"A-1/8"A	RACOR EN A "L" ø 1/4"M-1/8"M
32	**3349323**	RACCORDO ø 1/4"M-3/8"M NICHELATO	NICHEL-PLATED FITTING ø 1/4"M-3/8"M	ANSCHLUSS ø 1/4"A-3/8"A VERNICKELT	RACOR ø 1/4"M-3/8"M NIQUELADO
33	**1186620**	GUARNIZIONE PIANA RAME ø 22x17x1,5 mm	COPPER FLAT GASKET ø 22x17x1.5 mm	FLACHDICHTUNG AUS KUPFER ø 22x17x1,5 mm	JUNTA PLANA COBRE ø 22x17x1,5 mm
36	**1449116**	SPRUZZATORE ACQUA M9 ø 18 mm	NOZZLE FOR WATER PIPE M9 ø 18 mm	WASSERSPRITZDÜSE M9 ø 18 mm	BOQUILLA AGUA M9 ø 18 mm
37	**1449099**	SPRUZZATORE ACQUA M10	NOZZLE FOR WATER M10	WASSERSPRITZDÜSE M10	BOQUILLA AGUA M10
41	**1186180**	GOMMINO ANTISCOTTATURA TUBI ø 10 mm	BURN PREVENTING RUBBERPIECE ø 10 mm	VERBRÜHSCHUTZGUMMI ø 10 mm	PROTECTOR CALOR GOMA TUBOS ø 10 mm
43	**1449100**	DADO ESAGONALE CROMATO	CHROME HEXAGONAL NUT	MUTTER SECHSKANTIG VERCHOMT	TUERCA HEXAGONAL CROMADO
44	**1186318**	GUARNIZIONE OR 03043 EPDM	O-RING 03043 EPDM	O-RING-DICHTUNG 03043 EPDM	JUNTA ARO 03043 EPDM
45	**1186334**	RONDELLA SNODO	WASHER	SCHEIBE FÜR GELENK	ARANDELA ARTICULACIÓN
56	**1349042**	DADO OTTONE ø 3/8"	BRASS NUT ø 3/8"	MUTTER AUS MESSING ø 3/8"	TUERCA LATÓN ø 3/8"
57	**1241094**	MANOPOLA RUBINETTO ACQUA/VAPORE	WATER/STEAM TAP KNOB	DREHKNOPF FÜR WASSER/DAMPFHAHN	MANDO GRIFO AGUA/VAPOR
58	**1241095**	INSERTO PER MANOPOLA	CAP FOR KNOB	DECKEL FÜR DREHKNOPF	INSERTO MANDO

RUBINETTI ACQUA/VAPORE CONCEPT
WATER/STEAM TAPS CONCEPT
WASSER-/DAMPFHÄHNE CONCEPT
GRIFOS AGUA/VAPOR CONCEPT

WE1301

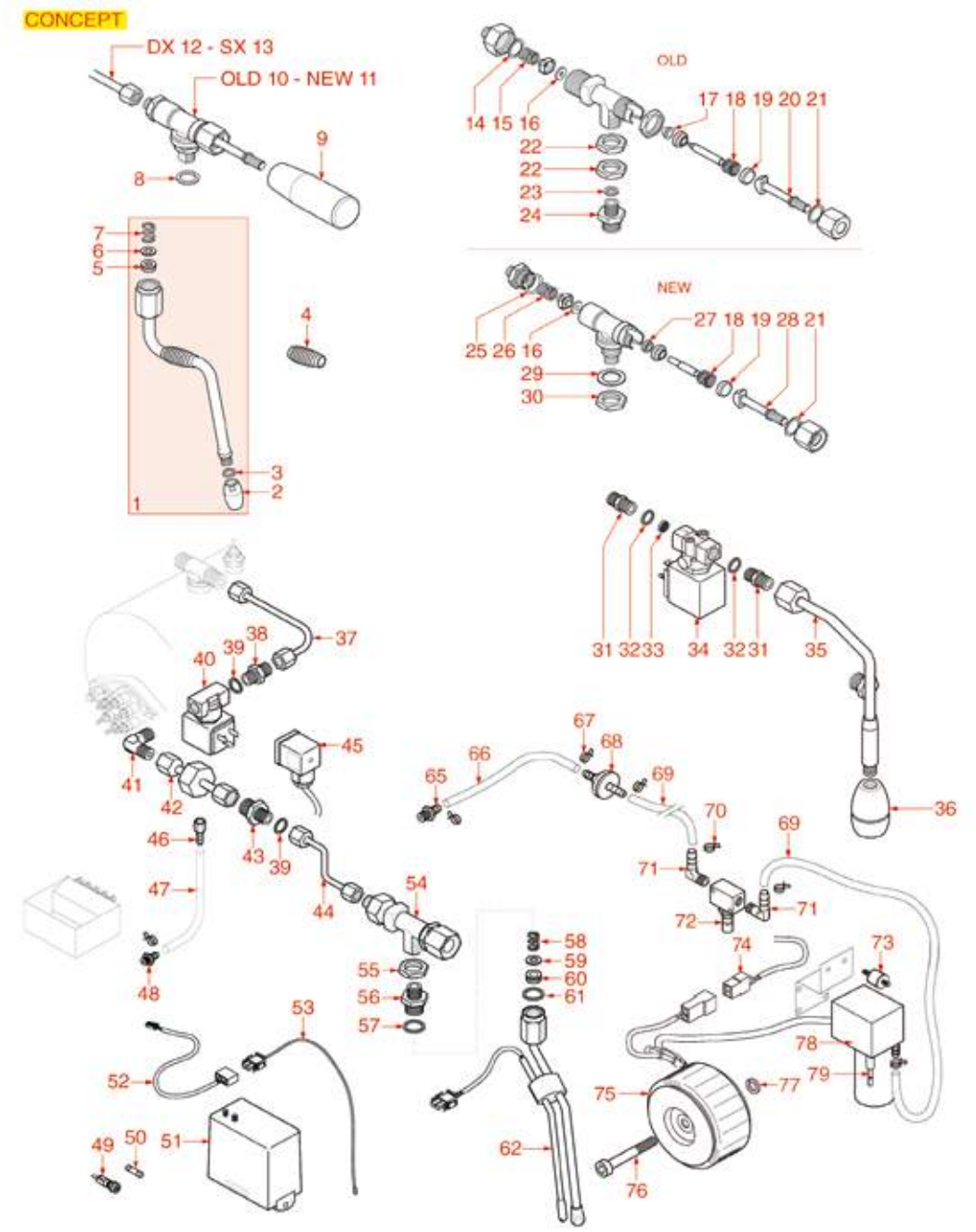

Posizioni senza cod. LF: a richiesta
Positions without LF Code No.: upon request
Abbildungen ohne LF Bestell-Nr.: auf Anfrage
Posiciones sin cód. LF: previa petición

WEGA

P.	Cod.	Descrizione	Description	Beschreibung	Descripción
4	**1186180**	GOMMINO ANTISCOTTATURA TUBI ø 10 mm	BURN PREVENTING RUBBERPIECE ø 10 mm	VERBRÜHSCHUTZGUMMI ø 10 mm	PROTECTOR CALOR GOMA TUBOS ø 10 mm
25	**1186327**	GUARNIZIONE OR 03081 EPDM	O-RING 03081 EPDM	O-RING-DICHTUNG 03081 EPDM	JUNTA ARO "O" 03081 EPDM
33	**1160516**	FILTRO ACQUA ø 11 mm	WATER FILTER ø 11 mm	WASSERFILTER ø 11 mm	FILTRO AGUA ø 11 mm
34	**1120240**	ELETTROVALVOLA SIRAI 2 VIE 230V 50Hz	2-WAY SOLENOID VALVE SIRAI 230V 50Hz	MAGNETVENTIL SIRAI 2 WEGE 230V 50Hz	ELECTROVÁLVULA SIRAI 2 VÍAS 230V 50Hz
36	**1449097**	SPRUZZATORE ACQUA INOX M10	NOZZLE FOR WATER M10 /STAINL.STEEL	WASSERSPRITZDÜSE M10 AUS EDELSTAHL	ROCIADOR AGUA INOX M10
38	**1349102**	RACCORDO ø 1/4"M-1/4"M	FITTING ø 1/4"M-1/4"M	ANSCHLUSS ø 1/4"AUßENGEW. 1/4"AUßENGEW.	RACOR ø 1/4"M-1/4"M
39	**1186619**	GUARNIZIONE PIANA RAME ø 18x14x1,5 mm	COPPER FLAT GASKET ø 18x14x1.5 mm	FLACHDICHTUNG AUS KUPFER ø 18x14x1,5 mm	JUNTA PLANA COBRE ø 18x14x1,5 mm
40	**1120239**	ELETTROVALVOLA SIRAI 3 VIE 230V 50Hz	3-WAY SOLENOID VALVE SIRAI 230V 50Hz	MAGNETVENTIL SIRAI 3 WEGE 230V 50Hz	ELECTROVÁLVULA SIRAI 3 VÍAS 230V 50Hz
41	**1349081**	RACCORDO A "L" ø 1/4"M-1/4"M	L-FITTING ø 1/4"M 1/4"M	L-ANSCHLUSS ø 1/4"A-1/4"A	RACOR EN "L" ø 1/4"M-1/4"M
43	**1349112**	RACCORDO ø 1/4"M-3/8"M	FITTING ø 1/4"M-3/8"M	ANSCHLUSS ø 1/4"AUßENGEW. 3/8"AUßENGEW.	RACOR ø 1/4"M-3/8"M
47	**1449282**	TUBO SILICONE ø 5x8 SHORE 60 - 100 mt	SILICONE HOSE ø 5x8 SHORE 60 - 100 m	SILIKONSCHLAUCH ø 5x8 SHORE 60 - 100 m	TUBO SILICONA ø 5x8 SHORE 60 - 100 m
47	**1449682**	TUBO SILICONE ø 5x8 SHORE 60 - 10 mt	SILICONE HOSE ø 5x8 SHORE 60 - 10 m	SILIKONSCHLAUCH ø 5x8 SHORE 60 - 10 m	TUBO SILICONA ø 5x8 SHORE 60 - 10 m
57	**1186201**	GUARNIZIONE PIANA PTFE ø 21x16,8x2 mm	GASKET FLAT PTFE ø 21x16.8x2 mm	FLACHDICHTUNG PTFE ø 21x16,8x2 mm	JUNTA PLANA PTFE ø 21x16,8x2 mm
58	**1250547**	MOLLA ø 11,5x16 mm	SPRING ø 11.5x16 mm	FEDER ø 11,5x16 mm	MUELLE ø 11,5x16 mm
59	**1786218**	TENUTA CONICA PTFE ø 14,5x11,5x3 mm	CONICAL PTFE SEAL ø 14.5x11.5x3 mm	KEGELDICHTUNG PTFE ø 14,5x11,5x3 mm	ESTANQ. CÓNICA PTFE ø 14,5x11,5x3 mm
60	**1186378**	TENUTA CONICA PTFE ø 14x7x6 mm	CONICAL PTFE SEAL ø 14x7x6 mm	KEGELDICHTUNG AUS PTFE ø 14x7x6 mm	JUNTA CÓNICA EN PTFE ø 14x7x6 mm
60	**1186626**	GUARNIZIONE OR 0114 EPDM	O-RING 0114 EPDM	DICHTUNG O-RING 0114 EPDM	JUNTA ARO "O" 0114 EPDM
61	**1186334**	RONDELLA SNODO	WASHER	SCHEIBE FÜR GELENK	ARANDELA ARTICULACIÓN
67	**3449402**	FASCETTA BIFILARE 7,8-8,3 - 100 PZ	DOUBLE-WIRE CLAMP 7.8-8.3 - 100 PCS	SCHLAUCHSCHELLE DOPPELT 7,8-8,3 -100ST	ABRAZADERA BIFILAR 7,8-8,3 - 100 UDS
70	**3449404**	FASCETTA BIFILARE 8,8-9,3 - 100 PZ	DOUBLE-WIRE CLAMP 8.8-9.3 - 100 PCS	SCHLAUCHSCHELLE DOPPELT 8,8-9,3 -100ST	ABRAZADERA BIFILAR 8,8-9,3 - 100 UDS
73	**1313002**	ANTIVIBRANTE ø 15x15 mm M4	ANTI VIBRATION SUPPORT ø 15x15 mm M4	SCHWINGUNGSDÄMPFER ø 15x15 mm M4	ANTIVIBRANTE ø 15x15 mm M4

RUBINETTO CARICO ACQUA STANDARD
WATER INLET TAPS STANDARD
EINLAUF - WASSERHÄHNE STANDARD
GRIFOS DE CARGA AGUA STANDARD

WE1501

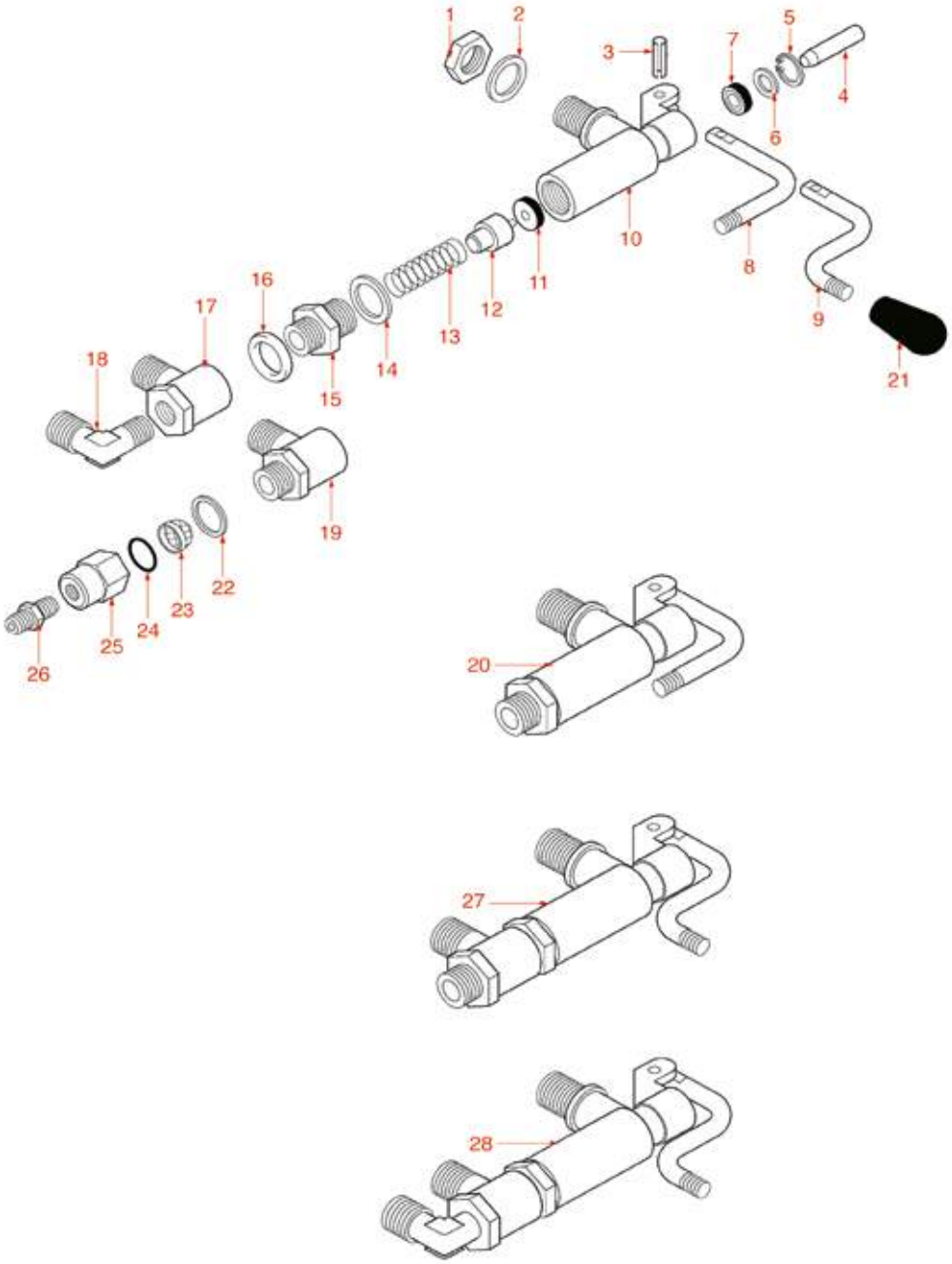

Posizioni senza cod. LF: a richiesta
Positions without LF Code No.: upon request
Abbildungen ohne LF Bestell-Nr.: auf Anfrage
Posiciones sin cód. LF: previa petición

WEGA

P.	Cod.	Descrizione	Description	Beschreibung	Descripción
1	**1349042**	DADO OTTONE ø 3/8"	BRASS NUT ø 3/8"	MUTTER AUS MESSING ø 3/8"	TUERCA LATÓN ø 3/8"
2	**1186446**	RONDELLA PIANA OTTONE ø 28x17x2 mm	BRASS WASHER ø 28x17x2 mm FLAT	MESSINGSCHEIBE ø 28x17x2 mm	ARANDELA PLANA DE LATÓN ø 28x17x2 mm
3	**1250217**	SPINA ELASTICA ø 5x20 mm	CLASP ø 5x20 mm	SPANNHÜLSE ø 5x20 mm	ENCHUFE ELÁSTICO ø 5x20 mm
4	**1324076**	PERNO RUBINETTO ø 8x35,6 mm	TAP PIN ø 8x35.6 mm	STIFT FÜR HAHN ø 8x35,6 mm	PERNO GRIFO ø 8x35,6 mm
5	**1250218**	ANELLO D'ARRESTO J-14	CIRCLIP J-14	SEEGER-RING J-14	ARO ELÁSTICO J-14
6	**1186306**	RONDELLA PIANA OTTONE ø 10x5x1 mm	BRASS WASHER ø 10x5x1 mm FLAT	MESSINGSCHEIBE ø 10x5x1 mm	ARANDELA PLANA DE LATÓN ø 10x5x1 mm
6	**1528095**	RONDELLA PIANA OTTONE ø 15,4x9x1 mm	BRASS WASHER FLAT ø 15.4x9x1 mm	MESSINGFLACHSCHEIBE ø 15,4x9x1 mm	ARANDELA PLANA LATÓN ø 15,4x9x1 mm
7	**1186491**	GUARNIZIONE A LABBRO ø 14x7x5 mm	LIP SEAL ø 14x7x5 mm	LIPPENDICHTUNG ø 14x7x5 mm	JUNTA DE LABIO ø 14x7x5 mm
8	**1225401**	LEVA RUBINETTO	TAP LEVER	HEBEL FÜR EINLAUFHAHN	PALANCA GRIFO
9	**1225402**	LEVA RUBINETTO	TAP LEVER	HEBEL FÜR EINLAUFHAHN	PALANCA GRIFO
11	**1186316**	GUARNIZIONE PIANA EPDM ø 15x4x4 mm 60SH	EPDM FLAT GASKET ø 15x4x4 mm 60 SH	FLACHDICHTUNG EPDM ø 15x4x4 mm 60 SH	BURLETE PLANO EPDM ø 15x4x4 mm 60 SH
11	**1186527**	GUARNIZIONE PIANA EPDM ø 15x4x4 mm 80SH	FLAT EPDM GASKET ø 15x4x4 mm 80 SH	FLACHDICHTUNG EPDM ø 15x4x4 mm 80 SH	JUNTA PLANA SH ø 15x4x4 mm 80
12	**1348456**	PISTONCINO PER RUBINETTO CARICO	WATER INLET TAP PISTON	KOLBEN ABLAUFHAHN	PISTÓN PARA GRIFO DE CARGA
13	**1250546**	MOLLA ø 14x44 mm	SPRING ø 14x44 mm	FEDER ø 14x44 mm	MUELLE ø 14x44 mm
14	**1186333**	GUARNIZIONE PIANA RAME ø 26x20x2 mm	COPPER FLAT GASKET ø 26x20x2 mm	FLACHDICHTUNG AUS KUPFER ø 26x20x2 mm	JUNTA PLANA COBRE ø 26x20x2 mm
16	**1186186**	GUARNIZIONE TONDA RAME ø 23x17x3 mm	ROUND COPPER GASKET ø 23x17x3 mm	DICHTUNG AUS KUPFER ø 23x17x3 mm	JUNTA REDONDA EN COBRE ø 23x17x3 mm
17	**1349019**	RACCORDO A "T" ø 3/8"F-3/8"M INIETTORE	"T"-COUPLING 3/8"F 3/8"M FOR INJECTOR	T-ANSCHLUSS INJEKTOR ø 3/8"F-3/8"M	RACOR EN "T" 3/8"F -3/8"M INYIECTOR
20	**1348401**	RUBINETTO CARICO ACQUA	WATER INLET TAP	WASSEREINLAUFHAHN	GRUPO CARGA AGUA
21	**1241401**	MANOPOLA M8x1	KNOB M8x1	DREHKNOPF M8x1	MANDO M8x1
22	**1186620**	GUARNIZIONE PIANA RAME ø 22x17x1,5 mm	COPPER FLAT GASKET ø 22x17x1.5 mm	FLACHDICHTUNG AUS KUPFER ø 22x17x1,5 mm	JUNTA PLANA COBRE ø 22x17x1,5 mm
23	**1160400**	FILTRO ACQUA ø 11 mm	WATER FILTER ø 11 mm	WASSERFILTER ø 11 mm	FILTRO AGUA ø 11 mm
24	**1186422**	GUARNIZIONE OR 0108 EPDM	O-RING 0108 EPDM	DICHTUNG O-RING 0108 EPDM	JUNTA ARO "O" 0108 EPDM
26	**1349101**	RACCORDO ø 1/8"M-1/8"M NICHELATO	FITTING ø 1/8"M-1/8"M NICKEL-PLATED	ANSCHLUSS ø 1/8"A-1/8"A VERNICKELT	RACOR ø 1/8"M-1/8"M NIQUELADO
27	**1348457**	RUBINETTO CARICO ACQUA	WATER INLET TAP	WASSEREINLAUFHAHN	GRUPO CARGA AGUA
28	**1348459**	RUBINETTO DI CARICO	INLET TAP	EINLAUFHAHN	GRIFO DE CARGA

LIVELLO
LEVEL
NIVEAU
NIVEL

WE1801

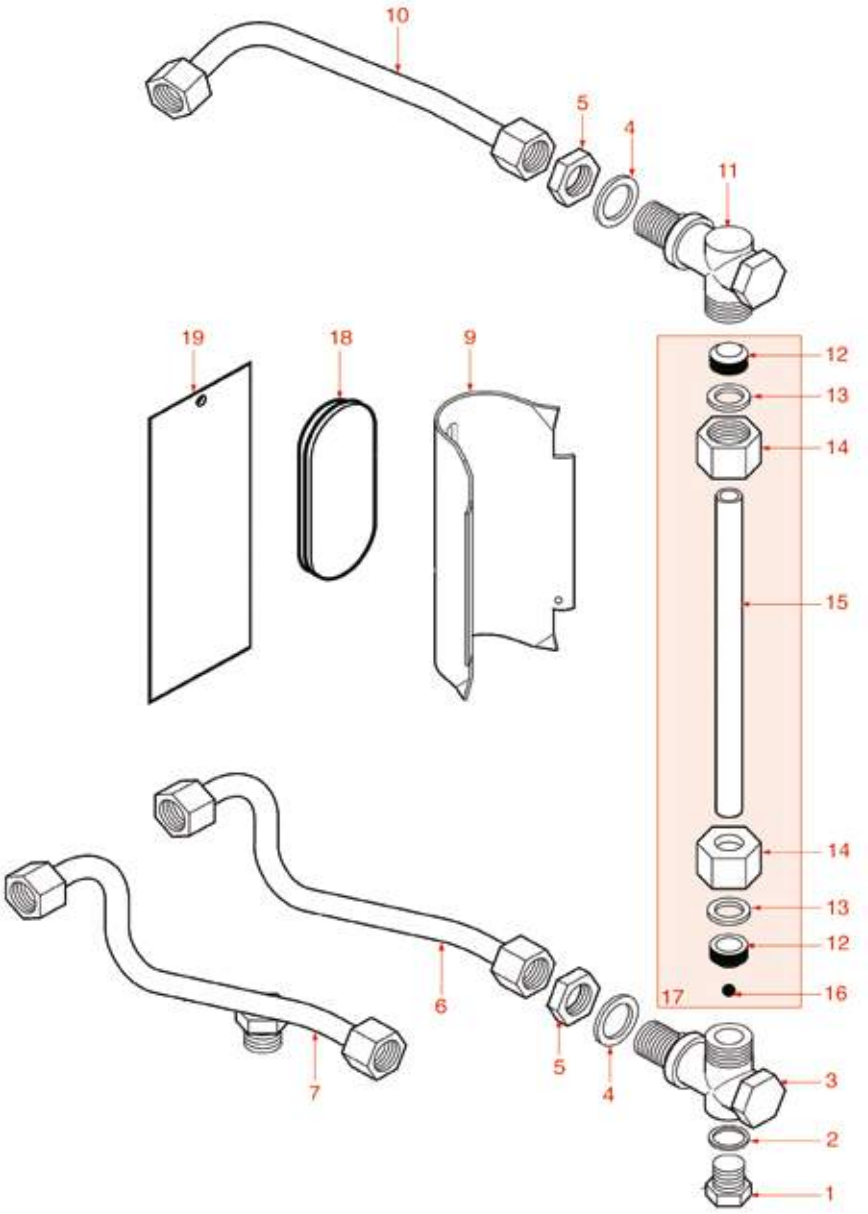

Posizioni senza cod. LF: a richiesta
Positions without LF Code No.: upon request
Abbildungen ohne LF Bestell-Nr.: auf Anfrage
Posiciones sin cód. LF: previa petición

WEGA

P.	Cod.	Descrizione	Description	Beschreibung	Descripción
1	**1439048**	TAPPO ø 1/4"M PER CALDAIA	BOILER CAP ø 1/4"M	DECKEL FÜR DURCHLAUFERHITZER ø 1/4"A	TAPÓN ø 1/4"M PARA CALDERA
2	**1186619**	GUARNIZIONE PIANA RAME ø 18x14x1,5 mm	COPPER FLAT GASKET ø 18x14x1.5 mm	FLACHDICHTUNG AUS KUPFER ø 18x14x1,5 mm	JUNTA PLANA COBRE ø 18x14x1,5 mm
4	**1186446**	RONDELLA PIANA OTTONE ø 28x17x2 mm	BRASS WASHER ø 28x17x2 mm FLAT	MESSINGSCHEIBE ø 28x17x2 mm	ARANDELA PLANA DE LATÓN ø 28x17x2 mm
5	**1349042**	DADO OTTONE ø 3/8"	BRASS NUT ø 3/8"	MUTTER AUS MESSING ø 3/8"	TUERCA LATÓN ø 3/8"
9	**1244501**	MASCHERINA LIVELLO	SIGHTGLASS HOUSING	STANDANZEIGER	EMBELLECEDOR NIVEL
12	**1186206**	GUARNIZIONE PIANA EPDM ø 16x10x8 mm	EPDM FLAT GASKET ø 16x10x8 mm	FLACHDICHTUNG EPDM ø 16x10x8 mm	JUNTA PLANA EPDM ø 16x10x8 mm
13	**1186035**	RONDELLA PIANA OTTONE ø 18x12x1 mm	BRASS WASHER ø 18x12x1 mm FLAT	MESSINGSCHEIBE ø 18x12x1 mm	ARANDELA PLANA DE LATÓN ø 18x12x1 mm
14	**1349061**	DADO FISSAGGIO VETRO ø 1/2"F FORO 12 mm	GLASS FASTENING NUT ø 1/2"F HOLE 12 mm	BEFESTIGUNGSM.F. GLAS ø 1/2"F LOCH 12 mm	TUERCA ANCLAJE CRISTAL ø1/2"F FORO 12 mm
15	**1520506**	VETRO LIVELLO ø 11x170 mm	LEVEL GLASS ø 11x170 mm	WASSERSTANDGLAS ø 11x170 mm	CRISTAL NIVEL ø 11x170 mm
15	**1520511**	VETRO LIVELLO ø 11x170 mm	LEVEL GLASS ø 11x170 mm	NIVEAUGLAS ø 11x170 mm	CRISTAL NIVEL ø 11x170 mm
16	**1323001**	PALLINA LIVELLO ROSSA ø 5,8 mm	RED LEVEL BALL ø 5.8 mm	NIVEAUKUGEL ROT ø 5,8 mm	ESFERA NIVEL ROJA ø 5,8 mm
18	**1201011**	MASCHERINA LIVELLO INCOLORE TUV	COLORLESS TUV LEVEL GAUGE PLATE	ABDECKUNG FÜR STANDANZEIGER FARBLOS TUV	EMBELLECEDOR NIVEL INCOLORO TUV
19	**1201012**	MASCHERINA LIVELLO IN PLEXIGLASS	PLEXIGLASS LEVEL GAUGE PLATE	ABDECKUNG FÜR STANDANZEIGER PLEXIGLASS	EMBELLECEDOR NIVEL EN PLEXIGLAS

CALDAIA STANDARD ALE-EMA-EPU-EVD
BOILER STANDARD ALE-EMA-EPU-EVD
KESSEL STANDARD ALE-EMA-EPU-EVD
CALDERÍN STANDARD ALE-EMA-EPU-EVD

WE2001

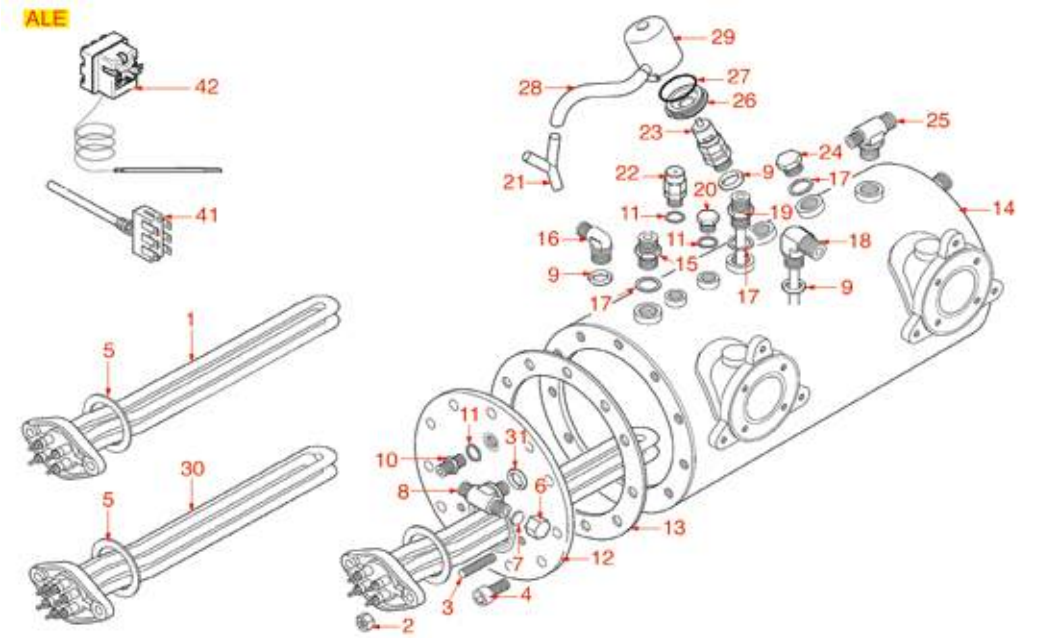

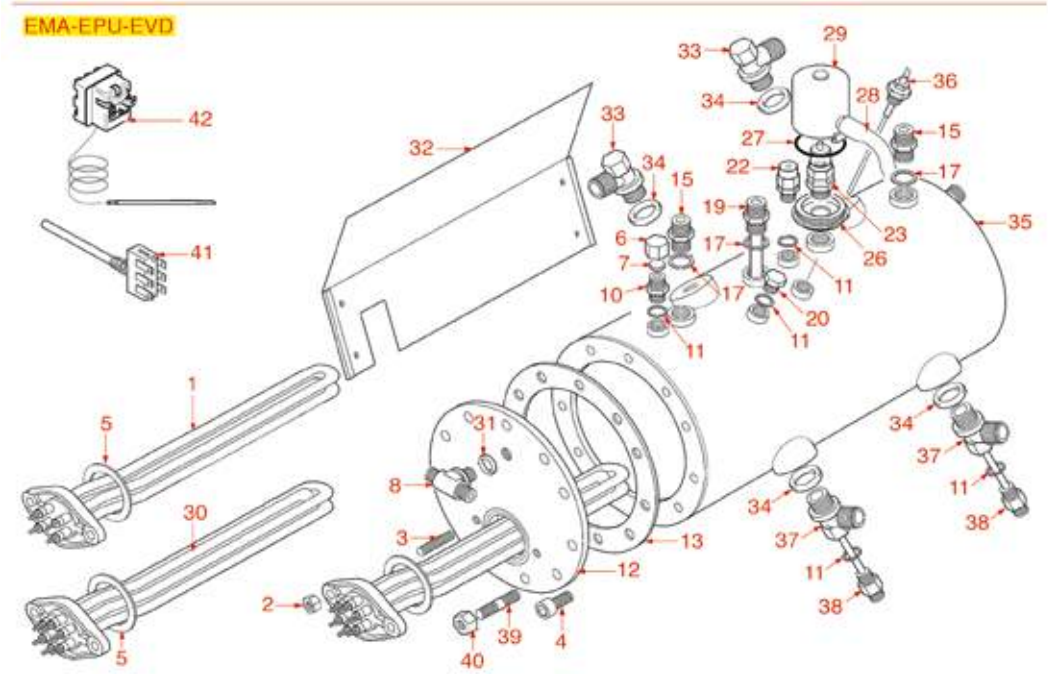

Posizioni senza cod. LF: a richiesta
Positions without LF Code No.: upon request
Abbildungen ohne LF Bestell-Nr.: auf Anfrage
Posiciones sin cód. LF: previa petición

WEGA

P.	Cod.	Descrizione	Description	Beschreibung	Descripción
1	**1755067**	RESISTENZA 2600W 230/240V	HEATING ELEMENT 2600W 230/240V	HEIZKÖRPER 2600W 230/240V	RESISTENCIA 2600W 230/240V
1	**1755068**	RESISTENZA 3700W 230/240V	HEATING ELEMENT 3700W 230/240V	HEIZKÖRPER 3700W 230/240V	RESISTENCIA 3700W 230/240V
1	**1755070**	RESISTENZA 4000W 230/240V	HEATING ELEMENT 4000W 230/240V	HEIZKÖRPER 4000W 230/240V	RESISTENCIA 4000W 230/240V
1	**1755071**	RESISTENZA 5000W 230/240V	HEATING ELEMENT 5000W 230/240V	HEIZKÖRPER 5000W 230/240V	RESISTENCIA 5000W 230/240V
1	**1755601**	RESISTENZA 2000W 120V	HEATING ELEMENT 2000W 110V	HEIZKÖRPER 2000W 120V	RESISTENCIA 2000W 120V
1	**1755602**	RESISTENZA 1700W 110V	HEATING ELEMENT 1700W 110V	HEIZKÖRPER 1700W 110V	RESISTENCIA 1700W 110V
1	**1755604**	RESISTENZA 2000W 230/240V	HEATING ELEMENT 2000W 230/240V	HEIZKÖRPER 2000W 230/240V	RESISTENCIA 2000W 230/240V
1	**1755605**	RESISTENZA 2600W 110V	HEATING ELEMENT 2600W 110V	HEIZKÖRPER 2600W 110V	RESISTENCIA 2600W 110V
1	**1755606**	RESISTENZA 3700W 110V	HEATING ELEMENT 3700W 110V	HEIZKÖRPER 3700W 110V	RESISTENCIA 3700W 110V
3	**1528055**	PRIGIONIERO INOX ø 8x40 mm	S/STEEL STUD ø 8x40 mm	STIFTSCHRAUBE EDELSTAHL ø 8x40 mm	PERNO PRISIONERO INOX ø 8x40 mm
4	**1528056**	VITE A TESTA CILINDRICA M10x20	S/STEEL SCREW T.C.E.I. M10x20	ZYLINDERKOPFSCHRAUBE M10x20	TORNILLO DE CABEZA CILINDRO M10x20
5	**1186606**	GUARNIZIONE PIANA CARBO ø 57x43x3 mm	FLAT CARBO GASKET ø 57x43x3 mm	FLACHDICHTUNG CARBO ø 57x43x3 mm	JUNTA PLANA CARBO ø 57x43x3 mm
6	**1439021**	TAPPO ø 1/4"F ALTEZZA 16 mm DADO 17 mm	CAP ø 1/4"F HEIGHT 16 mm NUT 17 mm	DECKEL ø 1/4"I HÖHE 16 mm MUTTER 17 mm	TAPÓN ø 1/4"H ALTURA 16 mm TUERCA 17 mm
8	**1349491**	RACCORDO A "T" ø 1/4"M-1/4"M-1/4"M	T-SHAPED FITTING ø 1/4"M-1/4"M-1/4"M	T-ANSCHLUSS ø 1/4"A-1/4"A-1/4"A	RACOR EN "T" ø 1/4"M-1/4"M-1/4"M
9	**1186186**	GUARNIZIONE TONDA RAME ø 23x17x3 mm	ROUND COPPER GASKET ø 23x17x3 mm	DICHTUNG AUS KUPFER ø 23x17x3 mm	JUNTA REDONDA EN COBRE ø 23x17x3 mm
10	**1349102**	RACCORDO ø 1/4"M-1/4"M	FITTING ø 1/4"M-1/4"M	ANSCHLUSS ø 1/4"AUßENGEW. 1/4"AUßENGEW.	RACOR ø 1/4"M-1/4"M
11	**1186619**	GUARNIZIONE PIANA RAME ø 18x14x1,5 mm	COPPER FLAT GASKET ø 18x14x1.5 mm	FLACHDICHTUNG AUS KUPFER ø 18x14x1,5 mm	JUNTA PLANA COBRE ø 18x14x1,5 mm
13	**1186561**	GUARNIZIONE CALDAIA ø 190x137x3 mm	BOILER GASKET ø 190x137x3 mm	DICHTUNG F. DURCHLAUFERH. ø 190x137x3 mm	JUNTA CALDERA ø 190x137x3 mm
13	**1186562**	GUARNIZIONE CALDAIA ø 191x139x3 mm	BOILER GASKET ø 191x139x3 mm	DICHTUNG F. DURCHLAUFERH. ø 191x139x3 mm	JUNTA CALDERA ø 191x139x3 mm
15	**1349103**	RACCORDO ø 3/8"M-3/8"M	FITTING ø 3/8"M-3/8"M	ANSCHLUSS ø 3/8"AUßENGEW. 3/8"AUßENGEW.	RACOR ø 3/8"M-3/8"M
16	**1349084**	RACCORDO A "L" ø 3/8"M-3/8"M	ELBOW FITTING ø 3/8"M-3/8"M	L-ANSCHLUSS ø 3/8"A-3/8"A	RACOR EN "L" ø 3/8"M-3/8"M
17	**1186620**	GUARNIZIONE PIANA RAME ø 22x17x1,5 mm	COPPER FLAT GASKET ø 22x17x1.5 mm	FLACHDICHTUNG AUS KUPFER ø 22x17x1,5 mm	JUNTA PLANA COBRE ø 22x17x1,5 mm
18	**1449202**	TUBAZIONE INIETTORE	INJECTOR PIPE	INJEKTORROHR	TUBO INYECTOR
19	**1449092**	TUBAZIONE PESCANTE ø 3/8"M	SUCTION PIPE ø 3/8"M	TAUCHROHR ø 3/8"A	TUBO PESCANTE ø 3/8"M
20	**1439048**	TAPPO ø 1/4"M PER CALDAIA	BOILER CAP ø 1/4"M	DECKEL FÜR DURCHLAUFERHITZER ø 1/4"A	TAPÓN ø 1/4"M PARA CALDERA
21	**3315106**	PORTAGOMMA 3 VIE ø 10 mm	3-WAY HOSE END RUBBER FITTING ø 10 mm	GUMMITRÄGER 3 ANSCHLÜSSE ø 10 mm	PORTA GOMA 3 VÍAS ø 10 mm
22	**1523538**	VALVOLA CALDAIA ø 1/4"M	BOILER VALVE ø 1/4"M	VENTIL FÜR DURCHLAUFERHITZER ø 1/4"M	VÁLVULA CALDERA ø 1/4"M
23	**1515100**	VALVOLA CALDAIA ø 3/8"M 1,8bar CE-PED	BOILER VALVE ø 3/8"M 1.8bar CE-PED	VENTIL DURCHLAUFER. ø3/8"A 1,8bar CE-PED	VÁLVULA CALDERA ø 3/8"M 1,8bar CE-PED
23	**1515120**	VALVOLA CALDAIA ø 3/8"M 1,9bar CE-PED	BOILER VALVE ø 3/8"M 1.9bar CE-PED	VENTIL DURCHLAUFER. ø3/8"M 1,9bar CE-PED	VÁLVULA CALDERA ø 3/8"M 1,9bar CE-PED
23	**1523409**	VALVOLA CALDAIA ø 3/8"M	BOILER VALVE ø 3/8"M	VENTIL FÜR DURCHLAUFERHITZER ø 3/8"A	VÁLVULA CALDERÍN ø 3/8"M
24	**1439023**	TAPPO ø 3/8"M PER CALDAIA	BOILER CAP ø 3/8"M	DECKEL FÜR DURCHLAUFERHITZER ø 3/8"A	TAPÓN 3/8" M PARA CALDERA
25	**1349086**	RACCORDO A "T" OTTONE ø 3/8"-3/8"-1/4"	T SHAPED BRASS FITTING ø 3/8"-3/8"-1/4"	T ANSCHLUSS MESSING ø 3/8"-3/8"-1/4"	RACOR EN "T" LATÓN ø 3/8"-3/8"-1/4"
26	**1523002**	FLANGIA ISOLANTE PER VALVOLA CALDAIA	PROTECTION FLANGE FOR BOILER VALVE	ISOLIERFLANSCHE DURCHLAUFERHITZERVENTIL	BRIDA PROTECCIÓN VALVÚLA CALDERÍN
27	**1186184**	GUARNIZIONE OR 03156 VITON	VITON O-RING 03156	O-RING VITONDICHTUNG 03156	JUNTA ARO OR 03156 VITON
28	**1449687**	TUBO SILICONE ø 8x10 SHORE 60 - 10 mt	SILICONE HOSE ø 8x10 SHORE 60 - 10 m	SILIKONSCHAUCH ø 8x10 SHORE 60 - 10 m	TUBO SILICONA ø 8x10 SHORE 60 - 10 m
29	**1523402**	PROTEZIONE VALVOLE CALDAIA	SAFETY VALVE PROTECTION	SCHUTZ FÜR SICHERHEITSVENTIL	PROTECCIÓN VÁLVULAS CALDERÍN
30	**1755065**	RESISTENZA 2000/2177W 230/240V	HEATING ELEMENT 2000/2177W 230/240V	HEIZKÖRPER 2000/2177W 230/240V	RESISTENCIA 2000/2177W 230/240V
30	**1755245**	RESISTENZA 6000W 220V	HEATING ELEMENT 6000W 220V	HEIZKÖRPER 6000W 220V	RESISTENCIA 6000W 220V
30	**1755258**	RESISTENZA 3400/3700W 230/240V	HEATING ELEMENT 3400/3700W 230/240V	HEIZKÖRPER 3400/3700W 230/240V	RESISTENCIA 3400/3700W 230/240V
30	**1755259**	RESISTENZA 5000/5440W 230/240V	HEATING ELEMENT 5000/5440W 230/240V	HEIZKÖRPER 5000/5440W 230/240V	RESISTENCIA 5000/5440W 230/240V
30	**1755608**	RESISTENZA 2700/2940W 230/240V	HEATING ELEMENT 2700/2940W 230/240V	HEIZKÖRPER 2700/2940W 230/240V	RESISTENCIA 2700/2940W 230/240V
30	**1755615**	RESISTENZA 2600/2831W 230/240V	HEATING ELEMENT 2600/2831W 230/240V	HEIZKÖRPER 2600/2831W 230/240V	RESISTENCIA 2600/2831W 230/240V
31	**1186769**	GUARNIZIONE TONDA RAME ø 18,7x13x2,5 mm	ROUND COPPER GASKET ø 18.7x13x2.5 mm	DICHTUNG AUS KUPFER ø 18,7x13,2x2,5 mm	JUNTA REDONDA EN COBRE ø 18,7x13,2x2,5 m
33	**1349089**	RACCORDO CALDAIA ø 1/2"	BOILER FITTING ø 1/2"	ANSCHLUSS FÜR DURCHLAUFERHITZER ø 1/2"	RACOR CALDERA ø 1/2"
34	**1186445**	GUARNIZIONE TONDA RAME ø 26x21,4x2 mm	ROUND COPPER GASKET ø 26x21.4x2 mm	DICHTUNG AUS KUPFER ø 26x21,4x2 mm	JUNTA REDONDA EN COBRE ø 26x21,4x2 mm
36	**1341750**	SONDA LIVELLO ø 1/4"M-125 mm	LEVEL PROBE ø 1/4"M-125 mm	NIVEAUSONDE ø 1/4"M-125 mm	SONDA NIVEL ø 1/4"M-125 mm
41	**1444203**	TERMOSTATO SALVARESISTENZA 400V 20A	THERMOSTAT FOR HEATING ELEMENT 400V 20A	THERMOSTAT FÜR HEIZKÖRPERSCHUTZ 400V 20A	TERMOSTATO SALVARESISTENCIA 400V 20A
42	**1444509**	TERMOSTATO TRIFASE 169°C	THREE-PHASE THERMOSTAT 169°C	THERMOSTAT 3-PHASIG 169°C	TERMOSTATO TRIFÁSICO 169°C
43	**1755220**	RESISTENZA 1500W 230V	HEATING ELEMENT 1500W 230V	HEIZKÖRPER 1500W 230V	RESISTENCIA 1500W 230V

CALDAIA ORION-START-COMPATTA-MININOVA
BOILER ORION-START-COMPATTA-MININOVA
KESSEL ORION-START-COMPATTA-MININOVA
CALDERIN ORION-START-COMPATTA-MININOVA

WE2101

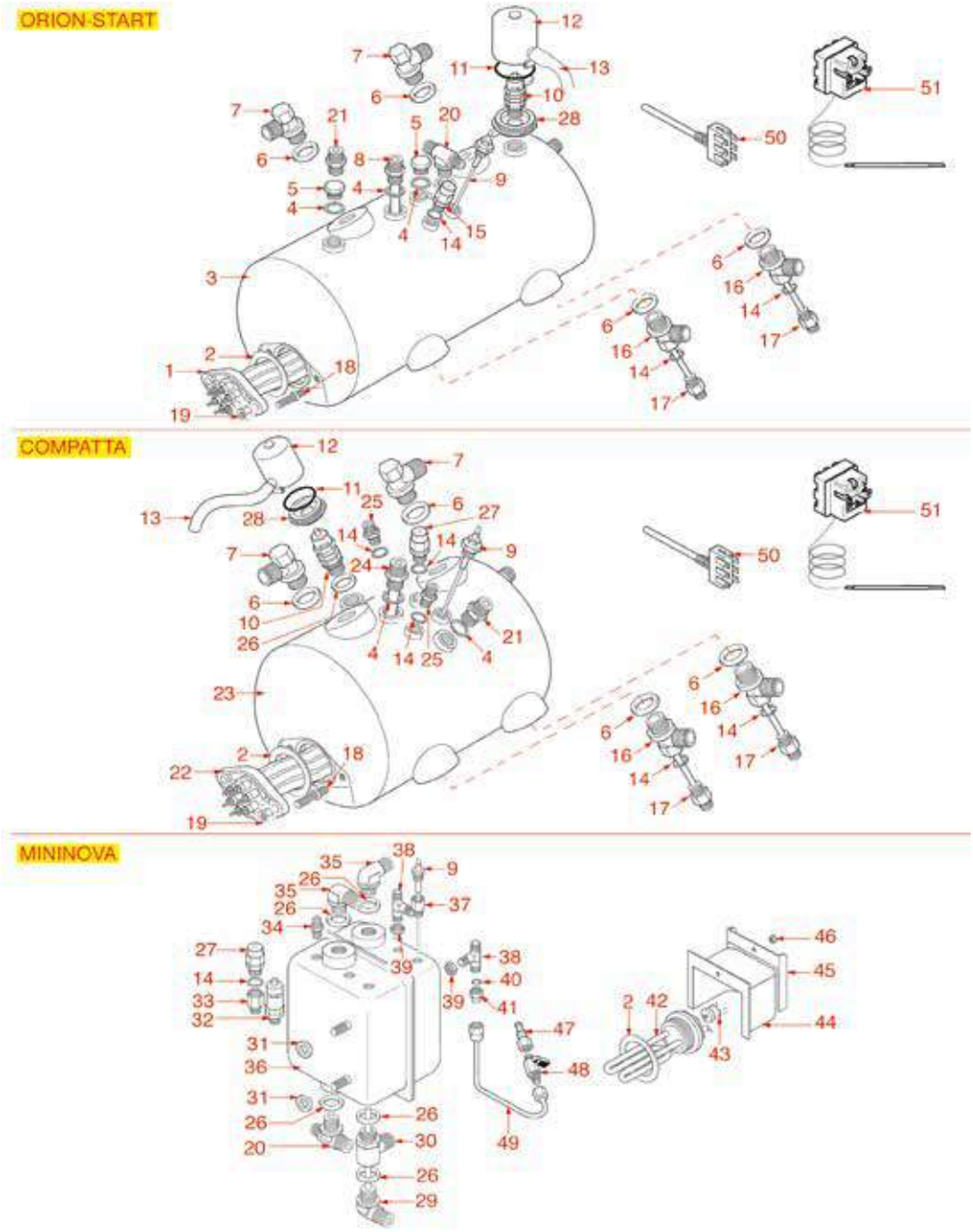

Posizioni senza cod. LF: a richiesta
Positions without LF Code No.: upon request
Abbildungen ohne LF Bestell-Nr.: auf Anfrage
Posiciones sin cód. LF: previa petición

WEGA

P.	Cod.	Descrizione	Description	Beschreibung	Descripción
1	**1755615**	RESISTENZA 2600/2831W 230/240V	HEATING ELEMENT 2600/2831W 230/240V	HEIZKÖRPER 2600/2831W 230/240V	RESISTENCIA 2600/2831W 230/240V
1	**1755258**	RESISTENZA 3400/3700W 230/240V	HEATING ELEMENT 3400/3700W 230/240V	HEIZKÖRPER 3400/3700W 230/240V	RESISTENCIA 3400/3700W 230/240V
1	**1755215**	RESISTENZA 3000/3266W 230/240V	HEATING ELEMENT 3000/3266W 230/240V	HEIZKÖRPER 3000/3266W 230/240V	RESISTENCIA 3000/3266W 230/240V
2	**3186010**	GUARNIZIONE PIANA ESENTE ø 54x42x2 mm	ASBESTOS FREE FLAT GASKET ø 54x42x2 mm	FLACHDICHTUNG ASBESTFREI ø 54x42x2 mm	JUNTA PLANA SIN AMIANTO ø 54x42x2 mm
2	**1186633**	GUARNIZIONE PIANA CARBO ø 53x42x3 mm	FLAT CARBO GASKET ø 53x42x3 mm	FLACHDICHTUNG CARBO ø 53x42x3 mm	JUNTA PLANA CARBO ø 53x42x3 mm
2	**1186623**	GUARNIZIONE PIANA PTFE ø 53x43x3 mm	PTFE FLAT GASKET ø 53x43x3 mm	FLACHDICHTUNG AUS PTFE ø 53x43x3 mm	JUNTA PLANA PTFE ø 53x43x3 mm
2	**1186606**	GUARNIZIONE PIANA CARBO ø 57x43x3 mm	FLAT CARBO GASKET ø 57x43x3 mm	FLACHDICHTUNG CARBO ø 57x43x3 mm	JUNTA PLANA CARBO ø 57x43x3 mm
4	**1186620**	GUARNIZIONE PIANA RAME ø 22x17x1,5 mm	COPPER FLAT GASKET ø 22x17x1.5 mm	FLACHDICHTUNG AUS KUPFER ø 22x17x1,5 mm	JUNTA PLANA COBRE ø 22x17x1,5 mm
5	**1439023**	TAPPO ø 3/8"M PER CALDAIA	BOILER CAP ø 3/8"M	DECKEL FÜR DURCHLAUFERHITZER ø 3/8"A	TAPÓN 3/8" M PARA CALDERA
6	**1186445**	GUARNIZIONE TONDA RAME ø 26x21,4x2 mm	ROUND COPPER GASKET ø 26x21.4x2 mm	DICHTUNG AUS KUPFER ø 26x21,4x2 mm	JUNTA REDONDA EN COBRE ø 26x21,4x2 mm
7	**1349089**	RACCORDO CALDAIA ø 1/2"	BOILER FITTING ø 1/2"	ANSCHLUSS FÜR DURCHLAUFERHITZER ø 1/2"	RACOR CALDERA ø 1/2"
9	**1341750**	SONDA LIVELLO ø 1/4"M-125 mm	LEVEL PROBE ø 1/4"M-125 mm	NIVEAUSONDE ø 1/4"M-125 mm	SONDA NIVEL ø 1/4"M-125 mm
10	**1523409**	VALVOLA CALDAIA ø 3/8"M	BOILER VALVE ø 3/8"M	VENTIL FÜR DURCHLAUFERHITZER ø 3/8"A	VÁLVULA CALDERÍN ø 3/8"M
10	**1515120**	VALVOLA CALDAIA ø 3/8"M 1,9bar CE-PED	BOILER VALVE ø 3/8"M 1.9bar CE-PED	VENTIL DURCHLAUFER. ø3/8"M 1,9bar CE-PED	VÁLVULA CALDERA ø 3/8"M 1,9bar CE-PED
10	**1515100**	VALVOLA CALDAIA ø 3/8"M 1,8bar CE-PED	BOILER VALVE ø 3/8"M 1.8bar CE-PED	VENTIL DURCHLAUFER. ø3/8"A 1,8bar CE-PED	VÁLVULA CALDERA ø 3/8"M 1,8bar CE-PED
11	**1186184**	GUARNIZIONE OR 03156 VITON	VITON O-RING 03156	O-RING VITONDICHTUNG 03156	JUNTA ARO OR 03156 VITON
12	**1523402**	PROTEZIONE VALVOLE CALDAIA	SAFETY VALVE PROTECTION	SCHUTZ FÜR SICHERHEITSVENTIL	PROTECCIÓN VÁLVULAS CALDERÍN
13	**1449687**	TUBO SILICONE ø 8x10 SHORE 60 - 10 mt	SILICONE HOSE ø 8x10 SHORE 60 - 10 m	SILIKONSCHAUCH ø 8x10 SHORE 60 - 10 m	TUBO SILICONA ø 8x10 SHORE 60 - 10 m
14	**1186619**	GUARNIZIONE PIANA RAME ø 18x14x1,5 mm	COPPER FLAT GASKET ø 18x14x1.5 mm	FLACHDICHTUNG AUS KUPFER ø 18x14x1,5 mm	JUNTA PLANA COBRE ø 18x14x1,5 mm
16	**1349278**	RACCORDO CALDAIA ø 1/2"M-1/2"M-1/4"F	BOILER FITTING ø 1/2"M-1/2"M-1/4"F	ANSCHLUSS DURCHLAUF. ø1/2"A-1/2"A-1/4"I	RACOR CALDERA ø 1/2"M-1/2"M-1/4"F
17	**1349017**	TUBAZIONE INIETTORE ø 1/4"M-1/4"M	INJECTION PIPE 1/4"M-1/4"M	INJEKTORROHR ø 1/4"A-1/4"A	TUBO INYIECTOR ø 1/4"M-1/4"M
20	**1349086**	RACCORDO A "T" OTTONE ø 3/8"-3/8"-1/4"	T SHAPED BRASS FITTING ø 3/8"-3/8"-1/4"	T ANSCHLUSS MESSING ø 3/8"-3/8"-1/4"	RACOR EN "T" LATÓN ø 3/8"-3/8"-1/4"
21	**1349103**	RACCORDO ø 3/8"M-3/8"M	FITTING ø 3/8"M-3/8"M	ANSCHLUSS ø 3/8"AUßENGEW. 3/8"AUßENGEW.	RACOR ø 3/8"M-3/8"M
22	**1755608**	RESISTENZA 2700/2940W 230/240V	HEATING ELEMENT 2700/2940W 230/240V	HEIZKÖRPER 2700/2940W 230/240V	RESISTENCIA 2700/2940W 230/240V
24	**1449092**	TUBAZIONE PESCANTE ø 3/8"M	SUCTION PIPE ø 3/8"M	TAUCHROHR ø 3/8"A	TUBO PESCANTE ø 3/8"M
25	**1349102**	RACCORDO ø 1/4"M-1/4"M	FITTING ø 1/4"M-1/4"M	ANSCHLUSS ø 1/4"AUßENGEW. 1/4"AUßENGEW.	RACOR ø 1/4"M-1/4"M
26	**1186186**	GUARNIZIONE TONDA RAME ø 23x17x3 mm	ROUND COPPER GASKET ø 23x17x3 mm	DICHTUNG AUS KUPFER ø 23x17x3 mm	JUNTA REDONDA EN COBRE ø 23x17x3 mm
27	**1523538**	VALVOLA CALDAIA ø 1/4"M	BOILER VALVE ø 1/4"M	VENTIL FÜR DURCHLAUFERHITZER ø 1/4"M	VÁLVULA CALDERA ø 1/4"M
28	**1523002**	FLANGIA ISOLANTE PER VALVOLA CALDAIA	PROTECTION FLANGE FOR BOILER VALVE	ISOLIERFLANSCHE DURCHLAUFERHITZERVENTIL	BRIDA PROTECCIÓN VALVÚLA CALDERÍN
32	**1523408**	VALVOLA CALDAIA ø 1/8"M	BOILER VALVE ø 1/8"M	VENTIL FÜR DURCHLAUFERHITZER ø 1/8"M	VÁLVULA CALDERÍN ø 1/8" M
33	**1349136**	RACCORDO ø 1/8"M-1/4"F	FITTING ø 1/8"M-1/4"F	ANSCHLUSS ø 1/8"AUßENGEW. 1/4"INNENGEW.	RACOR ø 1/8"M-1/4"H
34	**1349101**	RACCORDO ø 1/8"M-1/8"M NICHELATO	FITTING ø 1/8"M-1/8"M NICKEL-PLATED	ANSCHLUSS ø 1/8"A-1/8"A VERNICKELT	RACOR ø 1/8"M-1/8"M NIQUELADO
35	**1349084**	RACCORDO A "L" ø 3/8"M-3/8"M	ELBOW FITTING ø 3/8"M-3/8"M	L-ANSCHLUSS ø 3/8"A-3/8"A	RACOR EN "L" ø 3/8"M-3/8"M
39	**1348035**	DADO ø 1/8"	NUT ø 1/8"	MUTTER ø 1/8"	TUERCA ø 1/8"
42	**1755607**	RESISTENZA 1200W 110V	HEATING ELEMENT 1200W 110V	HEIZKÖRPER 1200W 110V	RESISTENCIA 1200W 110V
42	**1755603**	RESISTENZA 1300W 230V	HEATING ELEMENT 1300W 230V	HEIZKÖRPER 1300W 230V	RESISTENCIA 1300W 230V
43	**1444206**	TERMOSTATO A CONTATTO 145°C M4	CONTACT THERMOSTAT 145°C M4	ANLEGETHERMOSTAT 145°C M4	TERMOSTATO DE CONTACTO 145°C M4
46	**1348813**	DADO ESAGONALE MEDIO M4	HEXAGONAL NUT M4 MEDIUM	SECHSKANTMUTTER MEDIUM M4	TUERCA HEXAGONAL MEDIA M4
48	**5048593**	VALVOLA A SFERA ø 1/4"MM	SPHERE VALVE ø 1/4"mm	KUGELVENTIL ø 1/4"MM	VÁLVULA ESFERA ø 1/4"MM
50	**1444203**	TERMOSTATO SALVARESISTENZA 400V 20A	THERMOSTAT FOR HEATING ELEMENT 400V 20A	THERMOSTAT FÜR HEIZKÖRPERSCHUTZ 400V 20A	TERMOSTATO SALVARESISTENCIA 400V 20A
51	**1444509**	TERMOSTATO TRIFASE 169°C	THREE-PHASE THERMOSTAT 169°C	THERMOSTAT 3-PHASIG 169°C	TERMOSTATO TRIFÁSICO 169°C

CALDAIA SERVIZI E GRUPPI CONCEPT
SERVICE BOILER AND GROUPS CONCEPT
SERVICE BOILER UND GRUPPEN CONCEPT
CALDERA SERVICIOS Y GRUPOS CONCEPT

WE2201

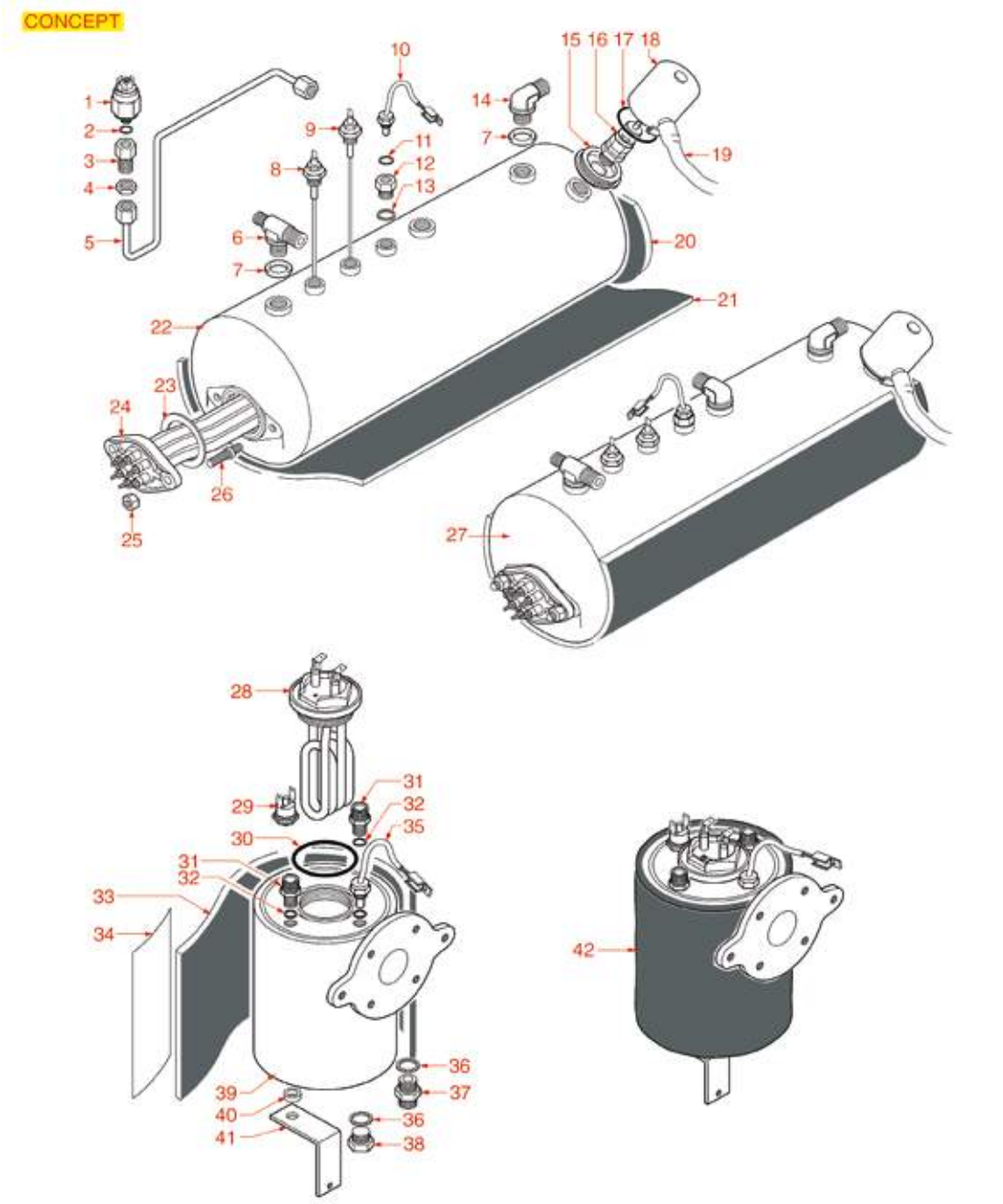

Posizioni senza cod. LF: a richiesta
Positions without LF Code No.: upon request
Abbildungen ohne LF Bestell-Nr.: auf Anfrage
Posiciones sin cód. LF: previa petición

WEGA

P.	Cod.	Descrizione	Description	Beschreibung	Descripción
1	**1320019**	PRESSOSTATO ES31 1,5 BAR ø 1/8"M	PRESSURE SWITCH ES31 1.5 BAR ø 1/8"M	PRESSOSTAT ES31 1,5 BAR ø 1/8"A	PRESOSTATO ES31 1,5 BAR ø 1/8"M
7	**1186186**	GUARNIZIONE TONDA RAME ø 23x17x3 mm	ROUND COPPER GASKET ø 23x17x3 mm	DICHTUNG AUS KUPFER ø 23x17x3 mm	JUNTA REDONDA EN COBRE ø 23x17x3 mm
8	**5030757**	SONDA LIVELLO ø 1/4"M-100 mm	LEVEL PROBE ø 1/4"M-100 mm	NIVEAUSONDE ø 1/4"A-100 mm	SONDA NIVEL ø 1/4"M-100 mm
9	**1341750**	SONDA LIVELLO ø 1/4"M-125 mm	LEVEL PROBE ø 1/4"M-125 mm	NIVEAUSONDE ø 1/4"M-125 mm	SONDA NIVEL ø 1/4"M-125 mm
14	**1349084**	RACCORDO A "L" ø 3/8"M-3/8"M	ELBOW FITTING ø 3/8"M-3/8"M	L-ANSCHLUSS ø 3/8"A-3/8"A	RACOR EN "L" ø 3/8"M-3/8"M
15	**1523002**	FLANGIA ISOLANTE PER VALVOLA CALDAIA	PROTECTION FLANGE FOR BOILER VALVE	ISOLIERFLANSCHE DURCHLAUFERHITZERVENTIL	BRIDA PROTECCIÓN VALVÚLA CALDERÍN
16	**1515120**	VALVOLA CALDAIA ø 3/8"M 1,9bar CE-PED	BOILER VALVE ø 3/8"M 1.9bar CE-PED	VENTIL DURCHLAUFER. ø3/8"M 1,9bar CE-PED	VÁLVULA CALDERA ø 3/8"M 1,9bar CE-PED
16	**1523409**	VALVOLA CALDAIA ø 3/8"M	BOILER VALVE ø 3/8"M	VENTIL FÜR DURCHLAUFERHITZER ø 3/8"A	VÁLVULA CALDERÍN ø 3/8"M
17	**1186184**	GUARNIZIONE OR 03156 VITON	VITON O-RING 03156	O-RING VITONDICHTUNG 03156	JUNTA ARO OR 03156 VITON
18	**1523402**	PROTEZIONE VALVOLE CALDAIA	SAFETY VALVE PROTECTION	SCHUTZ FÜR SICHERHEITSVENTIL	PROTECCIÓN VÁLVULAS CALDERÍN
19	**1449287**	TUBO SILICONE ø 8x10 SHORE 60 - 100 mt	SILICONE HOSE ø 8x10 SHORE 60 - 100 m	SILIKONSCHLAUCH ø 8x10 SHORE 60 - 100 m	TUBO SILICONA ø 8x10 SHORE 60 - 100 m
19	**1449687**	TUBO SILICONE ø 8x10 SHORE 60 - 10 mt	SILICONE HOSE ø 8x10 SHORE 60 - 10 m	SILIKONSCHAUCH ø 8x10 SHORE 60 - 10 m	TUBO SILICONA ø 8x10 SHORE 60 - 10 m
23	**1186606**	GUARNIZIONE PIANA CARBO ø 57x43x3 mm	FLAT CARBO GASKET ø 57x43x3 mm	FLACHDICHTUNG CARBO ø 57x43x3 mm	JUNTA PLANA CARBO ø 57x43x3 mm
24	**1755071**	RESISTENZA 5000W 230/240V	HEATING ELEMENT 5000W 230/240V	HEIZKÖRPER 5000W 230/240V	RESISTENCIA 5000W 230/240V
24	**1755215**	RESISTENZA 3000/3266W 230/240V	HEATING ELEMENT 3000/3266W 230/240V	HEIZKÖRPER 3000/3266W 230/240V	RESISTENCIA 3000/3266W 230/240V
28	**1755257**	RESISTENZA 1000/1090W 230/240V	HEATING ELEMENT 1000/1090W 230/240V	HEIZKÖRPER 1000/1090W 230/240V	RESISTENCIA 1000/1090W 230/240V
29	**1444206**	TERMOSTATO A CONTATTO 145°C M4	CONTACT THERMOSTAT 145°C M4	ANLEGETHERMOSTAT 145°C M4	TERMOSTATO DE CONTACTO 145°C M4
30	**3186175**	GUARNIZIONE OR 04175 EPDM	EPDM O-RING GASKET 04175	O-RINGDICHTUNG 04175 EPDM	JUNTA ARO "O" 04175 EPDM
31	**1349111**	RACCORDO ø 1/8"M-1/4"M	FITTING ø 1/8"M 1/4"M	ANSCHLUSS ø 1/8"AUßENGEW. 1/4"AUßENGEW.	RACOR ø 1/8"M 1/4"M
35	**1397053**	SONDA TEMPERATURA NTC	TEMPERATURE PROBE NTC	TEMPERATURSONDE NTC	SONDA TEMPERATURA NTC
36	**1186619**	GUARNIZIONE PIANA RAME ø 18x14x1,5 mm	COPPER FLAT GASKET ø 18x14x1.5 mm	FLACHDICHTUNG AUS KUPFER ø 18x14x1,5 mm	JUNTA PLANA COBRE ø 18x14x1,5 mm
37	**1349102**	RACCORDO ø 1/4"M-1/4"M	FITTING ø 1/4"M-1/4"M	ANSCHLUSS ø 1/4"AUßENGEW. 1/4"AUßENGEW.	RACOR ø 1/4"M-1/4"M
38	**1439048**	TAPPO ø 1/4"M PER CALDAIA	BOILER CAP ø 1/4"M	DECKEL FÜR DURCHLAUFERHITZER ø 1/4"A	TAPÓN ø 1/4"M PARA CALDERA

MANOMETRI
PRESSURE-GAUGES
MANOMETER
MANOMETROS

WE2501

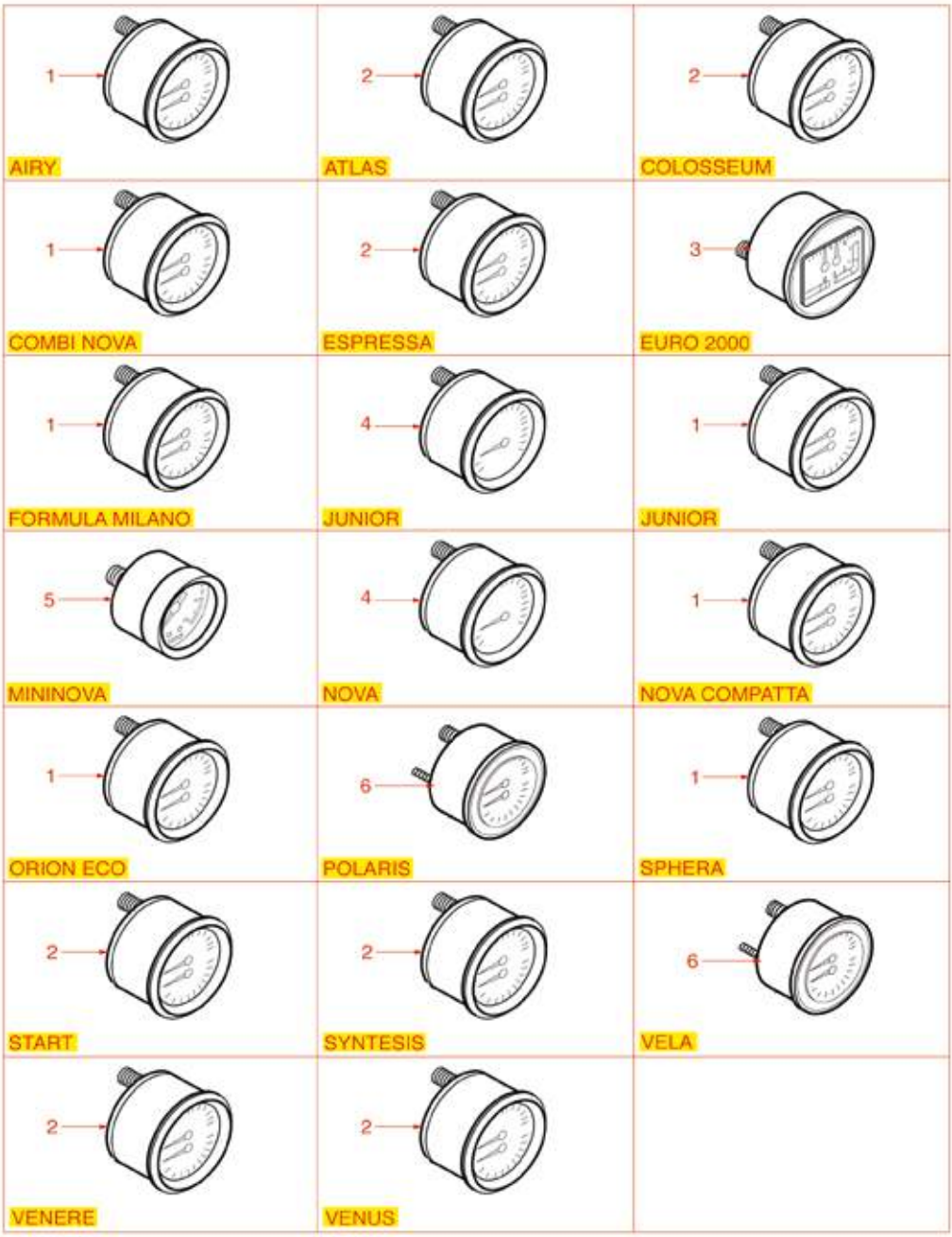

Posizioni senza cod. LF: a richiesta
Positions without LF Code No.: upon request
Abbildungen ohne LF Bestell-Nr.: auf Anfrage
Posiciones sin cód. LF: previa petición

WEGA

P.	Cod.	Descrizione	Description	Beschreibung	Descripción
1	**1245504**	MANOMETRO CALDAIA-POMPA ø 60 mm	BOILER-PUMP PRESSURE GAUGE ø 60 mm	MANOMETER DURCHLAUFERH.-PUMPE ø 60 mm	MANÓMETRO CALDERA-BOMBA ø 60 mm
2	**1245502**	MANOMETRO CALDAIA-POMPA ø 60 mm	BOILER-PUMP PRESSURE GAUGE ø 60 mm	MANOMETER DURCHLAUFERH.-PUMPE ø 60 mm	MANÓMETRO CALDERA BOMBA ø 60 mm
3	**1245411**	MANOMETRO CALDAIA-POMPA ø 63 mm	BOILER-PUMP PRESSURE GAUGE ø 63 mm	MANOMETER DURCHLAUFERH.-PUMPE ø 63 mm	MANÓMETRO CALDERA-BOMBA ø 63 mm
4	**1245507**	MANOMETRO CALDAIA ø 52 mm 0÷3 bar	BOILER PRESSURE GAUGE ø 52 mm 0÷3 bar	MANOMETER DURCHLAUFERH. ø 52 mm 0÷3 bar	MANÓMETRO CALDERA ø 52 mm 0÷3 bar
5	**1245100**	MANOMETRO CALDAIA ø 41 mm 0÷2,5 bar	BOILER PRESSURE GAUGE ø 41 mm 0÷2.5 bar	MANOMETERDURCHLAUFERH.ø41mm0÷2,5bar	MANÓMETRO CALDERA ø 41 mm 0÷2,5 bar
6	**1245032**	MANOMETRO CALDAIA-POMPA ø 63 mm	BOILER-PUMP PRESSURE GAUGE ø 63 mm	MANOMETERF.DURCHLAUFERH.-PUMPEø63mm	MANÓMETRO CALDERA-BOMBA ø 63 mm

PULSANTIERE
PUSH-BUTTON PANELS
TASTATURE
BOTONERAS

WE3001

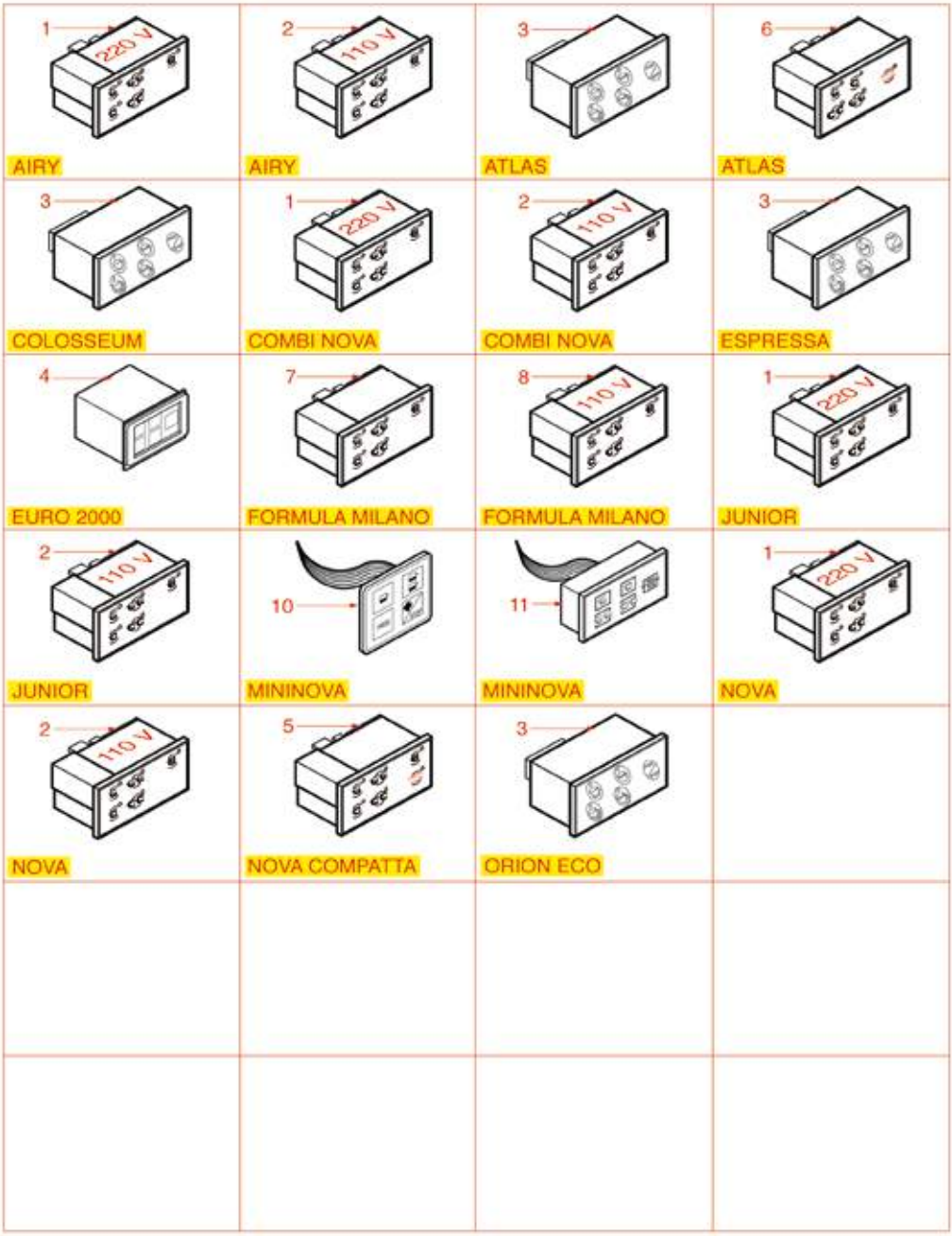

Posizioni senza cod. LF: a richiesta
Positions without LF Code No.: upon request
Abbildungen ohne LF Bestell-Nr.: auf Anfrage
Posiciones sin cód. LF: previa petición

WEGA

P.	Cod.	Descrizione	Description	Beschreibung	Descripción
3	**1319169**	PULSANTIERA 5 TASTI	5 BUTTONS PANEL	DRUCKKNOPFSCHALTER 5 TASTEN	BOTONERA 5 BOTONES
4	**1319451**	PULSANTIERA 5 TASTI	PUSH-BUTTON PANEL 5 BUTTONS	TASTATUR 5 TASTEN	BOTONERA 5 BOTONES
5	**1319852**	PULSANTIERA 6 TASTI	PUSH-BUTTON PANEL 6 BUTTONS	TASTATUR 6 TASTEN	BOTONERA 6 BOTONES
6	**5038895**	PULSANTIERA 5 TASTI	PUSH-BUTTON PANEL 5 KEYS	TASTATUR 5 TASTEN	BOTONERA 5 BOTONES
7	**1319851**	PULSANTIERA 5 TASTI	PUSH-BUTTON PANEL 5 BUTTONS	TASTATUR 5 TASTEN	BOTONERA 5 BOTONES
11	**1319493**	PULSANTIERA 5 TASTI	PUSH-BUTTON PANEL 5 BUTTONS	TASTATUR 5 TASTEN	BOTONERA 5 PULSADORES

PULSANTIERE
PUSH-BUTTON PANELS
TASTATURE
BOTONERAS

WE3101

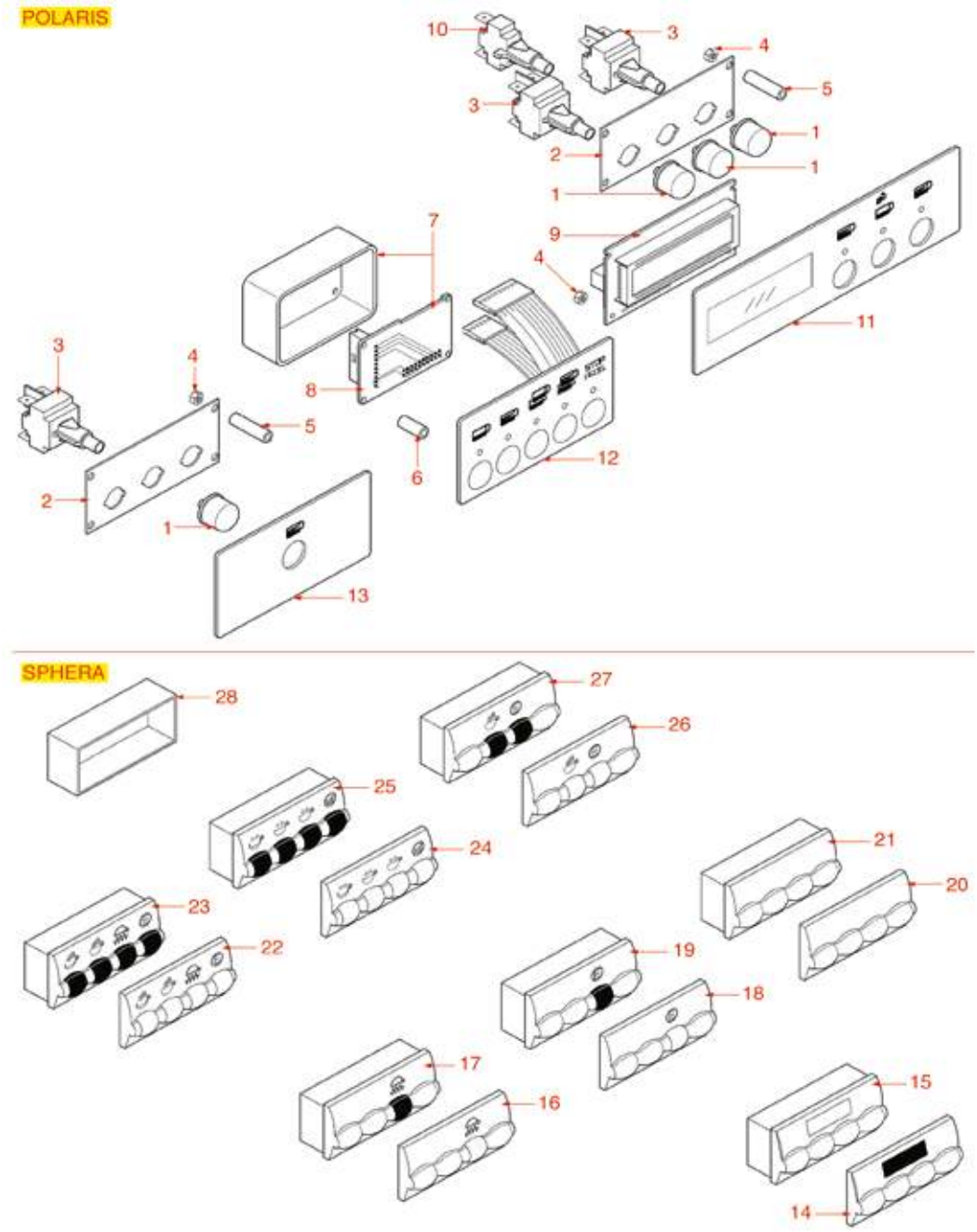

Posizioni senza cod. LF: a richiesta
Positions without LF Code No.: upon request
Abbildungen ohne LF Bestell-Nr.: auf Anfrage
Posiciones sin cód. LF: previa petición

WEGA

P.	Cod.	Descrizione	Description	Beschreibung	Descripción
1	**1319167**	TASTO PER PULSANTIERA	BUTTON FOR PUSH BUTTON PANEL	TASTE FÜR DRUCKKNOPFTAFEL	BOTÓN PARA BOTONERA
3	**1319005**	INTERRUTTORE BIPOLARE 16A 250V	BIPOLAR SWITCH 16A 250V	SCHALTER 2-POLIG 16A 250V	INTERRUPTOR BIPOLAR 16A 250V
4	**1348025**	DADO ESAGONALE ALTO M3	HEXAGONAL NUT M3	SECHSKANTMUTTER HOCH M3	TUERCA HEXAGONAL ALTA M3
10	**1319082**	PULSANTE UNIPOLARE 16A 250V	SINGLE-POLE PUSH BUTTON 16A 250V	DRUCKKNOPF 1-POLIG 16A 250V	PULSADOR UNIPOLAR 16A 250V
12	**1319168**	MEMBRANA PULSANTIERA 5 TASTI	PUSH-BUTTON PANEL MEMBRANE 5 BUTTONS	TASTATURMEMBRAN 5 TASTEN	MEMBRANA BOTONERA 5 BOTONES
17	**1319084**	PULSANTIERA 1 TASTO	PUSH-BUTTON PANEL 1 BUTTON	TASTATUR 1 TASTE	BOTONERA 1 BOTÓN
19	**1319085**	PULSANTIERA 1 TASTO	PUSH-BUTTON PANEL 1 BUTTON	TASTATUR 1 TASTE	BOTONERA 1 BOTÓN
21	**1319083**	PULSANTIERA CIECA 4 TASTI	PUSH-BUTTON PANEL BLIND 4 BUTTONS	BLIND-ABDECKUNG FÜR TASTATUR 4 TASTEN	BOTONERA CIEGA 4 BOTONES
23	**1319238**	PULSANTIERA 4 TASTI	PUSH-BUTTON PANEL 4 BUTTONS	TASTATUR 4 TASTEN	BOTONERA 4 BOTONES
25	**1319237**	PULSANTIERA 4 TASTI	PUSH-BUTTON PANEL 4 BUTTONS	TASTATUR 4 TASTEN	BOTONERA 4 BOTONES
27	**1319086**	PULSANTIERA 2 TASTI	PUSH-BUTTON PANEL 2 BUTTONS	TASTATUR 2 TASTEN	BOTONERA 2 BOTONES

PULSANTIERE
PUSH-BUTTON PANELS
TASTATURE
BOTONERAS

WE3201

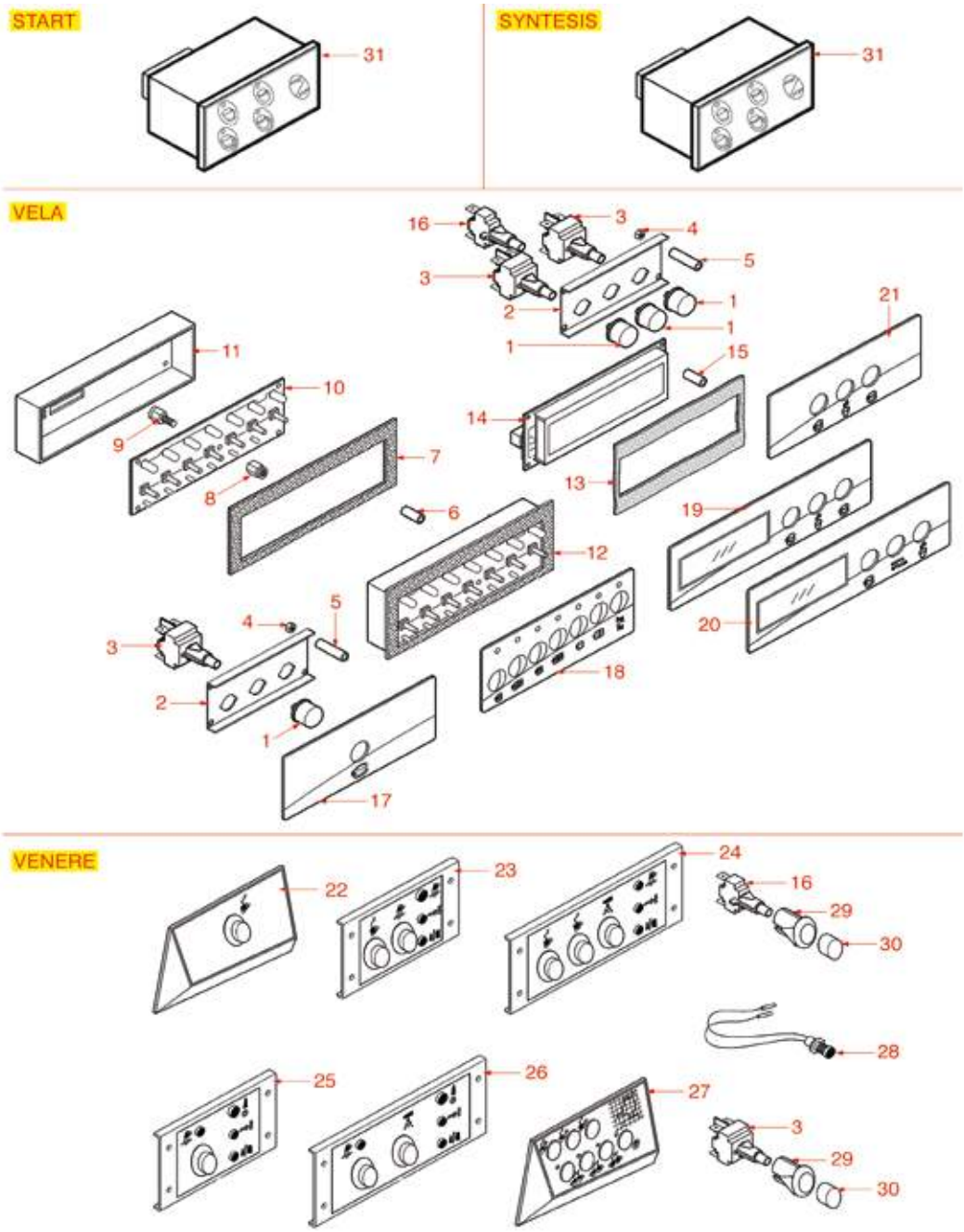

Posizioni senza cod. LF: a richiesta
Positions without LF Code No.: upon request
Abbildungen ohne LF Bestell-Nr.: auf Anfrage
Posiciones sin cód. LF: previa petición

WEGA

P.	Cod.	Descrizione	Description	Beschreibung	Descripción
1	**1319167**	TASTO PER PULSANTIERA	BUTTON FOR PUSH BUTTON PANEL	TASTE FÜR DRUCKKNOPFTAFEL	BOTÓN PARA BOTONERA
3	**1319005**	INTERRUTTORE BIPOLARE 16A 250V	BIPOLAR SWITCH 16A 250V	SCHALTER 2-POLIG 16A 250V	INTERRUPTOR BIPOLAR 16A 250V
4	**1348025**	DADO ESAGONALE ALTO M3	HEXAGONAL NUT M3	SECHSKANTMUTTER HOCH M3	TUERCA HEXAGONAL ALTA M3
16	**1319082**	PULSANTE UNIPOLARE 16A 250V	SINGLE-POLE PUSH BUTTON 16A 250V	DRUCKKNOPF 1-POLIG 16A 250V	PULSADOR UNIPOLAR 16A 250V
18	**1319239**	MEMBRANA PULSANTIERA 7 TASTI	PUSH-BUTT.PANEL DIAPHR. 7 BUTTONS	MEMBRAN FÜR TASTATUR 7 TASTEN	MEMBRANA BOTONERA 7 BOTONES
28	**1341314**	LAMPADA SPIA ROSSA A LED	LED RED INDICATOR LIGHT	SIGNALLAMPE ROT MIT LED	BOMBILLA PILOTO ROJA LED
31	**1319169**	PULSANTIERA 5 TASTI	5 BUTTONS PANEL	DRUCKKNOPFSCHALTER 5 TASTEN	BOTONERA 5 BOTONES

PULSANTIERE CONCEPT
PUSH-BUTTONS CONCEPT
TASTATUREN CONCEPT
BOTONERAS CONCEPT

WE3301

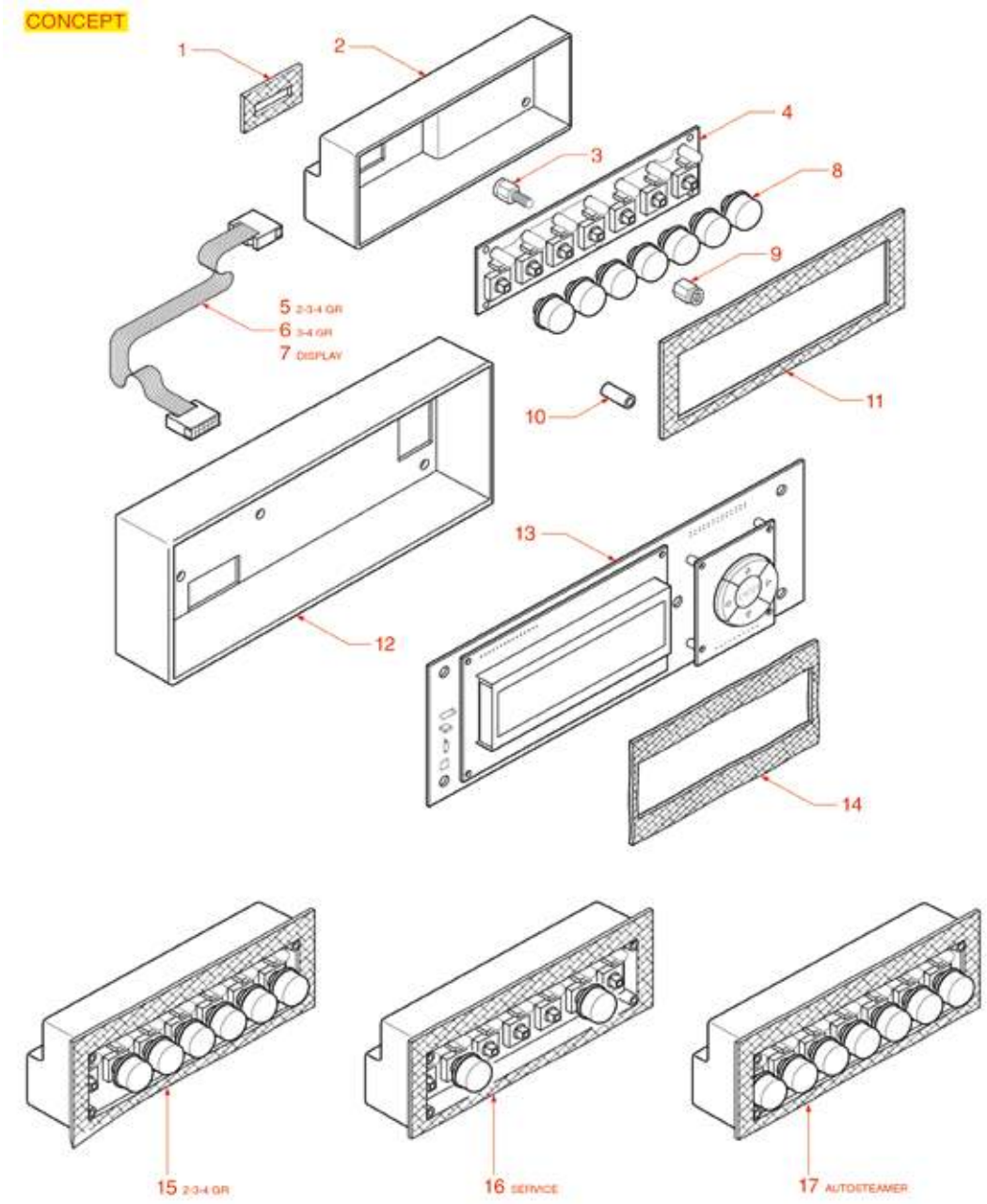

Posizioni senza cod. LF: a richiesta
Positions without LF Code No.: upon request
Abbildungen ohne LF Bestell-Nr.: auf Anfrage
Posiciones sin cód. LF: previa petición

WEGA

P.	Cod.	Descrizione	Description	Beschreibung	Descripción
4	**1319504**	PULSANTIERA 7 TASTI	7 BUTTONS PUSH-BUTTON PANEL	DRUCKTASTENTAFEL 7 TASTEN	BOTONERA 7 PULSADORES
7	**1050022**	CAVO FLAT 10 POLI 1350 mm	10 POLES FLAT CABLE 1350 mm	FLACHKABEL 10 POLE 1350 mm	CABLE FLAT 10 POLOS 1350 mm
8	**1319242**	TASTO PER PULSANTIERA	BUTTON F.PUSH-BUTTON PANEL	DRUCKKNOPF FÜR TASTATUR	PULSADOR PARA BOTONERA
15	**1319505**	PULSANTIERA 7 TASTI COMPLETA	7 BUTTONS COMPLETE PUSH-BUTTON PANEL	DRUCKTASTENTAFEL 7 TASTEN KOMPLETT	BOTONERA 7 PULSADORES COMPLETA

IMPIANTO ELETTRICO
ELECTRICAL SYSTEM
ELEKTROSYSTEM
CIRCUITO ELÉCTRICO

WE3501

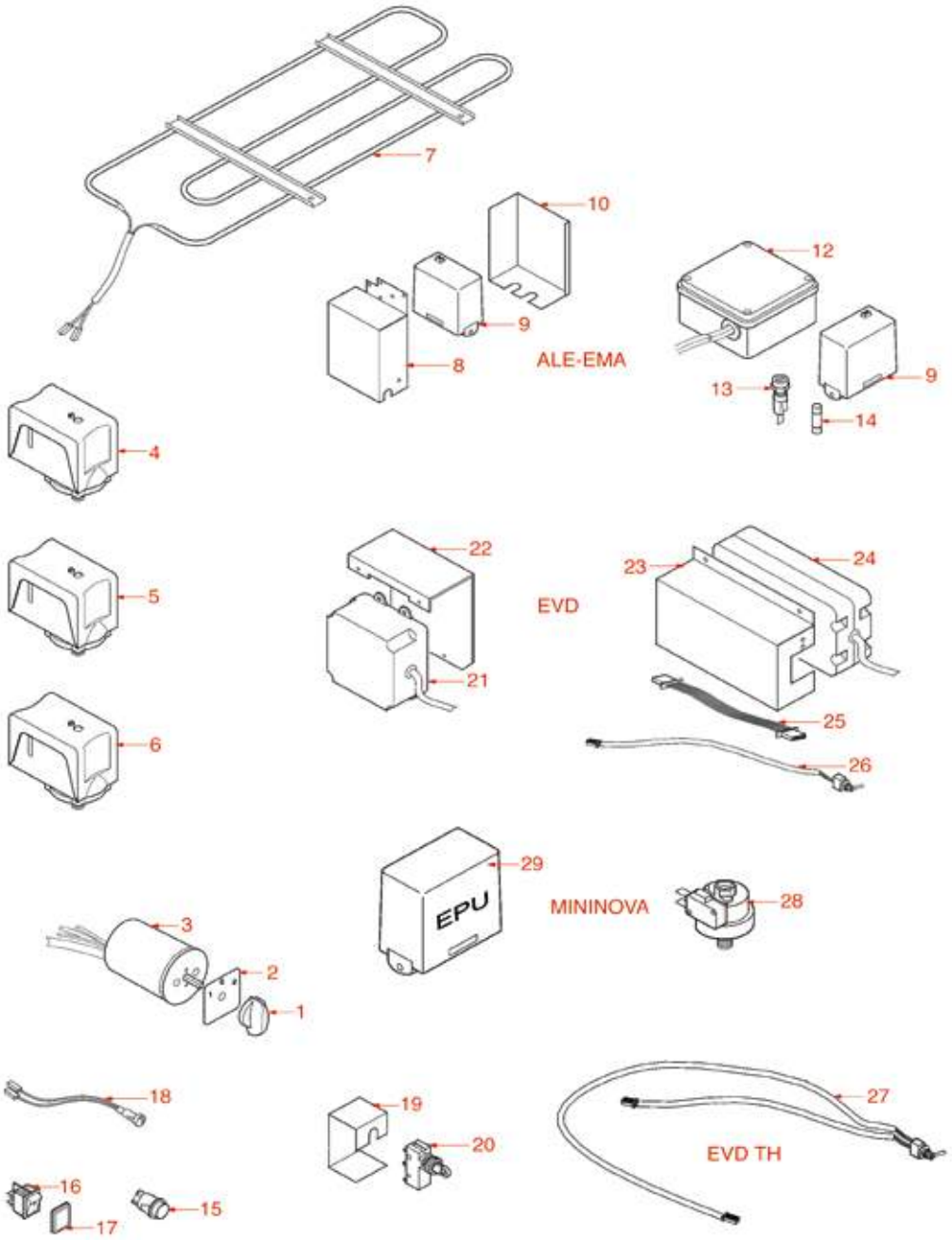

Posizioni senza cod. LF: a richiesta
Positions without LF Code No.: upon request
Abbildungen ohne LF Bestell-Nr.: auf Anfrage
Posiciones sin cód. LF: previa petición

WEGA

P.	Cod.	Descrizione	Description	Beschreibung	Descripción
1	**1241010**	MANOPOLA PER COMMUTATORE NERA ø 33 mm	KNOB SELECTOR SWITCH BLACK ø 33 mm	DREHKNOPF FÜR SCHALTER SCHWARZ ø 33 mm	MANDO PARA CONMUTADOR NEGRO ø 33 mm
3	**1057542**	COMMUTATORE 0-2 POSIZIONI 25A 690V	SELECTOR SWITCH 0-2 POSITIONS 25A 690V	SCHALTER 0-2 STELLUNGEN 25A 690V	CONMUTADOR 0-2 POSICIONES 25A 690V
3	**1057543**	COMMUTATORE 0-2 POSIZIONI 32A 690V	SELECTOR SWITCH 0-2 POSITIONS 32A 690V	SCHALTER 0-2 STELLUNGEN 32A 690V	CONMUTADOR 0-2 POSICIONES 32A 690V
3	**1319001**	COMMUTATORE 0-1 POSIZIONI 20A 690V	SELECTOR SWITCH 0-1 POSITIONS 20A 690V	SCHALTER 0-1 STELLUNGEN 20A 690V	CONMUTADOR 0-1 POSICIONES 20A 690V
5	**1320531**	PRESSOSTATO P302/6 TRIPOLARE 30A	PRESSURE SWITCH P302/6 3-POLES 30A	DRUCKSCHALTER P302/6 3-POLIG 30A	PRESOSTATO P302/6 TRIPOLAR 30A
6	**1320541**	PRESSOSTATO PARKER	PRESSURE SWITCH PARKER	PRESSOSTAT PARKER	PRESOSTATO PARKER
9	**1341311**	REGOLATORE LIVELLO RL/1E/2C/F 230/240V	LEVEL REGULATOR RL/1E/2C/F 230/240V	NIVEAUREGLER RL/1E/2C/F 230/240V	REGULADOR NIVEL RL/1E/2C/F 230/240V
15	**1319492**	PULSANTE UNIPOLARE BIANCO 16A 250V	WHITE SINGLE-POLE PUSH-BUTTON 16A 250V	DRUCKKNOPF EINPOLIG WEISS 16A 250V	PULSADOR UNIPOLAR BLANCO 16A 250V
16	**3319016**	INTERRUTTORE BIPOLARE ROSSO 16A 250V	BIPOLAR SWITCH RED 16A 250V	SCHALTER 2-POLIG ROT 16A 250V	INTERRUPTOR BIPOLAR ROJO 16A 250V
16	**3319019**	INTERRUTTORE BIPOLARE ROSSO 16A 250V	BIPOLAR SWITCH RED 16A 250V	SCHALTER 2-POLIG ROT 16A 250V	INTERRUPTOR BIPOLAR ROJO 16A 250V
16	**3319931**	INTERRUTTORE BIPOLARE BIANCO 16A 250V	BIPOLAR SWITCH WHITE 16A 250V	SCHALTER ZWEIPOLIG WEISS 16A 250V	INTERRUPTOR BIPOLAR BLANCO 16A 250V
17	**3319501**	COPRINTERRUTTORE DI PROTEZIONE	PUSH-BUTTON PROTECTION CAP	SCHUTZKAPPE FÜR SCHALTER	CUBRE INTERRUPTOR DE PROTECCIÓN
18	**1221111**	LAMPADA SPIA ROSSA 220V	RED INDICATOR LAMP 220V	SIGNALLAMPE ROT 220V	BOMBILLA PILOTO ROJA 220V
20	**1240841**	MICROINTERRUTTORE 15A 250V	MICROSWITCH 15A 250V	MIKROSCHALTER 15A 250V	MICROINTERRUPTOR 15A 250V
21	**1054010**	CENTRALINA DOSATURA 1-2-3 GRUPPI 230V	DOSER CONTROL BOX 1-2-3 GROUPS 230V	DOSIERUNG-ELEKTR.-BOX 1-2-3-GRUPPEN 230V	CENTRALITA DOSIFICADOR 1-2-3 GRUPOS 230V
24	**1054012**	CENTRALINA DOSATURA 1-3 GRUPPI 230V	DOSER CONTROL BOX 1-3 GROUPS 230V	DOSIERSTEUERUNG 1-3 GRUPPEN 230V	CENTRALITA DOSIFICADOR 1-3 GRUPOS 230V
24	**1054300**	CENTRALINA DOSATURA 1-2-3 GRUPPI 230V	DOSER CONTROL BOX 1-2-3 GROUPS 230V	DOSIERSTEUERUNG 1-2-3 GRUPPEN 230V	CENTRALITA DOSIFIC. 1-2-3 GRUPOS 230V
28	**1320546**	PRESSOSTATO XP110 125 0,5-1,2 BAR 1/8"	PRESSURE SWITCH XP110 125 0.5-1.2 bar1/8	DRUCKSCHALTER XP110 125 0,5-1,2 BAR 1/8"	PRESOSTATO XP110 125 0,5-1,2 BAR 1/8"
29	**1054571**	REGOLATORE LIVELLO RL01E/1S/4C/F 240V	LEVEL REGULATOR RL01E/1S/4C/F 240V	NIVEAUREGLER RL01E/1S/4C/F 240V	REGULADOR NIVEL RL01E/1S/4C/F 240V
29	**1341312**	CENTRALINA DOSATURA 1 GRUPPO 230V	DOSER CONTROL BOX 1 GROUP 230V	DOSIERUNGSTEUERUNG 1 GRUPPE 230V	CENTRALITA DOSIFICADOR 1 GRUPO 230V

IMPIANTO ELETTRICO CONCEPT
ELECTRICAL SYSTEM CONCEPT
ELEKTROSYSTEM CONCEPT
CIRCUITO ELÉCTRICO CONCEPT

WE3601

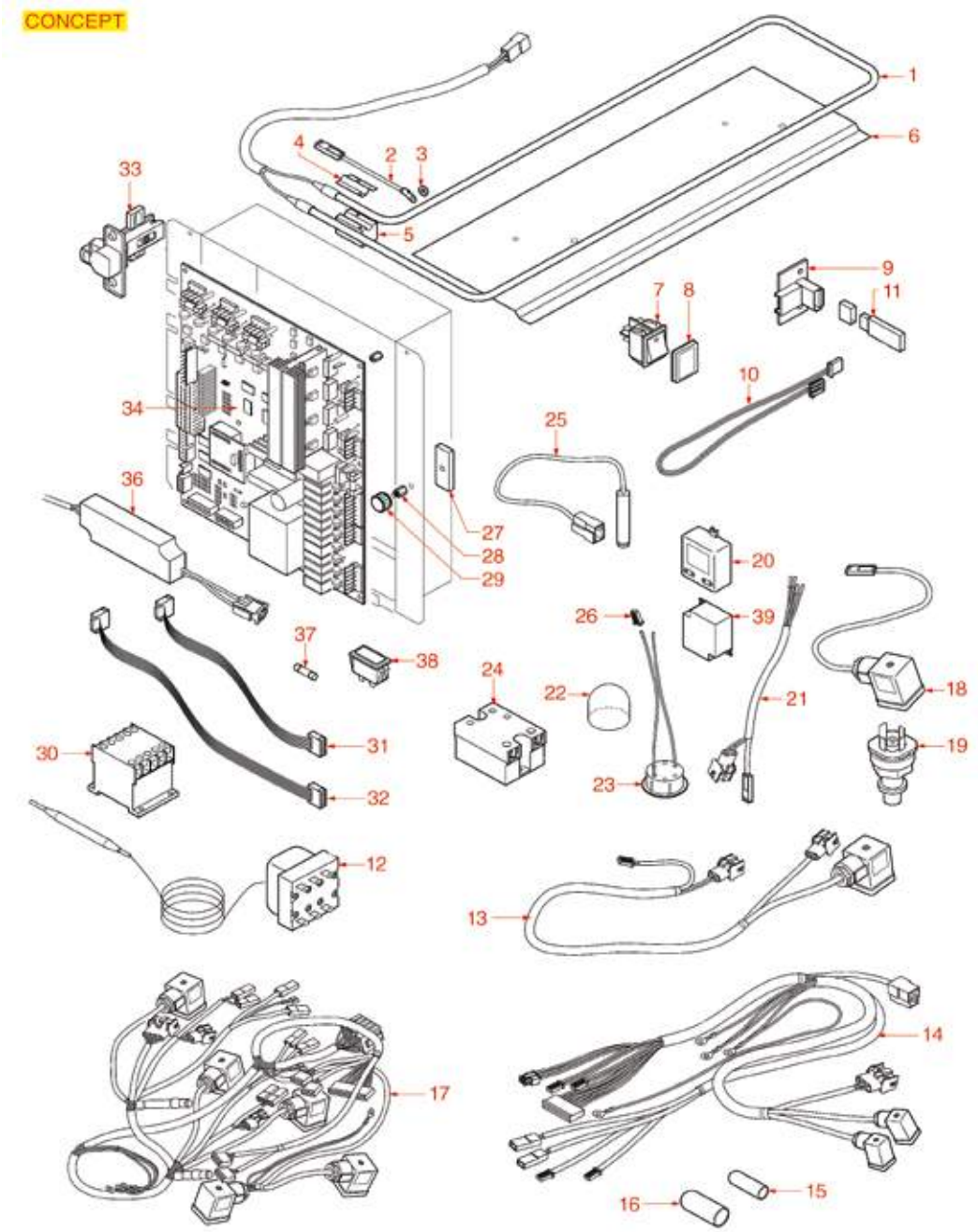

Posizioni senza cod. LF: a richiesta
Positions without LF Code No.: upon request
Abbildungen ohne LF Bestell-Nr.: auf Anfrage
Posiciones sin cód. LF: previa petición

WEGA

P.	Cod.	Descrizione	Description	Beschreibung	Descripción
7	**3319296**	INTERRUTTORE BIPOLARE NERO 16A 250V	BLACK BIPOLAR SWITCH 16A 250V	SCHALTER 2-POLIG SCHWARZ 16A 250V	INTERRUPTOR BIPOLAR NEGRO 16A 250V
8	**3319501**	COPRINTERRUTTORE DI PROTEZIONE	PUSH-BUTTON PROTECTION CAP	SCHUTZKAPPE FÜR SCHALTER	CUBRE INTERRUPTOR DE PROTECCIÓN
12	**1444509**	TERMOSTATO TRIFASE 169°C	THREE-PHASE THERMOSTAT 169°C	THERMOSTAT 3-PHASIG 169°C	TERMOSTATO TRIFÁSICO 169°C
19	**1320018**	PRESSOSTATO MBS1900 0/16 bar 4,5/5,5VDC	PRESSURE SW.MBS1900 0/16 bar 4.5/5.5VDC	PRESSOSTAT MBS1900 0/16 bar 4,5/5,5VDC	PRESOSTATO MBS1900 0/16 bar 4,5/5,5VDC
24	**1351020**	RELE' STATICO RM1A60A50 50A 600V	STATIC RELAY RM1A60A50 50A 600V	STATISCHES RELAIS RM1A60A50 50A 600V	RELÉ ESTÁTICO RM1A60A50 50A 600V
30	**1454004**	CONTATTORE ABB B7-40-00	CONTACTOR ABB B7-40-00	SCHÜTZ ABB B7-40-00	CONTACTOR ABB B7-40-00
31	**1050022**	CAVO FLAT 10 POLI 1350 mm	10 POLES FLAT CABLE 1350 mm	FLACHKABEL 10 POLE 1350 mm	CABLE FLAT 10 POLOS 1350 mm
34	**1390119**	SCHEDA ELETTRONICA CPU	ELECTRONIC CIRCUIT BOARD CPU	ELEKTRONISCHE PLATINE CPU	PLACA ELECTRÓNICA CPU

IMPIANTO IDRAULICO STANDARD 1-2-3-4 GR
HYDRAULIC SYSTEM STANDARD 1-2-3-4 GR
HYDRAULISCHE ANLAGE STANDARD 1-2-3-4 GR
CIRCUITO HIDRAULICO STANDARD 1-2-3-4 GR

WE3801

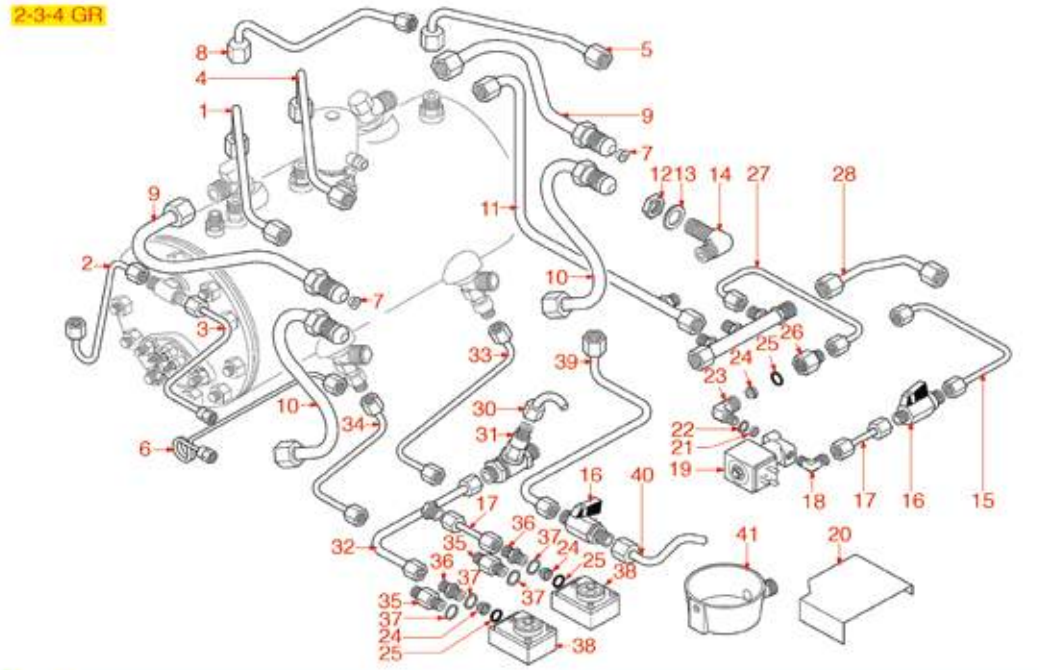

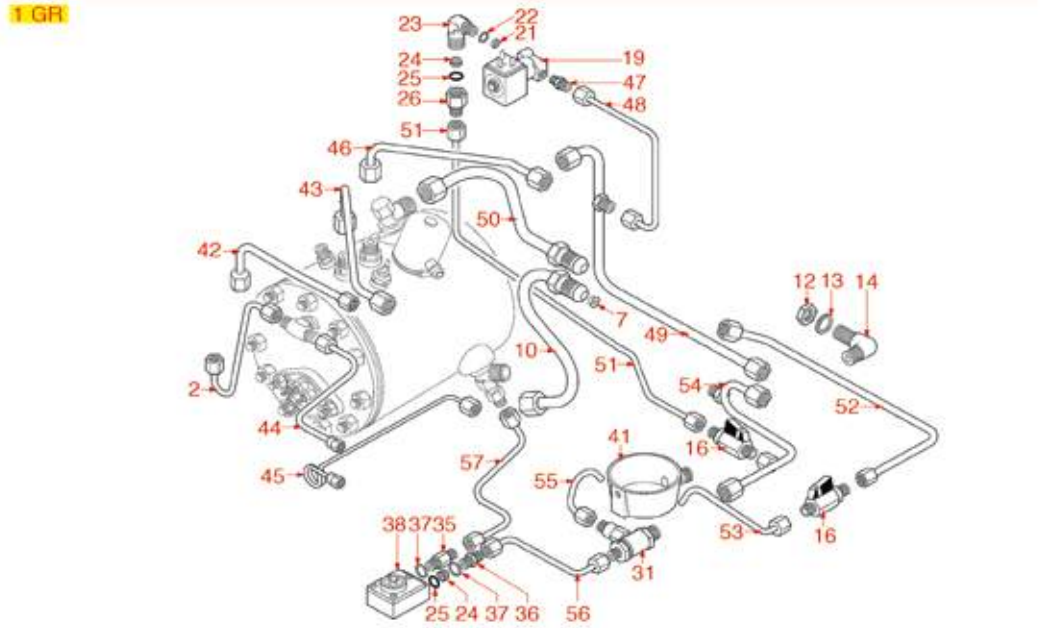

Posizioni senza cod. LF: a richiesta
Positions without LF Code No.: upon request
Abbildungen ohne LF Bestell-Nr.: auf Anfrage
Posiciones sin cód. LF: previa petición

WEGA

P.	Cod.	Descrizione	Description	Beschreibung	Descripción
12	**1349042**	DADO OTTONE ø 3/8"	BRASS NUT ø 3/8"	MUTTER AUS MESSING ø 3/8"	TUERCA LATÓN ø 3/8"
13	**1186446**	RONDELLA PIANA OTTONE ø 28x17x2 mm	BRASS WASHER ø 28x17x2 mm FLAT	MESSINGSCHEIBE ø 28x17x2 mm	ARANDELA PLANA DE LATÓN ø 28x17x2 mm
16	**5048593**	VALVOLA A SFERA ø 1/4"MM	SPHERE VALVE ø 1/4"mm	KUGELVENTIL ø 1/4"MM	VÁLVULA ESFERA ø 1/4"MM
18	**1349079**	RACCORDO A "L" ø 1/4"M-1/8"M	L- FITTING ø 1/4"M 1/8"M	L-ANSCHLUSS ø 1/4"A-1/8"A	RACOR EN A "L" ø 1/4"M-1/8"M
19	**1120355**	ELETTROVALVOLA PARKER 2 VIE 230V 50/60Hz	2-WAY SOLENOID VALVE PARKER 230V 50/60Hz	2-WEGE MAGNETVENTIL PARKER 230V 50/60Hz	ELECTROVÁLV. PARKER 2 VÍAS 230V 50/60Hz
21	**1160566**	FILTRO ACQUA INOX ø 8 mm	STAINLESS STEEL WATER FILTER ø 8 mm	WASSERFILTER AUS INOX-STAHL ø 8 mm	FILTRO AGUA INOX ø 8 mm
22	**1186771**	GUARNIZIONE PIANA RAME ø 8,5x5x1 mm	COPPER FLAT GASKET ø 8,5x5x1 mm	FLACHDICHTUNG AUS KUPFER ø 8,5x5x1 mm	JUNTA PTFE ø 8,5x5x1 mm
24	**1160400**	FILTRO ACQUA ø 11 mm	WATER FILTER ø 11 mm	WASSERFILTER ø 11 mm	FILTRO AGUA ø 11 mm
25	**1186422**	GUARNIZIONE OR 0108 EPDM	O-RING 0108 EPDM	DICHTUNG O-RING 0108 EPDM	JUNTA ARO "O" 0108 EPDM
31	**1523403**	VALVOLA DI ESPANSIONE E DI NON RITORNO	EXPANSION AND NON-RETURN VALVE	EXPANSIONS- UND RÜCKSCHLAGVENTIL	VÁLVULA EXPANSIÓN Y RETENCIÓN
36	**1349102**	RACCORDO ø 1/4"M-1/4"M	FITTING ø 1/4"M-1/4"M	ANSCHLUSS ø 1/4"AUßENGEW. 1/4"AUßENGEW.	RACOR ø 1/4"M-1/4"M
37	**1186619**	GUARNIZIONE PIANA RAME ø 18x14x1,5 mm	COPPER FLAT GASKET ø 18x14x1.5 mm	FLACHDICHTUNG AUS KUPFER ø 18x14x1,5 mm	JUNTA PLANA COBRE ø 18x14x1,5 mm
38	**1455067**	CONTATORE VOLUMETRICO GICAR	VOLUMETRIC FLOWMETER GICAR	VOLUMENZÄHLER GICAR	CONTADOR VOLUMÉTRICO GICAR
41	**1527504**	VASCHETTA SCARICO ø 80 mm	DRAIN TUB ø 80 mm	ABLAUFSCHALE ø 80 mm	CUBETA DESAGÜE ø 80 mm
47	**1349111**	RACCORDO ø 1/8"M-1/4"M	FITTING ø 1/8"M 1/4"M	ANSCHLUSS ø 1/8"AUßENGEW. 1/4"AUßENGEW.	RACOR ø 1/8"M 1/4"M

IMPIANTO IDRAULICO CONCEPT
HYDRAULIC SYSTEM CONCEPT
HYDRAULISCHE ANLAGE CONCEPT
CIRCUITO HIDRÁULICO CONCEPT

WE3901

CONCEPT

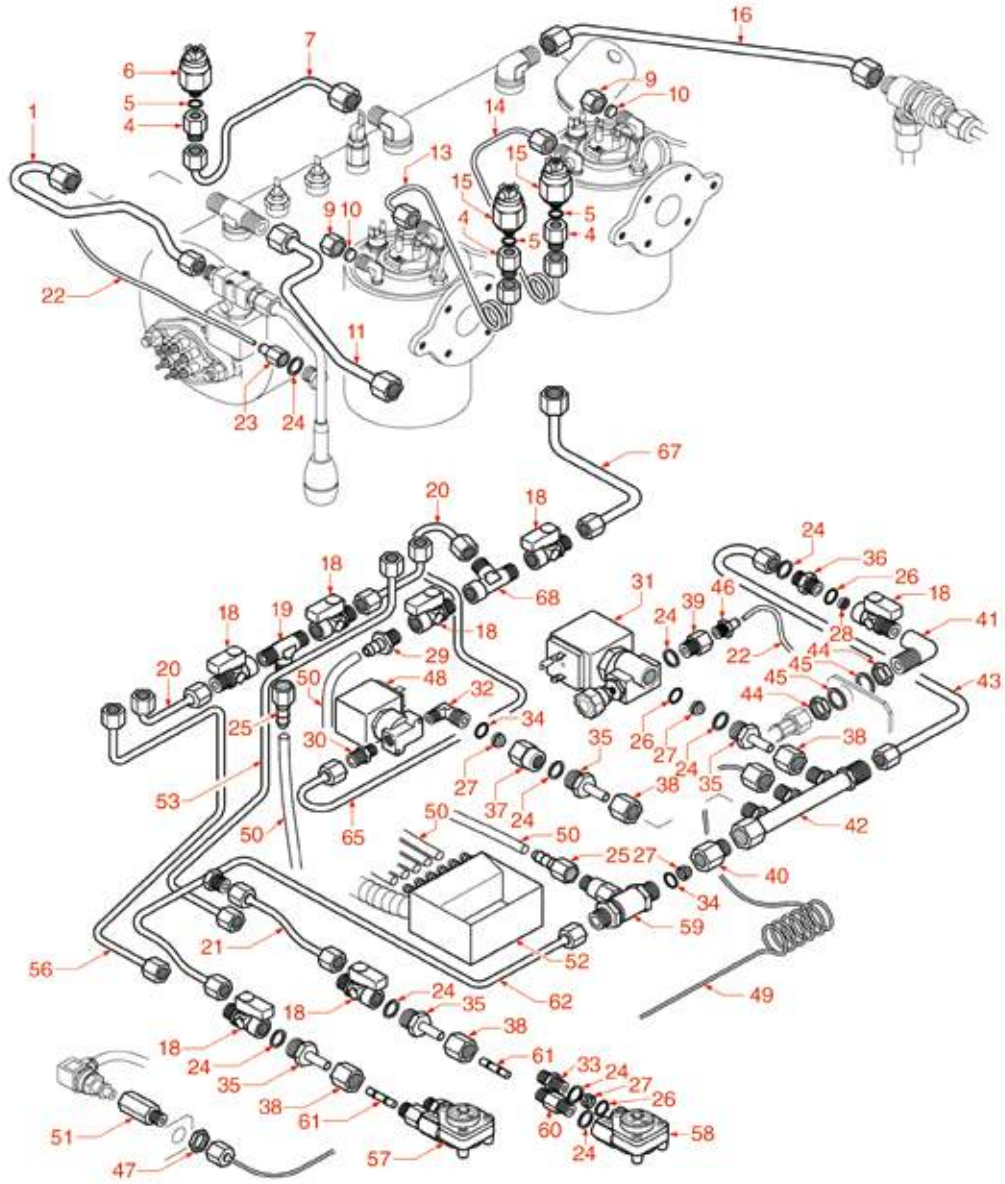

Posizioni senza cod. LF: a richiesta
Positions without LF Code No.: upon request
Abbildungen ohne LF Bestell-Nr.: auf Anfrage
Posiciones sin cód. LF: previa petición

WEGA

P.	Cod.	Descrizione	Description	Beschreibung	Descripción
6	**1320019**	PRESSOSTATO ES31 1,5 BAR ø 1/8"M	PRESSURE SWITCH ES31 1.5 BAR ø 1/8"M	PRESSOSTAT ES31 1,5 BAR ø 1/8"A	PRESOSTATO ES31 1,5 BAR ø 1/8"M
9	**1439021**	TAPPO ø 1/4"F ALTEZZA 16 mm DADO 17 mm	CAP ø 1/4"F HEIGHT 16 mm NUT 17 mm	DECKEL ø 1/4"I HÖHE 16 mm MUTTER 17 mm	TAPÓN ø 1/4"H ALTURA 16 mm TUERCA 17 mm
15	**1320020**	PRESSOSTATO ES31 2 BAR ø 1/8"M	PRESSURE SWITCH ES31 2 BAR ø 1/8"M	PRESSOSTAT ES31 2 BAR ø 1/8"A	PRESOSTATO ES31 2 BAR ø 1/8"M
18	**1525002**	VALVOLA A SFERA ø 1/4"M-1/4"F	BALLCOCK VALVE ø 1/4"M-1/4"F	KUGELVENTIL ø 1/4"A-1/4"I	VÁLVULA EN ESFERA ø 1/4"M-1/4"H
19	**3349340**	RACCORDO A "T" ø 1/4"M-1/4"M-1/4"M NICHE	NICHEL-PL.T-FITTING ø 1/4"M-1/4"M-1/4"M	T-ANSCHLUSS ø 1/4"A-1/4"A-1/4"A VERNICK.	RACOR EN "T" ø 1/4"M-1/4"M-1/4"M NIQUEL.
22	**1449500**	TUBO PTFE ø 2x4 mm - 10 mt	PTFE PIPE ø 2x4 mm - 10 m	PTFE-ROHR ø 2x4 mm - 10 mt	TUBO PTFE ø 2x4 mm - 10 m
24	**1186619**	GUARNIZIONE PIANA RAME ø 18x14x1,5 mm	COPPER FLAT GASKET ø 18x14x1.5 mm	FLACHDICHTUNG AUS KUPFER ø 18x14x1,5 mm	JUNTA PLANA COBRE ø 18x14x1,5 mm
26	**1186717**	GUARNIZIONE OR 02031 VITON	O-RING 02031 VITON	DICHTUNG O-RING 02031 VITON	JUNTA ARO "O" 02031 VITON
27	**1160400**	FILTRO ACQUA ø 11 mm	WATER FILTER ø 11 mm	WASSERFILTER ø 11 mm	FILTRO AGUA ø 11 mm
28	**1160566**	FILTRO ACQUA INOX ø 8 mm	STAINLESS STEEL WATER FILTER ø 8 mm	WASSERFILTER AUS INOX-STAHL ø 8 mm	FILTRO AGUA INOX ø 8 mm
30	**1349111**	RACCORDO ø 1/8"M-1/4"M	FITTING ø 1/8"M 1/4"M	ANSCHLUSS ø 1/8"AUßENGEW. 1/4"AUßENGEW.	RACOR ø 1/8"M 1/4"M
31	**1120248**	ELETTROVALVOLA ODE 2 VIE ø 1/4" 230V	SOLENOID VALVE ODE 2 WAYS ø 1/4" 230V	MAGNETVENTIL ODE 2 WEGE ø 1/4" 230V	ELECTROVÁLVULA ODE 2 VÍAS ø 1/4" 230V
33	**1349102**	RACCORDO ø 1/4"M-1/4"M	FITTING ø 1/4"M-1/4"M	ANSCHLUSS ø 1/4"AUßENGEW. 1/4"AUßENGEW.	RACOR ø 1/4"M-1/4"M
34	**1186422**	GUARNIZIONE OR 0108 EPDM	O-RING 0108 EPDM	DICHTUNG O-RING 0108 EPDM	JUNTA ARO "O" 0108 EPDM
36	**1349112**	RACCORDO ø 1/4"M-3/8"M	FITTING ø 1/4"M-3/8"M	ANSCHLUSS ø 1/4"AUßENGEW. 3/8"AUßENGEW.	RACOR ø 1/4"M-3/8"M
44	**1349042**	DADO OTTONE ø 3/8"	BRASS NUT ø 3/8"	MUTTER AUS MESSING ø 3/8"	TUERCA LATÓN ø 3/8"
45	**1186446**	RONDELLA PIANA OTTONE ø 28x17x2 mm	BRASS WASHER ø 28x17x2 mm FLAT	MESSINGSCHEIBE ø 28x17x2 mm	ARANDELA PLANA DE LATÓN ø 28x17x2 mm
48	**1120355**	ELETTROVALVOLA PARKER 2 VIE 230V 50/60Hz	2-WAY SOLENOID VALVE PARKER 230V 50/60Hz	2-WEGE MAGNETVENTIL PARKER 230V 50/60Hz	ELECTROVÁLV. PARKER 2 VÍAS 230V 50/60Hz
52	**1527041**	VASCHETTA SCARICO	DRAIN TUB	AUSLAUFSCHALE	CUBA DESAGÜE
58	**1455067**	CONTATORE VOLUMETRICO GICAR	VOLUMETRIC FLOWMETER GICAR	VOLUMENZÄHLER GICAR	CONTADOR VOLUMÉTRICO GICAR
59	**1523403**	VALVOLA DI ESPANSIONE E DI NON RITORNO	EXPANSION AND NON-RETURN VALVE	EXPANSIONS- UND RÜCKSCHLAGVENTIL	VÁLVULA EXPANSIÓN Y RETENCIÓN

MOTORI E POMPANTI
MOTORS AND PUMPS
MOTOREN UND PUMPEN
MOTORES Y BOMBAS

WE4001

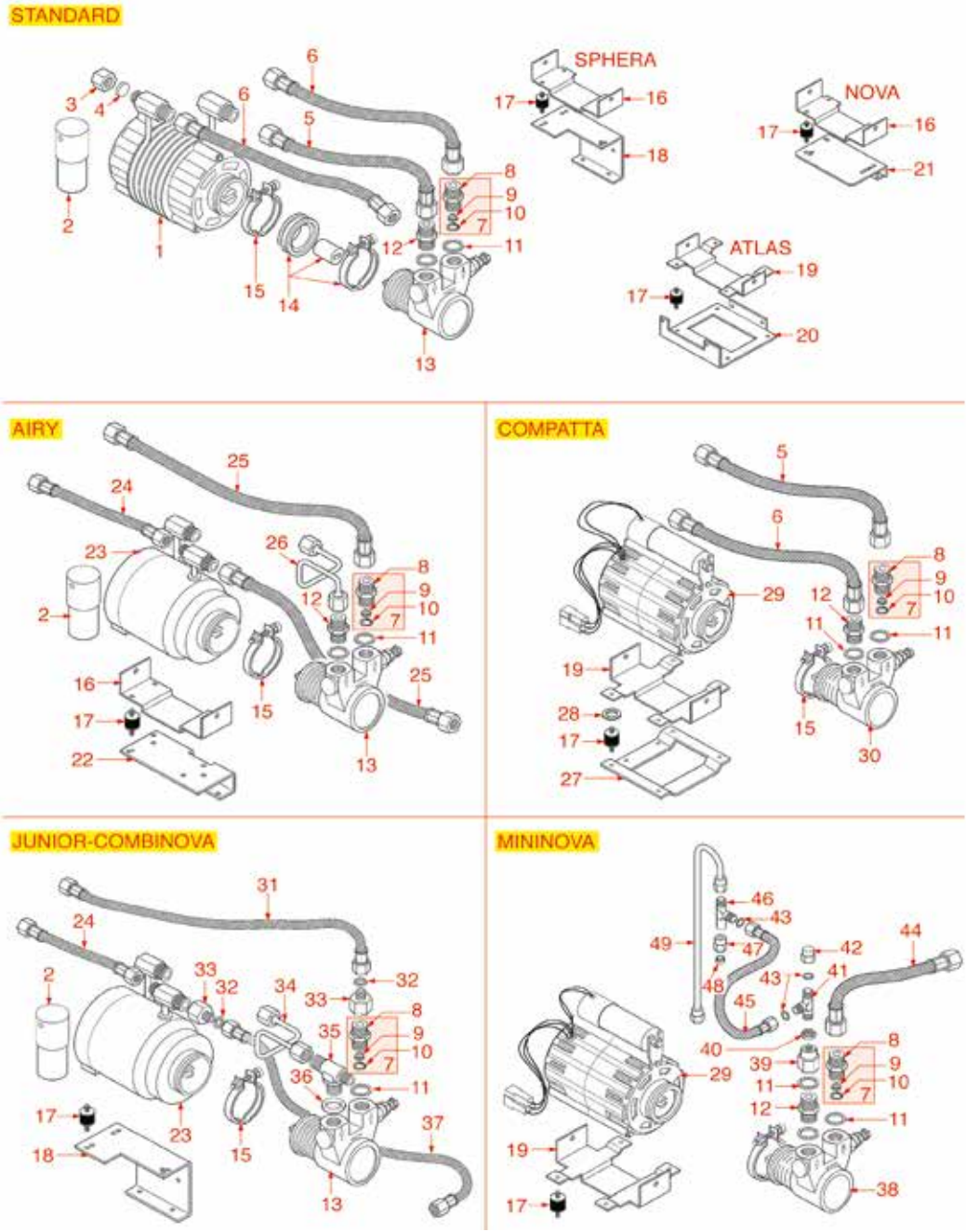

Posizioni senza cod. LF: a richiesta
Positions without LF Code No.: upon request
Abbildungen ohne LF Bestell-Nr.: auf Anfrage
Posiciones sin cód. LF: previa petición

WEGA

P.	Cod.	Descrizione	Description	Beschreibung	Descripción
1	**1240606**	MOTORE RPM A FASCETTA 310W	RPM CLAMP MOTOR 310W	MOTOR RPM M/SCHELLENANSCHLUSS 310W	MOTOR RPM ABRAZADERA 310W
3	**1439021**	TAPPO ø 1/4"F ALTEZZA 16 mm DADO 17 mm	CAP ø 1/4"F HEIGHT 16 mm NUT 17 mm	DECKEL ø 1/4"I HÖHE 16 mm MUTTER 17 mm	TAPÓN ø 1/4"H ALTURA 16 mm TUERCA 17 mm
5	**1449710**	TUBO FLEX ø 3/8" Fp x Fc 300 mm	FLEX HOSE ø 3/8" Fp x Fc 300 mm	FLEX SCHLAUCH ø 3/8" Fp x Fc 300 mm	TUBO FLEX ø 3/8" Fp x Fc 300 mm
7	**1349082**	RACCORDO OTTONE ø 3/8"M 3/8"M CON FILTRO	BRASS FITTING ø 3/8"M 3/8"M WITH FILTER	ANSCHLUSS MESSING ø 3/8"M 3/8"M MIT FILT	RACOR LATÓN ø 3/8"M 3/8"M CON FILTRO
8	**1349202**	RACCORDO PER POMPANTE 3/8M-3/8M	FITTING 3/8M-3/8M	ANSCHLUSS 3/8"-3/8"AUSSENGEWINDE	RACOR PARA BOMBA 3/8M-3/8M
9	**1160400**	FILTRO ACQUA ø 11 mm	WATER FILTER ø 11 mm	WASSERFILTER ø 11 mm	FILTRO AGUA ø 11 mm
10	**1002004**	ANELLO D'ARRESTO J-9	CIRCLIP J-9	SEEGER-RING J-9	ARO ELÁSTICO J-9
11	**1186620**	GUARNIZIONE PIANA RAME ø 22x17x1,5 mm	COPPER FLAT GASKET ø 22x17x1.5 mm	FLACHDICHTUNG AUS KUPFER ø 22x17x1,5 mm	JUNTA PLANA COBRE ø 22x17x1,5 mm
12	**1349103**	RACCORDO ø 3/8"M-3/8"M	FITTING ø 3/8"M-3/8"M	ANSCHLUSS ø 3/8"AUßENGEW. 3/8"AUßENGEW.	RACOR ø 3/8"M-3/8"M
13	**1330012**	POMPA VOLUMETRICA PROCON ø 3/8" NPT	ROTARY VANE PUMP PROCON ø 3/8" NPT	VERDRÄNGERPUMPE PROCON ø 3/8" NPT	BOMBA VOLUMÉTRICA PROCON ø 3/8" NPT
13	**1330026**	POMPA VOLUMETRICA ROTOFLOW ø 3/8" GAS	ROTARY VANE PUMP ROTOFLOW ø 3/8" GAS	VERDRÄNGERPUMPE ROTOFLOW ø 3/8" GAS	BOMBA VOLUMÉTRICA ROTOFLOW ø 3/8" GAS
14	**1191006**	KIT GIUNTO MOTORE	MOTOR COUPLING KIT	STECKKUPPLUNGSMOTORSATZ	KIT JUNTO MOTOR
15	**1168011**	FASCETTA INOX PER POMPA A FLANGIA	STAINLESS STEEL CLAMP FOR FLANGE PUMP	SCHELLE AUS INOX STAHL FÜR FLANSCHPUMPE	ABRAZADERA BOMBA INOX
17	**1313002**	ANTIVIBRANTE ø 15x15 mm M4	ANTI VIBRATION SUPPORT ø 15x15 mm M4	SCHWINGUNGSDÄMPFER ø 15x15 mm M4	ANTIVIBRANTE ø 15x15 mm M4
23	**1240607**	MOTORE RPM A FASCETTA 330W 230V	RPM MOTOR W/CLAMP CONNECTION 330W 230	MOTOR RPM M/SCHELLENANSCHLUSS 330W 230V	MOTOR RPM ABRAZADERA 330W 230V
23	**1240608**	MOTORE ZECCHIN 120V 60Hz	MOTOR ZECCHIN 120V 60Hz	MOTOR ZECCHIN 120V 60Hz	MOTOR ZECCHIN 120V 60Hz
25	**1449711**	TUBO FLEX ø 3/8" Fp x Fc 500 mm	FLEX HOSE ø 3/8" Fp x Fc 500 mm	FLEX-SCHLAUCH ø 3/8" Fp x Fc 500 mm	TUBO FLEX ø 3/8" Fp x Fc 500 mm
29	**1240610**	MOTORE RPM A FASCETTA 120W 230V	RPM MOTOR W/CLAMP CONNECTION 120W 230	MOTOR RPM M/SCHELLENANSCHLUSS 120W 230V	MOTOR RPM ABRAZADERA 120W 230V
30	**1330001**	POMPA VOLUMETRICA ROTOFLOW ø 3/8" NPT	ROTARY VANE PUMP ROTOFLOW ø 3/8" NPT	VERDRÄNGERPUMPE ROTOFLOW ø 3/8" NPT	BOMBA VOLUMÉTRICA ROTOFLOW ø 3/8" NPT
31	**1449709**	TUBO FLEX ø 1/8" Fp x Fp 600 mm	FLEX HOSE ø 1/8" Fp x Fp 600 mm	FLEX-SCHLAUCH ø 1/8" Fp x Fp 600 mm	TUBO FLEX ø 1/8" Fp x Fp 600 mm
33	**1349131**	RACCORDO ø 1/8"M-3/8"F	FITTING ø 1/8"M-3/8"F	ANSCHLUSS ø 1/8"AUSSENG.-3/8"INNENG.	RACOR ø 1/8"M-3/8"H
35	**1349086**	RACCORDO A "T" OTTONE ø 3/8"-3/8"-1/4"	T SHAPED BRASS FITTING ø 3/8"-3/8"-1/4"	T ANSCHLUSS MESSING ø 3/8"-3/8"-1/4"	RACOR EN "T" LATÓN ø 3/8"-3/8"-1/4"
36	**1186186**	GUARNIZIONE TONDA RAME ø 23x17x3 mm	ROUND COPPER GASKET ø 23x17x3 mm	DICHTUNG AUS KUPFER ø 23x17x3 mm	JUNTA REDONDA EN COBRE ø 23x17x3 mm
38	**1330021**	POMPA VOLUMETRICA ROTOFLOW ø 3/8" GAS	ROTARY VANE PUMP ROTOFLOW ø 3/8" GAS	VERDRÄNGERPUMPE ROTOFLOW ø 3/8" GAS	BOMBA VOLUMÉTRICA ROTOFLOW ø 3/8" GAS
40	**1348035**	DADO ø 1/8"	NUT ø 1/8"	MUTTER ø 1/8"	TUERCA ø 1/8"
43	**1186042**	GUARNIZIONE PIANA ESENTE ø 9x5x1 mm	ASBESTOS FREE FLAT GASKET ø 9x5x1 mm	FLACHDICHTUNG ASBESTFREI ø 9x5x1 mm	JUNTA PLANA SIN AMIANTO ø 9x5x1 mm
44	**1449725**	TUBO FLEX ø 3/8" Fc x Fc 1500 mm	FLEX HOSE ø 3/8" Fc x Fc 1500 mm	FLEX-SCHLAUCH ø 3/8" Fc x Fc 1500 mm	TUBO FLEX ø 3/8" Fc x Fc 1500 mm
45	**1449708**	TUBO FLEX ø 1/8" Fp x Fp 300 mm	FLEX HOSE ø 1/8" Fp x Fp 300 mm	FLEX-SCHLAUCH ø 1/8" Fp x Fp 300 mm	TUBO FLEX ø 1/8" Fp x Fp 300 mm

MOTORE E POMPANTE CONCEPT
MOTOR AND PUMP CONCEPT
MOTOR UND PUMPE CONCEPT
MOTOR Y BOMBA CONCEPT

WE4101

CONCEPT

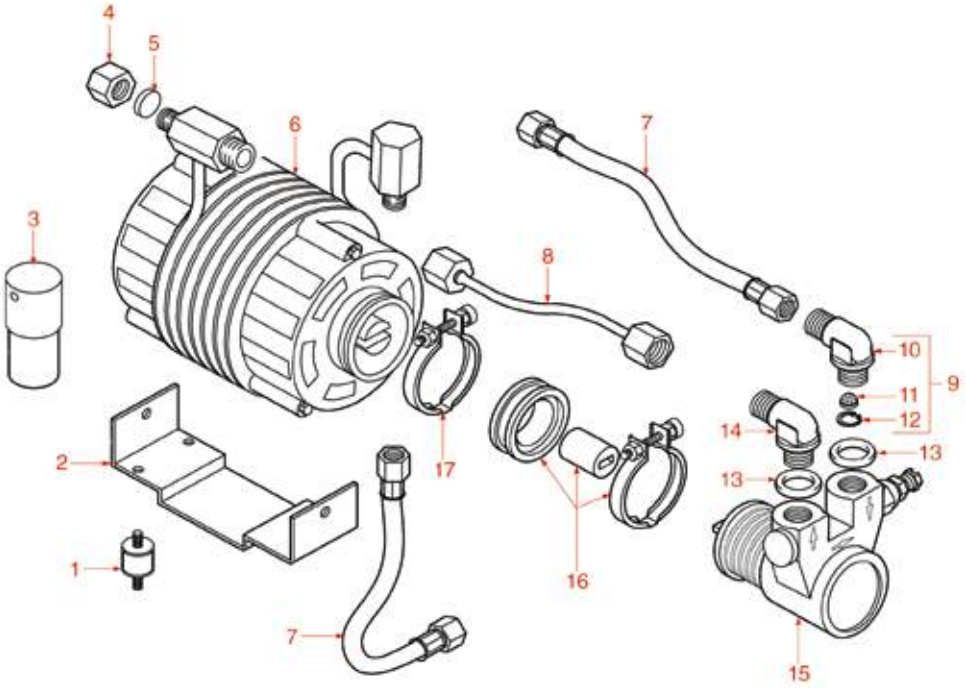

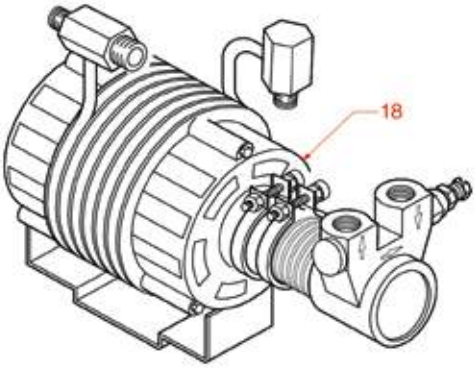

Posizioni senza cod. LF: a richiesta
Positions without LF Code No.: upon request
Abbildungen ohne LF Bestell-Nr.: auf Anfrage
Posiciones sin cód. LF: previa petición

WEGA

P.	Cod.	Descrizione	Description	Beschreibung	Descripción
1	**1313002**	ANTIVIBRANTE ø 15x15 mm M4	ANTI VIBRATION SUPPORT ø 15x15 mm M4	SCHWINGUNGSDÄMPFER ø 15x15 mm M4	ANTIVIBRANTE ø 15x15 mm M4
3	**3068014**	CONDENSATORE µF 8 450V 50/60Hz	CAPACITOR µF 8 450V 50/60Hz	KONDENSATOR µF 8 450V 50/60Hz	CONDENSADOR µF 8 450V 50/60Hz
4	**1439021**	TAPPO ø 1/4"F ALTEZZA 16 mm DADO 17 mm	CAP ø 1/4"F HEIGHT 16 mm NUT 17 mm	DECKEL ø 1/4"I HÖHE 16 mm MUTTER 17 mm	TAPÓN ø 1/4"H ALTURA 16 mm TUERCA 17 mm
6	**1240607**	MOTORE RPM A FASCETTA 330W 230V	RPM MOTOR W/CLAMP CONNECTION 330W 230	MOTOR RPM M/SCHELLENANSCHLUSS 330W 230V	MOTOR RPM ABRAZADERA 330W 230V
7	**1449711**	TUBO FLEX ø 3/8" Fp x Fc 500 mm	FLEX HOSE ø 3/8" Fp x Fc 500 mm	FLEX-SCHLAUCH ø 3/8" Fp x Fc 500 mm	TUBO FLEX ø 3/8" Fp x Fc 500 mm
9	**1349268**	RACCORDO A "L" ø 3/8"M-3/8"M CON FILTRO	"L" FITTING ø 3/8"M-3/8"M WITH FILTER	L-ANSCHLUSS ø 3/8"A-3/8"A MIT FILTER	RACOR "L" ø 3/8"M-3/8"M CON FILTRO
11	**1160400**	FILTRO ACQUA ø 11 mm	WATER FILTER ø 11 mm	WASSERFILTER ø 11 mm	FILTRO AGUA ø 11 mm
12	**1002004**	ANELLO D'ARRESTO J-9	CIRCLIP J-9	SEEGER-RING J-9	ARO ELÁSTICO J-9
13	**1186186**	GUARNIZIONE TONDA RAME ø 23x17x3 mm	ROUND COPPER GASKET ø 23x17x3 mm	DICHTUNG AUS KUPFER ø 23x17x3 mm	JUNTA REDONDA EN COBRE ø 23x17x3 mm
14	**1349084**	RACCORDO A "L" ø 3/8"M-3/8"M	ELBOW FITTING ø 3/8"M-3/8"M	L-ANSCHLUSS ø 3/8"A-3/8"A	RACOR EN "L" ø 3/8"M-3/8"M
15	**1330012**	POMPA VOLUMETRICA PROCON ø 3/8" NPT	ROTARY VANE PUMP PROCON ø 3/8" NPT	VERDRÄNGERPUMPE PROCON ø 3/8" NPT	BOMBA VOLUMÉTRICA PROCON ø 3/8" NPT
16	**1191006**	KIT GIUNTO MOTORE	MOTOR COUPLING KIT	STECKKUPPLUNGSMOTORSATZ	KIT JUNTO MOTOR
17	**1168011**	FASCETTA INOX PER POMPA A FLANGIA	STAINLESS STEEL CLAMP FOR FLANGE PUMP	SCHELLE AUS INOX STAHL FÜR FLANSCHPUMPE	ABRAZADERA BOMBA INOX

Motore di ricerca Esplosi
Search by Exploded drawings
Suche nach Explosionszeichnungen
Búsqueda de Despieces

Ora gli esplosi per macchine caffè, macinacaffè, attrezzature bar e macchine vending **sono interattivi**!

The exploded drawings for coffee machines, coffee grinders, bar equipment and vending machines **are now interactive**!

Jetzt sind Explosionzeichnungen von Kaffeemaschinen, Kaffeemühlen, Bar-Ausstattung und Vendingmaschinen **interaktiv**!

¡Ahora los despieces de las máquinas de café, molinos, equipos de bar y máquinas vending **son interactivos**!

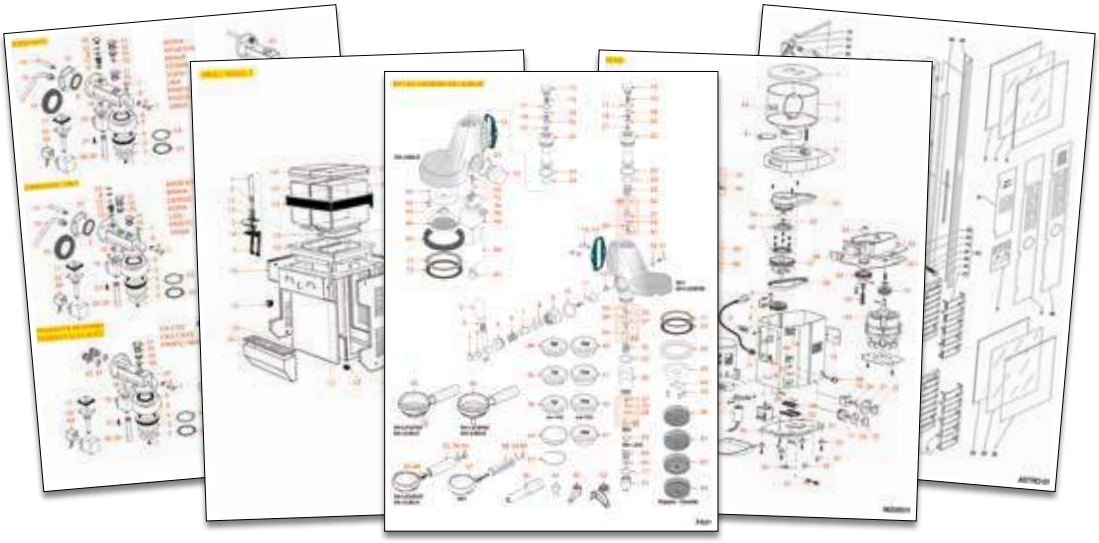

Per visualizzare tutti gli esplosi presenti nel motore di ricerca, visitate il nostro **Webshop**, **sempre aggiornato e disponibile 724** (7 giorni su 7, per 24 ore)

visit our **Webshop**, to browse all the exploded drawings available in our search engine **always updated and available 724** (7 days a week, 24 hours a day)

Um in unserem Search Engine vorhandene Explosionszeichungen zu visualisieren, besuchen Sie bitte unseren **Webshop**, **immer aktuell und erreichbar 724** (7 Tage, 24 Stunden)

Para consultar a todos los despieces que están en el motor de búsqueda, visite nuestro **Webshop**, **siempre actualizado y disponible 724** (7 días, 24 horas)

www.lfspareparts724.com
www.lfricambi724.it
www.lfersatzteile724.de
www.lfersatzteile724.at
www.lfersatzteile724.ch
www.lfspareparts724.cz
www.lfspareparts724.dk
www.lfrepuestos-horeca724.es
www.epgc.com
www.lfspareparts724.ru
www.lfyedekparca724.com
www.lfspareparts724.co.uk
www.lfspareparts724.us

Costruttori
Manufacturers
Hersteller
Fabricantes

Astoria | Cma	Fiamma RST	Rancilio
Azkoyen	Fiorenzato CS	RDL
Bezzera NEW!	Fracino NEW!	Reneka
BFC	Futurmat | Ariete	Royal
Bianchi	Gaggia NEW!	Sab Italia
Brasilia	Gaggia Spagna	Saeco NEW!
Brugnetti | Aurora	Grimac	San Marco
Carimali NEW!	Gruppo Izzo	Sanremo
Casadio	Isomac	Scala
Cimbali NEW!	Italcrem	Spaziale NEW!
Conti	Lavazza NEW!	Spinel
Dal Tio	Magister	Unic
Dalla Corte	Mairali	VFA Expres
Delonghi NEW!	Marcfi-Ancas	Vibiemme
Didiesse NEW!	Marzocco	Victoria Arduino
Ecm	MCE	Visacrem
Ecm Manufacture	Nuova Simonelli	Wega
Elektra NEW!	Orchestrale	
Expobar	Pavoni	
Faema	Promac	
Faimac	Quick Mill NEW!	

NEW! **Nuovo costruttore**
New manufacturer
Neuer Hersteller
Nuevo fabricante

NEW! **+ 30% nuovi Articoli**
Over 30% new items
Über als 30% neue Artikel
+ 30% nuevos artículos

Indice diviso per famiglia di prodotti
Index divided by product families
Inhaltsverzeichnis nach Produktgruppen sortiert
Índice dividido por familia de productos

Accensioni 1225
Accessori di complemento 1226
Addolcitori e ricambi 1230
Alesatori 1238
Antivibranti per motori 1238
Articoli vari 1239
Attrezzature complete 1240
Bacinelle raccogligocce caffè e bar 1257
Beccucci di erogazione caffè 1261
Bilance digitali 1267
Boiler 1271
Bruciatori pilota e accessori 1272
Caldaie 1274
Campane innesto portafiltro 1278
Cappuccinatori 1279
Caraffe 1281
Carrozzerie 1282
Cassetti 1284
Cavi elettrici 1291
Centraline elettroniche 1293
Cinghie 1312
Collanti 1312
Commutatori 1314
Contatori volumetrici 1332
Contattori teleruttori 1336
Contenitori acqua OCS HORECA 1338
Contenitori caffè 1344
Contenitori fondi caffè 1345
Contenitori termici e sottovuoto 1346
Controllori elettronici 1348
Cucchiai dosacaffè 1349
Cucchiaini caffè-cappuccino-latte 1350
Cuscinetti 1351
Detergenti 1352
Diffusori portadoccia 1358
Docce erogazione gruppo caffè 1373
Elettropompe 1433
Elettrovalvole 1434
Etichette adesive 1449
Fascette 1450
Filtri 1453
Filtri caffè 1456
Filtri carta a cesto 1508
Filtri depurazione 1509
Filtri e docce KIT 1518
Galleggianti 1519

Adhesive labels 1449
Axial motors 1981
Ball valves and accessories 2438
Basket paper filters 1508
Bearings 1351
Belts 1312
Bodies 1282
Boiler safety valves 2461
Boilers 1271
Boilers 1274
Booster pumps 2024
Brushes 2299
Bulb sheathes 1573
Bumpers 1983
Cable glands 1985
Cappuccino makers - Cappuccinatore 1279
Caps 2308
Carafes 1281
Castors, rollers and accessories 2262
Circlips 2273
Clamps 1450
Coffee filters 1456
Coffee groups 1528
Coffee groups KIT 1572
Coffee measuring spoons 1349
Complement accessories 1226
Contact thermostats 2339
Contactors 1336
Containers for coffee 1344
Couplings 1520
Cup support grids 1523
Cups and glasses 2330
Detergents 1352
Digital scales 1267
Door catches 2273
Drain hoses 2379
Drain tanks 2465
Drawers 1284
Drip trays for coffee and bar 1257
Electrical cables 1291
Electronic boxes 1293
Electronic controllers 1348
Electronic printed-circuit boards 2265
Equipment, complete 1240
Feet 2016
Filter holder couplings 1278
Filter holder gaskets 1648
Filter holders for coffee machines 2028

Abedeckungen & Blenden 1901
Abflusswannen 2465
Abklopfkästen 1284
Ablaufschläuche 2379
Anlegethermostate 2339
Ansaug-Filter und Zubehör 1453
Anschluss-stücke 2079
Anschlußklemmen 1963
Auslaufduschen für Kaffeegruppen 1373
Auslaufdüse für Kaffee 1261
Axialmotoren 1981
Behälter für Kaffee 1344
Boiler 1271
Bürsten 2299
Cappuccino-Geräte 1279
Dampfhähne und Zubehör fur Kaffeemasch. 2224
Dichtungen für Kaffeegruppe 1614
Dichtungen für Kaffeemaschinenboiler 1605
Dichtungen für Siebträger 1648
Dichtungen-Kompnenten und Zubehör 1573
Dichtungen-Papier 2302
Digitalwaagen 1267
Dosierlöffel für Kaffee 1349
Drehschalter 1314
Druckminderer 2205
Düse für Kaffeegruppen 2302
Düsen 2418
Düsen-Reibahle 1238
Elektrische Leitungen 1291
Elektronik Platinen 2265
Elektronik-Boxen 1293
Elektronische Regler 1348
Enthärter und Zubehör 1230
Erhitzer - Thermoblock 1274
Etiketten 1449
Federsysteme und Zubehör 1926
Filter und Dusche KIT 1518
Filterhalterungsfeder 1963
Füllstandanzeiger und Zubehör 1707
Gasventile und Zubehör 2460
Gehäuse 1282
Gerätefüsse 2016
Getriebe-Systeme 1719
Getriebemotoren 1981
Gitter für Tassenwärmer 1523

Abrazaderas 1450
Accesorios y complementos 1226
Acoplamientos 1520
Alambres 1291
Antivibradores para motores 1238
Artículos varios 1239
Balanzas digitales 1267
Bandejas café y bar 1257
Bocas salida café 1261
Bolas de nivel 1982
Bombas vibratorias 2018
Bombas volumétricas 2024
Bornes de terminales 1963
Burletes 1573
Burletes calderín máquina de café 1605
Burletes grupo máquinas de café 1614
Cajones 1284
Calderas 1271
Calderines 1274
Campanas grupo portafiltro 1278
Capuchinadores 1279
Carcasas 1282
Cepillos 2299
Cierres puertas 2273
Cojinetes 1351
Colectores electrónicos 1293
Conmutadores 1314
Contadores volumétricos 1332
Contenedores agua para OCS HORECA 1338
Contenedores para café 1344
Contenedores termicos y al vacio 1346
Correas 1312
Cubetas desagüe 2465
Cuchara dosificador café 1349
Cucharas café-cappuccino-leche 1350
Depuradores y accesorios 1230
Detergentes 1352
Discos difusores portaducha 1358
Duchas erogación grupo café 1373
Ejes 1986
Electrobombas 1433
Electroválvulas 1434
Embecelledores 1901
Engranajes 1719
Equipos completos 1240
Escariadores 1238
Filtros 1453

Indice diviso per famiglia di prodotti
Index divided by product families
Inhaltsverzeichnis nach Produktgruppen sortiert
Índice dividido por familia de productos

Giunti 1520
Gommini protezione tubi vapore-acqua 1521
Griglie poggiatazze 1523
Gruppi caffè 1528
Gruppi caffè KIT 1572
Guaine portabulbo 1573
Guarnizioni 1573
Guarnizioni a labbro 1597
Guarnizioni caldaia macchine caffè 1605
Guarnizioni gruppo macchine caffè 1614
Guarnizioni OR e ORM 1629
Guarnizioni per vetri livello 1646
Guarnizioni portafiltro 1648
Indicatori di livello 1707
Indicatori di livello KIT 1719
Ingranaggi 1719
Interruttori 1721
Lampade spia 1777
Lattiere 1799
Lubrificanti 1806
Macine 1810
Manometri 1811
Manopole 1842
Manopole portafiltro 1885
Mascherine 1901
Microinterruttori 1904
Minuteria (dadi,rondelle,viti) 1916
Molle 1926
Molle fermafiltro 1963
Morsettiere 1963
Motori 1966
Motoriduttori 1981
Motoventilatori assiali 1981
Palline di livello 1982
Paracolpi 1983
Passacavi 1985
Perni 1986
Piedini 2016
Pompe vibrazione 2018
Pompe volumetriche 2024
Portafiltri macchine caffè 2028
Portagomma 2062
Portamacine 2062
Pressini 2063
Pressostati 2075
Raccordi 2079
Regolatori di livello 2102

Filter locking springs 1963
Filters 1453
Filters and showers KITS 1518
Fittings 2079
Floats 1519
Flowmeters 1332
Gas valves and accessories 2460
Gaskets and seals 1573
Gaskets for coffee group 1614
Gaskets for coffee machine boiler 1605
Gearmotors 1981
Gears 1719
Glues 1312
Grinders 1810
Grinding burr holders 2062
Grounds boxes 1345
Handles for filterholder-portafilter 1885
Heat exchangers 2263
Heating elements 2125
Hose-end fittings 2062
Hydraulic piping 2355
Ignitors 1225
Indicator lights 1777
Injectors 2418
Inlet hoses 2375
Ironmongery (screws,nuts,washers) 1916
KIT water-steam taps 2205
Knobs 1842
Labels for control panels 2329
Level balls 1982
Level gauges 1707
Level regulators 2102
Level sensors 2282
Lip seals 1597
Lubricants 1806
Measuring tools 2306
Microswitches 1904
Milk pitchers 1799
Miscellaneous 1239
Motors 1966
Non-return and expansion valves 2439
Nozzles for coffee groups 2302
OR and ORM gaskets 1629
Paper seals 2302
Pilot burners and accessories 1272

Glaskannen fur Filterkaffeemaschinen 1281
Griffe für Siebträger 1885
Heizkörper 2125
Kabelführungen 1985
Kaffeegruppen 1528
Kaffeegruppen KIT 1572
Kaffeesatzbehälter 1345
Kaffeesiebe 1456
Kippschalter 1721
Klebstoffe 1312
Kleinteile (Schrauben,Mutter,Scheiben) 1916
Knebel & Zubehör 1842
Komplettgeräte 1240
Kugelventile und Zubehör 2438
Kupplungsglocken für Siebträger 1278
Kupplungssätze 1520
Lager 1351
Lippendichtungen 1597
Löffel für Kaffee-Cappuccino-Milch 1350
Magnetventile 1434
Mahlscheiben - Mahlwerke 1810
Mahlscheibenträger & Zubehör 2062
Manometer-Systeme 1811
Messwerkzeuge 2306
Mikroschalter 1904
Milchgiesser 1799
Motoren & Zubehör 1966
Niveau-Kugeln 1982
Niveauglasdichtungen 1646
Niveauregler 2102
Niveausonden 2282
OR- und ORM-Dichtungen 1629
Papierfilter korbförmig 1508
Piezozünder 1225
Pilotbrenner und Zubehör 1272
Pressostate 2075
Puffer 1983
Pumpen 1433
Pumpen für Kaffeemaschinen 2024
Räder, Rollen und Zubehör 2262
Reinigungsmittel 1352
Relais 2119
Riemen 1312
Rohre für Kaffeemaschinen 2360
Rückschlag- und Expansionsventile 2439
Schaltschütze 1336
Schellen 1450

Filtros café 1456
Filtros depuración 1509
Filtros papel en cesto 1508
Filtros y duchas KIT 1518
Flotadores - Boyas 1519
Fresas 1810
Gomas protección tubos vapor-agua 1521
Grifos agua-vapor en Kit 2205
Grifos entrada agua 2206
Grifos vapor y recambios para café 2224
Grupos café 1528
Grupos café en KIT 1572
Herramientas 2437
Igniciones 1225
Indicadore de nivél en KIT 1719
Indicadores de nivél 1707
Instrumentos de medida 2306
Intercambiadores de calor 2263
Interruptores 1721
Inyectores 2418
Inyectores grupos café 2302
Jarras 1281
Juntas de labios 1597
Juntas de papel 2302
Juntas OR y ORM 1629
Juntas para cristales nivél 1646
Juntas portafiltro 1648
Lecheras 1799
Lubricantes 1806
Luces piloto 1777
Mandos 1842
Mandos portafiltro 1885
Manómetros 1811
Microinterruptores 1904
Motores 1966
Motores axiales 1981
Motorreductores 1981
Muelles 1926
Muelles paro filtro 1963
Paragolpes 1983
Pasacables 1985
Patas regulables 2016
Pegamentos 1312
Pilotos quemadores y accesorios 1272
Porta gomas 2062
Porta-filtros para máquinas de café 2028

Indice diviso per famiglia di prodotti
Index divided by product families
Inhaltsverzeichnis nach Produktgruppen sortiert
Índice dividido por familia de productos

Relé 2119
Resistenze 2125
Riduttori di pressione 2205
Rubinetti acqua-vapore KIT 2205
Rubinetti di carico acqua 2206
Rubinetti vapore e ricambi per caffè 2224
Ruote rulli e accessori 2262
Scambiatori di calore 2263
Schede elettroniche 2265
Scrocchetti 2273
Seeger 2273
Sonde 2275
Sonde di livello 2282
Spazzolini 2299
Spessori carta 2302
Spruzzatori gruppi caffè 2302
Strumenti di misura 2306
Tappi 2308
Targhe comandi 2329
Tazzine e bicchieri 2330
Teletermometri 2333
Termocoppie e accessori 2334
Termostati 2335
Termostati a contatto 2339
Trasformatori 2354
Tubazioni idrauliche 2355
Tubazioni macchine caffè 2360
Tubi carico 2375
Tubi scarico 2379
Tubi vapore-acqua macchine caffè 2380
Ugelli 2418
Utensili 2437
Valvole a sfera e accessori 2438
Valvole acqua 2438
Valvole di espansione e di non ritorno 2439
Valvole gas ed accessori 2460
Valvole sicurezza boiler 2461
Vaschette di scarico 2465

Pins 1986
Pipes for coffee machines 2360
Pressure gauges 1811
Pressure reducers 2205
Pressure switches 2075
Probes 2275
Protection plates 1901
Pump motors 1433
Reamers 1238
Relays 2119
Rotary switches 1314
Rubberpieces for steam-water taps 1521
Seals for level glasses 1646
Shower screens for brew group 1373
Showerholder diffusers 1358
Solenoid valves 1434
Spoons for coffee-cappuccino-milk 1350
Spouts for coffee 1261
Springs 1926
Steam taps and spares for coffee mach. 2224
Steam-water pipes coffee machines 2380
Switches 1721
Tampers for coffee 2063
Telethermometers 2333
Terminal blocks 1963
Thermal and vacuum storage containers 1346
Thermocouples and accessories 2334
Thermostats 2335
Tools 2437
Transformers 2354
Vibrating pumps 2018
Vibration insulators for motors 1238
Water containers for OCS HORECA 1338
Water filling taps 2206
Water level gauges KIT 1719
Water purification filters 1509
Water softeners and accessories 1230
Water valves 2438

Schilder für Schaltungen 2329
Schlauchadapter 2062
Schmieröle 1806
Schnappverschlüsse 2273
Schutzgummi für Dampf-Wasser Rohre 1521
Schwimmer-Füllventile 1519
Schwingungsdämpfer für Motoren 1238
Sicherheitsventile für Boiler 2461
Sicherungsringe 2273
Siebträger für Kaffeemaschinen 2028
Signallampen und Zubehör 1777
Sonden 2275
Stifte 1986
Stöpsel - Deckel 2308
Tamper - Kaffeepresser 2063
Tassen und becher 2330
Tauchhülsen 1573
Telethermometer 2333
Thermo- und Vakuumierbehälter 1346
Thermoelemente und Zubehör 2334
Thermostate 2335
Transformatoren 2354
Tropfbleche für Kaffee und Bar 1257
Verschiedenes 1239
Vibrationspumpen 2018
Volumetrische Zähler 1332
Wärmetauscher 2263
Wasser-Dampfhäne Kit 2205
Wasser-Dampfrohre f. Kaffeemaschinen 2380
Wasser-Filter 1509
Wasserbehälter für OCS HORECA 1338
Wasserfüllhähne 2206
Wasserrohre 2355
Wasserstandanzeiger KIT 1719
Wasserventile 2438
Wasserverteiler für Duschhalter 1358
Werkzeuge 2437
Zulaufschläuche 2375
Zusatz-Zubehör 1226

Portafresas 2062
Prensas café 2063
Presostatos 2075
Racores 2079
Reductores de presión 2205
Reguladores de nivél 2102
Reguladores electrónicos 1348
Rejillas apoya-tazas 1523
Relés 2119
Resistencias 2125
Ruedas, rodillos y accesorios 2262
Seeger 2273
Serigrafías 1449
Sondas 2275
Sondas de nivél 2282
Tapones 2308
Tarjetas - Carátulas 2329
Tarjetas electrónicas 2265
Tazas y vasos 2330
Telerruptores 1336
Teletermómetros 2333
Termopares y accessorios 2334
Termostatos 2335
Termostatos de contacto 2339
Tolvas restos café 1345
Tornillería (tuercas,arandelas,tornillos) 1916
Transformadores 2354
Tubos de entrada 2375
Tubos desagüe 2379
Tubos hidráulicos 2355
Tubos máquinas de café 2360
Tubos vapor-agua máquinas de café 2380
Vainas portabulbo 1573
Válvulas agua 2438
Válvulas de esfera y accesorios 2438
Válvulas de retención y de expansión 2439
Válvulas gas y accessorios 2460
Válvulas seguridad caldera 2461

Indice Fotografico
Photographic index
Fotographisches Verzeichnis
Índice fotográfico

Pagina • Page • Seite • Página

1225
Accensioni
Ignitors
Piezozünder
Igniciones

1226
Accessori di complemento
Complement accessories
Zusatz-Zubehör
Accesorios y complementos

1230
Addolcitori e ricambi
Water softeners and accessories
Enthärter und Zubehör
Depuradores y accesorios

1238
Alesatori
Reamers
Düsen-Reibahle
Escariadores

1238
Antivibranti per motori
Vibration insulators for motors
Schwingungsdämpfer für Motoren
Antivibradores para motores

1239
Articoli vari
Miscellaneous
Verschiedenes
Artículos varios

1240
Attrezzature complete
Equipment, complete
Komplettgeräte
Equipos completos

Pagina • Page • Seite • Página

1257
Bacinelle raccogligocce caffè e bar
Drip trays for coffee and bar
Tropfbleche für Kaffee und Bar
Bandejas café y bar

1261
Beccucci di erogazione caffè
Spouts for coffee
Auslaufdüse für Kaffee
Bocas salida café

1267
Bilance digitali
Digital scales
Digitalwaagen
Balanzas digitales

1271
Boiler
Boilers
Boiler
Calderas

1272
Bruciatori pilota e accessori
Pilot burners and accessories
Pilotbrenner und Zubehör
Pilotos quemadores y accesorios

1274
Caldaie
Boilers
Erhitzer - Thermoblock
Calderines

1278
Campane innesto portafiltro
Filter holder couplings
Kupplungsglocken für Siebträger
Campanas grupo portafiltro

Indice Fotografico
Photographic index
Fotographisches Verzeichnis
Índice fotográfico

Pagina • Page • Seite • Página

1279
Cappuccinatori
Cappuccino makers -
Cappuccinatore
Cappuccino-Geräte
Capuchinadores

1281
Caraffe
Carafes
Glaskannen fur
Filterkaffeemaschinen
Jarras

1282
Carrozzerie
Bodies
Gehäuse
Carcasas

1284
Cassetti
Drawers
Abklopfkästen
Cajones

1291 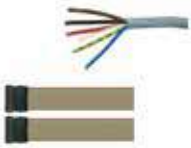
Cavi elettrici
Electrical cables
Elektrische Leitungen
Alambres

1293
Centraline elettroniche
Electronic boxes
Elektronik-Boxen
Colectores electrónicos

1312
Cinghie
Belts
Riemen
Correas

Pagina • Page • Seite • Página

1312
Collanti
Glues
Klebstoffe
Pegamentos

1314
Commutatori
Rotary switches
Drehschalter
Conmutadores

1332
Contatori volumetrici
Flowmeters
Volumetrische Zähler
Contadores volumétricos

1336
Contattori teleruttori
Contactors
Schaltschütze
Telerruptores

1338
Contenitori acqua OCS HORECA
Water containers for OCS HORECA
Wasserbehälter für OCS HORECA
Contenedores agua para OCS HORECA

1344
Contenitori caffè
Containers for coffee
Behälter für Kaffee
Contenedores para café

1345
Contenitori fondi caffè
Grounds boxes
Kaffeesatzbehälter
Tolvas restos café

Pagina • Page • Seite • Página

1346

Contenitori termici e sottovuoto
Thermal and vacuum storage containers
Thermo- und Vakuumierbehälter
Contenedores termicos y al vacio

1348

Controllori elettronici
Electronic controllers
Elektronische Regler
Reguladores electrónicos

1349

Cucchiai dosacaffè
Coffee measuring spoons
Dosierlöffel für Kaffee
Cuchara dosificador café

1350

Cucchiaini caffè-cappuccino-latte
Spoons for coffee-cappuccino-milk
Löffel für Kaffee-Cappuccino-Milch
Cucharas café-cappuccino-leche

1351

Cuscinetti
Bearings
Lager
Cojinetes

1352

Detergenti
Detergents
Reinigungsmittel
Detergentes

1358

Diffusori portadoccia
Showerholder diffusers
Wasserverteiler für Duschhalter
Discos difusores portaducha

Pagina • Page • Seite • Página

1373

Docce erogazione gruppo caffè
Shower screens for brew group
Auslaufduschen für Kaffeegruppen
Duchas erogación grupo café

1433

Elettropompe
Pump motors
Pumpen
Electrobombas

1434

Elettrovalvole
Solenoid valves
Magnetventile
Electroválvulas

1449

Etichette adesive
Adhesive labels
Etiketten
Serigrafías

1450

Fascette
Clamps
Schellen
Abrazaderas

1453

Filtri
Filters
Ansaug-Filter und Zubehör
Filtros

1456

Filtri caffè
Coffee filters
Kaffeesiebe
Filtros café

Indice Fotografico
Photographic index
Fotographisches Verzeichnis
Índice fotográfico

Pagina • Page • Seite • Página

1508
Filtri carta a cesto
Basket paper filters
Papierfilter korbförmig
Filtros papel en cesto

1509
Filtri depurazione
Water purification filters
Wasser-Filter
Filtros depuración

1518
Filtri e docce KIT
Filters and showers KITS
Filter und Dusche KIT
Filtros y duchas KIT

1519
Galleggianti
Floats
Schwimmer-Füllventile
Flotadores - Boyas

1520
Giunti
Couplings
Kupplungssätze
Acoplamientos

1521
Gommini protezione tubi vapore-acqua
Rubberpieces for steam-water taps
Schutzgummi für Dampf-Wasser Rohre
Gomas protección tubos vapor-agua

1523
Griglie poggiatazze
Cup support grids
Gitter für Tassenwärmer
Rejillas apoya-tazas

Pagina • Page • Seite • Página

1528
Gruppi caffè
Coffee groups
Kaffeegruppen
Grupos café

1572
Gruppi caffè KIT
Coffee groups KIT
Kaffeegruppen KIT
Grupos café en KIT

1573
Guaine portabulbo
Bulb sheathes
Tauchhülsen
Vainas portabulbo

1573
Guarnizioni
Gaskets and seals
Dichtungen-Kompnenten und Zubehör
Burletes

1597
Guarnizioni a labbro
Lip seals
Lippendichtungen
Juntas de labios

1605
Guarnizioni caldaia macchine caffè
Gaskets for coffee machine boiler
Dichtungen für Kaffeemaschinenboiler
Burletes calderín máquina de café

1614
Guarnizioni gruppo macchine caffè
Gaskets for coffee group
Dichtungen für Kaffeegruppe
Burletes grupo máquinas de café

Pagina • Page • Seite • Página

1629

Guarnizioni OR e ORM
OR and ORM gaskets
OR- und ORM-Dichtungen
Juntas OR y ORM

1646

Guarnizioni per vetri livello
Seals for level glasses
Niveauglasdichtungen
Juntas para cristales nivél

1648

Guarnizioni portafiltro
Filter holder gaskets
Dichtungen für Siebträger
Juntas portafiltro

1707

Indicatori di livello
Level gauges
Füllstandanzeiger und Zubehör
Indicadores de nivél

1719

Indicatori di livello KIT
Water level gauges KIT
Wasserstandanzeiger KIT
Indicadore de nivél en KIT

1719

Ingranaggi
Gears
Getriebe-Systeme
Engranajes

1721

Interruttori
Switches
Kippschalter
Interruptores

Pagina • Page • Seite • Página

1777

Lampade spia
Indicator lights
Signallampen und Zubehör
Luces piloto

1799

Lattiere
Milk pitchers
Milchgiesser
Lecheras

1806

Lubrificanti
Lubricants
Schmieröle
Lubricantes

1810

Macine
Grinders
Mahlscheiben - Mahlwerke
Fresas

1811

Manometri
Pressure gauges
Manometer-Systeme
Manómetros

1842

Manopole
Knobs
Knebel & Zubehör
Mandos

1885

Manopole portafiltro
Handles for filterholder-portafilter
Griffe für Siebträger
Mandos portafiltro

Indice Fotografico
Photographic index
Fotographisches Verzeichnis
Índice fotográfico

Pagina • Page • Seite • Página

1901
Mascherine
Protection plates
Abedeckungen & Blenden
Embecelledores

1904
Microinterruttori
Microswitches
Mikroschalter
Microinterruptores

1916
Minuteria (dadi,rondelle,viti)
Ironmongery
(screws,nuts,washers)
Kleinteile (Schrauben,
Mutter,Scheiben)
Tornillería(tuercas,
arandelas,tornillos)

1926
Molle
Springs
Federsysteme und Zubehör
Muelles

1963
Molle fermafiltro
Filter locking springs
Filterhalterungsfeder
Muelles paro filtro

1963 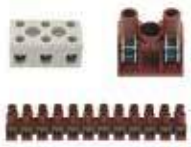
Morsettiere
Terminal blocks
Anschlußklemmen
Bornes de terminales

1966
Motori
Motors
Motoren & Zubehör
Motores

Pagina • Page • Seite • Página

1981
Motoriduttori
Gearmotors
Getriebemotoren
Motorreductores

1981
Motoventilatori assiali
Axial motors
Axialmotoren
Motores axiales

1982
Palline di livello
Level balls
Niveau-Kugeln
Bolas de nivel

1983
Paracolpi
Bumpers
Puffer
Paragolpes

1985
Passacavi
Cable glands
Kabelführungen
Pasacables

1986
Perni
Pins
Stifte
Ejes

2016
Piedini
Feet
Gerätefüsse
Patas regulables

Pagina • Page • Seite • Página

2018
Pompe vibrazione
Vibrating pumps
Vibrationspumpen
Bombas vibratorias

2024
Pompe volumetriche
Booster pumps
Pumpen für Kaffeemaschinen
Bombas volumétricas

2028
Portafiltri macchine caffè
Filter holders for coffee machines
Siebträger für Kaffeemaschinen
Porta-filtros para máquinas de café

2062
Portagomma
Hose-end fittings
Schlauchadapter
Porta gomas

2062
Portamacine
Grinding burr holders
Mahlscheibenträger & Zubehör
Portafresas

2063
Pressini
Tampers for coffee
Tamper - Kaffeepresser
Prensas café

2075
Pressostati
Pressure switches
Pressostate
Presostatos

Pagina • Page • Seite • Página

2079
Raccordi
Fittings
Anschluss-stücke
Racores

2102
Regolatori di livello
Level regulators
Niveauregler
Reguladores de nivél

2119
Relé
Relays
Relais
Relés

2125
Resistenze
Heating elements
Heizkörper
Resistencias

2205
Riduttori di pressione
Pressure reducers
Druckminderer
Reductores de presión

2205
Rubinetti acqua-vapore KIT
KIT water-steam taps
Wasser-Dampfhäne Kit
Grifos agua-vapor en Kit

2206
Rubinetti di carico acqua
Water filling taps
Wasserfüllhähne
Grifos entrada agua

Indice Fotografico
Photographic index
Fotographisches Verzeichnis
Índice fotográfico

Pagina • Page • Seite • Página

2224
Rubinetti vapore e ricambi per caffè
Steam taps and spares for coffee mach.
Dampfhähne und Zubehör fur Kaffeemasch.
Grifos vapor y recambios para café

2262
Ruote rulli e accessori
Castors, rollers and accessories
Räder, Rollen und Zubehör
Ruedas, rodillos y accesorios

2263
Scambiatori di calore
Heat exchangers
Wärmetauscher
Intercambiadores de calor

2265 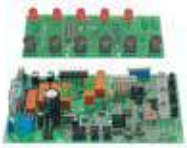
Schede elettroniche
Electronic printed-circuit boards
Elektronik Platinen
Tarjetas electrónicas

2273
Scrocchetti
Door catches
Schnappverschlüsse
Cierres puertas

2273
Seeger
Circlips
Sicherungsringe
Seeger

2275
Sonde
Probes
Sonden
Sondas

Pagina • Page • Seite • Página

2282
Sonde di livello
Level sensors
Niveausonden
Sondas de nivél

2299
Spazzolini
Brushes
Bürsten
Cepillos

2302
Spessori carta
Paper seals
Dichtungen-Papier
Juntas de papel

2302
Spruzzatori gruppi caffè
Nozzles for coffee groups
Düse für Kaffeegruppen
Inyectores grupos café

2306
Strumenti di misura
Measuring tools
Messwerkzeuge
Instrumentos de medida

2308
Tappi
Caps
Stöpsel - Deckel
Tapones

2329
Targhe comandi
Labels for control panels
Schilder für Schaltungen
Tarjetas - Carátulas

Indice Fotografico
Photographic index
Fotographisches Verzeichnis
Índice fotográfico

Pagina • Page • Seite • Página

2330
Tazzine e bicchieri
Cups and glasses
Tassen und becher
Tazas y vasos

2333
Teletermometri
Telethermometers
Telethermometer
Teletermómetros

2334
Termocoppie e accessori
Thermocouples and accessories
Thermoelemente und Zubehör
Termopares y accessorios

2335
Termostati
Thermostats
Thermostate
Termostatos

2339
Termostati a contatto
Contact thermostats
Anlegethermostate
Termostatos de contacto

2354
Trasformatori
Transformers
Transformatoren
Transformadores

2355
Tubazioni idrauliche
Hydraulic piping
Wasserrohre
Tubos hidráulicos

Pagina • Page • Seite • Página

2360
Tubazioni macchine caffè
Pipes for coffee machines
Rohre für Kaffeemaschinen
Tubos máquinas de café

2375
Tubi carico
Inlet hoses
Zulaufschläuche
Tubos de entrada

2379
Tubi scarico
Drain hoses
Ablaufschläuche
Tubos desagüe

2380
Tubi vapore-acqua macchine caffè
Steam-water pipes coffee machines
Wasser-Dampfrohre f. Kaffeemaschinen
Tubos vapor-agua máquinas de café

2418
Ugelli
Injectors
Düsen
Inyectores

2437
Utensili
Tools
Werkzeuge
Herramientas

2438
Valvole a sfera e accessori
Ball valves and accessories
Kugelventile und Zubehör
Válvulas de esfera y accesorios

Indice Fotografico
Photographic index
Fotographisches Verzeichnis
Índice fotográfico

Pagina • Page • Seite • Página

2438
Valvole acqua
Water valves
Wasserventile
Válvulas agua

2439
Valvole di espansione e di non ritorno
Non-return and expansion valves
Rückschlag- und Expansionsventile
Válvulas de retención y de expansión

2460
Valvole gas ed accessori
Gas valves and accessories
Gasventile und Zubehör
Válvulas gas y accessorios

Pagina • Page • Seite • Página

2461
Valvole sicurezza boiler
Boiler safety valves
Sicherheitsventile für Boiler
Válvulas seguridad caldera

2465
Vaschette di scarico
Drain tanks
Abflusswannen
Cubetas desagüe

Per motivi di spazio, nel catalogo sono state escluse o ridotte alcune famiglie di prodotto.
Tutte le famiglie sotto elencate sono comunque presenti nel nostro webshop **www.lfricambi724.it**

Due to space requirements, some product families have been reduced or excluded from the catalogue.
All of the following families are available in our webshop **www.lfspareparts724.com / .co.uk / .us**

Aufgrund des Platzmangels wurden einige Produktfamilien vom Katalog reduziert oder entfernt.
Alle die folgenden Produktfamilien sind auf jeden Fall im unseren Webshop verfügbar **www.lfersatzteile724.de / .ch / .at**

Por motivos de espacio, hemos excluido o reducido algunas familias de producto.
Todas las familias enumeradas a continuación están disponibles en nuestra webshop **www.lfrepuestos-horeca724.es**

Famiglie non presenti nel catalogo / Families not present in the catalogue / Familien im Katalog nicht verfügbar / Familias no disponibles en catálogo

All of the following families are available in our webshop

Bioceramiche	Bioceramics	Biokeramik	Anticalcareos
Calze isolanti per cavi	Capacitors, electrical	Elektrische-Kondensatoren	Biocerámicas
Condensatori elettrici	Clamping tools	Flachsteckhülsen und elektr. Verbinder	Cintas
Dispositivi anticalcarei	Descalers	Isolierschläuche für Kabel	Condensadores eléctricos
Fusibili	Fuses	Kit für Barista	Fusibles
Kit barista	Kit for barista	Klebebänder	Kit para barista
Nastri	Screwing tools	Magnetische Enthärter	Mangueras aislantes para cables
Terminali faston e terminali elettrici	Sleeving for cables	Schmelzsicherungen	Terminales faston y conectores eléctr.
Utensili per avvitamento	Tapes	Schraubendreher	Útiles para atornillar
Utensili per serraggio	Terminals and electrical connectors	Spannwerkzeuge	Útiles para cerrar

Famiglie ridotte nel catalogo / Reduced families in the catalogue / Reduzierte Familien im Katalog / Familias reducidas en el catálogo

All of the following families are available in our webshop

Cavi elettrici	Clamps	Elektrische Leitungen	Abrazaderas
Fascette	Electrical cables	Kleinteile (Schrauben,Mutter,Scheiben)	Alambres
Minuteria (dadi,rondelle,viti)	Ironmongery (screws,nuts,washers)	Schellen	Tornillería(tuercas,arandelas,tornillos)

ACCENSIONI PER BRUCIATORI
IGNITORS FOR BURNERS
ZÜNDER FÜR BRENNER
ENCENDIDOS PARA QUEMADORES

1

2

3

4

Photo	LF Code	Mounting hole ø (mm)	Suitable for
1	**3001005**	18	---
2	**3001007**	22	CMA/ASTORIA - RANCI-LIO - SAN MARCO

Photo	LF Code	Mounting hole ø (mm)	Suitable for
3	**3001003**	---	ASTORIA/CMA
4	**3001028**	---	ASTORIA/CMA - WEGA

VALVOLE GAS
GAS VALVES
GASVENTILE
VÁLVULAS PARA GAS

1

2

3

4

5

6

Photo	LF Code	Notes	Suitable for
1	**3523052**	ø 3/8"MM	BRASILIA
2	**3523002**	ø 1/4"MM	ASTORIA
3	**3523007**	M12	ASTORIA

Photo	LF Code	Notes	Suitable for
4	**3523006**	M12	ASTORIA
5	**3020081**	ø 6 mm	---
6	**3020131**	ø 8 mm	---

TERMOCOPPIE
THERMOCOUPLES
THERMOELEMENTE
TERMOPARES

1

2

3

4

Photo	LF Code	Dimensions	Suitable for
1	**3440027**	M8x1 32 cm	BRASILIA
1	**3440028**	M8x1 60 cm	BRASILIA
1	**3440081**	QUICK M8x1 45 cm	ASTORIA/CMA - WEGA
2	**3440051**	M8x1 32 cm - M8x1	FAEMA - N. SIMONELLI

Photo	LF Code	Dimensions	Suitable for
2	**3440053**	M8x1 60 cm - M8x1	FAEMA - SAN MARCO
3	**3440011**	M9x1	---
4	**3440064**	M8x1	---

BICCHIERI GRADUATI
MEASURING JUGS
MESSBECHER
TAZAS MEDIDORAS

1

2

Photo	LF Code	Description
1	**1080200**	15/22/30/45/60 ml - 0.5/0.75/1.0/1.5/2.0 oz
2	**5056299**	22/30/44/60 ml - 0.75/1.0/1.5/2.0 oz

DISPENSER LATTE ART
LATTE ART BOTTLES
LATTE ART FLASCHE
BOTELLA PARA LATTE ART

1

2

Photo	LF Code	Capacity
1	**1394009**	236 ml
2	**1394703**	30 ml

PENNE LATTE ART
FEATHERS LATTE ART
STIFTE LATTE ART
UTENSILIOS LATTE ART

1

2

3

4

5

Photo	LF Code	Description
1	**1394701**	ALUMINIUM MILK FEATHER ART - PENNA LATTE ART IN ALLUMINIO
2	**1394702**	ALUMINIUM MILK FEATHER ART KIT - SET PENNE LATTE ART IN ALLUMINIO
3	**1394005**	STAINLESS STEEL MILK PEN - PENNA LATTE IN ACCIAIO INOX
4	**1394006**	STAINLESS STEEL MILK PEN BLUE GRIP - PENNA LATTE INOX
5	**1394007**	STAINLESS STEEL MILK PEN RED GRIP - PENNA LATTE INOX

SPOLVERATORI CACAO
COCOA DUSTERS
KAKAOSTREUER
ESPOLVOREADORES CACAO

1

2

3

4

Photo	LF Code	Description
1	**1094003**	STAINLESS STEEL - INOX
2	**1094906**	STAINLESS STEEL - INOX
3	**1094905**	STAINLESS STEEL - INOX
4	**1094004**	STAINLESS STEEL - INOX

STRUMENTI PER COCKTAIL MOTTA
COCKTAIL TOOLS MOTTA
COCKTAIL WERKZEUGE MOTTA
HERRAMIENTAS PARA COCKTAIL MOTTA

1 2

3

4

5

Photo	LF Code	Description
1	**1080164**	SHAKER BOSTON
2	**1080165**	GLASS BOSTON
3	**1080166**	FILTER BOSTON
4	**1069004**	MIXER
5	**1080167**	COCKTAIL MEASURING

ACCESSORI MOTTA
ACCESSORIES MOTTA
ZUBEHÖRE MOTTA
ACCESORIOS MOTTA

1

2

3

4

Photo	LF Code	Notes	Description
1	**1494004**	230x170 mm	TRAY FOR ESPRESSO STAINL. STEEL - VASSOIO INOX
2	**5064220**	ø 113x125 mm	STRAW HOLDER STAINLESS STEEL - PORTACANNUCCE INOX
3	**5064221**	ø 90x100 mm	TEA SPOON HOLDER STAINL. STEEL - PORTACUCCHIAINI INOX
4	**1494002**	267x96x116 mm	TEASPOON HOLDER 3 PIECES WITH BASE - PORTACUCCHIAINI 3 PEZZI CON BASE

MISCELATORE BWS PER FILTRI CAFFE'
MIXER BWS FOR COFEE FILTERS
MISCHBATTERIE BWS FÜR SIEBTRÄGER
MEZCLADOR BWS PARA FILTROS CAFÉ

1

Photo	LF Code	For machine model
1	**1494001**	FOR GROUPS MODEL E61 - PER GRUPPI TIPO E61

TERMOMETRI PER LATTIERE
THERMOMETERS FOR MILK JUGS
THERMOMETER FÜR MILCHGIESSER
TERMÓMETROS PARA JARRAS LECHERAS

1

2

3

Photo	LF Code	Dimensions (mm)	Temperature range (°C)
1	**1394553**	ø 25	0+100
2	**1394554**	ø 45	0+100
3	**1394004**	---	45+70

1 e 2 Personalizzabili
1 and 2 Customisable
Persönliche Einrichtung für 1 und 2
1 y 2 Personalizables

TAPPETINI APPOGGIO PRESSINO/PORTAFILTRO
FILTER HOLDER/TAMPER MATS
STÜTZTEPPICHE TAMPER/SIEBTRÄGER
TEJIDOS APOYO PRENSA/PORTAFILTRO

1 - 170x140 mm 2 - 200x150 mm 3 - 200x150 mm 4 - 200x150 mm 5 - 200x150 mm 6 - 200x150 mm

Photo	LF Code	Description
1	**1385779**	BLACK MAT - TAPPETINO APPOGGIO NERO
2	**1385775**	BLACK MAT - TAPPETINO APPOGGIO NERO
3	**1385780**	PINK MAT - TAPPETINO APPOGGIO ROSA
4	**1385781**	ORANGE MAT - TAPPETINO APPOGGIO ARANCIONE
5	**1385782**	GREEN MAT - TAPPETINO APPOGGIO VERDE
6	**1385783**	BLUE MAT - TAPPETINO APPOGGIO AZZURRO

Personalizzabili
Customisable
Persönliche Einrichtungen
Personalizables

ADDOLCITORI AUTOMATICI BORES
AUTOMATIC WATER SOFTENERS BORES
WASSERENTHÄRTER AUTOMATISCH BORES
DEPURADORES AUTOMÁTICOS BORES

LF Code	Capacity (L)	Connections (ø)	Head	Width (mm)	Depth (mm)	Overall h (mm)	Resin content (L)
3010146	8	3/4	ELECTRONIC	230	435	510	5.5
3010149	12	3/4	ELECTRONIC	310	435	610	9
3010155	20	3/4	ELECTRONIC	380	410	1130	18

RICAMBI PER ADDOLCITORI AUTOMATICI BORES
SPARE PARTS FOR AUTOMATIC WATER SOFTENERS BORES
ERSATZTEILE FÜR WASSERENTHÄRTER AUTOMATISCH BORES
RECAMBIOS PARA DEPURADORES AUTOMÁTICOS BORES

LF Code	Notes
3010112	5 L
3010266	8 L
3010267	25 L
3010300	SALT - SALE 25 Kg

ADDOLCITORI AUTOMATICI LF
AUTOMATIC WATER SOFTENERS LF
WASSERENTHÄRTER AUTOMATISCH LF
DEPURADORES AUTOMÁTICOS LF

1

2

3

4

Photo	LF Code	Capacity (L)	Connections (ø)	AUTOTROL head	Width (mm)	Depth (mm)	Overall h (mm)	Resin content (L)
1	**3010260**	5	3/4	255/460TC 230V 50Hz	165	325	530	4
1	**3010074**	8	3/4	255/460TC 230V 50Hz	200	430	550	5.4
1	**3010094**	12	3/4	255/460TC 230V 50Hz	260	480	650	8
2	**3010259**	5	3/4	366/604 230V 50/60Hz	165	325	415	4
2	**3010241**	8	3/4	366/604 230V 50/60Hz	225	375	415	5.4
2	**3010242**	12	3/4	366/604 230V 50/60Hz	260	450	440	5.6
3	**3010243**	8	3/4	255 230V 50/60Hz	200	410	540	5.6
3	**3010244**	12	3/4	255 230V 50/60Hz	260	475	650	8.4
4	**3010098**	16	3/4	255/460TC 230V 50Hz	325	505	645	10.5
4	**3010099**	20	3/4	255/460TC 230V 50Hz	325	505	1100	13

RICAMBI PER ADDOLCITORI AUTOMATICI LF
SPARES FOR AUTOMATIC WATER SOFTENERS LF
ERSATZTEILE FÜR WASSERENTHÄRTER AUTOMATISCH LF
RECAMBIOS DEPURADORES AUTOMÁTICOS LF

1

2

3

4

5

6

Photo	LF Code	Notes
1	**3010126**	AUTOTROL 255/400i-450
2	**3010127**	AUTOTROL 255/440i
3	**3010200**	220/12V
4	**3010245**	KIT DISINFECTION - KIT DISINFEZIONE
5	**3010300**	SALT - SALE 25 Kg
6	**3010112**	5 L
6	**3010266**	8 L
6	**3010267**	25 L

RICAMBI PER ADDOLCITORI AUTOMATICI LF
SPARES FOR AUTOMATIC WATER SOFTENERS LF
ERSATZTEILE FÜR WASSERENTHÄRTER AUTOMATISCH LF
RECAMBIOS DEPURADORES AUTOMÁTICOS LF

1

2

3

4

5

6

Photo	LF Code	Notes
1	**3010275**	AUTOTROL 255/460TC
1	**3010034**	AUTOTROL 255/440i
2	**3010043**	AUTOTROL 255/440i
3	**3010046**	AUTOTROL 255/440i
4	**3010120**	AUTOTROL 255/440i
5	**3010121**	AUTOTROL 255/440i
6	**3010130**	AUTOTROL 255/440i

ADDOLCITORI MANUALI DVA
MANUAL WATER SOFTENERS DVA
WASSERENTHÄRTER MANUELL DVA
DEPURADORES MANUALES DVA

1

2

Photo	LF Code	Capacity (L)	Connections (ø)	Diameter (mm)	Height (mm)	Resin content (L)
1	**3010001**	8	3/8	185	400	5.8
1	**3010002**	12	3/8	185	500	9
1	**3010003**	16	3/8	185	600	12
1	**3010004**	20	3/8	185	900	15
1	**3010060**	8	3/4	185	400	5.8
1	**3010061**	12	3/4	185	500	9
1	**3010062**	16	3/4	185	600	12
1	**3010063**	20	3/4	185	900	15
2	**3010005**	8	3/8	185	400	5.8
2	**3010006**	12	3/8	185	500	9
2	**3010007**	16	3/8	185	600	12
2	**3010008**	20	3/8	185	900	15

RICAMBI PER ADDOLCITORI MANUALI DVA
SPARES PARTS FOR MANUAL WATER SOFTENERS DVA
ERSATZTEILE FÜR WASSERENTHÄRTER MANUELL DVA
RECAMBIOS PARA DEPURADORES MANUALES DVA

1

2

3

4

5

6

Photo	LF Code	Notes
1	**3010080**	NEW TYPE - NUOVO TIPO
2	**3010021**	IN - ENTRATA
3	**3010022**	OUT - USCITA
4	**3010023**	---
5	**3010112**	5 L
5	**3010266**	8 L
5	**3010267**	25 L
6	**3010300**	SALT - SALE 25 Kg

RICAMBI PER ADDOLCITORI MANUALI DVA
SPARES PARTS FOR MANUAL WATER SOFTENERS DVA
ERSATZTEILE FÜR WASSERENTHÄRTER MANUELL DVA
RECAMBIOS PARA DEPURADORES MANUALES DVA

1

2

3

4

5

6

Photo	LF Code	Notes
1	**3010011**	ø 3/8"
1	**3010012**	ø 3/4"
2	**3010015**	---
3	**3010014**	ø 3/8"F x 3/4"M
4	**3010016**	M6
5	**3010018**	OLD TYPE - VECCHIO TIPO
6	**3010019**	OLD TYPE - VECCHIO TIPO
5	**3010083**	NEW TYPE - NUOVO TIPO

ADDOLCITORI MANUALI GS
MANUAL WATER SOFTENERS GS
WASSERENTHÄRTER MANUELL GS
DEPURADORES MANUALES GS

LF Code	Capacity (L)	Connections (ø)	Diameter (mm)	Height (mm)	Resin content (L)
3010095	6	3/8	185	335	4.2
3010161	8	3/8	185	400	5.8
3010162	12	3/8	185	500	9
3010163	16	3/8	185	600	12
3010164	20	3/8	185	900	15
3010101	8	3/4	185	400	5.8
3010102	12	3/4	185	500	9
3010103	16	3/4	185	600	12
3010104	20	3/4	185	900	15

RICAMBI PER ADDOLCITORI MANUALI GS
SPARES FOR MANUAL WATER SOFTENERS GS
ERSATZTEILE FÜR WASSERENTHÄRTER MANUELL GS
RECAMBIOS PARA DEPURADORES MANUALES GS

1

2

3

4

5

6

Photo	LF Code	Notes
1	**3010114**	LID - TAPPO
1	**3010018**	ORING LID
2	**3010111**	ø 3/4"
2	**3010119**	ø 3/8"
3	**3010123**	BASIS - BASE
4	**3010300**	SALT - SALE 25 Kg
5	**3010112**	5 L
5	**3010266**	8 L
5	**3010267**	25 L
6	**1160005**	WITHOUT RESIN - SENZA RESINA

ADDOLCITORI HO.RE.CA.-OCS BILT
WATER SOFTENERS HO.RE.CA.-OCS BILT
WASSERENTHÄRTER HO.RE.CA.-OCS BILT
DEPURADORES HO.RE.CA.-OCS BILT

1 2 3 4

Photo	LF Code	Model	Dimensions (mm)	Autonomy at 27°f
1	**3010226**	NICAL 450	ø 40x80	50 L
1	**3010231**	NICAL 900	ø 40x120	100 L
2	**3010303**	NICAL 125	ø 40x80	16 L
2	**3010307**	NICAL 250	ø 40x120	30 L
3	**3010410**	NICAL MX	ø 75.5x74	300 L
3	**3010411**	NICAL MIDI	ø 75.5x74	100 L
3	**3010412**	NICAL DEMI	ø 75.5x74	72 L
4	**3010402**	OSCAR 60	120x100	75 L
4	**3010202**	OSCAR 90	120x100	150 L
4	**3010215**	OSCAR 150	150x100	275 L
4	**3010217**	OSCAR 300	250x100	550 L

ADDOLCITORI HO.RE.CA.-OCS BRITA
WATER SOFTNERS HO.RE.CA.-OCS BRITA
WASSERENTHÄRTER HO.RE.CA.-OCS BRITA
DEPURADORES HO.RE.CA.-OCS BRITA

1 2

Photo	LF Code	Model	Autonomy at 18°f
1	**3010287**	AQUAGUSTO 100	100 L
2	**3010288**	AQUAGUSTO 250	250 L

ADDOLCITORI HO.RE.CA.-OCS WATER+MORE
SOFTENERS HO.RE.CA.-OCS WATER+MORE
WEICHMACHUNGSMITTEL HO.RE.CA.-OCS WATER+MORE
SUAVIZADORES HO.RE.CA.-OCS WATER+MORE

1 2 3

Photo	LF Code	Model	Autonomy at 10°Kh
1	**3010709**	BESTSAVE S	85 L
2	**3010710**	BESTSAVE M	100 L
3	**3010711**	BESTSAVE L	200 L

ADDOLCITORI HO.RE.CA.-OCS
WATER SOFTENERS HO.RE.CA.-OCS
WASSERENTHÄRTER HO.RE.CA.-OCS
DEPURADORES HO.RE.CA.-OCS

1 2 3 4 5

Photo	LF Code	Model	Suitable for	For machine model
1	**1160082**	---	DELONGHI 5513292811	BCO410 - BCO420 - ECAM21 - ECAM22 - ECAM23 - ECAM24
2	**3010274**	AQUA AROMA CREMA	LAVAZZA	EL3100 - EP101 - EP1800 - EP3200 - EP4100 - EP850 - EP950
3	**3010280**	AQUA AROMA CREMA + ADAPTER	LAVAZZA	MATINEE - PININFARINA
4	**3010282**	AQUA AROMA CREMA + ADAPTER	ALL BRANDS - TUTTE LE MARCHE	---
5	**5050501**	INTENZA	LAVAZZA	A MODO MIO
5	**5050501**	INTENZA	SAECO	EXPRELIA - INCANTO - INTELIA - MAGIC - NINA - ODEA

KIT ANALISI DUREZZA ACQUA
KIT for WATER HARDNESS ANALYSIS
KIT ANALYSE WASSERHÄRTE
KIT ANÁLISIS DUREZA AGUA

1 2 3 4 5

Photo	LF Code	Hardness analysis
1	**3010128**	TOTAL - TOTALE
2	**3010232**	TOTAL - TOTALE
3	**3394551**	TOTAL - TOTALE
4	**3394552**	CHLORINE - CLORO
5	**3394553**	---

Alesatori
Reamers
Düsen-Reibahle
Escariadores

ALESATORI
REAMERS
REIBAHLEN
ESCARIADORES

1

2

Photo	LF Code	Notes
1	**3003002**	12 pz / from 0.6 to 1.9 mm
2	**3003001**	6 pz / 0.6 - 0.8 - 1 - 1.3 - 1.6 - 2 mm

Antivibranti per motori
Vibration insulators for motors
Schwingungsdämpfer für Motoren
Antivibradores para motores

ANTIVIBRANTI PER MOTORI
VIBRATION ELIMINATORS FOR MOTORS
SCHWINGUNGSDÄMPFER FÜR MOTOREN
AMORTIGUADORES DE VIBRACIONES PARA MOTORES

1

2

Photo	LF Code	Dimensions (mm)	Pin	Suitable for
1	**1026005**	25x21	M6	ALL BRANDS - TUTTE LE MARCHE
2	**1313002**	15x15	M4	ALL BRANDS - TUTTE LE MARCHE

1000010

LIBRO "LA FILIERA DEL CAFFÈ ESPRESSO"
Un libro dedicato alla filiera del caffè espresso

BOOK "THE ESPRESSO COFFEE PROD. SYSTEM"
A book dedicated to the coffee production industry

BUCH "ESPRESSO KAFFEE HERSTELLUNG"
Ein Buch der Espresso Kaffee Herstellung

LIBRO "LA LÍNEA DEL CAFÉ ESPRESSO"
Un libro dedicado a la línea del café espresso

Un libro di testo (studio) per tutti i baristi che vogliono offrire ai clienti un vero caffè espresso italiano di qualità. 200 pagine, oltre 100 foto e illustrazioni. Bilingue italiano e inglese. Un manuale-guida con le regole d'oro per preparare una tazza perfetta di caffè espresso. La conoscenza di tutta la filiera (dalla piantagione - lavorazione - trasporto - tostatura) costituisce un fondamento culturale meritevole di essere conosciuto per apprezzare il risultato di tanto lavoro. Questo libro non può mancare nella biblioteca del barista che ama la qualità, la classe e la tradizione del made in Italy. Regalate ai vostri amici e colleghi baristi questo libro, ve ne saranno grati!

A text book (study) for all those baristas who want to offer their customers the real Italian espresso quality. 200 pages with over 100 pictures and illustrations. Bilingual: Italian and English. A guidance manual containing all the golden rules for the preparation of the perfect cup of espresso coffee. The knowledge provided on the entire production process (from the plant – the processing - shipping - roasting) is a cultural foundation worthy of being known, to appreciate the result of so much work. This book is a must in the library of any barista who loves the quality, the style and the tradition of the Made in Italy brand. Treat your barista friends and colleagues to these books as a gift. They will be very grateful to you!

Ein Textbuch (ein Studium) für alle jene Baristas, die ihren Kunden einen echten hochwertigen italienischen Caffè Espresso anbieten möchten. 200 Seiten, über 100 Bilder und Illustrationen. Zweisprachig: italienisch und englisch. Ein Handbuch mit den goldenen Regeln für die Vorbereitung der perfekten Caffè Espresso Tasse. Die Kenntnis des ganzen Produktionsprozesses (Pflanz - Verarbeitung - Transport - Rösten) stellt eine kulturelle Grundlage dar, die Anerkennung würdig ist, um das Ergebnis von einer riesigen Arbeit schätzen zu können. Dieses Buch darf nicht in der Bibliothek jenes Baristas fehlen, der die Qualität und den Stil des made in Italy liebt. Schenken Sie dieses Buch Ihren Barista Freunde und Kollegen, sie werden Ihnen dankbar sein!

Un libro de texto (estudio) para todos los baristas que quieran ofrecer a sus clientes un verdadero café espresso italiano de calidad. 200 páginas, con 100 fotos e ilustraciones. Bilingüe italiano e ingles. Manual - guía con las principales reglas para preparar un taza de café espresso perfecta. Conocer toda la linea de producción (desde la plantación - procesamiento - transporte - tueste) constituye un proceso cultural digno de ser conocido para apreciar el resultado de tanto trabajo. Este libro no puede faltar en la biblioteca de un barista que ama la calidad, la clase y la tradición del made in Italia. Regale a sus amigos y compañeros baristas este libro, ¡se lo agradecerán!

ATTREZZATURE COMPLETE - DISSIPATORE ELETTRICO PRO-FONDI
EQUIPMENT, COMPLETE - ELECTRICAL DISPOSER PRO-FONDI
EINRICHTUNGEN - ELEKTRISCHE KAFFEESATZBÜRSTE
EQUIPOS COMPLETOS - LIMPIADOR ELÉCTRICO PRO-FONDI

1

Photo	LF Code	Power supply
1	**1480100**	in 100/240V 50/60Hz - out 12VCC

- Ottimizza la pulizia del filtro migliorando il risultato in tazza
- Evita di sporcare la pedana
- Evita la battuta del porta filtro migliorando il comfort acustico del vostro locale
- Evita la sostituzione dei filtri e l'abrasione dei gruppi
- Più veloce della classica battuta
- Evita traumi al braccio e alla spalla
- Raccoglie e smaltisce i fondi in modo igienico
- Non necessita di pulizie e manutenzioni particolari
- Evita l'ingombro del vecchio cassetto verso l'operatore
- Raccoglie grandi quantità di fondi nello stesso sacchetto

- It thoroughly cleans the filter, improving the taste
- No dirt on the floor
- No loud noises with subsequent improvemet of the acoustic environmental comfort
- Less filter replacing and less abrasion of the groups
- Faster filter cleaning
- Less strain on arms and shoulders
- Hygienical procedure
- It does not require special maintenance and cleaning
- No worry about the knockbox becoming full
- One single disposal bag can contain large amounts of waste

- Perfekte Reinigung - kein Geruch
- Kein Schmutz am Fußboden Tisch
- Keine Abschlagkästen, akustischer Komfort für die Gäste
- Filter müssen seltener getauscht werden
- Schneller als ausklopfen und ausspülen
- Nicht körperlich anstrengend
- Hygienische Abfallentsorgung
- Benötigt keine besondere Handhabung oder Pflege
- Keine Behinderung oder Platzbedarf durch Abschlagboxen
- Es sammelt große Mengen Kaffeepulver in einer Tüte

- Optimiza la limpieza del filtro mejorando el resultado en taza
- Evita ensuciar la tarima
- Evita el batido del portafiltro mejorando el confort acústico de su local
- Evita la sustitución de los filtros y la abrasión de los grupos
- Más veloz del clásico batido
- Evita dolores de brazo y espalda
- Recoge y elimina los restos en modo higiénico
- No necesita limpieza y mantenimientos particulares
- Evita la obstrucción del viejo cajón hacia el operador
- Recoge grandes cantidades de restos en el mismo saco

1 2 3

Photo	LF Code	Notes
1	**1480101**	ø 57/58 mm
2	**1480102**	ø 53 mm
3	**1480103**	ø 53/57/58 mm

ATTREZZATURE COMPLETE - MACCHINA DA CAFFÈ BACCHI ESPRESSO
EQUIPMENT, COMPLETE - COFFEE MACHINE BACCHI ESPRESSO
EINRICHTUNGEN - KAFFEEMASCHINE BACCHI ESPRESSO
EQUIPOS COMPLETOS - MÁQUINA DE CAFÉ BACCHI ESPRESSO

1

Photo	LF Code	Dimensions
1	**1235100**	175x150xh245 mm

La macchina è costruita completamente in alluminio ad uso alimentare con un trattamento protettivo chiamato "anodizzazione", che conferisce alla superficie della macchina le proprietà di: anticorrosione, antigraffiatura, autopulizia, idrorepellenza, durezza e bellezza. Grazie a questo trattamento protettivo e decorativo la macchina manterrà inalterate nel tempo le sue caratteristiche estetiche e funzionali. La macchina per il suo funzionamento non utilizza parti elettromeccaniche (pompe, resistenze, elettrovalvole, ecc) bensì sfrutta un principio fisico di idraulica per raggiungere la necessaria pressione e una raffinata e calibrata conduzione termica per riscaldare l'acqua destinata alla produzione del caffé.
Descrizione: inserire l'acqua e il caffé negli appositi vani e porre la macchina su una fonte di calore (ad esempio un fornello). Dopo alcuni minuti un fischio avvertirà il momento esatto in cui sarà possibile erogare, in una o due tazze, la quantità voluta di caffé espresso all'italiana con abbondante crema.

This machine is made of aluminum for domestic use, with a special "anodizing" treatment to provide protection against corrosion and scratches. The Bacchi Espresso machine is self-cleaning, water resistant, has unbeatable strength and unique charm. Thanks to its protective and decorative treatment, this machine will maintain its characteristics throughout the years. This machine does not use electro-mechanical parts to work, such as pumps, heating elements, valves, etc. Instead it is operated on a physical principle of hydraulics to reach the pressure required. It also features an accurately calibrated thermal conduction system to heat water and brew coffee.
Description: pour water and coffee into the specific compartments and put the machine on a heater (i.e. a burner). After a few minutes, a whistle will alert to the right moment for the brewing, in one or two cups, the desired quantity of your Italian style creamy espresso.

Schutz vor Korrosion und Kratzern, selbstreinigend, Wasserabweisend, Kraftvoll und Charmant: diese Haushalts-Maschine besteht aus Aluminium mit einer speziell eloxierten Oberfläche, die der Maschine einen tollen Auftritt verleiht. Dank dieser schützenden Oberfläche wird diese Maschine über Jahre hinweg unverändert gut aussehen. Außerdem verwendet diese Maschine keine elektrischen Teile (Pumpen, Heizkörper, Ventile, etc.) denn sie nutzt das physikalische Prinzip der Hydraulik um den erforderlichen Brühdruck und die Temperatur zu erzeugen.
Beschreibung: Wasser und Kaffee in die dafür vorgesehenen Behälter füllen und die Maschine auf den Herd stellen. Nach kurzer Zeit gibt ein Pfeifton das Startsignal, um die gewünschte Menge cremigen italienischen Espresso in eine oder zwei Tassen zu brühen.

La máquina está construida completamente en aluminio para uso alimentario con un tratamiento protector llamado "anodización", que confiere a la superficie de la máquina las siguientes propiedades: anticorrosión, antirayaduras, autolimpieza, hidrófugo, dureza y belleza. Gracias a este tratamiento protector y decorativo la máquina mantendrá inalteradas en el tiempo sus características estéticas y funcionales. La máquina no utiliza para su funcionamiento partes electromecánicas (bombas, resistencias, electroválvulas, etc.); de hecho explota un principio físico de hidráulica para reunir la necesaria presión y una refinada y calibrada conducción térmica para calentar el agua destinada a la producción de café.
Descripción: Insertar el agua y el café en los correspondientes vanos y poner la máquina sobre una fuente de calor (como ejemplo un hornillo), después de algunos minutos un pitido advertirá el momento exacto en el cual será posible erogar, en una o dos tazas, la cantidad querida de café espresso a la italiana con abundante crema.

ATTREZZATURE COMPLETE - MACCHINA DA CAFFÈ LA PAVONI EUROPICCOLA LUSSO
EQUIPMENT, COMPLETE - COFFEE MACHINE LA PAVONI EUROPICCOLA LUSSO
EINRICHTUNGEN - KAFFEEMASCHINE LA PAVONI EUROPICCOLA LUSSO
EQUIPOS COMPLETOS - MÁQUINA DE CAFÉ LA PAVONI EUROPICCOLA LUSSO

la Pavoni

1

100% Made in Italy

Photo	LF Code	Power supply	Dimensions
1	**1235200**	220/240V 50/60Hz 950W	200x290xH330 mm

Europiccola, disegnata nel lontano 1950, è un prodotto che riflette uno spaccato della storia italiana del design.
È la macchina a leva che non conosce mode. Costruita con materiali pregiati, non teme le incrostazioni di calcare, limitando gli interventi di manutenzione ordinaria. Il modello Europiccola permette di ottenere 8 tazze di caffè espresso consecutivamente.

La Pavoni Europiccola, designed back in 1950, is a symbol par excellence of Italian design with its classic, timeless design.
Europiccola is mainly made of solid cast brass and it is built to last. Its large boiler ensures that limescale deposits have minimal effect, meaning little to none maintenance.
Europiccola delivers up to 8 cups of espresso continuously.

Europiccola, deren Design auf das ferne 1950 zurückgeht, ist ein Erzeugnis, der einen Querschnitt durch die italienische Designgeschichte verkörpert. Diese Handhebelmaschine liegt immer in Trend. Zur Konstruktion dieses Gerätes werden hochwertige Materialien verwendet, dadurch wird die Anfälligkeit für Verkalkungen reduziert und eine Langlebigkeit des Gerätes garantiert. Das Modell Europiccola hat eine Boilerkapazität für die Vorbereitung von 8 Espresso-Tassen hintereinander.

Europiccola, diseñada en 1950, es un producto que refleja la historia italiana del design.
Es la máquina de palanca que no conoce modas. Realizada con materiales de calidad, no teme a la calcificación, limitando las intervenciones de manutención ordinaria.
El modelo Europiccola permite obtener 8 tazas de café espresso consecutivamente.

ATTREZZATURE COMPLETE - MACINACAFFE' MAZZER
COMPLETE EQUIPMENT - COFFEE GRINDER MAZZER
EINRICHTUNGEN KOMPLETT - KAFFEEMÜHLE MAZZER
EQUIPOS COMPLETOS - MOLINOS CAFÉ MAZZER

1

2

3

4

Photo	LF Code	Model	Grinding burrs (ø mm)	Coffee bean capacity (g)	Power supply	Dimensions (mm)
1	**1252906**	SUPER JOLLY MANUAL - MANUALE	64	1200	220/240V 50/60Hz	195x263x600
1	**1252907**	SUPER JOLLY AUTOMATIC - AUTOMATICO	64	1200	220/240V 50/60Hz	195x263x600
2	**1252908**	MAJOR MANUAL - MANUALE	83	1200	220/240V 50/60Hz	202x312x620
2	**1252909**	MAJOR AUTOMATIC - AUTOMATICO	83	1200	220/240V 50/60Hz	202x312x620
3	**1252910**	MINI MANUAL - MANUALE	58	600	220/240V 50/60Hz	158x188x460
3	**1252911**	MINI AUTOMATIC - AUTOMATICO	58	600	220/240V 50/60Hz	158x188x460
4	**1252912**	TOP DOSER - DOSATORE				150x215x340

ATTREZZATURE COMPLETE - MACINACAFFE' CUNILL
COMPLETE EQUIPMENT - COFFEE GRINDER CUNILL
EINRICHTUNGEN KOMPLETT - KAFFEEMÜHLE CUNILL
EQUIPOS COMPLETOS - MOLINOS CAFÉ CUNILL

1

2

Photo	LF Code	Model	Grinding burrs (ø mm)	Coffee bean capacity (g)	Power supply	Dimensions (mm)
1	**1252380**	EL CAFE TRANQUILO 02	60	500	230V 50Hz	170x340x410
2	**1252015**	EL CAFE TRANQUILO 01	60	500	230V 50Hz	170x340x410

ATTREZZATURE COMPLETE - MACINACAFFE' BARATZA
COMPLETE EQUIPMENT - COFFEE GRINDER BARATZA
EINRICHTUNGEN KOMPLETT - KAFFEEMÜHLE BARATZA
EQUIPOS COMPLETOS - MOLINOS CAFÉ BARATZA

BARATZA

1

2

3

4

Photo	LF Code	Model	Grinding burrs (ø mm)	Coffee bean capacity (g)	Power supply	Dimensions (mm)
1	**1252479**	FORTÈ ON DEMAND	54	300	230V 50/60Hz	130x360x180
2	**1252473**	PRECISO ON DEMAND	40	220	230V 50/60Hz	120x160x350
3	**1252474**	VIRTUOSO ON DEMAND	40	220	230V 50/60Hz	120x160x350
4	**1252475**	ENCORE ON DEMAND	40	220	230V 50/60Hz	120x160x350

ATTREZZATURE COMPLETE - MACINACAFFE' BARATZA ACCESSORI
COMPLETE EQUIPMENT - COFFEE GRINDER BARATZA ACCESSORIES
EINRICHTUNGEN - KAFFEEMÜHLE BARATZA ZUBEHÖR
EQUIPOS COMPLETOS - MOLINO DE CAFÉ BARATZA ACCESORIOS

BARATZA

1

2

3

Photo	LF Code	Model	Grinding burrs (ø mm)	Coffee bean capacity (g)	Power supply	Dimensions (mm)
1	**1252476**	ESATTO				310x130
2	**1252477**	ACCESSORY - ACCESSORIO				
3	**1252478**	ACCESSORY - ACCESSORIO		250		

ATTREZZATURE COMPLETE - MACINACAFFE' MAHLKÖNIG
COMPLETE EQUIPMENT - COFFEE GRINDER MAHLKÖNIG
EINRICHTUNGEN KOMPLETT - KAFFEEMÜHLE MAHLKÖNIG
EQUIPOS COMPLETOS - MOLINOS CAFÉ MAHLKÖNIG

1

2

3

Photo	LF Code	Model	Grinding burrs (ø mm)	Coffee bean capacity (g)	Power supply	Dimensions (mm)
1	**1252610**	K30ES ON DEMAND	65	1500	230V 50Hz	240x320x550
2	**1252615**	PREOMESPRESSO ON DEMAND	65	600	220/240V 50/60Hz	160x270x430
3	**1252620**	VARIO ON DEMAND	54	250	200/230V 50/60Hz	125x160x370

ATTREZZATURE COMPLETE - MACINACAFFE' LF
COMPLETE EQUIPMENT - COFFEE GRINDER LF
EINRICHTUNGEN KOMPLETT - KAFFEEMÜHLE LF
EQUIPOS COMPLETOS - MOLINOS CAFÉ LF

1

2

Photo	LF Code	Model	Grinding burrs (ø mm)	Coffee bean capacity (g)	Power supply	Dimensions (mm)
1	**1252003**	MINI ON DEMAND	38	500	220V 50/60Hz	165x270x375
2	**1252002**	MINI	38	500	220V 50/60Hz	165x270x375

ATTREZZATURE COMPLETE - SISTEMA PER CAFFÈ AEROPRESS
EQUIPMENT, COMPLETE - SYSTEM FOR COFFEE AEROPRESS
EINRICHTUNGEN - SYSTEM FÜR KAFFEE AEROPRESS
EQUIPOS COMPLETOS - SISTEMA PARA CAFÉ AEROPRESS

1

2

3

4

Photo	LF Code	Notes
1	**1235039**	---
2	**1235040**	350 FILTERS
3	**1235041**	STAINLESS STEEL 150 MICRON
4	**1235068**	STAINLESS STEEL 35 MICRON

ATTREZZATURE COMPLETE - SISTEMA PER CAFFÈ PERCOLATO E&B
COMPLETE EQUIPMENT - PERCOLATOR COFFEE SYSTEM E&B
EINRICHTUNGEN - PERKOLATOR KAFFEESYSTEM E&B
EQUIPOS COMPLETOS - SISTEMA DE CAFÉ PERCOLADO E&B

E&B LAB CRAFTED IN ITALY 100% Made in Italy

1

Photo	LF Code	Notes	Dimensions
1	**1235097**	1-4 cups	ø 135x96 mm

ATTREZZATURE COMPLETE - BOLLITORI BONAVITA
COMPLETE EQUIPMENT - KETTLES BONAVITA
EINRICHTUNGEN - WASSERKOCHER BONAVITA
EQUIPOS COMPLETOS - HERVIDOR BONAVITA

1

2

Photo	LF Code	Notes	Power supply	Model
1	**1235094**	1.0 L	220/240V 50Hz - 1000W	BV382510VC
2	**1235095**	1.7 L	220/240V 50/60Hz - 1500W	BV382518VC

ATTREZZATURE COMPLETE - SISTEMA PER CAFFÈ PERCOLATO HARIO
COMPLETE EQUIPMENT - SYSTEM FOR POUR-OVER COFFEE HARIO
EINRICHTUNGEN - SYSTEM FÜR KAFFEE-PERKOLATOR HARIO
EQUIPOS COMPLETOS - SISTEMA PARA CAFÉ PERCOLACIÓN HARIO

1

2

3

4

Photo	LF Code	Notes	Power supply	Model
1	**1235069**	0.9 L	---	VKB-90CP
2	**5078829**	1.0 L	---	VKB-100HSV
3	**1235047**	1.2 L	---	VKB-120HSV
4	**1235085**	0.8 L	220/240V 50Hz	EVKB-80EHSV

ATTREZZATURE COMPLETE - SISTEMA PER CAFFÈ PERCOLATO HARIO
COMPLETE EQUIPMENT - SYSTEM FOR POUR-OVER COFFEE HARIO
EINRICHTUNGEN - SYSTEM FÜR KAFFEE-PERKOLATOR HARIO
EQUIPOS COMPLETOS - SISTEMA PARA CAFÉ PERCOLACIÓN HARIO

1

2

3

4

5

6

Photo	LF Code	Notes	Colour	Model
1	**1235048**	1-2 CUPS	BIANCO/WHITE	VDC-01W
1	**1235049**	1-4 CUPS	BIANCO/WHITE	VDC-02W
2	**1235076**	1-2 CUPS	ROSSO/RED	VDC-01R
2	**1235057**	1-4 CUPS	ROSSO/RED	VDC-02R
3	**1235081**	1-4 CUPS	ARGENTO/SILVER	VDM-02HSV
4	**1235082**	1-4 CUPS	RAME/COPPER	VDM-02CP
5	**1235077**	1-4 CUPS	BIANCO/WHITE	VDG-02W
5	**1235078**	1-4 CUPS	ROSSO/RED	VDG-02R
5	**1235079**	1-4 CUPS	NERO/BLACK	VDG-02B
6	**1235088**	1-2 CUPS	NERO/BLACK	VDGN-01B
6	**1235080**	1-4 CUPS	NERO/BLACK	VDGN-02B

ATTREZZATURE COMPLETE - SISTEMA PER CAFFÈ PERCOLATO HARIO
COMPLETE EQUIPMENT - SYSTEM FOR POUR-OVER COFFEE HARIO
EINRICHTUNGEN - SYSTEM FÜR KAFFEE-PERKOLATOR HARIO
EQUIPOS COMPLETOS - SISTEMA PARA CAFÉ PERCOLACIÓN HARIO

1

2

3

4

5

6

Photo	LF Code	Notes	Model
1	**1235075**	360 ml	XGS-36TB
2	**1235050**	600 ml	XGS-60TB
3	**1235083**	360 ml	XVD-36B
4	**1235084**	600 ml	XVD-60B
5	**1235096**	450 ml	VCS-01B
6	**1235086**	700 ml	VCS-02B

ATTREZZATURE COMPLETE - SISTEMA PER CAFFÈ SYPHON HARIO
COMPLETE EQUIPMENT - COFFEE SYSTEM SYPHON HARIO
EINRICHTUNGEN - KAFFEESYSTEM SYPHON HARIO
EQUIPOS COMPLETOS - SISTEMA DE CAFÉ SYPHON HARIO

1

2

3

4

Photo	LF Code	Notes	Dimensions	Model
1	**5065568**	400W 230V 50Hz	215x235x165 mm	BGST-400E
2	**5069522**	600 ml / 5 CUPS	H 390 mm	TCA-5EX
3	**1235058**	360 ml / 3 CUPS	H 350 mm	TCA-3
4	**1235071**	600 ml / 5 CUPS	H 380 mm	SCA-5

ATTREZZATURE COMPLETE - SISTEMA PER CAFFÈ PERCOLATO HARIO
COMPLETE EQUIPMENT - SYSTEM FOR POUR-OVER COFFEE HARIO
EINRICHTUNGEN - SYSTEM FÜR KAFFEE-PERKOLATOR HARIO
EQUIPOS COMPLETOS - SISTEMA PARA CAFÉ PERCOLACIÓN HARIO

1

2

3

4 - FOR TEA

Photo	LF Code	Notes	Model
1	**1235072**	700 ml / 1-4 CUPS	VDD-02B
2	**1235073**	240 ml / 1-2 CUPS	DPW-1
3	**1235074**	480 ml / 3-4 CUPS	DPW-3
4	**1235087**	800 ml / FOT THE'	TDR-8006T

ATTREZZATURE COMPLETE - SISTEMA PER CAFFÈ PERCOLATO HARIO
COMPLETE EQUIPMENT - SYSTEM FOR POUR-OVER COFFEE HARIO
EINRICHTUNGEN - SYSTEM FÜR KAFFEE-PERKOLATOR HARIO
EQUIPOS COMPLETOS - SISTEMA PARA CAFÉ PERCOLACIÓN HARIO

1

2

3

Photo	LF Code	Notes	Dimensions	Model
1	**1235052**	2 Kg	190x120x28 mm	VST-2000B
2	**1235051**	---	---	VSS-1T
3	**1235070**	---	---	VAS-1

ATTREZZATURE COMPLETE - MACINACAFFE' MANUALI HARIO
COMPLETE EQUIPMENT - HAND COFFEE GRINDERS HARIO
EINRICHTUNGEN - HANDKAFFEEMÜHLEN HARIO
EQUIPOS COMPLETOS - MOLINOS MANUALES HARIO

1

2

3

4

5

Photo	LF Code	Notes	Dimensions	Model
1	**1235061**	MXR-2	108x70x180 mm	MXR-2TB
2	**1235063**	MSCS-2TB	ø 92x170 mm	MSCS-2TB
3	**1235064**	MSS-1B	ø 72x175 mm	MSS-1B
4	**1235062**	CM-502C	ø 105x200 mm	CM-502C
5	**1235090**	CMHC-4C	ø 110x190 mm	CMHC-4C

ATTREZZATURE COMPLETE - SISTEMA PER CAFFÈ PERCOLATO HARIO
COMPLETE EQUIPMENT - SYSTEM FOR POUR-OVER COFFEE HARIO
EINRICHTUNGEN - SYSTEM FÜR KAFFEE-PERKOLATOR HARIO
EQUIPOS COMPLETOS - SISTEMA PARA CAFÉ PERCOLACIÓN HARIO

1 - STANDARD

2 - STANDARD

3 - NO TASTE

4 - NO TASTE

5

6

Photo	LF Code	Notes	Model
1	**1235053**	1-2 CUPS	VCF-01-100W
2	**1235054**	1-4 CUPS	VCF-02-100W
3	**1235091**	1-2 CUPS	VCF-01-100M
4	**1235092**	1-4 CUPS	VCF-02-100M
5	**1235089**	1-2 CUPS	FD-1
6	**1235093**	3-4 CUPS	FD-3

ATTREZZATURE COMPLETE - SISTEMA PER CAFFÈ PERCOLATO CHEMEX
COMPLETE EQUIPMENT - PERCOLATOR COFFEE SYSTEM CHEMEX
EINRICHTUNGEN - PERKOLATOR KAFFEESYSTEM CHEMEX
EQUIPOS COMPLETOS - SISTEMA DE CAFÉ PERCOLADO CHEMEX

1

2

3

4

5

Photo	LF Code	Notes	Dimensions
1	**1235043**	2-6 cups	ø 135x213 mm
2	**1235056**	2-6 cups	ø 130x220 mm
3	**1235044**	100 FILTERS	---
4	**1235098**	1-3 cups	ø 110x210 mm
5	**1235099**	100 FILTERS	---

ATTREZZATURE COMPLETE - MONTALATTE
EQUIPMENT, COMPLETE - MILK FROTHER
EINRICHTUNGEN - MILCHSCHÄUMER
EQUIPOS COMPLETOS - ESPUMADOR LECHE

1

2

3

Photo	LF Code	Power supply	Capacity	Dimensions
1	**2106311**	230V 50Hz 600W	250 ml	22x174x182 mm
2	**2106211**	230V 50Hz 600W	250 ml	125x150x170 mm
3	**1235065**	230V 50Hz 600W	450 ml	125x180x180 mm

ATTREZZATURE COMPLETE - TERMOS PER LATTE/CAFFE/THE
COMPLETE EQUIPMENT - THERMOS FOR MILK/COFFEE/TEA
EINRICHTUNGEN KOMPLETT - THERMOS MILCH/KAFFEE/TEE
EQUIPOS COMPLETO - THERMOS LECHE/CAFÉ/TÉ

1

2

3

4

Photo	LF Code	Capacity (L)	Power supply	Dimensions (mm)
1	**1235042**	3	230V 1000W	232x232h430
2	**1235011**	6	230V 1500W	265x265h525
3	**1235012**	6+6	230V 1500+1500W	525x265xh525
4	**5059782**	6/12	---	---

ATTREZZATURE COMPLETE - BOLLITORI
COMPLETE EQUIPMENT - KETTLES
EINRICHTUNGEN - WASSERKOCHER
EQUIPOS COMPLETOS - HERVIDOR

1

2

3

Photo	LF Code	Capacity (L)	Power supply
1	**1235028**	0.25	230V 180W
2	**1235029**	0.50	230V 180W
3	**1235030**	1	230V 180W

ATTREZZATURE COMPLETE - CAFFETTIERE
EQUIPMENT, COMPLETE - COFFEEMAKER
EINRICHTUNGEN - KAFFEEMASCHINEN
EQUIPOS COMPLETOS - CAFETERAS

1

2

3

4

Photo	LF Code	Power supply	For number coffees
1	**1235015**	110-240V 80-240W	2
2	**1235038**	110-240V 80-240W	2
3	**1235018**	110-240V 80-240W	2
4	**1235031**	110-240V 80-240W	2

ATTREZZATURE COMPLETE - CAFFETTIERE
EQUIPMENT, COMPLETE - COFFEEMAKER
EINRICHTUNGEN - KAFFEEMASCHINEN
EQUIPOS COMPLETOS - CAFETERAS

1

2

Photo	LF Code	Power supply	For number coffees
1	**1235016**	110-240V 80-240W	2
2	**1235019**	110-240V 80-240W	2

ATTREZZATURE COMPLETE - CAFFETTIERE
EQUIPMENT, COMPLETE - COFFEEMAKER
EINRICHTUNGEN - KAFFEEMASCHINEN
EQUIPOS COMPLETOS - CAFETERAS

1

2

Photo	LF Code	Power supply	For number coffees
1	**1235017**	110-240V 135-190W	4
2	**1235020**	110-240V 135-190W	4

ATTREZZATURE COMPLETE - CAFFETTIERE
EQUIPMENT, COMPLETE - COFFEEMAKER
EINRICHTUNGEN - KAFFEEMASCHINEN
EQUIPOS COMPLETOS - CAFETERAS

1

2

3

Photo	LF Code	Power supply	For number coffees
1	**1235022**	12V 100W FOR CAR - PER AUTO	2
2	**1235024**	12V 100W FOR CAR - PER AUTO	2
3	**1235023**	12V 100W FOR CAR - PER AUTO	2

ATTREZZATURE COMPLETE - CIALDE PER CAFFETTIERE
EQUIPMENT, COMPLETE - PODS FOR COFFEEMAKERS
EINRICHTUNGEN - KAPSELN FÜR KAFFEEMASCHINEN
EQUIPOS COMPLETOS - CÁPSULAS PARA CAFETERAS

1

2

3

Photo	LF Code	Notes	For machines
1	**1235025**	COFFEE POD X2 CLASSIC 20 PCS	2
2	**1235026**	COFFEE POD X2 DEK 20 PCS	2
3	**1235027**	COFFEE POD X2 BARLEY 20 PCS	2

ATTREZZATURE COMPLETE - ACCESSORI CAFFETTIERE
EQUIPMENT, COMPLETE - ACCESSORIES COFFEEMAKERS
EINRICHTUNGEN - KAFFEEMASCHINEN ZUBEHÖR
EQUIPOS COMPLETOS - ACCESORIOS CAFETERAS

1 2 3 4 5 6

Photo	LF Code	Notes	For machines
1	**1235034**	ø 43 mm	2
2	**1235035**	ø 55 mm	4
3	**1235032**	---	2
4	**1235033**	---	4
5	**1235036**	---	2
6	**1235037**	---	4

BACINELLE RACCOGLIGOCCE CIMBALI
DRIP TRAYS CIMBALI
TROPFSCHALEN CIMBALI
CUBAS RECOGEGOTAS CIMBALI

1

Photo	LF Code	Colour	Suitable for	For machine model
1	**1015011**	BLACK - NERA	CIMBALI 442-004-005	JUNIORD - JUNIORS - M21JUNIORD - M21JUNIORS

BACINELLE RACCOGLIGOCCE DELONGHI
DRIP TRAYS DELONGHI
TROPFSCHALEN DELONGHI
CUBAS RECOGEGOTAS DELONGHI

1

2

3

4

5

Photo	LF Code	Colour	Suitable for	For machine model
1	**1015050**	WHITE - BIANCA	DELONGHI 5313215121	ECAM23.210.W
2	**1015049**	SILVER - ARGENTO	DELONGHI 5313226961	ECAM26.455.C
3	**1015051**	BLACK - NERA	DELONGHI 5332283900	ESAM5400 - ESAM5400EX
4	**D215001**	BLACK - NERA	DELONGHI 5332144200	EAM2600 - ECA13000 - ESAM2000 - ESAM2600
5	**1015053**	BLACK - NERA	DELONGHI 5313223841	EC850.M - EC860.M

Bacinelle raccogligocce caffè e bar
Drip trays for coffee and bar
Tropfbleche für Kaffee und Bar
Bandejas café y bar

BACINELLE RACCOGLIGOCCE DIDIESSE
DRIP TRAYS DIDIESSE
TROPFSCHALEN DIDIESSE
CUBAS RECOGEGOTAS DIDIESSE

1

Photo	LF Code	Colour	Suitable for	For machine model
1	**1015052**	BLACK - NERA	DIDIESSE FR029	FROG

BACINELLE RACCOGLIGOCCE FAEMA
DRIP TRAYS FAEMA
TROPFSCHALEN FAEMA
CUBAS RECOGEGOTAS FAEMA

1

Photo	LF Code	Colour	Suitable for	For machine model
1	**1015011**	BLACK - NERA	FAEMA 442004005	E98COMPACTS1

BACINELLE RACCOGLIGOCCE GAGGIA
DRIP TRAYS GAGGIA
TROPFSCHALEN GAGGIA
CUBAS RECOGEGOTAS GAGGIA

1

2

3

4

Photo	LF Code	Colour	Suitable for	For machine model
1	**1015001**	BLACK - NERA	GAGGIA S371104	G105 - G106
2	**1527029**	SILVER - ARGENTO	GAGGIA 229631637	TITANIUM
3	**1527012**	BLACK - NERA	GAGGIA 11000277	CAPPUCCINO XTWO
4	**1527016**	BLACK - NERA	GAGGIA 11007935	CAPPUCCINO XTWO

BACINELLE RACCOGLIGOCCE GRIMAC
DRIP TRAYS GRIMAC
TROPFSCHALEN GRIMAC
CUBAS RECOGEGOTAS GRIMAC

1

2

Photo	LF Code	Colour	Suitable for	For machine model
1	**1015018**	BLACK - NERA	GRIMAC 2210500011-MG522N	NUVOLA
2	**1015017**	BLACK - NERA	GRIMAC 2210500034-MG903	TERRY

BACINELLE RACCOGLIGOCCE PAVONI
DRIP TRAYS PAVONI
TROPFSCHALEN PAVONI
CUBAS RECOGEGOTAS PAVONI

1

Photo	LF Code	Colour	Suitable for	For machine model
1	**1015001**	BLACK - NERA	PAVONI 371104	EUROPICCOLA - PROFES-SIONAL - ROMANTICA

Bacinelle raccogligocce caffè e bar
Drip trays for coffee and bar
Tropfbleche für Kaffee und Bar
Bandejas café y bar

BACINELLE RACCOGLIGOCCE SAECO
DRIP TRAYS SAECO
TROPFSCHALEN SAECO
CUBAS RECOGEGOTAS SAECO

1

2

3

4

5

6

Photo	LF Code	Colour	Suitable for	For machine model
1	**1527007**	SILVER - ARGENTO	SAECO 0311.005.580	CAFECREMA - CAFENOVA - TREVI - VIAROMA - VIENNA
2	**1527022**	WHITE - BIANCA	SAECO 149641330	DIGITAL - FAMILY - GETTONIERA - PROFIGASTRO2
2	**1527006**	BLACK - NERA	SAECO 149641350	FAMILY - FAMILIPLUS - SUPERAUTOMATICA - TWIN
3	**1527012**	BLACK - NERA	SAECO 11000277	PRIME - PRIMEARING - PRIMEATOUCH
4	**1527016**	BLACK - NERA	SAECO 11002272	PRIMEA
5	**1527013**	BLACK - NERA	SAECO 11004092	TALEA - TALEAGIRO - TALEARING
6	**1527017**	BLACK - NERA	SAECO 11001295	ODEA - ODEAGIRO - ODEAGO

BACINELLE RACCOGLIGOCCE SAECO
DRIP TRAYS SAECO
TROPFSCHALEN SAECO
CUBAS RECOGEGOTAS SAECO

1

Photo	LF Code	Colour	Suitable for	For machine model
1	**5053379**	BLACK - NERA	SAECO 11009633	ODEA GIRO - ODEA GO

BECCUCCI EROGAZIONE UNIVERSALI
UNIVERSAL SPOUTS
AUSLAUFDÜSEN - UNIVERSELL
SALIDAS EROGACIÓN UNIVERSALES

1

2

3

4

Photo	LF Code	Connection (ø)
1	**1022501**	3/8
2	**1022504**	3/8
3	**1022503**	3/8
4	**5031337**	3/8

BECCUCCI EROGAZIONE UNIVERSALI
UNIVERSAL SPOUTS
AUSLAUFDÜSEN - UNIVERSELL
SALIDAS EROGACIÓN UNIVERSALES

1

2

3

4

5

Photo	LF Code	Connection (ø)
1	**1022502**	3/8
2	**1022521**	3/8
3	**1022523**	3/8
4	**1022522**	3/8
5	**1022551**	3/8

Beccucci di erogazione caffè
Spouts for coffee
Auslaufdüse für Kaffee
Bocas salida café

BECCUCCI EROGAZIONE ACCESSORI
SPOUTS - ACCESSORIES
AUSLAUFDÜSEN ZUBEHÖRE
SALIDAS EORGACIÓN - ACCESORIOS

1

2

3

4 5

Photo	LF Code	Connection (ø)
1	**1022003**	3/8
2	**1022103**	3/8
3	**1241134**	3/8
4	**1349554**	3/8
5	**1160559**	

BECCUCCI EROGAZIONE DEDICATI CIMBALI-FAEMA
SPECIFIC SPOUTS CIMBALI-FAEMA
STANDAUSLAUFDÜSEN CIMBALI-FAEMA
SALIDAS EROGACIÓN DEDICADAS CIMBALI-FAEMA

1

2

3

4

5

Photo	LF Code	Connection (ø)
1	**1022002**	M16
2	**1022064**	M16
3	**1022100**	M16
4	**1022065**	M16
5	**1022101**	M16

BECCUCCI EROGAZIONE DEDICATI CIMBALI-FAEMA
SPECIFIC SPOUTS CIMBALI-FAEMA
STANDAUSLAUFDÜSEN CIMBALI-FAEMA
SALIDAS EROGACIÓN DEDICADAS CIMBALI-FAEMA

1

2

3

4

5

Photo	LF Code	Connection (ø)
1	**1022511**	
2	**1022512**	
3	**1022507**	3/8
4	**1022546**	M16
5	**1022547**	M16

BECCUCCI EROGAZIONE DEDICATI CIMBALI-FAEMA
SPECIFIC SPOUTS CIMBALI-FAEMA
STANDAUSLAUFDÜSEN CIMBALI-FAEMA
SALIDAS EROGACIÓN DEDICADAS CIMBALI-FAEMA

1

2

3

4

Photo	LF Code	Connection (ø)
1	**1022108**	M16
2	**1022109**	M16
3	**1022110**	M16
4	**1022111**	M16

BECCUCCI EROGAZIONE DEDICATI SAECO-GAGGIA
SPECIFIC SPOUTS SAECO-GAGGIA
STANDAUSLAUFDÜSEN SAECO-GAGGIA
SALIDAS EROGACIÓN DEDICADAS SAECO-GAGGIA

1

2

3

4

Photo	LF Code	Colour	Suitable for	For machine model
1	**1022011**	GREY - GRIGIO	SAECO 0360.A03.710	MAGIC
2	**1022014**	GREY - GRIGIO	SAECO 0347.A03.710	ROYAL
3	**1022017**	BLACK - NERO	SAECO 0327.A07.050	MAGICCOMFORT - MAGICROMA - ROYALPROFESSIONAL
4	**5059608**	BLUE - BLU	SAECO 0333.A03.760	ROYALOFFICE

BECCUCCI EROGAZIONE DEDICATI SAECO-GAGGIA
SPECIFIC SPOUTS SAECO-GAGGIA
STANDAUSLAUFDÜSEN SAECO-GAGGIA
SALIDAS EROGACIÓN DEDICADAS SAECO-GAGGIA

1

2

3

4

5

6

Photo	LF Code	Colour	Suitable for	For machine model
1	**1022010**	GREY - GRIGIO	SAECO 0327.010.680	MAGICROMA
2	**1022012**	BLACK - NERO	SAECO 0311.011.380	TREVI-VIAROMA
3	**1022058**	BLACK - NERO	SAECO 0311.022.380	TREVI-VIAROMA
4	**5023944**	BLACK - NERO	SAECO 223700550	CAFFEIT-CAFFEBUONO
4	**5023944**	BLACK - NERO	GAGGIA 223700550	SYNCRONY LOGIC
5	**5500638**	BLACK - NERO	SAECO 11006983	SPIDEMVILLA
6	**1022061**	BLACK - NERO	GAGGIA 142855450	TITANIUM

BECCUCCI EROGAZIONE DEDICATI SAECO-GAGGIA
SPECIFIC SPOUTS SAECO-GAGGIA
SPEZIFISCHE AUSLÄUFE SAECO-GAGGIA
SALIDAS DE EROGACIÓN ESPECÍFICAS SAECO-GAGGIA

1

2

3

Photo	LF Code	Colour	Suitable for	For machine model
1	**5034833**	BLACK - NERO	SAECO 149501050	INCANTO
2	**1022113**	GREY - GRIGIO	SAECO 11025731	ROYAL NEW
3	**5038343**	BLACK - NERO	GAGGIA 223701304	SYNCRONY - TITANIUM

BECCUCCI EROGAZIONE DEDICATI VARI MARCHI
SPECIFIC SPOUTS - VARIOUS BRANDS
STANDAUSLAUFDÜSEN VERSCHIEDENE MARKEN
SALIDAS EROGACIÓN DEDICADAS VARIAS MARCAS

1

2

3

4

5

Photo	LF Code	Connection (ø)
1	**1022032**	3/8
2	**1022059**	3/8
3	**1022505**	3/8
4	**1022550**	3/8
5	**1022099**	3/8

Beccucci di erogazione caffè
Spouts for coffee
Auslaufdüse für Kaffee
Bocas salida café

BECCUCCI EROGAZIONE DEDICATI VARI MARCHI
SPECIFIC SPOUTS - VARIOUS BRANDS
STANDAUSLAUFDÜSEN VERSCHIEDENE MARKEN
SALIDAS EROGACIÓN DEDICADAS VARIAS MARCAS

1

2

3

4

5

6

Photo	LF Code	Connection (ø)
1	**1022102**	3/8
2	**1022506**	3/8
3	**1022524**	3/8
4	**1022531**	3/8
5	**1022532**	M18
6	**1022004**	3/8

BECCUCCI EROGAZIONE MACCHINE CAFFE' CIALDA
SPOUTS FOR COFFEE PODS MACHINES
AUSLAUFDÜSEN FÜR KAFFEEPADMASCHINEN
SALIDAS EROGACIÓN MÁQUINAS CAFÉ CÁPSULAS

1

2

3

Photo	LF Code	Dimensions (mm)	Suitable for	For machine model
1	**1022069**	ø 8x60	GRIMAC 1200200037	AMBRA
2	**1022070**	ø 8x54	GRIMAC MG131-1200200001	NUVOLA - OPALE - TERRY
3	**1022107**	ø 8	DIDIESSE FR033	FROG

BILANCE DIGITALI
DIGITAL SCALES
DIGITALWAGEN
BALANZAS DIGITALES

1

2

3

4

5

6

Photo	LF Code	Description	Maximum capacity (g)	Division (g)	Dimensions (mm)
1	**1017001**	DIGITAL SCALE TANITA	120	0,1	156x76x16
2	**1017002**	DIGITAL SCALE MIX	500	0,1	127x78x18
3	**1017003**	DIGITAL SCALE TANGENT	120	0,1	110x90x22
4	**1017004**	DIGITAL SCALE	500	0,1	119x80x20
5	**1017005**	DIGITAL SCALE	300	0,1	220x50
6	**3017002**	DIGITAL SCALE	1000	1	225x178x45

BILANCE DIGITALI
DIGITAL SCALES
DIGITALWAAGEN
BALANZAS DIGITALES

1

2

3

4

Photo	LF Code	Description	Maximum capacity (g)	Division (g)	Dimensions (mm)
1	**1017100**	RESISTENTE ALL'ACQUA - WATERPROOF	2000	0,1	105x126x20
2	**1017026**	ANTIURTO - SHOCKPROOF	1000	0,1	142x82x25
3	**1017027**	DIMENSIONI RIDOTTE - MINI TABLE TOP	200	0,01	75x110x25
4	**1235052**	SPECIFICA PER HARIO - FOR HARIO PRODUCTS	2000	0,2/3,0	190x120x28

BILANCE DIGITALI ESCALI
DIGITAL SCALES ESCALI
DIGITALWAAGEN ESCALI
BALANZAS DIGITALES ESCALI

Escali

1 2 3 4 5

Photo	LF Code	Description	Maximum capacity (g)	Division (g)	Dimensions (mm)
1	**1017006**	ROSSA - RED	7000g/15lb/248oz	1g - 0.1oz	230x160x20
2	**1017007**	VERDE - GREEN	7000g/15lb/248oz	1g - 0.1oz	230x160x20
3	**1017008**	BLU ELETTRICO - ELECTRIC BLUE	7000g/15lb/248oz	1g - 0.1oz	230x160x20
4	**1017009**	CANNELLA - CINNAMON	7000g/15lb/248oz	1g - 0.1oz	230x160x20
5	**1017010**	ROSA - PINK	7000g/15lb/248oz	1g - 0.1oz	230x160x20

BILANCE DIGITALI ESCALI
DIGITAL SCALES ESCALI
DIGITALWAAGEN ESCALI
BALANZAS DIGITALES ESCALI

Escali

1 2 3 4 5

Photo	LF Code	Description	Maximum capacity (g)	Division (g)	Dimensions (mm)
1	**1017011**	PORPORA - PURPLE	7000g/15lb/248oz	1g - 0.1oz	230x160x20
2	**1017012**	NERA - BLACK	7000g/15lb/248oz	1g - 0.1oz	230x160x20
3	**1017013**	BLU PAVONE - BLUE	7000g/15lb/248oz	1g - 0.1oz	230x160x20
4	**1017014**	BAMBÙ - BAMBOO	7000g/15lb/248oz	1g - 0.1oz	230x160x20
5	**1017023**	FUNZIONE BLUETOOTH - BLUETOOTH FUNCTION	5000g/11lb/175oz	1g - 0.1oz	250x150x20

BILANCE DIGITALI ESCALI
DIGITAL SCALES ESCALI
DIGITALWAAGEN ESCALI
BALANZAS DIGITALES ESCALI

Escali

1

2

3

4

5

Photo	LF Code	Description	Maximum capacity (g)	Division (g)	Dimensions (mm)
1	**1017015**	BORDEAUX - BORDEAUX	5000g/11lb/175oz	1g - 0.05oz	210x155x30
2	**1017016**	VERDE - GREEN	5000g/11lb/175oz	1g - 0.05oz	210x155x30
3	**1017017**	BLU - BLUE	5000g/11lb/175oz	1g - 0.05oz	210x155x30
4	**1017018**	ARANCIONE - ORANGE	5000g/11lb/175oz	1g - 0.05oz	210x155x30
5	**1017019**	ROSA - PINK	5000g/11lb/175oz	1g - 0.05oz	210x155x30

BILANCE DIGITALI ESCALI
DIGITAL SCALES ESCALI
DIGITALWAAGEN ESCALI
BALANZAS DIGITALES ESCALI

Escali

1

2

3

4

5

Photo	LF Code	Description	Maximum capacity (g)	Division (g)	Dimensions (mm)
1	**1017020**	ROSSA - RED	5000g/11lb/175oz	1g - 0.1oz	190x140x53
2	**1017021**	VERDE - GREEN	5000g/11lb/175oz	1g - 0.1oz	190x140x53
3	**1017022**	BLU - BLUE	5000g/11lb/175oz	1g - 0.1oz	190x140x53
4	**1017024**	INOX - INOX	5000g/11lb/175oz	1g - 0.1oz	223x223x135
5	**1017025**	BIANCO/ROSSO - WHITE/RED	5000g/11lb/175oz	1g - 0.1oz	200x257x130

CUCCHIAI DOSACAFFE'
COFFEE DOSERS SPOONS
KAFFEEDOSIERLÖFFEL
CUCHARAS DOSIFICADORES CAFE

1

2

3

Photo	LF Code	Material	Capacity
1	**1069001**	PLASTIC	20 ml
2	**1069002**	STAINLESS STEEL - INOX	20 ml
3	**1394720**	STAINLESS STEEL - INOX	365 ml

La linea di rubinetti **Barfit** e la linea di rubinetti, miscelatori, docce prelavaggio e rubinetti a pedale **Gastrofit** completano l'offerta LF di prodotti di qualità ad un prezzo competitivo.

Barfit commercial faucets along with the **Gastrofit** series, which includes faucets, mixers, pre-wash showers and pedal taps, contribute to LF offering the highest quality and the most competitively priced items.

Die Serie an Wasserarmaturen von **Barfit** und **Gastrofit** - bestehend aus Mischbatterien, Geschirrbrausen und Pedalhähnen - ergänzen die LF Auswahl an Hochqualitätsartikeln zu wettbewerbsfähigen Preisen.

La línea de grifería **Barfit** y la línea de grifos, mezcladores, duchas prelavado y grifos a pedal **Gastrofit** completan la oferta LF de productos de calidad a un precio competitivo.

BOILER
BOILER
BOILER
CALDERÍN

1 2

Photo	LF Code	For machines with no. of groups	Suitable for	For machine model
1	**1024501**	2	FAEMA	E61
2	**1024502**	3	FAEMA	E61

FLANGE PER BOILER
FLANGES FOR BOILER
FLANSCHEN FÜR BOILER
BRIDAS CALDERÍN

1 2 3 4

Photo	LF Code	No. holes	Suitable for	For machine model
1	**1048102**	12	FAEMA	E61
2	**1048101**	12	FAEMA	E61
3	**1048103**	16	FAEMA	E61
4	**1048003**	10	FAEMA	P4 - P6 - E64 - E66

GUARNIZIONI PER FLANGE
GASKETS FOR FLANGES
DICHTUNGEN FÜR FLANSCHEN
JUNTAS PARA BRIDAS

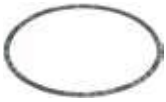

1 2 3 4

Photo	LF Code	No. holes	Dimensions (mm)	Suitable for	Material
1	**1186396**	12	246x205x3	FAEMA	PTFE
2	**1186553**	12	246x205x3	FAEMA	UNIVERSAL CARBO
3	**1186552**	16	246x205x3	FAEMA	UNIVERSAL CARBO
4	**1186551**	10	150x137x2	FAEMA	UNIVERSAL CARBO

ACCENSIONI PER BRUCIATORI
IGNITORS FOR BURNERS
ZÜNDER FÜR BRENNER
ENCENDIDOS PARA QUEMADORES

1

2

3

4

Photo	LF Code	Mounting hole ø (mm)	Suitable for
1	**3001005**	18	---
2	**3001007**	22	CMA/ASTORIA - RANCILIO - SAN MARCO
3	**3001003**	---	ASTORIA/CMA
4	**3001028**	---	ASTORIA/CMA - WEGA

BRUCIATORI PILOTA
PILOT BURNERS
PILOTBRENNER
QUEMADORES PILOTO

1

2

3

4

Photo	LF Code	Suitable for
1	**3020100**	ASTORIA/CMA
2	**3020101**	ASTORIA/CMA
3	**3020102**	ASTORIA/CMA
4	**3001003**	ASTORIA/CMA

TERMOCOPPIE
THERMOCOUPLES
THERMOELEMENTE
TERMOPARES

1

2

3

4

Photo	LF Code	Dimensions	Suitable for
1	**3440027**	M8x1 32 cm	BRASILIA
1	**3440028**	M8x1 60 cm	BRASILIA
1	**3440081**	QUICK M8x1 45 cm	ASTORIA/CMA - WEGA
2	**3440051**	M8x1 32 cm - M8x1	FAEMA - NUOVA SIMONELLI
2	**3440053**	M8x1 60 cm - M8x1	FAEMA - SAN MARCO
3	**3440011**	M9x1	---
4	**3440064**	M8x1	---

VALVOLE GAS
GAS VALVES
GASVENTILE
VÁLVULAS PARA GAS

1

2

3

4

5

6

Photo	LF Code	Notes	Suitable for
1	**3523052**	ø 3/8"MM	BRASILIA
2	**3523002**	ø 1/4"MM	ASTORIA
3	**3523007**	M12	ASTORIA
4	**3523006**	M12	ASTORIA
5	**3020081**	ø 6 mm	---
6	**3020131**	ø 8 mm	---

CALDAIE DELONGHI
BOILERS DELONGHI
BOILERS DELONGHI
CALDERINES DELONGHI

1

2

3 - ø 4 mm

4 - ø 6 mm

Photo	LF Code	Watt - Volt	Suitable for	For machine model
1	**D048001**	600W 230V	DELONGHI 7332196800	ECA12600 - ECA13000 - ECA14000
2	**1048072**	600W 230V	DELONGHI 7313213901	ESAM3500.S - ESAM5400
3	**5054428**	600W 230V	DELONGHI 7332182500	EAM2000 - EAM3000 - EAM4000
4	**5054447**	600W 230V	DELONGHI 7313213911	ESAM2000 - ESAM3000 - ESAM4000

CALDAIE DELONGHI
BOILERS DELONGHI
BOILERS DELONGHI
CALDERINES DELONGHI

1

2

3

4

Photo	LF Code	Watt - Volt	Suitable for	For machine model
1	**5055958**	1000W 230V	DELONGHI 7332196700	EAM3300S - ECAM22.360 - ESAM3600.S - ESAM6600
2	**5057788**	1200W 230V	DELONGHI 5532139700	ESAM5400EX
3	**1048078**	1300W 230V	DELONGHI 5513220541	EC680 - LATTISSIMA OLD - LATTISSIMA TOUCH
4	**1048071**	1400W 230V	DELONGHI 5513214291	ECAM23.210.W - ECAM26.455.C - ESA-M5400EX

CALDAIE GAGGIA
BOILERS GAGGIA
BOILERS GAGGIA
CALDERINES GAGGIA

1

2

3

4

5

6

Photo	LF Code	Watt - Volt	Suitable for	For machine model
1	**1755130**	1000W 230V	GAGGIA 288140458	TITANIUM
2	**5061025**	1100W 230V	GAGGIA 11004667	TITANIUM
3	**5058557**	1300W 230V	GAGGIA 11013735	ACCADEMIA - BRERA - UNICA
4	**5025969**	1100/437W 230V	GAGGIA 282058858	SYNCRONYCOMPACT - TITANIUMSILVER
5	**1048074**	1900W 230V	GAGGIA 17000346	CAREZZA DELUXE
6	**5038339**	570/680W 120/220/240V	GAGGIA EF0030/A	BABY - CAREZZA - CLASSIC - EVOLUTION - NEWBABY
6	**5057057**	570/680W 120/220/240V	GAGGIA EF0030/02/A	PLATINUM VISION

CALDAIE PAVONI
BOILERS PAVONI
BOILERS PAVONI
CALDERINES PAVONI

1

Photo	LF Code	Watt - Volt	Suitable for	For machine model
1	**5008254**	---	PAVONI 31104702	EUROPICCOLA - PROFESSIONAL - ROMANTICA - STRADIVARI

CALDAIE QUICK MILL
BOILERS QUICK MILL
BOILERS QUICK MILL
CALDERINES QUICK MILL

1

Photo	LF Code	Watt - Volt	Suitable for	For machine model
1	**1048073**	---	QUICK MILL AL0900SCL	03035 PEGASO - 0820 - 0835

CALDAIE RANCILIO
BOILERS RANCILIO
BOILERS RANCILIO
CALDERINES RANCILIO

1

Photo	LF Code	Watt - Volt	Suitable for	For machine model
1	**5031156**	1100W 230V	RANCILIO 10705637	SILVIA - NANCY - AUNDREY

CALDAIE SAECO
BOILERS SAECO
BOILERS SAECO
CALDERINES SAECO

1

2

3

4

5

Photo	LF Code	Watt - Volt	Suitable for	For machine model
1	**5033928**	230V	SAECO 282901658	MAGICCOMBI - NICE COFFEE - VIA VENETO
2	**1755130**	1000W 230V	SAECO 288140458	CAFECREMA - CAFENOVA - INCANTO - TREVI
3	**1048004**	437/1090W 230V	SAECO 421941309121	INCANTO - MAGICCOMFORTPLUS - ROYALDIGITAL - ROYALOFFICE
4	**1048012**	1100W 230V	SAECO 282058758	ROYALCLASSIC - ROYALDIGITAL
5	**5025969**	1100/437W 230V	SAECO 282058858	ROYALPROFESSIONAL - SPIDEMVILLA - TREVI - VIENNADELUXE

CALDAIE SAECO
BOILERS SAECO
BOILERS SAECO
CALDERINES SAECO

1

2

3

4

5

6

Photo	LF Code	Watt - Volt	Suitable for	For machine model
1	**1048006**	1100W 230V	SAECO 9010.142.00A	ROYALPROFESSIONAL
2	**5054837**	1100W 230V	SAECO 11010390	ROYAL PROFESSIONAL
3	**5061025**	1100W 230V	SAECO 11004667	ROYAL PROFESSIONAL
4	**1048031**	1300W 230V	SAECO 11011341	ODEA - SYNTIA
5	**5058557**	1300W 230V	SAECO 11013735	EXPRELIA - ROYAL NEW - SYNTIA - XELSIS - XSMALL
6	**1048074**	1900W 230V	SAECO 17000346	INTELIA - MOLTIO

CAMPANE INNESTO PORTAFILTRO
FILTER-HOLDER COUPLINGS
KUPPLUNG SIEBTRÄGER
INJERTO SOPORTE FILTRO

1

2

3

4

5

6

Photo	LF Code	Suitable for	For machine model
1	**1002501**	ASTORIA/CMA 25250	ADRIA - ARGENTA - BRAVA - CK - CKE - CKX - CKXE - DENISE
2	**1002010**	BEZZERA 5280502TW	BZ07 - B2000 - B3000 - B4000 - ELLISSE - VERTICALE
3	**1002001**	CIMBALI 414-005-087	M27 - M28 - M30 - JUNIOR
4	**1002005**	CIMBALI 457-299-027	M21JUNIOR - M24 - M29 - M31 - M32 - M39 - M39GT
5	**5070040**	DELONGHI 7313286109	BCO410 - ECO310 - EC145 - EC221 - EC300M
6	**1086530**	ELEKTRA 02151021	CLASSIC - KAPPA - MICROCASA - MODERN - SIXTIES
3	**1002001**	FAEMA 414005087	E98COMPACT

CAMPANE INNESTO PORTAFILTRO
FILTER-HOLDER COUPLING
KUPPLUNGSGLOCKE FÜR SIEBTRÄGER
CAMPANA EMBRAGUE PORTAFILTRO

1

2

3

Photo	LF Code	Suitable for	For machine model
1	**1002008**	MARZOCCO L109	FB70 - FB80 - GB5 - GS3 - LINEA - MISTRAL - STRADA
2	**1802001**	NUOVA SIMONELLI 06200081	AURELIA - AURELIAII
3	**5500484**	PAVONI 0P220290300	ESPRESSOSI - SIMPATICO
3	**5500484**	SAECO 220290300	ESPRESSO DREAM - GRANCREMA - IDEA - MAGICCOMBI - RIOPROFI
2	**1802001**	VICTORIA ARDUINO 06200081	ADONIS

CAPPUCCINATORI MINI
CAPPUCCINATORE MINI
CAPPUCCINOMASCHINEN MINI
MÁQUINAS PARA CAPPUCCINO MINI

1

2

3

4

5

Photo	LF Code	Suitable for
1	**1079001**	BRASILIA - GRIMAC - SAECO
2	**1079008**	GRIMAC - PAVONI - RDL - SAECO - SPINEL
3	**1079018**	BFC - BRASILIA - GRIMAC - SAECO
4	**5500786**	BRASILIA - GRIMAC - SAECO
5	**1079015**	GRIMAC - PAVONI - RDL - SAECO - SPINEL

CAPPUCCINATORI STANDARD
CAPPUCCINATORE STANDARD
CAPPUCCINOMASCHINEN STANDARD
MÁQUINAS PARA CAPPUCCINO STANDARD

1

2

3

Photo	LF Code	Suitable for
1	**1079022**	ASTORIA/CMA - CARIMALI - NUOVA SIMONELLI - WEGA
2	**1079002**	BRASILIA - BRUGNETTI - CARIMALI - NUOVA SIMONELLI
3	**1079006**	UNIVERSAL

CAPPUCCINATORI VARI
VARIOUS CAPPUCCINATORE
CAPPUCCINOMASCHINEN VERSCHIEDEN
MÁQUINAS PARA CAPPUCCINO VARIADAS

1

2

3

4

5

Photo	LF Code	Suitable for
1	**1079016**	BIANCHI - SAN MARCO
2	**1079030**	ASTORIA/CMA - MCE - ORCHESTRALE
3	**1079023**	ASTORIA/CMA - CARIMALI - NUOVA SIMONELLI - WEGA
4	**1079010**	SAECO
5	**5501292**	PAVONI

CAPPUCCINATORI INOX
STAINLESS STEEL CAPPUCCINATORE
CAPPUCCINOMASCHINEN EDELSTAHL
MÁQUINAS PARA CAPPUCCINO INOX

1

2

Photo	LF Code	Suitable for
1	**1079026**	ELEKTRA - SPAZIALE
2	**1079027**	UNIVERSAL

CARAFFE PER LATTE DELONGHI
MILK PITCHER DELONGHI
MILCHKANNE DELONGHI
JARRA LECHERA DELONGHI

1

2

3

4

5

6

Photo	LF Code	Suitable for	For machine model
1	**D224002**	DELONGHI 5513211611	ESAM4500
2	**5057144**	DELONGHI 5513211621	ECA13500 - ESAM3500 - ESAM3550 - ESAM3600 - ESAM3650
3	**D224001**	DELONGHI 5513211641	ESAM6600
4	**5068337**	DELONGHI 5513294511	ECAM23450 - ECAM24450 - ECAM25452 - ECAM25457
5	**D224004**	DELONGHI 5513294521	ECAM26.455
6	**5062793**	DELONGHI 5513294531	ESAM5500 - ESAM5600 - ESAM5700 - ESAM6620 - ESAM6650 - ESAM6700

CARAFFE PER LATTE DELONGHI
MILK PITCHER DELONGHI
MILCHKANNE DELONGHI
JARRA LECHERA DELONGHI

1

2

3

Photo	LF Code	Suitable for	For machine model
1	**D224006**	DELONGHI 5513294541	ESAM6900.M
2	**D224003**	DELONGHI 5513294561	ETAM29.660.S - ETAM29.660.SB - ETAM36.365.M - ETAM36.365.MB
3	**D224007**	DELONGHI 5513294571	ECAM28.465 - ECAM44.660 - ECAM45.760

CARROZZERIE DIDIESSE
CASES DIDIESSE
GEHÄUSE DIDIESSE
CARROCERÍAS DIDIESSE

1 - DX

2 - SX

3

Photo	LF Code	Suitable for	For machine model
1	**1028119**	DIDIESSE FR036	FROG
2	**1028118**	DIDIESSE FR001	FROG
3	**1028120**	DIDIESSE FR103	FROG

CARROZZERIE FAEMA
CASES FAEMA
GEHÄUSE FAEMA
CARROCERÍAS FAEMA

1

2

3

4

Photo	LF Code	For machines with no. of groups	Suitable for
1	**1026001**	1	FAEMA
2	**1026003**	2	FAEMA
3	**1026002**	3	FAEMA
4	**1026051**	---	FAEMA

CARROZZERIE PAVONI
CASES PAVONI
GEHÄUSE PAVONI
CARROCCERÍAS PAVONI

1

2

3

4

Photo	LF Code	Suitable for	For machine model
1	**5014758**	PAVONI	EUROPICCOLA - PROFESSIONAL - ROMANTICA
1	**5014758**	GAGGIA	G105-G106
2	**1015007**	PAVONI	EUROPICCOLA - PROFESSIONAL - ROMANTICA
2	**1015007**	GAGGIA	G105-G106
3	**5027432**	PAVONI	EUROPICCOLA - PROFESSIONAL
4	**5029648**	PAVONI	EUROPICCOLA - PROFESSIONAL - STRADIVARI

CARROZZERIE RANCILIO
CASES RANCILIO
GEHÄUSE RANCILIO
CARROCCERÍAS RANCILIO

1

2

3

4

Photo	LF Code	Suitable for	For machine model
1	**1002003**	RANCILIO 21300760	CLASSE10 - CLASSE6 - CLASSE8
2	**5059967**	RANCILIO 38123945	CLASSE7
4	**5039870**	RANCILIO 38123870	EPOCA - EPOCA NEW
3	**5057855**	RANCILIO 38123549	SILVIA NEW

CASSETTI BATTIFONDI CONCEPT-ART SERIE EXCLUSIVE
KNOCK BOX DRAWERS CONCEPT-ART SERIES EXCLUSIVE
KAFFEESATZBEHÄLTER CONCEPT-ART SERIE EXCLUSIVE
CAJONES RESIDUOS CAFÉ CONCEPT-ART SERIE EXCLUSIVE

1

2

3

4

Photo	LF Code	Material	Dimensions (mm)
1	**1480752**	STAINLESS STEEL - INOX	305x365x105
2	**1480753**	STAINLESS STEEL - INOX	450x320x105
3	**1480754**	STAINLESS STEEL - INOX	370x280x105
4	**1480755**	STAINLESS STEEL - INOX	305x235x105

CASSETTI BATTIFONDI CONCEPT-ART SERIE METAL
KNOCK BOX DRAWERS CONCEPT-ART SERIES METAL
KAFFEESATZBEHÄLTER CONCEPT-ART SERIE METAL
CAJONES RESIDUOS CAFÉ CONCEPT-ART SERIE METAL

1

2

Photo	LF Code	Material	Dimensions (mm)
1	**1480758**	STAINLESS STEEL - INOX	265x200x85
2	**1480756**	STAINLESS STEEL - INOX	315x270x85

CASSETTI BATTIFONDI CONCEPT-ART SERIE BASIC
KNOCK BOX DRAWERS CONCEPT-ART SERIES BASIC
KAFFEESATZBEHÄLTER CONCEPT-ART SERIE BASIC
CAJONES RESIDUOS CAFÉ CONCEPT-ART SERIE BASIC

1

2

3

4

Photo	LF Code	Material	Dimensions (mm)
1	**1480766**	PLASTIC - PLASTICA	ø 119x102
2	**1480767**	PLASTIC - PLASTICA	ø 119x102
3	**1480768**	PLASTIC - PLASTICA	ø 119x102
4	**1480005**	MARMO - MARBLE	ø 148x151

CASSETTI BATTIFONDI CONCEPT-ART SERIE CLASSIC
KNOCK BOX DRAWERS CONCEPT-ART SERIES CLASSIC
KAFFEESATZBEHÄLTER CONCEPT-ART SERIE CLASSIC
CAJONES RESIDUOS CAFÉ CONCEPT-ART SERIE CLASSIC

1

2

3

Photo	LF Code	Material	Dimensions (mm)
1	**1480762**	WOOD/PLASTIC - LEGNO/PLA-STICA	132x132x135
2	**1480764**	WOOD/PLASTIC - LEGNO/PLA-STICA	132x132x135
3	**1480763**	WOOD/PLASTIC - LEGNO/PLA-STICA	132x132x135

CASSETTI BATTIFONDI CONCEPT-ART
KNOCK BOX DRAWERS CONCEPT-ART
KAFFEESATZBEHÄLTER CONCEPT-ART
CAJONES RESIDUOS CAFÉ CONCEPT-ART

1

2

Photo	LF Code	Material	Dimensions (mm)
1	**1480761**	ALUMINIUM - ALLUMINIO	115x115x130
2	**1480760**	STAINLESS STEEL - INOX	180x140x115

CASSETTI BATTIFONDI CONCEPT-ART DA INCASSO
KNOCK BOX DRAWERS CONCEPT-ART BUILT-IN SERIES
EINBAU-KAFFEESATZBEHÄLTER CONCEPT-ART
CAJONES RESIDUOS CAFÉ CONCEPT-ART DE ENCAJE

1

2

Photo	LF Code	Material	Mounting hole (mm)
1	**1480769**	STAINLESS STEEL - INOX	305x200
2	**1480770**	STAINLESS STEEL - INOX	146x146

CASSETTI BATTIFONDI LF
KNOCK BOX DRAWERS LF
ABKLOPF-SCHUBLADEN LF
CAJÓNES RESIDUOS DE CAFÉ LF

1

2

3

Photo	LF Code	Material	Dimensions (mm)
1	**1080170**	STAINLESS STEEL - INOX	350x250x90
2	**1080270**	STAINLESS STEEL - INOX	250x180x90
3	**1480004**	STAINLESS STEEL - INOX	220x160x105

Personalizzabili
Customizable
Personalisierbar
Personalizables

CASSETTI BATTIFONDI LF
KNOCK BOX DRAWERS LF
ABKLOPF-SCHUBLADEN LF
CAJÓNES RESIDUOS DE CAFÉ LF

1

2

3

Photo	LF Code	Material	Dimensions (mm)
1	**1080370**	STAINLESS STEEL - INOX	175x165x155
2	**1080371**	STAINLESS STEEL - INOX	170x160x150
3	**1080914**	STAINLESS STEEL - INOX	175x161x97

Personalizzabili
Customizable
Personalisierbar
Personalizables

CASSETTI BATTIFONDI MOTTA
KNOCK BOX DRAWERS MOTTA
KAFFEESATZBEHÄLTER MOTTA
CAJONES RESIDUOS CAFÉ MOTTA

1

2

Photo	LF Code	Material	Dimensions (mm)
1	**1080162**	STAINLESS STEEL - INOX	ø 170x110
2	**1080163**	STAINLESS STEEL - INOX	ø 110x150

Personalizzabili
Customizable
Personalisierbar
Personalizables

CASSETTI BATTIFONDI PRIOLINOX
KNOK BOEX DRAWERS PRIOLINOX
KAFFEESATZBEHÄLTER PRIOLINOX
CAJONES RESIDUOS CAFÉ PRIOLINOX

1

2

3

4

Photo	LF Code	Dimensions (mm)	Mounting hole (mm)
1	**3080002**	347x405x132	350x130
2	**3080001**	345x240x270	345x278
3	**3080011**	345x240x270	345x278
4	**3080003**	ø 39x320	SUGGESTED - CONSIGLIATO
4	**3080903**	ø 39x320	SUITABLE - COMPATIBILE

Il 3080011 ha il foro posteriore per la caduta dei fondi caffè
LF Code 3080011 has a rear hole for coffee grounds
LF 3080011 hat ein Hintenloch für Kaffeesätze
LF 3080011 tiene un agujero trasero para los residuos café

CASSETTI BATTIFONDI RONDA
KNOCK BOX DRAWERS RONDA
KAFFEESATZBEHÄLTER RONDA
CAJONES RESIDUOS CAFÉ RONDA

1

2

3

Photo	LF Code	Dimensions (mm)	Mounting hole (mm)
1	**3080100**	377x299x233	354x276
2	**3080101**	277x599x379	354x573
3	**2102741**	311	---

Il 3080101 ha il foro posteriore per la caduta dei fondi caffè
LF Code 3080101 has a rear hole for coffee grounds
LF 3080101 hat ein Hintenloch für Kaffeesätze
LF 3080101 tiene un agujero trasero para los residuos café

CASSETTI E SPORTELLI PRIOLINOX
KNOCK BOX DRAWERS AND DOORS PRIOLINOX
KAFFEESATZBEHÄLTER UND -TÜREN PRIOLINOX
CAJONES Y PUERTAS PRIOLINOX

PRIOLINOX

1

2

3

4

5

Photo	LF Code	Dimensions (mm)	Mounting hole (mm)
1	**3080006**	347x405x130	347x130
2	**3080005**	347x405x130	347x130
3	**3080009**	---	---
4	**3080010**	---	---
5	**3080007**	348x405x277	348x277

CASSETTI E SPORTELLI PRIOLINOX
DRAWERS AND DOORS PRIOLINOX
SCHUBLADEN UND TÜREN PRIOLINOX
CAJONES Y PUERTAS PRIOLINOX

PRIOLINOX

1

2

3

4

5

Photo	LF Code	Dimensions (mm)	Mounting hole (mm)
1	**3080014**	345x352x277	345x277
2	**3080012**	440x495x590	440x590
3	**3080004**	440x495x590	440x590
4	**3080008**	437x310x592	437x592
5	**3080013**	440x310x590	437x592

CASSETTO PER BUSTE THE CONCEPT-ART
DRAWERS FOR TEA BAGS CONCEPT-ART
SCHUBLADEN FÜR TEEBEUTEL CONCEPT-ART
CAJONES PARA BOLSAS DE TÉ CONCEPT-ART

1

Photo	LF Code	Material	Capacity
1	**1480751**	WOOD - LEGNO	6 THE TYPE

CAVI ALIMENTAZIONE HO.RE.CA/OCS
POWER CORDS HO.RE.CA/OCS
STROMKABEL HO.RE.CA/OCS
CABLES ALIMENTACIÓN HO.RE.CA/OCS

1

2

3

Photo	LF Code	Electrical data	Length (mm)	Suitable for	For machine model
1	**5054917**	16A 250V	2000	LAVAZZA 10079017	EP2100 PININFARINA BASE
2	**3050010**	16A 250V	2000	---	---
3	**1050019**	16A 250V	2000	GAGGIA 183911050	ACCADEMIA - BRERA - NEW BABY 06 - PLATINUM - SYNCRONY - TITANIUM
3	**1050019**	16A 250V	2000	SAECO 183911050	ARMONIA - EXPRELIA - INTELIA - ODEA - PRIMEA - PRINCESS - ROYAL NEW

CAVI ALIMENTAZIONE HO.RE.CA/OCS
POWER CORDS HO.RE.CA/OCS
STROMKABEL HO.RE.CA/OCS
CABLES ALIMENTACIÓN HO.RE.CA/OCS

1

Photo	LF Code	Electrical data	Length (mm)	Suitable for	For machine model
1	**5008206**	16A 250V	2000	GAGGIA S332316	G105 - G106
1	**5008206**	16A 250V	2000	PAVONI 332316	EUROPICCOLA - PROFESSIONAL - ROMANTICA

CAVI PER CENTRALINE/PULSANTIERE
CABLES FOR CONTROL BOXES/PUSH-BUTTON PANELS
KABEL FÜR ELEKTRONIK-BOXEN/TASTATUREN
ALAMBRES PARA CENTRALITAS/BOTONERAS

1

2

3

4

Photo	LF Code	Poles no.	Length (mm)	Suitable for	For machine model
1	**1050009**	8	1400	ASTORIA/CMA 22609	ARGENTA - DIVINA - PRATIC - VANIA
1	**1050009**	8	1400	WEGA WY22609	EVD
2	**1050021**	10	100	ASTORIA/CMA 22628015	PLUS4YOU
2	**1050022**	10	1350	ASTORIA/CMA 22628016	PLUS4YOU
2	**1050022**	10	1350	WEGA WY22628016	CONCEPT
2	**1050020**	10	300	ASTORIA/CMA 22628003	PLUS4YOU
3	**5052176**	14	1250	NUOVA SIMONELLI 04000812	APPIA
4	**1050010**	16	1100	EXPOBAR 60100036	MONROC
4	**1050010**	16	1100	MARZOCCO LAD3D5/C02	FB70 - FB80 - GB5 - LINEA
4	**1050010**	16	1100	RENEKA 9003167	VIVA - VIVAE - VIVAS
4	**1050006**	16	1400	CONTI 409840	CLUB
4	**1050006**	16	1400	MARZOCCO LAD3D5/C03	FB70 - FB80 - GB5 - LINEA - MISTRAL
4	**1050501**	16	600	EXPOBAR 60100038	MARKUS - G10
4	**1050502**	16	800	EXPOBAR 60100039	MARKUS - G10
4	**1050502**	16	800	MARZOCCO LAD3D5/C01	FB70 - FB80 - GB5 - LINEA - MISTRAL

ASTORIA CMA

CENTRALINE ASTORIA/CMA
CONTROL BOXES ASTORIA/CMA
ELEKTRONIK-BOXEN ASTORIA/CMA
CENTRALITAS ASTORIA/CMA

1

2

3

4

Photo	LF Code	For machines with no. of groups	Power supply	Suitable for	For machine model
1	**1054010**	1-2-3	230V	ASTORIA/CMA 18090031	ARGENTA - BRAVA - DENISE - DIVINA - DORA - LISA
2	**1054011**	4	230V	ASTORIA/CMA 18090028	ARGENTA - BRAVA - DENISE - DIVINA - DORA - LISA
1	**5050256**	1-2-3	120V	ASTORIA/CAM 18090030	ARGENTA - BRAVA - DENISE - DIVINA - DORA - LISA
2	**1054023**	1-2-3	230V	ASTORIA/CMA 18076 - 18079	ARGENTA - BRAVA - DENISE - DIVINA - DORA - LISA
3	**1054300**	1-2-3	230V	ASTORIA/CMA 18090016	ARGENTA - BRAVA - DENISE - DIVINA - DORA - LISA
3	**5056979**	1-2-3	120V	ASTORIA/CMA 18090017	ARGENTA - BRAVA - DENISE - DIVINA - DORA - LISA
4	**1341312**	1	230V	ASTORIA/CMA 18045001	CK-CKX
2	**1054012**	1-2-3	230V	ASTORIA/CAM 18090048	GLORIA - GLORIA R12 - SIBILLA
2	**5033610**	3	230V	ASTORIA/CMA 18090052	GLORIA DISPLAY - SIBILLA DISPLAY

Centraline elettroniche
Electronic boxes
Elektronik-Boxen
Colectores electrónicos

BEZZERA

CENTRALINE BEZZERA
CONTROL BOXES BEZZERA
ELEKTRONIK-BOXEN BEZZERA
CENTRALITAS BEZZERA

1

1

Photo	LF Code	For machines with no. of groups	Power supply	Suitable for	For machine model
1	**1054026**	1-2	230V	BEZZERA 7662505	B2000DE - B2000TE - B4000DE - ELLISSEDE - ELLISSETE
1	**1054027**	1-2-3	230V	BEZZERA 7662529	B2000TE - ELLISSETE
1	**1054060**	1-2-3	230V	BEZZERA 7662739.01	B6000
2	**5023522**	1	230V	BEZZERA 7662651.01	BZ07 - BZ07 NEW - BZ13 - BZ35 - BZ40

BFC

CENTRALINE BFC
CONTROL BOXES BFC
ELEKTRONIK-BOXEN BFC
CENTRALITAS BFC

1

Photo	LF Code	For machines with no. of groups	Power supply	Suitable for	For machine model
1	**5055048**	1-2-3	230V	BFC 5030100	DELUX - IMOLA - LIRA - MARANELLO - MONZA

BIANCHI

CENTRALINE BIANCHI
CONTROL BOXES BIANCHI
ELEKTRONIK-BOXEN BIANCHI
CENTRALITAS BIANCHI

1

Photo	LF Code	For machines with no. of groups	Power supply	Suitable for	For machine model
1	**5058987**	2-3	230V	BIANCHI 26056816	LUCIA
1	**1054051**	2	230V	BIANCHI 26053716	SOFIA

BRASILIA

CENTRALINE BRASILIA
CONTROL BOXES BRASILIA
ELEKTRONIK-BOXEN BRASILIA
CENTRALITAS BRASILIA

1

Photo	LF Code	For machines with no. of groups	Power supply	Suitable for	For machine model
1	**1054537**	2	230V	BRASILIA 04964.2.00.08	CENTURY - FIRENZE - PORTOFINO - PORTOFINO AMERICA - 100

BRUGNETTI-AURORA

CENTRALINE BRUGNETTI/AURORA
CONTROL BOXES BRUGNETTI/AURORA
ELEKTRONIK-BOXEN BRUGNETTI/AURORA
CENTRALITAS BRUGNETTI/AURORA

1

2

3

Photo	LF Code	For machines with no. of groups	Power supply	Suitable for	For machine model
1	**5048271**	2	230V	BRUGNETTI/AURORA 550.9.5.25.02	ALEXIA
2	**5033337**	2	230V	BRUGNETTI/AURORA 88.1.13.01	C
3	**5065886**	1	230V	BRUGNETTI/AURORA 600.9.9.06.30G	VIOLA

CARIMALI

CENTRALINE CARIMALI
CONTROL BOXES CARIMALI
ELEKTRONIK-BOXEN CARIMALI
CENTRALITAS CARIMALI

1

2

Photo	LF Code	For machines with no. of groups	Power supply	Suitable for	For machine model
1	**1054038**	1-2-3	230V	CARIMALI 96.00475	ECOLUX - TEMA
2	**5031224**	2-3	230V	CARIMALI 96.00415	ETABETALM
1	**5039681**	1-2-3	230V	CARIMALI 96.00821	ETABETAV2 - E9E-SPRESSO - KIKKO - TEMASTYLE
2	**5051761**	2	230V	CARIMALI 96.00860	PRATICA

ECM

CENTRALINE ECM
CONTROL BOXES ECM
ELEKTRONIK-BOXEN ECM
CENTRALITAS ECM

1

Photo	LF Code	For machines with no. of groups	Power supply	Suitable for	For machine model
1	**1054005**	1-2-3	230V	ECM C190003639	LAURA - RAFFAELLO NEW
1	**5024846**	1-2-3	230V	ECM C100002807	MICHELANGELO - RAFFAELLO OLD - VENEZIANO

EXPOBAR

CENTRALINE EXPOBAR
CONTROL BOXES EXPOBAR
ELEKTRONIK-BOXEN EXPOBAR
CENTRALITAS EXPOBAR

1

2

Photo	LF Code	For machines with no. of groups	Power supply	Suitable for	For machine model
1	**5059242**	1-2-3	230V	EXPOBAR 60100034	ELEN LUX - G10 - MARKUS SILVER - MARKUS LUX - MEGACREM
1	**1054034**	1-2-3	230V	EXPOBAR 60100410	ELEN XLC - G10 XLC - MARKUS XLC - MONROC - NEW ELEGANCE
2	**1054035**	2	230V	EXPOBAR 60100014	MONROC

FIAMMA RST

CENTRALINE FIAMMA RST
CONTROL BOXES FIAMMA RST
ELEKTRONIK-BOXEN FIAMMA RST
CENTRALITAS FIAMMA RST

1

Photo	LF Code	For machines with no. of groups	Power supply	Suitable for	For machine model
1	**1054058**	1-2-3	230V	FIAMMA 4.0.000.0953	ATLANTIC - PRESTIGE

FIORENZATO C.S.

CENTRALINE FIORENZATO CS
CONTROL BOXES FIORENZATO CS
ELEKTRONIK-BOXEN FIORENZATO CS
CENTRALITAS FIORENZATO CS

1

Photo	LF Code	For machines with no. of groups	Power supply	Suitable for	For machine model
1	**1054025**	2-3	230V	FIORENZATO A1500070	DUCALE - FENICE - LIDO - MURANO - RIALTO - VENEZIA (STD)
1	**1054050**	2-3	230V	FIORENZATO A1500095	DUCALE - FENICE - MURANO - RIALTO (ECO)

FRACINO

CENTRALINE FRACINO
CONTROL BOXES FRACINO
KONTROL-ELEKTRONIK-BOXE FRACINO
CENTRALITAS CONTROL FRACINO

1

Photo	LF Code	For machines with no. of groups	Power supply	Suitable for	For machine model
1	**1054059**	1-2-3	230V	FRACINO FC91/3/3D-5MAESTRO	ROMANO

FUTURMAT-ARIETE

CENTRALINE FUTURMAT
CONTROL BOXES FUTURMAT
ELEKTRONIK-BOXEN FUTURMAT
CENTRALITAS FUTURMAT

1

Photo	LF Code	For machines with no. of groups	Power supply	Suitable for	For machine model
1	**1054551**	1-2-3-4	230V	FUTURMAT 08280307	ARIETE - F3 - RIMINI

GAGGIA

CENTRALINE GAGGIA
CONTROL BOXES GAGGIA
ELEKTRONIK-BOXEN GAGGIA
CENTRALITAS GAGGIA

1

2

3

Photo	LF Code	For machines with no. of groups	Power supply	Suitable for	For machine model
1	**1054558**	2-3	230V	GAGGIA DM1876/002/230	D90
2	**1054517**	4	230V	GAGGIA DM1373/4/220	D90
1	**1054048**	2	230V	GAGGIA DM2182/02/230	D90EVOLUTION - GD - GD COMPACT - XD EVOLUTION
2	**1054046**	1-2-3	230V	GAGGIA 5027001000	DECO DOS
2	**1054047**	1-2-3	230V	GAGGIA 12000669	DECO MAN
1	**1054556**	2-3	230V	GAGGIA DM2123/03/230	XD - FD2000 - FE2000
1	**5055629**	2	230V	GAGGIA 12001194	LC/D
3	**5026244**	1	230V	GAGGIA 5014004000	GD ONE

GAGGIA SPAGNA

CENTRALINE GAGGIA SPAGNA
CONTROL BOXES GAGGIA SPAGNA
ELEKTRONIK-BOXEN GAGGIA SPAGNA
CENTRALITAS GAGGIA SPAGNA

1

Photo	LF Code	For machines with no. of groups	Power supply	Suitable for	For machine model
1	**1054551**	1-2-3-4	230V	GAGGIA SPAGNA 08280307	BELLA - G6 - KB - NERA

GRIMAC

CENTRALINE GRIMAC
CONTROL BOXES GRIMAC
ELEKTRONIK-BOXEN GRIMAC
CENTRALITAS GRIMAC

1

2

3

4

Photo	LF Code	For machines with no. of groups	Power supply	Suitable for	For machine model
2	**1054101**	2	230V	GRIMAC GRC103 - 1040200008	ECLISSE - G10
2	**1054102**	3	230V	GRIMAC GRT104 - 1040200009	G10
4	**1054025**	2	230V	GRIMAC A1500072	G11
1	**1054043**	1	230V	GRIMAC MG282 - 1040200001	MIA - NEWCIALDA-VAPOR
3	**1054042**	2	230V	GRIMAC GRW156 - 1040200013	TWENTY

ISOMAC

CENTRALINE ISOMAC
DOSER CONTROL BOXES ISOMAC
DOSIERSTEUERUNG ISOMAC
CENTRALITAS DOSIFIC. ISOMAC

1

Photo	LF Code	For machines with no. of groups	Power supply	Suitable for	For machine model
1	**1054061**	1	230V	ISOMAC IS000601	MILLENNIUM - MONDIALE - TEA

ITALCREM

CENTRALINE ITALCREM
CONTROL BOXES ITALCREM
ELEKTRONIK-BOXEN ITALCREM
CENTRALITAS ITALCREM

1

Photo	LF Code	For machines with no. of groups	Power supply	Suitable for	For machine model
1	**1054551**	1-2-3-4	230V	ITALCREM 08280307	CAPRI - IT4

MAIRALI

CENTRALINE MAIRALI
CONTROL BOXES MAIRALI
ELEKTRONIK-BOXEN MAIRALI
CENTRALITAS MAIRALI

1

Photo	LF Code	For machines with no. of groups	Power supply	Suitable for	For machine model
1	**1054551**	1-2-3-4	230V	MAIRALI 08280307	ARIANNE - GIULIETTA

MARZOCCO

CENTRALINE MARZOCCO
CONTROL BOXES MARZOCCO
ELEKTRONIK-BOXEN MARZOCCO
CENTRALITAS MARZOCCO

1

2

3

Photo	LF Code	For machines with no. of groups	Power supply	Suitable for	For machine model
1	**1054044**	2	230V	MARZOCCO LAD070/2	FB/70 - LINEA (10 PIN)
2	**1054013**	3	230V	MARZOCCO LAD070/3	FB/70 - LINEA (10 PIN)
2	**1054018**	4	230V	MARZOCCO LAD3D5/4	FB/70 - LINEA (16 PIN)
3	**1054014**	2-3	230V	MARZOCCO LAD-3D5/3LC	FB/70 - LINEA (16 PIN)
2	**1054019**	2-3-4	230V	MARZOCCO E.1.001	FB/80 - GB/5 - MISTRAL - STRADA

MCE

CENTRALINE MCE
ELECTRONIC CONTROL BOXES MCE
ELEKTRONIK-BOXEN MCE
CENTRALITAS MCE

1

2

Photo	LF Code	For machines with no. of groups	Power supply	Suitable for	For machine model
1	**1054010**	1-2-3	230V	MCE 18090031	START EVD
2	**1054300**	1-2-3	230V	MCE 18090016	START DISPLAY

NUOVA SIMONELLI

CENTRALINE NUOVA SIMONELLI
CONTROL BOXES NUOVA SIMONELLI
ELEKTRONIK-BOXEN NUOVA SIMONELLI
CENTRALITAS NUOVA SIMONELLI

1

2

3

4

5

6

Photo	LF Code	For machines with no. of groups	Power supply	Suitable for	For machine model
1	**5029454**	1	230V	N. SIMONELLI 04900730	APPIA
2	**5032628**	2	230V	N. SIMONELLI 04900732	APPIA
3	**5054990**	3	230V	N. SIMONELLI 04900733	APPIA
4	**5053783**	2	230V	N. SIMONELLI 04900740	APPIA COMPACT
5	**1390098**	2	230V	N. SIMONELLI 04900713	AURELIA PLUS
5	**1390099**	3-4	230V	N. SIMONELLI 04900714	AURELIA PLUS
4	**5054991**	2	230V	N. SIMONELLI 04900715	AURELIA V
6	**5049316**	2-3	230V	N. SIMONELLI 04900716	AURELIA V

ORCHESTRALE

CENTRALINE ORCHESTRALE
CONTROL BOXES ORCHESTRALE
ELEKTRONIK-BOXEN ORCHESTRALE
CENTRALITAS ORCHESTRALE

1

Photo	LF Code	For machines with no. of groups	Power supply	Suitable for	For machine model
1	**1054052**	1-2-3-4	230V	ORCHESTRALE D18090116	ETNICA - PHONICA

PAVONI

CENTRALINE PAVONI
CONTROL BOXES PAVONI
ELEKTRONIK-BOXEN PAVONI
CENTRALITAS PAVONI

1

Photo	LF Code	For machines with no. of groups	Power supply	Suitable for	For machine model
1	**1054022**	2	230V	PAVONI 438264	BAR - BART - PUB
1	**1054037**	3	230V	PAVONI 438265	BAR - BART - PUB

PROMAC

CENTRALINE PROMAC
CONTROL BOXES PROMAC
ELEKTRONIK-BOXEN PROMAC
CENTRALITAS PROMAC

1

Photo	LF Code	For machines with no. of groups	Power supply	Suitable for	For machine model
1	**5039219**	1-2-3	230V	PROMAC 34070188	COMPACT ME - COMPACT PU - GREEN ME - GREEN PU
1	**5049432**	2-3	230V	PROMAC 34070208	GREEN PLUS - GREEN TALL

RANCILIO

CENTRALINE RANCILIO
CONTROL BOXES RANCILIO
ELEKTRONIK-BOXEN RANCILIO
CENTRALITAS RANCILIO

1

Photo	LF Code	For machines with no. of groups	Power supply	Suitable for	For machine model
1	**1341631**	1	230V	RANCILIO 34070026	L7/DE - S10/DE

RENEKA

CENTRALINE RENEKA
CONTROL BOXES RENEKA
ELEKTRONIK-BOXEN RENEKA
CENTRALITAS RENEKA

1

2

3

Photo	LF Code	For machines with no. of groups	Power supply	Suitable for	For machine model
1	**1054581**	1-2-3	230V	RENEKA 9003679	LC - VIVAE - VIVAS
2	**1054583**	4	230V	RENEKA 9002818	PLUSPRESTIGE - XLBASIC
3	**1054029**	3	230V	RENEKA 9003675	VIVA - XLBASIC - XL-PALLAS

ROYAL

CENTRALINE ROYAL
CONTROL BOXES ROYAL
ELEKTRONIK-BOXEN ROYAL
CENTRALITAS ROYAL

1

Photo	LF Code	For machines with no. of groups	Power supply	Suitable for	For machine model
1	**5055048**	1-2-3	230V	ROYAL 5030100	SYNCHRO

SAECO

CENTRALINE SAECO
CONTROL BOXES SAECO
ELEKTRONIK-BOXEN SAECO
CENTRALITAS SAECO

1

Photo	LF Code	For machines with no. of groups	Power supply	Suitable for	For machine model
1	**1054048**	2	230V	SAECO DM2181/02/230	AROMASE

SAN MARCO

CENTRALINE SAN MARCO
CONTROL BOXES SAN MARCO
ELEKTRONIK-BOXEN SAN MARCO
CENTRALITAS SAN MARCO

1

2

3

Photo	LF Code	For machines with no. of groups	Power supply	Suitable for	For machine model
1	**1054016**	1-2	230V	SAN MARCO 108412	95PRACTICALE - 95SPRINTE
1	**5004515**	2	230V	SAN MARCO 108409	92/22
1	**1054024**	1-2-3-4	230V	SAN MARCO 108543	85PRACTICALS - 85S
1	**1054017**	1-2	230V	SAN MARCO 108541	85PRACTICALE - 85SPRINTE
1	**5030943**	3-4	230V	SAN MARCO 108542	85E
1	**1054402**	2-3-4	230V	SAN MARCO 108754	105S
1	**1054403**	2-3-4	230V	SAN MARCO 108755	105E
1	**1054401**	2-3-4	230V	SAN MARCO 108783	105D
2	**5033150**	1-2-3	230V	SAN MARCO 108650	100S
2	**1054020**	1	230V	SAN MARCO 108651	100PRACTICALE
3	**1054015**	2-3-4	230V	SAN MARCO 108652	100SPRINTE - 100E

SANREMO

CENTRALINE SANREMO
CONTROL BOXES SANREMO
ELEKTRONIK-BOXEN SANREMO
CENTRALITAS SANREMO

1

2

Photo	LF Code	For machines with no. of groups	Power supply	Suitable for	For machine model
1	**1054057**	1-2-3	230V	SANREMO 10112072E	AMALFI - CAPRI - MILANO - TORINO - ZOE
2	**5038880**	2	230V	SANREMO 10112091D	CAPRI - FIRENZE - MILANO - MOTECARLO - VENEZIA

SCALA

CENTRALINE SCALA
CONTROL BOXES SCALA
ELEKTRONIK-BOXEN SCALA
CENTRALITAS SCALA

1

2

3

Photo	LF Code	For machines with no. of groups	Power supply	Suitable for	For machine model
2	**5034940**	1-2	230V	SCALA C-0015/24N	BUTTERFLY - EROICA
1	**5026202**	1-2-3	230V	SCALA C-0148	CARMENA
1	**1341005**	1-2-3	230V	SCALA C-0147	CARMENS
3	**5036868**	1-2-3	230V	SCALA C-0715	EROICA - IRIS - NORMA

SPAZIALE

CENTRALINE SPAZIALE
CONTROL BOXES SPAZIALE
ELEKTRONIK-BOXEN SPAZIALE
CENTRALITAS SPAZIALE

1

2

3

Photo	LF Code	For machines with no. of groups	Power supply	Suitable for	For machine model
1	**1054566**	2	230V	SPAZIALE 02473	NEWEK
3	**1054009**	3	230V	SPAZIALE 03200	NEWEK
2	**1054008**	2	230V	SPAZIALE 08570	S5COMPACT

Centraline elettroniche
Electronic boxes
Elektronik-Boxen
Colectores electrónicos

VIBIEMME

CENTRALINE VIBIEMME
CONTROL BOXES VIBIEMME
ELEKTRONIK-BOXEN VIBIEMME
CENTRALITAS VIBIEMME

1

2

3

4

5

6

Photo	LF Code	For machines with no. of groups	Power supply	Suitable for	For machine model
1	**1054053**	3	230V	VIBIEMME ELETDOSKIMREP	CHIMAERA - REPLICA
2	**1054006**	3	230V	VIBIEMME ELETDOS3GRCTT	CUBO - EVOLUTION - MINIMAX - REPLICA - REVOLUTION
3	**1054056**	2-3	230V	VIBIEMME ELETDOSRECUMP	CUBO - EVOLUTION - REVOLUTION
4	**1341007**	1	230V	VIBIEMME ELETDOS30	DOMOBARSUPER - KOMETA
2	**1054001**	2	230V	VIBIEMME ELETDOS3D2GSI	DOSAPLUS - KOMETA - SILVER
2	**1054004**	3	230V	VIBIEMME ELETDOS3D3GSI	DOSAPLUS - KOMETA - MERCURY - SILVER
6	**1054054**	1-2	230V	VIBIEMME ELETDOSKORINE	LOLLO
5	**1054055**	3	230V	VIBIEMME ELETDOSPID23G	REPLICA

VISACREM

CENTRALINE VISACREM
CONTROL BOXES VISACREM
ELEKTRONIK-BOXEN VISACREM
CENTRALITAS VISACREM

1

Photo	LF Code	For machines with no. of groups	Power supply	Suitable for	For machine model
1	**1054551**	1-2-3-4	230V	VISACREM 08280307	BRAVA - NERA - V6

WEGA

CENTRALINE WEGA
CONTROL BOXES WEGA
ELEKTRONIK-BOXEN WEGA
CENTRALITAS WEGA

1

2

3

4

Photo	LF Code	For machines with no. of groups	Power supply	Suitable for	For machine model
1	**1054010**	1-2-3	230V	WEGA WY18090031	COLOSSEUM - ESPRESSA - START - SYNTESIS
2	**1054300**	1-2-3	230V	WEGA WY18090016	COLOSSEUM - START - SYNTESIS - VENUS
3	**1054023**	1-2-3	230V	WEGA WY18079	EVD
4	**1341312**	1	230V	WEGA WY18045001	MININOVA
3	**1054012**	1-2-3	230V	WEGA WY18090048	POLARIS

VARI • MISCELLANEOUS • VERSCHIEDENES • VARIOS

CENTRALINE UNIVERSALI
CONTROL BOXES UNIVERSAL
ELEKTRONIK-BOXEN UNIVERSELL
CENTRALITAS UNIVERSALES

1

Photo	LF Code	For machines with no. of groups	Power supply	Code GICAR
1	**1054502**	1-2 ET30	230V	9.5.24.00G00

Cinghie
Belts
Riemen
Correas

CINGHIE DELONGHI
BELTS DELONGHI
RIEMEN DELONGHI
CORREAS DELONGHI

1 - H 4 mm

2 - H 9 mm

Photo	LF Code	Model	Suitable for	For machine model
1	**5067827**	0912MXL	DELONGHI 5332224100	ECAM22.360 - ECAM23.420 - ECA13100 - ESAM2000 - ESAM4400
2	**5067826**	225RPP3	DELONGHI 5313243071	ESAM3200 - ESAM3500 - ESAM4400 - ESAM6600

Collanti
Glues
Klebstoffe
Pegamentos

COLLANTI
GLUES
KLEBSTOFFE
PEGAMENTOS

1

2

Photo	LF Code	Model	Operating temperature °C min/max
1	**3180157**	401 - 20g	-40/+80
2	**3180153**	401 - 3g	-40/+80

1

2

Photo	LF Code	Model	Operating temperature °C min/max
1	**3180063**	406 - 20g	-40/+80
2	**3180154**	454 - 20g	-40/+80

FRENAFILETTI
THREAD LOCKER
SCHRAUBENSICHERUNG
PARO PARA ROSCAS

1

2

Photo	LF Code	Model	Operating temperature °C min/max
1	**3180152**	243 - 10 ml	-55/+180
2	**3394363**	574 - 50 ml	-55/+150

FRENAFILETTI
THREAD LOCKER
SCHRAUBENSICHERUNG
PARO PARA ROSCAS

1

2

Photo	LF Code	Model	Operating temperature °C min/max
1	**3394154**	542 - 50 ml	-55/+150
2	**3092099**	577 - 50 ml	-50/+150

FRENAFILETTI
THREAD LOCKER
SCHRAUBENSICHERUNG
PARO PARA ROSCAS

1

Photo	LF Code	Model	Operating temperature °C min/max
1	**3180151**	LOX1810 - 75 ml	-55/+150

ASTORIA CMA

COMMUTATORI ASTORIA/CMA
SELECTOR SWITCHES ASTORIA/CMA
UMSCHALTER ASTORIA/CMA
CONMUTADORES ASTORIA/CMA

1

2

3

4

Photo	LF Code	Positions number	Contact capacity	Suitable for	For machine model
1	**1319001**	0-1	20A 690V	ASTORIA/CMA 18201 - 18211	ARGENTA - DENISE - DORA - GLORIA - LISA -PRATIC
2	**1057542**	0-2	25A 690V	ASTORIA/CMA 18104	ARGENTA - DENISE - DORA - GLORIA - LISA -PRATIC
3	**1057541**	0-1	32A 690V	ASTORIA/CMA 18207	ARGENTA - DENISE - DORA - GLORIA - LISA -PRATIC
4	**1057543**	0-2	32A 690V	ASTORIA/CMA 18105	ARGENTA - DENISE - DORA - GLORIA - LISA -PRATIC

BEZZERA

COMMUTATORI BEZZERA
SELECTOR SWITCHES BEZZERA
UMSCHALTER BEZZERA
CONMUTADORES BEZZERA

1

2

Photo	LF Code	Positions number	Contact capacity	Suitable for	For machine model
1	**1319041**	0-1	25A 380V	BEZZERA 7633315	B2000 - B2000AL - B2000TE - B2000DE
2	**1057401**	0-2	20A 600V	BEZZERA 7633301	ELLISSE - ELLISSE AL

BFC

COMMUTATORI BFC
SELECTOR SWITCHES BFC
UMSCHALTER BFC
CONMUTADORES BFC

1

Photo	LF Code	Positions number	Contact capacity	Suitable for	For machine model
1	**1057022**	0-1	25A 690V	BFC 5005120	LIRA

BIANCHI

COMMUTATORI BIANCHI
SELECTOR SWITCHES BIANCHI
UMSCHALTER BIANCHI
CONMUTADORES BIANCHI

1

2

Photo	LF Code	Positions number	Contact capacity	Suitable for	For machine model
1	**1057032**	0-2	20A 600V	BIANCHI 26055626	LUCIA - SARA
2	**1057033**	0-2	20A 600V	BIANCHI 26053226	SOFIA

BRASILIA

COMMUTATORI BRASILIA
SELECTOR SWITCHES BRASILIA
UMSCHALTER BRASILIA
CONMUTADORES BRASILIA

1

2

3

Photo	LF Code	Positions number	Contact capacity	Suitable for	For machine model
1	**1319531**	0-2	16A 600V	BRASILIA 24442.8.00.09	CENTURY - CENTURY RESTYLING - GRADISCA - PORTOFINO
2	**1319012**	0-2	20A 690V	BRASILIA 17213.2.00.08	BELLEEPOQUE - FIRENZESL - ROMA
3	**1057531**	0-5	---	BRASILIA 01814.2.00.08	BELLEEPOQUE

CASADIO

COMMUTATORI CASADIO
SELECTOR SWITCHES CASADIO
UMSCHALTER CASADIO
CONMUTADORES CASADIO

1

Photo	LF Code	Positions number	Contact capacity	Suitable for	For machine model
1	**1057004**	0-2	20A 690V	CASADIO 532020208	DODICIA - DODICIS

CIMBALI

COMMUTATORI CIMBALI
SELECTOR SWITCHES CIMBALI
UMSCHALTER CIMBALI
CONMUTADORES CIMBALI

1

2

3

Photo	LF Code	Positions number	Contact capacity	Suitable for	For machine model
1	**1319017**	0-1	16A 690V	CIMBALI 532-004-300	M20 - M21 - M22 - M27 - M28 - M29 - M30 - M31 - M32 - M39
2	**1319016**	0-2	20A 690V	CIMBALI 532-011-608	M20 - M21 - M22 - M27 - M28 - M29 - M30 - M31 - M32 - M39
2	**1057004**	0-2	20A 690V	CIMBALI 532-020-208	M27NEW
3	**1057031**	0-1	25A 690V	CIMBALI 532-021-118	M39 - M39GT

DELONGHI

COMMUTATORI DELONGHI
SELECTOR SWITCHES DELONGHI
UMSCHALTER DELONGHI
CONMUTADORES DELONGHI

1

2

Photo	LF Code	Positions number	Contact capacity	Suitable for	For machine model
1	**1057036**	0-3	10A 250V	DELONGHI 5132108100	EC155
2	**1057040**	0-2	16A 250V	DELONGHI 5113210841	ECI341 - ECP31.21 - ECP33.21 - EC151.B - EC153.B - EC156.B

ELEKTRA

COMMUTATORI ELEKTRA
SELECTOR SWITCHES ELEKTRA
UMSCHALTER ELEKTRA
CONMUTADORES ELEKTRA

1

Photo	LF Code	Positions number	Contact capacity	Suitable for	For machine model
1	**1319010**	0-2	20A 690V	ELEKTRA 02020035	BARLUME

EXPOBAR

COMMUTATORI EXPOBAR
SELECTOR SWITCHES EXPOBAR
UMSCHALTER EXPOBAR
CONMUTADORES EXPOBAR

1

Photo	LF Code	Positions number	Contact capacity	Suitable for	For machine model
1	**1319001**	0-1	20A 690V	EXPOBAR 60900002	DIAMANT -EB61 - G10 - MARKUS - MONROC - NEW ELEGANCE

FAEMA

COMMUTATORI FAEMA
SELECTOR SWITCHES FAEMA
UMSCHALTER FAEMA
CONMUTADORES FAEMA

1

2

3

4

5

Photo	LF Code	Positions number	Contact capacity	Suitable for	For machine model
1	**3059014**	0-1	20A 500V	FAEMA 3761119055	COMPACTA - COMPACTS
2	**1057004**	0-2	20A 690V	FAEMA 532020208	DUE - ENOVA - E61 - E91
3	**1319021**	0-2	16A 690V	FAEMA 2761130012	E64 - E66 - P4 - P6
4	**1057031**	0-1	25A 690V	FAEMA 532021118	EMBLEMA
5	**1319016**	0-2	20A 690V	FAEMA 532011608	EMBLEMA - ENOVA - E98COMPACT

FIAMMA RST

COMMUTATORI FIAMMA RST
SELECTOR SWITCHES FIAMMA RST
UMSCHALTER FIAMMA RST
CONMUTADORES FIAMMA RST

1

Photo	LF Code	Positions number	Contact capacity	Suitable for	For machine model
1	**1057038**	0-2	25A 690V	FIAMMA 5.0.000.0061	ATLANTIC - PRESTIGE

FIORENZATO C.S.

COMMUTATORI FIORENZATO CS
SELECTOR SWITCHES FIORENZATO CS
UMSCHALTER FIORENZATO CS
CONMUTADORES FIORENZATO CS

1

Photo	LF Code	Positions number	Contact capacity	Suitable for	For machine model
1	**1057020**	0-2	25A 600V	FIORENZATO CS A2100316	DUCALE - FENICE - LIDO - PIAZZA SAN MARCO - VENEZIA

FUTURMAT-ARIETE

COMMUTATORI FUTURMAT
SELECTOR SWITCHES FUTURMAT
UMSCHALTER FUTURMAT
CONMUTADORES FUTURMAT

1

Photo	LF Code	Positions number	Contact capacity	Suitable for	For machine model
1	**1319031**	0-2	16A 250V	FUTURMAT 07847908	ARIETE - CUSTOM - F3 - PA-LANCA - RIMINI

GAGGIA

COMMUTATORI GAGGIA
SELECTOR SWITCHES GAGGIA
UMSCHALTER GAGGIA
CONMUTADORES GAGGIA

1

2

Photo	LF Code	Positions number	Contact capacity	Suitable for	For machine model
1	**3057296**	0-3	32A 690V	GAGGIA WGADM1944	DECO - GD - GE - TD - TE - TN94 - XD - XE
2	**1319066**	0-3	36A 660V	GAGGIA DM1267	D90 - E90

GAGGIA SPAGNA

COMMUTATORI GAGGIA SPAGNA
SELECTOR SWITCHES GAGGIA SPAGNA
UMSCHALTER GAGGIA SPAGNA
CONMUTADORES GAGGIA SPAGNA

1

Photo	LF Code	Positions number	Contact capacity	Suitable for	For machine model
1	**1319031**	0-2	16A 250V	GAGGIA SPAGNA 07847908	BELLA - G6 - KB - NERA

GRIMAC

COMMUTATORI GRIMAC
SELECTOR SWITCHES GRIMAC
UMSCHALTER GRIMAC
CONMUTADORES GRIMAC

1

2

Photo	LF Code	Positions number	Contact capacity	Suitable for	For machine model
1	**1357200**	0-2	16A 600V	GRIMAC 1160100006 - GR273	ECLISSE - G10 - TEN - TWENTY
2	**1057020**	0-2	25A 600V	GRIMAC A2100316	G11

ITALCREM

COMMUTATORI ITALCREM
SELECTOR SWITCHES ITALCREM
UMSCHALTER ITALCREM
CONMUTADORES ALCREM

1

Photo	LF Code	Positions number	Contact capacity	Suitable for	For machine model
1	**1319031**	0-2	16A 250V	ITALCREM 07847908	CAPRI - IT4

MAIRALI

COMMUTATORI MAIRALI
SELECTOR SWITCHES MAIRALI
UMSCHALTER MAIRALI
CONMUNTADORES MAIRALI

1

Photo	LF Code	Positions number	Contact capacity	Suitable for	For machine model
1	**1319031**	0-2	16A 250V	MAIRALI 07847908	ARIANNE - GIULIETTA

MARZOCCO

COMMUTATORI MARZOCCO
SELECTOR SWITCHES MARZOCCO
UMSCHALTER MARZOCCO
CONMUTADORES MARZOCCO

1

2

3

4

Photo	LF Code	Positions number	Contact capacity	Suitable for	For machine model
1	**1057016**	0-1	32A 690V	MARZOCCO E.2.001	FB/80 - GB/5
2	**1057015**	0-2	16A 300V	MARZOCCO L400/17	FB/70 - LINEA
3	**1057017**	0-2	32A 600V	MARZOCCO L400/32	FB/70 - LINEA
4	**1319807**	0-2	32A 600V	MARZOCCO L400/32T	FB/70 - LINEA

NUOVA SIMONELLI

COMMUTATORI NUOVA SIMONELLI
SELECTOR SWITCHES NUOVA SIMONELLI
UMSCHALTER NUOVA SIMONELLI
CONMUTADORES NUOVA SIMONELLI

1 2 3

Photo	LF Code	Positions number	Contact capacity	Suitable for	For machine model
1	**1319045**	0-1	32A 600V	NUOVA SIMONELLI 04200022	MAC2000 - MACDIGIT - PREMIER - PREMIERMAXI - PROGRAM
2	**1057024**	0-1	16A 500V	NUOVA SIMONELLI 04200023	MACDIGIT - MAC2000 - PROGRAM - PROGRAMVIP
3	**1057029**	0-1	20A 690V	NUOVA SIMONELLI 04200015	PREMIER - PREMIERMAXI

PAVONI

COMMUTATORI PAVONI
SELECTOR SWITCHES PAVONI
UMSCHALTER PAVONI
CONMUTADORES PAVONI

1

Photo	LF Code	Positions number	Contact capacity	Suitable for	For machine model
1	**3057296**	0-3	32A 690V	PAVONI 435015	BAR

PROMAC

COMMUTATORI PROMAC
SELECTOR SWITCHES PROMAC
UMSCHALTER PROMAC
CONMUTADORES PROMAC

1

Photo	LF Code	Positions number	Contact capacity	Suitable for	For machine model
1	**1057019**	0-2	25A 690V	PROMAC 10110520	COMPACT - GREEN

RANCILIO

COMMUTATORI RANCILIO
SELECTOR SWITCHES RANCILIO
UMSCHALTER RANCILIO
CONMUTADORES RANCILIO

1

2

Photo	LF Code	Positions number	Contact capacity	Suitable for	For machine model
1	**1319807**	0-2	32A 600V	RANCILIO 34030025	S20 - Z11
2	**1319047**	0-1	20A 500V	RANCILIO 34030006	Z11

ROYAL

COMMUTATORI ROYAL
SELECTOR SWITCHES ROYAL
UMSCHALTER ROYAL
CONMUTADORES ROYAL

1

Photo	LF Code	Positions number	Contact capacity	Suitable for	For machine model
1	**1057022**	0-1	25A 690V	ROYAL 5005120	SYNCHRO

SAB ITALIA

COMMUTATORI SAB ITALIA
SELECTOR SWITCHES SAB ITALIA
UMSCHALTER SAB ITALIA
CONMUTADORES SAB ITALIA

1

Photo	LF Code	Positions number	Contact capacity	Suitable for	For machine model
1	**1319036**	0-2	20A 690V	SAB ITALIA SVTMC012	ELLIPSE - E96 - JOLLY - MODERNA

SAECO

COMMUTATORI SAECO
SELECTOR SWITCHES SAECO
UMSCHALTER SAECO
CONMUTADORES SAECO

1

2

Photo	LF Code	Positions number	Contact capacity	Suitable for	For machine model
1	**3057296**	0-3	32A 690V	SAECO WGADM1944	AROMA
2	**1057039**	0-2	13A 250V	SAECO 12000824	NINA - POEMIA

SAN MARCO

COMMUTATORI SAN MARCO
SELECTOR SWITCHES SAN MARCO
UMSCHALTER SAN MARCO
CONMUTADORES SAN MARCO

1

2

Photo	LF Code	Positions number	Contact capacity	Suitable for	For machine model
1	**1057018**	0-2	16A 250V	SAN MARCO 108676	100E - 100PRACTICALE - 100PRACTICALS - 100S - 100SPRINT
1	**1057018**	0-2	16A 250V	SAN MARCO 108676	NEW105E - NEW105PRACTICALE - NEW105PRACTICALS - NEW105S
2	**1319807**	0-2	32A 600V	SAN MARCO 108136B	LEVA - 105 - 85E - 85S - 95 21/31 - 95 23/33 - 95E
2	**1319807**	0-2	32A 600V	SAN MARCO 108136B	95PRACTICALS - 95S - 95SPRINTE - 95SPRINTS

SANREMO

COMMUTATORI SANREMO
SELECTOR SWITCHES SANREMO
UMSCHALTER SANREMO
CONMUTADORES SANREMO

1

Photo	LF Code	Positions number	Contact capacity	Suitable for	For machine model
1	**1057037**	0-2	20A 600V	SANREMO 10122050	AMALFI - CAPRI - MILANO LX - PISA - TORINO - VENEZIA
1	**5034325**	0-2	20A 600V	SANREMO 10122060	AMALFI - CAPRI - MILANO LX - PISA - TORINO - VENEZIA

SCALA

COMMUTATORI SCALA
SELECTOR SWITCHES SCALA
UMSCHALTER SCALA
CONMUTADORES SCALA

1

Photo	LF Code	Positions number	Contact capacity	Suitable for	For machine model
1	**1059001**	0-2	32A 600V	SCALA C-0154	CARMEN

SPAZIALE

COMMUTATORI SPAZIALE
SELECTOR SWITCHES SPAZIALE
UMSCHALTER SPAZIALE
CONMUTADORES SPAZIALE

1 2 3 4

Photo	LF Code	Positions number	Contact capacity	Suitable for	For machine model
1	**1057013**	0-1	20A 600V	SPAZIALE 02620	NEW - RAPID - SELETRON - SPAZIO - S3 - S5 - S5COMPACT
2	**1057014**	0-1	25A 600V	SPAZIALE 00503	NEW - RAPID - SELETRON - SPAZIO - S3 - S5 - S5COMPACT
3	**1057012**	0-1	32A 600V	SPAZIALE 02496	NEW - RAPID - SELETRON - SPAZIO - S3 - S5 - S5COMPACT
4	**1057003**	0-2	20A 600V	SPAZIALE 05694	NEW - RAPID - SPAZIO - S5 COMPACT

VIBIEMME

COMMUTATORI VIBIEMME
SELECTOR SWITCHES VIBIEMME
UMSCHALTER VIBIEMME
CONMUTADORES VIBIEMME

1 2 3

Photo	LF Code	Positions number	Contact capacity	Suitable for	For machine model
1	**1057034**	0-3	16A 300V	VIBIEMME ELETCOM4STADI	CHIMAERA - CUBO - EVOLUTION - REPLICA - REVOLUTION
2	**1057035**	0-2	16A 300V	VIBIEMME ELETCOMDOMSUP	DOMOBARSUPER
3	**1319036**	0-2	20A 690V	VIBIEMME ELETCOM	DOMOBARSUPER - DOSAPLUS - KOMETA - MERCURY - MINIMAX

VICTORIA ARDUINO

COMMUTATORI VICTORIA ARDUINO
SELECTOR SWITCHES ARDUINO
UMSCHALTER VICTORIA ARDUINO
CONMUTADORES VICTORIA ARDUINO

1

2

3

4

Photo	LF Code	Positions number	Contact capacity	Suitable for	For machine model
1	**1057024**	0-1	16A 500V	VICTORIA ARDUINO 04200023	ATHENA LEVA
2	**1319045**	0-1	32A 600V	VICTORIA ARDUINO 04200022	ATHENA LEVA
3	**1057028**	0-3	40A 660V	VICTORIA ARDUINO 40402001	ATHENA LEVA - VENUSBAR
4	**1057029**	0-1	20A 690V	VICTORIA ARDUINO 04200015	VENUSCENTURY

VISACREM

COMMUTATORI VISACREM
SELECTOR SWITCHES VISACREM
UMSCHALTER VISACREM
CONMUTADORES VISACREM

1

Photo	LF Code	Positions number	Contact capacity	Suitable for	For machine model
1	**1319031**	0-2	16A 250V	VISACREM 07847908	BRAVA - NERA - V6

WEGA

COMMUTATORI WEGA
SELECTOR SWITCHES WEGA
UMSCHALTER WEGA
CONMUTADORES WEGA

1

2

3

Photo	LF Code	Positions number	Contact capacity	Suitable for	For machine model
1	**1319001**	0-1	20A 690V	WEGA W10734 - WY18201 - WY18211	ATLAS - NOVA - ORION
2	**1057542**	0-2	25A 690V	WEGA WY18104	COLOSSEUM - ESPRESSA - EURO2000 - ORION - POLARIS - VENUS
3	**1057543**	0-2	32A 690V	WEGA WY18105	COLOSSEUM - ESPRESSA - EURO2000 - ORION - START - SYNTESI

CONTATORI VOLUMETRICI GICAR
VOLUMETRIC FLOWMETERS GICAR
VOLUMETRISCHE ZÄHLER GICAR
CONTADORES VOLUMÉTRICOS GICAR

1 - 1/4

2 - 1/8

3

4

Photo	LF Code	Model	Suitable for	For machine model
1	**1455067**	9.0.55.02G / ø 1/4"FF / ø 1.15 mm	ASTORIA/CMA 18126	ARGENTA - BRAVA - DIVINA - DORA - GLORIA - GLORIA R12
1	**1455067**	9.0.55.02G / ø 1/4"FF / ø 1.15 mm	BEZZERA 7431001	B2000 - B2006 - B2009 COMPACT - B2013 - B3000 - B4000
1	**1455067**	9.0.55.02G / ø 1/4"FF / ø 1.15 mm	BFC 5032012	CLASSICA - DELUX - GALILEO - GRANDOGE - IMOLA - JUNIOR
1	**1455067**	9.0.55.02G / ø 1/4"FF / ø 1.15 mm	BRUGNETTI-AURORA 95.01205	---
1	**1455005**	9.0.78.02G / ø 1/4"FF / ø 1.15 mm	CONTI 403466V	SK2
1	**1455067**	9.0.78.02G / ø 1/4"FF / ø 1.15 mm	ELEKTRA 02429035	CLASSIC - KAPPA - MODERN - SIXTIES
1	**1455067**	9.0.55.02G / ø 1/4"FF / ø 1.15 mm	EXPOBAR 60100045	ELEN - EXPRESSO - G10 - MARKUS - MARKUS SILVER
1	**1455067**	9.0.55.02G / ø 1/4"FF / ø 1.15 mm	FIORENZATO CS A1500026	BRICOLETTA - DUCALE - FENICE - LIDO - VENEZIA
1	**1455067**	9.0.55.02G / ø 1/4"FF / ø 1.15 mm	FUTURMAT 08307500	ARIETE - F3 - RIMINI
1	**1455060**	9.0.93.02G / ø 1/4"FF / ø 1.15 mm	GAGGIA 11013052	DECO - GD - GE - XD - XE
1	**1455067**	9.0.55.02G / ø 1/4"FF / ø 1.15 mm	GRIMAC 1160900001-GR102	MIA - NEW CIALDA VAPOR - SELENITE DOUBLE - TWENTY
1	**1455067**	9.0.55.02G / ø 1/4"FF / ø 1.15 mm	MCE 18126	START
1	**1455067**	9.0.55.02G / ø 1/4"FF / ø 1.15 mm	NUOVA SIMONELLI 04900027	APPIA - APPIA COMPACT - AURELIA - AURELIAII - MACDIGIT
1	**1455067**	9.0.55.02G / ø 1/4"FF / ø 1.15 mm	ORCHESTRALE D18126	ETNICA - PHONICA
1	**1455067**	9.0.55.02G / ø 1/4"FF / ø 1.15 mm	RENEKA 9008954	LC - LIFE - PRESTIGE - VIVA
1	**1455067**	9.0.55.02G / ø 1/4"FF / ø 1.15 mm	ROYAL 5032012	DIADEMA - SYNCHRO
1	**1455060**	9.0.93.02G / ø 1/4"FF / ø 1.15 mm	SAECO 11013052	AROMA
1	**1455067**	9.0.55.02G / ø 1/4"FF / ø 1.15 mm	SAN MARCO 108192	NEW 105 - 100 - 105 - 85 - 95
1	**1455067**	9.0.55.02G / ø 1/4"FF / ø 1.15 mm	SANREMO 10112131A	MILANO LX
1	**1455067**	9.0.55.02G / ø 1/4"FF / ø 1.15 mm	SCALA C-0215	BUTTERFLY - CARMEN - EROICA
1	**1455067**	9.0.55.02G / ø 1/4"FF / ø 1.15 mm	VIBIEMME ELETCONTVOLOT	CHIMAERA - CUBO - DOMOBARSUPER - DOSAPLUS - EVO-LUTION
1	**1455067**	9.0.55.02G / ø 1/4"FF / ø 1.15 mm	VICTORIA ARDUINO 04900027	ADONIS - VENUS CENTURY
1	**1455067**	9.0.55.02G / ø 1/4"FF / ø 1.15 mm	WEGA WY18126	ATLAS - ATLAS 10 - COLOSSEUM - COMBI NOVA - CONCEPT
2	**1455068**	9.0.55.50G / ø 1/8"FF / ø 1.15 mm	BRASILIA 16054.2.00.08	ROMA
2	**1455068**	9.0.55.50G / ø 1/8"FF / ø 1.15 mm	CIMBALI 534-391-020	M20 - M21 JUNIOR - M22 - M27 - M27 START - M28 - M29
2	**1455068**	9.0.55.50G / ø 1/8"FF / ø 1.15 mm	FAEMA 534391020	E98 COMPACT
2	**1455068**	9.0.55.50G / ø 1/8"FF / ø 1.15 mm	FIAMMA RST 5.0.000.1012	ATLANTIC - MARINA - PRESTIGE
2	**1455068**	9.0.55.50G / ø 1/8"FF / ø 1.15 mm	PAVONI 438020	---
2	**1455068**	9.0.55.50G / ø 1/8"FF / ø 1.15 mm	SANREMO 10112290	AMALFI - CAPRI - PISA - TORINO - VERONA - ZOE
3	**1455026**	9.0.54.05G / ø 1/4"FF / ø 1.15 mm	FRACINO FC92	BAMBINO
3	**1455026**	9.0.54.05G / ø 1/4"FF / ø 1.15 mm	MARZOCCO LAD070	FB70 - FB80 - GB5 - GS3 - LINEA - MISTRAL
3	**1455026**	9.0.54.05G / ø 1/4"FF / ø 1.15 mm	PROMAC 34070050	CLUB - COMPACT - GREEN
3	**1455026**	9.0.54.05G / ø 1/4"FF / ø 1.15 mm	RANCILIO 34070050	CLASSE10 - CLASSE9 - EPOCA
4	**1455001**	9.0.69.03G / ø 1/4"FF / ø 1.15 mm	SPAZIALE 02498	NEW - RAPID - S1 - S2 - S3 - S40 - S5 - S8

CONTATORI VOLUMETRICI GICAR
VOLUMETRIC FLOWMETERS GICAR
VOLUMETRISCHE ZÄHLER GICAR
CONTADORES VOLUMÉTRICOS GICAR

1

2

3

4

5

Photo	LF Code	Model	Suitable for	For machine model
1	**1455029**	9.0.92.32G / ø 1/4"FF / ø 1.15 mm	FAEMA 2251131855	COMPACT - DUE - EXPRESS
2	**1455030**	9.0.92.27G / ø 1/4"FF / ø 1.15 mm	FAEMA 2251131855	COMPACT - DUE - EXPRESS
3	**1455058**	9.0.91.00G / ø 1/4"FF / ø 1.0 mm	CASADIO 534393100	DIECIA - DIECIS - DODICIA - DODICIS - VENTI
3	**1455058**	9.0.91.00G / ø 1/4"FF / ø 1.0 mm	CIMBALI 534-393-100	M22 - M24 - M29 - M32 - M39 - M39GT
3	**1455058**	9.0.91.00G / ø 1/4"FF / ø 1.0 mm	FAEMA 534393100	ENOVA - E98 PRESIDENT
4	**1455062**	9.0.99.06G	SPINEL SR.000.023.000	DUELUX - DUETTOLUX - ESSE - LOLAELITE - LOLITA
4	**1455062**	9.0.99.06G	VIBIEMME ELETCONTVODOS	DOMOBARSUPER
5	**5032820**	9.0.99.28G	NUOVA SIMONELLI 04900660	MUSICA - MUSICAS

CONTATORI VOLUMETRICI GICAR ACCESSORI
VOLUMETRIC FLOWMETERS GICAR ACCESSORIES
VOLUMETRISCHER ZÄHLER GICAR ZUBEHÖR
CONTADORES VOLUMÉTRICOS GICAR ACCESORIOS

1

2

3

4

5

6

Photo	LF Code	Model	Notes
1	**3455333**	9.0.16.50G	LED
2	**5052706**	9.0.15.51G	NO LED
3	**5037299**	9.0.15.53G	---
4	**1455032**	6.9.23.05G	---
5	**1186631**	---	---
6	**1455033**	8.6.17.14	---

CONTATORI VOLUMETRICI DIGMESA
VOLUMETRIC FLOWMETERS DIGMESA
VOLUMETRISCHE ZÄHLER DIGMESA
CONTADORES VOLUMÉTRICOS DIGMESA

1

2

3

4

Photo	LF Code	Model	Suitable for	For machine model
1	**D548003**	---	DELONGHI ES0067795	CITIZ - CITIZ & MILK - ESSENZA - GRAN MAESTRIA - MAESTRIA
2	**1455063**	974-9541-A NSF / ø 1.2 mm	DELONGHI 5213214671	ECAM23.210.W - ECAM26.455.C - ESAM5400 - ESAM5400EX
3	**1455007**	974-9502-B NSF / ø 1.8 mm	SGL 502000	ROTARYLUXCAPS
4	**1455061**	93A-0612FV08 / ø 1/4"FF / ø 1.2 mm	BIANCHI 24021916	LUCIA

CONTATORI VOLUMETRICI GM
VOLUMETRIC FLOWMETERS GM
VOLUMETRISCHE ZÄHLER GM
CONTADORES VOLUMÉTRICOS GM

1

Photo	LF Code	Model	Suitable for	For machine model
1	**1455022**	01.35.0000 / ø 1/4"FF	VICTORIA ARDUINO 40400002	VENUSBAR

CONTATORI VOLUMETRICI GAGGIA
VOLUMETRIC FLOWMETERS GAGGIA
VOLUMETRISCHE ZÄHLER GAGGIA
CONTADORES VOLUMÉTRICOS GAGGIA

1

2

3

Photo	LF Code	Suitable for	For machine model
1	**1411003**	GAGGIA 9160.039	TITANIUM
2	**1455004**	GAGGIA NV99.099	BRERA
3	**5060440**	GAGGIA 12000781	ACCADEMIA - PLATINUM - UNICA

CONTATORI VOLUMETRICI SAECO
VOLUMETRIC FLOWMETERS SAECO
VOLUMETRISCHE ZÄHLER SAECO
CONTADORES VOLUMÉTRICOS SAECO

1

2

3

4

5

6

Photo	LF Code	Suitable for	For machine model
1	**1411003**	SAECO 9160.039	CAFENOVA - EASY - INCANTO - MAGICROMA - ROYAL PROFESSIONAL - TREVI
2	**1411002**	SAECO 289433200	CAFECREMA - CAFEGRANDE - TREVI - VIENNA - VIENNADELUXE
3	**1455008**	SAECO 289430500	SUPERAUTOMATICA
4	**1455007**	SAECO NV99.099	ODEA - TALEA
5	**1455004**	SAECO NV99.099	EXPRELIA - INTELIA - MOLTIO - ODEAGO - ROYAL NEW - TALEA - XSMALL
6	**5060440**	SAECO 12000781	ESPRESSO ITALIANO - DEA GO - TALEA RING PLUS - XELSIS

CONTATTORI
CONTACTORS
SCHÜTZE
CONTADORES

1

2

3

4

5

6

Photo	LF Code	Model	Suitable for	For machine model
1	**1454004**	ABB B7-40-00 20A 400V 5.5Kw	ASTORIA/CMA 20299002	PLUS4YOU
2	**1454001**	ALLEN-BRADLEY K09 20A 400V	CASADIO 531503520	DIECIA - DIECIS - VENTI
2	**1454001**	ALLEN-BRADLEY K09 20A 400V	CIMBALI 531-503-520	M24 - M39TE
3	**1354001**	ALLEN-BRADLEY K09 9A 400V 4Kw	CIMBALI 531-503-720	M21 - M22 - M27 - M28 - M30
4	**3446556**	LOVATO BG0910A	CIMBALI 531-507-208	M21 - M22 - M27 - M28 - M30 - M31 - M32
5	**1354908**	LOVATO BG0910D	CIMBALI	---
6	**3446222**	SIEMENS MINI 3TG1010-0AL2 8.4A 400V 4Kw	FIORENZATO A2100154	ACCADEMIA - DUCALE

CONTATTORI
CONTACTORS
SCHÜTZE
CONTADORES

1

2

3

4

5

6

Photo	LF Code	Model	Suitable for	For machine model
1	**3454048**	ABB A9-30-10 9A 400V 4Kw	GAGGIA 5027002000	DECO
2	**7151262**	SCHNEIDER LC1D18M7	MARZOCCO L500	FB70 - LINEA
3	**3454066**	SCHNEIDER LC1D25P7	MARZOCCO L510	FB70 - LINEA
4	**3446561**	LOVATO BF0910A	NUOVA SIMONELLI 04200019	APPIA - AURELIA
5	**3454064**	ABB AF09-40-00-13	ORCHESTRALE D20299005	ETNICA - PHONICA
6	**1454000**	GHISALBA GH15 BN 230V	PAVONI 435102	BAR - BART - PUB
4	**3446561**	LOVATO BF0910A	VICTORIA ARDUINO 04200019	ADONIS

CONTATTORI
CONTACTORS
SCHÜTZE
CONTADORES

1

Photo	LF Code	Model	Suitable for	For machine model
1	**1454004**	ABB B7-40-00 20A 400V 5.5Kw	WEGA WY20299002	CONCEPT

The most advanced one-stop shop portal
for **spare parts** & **accessories**

51,000
items always in stock
270,000
cross references to manufacturers' codes
1,400,000
items in our database, available upon request

**The most complete
and powerful online ordering service**

Always with you… anywhere, anytime,
7 days / 24 hours

www.lfspareparts724.com

CONTENITORI ACQUA E ACCESSORI DELONGHI
WATER TANKS AND ACCESSORIES DELONGHI
WASSERBEHÄLTER UND ZUBEHÖRE DELONGHI
CONTENEDORES AGUA Y ACCESORIOS DELONGHI

1

2

3

4

5

6

Photo	LF Code	Suitable for	For machine model
1	**1525003**	DELONGHI 5332109000	ECOV310AZ - EC155 - EC300M
2	**1080238**	DELONGHI 5332159400	ECOV310AZ - EC155 - EC300M
3	**1080235**	DELONGHI 5313213291	ECAM26.455.C
4	**1680017**	DELONGHI ES0055206	CITIZ - CITIZ & MILK
5	**5065103**	DELONGHI 5332145600	EAM2000 - EAM3300S - EAM4000 - ECA13100 - ESAM2600
6	**1080237**	DELONGHI 7332185900	EC155

CONTENITORI ACQUA E ACCESSORI DELONGHI
WATER TANKS AND ACCESSORIES DELONGHI
WASSERBEHÄLTER UND ZUBEHÖRE DELONGHI
CONTENEDORES AGUA Y ACCESORIOS DELONGHI

1

2

3

4

5

6

Photo	LF Code	Suitable for	For machine model
1	**1080236**	DELONGHI 7313281259	ECOV310AZ
2	**1080239**	DELONGHI 7332186200	EC300M
3	**D680004**	DELONGHI 7313282109	EC250 - EC251 - EC270 - EC271
4	**D680003**	DELONGHI 7313275619	EC190 - EC190CD - EC200 - EC-200CD - EC200CD.B
5	**1680022**	DELONGHI 7313286459	ECI341.BK - ECI341.BZ - ECI341. CP - ECI341.W
6	**1680021**	DELONGHI 5513200359	EC680.BK - EC680.M - EC680.R

CONTENITORI ACQUA E ACCESSORI DELONGHI
WATER TANKS AND ACCESSORIES DELONGHI
WASSERBEHÄLTER UND ZUBEHÖRE DELONGHI
CONTENEDORES AGUA Y ACCESORIOS DELONGHI

1

2

3

4

5

6

Photo	LF Code	Suitable for	For machine model
1	**5065109**	DELONGHI 7332199300	ESAM02.110 - ESAM04.110 - ESAM04.120 - ESAM6600 - ESAM6620
2	**5063810**	DELONGHI 7313228241	ESAM2800.SB EX:1 - ESAM3200.S - ESAM3500.S - ESAM4400
3	**D680002**	DELONGHI 7313220761	ECAM26.455 - ECAM28.465 - ECAM28.465
4	**1680020**	DELONGHI 7313282849	EC850.M - EC860.M
5	**D680005**	DELONGHI 7313234671	LATTISSIMA PRO
6	**D680001**	DELONGHI 7313211201	LATTISSIMA OLD

CONTENITORI ACQUA E ACCESSORI DIDIESSE
WATER TANKS AND ACCESSORIES DIDIESSE
WASSERBEHÄLTER UND ZUBEHÖRE DIDIESSE
CONTENEDORES AGUA Y ACCESORIOS DIDIESSE

1

Photo	LF Code	Suitable for	For machine model
1	**1080247**	DIDIESSE FR012	FROG

CONTENITORI ACQUA E ACCESSORI GAGGIA
WATER TANKS AND ACCESSORIES GAGGIA
WASSERBEHÄLTER UND ZUBEHÖRE GAGGIA
CONTENEDORES AGUA Y ACCESORIOS GAGGIA

1

2

3

4

5

6

Photo	LF Code	Suitable for	For machine model
1	**5033028**	GAGGIA 147660562	ACCADEMIA - GRAN GAGGIA - NEWBABY06 - SYNCRONY - TITANIUM
2	**1186844**	GAGGIA 0701.031.150	NEW BABY 06
3	**5029644**	GAGGIA 0701.014.150	NEW BABY 06
4	**1080115**	GAGGIA 142802050	TS
5	**5030079**	GAGGIA 142690381	TS
6	**5049853**	GAGGIA 222693300	TITANIUM

CONTENITORI ACQUA E ACCESSORI GRIMAC
WATER TANKS AND ACCESSORIES GRIMAC
WASSERBEHÄLTER UND ZUBEHÖRE GRIMAC
CONTENEDORES AGUA Y ACCESORIOS GRIMAC

1

2

Photo	LF Code	Suitable for	For machine model
1	**1080183**	GRIMAC 1210700006-MG657	AMBRA - DADAVAPORDOUBLE - NUVOLA - OPALE - TERRY
2	**1080182**	GRIMAC 1210900004-MG669	AMBRA - DADAVAPORDOUBLE - NUVOLA - OPALE - TERRY

CONTENITORI ACQUA E ACCESSORI NUOVA SIMONELLI
WATER TANKS AND ACCESSORIES NUOVA SIMONELLI
WASSERBEHÄLTER UND ZUBEHÖRE NUOVA SIMONELLI
CONTENEDORES AGUA Y ACCESORIOS NUOVA SIMONELLI

1

2

Photo	LF Code	Suitable for	For machine model
1	**1080161**	NUOVA SIMONELLI 73004010	JAZZ - OSCAR - MICROBAR
2	**1080169**	NUOVA SIMONELLI 05000755	MICROBAR

CONTENITORI ACQUA E ACCESSORI RANCILIO
WATER TANKS AND ACCESSORIES RANCILIO
WASSERBEHÄLTER UND ZUBEHÖRE RANCILIO
CONTENEDORES AGUA Y ACCESORIOS RANCILIO

1

Photo	LF Code	Suitable for	For machine model
1	**5023308**	RANCILIO 38123012	EPOCA - SILVIA

CONTENITORI ACQUA E ACCESSORI RDL
WATER TANKS AND ACCESSORIES RDL
WASSERBEHÄLTER UND ZUBEHÖRE RDL
CONTENEDORES AGUA Y ACCESORIOS RDL

1

2

Photo	LF Code	Suitable for	For machine model
1	**1080206**	RDL 22150050	MINI - MINICAP
2	**1080205**	RDL 22150040	MINI

CONTENITORI ACQUA E ACCESSORI SAECO
WATER TANKS AND ACCESSORIES SAECO
WASSERBEHÄLTER UND ZUBEHÖRE SAECO
CONTENEDORES AGUA Y ACCESORIOS SAECO

1

2

3

4

5

6

Photo	LF Code	Suitable for	For machine model
1	**1080130**	SAECO 0317.A16.230	MAGIC - ROYAL
2	**1080133**	SAECO 222692800	CHARISMA - DIVINA - PRINCES
3	**5500614**	SAECO 222693880	VIENNA
4	**5500652**	SAECO 0301.046.230	COFFEE BAR - EXCLUSIV - MAGIC-DELUXE - ROYALPROFESSIONAL
5	**1201019**	SAECO 9161.050.230	INCANTO
6	**5033028**	SAECO 147660562	EXPRELIA - IDEA - INCANTO - MAGIC - POEMIA - ROYAL NEW

CONTENITORI ACQUA E ACCESSORI SAECO
WATER TANKS AND ACCESSORIES SAECO
WASSERBEHÄLTER UND ZUBEHÖRE SAECO
CONTENEDORES AGUA Y ACCESORIOS SAECO

1

2

3

4

Photo	LF Code	Suitable for	For machine model
1	**5049142**	SAECO 11002017	ESPRESSO ITALIANO - TALEA
2	**1680010**	SAECO 11000228	PRIMEA
3	**1680011**	SAECO 11001746	ODEA - ODEA GIRO - ODEA GO
4	**5061227**	SAECO 11013212	XELSIS

CONTENITORI ACQUA E ACCESSORI VIBIEMME
WATER TANKS AND ACCESSORIES VIBIEMME
WASSERBEHÄLTER UND ZUBEHÖRE VIBIEMME
CONTENEDORES AGUA Y ACCESORIOS VIBIEMME

1

Photo	LF Code	Suitable for	For machine model
1	**1680002**	VIBIEMME MATECVAACDO	DOMOBAR - DOMOBARJUNIOR - DOMOBARSUPER

CONTENITORI CAFFÈ
COFFEE CONTAINERS
KAFFEEBEHÄLTER
CONTENEDORES CAFÉ

1

2

3

4

5

6

Photo	LF Code	Suitable for	For machine model
1	**1080173**	GAGGIA 222712979	TITANIUM
2	**5049854**	GAGGIA 222765137	TITANIUM
3	**1080131**	SAECO 0329.006.230	MAGIC - ROYAL
4	**1080116**	SAECO 20006540	MAGIC - ROYAL
5	**1080119**	SAECO 222711880	CAFEGRANDE - MIGROS - TREVI - VIENNA - VIENNADELUXE
6	**1319277**	SAECO 11007379	PRIMEA

CONTENITORI CAFFÈ DELONGHI
COFFEE CONTAINERS DELONGHI
KAFFEEBEHÄLTER DELONGHI
CONTENEDORES CAFÉ DELONGHI

1

Photo	LF Code	Suitable for	For machine model
1	**5075503**	DELONGHI 5332143500	EAM3300S - EAM4300 - ESAM2000 - ESAM2500 - ESAM3000 - ESAM4200

CONTENITORI FONDI CAFFE'
COFFEE DREGS CONTAINERS
BEHÄLTER KAFFEESATZ
CONTENEDORES RESIDUOS CAFÉ

1

2

3

4

5

6

Photo	LF Code	Suitable for	For machine model
1	**1080135**	SAECO 0312.032.770	ROYAL
2	**1080114**	SAECO 0312.032.380	ROYAL - MAGIC ROMA
3	**5049780**	SAECO 0312.032.710	ROYAL - MAGIC ROMA
4	**1080118**	SAECO 311.004.580	CAFECREMA - TREVI - VIAROMA - VIENNA
6	**1780008**	SAECO 11005555	INCANTO S CLASS
5	**1080151**	SAECO 142600550	FAMILY - SUPERAUTOMATICA - TWIN

CONTENITORI FONDI CAFFE'
COFFEE DREGS CONTAINERS
BEHÄLTER KAFFEESATZ
CONTENEDORES RESIDUOS CAFÉ

1

2

3

Photo	LF Code	Suitable for	For machine model
1	**5048171**	SAECO 11003533	ESPRESSO ITALIANO - ODEA GIRO - ODEA GO - TALEA GIRO
2	**5048171**	GAGGIA 11003533	PLATINUM - UNICA
3	**5064153**	DELONGHI 5313228721	ESAM02.110 - ESAM2800 - ESAM3500 - ESAM3600 - ESAM4500

CONTENITORI SOTTOVUOTO
VACUUM CONTAINERS
VAKUUMBEHÄLTER
CONTENEDORES AL VACÍO

Planetary Design

1 2 3

Photo	LF Code	Colour	Capacity (ml)	Dimensions (mm)
1	**1452008**	GLASS	850	ø 125x108
2	**1452009**	GLASS	1800	ø 125x180
3	**1452016**	GLASS	5000	ø 180x200

Tutti i contenitori sono completi di valvola per il sottovuoto. Elimina l'aria con un semplice gesto. Mantiene piu' a lungo gli alimenti
All containers are equipped with vacuum valve. One simple movement to remove air. They preserve food longer
Alle Behälter haben eine Vakuum-Ventile. Die beseitigt die Luft mit einer einfachen Bewegung. Für eine längere Konservierung der Lebensmittel
Todos los contenedores están completos de valvúla al vacio. Elimina el aire con un movimiento muy fácil. Los alimentos se conservan a largo plazo

CONTENITORI SOTTOVUOTO
VACUUM CONTAINERS
VAKUUMBEHÄLTER
CONTENEDORES AL VACÍO

Planetary Design

1 2 3 4

Photo	LF Code	Colour	Capacity (ml)	Dimensions (mm)
1	**1452001**	BLACK	850	ø 120x108
2	**1452002**	CHROME	850	ø 120x108
3	**1452014**	PERLA	850	ø 120x108
4	**1452007**	RED	850	ø 120x108

Tutti i contenitori sono completi di valvola per il sottovuoto. Elimina l'aria con un semplice gesto. Mantiene piu' a lungo gli alimenti
All containers are equipped with vacuum valve. One simple movement to remove air. They preserve food longer
Alle Behälter haben eine Vakuum-Ventile. Die beseitigt die Luft mit einer einfachen Bewegung. Für eine längere Konservierung der Lebensmittel
Todos los contenedores están completos de valvúla al vacio. Elimina el aire con un movimiento muy fácil. Los alimentos se conservan a largo plazo

CONTENITORI SOTTOVUOTO
VACUUM CONTAINERS
VAKUUMBEHÄLTER
CONTENEDORES DE VACÍO

Planetary Design

1 2 3 4

Photo	LF Code	Colour	Capacity (ml)	Dimensions (mm)
1	**1452010**	BLACK	1800	ø 120x180
2	**1452011**	CHROME	1800	ø 120x180
3	**1452015**	PERLA	1800	ø 120x180
4	**1452013**	RED	1800	ø 120x180

Tutti i contenitori sono completi di valvola per il sottovuoto. Elimina l'aria con un semplice gesto. Mantiene piu' a lungo gli alimenti
All containers are equipped with vacuum valve. One simple movement to remove air. They preserve food longer
Alle Behälter haben eine Vakuum-Ventile. Die beseitigt die Luft mit einer einfachen Bewegung. Für eine längere Konservierung der Lebensmittel
Todos los contenedores están completos de valvúla al vacio. Elimina el aire con un movimiento muy fácil. Los alimentos se conservan a largo plazo

CONTENITORI TERMICI PER INFUSIONI
THERMAL CONTAINERS FOR INFUSIONS
WARMHALTEKANNEN FÜR AUFGÜSSE
CONTENEDORES TÉRMICOS INFUSIONES

Planetary Design

1 2 3 4

Photo	LF Code	Colour	Capacity (ml)	Dimensions (mm)
1	**1452050**	BLACK	550	ø 107x185
1	**1452070**	BLACK	1400	ø 140x260
2	**1452051**	CHROME	550	ø 107x185
2	**1452071**	CHROME	1400	ø 140x260
3	**1452052**	MOKA	550	ø 107x185
3	**1452073**	MOKA	1400	ø 140x260
4	**1452072**	GREEN	1400	ø 140x260

Tutti i contenitori termici sono completi di infusore
All containers are equipped with infuser
Alle Wärmebehälter sind mit Brühgruppe eingerichtet
Todos los contenedores térmicos tienen el infusor

Contenitori termici e sottovuoto
Thermal and vacuum storage containers
Thermo- und Vakuumierbehälter
Contenedores termicos y al vacio

CONTENITORI TERMICI PORTATILI PER INFUSIONI
PORTABLE THERMAL CONTAINERS FOR INFUSIONS
WARMHALTEBECHER TRAGBAR FÜR AUFGÜSSE
CONTENEDORES TÉRMICOS PORTATÍLES INFUSIONES

Planetary Design

1

2

3

4

Photo	LF Code	Colour	Capacity (ml)	Dimensions (mm)
1	**1452020**	BLACK	550	ø 85x175
2	**1452021**	BORDEAUX	550	ø 85x175
3	**1452022**	MOKA	550	ø 85x175
4	**1452023**	PAPRIKA	550	ø 85x175

Tutti i contenitori termici sono completi di infusore
All containers are equipped with infuser
Alle Wärmebehälter sind mit Brühgruppe eingerichtet
Todos los contenedores térmicos tienen el infusor

Controllori elettronici
Electronic controllers
Elektronische Regler
Reguladores electrónicos

TERMOSTATI ELETTRONICI
ELECTRONIC THERMOSTATS
ELEKTRONISCHE THERMOSTATE
TERMOSTATOS ELECTRÓNICOS

1

2

Photo	LF Code	Electrical data	Suitable for	For machine model
1	**5050775**	230V	BEZZERA 7434017	BZ07
2	**5054697**	230V	EXPOBAR 10200125	ELEN - G10 - OFFICE

CUCCHIAI DOSACAFFE'
COFFEE DOSERS SPOONS
KAFFEEDOSIERLÖFFEL
CUCHARAS DOSIFICADORES CAFE

1

2

3

Photo	LF Code	Material	Capacity
1	**1069001**	PLASTIC	20 ml
2	**1069002**	STAINLESS STEEL - INOX	20 ml
3	**1394720**	STAINLESS STEEL - INOX	365 ml

CUCCHIAI DOSACAFFE' DELONGHI
COFFEE DOSERS SPOONS DELONGHI
KAFFEEDOSIERLÖFFEL DELONGHI
CUCHARAS DOSIFICADORES CAFE DELONGHI

1

2

Photo	LF Code	Material	Capacity
1	**1069006**	PLASTIC	---
2	**1069007**	PLASTIC	---

CUCCHIAINI PER TAZZINE CAFFE'-CAPPUCCINO-LATTE
SPOONS FOR COFFEE, CAPPUCCINO AND MILK CUPS
LÖFFEL FÜR KAFFEE-, CAPPUCCINO- UN MILCHTASSEN
CUCHARILLAS PARA TAZAS CAFÉ-CAPPUCCINO-LECHE

1

2

3

4

Photo	LF Code	Teaspoon for	Material	Length (mm)
1	**1881001**	COFFEE	STAINLESS STEEL - INOX	110
2	**1881002**	CAPPUCCINO	STAINLESS STEEL - INOX	125
3	**1881003**	MILK	STAINLESS STEEL - INOX	205
4	**1881004**	TASTING - ASSAGGIO	STAINLESS STEEL - INOX	180

CUCCHIAINI PER TAZZINE CAFFE'-CAPPUCCINO-LATTE
TEA SPOONS FOR COFFEE-CAPPUCCINO-LATTE CUPS
LÖFFEL FÜR KAFFEE-CAPPUCCINO-LATTE TASSEN
CUCHARAS DE CAFÉ PARA TAZAS CAFÉ-CAPPUCCINO-LATTE

1

2

3

Photo	LF Code	Teaspoon for	Material	Length (mm)
1	**1394704**	COFFEE	STAINLESS STEEL - INOX	108
2	**1394705**	CAPPUCCINO	STAINLESS STEEL - INOX	140
3	**1394706**	MILK	STAINLESS STEEL - INOX	210

CUSCINETTI PER MACCHINE CAFFE'
BEARING FOR COFFEE MACHINES
LAGERN FÜR KAFFEMACHINE
COJENETES PARA MAQUINAS CAFE

1

2

3

Photo	LF Code	Model	Measures (mm)	Suitable for	For machine model
2	**1063200**	6300 2RS	ø 35x10x11	ASTORIA/CMA 25001	RAPALLO AL
2	**1063200**	6300 2RS	ø 35x10x11	BRASILIA 02129.2.00.04	PORTOFINO LEVA
1	**1199062**	6001 2Z	ø 28x12x8	FIORENZATO CS A2200250	PIAZZA SAN MARCO
1	**1063906**	6203 2Z	ø 40x17x12	FUTURMAT 01472604	PALANCA
1	**1063906**	6203 2Z	ø 40x17x12	GAGGIA SPAGNA 01472604	PALANCA
2	**5071780**	6900 RS	ø 22x10x6	GAGGIA 123030200	ACCADEMIA - BRERA - PLATINUM - UNICA
3	**5062672**	---	ø 35x25x4	GAGGIA 123030300	ACCADEMIA - BRERA - PLATINUM - UNICA
1	**1063906**	6203 2Z	ø 40x17x12	ITALCREM 01472604	PALANCA
1	**1063906**	6203 2Z	ø 40x17x12	MAIRALI 01472604	PALANCA
2	**1063200**	6300 2RS	ø 35x10x11	PAVONI 404403	BAR - BART - PUB - HOTEL
1	**1063911**	6202 ZZ	ø 35x15x11	RANCILIO 44015010	CLASSE6 - CLASSE7 - S10 - Z11 - Z9
2	**5071780**	6900 RS	ø 22x10x6	SAECO 123030200	EXPRELIA - INCANTO - INTELIA - MOLTIO - ODEA - PRIMEA - TALEA - XSMALL
3	**5062672**	---	ø 35x25x4	SAECO 123030300	EXPRELIA - INCANTO - INTELIA - MOLTIO - ODEA - PRIMEA - TALEA - XSMALL
1	**1199062**	6001 2Z	ø 28x12x8	SAN MARCO 202019	LEVA
1	**1199062**	6001 2Z	ø 28x12x8	VIBIEMME CUSCINETGRPIS	REPLICA
1	**1063906**	6203 2Z	ø 40x17x12	VISACREM 01472604	PALANCA
2	**1063200**	6300 2RS	ø 35x10x11	WEGA WY25001	ALE

DETERGENTI ASCOR
DETERGENTS ASCOR
REINIGUNGSMITTEL ASCOR
DETERGENTES ASCOR

1

2

3

Photo	LF Code	Description	Notes
1	**1092001**	DETERGENT EXPRESS	100 TABS 1.0 g
2	**3092243**	DETERGENT EXPRESS LC	1 L
3	**3092095**	SCALE REMOVER BOILERS	6 Kg

DETERGENTI AXOR
DETERGENTS AXOR
REINIGUNGSMITTEL AXOR
DETERGENTES AXOR

1

2

3

Photo	LF Code	Description	Notes
1	**3092250**	SCALE REMOVER RIO	250 ml
2	**3092252**	DETERGENT COFFEE MAKER CLEANER	6 TABS
3	**3092251**	DETERGENT DE-CAF	10 BAGS 30 g

DETERGENTI DELONGHI
DETERGENTS DELONGHI
REINIGUNGSMITTEL DELONGHI
DETERGENTES DELONGHI

1

2

3

Photo	LF Code	Description	Notes
1	**3092258**	SCALE REMOVER ECODECALK	500 ml
2	**3092257**	SCALE REMOVER DESCALER	2x100 ml
3	**3092259**	DETERGENT MILK CLEAN	250 ml

DETERGENTI GAGGIA/SAECO
DETERGENTS GAGGIA/SAECO
REINIGUNGSMITTEL GAGGIA/SAECO
DETERGENTES GAGGIA/SAECO

1

2

3

4

5

Photo	LF Code	Description	Notes
1	**1092009**	DESCALER SAECO	250 ml
2	**5069083**	DESCALER GAGGIA	250 ml
3	**1092010**	DETERGENT SAECO	10 BAGS 2 g
4	**1092007**	DETERGENT SAECO	10 TABS 1.6 g
5	**1092005**	DETERGENT GAGGIA	10 TABS 1.6 g

DETERGENTI LF
DETERGENTS LF
REINIGUNGSMITTEL LF
DETERGENTES LF

1

2

3

4

5

6

Photo	LF Code	Description	Notes
1	**3092143**	DETERGENT COFFEE CLEAN	900 g
2	**3092543**	DETERGENT COFFEE CLEAN	500 g
3	**3092350**	DETERGENT COFFEE CLEAN	60 TABS 2.5 g
4	**3092351**	DETERGENT COFFEE CLEAN	15 BAGS 20 g
5	**3092352**	SCALE REMOVER SCALE CLEAN	1 Kg
6	**3092353**	SCALE REMOVER SCALE CLEAN	12 BAGS 25 g

DETERGENTI LF
DETERGENTS LF
REINIGUNGSMITTEL LF
DETERGENTES LF

1

2

Photo	LF Code	Description	Notes
1	**3092355**	DETERGENT CAPPUCCINO PERFECT	1 L
2	**1092006**	DETERGENT MILK SYSTEM	250 ml

DETERGENTI PULY CAFF
DETERGENTS PULY CAFF
REINIGUNGSMITTEL PULY CAFF
DETERGENTES PULY CAFF

1 - NSF

2 - NSF

3 - NSF

4 - NSF

5 - NSF

Photo	LF Code	Description	Notes
1	**3092074**	DETERGENT PULY CAFF PLUS	900 g
2	**3092075**	DETERGENT PULY CAFF PLUS	570 g
3	**3092077**	DETERGENT PULY CAFF PLUS	370 g
4	**3092078**	DETERGENT PULY CAFF PLUS	10 BAGS
5	**3092079**	DETERGENT PULY CAFF PLUS	60 TABS 2.5 g
5	**3092253**	DETERGENT PULY CAFF PLUS	100 TABS 1.35 g
5	**3092080**	DETERGENT PULY CAFF PLUS	100 TABS 1.0 g
5	**3092249**	DETERGENT PULY CAFF PLUS	70 TABS 0.5 g

DETERGENTI PULY CAFF
DETERGENTS PULY CAFF
REINIGUNGSMITTEL PULY CAFF
DETERGENTES PULY CAFF

1

2

3

4

5

Photo	LF Code	Description	Notes
1	**3092089**	DETERGENT PULY CLEANER BABY	10 BAGS 30 g
2	**3092076**	DETERGENT PULY GRIND CRISTALLI	10 BAGS
3	**3092090**	DETERGENT PULY CAFF BREW	120 TABS 4 g
4	**3092326**	DETERGENT BAR STERYL IGIENIC	1 L
5	**3092242**	DETERGENT KIT PULY CAFF	---

DETERGENTI PULY CAFF
DETERGENTS PULY CAFF
REINIGUNGSMITTEL PULY CAFF
DETERGENTES PULY CAFF

1 - NSF

2 - NSF

3 - NSF

Photo	LF Code	Description	Notes
1	**3092085**	DETERGENT PULY MILK PLUS	1 L
2	**3092254**	DETERGENT PULY MILK PLUS	14x25 ml
3	**3092088**	DETERGENT PULY MILK PLUS	4x25 ml

DETERGENTI URNEX
DETERGENTS URNEX
REINIGUNGSMITTEL URNEX
DETERGENTES URNEX

1

2

3

4

5

Photo	LF Code	Description	Notes
1	**1092505**	DETERGENT CAFIZA2	900 g
1	**1092506**	DETERGENT CAFIZA	566 g
2	**1092510**	DETERGENT CAFIZA	100 TABS 2.0 g
2	**1092511**	DETERGENT CAFIZA	100 TABS 1.2 g
3	**1092500**	DETERGENT CAFIZA2	28 g
4	**1092532**	SCALE REMOVER DEZCAL	1 Kg
4	**1092540**	SCALE REMOVER DEZCAL	1 L
5	**1092531**	SCALE REMOVER DEZCAL	200 g
5	**1092530**	SCALE REMOVER DEZCAL	25 g

DETERGENTI URNEX
DETERGENTS URNEX
REINIGUNGSMITTEL URNEX
DETERGENTES URNEX

1 - NSF

2 - NSF

3 - NSF

4

5

Photo	LF Code	Description	Notes
1	**1092520**	DETERGENT RINZA CAPPUCCINATORE	1 L
2	**1092521**	DETERGENT RINZA CAPPUCCINATORE	1 L
3	**1092522**	DETERGENT RINZA CAPPUCCINATORE	40 TABS 10 g
4	**1092545**	DETERGENT GRINDZ	430 g
5	**1092003**	DETERGENT CAFÉ SPRAYZ	450 ml

1092011

DETERGENTE IN CAPSULE CAFFENU
compatibile per macchine NESPRESSO®
per la pulizia del gruppo di erogazione,
della doccetta e del beccuccio
confezione 5 capsule da 3g
per modalità d'uso vedi documentazione allegata

CLEANING CAPSULES CAFFENU
suitable for NESPRESSO® machines
for the cleaning of brew groups,
shower screen and spout
5-pod pack, 3 g each
please see the attached documentation for use

REINIGUNGSKAPSELN CAFFENU
anpassend für NESPRESSO® Maschinen
für die Reinigung der Auslaufgruppe,
Dusche und Düse
Verpackung 5 Kapseln à 3g
Bitte die angelegten Gebrauchshinweise beachten

DETERGENTE CÁPSULAS CAFFENU
compatible para máquinas NESPRESSO®
para limpiar el grupo salida,
duchas y salida café
envase 5 cápsulas de 3g
para la forma de uso ver la documentación adjunta

3092262

KIT PULIZIA "EASYCLEAN SET"
il kit è composto da:
1 panno silver - 1 panno vetri
2 spugna "magica" - 1 crema per acciaio

CLEANING SET EASYCLEAN SET
this set includes:
1 microfibre cloth - 1 cloth for glass
2 "magic sponge" pcs - 1 cream for stainless steel

REINIGUNGSKIT EASYCLEAN SET
Kit bestehend aus:
1 Mikrofasertuch, 1 Mikrofasertuch für Glas
2 Stk Zauberschwamm - 1 Edelstahlcreme

KIT LIMPIEZA EASYCLEAN SET
Kit formado por:
1 paños microfibra - 1 paños para cristal
2 uds. espónja mágica - 1 crema para acero inox

Diffusori portadoccia
Showerholder diffusers
Wasserverteiler für Duschhalter
Discos difusores portaducha

ASTORIA CMA

DIFFUSORI PORTADOCCIA ASTORIA/CMA
SHOWER HOLDER SPRAYER ASTORIA/CMA
VERTEILER DUSCHTRÄGER ASTORIA/CMA
DIFUSORES SOPORTE DUCHA ASTORIA/CMA

1

2

3

Photo	LF Code	Dimensions (external-height-hole)	Suitable for	For machine model
1	**1086501**	ø 59 mm - H 9.5 mm - ø 5.5 mm	ASTORIA/CMA 25627	ADRIA - ARGENTA - DENISE - DIVINA - DORA - GLORIA
2	**1086047**	ø 52 mm - H 9.5 mm - ø 5.5 mm	ASTORIA/CMA 25627005	PLUS4YOU
3	**1086046**	ø 52 mm - H 10.5 mm - ø 5.5 mm	ASTORIA/CMA 25627004	PLUS4YOU

BEZZERA

DIFFUSORI PORTADOCCIA BEZZERA
SHOWER HOLDER SPRAYER BEZZERA
VERTEILER DUSCHTRÄGER BEZZERA
DIFUSORES SOPORTE DUCHA BEZZERA

1

Photo	LF Code	Dimensions (external-height-hole)	Suitable for	For machine model
1	**1086502**	ø 57 mm - H 7.5 mm - ø 5.5 mm	BEZZERA 5285501TP	BZ02 - BZ07 - BZ35 - BZ40 - BZ99 - B2000 - B3000 - B4000

CARIMALI

DIFFUSORI PORTADOCCIA CARIMALI
SHOWER HOLDER SPRAYER CARIMALI
VERTEILER DUSCHTRÄGER CARIMALI
DIFUSORES SOPORTE DUCHA CARIMALI

1

Photo	LF Code	Dimensions (external-height-hole)	Suitable for	For machine model
1	**1086048**	ø 57.5 mm - H 14 mm - ø 5 mm	CARIMALI 22.01225.NP	ETABETA - ETABETAV2 - E9 - KIKKO - PRATICA - TEMASTYLE

CASADIO

DIFFUSORI PORTADOCCIA CASADIO
SHOWER HOLDER SPRAYER CASADIO
VERTEILER DUSCHTRÄGER CASADIO
DIFUSORES SOPORTE DUCHA CASADIO

1

Photo	LF Code	Dimensions (external-height-hole)	Suitable for	For machine model
1	**1086003**	ø 56 mm - H 8 mm - ø 18 mm	CASADIO 457341008	DAFNE - DIECIA - DIECIS - DODICIA - DODICIS

Diffusori portadoccia
Showerholder diffusers
Wasserverteiler für Duschhalter
Discos difusores portaducha

CIMBALI

DIFFUSORI PORTADOCCIA CIMBALI
SHOWER HOLDER SPRAYER CIMBALI
VERTEILER DUSCHTRÄGER CIMBALI
DIFUSORES SOPORTE DUCHA CIMBALI

1

Photo	LF Code	Dimensions (external-height-hole)	Suitable for	For machine model
1	**1086003**	ø 56 mm - H 8 mm - ø 18 mm	CIMBALI 457-341-008	M27/2008

CONTI

DIFFUSORI PORTADOCCIA CONTI
SHOWER HOLDER SPRAYER CONTI
VERTEILER DUSCHTRÄGER CONTI
DIFUSORES SOPORTE DUCHA CONTI

1

2

Photo	LF Code	Dimensions (external-height-hole)	Suitable for	For machine model
1	**1086005**	ø 56.5 mm - H 9 mm - M5	CONTI 404740	CLUB - XEOS2
2	**1086508**	ø 57 mm - H 13 mm - ø 43 mm	CONTI 172030	CLASSICA PM

DELONGHI

DIFFUSORI PORTADOCCIA DELONGHI
SHOWER HOLDER SPRAYER DELONGHI
VERTEILER DUSCHTRÄGER DELONGHI
DIFUSORES SOPORTE DELONGHI

1

Photo	LF Code	Dimensions (external-height-hole)	Suitable for	For machine model
1	**1086055**	ø 43,5 mm	DELONGHI 5332140300	EAM3300S - EAM4000 - ESAM3300 - ESAM4300 - ESAM4400 - ESAM6600

DIDIESSE

DIFFUSORI PORTADOCCIA DIDIESSE
SHOWER HOLDER SPRAYER DIDIESSE
VERTEILER DUSCHTRÄGER DIDIESSE
DIFUSORES SOPORTE DIDIESSE

1

Photo	LF Code	Dimensions (external-height-hole)	Suitable for	For machine model
1	**1086053**	---	DIDIESSE FR034	FROG

Diffusori portadoccia
Showerholder diffusers
Wasserverteiler für Duschhalter
Discos difusores portaducha

ELEKTRA

DIFFUSORI PORTADOCCIA ELEKTRA
SHOWER HOLDER SPRAYER ELEKTRA
VERTEILER DUSCHTRÄGER ELEKTRA
DIFUSORES SOPORTE DUCHA ELEKTRA

1

2

Photo	LF Code	Dimensions (external-height-hole)	Suitable for	For machine model
1	**1086002**	ø 57 mm - H 8.5 mm - ø 5 mm	ELEKTRA 01252014	CLASSIC - KAPPA - MICROCASA - MODERN - SIXTIES
2	**5048739**	ø 58 mm - H 7 mm - ø 5 mm	ELEKTRA 02653035	MINIVERTICALE

FAEMA

DIFFUSORI PORTADOCCIA FAEMA
SHOWER HOLDER SPRAYER FAEMA
VERTEILER DUSCHTRÄGER FAEMA
DIFUSORES SOPORTE DUCHA FAEMA

1

2

Photo	LF Code	Dimensions (external-height-hole)	Suitable for	For machine model
1	**1081004**	ø 58.5 mm - H 9 mm - ø 5.5 mm	FAEMA 4161131768	COMPACT - DUE - EXPRESS - E91 - SPECIAL
2	**1086003**	ø 56 mm - H 8 mm - ø 18 mm	FAEMA 457341008	DUE - EMBLEMA - ENOVA - E61 - E91 - E92 - E97 - E98

FIORENZATO C.S.

DIFFUSORI PORTADOCCIA FIORENZATO CS
SHOWER HOLDER SPRAYER FIORENZATO CS
VERTEILER DUSCHTRÄGER FIORENZATO CS
DIFUSORES SOPORTE DUCHA FIORENZATO CS

1

Photo	LF Code	Dimensions (external-height-hole)	Suitable for	For machine model
1	**1086595**	ø 58.5 mm - H 7.5 mm - ø 6.5 mm	FIORENZATO CS A2200236	ACCADEMIA - VENEZIA

FRACINO

DIFFUSORI PORTADOCCIA FRACINO
SHOWER HOLDERS FRACINO
VERTEILER DUSCHTRÄGER FRACINO
DIFUSORES PORTADUCHA FRACINO

1

Photo	LF Code	Dimensions (external-height-hole)	Suitable for	For machine model
1	**1086050**	ø 59 mm - H 9 mm - ø 5.5 mm	FRACINO FC104B	BAMBINO - CHERUB - HEAVENLY

GAGGIA

DIFFUSORI PORTADOCCIA GAGGIA
SHOWER HOLDER SPRAYER GAGGIA
VERTEILER DUSCHTRÄGER GAGGIA
DIFUSORES SOPORTE DUCHA GAGGIA

1

2

3

Photo	LF Code	Dimensions (external-height-hole)	Suitable for	For machine model
1	**1086509**	ø 57 mm - 14 mm - M5	GAGGIA WGA16G1002	DECO - D90 - E90 - GD - GE - LCD - TS - XD - XE
2	**5047151**	ø 58 mm - H 14.5 mm - M5	GAGGIA DY0036/A	ACHILLE - CAREZZA - CLASSIC - NEWBABY06
3	**1086054**	ø 39,5 mm	GAGGIA 11023086	ACCADEMIA

GRIMAC

DIFFUSORI PORTADOCCIA GRIMAC
SHOWER HOLDER SPRAYER GRIMAC
VERTEILER DUSCHTRÄGER GRIMAC
DIFUSORES SOPORTE DUCHA GRIMAC

1

2

Photo	LF Code	Dimensions (external-height-hole)	Suitable for	For machine model
1	**1086020**	ø 55 mm - H 45 mm	GRIMAC 1210800002 - MG126N	NEWCIALDAVAPOR - NUVOLA - OPALE - TERRY
2	**1086595**	ø 58.5 mm - H 7.5 mm - ø 6.5 mm	GRIMAC A2200236	G11

ISOMAC

DIFFUSORI PORTADOCCIA ISOMAC
SHOWER HOLDERS ISOMAC
DUSCHENHALTER ISOMAC
DIFUSORES PORTADUCHA ISOMAC

1

2

Photo	LF Code	Dimensions (external-height-hole)	Suitable for	For machine model
1	**1086052**	ø 56 mm - H 13.5 mm - ø 12.5 mm	ISOMAC IS000803	MAVERICK
2	**1086595**	ø 58.5 mm - H 7.5 mm - ø 6.5 mm	ISOMAC ISFLA6075	VENUS

MARCFI-ANCAS

DIFFUSORI PORTADOCCIA MARCFI-ANCAS
SHOWER HOLDER SPRAYER MARCFI-ANCAS
VERTEILER DUSCHTRÄGER MARCFI-ANCAS
DIFUSORES SOPORTE DUCHA MARCFI-ANCAS

1

Photo	LF Code	Dimensions (external-height-hole)	Suitable for	For machine model
1	**1086004**	ø 59 mm - H 6.5 mm - ø 10 mm	MARCFI-ANCAS BH-5920T	A-93 - M920 - M990

MARZOCCO

DIFFUSORI PORTADOCCIA MARZOCCO
SHOWER HOLDER SPRAYER MARZOCCO
VERTEILER DUSCHTRÄGER MARZOCCO
DIFUSORES SOPORTE DUCHA MARZOCCO

1

Photo	LF Code	Dimensions (external-height-hole)	Suitable for	For machine model
1	**1086511**	ø 55.5 mm - H 13 mm - M6	MARZOCCO L105	FB/70 - LINEA

NUOVA SIMONELLI

DIFFUSORI PORTADOCCIA NUOVA SIMONELLI
SHOWER HOLDER SPRAYERS NUOVA SIMONELLI
VERTEILER DUSCHTRÄGER NUOVA SIMONELLI
DIFUSORES SOPORTE DUCHA NUOVA SIMONELLI

1

2

3

Photo	LF Code	Dimensions (external-height-hole)	Suitable for	For machine model
1	**1326001**	ø 57.5 mm - H 9 mm - ø 6.5 mm	NUOVA SIMONELLI 07300183.5	APPIA - AURELIA
2	**1326037**	ø 57.5 mm - H 7 mm - ø 6.5 mm	NUOVA SIMONELLI 07300183	MAC2000 - OSCAR - PREMIER
3	**1326036**	ø 72 mm - H 19.5 mm - M25	NUOVA SIMONELLI 98004000	MACCUP - OPTIMA - PROGRAMVIP

PAVONI

DIFFUSORI PORTADOCCIA PAVONI
SHOWER HOLDER SPRAYERS PAVONI
VERTEILER DUSCHTRÄGER PAVONI
DIFUSORES SOPORTE DUCHA PAVONI

1

2

3

Photo	LF Code	Dimensions (external-height-hole)	Suitable for	For machine model
1	**1326100**	ø 57 mm - 15.5 mm - ø 10.5 mm	PAVONI 31109171	BAR - BART - PUB
2	**1086037**	ø 59 mm - H 32 mm	PAVONI 0R20310010	MICROPOD
3	**1086036**	ø 59 mm - H 32 mm	PAVONI 0R20310020	MICROPOD

PROMAC

DIFFUSORI PORTADOCCIA PROMAC
SHOWER HOLDER SPRAYERS PROMAC
VERTEILER DUSCHTRÄGER PROMAC
DIFUSORES SOPORTE DUCHA PROMAC

1

Photo	LF Code	Dimensions (external-height-hole)	Suitable for	For machine model
1	**1086014**	ø 58 mm - H 10 mm - ø 16 mm	PROMAC 20200181	CLUBME - CLUBPU

Diffusori portadoccia
Showerholder diffusers
Wasserverteiler für Duschhalter
Discos difusores portaducha

QUICK MILL

DIFFUSORI PORTADOCCIA QUICK MILL
SHOWER HOLDERS QUICK MILL
DUSCHENHALTER QUICK MILL
DIFUSORES PORTADUCHA QUICK MILL

1

Photo	LF Code	Dimensions (external-height-hole)	Suitable for	For machine model
1	**1086051**	ø 57 mm - H 7 mm - ø 6.5 mm	QUICK MILL AL0900DDF	0820

RANCILIO

DIFFUSORI PORTADOCCIA RANCILIO
SHOWER HOLDER SPRAYERS RANCILIO
VERTEILER DUSCHTRÄGER RANCILIO
DIFUSORES SOPORTE DUCHA RANCILIO

1

Photo	LF Code	Dimensions (external-height-hole)	Suitable for	For machine model
1	**1086014**	ø 58 mm - H 10 mm - ø 16 mm	RANCILIO 20200181	CLASSE10 - CLASSE6 - CLASSE7 - CLASSE8 - CLASSE9 - EPOCA

RDL

DIFFUSORI PORTADOCCIA RDL
SHOWER HOLDER SPRAYERS RDL
VERTEILER DUSCHTRÄGER RDL
DIFUSORES SOPORTE DUCHA RDL

1

2

Photo	LF Code	Dimensions (external-height-hole)	Suitable for	For machine model
1	**1086037**	ø 59 mm - H 32 mm	RDL 20310010	MINI - MINICAP
2	**1086036**	ø 59 mm - H 32 mm	RDL 20310020	MINI - MINICAP

RENEKA

DIFFUSORI PORTADOCCIA RENEKA
SHOWER HOLDER SPRAYERS RENEKA
VERTEILER DUSCHTRÄGER RENEKA
DIFUSORES SOPORTE DUCHA RENEKA

1

Photo	LF Code	Dimensions (external-height-hole)	Suitable for	For machine model
1	**1086506**	ø 40 mm - H 4.5 mm - ø 6.5 mm	RENEKA 9003471	LC - PLUS - VIVA - VIVAE - VIVAS - XLBASIC

Diffusori portadoccia
Showerholder diffusers
Wasserverteiler für Duschhalter
Discos difusores portaducha

SAECO

DIFFUSORI PORTADOCCIA SAECO
SHOWER HOLDER SPRAYERS SAECO
VERTEILER DUSCHTRÄGER SAECO
DIFUSORES SOPORTE DUCHA SAECO

1

2

3

Photo	LF Code	Dimensions (external-height-hole)	Suitable for	For machine model
1	**1086509**	ø 57 mm - 14 mm - M5	SAECO WGA16G1002	AROMA
2	**1086035**	ø 39,5 mm	SAECO 9161.306.150	MAGICCOMFORT - ROYALOFFICE - ROYALPROFESSIONAL
3	**1086054**	ø 39,5 mm	SAECO 11023086	EXPRELIA - INTELIA - MOLTIO - ROYAL NEW - ROYAL PROFESSIONAL

SAN MARCO

DIFFUSORI PORTADOCCIA SAN MARCO
SHOWER HOLDER SPRAYERS SAN MARCO
VERTEILER DUSCHTRÄGER SAN MARCO
DIFUSORES SOPORTE DUCHA SAN MARCO

1

Photo	LF Code	Dimensions (external-height-hole)	Suitable for	For machine model
1	**1086001**	ø 54 mm - H 12 mm - ø 5 mm	SAN MARCO 206823	105
1	**1086516**	ø 54 mm - H 12 mm - ø 5.5 mm	SAN MARCO 205405	NEW105 - 100 - 95 - 85

SANREMO

DIFFUSORI PORTADOCCIA SANREMO
SHOWER HOLDER SPRAYERS SANREMO
VERTEILER DUSCHTRÄGER SANREMO
DIFUSORES SOPORTE DUCHA SANREMO

1

2

Photo	LF Code	Dimensions (external-height-hole)	Suitable for	For machine model
1	**1086049**	ø 57 mm - H 6.5 mm - ø 10 mm	SANREMO 10052248	AMALFI - CAPRI - PISA - ZOE
2	**1086595**	ø 58.5 mm - H 7.5 mm - ø 6.5 mm	SANREMO 10052230	VENEZIA

SPAZIALE

DIFFUSORI PORTADOCCIA SPAZIALE
SHOWER HOLDER SPRAYERS SPAZIALE
VERTEILER DUSCHTRÄGER SPAZIALE
DIFUSORES SOPORTE DUCHA SPAZIALE

1

Photo	LF Code	Dimensions (external-height-hole)	Suitable for	For machine model
1	**1086006**	ø 53 mm - H 15 mm - ø 5.5 mm	SPAZIALE 01942	S40 - S5 - S5COMPACT
1	**1086007**	ø 53 mm - H 13 mm - ø 5.5 mm	SPAZIALE 00641	PROFESSIONALE - S1 - S40 - S5 - S5COMPACT
1	**1086521**	ø 53 mm - H 11 mm - ø 5.5 mm	SPAZIALE 01941	S40 - S5 - S5COMPACT

Diffusori portadoccia
Showerholder diffusers
Wasserverteiler für Duschhalter
Discos difusores portaducha

VICTORIA ARDUINO

DIFFUSORI PORTADOCCIA VICTORIA ARDUINO
SHOWER HOLDER SPRAYERS VICTORIA ARDUINO
VERTEILER DUSCHTRÄGER VICTORIA ARDUINO
DIFUSORES SOPORTE DUCHA VICTORIA ARDUINO

1

2

Photo	LF Code	Dimensions (external-height-hole)	Suitable for	For machine model
1	**1086038**	ø 57 mm - H 15 mm - M5	VICTORIA ARDUINO 40700005	ATHENAS - VENUSBAR - VENUSCENTURY
2	**1326001**	ø 57.5 mm - H 9 mm - ø 6.5 mm	VICTORIA ARDUINO 07300183.5	ADONIS
2	**1326037**	ø 57.5 mm - H 7 mm - ø 6.5 mm	VICTORIA ARDUINO 07300183	VENUSFAMILY

WEGA

DIFFUSORI PORTADOCCIA WEGA
SHOWER HOLDER SPRAYERS WEGA
VERTEILER DUSCHTRÄGER WEGA
DIFUSORES SOPORTE DUCHA WEGA

1

2

3

Photo	LF Code	Dimensions (external-height-hole)	Suitable for	For machine model
1	**1086047**	ø 52 mm - H 9.5 mm - ø 5.5 mm	WEGA WY25627005	CONCEPT52
2	**1086046**	ø 52 mm - H 10.5 mm - ø 5.5 mm	WEGA WY25627004	CONCEPT52
3	**1086501**	ø 59 mm - H 9.5 mm - ø 5.5 mm	WEGA WY25627	CONCEPT56 - VENUS

ASTORIA CMA

DOCCE EROGAZIONE ASTORIA/CMA
SHOWER SCREENS ASTORIA/CMA
AUSLAUFDUSCHEN ASTORIA/CMA
DUCHAS EROGACIÓN ASTORIA/CMA

1 2 3 4 5

Photo	LF Code	Dimensions	Suitable for	For machine model
1	**1081041**	ø 48.0 mm	ASTORIA/CMA 27100001	PLUS4YOU
2	**1081006**	ø 51.5 mm	ASTORIA/CMA 27100	ARGENTA - BRAVA - DENISE - DIVINA - DORA - GLORIA
3	**1081007**	ø 51.5 mm	ASTORIA/CMA 27100	ARGENTA - BRAVA - DENISE - DIVINA - DORA - GLORIA
4	**1081002**	ø 51.5 mm	ASTORIA/CMA 27100	ARGENTA - BRAVA - DENISE - DIVINA - DORA - GLORIA
5	**1081003**	ø 57.5 mm	ASTORIA/CMA 27101	RAPALLO AL

DOCCE EROGAZIONE ASTORIA/CMA "DI PRECISIONE"
"PRECISION" SHOWER SCREENS ASTORIA/CMA
"FEINMECHANISCHE" AUSLAUFDUSCHEN ASTORIA/CMA
DUCHAS EROGACIÓN ASTORIA/CMA "DE PRECISIÓN"

1 2 3 4 5 - PTFE

Photo	LF Code	Dimensions	Membrane	Suitable for	For machine model
1	**1460210**	ø 48.0 mm	200 µM	ASTORIA/CMA	PLUS4YOU
2	**1460212**	ø 48.0 mm	35 µM	ASTORIA/CMA	PLUS4YOU
3	**1460200**	ø 51.5 mm	200 µM	ASTORIA/CMA	ARGENTA - BRAVA - DENISE - DIVINA - DORA - GLORIA
4	**1460205**	ø 51.5 mm	35 µM	ASTORIA/CMA	ARGENTA - BRAVA - DENISE - DIVINA - DORA - GLORIA
5	**1081400**	ø 51.5 mm	200 µM PTFE	ASTORIA/CMA	ARGENTA - BRAVA - DENISE - DIVINA - DORA - GLORIA

Docce progettate per ottenere la perfetta estrazione del caffè , acciaio Aisi 316 , certificate alimentare
Showers designed to obtain a perfect coffee brewing, Aisi 316 steel, food safe
Die Duschen wurden für die perfekte Kaffeeextraktion hergestellt,aus Aisi316 Stahl,lebensmitteltauglich-zertifiziert
Duchas planeadas para obtener la perfecta extracción del café, acero Aisi 316, certificadas uso alimentario

Docce erogazione gruppo caffè
Shower screens for brew group
Auslaufduschen für Kaffeegruppen
Duchas erogación grupo café

AZKOYEN

DOCCE EROGAZIONE AZKOYEN
SHOWER SCREENS AZKOYEN
AUSLAUFDUSCHEN AZKOYEN
DUCHAS EROGACIÓN AZKOYEN

1 2 3 4 5

Photo	LF Code	Dimensions	Suitable for	For machine model
1	**1081072**	ø 54 mm	AZKOYEN 10013360	---
2	**1081016**	ø 60 mm	AZKOYEN	---
3	**1081116**	ø 60 mm	AZKOYEN	---
4	**1081216**	ø 60 mm	AZKOYEN	---
5	**1081516**	ø 60 mm	AZKOYEN	---

DOCCE EROGAZIONE AZKOYEN "DI PRECISIONE"
"PRECISION" SHOWER SCREENS AZKOYEN
"FEINMECHANISCHE" AUSLAUFDUSCHEN AZKOYEN
DUCHAS EROGACIÓN AZKOYEN "DE PRECISIÓN"

1 2 3 - PTFE

Photo	LF Code	Dimensions	Membrane	Suitable for	For machine model
1	**1460201**	ø 60 mm	200 µm	AZKOYEN	---
2	**1460206**	ø 60 mm	35 µm	AZKOYEN	---
3	**1081401**	ø 60 mm	200 µm PTFE	AZKOYEN	---

Docce progettate per ottenere la perfetta estrazione del caffè , acciaio Aisi 316 , certificate alimentare
Showers designed to obtain a perfect coffee brewing, Aisi 316 steel, food safe
Die Duschen wurden für die perfekte Kaffeeextraktion hergestellt,aus Aisi316 Stahl,lebensmitteltauglich-zertifiziert
Duchas planeadas para obtener la perfecta extracción del café, acero Aisi 316, certificadas uso alimentario

BEZZERA

DOCCE EROGAZIONE BEZZERA
SHOWER SCREENS BEZZERA
AUSLAUFDUSCHEN BEZZERA
DUCHAS EROGACIÓN BEZZERA

1

2

3

4

5

Photo	LF Code	Dimensions	Suitable for	For machine model
1	**1081006**	ø 51.5 mm	BEZZERA 5470504	B2000 - B2000DE - MB3000 - B4000 - B4000DE - HOBBY
2	**1081007**	ø 51.5 mm	BEZZERA 5470504	B2000 - B2000DE - MB3000 - B4000 - B4000DE - HOBBY
3	**1081036**	ø 57.5 mm	BEZZERA 5470501	B2000 - B2000DE - MB3000 - B4000 - B4000DE - ELLISSE
4	**1081536**	ø 57.5 mm	BEZZERA 5470501	B2000 - B2000DE - MB3000 - B4000 - B4000DE - ELLISSE
5	**1081003**	ø 57.5 mm	BEZZERA 5470502	B2000AL - ELLISSE AL

DOCCE EROGAZIONE BEZZERA
SHOWER SCREENS BEZZERA
AUSLAUFDUSCHEN BEZZERA
DUCHAS EROGACIÓN BEZZERA

1

2

3

4

Photo	LF Code	Dimensions	Suitable for	For machine model
1	**1081016**	ø 60.0 mm	BEZZERA 5470512	B2000AL - ELLISSE AL (NEW)
2	**1081116**	ø 60.0 mm	BEZZERA 5470512	B2000AL - ELLISSE AL (NEW)
3	**1081216**	ø 60.0 mm	BEZZERA 5470512	B2000AL - ELLISSE AL (NEW)
4	**1081516**	ø 60.0 mm	BEZZERA 5470512	B2000AL - ELLISSE AL (NEW)

DOCCE EROGAZIONE BEZZERA "DI PRECISIONE"
PRECISION SHOWER SCREENS BEZZERA
PRÄZISIONSDUSCHEN BEZZERA
DUCHAS EROGACIÓN DE PRECISIÓN BEZZERA

1

2

3

4

5 - PTFE

6 - PTFE

Photo	LF Code	Dimensions	Membrane	Suitable for	For machine model
1	**1460200**	ø 51.5 mm	200 µM	BEZZERA	B2000 - B2000DE - MB3000 - B4000 - B4000DE - HOBBY
2	**1460205**	ø 51.5 mm	35 µM	BEZZERA	B2000 - B2000DE - MB3000 - B4000 - B4000DE - HOBBY
3	**1460203**	ø 57.0 mm	200 µM	BEZZERA	B2000 - B2000DE - MB3000 - B4000 - B4000DE - ELLISSE
4	**1460208**	ø 57.0 mm	35 µM	BEZZERA	B2000 - B2000DE - MB3000 - B4000 - B4000DE - ELLISSE
5	**1081400**	ø 51.5 mm	200 µM PTFE	BEZZERA	B2000 - B2000DE - MB3000 - B4000 - B4000DE - HOBBY
6	**1081402**	ø 57.0 mm	200 µM PTFE	BEZZERA	B2000 - B2000DE - MB3000 - B4000 - B4000DE - ELLISSE

Docce progettate per ottenere la perfetta estrazione del caffè , acciaio Aisi 316 , certificate alimentare
Showers designed to obtain a perfect coffee brewing, Aisi 316 steel, food safe
Die Duschen wurden für die perfekte Kaffeeextraktion hergestellt,aus Aisi316 Stahl,lebensmitteltauglich-zertifiziert
Duchas planeadas para obtener la perfecta extracción del café, acero Aisi 316, certificadas uso alimentario

DOCCE EROGAZIONE BEZZERA "DI PRECISIONE"
PRECISION SHOWER SCREENS BEZZERA
PRÄZISIONSDUSCHEN BEZZERA
DUCHAS EROGACIÓN DE PRECISIÓN BEZZERA

1

2

3 - PTFE

Photo	LF Code	Dimensions	Membrane	Suitable for	For machine model
1	**1460201**	ø 60.0 mm	200 µM	BEZZERA	B2000AL - ELLISSE AL (NEW)
2	**1460206**	ø 60.0 mm	35 µM	BEZZERA	B2000AL - ELLISSE AL (NEW)
3	**1081401**	ø 60.0 mm	200 µM PTFE	BEZZERA	B2000AL - ELLISSE AL (NEW)

Docce progettate per ottenere la perfetta estrazione del caffè , acciaio Aisi 316 , certificate alimentare
Showers designed to obtain a perfect coffee brewing, Aisi 316 steel, food safe
Die Duschen wurden für die perfekte Kaffeeextraktion hergestellt,aus Aisi316 Stahl,lebensmitteltauglich-zertifiziert
Duchas planeadas para obtener la perfecta extracción del café, acero Aisi 316, certificadas uso alimentario

BFC

DOCCE EROGAZIONE BFC
SHOWER SCREENS BFC
AUSLAUFDUSCHEN BFC
DUCHAS EROGACIÓN BFC

1

2

3

4

5

Photo	LF Code	Dimensions	Suitable for	For machine model
1	**1081007**	ø 51.5 mm	BFC 4630033	GALILEO - LIRA - OPERA
2	**1081016**	ø 60.0 mm	BFC 0520080	GALILEO - JUNIOR - LIRA - MONZA - IMOLA - MARANELLO
3	**1081116**	ø 60.0 mm	BFC 0520080	GALILEO - JUNIOR - LIRA - MONZA - IMOLA - MARANELLO
4	**1081216**	ø 60.0 mm	BFC 0520080	GALILEO - JUNIOR - LIRA - MONZA - IMOLA - MARANELLO
5	**1081516**	ø 60.0 mm	BFC 0520080	GALILEO - JUNIOR - LIRA - MONZA - IMOLA - MARANELLO

DOCCE EROGAZIONE BFC "DI PRECISIONE"
"PRECISION" SHOWER SCREENS BFC
"FEINMECHANISCHE" AUSLAUFDUSCHEN BFC
DUCHAS EROGACIÓN BFC "DE PRECISIÓN"

1

2

3 - PTFE

4

5

6 - PTFE

Photo	LF Code	Dimensions	Membrane	Suitable for	For machine model
1	**1460200**	ø 51.5 mm	200 µM	BFC	GALILEO - LIRA - OPERA
2	**1460205**	ø 51.5 mm	35 µM	BFC	GALILEO - LIRA - OPERA
3	**1081400**	ø 51.5 mm	200 µM PTFE	BFC	GALILEO - LIRA - OPERA
4	**1460201**	ø 60.0 mm	200 µM	BFC	GALILEO - JUNIOR - LIRA - MONZA - IMOLA - MARANELLO
5	**1460206**	ø 60.0 mm	35 µM	BFC	GALILEO - JUNIOR - LIRA - MONZA - IMOLA - MARANELLO
6	**1081401**	ø 60.0 mm	200 µM PTFE	BFC	GALILEO - JUNIOR - LIRA - MONZA - IMOLA - MARANELLO

Docce progettate per ottenere la perfetta estrazione del caffè , acciaio Aisi 316 , certificate alimentare
Showers designed to obtain a perfect coffee brewing, Aisi 316 steel, food safe
Die Duschen wurden für die perfekte Kaffeeextraktion hergestellt,aus Aisi316 Stahl,lebensmitteltauglich-zertifiziert
Duchas planeadas para obtener la perfecta extracción del café, acero Aisi 316, certificadas uso alimentario

Docce erogazione gruppo caffè
Shower screens for brew group
Auslaufduschen für Kaffeegruppen
Duchas erogación grupo café

BIANCHI

DOCCE EROGAZIONE BIANCHI
SHOWER SCREENS BIANCHI
AUSLAUFDUSCHEN BIANCHI
DUCHAS EROGACIÓN BIANCHI

1

2

3

4

Photo	LF Code	Dimensions	Suitable for	For machine model
1	**1081016**	ø 60.0 mm	BIANCHI 16022711	LUCIA - SARA - SOFIA
2	**1081116**	ø 60.0 mm	BIANCHI 16022711	LUCIA - SARA - SOFIA
3	**1081216**	ø 60.0 mm	BIANCHI 16022711	LUCIA - SARA - SOFIA
4	**1081516**	ø 60.0 mm	BIANCHI 16022711	LUCIA - SARA - SOFIA

DOCCE EROGAZIONE BIANCHI "DI PRECISIONE"
"PRECISION" SHOWER SCREENS BIANCHI
"FEINMECHANISCHE" AUSLAUFDUSCHEN BIANCHI
DUCHAS EROGACIÓN BIANCHI "DE PRECISIÓN"

1

2

3 - PTFE

Photo	LF Code	Dimensions	Membrane	Suitable for	For machine model
1	**1460201**	ø 60.0 mm	200 µM	BIANCHI	LUCIA - SARA - SOFIA
2	**1460206**	ø 60.0 mm	35 µM	BIANCHI	LUCIA - SARA - SOFIA
3	**1081401**	ø 60.0 mm	200 µM PTFE	BIANCHI	LUCIA - SARA - SOFIA

Docce progettate per ottenere la perfetta estrazione del caffè , acciaio Aisi 316 , certificate alimentare
Showers designed to obtain a perfect coffee brewing, Aisi 316 steel, food safe
Die Duschen wurden für die perfekte Kaffeeextraktion hergestellt,aus Aisi316 Stahl,lebensmitteltauglich-zertifiziert
Duchas planeadas para obtener la perfecta extracción del café, acero Aisi 316, certificadas uso alimentario

BRASILIA

DOCCE EROGAZIONE BRASILIA
SHOWER SCREENS BRASILIA
AUSLAUFDUSCHEN BRASILIA
DUCHAS EROGACIÓN BRASILIA

1

2

3

Photo	LF Code	Dimensions	Suitable for	For machine model
1	**1081039**	ø 34.0 mm	BRASILIA 06216.0.40.01	MINIPOD
2	**1081002**	ø 51.5 mm	BRASILIA 00562.0.40.01	CENTURY - CLUB - LADY - PORTOFINO - ROMA
3	**1081009**	ø 61.0 mm	BRASILIA 11362.0.40.01	CADETTA - PORTOFINO AL - 205R

DOCCE EROGAZIONE BRASILIA
SHOWER SCREENS BRASILIA
AUSLAUFDUSCHEN BRASILIA
DUCHAS EROGACIÓN BRASILIA

1

2

3

4

Photo	LF Code	Dimensions	Suitable for	For machine model
1	**1081016**	ø 60.0 mm	BRASILIA 04214.0.40.01	CENTURY - EXCELSIOR - FIRENZE - GRADISCA - PORTOFINO
2	**1081116**	ø 60.0 mm	BRASILIA 04214.0.40.01	CENTURY - EXCELSIOR - FIRENZE - GRADISCA - PORTOFINO
3	**1081216**	ø 60.0 mm	BRASILIA 04214.0.40.01	CENTURY - EXCELSIOR - FIRENZE - GRADISCA - PORTOFINO
4	**1081516**	ø 60.0 mm	BRASILIA 04214.0.40.01	CENTURY - EXCELSIOR - FIRENZE - GRADISCA - PORTOFINO

Docce erogazione gruppo caffè
Shower screens for brew group
Auslaufduschen für Kaffeegruppen
Duchas erogación grupo café

DOCCE EROGAZIONE BRASILIA "DI PRECISIONE"
PRECISION SHOWER SCREENS BRASILIA
PRÄZISIONSDUSCHEN BRASILIA
DUCHAS EROGACIÓN DE PRECISIÓN BRASILIA

1

2

3 - PTFE

4

5

6 - PTFE

Photo	LF Code	Dimensions	Membrane	Suitable for	For machine model
1	**1460200**	ø 51.5 mm	200 µM	BRASILIA	CENTURY - CLUB - LADY - PORTOFINO - ROMA
2	**1460205**	ø 51.5 mm	35 µM	BRASILIA	CENTURY - CLUB - LADY - PORTOFINO - ROMA
3	**1081400**	ø 51.5 mm	200 µM PTFE	BRASILIA	CENTURY - CLUB - LADY - PORTOFINO - ROMA
4	**1460201**	ø 60.0 mm	200 µM	BRASILIA	CENTURY - EXCELSIOR - FIRENZE - GRADISCA - PORTOFINO
5	**1460206**	ø 60.0 mm	35 µM	BRASILIA	CENTURY - EXCELSIOR - FIRENZE - GRADISCA - PORTOFINO
6	**1081401**	ø 60.0 mm	200 µM PTFE	BRASILIA	CENTURY - EXCELSIOR - FIRENZE - GRADISCA - PORTOFINO

Docce progettate per ottenere la perfetta estrazione del caffè , acciaio Aisi 316 , certificate alimentare
Showers designed to obtain a perfect coffee brewing, Aisi 316 steel, food safe
Die Duschen wurden für die perfekte Kaffeeextraktion hergestellt,aus Aisi316 Stahl,lebensmitteltauglich-zertifiziert
Duchas planeadas para obtener la perfecta extracción del café, acero Aisi 316, certificadas uso alimentario

BRUGNETTI-AURORA

DOCCE EROGAZIONE BRUGNETTI/AURORA
SHOWER SCREENS BRUGNETTI/AURORA
AUSLAUFDUSCHEN BRUGNETTI/AURORA
DUCHAS EROGACIÓN BRUGNETTI/AURORA

1

2

Photo	LF Code	Dimensions	Suitable for	For machine model
1	**1081026**	ø 56,5 mm	BRUGNETTI 000182	ALEXIA - C
2	**1081003**	ø 57,5 mm	BRUGNETTI	AL

DOCCE EROGAZIONE BRUGNETTI/AURORA "DI PRECISIONE"
"PRECISION" SHOWER SCREENS BRUGNETTI/AURORA
"FEINMECHANISCHE" AUSLAUFDUSCHEN BRUGNETTI/AURORA
DUCHAS EROGACIÓN BRUGNETTI/AURORA "DE PRECISIÓN"

1

2

3 - PTFE

Photo	LF Code	Dimensions	Membrane	Suitable for	For machine model
1	**1460204**	ø 56.5 mm	200 µM	BRUGNETTI	ALEXIA - C
2	**1460209**	ø 57.5 mm	35 µM	BRUGNETTI	ALEXIA - C
3	**1081403**	ø 56.5 mm	200 µM PTFE	BRUGNETTI	ALEXIA - C

Docce progettate per ottenere la perfetta estrazione del caffè , acciaio Aisi 316 , certificate alimentare
Showers designed to obtain a perfect coffee brewing, Aisi 316 steel, food safe
Die Duschen wurden für die perfekte Kaffeeextraktion hergestellt,aus Aisi316 Stahl,lebensmitteltauglich-zertifiziert
Duchas planeadas para obtener la perfecta extracción del café, acero Aisi 316, certificadas uso alimentario

CARIMALI

DOCCE EROGAZIONE CARIMALI
SHOWER SCREENS CARIMALI
AUSLAUFDUSCHEN CARIMALI
DUCHAS EROGACIÓN CARIMALI

1

2

3

4

5

Photo	LF Code	Dimensions	Suitable for	For machine model
1	**1081006**	ø 51.5 mm	CARIMALI 14.01899	ETABETAV2 - E9ESPRESSO - KIKKO - PRATICA - TEMASTYLE
2	**1081007**	ø 51.5 mm	CARIMALI 14.00976	SYSTEMA - ECO - UNO
3	**1081026**	ø 56.5 mm	CARIMALI 14.01740	CARIMALINA
4	**1081036**	ø 57.5 mm	CARIMALI 14.00362	SYSTEMA - ECO - UNO
5	**1081536**	ø 57.5 mm	CARIMALI 14.00362	SYSTEMA - ECO - UNO

Docce erogazione gruppo caffè
Shower screens for brew group
Auslaufduschen für Kaffeegruppen
Duchas erogación grupo café

DOCCE EROGAZIONE CARIMALI "DI PRECISIONE"
"PRECISION" SHOWER SCREENS CARIMALI
"FEINMECHANISCE" AUSLAUFDUSCHEN CARIMALI
DUCHAS EROGACIÓN CARIMALI "DE PRECISIÓN"

1

2

3 - PTFE

4

5

Photo	LF Code	Dimensions	Membrane	Suitable for	For machine model
1	**1460200**	ø 51.5 mm	200 µM	CARIMALI	ETABETAV2 - E9ESPRESSO - KIKKO - PRATICA - TEMASTYLE
2	**1460205**	ø 51.5 mm	35 µM	CARIMALI	ETABETAV2 - E9ESPRESSO - KIKKO - PRATICA - TEMASTYLE
3	**1081400**	ø 51.5 mm	200 µM PTFE	CARIMALI	ETABETAV2 - E9ESPRESSO - KIKKO - PRATICA - TEMASTYLE
4	**1460202**	ø 56.5 mm	200 µM	CARIMALI	SYSTEMA - ECO - UNO
5	**1460207**	ø 57.5 mm	35 µM	CARIMALI	SYSTEMA - ECO - UNO

Docce progettate per ottenere la perfetta estrazione del caffè , acciaio Aisi 316 , certificate alimentare
Showers designed to obtain a perfect coffee brewing, Aisi 316 steel, food safe
Die Duschen wurden für die perfekte Kaffeeextraktion hergestellt,aus Aisi316 Stahl,lebensmitteltauglich-zertifiziert
Duchas planeadas para obtener la perfecta extracción del café, acero Aisi 316, certificadas uso alimentario

CASADIO

DOCCE EROGAZIONE CASADIO
SHOWER SCREENS CASADIO
AUSLAUFDUSCHEN CASADIO
DUCHAS EROGACIÓN CASADIO

1

2

3

4

5

Photo	LF Code	Dimensions	Suitable for	For machine model
1	**1081006**	ø 51.5 mm	CASADIO 457504000	VENTI
2	**1081016**	ø 60.0 mm	CASADIO 457560000	DIECI - DODICI
3	**1081116**	ø 60.0 mm	CASADIO 457560000	DIECI - DODICI
4	**1081216**	ø 60.0 mm	CASADIO 457560000	DIECI - DODICI
5	**1081516**	ø 60.0 mm	CASADIO 457560000	DIECI - DODICI

DOCCE EROGAZIONE CASADIO "DI PRECISIONE"
"PRECISION" SHOWER SCREENS CASADIO
"FEINMECHANISCHE" AUSLAUFDUSCHEN CASADIO
DUCHAS EROGACIÓN CASADIO "DE PRECISIÓN"

1

2

3 - PTFE

4

5

6 - PTFE

Photo	LF Code	Dimensions	Membrane	Suitable for	For machine model
1	**1460200**	ø 51.5 mm	200 µM	CASADIO	VENTI
2	**1460205**	ø 51.5 mm	35 µM	CASADIO	VENTI
3	**1081400**	ø 51.5 mm	200 µM PTFE	CASADIO	VENTI
4	**1460201**	ø 60.0 mm	200 µM	CASADIO	DIECI - DODICI
5	**1460206**	ø 60.0 mm	35 µM	CASADIO	DIECI - DODICI
6	**1081401**	ø 60.0 mm	200 µM PTFE	CASADIO	DIECI - DODICI

Docce progettate per ottenere la perfetta estrazione del caffè , acciaio Aisi 316 , certificate alimentare
Showers designed to obtain a perfect coffee brewing, Aisi 316 steel, food safe
Die Duschen wurden für die perfekte Kaffeeextraktion hergestellt,aus Aisi316 Stahl,lebensmitteltauglich-zertifiziert
Duchas planeadas para obtener la perfecta extracción del café, acero Aisi 316, certificadas uso alimentario

CIMBALI

DOCCE EROGAZIONE CIMBALI
SHOWER SCREENS CIMBALI
AUSLAUFDUSCHEN CIMBALI
DUCHAS EROGACIÓN CIMBALI

1

2

Photo	LF Code	Dimensions	Suitable for	For machine model
1	**1081006**	ø 51.5 mm	CIMBALI 457-504-000	JUNIOR - M21 - M24 - M27 - M28 - M30 - M31 - M32 - M39
2	**1081010**	ø 53.0 mm	CIMBALI 458-093-000	M20 - M21

Docce erogazione gruppo caffè
Shower screens for brew group
Auslaufduschen für Kaffeegruppen
Duchas erogación grupo café

DOCCE EROGAZIONE CIMBALI "DI PRECISIONE"
"PRECISION" SHOWER SCREENS CIMBALI
"FEINMECHANISCHE" AUSLAUFDUSCHEN CIMBALI
DUCHAS EROGACIÓN CIMBALI "DE PRECISIÓN"

1

2

3 - PTFE

Photo	LF Code	Dimensions	Membrane	Suitable for	For machine model
1	**1460200**	ø 51.5 mm	200 µM	CIMBALI	JUNIOR - M21 - M24 - M27 - M28 - M30 - M31 - M32 - M39
2	**1460205**	ø 51.5 mm	35 µM	CIMBALI	JUNIOR - M21 - M24 - M27 - M28 - M30 - M31 - M32 - M39
3	**1081400**	ø 51.5 mm	200 µM PTFE	CIMBALI	JUNIOR - M21 - M24 - M27 - M28 - M30 - M31 - M32 - M39

Docce progettate per ottenere la perfetta estrazione del caffè , acciaio Aisi 316 , certificate alimentare
Showers designed to obtain a perfect coffee brewing, Aisi 316 steel, food safe
Die Duschen wurden für die perfekte Kaffeeextraktion hergestellt,aus Aisi316 Stahl,lebensmitteltauglich-zertifiziert
Duchas planeadas para obtener la perfecta extracción del café, acero Aisi 316, certificadas uso alimentario

CONTI

DOCCE EROGAZIONE CONTI
SHOWER SCREENS CONTI
AUSLAUFDUSCHEN CONTI
DUCHAS EROGACIÓN CONTI

1

2

Photo	LF Code	Dimensions	Suitable for	For machine model
1	**1081102**	ø 57.0 mm	CONTI 072200	CLASSICA
2	**1081101**	ø 58.5 mm	CONTI 355900	CLASSICA - CLUB - XEOS2 - TWINSTAR 2

DAL TIO

DOCCE EROGAZIONE DAL TIO
SHOWER SCREENS DAL TIO
AUSLAUFDUSCHEN DAL TIO
DUCHAS EROGACIÓN DAL TIO

1 - POD ø 44 mm

Photo	LF Code	Dimensions	Suitable for	For machine model
1	**1081084**	ø 55 mm TY1	DAL TIO 04063003	FOURPODS - SMILE - DELIZIA

DALLA CORTE

DOCCE EROGAZIONE DALLA CORTE
SHOWER SCREENS DALLA CORTE
AUSLAUFDUSCHEN DALLA CORTE
DUCHAS EROGACIÓN DALLA CORTE

1

Photo	LF Code	Dimensions	Suitable for	For machine model
1	**1081091**	ø 47.5 mm	DALLA CORTE B-MC-0461	---

Docce erogazione gruppo caffè
Shower screens for brew group
Auslaufduschen für Kaffeegruppen
Duchas erogación grupo café

DOCCE EROGAZIONE DALLA CORTE "DI PRECISIONE"
"PRECISION" SHOWER SCREENS DALLA CORTE
"FEINMECHANISCHE" AUSLAUFDUSCHEN DALLA CORTE
DUCHAS EROGACIÓN DALLA CORTE "DE PRECISIÓN"

1

Photo	LF Code	Dimensions	Membrane	Suitable for	For machine model
1	**1460211**	ø 48.4 mm	200 µM	DALLA CORTE	---

Docce progettate per ottenere la perfetta estrazione del caffè , acciaio Aisi 316 , certificate alimentare
Showers designed to obtain a perfect coffee brewing, Aisi 316 steel, food safe
Die Duschen wurden für die perfekte Kaffeeextraktion hergestellt,aus Aisi316 Stahl,lebensmitteltauglich-zertifiziert
Duchas planeadas para obtener la perfecta extracción del café, acero Aisi 316, certificadas uso alimentario

DELONGHI

DOCCE EROGAZIONE DELONGHI
SHOWER SCREENS DELONGHI
AUSLAUFDUSCHEN DELONGHI
DUCHAS EROGACIÓN DELONGHI "DE PRECISIÓN"

1 2 3 4 5

Photo	LF Code	Dimensions	Suitable for	For machine model
1	**1081093**	ø 40.0 mm	DELONGHI 6032105300	ECAM23.210.W - ECAM26.455.C - ESAM5400 - ESAM5400EX
2	**1081094**	ø 42.3 mm	DELONGHI 6032107100	ECOV310AZ - EC155 - EC300M
3	**1081108**	ø 50,5 mm	DELONGHI 6013211191	ECI341 - ECOV311 - ECP31.21 - ECZ351 - EC680 - EC820 - EC850 - EC860
4	**1081095**	ø 42.5 mm	DELONGHI 5313217601	ECAM23.210.W - ECAM26.455.C
5	**1081092**	ø 43.0 mm	DELONGHI 5332139200	ESAM5400 - ESAM5400EX

DIDIESSE

DOCCE EROGAZIONE DIDIESSE
SHOWER SCREENS DIDIESSE
AUSLAUFDUSCHEN DIDIESSE
DUCHAS EROGACIÓN DIDIESSE

1 - POD ø 44 mm

2 - POD ø 38 mm

Photo	LF Code	Dimensions	Suitable for	For machine model
1	**1081084**	ø 55 mm TY1	DIDIESSE	---
2	**1081077**	ø 55 mm TY38	DIDIESSE	---

ECM

DOCCE EROGAZIONE ECM
SHOWER SCREENS ECM
AUSLAUFDUSCHEN ECM
DUCHAS EROGACIÓN ECM

1

2

3

4

5

Photo	LF Code	Dimensions	Suitable for	For machine model
1	**1081007**	ø 51.5 mm	ECM C519900102	RAFFAELLO
2	**1081016**	ø 60.0 mm	ECM C519900103	GIOTTO - LAURA - MICHELANGELO - VENEZIANO
3	**1081116**	ø 60.0 mm	ECM	GIOTTO - LAURA - MICHELANGELO - VENEZIANO
4	**1081216**	ø 60.0 mm	ECM	GIOTTO - LAURA - MICHELANGELO - VENEZIANO
5	**1081516**	ø 60.0 mm	ECM	GIOTTO - LAURA - MICHELANGELO - VENEZIANO

Docce erogazione gruppo caffè
Shower screens for brew group
Auslaufduschen für Kaffeegruppen
Duchas erogación grupo café

DOCCE EROGAZIONE ECM "DI PRECISIONE"
"PRECISION" SHOWER SCREENS ECM
"FEINMECHANISCHE" AUSLAUFDUSCHEN ECM
DUCHAS EROGACIÓN ECM "DE PRECISIÓN"

1

2

3 - PTFE

4

5

6 - PTFE

Photo	LF Code	Dimensions	Membrane	Suitable for	For machine model
1	**1460200**	ø 51.5 mm	200 µM	ECM	RAFFAELLO
2	**1460205**	ø 51.5 mm	35 µM	ECM	RAFFAELLO
3	**1081400**	ø 51.5 mm	200 µM PTFE	ECM	RAFFAELLO
4	**1460201**	ø 60.0 mm	200 µM	ECM	GIOTTO - LAURA - MICHELANGELO - VENEZIANO
5	**1460206**	ø 60.0 mm	35 µM	ECM	GIOTTO - LAURA - MICHELANGELO - VENEZIANO
6	**1081401**	ø 60.0 mm	200 µM PTFE	ECM	GIOTTO - LAURA - MICHELANGELO - VENEZIANO

Docce progettate per ottenere la perfetta estrazione del caffè , acciaio Aisi 316 , certificate alimentare
Showers designed to obtain a perfect coffee brewing, Aisi 316 steel, food safe
Die Duschen wurden für die perfekte Kaffeeextraktion hergestellt,aus Aisi316 Stahl,lebensmitteltauglich-zertifiziert
Duchas planeadas para obtener la perfecta extracción del café, acero Aisi 316, certificadas uso alimentario

ECM MANUFACTURE

DOCCE EROGAZIONE ECM MANUFACTURE
SHOWER SCREENS ECM MANUFACTURE
AUSLAUFDUSCHEN ECM MANUFACTURE
DUCHAS EROGACIÓN ECM MANUFACTURE

1

2

3

4

Photo	LF Code	Dimensions	Suitable for	For machine model
1	**1081016**	ø 60.0 mm	ECM MANUFACTURE C519900103	CLASSIKA II - ELEKTRONIKA II PROFI - MECHANIKA
2	**1081116**	ø 60.0 mm	ECM MANUFACTURE	CLASSIKA II - ELEKTRONIKA II PROFI - MECHANIKA
3	**1081216**	ø 60.0 mm	ECM MANUFACTURE	CLASSIKA II - ELEKTRONIKA II PROFI - MECHANIKA
4	**1081516**	ø 60.0 mm	ECM MANUFACTURE	CLASSIKA II - ELEKTRONIKA II PROFI - MECHANIKA

DOCCE EROGAZIONE ECM MANUFACTURE "DI PRECISIONE"
PRECISION SHOWER SCREENS ECM MANUFACTURE
PRÄZISIONSDUSCHEN ECM MANUFACTURE
DUCHAS EROGACIÓN DE PRECISIÓN ECM MANUFACTURE

1 2 3 - PTFE

Photo	LF Code	Dimensions	Membrane	Suitable for	For machine model
1	**1460201**	ø 60.0 mm	200 µM	ECM MANUFACTURE	CLASSIKA II - ELEKTRONIKA II PROFI - MECHANIKA
2	**1460206**	ø 60.0 mm	35 µM	ECM MANUFACTURE	CLASSIKA II - ELEKTRONIKA II PROFI - MECHANIKA
3	**1081401**	ø 60.0 mm	200 µM PTFE	ECM MANUFACTURE	CLASSIKA II - ELEKTRONIKA II PROFI - MECHANIKA

Docce progettate per ottenere la perfetta estrazione del caffè , acciaio Aisi 316 , certificate alimentare
Showers designed to obtain a perfect coffee brewing, Aisi 316 steel, food safe
Die Duschen wurden für die perfekte Kaffeeextraktion hergestellt,aus Aisi316 Stahl,lebensmitteltauglich-zertifiziert
Duchas planeadas para obtener la perfecta extracción del café, acero Aisi 316, certificadas uso alimentario

ELEKTRA

DOCCE EROGAZIONE ELEKTRA
SHOWER SCREENS ELEKTRA
AUSLAUFDUSCHEN ELEKTRA
DUCHAS EROGACIÓN ELEKTRA

1 2 3 4

Photo	LF Code	Dimensions	Suitable for	For machine model
1	**1081006**	ø 51.5 mm	ELEKTRA 01208035	MODERN - SIXTIES - CLASSIC - KAPPA - MICROCASA
2	**1081007**	ø 51.5 mm	ELEKTRA 01208035	MODERN - SIXTIES - CLASSIC - KAPPA - MICROCASA
3	**1081002**	ø 51.5 mm	ELEKTRA 02654035	MINIVERTICALE
4	**1081013**	ø 52.0 mm	ELEKTRA 00175035	MICROCASA

DOCCE EROGAZIONE ELEKTRA "DI PRECISIONE"
"PRECISION" SHOWER SCREENS ELEKTRA
"FEINMECHANISCHE" AUSLAUFDUSCHEN ELEKTRA
DUCHAS EROGACIÓN ELEKTRA "DE PRECISIÓN"

1

2

3 - PTFE

Photo	LF Code	Dimensions	Membrane	Suitable for	For machine model
1	**1460200**	ø 51.5 mm	200 µM	ELEKTRA	MODERN - SIXTIES - CLASSIC - KAPPA - MICROCASA
2	**1460205**	ø 51.5 mm	35 µM	ELEKTRA	MODERN - SIXTIES - CLASSIC - KAPPA - MICROCASA
3	**1081400**	ø 51.5 mm	200 µM PTFE	ELEKTRA	MODERN - SIXTIES - CLASSIC - KAPPA - MICROCASA

EXPOBAR

DOCCE EROGAZIONE EXPOBAR
SHOWER SCREENS EXPOBAR
AUSLAUFDUSCHEN EXPOBAR
DUCHAS EROGACIÓN EXPOBAR

1

2

3

4

5

Photo	LF Code	Dimensions	Suitable for	For machine model
1	**1081008**	ø 34.0 mm	EXPOBAR 75000015	POD SYSTEM
2	**1081016**	ø 60.0 mm	EXPOBAR 75000010	DIAMANT - EB61 - G10 - MARKUS - MONROC - NEW ELEGANCE
3	**1081116**	ø 60.0 mm	EXPOBAR 75000010	DIAMANT - EB61 - G10 - MARKUS - MONROC - NEW ELEGANCE
4	**1081216**	ø 60.0 mm	EXPOBAR 75000010	DIAMANT - EB61 - G10 - MARKUS - MONROC - NEW ELEGANCE
5	**1081516**	ø 60.0 mm	EXPOBAR 75000010	DIAMANT - EB61 - G10 - MARKUS - MONROC - NEW ELEGANCE

DOCCE EROGAZIONE EXPOBAR "DI PRECISIONE"
"PRECISION" SHOWER SCREENS EXPOBAR
"FEINMECHANISCHE" AUSLAUFDUSCHEN EXPOBAR
DUCHAS EROGACIÓN EXPOBAR "DE PRECISIÓN"

1

2

3 - PTFE

Photo	LF Code	Dimensions	Membrane	Suitable for	For machine model
1	**1460201**	ø 60.0 mm	200 µM	EXPOBAR	DIAMANT - EB61 - G10 - MARKUS - MONROC - NEW ELEGANCE
2	**1460206**	ø 60.0 mm	35 µM	EXPOBAR	DIAMANT - EB61 - G10 - MARKUS - MONROC - NEW ELEGANCE
3	**1081401**	ø 60.0 mm	200 µM PTFE	EXPOBAR	DIAMANT - EB61 - G10 - MARKUS - MONROC - NEW ELEGANCE

Docce progettate per ottenere la perfetta estrazione del caffè , acciaio Aisi 316 , certificate alimentare
Showers designed to obtain a perfect coffee brewing, Aisi 316 steel, food safe
Die Duschen wurden für die perfekte Kaffeeextraktion hergestellt,aus Aisi316 Stahl,lebensmitteltauglich-zertifiziert
Duchas planeadas para obtener la perfecta extracción del café, acero Aisi 316, certificadas uso alimentario

FAEMA

DOCCE EROGAZIONE FAEMA
SHOWER SCREENS FAEMA
AUSLAUFDUSCHEN FAEMA
DUCHAS EROGACIÓN FAEMA

1

2

3

Photo	LF Code	Dimensions	Suitable for	For machine model
1	**1081006**	ø 51.5 mm	FAEMA 457504000	COMPACT - DUE - EXPRESS - E91 - E98COMPACT - SPECIAL
2	**1081007**	ø 51.5 mm	FAEMA 4771132004	COMPACT - DUE - EXPRESS - E91 - E98COMPACT - SPECIAL
3	**1081010**	ø 53.0 mm	FAEMA 458093000	E98LEVA

Docce erogazione gruppo caffè
Shower screens for brew group
Auslaufduschen für Kaffeegruppen
Duchas erogación grupo café

DOCCE EROGAZIONE FAEMA
SHOWER SCREENS FAEMA
AUSLAUFDUSCHEN FAEMA
DUCHAS EROGACIÓN FAEMA

1 2 3 4 5

Photo	LF Code	Dimensions	Suitable for	For machine model
1	**1081016**	ø 60.0 mm	FAEMA 457560000	COMPACT - DUE - EMBLEMA - ENOVA - EXPRESS - E61 - E91
2	**1081116**	ø 60.0 mm	FAEMA 457560000	COMPACT - DUE - EMBLEMA - ENOVA - EXPRESS - E61 - E91
3	**1081216**	ø 60.0 mm	FAEMA 457560000	COMPACT - DUE - EMBLEMA - ENOVA - EXPRESS - E61 - E91
4	**1081516**	ø 60.0 mm	FAEMA 457560000	COMPACT - DUE - EMBLEMA - ENOVA - EXPRESS - E61 - E91
5	**1081100**	ø 60.0 mm	FAEMA	E61 - E61JUBILE

DOCCE EROGAZIONE FAEMA "DI PRECISIONE"
PRECISION SHOWER SCREENS FAEMA
PRÄZISIONSDUSCHEN FAEMA
DUCHAS EROGACIÓN DE PRECISIÓN FAEMA

1 2 3 - PTFE 4 5 6 - PTFE

Photo	LF Code	Dimensions	Membrane	Suitable for	For machine model
1	**1460200**	ø 51.5 mm	200 µM	FAEMA	COMPACT - DUE - EXPRESS - E91 - E98COMPACT - SPECIAL
2	**1460205**	ø 51.5 mm	35 µM	FAEMA	COMPACT - DUE - EXPRESS - E91 - E98COMPACT - SPECIAL
3	**1081400**	ø 51.5 mm	200 µM PTFE	FAEMA	COMPACT - DUE - EXPRESS - E91 - E98COMPACT - SPECIAL
4	**1460201**	ø 60.0 mm	200 µM	FAEMA	COMPACT - DUE - EMBLEMA - ENOVA - EXPRESS - E61 - E91
5	**1460206**	ø 60.0 mm	35 µM	FAEMA	COMPACT - DUE - EMBLEMA - ENOVA - EXPRESS - E61 - E91
6	**1081401**	ø 60.0 mm	200 µM PTFE	FAEMA	COMPACT - DUE - EMBLEMA - ENOVA - EXPRESS - E61 - E91

Docce progettate per ottenere la perfetta estrazione del caffè , acciaio Aisi 316 , certificate alimentare
Showers designed to obtain a perfect coffee brewing, Aisi 316 steel, food safe
Die Duschen wurden für die perfekte Kaffeeextraktion hergestellt,aus Aisi316 Stahl,lebensmitteltauglich-zertifiziert
Duchas planeadas para obtener la perfecta extracción del café, acero Aisi 316, certificadas uso alimentario

FAIMAC

DOCCE EROGAZIONE FAIMAC
SHOWER SCREENS FAIMAC
AUSLAUFDUSCHEN FAIMAC
DUCHAS EROGACIÓN FAIMAC

1

2

3

4

Photo	LF Code	Dimensions	Suitable for	For machine model
1	**1081016**	ø 60.0 mm	FAIMAC DOC001	---
2	**1081116**	ø 60.0 mm	FAIMAC DOC001	---
3	**1081216**	ø 60.0 mm	FAIMAC DOC001	---
4	**1081516**	ø 60.0 mm	FAIMAC DOC001	---

DOCCE EROGAZIONE FAIMAC "DI PRECISIONE"
"PRECISION" SHOWER SCREENS FAIMAC
"FEINMECHANISCHE" AUSLAUFDUSCHEN FAIMAC
DUCHAS EROGACIÓN FAIMAC "DE PRECISIÓN"

1

2

3 - PTFE

Photo	LF Code	Dimensions	Membrane	Suitable for	For machine model
1	**1460201**	ø 60.0 mm	200 µM	FAIMAC	---
2	**1460206**	ø 60.0 mm	35 µM	FAIMAC	---
3	**1081401**	ø 60.0 mm	200 µM	FAIMAC	---

Docce progettate per ottenere la perfetta estrazione del caffè , acciaio Aisi 316 , certificate alimentare
Showers designed to obtain a perfect coffee brewing, Aisi 316 steel, food safe
Die Duschen wurden für die perfekte Kaffeeextraktion hergestellt,aus Aisi316 Stahl,lebensmitteltauglich-zertifiziert
Duchas planeadas para obtener la perfecta extracción del café, acero Aisi 316, certificadas uso alimentario

FIAMMA RST

DOCCE EROGAZIONE FIAMMA RST
SHOWER SCREENS FIAMMA RST
AUSLAUFDUSCHEN FIAMMA RST
DUCHAS EROGACIÓN FIAMMA RST

1

2

3

4

Photo	LF Code	Dimensions	Suitable for	For machine model
1	**1081016**	ø 60.0 mm	FIAMMA 5.0.025.0010	ATLANTIC - MARINA - PRESTIGE
2	**1081116**	ø 60.0 mm	FIAMMA 5.0.025.0010	ATLANTIC - MARINA - PRESTIGE
3	**1081216**	ø 60.0 mm	FIAMMA 5.0.025.0010	ATLANTIC - MARINA - PRESTIGE
4	**1081516**	ø 60.0 mm	FIAMMA 5.0.025.0010	ATLANTIC - MARINA - PRESTIGE

DOCCE EROGAZIONE FIAMMA RST "DI PRECISIONE"
"PRECISION" SHOWER SCREENS FIAMMA RST
"FEINMECHANISCHE" AUSLAUFDUSCHEN FIAMMA RST
DUCHAS EROGACIÓN FIAMMA RST "DE PRECISIÓN"

1

2

3 - PTFE

Photo	LF Code	Dimensions	Membrane	Suitable for	For machine model
1	**1460201**	ø 60.0 mm	200 µM	FIAMMA	ATLANTIC - MARINA - PRESTIGE
2	**1460206**	ø 60.0 mm	35 µM	FIAMMA	ATLANTIC - MARINA - PRESTIGE
3	**1081401**	ø 60.0 mm	200 µM PTFE	FIAMMA	ATLANTIC - MARINA - PRESTIGE

Docce progettate per ottenere la perfetta estrazione del caffè , acciaio Aisi 316 , certificate alimentare
Showers designed to obtain a perfect coffee brewing, Aisi 316 steel, food safe
Die Duschen wurden für die perfekte Kaffeeextraktion hergestellt,aus Aisi316 Stahl,lebensmitteltauglich-zertifiziert
Duchas planeadas para obtener la perfecta extracción del café, acero Aisi 316, certificadas uso alimentario

FIORENZATO C.S.

DOCCE EROGAZIONE FIORENZATO CS
SHOWER SCREENS FIORENZATO CS
AUSLAUFDUSCHEN FIORENZATO CS
DUCHAS EROGACIÓN FIORENZATO CS

1

2

3

4

5

6

Photo	LF Code	Dimensions	Suitable for	For machine model
1	**1081007**	ø 51.5 mm	FIORENZATO CS A2200235	VENEZIA
2	**1081003**	ø 57.5 mm	FIORENZATO CS A2200241	PIAZZASANMARCO
3	**1081016**	ø 60.0 mm	FIORENZATO CS A2200031	BRICOLETTA - COLOMBINA - DUCALE - FENICE - LIDO
4	**1081116**	ø 60.0 mm	FIORENZATO CS A2200031	BRICOLETTA - COLOMBINA - DUCALE - FENICE - LIDO
5	**1081216**	ø 60.0 mm	FIORENZATO CS A2200031	BRICOLETTA - COLOMBINA - DUCALE - FENICE - LIDO
6	**1081516**	ø 60.0 mm	FIORENZATO CS A2200031	BRICOLETTA - COLOMBINA - DUCALE - FENICE - LIDO

DOCCE EROGAZIONE FIORENZATO CS "DI PRECISIONE"
"PRECISION" SHOWER SCREENS FIORENZATO CS
"FEINMECHANISCHE" AUSLAUFDUSCHEN FIORENZATO CS
DUCHAS EROGACIÓN FIORENZATO CS "DE PRECISIÓN"

1

2

3 - PTFE

4

5

6 - PTFE

Photo	LF Code	Dimensions	Membrane	Suitable for	For machine model
1	**1460200**	ø 51.5 mm	200 µM	FIORENZATO CS	VENEZIA
2	**1460205**	ø 51.5 mm	35 µM	FIORENZATO CS	VENEZIA
3	**1081400**	ø 51.5 mm	200 µM PTFE	FIORENZATO CS	VENEZIA
4	**1460201**	ø 60.0 mm	200 µM	FIORENZATO CS	BRICOLETTA - COLOMBINA - DUCALE - FENICE - LIDO
5	**1460206**	ø 60.0 mm	35 µM	FIORENZATO CS	BRICOLETTA - COLOMBINA - DUCALE - FENICE - LIDO
6	**1081401**	ø 60.0 mm	200 µM PTFE	FIORENZATO CS	BRICOLETTA - COLOMBINA - DUCALE - FENICE - LIDO

Docce progettate per ottenere la perfetta estrazione del caffè , acciaio Aisi 316 , certificate alimentare
Showers designed to obtain a perfect coffee brewing, Aisi 316 steel, food safe
Die Duschen wurden für die perfekte Kaffeeextraktion hergestellt,aus Aisi316 Stahl,lebensmitteltauglich-zertifiziert
Duchas planeadas para obtener la perfecta extracción del café, acero Aisi 316, certificadas uso alimentario

FRACINO

DOCCE EROGAZIONE FRACINO
SHOWER SCREENS FRACINO
AUSLAUFDUSCHEN FRACINO
DUCHAS EROGACIÓN FRACINO

1

Photo	LF Code	Dimensions	Suitable for	For machine model
1	**1081007**	ø 51.5 mm	FRACINO FC103M	BAMBINO - CHERUB - HEAVENLY

DOCCE EROGAZIONE FRACINO "DI PRECISIONE"
PRECISION SHOWER SCREENS FRACINO
PRÄZISIONSDUSCHEN FRACINO
DUCHAS EROGACIÓN DE PRECISIÓN FRACINO

1

2

3 - PTFE

Photo	LF Code	Dimensions	Membrane	Suitable for	For machine model
1	**1460200**	ø 51.5 mm	200 µM	FRACINO	BAMBINO - CHERUB - HEAVENLY
2	**1460205**	ø 51.5 mm	35 µM	FRACINO	BAMBINO - CHERUB - HEAVENLY
3	**1081400**	ø 51.5 mm	200 µM PTFE	FRACINO	BAMBINO - CHERUB - HEAVENLY

Docce progettate per ottenere la perfetta estrazione del caffè , acciaio Aisi 316 , certificate alimentare
Showers designed to obtain a perfect coffee brewing, Aisi 316 steel, food safe
Die Duschen wurden für die perfekte Kaffeeextraktion hergestellt,aus Aisi316 Stahl,lebensmitteltauglich-zertifiziert
Duchas planeadas para obtener la perfecta extracción del café, acero Aisi 316, certificadas uso alimentario

FUTURMAT-ARIETE

DOCCE EROGAZIONE FUTURMAT
SHOWER SCREENS FUTURMAT
AUSLAUFDUSCHEN FUTURMAT
DUCHAS EROGACIÓN FUTURMAT

1

2

3

4

5

Photo	LF Code	Dimensions	Suitable for	For machine model
1	**1081250**	ø 57.0 mm	FUTURMAT 01602002	PALANCA
2	**1081016**	ø 60.0 mm	FUTURMAT 02610004	CUSTOM - E61 - F3 - RIMINI
3	**1081116**	ø 60.0 mm	FUTURMAT 02610004	CUSTOM - E61 - F3 - RIMINI
4	**1081216**	ø 60.0 mm	FUTURMAT 02610004	CUSTOM - E61 - F3 - RIMINI
5	**1081516**	ø 60.0 mm	FUTURMAT 02610004	CUSTOM - E61 - F3 - RIMINI

DOCCE EROGAZIONE FUTURMAT "DI PRECISIONE"
"PRECISION" SHOWER SCREENS FUTURMAT
"FEINMECHANISCHE" AUSLAUFDUSCHEN FUTURMAT
DUCHAS EROGACIÓN FUTURMAT "DE PRECISIÓN"

1

2

3 - PTFE

Photo	LF Code	Dimensions	Membrane	Suitable for	For machine model
1	**1460201**	ø 60.0 mm	200 µM	FUTURMAT	CUSTOM - E61 - F3 - RIMINI
2	**1460206**	ø 60.0 mm	35 µM	FUTURMAT	CUSTOM - E61 - F3 - RIMINI
3	**1081401**	ø 60.0 mm	200 µM PTFE	FUTURMAT	CUSTOM - E61 - F3 - RIMINI

Docce progettate per ottenere la perfetta estrazione del caffè , acciaio Aisi 316 , certificate alimentare
Showers designed to obtain a perfect coffee brewing, Aisi 316 steel, food safe
Die Duschen wurden für die perfekte Kaffeeextraktion hergestellt,aus Aisi316 Stahl,lebensmitteltauglich-zertifiziert
Duchas planeadas para obtener la perfecta extracción del café, acero Aisi 316, certificadas uso alimentario

Docce erogazione gruppo caffè
Shower screens for brew group
Auslaufduschen für Kaffeegruppen
Duchas erogación grupo café

GAGGIA

DOCCE EROGAZIONE GAGGIA
SHOWER SCREENS GAGGIA
AUSLAUFDUSCHEN GAGGIA
DUCHAS EROGACIÓN GAGGIA

1

2

3

4

5

6

Photo	LF Code	Dimensions	Suitable for	For machine model
1	**5047532**	ø 35,8 mm	GAGGIA 20000400	SYNCRONY
2	**5066398**	ø 35,8 mm	GAGGIA 11009162	TITANIUM
3	**5070066**	ø 35,8 mm	GAGGIA 9161.268	ACCADEMIA
4	**1081058**	ø 49.0 mm	GAGGIA 123741421	CAREZZA - GRANGAGGIA
5	**1081020**	ø 54.0 mm	GAGGIA S327115	G105 - G106
6	**1081063**	ø 54.5 mm	GAGGIA DM0704	BABY - CAREZZA - CLASSIC - EVOLUTION - NEWBABY
6	**1081022**	ø 51.5 mm	GAGGIA	BABY - NEWBABY

DOCCE EROGAZIONE GAGGIA
SHOWER SCREENS GAGGIA
AUSLAUFDUSCHEN GAGGIA
DUCHAS EROGACIÓN GAGGIA

1

Photo	LF Code	Dimensions	Suitable for	For machine model
1	**1081021**	ø 55.0 mm	GAGGIA WGADM0269	DECO - D90 - E90 - GD - GE - LCD - TS - XD - XE

DOCCE EROGAZIONE GAGGIA "DI PRECISIONE"
PRECISION SHOWER SCREENS GAGGIA
PRÄZISIONSDUSCHEN GAGGIA
DUCHAS EROGACIÓN DE PRECISIÓN GAGGIA

1

2

Photo	LF Code	Dimensions	Membrane	Suitable for	For machine model
1	**1081103**	ø 55 mm	200 µM	GAGGIA	DECO - D90 - E90 - GD - GE - LCD - TS - XD - XE
2	**1081099**	ø 55 mm	35 µM	GAGGIA	DECO - D90 - E90 - GD - GE - LCD - TS - XD - XE

Docce progettate per ottenere la perfetta estrazione del caffè , acciaio Aisi 316 , certificate alimentare
Showers designed to obtain a perfect coffee brewing, Aisi 316 steel, food safe
Die Duschen wurden für die perfekte Kaffeeextraktion hergestellt,aus Aisi316 Stahl,lebensmitteltauglich-zertifiziert
Duchas planeadas para obtener la perfecta extracción del café, acero Aisi 316, certificadas uso alimentario

GAGGIA SPAGNA

DOCCE EROGAZIONE GAGGIA SPAGNA
SHOWER SCREENS GAGGIA SPAGNA
AUSLAUFDUSCHEN GAGGIA SPAGNA
DUCHAS EROGACIÓN GAGGIA SPAGNA

1

2

3

4

Photo	LF Code	Dimensions	Suitable for	For machine model
1	**1081016**	ø 60.0 mm	GAGGIA SPAGNA 02610004	BELLA - G6 - KB - NERA
2	**1081116**	ø 60.0 mm	GAGGIA SPAGNA 02610004	BELLA - G6 - KB - NERA
3	**1081216**	ø 60.0 mm	GAGGIA SPAGNA 02610004	BELLA - G6 - KB - NERA
4	**1081516**	ø 60.0 mm	GAGGIA SPAGNA 02610004	BELLA - G6 - KB - NERA

Docce erogazione gruppo caffè
Shower screens for brew group
Auslaufduschen für Kaffeegruppen
Duchas erogación grupo café

DOCCE EROGAZIONE GAGGIA SPAGNA "DI PRECISIONE"
"PRECISION" SHOWER SCREENS GAGGIA SPAGNA
"FEINMECHANISCHE" AUSLAUFDUSCHEN GAGGIA SPAGNA
DUCHAS EROGACIÓN GAGGIA SPAGNA "DE PRECISIÓN"

1

2

3 - PTFE

Photo	LF Code	Dimensions	Membrane	Suitable for	For machine model
1	**1460201**	ø 60.0 mm	200 µM	GAGGIA SPAGNA	BELLA - G6 - KB - NERA
2	**1460206**	ø 60.0 mm	35 µM	GAGGIA SPAGNA	BELLA - G6 - KB - NERA
3	**1081401**	ø 60.0 mm	200 µM PTFE	GAGGIA SPAGNA	BELLA - G6 - KB - NERA

Docce progettate per ottenere la perfetta estrazione del caffè , acciaio Aisi 316 , certificate alimentare
Showers designed to obtain a perfect coffee brewing, Aisi 316 steel, food safe
Die Duschen wurden für die perfekte Kaffeeextraktion hergestellt,aus Aisi316 Stahl,lebensmitteltauglich-zertifiziert
Duchas planeadas para obtener la perfecta extracción del café, acero Aisi 316, certificadas uso alimentario

GRIMAC

DOCCE EROGAZIONE GRIMAC
SHOWER SCREENS GRIMAC
AUSLAUFDUSCHEN GRIMAC
DUCHAS EROGACIÓN GRIMAC

1

2

3

4

5

Photo	LF Code	Dimensions	Suitable for	For machine model
1	**1081007**	ø 51.5 mm	GRIMAC A2200235	G11
2	**1081016**	ø 60.0 mm	GRIMAC 1070100007-GR761	ECLISSE - G10 - MIA - TEN - TWENTY - ZOLAI - ZOLAII
3	**1081116**	ø 60.0 mm	GRIMAC 1070100007-GR761	ECLISSE - G10 - MIA - TEN - TWENTY - ZOLAI - ZOLAII
4	**1081216**	ø 60.0 mm	GRIMAC 1070100007-GR761	ECLISSE - G10 - MIA - TEN - TWENTY - ZOLAI - ZOLAII
5	**1081516**	ø 60.0 mm	GRIMAC 1070100007-GR761	ECLISSE - G10 - MIA - TEN - TWENTY - ZOLAI - ZOLAII

DOCCE EROGAZIONE GRIMAC "CIALDA"
"POD" SHOWER SCREENS GRIMAC
AUSLAUFDUSCHEN GRIMAC "PAD"
DUCHAS EROGACIÓN GRIMAC "CÁPSULA"

1 - POD ø 44 mm

2 - POD ø 44 mm

3 - POD ø 44 mm

4 - POD ø 44 mm

5 - POD ø 38 mm

6 - POD ø 44 mm

Photo	LF Code	Dimensions	Suitable for	For machine model
1	**1081067**	ø 55 mm TY0 253	GRIMAC 1090600007-MG039/3	AMBRA - DADAVAPORDOUBLE - NUVOLA - OPALE - TERRY
2	**1081043**	ø 55 mm TY1 277	GRIMAC 1090600004-MG039	AMBRA - DADAVAPORDOUBLE - NUVOLA - OPALE - TERRY
3	**1081068**	ø 55 mm TY2 349	GRIMAC 1090600005-MG039/1	AMBRA - DADAVAPORDOUBLE - NUVOLA - OPALE - TERRY
4	**1081069**	ø 55 mm TY3 400	GRIMAC 1090600006-MG039/2	AMBRA - DADAVAPORDOUBLE - NUVOLA - OPALE - TERRY
5	**1081070**	ø 55 mm TY4 277	GRIMAC 1070100013-MG026	AMBRA - DADAVAPORDOUBLE - NUVOLA - OPALE - TERRY
6	**1081076**	ø 55 mm TYA 177	GRIMAC 1090600017	AMBRA - DADAVAPORDOUBLE - NUVOLA - OPALE - TERRY

DOCCE EROGAZIONE GRIMAC "DI PRECISIONE"
"PRECISION" SHOWER SCREENS GRIMAC
"FEINMECHANISCHE" AUSLAUFDUSCHEN GRIMAC
DUCHAS EROGACIÓN GRIMAC "DE PRECISIÓN"

1

2

3 - PTFE

4

5

6 - PTFE

Photo	LF Code	Dimensions	Membrane	Suitable for	For machine model
1	**1460200**	ø 51.5 mm	200 µM	GRIMAC	G11
2	**1460205**	ø 51.5 mm	35 µM	GRIMAC	G11
3	**1081400**	ø 51.5 mm	200 µM PTFE	GRIMAC	G11
4	**1460201**	ø 60.0 mm	200 µM	GRIMAC	ECLISSE - G10 - MIA - TEN - TWENTY - ZOLAI - ZOLAII
5	**1460206**	ø 60.0 mm	35 µM	GRIMAC	ECLISSE - G10 - MIA - TEN - TWENTY - ZOLAI - ZOLAII
6	**1081401**	ø 60.0 mm	200 µM PTFE	GRIMAC	ECLISSE - G10 - MIA - TEN - TWENTY - ZOLAI - ZOLAII

Docce progettate per ottenere la perfetta estrazione del caffè , acciaio Aisi 316 , certificate alimentare
Showers designed to obtain a perfect coffee brewing, Aisi 316 steel, food safe
Die Duschen wurden für die perfekte Kaffeeextraktion hergestellt,aus Aisi316 Stahl,lebensmitteltauglich-zertifiziert
Duchas planeadas para obtener la perfecta extracción del café, acero Aisi 316, certificadas uso alimentario

Docce erogazione gruppo caffè
Shower screens for brew group
Auslaufduschen für Kaffeegruppen
Duchas erogación grupo café

ISOMAC

DOCCE EROGAZIONE ISOMAC
SHOWER SCREENS ISOMAC
AUSLAUFDUSCHEN ISOMAC
DUCHAS EROGACIÓN ISOMAC

1 2 3 4 5 6

Photo	LF Code	Dimensions	Suitable for	For machine model
1	**1081022**	ø 51.5 mm	ISOMAC IS000806	MAVERICK
2	**1081105**	ø 52.0 mm	ISOMAC ISD001.8	VENUS
3	**1081016**	ø 60.0 mm	ISOMAC IS000412	MILLENNIUM - MONDIALE - TEA - ZAFFIRO
4	**1081116**	ø 60.0 mm	ISOMAC IS000412	MILLENNIUM - MONDIALE - TEA - ZAFFIRO
5	**1081216**	ø 60.0 mm	ISOMAC IS000412	MILLENNIUM - MONDIALE - TEA - ZAFFIRO
6	**1081516**	ø 60.0 mm	ISOMAC IS000412	MILLENNIUM - MONDIALE - TEA - ZAFFIRO

ITALCREM

DOCCE EROGAZIONE ITALCREM
SHOWER SCREENS ITALCREM
AUSLAUFDUSCHEN ITALCREM
DUCHAS EROGACIÓN ITALCREM

1 2 3 4 5

Photo	LF Code	Dimensions	Suitable for	For machine model
1	**1081250**	ø 57.0 mm	ITALCREM 01602002	PALANCA
2	**1081016**	ø 60.0 mm	ITALCREM 02610004	CAPRI - IT4
3	**1081116**	ø 60.0 mm	ITALCREM 02610004	CAPRI - IT4
4	**1081216**	ø 60.0 mm	ITALCREM 02610004	CAPRI - IT4
5	**1081516**	ø 60.0 mm	ITALCREM 02610004	CAPRI - IT4

DOCCE EROGAZIONE ITALCREM "DI PRECISIONE"
"PRECISION" SHOWER SCREENS ITALCREM
"FEINMECHANISCHE" AUSLAUFDUSCHEN ITALCREM
DUCHAS EROGACIÓN ITALCREM "DE PRECISIÓN"

1

2

3 - PTFE

Photo	LF Code	Dimensions	Membrane	Suitable for	For machine model
1	**1460201**	ø 60.0 mm	200 µM	ITALCREM	CAPRI - IT4
2	**1460206**	ø 60.0 mm	35 µM	ITALCREM	CAPRI - IT4
3	**1081401**	ø 60.0 mm	200 µM PTFE	ITALCREM	CAPRI - IT4

Docce progettate per ottenere la perfetta estrazione del caffè , acciaio Aisi 316 , certificate alimentare
Showers designed to obtain a perfect coffee brewing, Aisi 316 steel, food safe
Die Duschen wurden für die perfekte Kaffeeextraktion hergestellt,aus Aisi316 Stahl,lebensmitteltauglich-zertifiziert
Duchas planeadas para obtener la perfecta extracción del café, acero Aisi 316, certificadas uso alimentario

LA PICCOLA

DOCCE EROGAZIONE LA PICCOLA
SHOWER SCREENS LA PICCOLA
AUSLAUFDUSCHEN LA PICCOLA
DUCHAS EROGACIÓN LA PICCOLA

1 - POD ø 44 mm

2 - POD ø 44 mm

Photo	LF Code	Dimensions	Suitable for	For machine model
1	**1081081**	ø 55 mm TY1	LA PICCOLA M14A	---
2	**1081078**	ø 55 mm TY2	LA PICCOLA M14B	---

Docce erogazione gruppo caffè
Shower screens for brew group
Auslaufduschen für Kaffeegruppen
Duchas erogación grupo café

MAGISTER

DOCCE EROGAZIONE MAGISTER
SHOWER SCREENS MAGISTER
AUSLAUFDUSCHEN MAGISTER
DUCHAS EROGACIÓN MAGISTER

1 2

Photo	LF Code	Dimensions	Suitable for	For machine model
1	**1081036**	ø 57.5 mm	MAGISTER 210025	---
2	**1081536**	ø 57.5 mm	MAGISTER 210025	---

DOCCE EROGAZIONE MAGISTER "DI PRECISIONE"
"PRECISION" SHOWER SCREENS MAGISTER
"FEINMECHANISCHE" AUSLAUFDUSCHEN MAGISTER
DUCHAS EROGACIÓN MAGISTER "DE PRECISIÓN"

1 2 3 - PTFE

Photo	LF Code	Dimensions	Membrane	Suitable for	For machine model
1	**1460203**	ø 57.0 mm	200 µM	MAGISTER	---
2	**1460208**	ø 57.0 mm	35 µM	MAGISTER	---
3	**1081402**	ø 57.0 mm	200 µM PTFE	MAGISTER	---

Docce progettate per ottenere la perfetta estrazione del caffè , acciaio Aisi 316 , certificate alimentare
Showers designed to obtain a perfect coffee brewing, Aisi 316 steel, food safe
Die Duschen wurden für die perfekte Kaffeeextraktion hergestellt,aus Aisi316 Stahl,lebensmitteltauglich-zertifiziert
Duchas planeadas para obtener la perfecta extracción del café, acero Aisi 316, certificadas uso alimentario

MAIRALI

DOCCE EROGAZIONE MAIRALI
SHOWER SCREENS MAIRALI
AUSLAUFDUSCHEN MAIRALI
DUCHAS EROGACIÓN MAIRALI

1

2

3

4

5

Photo	LF Code	Dimensions	Suitable for	For machine model
1	**1081250**	ø 57.0 mm	MAIRALI 01602002	PALANCA
2	**1081016**	ø 60.0 mm	MAIRALI 02610004	ARIANNE - GIULIETTA
3	**1081116**	ø 60.0 mm	MAIRALI 02610004	ARIANNE - GIULIETTA
4	**1081216**	ø 60.0 mm	MAIRALI 02610004	ARIANNE - GIULIETTA
5	**1081516**	ø 60.0 mm	MAIRALI 02610004	ARIANNE - GIULIETTA

DOCCE EROGAZIONE MAIRALI "DI PRECISIONE"
"PRECISION" SHOWER SCREENS MAIRALI
"FEINMECHANISCHE" AUSLAUFDUSCHEN MAIRALI
DUCHAS EROGACIÓN MAIRALI "DE PRECISIÓN"

1

2

3 - PTFE

Photo	LF Code	Dimensions	Membrane	Suitable for	For machine model
1	**1460201**	ø 60.0 mm	200 µM	MAIRALI	ARIANNE - GIULIETTA
2	**1460206**	ø 60.0 mm	35 µM	MAIRALI	ARIANNE - GIULIETTA
3	**1081401**	ø 60.0 mm	200 µM PTFE	MAIRALI	ARIANNE - GIULIETTA

Docce progettate per ottenere la perfetta estrazione del caffè , acciaio Aisi 316 , certificate alimentare
Showers designed to obtain a perfect coffee brewing, Aisi 316 steel, food safe
Die Duschen wurden für die perfekte Kaffeeextraktion hergestellt,aus Aisi316 Stahl,lebensmitteltauglich-zertifiziert
Duchas planeadas para obtener la perfecta extracción del café, acero Aisi 316, certificadas uso alimentario

MARCFI-ANCAS

DOCCE EROGAZIONE MARCFI
SHOWER SCREENS MARCFI
AUSLAUFDUSCHEN MARCFI
DUCHAS EROGACIÓN MARCFI

1

2

Photo	LF Code	Dimensions	Suitable for	For machine model
1	**1081051**	ø 54.5 mm	MARCFI BJ-5394	---
2	**1081052**	ø 62.0 mm	MARCFI	---

MARZOCCO

DOCCE EROGAZIONE MARZOCCO
SHOWER SCREENS MARZOCCO
AUSLAUFDUSCHEN MARZOCCO
DUCHAS EROGACIÓN MARZOCCO

1

1

Photo	LF Code	Dimensions	Suitable for	For machine model
1	**1081023**	ø 57.5 mm	MARZOCCO L107	FB70 - FB80 - GB5 - GS3 - LINEA - MISTRAL - STRADA
2	**5054756**	ø 57.5 mm	MARZOCCO	FB70 - FB80 - GB5 - GS3 - LINEA - MISTRAL - STRADA

DOCCE EROGAZIONE MARZOCCO "DI PRECISIONE"
"PRECISION" SHOWER SCREENS MARZOCCO
"FEINMECHANISCHE" AUSLAUFDUSCHEN MARZOCCO
DUCHAS EROGACIÓN MARZOCCO "DE PRECISIÓN"

1

2

3 - PTFE

Photo	LF Code	Dimensions	Membrane	Suitable for	For machine model
1	**1460202**	ø 56.5 mm	200 µM	MARZOCCO	FB70 - FB80 - GB5 - GS3 - LINEA - MISTRAL - STRADA
2	**1460207**	ø 57.5 mm	35 µM	MARZOCCO	FB70 - FB80 - GB5 - GS3 - LINEA - MISTRAL - STRADA
3	**5067220**	ø 56.5 mm	200 µM	MARZOCCO	FB70 - FB80 - GB5 - GS3 - LINEA - MISTRAL - STRADA

Docce progettate per ottenere la perfetta estrazione del caffè , acciaio Aisi 316 , certificate alimentare
Showers designed to obtain a perfect coffee brewing, Aisi 316 steel, food safe
Die Duschen wurden für die perfekte Kaffeeextraktion hergestellt,aus Aisi316 Stahl,lebensmitteltauglich-zertifiziert
Duchas planeadas para obtener la perfecta extracción del café, acero Aisi 316, certificadas uso alimentario

MCE

DOCCE EROGAZIONE MCE
SHOWER SCREENS MCE
AUSLAUFDUSCHEN MCE
DUCHAS EROGACIÓN MCE

1

2

3

Photo	LF Code	Dimensions	Suitable for	For machine model
1	**1081002**	ø 51.5 mm	MCE 27100	START
2	**1081006**	ø 51.5 mm	MCE 27100	START
3	**1081007**	ø 51.5 mm	MCE 27100	START

NUOVA SIMONELLI

DOCCE EROGAZIONE NUOVA SIMONELLI
SHOWER SCREENS NUOVA SIMONELLI
AUSLAUFDUSCHEN NUOVA SIMONELLI
DUCHAS EROGACIÓN NUOVA SIMONELLI

1

2

Photo	LF Code	Dimensions	Suitable for	For machine model
1	**1081026**	ø 56.5 mm	NUOVA SIMONELLI 03000066	APPIA - AURELIA - AURELIA II - PREMIER - PROGRAM - MAC
2	**1081098**	ø 57.0 mm	NUOVA SIMONELLI 03000066.C	AURELIA IIT3

DOCCE EROGAZIONE NUOVA SIMONELLI "CIALDA"
"POD" SHOWER SCREENS NUOVA SIMONELLI
AUSLAUFDUSCHEN NUOVA SIMONELLI "PAD"
DUCHAS EROGACIÓN NUOVA SIMONELLI "CÁPSULA"

1 - POD ø 44 mm

2 - POD ø 44 mm

3 - POD ø 44 mm

Photo	LF Code	Dimensions	Suitable for	For machine model
1	**1081084**	ø 55 mm TY1	NUOVA SIMONELLI 03001431	JAZZ
2	**1081087**	ø 55 mm TY2	NUOVA SIMONELLI 03001432	JAZZ
3	**1081088**	ø 55 mm TY3	NUOVA SIMONELLI 03001433	JAZZ

DOCCE EROGAZIONE NUOVA SIMONELLI "DI PRECISIONE"
"PRECISION" SHOWER SCREENS NUOVA SIMONELLI
"FEINMECHANISCHE" AUSLAUFDUSCHEN NUOVA SIMONELLI
DUCHAS EROGACIÓN NUOVA SIMONELLI "DE PRECISIÓN"

1

2

3 - PTFE

Photo	LF Code	Dimensions	Membrane	Suitable for	For machine model
1	**1460204**	ø 56.5 mm	200 µm	NUOVA SIMONELLI	APPIA - AURELIA - AURELIA II - PREMIER - PROGRAM - MAC
2	**1460209**	ø 57.5 mm	35 µm	NUOVA SIMONELLI	AURELIA IIT3
3	**1081403**	ø 56.5 mm	200 µM PTFE	NUOVA SIMONELLI	APPIA - AURELIA - AURELIA II - PREMIER - PROGRAM - MAC

Docce progettate per ottenere la perfetta estrazione del caffè , acciaio Aisi 316 , certificate alimentare
Showers designed to obtain a perfect coffee brewing, Aisi 316 steel, food safe
Die Duschen wurden für die perfekte Kaffeeextraktion hergestellt,aus Aisi316 Stahl,lebensmitteltauglich-zertifiziert
Duchas planeadas para obtener la perfecta extracción del café, acero Aisi 316, certificadas uso alimentario

ORCHESTRALE

DOCCE EROGAZIONE ORCHESTRALE
SHOWER SCREENS ORCHESTRALE
AUSLAUFDUSCHEN ORCHESTRALE
DUCHAS EROGACIÓN ORCHESTRALE

1

2

3

4

Photo	LF Code	Dimensions	Suitable for	For machine model
1	**1081016**	ø 60.0 mm	ORCHESTRALE D27104	ETNICA-PHONICA
2	**1081116**	ø 60.0 mm	ORCHESTRALE	ETNICA-PHONICA
3	**1081216**	ø 60.0 mm	ORCHESTRALE	ETNICA-PHONICA
4	**1081516**	ø 60.0 mm	ORCHESTRALE	ETNICA-PHONICA

Docce erogazione gruppo caffè
Shower screens for brew group
Auslaufduschen für Kaffeegruppen
Duchas erogación grupo café

DOCCE EROGAZIONE ORCHESTRALE "DI PRECISIONE"
"PRECISION" SHOWER SCREENS ORCHESTRALE
"FEINMECHANISCHE" AUSLAUFDUSCHEN ORCHESTRALE
DUCHAS EROGACIÓN ORCHESTRALE "DE PRECISIÓN"

1

2

3 - PTFE

Photo	LF Code	Dimensions	Membrane	Suitable for	For machine model
1	**1460201**	ø 60.0 mm	200 µM	ORCHESTRALE	ETNICA-PHONICA
2	**1460206**	ø 60.0 mm	35 µM	ORCHESTRALE	ETNICA-PHONICA
3	**1081401**	ø 60.0 mm	200 µM PTFE	ORCHESTRALE	ETNICA-PHONICA

Docce progettate per ottenere la perfetta estrazione del caffè , acciaio Aisi 316 , certificate alimentare
Showers designed to obtain a perfect coffee brewing, Aisi 316 steel, food safe
Die Duschen wurden für die perfekte Kaffeeextraktion hergestellt,aus Aisi316 Stahl,lebensmitteltauglich-zertifiziert
Duchas planeadas para obtener la perfecta extracción del café, acero Aisi 316, certificadas uso alimentario

PAVONI

DOCCE EROGAZIONE PAVONI
SHOWER SCREENS PAVONI
AUSLAUFDUSCHEN PAVONI
DUCHAS EROGACIÓN PAVONI

1

2

3

4

5

Photo	LF Code	Dimensions	Suitable for	For machine model
1	**1081064**	ø 56.0 mm	PAVONI 327106	BAR - BART - CAFE - HOTEL - PUB
2	**1081026**	ø 56.5 mm	PAVONI 327105	BAR - BART - CAFE - HOTEL - PUB
3	**1081036**	ø 57.5 mm	PAVONI 327104	BAR - BART - CAFE - HOTEL - P UNO - P TRE - PUB
4	**1081536**	ø 57.5 mm	PAVONI 327104	BAR - BART - CAFE - HOTEL - P UNO - P TRE - PUB
5	**1081003**	ø 57.5 mm	PAVONI 327114	BAR - BART - CAFE - HOTEL - PUB (LEVA)

DOCCE EROGAZIONE PAVONI
SHOWER SCREENS PAVONI
AUSLAUFDUSCHEN PAVONI
DUCHAS EROGACIÓN PAVONI

1 2 3 4

Photo	LF Code	Dimensions	Suitable for	For machine model
1	**1081016**	ø 60.0 mm	PAVONI 330677	P90
2	**1081116**	ø 60.0 mm	PAVONI 330677	P90
3	**1081216**	ø 60.0 mm	PAVONI 330677	P90
4	**1081516**	ø 60.0 mm	PAVONI 330677	P90

DOCCE EROGAZIONE PAVONI "CIALDA/DOMESTIC"
SHOWER SCREENS PAVONI "CIALDA/DOMESTIC"
AUSLAUFDUSCHEN PAVONI "CIALDA/DOMESTIC"
DUCHAS EROGACIÓN PAVONI "CIALDA/DOMESTIC"

1 2 3 4 5 - POD ø 44 mm 6 - POD ø 38 mm

Photo	LF Code	Dimensions	Suitable for	For machine model
1	**5033942**	ø 48.8 mm	PAVONI 0P123740221	ESPRESSOPLUS - ESPRESSOPLUSLUSSO
2	**1081058**	ø 49.0 mm	PAVONI 0P123741421	ESPRESSOPLUS - ESPRESSOPLUSLUSSO - EUROBAR - SIMPATICO
3	**1081024**	ø 52.0 mm	PAVONI 327111	EUROPICCOLA - PROFESSIONAL (NO CAMICIA)
4	**1081020**	ø 54.0 mm	PAVONI 327115	EUROPICCOLA - PROFESSIONAL (SI CAMICIA)
5	**1081084**	ø 55.0 mm TY1	PAVONI 0R1132002W	MICROPOD
6	**1081077**	ø 55.0 mm TY38	PAVONI 0R1132001W	MICROPOD

Docce erogazione gruppo caffè
Shower screens for brew group
Auslaufduschen für Kaffeegruppen
Duchas erogación grupo café

DOCCE EROGAZIONE PAVONI "DI PRECISIONE"
PRECISION SHOWER SCREENS PAVONI
PRÄZISIONSDUSCHEN PAVONI
DUCHAS EROGACIÓN DE PRECISIÓN PAVONI

1

2

3 - PTFE

4

5

6 - PTFE

Photo	LF Code	Dimensions	Membrane	Suitable for	For machine model
1	**1460203**	ø 57.0 mm	200 µM	PAVONI	BAR - BART - CAFE - HOTEL - P UNO - P TRE - PUB
2	**1460208**	ø 57.0 mm	35 µM	PAVONI	BAR - BART - CAFE - HOTEL - P UNO - P TRE - PUB
3	**1081402**	ø 57.0 mm	200 µM PTFE	PAVONI	BAR - BART - CAFE - HOTEL - P UNO - P TRE - PUB
4	**1460201**	ø 60.0 mm	200 µM	PAVONI	P90
5	**1460206**	ø 60.0 mm	35 µM	PAVONI	P90
6	**1081401**	ø 60.0 mm	200 µM PTFE	PAVONI	P90

Docce progettate per ottenere la perfetta estrazione del caffè , acciaio Aisi 316 , certificate alimentare
Showers designed to obtain a perfect coffee brewing, Aisi 316 steel, food safe
Die Duschen wurden für die perfekte Kaffeeextraktion hergestellt,aus Aisi316 Stahl,lebensmitteltauglich-zertifiziert
Duchas planeadas para obtener la perfecta extracción del café, acero Aisi 316, certificadas uso alimentario

PROMAC

DOCCE EROGAZIONE PROMAC
SHOWER SCREENS PROMAC
AUSLAUFDUSCHEN PROMAC
DUCHAS EROGACIÓN PROMAC

1

2

3

4

5

6

Photo	LF Code	Dimensions	Suitable for	For machine model
1	**1081036**	ø 57.5 mm	PROMAC 40200005	CLUB
2	**1081536**	ø 57.5 mm	PROMAC 40200005	CLUB
3	**1081016**	ø 60.0 mm	PROMAC 80230310	GREEN - COMPACT
4	**1081116**	ø 60.0 mm	PROMAC 80230310	GREEN - COMPACT
5	**1081216**	ø 60.0 mm	PROMAC 80230310	GREEN - COMPACT
6	**1081516**	ø 60.0 mm	PROMAC 80230310	GREEN - COMPACT

DOCCE EROGAZIONE PROMAC "DI PRECISIONE"
"PRECISION" SHOWER SCREENS PROMAC
"FEINMECHANISCHE" AUSLAUFDUSCHEN PROMAC
DUCHAS EROGACIÓN PROMAC "DE PRECISIÓN"

1

2

3 - PTFE

4

5

6 - PTFE

Photo	LF Code	Dimensions	Membrane	Suitable for	For machine model
1	**1460203**	ø 57.0 mm	200 µM	PROMAC	CLUB
2	**1460208**	ø 57.0 mm	35 µM	PROMAC	CLUB
3	**1081402**	ø 57.0 mm	200 µM PTFE	PROMAC	CLUB
4	**1460201**	ø 60.0 mm	200 µM	PROMAC	GREEN - COMPACT
5	**1460206**	ø 60.0 mm	35 µM	PROMAC	GREEN - COMPACT
6	**1081401**	ø 60.0 mm	200 µM PTFE	PROMAC	GREEN - COMPACT

Docce progettate per ottenere la perfetta estrazione del caffè , acciaio Aisi 316 , certificate alimentare
Showers designed to obtain a perfect coffee brewing, Aisi 316 steel, food safe
Die Duschen wurden für die perfekte Kaffeeextraktion hergestellt,aus Aisi316 Stahl,lebensmitteltauglich-zertifiziert
Duchas planeadas para obtener la perfecta extracción del café, acero Aisi 316, certificadas uso alimentario

QUICK MILL

DOCCE EROGAZIONE QUICK MILL
SHOWER SCREENS QUICK MILL
AUSLAUFDUSCHEN QUICK MILL
DUCHAS EROGACIÓN QUICK MILL

1

2

Photo	LF Code	Dimensions	Suitable for	For machine model
1	**1081104**	ø 54.0 mm	QUICK MILL AC0900DO	03035 PEGASO - 0820 - 0835
2	**1081116**	ø 60.0 mm	QUICK MILL AC0970FS	0980 ANDREJA - 0995P VETRANO

Docce erogazione gruppo caffè
Shower screens for brew group
Auslaufduschen für Kaffeegruppen
Duchas erogación grupo café

RANCILIO

DOCCE EROGAZIONE RANCILIO
SHOWER SCREENS RANCILIO
AUSLAUFDUSCHEN RANCILIO
DUCHAS EROGACIÓN RANCILIO

1 2 3

Photo	LF Code	Dimensions	Suitable for	For machine model
1	**1081003**	ø 57.5 mm	RANCILIO 40200030	CLASSE6 LEVA - CLASSE7 LEVA - S10 - Z9 - Z11
2	**1081036**	ø 57.5 mm	RANCILIO 40200005	CLASSE10 - CLASSE6 - CLASSE7 - CLASSE8 - CLASSE9 - EPOCA
3	**1081536**	ø 57.5 mm	RANCILIO 40200005	CLASSE10 - CLASSE6 - CLASSE7 - CLASSE8 - CLASSE9 - EPOCA

DOCCE EROGAZIONE RANCILIO "DI PRECISIONE"
"PRECISION" SHOWER SCREENS RANCILIO
"FEINMECHANISCHE" AUSLAUFDUSCHEN RANCILIO
DUCHAS EROGACIÓN RANCILIO "DE PRECISIÓN"

1 2 3 - PTFE

Photo	LF Code	Dimensions	Membrane	Suitable for	For machine model
1	**1460203**	ø 57.0 mm	200 µM	RANCILIO	CLASSE10 - CLASSE6 - CLASSE7 - CLASSE8 - CLASSE9 - EPOCA
2	**1460208**	ø 57.0 mm	35 µM	RANCILIO	CLASSE10 - CLASSE6 - CLASSE7 - CLASSE8 - CLASSE9 - EPOCA
3	**1081402**	ø 57.0 mm	200 µM PTFE	RANCILIO	CLASSE10 - CLASSE6 - CLASSE7 - CLASSE8 - CLASSE9 - EPOCA

Docce progettate per ottenere la perfetta estrazione del caffè , acciaio Aisi 316 , certificate alimentare
Showers designed to obtain a perfect coffee brewing, Aisi 316 steel, food safe
Die Duschen wurden für die perfekte Kaffeeextraktion hergestellt,aus Aisi316 Stahl,lebensmitteltauglich-zertifiziert
Duchas planeadas para obtener la perfecta extracción del café, acero Aisi 316, certificadas uso alimentario

RDL

DOCCE EROGAZIONE RDL "CIALDA"
"POD" SHOWER SCREENS RDL
AUSLAUFDUSCHEN RDL "PAD"
DUCHAS EROGACIÓN RDL "CÁPSULA"

1 - POD ø 44 mm

2 - POD ø 44 mm

3 - POD ø 44 mm

4 - POD ø 38 mm

Photo	LF Code	Dimensions	Suitable for	For machine model
1	**1081084**	ø 55 mm TY1	RDL 1132002W	MAXI - MINI - SWEET
2	**1081087**	ø 55 mm TY2	RDL 1132003W	MINI - SWEET
3	**1081088**	ø 55 mm TY3	RDL 1132005W	SWEET
4	**1081077**	ø 55 mm TY38	RDL 1132001W	MAXI - MINI - SWEET

RENEKA

DOCCE EROGAZIONE RENEKA
SHOWER SCREENS RENEKA
AUSLAUFDUSCHEN RENEKA
DUCHAS EROGACIÓN RENEKA

1

2

3

4

5

6

Photo	LF Code	Dimensions	Suitable for	For machine model
1	**1081006**	ø 51.5 mm	RENEKA 9003470	BASIC - CONCEPT - LC - LIFE - MOSAIC - OEM - PILOT - PLUS
2	**1081007**	ø 51.5 mm	RENEKA 9003470	BASIC - CONCEPT - LC - LIFE - MOSAIC - OEM - PILOT - PLUS
3	**1081016**	ø 60.0 mm	RENEKA AT5471022	AMICI - ATALANTE
4	**1081116**	ø 60.0 mm	RENEKA AT5471022	AMICI - ATALANTE
5	**1081216**	ø 60.0 mm	RENEKA AT5471022	AMICI - ATALANTE
6	**1081516**	ø 60.0 mm	RENEKA AT5471022	AMICI - ATALANTE

Docce erogazione gruppo caffè
Shower screens for brew group
Auslaufduschen für Kaffeegruppen
Duchas erogación grupo café

DOCCE EROGAZIONE RENEKA "DI PRECISIONE"
"PRECISION" SHOWER SCREENS RENEKA
"FEINMECHANISCHE" AUSLAUFDUSCHEN RENEKA
DUCHAS EROGACIÓN RENEKA "DE PRECISIÓN"

1

2

3 - PTFE

4

5

6 - PTFE

Photo	LF Code	Dimensions	Membrane	Suitable for	For machine model
1	**1460200**	ø 51.5 mm	200 µM	RENEKA	BASIC - CONCEPT - LC - LIFE - MOSAIC - OEM - PILOT - PLUS
2	**1460205**	ø 51.5 mm	35 µM	RENEKA	BASIC - CONCEPT - LC - LIFE - MOSAIC - OEM - PILOT - PLUS
3	**1081400**	ø 51.5 mm	200 µM PTFE	RENEKA	BASIC - CONCEPT - LC - LIFE - MOSAIC - OEM - PILOT - PLUS
4	**1460201**	ø 60.0 mm	200 µM	RENEKA	AMICI - ATALANTE
5	**1460206**	ø 60.0 mm	35 µM	RENEKA	AMICI - ATALANTE
6	**1081401**	ø 60.0 mm	200 µM PTFE	RENEKA	AMICI - ATALANTE

Docce progettate per ottenere la perfetta estrazione del caffè , acciaio Aisi 316 , certificate alimentare
Showers designed to obtain a perfect coffee brewing, Aisi 316 steel, food safe
Die Duschen wurden für die perfekte Kaffeeextraktion hergestellt,aus Aisi316 Stahl,lebensmitteltauglich-zertifiziert
Duchas planeadas para obtener la perfecta extracción del café, acero Aisi 316, certificadas uso alimentario

ROYAL

DOCCE EROGAZIONE ROYAL
SHOWER SCREENS ROYAL
AUSLAUFDUSCHEN ROYAL
DUCHAS EROGACIÓN ROYAL

1

2

3

4

5

Photo	LF Code	Dimensions	Suitable for	For machine model
1	**1081007**	ø 51.5 mm	ROYAL 4630033	SYNCHRO
2	**1081016**	ø 60.0 mm	ROYAL 0520080	DIADEMA
3	**1081116**	ø 60.0 mm	ROYAL 0520080	DIADEMA
4	**1081216**	ø 60.0 mm	ROYAL 0520080	DIADEMA
5	**1081516**	ø 60.0 mm	ROYAL 0520080	DIADEMA

DOCCE EROGAZIONE ROYAL "DI PRECISIONE"
"PRECISION" SHOWER SCREENS ROYAL
"FEINMECHANISCHE" AUSLAUFDUSCHEN ROYAL
DUCHAS EROGACIÓN ROYAL "DE PRECISIÓN"

1

2

3 - PTFE

4

5

6 - PTFE

Photo	LF Code	Dimensions	Membrane	Suitable for	For machine model
1	**1460200**	ø 51.5 mm	200 µM	ROYAL	SYNCHRO
2	**1460205**	ø 51.5 mm	35 µM	ROYAL	SYNCHRO
3	**1081400**	ø 51.5 mm	200 µM PTFE	ROYAL	SYNCHRO
4	**1460201**	ø 60.0 mm	200 µM	ROYAL	DIADEMA
5	**1460206**	ø 60.0 mm	35 µM	ROYAL	DIADEMA
6	**1081401**	ø 60.0 mm	200 µM PTFE	ROYAL	DIADEMA

Docce progettate per ottenere la perfetta estrazione del caffè , acciaio Aisi 316 , certificate alimentare
Showers designed to obtain a perfect coffee brewing, Aisi 316 steel, food safe
Die Duschen wurden für die perfekte Kaffeeextraktion hergestellt,aus Aisi316 Stahl,lebensmitteltauglich-zertifiziert
Duchas planeadas para obtener la perfecta extracción del café, acero Aisi 316, certificadas uso alimentario

SAB ITALIA

DOCCE EROGAZIONE SAB ITALIA
SHOWER SCREENS SAB ITALIA
AUSLAUFDUSCHEN SAB ITALIA
DUCHAS EROGACIÓN SAB ITALIA

1

2

3

4

5

Photo	LF Code	Dimensions	Suitable for	For machine model
1	**1081007**	ø 51.5 mm	SAB ITALIA SVECD001	JOLLY
2	**1081016**	ø 60.0 mm	SAB ITALIA SVTMD003	MODERNA - E96 - ELLIPSE
3	**1081116**	ø 60.0 mm	SAB ITALIA SVTMD003	MODERNA - E96 - ELLIPSE
4	**1081216**	ø 60.0 mm	SAB ITALIA SVTMD003	MODERNA - E96 - ELLIPSE
5	**1081516**	ø 60.0 mm	SAB ITALIA SVTMD003	MODERNA - E96 - ELLIPSE

Docce erogazione gruppo caffè
Shower screens for brew group
Auslaufduschen für Kaffeegruppen
Duchas erogación grupo café

DOCCE EROGAZIONE SAB ITALIA "DI PRECISIONE"
"PRECISION" SHOWER SCREENS SAB ITALIA
"FEINMECHANISCHE" AUSLAUFDUSCHEN SAB ITALIA
DUCHAS EROGACIÓN "DE PRECISIÓN" SAB ITALIA

1 2 3 - PTFE 4 5 6 - PTFE

Photo	LF Code	Dimensions	Membrane	Suitable for	For machine model
1	**1460200**	ø 51.5 mm	200 µM	SAB ITALIA	JOLLY
2	**1460205**	ø 51.5 mm	35 µM	SAB ITALIA	JOLLY
3	**1081400**	ø 51.5 mm	200 µM PTFE	SAB ITALIA	JOLLY
4	**1460201**	ø 60.0 mm	200 µM	SAB ITALIA	MODERNA - E96 - ELLIPSE
5	**1460206**	ø 60.0 mm	35 µM	SAB ITALIA	MODERNA - E96 - ELLIPSE
6	**1081401**	ø 60.0 mm	200 µM PTFE	SAB ITALIA	MODERNA - E96 - ELLIPSE

Docce progettate per ottenere la perfetta estrazione del caffè , acciaio Aisi 316 , certificate alimentare
Showers designed to obtain a perfect coffee brewing, Aisi 316 steel, food safe
Die Duschen wurden für die perfekte Kaffeeextraktion hergestellt,aus Aisi316 Stahl,lebensmitteltauglich-zertifiziert
Duchas planeadas para obtener la perfecta extracción del café, acero Aisi 316, certificadas uso alimentario

SAECO

DOCCE EROGAZIONE SAECO
SHOWER SCREENS SAECO
AUSLAUFDUSCHEN SAECO
DUCHAS EROGACIÓN SAECO

1 2 3 4 5 6

Photo	LF Code	Dimensions	Suitable for	For machine model
1	**1081028**	ø 35.5 mm	SAECO 9161.167	MAGIC - STRATOS
2	**1081059**	ø 35.8 mm	SAECO 223740300	CAFENOVA - EASY - MAGICDELUXE - ROYAL - VIENNA
3	**5047532**	ø 35,8 mm	SAECO 20000400	INCANTO S-CLASS - ROYAL - ROYAL NEW - ROYAL PROFESSIONAL
4	**5066398**	ø 35,8 mm	SAECO 11009162	INCANTO
5	**5070066**	ø 35,8 mm	SAECO 9161.268	EXPRELIA - INTELIA - MOLTIO - PRIMEA - SYNTIA - TELEA - XELSIS
6	**5033942**	ø 48.8 mm	SAECO 123740221	AROMA - GRANCREMA - RIOPROFI - VIAVENEZIA

DOCCE EROGAZIONE SAECO
SHOWER SCREENS SAECO
AUSLAUFDUSCHEN SAECO
DUCHAS EROGACIÓN SAECO

1

2

3

Photo	LF Code	Dimensions	Suitable for	For machine model
1	**5055231**	ø 48,8 mm	SAECO 123741722	ARMONIA EASY - MAGIC COMBI - NICE COFFEE - VIA VENETO
2	**1081058**	ø 49.0 mm	SAECO 123741421	ARMONIA - AROMA - MAGICCAPPUCCINO
3	**1081021**	ø 55.0 mm	SAECO WGADM0269	AROMA

DOCCE EROGAZIONE SAECO "DI PRECISIONE"
PRECISION SHOWER SCREENS SAECO
PRÄZISIONSDUSCHEN SAECO
DUCHAS EROGACIÓN DE PRECISIÓN SAECO

1

2

Photo	LF Code	Dimensions	Membrane	Suitable for	For machine model
1	**1081103**	ø 55 mm	200 µM	SAECO	AROMA
2	**1081099**	ø 55 mm	35 µM	SAECO	AROMA

Docce progettate per ottenere la perfetta estrazione del caffè , acciaio Aisi 316 , certificate alimentare
Showers designed to obtain a perfect coffee brewing, Aisi 316 steel, food safe
Die Duschen wurden für die perfekte Kaffeeextraktion hergestellt,aus Aisi316 Stahl,lebensmitteltauglich-zertifiziert
Duchas planeadas para obtener la perfecta extracción del café, acero Aisi 316, certificadas uso alimentario

Docce erogazione gruppo caffè
Shower screens for brew group
Auslaufduschen für Kaffeegruppen
Duchas erogación grupo café

SAN MARCO

DOCCE EROGAZIONE SAN MARCO
SHOWER SCREENS SAN MARCO
AUSLAUFDUSCHEN SAN MARCO
DUCHAS EROGACIÓN SAN MARCO

1

2

Photo	LF Code	Dimensions	Suitable for	For machine model
1	**1081041**	ø 48.0 mm	SAN MARCO 202011	105 - 100 - 95 - 85
2	**1081053**	ø 50.5 mm	SAN MARCO 202072	LEVA

DOCCE EROGAZIONE SAN MARCO "DI PRECISIONE"
"PRECISION" SHOWER SCREENS SAN MARCO
"FEINMECHANISCHE" AUSLAUFDUSCHEN SAN MARCO
DUCHAS EROGACIÓN SAN MARCO "DE PRECISIÓN"

1

2

Photo	LF Code	Dimensions	Membrane	Suitable for	For machine model
1	**1460210**	ø 48.0 mm	200 µM	SAN MARCO	105 - 100 - 95 - 85
2	**1460212**	ø 48.0 mm	35 µM	SAN MARCO	105 - 100 - 95 - 85

Docce progettate per ottenere la perfetta estrazione del caffè , acciaio Aisi 316 , certificate alimentare
Showers designed to obtain a perfect coffee brewing, Aisi 316 steel, food safe
Die Duschen wurden für die perfekte Kaffeeextraktion hergestellt,aus Aisi316 Stahl,lebensmitteltauglich-zertifiziert
Duchas planeadas para obtener la perfecta extracción del café, acero Aisi 316, certificadas uso alimentario

SANREMO

DOCCE EROGAZIONE SANREMO
SHOWER SCREENS SANREMO
AUSLAUFDUSCHEN SANREMO
DUCHAS EROGACIÓN SANREMO

1

2

3

4

5

Photo	LF Code	Dimensions	Suitable for	For machine model
1	**1081006**	ø 51.5 mm	SANREMO 10052170	VENEZIA
2	**1081016**	ø 60.0 mm	SANREMO 10052120	AMALFI - CAPRI - MILANO LX - PISA - TORINO - TREVISO
3	**1081116**	ø 60.0 mm	SANREMO 10052120	AMALFI - CAPRI - MILANO LX - PISA - TORINO - TREVISO
4	**1081216**	ø 60.0 mm	SANREMO 10052120	AMALFI - CAPRI - MILANO LX - PISA - TORINO - TREVISO
5	**1081516**	ø 60.0 mm	SANREMO 10052120	AMALFI - CAPRI - MILANO LX - PISA - TORINO - TREVISO

DOCCE EROGAZIONE SANREMO "DI PRECISIONE"
"PRECISION" SHOWER SCREENS SANREMO
"FEINMECHANISCHE" AUSLAUFDUSCHEN" SANREMO
DUCHAS EROGACIÓN SANREMO "DE PRECISIÓN"

1

2

3 - PTFE

4

5

6 - PTFE

Photo	LF Code	Dimensions	Membrane	Suitable for	For machine model
1	**1460200**	ø 51.5 mm	200 µM	SANREMO	VENEZIA
2	**1460205**	ø 51.5 mm	35 µM	SANREMO	VENEZIA
3	**1081400**	ø 51.5 mm	200 µM PTFE	SANREMO	VENEZIA
4	**1460201**	ø 60.0 mm	200 µM	SANREMO	AMALFI - CAPRI - MILANO LX - PISA - TORINO - TREVISO
5	**1460206**	ø 60.0 mm	35 µM	SANREMO	AMALFI - CAPRI - MILANO LX - PISA - TORINO - TREVISO
6	**1081401**	ø 60.0 mm	200 µM PTFE	SANREMO	AMALFI - CAPRI - MILANO LX - PISA - TORINO - TREVISO

Docce progettate per ottenere la perfetta estrazione del caffè , acciaio Aisi 316 , certificate alimentare
Showers designed to obtain a perfect coffee brewing, Aisi 316 steel, food safe
Die Duschen wurden für die perfekte Kaffeeextraktion hergestellt,aus Aisi316 Stahl,lebensmitteltauglich-zertifiziert
Duchas planeadas para obtener la perfecta extracción del café, acero Aisi 316, certificadas uso alimentario

Docce erogazione gruppo caffè
Shower screens for brew group
Auslaufduschen für Kaffeegruppen
Duchas erogación grupo café

SCALA

DOCCE EROGAZIONE SCALA
SHOWER SCREENS SCALA
AUSLAUFDUSCHEN SCALA
DUCHAS EROGACIÓN SCALA

1 2 3 4 5

Photo	LF Code	Dimensions	Suitable for	For machine model
1	**1081007**	ø 51.5 mm	SCALA C-0380	NORMA
2	**1081016**	ø 60.0 mm	SCALA C-0322	BUTTERFLY - CARMEN - EROICA - IRIS
3	**1081116**	ø 60.0 mm	SCALA C-0322	BUTTERFLY - CARMEN - EROICA - IRIS
4	**1081216**	ø 60.0 mm	SCALA C-0322	BUTTERFLY - CARMEN - EROICA - IRIS
5	**1081516**	ø 60.0 mm	SCALA C-0322	BUTTERFLY - CARMEN - EROICA - IRIS

DOCCE EROGAZIONE SCALA "DI PRECISIONE"
"PRECISION" SHOWER SCREENS SCALA
"FEINMECHANISCHE" AUSLAUFDUSCHEN SCALA
DUCHAS EROGACIÓN SCALA "DE PRECISIÓN"

1 2 3 - PTFE 4 5 6 - PTFE

Photo	LF Code	Dimensions	Membrane	Suitable for	For machine model
1	**1460200**	ø 51.5 mm	200 µM	SCALA	NORMA
2	**1460205**	ø 51.5 mm	35 µM	SCALA	NORMA
3	**1081400**	ø 51.5 mm	200 µM PTFE	SCALA	NORMA
4	**1460201**	ø 60.0 mm	200 µM	SCALA	BUTTERFLY - CARMEN - EROICA - IRIS
5	**1460206**	ø 60.0 mm	35 µM	SCALA	BUTTERFLY - CARMEN - EROICA - IRIS
6	**1081401**	ø 60.0 mm	200 µM PTFE	SCALA	BUTTERFLY - CARMEN - EROICA - IRIS

Docce progettate per ottenere la perfetta estrazione del caffè , acciaio Aisi 316 , certificate alimentare
Showers designed to obtain a perfect coffee brewing, Aisi 316 steel, food safe
Die Duschen wurden für die perfekte Kaffeeextraktion hergestellt,aus Aisi316 Stahl,lebensmitteltauglich-zertifiziert
Duchas planeadas para obtener la perfecta extracción del café, acero Aisi 316, certificadas uso alimentario

SGL

DOCCE EROGAZIONE SGL "CIALDA"
"POD" SHOWER SCREENS SGL
AUSLAUFDUSCHEN SGL "PAD"
DUCHAS EROGACIÓN SGL "CÁPSULA"

1 - POD ø 44 mm

2 - POD ø 44 mm

3 - POD ø 44 mm

4 - POD ø 44 mm

Photo	LF Code	Dimensions	Suitable for	For machine model
1	**1081082**	ø 55 mm TY1/1	SGL CC485/1	---
2	**1081083**	ø 55 mm TY1/A	SGL CC485/A	---
3	**1081079**	ø 55 mm TY2/1	SGL CC486/1	---
4	**1081080**	ø 55 mm TY2/A	SGL CC486/A	---

SPAZIALE

DOCCE EROGAZIONE SPAZIALE
SHOWER SCREENS SPAZIALE
AUSLAUFDUSCHEN SPAZIALE
DUCHAS EROGACIÓN SPAZIALE

1

Photo	LF Code	Dimensions	Suitable for	For machine model
1	**1081046**	ø 49/52 mm	SPAZIALE 2908+2909	PROFESSIONAL - S1 - S3 - SPAZIO - NEW - S40 - S5

Docce erogazione gruppo caffè
Shower screens for brew group
Auslaufduschen für Kaffeegruppen
Duchas erogación grupo café

DOCCE EROGAZIONE SPAZIALE "DI PRECISIONE"
"PRECISION" SHOWER SCREENS SPAZIALE
"FEINMECHANISCHE" AUSLAUFDUSCHEN SPAZIALE
DUCHAS EROGACIÓN SPAZIALE "DE PRECISIÓN"

1

Photo	LF Code	Dimensions	Membrane	Suitable for	For machine model
1	**1460211**	ø 48.4 mm	200 µM	SPAZIALE	PROFESSIONAL - S1 - S3 - SPAZIO - NEW - S40 - S5

Docce progettate per ottenere la perfetta estrazione del caffè , acciaio Aisi 316 , certificate alimentare
Showers designed to obtain a perfect coffee brewing, Aisi 316 steel, food safe
Die Duschen wurden für die perfekte Kaffeeextraktion hergestellt,aus Aisi316 Stahl,lebensmitteltauglich-zertifiziert
Duchas planeadas para obtener la perfecta extracción del café, acero Aisi 316, certificadas uso alimentario

SPINEL

DOCCE EROGAZIONE SPINEL "CIALDA"
"POD" SHOWER SCREENS SPINEL
AUSLAUFDUSCHEN SPINEL "PAD"
DUCHAS EROGACIÓN SPINEL "CÁPSULA"

1 - POD ø 44 mm

2 - POD ø 44 mm

3 - POD ø 44 mm

4 - POD ø 38 mm

5 - POD ø 55 mm

Photo	LF Code	Dimensions	Suitable for	For machine model
1	**1081084**	ø 55 mm TY1	SPINEL SR.000.033.003	ESSE - ESSELUX - LOLITA - MINIMINILUX - PINOCCHIO - TOUR
2	**1081087**	ø 55 mm TY2	SPINEL SR.000.033.005	DUETTO - DUETTOLUX - ESSE - LOLITA - PINOCCHIO - TOUR
3	**1081088**	ø 55 mm TY3	SPINEL SR.000.033.006	DUELUX - ESSE - LOLITA - PINOCCHIO - TOUR - UNOLUX
4	**1081070**	ø 55 mm TY4 277 FORI	SPINEL SR.000.033.007	LOLITA - PINOCCHIO - TOUR
5	**1081096**	ø 70 mm TY 14gr	SPINEL SR.000.033.004	DUELUX - DUETTO - DUETTOLUX - ESSE - ESSELUX - MINI-MINI

TECNOSYSTEM

DOCCE EROGAZIONE TECNOSYSTEM "CIALDA"
"POD" SHOWER SCREENS TECNOSYSTEM
AUSLAUFDUSCHEN TECNOSYSTEM "PAD"
DUCHAS EROGACIÓN TECNOSYSTEM "CÁPSULA"

1 - POD ø 44 mm

2 - POD ø 44 mm

Photo	LF Code	Dimensions	Suitable for	For machine model
1	**1081081**	ø 55 mm TY1	TECNOSYSTEM V00/760/1	---
2	**1081078**	ø 55 mm TY2	TECNOSYSTEM V00/760/2	---

UNIC

DOCCE EROGAZIONE UNIC
SHOWER SCREENS UNIC
AUSLAUFDUSCHEN UNIC
DUCHAS EROGACIÓN UNIC

1

2

Photo	LF Code	Dimensions	Suitable for	For machine model
1	**1081106**	ø 27.0 mm	UNIC	---
2	**1081062**	ø 57.5 mm	UNIC ID-103	---

Docce erogazione gruppo caffè
Shower screens for brew group
Auslaufduschen für Kaffeegruppen
Duchas erogación grupo café

VFA EXPRES

DOCCE EROGAZIONE VFA
SHOWER SCREENS VFA
AUSLAUFDUSCHEN VFA
DUCHAS EROGACIÓN VFA

1

2

3

4

Photo	LF Code	Dimensions	Suitable for	For machine model
1	**1081016**	ø 60.0 mm	VFA	---
2	**1081116**	ø 60.0 mm	VFA	---
3	**1081216**	ø 60.0 mm	VFA	---
4	**1081516**	ø 60.0 mm	VFA	---

DOCCE EROGAZIONE VFA "DI PRECISIONE"
"PRECISION" SHOWER SCREENS VFA
"FEINMECHANISCHE" AUSLAUFDUSCHEN VFA
DUCHAS EROGACIÓN VFA "DE PRECISIÓN"

1

2

3 - PTFE

Photo	LF Code	Dimensions	Membrane	Suitable for	For machine model
1	**1460201**	ø 60.0 mm	200 µM	VFA	---
2	**1460206**	ø 60.0 mm	35 µM	VFA	---
3	**1081401**	ø 60.0 mm	200 µM PTFE	VFA	---

Docce progettate per ottenere la perfetta estrazione del caffè , acciaio Aisi 316 , certificate alimentare
Showers designed to obtain a perfect coffee brewing, Aisi 316 steel, food safe
Die Duschen wurden für die perfekte Kaffeeextraktion hergestellt,aus Aisi316 Stahl,lebensmitteltauglich-zertifiziert
Duchas planeadas para obtener la perfecta extracción del café, acero Aisi 316, certificadas uso alimentario

VIBIEMME

DOCCE EROGAZIONE VIBIEMME
SHOWER SCREENS VIBIEMME
AUSLAUFDUSCHEN VIBIEMME
DUCHAS EROGACIÓN VIBIEMME

1

2

3

4

Photo	LF Code	Dimensions	Suitable for	For machine model
1	**1081016**	ø 60.0 mm	VIBIEMME FILTDCREGR	CHIMAERA - CUBO - DOMOBAR - MERCURY - MINIMAX - REPLICA
2	**1081116**	ø 60.0 mm	VIBIEMME FILTDCREGR	CHIMAERA - CUBO - DOMOBAR - MERCURY - MINIMAX - REPLICA
3	**1081216**	ø 60.0 mm	VIBIEMME FILTDCREGR	CHIMAERA - CUBO - DOMOBAR - MERCURY - MINIMAX - REPLICA
4	**1081516**	ø 60.0 mm	VIBIEMME FILTDCREGR	CHIMAERA - CUBO - DOMOBAR - MERCURY - MINIMAX - REPLICA

DOCCE EROGAZIONE VIBIEMME "DI PRECISIONE"
"PRECISION" SHOWER SCREENS VIBIEMME
"FEINMECHANISCHE" AUSLAUFDUSCHEN VIBIEMME
DUCHAS EROGACIÓN VIBIEMME "DE PRECISIÓN"

1

2

3 - PTFE

Photo	LF Code	Dimensions	Membrane	Suitable for	For machine model
1	**1460201**	ø 60.0 mm	200 µM	VIBIEMME	CHIMAERA - CUBO - DOMOBAR - MERCURY - MINIMAX - REPLICA
2	**1460206**	ø 60.0 mm	35 µM	VIBIEMME	CHIMAERA - CUBO - DOMOBAR - MERCURY - MINIMAX - REPLICA
3	**1081401**	ø 60.0 mm	200 µM PTFE	VIBIEMME	CHIMAERA - CUBO - DOMOBAR - MERCURY - MINIMAX - REPLICA

Docce progettate per ottenere la perfetta estrazione del caffè , acciaio Aisi 316 , certificate alimentare
Showers designed to obtain a perfect coffee brewing, Aisi 316 steel, food safe
Die Duschen wurden für die perfekte Kaffeeextraktion hergestellt,aus Aisi316 Stahl,lebensmitteltauglich-zertifiziert
Duchas planeadas para obtener la perfecta extracción del café, acero Aisi 316, certificadas uso alimentario

VICTORIA ARDUINO

DOCCE EROGAZIONE VICTORIA ARDUINO
SHOWER SCREENS VICTORIA ARDUINO
AUSLAUFDUSCHEN VICTORIA ARDUINO
DUCHAS EROGACIÓN VICTORIA ARDUINO

1

2

3

Photo	LF Code	Dimensions	Suitable for	For machine model
1	**1081006**	ø 51.5 mm	VICTORIA ARDUINO 40300022	ATHENA - VENUSBAR - VENUSCENTURY
2	**1081026**	ø 56.5 mm	VICTORIA ARDUINO 03000066	ADONIS - VENUSFAMILY
3	**1081003**	ø 57.5 mm	VICTORIA ARDUINO 17000024	ATHENA LEVA

DOCCE EROGAZIONE VICTORIA ARDUINO
SHOWER SCREENS VICTORIA ARDUINO
AUSLAUFDUSCHEN VICTORIA ARDUINO
DUCHAS EROGACIÓN VICTORIA ARDUINO

1

2

3

4

Photo	LF Code	Dimensions	Suitable for	For machine model
1	**1081016**	ø 60.0 mm	VICTORIA ARDUINO 17010003	ATHENA LEVA (NEW)
2	**1081116**	ø 60.0 mm	VICTORIA ARDUINO 17010003	ATHENA LEVA (NEW)
3	**1081216**	ø 60.0 mm	VICTORIA ARDUINO 17010003	ATHENA LEVA (NEW)
4	**1081516**	ø 60.0 mm	VICTORIA ARDUINO 17010003	ATHENA LEVA (NEW)

DOCCE EROGAZIONE VICTORIA ARDUINO "DI PRECISIONE"
PRECISION SHOWER SCREENS VITTORIA ARDUINO
PRÄZISIONSDUSCHEN VITTORIA ARDUINO
DUCHAS EROGACIÓN DE PRECISIÓN VITTORIA ARDUINO

1

2

3 - PTFE

4

5

6 - PTFE

Photo	LF Code	Dimensions	Membrane	Suitable for	For machine model
1	**1460200**	ø 51.5 mm	200 µM	VICTORIA ARDUINO	ATHENA - VENUSBAR - VENUSCENTURY
2	**1460205**	ø 51.5 mm	35 µM	VICTORIA ARDUINO	ATHENA - VENUSBAR - VENUSCENTURY
3	**1081400**	ø 51.5 mm	200 µM PTFE	VICTORIA ARDUINO	ATHENA - VENUSBAR - VENUSCENTURY
4	**1460204**	ø 56.5 mm	200 µm	VICTORIA ARDUINO	ADONIS - VENUSFAMILY
5	**1460209**	ø 57.5 mm	35 µm	VICTORIA ARDUINO	ADONIS - VENUSFAMILY
6	**1081403**	ø 56.5 mm	200 µm PTFE	VICTORIA ARDUINO	ADONIS - VENUSFAMILY

Docce progettate per ottenere la perfetta estrazione del caffè , acciaio Aisi 316 , certificate alimentare
Showers designed to obtain a perfect coffee brewing, Aisi 316 steel, food safe
Die Duschen wurden für die perfekte Kaffeeextraktion hergestellt,aus Aisi316 Stahl,lebensmitteltauglich-zertifiziert
Duchas planeadas para obtener la perfecta extracción del café, acero Aisi 316, certificadas uso alimentario

DOCCE EROGAZIONE VICTORIA ARDUINO "DI PRECISIONE"
PRECISION SHOWER SCREENS VITTORIA ARDUINO
PRÄZISIONSDUSCHEN VITTORIA ARDUINO
DUCHAS EROGACIÓN DE PRECISIÓN VITTORIA ARDUINO

1

2

3 - PTFE

Photo	LF Code	Dimensions	Membrane	Suitable for	For machine model
1	**1460201**	ø 60.0 mm	200 µM	VICTORIA ARDUINO	ATHENA LEVA (NEW)
2	**1460206**	ø 60.0 mm	35 µM	VICTORIA ARDUINO	ATHENA LEVA (NEW)
3	**1081401**	ø 60.0 mm	200 µM PTFE	VICTORIA ARDUINO	ATHENA LEVA (NEW)

Docce progettate per ottenere la perfetta estrazione del caffè , acciaio Aisi 316 , certificate alimentare
Showers designed to obtain a perfect coffee brewing, Aisi 316 steel, food safe
Die Duschen wurden für die perfekte Kaffeeextraktion hergestellt,aus Aisi316 Stahl,lebensmitteltauglich-zertifiziert
Duchas planeadas para obtener la perfecta extracción del café, acero Aisi 316, certificadas uso alimentario

Docce erogazione gruppo caffè
Shower screens for brew group
Auslaufduschen für Kaffeegruppen
Duchas erogación grupo café

VISACREM

DOCCE EROGAZIONE VISACREM
SHOWER SCREENS VISACREM
AUSLAUFDUSCHEN VISACREM
DUCHAS EROGACIÓN VISACREM

1 2 3 4 5

Photo	LF Code	Dimensions	Suitable for	For machine model
1	**1081250**	ø 57.0 mm	VISACREM 01602002	PALANCA
2	**1081016**	ø 60.0 mm	VISACREM 02610004	BRAVA - NERA - V6
3	**1081116**	ø 60.0 mm	VISACREM 02610004	BRAVA - NERA - V6
4	**1081216**	ø 60.0 mm	VISACREM 02610004	BRAVA - NERA - V6
5	**1081516**	ø 60.0 mm	VISACREM 02610004	BRAVA - NERA - V6

DOCCE EROGAZIONE VISACREM "DI PRECISIONE"
"PRECISION" SHOWER SCREENS VISACREM
"FEINMECHANISCHE" AUSLAUFDUSCHEN VISACREM
DUCHAS EROGACIÓN VISACREM "DE PRECISIÓN"

1 2 3 - PTFE

Photo	LF Code	Dimensions	Membrane	Suitable for	For machine model
1	**1460201**	ø 60.0 mm	200 µM	VISACREM	BRAVA - NERA - V6
2	**1460206**	ø 60.0 mm	35 µM	VISACREM	BRAVA - NERA - V6
3	**1081401**	ø 60.0 mm	200 µM PTFE	VISACREM	BRAVA - NERA - V6

Docce progettate per ottenere la perfetta estrazione del caffè , acciaio Aisi 316 , certificate alimentare
Showers designed to obtain a perfect coffee brewing, Aisi 316 steel, food safe
Die Duschen wurden für die perfekte Kaffeeextraktion hergestellt,aus Aisi316 Stahl,lebensmitteltauglich-zertifiziert
Duchas planeadas para obtener la perfecta extracción del café, acero Aisi 316, certificadas uso alimentario

WEGA

DOCCE EROGAZIONE WEGA
SHOWER SCREENS WEGA
AUSLAUFDUSCHEN WEGA
DUCHAS EROGACIÓN WEGA

1

2

3

4

Photo	LF Code	Dimensions	Suitable for	For machine model
1	**1081041**	ø 48.0 mm	WEGA WY27100001	CONCEPT52
2	**1081006**	ø 51.5 mm	WEGA WY27100	CONCEPT56 - COLOSSEUM - ESPRESSA - EURO 2000 - STAR
3	**1081007**	ø 51.5 mm	WEGA WY27100	CONCEPT56 - COLOSSEUM - ESPRESSA - EURO 2000 - STAR
4	**1081003**	ø 57.5 mm	WEGA WY27101	LEVA

DOCCE EROGAZIONE WEGA
SHOWER SCREENS WEGA
AUSLAUFDUSCHEN WEGA
DUCHAS EROGACIÓN WEGA

1

2

3

4

Photo	LF Code	Dimensions	Suitable for	For machine model
1	**1081016**	ø 60.0 mm	WEGA WY27104	AIRI - ORION ECO - ATLAS - NOVA - COMBI NOVA - JUNIOR
2	**1081116**	ø 60.0 mm	WEGA WY27104	AIRI - ORION ECO - ATLAS - NOVA - COMBI NOVA - JUNIOR
3	**1081216**	ø 60.0 mm	WEGA WY27104	AIRI - ORION ECO - ATLAS - NOVA - COMBI NOVA - JUNIOR
4	**1081516**	ø 60.0 mm	WEGA WY27104	AIRI - ORION ECO - ATLAS - NOVA - COMBI NOVA - JUNIOR

DOCCE EROGAZIONE WEGA "DI PRECISIONE"
PRECISION SHOWER SCREENS WEGA
PRÄZISIONSDUSCHEN WEGA
DUCHAS EROGACIÓN DE PRECISIÓN WEGA

1

2

3

4

5 - PTFE

Photo	LF Code	Dimensions	Membrane	Suitable for	For machine model
1	**1460210**	ø 48.0 mm	200 µM	WEGA	CONCEPT52
2	**1460212**	ø 48.0 mm	35 µM	WEGA	CONCEPT52
3	**1460200**	ø 51.5 mm	200 µM	WEGA	CONCEPT56 - COLOSSEUM - ESPRESSA - EURO 2000 - STAR
4	**1460205**	ø 51.5 mm	35 µM	WEGA	CONCEPT56 - COLOSSEUM - ESPRESSA - EURO 2000 - STAR
5	**1081400**	ø 51.5 mm	200 µM PTFE	WEGA	CONCEPT56 - COLOSSEUM - ESPRESSA - EURO 2000 - STAR

Docce progettate per ottenere la perfetta estrazione del caffè , acciaio Aisi 316 , certificate alimentare
Showers designed to obtain a perfect coffee brewing, Aisi 316 steel, food safe
Die Duschen wurden für die perfekte Kaffeeextraktion hergestellt,aus Aisi316 Stahl,lebensmitteltauglich-zertifiziert
Duchas planeadas para obtener la perfecta extracción del café, acero Aisi 316, certificadas uso alimentario

DOCCE EROGAZIONE WEGA "DI PRECISIONE"
PRECISION SHOWER SCREENS WEGA
PRÄZISIONSDUSCHEN WEGA
DUCHAS EROGACIÓN DE PRECISIÓN WEGA

1

2

3 - PTFE

Photo	LF Code	Dimensions	Membrane	Suitable for	For machine model
1	**1460201**	ø 60.0 mm	200 µM	WEGA	AIRI - ORION ECO - ATLAS - NOVA - COMBI NOVA - JUNIOR
2	**1460206**	ø 60.0 mm	35 µM	WEGA	AIRI - ORION ECO - ATLAS - NOVA - COMBI NOVA - JUNIOR
3	**1081401**	ø 60.0 mm	200 µM PTFE	WEGA	AIRI - ORION ECO - ATLAS - NOVA - COMBI NOVA - JUNIOR

Docce progettate per ottenere la perfetta estrazione del caffè , acciaio Aisi 316 , certificate alimentare
Showers designed to obtain a perfect coffee brewing, Aisi 316 steel, food safe
Die Duschen wurden für die perfekte Kaffeeextraktion hergestellt,aus Aisi316 Stahl,lebensmitteltauglich-zertifiziert
Duchas planeadas para obtener la perfecta extracción del café, acero Aisi 316, certificadas uso alimentario

1122500

ELETTROPOMPA PER ACQUA FLOJET 12VDC
PER BOCCIONI
alimentazione: fornito con trasformatore
input: 100/240V 50/60Hz 1,5A
output: 12VDC 3A
portata 1,0GPM / 3,78LPM
interruttore a galleggiante per vuoto acqua
interruttore a flusso per riconoscimento uso
CERTIFICATA UL-NSF-CE

PUMP MOTOR FOR WATER FLOJET 12VDC
for flasks
power supply: delivered with transformer
input: 100/240V 50/60Hz 1.5A
output: 12VDC 3A
flowrate 1.0GPM / 3.78LPM
float switch for water vacuum
flow switch for use detection
UL-NSF-CE CERTIFIED

ELEKTROPUMPE FÜR WASSER FLOJET 12VDC
FÜR GROßE FLASCHEN
Nezspannung: mit TRANSFORMATOR
input: 100/240V 50/60Hz 1,5A
output: 12VDC 3A
Fördermenge 1,0GPM / 3,78LPM
Schwimmerschalter für Wassermangel
Flussschalter für Anwendungserkennen
UL-NSF-CE ZERTIFIZIERT

ELECTROBOMBA PARA AGUA FLOJET 12VDC
PARA BOTELLAS GRANDES
alimentación: transformador incluido
input: 100/240V 50/60Hz 1,5A
output: 12VDC 3A
capacidad 1,0GPM / 3,78LPM
interruptor a flotante para vacio agua
interruptor a flujo para identificación uso
CERTIFICADA UL-NSF-CE

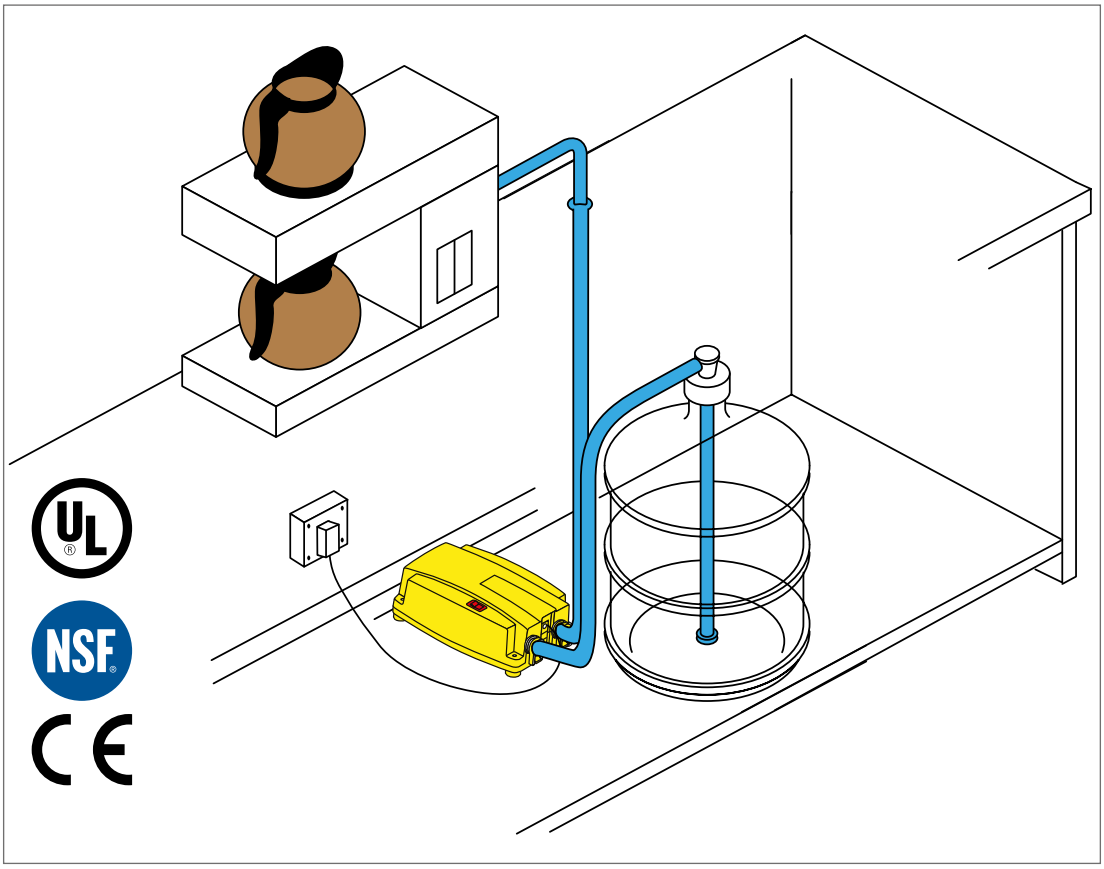

ELETTROVALVOLE AE
SOLENOID VALVES AE
MAGNETVENTILE AE
ELECTROVÁLVULAS AE

1

2

3

Photo	LF Code	Connections (ø)	Outlet (ø)	Coil type	Suitable for
1	**1120169**	1/8	7 mm	13VA 220/240V 50Hz	GRIMAC MG355/1
1	**1120169**	1/8	7 mm	13VA 220/240V 50Hz	LAVAZZA 10079018
1	**1120169**	1/8	7 mm	13VA 220/240V 50Hz	SPINEL SR.000.032.012
2	**1120183**	1/8	---	13VA 220/240V 50Hz	FIAMMA 4.0.002.0041
3	**1120270**	1/8	7 mm	13VA 220/240V 50Hz	DIDIESSE FR007

ELETTROVALVOLE CEME 2 VIE
SOLENOID VALVES CEME 2 WAYS
MAGNETVENTILE CEME 2-WEGE
ELECTROVÁLVULAS CEME 2 VÍAS

1

2

3

4

5

6

Photo	LF Code	Connections (ø)	Orifice (ø)	Seal	Model	Coil type	Suitable for
1	**1120230**	1/4	2.5	VITON	6712	B6 17VA 230V 50Hz	---
1	**1120231**	1/4	2.8	VITON	6712	B6 17VA 230V 50Hz	---
2	**1120232**	1/4	3.0	VITON	6612	B6 17VA 230V 50Hz	---
3	**1120236**	1/8	2.0	VITON	5220	B4 13.5VA 230V 50Hz	---
3	**1120186**	1/8	2.0	VITON	5510	B4 13.5VA 230V 50Hz	RDL 14210040
4	**1120237**	1/8	2.0	VITON	5220	B4 13.5VA 230V 50Hz	---
4	**1120238**	1/8	2.0	VITON	5220	B4 14VA 100/120V 60Hz	---
5	**1120254**	QUICK - RAPIDI	2.7	NBR	5220	B4 13.5VA 230V 50Hz	DELONGHI 5213210171
5	**1120250**	QUICK - RAPIDI	2.7	VITON	5220	B4 13.5VA 230V 50Hz	DELONGHI 5213215771
6	**1120471**	1/4	3.0	VITON	6660	B6 17VA 230V 50Hz	NUOVA SIMONELLI 04100024

ELETTROVALVOLE CEME 3 VIE
SOLENOID VALVES CEME 3-WAYS
MAGNETVENTILE CEME 3 WEGE
ELECTROVÁLVULAS CEME 3-VÍAS

1

2

3

4

5

6

Photo	LF Code	Connections (ø)	Orifice (ø)	Seal	Outlet (ø)	Model	Coil type	Suitable for
1	**1120228**	---	1.5	VITON	1/8	6270	B6 17VA 230V 50Hz	---
2	**1120229**	1/8	1.5	VITON	1/8	6211	B6 17VA 230V 50Hz	---
3	**1120233**	1/8	1.2	VITON	7 mm	5320	B4 13.5VA 230V 50Hz	NUOVA SIMONELLI 04100046
3	**1120174**	1/8	2.0	VITON	7 mm	5315	B4 13.5VA 230V 50Hz	LAVAZZA 10079018
3	**5020858**	1/8	2.0	VITON	7 mm	5320	B4 17VA 208/240V 50/60Hz	NUOVA SIMONELLI 04100054
4	**1120234**	1/8	1.2	VITON	7 mm	5320	B4 13.5VA 230V 50Hz	---
4	**1120235**	1/8	1.2	VITON	7 mm	5320	B4 14VA 100/120V 60Hz	---
5	**1120257**	QUICK - RAPIDI	2.7	VITON	7 mm	5301	B4 13.5VA 230V 50Hz	DELONGHI 5213214021
5	**D120016**	QUICK - RAPIDI	2.7	VITON	7 mm	5301	B4 13.5VA 230V 50Hz	DELONGHI 5213214031
5	**1120277**	QUICK - RAPIDI	2.7	VITON	7 mm	5301	B4 13.5VA 230V 50Hz	DELONGHI 5213218381
5	**D120008**	QUICK - RAPIDI	2.7	VITON	7 mm	5301	B4 13.5VA 230V 50Hz	DELONGHI 5213218371
5	**D120007**	QUICK - RAPIDI	2.7	VITON	7 mm	5330	B4 13.5VA 230V 50Hz	DELONGHI 5213218261
6	**5054446**	QUICK - RAPIDI	1.0	VITON	7 mm	5301	B4 13.5VA 230V 50Hz	DELONGHI 5513225711

BOBINE CEME
COILS CEME
SPULEN CEME
BOBINAS CEME

1

Photo	LF Code	Model	Width-height-depth (mm)
1	**1199316**	B4 13.5VA 230V 50Hz	22x30x27.5

ELETTROVALVOLE LUCIFER 2 VIE
SOLENOID VALVES LUCIFER 2 WAYS
MAGNETVENTILE LUCIFER 2 WEGE
ELECTROVÁLVULAS LUCIFER 2 VÍAS

1

2

3

4

Photo	LF Code	Connections (ø)	Orifice (ø)	Seal	Model	Coil type	Suitable for
1	**1120331**	---	3.5	RUBINO	121FS1651A	9W 220/240V 50/60Hz	ALL BRANDS - TUTTE LE MARCHE
1	**5501168**	---	3.5	RUBINO	121FS1651B	9W 24VCC	RANCILIO 34040027
2	**1120192**	---	1.5	RUBINO	121F4417	9W 220/240V 50/60Hz	CASADIO 533898300R
2	**1120192**	---	1.5	RUBINO	121F4417	9W 220/240V 50/60Hz	FAEMA 533898300R
2	**1120241**	---	1.5	RUBINO	121F4417	9W 24VAC 50/60Hz	CIMBALI 533-893-300
3	**1120460**	1/8	2.5	VITON	7121ZBG1LV00	9W 220/240V 50/60Hz	ALL BRANDS - TUTTE LE MARCHE
3	**1120466**	1/8	2.5	VITON	7121ZBG1LV00	9W 110/115/120V 50/60Hz	CIMBALI
3	**1120461**	1/8	2.5	RUBINO	7121ZBG1LR00	9W 220/240V 50/60Hz	ALL BRANDS - TUTTE LE MARCHE
4	**1120274**	1/4	5.0	VITON	121KSG005	9W 24VAC 50/60Hz	CIMBALI 533-900-900

ELETTROVALVOLE LUCIFER 3 VIE
SOLENOID VALVES LUCIFER 3 WAYS
MAGNETVENTILE LUCIFER 3 WEGE
ELECTROVÁLVULAS LUCIFER 3 VÍAS

1

2

Photo	LF Code	Connections (ø)	Orifice (ø)	Seal	Outlet (ø)	Model	Coil type	Suitable for
1	**1120330**	---	2.5	RUBINO	1/8 CONIC	E131F4304	9W 220/240V 50/60Hz	ALL BRANDS - TUTTE LE MARCHE
1	**1120102**	---	1.5	RUBINO	1/8 CONIC	E131F4304	9W 110/115/120V 50/60Hz	ALL BRANDS - TUTTE LE MARCHE
1	**5069161**	---	2.5	RUBINO	1/8 CONIC	E131F4304	9W 24VAC 50/60Hz	ALL BRANDS - TUTTE LE MARCHE
2	**1120334**	---	1.5	RUBINO	1/8 CONIC	E131F4304	---	ALL BRANDS - TUTTE LE MARCHE

BOBINE LUCIFER
COILS LUCIFER
SPULEN LUCIFER
BOBINAS LUCIFER

1

Photo	LF Code	Model	Width-height-depth (mm)
1	**1120332**	9W 220/240V 50/60Hz	32x38x43
1	**1120333**	483510P0 24VAC 9W 50/60Hz	32x38x43
1	**1120363**	483510S5 9W 115V 50/60Hz	32x38x43

ELETTROVALVOLE M&M
SOLENOID VALVES M&M
MAGNETVENTILE M&M
ELECTROVÁLVULAS M&M

1

2

3

Photo	LF Code	Connections (ø)	Orifice (ø)	Seal	Outlet (ø)	Model	Coil type	Suitable for
1	**1120167**	1/8	1.2	VITON	6.5	B397	2700 10VA 230/240V 50/60Hz	LAVAZZA 10079018
1	**1120167**	1/8	1.2	VITON	6.5	B397	2700 10VA 230/240V 50/60Hz	SPINEL SR.000.032.001
2	**1120502**	1/8	2.0	VITON	1/8	B397	2700 10VA 230/240V 50/60Hz	---
3	**1120501**	1/8	2.0	VITON	---	B297DVE	2700 10VA 230/240V 50/60Hz	GRIMAC 1160400045-V190
3	**1120501**	1/8	2.0	VITON	---	B297DVE	2700 10VA 230/240V 50/60Hz	SPINEL SR.000.032.000

BOBINE M&M
COILS M&M
SPULEN M&M
BOBINAS M&M

1

Photo	LF Code	Model	Width-height-depth (mm)
1	**3610026**	2700 10VA 230/240V 50/60Hz	23x33x30
1	**3610027**	2200 10VA 24VAC 50/60Hz	23x33x30

ELETTROVALVOLE ODE 2 VIE
SOLENOID VALVES ODE2 WAYS
MAGNETVENTILE ODE 2 WEGE
ELECTROVÁLVULAS ODE 2 VÍAS

1

2

3

4

5

6

Photo	LF Code	Connections (ø)	Orifice (ø)	Seal	Model	Coil type	Suitable for
1	**1120802**	---	2.0	RUBINO	21A	8W 220/230V 50/60Hz	BIANCHI 25034316
1	**1120811**	---	2.0	RUBINO	21A	8W 110V	---
1	**1120941**	---	1.5	RUBINO	21A TECHNOPOLY-MER PPS	8W 24VAC 50/60Hz	CIMBALI 533-893-300R
1	**1120941**	---	1.5	RUBINO	21A TECHNOPOLY-MER PPS	8W 24VAC 50/60Hz	FAEMA 533893300R
2	**1120804**	1/8	3.0	RUBINO	21A	8W 220/230V 50/60Hz	---
2	**1120808**	1/8	3.0	VITON	21A	8W 220/230V 50/60Hz	DALLA CORTE B-00-0027
2	**1120814**	1/8	3.0	RUBINO	21A	8W 110V	---
2	**1120813**	1/8	3.0	VITON	21A	8W 110V	---
2	**1120164**	1/4	1.1	VITON	21A	8W 220/230V 50/60Hz	---
2	**1120816**	1/4	2.0	VITON	21A	8W 110V	---
2	**1120134**	1/4	2.5	VITON	21A	8W 220/230V 50/60Hz	---
2	**1120803**	1/4	3.0	VITON	21A	8W 220/230V 50/60Hz	---
2	**1120215**	1/4	4.5	VITON	21A	8W 24VDC	---
2	**5033799**	1/4	5.5	VITON	21A	8W 24VAC 50/60Hz	SPAZIALE 04843

Photo	LF Code	Connections (ø)	Orifice (ø)	Seal	Model	Coil type	Suitable for
2	**1120346**	1/4	5.5	VITON	520	12W 24VDC	MARZOCCO B.2.020
3	**1120040**	1/4	2.2	VITON	21T	8W 220/230V 50/60Hz	NUOVA SIMONELLI 04100003
3	**1120807**	1/4	2.8	VITON	21T	8W 220/230V 50/60Hz	---
4	**1120039**	1/4	2.5	VITON	417	8W 220/230V 50/60Hz	CONTI 367910
5	**1120248**	1/4	3.0	EPDM	21A	8W 220/230V 50/60Hz	ASTORIA/CMA 18161981
5	**1120248**	1/4	3.0	EPDM	21A	8W 220/230V 50/60Hz	WEGA WY18161981
6	**1120012**	1/8	2.3	VITON	21J	5W 230V 50/60Hz	ECM MANUFACTURE C199900275
6	**1120012**	1/8	2.3	VITON	21J	5W 230V 50/60Hz	NUOVA SIMONELLI 04100042
6	**1120012**	1/8	2.3	VITON	21J	5W 230V 50/60Hz	SAN MARCO 108677
6	**1120157**	1/8	2.3	VITON	21J	5W 220V 60Hz	CONTI 411476
6	**1120272**	1/8	2.0	VITON	21J	7W 24VDC	SAECO 11024038

ELETTROVALVOLE ODE 3 VIE
SOLENOID VALVES ODE 2 WAYS
MAGNETVENTILE ODE 3 WEGE
ELECTROVÁLVULAS ODE 2 VÍAS

1

2

3

4

Photo	LF Code	Connections (ø)	Orifice (ø)	Seal	Outlet (ø)	Model	Coil type	Suitable for
1	**1120805**	---	1.5	RUBINO	1/8 CONIC	31A	8W 220/230V 50/60Hz	ALL BRANDS - TUTTE LE MARCHE
1	**1120812**	---	1.5	RUBINO	1/8 CONIC	31A	8W 110V 60Hz	ALL BRANDS - TUTTE LE MARCHE
1	**1120801**	---	1.5	RUBINO	1/8	31A	8W 220/230V 50/60Hz	LAVAZZA 10063303
1	**1120810**	---	3.0	VITON	1/8 CONIC	31A	24VAC 50/60Hz	ALL BRANDS - TUTTE LE MARCHE
2	**1120809**	---	1.5	RUBINO	1/8 CONIC	31A	8W 220/230V 50/60Hz	ALL BRANDS - TUTTE LE MARCHE
3	**1120806**	1/8	1.5	RUBINO	1/8 CONIC	31A	8W 220/230V 50/60Hz	NUOVA SIMONELLI 04100009
3	**2102059**	1/8	1.5	VITON	1/8 CONIC	31A	8W 220/230V 50/60Hz	MARZOCCO L100/E
3	**1120202**	1/8	1.5	VITON	1/8 CONIC	31A	8W 24VDC	---
3	**1120815**	1/8	3.0	VITON	1/8 CONIC	31A	8W 110V 60Hz	---
4	**5053805**	1/8	1.2	VITON	1/8	31J	5W 230/240V 50/60Hz	BEZZERA 7702316

ELETTROVALVOLE ODE 3 VIE
SOLENOID VALVES ODE 2 WAYS
MAGNETVENTILE ODE 3 WEGE
ELECTROVÁLVULAS ODE 2 VÍAS

1

2

3

4

Photo	LF Code	Connections (ø)	Orifice (ø)	Seal	Outlet (ø)	Model	Coil type	Suitable for
1	**1120123**	1/8	1.1	VITON	6.6	31A	8W 220/230V 50/60Hz	SAECO 9121.138.00A
1	**1120180**	1/8	1.1	VITON	6.6	31A	8W 24VDC	SAECO 9121.138.00P
2	**1120166**	1/8	1.0	VITON	6.6	31A	8W 220/230V 50/60Hz	LAVAZZA 10063970
3	**1120121**	1/8	1.2	VITON	6.6	31J	5W 230/240V 50/60Hz	NUOVA SIMONELLI 04100046
3	**1120276**	1/8	2.0	VITON	6.6	31J	7W 24VDC	SAECO 11024039
4	**1120136**	1/8	1.2	VITON	6.6	31J	---	---
4	**1120137**	1/8	2.3	VITON	6.6	31J	---	---

BOBINE ODE
COILS ODE
SPULEN ODE
BOBINAS ODE

1

2

Photo	LF Code	Model	Width-height-depth (mm)
1	**1120820**	BDA 8W 220/230V 50/60Hz	30x39x42
1	**1120114**	BDA 8W 24VAC 50Hz	30x39x42
1	**1120112**	BDA 8W 24VDC	30x39x42
1	**3120374**	BDA 8W 24VAC 50/60Hz	30x39x42
1	**1120098**	BDV 11W 24VDC	30x39x42
1	**1120344**	BDV 110/120V 50/60Hz	30x39x42
2	**1120122**	LBA 5W 230V 50Hz	22x29.5x27.5
2	**1120110**	LBA 5W 24VAC 50Hz	22x29.5x27.5
2	**1120120**	RLBA 5W 24VDC	22x29.5x27.5
2	**1120190**	LBA 6W 24VDC	22x29.5x27.5
2	**1120097**	LBV 7W 24VDC	22x29.5x27.5

ELETTROVALVOLE OLAB 2 VIE
SOLENOID VALVES OLAB 2 WAYS
MAGNETVENTILE OLAB 2 WEGE
ELECTROVÁLVULAS OLAB 2 VÍAS

1

2

3

Photo	LF Code	Connections (ø)	Orifice (ø)	Seal	Model	Coil type	Suitable for
1	**1120340**	---	2.0	VITON	5859/B	9VA 230V 50Hz	BRASILIA 09436.4.00.08
2	**1120247**	1/8	2.0	VITON	6000/6	9VA 230V 50Hz	ASTORIA/CMA 18161988
3	**5030343**	1/8	2.5	EPDM	6000/4	9/12.5VA 230V 50Hz	SAECO 9121.080.00A

ELETTROVALVOLE OLAB 3 VIE
SOLENOID VALVES OLAB 3 WAYS
MAGNETVENTILE OLAB 3 WEGE
ELECTROVÁLVULAS OLAB 3 VÍAS

1

2

3

4

Photo	LF Code	Connections (ø)	Orifice (ø)	Seal	Outlet (ø)	Model	Coil type	Suitable for
1	**1120004**	---	1.4	VITON	7 mm	8000/7	15VA 220/230V 50Hz	BRASILIA 01984.4.00.08
1	**1120004**	---	1.4	VITON	7 mm	8000/7	15VA 220/230V 50Hz	ISOMAC IS000200
2	**1120187**	1/8	1.5	VITON	7 mm	9000/FZ	9VA 230V 50Hz	RDL 14210010
2	**1120107**	1/8	1.5	VITON	7 mm	9000/H	10W 24VDC	---
3	**1120188**	1/8	1.1	VITON	7 mm	9500/HEVT9000	9/12VA 230V 50Hz	SAECO 11011462
4	**1120366**	---	1.4	VITON	7 mm	8000/3	15VA 220/230V 50Hz	GAGGIA DM1645/001

BOBINE OLAB
COILS OLAB
SPULEN OLAB
BOBINAS OLAB

1

Photo	LF Code	Model	Width-height-depth (mm)
1	**1120211**	15VA 220/230V 50Hz	30x39x41
1	**1120195**	19W 24VDC	30x39x41

ELETTROVALVOLE PARKER 2 VIE
SOLENOID VALVES PARKER 2 WAYS
MAGNETVENTILE PARKER 2 WEGE
ELECTROVÁLVULAS PARKER 2 VÍAS

1

2

3

4

5

6

Photo	LF Code	Connections (ø)	Orifice (ø)	Seal	Model	Coil type	Suitable for
1	**1120352**	---	2.5	VITON	VE125CV2	9W 220/230V 50/60Hz	ALL BRANDS - TUTTE LE MARCHE
1	**1120154**	---	2.5	VITON	VE125CV2	9W 110/120V 50/60Hz	ALL BRANDS - TUTTE LE MARCHE
1	**1120258**	---	1.5	VITON	VE125ASV	9W 220/230V 50/60Hz	VIBIEMME ELETELE2VBAEV
2	**1120260**	1/8	1.5	VITON	VE146V	9W 220/230V 50/60Hz	VIBIEMME ELETELE2VAU22
2	**1120700**	1/8	2.5	VITON	VE146FV	9W 220/230V 50/60Hz	ALL BRANDS - TUTTE LE MARCHE
2	**1120155**	1/8	2.5	VITON	VE146V	9W 110/120V 50/60Hz	ALL BRANDS - TUTTE LE MARCHE
2	**1120261**	1/8	3.0	VITON	VE146V	9W 220/230V 50/60Hz	VIBIEMME ELETELE2AU22
2	**1120151**	1/8	3.0	VITON	VE146HV	9W 110/120V 50/60Hz	ALL BRANDS - TUTTE LE MARCHE
2	**1120243**	1/4	1.5	VITON	VE146V	9W 220/230V 50/60Hz	GAGGIA DM1197/220/5060
2	**1120354**	1/4	2.5	VITON	VE146NV	9W 220/230V 50/60Hz	ALL BRANDS - TUTTE LE MARCHE
2	**1120153**	1/4	3.0	VITON	VE146YV	9W 110/120V 50/60Hz	ALL BRANDS - TUTTE LE MARCHE
2	**1120259**	1/4	4.5	VITON	VE146.3KV	14W 220/230V 50/60Hz	VIBIEMME ELETELE2A2245
3	**1120355**	1/8	2.5	RUBINO	VE1402IR	9W 220/230V 50/60Hz	ALL BRANDS - TUTTE LE MARCHE
3	**5019235**	1/8	2.5	VITON	7121Z	9W 24VAC 50/60Hz	CIMBALI 533-798-400
3	**5019235**	1/8	2.5	VITON	7121Z	9W 24VAC 50/60Hz	FAEMA 533798400

Photo	LF Code	Connections (ø)	Orifice (ø)	Seal	Model	Coil type	Suitable for
3	**1120106**	1/8	3.0	VITON	7121Z NFS	16W 24VDC	CIMBALI 533-896-600
4	**1120246**	1/4	2.2	VITON	VE161.4EV	9W 220/230V 50/60Hz	BIANCHI 25034216
4	**1120048**	1/4	2.0	VITON	VE161.4QVFOV	9W 220/230V 50Hz	EXPOBAR 60000100
5	**1120010**	1/8	1.5	VITON	746BVRF6	9W 220/230V 50/60Hz	SPAZIALE 00907
6	**5019884**	---	2.0	VITON	175BV	6W 220/230V 50/60Hz	SANREMO 10303080

ELETTROVALVOLE PARKER 3 VIE
SOLENOID VALVES PARKER 3 WAYS
MAGNETVENTILE PARKER 3 WEGE
ELECTROVÁLVULAS PARKER 3 VÍAS

1

2

3

4

5

6

Photo	LF Code	Connections (ø)	Orifice (ø)	Seal	Outlet (ø)	Model	Coil type	Suitable for
1	**1120335**	---	1.3	RUBINO	1/8 CONIC	VE128IR	9W 220/230V 50/60Hz	ALL BRANDS - TUTTE LE MARCHE
1	**1120350**	---	1.3	RUBINO	1/8 CONIC	VE128IR	9W 24VAC 50/60Hz	ALL BRANDS - TUTTE LE MARCHE
1	**1120101**	---	1.3	RUBINO	1/8 CONIC	VE128IR	9W 110/120V 50/60Hz	ALL BRANDS - TUTTE LE MARCHE
2	**1120351**	---	1.3	RUBINO	1/8	VE128GR	9W 220/230V 50/60Hz	BRASILIA - GAGGIA
3	**1120349**	---	1.3	RUBINO	1/8 CONIC	VE128IR	9W 220/230V 50/60Hz	ALL BRANDS - TUTTE LE MARCHE
3	**1120264**	---	---	VITON	1/8 CONIC	VE128IVA.6	9W 220/230V 50/60Hz	EXPOBAR 60000112
4	**1120476**	---	1.3	RUBINO	1/8 CONIC	VE128IR	9W 220/230V 50/60Hz	FUTURMAT 07976608
5	**1120339**	---	1.3	RUBINO	1/8 CONIC	VE128IR	---	ALL BRANDS - TUTTE LE MARCHE
5	**1120439**	---	1.3	VITON	1/8 CONIC	PM128IV	---	ALL BRANDS - TUTTE LE MARCHE
6	**1120265**	---	1.3	RUBINO	1/8	VE128GR	---	BRASILIA - GAGGIA

ELETTROVALVOLE PARKER 3 VIE
SOLENOID VALVES PARKER 3 WAYS
MAGNETVENTILE PARKER 3 WEGE
ELECTROVÁLVULAS PARKER 3 VÍAS

1

2

3

4

Photo	LF Code	Connections (ø)	Orifice (ø)	Seal	Outlet (ø)	Model	Coil type	Suitable for
1	**1120321**	1/8	2.0	VITON	1/8 CONIC	VE141BV	9W 220/230V 50/60Hz	ALL BRANDS - TUTTE LE MARCHE
1	**1120152**	1/8	2.0	VITON	1/8 CONIC	VE141BV	9W 110/120V 50/60Hz	ALL BRANDS - TUTTE LE MARCHE
1	**5039016**	1/8	3.0	VITON	1/8 CONIC	VE141.2YV	9W 220/230V 50/60Hz	RENEKA 9007411
1	**5069160**	1/4	2.5	VITON	1/8 CONIC	VE141GV	9W 24VAC 50/60Hz	ALL BRANDS - TUTTE LE MARCHE
2	**1120263**	1/8	1.3	VITON	1/8 CONIC	148IV	9W 220/230V 50/60Hz	BEZZERA 7702311
3	**1120088**	1/8	2.0	VITON	7 mm	N79.6QV	6W 220/230V 50/60Hz	ALL BRANDS - TUTTE LE MARCHE
4	**2102097**	---	1.5	VITON	1/8 CONIC	VE108BV	14W 220/230V 50/60Hz	MARZOCCO B.2.004

BOBINE PARKER
COILS PARKER
SPULEN PARKER
BOBINAS PARKER

1

2

3

Photo	LF Code	Model	Width-height-depth (mm)
1	**1120332**	9W 220/230V 50/60Hz	32x38x43
1	**3120032**	ZB09 9W 220/230V 50/60Hz	34x33x43
1	**3120033**	9W 24VAC 50/60Hz	34x33x43
1	**1120009**	ZB12 24VDC 12W	34x33x43
1	**1120336**	9W 110/120V 50/60Hz	34x33x43
2	**1120361**	9W 220/230V 50/60Hz	34x32x42
3	**1120362**	6W 220/230V 50/60Hz	22x30x32
3	**5500721**	6W 115V 50/60Hz	22x30x32

ELETTROVALVOLE PARKER LIQUIPURE
SOLENOID VALVES PARKER 3 LIQUIPURE
MAGNETVENTILE PARKER LIQUIPURE
ELECTROVÁLVULAS PARKER LIQUIPURE

1

2

3

4

5

6

Photo	LF Code	Connections (ø)	Orifice (ø)	Seal	Outlet (ø)	Model	Coil type	Suitable for
1	**1120750**	---	1.5	RUBINO	1/8 CONIC	3019	9W 220/240V 50/60Hz	---
1	**1120751**	---	1.5	RUBINO	1/8 CONIC	3019	9W 24VAC 50/60Hz	CIMBALI 533-900-400
1	**1120751**	---	1.5	RUBINO	1/8 CONIC	3019	9W 24VAC 50/60Hz	FAEMA 533900400
2	**1120701**	---	1.5	RUBINO	---	2019	9W 220/240V 50/60Hz	---
3	**1120558**	---	1.5	RUBINO	1/8 CONIC	3019	---	---
3	**1120562**	---	1.5	VITON	1/8 CONIC	3019	---	---
3	**1120560**	---	2.5	RUBINO	1/8 CONIC	3019	---	---
3	**1120564**	---	2.5	VITON	1/8 CONIC	3019	---	---
4	**1120550**	---	1.5	RUBINO	---	2019	---	---
4	**1120554**	---	1.5	VITON	---	2019	---	---
4	**1120552**	---	2.5	RUBINO	---	2019	---	---
4	**1120556**	---	2.5	VITON	---	2019	---	---
5	**1120541**	1/4	---	---	---	INOX - NSF	---	---
5	**1120540**	1/8	---	---	---	INOX - NSF	---	---
6	**5019899**	1/8	2.5	RUBINO	---	2019	9W 220/240V 50/60Hz	SANREMO 10303108

ELETTROVALVOLE PARKER LIQUIPURE
SOLENOID VALVES PARKER 3 LIQUIPURE
MAGNETVENTILE PARKER LIQUIPURE
ELECTROVÁLVULAS PARKER LIQUIPURE

1

2

3

4

Photo	LF Code	Connections (ø)	Orifice (ø)	Seal	Outlet (ø)	Model	Coil type	Suitable for
1	**1120582**	---	---	---	---	XS03XS	9W 220/240V 50/60Hz	---
1	**1120580**	---	---	---	---	XS03M	9W 24VAC 50/60Hz	---
1	**1120581**	---	---	---	---	XS03XS	9W 110/115/120V 50/60Hz	---

Elettrovalvole
Solenoid valves
Magnetventile
Electroválvulas

Photo	LF Code	Connections (ø)	Orifice (ø)	Seal	Outlet (ø)	Model	Coil type	Suitable for
2	**1120583**	---	---	---	---	LAXS6	9W 220/240V 50/60Hz	---
3	**1786221**	---	---	---	---	---	---	CIMBALI 539-901-000
4	**5034989**	---	---	---	---	M4x8	---	---

ELETTROVALVOLE SIRAI 2 VIE
SOLENOID VALVES SIRAI 2 WAYS
MAGNETVENTILE SIRAI 2 WEGE
ELECTROVÁLVULAS SIRAI 2 VÍAS

1

2

3

4

Photo	LF Code	Connections (ø)	Orifice (ø)	Seal	Model	Coil type	Suitable for
1	**1120309**	1/4	2.3	RUBINO	L121C01	9W 230V 50Hz	SPAZIALE 06478
1	**1120310**	1/4	2.5	VITON	L121V02	9W 230V 50Hz	NUOVA SIMONELLI 04100012
1	**1120310**	1/4	2.5	VITON	L121V02	9W 230V 50Hz	SPAZIALE 06478
1	**1120316**	1/4	3.2	EPDM	L121D04	9W 230V 50Hz	---
2	**1120240**	1/4	4.8	EPDM	L121D14	14VA 230V 50Hz	ASTORIA-CMA 18161977
2	**1120240**	1/4	4.8	EPDM	L121D14	14VA 230V 50Hz	WEGA WY18161977
3	**1120308**	1/8	2.3	VITON	L120V02	9W 230V 50Hz	FUTURMAT 07467400
4	**2102747**	1/8	2.4	VITON	L172V23	4W 230V 50/60Hz	QUICK MILL EV08700R

ELETTROVALVOLE SIRAI 3 VIE
SOLENOID VALVES SIRAI 3 WAYS
MAGNETVENTILE SIRAI 3 WEGE
ELECTROVÁLVULAS SIRAI 3 VÍAS

1

2

Photo	LF Code	Connections (ø)	Orifice (ø)	Seal	Outlet (ø)	Model	Coil type	Suitable for
1	**1120306**	---	1.6	RUBINO	1/8 CONIC	L334C18C	9W 230V 50Hz	ALL BRANDS - TUTTE LE MARCHE
1	**1120242**	---	1.6	RUBINO	1/8 CONIC	L334C18C	14VA 24VAC 50/60Hz	ALL BRANDS - TUTTE LE MARCHE
2	**1120239**	1/8	3.2	EPDM	1/8 CONIC	L321D08C	14VA 230V 50Hz	ASTORIA-CMA 18161976
2	**1120239**	1/8	3.2	EPDM	1/8 CONIC	L321D08C	14VA 230V 50Hz	WEGA WY18161976

BOBINE SIRAI
COILS SIRAI
SPULEN SIRAI
BOBINAS SIRAI

1

2

Photo	LF Code	Model	Width-height-depth (mm)
1	**1120008**	ZA10AV (ZA30A) 9W 230V 50Hz	30x39x41
1	**3120053**	Z530A 14VA 230V 50Hz	31x43x42
1	**3120054**	Z530A 14VA 24VAC 50Hz	31x43x42
2	**3120042**	Z610A 6W 230V 50/60Hz	25x33x33
2	**3120347**	ZB10A 4W 230V 50/60Hz	22x30x28
2	**3120348**	ZB10A 4W 24VAC 50/60Hz	22x30x28

ELETTROVALVOLE DEDICATE
DEDICATED SOLENOID VALVES
STANDMAGNETVENTILE
ELECTROVÁLVULAS DEDICADAS

1

2

3

4

5

6

Photo	LF Code	Power supply	Suitable for	For machine model
1	**1120013**	---	SAECO 20000827	PRIMEA
1	**1120013**	---	GAGGIA 20000827	CAPPUCCINO XTWO
2	**1120030**	---	SAECO 20000480	PRIMEA
3	**5036415**	230V 50/60Hz	SAECO 11001543	ODEAGIRO - TALEAGIRO
4	**1120275**	230V 50/60Hz	SAECO 11025742	ROYAL NEW
5	**5061494**	230V 50/60Hz	SAECO 20000590	EXPRELIA - ODEA - ODEA GIRO - TALEA - XELSIS
5	**5061494**	230V 50/60Hz	GAGGIA 20000590	ACCADEMIA - PLATINUM
6	**5032428**	---	SAECO 20000591	ODEA - ODEA GIRO - TALEA
6	**5032428**	---	GAGGIA 20000591	PLATINUM VISION

ELETTROVALVOLE DEDICATE
DEDICATED SOLENOID VALVES
STANDMAGNETVENTILE
ELECTROVÁLVULAS DEDICADAS

1

2

3

Photo	LF Code	Power supply	Suitable for	For machine model
1	**1120003**	9W 230V 50Hz	EXPOBAR 60000105	CARAT - DIAMANT - EB61 - ELEN - G10 - MARKUS
2	**1240731**	---	BEZZERA 5963015	ELLISSE
2	**1240731**	---	BRASILIA	CENTURY - PORTOFINO
2	**1240731**	---	PAVONI 394740	BART
2	**1240731**	---	SPAZIALE 00614	---
3	**1120255**	220/240V 50/60Hz	SPINEL SR.000.032.007	DUELUX - DUETTO - DUETTOLUX - ESSE - MINIMINI - RONDOLUX

CONNETTORI ELETTROVALVOLE
COUPLING FOR SOLENOID VALVES
VERBINDER MAGNETVENTILE
CONECTORES ELECTROVÁLVULAS

1

2

Photo	LF Code	For solenoid valves
1	**3120034**	BIG - GRANDI
2	**3120044**	SMALL - PICCOLE

ETICHETTE ADESIVE
ADHESIVE LABELS
KLEBSCHILDER
PEGATINAS ADHESIVAS

1

2

3

4

5

Photo	LF Code	For machines with no. of groups	Suitable for	For machine model
1	**1009002**	1	FAEMA	E61
2	**1009003**	2	FAEMA	E61
3	**1009004**	3	FAEMA	E61
4	**1009001**	---	FAEMA	E61
5	**1028001**	---	PAVONI	EUROPICCOLA - MICROPOD - PROFESSIONAL - ROMANTICA

FASCETTE A SCATTO
TRIGGER CLAMPS
SCHNAPPSCHELLEN
ABRAZADERAS CON SALTO

LF Code	pipes ø (mm)
3168200	7.9÷9.2
3168201	9.2÷10.3
3168202	10.2÷11.8
3168203	11.1÷12.9
3168204	12.0÷13.8
3168205	13.1÷15.1
3168206	15.0÷17.1
3168207	16.9÷19.1
3168208	18.1÷20.6
3168209	20.3÷23.0
3168210	22.2÷24.9
3168211	24.5÷27.6
3168212	26.5÷29.5
3168213	28.8÷32.2
3168214	32.0÷34.8
3168215	34.3÷37.9
3168216	40.1÷44.2
3168217	43.2÷46.2
3168218	46.0÷50.5

FASCETTE A VITE
SCREW CLAMPS
SCHRAUBSCHELLEN
ABRAZADERAS CON TORNILLO

LF Code	pipes ø (mm)
3449145	12÷17
3449146	7.4÷10
3449144	9.6÷14
3449143	9.0÷12

FASCETTE ANTIGRINZA
SMOOTH-INSIDE CLAMPS
SCHELLEN GEGEN FALTEN
ABRAZADERAS APRIETA TUBO

LF Code	pipes ø (mm)
1449126	5.8÷7.0
3449138	7.0÷8.7
5035467	7.8÷9.5
3449139	8.8÷10.5
3449147	9.6÷11.3
3449140	10.8÷13.3
3449141	11.5÷14.0
3449142	12.0÷14.5

in acciaio inox AISI 304
in stainless steel AISI 304
aus Edelstahl AISI 304
de acero inoxidable AISI 304

FASCETTE BIFILARI
DOUBLE-WIRE CLAMPS
DOPPELDRAHTKLEMMEN
ABRAZADERAS BIFILARES

LF Code	ø (mm)	Pieces per box
3449400	6,6÷7	100 PCS
3449401	7÷7,5	100 PCS
3449402	7,8÷8,3	100 PCS
3449403	8,3÷8,8	100 PCS
3449404	8,8÷9,3	100 PCS
3449405	9,8÷10,4	100 PCS
3449406	11÷11,6	100 PCS
3449407	11,6÷12,2	100 PCS
3449408	14,4÷15,1	100 PCS
3449409	15,1÷15,9	100 PCS
3449410	15,5÷16,3	100 PCS
3449411	16,8÷17,7	100 PCS

LF Code	ø (mm)	Pieces per box
3449412	18,7÷19,6	100 PCS
3449413	29,3÷30,9	---
3449414	33,2÷34,8	---
3449415	34,6÷36,4	---
3449416	39,4÷41,4	---
3449417	44,6÷46,8	---

in acciaio inox AISI 304
in stainless steel AISI 304
aus Edelstahl AISI 304
de acero inoxidable AISI 304

3449471

FASCETTA STRINGITUBO SU MISURA
rotolo da 3 metri con 8 dispositivi di trazione
in acciaio inox AISI 304 - altezza 14 mm e vite E6

HOSE CLAMP ROLL
3 metre roll with 8 clips
stainless steel AISI 304 - height 14 mm and E6 screw

SCHLAUCHSCHELLEN-BAND
Rolle 3 Meter lang mit 8 Spannschlössern
aus Edelstahl AISI 304 - Höhe 14 mm und Schraube E6

ABRAZADERA DE TUBO A MEDIDA
rollo de 3 metros con 8 dispositivos tracción
de acero inox AISI 304 - altura 14 mm y tornillo E6

1168011

FASCETTA INOX PER POMPA A FLANGIA

STAINLESS STEEL CLAMP FOR FLANGE PUMP

SCHELLE AUS INOX STAHL FÜR FLANSCHPUMPE

ABRAZADERA BOMBA INOX

ASTORIA CMA 26310003
CIMBALI 539-000-101
FLUID O TECH 3000160
LAVAZZA 10066273
MCE 26310003
RENEKA
VIBIEMME ELETFASCPOMPA
AZKOYEN
CONTI
FLUID O TECH 94-80-01
MAGISTER 210005
NUERT PR2043
ROYAL
VIBIEMME FASCMOT
BFC
FAEMA 539000101
FUTURMAT-ARIETE
MAIRALI
ORCHESTRALE D26310003
SAN MARCO 202180
WEGA WY26310003
BRASILIA 02223.0.00.03
FLUID O TECH 22056
GRIMAC
MARCFI-ANCAS
PAVONI 404704
SANREMO

FILTRI ACQUA
WATER FILTERS
WASSERFILTER
FILTROS AGUA

1

2

3

4

5

6

Photo	LF Code	Dimensions	Suitable for
1	**1160017**	ø 8x1.5 mm	SPAZIALE 02284
1	**1160511**	ø 9x1.5 mm	CIMBALI 481-361-000
1	**1160023**	ø 11x2 mm	SAN MARCO 202232
1	**1160068**	ø 18 mm	CASADIO 490055000 - CIMBALI 490-055-000
2	**1160400**	ø 11 mm	ASTORIA/CMA 10254 - WEGA WY10254
3	**1160501**	ø 14x10x12 mm	ASTORIA/CMA 10252 - BEZZERA 5471002
3	**1160501**	ø 14x10x12 mm	BRASILIA 00086.0.00.04 - PAVONI 330051
4	**1160021**	ø 18x20 mm	ELEKTRA 00111035
5	**1160801**	M8x1	RANCILIO 10705003
6	**1160012**	ø 11 mm	RANCILIO 10706070

FILTRI ACQUA
WATER FILTERS
WASSERFILTER
FILTROS AGUA

1

2

3

4

5

Photo	LF Code	Dimensions	Suitable for
1	**1160523**	ø 5.9 mm	CARIMALI 14.00795
1	**1160311**	ø 7 mm	BIANCHI 43144416 - FUTURMAT 07362205
2	**1160536**	ø 7 mm	SPAZIALE 00275
1	**1160566**	ø 8 mm	ASTORIA/CMA 10251001 - WEGA WY10251001
1	**1160566**	ø 8 mm	NUOVA SIMONELLI 98004001
1	**1160011**	ø 9 mm	BRASILIA 09756.0.00.04 - CIMBALI 4771-116-081
1	**1160516**	ø 11 mm	ASTORIA/CMA 10251002 - FUTURMAT 02435808
3	**1160519**	ø 14 mm	PAVONI 326202
4	**1160346**	ø 14 mm	CONTI 327154
5	**1160087**	ø 15 mm	SANREMO 10052139A

FILTRI ACQUA
WATER FILTERS
WASSERFILTER
FILTROS AGUA

1

2

3

4

Photo	LF Code	Dimensions	Suitable for
1	**1160507**	ø 8.5x15 mm	FUTURMAT 08298700
2	**1160517**	ø 8.5x22 mm	GROUP E61
3	**1160074**	ø 8.5x25 mm	CIMBALI 533-100-400
4	**1160338**	ø 8x13 mm	CONTI 403458

FILTRI ACQUA OTTONE
BRASS WATER FILTERS
WASSERFILTER MESSING
FILTROS AGUA LATÓN

1

2

Photo	LF Code	Connections (ø)
1	**1160042**	1/4 FF
1	**3160462**	1/2 FF
1	**3160007**	3/4 FF
2	**1160700**	3/8 MM

FILTRI ACQUA PLASTICA
PLASTIC WATER FILTERS
WASSERFILTER KUNSTSTOFF
FILTROS AGUA PLÁSTICO

1

2

Photo	LF Code	Connections (ø)
1	**1160001**	6 mm
1	**1160001**	6 mm

FILTRI ACQUA PLASTICA
PLASTIC WATER FILTERS
WASSERFILTER KUNSTSTOFF
FILTROS AGUA PLÁSTICO

1

2

3

4

5

Photo	LF Code	Suitable for
1	**5047592**	BEZZERA
2	**1160083**	DELONGHI
3	**1160098**	DELONGHI
4	**1160026**	GAGGIA - SAECO
5	**1160003**	SPINEL

ASTORIA CMA

FILTRI CAFFE' ASTORIA/CMA
COFFEE FILTERS ASTORIA/CMA
KAFFEEFILTER ASTORIA/CMA
FILTROS CAFÉ ASTORIA/CMA

1

2

3

4

5

Photo	LF Code	Model	Suitable for	Notes
1	**1160050**	1 CUP - 6 gr	ASTORIA/CMA 27146	---
1	**1160052**	1 CUP - 7 gr	ASTORIA/CMA 27142	---
2	**1160529**	2 CUPS - 12 gr	ASTORIA/CMA 27121 - 27176	---
2	**1160053**	2 CUPS - 14 gr	ASTORIA/CMA 27171	---
3	**1160345**	2 CUPS - 18 gr	ASTORIA/CMA 27190	---
4	**1160339**	BLIND - CIECO	ASTORIA/CMA 27173	---
1	**1160276**	1 CUP - 7 gr	ASTORIA/CMA 27144000	PLUS4YOU
2	**1160277**	2 CUPS - 14 gr	ASTORIA/CMA 27175000	PLUS4YOU
4	**1160278**	BLIND - CIECO	ASTORIA/CMA 27175001	PLUS4YOU
5	**1160503**	POD 1 CUP	ASTORIA/CMA	---
5	**1160504**	POD 2 CUPS	ASTORIA/CMA	---

FILTRI CAFFE' ASTORIA/CMA "DI PRECISIONE"
PRECISION COFFEE FILTERS ASTORIA/CMA
PRÄZISIONSSIEBE ASTORIA/CMA
FILTROS CAFÉ DE PRECISIÓN ASTORIA/CMA

1

2

3

4 - ULTRAFINE

5 - ULTRAFINE

6 - ULTRAFINE

Photo	LF Code	Model	Suitable for	Notes
1	**1460100**	1 CUP - 6/8 gr - H24.5	ASTORIA/CMA	---
1	**1460101**	1 CUP - 7/9 gr - H26.5	ASTORIA/CMA	---
2	**1460102**	2 CUPS - 12/18 gr - H24.5	ASTORIA/CMA	---
2	**1460103**	2 CUPS - 14/20 gr - H26.5	ASTORIA/CMA	---
3	**1460104**	3 CUPS - 18/22 gr - H28.5	ASTORIA/CMA	---

Photo	LF Code	Model	Suitable for	Notes
1	**1460110**	1 CUP - 6/8 gr - H25	ASTORIA/CMA	PLUS4YOU
2	**1460111**	2 CUPS - 12/18 gr - H27.5	ASTORIA/CMA	PLUS4YOU
3	**1460112**	3 CUPS - 21 gr - H32	ASTORIA/CMA	PLUS4YOU
4	**1460400**	2 CUPS - 12/18 gr - H24	ASTORIA/CMA	ULTRAFINE MEMBRANE
5	**1460401**	2 CUPS - 14/20 gr - H26	ASTORIA/CMA	ULTRAFINE MEMBRANE
6	**1460402**	2 CUPS - 18/22 gr - H28	ASTORIA/CMA	ULTRAFINE MEMBRANE

Filtri progettati per ottenere la perfetta estrazione del caffè , acciaio Aisi 316 , certificati alimentare
Filters designed to obtain a perfect coffee brewing, Aisi 316 steel, food safe
Diese Siebe wurden für die perfekte Kaffeeextraktion hergestellt, Stahl Aisi 316, lebensmitteltauglich-zertifiziert
Filtros planeados para obtener la perfecta extracción del café, acero Aisi 316, certificados uso alimentario

AZKOYEN

FILTRI CAFFE' AZKOYEN
COFFEE FILTERS AZKOYEN
KAFFEEFILTER AZKOYEN
FILTROS CAFÉ AZKOYEN

1

2

3

Photo	LF Code	Model	Suitable for	Notes
1	**1160251**	1 CUP - 6 gr	AZKOYEN	---
1	**1160335**	1 CUP - 7 gr	AZKOYEN	---
2	**1160252**	2 CUPS - 12 gr	AZKOYEN	---
2	**1160337**	2 CUPS - 14 gr	AZKOYEN	---
1	**1160281**	1 CUP - 7 gr	AZKOYEN	AISI 430 ECONOMIC
2	**1160282**	2 CUPS - 14 gr	AZKOYEN	AISI 430 ECONOMIC
3	**1160339**	BLIND - CIECO	AZKOYEN	---

BEZZERA

FILTRI CAFFE' BEZZERA
COFFEE FILTERS BEZZERA
KAFFEEFILTER BEZZERA
FILTROS CAFÉ BEZZERA

1 2 3 4 5

Photo	LF Code	Model	Suitable for	Notes
1	**1160251**	1 CUP - 6 gr	BEZZERA 5471004 / 5471010 / 5471020 / 5471023	---
1	**1160335**	1 CUP - 7 gr	BEZZERA 5471011 / 5471024	---
2	**1160252**	2 CUPS - 12 gr	BEZZERA 5471005 / 5471007 / 5471021	---
2	**1160337**	2 CUPS - 14 gr	BEZZERA 5471009 / 5471016 / 5471026	---
1	**1160281**	1 CUP - 7 gr	BEZZERA	AISI 430 ECONOMIC
2	**1160282**	2 CUPS - 14 gr	BEZZERA	AISI 430 ECONOMIC
3	**1160339**	BLIND - CIECO	BEZZERA 5471003	---
4	**5040051**	1 CUP - HOBBY	BEZZERA 5471014	---
4	**5054194**	2 CUPS - HOBBY	BEZZERA 5471015	---
5	**1160504**	POD 2 CUPS	BEZZERA 5471214	---

FILTRI CAFFE' BEZZERA "DI PRECISIONE"
PRECISION COFFEE FILTERS BEZZERA
PRÄZISIONSSIEBE BEZZERA
FILTROS CAFÉ DE PRECISIÓN BEZZERA

1 2 3

Photo	LF Code	Model	Suitable for	Notes
1	**1460100**	1 CUP - 6/8 gr - H24.5	BEZZERA	---
1	**1460101**	1 CUP - 7/9 gr - H26.5	BEZZERA	---
2	**1460102**	2 CUPS - 12/18 gr - H24.5	BEZZERA	---
2	**1460103**	2 CUPS - 14/20 gr - H26.5	BEZZERA	---
3	**1460104**	3 CUPS - 18/22 gr - H28.5	BEZZERA	---

Filtri progettati per ottenere la perfetta estrazione del caffè , acciaio Aisi 316 , certificati alimentare
Filters designed to obtain a perfect coffee brewing, Aisi 316 steel, food safe
Diese Siebe wurden für die perfekte Kaffeeextraktion hergestellt, Stahl Aisi 316, lebensmitteltauglich-zertifiziert
Filtros planeados para obtener la perfecta extracción del café, acero Aisi 316, certificados uso alimentario

BFC

FILTRI CAFFE' BFC
COFFEE FILTERS BFC
KAFFEEFILTER BFC
FILTROS CAFÉ BFC

1

2

3

Photo	LF Code	Model	Suitable for	Notes
1	**1160251**	1 CUP - 6 gr	BFC	---
1	**1160335**	1 CUP - 7 gr	BFC 4630051	---
2	**1160252**	2 CUPS - 12 gr	BFC	---
2	**1160337**	2 CUPS - 14 gr	BFC 4630052	---
1	**1160281**	1 CUP - 7 gr	BFC	AISI 430 ECONOMIC
2	**1160282**	2 CUPS - 14 gr	BFC	AISI 430 ECONOMIC
3	**1160339**	BLIND - CIECO	BFC 4630100	---

FILTRI CAFFE' BFC "DI PRECISIONE"
PRECISION COFFEE FILTERS BFC
PRÄZISIONSSIEBE BFC
FILTROS CAFÉ DE PRECISIÓN BFC

1

2

3

Photo	LF Code	Model	Suitable for	Notes
1	**1460100**	1 CUP - 6/8 gr - H24.5	BFC	---
1	**1460101**	1 CUP - 7/9 gr - H26.5	BFC	---
2	**1460102**	2 CUPS - 12/18 gr - H24.5	BFC	---
2	**1460103**	2 CUPS - 14/20 gr - H26.5	BFC	---
3	**1460104**	3 CUPS - 18/22 gr - H28.5	BFC	---

Filtri progettati per ottenere la perfetta estrazione del caffè , acciaio Aisi 316 , certificati alimentare
Filters designed to obtain a perfect coffee brewing, Aisi 316 steel, food safe
Diese Siebe wurden für die perfekte Kaffeeextraktion hergestellt, Stahl Aisi 316, lebensmitteltauglich-zertifiziert
Filtros planeados para obtener la perfecta extracción del café, acero Aisi 316, certificados uso alimentario

BIANCHI

FILTRI CAFFE' BIANCHI
COFFEE FILTERS BIANCHI
KAFFEEFILTER BIANCHI
FILTROS CAFÉ BIANCHI

1

2

3

4

Photo	LF Code	Model	Suitable for	Notes
1	**1160251**	1 CUP - 6 gr	BIANCHI 16022811	---
1	**1160335**	1 CUP - 7 gr	BIANCHI	---
2	**1160252**	2 CUPS - 12 gr	BIANCHI 16022911	---
2	**1160337**	2 CUPS - 14 gr	BIANCHI	---
1	**1160281**	1 CUP - 7 gr	BIANCHI	AISI 430 ECONOMIC
2	**1160282**	2 CUPS - 14 gr	BIANCHI	AISI 430 ECONOMIC
3	**1160339**	BLIND - CIECO	BIANCHI	---
4	**1160293**	BLIND - CIECO	BIANCHI 05257215	---

FILTRI CAFFE' BIANCHI "DI PRECISIONE"
PRECISION COFFEE FILTERS BIANCHI
PRÄZISIONSSIEBE BIANCHI
FILTROS CAFÉ DE PRECISIÓN BIANCHI

1

2

3

Photo	LF Code	Model	Suitable for	Notes
1	**1460100**	1 CUP - 6/8 gr - H24.5	BIANCHI	---
1	**1460101**	1 CUP - 7/9 gr - H26.5	BIANCHI	---
2	**1460102**	2 CUPS - 12/18 gr - H24.5	BIANCHI	---
2	**1460103**	2 CUPS - 14/20 gr - H26.5	BIANCHI	---
3	**1460104**	3 CUPS - 18/22 gr - H28.5	BIANCHI	---

Filtri progettati per ottenere la perfetta estrazione del caffè , acciaio Aisi 316 , certificati alimentare
Filters designed to obtain a perfect coffee brewing, Aisi 316 steel, food safe
Diese Siebe wurden für die perfekte Kaffeeextraktion hergestellt, Stahl Aisi 316, lebensmitteltauglich-zertifiziert
Filtros planeados para obtener la perfecta extracción del café, acero Aisi 316, certificados uso alimentario

BRASILIA

FILTRI CAFFE' BRASILIA
COFFEE FILTERS BRASILIA
KAFFEEFILTER BRASILIA
FILTROS CAFÉ BRASILIA

1

2

3

4

Photo	LF Code	Model	Suitable for	Notes
1	**1160251**	1 CUP - 6 gr	BRASILIA 01702.0.40.01	---
1	**1160335**	1 CUP - 7 gr	BRASILIA 00560.0.40.01	---
2	**1160252**	2 CUPS - 12 gr	BRASILIA 01703.0.40.01	---
2	**1160337**	2 CUPS - 14 gr	BRASILIA 00561.0.40.01	---
1	**1160281**	1 CUP - 7 gr	BRASILIA	AISI 430 ECONOMIC
2	**1160282**	2 CUPS - 14 gr	BRASILIA	AISI 430 ECONOMIC
3	**1160339**	BLIND - CIECO	BRASILIA 00564.0.40.01	---
4	**1160503**	POD 1 CUP	BRASILIA	---
4	**1160504**	POD 2 CUPS	BRASILIA	---

FILTRI CAFFE' BRASILIA "DI PRECISIONE"
PRECISION COFFEE FILTERS BRASILIA
PRÄZISIONSSIEBE BRASILIA
FILTROS CAFÉ DE PRECISIÓN BRASILIA

1

2

3

Photo	LF Code	Model	Suitable for	Notes
1	**1460100**	1 CUP - 6/8 gr - H24.5	BRASILIA	---
1	**1460101**	1 CUP - 7/9 gr - H26.5	BRASILIA	---
2	**1460102**	2 CUPS - 12/18 gr - H24.5	BRASILIA	---
2	**1460103**	2 CUPS - 14/20 gr - H26.5	BRASILIA	---
3	**1460104**	3 CUPS - 18/22 gr - H28.5	BRASILIA	---

Filtri progettati per ottenere la perfetta estrazione del caffè , acciaio Aisi 316 , certificati alimentare
Filters designed to obtain a perfect coffee brewing, Aisi 316 steel, food safe
Diese Siebe wurden für die perfekte Kaffeeextraktion hergestellt, Stahl Aisi 316, lebensmitteltauglich-zertifiziert
Filtros planeados para obtener la perfecta extracción del café, acero Aisi 316, certificados uso alimentario

BRUGNETTI-AURORA

FILTRI CAFFE' BRUGNETTI-AURORA
COFFEE FILTERS BRUGNETTI-AURORA
KAFFEEFILTER BRUGNETTI-AURORA
FILTROS CAFÉ BRUGNETTI-AURORA

1

2

3

Photo	LF Code	Model	Suitable for	Notes
1	**1160251**	1 CUP - 6 gr	BRUGNETTI-AURORA 000033.1	---
1	**1160335**	1 CUP - 7 gr	BRUGNETTI-AURORA	---
2	**1160252**	2 CUPS - 12 gr	BRUGNETTI-AURORA 000033.2	---
2	**1160337**	2 CUPS - 14 gr	BRUGNETTI-AURORA	---
1	**1160281**	1 CUP - 7 gr	BRUGNETTI-AURORA	AISI 430 ECONOMIC
2	**1160282**	2 CUPS - 14 gr	BRUGNETTI-AURORA	AISI 430 ECONOMIC
3	**1160339**	BLIND - CIECO	BRUGNETTI-AURORA 000034	---

CARIMALI

FILTRI CAFFE' CARIMALI
COFFEE FILTERS CARIMALI
KAFFEEFILTER CARIMALI
FILTROS CAFÉ CARIMALI

1

2

3

Photo	LF Code	Model	Suitable for	Notes
1	**1160055**	1 CUP - 7 gr	CARIMALI 14.00768 / 14.00768.30	---
2	**1160056**	2 CUPS - 14 gr	CARIMALI 14.00769 / 14.00769.30	---
3	**1160293**	BLIND EPDM - CIECO IN EPDM	CARIMALI 87.00104	---

FILTRI CAFFE' CARIMALI "DI PRECISIONE"
PRECISION COFFEE FILTERS CARIMALI
PRÄZISIONSSIEBE CARIMALI
FILTROS CAFÉ DE PRECISIÓN CARIMALI

1

2

3

Photo	LF Code	Model	Suitable for	Notes
1	**1460105**	1 CUP - 6/9 gr - H24.5	CARIMALI	---
2	**1460106**	2 CUPS - 12/18 gr - H24.5	CARIMALI	---
3	**1460107**	2 CUPS - 16/22 gr - H26.5	CARIMALI	---

Filtri progettati per ottenere la perfetta estrazione del caffè , acciaio Aisi 316 , certificati alimentare
Filters designed to obtain a perfect coffee brewing, Aisi 316 steel, food safe
Diese Siebe wurden für die perfekte Kaffeeextraktion hergestellt, Stahl Aisi 316, lebensmitteltauglich-zertifiziert
Filtros planeados para obtener la perfecta extracción del café, acero Aisi 316, certificados uso alimentario

CASADIO

FILTRI CAFFE' CASADIO
COFFEE FILTERS CASADIO
KAFFEEFILTER CASADIO
FILTROS CAFÉ CASADIO

1

2

3

Photo	LF Code	Model	Suitable for	Notes
1	**1160251**	1 CUP - 6 gr	CASADIO 457367000	---
1	**1160335**	1 CUP - 7 gr	CASADIO 457368000	---
2	**1160252**	2 CUPS - 12 gr	CASADIO	---
2	**1160337**	2 CUPS - 14 gr	CASADIO 457369000	---
1	**1160281**	1 CUP - 7 gr	CASADIO	AISI 430 ECONOMIC
2	**1160282**	2 CUPS - 14 gr	CASADIO	AISI 430 ECONOMIC
3	**1160293**	BLIND EPDM - CIECO IN EPDM	CASADIO 457058000	---

FILTRI CAFFE' CASADIO "DI PRECISIONE"
PRECISION COFFEE FILTERS CASADIO
PRÄZISIONSSIEBE CASADIO
FILTROS CAFÉ DE PRECISIÓN CASADIO

1

2

3

Photo	LF Code	Model	Suitable for	Notes
1	**1460100**	1 CUP - 6/8 gr - H24.5	CASADIO	---
1	**1460101**	1 CUP - 7/9 gr - H26.5	CASADIO	---
2	**1460102**	2 CUPS - 12/18 gr - H24.5	CASADIO	---
2	**1460103**	2 CUPS - 14/20 gr - H26.5	CASADIO	---
3	**1460104**	3 CUPS - 18/22 gr - H28.5	CASADIO	---

Filtri progettati per ottenere la perfetta estrazione del caffè , acciaio Aisi 316 , certificati alimentare
Filters designed to obtain a perfect coffee brewing, Aisi 316 steel, food safe
Diese Siebe wurden für die perfekte Kaffeeextraktion hergestellt, Stahl Aisi 316, lebensmitteltauglich-zertifiziert
Filtros planeados para obtener la perfecta extracción del café, acero Aisi 316, certificados uso alimentario

CIMBALI

FILTRI CAFFE' CIMBALI
COFFEE FILTERS CIMBALI
KAFFEEFILTER CIMBALI
FILTROS CAFÉ CIMBALI

1

2

3

4

Photo	LF Code	Model	Suitable for	Notes
1	**1160257**	1 CUP - 6 gr	CIMBALI 457-249-000 / 457-249-010	---
1	**1160085**	1 CUP - 6 gr	CIMBALI 457-232-000	---
1	**1160266**	1 CUP - 7 gr	CIMBALI 457-163-000	---
1	**1160335**	1 CUP - 7 gr	CIMBALI 457-368-000	---
2	**1160086**	2 CUPS - 12 gr	CIMBALI 457-234-000	---
2	**1160267**	2 CUPS - 12 gr	CIMBALI 457-233-000	---
2	**1160258**	2 CUPS - 14 gr	CIMBALI 457-164-000 / 458-171-000	---
2	**1160337**	2 CUPS - 14 gr	CIMBALI 457-369-000	---
3	**1160293**	BLIND EPDM - CIECO IN EPDM	CIMBALI 457-058-000	---
4	**1160506**	POD 1 CUP	CIMBALI 457-313-000	---

FILTRI CAFFE' CIMBALI "DI PRECISIONE"
PRECISION COFFEE FILTERS CIMBALI
PRÄZISIONSSIEBE CIMBALI
FILTROS CAFÉ DE PRECISIÓN CIMBALI

1

2

3

Photo	LF Code	Model	Suitable for	Notes
1	**1460105**	1 CUP - 6/9 gr - H24.5	CIMBALI	---
2	**1460106**	2 CUPS - 12/18 gr - H24.5	CIMBALI	---
3	**1460107**	2 CUPS - 16/22 gr - H26.5	CIMBALI	---

Filtri progettati per ottenere la perfetta estrazione del caffè , acciaio Aisi 316 , certificati alimentare
Filters designed to obtain a perfect coffee brewing, Aisi 316 steel, food safe
Diese Siebe wurden für die perfekte Kaffeeextraktion hergestellt, Stahl Aisi 316, lebensmitteltauglich-zertifiziert
Filtros planeados para obtener la perfecta extracción del café, acero Aisi 316, certificados uso alimentario

CONTI

FILTRI CAFFE' CONTI
COFFEE FILTERS CONTI
KAFFEEFILTER CONTI
FILTROS CAFÉ CONTI

1

2

3

Photo	LF Code	Model	Suitable for	Notes
1	**1160251**	1 CUP - 6 gr	CONTI 016840	---
1	**1160335**	1 CUP - 7 gr	CONTI 016840	---
2	**1160252**	2 CUPS - 12 gr	CONTI 016780	---
2	**1160337**	2 CUPS - 14 gr	CONTI 016700	---
2	**1160345**	2 CUPS - 18 gr	CONTI 27190	---
2	**1160028**	3 CUPS - 23 gr	CONTI 227800	---
1	**1160281**	1 CUP - 7 gr	CONTI	AISI 430 ECONOMIC
2	**1160282**	2 CUPS - 14 gr	CONTI	AISI 430 ECONOMIC
3	**1160339**	BLIND - CIECO	CONTI	---

FILTRI CAFFE' CONTI "DI PRECISIONE"
PRECISION COFFEE FILTERS CONTI
PRÄZISIONSSIEBE CONTI
FILTROS CAFÉ DE PRECISIÓN CONTI

1

2

3

Photo	LF Code	Model	Suitable for	Notes
1	**1460100**	1 CUP - 6/8 gr - H24.5	CONTI	---
1	**1460101**	1 CUP - 7/9 gr - H26.5	CONTI	---
2	**1460102**	2 CUPS - 12/18 gr - H24.5	CONTI	---
2	**1460103**	2 CUPS - 14/20 gr - H26.5	CONTI	---
3	**1460104**	3 CUPS - 18/22 gr - H28.5	CONTI	---

Filtri progettati per ottenere la perfetta estrazione del caffè , acciaio Aisi 316 , certificati alimentare
Filters designed to obtain a perfect coffee brewing, Aisi 316 steel, food safe
Diese Siebe wurden für die perfekte Kaffeeextraktion hergestellt, Stahl Aisi 316, lebensmitteltauglich-zertifiziert
Filtros planeados para obtener la perfecta extracción del café, acero Aisi 316, certificados uso alimentario

DALLA CORTE

FILTRI CAFFE' DALLA CORTE
COFFEE FILTERS DALLA CORTE
KAFFEEFILTER DALLA CORTE
FILTROS CAFÉ DALLA CORTE

1

2

3

Photo	LF Code	Model	Suitable for	Notes
1	**1160033**	1 CUP - 6 gr	DALLA CORTE	---
1	**1160273**	1 CUP - 7 gr	DALLA CORTE	---
2	**1160044**	2 CUPS - 9 gr	DALLA CORTE B-MC-0040	---
2	**1160133**	2 CUPS - 12 gr	DALLA CORTE	---
2	**1160274**	2 CUPS - 16 gr	DALLA CORTE B-MC-0041	---
2	**1160045**	2 CUPS - 18 gr	DALLA CORTE	---
3	**1160287**	BLIND - CIECO	DALLA CORTE B-MC-0224	---

FILTRI CAFFE' DALLA CORTE "DI PRECISIONE"
PRECISION COFFEE FILTERS DALLA CORTE
PRÄZISIONSSIEBE DALLA CORTE
FILTROS CAFÉ DE PRECISIÓN DALLA CORTE

1

2

3

Photo	LF Code	Model	Suitable for	Notes
1	**1460108**	1 CUP - 6/8 gr - H25	DALLA CORTE	---
2	**1460109**	2 CUPS - 12/18 gr - H26	DALLA CORTE	---
3	**1460115**	2 CUPS - 18/20 gr - H32	DALLA CORTE	---

Filtri progettati per ottenere la perfetta estrazione del caffè , acciaio Aisi 316 , certificati alimentare
Filters designed to obtain a perfect coffee brewing, Aisi 316 steel, food safe
Diese Siebe wurden für die perfekte Kaffeeextraktion hergestellt, Stahl Aisi 316, lebensmitteltauglich-zertifiziert
Filtros planeados para obtener la perfecta extracción del café, acero Aisi 316, certificados uso alimentario

DELONGHI

FILTRI CAFFE' DELONGHI
COFFEE FILTERS DELONGHI
KAFFEESIEBE DELONGHI
FILTROS CAFÉ DELONGHI

1

2

3

4

5

6

Photo	LF Code	Model	Suitable for	Notes
1	**1160078**	1 CUP - CREMADISK	DELONGHI 7332173700	---
2	**1160079**	2 CUPS - CREMADISK	DELONGHI 7332173800	---
3	**5059582**	CREMADISK	DELONGHI 7313285859	---
4	**5059583**	CREMADISK	DELONGHI 7313285889	---
5	**1460015**	1 CUP	DELONGHI 5513200809	---
6	**1460014**	2 CUPS	DELONGHI 7313285839	---

ECM

FILTRI CAFFE' ECM
COFFEE FILTERS ECM
KAFFEESIEBE ECM
FILTROS CAFÉ ECM

1

2

3

Photo	LF Code	Model	Suitable for	Notes
1	**1160251**	1 CUP - 6 gr	ECM C619900669	---
1	**1160335**	1 CUP - 7 gr	ECM C619900104	---
2	**1160252**	2 CUPS - 12 gr	ECM C629900670	---
2	**1160337**	2 CUPS - 14 gr	ECM C619900105	---
2	**1160345**	2 CUPS - 18 gr	ECM	---
1	**1160281**	1 CUP - 7 gr	ECM	AISI 430 ECONOMIC
2	**1160282**	2 CUPS - 14 gr	ECM	AISI 430 ECONOMIC
3	**1160339**	BLIND - CIECO	ECM C619900106	---

FILTRI CAFFE' ECM "DI PRECISIONE"
PRECISION COFFEE FILTERS ECM
PRÄZISIONSSIEBE ECM
FILTROS CAFÉ DE PRECISIÓN ECM

1

2

3

Photo	LF Code	Model	Suitable for	Notes
1	**1460100**	1 CUP - 6/8 gr - H24.5	ECM	---
1	**1460101**	1 CUP - 7/9 gr - H26.5	ECM	---
2	**1460102**	2 CUPS - 12/18 gr - H24.5	ECM	---
2	**1460103**	2 CUPS - 14/20 gr - H26.5	ECM	---
3	**1460104**	3 CUPS - 18/22 gr - H28.5	ECM	---

Filtri progettati per ottenere la perfetta estrazione del caffè , acciaio Aisi 316 , certificati alimentare
Filters designed to obtain a perfect coffee brewing, Aisi 316 steel, food safe
Diese Siebe wurden für die perfekte Kaffeeextraktion hergestellt, Stahl Aisi 316, lebensmitteltauglich-zertifiziert
Filtros planeados para obtener la perfecta extracción del café, acero Aisi 316, certificados uso alimentario

ECM MANUFACTURE

FILTRI CAFFE' ECM MANUFACTURE
COFFEE FILTERS ECM MANUFACTURE
KAFFEESIEBE ECM MANUFACTURE
FILTROS CAFÉ ECM MANUFACTURE

1

2

3

Photo	LF Code	Model	Suitable for	Notes
1	**1160251**	1 CUP - 6 gr	ECM MANUFACTURE	---
1	**1160335**	1 CUP - 7 gr	ECM MANUFACTURE C619900104	---
2	**1160252**	2 CUPS - 12 gr	ECM MANUFACTURE	---
2	**1160337**	2 CUPS - 14 gr	ECM MANUFACTURE C619900105	---
1	**1160281**	1 CUP - 7 gr	ECM MANUFACTURE	AISI 430 ECONOMIC
2	**1160282**	2 CUPS - 14 gr	ECM MANUFACTURE	AISI 430 ECONOMIC
3	**1160339**	BLIND - CIECO	ECM MANUFACTURE C619900106	---

FILTRI CAFFE' ECM MANUFACTURE "DI PRECISIONE"
PRECISION COFFEE FILTERS ECM MANUFACTURE
PRÄZISIONSSIEBE ECM MANUFACTURE
FILTROS CAFÉ DE PRECISIÓN ECM MANUFACTURE

1

2

3

Photo	LF Code	Model	Suitable for	Notes
1	**1460100**	1 CUP - 6/8 gr - H24.5	ECM MANUFACTURE	---
1	**1460101**	1 CUP - 7/9 gr - H26.5	ECM MANUFACTURE	---
2	**1460102**	2 CUPS - 12/18 gr - H24.5	ECM MANUFACTURE	---
2	**1460103**	2 CUPS - 14/20 gr - H26.5	ECM MANUFACTURE	---
3	**1460104**	3 CUPS - 18/22 gr - H28.5	ECM MANUFACTURE	---

Filtri progettati per ottenere la perfetta estrazione del caffè , acciaio Aisi 316 , certificati alimentare
Filters designed to obtain a perfect coffee brewing, Aisi 316 steel, food safe
Diese Siebe wurden für die perfekte Kaffeeextraktion hergestellt, Stahl Aisi 316, lebensmitteltauglich-zertifiziert
Filtros planeados para obtener la perfecta extracción del café, acero Aisi 316, certificados uso alimentario

ELEKTRA

FILTRI CAFFE' ELEKTRA
COFFEE FILTERS ELEKTRA
KAFFEESIEBE ELEKTRA
FILTROS CAFÉ ELEKTRA

1 2 3 4 5

Photo	LF Code	Model	Suitable for	Notes
1	**1160251**	1 CUP - 6 gr	ELEKTRA 01796035	---
1	**1160335**	1 CUP - 7 gr	ELEKTRA 00065035	---
2	**1160252**	2 CUPS - 12 gr	ELEKTRA	---
2	**1160337**	2 CUPS - 14 gr	ELEKTRA 00066035	---
1	**1160281**	1 CUP - 7 gr	ELEKTRA	AISI 430 ECONOMIC
2	**1160282**	2 CUPS - 14 gr	ELEKTRA	AISI 430 ECONOMIC
3	**1160339**	BLIND - CIECO	ELEKTRA 01309035	---
4	**1160009**	1 CUP	ELEKTRA 00164035	MICROCASA
5	**1160010**	2 CUPS	ELEKTRA 00163035	MICROCASA

FILTRI CAFFE' ELEKTRA "DI PRECISIONE"
PRECISION COFFEE FILTERS ELEKTRA
PRÄZISIONSSIEBE ELEKTRA
FILTROS CAFÉ DE PRECISIÓN ELEKTRA

1 2 3

Photo	LF Code	Model	Suitable for	Notes
1	**1460100**	1 CUP - 6/8 gr - H24.5	ELEKTRA	---
1	**1460101**	1 CUP - 7/9 gr - H26.5	ELEKTRA	---
2	**1460102**	2 CUPS - 12/18 gr - H24.5	ELEKTRA	---
2	**1460103**	2 CUPS - 14/20 gr - H26.5	ELEKTRA	---
3	**1460104**	3 CUPS - 18/22 gr - H28.5	ELEKTRA	---

Filtri progettati per ottenere la perfetta estrazione del caffè , acciaio Aisi 316 , certificati alimentare
Filters designed to obtain a perfect coffee brewing, Aisi 316 steel, food safe
Diese Siebe wurden für die perfekte Kaffeeextraktion hergestellt, Stahl Aisi 316, lebensmitteltauglich-zertifiziert
Filtros planeados para obtener la perfecta extracción del café, acero Aisi 316, certificados uso alimentario

EXPOBAR

FILTRI CAFFE' EXPOBAR
COFFEE FILTERS EXPOBAR
KAFFEESIEBE EXPOBAR
FILTROS CAFÉ EXPOBAR

1

2

3

4

5

Photo	LF Code	Model	Suitable for	Notes
1	**1160251**	1 CUP - 6 gr	EXPOBAR 75000037	---
1	**1160335**	1 CUP - 7 gr	EXPOBAR 75000031	---
2	**1160252**	2 CUPS - 12 gr	EXPOBAR 75000045	---
2	**1160337**	2 CUPS - 14 gr	EXPOBAR 75000041	---
1	**1160281**	1 CUP - 7 gr	EXPOBAR	AISI 430 ECONOMIC
2	**1160282**	2 CUPS - 14 gr	EXPOBAR	AISI 430 ECONOMIC
3	**1160339**	BLIND - CIECO	EXPOBAR 75000020	---
4	**1160293**	BLIND EPDM - CIECO IN EPDM	EXPOBAR 75000000	---
5	**1160503**	POD 1 CUP	EXPOBAR	---
5	**1160504**	POD 2 CUPS	EXPOBAR	---

FILTRI CAFFE' EXPOBAR "DI PRECISIONE"
PRECISION COFFEE FILTERS EXPOBAR
PRÄZISIONSSIEBE EXPOBAR
FILTROS CAFÉ DE PRECISIÓN EXPOBAR

1

2

3

Photo	LF Code	Model	Suitable for	Notes
1	**1460100**	1 CUP - 6/8 gr - H24.5	EXPOBAR	---
1	**1460101**	1 CUP - 7/9 gr - H26.5	EXPOBAR	---
2	**1460102**	2 CUPS - 12/18 gr - H24.5	EXPOBAR	---
2	**1460103**	2 CUPS - 14/20 gr - H26.5	EXPOBAR	---
3	**1460104**	3 CUPS - 18/22 gr - H28.5	EXPOBAR	---

Filtri progettati per ottenere la perfetta estrazione del caffè , acciaio Aisi 316 , certificati alimentare
Filters designed to obtain a perfect coffee brewing, Aisi 316 steel, food safe
Diese Siebe wurden für die perfekte Kaffeeextraktion hergestellt, Stahl Aisi 316, lebensmitteltauglich-zertifiziert
Filtros planeados para obtener la perfecta extracción del café, acero Aisi 316, certificados uso alimentario

FAEMA

FILTRI CAFFE' FAEMA
COFFEE FILTERS FAEMA
KAFFEESIEBE FAEMA
FILTROS CAFÉ FAEMA

1 2 3 4 5 6

Photo	LF Code	Model	Suitable for	Notes
1	**1160251**	1 CUP - 6 gr	FAEMA 457367000 / 4771014418	---
1	**1160085**	1 CUP - 6 gr	FAEMA 457232000	---
1	**1160335**	1 CUP - 7 gr	FAEMA 457368000 / 4771021830	---
1	**1160530**	1 CUP - 7 gr	FAEMA 457362000	---
2	**1160252**	2 CUPS - 12 gr	FAEMA 4771016575	---
2	**1160337**	2 CUPS - 14 gr	FAEMA 457369000 / 4771021994	---
3	**1160345**	2 CUPS - 18 gr	FAEMA	---
1	**1160281**	1 CUP - 7 gr	FAEMA	AISI 430 ECONOMIC
2	**1160282**	2 CUPS - 14 gr	FAEMA	AISI 430 ECONOMIC
4	**1160339**	BLIND - CIECO	FAEMA 4771021902	---
5	**1160293**	BLIND EPDM - CIECO IN EPDM	FAEMA 457058000	---
6	**1160506**	POD 1 CUP	FAEMA 457313000	---
6	**1160503**	POD 1 CUP	FAEMA	---
6	**1160504**	POD 2 CUPS	FAEMA	---

FILTRI CAFFE' FAEMA "DI PRECISIONE"
PRECISION COFFEE FILTERS FAEMA
PRÄZISIONSSIEBE FAEMA
FILTROS CAFÉ DE PRECISIÓN FAEMA

1 2 3

Photo	LF Code	Model	Suitable for	Notes
1	**1460100**	1 CUP - 6/8 gr - H24.5	FIORENZATO	---
1	**1460101**	1 CUP - 7/9 gr - H26.5	FIORENZATO	---
2	**1460102**	2 CUPS - 12/18 gr - H24.5	FIORENZATO	---

Photo	LF Code	Model	Suitable for	Notes
2	**1460103**	2 CUPS - 14/20 gr - H26.5	FIORENZATO	---
3	**1460104**	3 CUPS - 18/22 gr - H28.5	FIORENZATO	---

Filtri progettati per ottenere la perfetta estrazione del caffè , acciaio Aisi 316 , certificati alimentare
Filters designed to obtain a perfect coffee brewing, Aisi 316 steel, food safe
Diese Siebe wurden für die perfekte Kaffeeextraktion hergestellt, Stahl Aisi 316, lebensmitteltauglich-zertifiziert
Filtros planeados para obtener la perfecta extracción del café, acero Aisi 316, certificados uso alimentario

FAIMAC

FILTRI CAFFE' FAIMAC
COFFEE FILTERS FAIMAC
KAFFEESIEBE FAIMAC
FILTROS CAFÉ FAIMAC

1

2

3

Photo	LF Code	Model	Suitable for	Notes
1	**1160251**	1 CUP - 6 gr	FAIMAC	---
1	**1160335**	1 CUP - 7 gr	FAIMAC	---
2	**1160252**	2 CUPS - 12 gr	FAIMAC	---
2	**1160337**	2 CUPS - 14 gr	FAIMAC	---
1	**1160281**	1 CUP - 7 gr	FAIMAC	AISI 430 ECONOMIC
2	**1160282**	2 CUPS - 14 gr	FAIMAC	AISI 430 ECONOMIC
3	**1160339**	BLIND - CIECO	FAIMAC	---

FIAMMA RST

FILTRI CAFFE' FIAMMA RST
COFFEE FILTERS FIAMMA RST
KAFFEESIEBE FIAMMA RST
FILTROS CAFÉ FIAMMA RST

1

2

3

4

Photo	LF Code	Model	Suitable for	Notes
1	**1160251**	1 CUP - 6 gr	FIAMMA RST 5.0.000.0170	---
1	**1160335**	1 CUP - 7 gr	FIAMMA RST	---
2	**1160252**	2 CUPS - 12 gr	FIAMMA RST 5.0.000.0173	---
2	**1160337**	2 CUPS - 14 gr	FIAMMA RST	---
1	**1160281**	1 CUP - 7 gr	FIAMMA RST	AISI 430 ECONOMIC
2	**1160282**	2 CUPS - 14 gr	FIAMMA RST	AISI 430 ECONOMIC
3	**1160339**	BLIND - CIECO	FIAMMA RST 5.0.000.0167	---
4	**1160503**	POD 1 CUP	FIAMMA RST 5.0.000.0169	---
4	**1160504**	POD 2 CUPS	FIAMMA RST	---

FIORENZATO C.S.

FILTRI CAFFE' FIORENZATO CS
COFFEE FILTERS FIORENZATO CS
KAFFEESIEBE FIORENZATO CS
FILTROS CAFÉ FIORENZATO CS

1

2

3

Photo	LF Code	Model	Suitable for	Notes
1	**1160251**	1 CUP - 6 gr	FIORENZATO A2200221	---
1	**1160335**	1 CUP - 7 gr	FIORENZATO A2200028	---
2	**1160252**	2 CUPS - 12 gr	FIORENZATO	---
2	**1160337**	2 CUPS - 14 gr	FIORENZATO A2200029	---
1	**1160281**	1 CUP - 7 gr	FIORENZATO	AISI 430 ECONOMIC
2	**1160282**	2 CUPS - 14 gr	FIORENZATO	AISI 430 ECONOMIC
3	**1160339**	BLIND - CIECO	FIORENZATO A2200030	---

FILTRI CAFFE' FIORENZATO CS "DI PRECISIONE"
PRECISION COFFEE FILTERS FIORENZATO CS
PRÄZISIONSSIEBE FIORENZATO CS
FILTROS CAFÉ DE PRECISIÓN FIORENZATO CS

1

2

3

Photo	LF Code	Model	Suitable for	Notes
1	**1460100**	1 CUP - 6/8 gr - H24.5	FIORENZATO CS	---
1	**1460101**	1 CUP - 7/9 gr - H26.5	FIORENZATO CS	---
2	**1460102**	2 CUPS - 12/18 gr - H24.5	FIORENZATO CS	---
2	**1460103**	2 CUPS - 14/20 gr - H26.5	FIORENZATO CS	---
3	**1460104**	3 CUPS - 18/22 gr - H28.5	FIORENZATO CS	---

Filtri progettati per ottenere la perfetta estrazione del caffè , acciaio Aisi 316 , certificati alimentare
Filters designed to obtain a perfect coffee brewing, Aisi 316 steel, food safe
Diese Siebe wurden für die perfekte Kaffeeextraktion hergestellt, Stahl Aisi 316, lebensmitteltauglich-zertifiziert
Filtros planeados para obtener la perfecta extracción del café, acero Aisi 316, certificados uso alimentario

FRACINO

FILTRI CAFFE' FRACINO
COFFEE FILTERS FRACINO
KAFFEESIEBE FRACINO
FILTROS CAFÉ FRACINO

1

2

3

Photo	LF Code	Model	Suitable for	Notes
1	**1160251**	1 CUP - 6 gr	FRACINO FC107	---
1	**1160335**	1 CUP - 7 gr	FRACINO FC107/D	---
2	**1160252**	2 CUPS - 12 gr	FRACINO FC108	---
2	**1160337**	2 CUPS - 14 gr	FRACINO FC108/D	---
1	**1160281**	1 CUP - 7 gr	FRACINO	AISI 430 ECONOMIC
2	**1160282**	2 CUPS - 14 gr	FRACINO	AISI 430 ECONOMIC
3	**1160339**	BLIND - CIECO	FRACINO FC109	---

FUTURMAT-ARIETE

FILTRI CAFFE' FUTURMAT
COFFEE FILTERS FUTURMAT
KAFFEESIEBE FUTURMAT
FILTROS CAFÉ FUTURMAT

1

2

3

4

Photo	LF Code	Model	Suitable for	Notes
1	**1160060**	1 CUP - 6 gr	FUTURMAT 01441807	---
1	**1160062**	1 CUP - 7 gr	FUTURMAT 02183002	---
2	**1160061**	2 CUPS - 12 gr	FUTURMAT 01657501	---
2	**1160063**	2 CUPS - 14 gr	FUTURMAT 02199404	---
3	**1160339**	BLIND - CIECO	FUTURMAT 02190205	---
4	**1160503**	POD 1 CUP	FUTURMAT 08365000	---
4	**1160504**	POD 2 CUPS	FUTURMAT 08365100	---

FILTRI CAFFE' FUTURMAT "DI PRECISIONE"
PRECISION COFFEE FILTERS FUTURMAT
PRÄZISIONSSIEBE FUTURMAT
FILTROS CAFÉ DE PRECISIÓN FUTURMAT

1

2

3

Photo	LF Code	Model	Suitable for	Notes
1	**1460100**	1 CUP - 6/8 gr - H24.5	FUTURMAT	---
1	**1460101**	1 CUP - 7/9 gr - H26.5	FUTURMAT	---
2	**1460102**	2 CUPS - 12/18 gr - H24.5	FUTURMAT	---
2	**1460103**	2 CUPS - 14/20 gr - H26.5	FUTURMAT	---
3	**1460104**	3 CUPS - 18/22 gr - H28.5	FUTURMAT	---

Filtri progettati per ottenere la perfetta estrazione del caffè , acciaio Aisi 316 , certificati alimentare
Filters designed to obtain a perfect coffee brewing, Aisi 316 steel, food safe
Diese Siebe wurden für die perfekte Kaffeeextraktion hergestellt, Stahl Aisi 316, lebensmitteltauglich-zertifiziert
Filtros planeados para obtener la perfecta extracción del café, acero Aisi 316, certificados uso alimentario

GAGGIA

FILTRI CAFFE' GAGGIA
COFFEE FILTERS GAGGIA
KAFFEESIEBE GAGGIA
FILTROS CAFÉ GAGGIA

1

2

3

4

Photo	LF Code	Model	Suitable for	Notes
1	**1460013**	1 CUP	GAGGIA 11011693	CLASSIC
2	**1460012**	2 CUPS	GAGGIA 11007038	CLASSIC
3	**1160113**	1 CUP	GAGGIA S327054	G105 - G106
4	**1160013**	2 CUPS	GAGGIA S327053	G105 - G106

FILTRI CAFFE' GAGGIA
COFFEE FILTERS GAGGIA
KAFFEESIEBE GAGGIA
FILTROS CAFÉ GAGGIA

1

2

3

4

5

Photo	LF Code	Model	Suitable for	Notes
1	**1160261**	1 CUP - 7 gr	GAGGIA WGANF08/004/B / NF08/004	---
2	**1160262**	2 CUPS - 14 gr	GAGGIA WGANF08/005/B / NF08/005	---
3	**1160339**	BLIND - CIECO	GAGGIA WGANF08/006	---
4	**1160503**	POD 1 CUP	GAGGIA	---
5	**1160504**	POD 2 CUPS	GAGGIA	---

FILTRI CAFFE' GAGGIA "DI PRECISIONE"
PRECISION COFFEE FILTERS GAGGIA
PRÄZISIONSSIEBE GAGGIA
FILTROS CAFÉ DE PRECISIÓN GAGGIA

1

2

3

Photo	LF Code	Model	Suitable for	Notes
1	**1460105**	1 CUP - 6/9 gr - H24.5	GAGGIA	---
2	**1460106**	2 CUPS - 12/18 gr - H24.5	GAGGIA	---
3	**1460107**	2 CUPS - 16/22 gr - H26.5	GAGGIA	---

Filtri progettati per ottenere la perfetta estrazione del caffè , acciaio Aisi 316 , certificati alimentare
Filters designed to obtain a perfect coffee brewing, Aisi 316 steel, food safe
Diese Siebe wurden für die perfekte Kaffeeextraktion hergestellt, Stahl Aisi 316, lebensmitteltauglich-zertifiziert
Filtros planeados para obtener la perfecta extracción del café, acero Aisi 316, certificados uso alimentario

GAGGIA SPAGNA

FILTRI CAFFE' GAGGIA SPAGNA
COFFEE FILTERS GAGGIA SPAGNA
KAFFEESIEBE GAGGIA SPAGNA
FILTROS CAFÉ GAGGIA SPAGNA

1

2

3

4

Photo	LF Code	Model	Suitable for	Notes
1	**1160060**	1 CUP - 6 gr	GAGGIA SPAGNA 01441807	---
1	**1160062**	1 CUP - 7 gr	GAGGIA SPAGNA 02183002	---
2	**1160061**	2 CUPS - 12 gr	GAGGIA SPAGNA 01657501	---
2	**1160063**	2 CUPS - 14 gr	GAGGIA SPAGNA 02199404	---
3	**1160339**	BLIND - CIECO	GAGGIA SPAGNA 02190205	---
4	**1160503**	POD 1 CUP	GAGGIA SPAGNA 08365000	---
4	**1160504**	POD 2 CUPS	GAGGIA SPAGNA 08365100	---

FILTRI CAFFE' GAGGIA SPAGNA "DI PRECISIONE"
PRECISION COFFEE FILTERS GAGGIA SPAGNA
PRÄZISIONSSIEBE GAGGIA SPAGNA
FILTROS CAFÉ DE PRECISIÓN GAGGIA SPAGNA

1

2

3

Photo	LF Code	Model	Suitable for	Notes
1	**1460100**	1 CUP - 6/8 gr - H24.5	GAGGIA SPAGNA	---
1	**1460101**	1 CUP - 7/9 gr - H26.5	GAGGIA SPAGNA	---
2	**1460102**	2 CUPS - 12/18 gr - H24.5	GAGGIA SPAGNA	---
2	**1460103**	2 CUPS - 14/20 gr - H26.5	GAGGIA SPAGNA	---
3	**1460104**	3 CUPS - 18/22 gr - H28.5	GAGGIA SPAGNA	---

Filtri progettati per ottenere la perfetta estrazione del caffè , acciaio Aisi 316 , certificati alimentare
Filters designed to obtain a perfect coffee brewing, Aisi 316 steel, food safe
Diese Siebe wurden für die perfekte Kaffeeextraktion hergestellt, Stahl Aisi 316, lebensmitteltauglich-zertifiziert
Filtros planeados para obtener la perfecta extracción del café, acero Aisi 316, certificados uso alimentario

GRIMAC

FILTRI CAFFE' GRIMAC
COFFEE FILTERS GRIMAC
KAFFEESIEBE GRIMAC
FILTROS CAFÉ GRIMAC

1

2

3

4

Photo	LF Code	Model	Suitable for	Notes
1	**1160251**	1 CUP - 6 gr	GRIMAC 1090100004 / A2200221	---
1	**1160335**	1 CUP - 7 gr	GRIMAC 1090100005 / A2200028	---
2	**1160252**	2 CUPS - 12 gr	GRIMAC 1090200004 / GR765	---
2	**1160337**	2 CUPS - 14 gr	GRIMAC 1090200005 / A2200029	---
3	**1160345**	2 CUPS - 18 gr	GRIMAC	---
1	**1160281**	1 CUP - 7 gr	GRIMAC	AISI 430 ECONOMIC
2	**1160282**	2 CUPS - 14 gr	GRIMAC	AISI 430 ECONOMIC
4	**1160339**	BLIND - CIECO	GRIMAC 1090300002 / A2200030	---

FILTRI CAFFE' GRIMAC "DI PRECISIONE"
PRECISION COFFEE FILTERS GRIMAC
PRÄZISIONSSIEBE GRIMAC
FILTROS CAFÉ DE PRECISIÓN GRIMAC

1

2

3

Photo	LF Code	Model	Suitable for	Notes
1	**1460100**	1 CUP - 6/8 gr - H24.5	GRIMAC	---
1	**1460101**	1 CUP - 7/9 gr - H26.5	GRIMAC	---
2	**1460102**	2 CUPS - 12/18 gr - H24.5	GRIMAC	---
2	**1460103**	2 CUPS - 14/20 gr - H26.5	GRIMAC	---
3	**1460104**	3 CUPS - 18/22 gr - H28.5	GRIMAC	---

Filtri progettati per ottenere la perfetta estrazione del caffè , acciaio Aisi 316 , certificati alimentare
Filters designed to obtain a perfect coffee brewing, Aisi 316 steel, food safe
Diese Siebe wurden für die perfekte Kaffeeextraktion hergestellt, Stahl Aisi 316, lebensmitteltauglich-zertifiziert
Filtros planeados para obtener la perfecta extracción del café, acero Aisi 316, certificados uso alimentario

GRUPPO IZZO

FILTRI CAFFE' GRUPPO IZZO
COFFEE FILTERS GRUPPO IZZO
KAFFEESIEBE GRUPPO IZZO
FILTROS CAFÉ GRUPPO IZZO

1

2

3

Photo	LF Code	Model	Suitable for	Notes
1	**1160251**	1 CUP - 6 gr	GRUPPO IZZO FE17	---
1	**1160335**	1 CUP - 7 gr	GRUPPO IZZO	---
2	**1160252**	2 CUPS - 12 gr	GRUPPO IZZO FE18	---
2	**1160337**	2 CUPS - 14 gr	GRUPPO IZZO	---
1	**1160281**	1 CUP - 7 gr	GRUPPO IZZO	AISI 430 ECONOMIC
2	**1160282**	2 CUPS - 14 gr	GRUPPO IZZO	AISI 430 ECONOMIC
3	**1160339**	BLIND - CIECO	GRUPPO IZZO	---

FILTRI CAFFE' GRUPPO IZZO "DI PRECISIONE"
PRECISION COFFEE FILTERS GRUPPO IZZO
PRÄZISIONSSIEBE GRUPPO IZZO
FILTROS CAFÉ DE PRECISIÓN GRUPPO IZZO

1

2

3

Photo	LF Code	Model	Suitable for	Notes
1	**1460108**	1 CUP - 6/8 gr - H25	GRUPPO IZZO	---
2	**1460109**	2 CUPS - 12/18 gr - H26	GRUPPO IZZO	---
3	**1460115**	2 CUPS - 18/20 gr - H32	GRUPPO IZZO	---

Filtri progettati per ottenere la perfetta estrazione del caffè , acciaio Aisi 316 , certificati alimentare
Filters designed to obtain a perfect coffee brewing, Aisi 316 steel, food safe
Diese Siebe wurden für die perfekte Kaffeeextraktion hergestellt, Stahl Aisi 316, lebensmitteltauglich-zertifiziert
Filtros planeados para obtener la perfecta extracción del café, acero Aisi 316, certificados uso alimentario

ISOMAC

FILTRI CAFFE' ISOMAC
COFFEE FILTERS ISOMAC
KAFFEESIEBE ISOMAC
FILTROS CAFÉ ISOMAC

1

2

3

4

Photo	LF Code	Model	Suitable for	Notes
1	**1160335**	1 CUP - 7 gr	ISOMAC IS000707	---
2	**1160337**	2 CUPS - 14 gr	ISOMAC IS000848	---
3	**1160199**	1 CUP	ISOMAC 000292	---
4	**1160200**	2 CUPS	ISOMAC 000293	---
3	**5040051**	1 CUP	ISOMAC IS000744	---
4	**1460009**	2 CUPS	ISOMAC IS000745	---

ITALCREM

FILTRI CAFFE' ITALCREM
COFFEE FILTERS ITALCREM
KAFFEESIEBE ITALCREM
FILTROS CAFÉ ITALCREM

1 2 3 4

Photo	LF Code	Model	Suitable for	Notes
1	**1160060**	1 CUP - 6 gr	ITALCREM 01441807	---
1	**1160062**	1 CUP - 7 gr	ITALCREM 02183002	---
2	**1160061**	2 CUPS - 12 gr	ITALCREM 01657501	---
2	**1160063**	2 CUPS - 14 gr	ITALCREM 02199404	---
3	**1160339**	BLIND - CIECO	ITALCREM 02190205	---
4	**1160503**	POD 1 CUP	ITALCREM 08365000	---
4	**1160504**	POD 2 CUPS	ITALCREM 08365100	---

LARANZATO

FILTRI CAFFE' LARANZATO
COFFEE FILTERS LARANZATO
KAFFEESIEBE LARANZATO
FILTROS CAFÉ LARANZATO

1 2 3

Photo	LF Code	Model	Suitable for	Notes
1	**1160251**	1 CUP - 6 gr	LARANZATO	---
1	**1160335**	1 CUP - 7 gr	LARANZATO	---
2	**1160252**	2 CUPS - 12 gr	LARANZATO	---
2	**1160337**	2 CUPS - 14 gr	LARANZATO	---
1	**1160281**	1 CUP - 7 gr	LARANZATO	AISI 430 ECONOMIC
2	**1160282**	2 CUPS - 14 gr	LARANZATO	AISI 430 ECONOMIC
3	**1160339**	BLIND - CIECO	LARANZATO	---

MAGISTER

FILTRI CAFFE' MAGISTER
COFFEE FILTERS MAGISTER
KAFFEESIEBE MAGISTER
FILTROS CAFÉ MAGISTER

1

2

3

Photo	LF Code	Model	Suitable for	Notes
1	**1160251**	1 CUP - 6 gr	MAGISTER	---
1	**1160335**	1 CUP - 7 gr	MAGISTER 210026	---
2	**1160252**	2 CUPS - 12 gr	MAGISTER	---
2	**1160337**	2 CUPS - 14 gr	MAGISTER 210027	---
1	**1160281**	1 CUP - 7 gr	MAGISTER	AISI 430 ECONOMIC
2	**1160282**	2 CUPS - 14 gr	MAGISTER	AISI 430 ECONOMIC
3	**1160339**	BLIND - CIECO	MAGISTER	---

FILTRI CAFFE' MAGISTER "DI PRECISIONE"
PRECISION COFFEE FILTERS MAGISTER
PRÄZISIONSSIEBE MAGISTER
FILTROS CAFÉ DE PRECISIÓN MAGISTER

1

2

3

Photo	LF Code	Model	Suitable for	Notes
1	**1460100**	1 CUP - 6/8 gr - H24.5	MAGISTER	---
1	**1460101**	1 CUP - 7/9 gr - H26.5	MAGISTER	---
2	**1460102**	2 CUPS - 12/18 gr - H24.5	MAGISTER	---
2	**1460103**	2 CUPS - 14/20 gr - H26.5	MAGISTER	---
3	**1460104**	3 CUPS - 18/22 gr - H28.5	MAGISTER	---

Filtri progettati per ottenere la perfetta estrazione del caffè , acciaio Aisi 316 , certificati alimentare
Filters designed to obtain a perfect coffee brewing, Aisi 316 steel, food safe
Diese Siebe wurden für die perfekte Kaffeeextraktion hergestellt, Stahl Aisi 316, lebensmitteltauglich-zertifiziert
Filtros planeados para obtener la perfecta extracción del café, acero Aisi 316, certificados uso alimentario

MAIRALI

FILTRI CAFFE' MAIRALI
COFFEE FILTERS MAIRALI
KAFFEESIEBE MAIRALI
FILTROS CAFÉ MAIRALI

1

2

3

4

Photo	LF Code	Model	Suitable for	Notes
1	**1160060**	1 CUP - 6 gr	MAIRALI 01441807	---
1	**1160062**	1 CUP - 7 gr	MAIRALI 02183002	---
2	**1160061**	2 CUPS - 12 gr	MAIRALI 01657501	---
2	**1160063**	2 CUPS - 14 gr	MAIRALI 02199404	---
3	**1160339**	BLIND - CIECO	MAIRALI 02190205	---
4	**1160503**	POD 1 CUP	MAIRALI 08365000	---
4	**1160504**	POD 2 CUPS	MAIRALI 08365100	---

FILTRI CAFFE' MAIRALI "DI PRECISIONE"
PRECISION COFFEE FILTERS MAIRALI
PRÄZISIONSSIEBE MAIRALI
FILTROS CAFÉ DE PRECISIÓN MAIRALI

1

2

3

Photo	LF Code	Model	Suitable for	Notes
1	**1460100**	1 CUP - 6/8 gr - H24.5	MAIRALI	---
1	**1460101**	1 CUP - 7/9 gr - H26.5	MAIRALI	---
2	**1460102**	2 CUPS - 12/18 gr - H24.5	MAIRALI	---
2	**1460103**	2 CUPS - 14/20 gr - H26.5	MAIRALI	---
3	**1460104**	3 CUPS - 18/22 gr - H28.5	MAIRALI	---

Filtri progettati per ottenere la perfetta estrazione del caffè , acciaio Aisi 316 , certificati alimentare
Filters designed to obtain a perfect coffee brewing, Aisi 316 steel, food safe
Diese Siebe wurden für die perfekte Kaffeeextraktion hergestellt, Stahl Aisi 316, lebensmitteltauglich-zertifiziert
Filtros planeados para obtener la perfecta extracción del café, acero Aisi 316, certificados uso alimentario

MARCFI-ANCAS

FILTRI CAFFE' MARCFI-ANCAS
COFFEE FILTERS MARCFI-ANCAS
KAFFEESIEBE MARCFI-ANCAS
FILTROS CAFÉ MARCFI-ANCAS

1 2 3 4 5

Photo	LF Code	Model	Suitable for	Notes
1	**1160251**	1 CUP - 6 gr	MARCFI-ANCAS BL-5231	---
1	**1160335**	1 CUP - 7 gr	MARCFI-ANCAS BJ-5344	---
1	**1160273**	1 CUP - 7 gr	MARCFI-ANCAS	---
1	**1160271**	1 CUP - 8 gr	MARCFI-ANCAS	---
2	**1160252**	2 CUPS - 12 gr	MARCFI-ANCAS BJ-5345	---
2	**1160337**	2 CUPS - 14 gr	MARCFI-ANCAS BM-5207	---
2	**1160270**	2 CUPS - 14 gr	MARCFI-ANCAS	---
3	**1160274**	2 CUPS - 16 gr	MARCFI-ANCAS	
4	**1160339**	BLIND - CIECO	MARCFI-ANCAS BE-5347	
5	**1160503**	POD 1 CUP	MARCFI-ANCAS	
5	**1160504**	POD 2 CUPS	MARCFI-ANCAS	

MARZOCCO

FILTRI CAFFE' MARZOCCO
COFFEE FILTERS MARZOCCO
KAFFEESIEBE MARZOCCO
FILTROS CAFÉ MARZOCCO

1 2 3 4

Photo	LF Code	Model	Suitable for	Notes
1	**1160025**	1 CUP - 7 gr	MARZOCCO L115/A	---
2	**1160336**	2 CUPS - 14 gr	MARZOCCO L116/A	---
2	**1160345**	2 CUPS - 18 gr	MARZOCCO 5.133	---
3	**1160019**	2 CUPS - H19	MARZOCCO 5.128	---
3	**1160018**	2 CUPS - H22	MARZOCCO 5.127	---
4	**1160339**	BLIND - CIECO	MARZOCCO L115/C	---

FILTRI CAFFE' MARZOCCO "DI PRECISIONE"
PRECISION COFFEE FILTERS MARZOCCO
PRÄZISIONSSIEBE MARZOCCO
FILTROS CAFÉ DE PRECISIÓN MARZOCCO

1

2

3

Photo	LF Code	Model	Suitable for	Notes
1	**1460100**	1 CUP - 6/8 gr - H24.5	MARZOCCO	---
1	**1460101**	1 CUP - 7/9 gr - H26.5	MARZOCCO	---
2	**1460102**	2 CUPS - 12/18 gr - H24.5	MARZOCCO	---
2	**1460103**	2 CUPS - 14/20 gr - H26.5	MARZOCCO	---
3	**1460104**	3 CUPS - 18/22 gr - H28.5	MARZOCCO	---

Filtri progettati per ottenere la perfetta estrazione del caffè , acciaio Aisi 316 , certificati alimentare
Filters designed to obtain a perfect coffee brewing, Aisi 316 steel, food safe
Diese Siebe wurden für die perfekte Kaffeeextraktion hergestellt, Stahl Aisi 316, lebensmitteltauglich-zertifiziert
Filtros planeados para obtener la perfecta extracción del café, acero Aisi 316, certificados uso alimentario

MCE

FILTRI CAFFE' MCE
COFFEE FILTERS MCE
KAFFEESIEBE MCE
FILTROS CAFÉ MCE

1

2

3

4

Photo	LF Code	Model	Suitable for	Notes
1	**1160050**	1 CUP - 6 gr	MCE 27146	---
1	**1160052**	1 CUP - 7 gr	MCE 27142	---
2	**1160053**	2 CUPS - 14 gr	MCE 27171	---
3	**1160345**	2 CUPS - 18 gr	MCE 27190	---
4	**1160339**	BLIND - CIECO	MCE 27173	---

NUOVA SIMONELLI

FILTRI CAFFE' NUOVA SIMONELLI
COFFEE FILTERS NUOVA SIMONELLI
KAFFEESIEBE NUOVA SIMONELLI
FILTROS CAFÉ NUOVA SIMONELLI

1

2

3

Photo	LF Code	Model	Suitable for	Notes
1	**1160070**	1 CUP - 6 gr	NUOVA SIMONELLI 03000321	---
1	**1160072**	1 CUP - 7 gr	NUOVA SIMONELLI 03000072 / 17000047	---
2	**1160071**	2 CUPS - 12 gr	NUOVA SIMONELLI 03000322	---
2	**1160053**	2 CUPS - 14 gr	NUOVA SIMONELLI 03000073 / 17000048	---
2	**1160345**	2 CUPS - 18 gr	NUOVA SIMONELLI	---
3	**1160339**	BLIND - CIECO	NUOVA SIMONELLI 03000107	

FILTRI CAFFE' NUOVA SIMONELLI "DI PRECISIONE"
PRECISION COFFEE FILTERS NUOVA SIMONELLI
PRÄZISIONSSIEBE NUOVA SIMONELLI
FILTROS CAFÉ DE PRECISIÓN NUOVA SIMONELLI

1

2

3

Photo	LF Code	Model	Suitable for	Notes
1	**1460100**	1 CUP - 6/8 gr - H24.5	NUOVA SIMONELLI	---
1	**1460101**	1 CUP - 7/9 gr - H26.5	NUOVA SIMONELLI	---
2	**1460102**	2 CUPS - 12/18 gr - H24.5	NUOVA SIMONELLI	---
2	**1460103**	2 CUPS - 14/20 gr - H26.5	NUOVA SIMONELLI	---
3	**1460104**	3 CUPS - 18/22 gr - H28.5	NUOVA SIMONELLI	---

Filtri progettati per ottenere la perfetta estrazione del caffè , acciaio Aisi 316 , certificati alimentare
Filters designed to obtain a perfect coffee brewing, Aisi 316 steel, food safe
Diese Siebe wurden für die perfekte Kaffeeextraktion hergestellt, Stahl Aisi 316, lebensmitteltauglich-zertifiziert
Filtros planeados para obtener la perfecta extracción del café, acero Aisi 316, certificados uso alimentario

ORCHESTRALE

FILTRI CAFFE' ORCHESTRALE
COFFEE FILTERS ORCHESTRALE
KAFFEESIEBE ORCHESTRALE
FILTROS CAFÉ ORCHESTRALE

1

2

3

Photo	LF Code	Model	Suitable for	Notes
1	**1160050**	1 CUP - 6 gr	ORCHESTRALE D27146	---
1	**1160052**	1 CUP - 7 gr	ORCHESTRALE D27142	---
2	**1160053**	2 CUPS - 14 gr	ORCHESTRALE D27171	---
3	**1160339**	BLIND - CIECO	ORCHESTRALE D27173	---

PAVONI

FILTRI CAFFE' PAVONI
COFFEE FILTERS PAVONI
KAFFEESIEBE PAVONI
FILTROS CAFÉ PAVONI

1

2

3

4

5

6

Photo	LF Code	Model	Suitable for	Notes
1	**1160075**	1 CUP - 7 gr	PAVONI 327002	---
1	**1160266**	1 CUP - 7 gr	PAVONI	---
2	**1160267**	2 CUPS - 12 gr	PAVONI	---
2	**1160076**	2 CUPS - 16 gr	PAVONI 327042	---
3	**1160339**	BLIND - CIECO	PAVONI 327081	---
4	**1160293**	BLIND EPDM - CIECO IN EPDM	PAVONI 371067	---
5	**1160009**	1 CUP	PAVONI 327011	EUROPICCOLA
5	**1160113**	1 CUP	PAVONI 327054 / 327057	EUROPICCOLA
6	**1160010**	2 CUPS	PAVONI 327051	EUROPICCOLA
6	**1160013**	2 CUPS	PAVONI 327053	EUROPICCOLA
6	**1160200**	2 CUPS	PAVONI 0P124650221	ESPRESSOPLUS

FILTRI CAFFE' PAVONI "DI PRECISIONE"
PRECISION COFFEE FILTERS PAVONI
PRÄZISIONSSIEBE PAVONI
FILTROS CAFÉ DE PRECISIÓN PAVONI

1

2

3

Photo	LF Code	Model	Suitable for	Notes
1	**1460100**	1 CUP - 6/8 gr - H24.5	PAVONI	---
1	**1460101**	1 CUP - 7/9 gr - H26.5	PAVONI	---
2	**1460102**	2 CUPS - 12/18 gr - H24.5	PAVONI	---
2	**1460103**	2 CUPS - 14/20 gr - H26.5	PAVONI	---
3	**1460104**	3 CUPS - 18/22 gr - H28.5	PAVONI	---

Filtri progettati per ottenere la perfetta estrazione del caffè , acciaio Aisi 316 , certificati alimentare
Filters designed to obtain a perfect coffee brewing, Aisi 316 steel, food safe
Diese Siebe wurden für die perfekte Kaffeeextraktion hergestellt, Stahl Aisi 316, lebensmitteltauglich-zertifiziert
Filtros planeados para obtener la perfecta extracción del café, acero Aisi 316, certificados uso alimentario

PROMAC

FILTRI CAFFE' PROMAC
COFFEE FILTERS PROMAC
KAFFEESIEBE PROMAC
FILTROS CAFÉ PROMAC

1

2

3

4

5

6

Photo	LF Code	Model	Suitable for	Notes
1	**1160251**	1 CUP - 6 gr	PROMAC 40100005	---
1	**1160530**	1 CUP - 7 gr	PROMAC 40100001	---
2	**1160252**	2 CUPS - 12 gr	PROMAC	---
3	**1160053**	2 CUPS - 14 gr	PROMAC 40100090	---
3	**1160529**	2 CUPS - 14 gr	PROMAC 40100010	---
4	**1160345**	3 CUPS - 18 gr	PROMAC 40100096	---
5	**1160339**	BLIND - CIECO	PROMAC 40100105	---
6	**1160293**	BLIND EPDM - CIECO IN EPDM	PROMAC 38123057	---

FILTRI CAFFE' PROMAC "DI PRECISIONE"
PRECISION COFFEE FILTERS PROMAC
PRÄZISIONSSIEBE PROMAC
FILTROS CAFÉ DE PRECISIÓN PROMAC

1

2

3

Photo	LF Code	Model	Suitable for	Notes
1	**1460100**	1 CUP - 6/8 gr - H24.5	PROMAC	---
1	**1460101**	1 CUP - 7/9 gr - H26.5	PROMAC	---
2	**1460102**	2 CUPS - 12/18 gr - H24.5	PROMAC	---
2	**1460103**	2 CUPS - 14/20 gr - H26.5	PROMAC	---
3	**1460104**	3 CUPS - 18/22 gr - H28.5	PROMAC	---

Filtri progettati per ottenere la perfetta estrazione del caffè , acciaio Aisi 316 , certificati alimentare
Filters designed to obtain a perfect coffee brewing, Aisi 316 steel, food safe
Diese Siebe wurden für die perfekte Kaffeeextraktion hergestellt, Stahl Aisi 316, lebensmitteltauglich-zertifiziert
Filtros planeados para obtener la perfecta extracción del café, acero Aisi 316, certificados uso alimentario

QUICK MILL

FILTRI CAFFE' QUICK MILL
COFFEE FILTERS QUICK MILL
KAFFEESIEBE QUICK MILL
FILTROS CAFÉ QUICK MILL

1

2

3

4

5

Photo	LF Code	Model	Suitable for	Notes
1	**1160335**	1 CUP - 7 gr	QUICK MILL AC0970FI1	---
2	**1160337**	2 CUPS - 14 gr	QUICK MILL AC0970FI2	---
3	**1160339**	BLIND - CIECO	QUICK MILL AC0970FC	---
4	**1460007**	1 CUP	QUICK MILL AC0800FI1	---
5	**1460008**	2 CUPS	QUICK MILL AC0800FI2	---

RANCILIO

FILTRI CAFFE' RANCILIO
COFFEE FILTERS RANCILIO
KAFFEESIEBE RANCILIO
FILTROS CAFÉ RANCILIO

1

2

3

4

5

Photo	LF Code	Model	Suitable for	Notes
1	**1160251**	1 CUP - 6 gr	RANCILIO 40100005	---
1	**1160530**	1 CUP - 7 gr	RANCILIO 40100001	---
2	**1160252**	2 CUPS - 12 gr	RANCILIO	---
2	**1160529**	2 CUPS - 14 gr	RANCILIO 40100010	---
2	**1160053**	2 CUPS - 14 gr	RANCILIO 40100090	
2	**1160345**	2 CUPS - 18 gr	RANCILIO 40100096	---
3	**1160339**	BLIND - CIECO	RANCILIO 40100105	---
4	**1160293**	BLIND EPDM - CIECO IN EPDM	RANCILIO 38123057	---
5	**1160503**	POD 1 CUP	RANCILIO	---
5	**1160504**	POD 2 CUPS	RANCILIO	---

FILTRI CAFFE' RANCILIO "DI PRECISIONE"
PRECISION COFFEE FILTERS RANCILIO
PRÄZISIONSSIEBE RANCILIO
FILTROS CAFÉ DE PRECISIÓN RANCILIO

1

2

3

Photo	LF Code	Model	Suitable for	Notes
1	**1460100**	1 CUP - 6/8 gr - H24.5	RANCILIO	---
1	**1460101**	1 CUP - 7/9 gr - H26.5	RANCILIO	---
2	**1460102**	2 CUPS - 12/18 gr - H24.5	RANCILIO	---
2	**1460103**	2 CUPS - 14/20 gr - H26.5	RANCILIO	---
3	**1460104**	3 CUPS - 18/22 gr - H28.5	RANCILIO	---

Filtri progettati per ottenere la perfetta estrazione del caffè , acciaio Aisi 316 , certificati alimentare
Filters designed to obtain a perfect coffee brewing, Aisi 316 steel, food safe
Diese Siebe wurden für die perfekte Kaffeeextraktion hergestellt, Stahl Aisi 316, lebensmitteltauglich-zertifiziert
Filtros planeados para obtener la perfecta extracción del café, acero Aisi 316, certificados uso alimentario

RENEKA

FILTRI CAFFE' RENEKA
COFFEE FILTERS RENEKA
KAFFEESIEBE RENEKA
FILTROS CAFÉ RENEKA

1

2

3

4

5

Photo	LF Code	Model	Suitable for	Notes
1	**1160038**	1 CUP - 6 gr	RENEKA 9003961	---
1	**1160040**	1 CUP - 7 gr	RENEKA 9003957	---
1	**1160335**	1 CUP - 7 gr	RENEKA 9003937	---
1	**1160092**	1 CUP - 7 gr	RENEKA 9003943	---
1	**1160088**	1 CUP - 8 gr	RENEKA 9003946	---
2	**1160039**	2 CUPS - 12 gr	RENEKA 9003948	---
2	**1160041**	2 CUPS - 14 gr	RENEKA 9003958	---
2	**1160089**	2 CUPS - 16 gr	RENEKA 9004245	---
2	**1160090**	2 CUPS - 18 gr	RENEKA 9003949	---
3	**1160030**	3 CUPS - 21 gr	RENEKA 9003939	---
4	**1160091**	POD 1 CUP	RENEKA 9003953	---
4	**1160503**	POD 1 CUP	RENEKA 9004223	---
4	**1160504**	POD 2 CUPS	RENEKA	---
1	**1160094**	1 CUP - 6 gr	RENEKA AT5471004	ATALANTE
1	**1160093**	1 CUP - 8 gr	RENEKA AT5471011	ATALANTE
2	**1160095**	2 CUPS - 12 gr	RENEKA AT5471007	ATALANTE
5	**1160339**	BLIND - CIECO	RENEKA AT5471003	ATALANTE

FILTRI CAFFE' RENEKA "DI PRECISIONE"
PRECISION COFFEE FILTERS RENEKA
PRÄZISIONSSIEBE RENEKA
FILTROS CAFÉ DE PRECISIÓN RENEKA

1

2

3

Photo	LF Code	Model	Suitable for	Notes
1	**1460105**	1 CUP - 6/9 gr - H24.5	RENEKA	---
2	**1460106**	2 CUPS - 12/18 gr - H24.5	RENEKA	---
3	**1460107**	2 CUPS - 16/22 gr - H26.5	RENEKA	---

Filtri progettati per ottenere la perfetta estrazione del caffè , acciaio Aisi 316 , certificati alimentare
Filters designed to obtain a perfect coffee brewing, Aisi 316 steel, food safe
Diese Siebe wurden für die perfekte Kaffeeextraktion hergestellt, Stahl Aisi 316, lebensmitteltauglich-zertifiziert
Filtros planeados para obtener la perfecta extracción del café, acero Aisi 316, certificados uso alimentario

ROYAL

FILTRI CAFFE' ROYAL
COFFEE FILTERS ROYAL
KAFFEESIEBE ROYAL
FILTROS CAFÉ ROYAL

1

2

3

Photo	LF Code	Model	Suitable for	Notes
1	**1160251**	1 CUP - 6 gr	ROYAL	---
1	**1160335**	1 CUP - 7 gr	ROYAL 4630051	---
2	**1160252**	2 CUPS - 12 gr	ROYAL	---
2	**1160337**	2 CUPS - 14 gr	ROYAL 4630052	---
1	**1160281**	1 CUP - 7 gr	ROYAL	AISI 430 ECONOMIC
2	**1160282**	2 CUPS - 14 gr	ROYAL	AISI 430 ECONOMIC
3	**1160339**	BLIND - CIECO	ROYAL 4630100	---

FILTRI CAFFE' ROYAL "DI PRECISIONE"
PRECISION COFFEE FILTERS ROYAL
PRÄZISIONSSIEBE ROYAL
FILTROS CAFÉ DE PRECISIÓN ROYAL

1 2 3

Photo	LF Code	Model	Suitable for	Notes
1	**1460100**	1 CUP - 6/8 gr - H24.5	ROYAL	---
1	**1460101**	1 CUP - 7/9 gr - H26.5	ROYAL	---
2	**1460102**	2 CUPS - 12/18 gr - H24.5	ROYAL	---
2	**1460103**	2 CUPS - 14/20 gr - H26.5	ROYAL	---
3	**1460104**	3 CUPS - 18/22 gr - H28.5	ROYAL	---

Filtri progettati per ottenere la perfetta estrazione del caffè , acciaio Aisi 316 , certificati alimentare
Filters designed to obtain a perfect coffee brewing, Aisi 316 steel, food safe
Diese Siebe wurden für die perfekte Kaffeeextraktion hergestellt, Stahl Aisi 316, lebensmitteltauglich-zertifiziert
Filtros planeados para obtener la perfecta extracción del café, acero Aisi 316, certificados uso alimentario

SAB ITALIA

FILTRI CAFFE' SAB ITALIA
COFFEE FILTERS SAB ITALIA
KAFFEESIEBE SAB ITALIA
FILTROS CAFÉ SAB ITALIA

1 2 3

Photo	LF Code	Model	Suitable for	Notes
1	**1160251**	1 CUP - 6 gr	SAB ITALIA SVTMF012	---
1	**1160335**	1 CUP - 7 gr	SAB ITALIA SVTMF002	---
2	**1160252**	2 CUPS - 12 gr	SAB ITALIA SVTMF011	---
2	**1160337**	2 CUPS - 14 gr	SAB ITALIA SVTMF003	---
1	**1160281**	1 CUP - 7 gr	SAB ITALIA	AISI 430 ECONOMIC
2	**1160282**	2 CUPS - 14 gr	SAB ITALIA	AISI 430 ECONOMIC
3	**1160339**	BLIND - CIECO	SAB ITALIA SVTMF004	---

FILTRI CAFFE' SAB ITALIA "DI PRECISIONE"
PRECISION COFFEE FILTERS SAB ITALIA
PRÄZISIONSSIEBE SAB ITALIA
FILTROS CAFÉ DE PRECISIÓN SAB ITALIA

1

2

3

Photo	LF Code	Model	Suitable for	Notes
1	**1460100**	1 CUP - 6/8 gr - H24.5	SAB ITALIA	---
1	**1460101**	1 CUP - 7/9 gr - H26.5	SAB ITALIA	---
2	**1460102**	2 CUPS - 12/18 gr - H24.5	SAB ITALIA	---
2	**1460103**	2 CUPS - 14/20 gr - H26.5	SAB ITALIA	---
3	**1460104**	3 CUPS - 18/22 gr - H28.5	SAB ITALIA	---

Filtri progettati per ottenere la perfetta estrazione del caffè , acciaio Aisi 316 , certificati alimentare
Filters designed to obtain a perfect coffee brewing, Aisi 316 steel, food safe
Diese Siebe wurden für die perfekte Kaffeeextraktion hergestellt, Stahl Aisi 316, lebensmitteltauglich-zertifiziert
Filtros planeados para obtener la perfecta extracción del café, acero Aisi 316, certificados uso alimentario

SAECO

FILTRI CAFFE' SAECO
COFFEE FILTERS SAECO
KAFFEESIEBE SAECO
FILTROS CAFÉ SAECO

1

2

3

4

Photo	LF Code	Model	Suitable for	Notes
1	**1460013**	1 CUP	SAECO 11011693	NINA
2	**1460012**	2 CUPS	SAECO 11007038	NINA
3	**1160199**	1 CUP	SAECO 124653221	AROMA
4	**1160200**	2 CUPS	SAECO 124650221	AROMA

FILTRI CAFFE' SAECO
COFFEE FILTERS SAECO
KAFFEESIEBE SAECO
FILTROS CAFÉ SAECO

1

2

3

Photo	LF Code	Model	Suitable for	Notes
1	**1160261**	1 CUP - 7 gr	SAECO WGANF08/004/B / NF08/004	---
2	**1160262**	2 CUPS - 14 gr	SAECO WGANF08/005/B / NF08/005	---
3	**1160339**	BLIND - CIECO	SAECO WGANF08/006	---

SAN MARCO

FILTRI CAFFE' SAN MARCO
COFFEE FILTERS SAN MARCO
KAFFEESIEBE SAN MARCO
FILTROS CAFÉ SAN MARCO

1

2

3

Photo	LF Code	Model	Suitable for	Notes
1	**1160033**	1 CUP - 6 gr	SAN MARCO 202108	---
1	**1160273**	1 CUP - 7 gr	SAN MARCO 202116	---
1	**1160271**	1 CUP - 8 gr	SAN MARCO 202110	---
2	**1160044**	2 CUPS - 9 gr	SAN MARCO 202119	---
2	**5069283**	2 CUPS - 9 gr	SAN MARCO 202122	---
2	**1160133**	2 CUPS - 12 gr	SAN MARCO 202112	---
2	**1160270**	2 CUPS - 14 gr	SAN MARCO 202117	---
2	**1160274**	2 CUPS - 16 gr	SAN MARCO 202114	---
2	**1160045**	2 CUPS - 18 gr	SAN MARCO 202121	---
2	**1160046**	2 CUPS - 21 gr	SAN MARCO 202118	---
3	**1160287**	BLIND - CIECO	SAN MARCO 202115	---

FILTRI CAFFE' SAN MARCO "DI PRECISIONE"
PRECISION COFFEE FILTERS SAN MARCO
PRÄZISIONSSIEBE SAN MARCO
FILTROS CAFÉ DE PRECISIÓN SAN MARCO

1

2

3

Photo	LF Code	Model	Suitable for	Notes
1	**1460108**	1 CUP - 6/8 gr - H25	SAN MARCO	---
2	**1460109**	2 CUPS - 12/18 gr - H26	SAN MARCO	---
3	**1460115**	2 CUPS - 18/20 gr - H32	SAN MARCO	---

Filtri progettati per ottenere la perfetta estrazione del caffè , acciaio Aisi 316 , certificati alimentare
Filters designed to obtain a perfect coffee brewing, Aisi 316 steel, food safe
Diese Siebe wurden für die perfekte Kaffeeextraktion hergestellt, Stahl Aisi 316, lebensmitteltauglich-zertifiziert
Filtros planeados para obtener la perfecta extracción del café, acero Aisi 316, certificados uso alimentario

SANREMO

FILTRI CAFFE' SANREMO
COFFEE FILTERS SANREMO
KAFFEESIEBE SANREMO
FILTROS CAFÉ SANREMO

1

2

3

Photo	LF Code	Model	Suitable for	Notes
1	**1160251**	1 CUP - 6 gr	SANREMO 10052100	---
1	**1160257**	1 CUP - 6 gr	SANREMO 10052076	---
1	**1160335**	1 CUP - 7 gr	SANREMO	---
2	**1160252**	2 CUPS - 12 gr	SANREMO 10052110	---
2	**1160337**	2 CUPS - 14 gr	SANREMO	---
1	**1160281**	1 CUP - 7 gr	SANREMO	AISI 430 ECONOMIC
2	**1160282**	2 CUPS - 14 gr	SANREMO	AISI 430 ECONOMIC
3	**1160339**	BLIND - CIECO	SANREMO 10052220	---

FILTRI CAFFE' SANREMO "DI PRECISIONE"
PRECISION COFFEE FILTERS SANREMO
PRÄZISIONSSIEBE SANREMO
FILTROS CAFÉ DE PRECISIÓN SANREMO

1

2

3

Photo	LF Code	Model	Suitable for	Notes
1	**1460100**	1 CUP - 6/8 gr - H24.5	SANREMO	---
1	**1460101**	1 CUP - 7/9 gr - H26.5	SANREMO	---
2	**1460102**	2 CUPS - 12/18 gr - H24.5	SANREMO	---
2	**1460103**	2 CUPS - 14/20 gr - H26.5	SANREMO	---
3	**1460104**	3 CUPS - 18/22 gr - H28.5	SANREMO	---
2	**1460113**	2 CUPS - 12/18 gr - H24.5	SANREMO	OPERA
2	**1460114**	2 CUPS - 14/20 gr - H26.5	SANREMO	OPERA

Filtri progettati per ottenere la perfetta estrazione del caffè , acciaio Aisi 316 , certificati alimentare
Filters designed to obtain a perfect coffee brewing, Aisi 316 steel, food safe
Diese Siebe wurden für die perfekte Kaffeeextraktion hergestellt, Stahl Aisi 316, lebensmitteltauglich-zertifiziert
Filtros planeados para obtener la perfecta extracción del café, acero Aisi 316, certificados uso alimentario

SCALA

FILTRI CAFFE' SCALA
COFFEE FILTERS SCALA
KAFFEESIEBE SCALA
FILTROS CAFÉ SCALA

1

2

3

Photo	LF Code	Model	Suitable for	Notes
1	**1160251**	1 CUP - 6 gr	SCALA C-0498	---
1	**1160335**	1 CUP - 7 gr	SCALA C-0499	---
2	**1160252**	2 CUPS - 12 gr	SCALA C-0500	---
2	**1160337**	2 CUPS - 14 gr	SCALA C-0501	---
1	**1160281**	1 CUP - 7 gr	SCALA	AISI 430 ECONOMIC
2	**1160282**	2 CUPS - 14 gr	SCALA	AISI 430 ECONOMIC
3	**1160339**	BLIND - CIECO	SCALA C-0495	---

FILTRI CAFFE' SCALA "DI PRECISIONE"
PRECISION COFFEE FILTERS SCALA
PRÄZISIONSSIEBE SCALA
FILTROS CAFÉ DE PRECISIÓN SCALA

1

2

3

Photo	LF Code	Model	Suitable for	Notes
1	**1460100**	1 CUP - 6/8 gr - H24.5	SCALA	---
1	**1460101**	1 CUP - 7/9 gr - H26.5	SCALA	---
2	**1460102**	2 CUPS - 12/18 gr - H24.5	SCALA	---
2	**1460103**	2 CUPS - 14/20 gr - H26.5	SCALA	---
3	**1460104**	3 CUPS - 18/22 gr - H28.5	SCALA	---

Filtri progettati per ottenere la perfetta estrazione del caffè , acciaio Aisi 316 , certificati alimentare
Filters designed to obtain a perfect coffee brewing, Aisi 316 steel, food safe
Diese Siebe wurden für die perfekte Kaffeeextraktion hergestellt, Stahl Aisi 316, lebensmitteltauglich-zertifiziert
Filtros planeados para obtener la perfecta extracción del café, acero Aisi 316, certificados uso alimentario

SPAZIALE

FILTRI CAFFE' SPAZIALE
COFFEE FILTERS SPAZIALE
KAFFEESIEBE SPAZIALE
FILTROS CAFÉ SPAZIALE

1

2

3

Photo	LF Code	Model	Suitable for	Notes
1	**1160080**	1 CUP - 6 gr	SPAZIALE 01945	---
1	**1160276**	1 CUP - 7 gr	SPAZIALE 00646	---
2	**1160081**	2 CUPS - 12 gr	SPAZIALE 01943	---
2	**1160277**	2 CUPS - 14 gr	SPAZIALE 00645	---
3	**1160278**	BLIND - CIECO	SPAZIALE 00647	---

FILTRI CAFFE' SPAZIALE "DI PRECISIONE"
PRECISION COFFEE FILTERS SPAZIALE
PRÄZISIONSSIEBE SPAZIALE
FILTROS CAFÉ DE PRECISIÓN SPAZIALE

1

2

Photo	LF Code	Model	Suitable for	Notes
1	**1460110**	1 CUP - 6/8 gr - H25	SPAZIALE	---
2	**1460111**	2 CUPS - 12/18 gr - H27.5	SPAZIALE	---

Filtri progettati per ottenere la perfetta estrazione del caffè , acciaio Aisi 316 , certificati alimentare
Filters designed to obtain a perfect coffee brewing, Aisi 316 steel, food safe
Diese Siebe wurden für die perfekte Kaffeeextraktion hergestellt, Stahl Aisi 316, lebensmitteltauglich-zertifiziert
Filtros planeados para obtener la perfecta extracción del café, acero Aisi 316, certificados uso alimentario

UNIC

FILTRI CAFFE' UNIC
COFFEE FILTERS UNIC
KAFFEESIEBE UNIC
FILTROS CAFÉ UNIC

1

2

3

Photo	LF Code	Model	Suitable for	Notes
1	**1160291**	1 CAP	UNIC	---
2	**1160292**	2 CAPS	UNIC	---
3	**1160503**	POD 1 CUP	UNIC	---
3	**1160504**	POD 2 CUPS	UNIC	---

VFA EXPRES

FILTRI CAFFE' VFA
COFFEE FILTERS VFA
KAFFEESIEBE VFA
FILTROS CAFÉ VFA

1

2

3

Photo	LF Code	Model	Suitable for	Notes
1	**1160251**	1 CUP - 6 gr	VFA 514358	---
1	**1160335**	1 CUP - 7 gr	VFA E514358	---
2	**1160252**	2 CUPS - 12 gr	VFA 514357	---
2	**1160337**	2 CUPS - 14 gr	VFA E514357	---
1	**1160281**	1 CUP - 7 gr	VFA	AISI 430 ECONOMIC
2	**1160282**	2 CUPS - 14 gr	VFA	AISI 430 ECONOMIC
3	**1160339**	BLIND - CIECO	VFA 514461	---

FILTRI CAFFE' VFA "DI PRECISIONE"
PRECISION COFFEE FILTERS VFA
PRÄZISIONSSIEBE VFA
FILTROS CAFÉ DE PRECISIÓN VFA

1

2

3

Photo	LF Code	Model	Suitable for	Notes
1	**1460100**	1 CUP - 6/8 gr - H24.5	VFA	---
1	**1460101**	1 CUP - 7/9 gr - H26.5	VFA	---
2	**1460102**	2 CUPS - 12/18 gr - H24.5	VFA	---
2	**1460103**	2 CUPS - 14/20 gr - H26.5	VFA	---
3	**1460104**	3 CUPS - 18/22 gr - H28.5	VFA	---

Filtri progettati per ottenere la perfetta estrazione del caffè , acciaio Aisi 316 , certificati alimentare
Filters designed to obtain a perfect coffee brewing, Aisi 316 steel, food safe
Diese Siebe wurden für die perfekte Kaffeeextraktion hergestellt, Stahl Aisi 316, lebensmitteltauglich-zertifiziert
Filtros planeados para obtener la perfecta extracción del café, acero Aisi 316, certificados uso alimentario

VIBIEMME

FILTRI CAFFE' VIBIEMME
COFFEE FILTERS VIBIEMME
KAFFEESIEBE VIBIEMME
FILTROS CAFÉ VIBIEMME

1

2

3

Photo	LF Code	Model	Suitable for	Notes
1	**1160251**	1 CUP - 6 gr	VIBIEMME FILT1TB	---
1	**1160335**	1 CUP - 7 gr	VIBIEMME FILT1TA	---
2	**1160252**	2 CUPS - 12 gr	VIBIEMME FILT2TB	---
2	**1160337**	2 CUPS - 14 gr	VIBIEMME FILT2TA	---
1	**1160281**	1 CUP - 7 gr	VIBIEMME	AISI 430 ECONOMIC
2	**1160282**	2 CUPS - 14 gr	VIBIEMME	AISI 430 ECONOMIC
3	**1160339**	BLIND - CIECO	VIBIEMME FILTCI	---

FILTRI CAFFE' VIBIEMME "DI PRECISIONE"
PRECISION COFFEE FILTERS VIBIEMME
PRÄZISIONSSIEBE VIBIEMME
FILTROS CAFÉ DE PRECISIÓN VIBIEMME

1

2

3

Photo	LF Code	Model	Suitable for	Notes
1	**1460100**	1 CUP - 6/8 gr - H24.5	VIBIEMME	---
1	**1460101**	1 CUP - 7/9 gr - H26.5	VIBIEMME	---
2	**1460102**	2 CUPS - 12/18 gr - H24.5	VIBIEMME	---
2	**1460103**	2 CUPS - 14/20 gr - H26.5	VIBIEMME	---
3	**1460104**	3 CUPS - 18/22 gr - H28.5	VIBIEMME	---

Filtri progettati per ottenere la perfetta estrazione del caffè , acciaio Aisi 316 , certificati alimentare
Filters designed to obtain a perfect coffee brewing, Aisi 316 steel, food safe
Diese Siebe wurden für die perfekte Kaffeeextraktion hergestellt, Stahl Aisi 316, lebensmitteltauglich-zertifiziert
Filtros planeados para obtener la perfecta extracción del café, acero Aisi 316, certificados uso alimentario

VICTORIA ARDUINO

FILTRI CAFFE' VICTORIA ARDUINO
COFFEE FILTERS VICTORIA ARDUINO
KAFFEESIEBE VICTORIA ARDUINO
FILTROS CAFÉ VICTORIA ARDUINO

1

2

3

Photo	LF Code	Model	Suitable for	Notes
1	**1160070**	1 CUP - 6 gr	VICTORIA ARDUINO 03000321	---
1	**1160530**	1 CUP - 6 gr	VICTORIA ARDUINO 03000183	---
1	**1160072**	1 CUP - 7 gr	VICTORIA ARDUINO 03000072 / 17000047	---
1	**1160335**	1 CUP - 7 gr	VICTORIA ARDUINO 40300029	---
2	**1160071**	2 CUPS - 12 gr	VICTORIA ARDUINO 03000322	---
2	**1160530**	2 CUPS - 12 gr	VICTORIA ARDUINO 03000184	---
2	**1160053**	2 CUPS - 14 gr	VICTORIA ARDUINO 03000073 / 17000048	---
2	**1160337**	2 CUPS - 14 gr	VICTORIA ARDUINO 40300030	---
3	**1160339**	BLIND - CIECO	VICTORIA ARDUINO 03000107	---

FILTRI CAFFE' VICTORIA ARDUINO "PRECISIONE"
PRECISION COFFEE FILTERS VICTORIA ARDUINO
PRÄZISIONSSIEBE VICTORIA ARDUINO
FILTROS CAFÉ DE PRECISIÓN VICTORIA ARDUINO

1

2

3

Photo	LF Code	Model	Suitable for	Notes
1	**1460100**	1 CUP - 6/8 gr - H24.5	VICTORIA ARDUINO	---
1	**1460101**	1 CUP - 7/9 gr - H26.5	VICTORIA ARDUINO	---
2	**1460102**	2 CUPS - 12/18 gr - H24.5	VICTORIA ARDUINO	---
2	**1460103**	2 CUPS - 14/20 gr - H26.5	VICTORIA ARDUINO	---
3	**1460104**	3 CUPS - 18/22 gr - H28.5	VICTORIA ARDUINO	---

Filtri progettati per ottenere la perfetta estrazione del caffè , acciaio Aisi 316 , certificati alimentare
Filters designed to obtain a perfect coffee brewing, Aisi 316 steel, food safe
Diese Siebe wurden für die perfekte Kaffeeextraktion hergestellt, Stahl Aisi 316, lebensmitteltauglich-zertifiziert
Filtros planeados para obtener la perfecta extracción del café, acero Aisi 316, certificados uso alimentario

VISACREM

FILTRI CAFFE' VISACREM
COFFEE FILTERS VISACREM
KAFFEESIEBE VISACREM
FILTROS CAFÉ VISACREM

1

2

3

Photo	LF Code	Model	Suitable for	Notes
1	**1160060**	1 CUP - 6 gr	VISACREM 01441807	---
1	**1160062**	1 CUP - 7 gr	VISACREM 02183002	---
2	**1160061**	2 CUPS - 12 gr	VISACREM 01657501	---
2	**1160063**	2 CUPS - 14 gr	VISACREM 02199404	---
3	**1160339**	BLIND - CIECO	VISACREM 02190205	---

FILTRI CAFFE' VISACREM "PRECISIONE"
PRECISION COFFEE FILTERS VISACREM
PRÄZISIONSSIEBE VISACREM
FILTROS CAFÉ DE PRECISIÓN VISACREM

1

2

3

Photo	LF Code	Model	Suitable for	Notes
1	**1460100**	1 CUP - 6/8 gr - H24.5	VISACREM	---
1	**1460101**	1 CUP - 7/9 gr - H26.5	VISACREM	---
2	**1460102**	2 CUPS - 12/18 gr - H24.5	VISACREM	---
2	**1460103**	2 CUPS - 14/20 gr - H26.5	VISACREM	---
3	**1460104**	3 CUPS - 18/22 gr - H28.5	VISACREM	---

Filtri progettati per ottenere la perfetta estrazione del caffè , acciaio Aisi 316 , certificati alimentare
Filters designed to obtain a perfect coffee brewing, Aisi 316 steel, food safe
Diese Siebe wurden für die perfekte Kaffeeextraktion hergestellt, Stahl Aisi 316, lebensmitteltauglich-zertifiziert
Filtros planeados para obtener la perfecta extracción del café, acero Aisi 316, certificados uso alimentario

WEGA

FILTRI CAFFE' WEGA
COFFEE FILTERS WEGA
KAFFEESIEBE WEGA
FILTROS CAFÉ WEGA

1

2

3

4

Photo	LF Code	Model	Suitable for	Notes
1	**1160251**	1 CUP - 6 gr	WEGA	---
1	**1160052**	1 CUP - 7 gr	WEGA WY27142 / WY27142000	---
1	**1160335**	1 CUP - 7 gr	WEGA	---
2	**1160252**	2 CUPS - 12 gr	WEGA	---
2	**1160053**	2 CUPS - 14 gr	WEGA W10326 / WY27171	---
2	**1160337**	2 CUPS - 14 gr	WEGA	---
2	**1160345**	2 CUPS - 18 gr	WEGA WY27190	---
3	**1160339**	BLIND - CIECO	WEGA WY27173	---
1	**1160276**	1 CUP - 7 gr	WEGA WY27144000	CONCEPT52
2	**1160277**	2 CUPS - 14 gr	WEGA WY27175000	CONCEPT52
3	**1160278**	BLIND - CIECO	WEGA WY27175001	CONCEPT52
1	**1160050**	1 CUP - 6 gr	WEGA WY27146	CONCEPT56
2	**1160529**	2 CUPS - 12 gr	WEGA WY27176	CONCEPT56
4	**1160503**	POD 1 CUP	WEGA	---
4	**1160504**	POD 2 CUPS	WEGA	---

FILTRI CAFFE' WEGA "PRECISIONE"
PRECISION COFFEE FILTERS WEGA
PRÄZISIONSSIEBE WEGA
FILTROS CAFÉ DE PRECISIÓN WEGA

1

2

3

Photo	LF Code	Model	Suitable for	Notes
1	**1460100**	1 CUP - 6/8 gr - H24.5	WEGA	---
1	**1460101**	1 CUP - 7/9 gr - H26.5	WEGA	---
2	**1460102**	2 CUPS - 12/18 gr - H24.5	WEGA	---
2	**1460103**	2 CUPS - 14/20 gr - H26.5	WEGA	---
3	**1460104**	3 CUPS - 18/22 gr - H28.5	WEGA	---
1	**1460110**	1 CUP - 6/8 gr - H25	WEGA	CONCEPT52
2	**1460111**	2 CUPS - 12/18 gr - H27.5	WEGA	CONCEPT52
3	**1460112**	3 CUPS - 21 gr - H32	WEGA	CONCEPT52

Filtri progettati per ottenere la perfetta estrazione del caffè , acciaio Aisi 316 , certificati alimentare
Filters designed to obtain a perfect coffee brewing, Aisi 316 steel, food safe
Diese Siebe wurden für die perfekte Kaffeeextraktion hergestellt, Stahl Aisi 316, lebensmitteltauglich-zertifiziert
Filtros planeados para obtener la perfecta extracción del café, acero Aisi 316, certificados uso alimentario

VARI • MISCELLANEOUS • VERSCHIEDENES • VARIOS

FILTRI ADATTATORI PER CAPSULE EP
ADAPTER FILTER FOR EP PODS
FILTER MIT ADAPTERN FÜR KAFFEEPADS EP
FILTROS ADAPTADORES PARA CÁPSULAS EP

LF Code	Suitable for
1160600	BEZZERA - BRASILIA - EXPOBAR - FAEMA - FIORENZATO CS
1160600	GAGGIA - GRIMAC - MARZOCCO - RANCILIO - SAB ITALIA
1160600	SANREMO - SCALA - VIBIEMME - WEGA
1160607	RANCILIO
1160615	SPAZIALE

Da abbinare al portafiltro senza fondo specifico per la marca della macchina
For bottomless filter holders specifically used for the machine type
Für Siebträger ohne bestimmten Boden für die Handelsmarke des Geräts
Para acoplar al portafiltro sin fondo específico para la marca de la máquina

FILTRI CAFFE' THE SINGLE
COFFEE FILTERS THE SINGLE
KAFFEEFILTER THE SINGLE
FILTROS CAFÉ THE SINGLE

Suitable for	Model	LF Code
CIMBALI	7.5 gr H20.5	**1460305**
CIMBALI	8.5 gr H21.5	**1460306**
CIMBALI	10.5 gr H23.0	**1460307**
FAEMA	7.5 gr H19.5	**1460300**
FAEMA	9.5 gr H21.0	**1460301**
FAEMA	12 gr H22.5	**1460302**
MARZOCCO	8 gr H21.5	**1460308**
MARZOCCO	9 gr H22.5	**1460309**
MARZOCCO	12 gr H23.5	**1460310**
NUOVA SIMONELLI	7.5 gr H19.5	**1460300**
NUOVA SIMONELLI	9.5 gr H21.0	**1460301**
NUOVA SIMONELLI	12 gr H22.5	**1460302**
RANCILIO	7.5 gr H19.5	**1460300**
RANCILIO	9.5 gr H21.0	**1460301**
RANCILIO	12 gr H22.5	**1460302**
SPAZIALE	7.5 gr H22.5	**1460303**
SPAZIALE	10 gr H24.5	**1460304**

Grazie alla bombatura si ottiene uno sfruttamento omogeneo della pastiglia di caffe'.
Its rounded shape ensures a uniform brewing from the coffee pod.
Dank der Bombierung erhält man eine gleichartige Ausnutzung der Kaffeetablette.
Gracias a la convexidad se obtiene un aprovechamiento homogéneo de la cápsula de café.

Filtri carta a cesto
Basket paper filters
Papierfilter korbförmig
Filtros papel en cesto

ATTREZZATURE COMPLETE - SISTEMA PER CAFFÈ PERCOLATO HARIO
COMPLETE EQUIPMENT - SYSTEM FOR POUR-OVER COFFEE HARIO
EINRICHTUNGEN - SYSTEM FÜR KAFFEE-PERKOLATOR HARIO
EQUIPOS COMPLETOS - SISTEMA PARA CAFÉ PERCOLACIÓN HARIO

1 - STANDARD

2 - STANDARD

3 - NO TASTE

4 - NO TASTE

5

6

Photo	LF Code	Notes	Model
1	**1235053**	1-2 CUPS	VCF-01-100W
2	**1235054**	1-4 CUPS	VCF-02-100W
3	**1235091**	1-2 CUPS	VCF-01-100M
4	**1235092**	1-4 CUPS	VCF-02-100M
5	**1235089**	1-2 CUPS	FD-1
6	**1235093**	3-4 CUPS	FD-3

ATTREZZATURE COMPLETE - FILTRI VARI PER CAFFÈ PERCOLATO
EQUIPMENT, COMPLETE - VARIOUS FILTERS FOR PERCOLATOR COFFEE
EINRICHTUNGEN - VERSCHIEDENE FILTER FÜR PERKOLATOR KAFFEE
EQUIPOS COMPLETOS - FILTROS VARIADOS PARA CAFÉ PERCOLADO

1

2

3

4

5

6

Photo	LF Code	Notes	Model
1	**1235044**	4-6 CUPS	FS-100
2	**1235099**	1-3 CUPS	FP-2
3	**1235040**	350 FILTERS	AEROPRESS
4	**1235041**	150 MICRON	AEROPRESS
5	**1235068**	35 MICRON	AEROPRESS
6	**1235067**	200 MICRON	SYPHON
6	**1235066**	35 MICRON	SYPHON

FILTRI AQUA
AQUA FILTERS
FILTER AQUA
FILTROS AQUA

LF Code	Model	Height	Filtration degree	Efficiency	external ø (mm)	internal ø (mm)	Compatible container
3160446	RLA	5" - 127 mm	80 MICRON	80%	65	27	3160439-3160441
3160447	RLA	9"3/4 - 247 mm	80 MICRON	80%	65	27	3160440-3160442-3160444
3160448	RLA	20" - 508 mm	80 MICRON	80%	65	27	3160443-3160445
3160455	CA-POST20	5" - 127 mm	20 MICRON	75%	72	27	3160439-3160441
3160456	CA-POST20	9"3/4 - 247 mm	20 MICRON	75%	72	27	3160440-3160442-3160444
3160457	CA-POST20	20" - 508 mm	20 MICRON	75%	72	27	3160443-3160445
3160452	FA	5" - 127 mm	20 MICRON	80%	61	28	3160439-3160441
3160453	FA	9"3/4 - 247 mm	20 MICRON	80%	61	28	3160440-3160442-3160444
3160454	FA	20" - 508 mm	20 MICRON	80%	61	28	3160443-3160445
3160458	CTO-E	9"3/4 - 247 mm	10 MICRON	95%	72	26	3160440-3160442-3160444
3160459	CTO-E	20" - 508 mm	10 MICRON	95%	72	26	3160443-3160445
3160449	FA	5" - 127 mm	5 MICRON	80%	61	28	3160439-3160441
3160450	FA	9"3/4 - 247 mm	5 MICRON	80%	61	28	3160440-3160442-3160444
3160451	FA	20" - 508 mm	5 MICRON	80%	61	28	3160443-3160445

FILTRI AQUA CONTENITORI PER CARTUCCE
AQUA FILTERS CONTAINERS FOR CARTRIDGES
FILTER AQUA BEHÄLTER FÜR PATRONEN
FILTROS AQUA CONTENEDORES PARA CARTUCHOS

LF Code	Model	Connections	Filtering cartridge height	Dimensions ø x h	Compatible filtering cartridges
3160439	FP3/2	1/2"F	5" - 127 mm	122 x 189 mm	3160446-3160455-3160449-3160452
3160441	FP3/2	3/4"F	5" - 127 mm	122 x 189 mm	3160446-3160455-3160449-3160452
3160440	FP3/2	1/2"F	9"3/4 - 247 mm	122 x 311 mm	3160447-3160456-3160458-3160450-3160453
3160442	FP3/2	3/4"F	9"3/4 - 247 mm	122 x 311 mm	3160447-3160456-3160458-3160450-3160453
3160444	FP3/2	1"F	9"3/4 - 247 mm	122 x 311 mm	3160447-3160456-3160458-3160450-3160453
3160443	FP3/2	3/4"F	20" - 508 mm	122 x 571 mm	3160448-3160457-3160459-3160451-3160454
3160445	FP3/2	1"F	20" - 508 mm	122 x 571 mm	3160448-3160457-3160459-3160451-3160454

FILTRI AQUA ACCESSORI
AQUA FILTERS ACCESSORIES
FILTER AQUA ZUBEHÖRE
FILTROS AQUA ACCESORIOS

1

2

Photo	LF Code	Suitable for
1	**3160460**	FP2 - FP3
2	**3160461**	FP2 - FP3

FILTRI BILT
BILT FILTERS
FILTER BILT
FILTROS BILT

LF Code	Model	Filtration degree	Dimensions	Water temperature	Capacity at 18°Fr	Operating pressure
3010172	B5232	150 µm	ø 150x359 mm	5÷40°C	1500 L	max 8 bar
3010173	B52MX	150 µm	ø 150x359 mm	5÷40°C	3000 L	max 8 bar
3010174	B52	150 µm	ø 150x359 mm	5÷40°C	4200 L	max 8 bar
3010179	B58MX	150 µm	ø 150x439 mm	5÷40°C	5700 L	max 8 bar
3010185	B58	150 µm	ø 150x439 mm	5÷40°C	7000 L	max 8 bar
3010195	B5	---	ø 3/8"M - ø 10 m	---	---	---
3010190	B52/B58	---	---	---	---	---

FILTRI BRITA
BRITA FILTERS
KAFFEESIEBE BRITA
FILTROS BRITA

LF Code	Model	Dimensions	Water temperature	Capacity at 10°KH	Operating pressure	Flow rate
3010219	1200 STEAM	ø 288x550 mm	4÷30°C	10800 L	2÷6.9 bar	100 L/h
3010218	600 STEAM	ø 235x520 mm	4÷30°C	5830 L	2÷6.9 bar	100 L/h
3010600	1200 CLEAN	ø 255x550 mm	4÷60°C	12000 L	2÷6.0 bar	300 L/h
3010601	1200 CLEAN EXTRA	ø 255x550 mm	4÷60°C	5000 L	2÷6.0 bar	300 L/h
3010604	1200 ST	ø 288x550 mm	4÷30°C	13187 L	2÷6.9 bar	200 L/h
3010603	600 ST	ø 249x520 mm	4÷30°C	7200 L	2÷6.9 bar	100 L/h
3010602	450 ST	ø 249x408 mm	4÷30°C	4217 L	2÷6.9 bar	100 L/h
3010258	1200 STEAM	---	---	---	---	---
3010257	600 STEAM	---	---	---	---	---
3010610	1200 CLEAN	---	---	---	---	---
3010611	1200 CLEAN EXTRA	---	---	---	---	---
3010614	1200 ST	---	---	---	---	---
3010613	600 ST	---	---	---	---	---
3010612	450 ST	---	---	---	---	---

FILTRI BRITA
BRITA FILTERS
KAFFEESIEBE BRITA
FILTROS BRITA

LF Code	Model	Dimensions	Water temperature	Capacity at 10°KH	Operating pressure	Flow rate
3010607	C 500	ø 149x554 mm	4÷30°C	6800 L	2÷8.6 bar	120 L/h
3010606	C 300	ø 124x476 mm	4÷30°C	4000 L	2÷8.6 bar	60 L/h
3010605	C 150	ø 117x421 mm	4÷30°C	2408 L	2÷8.6 bar	60 L/h
3010608	C 50	ø 117x267 mm	4÷30°C	960 L	2÷8.6 bar	60 L/h
3010609	C 25	ø 117x267 mm	4÷30°C	352 L	2÷8.6 bar	30 L/h
3010617	C 500	---	---	---	---	---
3010616	C 300	---	---	---	---	---
3010615	C 150	---	---	---	---	---
3010618	C 50	---	---	---	---	---
3010619	C 25	---	---	---	---	---

FILTRI BRITA
BRITA FILTERS
KAFFEESIEBE BRITA
FILTROS BRITA

LF Code	Model	Dimensions	Water temperature	Capacity at 10°KH	Operating pressure	Flow rate
3600064	AQUAQUELL 06 EC	ø 63.5x406 mm	4÷35°C	420 L	max 8 bar	180 L/h
3600065	AQUAQUELL 1.5	ø 126x600 mm	4÷30°C	1500 L	max 8 bar	20 L/h

FILTRI BRITA ACCESSORI
BRITA FILTERS ACCESSORIES
FILTER BRITA ZUBEHÖRE
FILTROS BRITA ACCESORIOS

1

2

3

4

5

6

Photo	LF Code	Notes
1	**3010622**	G 3/8" - BYPASS 70%
1	**3010623**	G 3/8" - BYPASS 30%
2	**3600067**	JG8 - BYPASS 30%
3	**3600066**	G 3/8" - AQUAQUELL 1.5
4	**3010070**	FLOWMETER
5	**3010621**	CARBON TEST
6	**3010620**	TOTAL TEST

FILTRI BWT WATER+MORE
FILTERS BWT WATER+MORE
FILTER BWT WATER+MORE
FILTROS BWT WATER+MORE

LF Code	Description	h (mm) *	Water temperature	Capacity at 10°KH	Operating pressure
3010702	BESTMAX X	270 mm	4÷30°C	720 L	2÷8 bar
3010703	BESTMAX S	350 mm	4÷30°C	1200 L	2÷8 bar
3010704	BESTMAX V	410 mm	4÷30°C	3000 L	2÷8 bar
3010705	BESTMAX M	465 mm	4÷30°C	4560 L	2÷8 bar
3010706	BESTMAX L	490 mm	4÷30°C	6240 L	2÷8 bar
3010707	BESTMAX XL	492 mm	4÷30°C	8160 L	2÷8 bar
7150446	BESTMAX 2XL	574 mm	4÷30°C	8270 L	2÷8 bar
7150445	BESTTASTE X	280 mm	4÷30°C	10000 L	2÷8 bar

* Compreso di testa
* complete with head
* komplett mit Kopf
* Completo con cabeza

FILTRI BWT WATER+MORE ACCESSORI
FILTERS BWT WATER+MORE ACCESSORIES
FILTER BWT WATER+MORE ZUBEHÖRE
FILTROS BWT WATER+MORE ACCESORIOS

1

2

3

Photo	LF Code	Notes
1	**3010700**	3/8"
2	**3010701**	3/8"
3	**3010708**	---

FILTRI EVERPURE
EVERPURE FILTER
KAFFEESIEBE EVERPURE
FILTROS EVERPURE

LF Code	Model	Dimensions	Water temperature	Capacity at 18°Fr	Operating pressure	Flow rate
3010223	ESO6	ø 79x435 mm	2÷38°C	1700 L	0.7÷8.5 bar	1.9 L/min
3010224	ESO7	ø 79x530 mm	2÷38°C	2300 L	0.7÷8.5 bar	1.9 L/min
3600032	AC	ø 79x260 mm	2÷38°C	2800 L	0.7÷8.5 bar	1.9 L/min
3600102	4H	ø 79x375 mm	2÷38°C	5600 L	0.7÷8.5 bar	1.9 L/min
3600034	4DC	ø 79x375 mm	2÷38°C	5677 L	0.7÷8.5 bar	1.9 L/min
3600111	2K PLUS	ø 79x260 mm	2÷38°C	5678 L	0.7÷8.5 bar	1.9 L/min
3600001	4C	ø 79x375 mm	2÷38°C	11300 L	0.7÷8.5 bar	1.9 L/min
3600112	4K PLUS	ø 79x375 mm	2÷38°C	11300 L	0.7÷8.5 bar	1.9 L/min
3600107	4CB5	ø 79x375 mm	2÷38°C	22710 L	0.7÷8.5 bar	6.3 L/min
3600108	4CB5-S	ø 79x375 mm	2÷38°C	22710 L	0.7÷8.5 bar	6.3 L/min
3600106	MC2	ø 79x530 mm	2÷38°C	34000 L	0.7÷8.5 bar	6.3 L/min
3600103	MH2	ø 79x530 mm	2÷38°C	34000 L	0.7÷8.5 bar	6.3 L/min

FILTRI EVERPURE ACCESSORI
FILTERS EVERPUREE ACCESSORIES
FILTER EVERPURE ZUBEHÖRE
FILTROS EVERPUREE ACCESORIOS

1

2

3

4

5

Photo	LF Code	Notes
1	**3600104**	QL2-HO
2	**3600002**	QL3
3	**3600035**	QL3B
4	**3600044**	ø 3/8"-3/8"
5	**3600043**	ø 3/8"x3/4" - 1500 mm

FILTRI EVERPURE
EVERPURE FILTER
KAFFEESIEBE EVERPURE
FILTROS EVERPURE

LF Code	Model	Filtration degree	Dimensions	Water temperature	Capacity at 10°KH	Operating pressure
3600036	CLARIS S	5 µm	ø 95x282 mm	4÷30°C	1500 L	2÷8 bar
3600037	CLARIS M	5 µm	ø 95x392 mm	4÷30°C	2500 L	2÷8 bar
3600038	CLARIS L	5 µm	ø 136x359 mm	4÷30°C	4600 L	2÷8 bar
3600039	CLARIS xL	5 µm	ø 136x475 mm	4÷30°C	6600 L	2÷8 bar
3600040	ø 3/8" SX	---	---	---	---	---
3600041	ø 3/8" DX	---	---	---	---	---
3394228	---	---	---	---	---	---

FILTRI EVERPURE ANTICALCARE
FILTERS EVERPUREE SCALE REMOVER
FILTER EVERPURE ENTKALKER
FILTROS EVERPUREE DESINCRUSTANTE

1

2

3

Photo	LF Code	Model
1	**3092323**	SCALEKLEEN 1 Kg
2	**3092322**	SCALEKLEEN 200 gr
3	**3092321**	SCALEKLEEN 50 gr

FILTRI OMNIPURE
OMNIPURE FILTERS
FILTER OMNIPURE
FILTROS OMNIPURE

LF Code	Model	Filtration degree	Dimensions	Water temperature	Autonomy	Operating pressure	Flow rate
3010064	SCL10	5 µm	ø 3/8"F - 254x51 mm	COLD WATER	4730 L	2÷8.6 bar	1.9 L/min
3010139	SCL10	5 µm	ø 1/4"F - 254x51 mm	COLD WATER	4730 L	2÷8.6 bar	1.9 L/min
3010178	K2505SS180	5 µm	ø 1/4"F - 254x51 mm	2÷38°C	1 YEAR-1 ANNO	2÷8.6 bar	1.9 L/min
3010140	K2505CC	5 µm	ø 1/4"F - 254x51 mm	2÷38°C	1 YEAR-1 ANNO	2÷8.6 bar	1.9 L/min
3010166	K5605SS0	5 µm	ø 1/4"F - 305x63 mm	2÷38°C	1 YEAR-1 ANNO	2÷8.6 bar	1.9 L/min
3010065	K2553BB	5 µm	ø 1/4"F - 254x51 mm	2÷38°C	6 MONTHS-6 MESI	2÷8.6 bar	1.9 L/min
3010165	K5515SSS0	1 µm	ø 1/4"F - 254x63 mm	2÷38°C	4750 L	2÷8.6 bar	1.9 L/min
3010156	K2586LL0	5 µm	ø 1/4"F - 254x51 mm	2÷38°C	4750 L	2÷8.6 bar	1.9 L/min
3010158	K2520PCC	5 µm	ø 3/8"F - 254x51 mm	2÷38°C	5700 L	2÷8.6 bar	1.9 L/min
3010168	Q5320P	1 µm	152x63 mm	2÷38°C	3800 L	2÷8.6 bar	1.9 L/min
3010167	Q5386-1 5700 L	5 µm	152x63 mm	2÷38°C	5700 L	2÷8.6 bar	1.9 L/min
3010169	ø 3/8" NPTF	---	---	---	---	---	---
3010170	ø 1/4"	---	---	---	---	---	---

FILTRI PROFINE THINK WATER
FILTER PROFINE THINK WATER
KAFFEESIEBE PROFINE THINK WATER
FILTROS PROFINE THINK WATER

LF Code	Model	Dimensions	Water temperature	Autonomy	Operating pressure	Flow rate
3600206	PROFINE ARSENIC MEDIUM	ø 87.4x384 mm	4÷38°C	13500 L	0.6÷6 bar	1.0 L/min
3600207	PROFINE ARSENIC LARGE	ø 87.4x529 mm	4÷38°C	20000 L	0.6÷6 bar	1.5 L/min
3600200	PROFINE BLUE SMALL	ø 87.4x269 mm	4÷38°C	10000 L	0.6÷6 bar	3.0 L/min
3600201	PROFINE BLUE MEDIUM	ø 87.4x384 mm	4÷38°C	15500 L	0.6÷6 bar	5.0 L/min
3600202	PROFINE BLUE LARGE	ø 87.4x529 mm	4÷38°C	22000 L	0.6÷6 bar	7.0 L/min
3600208	PROFINE OCRA MEDIUM	ø 87.4x384 mm	4÷38°C	525 L	0.6÷6 bar	1.5 L/min
3600209	PROFINE OCRA LARGE	ø 87.4x529 mm	4÷38°C	750 L	0.6÷6 bar	2.0 L/min
3600203	PROFINE SILVER SMALL	ø 87.4x269 mm	4÷38°C	10000 L	0.6÷6 bar	3.0 L/min
3600204	PROFINE SILVER MEDIUM	ø 87.4x384 mm	4÷38°C	15500 L	0.6÷6 bar	5.0 L/min
3600205	PROFINE SILVER LARGE	ø 87.4x529 mm	4÷38°C	22000 L	0.6÷6 bar	7.0 L/min
3600211	SINGLE-SIDED - MONOLATO	---	---	---	---	---
3600210	SERIELLY - IN SERIE	---	---	---	---	---
3600212	MEDIUM	---	---	---	---	---
3600213	LARGE	---	---	---	---	---

FILTRI REFINER
REFINER FILTERS
KAFFEESIEBE REFINER
FILTROS REFINER

LF Code	Model	Dimensions	Water temperature	Autonomy	Operating pressure	Flow rate
3600052	350	ø 79x375 mm	2÷40°C	7500 L	max 10 bar	400 L/h
3600053	500	ø 79x520 mm	2÷40°C	12000 L	max 10 bar	550 L/h
3600049	ABS	---	---	---	---	---
3600050	METAL	---	---	---	---	---

KIT DI PRECISIONE
PRECISION KIT
PRÄZISIONSKIT
KIT DE PRECISIÓN

1 2 3 4 5 6

Photo	LF Code	Suitable for
1	**1460906**	ASTORIA/CMA
1	**1460900**	CIMBALI
2	**1460904**	FAEMA E61
3	**1460902**	MARZOCCO
4	**1460905**	NUOVA SIMONELLI
5	**1460901**	SAN MARCO
6	**1460903**	SPAZIALE

Progettati per ottenere la perfetta estrazione del caffè. In acciaio Aisi 304 - certificato alimentare
E' possibile realizzare personalizzazioni al laser su tutti i prodotti

Designed to obtain a perfect coffee brewing. Made of Aisi 304 stainless steel - food-safe certified
Laser engraving customisation on all products

Sie sind geplant, um die perfekte Kaffeegewinnung zu erreichen. Aus Stahl Aisi 304 - Lebensmitteltauglichkeitzertifizierung
Laser-Kundenanpassungen sind auf alle Produkten möglich

Proyectados para obtener la perfecta extracción del café. De acero Aisi 304 - certificado alimentario
Es posible realizar personalizaciones con láser sobre todos los productos

GALLEGGIANTI
FLOATS
SCHWIMMER
FLOTADORES

1

2

3

Photo	LF Code	Suitable for	For machine model
1	**1240004**	CIMBALI 464-922-002	M20 - M25 - M28 - M30
2	**1188501**	CIMBALI 464-519-008	M20 - M25 - M28 - M30
3	**1188001**	CIMBALI 464-075-000	M20 - M25 - M28 - M30

GALLEGGIANTI
FLOATS
SCHWIMMER
FLOTADORES

1

2

3

4

Photo	LF Code	Suitable for	For machine model
1	**5077473**	DELONGHI 5332266300	EAM2600 - EAM3300S - EAM4000 - EAM4300 - ESAM2000 - ESAM2600
2	**1201020**	GAGGIA 145501211	TITANIUM
2	**1201020**	SAECO 145501211	ARMONIA - EASY - INCANTO
3	**1188005**	GAGGIA 11013184	ACCADEMIA - BRERA
3	**1188005**	SAECO 11013184	INTELIA - SYNTIA
4	**1201050**	GAGGIA 9161.112.150	TITANIUM
4	**1201050**	SAECO 9161.112.150	CAFENOVA - EASY - INCANTO - MAGIC - PRINCES - ROYAL

GIUNTI
COUPLINGS
KUPPLUNGEN
JUNTOS

1

2

3

4

5

Photo	LF Code	Notes
1	**1191001**	ø 40 mm
2	**1191003**	ø 40 mm
3	**1191004**	ø 35 mm
4	**1191002**	ø 40 mm
5	**1191005**	ø 35 mm

GIUNTI
COUPLINGS
KUPPLUNGEN
JUNTOS

1

2

3

4

5

Photo	LF Code
1	**1191008**
2	**1191012**
3	**1191011**
4	**1191016**
5	**1191006**

GOMMINI PROTEZIONE
PROTECTIVE RUBBERPIECES
SCHUTZGUMMI
GOMAS PROTECCIÓN

1

2

3

4

5

Photo	LF Code	For pipe ø (mm)	Suitable for
1	**1186398**	8	NUOVA SIMONELLI
1	**5030025**	10	NUOVA SIMONELLI - SANREMO
2	**1187501**	8	ALL BRANDS - TUTTE LE MARCHE
2	**1186924**	10	CASADIO - CIMBALI - FAEMA - FIAMMA
3	**1186180**	10	ALL BRANDS - TUTTE LE MARCHE
4	**1549009**	8	ASTORIA/CMA - MCE - WEGA
5	**1549011**	10	CIMBALI - FAEMA

GOMMINI PROTEZIONE
PROTECTIVE RUBBERPIECES
SCHUTZGUMMI
GOMAS PROTECCIÓN

1

2

3

4

5

6

Photo	LF Code	For pipe ø (mm)	Suitable for
1	**1186339**	8	ALL BRANDS - TUTTE LE MARCHE
1	**1186080**	10	ALL BRANDS - TUTTE LE MARCHE
2	**1549020**	10	GAGGIA
3	**1187001**	10	SPAZIALE
4	**1449172**	8	ASTORIA/CMA - ELEKTRA - MARZOCCO - WEGA
5	**1649001**	10	FRACINO
6	**1649002**	8	CARIMALI

Gommini protezione tubi vapore-acqua
Rubberpieces for steam-water taps
Schutzgummi für Dampf-Wasser Rohre
Gomas protección tubos vapor-agua

GOMMINI PROTEZIONE
PROTECTIVE RUBBERPIECES
SCHUTZGUMMI
GOMAS PROTECCIÓN

1

2

3

Photo	LF Code	Suitable for
1	**1549032**	DELONGHI
2	**5500789**	SAECO
3	**1189002**	SAECO

New catalogue

Everything for the cleaning and the hygiene of horeca appliances

GRIGLIE POGGIATAZZE CASADIO
DRIP GRIDS CASADIO
TASSENABSTELLGITTER CASADIO
REJILLAS SOPORTE TAZAS CASADIO

1

2

3

4

Photo	LF Code	Dimensions (mm)	Suitable for	For machine model
1	**1185030**	636x168	CASADIO 958105000	DIECIA - DIECIS - VENTI
2	**5039437**	---	CASADIO 800134843	DODICIA - DODICIS
3	**1185029**	425x230	CASADIO 958203000	DIECIA - DIECIS - VENTI
4	**1185035**	385x330	CASADIO 923150000	DODICIA - DODICIS

GRIGLIE POGGIATAZZE CIMBALI
DRIP GRIDS CIMBALI
TASSENABSTELLGITTER CIMBALI
REJILLAS SOPORTE TAZAS CIMBALI

1

2

3

4

5

Photo	LF Code	Dimensions (mm)	Suitable for	For machine model
1	**5014161**	135x60	CIMBALI 421-046-000	M20 - M21 - M28 - M29 - M30 - M31 - M32
2	**1185009**	274x123	CIMBALI 442-142-009	M21 JUNIOR
3	**1185008**	274x123	CIMBALI 442-075-008	JUNIORD - JUNIORS - M21JUNIORD - M21JUNIORS
4	**5039437**	---	CIMBALI 800-134-843	M21 - M22 - M27 - M27/2008 - M28 - M29 - M30 - M31 - M32
5	**1185035**	385x330	CIMBALI 923-150-000	M27/2008

Griglie poggiatazze
Cup support grids
Gitter für Tassenwärmer
Rejillas apoya-tazas

GRIGLIE POGGIATAZZE DELONGHI
DRIP GRIDS DELONGHI
TASSENABSTELLGITTER DELONGHI
REJILLAS SOPORTE TAZAS DELONGHI

1

2

3

Photo	LF Code	Dimensions (mm)	Suitable for	For machine model
1	**1215002**	---	DELONGHI ES0054818	CITIZ - CITIZ & MILK
2	**5064154**	275x140	DELONGHI 6032105000	EAM3300S - ECA13300 - ESAM2500 - ESAM3000 - ESAM3300
3	**5075601**	268x150	DELONGHI 6013210441	ESAM02.110.SB - ESAM04.110.S - ESAM04.120.S - ESAM04.320.S

GRIGLIE POGGIATAZZE DIDIESSE
DRIP GRIDS DIDIESSE
TASSENABSTELLGITTER DIDIESSE
REJILLAS SOPORTE TAZAS DIDIESSE

1

Photo	LF Code	Dimensions (mm)	Suitable for	For machine model
1	**1215001**	---	DIDIESSE FR030	FROG

GRIGLIE POGGIATAZZE FAEMA
DRIP GRIDS FAEMA
TASSENABSTELLGITTER FAEMA
REJILLAS SOPORTE TAZAS FAEMA

1

2

3

4

Photo	LF Code	Dimensions (mm)	Suitable for	For machine model
1	**5039437**	---	FAEMA 800134843	EMBLEMA - E98LEVA - E98PRESIDENT
2	**1185009**	274x123	FAEMA 442142009	E98COMPACTS1
3	**1185035**	385x330	FAEMA 923150000	ENOVA - E98PRESIDENT
4	**1185701**	215x225	FAEMA 4533132617	E61

GRIGLIE POGGIATAZZE GRIMAC
DRIP GRIDS GRIMAC
TASSENABSTELLGITTER GRIMAC
REJILLAS SOPORTE TAZAS GRIMAC

1

2

3

Photo	LF Code	Dimensions (mm)	Suitable for	For machine model
1	**1185027**	588x160	GRIMAC 1310200022-GRT003	G10 - TEN - TWENTY
1	**1185028**	767x160	GRIMAC 1310200023-GRT052	G10 - TEN - TWENTY
1	**1185024**	622x150	GRIMAC 1310200010-GR018	ZOLAI - ZOLAII
1	**1185025**	788x150	GRIMAC 1310200011-GR019	ZOLAI - ZOLAII
1	**1185026**	488x160	GRIMAC 1310200021-GRC008	ECLISSE
2	**1185016**	240x88	GRIMAC 1310200020-MG510	NUVOLA
3	**1185017**	200x88	GRIMAC 1310200018-MG508	DADAVAPORDOUBLE - TERRY

GRIGLIE POGGIATAZZE NUOVA SIMONELLI
DRIP GRIDS NUOVA SIMONELLI
TASSENABSTELLGITTER NUOVA SIMONELLI
REJILLAS SOPORTE TAZAS NUOVA SIMONELLI

1

2

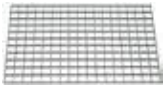
3

4

Photo	LF Code	Dimensions (mm)	Suitable for	For machine model
1	**1185022**	735x137	NUOVA SIMONELLI 03001766	APPIA - AURELIA
2	**1185023**	965x137	NUOVA SIMONELLI 03001767	AURELIA
3	**1185722**	178x270	NUOVA SIMONELLI 05340025	APPIA - MAC - MAC2000 - PROGRAM - PROGRAMVIP
4	**1185723**	178x350	NUOVA SIMONELLI 05340024	MAC - MAC2000 - PROGRAM - PROGRAMVIP

Griglie poggiatazze
Cup support grids
Gitter für Tassenwärmer
Rejillas apoya-tazas

GRIGLIE POGGIATAZZE PAVONI
DRIP GRIDS PAVONI
TASSENABSTELLGITTER PAVONI
REJILLAS SOPORTE TAZAS PAVONI

1 2

Photo	LF Code	Dimensions (mm)	Suitable for	For machine model
1	**1185001**	---	PAVONI 324021	EUROPICCOLA - PROFESSIONAL - ROMANTICA
2	**1185002**	---	PAVONI 371103	EUROPICCOLA - PROFESSIONAL - ROMANTICA

GRIGLIE POGGIATAZZE RANCILIO
DRIP GRIDS RANCILIO
TASSENABSTELLGITTER RANCILIO
REJILLAS SOPORTE TAZAS RANCILIO

1 2

Photo	LF Code	Dimensions (mm)	Suitable for	For machine model
1	**1185811**	---	RANCILIO 38123146	MILLENNIUM
2	**5049270**	175x115	RANCILIO 38123666	CLASSE10 - CLASSE6 - CLASSE7 - CLASSE8 - CLASSE9 - EPOCA - EPOCA NEW

GRIGLIE POGGIATAZZE SAECO
DRIP GRIDS SAECO
TASSENABSTELLGITTER SAECO
REJILLAS SOPORTE TAZAS SAECO

1 2 3

Photo	LF Code	Dimensions (mm)	Suitable for	For machine model
1	**1185003**	---	SAECO 0314.016.770	MAGICCOMFORT - MAGICDELUXE - ROYALPROFESSIONAL
2	**1215003**	305x134	SAECO 17000183	ROYAL NEW
3	**5053378**	225x97	SAECO 11004379	ODEA GIRO - ODEA GO

GRIGLIE POGGIATAZZE VIBIEMME
DRIP GRIDS VIBIEMME
TASSENABSTELLGITTER VIBIEMME
REJILLAS SOPORTE TAZAS VIBIEMME

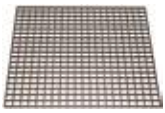

1

Photo	LF Code	Dimensions (mm)	Suitable for	For machine model
1	**1185703**	310x310	VIBIEMME GRIGPL	DOSAPLUS - EVOLUTION - KOMETA - LOLLO - MERCURY - REPLICA

GRIGLIE POGGIATAZZE VICTORIA ARDUINO
DRIP GRIDS VICTORIA ARDUINO
TASSENABSTELLGITTER VICTORIA ARDUINO
REJILLAS SOPORTE TAZAS VICTORIA ARDUINO

1

2

3

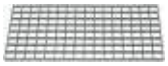

4

Photo	LF Code	Dimensions (mm)	Suitable for	For machine model
1	**1185021**	560x165	VICTORIA ARDUINO 40302004	ATHENALEVA - ATHENAS
2	**1185022**	735x137	VICTORIA ARDUINO 03001766	ADONIS
3	**1185023**	965x137	VICTORIA ARDUINO 03001767	ADONIS
4	**1185020**	255x130	VICTORIA ARDUINO 05340028	ADONIS

GRIGLIE POGGIATAZZE UNIVERSALI
UNIVERSAL DRIP GRIDS
TASSENABSTELLGITTER UNIVERSAL
REJILLAS SOPORTE TAZAS UNIVERSALES

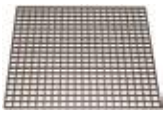

1

2

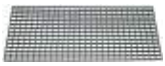

3

Photo	LF Code	Dimensions (mm)
1	**1185703**	310x310
2	**1185702**	310x310
3	**1185711**	215x390

ASTORIA CMA

GRUPPI CAFFE' E RICAMBI ASTORIA/CMA
COFFEE GROUPS AND SPARE PARTS ASTORIA/CMA
KAFFEEGRUPPEN UND ERSATZTEILE ASTORIA/CMA
GRUPOS CAFÉ Y REPUESTOS ASTORIA/CMA

1

2

3

4

Photo	LF Code	Suitable for	For machine model
1	**1192209**	ASTORIA/CMA 56082101	ADRIA - ARGENTA - BRAVA - DENISE - DORA - LISA - PRATIC
2	**1192208**	ASTORIA/CMA 56082100	CK - CKE - CKX - CKXE - PRATICNEW
3	**1192206**	ASTORIA/CMA 56082107	DIVINA - PERLA 4D
4	**1192204**	ASTORIA/CMA 56082103	BRAVA - GLORIA

GRUPPI CAFFE' E RICAMBI ASTORIA/CMA
COFFEE GROUPS AND SPARE PARTS ASTORIA/CMA
KAFFEEGRUPPEN UND ERSATZTEILE ASTORIA/CMA
GRUPOS CAFÉ Y REPUESTOS ASTORIA/CMA

1

2

3

4

5

6

Photo	LF Code	Suitable for	For machine model
1	**1027003**	ASTORIA/CMA 25739502	BRAVA - CALYPSO - DIVINA - GLORIA - GLORIA R12 - PERLA 4D
2	**5500730**	ASTORIA/CMA 56352	RAPALLO AL
3	**1192200**	ASTORIA/CMA 15026001	RAPALLO AL
4	**1192202**	ASTORIA/CMA 56351	RAPALLO AL
5	**1192203**	ASTORIA/CMA 56354001	RAPALLO AL
6	**1450551**	ASTORIA/CMA 52000168	ARGENTA - BRAVA - CALYPSO - CK - CKE - CKX - CKXE - DENIS

BEZZERA

GRUPPI CAFFE' E RICAMBI BEZZERA
COFFEE GROUPS AND SPARE PARTS BEZZERA
KAFFEEGRUPPEN UND ERSATZTEILE BEZZERA
GRUPOS CAFÉ Y REPUESTOS BEZZERA

1

2

3

4

5

6

Photo	LF Code	Suitable for	For machine model
1	**1027002**	BEZZERA 7479957	GALATEA - GALATEA DOMUS - GIULIA - UNICA
2	**1027016**	BEZZERA 7479956	GALATEA - GALATEA DOMUS - GIULIA - UNICA
3	**1349022**	BEZZERA 7479967	GALATEA - GALATEA DOMUS - GIULIA - UNICA
4	**1349537**	BEZZERA 7479961	GALATEA DOMUS - GIULIA - UNICA
5	**1439533**	BEZZERA 7479971	GALATEA - GALATEA DOMUS - GIULIA - UNICA
6	**1225002**	BEZZERA 7479948	GALATEA - GALATEA DOMUS - GIULIA - UNICA

GRUPPI CAFFE' E RICAMBI BEZZERA
COFFEE GROUPS AND SPARE PARTS BEZZERA
KAFFEEGRUPPEN UND ERSATZTEILE BEZZERA
GRUPOS CAFÉ Y REPUESTOS BEZZERA

1

2

3

4

5

6

Photo	LF Code	Suitable for	For machine model
1	**1186313**	BEZZERA 7479969	GALATEA - GALATEA DOMUS - GIULIA - UNICA
2	**1186592**	BEZZERA 7479942	GALATEA - GALATEA DOMUS - GIULIA - UNICA
3	**1349536**	BEZZERA 7479945	GALATEA - GALATEA DOMUS - GIULIA - UNICA
4	**1523451**	BEZZERA 7479937	GALATEA - GALATEA DOMUS - GIULIA - UNICA
5	**1523452**	BEZZERA 7479946	GALATEA - GALATEA DOMUS - GIULIA - UNICA
6	**1523453**	BEZZERA 7479943	GALATEA - GALATEA DOMUS - GIULIA - UNICA

BFC

GRUPPI CAFFE' E RICAMBI BFC
COFFEE GROUPS AND SPARE PARTS BFC
KAFFEEGRUPPEN UND ERSATZTEILE BFC
GRUPOS CAFÉ Y REPUESTOS BFC

1

2

3

4

Photo	LF Code	Suitable for	For machine model
1	**1027002**	BFC 0530040	CLASSICA - DELUX - GALILEO - LA VITTORIA - LIRA
2	**1027016**	BFC 0520030	CLASSICA - DELUX - GALILEO - IMOLA - JUNIOR - LA VITTORIA
3	**1349022**	BFC 0530090	CLASSICA - DELUX - GALILEO - LA VITTORIA - LIRA
4	**1439006**	BFC 0530060	CLASSICA - DELUX - GALILEO - LA VITTORIA - LIRA

GRUPPI CAFFE' E RICAMBI BFC
COFFEE GROUPS AND SPARE PARTS BFC
KAFFEEGRUPPEN UND ERSATZTEILE BFC
GRUPOS CAFÉ Y REPUESTOS BFC

1

2

3

Photo	LF Code	Suitable for	For machine model
1	**1186313**	BFC	CLASSICA - DELUX - GALILEO - LA VITTORIA - LIRA
2	**1523451**	BFC 0530001	CLASSICA - DELUX - GALILEO - LA VITTORIA - LIRA
3	**1523452**	BFC 0530020	CLASSICA - DELUX - GALILEO - LA VITTORIA - LIRA

BIANCHI

GRUPPI CAFFE' E RICAMBI BIANCHI
COFFEE GROUPS AND SPARE PARTS BIANCHI
KAFFEEGRUPPEN UND ERSATZTEILE BIANCHI
GRUPOS CAFÉ Y REPUESTOS BIANCHI

1

Photo	LF Code	Suitable for	For machine model
1	**1349007**	BIANCHI 04063116	LUCIA - SARA - SOFIA

BRASILIA

GRUPPI CAFFE' E RICAMBI BRASILIA
COFFEE GROUPS AND SPARE PARTS BRASILIA
KAFFEEGRUPPEN UND ERSATZTEILE BRASILIA
GRUPOS CAFÉ Y REPUESTOS BRASILIA

1

2

3

4

5

6

Photo	LF Code	Suitable for	For machine model
1	**1027018**	BRASILIA 05597.0.10.04	CENTURY - CLASSICA - FIRENZE - GRADISCA - 100 - 105 - 205
2	**1027002**	BRASILIA 14870.0.10.04	DECURTIS - GRADISCA - MINICLASSIC
3	**1349007**	BRASILIA 12860.4.10.09	EXCELSIOR - PORTOFINO MAXI - PORTOFINO RESTYLING
4	**1349537**	BRASILIA 14871.0.10.04	DECURTIS - GRADISCA - MINICLASSIC
5	**1439011**	BRASILIA 12793.0.10.04	EXCELSIOR - PORTOFINO MAXI - PORTOFINO RESTYLING
6	**1191022**	BRASILIA 13656.0.10.04	DECURTIS - GRADISCA - MINICLASSIC

GRUPPI CAFFE' E RICAMBI BRASILIA
COFFEE GROUPS AND SPARE PARTS BRASILIA
KAFFEEGRUPPEN UND ERSATZTEILE BRASILIA
GRUPOS CAFÉ Y REPUESTOS BRASILIA

1

2

3

4

5

Photo	LF Code	Suitable for	For machine model
1	**1349022**	BRASILIA 13652.0.10.04	DECURTIS - GRADISCA - MINICLASSIC
2	**1439533**	BRASILIA 13653.0.10.04	DECURTIS - GRADISCA - MINICLASSIC
3	**1027016**	BRASILIA 12790.0.10.04	CENTURY RESTYLING - CLASSICA - DECURTIS - EXCELSIOR
4	**1192202**	BRASILIA 04054.0.10.04	DECURTIS LEVA - PORTOFINO LEVA
5	**1225002**	BRASILIA 13654.0.10.04	DECURTIS - GRADISCA - MINICLASSIC

GRUPPI CAFFE' E RICAMBI BRASILIA
COFFEE GROUPS AND SPARE PARTS BRASILIA
KAFFEEGRUPPEN UND ERSATZTEILE BRASILIA
GRUPOS CAFÉ Y REPUESTOS BRASILIA

1

2

3

4

5

6

Photo	LF Code	Suitable for	For machine model
1	**1192200**	BRASILIA 04055.0.34.04	DECURTIS LEVA - PORTOFINO LEVA
2	**1186592**	BRASILIA 13657.0.00.04	DECURTIS - GRADISCA - MINICLASSIC
3	**1449349**	BRASILIA 00180.0.00.04	CENTURY - CENTURY AMERICA - CLASSICA - FIRENZE - FIRENZE
4	**1523053**	BRASILIA 09453.4.00.09	DECURTIS - GRADISCA - MINICLASSIC
5	**1523452**	BRASILIA 09452.4.00.09	DECURTIS - GRADISCA - MINICLASSIC
6	**1523453**	BRASILIA 09451.4.00.09	DECURTIS - GRADISCA - MINICLASSIC

BRUGNETTI-AURORA

GRUPPI CAFFE' E RICAMBI BRUGNETTI/AURORA
COFFEE GROUPS AND SPARE PARTS BRUGNETTI/AURORA
KAFFEEGRUPPEN UND ERSATZTEILE BRUGNETTI/AURORA
GRUPOS CAFÉ Y REPUESTOS BRUGNETTI/AURORA

1

Photo	LF Code	Suitable for	For machine model
1	**1160515**	BRUGNETTI 000178	OLD MODELS - MODELLI VECCHI

CIMBALI

GRUPPI CAFFE' E RICAMBI CIMBALI
COFFEE GROUPS AND SPARE PARTS CIMBALI
KAFFEEGRUPPEN UND ERSATZTEILE CIMBALI
GRUPOS CAFÉ Y REPUESTOS CIMBALI

1

Photo	LF Code	Suitable for	For machine model
1	**1186280**	CIMBALI 460-502-000	M15 - M25

DELONGHI

GRUPPI CAFFE' E RICAMBI DELONGHI
COFFEE GROUPS AND SPARE PARTS DELONGHI
KAFFEEGRUPPEN UND ERSATZTEILE DELONGHI
GRUPOS CAFÉ Y REPUESTOS DELONGHI

1

2

3

4

5

6

Photo	LF Code	Suitable for	For machine model
1	**1192161**	DELONGHI 7332183900	ESAM5400
2	**1192163**	DELONGHI 7313232331	ECAM23.210.W - ECAM26.455.C
3	**5064401**	DELON GHI 7313244461	ECAM21.117.B - ECAM23.120.B - ECAM23.210.B - ECAM25.452.S
4	**5062941**	DELONGHI 7313215501	ESAM6700 EX:1
5	**5054445**	DELONGHI 7332166600	EAM2000 - EAM4000 - ECA13200 - ESAM2600 - ESAM3500 - ESAM4200
6	**5076358**	DELONGHI 5332139800	EABI66.00 - EAM3200.S - EAM4300 - ECA14300 - ESAM2000 - ESAM4300

GRUPPI CAFFE' E RICAMBI DELONGHI
COFFEE GROUPS AND SPARE PARTS DELONGHI
KAFFEEGRUPPEN UND ERSATZTEILE DELONGHI
GRUPOS CAFÉ Y REPUESTOS DELONGHI

1

2

3

Photo	LF Code	Suitable for	For machine model
1	**1192165**	DELONGHI 5332213000	ESAM5400 - ESAM5400EX
2	**1192164**	DELONGHI 5332139600	ECAM23.210.W - ECAM26.455.C - ESAM5400 - ESAM5400EX
3	**1192162**	DELONGHI 5332139500	ECAM23.210.W - ECAM26.455.C - ESAM5400 - ESAM5400EX

DIDIESSE

GRUPPI CAFFE' E RICAMBI DIDIESSE
COFFEE GROUPS AND SPARE PARTS DIDIESSE
KAFFEEGRUPPEN UND ERSATZTEILE DIDIESSE
GRUPOS CAFÉ Y REPUESTOS DIDIESSE

1

2

3

4

5

Photo	LF Code	Suitable for	For machine model
1	**1192192**	DIDIESSE FR014	FROG
2	**1192193**	DIDIESSE FR015	FROG
3	**1192196**	DIDIESSE FR016	FROG
4	**1192194**	DIDIESSE FR107	FROG
5	**1192195**	DIDIESSE FR005	FROG

ECM

GRUPPI CAFFE' E RICAMBI ECM
COFFEE GROUPS AND SPARE PARTS ECM
KAFFEEGRUPPEN UND ERSATZTEILE ECM
GRUPOS CAFÉ Y REPUESTOS ECM

1

2

3

4

5

6

Photo	LF Code	Suitable for	For machine model
1	**1192181**	ECM C229901165	GIOTTO - VENEZIANO
2	**1027116**	ECM C229901133	GIOTTO - LAURA - MICHELANGELO - VENEZIANO
3	**1349022**	ECM R000002142	GIOTTO - VENEZIANO
4	**1349537**	ECM R000002149	GIOTTO - VENEZIANO
5	**1192189**	ECM R000002145	GIOTTO - VENEZIANO
6	**1225002**	ECM R000002146	GIOTTO - VENEZIANO

GRUPPI CAFFE' E RICAMBI ECM
COFFEE GROUPS AND SPARE PARTS ECM
KAFFEEGRUPPEN UND ERSATZTEILE ECM
GRUPOS CAFÉ Y REPUESTOS ECM

1

2

3

4

Photo	LF Code	Suitable for	For machine model
1	**1192188**	ECM R000002143	GIOTTO - VENEZIANO
2	**1349536**	ECM R000002148	GIOTTO - VENEZIANO
3	**1523053**	ECM C219900424	GIOTTO
4	**1523453**	ECM C219900430	GIOTTO - VENEZIANO

ECM MANUFACTURE

GRUPPI CAFFE' E RICAMBI ECM MANUFACTURE
COFFEE GROUPS AND SPARE PARTS ECM MANUFACTURE
KAFFEEGRUPPEN UND ERSATZTEILE ECM MANUFACTURE
GRUPOS CAFÉ Y REPUESTOS ECM MANUFACTURE

1

2

3

4

5

6

Photo	LF Code	Suitable for	For machine model
1	**1192181**	ECM MANUFACTURE C229901165	CLASSIKA II - MECHANIKA - TECHNIKA III
2	**1027116**	ECM MANUFACTURE C229901133	CLASSIKA II - MECHANIKA - TECHNIKA III
3	**1349022**	ECM MANUFACTURE R000002142	CLASSIKA II - MECHANIKA - TECHNIKA III
4	**1349537**	ECM MANUFACTURE R000002149	CLASSIKA II - MECHANIKA - TECHNIKA III
5	**1192189**	ECM MANUFACTURE R000002145	CLASSIKA II - MECHANIKA - TECHNIKA III
6	**1225002**	ECM MANUFACTURE R000002146	CLASSIKA II - MECHANIKA - TECHNIKA III

GRUPPI CAFFE' E RICAMBI ECM MANUFACTURE
COFFEE GROUPS AND SPARE PARTS ECM MANUFACTURE
KAFFEEGRUPPEN UND ERSATZTEILE ECM MANUFACTURE
GRUPOS CAFÉ Y REPUESTOS ECM MANUFACTURE

1

2

3

4

5

6

Photo	LF Code	Suitable for	For machine model
1	**1192188**	ECM MANUFACTURE R000002143	CLASSIKA II - MECHANIKA - TECHNIKA III
2	**1186592**	ECM MANUFACTURE B7479942	CLASSIKA II - MECHANIKA - TECHNIKA III
3	**1349536**	ECM MANUFACTURE R000002148	CLASSIKA II - MECHANIKA - TECHNIKA III
4	**1523452**	ECM MANUFACTURE C219903081	CLASSIKA II - MECHANIKA - TECHNIKA III
5	**1523053**	ECM MANUFACTURE C219900424	CLASSIKA II - MECHANIKA - TECHNIKA III
6	**1523453**	ECM MANUFACTURE C219900430	CLASSIKA II - MECHANIKA - TECHNIKA III

ELEKTRA

GRUPPI CAFFE' E RICAMBI ELEKTRA
COFFEE GROUPS AND SPARE PARTS ELEKTRA
KAFFEEGRUPPEN UND ERSATZTEILE ELEKTRA
GRUPOS CAFÉ Y REPUESTOS ELEKTRA

1

2

3

Photo	LF Code	Suitable for	For machine model
1	**1192020**	ELEKTRA 00960039	CLASSIC BARLUME - SIXTIES
2	**1500201**	ELEKTRA 01335014	BELLE EPOQUE - CLASSIC BARLUME - KAPPA - MODERN - SIXTIES
3	**1160020**	ELEKTRA 00110014	BELLE EPOQUE - CLASSIC BARLUME - KAPPA - MODERN - SIXTIES

EXPOBAR

GRUPPI CAFFE' E RICAMBI EXPOBAR
COFFEE GROUPS AND SPARE PARTS EXPOBAR
KAFFEEGRUPPEN UND ERSATZTEILE EXPOBAR
GRUPOS CAFÉ Y REPUESTOS EXPOBAR

1

2

3

4

5

6

Photo	LF Code	Suitable for	For machine model
1	**1324054**	EXPOBAR 30200026	DIAMANT - ELEN - G10 - MARKUS - MARKUS SILVER - MEGACREM
2	**1450002**	EXPOBAR 30000043	ELEN - G10 - MARKUS - MARKUS SILVER - MEGACREM - MONROC
3	**1450001**	EXPOBAR 30000040	ELEN - G10 - MARKUS - MARKUS SILVER - MEGACREM - MONROC
4	**1523453**	EXPOBAR CTAV1-05	EB61 - OFFICE
5	**1523053**	EXPOBAR CTAV1-24	EB61 - OFFICE
6	**5061460**	EXPOBAR CTAV1-09	EB61 - OFFICE

FAEMA

GRUPPI CAFFE' E RICAMBI FAEMA
COFFEE GROUPS AND SPARE PARTS FAEMA
KAFFEEGRUPPEN UND ERSATZTEILE FAEMA
GRUPOS CAFÉ Y REPUESTOS FAEMA

1

2

3

4

5

6

Photo	LF Code	Suitable for	For machine model
1	**1027002**	FAEMA 4822135919	E61 - E61LEGEND
2	**1027016**	FAEMA	E61
3	**1027116**	FAEMA 4822135900	E61 - E61JUBILE
4	**1349506**	FAEMA 4152135911	E61 - E61LEGEND
5	**1439011**	FAEMA 903014007	E61 - E61JUBILE
6	**1439006**	FAEMA 4152135921	E61 - E61LEGEND

GRUPPI CAFFE' E RICAMBI FAEMA
COFFEE GROUPS AND SPARE PARTS FAEMA
KAFFEEGRUPPEN UND ERSATZTEILE FAEMA
GRUPOS CAFÉ Y REPUESTOS FAEMA

1

2

3

4

Photo	LF Code	Suitable for	For machine model
1	**1439533**	FAEMA 4152135906	E61 - E61LEGEND
2	**1225000**	FAEMA 2819136651	E61 - E61LEGEND
3	**1225014**	FAEMA 4831135866	E61 - E61LEGEND
4	**1527502**	FAEMA 4831116467	COMPACT - DUEA - EXPRESS - NOSTOP

GRUPPI CAFFE' E RICAMBI FAEMA
COFFEE GROUPS AND SPARE PARTS FAEMA
KAFFEEGRUPPEN UND ERSATZTEILE FAEMA
GRUPOS CAFÉ Y REPUESTOS FAEMA

1

2

3

4

5

6

Photo	LF Code	Suitable for	For machine model
1	**1346501**	FAEMA	E64 - E66 - P4 - P6
2	**1160515**	FAEMA 4151135895	E61 - E61JUBILE
3	**1186432**	FAEMA	E64 - E66 - P4 - P6
4	**1186433**	FAEMA	E64 - E66 - P4 - P6
5	**1250421**	FAEMA	E64 - E66 - P4 - P6
6	**1250426**	FAEMA 416116466	COMPACT - DUEA - EXPRESS

GRUPPI CAFFE' E RICAMBI FAEMA
COFFEE GROUPS AND SPARE PARTS FAEMA
KAFFEEGRUPPEN UND ERSATZTEILE FAEMA
GRUPOS CAFÉ Y REPUESTOS FAEMA

1

2

3

4

5

6

Photo	LF Code	Suitable for	For machine model
1	**1186431**	FAEMA	E64 - E66 - P4 - P6
2	**1186313**	FAEMA 4151135904	E61 - E61LEGEND
3	**1186309**	FAEMA	E61 - E61LEGEND
4	**1186447**	FAEMA	E64 - E66 - P4 - P6
5	**1523516**	FAEMA 4161116449	COMPACT - DUEA - EXPRESS - E64 - E66 - P4 - P6
6	**1390501**	FAEMA 4151135920	E61 - E61LEGEND

GRUPPI CAFFE' E RICAMBI FAEMA
COFFEE GROUPS AND SPARE PARTS FAEMA
KAFFEEGRUPPEN UND ERSATZTEILE FAEMA
GRUPOS CAFÉ Y REPUESTOS FAEMA

1

2

3

4

5

6

Photo	LF Code	Suitable for	For machine model
1	**1523451**	FAEMA 2161136649	E61
2	**1523511**	FAEMA	E61
3	**1523008**	FAEMA 903835000	E61
4	**1523501**	FAEMA 2161136648	E61
5	**1523500**	FAEMA 903828000	E61 - E61LEGEND
6	**1523518**	FAEMA 3161116451	COMPACT - DUEA - EXPRESS - E64 - E66 - P4 - P6

FIAMMA RST

GRUPPI CAFFE' E RICAMBI FIAMMA RST
COFFEE GROUPS AND SPARE PARTS FIAMMA RST
KAFFEEGRUPPEN UND ERSATZTEILE FIAMMA RST
GRUPOS CAFÉ Y REPUESTOS FIAMMA RST

1

2

3

4

Photo	LF Code	Suitable for	For machine model
1	**1027018**	FIAMMA 5.0.025.0007	PRESTIGE
2	**1027116**	FIAMMA 5.0.025.0025	PRESTIGE
3	**1192186**	FIAMMA 7.0.025.0725	PRESTIGE
4	**1449349**	FIAMMA 4.0.000.0198	ATLANTIC - MARINA

FIORENZATO C.S.

GRUPPI CAFFE' E RICAMBI FIORENZATO CS
COFFEE GROUPS AND SPARE PARTS FIORENZATO CS
KAFFEEGRUPPEN UND ERSATZTEILE FIORENZATO CS
GRUPOS CAFÉ Y REPUESTOS FIORENZATO CS

1

2

3

4

5

6

Photo	LF Code	Suitable for	For machine model
1	**1192001**	FIORENZATO A2200034	BRICOLETTA - COLOMBINA - DUCALE - LIDO - VOLANTE
2	**1192006**	FIORENZATO A2200035	BRICOLETTA - DUCALE - FENICE - LIDO
3	**1027002**	FIORENZATO	BRICOLETTA - COLOMBINA - DUCALE - LIDO - VOLANTE
4	**1027016**	FIORENZATO	BRICOLETTA - COLOMBINA - DUCALE - LIDO - VOLANTE
5	**1349022**	FIORENZATO	BRICOLETTA - COLOMBINA - DUCALE - LIDO - VOLANTE
6	**1439011**	FIORENZATO	BRICOLETTA - DUCALE - FENICE - LIDO

GRUPPI CAFFE' E RICAMBI FIORENZATO CS
COFFEE GROUPS AND SPARE PARTS FIORENZATO CS
KAFFEEGRUPPEN UND ERSATZTEILE FIORENZATO CS
GRUPOS CAFÉ Y REPUESTOS FIORENZATO CS

1

2

3

4

Photo	LF Code	Suitable for	For machine model
1	**1191022**	FIORENZATO	BRICOLETTA - COLOMBINA - DUCALE - LIDO - VOLANTE
2	**1439533**	FIORENZATO	BRICOLETTA - COLOMBINA - DUCALE - LIDO - VOLANTE
3	**1349007**	FIORENZATO A2200010	BRICOLETTA - DUCALE - FENICE - LIDO
4	**1225002**	FIORENZATO	BRICOLETTA - COLOMBINA - DUCALE - LIDO - VOLANTE

GRUPPI CAFFE' E RICAMBI FIORENZATO CS
COFFEE GROUPS AND SPARE PARTS FIORENZATO CS
KAFFEEGRUPPEN UND ERSATZTEILE FIORENZATO CS
GRUPOS CAFÉ Y REPUESTOS FIORENZATO CS

1

2

3

4

Photo	LF Code	Suitable for	For machine model
1	**1186313**	FIORENZATO A2200191	BRICOLETTA - COLOMBINA - DUCALE - LIDO - VOLANTE
2	**1523451**	FIORENZATO A2200178	BRICOLETTA - COLOMBINA - DUCALE - LIDO - VOLANTE
3	**1523452**	FIORENZATO A2200180	BRICOLETTA - COLOMBINA - DUCALE - LIDO - VOLANTE
4	**1523453**	FIORENZATO A2200208	BRICOLETTA - COLOMBINA - DUCALE - LIDO - VOLANTE

FRACINO

GRUPPI CAFFE' E RICAMBI FRACINO
COFFEE GROUPS AND SPARE PARTS FRACINO
KAFFEEGRUPPEN UND ERSATZTEILE FRACINO
GRUPOS CAFÉ Y REPUESTOS FRACINO

1

Photo	LF Code	Suitable for	For machine model
1	**1192187**	FRACINO FC97B	BAMBINO - CHERUB - CONTEMPO - HEAVENLY

FUTURMAT-ARIETE

GRUPPI CAFFE' E RICAMBI FUTURMAT
COFFEE GROUPS AND SPARE PARTS FUTURMAT
KAFFEEGRUPPEN UND ERSATZTEILE FUTURMAT
GRUPOS CAFÉ Y REPUESTOS FUTURMAT

1

2

3

4

5

Photo	LF Code	Suitable for	For machine model
1	**1027002**	FUTURMAT 02010809	ARIETE - CUSTOM
2	**1027016**	FUTURMAT 02102300	ARIETE - CUSTOM
3	**1349506**	FUTURMAT 02026300	ARIETE - CUSTOM
4	**1439006**	FUTURMAT 02121002	ARIETE - CUSTOM
5	**1439533**	FUTURMAT 01878909	ARIETE - CUSTOM

GRUPPI CAFFE' E RICAMBI FUTURMAT
COFFEE GROUPS AND SPARE PARTS FUTURMAT
KAFFEEGRUPPEN UND ERSATZTEILE FUTURMAT
GRUPOS CAFÉ Y REPUESTOS FUTURMAT

1

2

3

4

5

6

Photo	LF Code	Suitable for	For machine model
1	**1201572**	FUTURMAT 07716806	F3 - RIMINI
2	**1349404**	FUTURMAT 07976004	RIMINI
3	**1349405**	FUTURMAT 07975910	F3
4	**1390501**	FUTURMAT 02121101	ARIETE - CUSTOM - E61
5	**1186313**	FUTURMAT 01860402	ARIETE - CUSTOM - E61
6	**1186309**	FUTURMAT 02021608	ARIETE - CUSTOM - E61

GRUPPI CAFFE' E RICAMBI FUTURMAT
COFFEE GROUPS AND SPARE PARTS FUTURMAT
KAFFEEGRUPPEN UND ERSATZTEILE FUTURMAT
GRUPOS CAFÉ Y REPUESTOS FUTURMAT

1

2

3

4

Photo	LF Code	Suitable for	For machine model
1	**1160515**	FUTURMAT 02446300	ARIETE - CUSTOM - E61
2	**1192190**	FUTURMAT 02023000	ARIETE - CUSTOM - E61
3	**1523008**	FUTURMAT 02022903	ARIETE - CUSTOM - E61
4	**1523501**	FUTURMAT 02022804	ARIETE - CUSTOM - E61

GAGGIA

GRUPPI CAFFE' E RICAMBI GAGGIA
COFFEE GROUPS AND SPARE PARTS GAGGIA
KAFFEEGRUPPEN UND ERSATZTEILE GAGGIA
GRUPOS CAFÉ Y REPUESTOS GAGGIA

1

2

3

4

5

6

Photo	LF Code	Suitable for	For machine model
1	**5064999**	GAGGIA 421944037611	ACCADEMIA
2	**5060580**	GAGGIA 11012382	BRERA
3	**1192077**	GAGGIA 11005921	PLATINUM
4	**5500672**	GAGGIA 11004183	TITANIUM
5	**1192197**	GAGGIA 11009266	UNICA
6	**5055414**	GAGGIA 9161.021.150	SYNCRONY

GRUPPI CAFFE' E RICAMBI GAGGIA
COFFEE GROUPS AND SPARE PARTS GAGGIA
KAFFEEGRUPPEN UND ERSATZTEILE GAGGIA
GRUPOS CAFÉ Y REPUESTOS GAGGIA

1

2

3

4

5

6

Photo	LF Code	Suitable for	For machine model
1	**5067819**	GAGGIA 20000440	ACCADEMIA - TITANIUM
2	**1192038**	GAGGIA 11005060	ACCADEMIA - UNICA
3	**1192911**	GAGGIA 11005099	ACCADEMIA - TITANIUM - UNICA
4	**5072594**	GAGGIA 11003075	ACCADEMIA - TITANIUM
5	**5063245**	GAGGIA 11001840	ACCADEMIA
6	**5059828**	GAGGIA 149261350	ACCADEMIA

GRUPPI CAFFE' E RICAMBI GAGGIA
COFFEE GROUPS AND SPARE PARTS GAGGIA
KAFFEEGRUPPEN UND ERSATZTEILE GAGGIA
GRUPOS CAFÉ Y REPUESTOS GAGGIA

1

2

3

4

5

6

Photo	LF Code	Suitable for	For machine model
1	**1090039**	GAGGIA 11026355	ACCADEMIA - BRERA - UNICA
2	**5071535**	GAGGIA 9161.373.050	ACCADEMIA - TITANIUM
3	**5063244**	GAGGIA 11009276	ACCADEMIA
4	**1192067**	GAGGIA 227470150	TITANIUM
5	**5056548**	GAGGIA 229452400	TITANIUM
6	**1349404**	GAGGIA	---

GRUPPI CAFFE' E RICAMBI GAGGIA
COFFEE GROUPS AND SPARE PARTS GAGGIA
KAFFEEGRUPPEN UND ERSATZTEILE GAGGIA
GRUPOS CAFÉ Y REPUESTOS GAGGIA

1

2

3

4

5

6

Photo	LF Code	Suitable for	For machine model
1	**5029493**	GAGGIA S371133	G105 - G106
2	**5501139**	GAGGIA S371132	G105 - G106
3	**1321002**	GAGGIA S314044	G105 - G106
4	**1192015**	GAGGIA S3140453	G105 - G106
5	**5032977**	GAGGIA S3954004	G105 - G106
6	**5501148**	GAGGIA S312382	G105 - G106

GRUPPI CAFFE' E RICAMBI GAGGIA
COFFEE GROUPS AND SPARE PARTS GAGGIA
KAFFEEGRUPPEN UND ERSATZTEILE GAGGIA
GRUPOS CAFÉ Y REPUESTOS GAGGIA

1

2

Photo	LF Code	Suitable for	For machine model
1	**1528024**	GAGGIA S313002	G105 - G106
2	**5052124**	GAGGIA B0171	BABY 89 - CLAS - NEW BABY DOSATA - NEW BABY 06 - PAROS - TEBE

GAGGIA SPAGNA

GRUPPI CAFFE' E RICAMBI GAGGIA SPAGNA
COFFEE GROUPS AND SPARE PARTS GAGGIA SPAGNA
KAFFEEGRUPPEN UND ERSATZTEILE GAGGIA SPAGNA
GRUPOS CAFÉ Y REPUESTOS GAGGIA SPAGNA

1

2

3

Photo	LF Code	Suitable for	For machine model
1	**1201572**	GAGGIA SPAGNA 07716806	BELLA
2	**1349404**	GAGGIA SPAGNA 07976004	NERA
3	**1349405**	GAGGIA SPAGNA 07975910	G6 - KB

GRIMAC

GRUPPI CAFFE' E RICAMBI GRIMAC
COFFEE GROUPS AND SPARE PARTS GRIMAC
KAFFEEGRUPPEN UND ERSATZTEILE GRIMAC
GRUPOS CAFÉ Y REPUESTOS GRIMAC

1

2

3

4

5

6

Photo	LF Code	Suitable for	For machine model
1	**1192001**	GRIMAC 2200500007-GR501C	ECLISSE - TWENTY - ZOLAI - ZOLAII
2	**1192006**	GRIMAC 1200500018-GR500C	ECLISSE - TEN - TWENTY - ZOLAI - ZOLAII
3	**1027002**	GRIMAC 1231300006-GR794	ECLISSE - TWENTY - ZOLAI - ZOLAII
4	**1027016**	GRIMAC 1201400001-GR717	ECLISSE - TEN - TWENTY - ZOLAI - ZOLAII
5	**1349022**	GRIMAC GR785	ECLISSE - TWENTY - ZOLAI - ZOLAII
6	**1439011**	GRIMAC 2231000004-GR720	ECLISSE - TEN - TWENTY - ZOLAI - ZOLAII

GRUPPI CAFFE' E RICAMBI GRIMAC
COFFEE GROUPS AND SPARE PARTS GRIMAC
KAFFEEGRUPPEN UND ERSATZTEILE GRIMAC
GRUPOS CAFÉ Y REPUESTOS GRIMAC

1

2

3

4

5

6

Photo	LF Code	Suitable for	For machine model
1	**1191022**	GRIMAC GR789	ECLISSE - TWENTY - ZOLAI - ZOLAII
2	**1439533**	GRIMAC 1230800036-GR786	ECLISSE - TWENTY - ZOLAI - ZOLAII
3	**1349007**	GRIMAC 1201300039-GR726	ECLISSE - TEN - TWENTY - ZOLAI - ZOLAII
4	**1439006**	GRIMAC 1231000014-F205	ECLISSE - TWENTY - ZOLAI - ZOLAII
5	**1349537**	GRIMAC GR798	ECLISSE - TWENTY - ZOLAI - ZOLAII
6	**1390501**	GRIMAC 1201300035-VBM100	ECLISSE - TWENTY - ZOLAI - ZOLAII

GRUPPI CAFFE' E RICAMBI GRIMAC
COFFEE GROUPS AND SPARE PARTS GRIMAC
KAFFEEGRUPPEN UND ERSATZTEILE GRIMAC
GRUPOS CAFÉ Y REPUESTOS GRIMAC

1

2

3

4

5

6

Photo	LF Code	Suitable for	For machine model
1	**1186313**	GRIMAC 1201100017-GR787	ECLISSE - TWENTY - ZOLAI - ZOLAII
2	**1349536**	GRIMAC GR797	ECLISSE - TWENTY - ZOLAI - ZOLAII
3	**1186309**	GRIMAC GR750	ECLISSE - TEN - TWENTY - ZOLAI - ZOLAII
4	**1523451**	GRIMAC	ECLISSE - TWENTY - ZOLAI - ZOLAII
5	**1523452**	GRIMAC	ECLISSE - TWENTY - ZOLAI - ZOLAII
6	**1523453**	GRIMAC	ECLISSE - TWENTY - ZOLAI - ZOLAII

ISOMAC

GRUPPI CAFFE' E RICAMBI ISOMAC
COFFEE GROUPS AND SPARE PARTS ISOMAC
KAFFEEGRUPPEN UND ERSATZTEILE ISOMAC
GRUPOS CAFÉ Y REPUESTOS ISOMAC

1

2

3

4

5

6

Photo	LF Code	Suitable for	For machine model
1	**1192181**	ISOMAC ISCAN304CR	MILLENNIUM - MONDIALE - TEA - ZAFFIRO
2	**1027116**	ISOMAC ISCAN3140694	MILLENNIUM - MONDIALE - TEA - ZAFFIRO
3	**1349022**	ISOMAC ISPOR3140784C	MILLENNIUM - MONDIALE - TEA - ZAFFIRO
4	**1439011**	ISOMAC ISW607	TEA
5	**1439533**	ISOMAC ISTAPPRGOCR	MILLENNIUM - MONDIALE - TEA - ZAFFIRO
6	**1191022**	ISOMAC ISRC-561CR	MILLENNIUM - MONDIALE - TEA - ZAFFIRO

GRUPPI CAFFE' E RICAMBI ISOMAC
COFFEE GROUPS AND SPARE PARTS ISOMAC
KAFFEEGRUPPEN UND ERSATZTEILE ISOMAC
GRUPOS CAFÉ Y REPUESTOS ISOMAC

1

2

3

Photo	LF Code	Suitable for	For machine model
1	**1225002**	ISOMAC ISCAL615CR	MILLENNIUM - MONDIALE - TEA - ZAFFIRO
2	**1349007**	ISOMAC 2956012	TEA
3	**1349537**	ISOMAC ISRAC2626CR	MILLENNIUM - MONDIALE - TEA - ZAFFIRO

GRUPPI CAFFE' E RICAMBI ISOMAC
COFFEE GROUPS AND SPARE PARTS ISOMAC
KAFFEEGRUPPEN UND ERSATZTEILE ISOMAC
GRUPOS CAFÉ Y REPUESTOS ISOMAC

1

2

3

4

5

6

Photo	LF Code	Suitable for	For machine model
1	**1186313**	ISOMAC ISBUSPREGOM	MILLENNIUM - MONDIALE - TEA - ZAFFIRO
2	**1186592**	ISOMAC ISBUS313116	MILLENNIUM - MONDIALE - TEA - ZAFFIRO
3	**1349536**	ISOMAC ISFRA156	MILLENNIUM - MONDIALE - TEA - ZAFFIRO
4	**1523451**	ISOMAC ISASS395227	MILLENNIUM - MONDIALE - TEA - ZAFFIRO
5	**1523452**	ISOMAC ISASS395228	MILLENNIUM - MONDIALE - TEA - ZAFFIRO
6	**1523453**	ISOMAC ISVAL2PZTTR	MILLENNIUM - MONDIALE - TEA - ZAFFIRO

ITALCREM

GRUPPI CAFFE' E RICAMBI ITALCREM
COFFEE GROUPS AND SPARE PARTS ITALCREM
KAFFEEGRUPPEN UND ERSATZTEILE ITALCREM
GRUPOS CAFÉ Y REPUESTOS ITALCREM

1

2

3

Photo	LF Code	Suitable for	For machine model
1	**1201572**	ITALCREM 07716806	CAPRI
2	**1349404**	ITALCREM 07976004	CAPRI
3	**1349405**	ITALCREM 07975910	CAPRI

LAVAZZA

GRUPPI CAFFE' E RICAMBI LAVAZZA
COFFEE GROUPS AND SPARE PARTS LAVAZZA
KAFFEEGRUPPEN UND ERSATZTEILE LAVAZZA
GRUPOS CAFÉ Y REPUESTOS LAVAZZA

1

2

3

4

Photo	LF Code	Suitable for	For machine model
1	**1027016**	LAVAZZA 10066184	LB2800 - LB4700 - LB4700R - LB4701R
2	**1192214**	LAVAZZA 10084108	LB4600
3	**1439011**	LAVAZZA 10066192	LB2800 - LB4700 - LB4700R - LB4701R
4	**1349007**	LAVAZZA 10084085	LB4600

GRUPPI CAFFE' E RICAMBI LAVAZZA
COFFEE GROUPS AND SPARE PARTS LAVAZZA
KAFFEEGRUPPEN UND ERSATZTEILE LAVAZZA
GRUPOS CAFÉ Y REPUESTOS LAVAZZA

1

2

3

4

Photo	LF Code	Suitable for	For machine model
1	**5066575**	LAVAZZA 10066194	LB2800 - LB4100 - LB4103 - LB4700 - LB4700R - LB4701R
2	**5068856**	LAVAZZA 10066939	LB2800 - LB4100 - LB4103 - LB4600 - LB4700 - LB4701R - LB4800
3	**5066576**	LAVAZZA 10066196	LB2800 - LB4100 - LB4103 - LB4700 - LB4700R - LB4701R
4	**1192191**	LAVAZZA 10084278	LB4600

MAIRALI

GRUPPI CAFFE' E RICAMBI MAIRALI
COFFEE GROUPS AND SPARE PARTS MAIRALI
KAFFEEGRUPPEN UND ERSATZTEILE MAIRALI
GRUPOS CAFÉ Y REPUESTOS MAIRALI

1

2

3

Photo	LF Code	Suitable for	For machine model
1	**1201572**	MAIRALI 07716806	GIULIETTA
2	**1349404**	MAIRALI 07976004	GIULIETTA
3	**1349405**	MAIRALI 07975910	GIULIETTA

MARZOCCO

GRUPPI CAFFE' E RICAMBI MARZOCCO
COFFEE GROUPS AND SPARE PARTS MARZOCCO
KAFFEEGRUPPEN UND ERSATZTEILE MARZOCCO
GRUPOS CAFÉ Y REPUESTOS MARZOCCO

1

Photo	LF Code	Suitable for	For machine model
1	**1186775**	MARZOCCO F.1.012	GS/3

NUOVA SIMONELLI

GRUPPI CAFFE' E RICAMBI NUOVA SIMONELLI
COFFEE GROUPS AND SPARE PARTS NUOVA SIMONELLI
KAFFEEGRUPPEN UND ERSATZTEILE NUOVA SIMONELLI
GRUPOS CAFÉ Y REPUESTOS NUOVA SIMONELLI

1

Photo	LF Code	Suitable for	For machine model
1	**1018507**	NUOVA SIMONELLI 07300166	AURELIA - AURELIAII - MACCUP - OPTIMA - PERSONAL

ORCHESTRALE

GRUPPI CAFFE' E RICAMBI ORCHESTRALE
COFFEE GROUPS AND SPARE PARTS ORCHESTRALE
KAFFEEGRUPPEN UND ERSATZTEILE ORCHESTRALE
GRUPOS CAFÉ Y REPUESTOS ORCHESTRALE

1

2

Photo	LF Code	Suitable for	For machine model
1	**1027016**	ORCHESTRALE D27119	ETNICA - PHONICA
2	**1439011**	ORCHESTRALE D27120	ETNICA - PHONICA

PAVONI

GRUPPI CAFFE' E RICAMBI PAVONI
COFFEE GROUPS AND SPARE PARTS PAVONI
KAFFEEGRUPPEN UND ERSATZTEILE PAVONI
GRUPOS CAFÉ Y REPUESTOS PAVONI

1

2

3

4

5

Photo	LF Code	Suitable for	For machine model
1	**1027002**	PAVONI 3140734	BAR - BART - PUB - HOTEL
2	**1027116**	PAVONI 3140694	BAR - BART - PUB - HOTEL
3	**1349022**	PAVONI 3140784	BAR - BART - PUB - HOTEL
4	**1439006**	PAVONI 3140744	BAR - BART - PUB - HOTEL
5	**1439533**	PAVONI 3132064	BAR - BART - PUB - HOTEL

GRUPPI CAFFE' E RICAMBI PAVONI
COFFEE GROUPS AND SPARE PARTS PAVONI
KAFFEEGRUPPEN UND ERSATZTEILE PAVONI
GRUPOS CAFÉ Y REPUESTOS PAVONI

1

2

3

4

5

6

Photo	LF Code	Suitable for	For machine model
1	**1186313**	PAVONI 312402	BAR - BART - PUB - HOTEL
2	**1186592**	PAVONI 313116	BAR - BART - PUB - HOTEL
3	**1186309**	PAVONI 314070	BAR - BART - PUB - HOTEL
4	**1523451**	PAVONI 395227	BAR - BART - PUB - HOTEL
5	**1523452**	PAVONI 395228	BAR - BART - PUB - HOTEL
6	**1523453**	PAVONI 395229	BAR - BART - PUB - HOTEL

GRUPPI CAFFE' E RICAMBI PAVONI
COFFEE GROUPS AND SPARE PARTS PAVONI
KAFFEEGRUPPEN UND ERSATZTEILE PAVONI
GRUPOS CAFÉ Y REPUESTOS PAVONI

1

2

3

Photo	LF Code	Suitable for	For machine model
1	**1192200**	PAVONI 314095	LEVA
2	**1192202**	PAVONI 3141244	LEVA
3	**5029493**	PAVONI 371133	EUROPICCOLA - PROFESSIONAL - ROMANTICA - STRADIVARI

GRUPPI CAFFE' E RICAMBI PAVONI
COFFEE GROUPS AND SPARE PARTS PAVONI
KAFFEEGRUPPEN UND ERSATZTEILE PAVONI
GRUPOS CAFÉ Y REPUESTOS PAVONI

1

2

3

4

5

6

Photo	LF Code	Suitable for	For machine model
1	**1321002**	PAVONI 314044	EUROPICCOLA - PROFESSIONAL - ROMANTICA - STRADIVARI
2	**5501139**	PAVONI 371132	EUROPICCOLA - PROFESSIONAL - ROMANTICA - STRADIVARI
3	**1192015**	PAVONI 3140453	EUROPICCOLA - PROFESSIONAL - ROMANTICA - STRADIVARI
4	**5032977**	PAVONI 3954004	EUROPICCOLA - PROFESSIONAL - ROMANTICA
5	**5501148**	PAVONI 312382	EUROPICCOLA - PROFESSIONAL - ROMANTICA - STRADIVARI
6	**1528024**	PAVONI 313002	EUROPICCOLA - PROFESSIONAL - ROMANTICA - STRADIVARI

GRUPPI CAFFE' E RICAMBI PAVONI
COFFEE GROUPS AND SPARE PARTS PAVONI
KAFFEEGRUPPEN UND ERSATZTEILE PAVONI
GRUPOS CAFÉ Y REPUESTOS PAVONI

1

2

3

4

5

6

Photo	LF Code	Suitable for	For machine model
1	**1192145**	PAVONI 0R21310040	MICROPOD
2	**1192146**	PAVONI 0R21310050	MICROPOD
3	**1225049**	PAVONI 0R1239003A	MICROPOD
4	**1192142**	PAVONI 0R12390010	MICROPOD
5	**1192143**	PAVONI 0R12390020	MICROPOD
6	**1192144**	PAVONI 0R1138016Z	MICROPOD

PROMAC

GRUPPI CAFFE' E RICAMBI PROMAC
COFFEE GROUPS AND SPARE PARTS PROMAC
KAFFEEGRUPPEN UND ERSATZTEILE PROMAC
GRUPOS CAFÉ Y REPUESTOS PROMAC

1

Photo	LF Code	Suitable for	For machine model
1	**1349037**	PROMAC 10090002	CLUB - COMPACT - GREEN

RANCILIO

GRUPPI CAFFE' E RICAMBI RANCILIO
COFFEE GROUPS AND SPARE PARTS RANCILIO
KAFFEEGRUPPEN UND ERSATZTEILE RANCILIO
GRUPOS CAFÉ Y REPUESTOS RANCILIO

1

Photo	LF Code	Suitable for	For machine model
1	**1349037**	RANCILIO 10090002	CLASSE10 - CLASSE6 - CLASSE7 - CLASSE8 - CLASSE9 - EPOCA

RDL

GRUPPI CAFFE' E RICAMBI RDL
COFFEE GROUPS AND SPARE PARTS RDL
KAFFEEGRUPPEN UND ERSATZTEILE RDL
GRUPOS CAFÉ Y REPUESTOS RDL

1 2 3 4 5 6

Photo	LF Code	Suitable for	For machine model
1	**1192145**	RDL 21310040	MINI - MINICAP
2	**1192146**	RDL 21310050	MINI - MINICAP
3	**1225049**	RDL 1239003A	MINI
4	**1192142**	RDL 12390010	MAXI - MINI
5	**1192143**	RDL 12390020	MAXI - MINI
6	**1192144**	RDL 1138016Z	MAXI - MINI

RENEKA

GRUPPI CAFFE' E RICAMBI RENEKA
COFFEE GROUPS AND SPARE PARTS RENEKA
KAFFEEGRUPPEN UND ERSATZTEILE RENEKA
GRUPOS CAFÉ Y REPUESTOS RENEKA

1 2 3 4 5 6

Photo	LF Code	Suitable for	For machine model
1	**1027002**	RENEKA AT7479957	ATALANTE - AMICI
2	**1027016**	RENEKA AT7479956	ATALANTE - AMICI
3	**1349022**	RENEKA AT7479967	ATALANTE - AMICI
4	**1349537**	RENEKA AT7479961	ATALANTE - AMICI
5	**1439533**	RENEKA AT7479971	ATALANTE - AMICI
6	**1225002**	RENEKA AT7479948	ATALANTE - AMICI

GRUPPI CAFFE' E RICAMBI RENEKA
COFFEE GROUPS AND SPARE PARTS RENEKA
KAFFEEGRUPPEN UND ERSATZTEILE RENEKA
GRUPOS CAFÉ Y REPUESTOS RENEKA

1

2

3

4

5

6

Photo	LF Code	Suitable for	For machine model
1	**1186313**	RENEKA AT7479969	ATALANTE - AMICI
2	**1186592**	RENEKA AT7479942	ATALANTE - AMICI
3	**1349536**	RENEKA AT7479945	ATALANTE - AMICI
4	**1523451**	RENEKA AT7479937	ATALANTE - AMICI
5	**1523452**	RENEKA AT7479946	ATALANTE - AMICI
6	**1523453**	RENEKA AT7479943	ATALANTE - AMICI

ROYAL

GRUPPI CAFFE' E RICAMBI ROYAL
COFFEE GROUPS AND SPARE PARTS ROYAL
KAFFEEGRUPPEN UND ERSATZTEILE ROYAL
GRUPOS CAFÉ Y REPUESTOS ROYAL

1

2

3

4

Photo	LF Code	Suitable for	For machine model
1	**1027002**	ROYAL 0530040	DIADEMA - SYNCHRO
2	**1027016**	ROYAL 0520030	DIADEMA - SYNCHRO
3	**1349022**	ROYAL 0530090	DIADEMA - SYNCHRO
4	**1439006**	ROYAL 0530060	DIADEMA - SYNCHRO

GRUPPI CAFFE' E RICAMBI ROYAL
COFFEE GROUPS AND SPARE PARTS ROYAL
KAFFEEGRUPPEN UND ERSATZTEILE ROYAL
GRUPOS CAFÉ Y REPUESTOS ROYAL

1

2

3

Photo	LF Code	Suitable for	For machine model
1	**1186313**	ROYAL	DIADEMA - SYNCHRO
2	**1523451**	ROYAL 0530001	DIADEMA - SYNCHRO
3	**1523452**	ROYAL 0530020	DIADEMA - SYNCHRO

SAB ITALIA

GRUPPI CAFFE' E RICAMBI SAB ITALIA
COFFEE GROUPS AND SPARE PARTS SAB ITALIA
KAFFEEGRUPPEN UND ERSATZTEILE SAB ITALIA
GRUPOS CAFÉ Y REPUESTOS SAB ITALIA

1

2

3

Photo	LF Code	Suitable for	For machine model
1	**1027016**	SAB ITALIA TM-CAN3140694	MODERNA - E96 - ELLIPSE
2	**1439011**	SAB ITALIA TM-TAP0001	MODERNA - E96 - ELLIPSE
3	**1349007**	SAB ITALIA TM-W617618	MODERNA - E96 - ELLIPSE

SAECO

GRUPPI CAFFE' E RICAMBI SAECO
COFFEE GROUPS AND SPARE PARTS SAECO
KAFFEEGRUPPEN UND ERSATZTEILE SAECO
GRUPOS CAFÉ Y REPUESTOS SAECO

1

2

3

4

5

Photo	LF Code	Suitable for	For machine model
1	**1192197**	SAECO 11009266	ESPRESSO ITALIANO
2	**5064999**	SAECO 11012810	EXPRELIA - XELSIS
3	**1192037**	SAECO 11003426	INCANTO
4	**5060580**	SAECO11012382	INTELIA - SYNTIA - XSMALL
5	**1192018**	SAECO 11004180	MAGIC - ROYAL - STRATOS

GRUPPI CAFFE' E RICAMBI SAECO
COFFEE GROUPS AND SPARE PARTS SAECO
KAFFEEGRUPPEN UND ERSATZTEILE SAECO
GRUPOS CAFÉ Y REPUESTOS SAECO

1

2

3

4

5

Photo	LF Code	Suitable for	For machine model
1	**5500672**	SAECO 11004183	MIGROS - TREVI - TREVIDIGITAL - VIENNADELUXE
2	**5067368**	SAECO 11031554	MOLTIO
3	**1192077**	SAECO 11005921	ODEA - PRIMEA - TALEA
4	**5500489**	SAECO 11003800	ROYAL NEW - ROYAL PROFESSIONAL
5	**5055414**	SAECO 9161.021.150	IDEA - MAGIC - ROYAL - ROYAL OFFICE - ROYAL PROFESSIONAL - STRATOS

GRUPPI CAFFE' E RICAMBI SAECO
COFFEE GROUPS AND SPARE PARTS SAECO
KAFFEEGRUPPEN UND ERSATZTEILE SAECO
GRUPOS CAFÉ Y REPUESTOS SAECO

1

2

3

4

5

6

Photo	LF Code	Suitable for	For machine model
1	**5072594**	SAECO 11003075	INTELIA - MOLTIO - ODEA GIRO - ROYAL NEW - TALEA - XSMALL
2	**1192021**	SAECO 9161.195.150	MAGICROMA - ROYAL PROFESSIONAL - ROYAL OFFICE - STRATOS - VIENNA
3	**1192033**	SAECO 11003796	MAGICROMA - ROYAL - ROYAL NEW - ROYAL PROFESSIONAL - STRATOS - VIENNA
4	**5063245**	SAECO 11001840	EXPRELIA - INTELIA - MOLTIO - ODEA - SYNTIA - TALEA - XELSIS - XSMALL
5	**1192016**	SAECO 20006884	ODEA GIRO
6	**1192039**	SAECO 322001050	TWIN

GRUPPI CAFFE' E RICAMBI SAECO
COFFEE GROUPS AND SPARE PARTS SAECO
KAFFEEGRUPPEN UND ERSATZTEILE SAECO
GRUPOS CAFÉ Y REPUESTOS SAECO

1

2

3

4

5

6

Photo	LF Code	Suitable for	For machine model
1	**1192066**	SAECO 9161.069.150	MAGIC - ROYAL PROFESSIONAL - ROYAL OFFICE - STRATOS
2	**1090039**	SAECO 11026355	EXPRELIA - INCANTO - INTELIA - MOLTIO - ODEA - PRIMEA - TALEA - XSMALL
3	**5059828**	SAECO 149261350	INTELIA - MOLTIO - ODEA GIRO - SYNTIA - TALEA - XSMALL
4	**1192912**	SAECO 0301.R04.150	MAGIC - ROYAL - ROYAL PROFESSINAL - STRATOS
5	**1192026**	SAECO 9161.064.150	MAGIC - ROYAL - ROYAL PROFESSINAL - STRATOS
6	**5067819**	SAECO 20000440	INTELIA - MOLTIO - ROYAL NEW - ROYAL PROFESSIONAL - TALEA - XSMALL

GRUPPI CAFFE' E RICAMBI SAECO
COFFEE GROUPS AND SPARE PARTS SAECO
KAFFEEGRUPPEN UND ERSATZTEILE SAECO
GRUPOS CAFÉ Y REPUESTOS SAECO

1

2

3

4

5

6

Photo	LF Code	Suitable for	For machine model
1	**1192025**	SAECO 0311.024.150	CAFECREMA - CAFEIT - VIENNE
2	**1192035**	SAECO 322001101	DIGITAL - SUPERAUTOMATICA
3	**1192067**	SAECO 227470150	INCANTO
4	**1192913**	SAECO 9169.A14.150	MAGIC - MAGICROMA - ROYALCAPPUCCINO - ROYALCLASSIC
5	**5063244**	SAECO 11009276	EXPRELIA - INTELIA - MOLTIO - SYNTIA - TALEA - XELSIS - XSMALL
6	**1192029**	SAECO 9169.A14.060	MAGIC ROMA - ROYAL - ROYAL PROFESSIONAL - STRATOS

GRUPPI CAFFE' E RICAMBI SAECO
COFFEE GROUPS AND SPARE PARTS SAECO
KAFFEEGRUPPEN UND ERSATZTEILE SAECO
GRUPOS CAFÉ Y REPUESTOS SAECO

1

2

3

4

5

6

Photo	LF Code	Suitable for	For machine model
1	**1192024**	SAECO 9161.034.150	MAGIC - ROYAL - STRATOS
2	**5061293**	SAECO 11003789	ROYAL NEW - ROYAL PROFESSIONAL
3	**1192914**	SAECO 0701.R04.060	MAGIC - ROYAL
4	**7102289**	SAECO 11010544	ODEA GO
5	**5071535**	SAECO 9161.373.050	EXPRELIA - INTELIA - MOLTIO - SYNTIA - TALEA - XELSIS - XSMALL
6	**1192023**	SAECO 421944034451	INTELIA - MAGIC - MOLTIO - ROYAL - ROYAL NEW - ROYAL PROFESSIONAL

GRUPPI CAFFE' E RICAMBI SAECO
COFFEE GROUPS AND SPARE PARTS SAECO
KAFFEEGRUPPEN UND ERSATZTEILE SAECO
GRUPOS CAFÉ Y REPUESTOS SAECO

1

2

3

Photo	LF Code	Suitable for	For machine model
1	**5056548**	SAECO 229452400	INCANTO
2	**1192038**	SAECO 11005060	ESPRESSO ITALIANO - EXPRELIA - PRIMEA
3	**1192911**	SAECO 11005099	EXPRELIA - INCANTO - MAGIC - PRIMEA - ROYAL NEW - ROYAL - VIENNA

SAN MARCO

GRUPPI CAFFE' E RICAMBI SAN MARCO
COFFEE GROUPS AND SPARE PARTS SAN MARCO
KAFFEEGRUPPEN UND ERSATZTEILE SAN MARCO
GRUPOS CAFÉ Y REPUESTOS SAN MARCO

1

2

3

4

5

6

Photo	LF Code	Suitable for	For machine model
1	**1202001**	SAN MARCO 206272	NEW105 - 100 - 105 - 85 - 95
2	**1192011**	SAN MARCO 502032	LEVA
3	**1192012**	SAN MARCO 502024	LEVA
4	**1225013**	SAN MARCO 502030	LEVA
5	**1449571**	SAN MARCO	85 - 95
6	**1449570**	SAN MARCO 205751	85 - 95

GRUPPI CAFFE' E RICAMBI SAN MARCO
COFFEE GROUPS AND SPARE PARTS SAN MARCO
KAFFEEGRUPPEN UND ERSATZTEILE SAN MARCO
GRUPOS CAFÉ Y REPUESTOS SAN MARCO

1

2

3

4

5

6

Photo	LF Code	Suitable for	For machine model
1	**1449372**	SAN MARCO 205258	FCS
2	**1186132**	SAN MARCO 205551	LEVA
3	**1346506**	SAN MARCO 205175	FCS
4	**1523420**	SAN MARCO 205027	LEVA
5	**1186120**	SAN MARCO 205060	LEVA
6	**1349073**	SAN MARCO 205164	FCS

SANREMO

GRUPPI CAFFE' E RICAMBI SANREMO
COFFEE GROUPS AND SPARE PARTS SANREMO
KAFFEEGRUPPEN UND ERSATZTEILE SANREMO
GRUPOS CAFÉ Y REPUESTOS SANREMO

1

2

Photo	LF Code	Suitable for	For machine model
1	**1027116**	SANREMO 10052133A	MILANO LX - TORINO - VERONA
2	**1439011**	SANREMO 10052132A	MILANO LX - TORINO - VERONA

SCALA

GRUPPI CAFFE' E RICAMBI SCALA
COFFEE GROUPS AND SPARE PARTS SCALA
KAFFEEGRUPPEN UND ERSATZTEILE SCALA
GRUPOS CAFÉ Y REPUESTOS SCALA

1

2

3

4

5

6

Photo	LF Code	Suitable for	For machine model
1	**1192001**	SCALA C-0214	BUTTERFLY - EROICA
2	**1027018**	SCALA C-0307	BUTTERFLY - EROICA
3	**1027002**	SCALA C-0037	BUTTERFLY - EROICA
4	**1027016**	SCALA C-0323	BUTTERFLY - CARMEN - EROICA
5	**1349022**	SCALA C-0031	BUTTERFLY - CARMEN - EROICA
6	**1349537**	SCALA C-0041	BUTTERFLY - EROICA

GRUPPI CAFFE' E RICAMBI SCALA
COFFEE GROUPS AND SPARE PARTS SCALA
KAFFEEGRUPPEN UND ERSATZTEILE SCALA
GRUPOS CAFÉ Y REPUESTOS SCALA

1

2

3

4

5

6

Photo	LF Code	Suitable for	For machine model
1	**1439533**	SCALA C-0035	BUTTERFLY - CARMEN - EROICA
2	**1349536**	SCALA C-0040	BUTTERFLY - EROICA
3	**1186313**	SCALA C-0033	BUTTERFLY - EROICA
4	**1523451**	SCALA C-0044	BUTTERFLY - EROICA
5	**1523008**	SCALA C-0046	BUTTERFLY - EROICA
6	**1523453**	SCALA C-0038	BUTTERFLY - EROICA

VIBIEMME

GRUPPI CAFFE' E RICAMBI VIBIEMME
COFFEE GROUPS AND SPARE PARTS VIBIEMME
KAFFEEGRUPPEN UND ERSATZTEILE VIBIEMME
GRUPOS CAFÉ Y REPUESTOS VIBIEMME

1

2

3

Photo	LF Code	Suitable for	For machine model
1	**1192170**	VIBIEMME COPEINFCROGKO	EVOLUTION - KOMETA - LOLLO - MINIMAX - SILVER
2	**1192172**	VIBIEMME COPEELEGRIKO	EVOLUTION - KOMETA - LOLLO - MINIMAX - SILVER
3	**1192182**	VIBIEMME COPEELEGRINEW	CUBO - DOMOBARSUPER - EVOLUTION - KOMETA - LOLLO

GRUPPI CAFFE' E RICAMBI VIBIEMME
COFFEE GROUPS AND SPARE PARTS VIBIEMME
KAFFEEGRUPPEN UND ERSATZTEILE VIBIEMME
GRUPOS CAFÉ Y REPUESTOS VIBIEMME

1

2

3

4

5

6

Photo	LF Code	Suitable for	For machine model
1	**1192181**	VIBIEMME RACCCAIN	CUBO - DOMOBAR - DOMOBARJUNIOR - DOMOBARSUPER - REPLICA
2	**1192173**	VIBIEMME ASSTASCAUTKRN	EVOLUTION - KOMETA - LOLLO - MINIMAX - SILVER
3	**1192174**	VIBIEMME ASSTASCAUTAUS	CHIMAERA - CUBO - DOMOBARSUPER - DOSAPLUS - MERCURY
4	**1192175**	VIBIEMME ASSTASCAUTKO	EVOLUTION - KOMETA - LOLLO - MINIMAX - SILVER
5	**1349007**	VIBIEMME ASSTASCAUT	CHIMAERA - CUBO - DOMOBARSUPER - DOSAPLUS - MERCURY
6	**1349050**	VIBIEMME ASSTASC	CUBO - DOMOBAR - DOMOBARJUNIOR - DOMOBARSUPER - REPLICA

GRUPPI CAFFE' E RICAMBI VIBIEMME
COFFEE GROUPS AND SPARE PARTS VIBIEMME
KAFFEEGRUPPEN UND ERSATZTEILE VIBIEMME
GRUPOS CAFÉ Y REPUESTOS VIBIEMME

1

2

3

4

5

6

Photo	LF Code	Suitable for	For machine model
1	**1192171**	VIBIEMME RACCCASUTEPI	CHIMAERA - CUBO - DOMOBAR - DOMOBARJUNIOR - DOMOBARSUPER
2	**1192180**	VIBIEMME RACCCASU	CHIMAERA - CUBO - DOMOBAR - DOMOBARJUNIOR - DOMOBARSUPER
3	**1192183**	VIBIEMME RACCCACOGR	CUBO - DOMOBAR - DOMOBARJUNIOR - DOMOBARSUPER - REPLICA
4	**1439533**	VIBIEMME RACCTAPRGO	CUBO - DOMOBAR - DOMOBARJUNIOR - DOMOBARSUPER - REPLICA
5	**1192169**	VIBIEMME RACCATN	CHIMAERA - CUBO - DOMOBARSUPER - DOSAPLUS - MERCURY
6	**1192166**	VIBIEMME DISTANZIALEVO	EVOLUTION - KOMETA - LOLLO - MINIMAX - SILVER

GRUPPI CAFFE' E RICAMBI VIBIEMME
COFFEE GROUPS AND SPARE PARTS VIBIEMME
KAFFEEGRUPPEN UND ERSATZTEILE VIBIEMME
GRUPOS CAFÉ Y REPUESTOS VIBIEMME

1

2

3

4

5

Photo	LF Code	Suitable for	For machine model
1	**1186313**	VIBIEMME RACCBUPRGO	CUBO - DOMOBAR - DOMOBARJUNIOR - DOMOBARSUPER - REPLICA
2	**1186309**	VIBIEMME RACCPOGU	KOMETA - MERCURY - SILVER
3	**1523057**	VIBIEMME ASSVALVINF	CUBO - DOMOBAR - DOMOBARJUNIOR - DOMOBARSUPER - REPLICA
4	**1523053**	VIBIEMME ASSVALVEROG	CUBO - DOMOBAR - DOMOBARJUNIOR - DOMOBARSUPER - REPLICA
5	**1523453**	VIBIEMME ASSVALVSCAR	CUBO - DOMOBAR - DOMOBARJUNIOR - DOMOBARSUPER - DOSAPLUS

GRUPPI CAFFE' E RICAMBI VIBIEMME
COFFEE GROUPS AND SPARE PARTS VIBIEMME
KAFFEEGRUPPEN UND ERSATZTEILE VIBIEMME
GRUPOS CAFÉ Y REPUESTOS VIBIEMME

1

2

3

4

5

Photo	LF Code	Suitable for	For machine model
1	**5500730**	VIBIEMME CAMICIAGRPIST	REPLICA
2	**1192185**	VIBIEMME BUSSOLAGRPIST	REPLICA
3	**1192167**	VIBIEMME DISTANZIALEPI	REPLICA
4	**1192168**	VIBIEMME SNODOGRPISTON	REPLICA
5	**1192184**	VIBIEMME ANELLOGRPISTO	REPLICA

GRUPPI CAFFE' E RICAMBI VIBIEMME
COFFEE GROUPS AND SPARE PARTS VIBIEMME
KAFFEEGRUPPEN UND ERSATZTEILE VIBIEMME
GRUPOS CAFÉ Y REPUESTOS VIBIEMME

1

2

3

4

5

Photo	LF Code	Suitable for	For machine model
1	**1192178**	VIBIEMME LEVAGRPISTONE	REPLICA
2	**1225053**	VIBIEMME ALBEROGRPISTO	REPLICA
3	**1192176**	VIBIEMME VITEPERNGRDPI	REPLICA
4	**1192177**	VIBIEMME VITEPERNGRPIS	REPLICA
5	**1192179**	VIBIEMME PISTONE	REPLICA

VICTORIA ARDUINO

GRUPPI CAFFE' E RICAMBI VICTORIA ARDUINO
COFFEE GROUPS AND SPARE PART VICTORIA ARDUINO
KAFFEEGRUPPEN UND ERSATZTEILE VICTORIA ARDUINO
GRUPOS CAFÉ Y REPUESTOS VICTORIA ARDUINO

1

2

3

4

Photo	LF Code	Suitable for	For machine model
1	**1192200**	VICTORIA ARDUINO 17000027	ATHENA LEVA
2	**1192202**	VICTORIA ARDUINO 17000028	ATHENA LEVA
3	**1225053**	VICTORIA ARDUINO 17010019	ATHENA LEVA
4	**1018507**	VICTORIA ARDUINO 07300166	ADONIS

VISACREM

GRUPPI CAFFE' E RICAMBI VISACREM
COFFEE GROUPS AND SPARE PARTS VISACREM
KAFFEEGRUPPEN UND ERSATZTEILE VISACREM
GRUPOS CAFÉ Y REPUESTOS VISACREM

1

2

3

Photo	LF Code	Suitable for	For machine model
1	**1201572**	VISACREM 07716806	NERA
2	**1349404**	VISACREM 07976004	NERA
3	**1349405**	VISACREM 07975910	NERA

WEGA

GRUPPI CAFFE' E RICAMBI WEGA
COFFEE GROUPS AND SPARE PARTS WEGA
KAFFEEGRUPPEN UND ERSATZTEILE WEGA
GRUPOS CAFÉ Y REPUESTOS WEGA

1 2 3 4 5 6

Photo	LF Code	Suitable for	For machine model
1	**1027002**	WEGA WY27421016	AIRY - ATLAS - COLOSSEUM - COMBINOVA - ESPRESSA
2	**1027016**	WEGA WY27119	COLOSSEUM - COMBINOVA - ESPRESSA - EURO2000
3	**1027003**	WEGA WY25739502	START - VENUS
4	**1349022**	WEGA WY27421020	AIRY - ATLAS - COLOSSEUM - COMBINOVA - ESPRESSA
5	**1439006**	WEGA WY27421018	AIRY - ATLAS - COLOSSEUM - COMBINOVA - ESPRESSA
6	**1439011**	WEGA WY27120	AIRY - ATLAS - COLOSSEUM - COMBINOVA - ESPRESSA

GRUPPI CAFFE' E RICAMBI WEGA
COFFEE GROUPS AND SPARE PARTS WEGA
KAFFEEGRUPPEN UND ERSATZTEILE WEGA
GRUPOS CAFÉ Y REPUESTOS WEGA

1 2 3 4 5

Photo	LF Code	Suitable for	For machine model
1	**1191023**	WEGA WY27421024	AIRY - ATLAS - COLOSSEUM - COMBINOVA - ESPRESSA
2	**1439533**	WEGA WY27421023	AIRY - ATLAS - COLOSSEUM - COMBINOVA - ESPRESSA
3	**1390501**	WEGA WY27421015	AIRY - ATLAS - COLOSSEUM - COMBINOVA - ESPRESSA
4	**1186313**	WEGA WY27421021	AIRY - ATLAS - COLOSSEUM - COMBINOVA - ESPRESSA
5	**1186309**	WEGA WY27421010	AIRY - ATLAS - COLOSSEUM - COMBINOVA - ESPRESSA

Gruppi caffè
Coffee groups
Kaffeegruppen
Grupos café

GRUPPI CAFFE' E RICAMBI WEGA
COFFEE GROUPS AND SPARE PARTS WEGA
KAFFEEGRUPPEN UND ERSATZTEILE WEGA
GRUPOS CAFÉ Y REPUESTOS WEGA

1

2

3

4

Photo	LF Code	Suitable for	For machine model
1	**1192200**	WEGA WY15026001	ALE
2	**5500730**	WEGA WY56352	ALE
3	**1192202**	WEGA WY56351	ALE
4	**1192203**	WEGA WY56354001	ALE

Gruppi caffè KIT
Coffee groups KIT
Kaffeegruppen KIT
Grupos café en KIT

GRUPPI CAFFE' KIT
COFFEE GROUP KITS
KAFFEEGRUPPEN KITS
KITS GRUPOS CAFE

1

2

3

Photo	LF Code	Suitable for	For machine model
1	**1900006**	FAEMA	COMPACT - DUE - E61 - E91 - E92 - E97 - E98 - SMART
2	**1900007**	FAEMA	COMPACTA - COMPACTS - EXPRESS
3	**1900010**	FAEMA	E61 - E61LEGEND

GUAINE PORTABULBO
BULB SHEATHS
HÜLSEN FÜR WULST
VAINAS SOPORTE BULBO

1

2

Photo	LF Code	Suitable for	For machine model
1	**1387511**	SPAZIALE 01454	S5 - S3 - SELETRON - SUPER 3000 - S40
2	**1449073**	SPAZIALE 05726	S5 - S3 - SELETRON - SUPER 3000 - S40

GUARNIZIONI A FUNGO
MUSHROOM GASKETS
PILZDICHTUNGEN
JUNTAS TIPO HONGO

1

2

3

4

5

6

Photo	LF Code	Dimensions	Material	Suitable for	For machine model
1	**1786282**	ø 3.5/6 mm - H 8 mm	SILICONE	DELONGHI 5332148400	ECOV310AZ - EC155 - EC300M - ESAM5400 - ESAM5400EX
1	**D548004**		SILICONE	DELONGHI 5332289700	ECI341.BK - EC680.M - EC820.B - EC850.M
2	**1786147**	ø 5/3 mm - H 5 mm	EPDM	GAGGIA 11008104	BRERA
3	**1786080**	ø 6/8 mm - H 9 mm	SILICONE	GRIMAC 1110100001-MG015/2	AMBRA - DADAVAPORDOUBLE - OPALE - TERRY
4	**1786314**	ø 6/7 mm - H 8 mm	SILICONE	ISOMAC IS000805	GIADA - MAVERICK
5	**1786162**	ø 6/9 mm - H 8.5 mm	SILICONE	NUOVA SIMONELLI 02540004	JAZZ
3	**1786080**	ø 6/8 mm - H 9 mm	SILICONE	PAVONI 0R13330010	MICROPOD
3	**1786080**	ø 6/8 mm - H 9 mm	SILICONE	RDL 13330010	MAXI - MINI - MINICAP - SWEET
2	**1786147**	ø 5/3 mm - H 5 mm	EPDM	SAECO 11008104	INTELIA - MOLTIO - SYNTIA - XSMALL
6	**1192088**	---	SILICONE	SAECO 9161.320	IDEA - ROYALOFFICE
5	**1786162**	ø 6/9 mm - H 8.5 mm	SILICONE	VICTORIA ARDUINO 02540004	VENUSCENTURY

GUARNIZIONI CIECHE
BLIND GASKETS
BLINDDICHTUNGEN
JUNTAS CIEGAS

1

2

3

4

5

Photo	LF Code	Dimensions	Material	Suitable for
1	**1186442**	ø 12x5.8 mm	SILICONE	BIANCHI 43057116
1	**1186442**	ø 12x5.8 mm	SILICONE	BFC 0540085
1	**1186442**	ø 12x5.8 mm	SILICONE	CARIMALI 95.05031
1	**1186442**	ø 12x5.8 mm	SILICONE	EXPOBAR 30370060
1	**1186442**	ø 12x5.8 mm	SILICONE	FAEMA
1	**1186442**	ø 12x5.8 mm	SILICONE	FIAMMA RST 5.0.016.0301
1	**1186442**	ø 12x5.8 mm	SILICONE	FIORENZATO CS
1	**1186442**	ø 12x5.8 mm	SILICONE	FUTURMAT 11181302
1	**1186442**	ø 12x5.8 mm	SILICONE	GAGGIA SPAGNA 11181302
1	**1186442**	ø 12x5.8 mm	SILICONE	ITALCREM 11181302
1	**1186442**	ø 12x5.8 mm	SILICONE	MAIRALI 11181302
1	**1186442**	ø 12x5.8 mm	SILICONE	MARZOCCO L165/5
1	**1186442**	ø 12x5.8 mm	SILICONE	PAVONI 362074
1	**1186442**	ø 12x5.8 mm	SILICONE	RENEKA 9007703
1	**1186442**	ø 12x5.8 mm	SILICONE	ROYAL 0540085
1	**1186442**	ø 12x5.8 mm	SILICONE	SANREMO 10505558
1	**1186442**	ø 12x5.8 mm	SILICONE	SCALA C-0180
1	**1186442**	ø 12x5.8 mm	SILICONE	VIBIEMME GUARSILRUBEVO
1	**1186442**	ø 12x5.8 mm	SILICONE	VISACREM 11181302
2	**1186744**	ø 12x5.8 mm	EPDM	FAEMA
2	**1186744**	ø 12x5.8 mm	EPDM	GAGGIA SPAGNA
3	**1786308**	ø 9x6.5 mm	SILICONE	ECM MANUFACTURE P6000.2
3	**1786318**	ø 9x6 mm	EPDM	LAVAZZA 10081629
4	**1786259**	ø 12x4 mm	SILICONE	NUOVA SIMONELLI 02590012
4	**1786294**	ø 10x5 mm	SILICONE	VIBIEMME GUARSILRUDOSR
5	**1186154**	ø 8x4 mm	EPDM	BEZZERA 5493001
5	**1186108**	ø 12x5 mm	EPDM	BEZZERA 5493011
5	**1186100**	ø 23x3 mm	EPDM	BEZZERA
5	**1186412**	ø 11x4 mm	EPDM	BRASILIA 01365.0.00.02
5	**1186217**	ø 8x3 mm	EPDM	CARIMALI 87.00024
5	**1186363**	ø 9x5 mm	EPDM	CIMBALI 400-244-000
5	**1186235**	ø 14x4 mm	EPDM	CONTI 181100
5	**1186363**	ø 9x5 mm	EPDM	FAEMA 400244000
5	**1186412**	ø 11x4 mm	EPDM	FIAMMA 5.0.000.0335
5	**1186747**	ø 12x4 mm	EPDM	FUTURMAT
5	**1186175**	ø 13x4 mm	EPDM	PROMAC 36301105
5	**1186175**	ø 13x4 mm	EPDM	RANCILIO 36301105
5	**1186175**	ø 13x4 mm	EPDM	RENEKA 2500062
5	**1186145**	ø 13x3 mm	EPDM	SAN MARCO 109069

GUARNIZIONI CIECHE
BLIND GASKETS
BLINDDICHTUNGEN
JUNTAS CIEGAS

1

2

3

4

5

Photo	LF Code	Dimensions	Material	Suitable for
1	**1786306**	ø 12x6 mm	VITON	FRACINO FC198A
2	**1786220**	ø 9.2x4.6 mm	VITON	CIMBALI 402-203-000
3	**1186729**	ø 11.5x2 mm	ASBESTOS FREE	SPAZIALE 02228
4	**1186834**	ø 7x2 mm	PTFE	EXPOBAR 30370057
4	**1186834**	ø 7x2 mm	PTFE	FIAMMA 5.0.002.0113
4	**1186834**	ø 7x2 mm	PTFE	FIORENZATO A1200037
4	**1186834**	ø 7x2 mm	PTFE	VIBIEMME GUARSILRUDOMO
4	**1786296**	ø 9.5x5 mm	PTFE	VIBIEMME GUARSILRUDOST
5	**1786284**	ø 10x5 mm	SILICONE	VIBIEMME GUARSILRUDOSU

GUARNIZIONI PER RESISTENZE
HEATING ELEMENT GASKETS
DICHTUNGEN FÜR HEIZKÖRPER
JUNTAS PARA RESISTENCIAS

1 - PAPER

2 - CARBO

3 - PTFE

4 - PAPER

5 - CARBO

6 - PTFE

Photo	LF Code	Dimensions	Suitable for	Notes
1	**1186538**	80x80x2 mm - ø 40 mm	BRASILIA - BRUGNETTI - ECM - EXPOBAR - SAB ITALIA - VIBIEMME	---
2	**1186621**	80x80x2 mm - ø 40 mm	BRASILIA - BRUGNETTI - ECM - EXPOBAR - SAB ITALIA - VIBIEMME	---
3	**1186634**	80x80x2 mm - ø 40 mm	BRASILIA - BRUGNETTI - ECM - EXPOBAR - SAB ITALIA - VIBIEMME	---
4	**1186584**	70x70x2 mm - ø 40 mm	GAGGIA - PAVONI - SAECO	---
5	**1186635**	70x70x2 mm - ø 40 mm	GAGGIA - PAVONI - SAECO	---
6	**1786006**	70x70x2 mm - ø 40 mm	GAGGIA - PAVONI - SAECO	---

GUARNIZIONI PER RESISTENZE
HEATING ELEMENT GASKETS
DICHTUNGEN FÜR HEIZKÖRPER
JUNTAS PARA RESISTENCIAS

1

2

3

4

5

6

Photo	LF Code	Dimensions	Suitable for	Notes
1	**1786047**	85x85x2 mm - ø 55 mm	SPAZIALE	---
2	**1786046**	85x85x2 mm - ø 55 mm	SPAZIALE	---
3	**3186006**	ø 95x56x3 mm	CIMBALI	---
4	**1186628**	ø 76x40x2 mm	BEZZERA	---
5	**1786228**	ø 61x40x2 mm	GAGGIA	---
6	**1186191**	66x66x2 mm - ø 30 mm	GAGGIA	FOR HEATING ELEMENTS TELL - PER RESISTENZE TELL

GUARNIZIONI PER RESISTENZE
HEATING ELEMENT GASKETS
DICHTUNGEN FÜR HEIZKÖRPER
JUNTAS PARA RESISTENCIAS

1 - OR

2 - PTFE

3 - CARBO

4 - PAPER

Photo	LF Code	Dimensions	Material	For heating elements
1	**3060608**	OR 03050	EPDM	1/4"
1	**3186175**	ø 51x41x3.5 mm	EPDM	1"1/4
2	**1186623**	ø 53x43x3 mm	PTFE	1"1/4
3	**1186633**	ø 53x42x3 mm	CARBO	1"1/4
4	**3186010**	ø 54x42x2 mm	ASBESTOS FREE	1"1/4
2	**1186993**	ø 42x33x3 mm	PTFE	1"
3	**1186627**	ø 41x33x3 mm	CARBO	1"
2	**1186179**	ø 57x43x3 mm	PTFE	TYPE FAEMA - TIPO FAEMA
3	**1186606**	ø 57x43x3 mm	CARBO	TYPE FAEMA - TIPO FAEMA
2	**1186608**	ø 50x40x2 mm	PTFE	ASTORIA/CMA - GAGGIA - SAN MARCO
3	**1786215**	ø 50x40x2 mm	CARBO	ASTORIA/CMA - GAGGIA - SAN MARCO
4	**1186156**	ø 50x40x2 mm	ASBESTOS FREE	ASTORIA/CMA - GAGGIA - SAN MARCO
1	**1186152**	OR 03287	EPDM	BEZZERA BZ02 - BZ07 - BZ10 - BZ99

Photo	LF Code	Dimensions	Material	For heating elements
1	**3186013**	OR 06187	EPDM	CASADIO VENTI
3	**1186607**	ø 57.8x50x3 mm	CARBO	CASADIO - CIMBALI
2	**1186609**	ø 58x51x2 mm	PTFE	CIMBALI - CASADIO
2	**1186155**	ø 76x68.4x3 mm	PTFE	CONTI
2	**1186979**	ø 52x40x2 mm	PTFE	EXPOBAR - MARZOCCO - QUICK MILL
1	**1186641**	OR 0176	EPDM	GAGGIA G105 - G106 - PAVONI EUROPICCOLA
1	**1186798**	OR 0146	VITON	GAGGIA GE ONE - GD ONE
2	**1186409**	ø 68x55x3 mm	PTFE	NUOVA SIMONELLI - VICTORIA ARDUINO
3	**1186638**	ø 67x55x3 mm	CARBO	NUOVA SIMONELLI - VICTORIA ARDUINO
2	**1186455**	ø 65x47x1.5 mm	PTFE	RANCILIO - RANCILIO
3	**3186011**	ø 63x48x2 mm	CARBO	RANCILIO - RANCILIO
1	**3186290**	OR 04187	EPDM	RENEKA
3	**1186637**	ø 56x47x3 mm	CARBO	SAN MARCO
2	**1186516**	ø 26x17x2 mm	PTFE	SPAZIALE S1
1	**1186705**	OR 03168	VITON	SPAZIALE S1
2	**1186639**	ø 62x51x2 mm	PTFE	SPAZIALE
1	**1186715**	OR 0159	VITON	SPAZIALE
4	**1186636**	ø 62x51x2 mm	ASBESTOS FREE	SPAZIALE
1	**1186241**	OR 04262	VITON	UNIC

GUARNIZIONI PIANE CARBO
CARBO FLAT GASKETS
FLACHDICHTUNGEN CARBO
JUNTAS LLANAS CARBO

LF Code	Dimensions	Suitable for	Notes
1186517	ø 31x21x3 mm	---	---
1186547	ø 32x24x1.5 mm	NUOVA SIMONELLI	FOR BREW GROUPS - PER GRUPPI EROGAZIONE
1186627	ø 41x33x3 mm	---	FOR HEATING ELEMENTS ø 1" - PER RESISTENZE ø 1"
1786215	ø 50x40x2 mm	ASTORIA/CMA	FOR HEATING ELEMENTS BOOSTED - PER RESISTENZE BOOSTED
1186633	ø 53x42x3 mm	---	FOR HEATING ELEMENTS ø 1"1/4 - PER RESISTENZE ø 1"1/4
1186942	ø 55x42x2 mm	ELEKTRA	FOR HEATING ELEMENTS - PER RESISTENZE
1186637	ø 56x47x3 mm	SAN MARCO	FOR HEATING ELEMENTS - PER RESISTENZE
1186606	ø 57x43x3 mm	---	FOR HEATING ELEMENTS MOD FAEMA - PER RESISTENZE MOD FAEMA
1186607	ø 57.8x50x3 mm	CIMBALI	FOR HEATING ELEMENTS - PER RESISTENZE
3186011	ø 63x48x2 mm	RANCILIO	FOR HEATING ELEMENTS - PER RESISTENZE
1186638	ø 67x55x3 mm	NUOVA SIMONELLI	FOR HEATING ELEMENTS - PER RESISTENZE
1186548	ø 73x61.5x1.5 mm	NUOVA SIMONELLI	FOR BREW GROUPS - PER GRUPPI EROGAZIONE
1186320	ø 87x81x0.5 mm	MARZOCCO	FOR BREW GROUPS - PER GRUPPI EROGAZIONE

GUARNIZIONI PIANE EPDM
EPDM FLAT GASKETS
FLACHDICHTUNGEN EPDM
JUNTAS LLANAS EPDM

LF Code	Dimensions	Suitable for	Notes
1186427	ø 10x4x2 mm	RANCILIO	FOR BREW GROUPS - PER GRUPPI EROGAZIONE
1186758	ø 10x4.5x4 mm	MARCFI-ANCAS	FOR INLET TAPS - PER RUBINETTI CARICO
1186342	ø 11x3x4 mm	CIMBALI - FAEMA	FOR STEAM/WATER TAPS - PER RUBINETTI VAPORE/ACQUA
1186454	ø 11x3.6x2 mm	PROMAC - RANCILIO	FOR INLET TAPS - PER RUBINETTI CARICO
1186423	ø 11x4x4 mm	BRASILIA	FOR INLET TAPS - PER RUBINETTI CARICO
1186703	ø 11x7x7 mm	CIMBALI	FOR BREW GROUPS M15 - PER GRUPPI EROGAZIONE M15
1786321	ø 11x8x1,4 mm	SAECO	FOR BREW GROUPS - PER GRUPPI EROGAZIONE
1186083	ø 12x3x4 mm	RENEKA	FOR STEAM/WATER TAPS - PER RUBINETTI VAPORE/ACQUA
1786263	ø 12.5x8x9 mm	ASTORIA/CMA - WEGA	FOR STEAM/WATER TAPS - PER RUBINETTI VAPORE/ACQUA
1186588	ø 13x3x4 mm	AZKOYEN	FOR STEAM/WATER TAPS - PER RUBINETTI VAPORE/ACQUA
1186161	ø 13x4x4 mm	BRASILIA - CONTI - RENEKA	FOR STEAM/WATER TAPS - PER RUBINETTI VAPORE/ACQUA
1186935	ø 13x4x4 mm	ELEKTRA	FOR STEAM/WATER TAPS - PER RUBINETTI VAPORE/ACQUA
1186935	ø 13x4x4 mm	GRIMAC	FOR BREW GROUPS - PER GRUPPI EROGAZIONE
1186111	ø 14x4x4 mm	BEZZERA	FOR STEAM/WATER TAPS - PER RUBINETTI VAPORE/ACQUA
1186111	ø 14x4x4 mm	SAN MARCO	FOR BREW GROUPS - PER GRUPPI EROGAZIONE
1186302	ø 14x4x5 mm	CARIMALI	FOR STEAM/WATER TAPS - PER RUBINETTI VAPORE/ACQUA
1186316	ø 15x4x4 mm 60SH	ASTORIA/CMA - WEGA	FOR STEAM/WATER TAPS - PER RUBINETTI VAPORE/ACQUA
1186527	ø 15x4x4 mm 80SH	ASTORIA/CMA - WEGA	FOR STEAM/WATER TAPS - PER RUBINETTI VAPORE/ACQUA
1486033	ø 15x4x4 mm 60SH	ASTORIA/CMA - WEGA - ORIGINAL	FOR STEAM/WATER TAPS - PER RUBINETTI VAPORE/ACQUA
1186515	ø 15x5.5x3.5 mm	SPAZIALE	FOR STEAM/WATER TAPS - PER RUBINETTI VAPORE/ACQUA
1186369	ø 15x5.5x4 mm	FUTURMAT	FOR BREW GROUPS - PER GRUPPI EROGAZIONE
1186369	ø 15x5.5x4 mm	SAN MARCO	FOR STEAM/WATER TAPS - PER RUBINETTI VAPORE/ACQUA
1186985	ø 15x6x6 mm	GAGGIA	FOR STEAM/WATER TAPS - PER RUBINETTI VAPORE/ACQUA
1186985	ø 15x6x6 mm	PAVONI	FOR STEAM/WATER TAPS - PER RUBINETTI VAPORE/ACQUA
1186300	ø 15x7.3x4 mm	CIMBALI	FOR STEAM/WATER TAPS - PER RUBINETTI VAPORE/ACQUA
1186300	ø 15x7.3x4 mm	GRIMAC	FOR STEAM/WATER TAPS - PER RUBINETTI VAPORE/ACQUA
1186057	ø 15.3x7.7x4 mm	BRASILIA	FOR STEAM/WATER TAPS - PER RUBINETTI VAPORE/ACQUA
1186312	ø 15.5x7.5x4 mm	MANY BRANDS - MOLTI MARCHI	SEVERAL APPLICATIONS - MOLTE APPLICAZIONI
1186233	ø 16x4x5 mm	UNIC	FOR STEAM/WATER TAPS - PER RUBINETTI VAPORE/ACQUA
1186282	ø 16.5x6x4 mm	SAN MARCO	FOR BREW GROUPS - PER GRUPPI EROGAZIONE
1186170	ø 18x4x4 mm	CARIMALI	FOR STEAM/WATER TAPS - PER RUBINETTI VAPORE/ACQUA
3449039	ø 18x11x2 mm	---	FOR INLET HOSES ø 1/2" - PER TUBI CARICO ø 1/2"
1186102	ø 19x3.5x4 mm	BEZZERA	FOR STEAM/WATER TAPS - PER RUBINETTI VAPORE/ACQUA
1186958	ø 20.5x15x2 mm	CIMBALI	FOR STEAM/WATER TAPS - PER RUBINETTI VAPORE/ACQUA
1186066	ø 21x15x3 mm	BRASILIA	FOR STEAM/WATER TAPS - PER RUBINETTI VAPORE/ACQUA
1186410	ø 21x16x2 mm	RANCILIO	FOR BREW GROUPS - PER GRUPPI EROGAZIONE
1186410	ø 21x16x2 mm	RENEKA	FOR STEAM/WATER TAPS - PER RUBINETTI VAPORE/ACQUA

LF Code	Dimensions	Suitable for	Notes
1786222	ø 22x18x1.5 mm	CIMBALI	FOR BOOSTER PUMPS - PER POMPE VOLUMETRICHE
3449026	ø 24x12x2 mm	---	FOR INLET HOSES ø 3/4" - PER TUBI CARICO ø 3/4"
1786231	ø 24x15x3 mm	GAGGIA	FOR INLET TAPS - PER RUBINETTI CARICO
1786231	ø 24x15x3 mm	PAVONI	FOR STEAM/WATER TAPS - PER RUBINETTI VAPORE/ACQUA
1786315	ø 51.3x43x5 mm	ISOMAC	FOR BREW GROUPS - PER GRUPPI EROGAZIONE

GUARNIZIONI PIANE ESENTE
ASBESTOS FREE FLAT GASKETS
FLACHDICHTUNGEN ASBESTFREI
JUNTAS LLANAS SIN AMIANTO

LF Code	Dimensions	Notes
1186042	ø 9x5x1 mm	---
3186341	ø 9x6x1 mm	---
3786349	ø 14x9x2 mm	---
1186041	ø 14.5x10x2 mm	---
1186148	ø 15x7x2 mm	---
3186172	ø 15x9x2 mm	---
1186112	ø 15x10x1 mm	---
1186437	ø 16x12x2 mm	---
1186039	ø 17x13x2 mm	---
1186784	ø 17.5x13x2 mm	---
3786543	ø 18x12x1 mm	---
3786562	ø 18x12x2 mm	---
3786350	ø 18x12x2 mm	---
3186237	ø 19x11x2 mm	---
1186394	ø 22x17x2 mm	---
1186149	ø 22x18x2 mm	---
1186368	ø 23.5x20x1 mm	---
3786348	ø 24x16x2 mm	---
3186575	ø 25x12x2 mm	---
1186340	ø 26x20x2 mm	---
1186183	ø 29x16.5x2 mm	---
1186136	ø 29x22x2 mm	---
3186138	ø 30x21x2 mm	---
1186124	ø 30x24x2 mm	---
3186005	ø 32x26x3 mm	---
1186141	ø 34x26.5x2 mm	---
1186757	ø 36x30x2 mm	---
3186009	ø 45x33x2 mm	---
1186125	ø 50x38x4 mm	---
1186156	ø 50x40x2 mm	FOR HEATING ELEMENTS BOOSTED - PER RESISTENZE BOOSTED

Guarnizioni
Gaskets and seals
Dichtungen-Kompnenten und Zubehör
Burletes

LF Code	Dimensions	Notes
1786227	ø 54x40x1.5 mm	---
3186010	ø 54x42x2 mm	FOR HEATING ELEMENTS ø 1"1/4 - PER RESISTENZE ø 1"1/4
3786374	ø 57x45x1.5 mm	---
3186242	ø 61x46x2 mm	---
1186636	ø 62x51x2 mm	FOR HEATING ELEMENTS - PER RESISTENZE
3186012	ø 80x60x2 mm	---
3786471	ø 90x77x2 mm	---

GUARNIZIONI PIANE NBR
NBR FLAT GASKETS
FLACHDICHTUNGEN NBR
JUNTAS LLANAS NBR

1

2

Photo	LF Code	Dimensions	Suitable for	Notes
1	**1186474**	ø 12x7x5 mm	GAGGIA	FOR STEAM/WATER TAPS - PER RUBINETTI VAPORE/ACQUA
1	**1186474**	ø 12x7x5 mm	PAVONI	FOR STEAM/WATER TAPS - PER RUBINETTI VAPORE/ACQUA
2	**1186311**	ø 13x4x4 mm	MANY BRANDS - MOLTI MARCHI	SEVERAL APPLICATIONS - MOLTE APPLICAZIONI

GUARNIZIONI PIANE PTFE
PTFE FLAT GASKETS
FLACHDICHTUNGEN PTFE
JUNTAS LLANAS PTFE

LF Code	Dimensions	Suitable for	Notes
5500622	ø 6x1.8x2 mm	SAECO	FOR STEAM/WATER TAPS - PER RUBINETTI VAPORE/ACQUA
1186718	ø 7x5x1 mm	SPAZIALE	FOR HIDRAULIC SYSTEM - PER IMPIANTO IDRAULICO
1186974	ø 8.5x4.5x1.5 mm	CIMBALI - CASADIO	FOR MANOMETER - PER MANOMETRO
1786291	ø 9.5x6x2 mm	VIBIEMME	FOR BREW GROUPS - PER GRUPPI EROGAZIONE
1186099	ø 10x6x1 mm	BEZZERA - BIANCHI - BRASILIA	FOR BREW GROUPS - PER GRUPPI EROGAZIONE
1186099	ø 10x6x1 mm	PAVONI - RENEKA	FOR BREW GROUPS - PER GRUPPI EROGAZIONE
1186434	ø 10x7x0.5 mm	FAEMA	FOR BREW GROUPS - PER GRUPPI EROGAZIONE
1186359	ø 11.4x8x3 mm	CIMBALI	FOR INLET TAPS - PER RUBINETTI CARICO
1186809	ø 12x9x1 mm	FIAMMA - RANCILIO	FOR BREW GROUPS - PER GRUPPI EROGAZIONE
1186121	ø 12x10x0.5 mm	FAEMA	FOR STEAM/WATER TAPS - PER RUBINETTI VAPORE/ACQUA
1186065	ø 12x10x1 mm	BRASILIA - FIORENZATO - VIBIEMME	FOR STEAM/WATER TAPS - PER RUBINETTI VAPORE/ACQUA
1186908	ø 12x10x2 mm	SAECO	---
1186581	ø 13x3x4 mm	AZKOYEN	---
1186661	ø 13x15.5x1 mm	BRASILIA	FOR STEAM/WATER TAPS - PER RUBINETTI VAPORE/ACQUA
1186945	ø 14x10x1.5 mm	CIMBALI	FOR BOOSTER PUMPS - PER POMPE VOLUMETRICHE
1186794	ø 14.6x12x3 mm	PROMAC	FOR STEAM/WATER TAPS - PER RUBINETTI VAPORE/ACQUA
1186189	ø 15x11x2 mm	ASTORIA/CMA	FOR BREW GROUPS - PER GRUPPI EROGAZIONE
3186273	ø 16.5x12.5x1.5 mm	---	---
1186240	ø 17x12x0.5 mm	FAEMA	FOR BREW GROUPS - PER GRUPPI EROGAZIONE
1186468	ø 17x12x1.5 mm	PAVONI - GAGGIA	---
1186982	ø 17x13x2 mm	GRIMAC	FOR BOILER SAFETY VALVES - PER VALVOLA BOILER
1186982	ø 17x13x2 mm	PAVONI	FOR BREW GROUPS - PER GRUPPI EROGAZIONE
1186982	ø 17x13x2 mm	VIBIEMME	FOR LEVEL CAPS - PER TAPPO LIVELLO
1186079	ø 17x13x3 mm	BRASILIA	FOR BREW GROUPS - PER GRUPPI EROGAZIONE
1186119	ø 17.3x12x2 mm	CONTI	FOR BREW GROUPS - PER GRUPPI EROGAZIONE
1186030	ø 18x3.5x1 mm	EXPOBAR	FOR BREW GROUPS - PER GRUPPI EROGAZIONE
1186443	ø 18x9x0.5 mm	RANCILIO - PROMAC	FOR STEAM/WATER TAPS - PER RUBINETTI VAPORE/ACQUA
1186404	ø 18x13x2 mm	MANY BRANDS - MOLTI MARCHI	SEVERAL APPLICATIONS - MOLTE APPLICAZIONI
1786301	ø 18x13.5x2 mm	FIAMMA	---
1786166	ø 18x14x1.5 mm	CIMBALI - CASADIO	FOR BOILER SAFETY VALVES - PER VALVOLA BOILER
1786040	ø 18.2x13x2.5 mm	EXPOBAR	---
1786251	ø 19x14.5x2 mm	CARIMALI	FOR BREW GROUPS - PER GRUPPI EROGAZIONE
1786001	ø 20x13x3 mm	---	---
1186959	ø 20x15x1 mm	CIMBALI - FAEMA	---
1186594	ø 20x17x2 mm	BRASILIA	FOR INLET TAPS - PER RUBINETTI CARICO
1186594	ø 20x17x2 mm	ORCHESTRALE	FOR STEAM/WATER TAPS - PER RUBINETTI VAPORE/ACQUA
1186594	ø 20x17x2 mm	SANREMO	FOR BREW GROUPS - PER GRUPPI EROGAZIONE
1186201	ø 21x16.8x2 mm	MANY BRANDS - MOLTI MARCHI	SEVERAL APPLICATIONS - MOLTE APPLICAZIONI
3786036	ø 22x9x1 mm	---	---

LF Code	Dimensions	Suitable for	Notes
1186326	ø 22x16x2 mm	MANY BRANDS - MOLTI MARCHI	SEVERAL APPLICATIONS - MOLTE APPLICAZIONI
1186957	ø 22x17x1.5 mm	CIMBALI - CASADIO	FOR STEAM/WATER TAPS - PER RUBINETTI VAPORE/ACQUA
1186314	ø 22x17x2 mm	MANY BRANDS - MOLTI MARCHI	SEVERAL APPLICATIONS - MOLTE APPLICAZIONI
3186609	ø 24x13x1.5 mm	---	---
1186323	ø 24x18x2 mm	MANY BRANDS - MOLTI MARCHI	SEVERAL APPLICATIONS - MOLTE APPLICAZIONI
1186731	ø 24x19x2 mm	FIORENZATO - MARZOCCO - VIBIEMME	FOR STEAM/WATER TAPS - PER RUBINETTI VAPORE/ACQUA
1786250	ø 24x20x1.5 mm	CARIMALI	FOR BREW GROUPS - PER GRUPPI EROGAZIONE
3186278	ø 25x16.5x0.5 mm	---	---
1186969	ø 25x21x1.5 mm	CIMBALI - CASADIO	FOR FILTER - PER FILTRO
1786283	ø 25.5x21x5 mm	VIBIEMME	FOR BREW GROUPS - PER GRUPPI EROGAZIONE
3786502	ø 25.7x21.2x5 mm	EXPOBAR	---
1186516	ø 26x17x2 mm	SPAZIALE	FOR HEATING ELEMENTS - PER RESISTENZE
1186118	ø 26x19x2 mm	FIORENZATO	FOR STEAM/WATER TAPS - PER RUBINETTI VAPORE/ACQUA
1186117	ø 26x21x2 mm	MANY BRANDS - MOLTI MARCHI	SEVERAL APPLICATIONS - MOLTE APPLICAZIONI
1186537	ø 26x22x2 mm	EXPOBAR	FOR BREW GROUPS - PER GRUPPI EROGAZIONE
1186537	ø 26x22x2 mm	PAVONI	FOR BREW GROUPS - PER GRUPPI EROGAZIONE
1186127	ø 27x20x0.5 mm	FAEMA	FOR INLET TAPS - PER RUBINETTI CARICO
1186248	ø 27x20x1 mm	CASADIO	FOR BREW GROUPS - PER GRUPPI EROGAZIONE
1186248	ø 27x20x1 mm	FAEMA	FOR STEAM/WATER TAPS - PER RUBINETTI VAPORE/ACQUA
1186290	ø 27x21x2 mm	SAN MARCO	FOR BREW GROUPS - PER GRUPPI EROGAZIONE
1186281	ø 28x23x2 mm	PAVONI	FOR STEAM/WATER TAPS - PER RUBINETTI VAPORE/ACQUA
1186281	ø 28x23x2 mm	SAN MARCO	FOR BREW GROUPS - PER GRUPPI EROGAZIONE
1186770	ø 33x28x4 mm	ASTORIA/CMA	FOR BREW GROUPS - PER GRUPPI EROGAZIONE
1186361	ø 34x27x2 mm	SAN MARCO	FOR BREW GROUPS - PER GRUPPI EROGAZIONE
3186665	ø 35x21x2 mm	---	---
1186328	ø 35x30x2 mm	MANY BRANDS - MOLTI MARCHI	SEVERAL APPLICATIONS - MOLTE APPLICAZIONI
1186307	ø 36x30x2 mm	MANY BRANDS - MOLTI MARCHI	SEVERAL APPLICATIONS - MOLTE APPLICAZIONI
3786512	ø 40x34x3 mm	CONTI	---
1186993	ø 42x33x3 mm	BEZZERA	FOR HEATING ELEMENTS - PER RESISTENZE
1186243	ø 42x34x0.5 mm	FAEMA	FOR BREW GROUPS - PER GRUPPI EROGAZIONE
1186608	ø 50x40x2 mm	ASTORIA/CMA - SAN MARCO - SPAZIALE	FOR HEATING ELEMENTS - PER RESISTENZE
1186994	ø 50x40x5.5 mm	SAN MARCO	FOR BREW GROUPS - PER GRUPPI EROGAZIONE
1186800	ø 50x44x4 mm	FIORENZATO - VIBIEMME	FOR BREW GROUPS - PER GRUPPI EROGAZIONE
1186979	ø 52x40x2 mm	EXPOBAR	FOR HEATING ELEMENTS - PER RESISTENZE
1186979	ø 52x40x2 mm	QUICK MILL	FOR HEATING ELEMENTS - PER RESISTENZE
1186623	ø 53x43x3 mm	MANY BRANDS - MOLTI MARCHI	FOR HEATING ELEMENTS - PER RESISTENZE
5037638	ø 56x46x3 mm	SANMARCO	FOR HEATING ELEMENTS - PER RESISTENZE
3743110	ø 57x41x2 mm	---	---
1186179	ø 57x43x3 mm	MANY BRANDS - MOLTI MARCHI	FOR HEATING ELEMENTS - PER RESISTENZE
1186194	ø 58x43x2 mm	ASTORIA/CMA - ORCHESTRALE	FOR HEATING ELEMENTS - PER RESISTENZE
1186609	ø 58x51x2 mm	CIMBALI	FOR HEATING ELEMENTS - PER RESISTENZE
1186639	ø 62x51x2 mm	SPAZIALE	FOR HEATING ELEMENTS - PER RESISTENZE
1186455	ø 65x47x1.5 mm	RANCILIO - PROMAC	FOR HEATING ELEMENTS - PER RESISTENZE
1186409	ø 68x55x3 mm	NUOVA SIMONELLI	FOR HEATING ELEMENTS - PER RESISTENZE
1186188	ø 72x61x2 mm	ASTORIA/CMA	FOR HEAT EXCHANGES - PER SCAMBIATORE
1186297	ø 73x61x3 mm	---	---
1186155	ø 76x68.4x3 mm	CONTI	FOR HEATING ELEMENTS - PER RESISTENZE
1786213	ø 85x70x2 mm	---	---

GUARNIZIONI PIANE RAME
COPPER FLAT GASKETS
FLACHDICHTUNGEN KUPFER
JUNTAS LLANAS COBRE

LF Code	Dimensions
1186771	ø 8.5x5x1 mm
1186811	ø 10x6x1 mm
1786013	ø 10x6.2x1 mm
1186239	ø 13x6x1 mm
1186268	ø 13x8x1 mm
1186917	ø 13x10x1 mm
1186301	ø 14x10x1 mm
1786293	ø 14x11x1 mm
1348821	ø 15x10x1 mm
1186262	ø 16x12x1.5 mm
1186792	ø 16x12x2 mm
1186114	ø 17x13.1x1 mm
1786258	ø 18x12.5x1.5 mm
1186619	ø 18x14x1.5 mm
1186232	ø 19x13.5x1.5 mm
1186167	ø 21.2x18x1.5 mm
1186620	ø 22x17x1.5 mm
1786289	ø 22x17x2 mm
1186677	ø 22x18x1.5 mm
1186044	ø 24x20x1 mm
1186810	ø 24x21x1 mm
1186333	ø 26x20x2 mm
1186214	ø 26x21.5x1.5 mm
1186823	ø 27x21.5x1 mm
1186105	ø 28x24x1 mm
1186828	ø 30x26x1 mm
1186450	ø 32x26x1 mm

GUARNIZIONI PIANE SILICONE
SILICONE FLAT GASKETS
FLACHDICHTUNGEN SILIKON
JUNTAS LLANAS SILICONA

1

2

Photo	LF Code	Dimensions	Suitable for	Notes
1	**1186487**	ø 12x4.5x4 mm	NUOVA SIMONELLI 02590009	FOR STEAM/WATER TAPS - PER RUBINETTI VAPORE/ACQUA
1	**1186487**	ø 12x4.5x4 mm	VICTORIA ARDUINO 02590009	FOR STEAM/WATER TAPS - PER RUBINETTI VAPORE/ACQUA
2	**1786270**	ø 40x32x5 mm	SPINEL SR.000.039.006	FOR BREW GROUPS - PER GRUPPI EROGAZIONE

GUARNIZIONI PIANE VITON
VITON FLAT GASKETS
FLACHDICHTUNGEN VITON
JUNTAS LLANAS VITON

1

2

3

4

Photo	LF Code	Dimensions	Suitable for	Notes
1	**1186927**	ø 12x4x4 mm	CASADIO 400274020	FOR STEAM/WATER TAPS - PER RUBINETTI VAPORE/ACQUA
1	**1186927**	ø 12x4x4 mm	CIMBALI 400-274-020	FOR STEAM/WATER TAPS - PER RUBINETTI VAPORE/ACQUA
1	**1186822**	ø 13x4x4 mm	FAEMA	FOR STEAM/WATER TAPS - PER RUBINETTI VAPORE/ACQUA
1	**1186822**	ø 13x4x4 mm	RANCILIO 36302002	FOR BREW GROUPS - PER GRUPPI EROGAZIONE
1	**1186822**	ø 13x4x4 mm	WEGA WY27421026	FOR BREW GROUPS - PER GRUPPI EROGAZIONE
1	**5053833**	ø 13x4x4 mm NSF	FAEMA 402205000	FOR STEAM/WATER TAPS - PER RUBINETTI VAPORE/ACQUA
2	**1186029**	ø 15x5.5x3 mm	EXPOBAR 50030000	FOR BREW GROUPS - PER GRUPPI EROGAZIONE
3	**1186983**	ø 15x7x3 mm	GAGGIA WGA4001092000	FOR INLET TAPS - PER RUBINETTI CARICO
3	**1186983**	ø 15x7x3 mm	PAVONI 362003	FOR STEAM/WATER TAPS - PER RUBINETTI VAPORE/ACQUA
3	**1186983**	ø 15x7x3 mm	SAECO WGA4001092000	FOR INLET TAPS - PER RUBINETTI CARICO
4	**1186938**	ø 20.5x15x2 mm	ELEKTRA 00409035	FOR STEAM/WATER TAPS - PER RUBINETTI VAPORE/ACQUA

GUARNIZIONI SAGOMATE
SHAPED GASKETS
GEFORMTE DICHTUNGEN
JUNTAS PERFILADAS

1 2 3 4 5 6

Photo	LF Code	Dimensions	Suitable for	Notes
1	**1186415**	---	ASTORIA/CMA 12013	FOR SOLENOID VALVES - PER ELETTROVALVOLA
2	**1186393**	ø 12.5x8x9 mm	ASTORIA/CMA 12204	FOR STEAM/WATER TAPS - PER RUBINETTI VAPORE/ACQUA
3	**1186129**	ø 15/6x10 mm - H 10 mm	BRASILIA 18508.0.00.02	FOR STEAM/WATER TAPS - PER RUBINETTI VAPORE/ACQUA
4	**1186215**	ø 15x10x2.5 mm	CARIMALI 88.00001.00.19	FOR STEAM/WATER TAPS - PER RUBINETTI VAPORE/ACQUA
5	**1486012**	ø 18x8x9 mm	DELONGHI 5313235921	FOT WATER CONTAINER - PER CONTENITORE ACQUA
6	**1486014**	ø 24x17x10 mm	DELONGHI 5332108700	FOT WATER CONTAINER - PER CONTENITORE ACQUA

GUARNIZIONI SAGOMATE
SHAPED GASKETS
GEFORMTE DICHTUNGEN
JUNTAS PERFILADAS

1 2 3 4 5 6

Photo	LF Code	Dimensions	Suitable for	Notes
1	**1486036**	66x27x12 mm	DELONGHI 5313236431	FOT WATER CONTAINER - PER CONTENITORE ACQUA
2	**1186129**	ø 15/6x10 mm - H 10 mm	FAEMA	FOR STEAM/WATER TAPS - PER RUBINETTI VAPORE/ACQUA
2	**1186129**	ø 15/6x10 mm - H 10 mm	FIAMMA RST 5.0.016.0223	FOR STEAM/WATER TAPS - PER RUBINETTI VAPORE/ACQUA
2	**1186129**	ø 15/6x10 mm - H 10 mm	FUTURMAT 01853704	FOR STEAM/WATER TAPS - PER RUBINETTI VAPORE/ACQUA
3	**5058031**	---	GAGGIA 145854462	FOR COFFEE CONTAINER - PER CONTENITORE CAFFE'
4	**5062396**	---	GAGGIA 145857962	FOR BREW GROUPS - PER GRUPPI EROGAZIONE
5	**5500857**	---	GAGGIA 9161.270	FOR COFFEE CONTAINER - PER CONTENITORE CAFFE'
6	**5062673**	ø 45x39x4 mm	GAGGIA 140360500	FOR COFFEE GRINDER - PER MACINACAFFE'
2	**1186129**	ø 15/6x10 mm - H 10 mm	GRIMAC 1110100051/GR758	FOR STEAM/WATER TAPS - PER RUBINETTI VAPORE/ACQUA

GUARNIZIONI SAGOMATE
SHAPED GASKETS
GEFORMTE DICHTUNGEN
JUNTAS PERFILADAS

1 2 3 4 5 6

Photo	LF Code	Dimensions	Suitable for	Notes
1	**1786221**	---	PARKER	FOR SOLENOID VALVES - PER ELETTROVALVOLE
2	**1186082**	ø 50x36x2 mm	RENEKA 9001720	FOR HEAT EXCHANGES - PER SCAMBIATORE
3	**1186848**	ø 14/12 mm - ø in 7 mm	SAECO 11003671	FOT WATER CONTAINER - PER CONTENITORE ACQUA
4	**5058031**	---	SAECO 145854462	FOR COFFEE CONTAINER - PER CONTENITORE CAFFE'
5	**5062396**	---	SAECO 145857962	FOR BREW GROUPS - PER GRUPPI EROGAZIONE
6	**5500857**	---	SAECO 9161.270	FOR COFFEE CONTAINER - PER CONTENITORE CAFFE'

GUARNIZIONI SAGOMATE
SHAPED GASKETS
GEFORMTE DICHTUNGEN
JUNTAS PERFILADAS

1 2 3 4 5 6

Photo	LF Code	Dimensions	Suitable for	Notes
1	**5062673**	ø 45x39x4 mm	SAECO 140360500	FOR COFFEE GRINDERS - PER MACINACAFFE'
2	**1186150**	ø 11x8x15 mm	SAN MARCO 109013	FOR INLET TAPS - PER RUBINETTI CARICO
3	**1186135**	---	SAN MARCO 109040	FOR BREW GROUPS - PER GRUPPI EROGAZIONE
4	**1186129**	ø 15/6x10 mm - H 10 mm	SPAZIALE 00290	FOR STEAM/WATER TAPS - PER RUBINETTI VAPORE/ACQUA
4	**1186129**	ø 15/6x10 mm - H 10 mm	VIBIEMME GUARVALESPEVR	FOR STEAM/WATER TAPS - PER RUBINETTI VAPORE/ACQUA
5	**1186415**	---	WEGA WY12013	FOR SOLENOID VALVES - PER ELETTROVALVOLA
6	**1186393**	ø 12.5x8x9 mm	WEGA WY12204	FOR STEAM/WATER TAPS - PER RUBINETTI VAPORE/ACQUA

GUARNIZIONI TONDE RAME
COPPER ROUND GASKETS
RUNDDICHTUNGEN KUPFER
JUNTAS REDONDAS COBRE

LF Code	Dimensions
1186768	ø 10x6.4x2 mm
1186769	ø 18.7x13x2.5 mm
1186048	ø 19x13x2.7 mm
1186939	ø 21x17x2 mm
1186171	ø 22x16.5x2.2 mm
1186067	ø 23x17x3 mm
1186186	ø 23x17x3 mm
1186140	ø 24x18.4x2.5mm
1186445	ø 26x21.4x2 mm
1186047	ø 28x22x3 mm
1186436	ø 33x26x3 mm

KIT GUARNIZIONI
GASKETS KIT
KIT DICHTUNGEN
KIT JUNTAS

1

2

Photo	LF Code	Suitable for	For machine model
1	**1786200**	PAVONI	EUROPICCOLA
2	**1786201**	PAVONI	PROFESSIONAL

TENUTE CONICHE ASTORIA/CMA
SEALING CONES ASTORIA/CMA
DICHTKEGEL ASTORIA/CMA
SELLADOS DE CONO ASTORIA/CMA

1

2

Photo	LF Code	Dimensions	Material	Suitable for
1	**1786218**	ø 14.5x11.5x3 mm	PTFE	ASTIRIA/CMA 15191000
2	**1186378**	ø 14x7x6 mm	PTFE	ASTORIA/CMA 15191

TENUTE CONICHE BEZZERA
SEALING CONES BEZZERA
DICHTKEGEL BEZZERA
SELLADOS DE CONO BEZZERA

1

2

Photo	LF Code	Dimensions	Material	Suitable for
1	**1186332**	ø 16.5x6x5.5 mm	PTFE	BEZZERA 5494002
2	**1186109**	ø 12x5x5.5 mm	PTFE	BEZZERA 5494004

TENUTE CONICHE BFC
SEALING CONES BFC
DICHTKEGEL BFC
SELLADOS DE CONO BFC

1

Photo	LF Code	Dimensions	Material	Suitable for
1	**1186372**	ø 14.5x10.5x4.5 mm	PTFE	BFC 0540120

TENUTE CONICHE BRASILIA
SEALING CONES BRASILIA
DICHTKEGEL BRASILIA
SELLADOS DE CONO BRASILIA

1

Photo	LF Code	Dimensions	Material	Suitable for
1	**1186602**	ø 14.5x10x5 mm	PTFE	BRASILIA 00810.0.00.02

TENUTE CONICHE CASADIO
SEALING CONES CASADIO
DICHTKEGEL CASADIO
SELLADOS DE CONO CASADIO

1

Photo	LF Code	Dimensions	Material	Suitable for
1	**1186344**	ø 14.5x7x6 mm	PTFE	CASADIO 485078010

TENUTE CONICHE CIMBALI
SEALING CONES CIMBALI
DICHTKEGEL CIMBALI
SELLADOS DE CONO CIMBALI

1 2

Photo	LF Code	Dimensions	Material	Suitable for
1	**1186208**	ø 25 mm	EPDM	CIMBALI 400-363-000
2	**1186344**	ø 14.5x7x6 mm	PTFE	CIMBALI 485-078-010

TENUTE CONICHE CONTI
SEALING CONES CONTI
DICHTKEGEL CONTI
SELLADOS DE CONO CONTI

1

Photo	LF Code	Dimensions	Material	Suitable for
1	**1186177**	ø 13.5x7.5x3.5 mm	PTFE	CONTI 401320

TENUTE CONICHE ELEKTRA
SEALING CONES ELEKTRA
DICHTKEGEL ELEKTRA
SELLADOS DE CONO ELEKTRA

1

2

Photo	LF Code	Dimensions	Material	Suitable for
1	**1186936**	ø 12x5x5 mm	PTFE	ELEKTRA 01178035
2	**1186388**	ø 19x11x3 mm	PTFE	ELEKTRA 02265035

TENUTE CONICHE FAEMA
SEALING CONES FAEMA
DICHTKEGEL FAEMA
SELLADOS DE CONO FAEMA

1

2

3

Photo	LF Code	Dimensions	Material	Suitable for
1	**1186128**	ø 12x4x4 mm	EPDM	FAEMA 4701029322
2	**1186344**	ø 14.5x7x6 mm	PTFE	FAEMA 485078010
3	**1186247**	ø 15x7.5x10.3 mm	PTFE	FAEMA 4161132346

TENUTE CONICHE FUTURMAT
SEALING CONES FUTURMAT
DICHTKEGEL FUTURMAT
SELLADOS DE CONO FUTURMAT

1

2

3

Photo	LF Code	Dimensions	Material	Suitable for
1	**1186128**	ø 12x4x4 mm	EPDM	FUTURMAT 02932200
2	**1186176**	ø 15x8x7 mm	PTFE	FUTURMAT 08165201
3	**1786309**	ø 14.5x7x8 mm	PTFE	FUTURMAT 08397800

TENUTE CONICHE GAGGIA
SEALING CONES GAGGIA
DICHTKEGEL GAGGIA
SELLADOS DE CONO GAGGIA

1

2

Photo	LF Code	Dimensions	Material	Suitable for
1	**1786230**	ø 14.5x6.5x9 mm	PTFE	GAGGIA WGARB0902
2	**1786025**	ø 10x3.5x6 mm	PTFE	GAGGIA 4310023000

TENUTE CONICHE GAGGIA SPAGNA
SEALING CONES GAGGIA SPAGNA
DICHTKEGEL GAGGIA SPAGNA
SELLADOS DE CONO GAGGIA SPAGNA

1

Photo	LF Code	Dimensions	Material	Suitable for
1	**1786309**	ø 14.5x7x8 mm	PTFE	GAGGIA SPAGNA 08397800

TENUTE CONICHE GRIMAC
SEALING CONES GRIMAC
DICHTKEGEL GRIMAC
SELLADOS DE CONO GRIMAC

1

Photo	LF Code	Dimensions	Material	Suitable for
1	**1186680**	ø 14.5x9x8 mm	PTFE	GRIMAC 1110300003-GR269

TENUTE CONICHE ITALCREM
SEALING CONES ITALCREM
DICHTKEGEL ITALCREM
SELLADOS DE CONO ITALCREM

1

Photo	LF Code	Dimensions	Material	Suitable for
1	**1786309**	ø 14.5x7x8 mm	PTFE	ITALCREM 08397800

TENUTE CONICHE MAIRALI
SEALING CONES MAIRALI
DICHTKEGEL MAIRALI
SELLADOS DE CONO MAIRALI

1

Photo	LF Code	Dimensions	Material	Suitable for
1	**1786309**	ø 14.5x7x8 mm	PTFE	MAIRALI 08397800

TENUTE CONICHE MARZOCCO
SEALING CONES MARZOCCO
DICHTKEGEL MARZOCCO
SELLADOS DE CONO MARZOCCO

1

Photo	LF Code	Dimensions	Material	Suitable for
1	**1186247**	ø 15x7.5x10.3 mm	PTFE	MARZOCCO H.2.003

TENUTE CONICHE ORCHESTRALE
SEALING CONES ORCHESTRALE
DICHTKEGEL ORCHESTRALE
SELLADOS DE CONO ORCHESTRALE

1

Photo	LF Code	Dimensions	Material	Suitable for
1	**1186378**	ø 14x7x6 mm	PTFE	ORCHESTRALE D12661

TENUTE CONICHE PROMAC
SEALING CONES PROMAC
DICHTKEGEL PROMAC
SELLADOS DE CONO PROMAC

1

Photo	LF Code	Dimensions	Material	Suitable for
1	**1186793**	ø 12x6.5 mm	PTFE	PROMAC 36930016

TENUTE CONICHE RANCILIO
SEALING CONES RANCILIO
DICHTKEGEL RANCILIO
SELLADOS DE CONO RANCILIO

1

2

Photo	LF Code	Dimensions	Material	Suitable for
1	**1186804**	ø 14x9x6 mm	PTFE	RANCILIO 36130001
2	**1186793**	ø 12x6.5 mm	PTFE	RANCILIO 36930016

TENUTE CONICHE RENEKA
SEALING CONES RENEKA
DICHTKEGEL RENEKA
SELLADOS DE CONO RENEKA

1

Photo	LF Code	Dimensions	Material	Suitable for
1	**1186344**	ø 14.5x7x6 mm	PTFE	RENEKA 9001887

TENUTE CONICHE ROYAL
SEALING CONES ROYAL
DICHTKEGEL ROYAL
SELLADOS DE CONO ROYAL

1

Photo	LF Code	Dimensions	Material	Suitable for
1	**1186372**	ø 14.5x10.5x4.5 mm	PTFE	ROYAL 0540120

TENUTE CONICHE SAECO
SEALING CONES SAECO
DICHTKEGEL SAECO
SELLADOS DE CONO SAECO

1

Photo	LF Code	Dimensions	Material	Suitable for
1	**1786230**	ø 14.5x6.5x9 mm	PTFE	SAECO WGARB0902

TENUTE CONICHE SAN MARCO
SEALING CONES SAN MARCO
DICHTKEGEL SAN MARCO
SELLADOS DE CONO SAN MARCO

1

2

3

4

5

6

Photo	LF Code	Dimensions	Material	Suitable for
1	**1186785**	ø 16x20 mm	PTFE	SAN MARCO
2	**1186372**	ø 14.5x10.5x4.5 mm	PTFE	SAN MARCO 109091
3	**1186787**	ø 10x4x6 mm	PTFE	SAN MARCO 106151
4	**1186103**	ø 15.5x7x4 mm	PTFE	SAN MARCO 109021
5	**1186370**	ø 12.5x7x5.5 mm	PTFE	SAN MARCO 109049
6	**1186286**	ø 12x8x4 mm	PTFE	SAN MARCO

TENUTE CONICHE SCALA
SEALING CONES SCALA
DICHTKEGEL SCALA
SELLADOS DE CONO SCALA

1

Photo	LF Code	Dimensions	Material	Suitable for
1	**1186378**	ø 14x7x6 mm	PTFE	SCALA C-0274

TENUTE CONICHE VISACREM
SEALING CONES VISACREM
DICHTKEGEL VISACREM
SELLADOS DE CONO VISACREM

1

Photo	LF Code	Dimensions	Material	Suitable for
1	**1786309**	ø 14.5x7x8 mm	PTFE	VISACREM 08397800

TENUTE CONICHE WEGA
SEALING CONES WEGA
DICHTKEGEL WEGA
SELLADOS DE CONO WEGA

1

2

Photo	LF Code	Dimensions	Material	Suitable for
1	**1186378**	ø 14x7x6 mm	PTFE	WEGA WY12661
2	**1786218**	ø 14.5x11.5x3 mm	PTFE	WEGA WY15191000

GUARNIZIONI A LABBRO ASTORIA/CMA
LIP GASKETS ASTORIA/CMA
LIPPENDICHTUNGEN ASTORIA/CMA
JUNTAS EN LABIO ASTORIA/CMA

1

2

Photo	LF Code	Dimensions (mm)	Suitable for	For machine model
1	**1186491**	ø 14x7x5	ASTORIA/CMA 12205	ARGENTA - BRAVA - CALYPSO - DIVINA - GLORIA - RAPALLO AL
2	**1186197**	ø 52x40x7	ASTORIA/CMA 12201	RAPALLO AL

GUARNIZIONI A LABBRO BEZZERA
LIP GASKETS BEZZERA
LIPPENDICHTUNGEN BEZZERA
JUNTAS EN LABIO BEZZERA

1

Photo	LF Code	Dimensions (mm)	Suitable for	For machine model
1	**1186835**	ø 51x40x7.3	BEZZERA 7491001	B2000 AL - B2006 AL - EBBIS AL - ELLISSE AL - STREGA

GUARNIZIONI A LABBRO BRASILIA
LIP GASKETS BRASILIA
LIPPENDICHTUNGEN BRASILIA
JUNTAS EN LABIO BRASILIA

1

Photo	LF Code	Dimensions (mm)	Suitable for	For machine model
1	**1186197**	ø 52x40x7	BRASILIA 00807.0.00.02	DECURTIS - PORTOFINO AL

GUARNIZIONI A LABBRO BRUGNETTI/AURORA
LIP GASKETS BRUGNETTI/AURORA
LIPPENDICHTUNGEN BRUGNETTI/AURORA
JUNTAS EN LABIO BRUGNETTI/AURORA

1

2

3

4

Photo	LF Code	Dimensions (mm)	Suitable for	For machine model
1	**1186091**	ø 15x8x4	BRUGNETTI/AURORA 000497	---
2	**1186095**	ø 15x9x5	BRUGNETTI/AURORA	---
3	**1186816**	ø 50x38x7.5	BRUGNETTI/AURORA	---
4	**1186817**	ø 51x38x7.5	BRUGNETTI/AURORA	---

GUARNIZIONI A LABBRO CIMBALI
LIP GASKETS CIMBALI
LIPPENDICHTUNGEN CIMBALI
JUNTAS EN LABIO CIMBALI

1

2

3

Photo	LF Code	Dimensions (mm)	Suitable for	For machine model
1	**1186209**	ø 22x13x5	CIMBALI 400-359-000	M15 - M25
2	**1186210**	ø 52x39x6	CIMBALI 400-354-000	M15 - M25
3	**5027692**	ø 19.5x10.5	CIMBALI 400-184-000	MICROCIMBALI

GUARNIZIONI A LABBRO CONTI
LIP GASKETS CONTI
LIPPENDICHTUNGEN CONTI
JUNTAS EN LABIO CONTI

1

2

Photo	LF Code	Dimensions (mm)	Suitable for	For machine model
1	**1186166**	ø 14x7x10.5	CONTI 407501	TWIN STAR2 - XEOS2
2	**1186383**	ø 61x47x6.3	CONTI 200510	CLASSICA PM - CLASSICA SA

GUARNIZIONI A LABBRO ELEKTRA
LIP GASKETS ELEKTRA
LIPPENDICHTUNGEN ELEKTRA
JUNTAS EN LABIO ELEKTRA

1

2

Photo	LF Code	Dimensions (mm)	Suitable for	For machine model
1	**1186379**	ø 41x28x6	ELEKTRA 00173035	MICROCASA
2	**1186386**	ø 41x28x6.5	ELEKTRA 00172035	MICROCASA

GUARNIZIONI A LABBRO FIORENZATO CS
LIP GASKETS FIORENZATO CS
LIPPENDICHTUNGEN FIORENZATO CS
JUNTAS EN LABIO FIORENZATO CS

1

Photo	LF Code	Dimensions (mm)	Suitable for	For machine model
1	**1186835**	ø 51x40x7.3	FIORENZATO A1200186	PIAZZA SAN MARCO

GUARNIZIONI A LABBRO FUTURMAT
LIP GASKETS FUTURMAT
LIPPENDICHTUNGEN FUTURMAT
JUNTAS EN LABIO FUTURMAT

1

2

Photo	LF Code	Dimensions (mm)	Suitable for	For machine model
1	**1186816**	ø 50x38x7.5	FUTURMAT 00419903	PALANCA
2	**1186277**	ø 52x37x7.5	FUTURMAT 00101600	PALANCA

GUARNIZIONI A LABBRO GAGGIA
LIP GASKETS GAGGIA
LIPPENDICHTUNGEN GAGGIA
JUNTAS EN LABIO GAGGIA

1

2

3

Photo	LF Code	Dimensions (mm)	Suitable for	For machine model
1	**1186470**	ø 21x11x4.5	GAGGIA S361006	G105 - G106
2	**1186700**	ø 23x15x6	GAGGIA 145842900	NEW BABY 06
3	**1186467**	ø 44x33x5.5	GAGGIA S361005	G105 - G106

GUARNIZIONI A LABBRO GRIMAC
LIP GASKETS GRIMAC
LIPPENDICHTUNGEN GRIMAC
JUNTAS EN LABIO GRIMAC

1

Photo	LF Code	Dimensions (mm)	Suitable for	For machine model
1	**1186491**	ø 14x7x5	GRIMAC 1110100010-AS003	MIA - NEWCIALDAVAPOR - NEWCIALDAVAPORDOUBLE

GUARNIZIONI A LABBRO PAVONI
LIP GASKETS PAVONI
LIPPENDICHTUNGEN PAVONI
JUNTAS EN LABIO PAVONI

1

2

3

4

5

Photo	LF Code	Dimensions (mm)	Suitable for	For machine model
1	**1786151**	ø 22.2x15.8x4.7	PAVONI 0R13300120	MICROPOD
2	**1186470**	ø 21x11x4.5	PAVONI 361006	EUROPICCOLA - PROFESSIOANL - ROMANTICA - STRADIVARI
3	**1186467**	ø 44x33x5.5	PAVONI 361005	EUROPICCOLA - PROFESSIOANL - ROMANTICA - STRADIVARI
4	**1186197**	ø 52x40x7	PAVONI 361018	BAR - BART - PUB - HOTEL
5	**5035722**	ø 53x42x7.5	PAVONI 362068	BAR - BART - PUB - HOTEL

GUARNIZIONI A LABBRO PROMAC
LIP GASKETS PROMAC
LIPPENDICHTUNGEN PROMAC
JUNTAS EN LABIO PROMAC

1

Photo	LF Code	Dimensions (mm)	Suitable for	For machine model
1	**1348826**	ø 15x9x4.5	PROMAC 36101002	GREEN - COMPACT

GUARNIZIONI A LABBRO RANCILIO
LIP GASKETS RANCILIO
LIPPENDICHTUNGEN RANCILIO
JUNTAS EN LABIO RANCILIO

1

2

Photo	LF Code	Dimensions (mm)	Suitable for	For machine model
1	**1348826**	ø 15x9x4.5	RANCILIO 36101002	CLASSE10 - MILLENNIUM - S20 - Z11
1	**1186460**	ø 19x13x4	RANCILIO 36101003	Z11
1	**1186832**	ø 24x14x5	RANCILIO 36101004	Z11
2	**1186816**	ø 50x38x7.5	RANCILIO 36101005	CLASSE6 AL - CLASSE7 AL - Z11
1	**1186817**	ø 51x38x7.5	RANCILIO 36101006	CLASSE6 AL - CLASSE7 AL - Z11
2	**1186821**	ø 54x40x7.5	RANCILIO 36101007	Z11
1	**1186820**	ø 55x41x7.5	RANCILIO 36101008	Z11
2	**1186831**	ø 104x88x8	RANCILIO 36101012	Z11

GUARNIZIONI A LABBRO RDL
LIP GASKETS RDL
LIPPENDICHTUNGEN RDL
JUNTAS EN LABIO RDL

1

Photo	LF Code	Dimensions (mm)	Suitable for	For machine model
1	**1786151**	ø 22.2x15.8x4.7	RDL 13300120	MINI - MINICAP

GUARNIZIONI A LABBRO RENEKA
LIP GASKETS RENEKA
LIPPENDICHTUNGEN RENEKA
JUNTAS EN LABIO RENEKA

1

Photo	LF Code	Dimensions (mm)	Suitable for	For machine model
1	**1186084**	ø 16x6x5	RENEKA 9003629	CONCEPT - PILOT - PLUS - PRESTIGE - SINGLE - VIVA - XL

GUARNIZIONI A LABBRO SAECO
LIP GASKETS SAECO
LIPPENDICHTUNGEN SAECO
JUNTAS EN LABIO SAECO

1

Photo	LF Code	Dimensions (mm)	Suitable for	For machine model
1	**1186840**	ø 29x12x10	SAECO 145841350	BISTRO - FAMILY

GUARNIZIONI A LABBRO SAN MARCO
LIP GASKETS SAN MARCO
LIPPENDICHTUNGEN SAN MARCO
JUNTAS EN LABIO SAN MARCO

1

Photo	LF Code	Dimensions (mm)	Suitable for	For machine model
1	**1186123**	ø 50x31x10	SAN MARCO 109014	LEVA

GUARNIZIONI A LABBRO SPAZIALE
LIP GASKETS SPAZIALE
LIPPENDICHTUNGEN SPAZIALE
JUNTAS EN LABIO SPAZIALE

1

Photo	LF Code	Dimensions (mm)	Suitable for	For machine model
1	**1186710**	ø 34x20x6.3	SPAZIALE 00485	S1 - S3 - S5 - S40 - SPAZIO - NEW

GUARNIZIONI A LABBRO VICTORIA ARDUINO
LIP GASKETS VICTORIA ARDUINO
LIPPENDICHTUNGEN VICTORIA ARDUINO
JUNTAS EN LABIO VICTORIA ARDUINO

1

Photo	LF Code	Dimensions (mm)	Suitable for	For machine model
1	**1186197**	ø 52x40x7	VICTORIA ARDUINO 17000021	ATHENA

GUARNIZIONI A LABBRO WEGA
LIP GASKETS WEGA
LIPPENDICHTUNGEN WEGA
JUNTAS EN LABIO WEGA

1

2

Photo	LF Code	Dimensions (mm)	Suitable for	For machine model
1	**1186491**	ø 14x7x5	WEGA WY12205	COLOSSEUM - ESPRESSA - EURO 2000 - FORMULA MILANO - START
2	**1186197**	ø 52x40x7	WEGA WY12201	AL

GUARNIZIONI CALDAIE ASTORIA/CMA
BOILER GASKETS ASTORIA/CMA
KESSELDICHTUNGEN ASTORIA/CMA
JUNTAS CALDERAS ASTORIA/CMA

1

2

3

Photo	LF Code	Dimensions	Material	Suitable for	For machine model
1	**1186561**	ø 190x137x3 mm - 11 HOLES	CARBO	ASTORIA/CMA 12003	ARGENTA - BRAVA - CALYPSO - DENISE - DIVINA - DORA - LISA
2	**1186562**	ø 190x137x3 mm - 11 HOLES	PTFE	ASTORIA/CMA 12003	ARGENTA - BRAVA - CALYPSO - DENISE - DIVINA - DORA - LISA
3	**1186187**	ø 220x170x2 mm - 12 HOLES	PTFE	ASTORIA/CMA 12018	BOOSTED

GUARNIZIONI CALDAIE AZKOYEN
BOILER GASKETS AZKOYEN
KESSELDICHTUNGEN AZKOYEN
JUNTAS CALDERAS AZKOYEN

1

Photo	LF Code	Dimensions	Material	Suitable for	For machine model
1	**1186583**	ø 100x94.5x3 mm	VITON	AZKOYEN	AZ04 - BRAVO - VIENNA

Guarnizioni caldaia macchine caffè
Gaskets for coffee machine boiler
Dichtungen für Kaffeemaschinenboiler
Burletes calderín máquina de café

GUARNIZIONI CALDAIE BEZZERA
BOILER GASKETS BEZZERA
KESSELDICHTUNGEN BEZZERA
JUNTAS CALDERAS BEZZERA

1

2

3

Photo	LF Code	Dimensions	Material	Suitable for	For machine model
1	**1186542**	ø 172x150x2 mm	CARBO	BEZZERA	ELLISSE
2	**1186541**	ø 205x150x2 mm - 10 HOLES	CARBO	BEZZERA 5492005	B2000 - B2000 AL - B2006 - B2006 AL - B2013 - B3000
3	**5035312**	ø 205x150x2 mm - 10 HOLES	ASBESTOS FREE	BEZZERA 5492005	B2000 - B2000 AL - B2006 - B2006 AL - B2013 - B3000

GUARNIZIONI CALDAIE BRASILIA
BOILER GASKETS BRASILIA
KESSELDICHTUNGEN BRASILIA
JUNTAS CALDERAS BRASILIA

1

Photo	LF Code	Dimensions	Material	Suitable for	For machine model
1	**1186618**	ø 142x130x3 mm	CARBO	BRASILIA 00821.0.00.02	CENTURY

GUARNIZIONI CALDAIE BRUGNETTI/AURORA
BOILER GASKETS BRUGNETTI/AURORA
KESSELDICHTUNGEN BRUGNETTI/AURORA
JUNTAS CALDERAS BRUGNETTI/AURORA

1

Photo	LF Code	Dimensions	Material	Suitable for	For machine model
1	**1186276**	ø 210x150x3 mm - 10 HOLES	CARBO	BRUGNETTI/AURORA 000458A	---

GUARNIZIONI CALDAIE CARIMALI
BOILER GASKETS CARIMALI
KESSELDICHTUNGEN CARIMALI
JUNTAS CALDERAS CARIMALI

1

2

Photo	LF Code	Dimensions	Material	Suitable for	For machine model
1	**1186618**	ø 142x130x3 mm	CARBO	CARIMALI 74.00012	---
2	**1186568**	ø 230x177x3 mm - 10 HOLES	CARBO	CARIMALI	---

GUARNIZIONI CALDAIE CIMBALI
BOILER GASKETS CIMBALI
KESSELDICHTUNGEN CIMBALI
JUNTAS CALDERAS CIMBALI

1

2

3

Photo	LF Code	Dimensions	Material	Suitable for	For machine model
1	**1186572**	ø 180x140x3 mm - 6 HOLES	PTFE	CIMBALI 401-331-010	M20 - M25 - M27 - M28 - M30 - M39 - M39GT
2	**1186751**	ø 180x140x3 mm - 6 HOLES	CARBO	CIMBALI 401-331-010	M20 - M25 - M27 - M28 - M30 - M39 - M39GT
3	**1186750**	ø 214x200x3 mm	CARBO	CIMBALI	M15

Guarnizioni caldaia macchine caffè
Gaskets for coffee machine boiler
Dichtungen für Kaffeemaschinenboiler
Burletes calderín máquina de café

GUARNIZIONI CALDAIE FAEMA
BOILER GASKETS FAEMA
KESSELDICHTUNGEN FAEMA
JUNTAS CALDERAS FAEMA

1

2

3

4

Photo	LF Code	Dimensions	Material	Suitable for	For machine model
1	**1186551**	ø 150x137x2 mm	CARBO	FAEMA	E64 - E66 - P4 - P6
2	**1186553**	ø 243x204x3 mm - 12 HOLES	CARBO	FAEMA	E61
3	**1186552**	ø 243x205x3 mm - 16 HOLES	CARBO	FAEMA	E61
4	**1186396**	ø 246x207x3 mm - 12 HOLES	PTFE	FAEMA	E61

GUARNIZIONI CALDAIE FIORENZATO CS
BOILER GASKETS FIORENZATO CS
KESSELDICHTUNGEN FIORENZATO CS
JUNTAS CALDERAS FIORENZATO CS

1

Photo	LF Code	Dimensions	Material	Suitable for	For machine model
1	**1186690**	ø 210x170x3 mm - 10 HOLES	PTFE	FIORENZATO A1200017	MURANO

GUARNIZIONI CALDAIE FUTURMAT
BOILER GASKETS FUTURMAT
KESSELDICHTUNGEN FUTURMAT
JUNTAS CALDERAS FUTURMAT

1

Photo	LF Code	Dimensions	Material	Suitable for	For machine model
1	**1186552**	ø 243x205x3 mm - 16 HOLES	CARBO	FUTURMAT	E61

GUARNIZIONI CALDAIE GAGGIA
BOILER GASKETS GAGGIA
KESSELDICHTUNGEN GAGGIA
JUNTAS CALDERAS GAGGIA

1

2

3

Photo	LF Code	Dimensions	Material	Suitable for	For machine model
1	**5501123**	ø 108x80x2 mm	CARBO	GAGGIA S362017	G105 - G106
2	**1186296**	ø 220x168x2 mm - 10 HOLES	ASBESTOS FREE	GAGGIA 4027014000	DECO - D90 - E90
3	**1186483**	ø 93x80x2 mm	CARBO	GAGGIA S362019	G105 - G106

GUARNIZIONI CALDAIE GRIMAC
BOILER GASKETS GRIMAC
KESSELDICHTUNGEN GRIMAC
JUNTAS CALDERAS GRIMAC

1

Photo	LF Code	Dimensions	Material	Suitable for	For machine model
1	**1186690**	ø 210x170x3 mm - 10 HOLES	PTFE	GRIMAC 1110300001-GR807	ZOLAI - ZOLAII

Guarnizioni caldaia macchine caffè
Gaskets for coffee machine boiler
Dichtungen für Kaffeemaschinenboiler
Burletes calderín máquina de café

GUARNIZIONI CALDAIE MCE
BOILER GASKETS MCE
KESSELDICHTUNGEN MCE
JUNTAS CALDERAS MCE

1

2

Photo	LF Code	Dimensions	Material	Suitable for	For machine model
1	**1186561**	ø 190x137x3 mm - 11 HOLES	CARBO	MCE 12003	START
2	**1186562**	ø 190x137x3 mm - 11 HOLES	PTFE	MCE 12003	START

GUARNIZIONI CALDAIE ORCHESTRALE
BOILER GASKETS ORCHESTRALE
KESSELDICHTUNGEN ORCHESTRALE
JUNTAS CALDERAS ORCHESTRALE

1

2

Photo	LF Code	Dimensions	Material	Suitable for	For machine model
1	**1186561**	ø 190x137x3 mm - 11 HOLES	CARBO	ORCHESTRALE D12003	ETNICA - PHONICA
2	**1186562**	ø 191x139x3 mm - 11 HOLES	PTFE	ORCHESTRALE D12003	ETNICA - PHONICA

GUARNIZIONI CALDAIE PAVONI
BOILER GASKETS PAVONI
KESSELDICHTUNGEN PAVONI
JUNTAS CALDERAS PAVONI

1

2

3

4

5

Photo	LF Code	Dimensions	Material	Suitable for	For machine model
1	**1186483**	ø 93x80x2 mm	CARBO	PAVONI 362019	EUROPICCOLA - PROFESSIONAL - ROMANTICA - STRADIVARI
2	**5034917**	ø 104x80x2 mm	CARBO	PAVONI 362081	PROFESSIONAL - STRADIVARI
3	**5501123**	ø 108x80x2 mm	CARBO	PAVONI 362017	PROFESSIONAL - ROMANTICA
4	**1186479**	ø 184x170x2 mm	CARBO	PAVONI 362072	BAR - BART
5	**1186478**	ø 235x200x3 mm - 10 HOLES	CARBO	PAVONI 361001	P UNO - P TRE - P90

GUARNIZIONI CALDAIE RANCILIO
BOILER GASKETS RANCILIO
KESSELDICHTUNGEN RANCILIO
JUNTAS CALDERAS RANCILIO

1

2

3

Photo	LF Code	Dimensions	Material	Suitable for	For machine model
1	**1186449**	ø 130x116x2 mm	PTFE	RANCILIO 36220018	S20
2	**1186808**	ø 145x135x5 mm	SILICONE	RANCILIO 36404114	S20NSF
3	**1186801**	ø 175x123x2 mm - 8 HOLES	PTFE	RANCILIO 36930011	CLASSE10 - EPOCA - MILLENNIUM - S20 - Z11

Guarnizioni caldaia macchine caffè
Gaskets for coffee machine boiler
Dichtungen für Kaffeemaschinenboiler
Burletes calderín máquina de café

GUARNIZIONI CALDAIE SAECO
BOILER GASKETS SAECO
KESSELDICHTUNGEN SAECO
JUNTAS CALDERAS SAECO

1

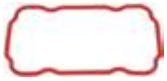
2

Photo	LF Code	Dimensions	Material	Suitable for	For machine model
1	**1186843**	ø 7/6 mm - H 8 mm	SILICONE	SAECO 149450588	ARMONIA - AROMA - MAGICCAPPUCCINO - RIO - VIAVENEZIA
2	**1186845**	---	SILICONE	SAECO 145854259	CAFECREMA - CAFEIT - CAFENOVA - MIGROS - TREVI - VIAROMA

GUARNIZIONI CALDAIE SAN MARCO
BOILER GASKETS SAN MARCO
KESSELDICHTUNGEN SAN MARCO
JUNTAS CALDERAS SAN MARCO

1

2

Photo	LF Code	Dimensions	Material	Suitable for	For machine model
1	**1186565**	ø 131x123x3 mm	PTFE	SAN MARCO 109099	105 - 85 - 95 PRACTICAL
2	**1186566**	ø 165x150x3 mm	PTFE	SAN MARCO 109073	LEVA - NEW 105 - 100 - 105 - 85 - 95

GUARNIZIONI CALDAIE SPAZIALE
BOILER GASKETS SPAZIALE
KESSELDICHTUNGEN SPAZIALE
JUNTAS CALDERAS SPAZIALE

1

2

3

4

Photo	LF Code	Dimensions	Material	Suitable for	For machine model
1	**1186706**	ø 93x80x2 mm	ASBESTOS FREE	SPAZIALE 00899	NEW1GR - S1VIVALDI
2	**1186513**	ø 148x135x2 mm	CARBO	SPAZIALE 00376	S5 - S3 - SELETRON - SUPER 3000 - S40
3	**1186511**	ø 170x135x2 mm - 8 HOLES	CARBO	SPAZIALE	3000
4	**1186512**	ø 170x135x2 mm - 8 HOLES	ASBESTOS FREE	SPAZIALE	3000

GUARNIZIONI CALDAIE VIBIEMME
BOILER GASKETS VIBIEMME
KESSELDICHTUNGEN VIBIEMME
JUNTAS CALDERAS VIBIEMME

1 2

Photo	LF Code	Dimensions	Material	Suitable for	For machine model
1	**1786290**	ø 141x127x4 mm	PTFE	VIBIEMME GUARFL180T	DOSAPLUS - SILVER
2	**1186566**	ø 165x150x3 mm	PTFE	VIBIEMME GUARFL205T	CUBO - DOSAPLUS - REPLICA - SILVER

GUARNIZIONI CALDAIE WEGA
BOILER GASKETS WEGA
KESSELDICHTUNGEN WEGA
JUNTAS CALDERAS WEGA

1 2

Photo	LF Code	Dimensions	Material	Suitable for	For machine model
1	**1186561**	ø 190x137x3 mm - 11 HOLES	CARBO	WEGA WY12003	AIRY - ANTARES - ATLAS - NOVA - ORION - POLARIS
2	**1186562**	ø 190x137x3 mm - 11 HOLES	PTFE	WEGA WY12003	AIRY - ANTARES - ATLAS - NOVA - ORION - POLARIS

Guarnizioni gruppo macchine caffè
Gaskets for coffee group
Dichtungen für Kaffeegruppe
Burletes grupo máquinas de café

ASTORIA CMA

GUARNIZIONI GRUPPO ASTORIA/CMA
GASKETS FOR GROUP ASTORIA/CMA
DICHTUNGEN FÜR GRUPPE ASTORIA/CMA
JUNTAS PARA GRUPO ASTORIA/CMA

1

2

3

Photo	LF Code	Features	Suitable for	For machine model
1	**1186451**	ø 88x40x2 mm - CARBO	ASTORIA/CMA 12002	ARGENTA - BRAVA - DENISE - DORA - GLORIA - GLORIA R12
2	**1187002**	ø 88x40x2 mm - PTFE	ASTORIA/CMA 12002	ARGENTA - BRAVA - DENISE - DORA - GLORIA - GLORIA R12
3	**1786058**	ø 88x40x2 mm - FREE	ASTORIA/CMA 12002	ARGENTA - BRAVA - DENISE - DORA - GLORIA - GLORIA R12

BIANCHI

GUARNIZIONI GRUPPO BIANCHI
GASKETS FOR GROUP BIANCHI
DICHTUNGEN FÜR GRUPPE BIANCHI
JUNTAS PARA GRUPO BIANCHI

1

Photo	LF Code	Features	Suitable for	For machine model
1	**1786255**	73x66x2 mm - PAPER	BIANCHI 36362316	SARA

BRASILIA

GUARNIZIONI GRUPPO BRASILIA
GASKETS FOR GROUP BRASILIA
DICHTUNGEN FÜR GRUPPE BRASILIA
JUNTAS PARA GRUPO BRASILIA

1

2

Photo	LF Code	Features	Suitable for	For machine model
1	**1186059**	35x32x1.5 mm - FREE	BRASILIA 00823.0.00.02	BELLEEPOQUE JUNIOR - CLUB - LADY
2	**1186652**	77x51x3 mm - CARBO	BRASILIA 00814.0.00.02	CENTURY - CENTURY AMERICA - FIRENZE SL - PORTOFINO

BRUGNETTI-AURORA

GUARNIZIONI GRUPPO BRUGNETTI-AURORA
GASKETS FOR GROUP BRUGNETTI-AURORA
DICHTUNGEN FÜR GRUPPE BRUGNETTI-AURORA
JUNTAS PARA GRUPO BRUGNETTI-AURORA

1

2

Photo	LF Code	Features	Suitable for	For machine model
1	**1186098**	ø 78x43x2 mm - CARBO	BRUGNETTI-AURORA 000460	ALEXIA - C
2	**1186015**	ø 78x43x2 mm - FREE	BRUGNETTI-AURORA 000460	ALEXIA - C

Guarnizioni gruppo macchine caffè
Gaskets for coffee group
Dichtungen für Kaffeegruppe
Burletes grupo máquinas de café

CIMBALI

GUARNIZIONI GRUPPO CIMBALI
GASKETS FOR GROUP CIMBALI
DICHTUNGEN FÜR GRUPPE CIMBALI
JUNTAS PARA GRUPO CIMBALI

1

2

3

4

Photo	LF Code	Features	Suitable for	For machine model
1	**1186501**	ø 94x45x2 mm - CARBO	CIMBALI	M15
2	**1186250**	ø 53x46x6 mm	CIMBALI 401-247-000	M15 - M25
3	**1186207**	ø 128 mm	CIMBALI 460-309-000	M15 - M25
4	**1186704**	---	CIMBALI 460-114-000	M15 - M25

CONTI

GUARNIZIONI GRUPPO CONTI
GASKETS FOR GROUP CONTI
DICHTUNGEN FÜR GRUPPE CONTI
JUNTAS PARA GRUPO CONTI

1

2

Photo	LF Code	Features	Suitable for	For machine model
1	**1786010**	ø 56.8x49.4x3.2 mm - PTFE	CONTI 407708	CLUB - XEOS2
2	**1186382**	ø 88x48x2 mm - FREE	CONTI 18900	CLASSICA - CLUB - XEOS2

DELONGHI

GUARNIZIONI GRUPPO DELONGHI
GASKETS FOR GROUP DELONGHI
DICHTUNGEN FÜR GRUPPE DELONGHI
JUNTAS PARA GRUPO DELONGHI

1

Photo	LF Code	Features	Suitable for	For machine model
1	**1585004**	ø 73x61x3,5 mm SILICONE	DELONGHI 5313221481	EC680 - EC820 - EC850 - EC860

ECM

GUARNIZIONI GRUPPO ECM
GASKETS FOR GROUP ECM
DICHTUNGEN FÜR GRUPPE ECM
JUNTAS PARA GRUPO ECM

1

Photo	LF Code	Features	Suitable for	For machine model
1	**1585002**	75x68x2 mm - CARBO	ECM C449900767	GIOTTO - LAURA - MICHELANGELO - VENEZIANO

Guarnizioni gruppo macchine caffè
Gaskets for coffee group
Dichtungen für Kaffeegruppe
Burletes grupo máquinas de café

ECM MANUFACTURE

GUARNIZIONI GRUPPO ECM MANUFACTURE
GASKETS FOR GROUP ECM MANUFACTURE
DICHTUNGEN FÜR GRUPPE ECM MANUFACTURE
JUNTAS PARA GRUPO ECM MANUFACTURE

1

Photo	LF Code	Features	Suitable for	For machine model
1	**1585002**	75x68x2 mm - CARBO	ECM MANUFACTURE C449900767	CLASSIKA II - ELEKTRONIKA II PROFI - MECHANIKA

EXPOBAR

GUARNIZIONI GRUPPO EXPOBAR
GASKETS FOR GROUP EXPOBAR
DICHTUNGEN FÜR GRUPPE EXPOBAR
JUNTAS PARA GRUPO EXPOBAR

1

2

Photo	LF Code	Features	Suitable for	For machine model
1	**1186536**	73x68x2 mm - FREE	EXPOBAR 50000010	DIAMANT - EB61 - ELEN - G10 - MARKUS - MARKUS SILVER
2	**1186028**	ø 51 mm	EXPOBAR 50000200	ELEN

FRACINO

GUARNIZIONI GRUPPO FRACINO
GASKETS FOR GROUP FRACINO
DICHTUNGEN FÜR GRUPPE FRACINO
JUNTAS PARA GRUPO FRACINO

1

Photo	LF Code	Features	Suitable for	For machine model
1	**1585001**	76x66x2 mm - FREE	FRACINO FC101	BAMBINO - CHERUB - HEAVENLY

FUTURMAT-ARIETE

GUARNIZIONI GRUPPO FUTURMAT
GASKETS FOR GROUP FUTURMAT
DICHTUNGEN FÜR GRUPPE FUTURMAT
JUNTAS PARA GRUPO FUTURMAT

1

2

Photo	LF Code	Features	Suitable for	For machine model
1	**1186172**	80x72 mm - FREE	FUTURMAT 07718604	RIMINI
2	**1186259**	ø 86x1 mm - FREE	FUTURMAT 08150302	PALANCA

Guarnizioni gruppo macchine caffè
Gaskets for coffee group
Dichtungen für Kaffeegruppe
Burletes grupo máquinas de café

GAGGIA

GUARNIZIONI GRUPPO GAGGIA
GASKETS FOR GROUP GAGGIA
DICHTUNGEN FÜR GRUPPE GAGGIA
JUNTAS PARA GRUPO GAGGIA

1

2

Photo	LF Code	Features	Suitable for	For machine model
1	**1186523**	68x68x2 mm - CARBO	GAGGIA	D90 - E90
2	**1186980**	73x61x1 mm - FREE	GAGGIA WGA4001084000	DECO - GE - GD

GAGGIA SPAGNA

GUARNIZIONI GRUPPO GAGGIA SPAGNA
GASKETS FOR GROUP GAGGIA SPAGNA
DICHTUNGEN FÜR GRUPPE GAGGIA SPAGNA
JUNTAS PARA GRUPO GAGGIA SPAGNA

1

2

Photo	LF Code	Features	Suitable for	For machine model
1	**1186172**	80x72 mm - FREE	GAGGIA SPAGNA 07718604	NERA
2	**1186259**	ø 86x1 mm - FREE	GAGGIA SPAGNA 08150302	PALANCA

ITALCREM

GUARNIZIONI GRUPPO ITALCREM
GASKETS FOR GROUP ITALCREM
DICHTUNGEN FÜR GRUPPE ITALCREM
JUNTAS PARA GRUPO ITALCREM

1

2

Photo	LF Code	Features	Suitable for	For machine model
1	**1186172**	80x72 mm - FREE	ITALCREM 07718604	CAPRI
2	**1186259**	ø 86x1 mm - FREE	ITALCREM 08150302	PALANCA

MAIRALI

GUARNIZIONI GRUPPO MAIRALI
GASKETS FOR GROUP MAIRALI
DICHTUNGEN FÜR GRUPPE MAIRALI
JUNTAS PARA GRUPO MAIRALI

1

2

Photo	LF Code	Features	Suitable for	For machine model
1	**1186172**	80x72 mm - FREE	MAIRALI 07718604	GIULIETTA
2	**1186259**	ø 86x1 mm - FREE	MAIRALI 08150302	PALANCA

MARZOCCO

GUARNIZIONI GRUPPO MARZOCCO
GASKETS FOR GROUP MARZOCCO
DICHTUNGEN FÜR GRUPPE MARZOCCO
JUNTAS PARA GRUPO MARZOCCO

1

2

Photo	LF Code	Features	Suitable for	For machine model
1	**1186781**	109x92x2 mm - EPDM	MARZOCCO L100/AG	FB70 - LINEA
2	**1186324**	109x92x2 mm - FREE	MARZOCCO L100/AN	FB70 - LINEA

NUOVA SIMONELLI

GUARNIZIONI GRUPPO NUOVA SIMONELLI
GASKETS FOR GROUP NUOVA SIMONELLI
DICHTUNGEN FÜR GRUPPE NUOVA SIMONELLI
JUNTAS PARA GRUPO NUOVA SIMONELLI

1

Photo	LF Code	Features	Suitable for	For machine model
1	**1186546**	100x30x3 mm - CARBO	NUOVA SIMONELLI 02060019	MACDIGIT - MAC2000 - OPTIMA - PROGRAM

PAVONI

GUARNIZIONI GRUPPO PAVONI
GASKETS FOR GROUP PAVONI
DICHTUNGEN FÜR GRUPPE PAVONI
JUNTAS PARA GRUPO PAVONI

1

2

Photo	LF Code	Features	Suitable for	For machine model
1	**1186477**	71x71x2 mm - CARBO	PAVONI 361013	BART
2	**1186980**	73x61x1 mm - FREE	PAVONI 361016	BAR - BART - CAFÈ - HOTEL - PUB

RANCILIO

GUARNIZIONI GRUPPO RANCILIO
GASKETS FOR GROUP RANCILIO
DICHTUNGEN FÜR GRUPPE RANCILIO
JUNTAS PARA GRUPO RANCILIO

1

2

3

Photo	LF Code	Features	Suitable for	For machine model
1	**1186827**	ø 125x105x1 mm	RANCILIO 36206008	Z11
2	**1186825**	ø 32 mm	RANCILIO 36206004	Z11
3	**1186826**	ø 32 mm	RANCILIO 36206003	Z11

RENEKA

GUARNIZIONI GRUPPO RENEKA
GASKETS FOR GROUP RENEKA
DICHTUNGEN FÜR GRUPPE RENEKA
JUNTAS PARA GRUPO RENEKA

1

Photo	LF Code	Features	Suitable for	For machine model
1	**1486025**	ø 45x39x3 mm - EPDM	RENEKA 9001842	CONCEPT - LC - PLUS - PRESTIGE - VIVA - VIVAE - VIVAS

SAECO

GUARNIZIONI GRUPPO SAECO
GASKETS FOR GROUP SAECO
DICHTUNGEN FÜR GRUPPE SAECO
JUNTAS PARA GRUPO SAECO

1

Photo	LF Code	Features	Suitable for	For machine model
1	**1186980**	73x61x1 mm - FREE	SAECO WGA4001084000	AROMA

SAN MARCO

GUARNIZIONI GRUPPO SAN MARCO
GASKETS FOR GROUP SAN MARCO
DICHTUNGEN FÜR GRUPPE SAN MARCO
JUNTAS PARA GRUPO SAN MARCO

1

2

3

Photo	LF Code	Features	Suitable for	For machine model
1	**1186285**	ø 51x19x1 mm - CARBO	SAN MARCO	FCS
2	**1186284**	ø 87x75x5.8 mm - EPDM	SAN MARCO 109045	FCS - LEVA
3	**1186521**	95x45 mm - FREE	SAN MARCO 109070	NEW 105 - 100 - 105 - 85 - 95

SANREMO

GUARNIZIONI GRUPPO SANREMO
GASKETS FOR GROUP SANREMO
DICHTUNGEN FÜR GRUPPE SANREMO
JUNTAS PARA GRUPO SANREMO

1

Photo	LF Code	Features	Suitable for	For machine model
1	**5060072**	ø 52x46x3 mm	SANREMO 10503018	TORINO - ZOE

Guarnizioni gruppo macchine caffè
Gaskets for coffee group
Dichtungen für Kaffeegruppe
Burletes grupo máquinas de café

SPAZIALE

GUARNIZIONI GRUPPO SPAZIALE
GASKETS FOR GROUP SPAZIALE
DICHTUNGEN FÜR GRUPPE SPAZIALE
JUNTAS PARA GRUPO SPAZIALE

1

2

3

4

Photo	LF Code	Features	Suitable for	For machine model
1	**1186518**	ø 112x67x3 mm - CARBO	SPAZIALE	S5 - S5 COMPACT
2	**1186743**	ø 112x66x3.5 mm - PTFE	SPAZIALE	S5 - S5 COMPACT
3	**1186481**	ø 85x70x2 mm - CARBO	SPAZIALE	PROFESSIONALE - SPAZIO - S1 - S3 - S5 COMPACT
4	**1786213**	ø 85x70x2 mm - CARBO	SPAZIALE	PROFESSIONALE - SPAZIO - S1 - S3 - S5 COMPACT

VFA EXPRES

GUARNIZIONI GRUPPO VFA
GASKETS FOR GROUP VFA
DICHTUNGEN FÜR GRUPPE VFA
JUNTAS PARA GRUPO VFA

1

Photo	LF Code	Features	Suitable for	For machine model
1	**1187003**	83x70x2 mm - ASBESTOS FREE	VFA 228319	ELITE - MAGESTIC - PRONTA - TORINO

VIBIEMME

GUARNIZIONI GRUPPO VIBIEMME
GASKETS FOR GROUP VIBIEMME
DICHTUNGEN FÜR GRUPPE VIBIEMME
JUNTAS PARA GRUPO VIBIEMME

1

2

Photo	LF Code	Features	Suitable for	For machine model
1	**1186486**	72x64x2 mm - PAPER	VIBIEMME GUARGRKO	EVOLUTION - KOMETA - LOLLO - MINIMAX - SILVER
2	**1786285**	ø 82.5x3 mm - PTFE	VIBIEMME GUARGRPISTONE	REPLICA

VISACREM

GUARNIZIONI GRUPPO VISACREM
GASKETS FOR GROUP VISACREM
DICHTUNGEN FÜR GRUPPE VISACREM
JUNTAS PARA GRUPO VISACREM

1

2

Photo	LF Code	Features	Suitable for	For machine model
1	**1186172**	80x72 mm - FREE	VISACREM 07718604	NERA
2	**1186259**	ø 86x1 mm - FREE	VISACREM 08150302	PALANCA

Guarnizioni gruppo macchine caffè
Gaskets for coffee group
Dichtungen für Kaffeegruppe
Burletes grupo máquinas de café

WEGA

GUARNIZIONI GRUPPO WEGA
GASKETS FOR GROUP WEGA
DICHTUNGEN FÜR GRUPPE WEGA
JUNTAS PARA GRUPO WEGA

1

2

3

Photo	LF Code	Features	Suitable for	For machine model
1	**1186451**	ø 88x40x2 mm - CARBO	WEGA WY12002	AIRY - ATLAS - COLOSSEUM - COMBI NOVA - ESPRESSA
2	**1187002**	ø 88x40x2 mm - PTFE	WEGA WY12002	AIRY - ATLAS - COLOSSEUM - COMBI NOVA - ESPRESSA
3	**1786058**	ø 88x40x2 mm - FREE	WEGA WY12002	AIRY - ATLAS - COLOSSEUM - COMBI NOVA - ESPRESSA

VARI • MISCELLANEOUS • VERSCHIEDENES • VARIOS

GUARNIZIONI GRUPPO ADATTE A PIU' MARCHI
GASKETS FOR GROUP ADJUSTABLE TO SEVERAL BRANDS
DICHTUNGEN FÜR GRUPPE FÜR MEHRERE HERSTELLER GEEIGNET
JUNTAS PARA GRUPO ADECUADAS PARA MARCAS DIFERENTES

1

2

3

Photo	LF Code	Features	Suitable for	For machine model
1	**1186502**	79x71x2 mm - CARBO	MANY BRANDS - MOLTI MARCHI	FOR MODEL E61 GROUPS - PER GRUPPI TIPO E61
2	**1186508**	77x73x2 mm - PTFE	MANY BRANDS - MOLTI MARCHI	FOR MODEL E61 GROUPS - PER GRUPPI TIPO E61
3	**1186384**	80x70x2 mm - PAPER	MANY BRANDS - MOLTI MARCHI	FOR MODEL E61 GROUPS - PER GRUPPI TIPO E61

GUARNIZIONI "OR" CORDA 1,78 mm
O-RING THICKNESS 1.78 mm
O-RING DICHTUNGEN DICKE 1,78 mm
JUNTAS EN ARO "O" GROSOR 1,78 mm

1.78 mm

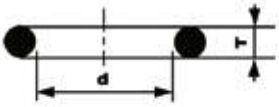

Dimensions (mm) T x d	Model new cross-references	Model old cross-references	LF Code (EPDM)	LF Code (VITON) STANDARD	LF Code (SILICONE) RED	LF Code (VITON) MIX COLOR	LF Code (SILICONE) MIX COLOR
1.78 x 1.78	OR 02007		**2111723**				
1.78 x 2.57	OR 02010		**1186163**	**1186746**			
1.78 x 2.90	OR 02012	OR 0101	**1186365**		**1186846**	**1186842**	
1.78 x 3.69	OR 02015	OR 0102	**1186014**	**1186900**	**1786278**	**1786095**	**1186514**
1.78 x 4.48	OR 02018	OR 0103	**1186421**	**1186755**	**1186861**		
1.78 x 5.28	OR 02021	OR 0104	**1186362**	**1786088**	**1186903**	**1786144**	**5056235**
1.78 x 6.07	OR 02025	OR 0105	**3243139**	**1186612**	**1186611**	**1786143**	**1486013**
1.78 x 6.75	OR 0106	OR 0106	**3243009**	**1186435**	**1186864**		**D786003**
1.78 x 7.66	OR 02031	OR 0107	**1186411**	**1186717**	**1186901**	**1786085**	
1.78 x 8.73	OR 0108	OR 0108	**1186422**	**1186707**	**1186902**		
1.78 x 9.25	OR 02037	OR 0110	**1186803**	**1186088**	**1786087**	**1786267**	
1.78 x 10.82	OR 02043		**1186346**	**1786303**	**5008673**	**1186950**	
1.78 x 11.11	OR 0114	OR 0114	**1186626**	**1186730**	**1186877**		**1786075**
1.78 x 12.42	OR 02050		**1186352**		**1186366**		
1.78 x 14.00	OR 02056		**1186223**	**1786154**	**1786061**	**5037375**	
1.78 x 15.60	OR 02062		**1186424**	**1786232**	**1786159**	**1786208**	
1.78 x 17.17	OR 02068		**3243069**	**1786271**		**1786165**	
1.78 x 18.77	OR 02075		**3186440**			**1186933**	**5008687**
1.78 x 20.35	OR 02081		**3243266**				**1186373**
1.78 x 21.95	OR 02087		**3243382**	**1786277**			
1.78 x 23.52	OR 02093		**1186401**				
1.78 x 25.12	OR 02100		**3186169**				
1.78 x 26.70	OR 02106		**3186343**		**1186863**		
1.78 x 28.30	OR 02112		**3186754**	**1186631**			
1.78 x 29.87	OR 02118		**5010533**				
1.78 x 31.47	OR 02125		**3243191**	**1186919**	**1786139**		
1.78 x 33.05	OR 02131		**1186003**		**3186317**		
1.78 x 34.65	OR 02137		**3243189**		**5060454**	**1186929**	
1.78 x 36.27	OR 02142				**1786122**		
1.78 x 37.82	OR 02150			**5066580**	**1786102**		
1.78 x 39.45	OR 02155						
1.78 x 41.00	OR 02162					**1186960**	
1.78 x 44.17	OR 02175						
1.78 x 47.35	OR 02187		**7102065**		**3186657**		
1.78 x 50.52	OR 02200		**1186956**				
1.78 x 53.70	OR 02212						

Dimensions (mm) T x d	Model new cross-references	Model old cross-references	LF Code (EPDM)	LF Code (VITON) STANDARD	LF Code (SILICONE) RED	LF Code (VITON) MIX COLOR	LF Code (SILICONE) MIX COLOR
1.78 x 56.87	OR 02225						
1.78 x 60.05	OR 02237		**6456037**				
1.78 x 63.22	OR 02250						
1.78 x 66.40	OR 02262						
1.78 x 69.57	OR 02275						
1.78 x 72.75	OR 02287		**5059891**				
1.78 x 75.92	OR 02300		**1186397**				
1.78 x 82.27	OR 02325		**6456074**				
1.78 x 88.62	OR 02350		**3186232**				
1.78 x 94.97	OR 02375		**3122121**				
1.78 x 101.32	OR 02400						
1.78 x 107.67	OR 02425						
1.78 x 114.02	OR 02450						
1.78 x 120.37	OR 02475		**3122365**				
1.78 x 126.72	OR 02500						
1.78 x 133.07	OR 02525		**3186239**				

GUARNIZIONI "OR" CORDA 2,62 mm
O-RING GASKETS THICKNESS 2.62 mm
O-RING DICHTUNGEN DICKE 2,62 mm
JUNTAS EN ARO "O" GROSOR 2,62 mm

2.62 mm

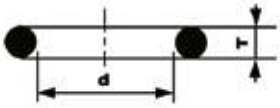

Dimensions (mm) T x d	Model new cross-references	Model old cross-references	LF Code (EPDM)	LF Code (VITON) STANDARD	LF Code (SILICONE) RED	LF Code (VITON) MIX COLOR	LF Code (SILICONE) MIX COLOR
2.62 x 3.63	OR 03014		**1186407**			**1186967**	
2.62 x 4.42	OR 03017						
2.62 x 5.23	OR 03021						
2.62 x 6.02	OR 03024		**3786668**		**1786137**		
2.62 x 7.59	OR 03030		**1186358**	**1786155**	**1786280**	**1786197**	
2.62 x 9.13	OR 0109	OR 0109	**1186255**	**5029740**	**1186910**		**3186608**
2.62 x 9.19	OR 03037	OR 0111	**3186340**	**1786202**			
2.62 x 9.92	OR 0112	OR 0112	**1186304**		**1786049**	**1186879**	**1186914**
2.62 x 10.78	OR 03043	OR 0113	**1186318**		**3786719**	**1186236**	
2.62 x 11.91	OR 0115	OR 0115	**1186805**	**1186709**	**1186745**		
2.62 x 12.37	OR 03050	OR 0116	**3060608**	**3090132**	**1186458**		
2.62 x 13.10	OR 0117	OR 0117	**3243086**		**1186085**		**1786234**
2.62 x 13.95	OR 03056	OR 0118	**3186860**		**1186762**		
2.62 x 15.08	OR 0119	OR 0119	**1186414**	**1186714**	**3523062**		
2.62 x 15.54	OR 03062	OR 0120	**5033919**		**5039862**		**1186073**

Dimensions (mm) T x d	Model new cross-references	Model old cross-references	LF Code (EPDM)	LF Code (VITON) STANDARD	LF Code (SILICONE) RED	LF Code (VITON) MIX COLOR	LF Code (SILICONE) MIX COLOR
2.62 x 15.88	OR 0121	OR 0121	**3186434**	**1186246**			
2.62 x 17.13	OR 03068	OR 0122	**3186181**	**1786276**	**1186850**		
2.62 x 17.86	OR 0123	OR 0123	**3186287**		**1186000**		**1199001**
2.62 x 18.72	OR 03075	OR 0124	**1186356**		**5059295**		
2.62 x 20.24	OR 03081	OR 0127	**1186327**	**5039864**	**1186026**		**1186053**
2.62 x 20.63	OR 0128	OR 0128	**3186183**	**1186591**		**1786300**	
2.62 x 21.89	OR 03087		**1786233**		**1186796**		
2.62 x 22.22	OR 0130	OR 0130	**3186253**		**1186292**		
2.62 x 23.47	OR 03093		**1186922**				
2.62 x 23.81	OR 0132	OR 0132	**1186438**				
2.62 x 25.07	OR 03100		**1186833**				
2.62 x 26.65	OR 03106		**1186759**			**5045475**	**1786243**
2.62 x 28.25	OR 03112		**3186247**	**5037072**			**7104228**
2.62 x 29.82	OR 03118		**3186458**				
2.62 x 31.42	OR 03125		**3186244**			**1186930**	
2.62 x 32.99	OR 03131		**3186847**	**5029479**	**1186920**		
2.62 x 34.60	OR 03137		**3243250**	**1186767**			
2.62 x 36.14	OR 03143		**5027619**				
2.62 x 37.77	OR 03150				**3186775**	**1786145**	
2.62 x 39.34	OR 03156		**3786183**	**1186184**			
2.62 x 40.95	OR 03162		**3243389**				
2.62 x 42.52	OR 03168		**3160040**	**1186705**			
2.62 x 44.12	OR 03175		**5008865**				
2.62 x 45.69	OR 03181		**1186466**				
2.62 x 47.30	OR 03187		**3160044**		**1786313**		
2.62 x 48.89	OR 03193		**1186672**	**5055114**			
2.62 x 50.47	OR 03200		**3186245**	**5034849**		**1186948**	
2.62 x 52.07	OR 03206		**4052206**				
2.62 x 53.65	OR 03212		**3060038**		**1186847**		
2.62 x 55.25	OR 03218					**1186961**	
2.62 x 56.82	OR 03225						
2.62 x 58.42	OR 03231		**3186455**		**1199075**		
2.62 x 60.00	OR 03237		**3243166**				
2.62 x 61.60	OR 03243		**3122252**				
2.62 x 63.17	OR 03250		**3186315**				
2.62 x 64.77	OR 03256		**1786203**	**1786153**			
2.62 x 66.35	OR 03262			**1786225**			
2.62 x 67.95	OR 03268		**3186248**				
2.62 x 69.52	OR 03275						
2.62 x 71.12	OR 03281		**1186625**		**1186405**		
2.62 x 72.69	OR 03287		**1186152**				
2.62 x 74.30	OR 03293				**1786312**		
2.62 x 75.87	OR 03300		**1186237**	**1186779**			
2.62 x 78.94			**3786579**				
2.62 x 82.22	OR 03325		**5006128**				
2.62 x 88.57	OR 03350		**5015751**		**1786124**		
2.62 x 94.92	OR 03375		**1186605**				

Dimensions (mm) T x d	Model new cross-references	Model old cross-references	LF Code (EPDM)	LF Code (VITON) STANDARD	LF Code (SILICONE) RED	LF Code (VITON) MIX COLOR	LF Code (SILICONE) MIX COLOR
2.62 x 101.27	OR 03400						
2.62 x 107.62	OR 03425		**5018599**	**1786224**			
2.62 x 113.97	OR 03450						
2.62 x 120.32	OR 03475		**6456067**				
2.62 x 126.67	OR 03500						
2.62 x 133.02	OR 03525						
2.62 x 139.37	OR 03550						
2.62 x 145.72	OR 03575						
2.62 x 152.07	OR 03600						
2.62 x 158.42	OR 03625						
2.62 x 164.77	OR 03650						
2.62 x 171.12	OR 03675						
2.62 x 177.47	OR 03700						
2.62 x 183.82	OR 03725						
2.62 x 190.17	OR 03750						
2.62 x 196.52	OR 03775						
2.62 x 202.87	OR 03800						
2.62 x 209.22	OR 03825						
2.62 x 215.57	OR 03850		**3786202**				
2.62 x 221.92	OR 03875						
2.62 x 228.27	OR 03900						
2.62 x 234.62	OR 03925						
2.62 x 240.97	OR 03950						
2.62 x 247.32	OR 03975						

GUARNIZIONI "OR" CORDA 3,53 mm
O-RING GASKETS THICKNESS 3.53 mm
O-RING DICHTUNGEN DICKE 3,53 mm
JUNTAS EN ARO "O" GROSOR 3,53 mm

3.53 mm

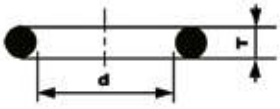

Dimensions (mm) T x d	Model new cross-references	Model old cross-references	LF Code (EPDM)	LF Code (VITON) STANDARD	LF Code (SILICONE) RED	LF Code (VITON) MIX COLOR	LF Code (SILICONE) MIX COLOR
3.53 x 7.51	OR 04028						
3.53 x 9.12	OR 04036		**6456047**	**2102713**			
3.53 x 12.29	OR 04050						**1186016**
3.53 x 13.87	OR 04055		**5056553**				
3.53 x 15.47	OR 04061		**1186019**		**3786053**		
3.53 x 17.04	OR 04067		**3786519**				
3.53 x 18.64	OR 04075	OR 0125	**1186472**	**1186766**	**3186610**		

Dimensions (mm) T x d	Model new cross-references	Model old cross-references	LF Code (EPDM)	LF Code (VITON) STANDARD	LF Code (SILICONE) RED	LF Code (VITON) MIX COLOR	LF Code (SILICONE) MIX COLOR
3.53 x 20.22	OR 04081	OR 0126	**1186238**	**2111463**	**1186009**		
3.53 x 21.82	OR 04087	OR 0129	**1186630**	**4059475**			
3.53 x 23.40	OR 04093	OR 0131	**3186143**	**5028161**	**1786050**		
3.53 x 24.99	OR 04100	OR 0133	**5027608**				
3.53 x 25.80	OR 00134	OR 0134					**1186944**
3.53 x 26.58	OR 04106	OR 0135	**1186231**		**1786119**		
3.53 x 28.17	OR 04112	OR 0136	**1186480**	**3786008**	**1786018**		**1186869**
3.53 x 29.75	OR 04118	OR 0137	**3243142**	**1786167**	**1186874**	**1186790**	**1786199**
3.53 x 31.34	OR 04125	OR 0138	**1186506**		**1186010**		
3.53 x 32.93	OR 04131	OR 0139	**1186655**	**3186580**	**1786210**	**1786098**	
3.53 x 34.52	OR 04137	OR 0140	**3061040**		**1186990**	**1186403**	**1186963**
3.53 x 36.10	OR 04143	OR 0141	**3186338**		**1786118**		
3.53 x 37.69	OR 04150	OR 0142	**3186197**	**5034986**	**1186905**	**1786319**	**1786168**
3.53 x 39.69	OR 0144	OR 0144	**3186606**		**1786099**		**1186947**
3.53 x 40.86	OR 04162		**3067198**	**40C6450**	**5039021**		
3.53 x 41.28	OR 0146	OR 0146	**3186238**	**1186798**			
3.53 x 42.86	OR 0147	OR 0147	**3186184**	**1786117**	**1786140**		
3.53 x 44.04	OR 04175		**3186175**	**1786152**			
3.53 x 44.45	OR 0149	OR 0149	**5500239**				
3.53 x 46.04	OR 0150	OR 0150	**3786181**				
3.53 x 47.22	OR 04187		**3186290**	**1186190**			
3.53 x 47.63	OR 0152	OR 0152	**1186087**			**1186931**	
3.53 x 49.21	OR 0153	OR 0153	**3786454**	**5005318**	**1786116**		
3.53 x 50.39	OR 04200		**3186601**	**3786459**	**4006406**		
3.53 x 50.80	OR 0155	OR 0155	**3316031**		**1186503**	**1786311**	
3.53 x 52.39	OR 0156	OR 0156	**5038549**		**1786299**		
3.53 x 53.57	OR 04212		**1186643**			**5501390**	
3.53 x 53.98	OR 0158	OR 0158	**5029231**		**1186461**		
3.53 x 55.56	OR 0159	OR 0159	**3186697**	**1186715**			
3.53 x 56.74	OR 04225		**1186799**				
3.53 x 57.15	OR 0161	OR 0161	**1186198**	**1786292**			
3.53 x 58.74	OR 0162	OR 0162	**1186199**	**1786287**			
3.53 x 59.92	OR 04237		**3316110**				
3.53 x 60.33	OR 0164	OR 0164	**1186230**	**1786011**			
3.53 x 61.91	OR 0165	OR 0165					
3.53 x 63.09	OR 04250		**1186022**				
3.53 x 63.50	OR 0167	OR 0167	**3186454**		**1786298**		
3.53 x 65.09	OR 0168	OR 0168	**1186645**				
3.53 x 66.27	OR 04262			**1186241**			
3.53 x 66.68	OR 0170	OR 0170			**1186367**		
3.53 x 68.26	OR 0171	OR 0171	**1186763**				
3.53 x 69.44	OR 04275		**5022973**		**1786209**		
3.53 x 69.85	OR 0173	OR 0173					
3.53 x 71.44	OR 0174	OR 0174	**3243160**				
3.53 x 72.62	OR 04287		**2104550**		**1198009**		**1186880**
3.53 x 73.03	OR 0176	OR 0176	**1186641**		**1186858**	**1786254**	
3.53 x 74.61	OR 0177	OR 0177	**3186289**	**5041924**	**1186457**		

Guarnizioni OR e ORM
OR and ORM gaskets
OR- und ORM-Dichtungen
Juntas OR y ORM

Dimensions (mm) T x d	Model new cross-references	Model old cross-references	LF Code (EPDM)	LF Code (VITON) STANDARD	LF Code (SILICONE) RED	LF Code (VITON) MIX COLOR	LF Code (SILICONE) MIX COLOR
3.53 x 75.80	OR 04300		**1186748**		**1786110**		
3.53 x 78.97	OR 04312		**3186271**	**1186698**	**1786268**		
3.53 x 82.14	OR 04325		**1186693**				
3.53 x 85.32	OR 04337		**1186519**				
3.53 x 88.50	OR 04350		**1186873**				**1786261**
3.53 x 91.67	OR 04362		**3061007**				
3.53 x 94.84	OR 04375		**3061011**				
3.53 x 98.02	OR 04387		**3186137**				
3.53 x 101.20	OR 04400		**3160607**	**5501389**	**1786129**		
3.53 x 104.40	OR 04412						
3.53 x 107.50	OR 04425		**3186235**			**1786214**	
3.53 x 110.70	OR 04437		**3061016**				
3.53 x 113.90	OR 04450		**3186456**				
3.53 x 117.10	OR 04462		**5038594**				
3.53 x 120.20	OR 04475		**3186466**		**1186806**		
3.53 x 123.40	OR 04487						
3.53 x 126.60	OR 04500						
3.53 x 129.80	OR 04512			**5500526**			
3.53 x 132.90	OR 04525		**1186941**				
3.53 x 136.10	OR 04537		**1186708**				
3.53 x 139.30	OR 04550						
3.53 x 142.50	OR 04562		**2104552**				
3.53 x 145.60	OR 04575						
3.53 x 148.80	OR 04587		**3122552**				
3.53 x 152.00	OR 04600						
3.53 x 158.30	OR 04625		**3122255**				
3.53 x 164.70	OR 04650		**3122344**				
3.53 x 171.00	OR 04675						
3.53 x 177.40	OR 04700						
3.53 x 183.70	OR 04725		**3061037**				
3.53 x 190.10	OR 04750						
3.53 x 196.40	OR 04775						
3.53 x 202.80	OR 04800						
3.53 x 209.10	OR 04825		**5023163**				
3.53 x 215.50	OR 04850						
3.53 x 221.80	OR 04875						
3.53 x 228.20	OR 04900						
3.53 x 234.50	OR 04925						
3.53 x 240.90	OR 04950						
3.53 x 247.20	OR 04975						
3.53 x 253.60	OR 041000						
3.53 x 266.27	OR 041050						
3.53 x 278.99	OR 041100						
3.53 x 291.69	OR 041150						
3.53 x 304.39	OR 041200						
3.53 x 329.79	OR 041300						
3.53 x 335.19	OR 041400						

Dimensions (mm) T x d	Model new cross-references	Model old cross-references	LF Code (EPDM)	LF Code (VITON) STANDARD	LF Code (SILICONE) RED	LF Code (VITON) MIX COLOR	LF Code (SILICONE) MIX COLOR
3.53 x 380.59	OR 041500						
3.53 x 405.26	OR 041600						
3.53 x 430.66	OR 041700						
3.53 x 456.06	OR 041800						

GUARNIZIONI "OR" CORDA 5,34 mm
O-RING GASKETS THICKNESS 5.34 mm
O-RING DICHTUNGEN DICKE 5,34 mm
JUNTAS EN ARO "O" GROSOR 5,34 mm

5.34 mm

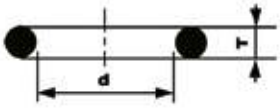

Dimensions (mm) T x d	Model new cross-references	Model old cross-references	LF Code (EPDM)	LF Code (VITON) STANDARD	LF Code (SILICONE) RED	LF Code (VITON) MIX COLOR	LF Code (SILICONE) MIX COLOR
5.34 x 12.07	OR 06050						
5.34 x 13.67	OR 06055						
5.34 x 15.24	OR 06060						
5.34 x 16.62	OR 06065						
5.34 x 18.42	OR 06075						
5.34 x 20.00	OR 06080						
5.34 x 21.59	OR 06085						
5.34 x 23.17	OR 06095						
5.34 x 24.77	OR 06100						
5.34 x 26.34	OR 06105						
5.34 x 27.94	OR 06110						
5.34 x 29.52	OR 06115						
5.34 x 31.12	OR 06125						
5.34 x 32.69	OR 06130						
5.34 x 34.29	OR 06135		**1186220**				
5.34 x 37.47	OR 06150	OR 0143	**3186001**			**5018795**	
5.34 x 40.65	OR 06162	OR 0145	**5026454**	**1786272**			
5.34 x 43.82	OR 06175	OR 0148	**3186339**		**5039034**		
5.34 x 47.00	OR 06187	OR 0151	**3186013**	**5060790**	**3186313**		
5.34 x 50.16	OR 06200	OR 0154	**3186333**		**1786275**		**1786094**
5.34 x 53.34	OR 06212	OR 0157	**1186673**	**3186241**	**1786273**		**5023642**
5.34 x 56.52	OR 06225	OR 0160	**3186014**				**3186314**
5.34 x 59.69	OR 06237	OR 0163	**1186932**		**5038239**		
5.34 x 62.87	OR 06250	OR 0166	**3186331**				
5.34 x 66.04	OR 06262	OR 0169	**1186505**				
5.34 x 69.22	OR 06275	OR 0172	**3160061**				
5.34 x 72.39	OR 06287	OR 0175	**3786685**				

Guarnizioni OR e ORM
OR and ORM gaskets
OR- und ORM-Dichtungen
Juntas OR y ORM

Dimensions (mm) T x d	Model new cross-references	Model old cross-references	LF Code (EPDM)	LF Code (VITON) STANDARD	LF Code (SILICONE) RED	LF Code (VITON) MIX COLOR	LF Code (SILICONE) MIX COLOR
5.34 x 74.63	OR 0178	OR 0178	**3186015**		**1786009**		
5.34 x 75.57	OR 06300	OR 0179	**5039882**	**1186456**			
5.34 x 78.74	OR 06312	OR 0180	**3010048**				
5.34 x 79.77	OR 0181	OR 0181	**5006335**				
5.34 x 81.92	OR 06325	OR 0182	**3243088**				
5.34 x 85.09	OR 06337	OR 0183	**3186335**		**1786246**		
5.34 x 88.27	OR 06350	OR 0184					
5.34 x 89.69	OR 0185	OR 0185					
5.34 x 91.44	OR 06362	OR 0186					
5.34 x 94.62	OR 06375	OR 0187	**1786002**				
5.34 x 97.79	OR 06387	OR 0188					
5.34 x 100.00	OR 0189	OR 0189	**1186749**				
5.34 x 101.00	OR 06400	OR 0190					
5.34 x 104.10	OR 06412	OR 0191					
5.34 x 107.32	OR 06425	OR 0192					
5.34 x 109.50	OR 0193	OR 0193					
5.34 x 110.50	OR 06437	OR 0194	**5010476**				**1186075**
5.34 x 113.70	OR 06450	OR 0195					
5.34 x 117.50	OR 0199	OR 0199					
5.34 x 120.70	OR 0201	OR 0201	**3160615**				
5.34 x 123.80	OR 0203	OR 0203					
5.34 x 127.00	OR 0206	OR 0206					
5.34 x 130.20	OR 0208	OR 0208					
5.34 x 133.40	OR 0210	OR 0210					
5.34 x 136.50	OR 0213	OR 0213					
5.34 x 139.70	OR 0215	OR 0215	**5052966**				
5.34 x 142.90	OR 0217	OR 0217					
5.34 x 146.10	OR 0219	OR 0219					
5.34 x 149.20	OR 0221	OR 0221					
5.34 x 151.77	OR 06600						
5.34 x 158.12	OR 06625						
5.34 x 164.47	OR 06645						
5.34 x 170.82	OR 06670						
5.34 x 177.17	OR 06700						
5.34 x 183.52	OR 06720						
5.34 x 189.87	OR 06745						
5.34 x 196.22	OR 06775						
5.34 x 202.57	OR 06795						
5.34 x 208.92	OR 06820						
5.34 x 215.27	OR 06850						
5.34 x 221.62	OR 06870						
5.34 x 227.97	OR 06895						
5.34 x 234.32	OR 06920						
5.34 x 240.66	OR 06945						
5.34 x 247.01	OR 06975						
5.34 x 253.37	OR 06995						
5.34 x 266.07	OR 061050						

Dimensions (mm) T x d	Model new cross-references	Model old cross-references	LF Code (EPDM)	LF Code (VITON) STANDARD	LF Code (SILICONE) RED	LF Code (VITON) MIX COLOR	LF Code (SILICONE) MIX COLOR
5.34 x 278.77	OR 061100						
5.34 x 291.47	OR 061150						
5.34 x 304.16	OR 061200						
5.34 x 329.67	OR 061300						
5.34 x 354.96	OR 061400						
5.34 x 380.37	OR 061500						
5.34 x 405.26	OR 061600						
5.34 x 430.66	OR 061700						
5.34 x 456.06	OR 061800						
5.34 x 481.41	OR 061900						
5.34 x 506.81	OR 062000						
5.34 x 532.20	OR 062100						

GUARNIZIONI "OR" CORDA 7,00 mm
O-RING GASKETS THICKNESS 7.00 mm
O-RING DICHTUNGEN DICKE 7,00 mm
JUNTAS EN ARO "O" GROSOR 7,00 mm

7.00 mm

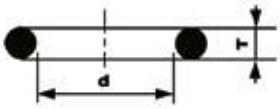

Dimensions (mm) T x d	Model new cross-references	Model old cross-references	LF Code (EPDM)	LF Code (VITON) STANDARD	LF Code (SILICONE) RED	LF Code (VITON) MIX COLOR	LF Code (SILICONE) MIX COLOR
7.00 x 113.70	OR 08450	OR 0196					
7.00 x 114.70	OR 0197	OR 0197					
7.00 x 116.80	OR 08462	OR 0198					
7.00 x 120.00	OR 08475	OR 0200					
7.00 x 123.20	OR 08487	OR 0202			**1786266**		
7.00 x 124.60	OR 0204	OR 0204					
7.00 x 126.37	OR 08500	OR 0205				**5019666**	
7.00 x 129.54	OR 08512	OR 0207					
7.00 x 132.70	OR 08525	OR 0209					
7.00 x 134.50	OR 0211	OR 0211					
7.00 x 135.90	OR 08537	OR 0212	**5050109**				
7.00 x 139.10	OR 08550	OR 0214					
7.00 x 142.20	OR 08562	OR 0216	**2104555**				
7.00 x 145.40	OR 08575	OR 0218					
7.00 x 148.60	OR 08587	OR 0220					
7.00 x 151.80	OR 08600	OR 0222					
7.00 x 155.60	OR 0223	OR 0223	**5006513**				
7.00 x 158.10	OR 08625	OR 0224					
7.00 x 159.50	OR 0225	OR 0225					

Dimensions (mm) T x d	Model new cross-references	Model old cross-references	LF Code (EPDM)	LF Code (VITON) STANDARD	LF Code (SILICONE) RED	LF Code (VITON) MIX COLOR	LF Code (SILICONE) MIX COLOR
7.00 x 161.90	OR 0226	OR 0226					
7.00 x 164.50	OR 08650	OR 0227					
7.00 x 166.70	OR 0228	OR 0228					
7.00 x 168.30	OR 0229	OR 0229					
7.00 x 170.82	OR 08675	OR 0230					
7.00 x 174.60	OR 0231	OR 0231					
7.00 x 177.20	OR 08700	OR 0232					
7.00 x 181.00	OR 0233	OR 0233					
7.00 x 183.52	OR 08725	OR 0234	**5024838**				
7.00 x 187.30	OR 0235	OR 0235					
7.00 x 189.90	OR 08750	OR 0236					
7.00 x 193.70	OR 0237	OR 0237					
7.00 x 196.20	OR 08775	OR 0238					
7.00 x 200.00	OR 0239	OR 0239					
7.00 x 202.57	OR 08800	OR 0240					
7.00 x 208.92	OR 08825	OR 0241					
7.00 x 215.30	OR 08850	OR 0242					
7.00 x 221.60	OR 08875	OR 0243					
7.00 x 227.97	OR 08900	OR 0244					
7.00 x 234.32	OR 08925	OR 0245					
7.00 x 204.67	OR 08950	OR 0246	**5026360**		**5029810**		
7.00 x 247.00	OR 08975	OR 0247					
7.00 x 253.30	OR 081000	OR 0248					
7.00 x 259.70	OR 081025	OR 0249					
7.00 x 266.07	OR 081050	OR 0250	**5034088**				
7.00 x 272.40	OR 081075	OR 0251					
7.00 x 278.70	OR 081100	OR 0252					
7.00 x 285.10	OR 081125	OR 0253					
7.00 x 291.50	OR 081150	OR 0254					
7.00 x 297.80	OR 081175	OR 0255	**5032360**				
7.00 x 304.17	OR 081200	OR 0256					
7.00 x 316.87	OR 081250	OR 0257					
7.00 x 329.57	OR 081300	OR 0258					
7.00 x 342.27	OR 081350	OR 0259					
7.00 x 354.90	OR 081400	OR 0260					
7.00 x 367.67	OR 081450	OR 0261					
7.00 x 380.37	OR 081500	OR 0262					
7.00 x 393.10	OR 081550	OR 0263					
7.00 x 405.26	OR 081600						
7.00 x 417.96	OR 081650						
7.00 x 430.66	OR 081700						
7.00 x 443.36	OR 081750						
7.00 x 456.10	OR 081800						
7.00 x 468.80	OR 081850						
7.00 x 481.50	OR 081900						
7.00 x 494.20	OR 081950						
7.00 x 506.90	OR 082000						

Dimensions (mm) T x d	Model new cross-references	Model old cross-references	LF Code (EPDM)	LF Code (VITON) STANDARD	LF Code (SILICONE) RED	LF Code (VITON) MIX COLOR	LF Code (SILICONE) MIX COLOR
7.00 x 532.30	OR 082100						
7.00 x 557.70	OR 082200						
7.00 x 582.70	OR 082300						
7.00 x 608.10	OR 082400						
7.00 x 633.50	OR 082500						
7.00 x 658.90	OR 082600						

GUARNIZIONI "OR" R1-R2-R3....R10..
GASKETS "OR" R1-R2-R3....R10..
DICHTUNGEN "OR" R1-R2-R3....R10..
JUNTAS "OR" R1-R2-R3....R10..

1.90 - 2.20
2.70 - 3.60 mm

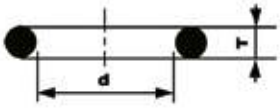

Dimensions (mm) T x d	Model new cross-references	Model old cross-references	LF Code (EPDM)	LF Code (VITON)	LF Code (SILICONE)
1.90 x 2.40	OR R0		**1786108**		
1.90 x 2.60	OR R1				
1.90 x 3.40	OR R2		**2104557**		
1.90 x 4.20	OR R3		**1186996**	**1786316**	
1.90 x 4.90	OR R4		**1786286**		
1.90 x 5.70	OR R5		**1186854**	**1786310**	**1186610**
1.90 x 7.20	OR R6		**1186556**	**1186791**	
1.90 x 8.90	OR R7				
2.20 x 9.00	OR R7bis				
2.70 x 11.50	OR R9			**1786317**	
2.70 x 12.10	OR R10		**1786297**		
3.60 x 23.00	OR R18		**1786157**		
3.60 x 27.80	OR R21			**1786156**	

GUARNIZIONI ORM
GASKETS ORM
DICHTUNGEN ORM
JUNTAS ORM

Model	Notes	LF Code	Suitable for
0017-20	EPDM BLACK	**1786295**	FIAMMA RST 5.0.016.0225
0017-20	EPDM BLACK	**1786295**	VIBIEMME GUARORVALESPE
0030-15	EPDM BLACK	**1186855**	SAECO 12000414
0038-20	SILICON BLACK	**1786264**	DELONGHI 5313217701
0039-19	SILICON RED	**1786083**	LAVAZZA 10070109
0040-20	EPDM BLACK	**1186252**	CONTI 403457
0040-20	EPDM BLACK	**1186252**	FAEMA 4701030708
0040-20	EPDM BLACK	**1186252**	FUTURMAT 03070802
0040-20	EPDM BLACK	**1186252**	SAECO 140326661
0040-20	EPDM BLACK	**1186252**	SPAZIALE 04649
0040-20	SILICON RED	**1786257**	BIANCHI 43113416-01
0045-20	SILICON BLACK	**1786265**	DELONGHI 5313217691
0050-15	EPDM BLACK	**1786219**	ASTORIA/CMA 12662000
0050-20	SILICON RED	**1186648**	SAECO NM01.057
0050-20	VITON BLACK	**1186778**	MARZOCCO H.1.005
0055-15	EPDM BLACK	**1786150**	SAECO NM02.017
0055-32	VITON GREEN	**1786138**	LAVAZZA 10060300
0057-19	VITON GREEN	**1186966**	CASADIO 402198000
0057-19	VITON GREEN	**1186966**	CIMBALI 402-198-000
0057-19	VITON GREEN	**1186966**	FAEMA 402198000
0058-20	VITON BLACK	**1786304**	FRACINO FC222SG
0059-12	EPDM BLACK	**5034069**	CARIMALI 87.00169
0059-12	EPDM BLACK	**5034069**	NUOVA SIMONELLI 02280036
0060-10	EPDM BLACK	**1786071**	EXPOBAR 50010090
0060-10	EPDM BLACK	**1786071**	CONTI 410838
0060-10	SILICON RED	**1186550**	ASTORIA/CMA 12300013
0060-10	SILICON RED	**1186550**	SPINEL SR.000.060.042
0060-10	SILICON RED	**1186550**	WEGA WY12300013
0060-12	EPDM BLACK	**1186713**	FIAMMA RST 5.0.016.0323
0060-12	EPDM BLACK	**1186713**	SPAZIALE 08354
0060-15	EPDM BLACK	**5026885**	GAGGIA 140328761
0060-15	EPDM BLACK	**5026885**	SAECO 140328761
0060-18	EPDM BLACK	**1786302**	FIAMMA RST 5.0.002.0122
0060-20	SILICON RED	**1186867**	DELONGHI 5332144800
0060-20	SILICON RED	**1186867**	SAECO 140324459

Model	Notes	LF Code	Suitable for
0060-20	TERMOIL	**1786322**	GAGGIA 140324461
0060-20	TERMOIL	**1786322**	SAECO 140324461
0060-30	SILICON BLACK	**5008675**	GAGGIA 140324362
0060-30	SILICON BLACK	**5008675**	SAECO 140324362
0060-36	SILICON BLACK	**1486016**	DELONGHI 5332173500
0072-15	EPDM BLACK	**1786063**	RENEKA 9001884
0080-15	EPDM BLACK	**1186675**	SAECO 140324961
0080-20	EPDM BLACK	**1786149**	PAVONI 0ENM02004
0080-20	EPDM BLACK	**1786149**	SAECO NM02.004
0080-20	SILICON RED	**1186852**	SAECO 140320459
0080-20	TERMOIL BLACK	**1786111**	SAECO 140320461
0080-20	VITON BLACK	**1186687**	GRIMAC 1110800040-GR756
0089-27	VITON GREEN	**1186968**	CIMBALI 402-197-000
0089-27	VITON GREEN	**1186968**	FAEMA 402197000
0090-20	EPDM BLACK	**1186885**	SAECO NM02.012
0090-20	SILICON RED	**1186647**	SAECO 140320762
0090-25	EPDM BLACK	**1786074**	SAECO NM02.018
0102-25	PTFE	**1786260**	NUOVA SIMONELLI 02600004
0120-20	EPDM BLACK	**1786028**	GAGGIA 12000893
0120-20	EPDM BLACK	**1786028**	SAECO 12000893
0120-20	VITON GREEN	**1186157**	CONTI 409631
0140-20	NBR BLACK	**1186484**	BRASILIA 18514.0.00.02
0160-20	EPDM BLACK	**1186165**	BRASILIA 18682.0.00.02
0160-20	EPDM BLACK	**1186165**	CARIMALI 95.05027
0160-20	EPDM BLACK	**1186165**	NUOVA SIMONELLI 02280037
0160-20	EPDM BLACK	**1186712**	SPAZIALE 08289
0170-20	EPDM BLACK	**1786064**	RENEKA 9005075
0170-30	NBR BLACK	**1186773**	ASTORIA/CMA 12336000
0190-10	EPDM BLACK	**5008685**	GAGGIA 140328461
0190-10	EPDM BLACK	**5008685**	SAECO 140328461
0248-18	SILICON BLACK	**1786269**	DELONGHI 5313214431
0250-40	NBR BLACK	**1186772**	ASTORIA/CMA 12300027
0250-40	NBR BLACK	**1186772**	WEGA WY12300027
0320-25	NBR BLACK	**1186857**	SAECO NM03.012
0320-40	SILICON RED	**1186862**	SAECO NM01.044
0350-41	SILICON RED	**1486015**	DELONGHI 5332149100
0380-40	SILICON RED	**1186856**	SAECO 140329262
0500-40	SILICON RED	**1186453**	RANCILIO 36404113
0530-15	NBR BLACK	**5062671**	GAGGIA 140328960
0530-15	NBR BLACK	**5062671**	SAECO 140328960
0680-20	EPDM BLACK	**1186381**	CONTI 173100
0730-40	VITON BLACK	**1186868**	SAECO NM04.010
0780-30	EPDM BLACK	**1186507**	FAEMA 4701026909
0790-20	SILICON TRANSPARENT	**1786077**	LAVAZZA 10088106

GUARNIZIONI ORM
GASKETS ORM
DICHTUNGEN ORM
JUNTAS ORM

Model	Notes	LF Code	Suitable for
0060-10	SILICON RED	**1186550**	ASTORIA/CMA 12300013
0250-40	NBR BLACK	**1186772**	ASTORIA/CMA 12300027
0170-30	NBR BLACK	**1186773**	ASTORIA/CMA 12336000
0050-15	EPDM BLACK	**1786219**	ASTORIA/CMA 12662000
0040-20	SILICON RED	**1786257**	BIANCHI 43113416-01
0140-20	NBR BLACK	**1186484**	BRASILIA 18514.0.00.02
0160-20	EPDM BLACK	**1186165**	BRASILIA 18682.0.00.02
0059-12	EPDM BLACK	**5034069**	CARIMALI 87.00169
0160-20	EPDM BLACK	**1186165**	CARIMALI 95.05027
0057-19	VITON GREEN	**1186966**	CASADIO 402198000
0089-27	VITON GREEN	**1186968**	CIMBALI 402-197-000
0057-19	VITON GREEN	**1186966**	CIMBALI 402-198-000
0680-20	EPDM BLACK	**1186381**	CONTI 173100
0040-20	EPDM BLACK	**1186252**	CONTI 403457
0120-20	VITON GREEN	**1186157**	CONTI 409631
0060-10	EPDM BLACK	**1786071**	CONTI 410838
0248-18	SILICON BLACK	**1786269**	DELONGHI 5313214431
0045-20	SILICON BLACK	**1786265**	DELONGHI 5313217691
0038-20	SILICON BLACK	**1786264**	DELONGHI 5313217701
0060-20	SILICON RED	**1186867**	DELONGHI 5332144800
0350-41	SILICON RED	**1486015**	DELONGHI 5332149100
0060-36	SILICON BLACK	**1486016**	DELONGHI 5332173500
0060-10	EPDM BLACK	**1786071**	EXPOBAR 50010090
0089-27	VITON GREEN	**1186968**	FAEMA 402197000
0057-19	VITON GREEN	**1186966**	FAEMA 402198000
0780-30	EPDM BLACK	**1186507**	FAEMA 4701026909
0040-20	EPDM BLACK	**1186252**	FAEMA 4701030708
0060-18	EPDM BLACK	**1786302**	FIAMMA RST 5.0.002.0122
0017-20	EPDM BLACK	**1786295**	FIAMMA RST 5.0.016.0225
0060-12	EPDM BLACK	**1186713**	FIAMMA RST 5.0.016.0323
0058-20	VITON BLACK	**1786304**	FRACINO FC222SG
0040-20	EPDM BLACK	**1186252**	FUTURMAT 03070802
0120-20	EPDM BLACK	**1786028**	GAGGIA 12000893
0060-20	TERMOIL	**1786322**	GAGGIA 140324461
0060-30	SILICON BLACK	**5008675**	GAGGIA 140324362

Model	Notes	LF Code	Suitable for
0190-10	EPDM BLACK	**5008685**	GAGGIA 140328461
0060-15	EPDM BLACK	**5026885**	GAGGIA 140328761
0530-15	NBR BLACK	**5062671**	GAGGIA 140328960
0080-20	VITON BLACK	**1186687**	GRIMAC 1110800040-GR756
0055-32	VITON GREEN	**1786138**	LAVAZZA 10060300
0039-19	SILICON RED	**1786083**	LAVAZZA 10070109
0790-20	SILICON TRANSPARENT	**1786077**	LAVAZZA 10088106
0050-20	VITON BLACK	**1186778**	MARZOCCO H.1.005
0059-12	EPDM BLACK	**5034069**	NUOVA SIMONELLI 02280036
0160-20	EPDM BLACK	**1186165**	NUOVA SIMONELLI 02280037
0102-25	PTFE	**1786260**	NUOVA SIMONELLI 02600004
0080-20	EPDM BLACK	**1786149**	PAVONI 0ENM02004
0500-40	SILICON RED	**1186453**	RANCILIO 36404113
0072-15	EPDM BLACK	**1786063**	RENEKA 9001884
0170-20	EPDM BLACK	**1786064**	RENEKA 9005075
0030-15	EPDM BLACK	**1186855**	SAECO 12000414
0120-20	EPDM BLACK	**1786028**	SAECO 12000893
0080-20	SILICON RED	**1186852**	SAECO 140320459
0080-20	TERMOIL BLACK	**1786111**	SAECO 140320461
0090-20	SILICON RED	**1186647**	SAECO 140320762
0060-20	SILICON RED	**1186867**	SAECO 140324459
0060-20	TERMOIL	**1786322**	SAECO 140324461
0060-30	SILICON BLACK	**5008675**	SAECO 140324362
0080-15	EPDM BLACK	**1186675**	SAECO 140324961
0040-20	EPDM BLACK	**1186252**	SAECO 140326661
0190-10	EPDM BLACK	**5008685**	SAECO 140328461
0060-15	EPDM BLACK	**5026885**	SAECO 140328761
0530-15	NBR BLACK	**5062671**	SAECO 140328960
0380-40	SILICON RED	**1186856**	SAECO 140329262
0320-40	SILICON RED	**1186862**	SAECO NM01.044
0050-20	SILICON RED	**1186648**	SAECO NM01.057
0080-20	EPDM BLACK	**1786149**	SAECO NM02.004
0090-20	EPDM BLACK	**1186885**	SAECO NM02.012
0055-15	EPDM BLACK	**1786150**	SAECO NM02.017
0090-25	EPDM BLACK	**1786074**	SAECO NM02.018
0320-25	NBR BLACK	**1186857**	SAECO NM03.012
0730-40	VITON BLACK	**1186868**	SAECO NM04.010
0040-20	EPDM BLACK	**1186252**	SPAZIALE 04649
0160-20	EPDM BLACK	**1186712**	SPAZIALE 08289
0060-12	EPDM BLACK	**1186713**	SPAZIALE 08354
0060-10	SILICON RED	**1186550**	SPINEL SR.000.060.042
0017-20	EPDM BLACK	**1786295**	VIBIEMME GUARORVALESPE
0060-10	SILICON RED	**1186550**	WEGA WY12300013
0250-40	NBR BLACK	**1186772**	WEGA WY12300027

3186308

KIT GIALLO OR 404 Pz STANDARD NBR
30 misure assortite
dimensioni scatola 240x175x45 mm

YELLOW O-RING KIT 404 PCS STANDARD NBR
30 assorted measures
box 240x175x45 mm

OR-KIT GELB 404 St. STANDARD NBR
30 gemischte Abmessungen
Größe Verpackung 240x175x45 mm

KIT AMARILLO ARO"O" 404 Uds STANDARD NBR
30 medidas para elegir
medidas caja 240x175x45 mm

Position	ø	T	Quantity	Position	ø	T	Quantity
1	3	2	16	16	20	3	12
2	4	2	16	17	22	3	12
3	5	2	16	18	24	3	12
4	6	2	16	19	25	3	12
5	7	2	16	20	27	3	12
6	8	2	16	21	28	3	12
7	10	2	16	22	36	3	12
8	10	2,5	16	23	35	3	12
9	11	2,5	13	24	33	3	12
10	12	2,5	13	25	32	3	12
11	14	2,5	13	26	30	3	12
12	16	2,5	13	27	38	3	12
13	17	2,5	13	28	38	4	9
14	19	2,5	13	29	41	4	9
15	19	3	11	30	44	4	9

3186225

KIT ROSSO OR 382 Pz POLLICI NBR
30 misure assortite
dimensioni scatola 240x175x45 mm

RED KIT O-RINGS 382 PCS INCHES NBR
30 assorted measures
box 240x175x45 mm

OR-KIT ROT 382 St. ZOLL NBR
30 gemischte Abmessungen
Größe Verpackung 240x175x45 mm

KIT ROJO ARO "O" 382 Uds PULGADAS NBR
30 medidas para elegir
medidas caja 240x175x45 mm

Position	ø	T	Quantity	Position	ø	T	Quantity
1	2,9	1,78	20	16	20,22	3,53	10
2	3,68	1,78	20	17	21,82	3,53	10
3	4,47	1,78	20	18	23,39	3,53	10
4	5,28	1,78	20	19	24,99	3,53	10
5	6,07	1,78	20	20	26,57	3,53	10
6	7,65	1,78	20	21	28,17	3,53	10
7	9,25	1,78	20	22	29,74	3,53	10
8	9,19	2,62	13	23	31,34	3,53	10
9	10,77	2,62	13	24	32,92	3,53	10
10	12,37	2,62	13	25	34,52	3,53	10
11	13,94	2,62	13	26	36,09	3,53	10
12	15,54	2,62	13	27	37,69	3,53	10
13	17,12	2,62	13	28	37,47	5,33	7
14	18,72	2,62	13	29	40,64	5,33	7
15	18,64	3,53	10	30	43,82	5,33	7

3186502

SCATOLA GIGANTE OR 880 PZ
in cassetta di plastica
rettificati per tenuta fino a 120°C.
modelli diversi da 8,7x1,9 a 30,2x3,6
totale 880 pezzi
dimensioni cassetta 240x175x35 mm

BIG BOX OF O-RINGS 880 PIECES
in plastic box
straightened sealing up to 120°C
assorted models from 8.7x1.9 to 30.2x3.6
total quantity 880 pieces
box 240x175x35 mm

O-RING-SORTIMENT GROSS 880 ST.
in Kunststoffbox
temperaturbeständig bis 120°C
verschiedene Modelle von 8,7x1,9 bis 30,2x3,6
Inhalt 880 Stücke
Boxabmessungen 240x175x35 mm

CAJA GIGANTE AROS "O" 880 UDS
en caja de plástico
modificados para estanqueidad hasta 120°C
modelos diferentes de 8,7x1,9 a 30,2x3,6
total 880 unidades
dimensiones caja 240x175x35 mm

Position	Model	ø	Quantity	Position	Model	ø	Quantity
1	R4	8,7x4,6x1,9	50	11	R10	17,5x12,1x2,7	30
2	R4an	8,64x5,23x1,78	50	12	R11	19x13,6x2,7	30
3	R4a	9,87x5,87x2	100	13	R12	20,5x15,1x2,7	30
4	R5	9,5x5,7x1,9	100	14	R13	22,3x16,9x2,7	20
5	R5a	10,2x6,4x1,9	100	15	R14	23,8x18,4x2,7	20
6	R6	11x7,2x1,9	100	16	R15	25,5x18,3x3,6	10
7	R6a	11,8x8x1,9	100	17	R16	27x19,8x3,6	10
8	R7	12,7x8,9x1,9	50	18	R17	28,5x21,3x3,6	10
9	R8	14,3x8,9x2,7	30	19	R18	30,2x23x3,6	10
10	R9	15,9x7,2x1,9	30				

3186501

SCATOLA MIGNON OR 425 PZ
in cassetta di plastica
rettificati per tenuta fino a 120°C
totale 425 pezzi nelle misure più richieste
dimensioni cassetta 170x105x30 mm

SMALL BOX OF O-RINGS 425 PIECES
in plastic box
straightened sealing up to 120°C
total quantity 425 pieces - most requested measure
box 170x105x30 mm

O-RING SORTIMENT KLEIN 425 ST.
in Kunststoffbox
temperaturbeständig bis 120°C
Inhalt 425 St. mit den an meist. befragten Größen
Boxabmessungen 170x105x30 mm

CAJA MIGNON OR 425 UDS
en caja de plástico
modificados para estanqueidad hasta 120°C
total 425 unidades en las dimensiones más pedidas
dimensiones caja 170x105x30 mm

Position	Model	ø	Quantity	Position	Model	ø	Quantity
1	R4a	10x6x2	30	9	R10	17,5x12,1x2,7	15
2	R5	9,5x5,7x1,9	50	10	R11	19x13,6x2,7	15
3	R5a	10,2x6,4x1,9	50	11	R12	20,5x15,1x2,7	15
4	R6	11x7,2x1,9	50	12	R13	22,3x16,9x2,7	10
5	R6a	11,8x8x1,9	50	13	R14	23,8x18,4x2,7	10
6	R7	12,7x8,9x1,9	40	14	R15	25,5x18,3x3,6	10
7	R8	14,3x8,9x2,7	15	15	R16	27x19,8x3,6	10
8	R9	15,9x10,5x2,7	15				

GUARNIZIONI PER VETRO LIVELLO
LEVEL GLASS GASKETS
DICHTUNGEN FÜR NIVEAUGLAS
JUNTAS PARA CRISTAL NIVEL

1

2

3

4

Photo	LF Code	Suitable for
1	**1186733**	SPAZIALE
2	**1186211**	BEZZERA
3	**1186226**	CIMBALI - GAGGIA - PAVONI - SAECO - SPAZIALE
4	**1186257**	SAN MARCO

GUARNIZIONI PER VETRO LIVELLO
LEVEL GLASS GASKETS
DICHTUNGEN FÜR NIVEAUGLAS
JUNTAS PARA CRISTAL NIVEL

1

2

3

4

5

6

Photo	LF Code	Dimensions (mm)	Suitable for
1	**1186173**	ø 16.5x10x12.5	MARCFI-ANCAS
1	**1186221**	ø 19x11.5x10	CARIMALI - CONTI - NUOVA SIMONELLI
2	**1186270**	ø 18x11x4	CONTI
2	**1186227**	ø 21x11.5x5	BRUGNETTI/AURORA - FAEMA - FUTURMAT
2	**1186251**	ø 18x12x3	RANCILIO
2	**1186360**	ø 18x12x2	CIMBALI
3	**1401002**	ø 14.5x10x7	BEZZERA
4	**1186206**	ø 16x10x8	ASTORIA/CMA - BFC - GRIMAC - NUOVA SIMONELLI - ROYAL
5	**1186375**	ø 15x9x8	ELEKTRA
5	**1186469**	ø 15x9x5	GAGGIA - PAVONI
6	**1186498**	ø 14.5x11x2	EXPOBAR
6	**1186256**	ø 31x19x3	SAN MARCO
6	**1186266**	ø 26x12x7	UNIC

GUARNIZIONI PER VETRO LIVELLO
LEVEL GLASS GASKETS
DICHTUNGEN FÜR NIVEAUGLAS
JUNTAS PARA CRISTAL NIVEL

1 2 3 4 5 6

Photo	LF Code	Dimensions (mm)	Suitable for
1	**1527541**	---	CIMBALI - FAEMA
2	**1186228**	90x31x1	CIMBALI - FAEMA
3	**1186230**	67.4x60x3.5 EPDM	CIMBALI - FAEMA
3	**1786011**	67.4x60x3.5 VITON	CIMBALI - FAEMA
4	**1186991**	72x22x3	CIMBALI
5	**1186242**	62x55x1	MARZOCCO
6	**1186932**	70x59.5x5.5	ELEKTRA

GUARNIZIONI PER VETRO LIVELLO
GASKETS FOR LEVEL GLASS
DICHTUNGEN FÜR NIVEAUGLAS
JUNTAS PARA CRISTAL NIVEL

1 2 3 4 5 6

Photo	LF Code	Dimensions (mm)	Suitable for
1	**1186803**	12.7x9.2x1.7	RANCILIO - PROMAC
2	**1186626**	14.5x11x1.7	NUOVA SIMONELLI
3	**1186318**	16x10.7x2.6	GAGGIA - SCALA - FIORENZATO CS - VIBIEMME
4	**1186236**	16x10.7x2.6	QUALITY ESPRESSO - EXPOBAR
5	**1401001**	16x11x2.5	FRACINO
5	**1186709**	17x12x2.5	MARCFI-ANCAS
6	**1186745**	17x12x2.5	MARCFI-ANCAS

Guarnizioni portafiltro
Filter holder gaskets
Dichtungen für Siebträger
Juntas portafiltro

ASTORIA CMA

GUARNIZIONI PORTAFILTRO ASTORIA/CMA
FILTER HOLDER GASKETS ASTORIA/CMA
SIEBTRÄGERDICHTUNGEN ASTORIA/CMA
JUNTAS PORTAFILTROS ASTORIA/CMA

1 2 3 4 5

Photo	LF Code	Dimensions (mm)	Notes	Suitable for	For machine model
1	**1486030**	ø 72x56x8	INT. CUTS - SPACCHI INT.	ASTORIA/CMA 12217	STANDARD
1	**1486029**	ø 72x56x8.5	INT. CUTS - SPACCHI INT.	ASTORIA/CMA 12215	STANDARD
1	**1786062**	ø 72x56x8	ORIGINAL / INT. CUTS - SPACCHI INT.	ASTORIA/CMA 12217	STANDARD
1	**1186678**	ø 72x56x8.5	ORIGINAL / INT. CUTS - SPACCHI INT.	ASTORIA/CMA 12215	STANDARD
2	**1186622**	ø 72x56x8	---	ASTORIA/CMA	STANDARD
3	**1186650**	ø 67x56x5.5	ORIGINAL	ASTORIA/CMA 12216	RAPALLO AL
3	**1186656**	ø 67x56x6	---	ASTORIA/CMA 12219	RAPALLO AL
4	**1786056**	ø 64x52x6.3	INT. CUTS - SPACCHI INT.	ASTORIA/CMA 12217001	PLUS4YOU
4	**5047859**	ø 64x52x7	INT. CUTS - SPACCHI INT.	ASTORIA/CMA 12217002	PLUS4YOU
5	**1486009**	ø 53x42x8	ORIGINAL	ASTORIA/CMA 12653001	PRIMA

SPESSORI
SPACERS
DICKEN
ESPESORES

1 2 3

Photo	LF Code	Dimensions (mm)	Material
1	**1190101**	ø 64x53x0.7	PAPER/CARTA
1	**1190021**	ø 66x58x0.8	PAPER/CARTA
1	**1190006**	ø 69x57x0.8	PAPER/CARTA
1	**1190005**	ø 70x57x0.5	PAPER/CARTA
1	**1190051**	ø 70x57x0.8	PAPER/CARTA
1	**1190011**	ø 72x58x0.8	PAPER/CARTA

Photo	LF Code	Dimensions (mm)	Material
1	**1190001**	ø 73x59x0.8	PAPER/CARTA
2	**1190007**	ø 64x53x1.0	EPDM
2	**1190003**	ø 70x57x1.0	EPDM
2	**1190002**	ø 73x59x1.0	EPDM
3	**1190004**	ø 71x58x0.6	PAPER/VITON

AZKOYEN

GUARNIZIONI PORTAFILTRO AZKOYEN
FILTER HOLDER GASKETS AZKOYEN
SIEBTRÄGERDICHTUNGEN AZKOYEN
JUNTAS PORTAFILTRO AZKOYEN

1

Photo	LF Code	Dimensions (mm)	Notes	Suitable for	For machine model
1	**1186722**	ø 73x57x8	---	AZKOYEN	AZ04 - BRAVO - VIENNA
1	**1186723**	ø 73x57x8.5	---	AZKOYEN	AZ04 - BRAVO - VIENNA
1	**1186724**	ø 73x57x9	---	AZKOYEN	AZ04 - BRAVO - VIENNA
1	**1486724**	ø 73x57x10	---	AZKOYEN	AZ04 - BRAVO - VIENNA

SPESSORI
SPACERS
DICKEN
ESPESORES

1

2

3

Photo	LF Code	Dimensions (mm)	Material
1	**1190101**	ø 64x53x0.7	PAPER/CARTA
1	**1190021**	ø 66x58x0.8	PAPER/CARTA
1	**1190006**	ø 69x57x0.8	PAPER/CARTA

Guarnizioni portafiltro
Filter holder gaskets
Dichtungen für Siebträger
Juntas portafiltro

Photo	LF Code	Dimensions (mm)	Material
1	**1190005**	ø 70x57x0.5	PAPER/CARTA
1	**1190051**	ø 70x57x0.8	PAPER/CARTA
1	**1190011**	ø 72x58x0.8	PAPER/CARTA
1	**1190001**	ø 73x59x0.8	PAPER/CARTA
2	**1190007**	ø 64x53x1.0	EPDM
2	**1190003**	ø 70x57x1.0	EPDM
2	**1190002**	ø 73x59x1.0	EPDM
3	**1190004**	ø 71x58x0.6	PAPER/VITON

BEZZERA

GUARNIZIONI PORTAFILTRO BEZZERA
FILTER HOLDER GASKETS BEZZERA
SIEBTRÄGERDICHTUNGEN BEZZERA
JUNTAS PORTAFILTRO BEZZERA

1 2 3 4 5

Photo	LF Code	Dimensions (mm)	Notes	Suitable for	For machine model
1	**1786059**	ø 72x55.5x9.3	CONICAL / EXT. CUTS - SPACCHI EST.	BEZZERA 7493008	BZ07 - BZ35 - BZ40 - B2000 - B2000AL - B4000 - ELLISSE - ELLISSE AL
2	**1486020**	ø 69x57x6	OR	BEZZERA 7496038	B2000 - B3000 - B4000
2	**1486018**	ø 66x56.5x5.3	OR	BEZZERA 7496029	B2000 - B2000 AL - B2006 AL - B3000 - B4000 - EBBIS AL - ELLISSE AL
3	**1186622**	ø 72x56x8	---	BEZZERA 5493016	B2000 - B3000
3	**1186722**	ø 73x57x8	---	BEZZERA 5493039	GALATEA - GALATEA DOMUS - GIULIA - UNICA
4	**1186812**	ø 72x57x8	EXT. CUTS - SPACCHI EST.	BEZZERA 5493034	BZ02 - BZ35 - BZ40 - BZ99
5	**1786057**	ø 68x54x6	---	BEZZERA 5493028	HOBBY

SPESSORI
SPACERS
DICKEN
ESPESORES

1

2

3

Photo	LF Code	Dimensions (mm)	Material
1	**1190101**	ø 64x53x0.7	PAPER/CARTA
1	**1190021**	ø 66x58x0.8	PAPER/CARTA
1	**1190006**	ø 69x57x0.8	PAPER/CARTA
1	**1190005**	ø 70x57x0.5	PAPER/CARTA
1	**1190051**	ø 70x57x0.8	PAPER/CARTA
1	**1190011**	ø 72x58x0.8	PAPER/CARTA
1	**1190001**	ø 73x59x0.8	PAPER/CARTA
2	**1190007**	ø 64x53x1.0	EPDM
2	**1190003**	ø 70x57x1.0	EPDM
2	**1190002**	ø 73x59x1.0	EPDM
3	**1190004**	ø 71x58x0.6	PAPER/VITON

BFC

GUARNIZIONI PORTAFILTRO BFC
FILTER HOLDER GASKETS BFC
SIEBTRÄGERDICHTUNGEN BFC
JUNTAS PORTAFILTRO BFC

1

2

3

Photo	LF Code	Dimensions (mm)	Notes	Suitable for	For machine model
1	**1186891**	ø 73x57x8	---	BFC 0520090	CLASSICA - DELUX - GALILEO - IMOLA - LIRA - MARANELLO - MONZA
2	**1186894**	ø 73x57x8	INT. CUTS - SPACCHI INT.	BFC 2002310	GRANDOGE
3	**1486027**	ø 71.5x55x3.6	---	BFC 4901048	AZZURRA

Guarnizioni portafiltro
Filter holder gaskets
Dichtungen für Siebträger
Juntas portafiltro

SPESSORI
SPACERS
DICKEN
ESPESORES

1

2

3

Photo	LF Code	Dimensions (mm)	Material
1	**1190101**	ø 64x53x0.7	PAPER/CARTA
1	**1190021**	ø 66x58x0.8	PAPER/CARTA
1	**1190006**	ø 69x57x0.8	PAPER/CARTA
1	**1190005**	ø 70x57x0.5	PAPER/CARTA
1	**1190051**	ø 70x57x0.8	PAPER/CARTA
1	**1190011**	ø 72x58x0.8	PAPER/CARTA
1	**1190001**	ø 73x59x0.8	PAPER/CARTA
2	**1190007**	ø 64x53x1.0	EPDM
2	**1190003**	ø 70x57x1.0	EPDM
2	**1190002**	ø 73x59x1.0	EPDM
3	**1190004**	ø 71x58x0.6	PAPER/VITON

BIANCHI

GUARNIZIONI PORTAFILTRO BIANCHI
FILTER HOLDER GASKETS BIANCHI
SIEBTRÄGERDICHTUNGEN BIANCHI
JUNTAS PORTAFILTRO BIANCHI

1

Photo	LF Code	Dimensions (mm)	Notes	Suitable for	For machine model
1	**1186722**	ø 73x57x8	---	BIANCHI 36361516	LUCIA - SARA - SOFIA
1	**1186723**	ø 73x57x8.5	---	BIANCHI 36361516	LUCIA - SARA - SOFIA
1	**1186724**	ø 73x57x9	---	BIANCHI 36361516	LUCIA - SARA - SOFIA
1	**1486724**	ø 73x57x10	---	BIANCHI 36361516	LUCIA - SARA - SOFIA

SPESSORI
SPACERS
DICKEN
ESPESORES

1

2

3

Photo	LF Code	Dimensions (mm)	Material
1	**1190101**	ø 64x53x0.7	PAPER/CARTA
1	**1190021**	ø 66x58x0.8	PAPER/CARTA
1	**1190006**	ø 69x57x0.8	PAPER/CARTA
1	**1190005**	ø 70x57x0.5	PAPER/CARTA
1	**1190051**	ø 70x57x0.8	PAPER/CARTA
1	**1190011**	ø 72x58x0.8	PAPER/CARTA
1	**1190001**	ø 73x59x0.8	PAPER/CARTA
2	**1190007**	ø 64x53x1.0	EPDM
2	**1190003**	ø 70x57x1.0	EPDM
2	**1190002**	ø 73x59x1.0	EPDM
3	**1190004**	ø 71x58x0.6	PAPER/VITON

BRASILIA

GUARNIZIONI PORTAFILTRO BRASILIA
FILTER HOLDER GASKETS BRASILIA
SIEBTRÄGERDICHTUNGEN BRASILIA
JUNTAS PORTAFILTRO BRASILIA

1

2

3

4

5

6

Photo	LF Code	Dimensions (mm)	Notes	Suitable for	For machine model
1	**1186654**	ø 70x57x8	EXT. CUTS - SPACCHI EST.	BRASILIA 04408.0.00.02	CENTURY - PORTOFINO - ROMA
2	**1186702**	ø 70x56x8.5	---	BRASILIA 05820.0.00.02	BELLE EPOQUE - CENTURY - FIRENZE
2	**1186622**	ø 71x56x8	---	---	---
2	**1186061**	ø 72.5x57x8	---	BRASILIA 04367.0.00.02	CENTURY RESTYLING - EXCELSIOR - FIRENZE - GRADISCA

Guarnizioni portafiltro
Filter holder gaskets
Dichtungen für Siebträger
Juntas portafiltro

Photo	LF Code	Dimensions (mm)	Notes	Suitable for	For machine model
3	**1186657**	ø 66x56x6	CONICAL	BRASILIA 01393.0.00.02	BELLE EPOQUE - CENTURY - FIRENZE
4	**1186656**	ø 67x56x6	---	---	OLD MODELS - MODELLI VECCHI
5	**1186063**	ø 64x55x5	SILICON	BRASILIA 09207.0.00.02	CLUB - LADY
6	**1486018**	ø 66x56.5x5.3	---	BRASILIA 00844.0.00.02	---

SPESSORI
SPACERS
DICKEN
ESPESORES

1

2

3

Photo	LF Code	Dimensions (mm)	Material
1	**1190101**	ø 64x53x0.7	PAPER/CARTA
1	**1190021**	ø 66x58x0.8	PAPER/CARTA
1	**1190006**	ø 69x57x0.8	PAPER/CARTA
1	**1190005**	ø 70x57x0.5	PAPER/CARTA
1	**1190051**	ø 70x57x0.8	PAPER/CARTA
1	**1190011**	ø 72x58x0.8	PAPER/CARTA
1	**1190001**	ø 73x59x0.8	PAPER/CARTA
2	**1190007**	ø 64x53x1.0	EPDM
2	**1190003**	ø 70x57x1.0	EPDM
2	**1190002**	ø 73x59x1.0	EPDM
3	**1190004**	ø 71x58x0.6	PAPER/VITON

BRUGNETTI-AURORA

GUARNIZIONI PORTAFILTRO BRUGNETTI/AURORA
FILTER HOLDER GASKETS BRUGNETTI/AURORA
SIEBTRÄGERDICHTUNGEN BRUGNETTI/AURORA
JUNTAS PORTAFILTRO BRUGNETTI/AURORA

1

Photo	LF Code	Dimensions (mm)	Notes	Suitable for	For machine model
1	**1186711**	ø 72x56x9	EXT. CUTS - SPACCHI EST.	BRUGNETTI-AURORA 000177	ALEXIA - C

SPESSORI
SPACERS
DICKEN
ESPESORES

1

2

3

Photo	LF Code	Dimensions (mm)	Material
1	**1190101**	ø 64x53x0.7	PAPER/CARTA
1	**1190021**	ø 66x58x0.8	PAPER/CARTA
1	**1190006**	ø 69x57x0.8	PAPER/CARTA
1	**1190005**	ø 70x57x0.5	PAPER/CARTA
1	**1190051**	ø 70x57x0.8	PAPER/CARTA
1	**1190011**	ø 72x58x0.8	PAPER/CARTA
1	**1190001**	ø 73x59x0.8	PAPER/CARTA
2	**1190007**	ø 64x53x1.0	EPDM
2	**1190003**	ø 70x57x1.0	EPDM
2	**1190002**	ø 73x59x1.0	EPDM
3	**1190004**	ø 71x58x0.6	PAPER/VITON

CARIMALI

GUARNIZIONI PORTAFILTRO CARIMALI
FILTER HOLDER GASKETS CARIMALI
SIEBTRÄGERDICHTUNGEN CARIMALI
JUNTAS PORTAFILTRO CARIMALI

1

Photo	LF Code	Dimensions (mm)	Notes	Suitable for	For machine model
1	**1186671**	ø 69x57x7.5	---	CARIMALI 87.00122.00.19	CENTO50 - ETABETA - ETABETAV2 - E9 - KIKKO - PRATICA - TEMASTYLE

SPESSORI
SPACERS
DICKEN
ESPESORES

1

2

3

Photo	LF Code	Dimensions (mm)	Material
1	**1190101**	ø 64x53x0.7	PAPER/CARTA
1	**1190021**	ø 66x58x0.8	PAPER/CARTA
1	**1190006**	ø 69x57x0.8	PAPER/CARTA
1	**1190005**	ø 70x57x0.5	PAPER/CARTA
1	**1190051**	ø 70x57x0.8	PAPER/CARTA
1	**1190011**	ø 72x58x0.8	PAPER/CARTA
1	**1190001**	ø 73x59x0.8	PAPER/CARTA
2	**1190007**	ø 64x53x1.0	EPDM
2	**1190003**	ø 70x57x1.0	EPDM
2	**1190002**	ø 73x59x1.0	EPDM
3	**1190004**	ø 71x58x0.6	PAPER/VITON

CASADIO

GUARNIZIONI PORTAFILTRO CASADIO
FILTER HOLDER GASKETS CASADIO
SIEBTRÄGERDICHTUNGEN CASADIO
JUNTAS PORTAFILTRO CASADIO

1

2

Photo	LF Code	Dimensions (mm)	Notes	Suitable for	For machine model
1	**1186701**	ø 71x56x9	CONICAL	CASADIO 401261010	VENTI
1	**5032979**	ø 71x56x9	ORIGINAL / CONICAL	CASADIO 401261010	VENTI
2	**1186721**	ø 74x57.5x8	INT. CUTS - SPACCHI INT.	CASADIO 402199010	DIECI - DODICI - DAFNE
2	**5028118**	ø 74x57.5x8	ORIGINAL / INT. CUTS - SPACCHI INT.	CASADIO 402199010	DIECI - DODICI

SPESSORI
SPACERS
DICKEN
ESPESORES

1

2

3

Photo	LF Code	Dimensions (mm)	Material
1	**1190101**	ø 64x53x0.7	PAPER/CARTA
1	**1190021**	ø 66x58x0.8	PAPER/CARTA
1	**1190006**	ø 69x57x0.8	PAPER/CARTA
1	**1190005**	ø 70x57x0.5	PAPER/CARTA
1	**1190051**	ø 70x57x0.8	PAPER/CARTA
1	**1190011**	ø 72x58x0.8	PAPER/CARTA
1	**1190001**	ø 73x59x0.8	PAPER/CARTA
2	**1190007**	ø 64x53x1.0	EPDM
2	**1190003**	ø 70x57x1.0	EPDM
2	**1190002**	ø 73x59x1.0	EPDM
3	**1190004**	ø 71x58x0.6	PAPER/VITON

Guarnizioni portafiltro
Filter holder gaskets
Dichtungen für Siebträger
Juntas portafiltro

CIMBALI

GUARNIZIONI PORTAFILTRO CIMBALI
FILTER HOLDER GASKETS CIMBALI
SIEBTRÄGERDICHTUNGEN CIMBALI
JUNTAS PORTAFILTRO CIMBALI

1 2 3 4

Photo	LF Code	Dimensions (mm)	Notes	Suitable for	For machine model
1	**1186701**	ø 71x56x9	CONICAL	CIMBALI 401-261-010	JUNIOR - M20 - M21 - M24 - M27 - M28 - M30 - M31 - M32 - M39 - M39GT
1	**5032979**	ø 71x56x9	ORIGINAL / CONICAL	CIMBALI 401-261-010	JUNIOR - M20 - M21 - M24 - M27 - M28 - M30 - M31 - M32 - M39 - M39GT
2	**1186721**	ø 74x57.5x8	INT. CUTS - SPACCHI INT.	CIMBALI 402-199-010	M272008
2	**5028118**	ø 74x58x8	ORIGINAL / INT. CUTS - SPACCHI INT.	CIMBALI 402-199-010	M272008
3	**1186702**	ø 70x56x8.5	---	CIMBALI 400-181-010	M15 - M25
4	**1186077**	ø 60.5x48.5x5	---	CIMBALI 400-182-000	MICRO

SPESSORI
SPACERS
DICKEN
ESPESORES

1 2 3

Photo	LF Code	Dimensions (mm)	Material
1	**1190101**	ø 64x53x0.7	PAPER/CARTA
1	**1190021**	ø 66x58x0.8	PAPER/CARTA
1	**1190006**	ø 69x57x0.8	PAPER/CARTA
1	**1190005**	ø 70x57x0.5	PAPER/CARTA
1	**1190051**	ø 70x57x0.8	PAPER/CARTA
1	**1190011**	ø 72x58x0.8	PAPER/CARTA
1	**1190001**	ø 73x59x0.8	PAPER/CARTA
2	**1190007**	ø 64x53x1.0	EPDM

Photo	LF Code	Dimensions (mm)	Material
2	**1190003**	ø 70x57x1.0	EPDM
2	**1190002**	ø 73x59x1.0	EPDM
3	**1190004**	ø 71x58x0.6	PAPER/VITON

CONTI

GUARNIZIONI PORTAFILTRO CONTI
FILTER HOLDER GASKETS CONTI
SIEBTRÄGERDICHTUNGEN CONTI
JUNTAS PORTAFILTRO CONTI

1

Photo	LF Code	Dimensions (mm)	Notes	Suitable for	For machine model
1	**1186676**	72x56x8.5	EXT. CUTS - SPACCHI EST.	CONTI 002710	TWIN STAR2
1	**1186711**	72x56x9	EXT. CUTS - SPACCHI EST.	CONTI 2700	CLUB - XEOS2

SPESSORI
SPACERS
DICKEN
ESPESORES

1

2

3

Photo	LF Code	Dimensions (mm)	Material
1	**1190101**	ø 64x53x0.7	PAPER/CARTA
1	**1190021**	ø 66x58x0.8	PAPER/CARTA
1	**1190006**	ø 69x57x0.8	PAPER/CARTA
1	**1190005**	ø 70x57x0.5	PAPER/CARTA
1	**1190051**	ø 70x57x0.8	PAPER/CARTA
1	**1190011**	ø 72x58x0.8	PAPER/CARTA
1	**1190001**	ø 73x59x0.8	PAPER/CARTA

Guarnizioni portafiltro
Filter holder gaskets
Dichtungen für Siebträger
Juntas portafiltro

Photo	LF Code	Dimensions (mm)	Material
2	**1190007**	ø 64x53x1.0	EPDM
2	**1190003**	ø 70x57x1.0	EPDM
2	**1190002**	ø 73x59x1.0	EPDM
3	**1190004**	ø 71x58x0.6	PAPER/VITON

DALLA CORTE

GUARNIZIONI PORTAFILTRO DALLA CORTE
FILTER HOLDER GASKETS DALLA CORTE
SIEBTRÄGERDICHTUNGEN DALLA CORTE
JUNTAS PORTAFILTRO DALLA CORTE

1 - HNBR

Photo	LF Code	Dimensions (mm)	Notes	Suitable for	For machine model
1	**1486100**	ø 68x53.5x7	EXT. CUTS - SPACCHI EST.	DALLA CORTE B-MC-0128	---

SPESSORI
SPACERS
DICKEN
ESPESORES

1

2

3

Photo	LF Code	Dimensions (mm)	Material
1	**1190101**	ø 64x53x0.7	PAPER/CARTA
1	**1190021**	ø 66x58x0.8	PAPER/CARTA
1	**1190006**	ø 69x57x0.8	PAPER/CARTA
1	**1190005**	ø 70x57x0.5	PAPER/CARTA
1	**1190051**	ø 70x57x0.8	PAPER/CARTA
1	**1190011**	ø 72x58x0.8	PAPER/CARTA
1	**1190001**	ø 73x59x0.8	PAPER/CARTA
2	**1190007**	ø 64x53x1.0	EPDM

Photo	LF Code	Dimensions (mm)	Material
2	**1190003**	ø 70x57x1.0	EPDM
2	**1190002**	ø 73x59x1.0	EPDM
3	**1190004**	ø 71x58x0.6	PAPER/VITON

DELONGHI

GUARNIZIONI PORTAFILTRO DELONGHI
FILTER HOLDER GASKETS DELONGHI
SIEBTRÄGERDICHTUNGEN DELONGHI
JUNTAS PORTAFILTRO DELONGHI

1

2

3

Photo	LF Code	Dimensions (mm)	Notes	Suitable for	For machine model
1	**1486037**	ø 74,5x32x12	ORIGINAL	DELONGHI 5313274079	ECI341 - ECOV311 - ECO311 - ECP31.21 - ECP33.21 - ECP35.31
2	**1486011**	ø 74x36x11	ORIGINAL	DELONGHI 5332140900	ECOV310AZ - EC155 - EC300M
3	**1486035**	ø 58x46x8	ORIGINAL	DELONGHI 5313221491	EC680 - EC820 - EC850 - EC860

ECM

GUARNIZIONI PORTAFILTRO ECM
FILTER HOLDER GASKETS ECM
SIEBTRÄGERDICHTUNGEN ECM
JUNTAS PORTAFILTRO ECM

1

Photo	LF Code	Dimensions (mm)	Notes	Suitable for	For machine model
1	**1186894**	ø 73x57x8	INT. CUTS - SPACCHI INT.	ECM C449900229	GIOTTO - LAURA - MICHELANGELO - RAFFAELLO - VENEZIANO

SPESSORI
SPACERS
DICKEN
ESPESORES

1

2

3

Photo	LF Code	Dimensions (mm)	Material
1	**1190101**	ø 64x53x0.7	PAPER/CARTA
1	**1190021**	ø 66x58x0.8	PAPER/CARTA
1	**1190006**	ø 69x57x0.8	PAPER/CARTA
1	**1190005**	ø 70x57x0.5	PAPER/CARTA
1	**1190051**	ø 70x57x0.8	PAPER/CARTA
1	**1190011**	ø 72x58x0.8	PAPER/CARTA
1	**1190001**	ø 73x59x0.8	PAPER/CARTA
2	**1190007**	ø 64x53x1.0	EPDM
2	**1190003**	ø 70x57x1.0	EPDM
2	**1190002**	ø 73x59x1.0	EPDM
3	**1190004**	ø 71x58x0.6	PAPER/VITON

ECM MANUFACTURE

GUARNIZIONI PORTAFILTRO ECM MANUFACTURE
FILTER HOLDER GASKETS ECM MANUFACTURE
SIEBTRÄGERDICHTUNGEN ECM MANUFACTURE
JUNTAS PORTAFILTRO ECM MANUFACTURE

1

Photo	LF Code	Dimensions (mm)	Notes	Suitable for	For machine model
1	**1186894**	ø 73x57x8	INT. CUTS - SPACCHI INT.	ECM MANUFACTURE C449900229	CLASSIKA II - ELEKTRONIKA II PROFI - MECHANIKA

SPESSORI
SPACERS
DICKEN
ESPESORES

1

2

3

Photo	LF Code	Dimensions (mm)	Material
1	**1190101**	ø 64x53x0.7	PAPER/CARTA
1	**1190021**	ø 66x58x0.8	PAPER/CARTA
1	**1190006**	ø 69x57x0.8	PAPER/CARTA
1	**1190005**	ø 70x57x0.5	PAPER/CARTA
1	**1190051**	ø 70x57x0.8	PAPER/CARTA
1	**1190011**	ø 72x58x0.8	PAPER/CARTA
1	**1190001**	ø 73x59x0.8	PAPER/CARTA
2	**1190007**	ø 64x53x1.0	EPDM
2	**1190003**	ø 70x57x1.0	EPDM
2	**1190002**	ø 73x59x1.0	EPDM
3	**1190004**	ø 71x58x0.6	PAPER/VITON

ELEKTRA

GUARNIZIONI PORTAFILTRO ELEKTRA
FILTER HOLDER GASKETS ELEKTRA
SIEBTRÄGERDICHTUNGEN ELEKTRA
JUNTAS PORTAFILTRO ELEKTRA

1

2

Photo	LF Code	Dimensions (mm)	Notes	Suitable for	For machine model
1	**1186943**	ø 65x54x5.7	OR	ELEKTRA 01917035	CLASSIC - KAPPA - MICROCASA - MODERN - SIXTIES
1	**1486019**	ø 57.7x47x5.3	OR	ELEKTRA 00174035	MICROCASA
2	**1186063**	ø 64x55x5	SILICON	ELEKTRA 01963035	MINIVERTICALE

SPESSORI
SPACERS
DICKEN
ESPESORES

1

2

3

Photo	LF Code	Dimensions (mm)	Material
1	**1190101**	ø 64x53x0.7	PAPER/CARTA
1	**1190021**	ø 66x58x0.8	PAPER/CARTA
1	**1190006**	ø 69x57x0.8	PAPER/CARTA
1	**1190005**	ø 70x57x0.5	PAPER/CARTA
1	**1190051**	ø 70x57x0.8	PAPER/CARTA
1	**1190011**	ø 72x58x0.8	PAPER/CARTA
1	**1190001**	ø 73x59x0.8	PAPER/CARTA
2	**1190007**	ø 64x53x1.0	EPDM
2	**1190003**	ø 70x57x1.0	EPDM
2	**1190002**	ø 73x59x1.0	EPDM
3	**1190004**	ø 71x58x0.6	PAPER/VITON

EXPOBAR

GUARNIZIONI PORTAFILTRO EXPOBAR
FILTER HOLDER GASKETS EXPOBAR
SIEBTRÄGERDICHTUNGEN EXPOBAR
JUNTAS PORTAFILTRO EXPOBAR

1

Photo	LF Code	Dimensions (mm)	Notes	Suitable for	For machine model
1	**1186722**	ø 73x57x8	---	EXPOBAR 75000081	DIAMANT - EB61 - ELEN - G10 - MARCUS - MARKUS SILVER - MEGACREM
1	**1186723**	ø 73x57x8.5	---	EXPOBAR 75000083	DIAMANT - EB61 - ELEN - G10 - MARCUS - MARKUS SILVER - MEGACREM
1	**1186724**	ø 73x57x9	---	EXPOBAR 75000085	DIAMANT - EB61 - ELEN - G10 - MARCUS - MARKUS SILVER - MEGACREM
1	**1486724**	ø 73x57x10	---	EXPOBAR	DIAMANT - EB61 - ELEN - G10 - MARCUS - MARKUS SILVER - MEGACREM

SPESSORI
SPACERS
DICKEN
ESPESORES

1

2

3

Photo	LF Code	Dimensions (mm)	Material
1	**1190101**	ø 64x53x0.7	PAPER/CARTA
1	**1190021**	ø 66x58x0.8	PAPER/CARTA
1	**1190006**	ø 69x57x0.8	PAPER/CARTA
1	**1190005**	ø 70x57x0.5	PAPER/CARTA
1	**1190051**	ø 70x57x0.8	PAPER/CARTA
1	**1190011**	ø 72x58x0.8	PAPER/CARTA
1	**1190001**	ø 73x59x0.8	PAPER/CARTA
2	**1190007**	ø 64x53x1.0	EPDM
2	**1190003**	ø 70x57x1.0	EPDM
2	**1190002**	ø 73x59x1.0	EPDM
3	**1190004**	ø 71x58x0.6	PAPER/VITON

FAEMA

GUARNIZIONI PORTAFILTRO FAEMA
FILTER HOLDER GASKETS FAEMA
SIEBTRÄGERDICHTUNGEN FAEMA
JUNTAS PORTAFILTRO FAEMA

1

2

3

Photo	LF Code	Dimensions (mm)	Notes	Suitable for	For machine model
1	**1186722**	ø 73x57x8	---	FAEMA 4701016528	COMPACT - DUE - EXPRESS - E61 - E64 - E66 - E91 - E97 - E98
1	**1186723**	ø 73x57x8.5	---	FAEMA	COMPACT - DUE - EXPRESS - E61 - E64 - E66 - E91 - E97 - E98
1	**1186724**	ø 73x57x9	---	FAEMA	COMPACT - DUE - EXPRESS - E61 - E64 - E66 - E91 - E97 - E98
1	**1486724**	ø 73x57x10	---	FAEMA	COMPACT - DUE - EXPRESS - E61 - E64 - E66 - E91 - E97 - E98

Guarnizioni portafiltro
Filter holder gaskets
Dichtungen für Siebträger
Juntas portafiltro

Photo	LF Code	Dimensions (mm)	Notes	Suitable for	For machine model
2	**1186721**	ø 74x57.5x8	INT. CUTS - SPACCHI INT.	FAEMA 402199010	CARISMA - EMBLEMA - ENOVA - E61 - TEOREMA
2	**1186725**	ø 74x57.5x8.5	INT. CUTS - SPACCHI INT.	FAEMA	CARISMA - EMBLEMA - ENOVA - E61 - TEOREMA
2	**5028118**	ø 74x58x8	ORIGINAL / INT. CUTS - SPACCHI INT.	FAEMA 402199010	CARISMA - EMBLEMA - ENOVA - E61 - TEOREMA
3	**1186701**	ø 71x56x9	CONICAL	FAEMA 401261010	E98 COMPACT
3	**5032979**	ø 71x56x9	ORIGINAL / CONICAL	FAEMA 401261010	E98 COMPACT

SPESSORI
SPACERS
DICKEN
ESPESORES

1

2

3

Photo	LF Code	Dimensions (mm)	Material
1	**1190101**	ø 64x53x0.7	PAPER/CARTA
1	**1190021**	ø 66x58x0.8	PAPER/CARTA
1	**1190006**	ø 69x57x0.8	PAPER/CARTA
1	**1190005**	ø 70x57x0.5	PAPER/CARTA
1	**1190051**	ø 70x57x0.8	PAPER/CARTA
1	**1190011**	ø 72x58x0.8	PAPER/CARTA
1	**1190001**	ø 73x59x0.8	PAPER/CARTA
2	**1190007**	ø 64x53x1.0	EPDM
2	**1190003**	ø 70x57x1.0	EPDM
2	**1190002**	ø 73x59x1.0	EPDM
3	**1190004**	ø 71x58x0.6	PAPER/VITON

FAIMAC

GUARNIZIONI PORTAFILTRO FAIMAC
FILTER HOLDER GASKETS FAIMAC
SIEBTRÄGERDICHTUNGEN FAIMAC
JUNTAS PORTAFILTRO FAIMAC

1

Photo	LF Code	Dimensions (mm)	Notes	Suitable for	For machine model
1	**1186722**	ø 73x57x8	---	FAIMAC SOT001	---
1	**1186723**	ø 73x57x8.5	---	FAIMAC SOT001	---
1	**1186724**	ø 73x57x9	---	FAIMAC SOT001	---
1	**1486724**	ø 73x57x10	---	FAIMAC SOT001	---

SPESSORI
SPACERS
DICKEN
ESPESORES

1

2

3

Photo	LF Code	Dimensions (mm)	Material
1	**1190101**	ø 64x53x0.7	PAPER/CARTA
1	**1190021**	ø 66x58x0.8	PAPER/CARTA
1	**1190006**	ø 69x57x0.8	PAPER/CARTA
1	**1190005**	ø 70x57x0.5	PAPER/CARTA
1	**1190051**	ø 70x57x0.8	PAPER/CARTA
1	**1190011**	ø 72x58x0.8	PAPER/CARTA
1	**1190001**	ø 73x59x0.8	PAPER/CARTA
2	**1190007**	ø 64x53x1.0	EPDM
2	**1190003**	ø 70x57x1.0	EPDM
2	**1190002**	ø 73x59x1.0	EPDM
3	**1190004**	ø 71x58x0.6	PAPER/VITON

FIAMMA RST

GUARNIZIONI PORTAFILTRO FIAMMA RST
FILTER HOLDER GASKETS FIAMMA RST
SIEBTRÄGERDICHTUNGEN FIAMMA RST
JUNTAS PORTAFILTRO FIAMMA RST

1

Photo	LF Code	Dimensions (mm)	Notes	Suitable for	For machine model
1	**1186725**	ø 73x57x8.5	INT. CUTS - SPACCHI INT.	FIAMMA RST 5.0.025.0012	ATLANTIC - MARINA - MINIBAR - PRESTIGE

SPESSORI
SPACERS
DICKEN
ESPESORES

1

2

3

Photo	LF Code	Dimensions (mm)	Material
1	**1190101**	ø 64x53x0.7	PAPER/CARTA
1	**1190021**	ø 66x58x0.8	PAPER/CARTA
1	**1190006**	ø 69x57x0.8	PAPER/CARTA
1	**1190005**	ø 70x57x0.5	PAPER/CARTA
1	**1190051**	ø 70x57x0.8	PAPER/CARTA
1	**1190011**	ø 72x58x0.8	PAPER/CARTA
1	**1190001**	ø 73x59x0.8	PAPER/CARTA
2	**1190007**	ø 64x53x1.0	EPDM
2	**1190003**	ø 70x57x1.0	EPDM
2	**1190002**	ø 73x59x1.0	EPDM
3	**1190004**	ø 71x58x0.6	PAPER/VITON

FIORENZATO C.S.

GUARNIZIONI PORTAFILTRO FIORENZATO CS
FILTER HOLDER GASKETS FIORENZATO CS
SIEBTRÄGERDICHTUNGEN FIORENZATO CS
JUNTAS PORTAFILTRO FIORENZATO CS

1

2

3

Photo	LF Code	Dimensions (mm)	Notes	Suitable for	For machine model
1	**1186721**	ø 74x57.5x8	INT. CUTS - SPACCHI INT.	FIORENZATO A1200007	BRICOLETTA - COLOMBINA - DUCALE - FENICE - LIDO - VOLANTE
2	**1186722**	ø 73x57x8	---	FIORENZATO A1200007	BRICOLETTA - COLOMBINA - DUCALE - FENICE - LIDO - VOLANTE
2	**1186723**	ø 73x57x8.5	---	FIORENZATO A1200006	BRICOLETTA - COLOMBINA - DUCALE - FENICE - LIDO - VOLANTE
2	**1186724**	ø 73x57x9	---	FIORENZATO A1200005	BRICOLETTA - COLOMBINA - DUCALE - FENICE - LIDO - VOLANTE
2	**1486724**	ø 73x57x10	---	FIORENZATO A1200005	BRICOLETTA - COLOMBINA - DUCALE - FENICE - LIDO - VOLANTE
2	**1186622**	ø 72x56x8	---	FIORENZATO A1200181	VENEZIA
3	**1486026**	ø 65.5x55.5x5.5	---	FIORENZATO A1200194	PIAZZASANMARCO
3	**1186656**	ø 67x56x6	---	FIORENZATO A1200189	PIAZZASANMARCO

Guarnizioni portafiltro
Filter holder gaskets
Dichtungen für Siebträger
Juntas portafiltro

SPESSORI
SPACERS
DICKEN
ESPESORES

1

2

3

Photo	LF Code	Dimensions (mm)	Material
1	**1190101**	ø 64x53x0.7	PAPER/CARTA
1	**1190021**	ø 66x58x0.8	PAPER/CARTA
1	**1190006**	ø 69x57x0.8	PAPER/CARTA
1	**1190005**	ø 70x57x0.5	PAPER/CARTA
1	**1190051**	ø 70x57x0.8	PAPER/CARTA
1	**1190011**	ø 72x58x0.8	PAPER/CARTA
1	**1190001**	ø 73x59x0.8	PAPER/CARTA
2	**1190007**	ø 64x53x1.0	EPDM
2	**1190003**	ø 70x57x1.0	EPDM
2	**1190002**	ø 73x59x1.0	EPDM
3	**1190004**	ø 71x58x0.6	PAPER/VITON

FRACINO

GUARNIZIONI PORTAFILTRO FRACINO
FILTER HOLDER GASKETS FRACINO
SIEBTRÄGERDICHTUNGEN FRACINO
JUNTAS PORTAFILTRO FRACINO

1

Photo	LF Code	Dimensions (mm)	Notes	Suitable for	For machine model
1	**1186722**	ø 73x57x8	---	FRACINO FC104	BAMBINO - CHERUB - HEAVENLY
1	**1186723**	ø 73x57x8.5	---	FRACINO FC104/8.5	BAMBINO - CHERUB - HEAVENLY
1	**1186724**	ø 73x57x9	---	FRACINO FC104/9	BAMBINO - CHERUB - HEAVENLY
1	**1486724**	ø 73x57x10	---	FRACINO	BAMBINO - CHERUB - HEAVENLY

SPESSORI
SPACERS
DICKEN
ESPESORES

1

2

3

Photo	LF Code	Dimensions (mm)	Material
1	**1190101**	ø 64x53x0.7	PAPER/CARTA
1	**1190021**	ø 66x58x0.8	PAPER/CARTA
1	**1190006**	ø 69x57x0.8	PAPER/CARTA
1	**1190005**	ø 70x57x0.5	PAPER/CARTA
1	**1190051**	ø 70x57x0.8	PAPER/CARTA
1	**1190011**	ø 72x58x0.8	PAPER/CARTA
1	**1190001**	ø 73x59x0.8	PAPER/CARTA
2	**1190007**	ø 64x53x1.0	EPDM
2	**1190003**	ø 70x57x1.0	EPDM
2	**1190002**	ø 73x59x1.0	EPDM
3	**1190004**	ø 71x58x0.6	PAPER/VITON

FUTURMAT-ARIETE

GUARNIZIONI PORTAFILTRO FUTURMAT
FILTER HOLDER GASKETS FUTURMAT
SIEBTRÄGERDICHTUNGEN FUTURMAT
JUNTAS PORTAFILTRO FUTURMAT

1

Photo	LF Code	Dimensions (mm)	Notes	Suitable for	For machine model
1	**1186722**	ø 73x57x8	---	FUTURMAT 01652809	ARIETE - CUSTOM - E61 - F3 - PALANCA - RIMINI
1	**1186723**	ø 73x57x8.5	---	FUTURMAT 01652809	ARIETE - CUSTOM - E61 - F3 - PALANCA - RIMINI
1	**1186724**	ø 73x57x9	---	FUTURMAT 01160400	ARIETE - CUSTOM - E61 - F3 - PALANCA - RIMINI
1	**1486724**	ø 73x57x10	---	FUTURMAT 01160400	ARIETE - CUSTOM - E61 - F3 - PALANCA - RIMINI

SPESSORI
SPACERS
DICKEN
ESPESORES

1 2 3

Photo	LF Code	Dimensions (mm)	Material
1	**1190101**	ø 64x53x0.7	PAPER/CARTA
1	**1190021**	ø 66x58x0.8	PAPER/CARTA
1	**1190006**	ø 69x57x0.8	PAPER/CARTA
1	**1190005**	ø 70x57x0.5	PAPER/CARTA
1	**1190051**	ø 70x57x0.8	PAPER/CARTA
1	**1190011**	ø 72x58x0.8	PAPER/CARTA
1	**1190001**	ø 73x59x0.8	PAPER/CARTA
2	**1190007**	ø 64x53x1.0	EPDM
2	**1190003**	ø 70x57x1.0	EPDM
2	**1190002**	ø 73x59x1.0	EPDM
3	**1190004**	ø 71x58x0.6	PAPER/VITON

GAGGIA

GUARNIZIONI PORTAFILTRO GAGGIA
FILTER HOLDER GASKETS GAGGIA
SIEBTRÄGERDICHTUNGEN GAGGIA
JUNTAS PORTAFILTRO GAGGIA

1 2 3 4 5

Photo	LF Code	Dimensions (mm)	Notes	Suitable for	For machine model
1	**1186676**	ø 72x56x8.5	EXT. CUTS - SPACCHI EST.	GAGGIA WGANG01/001/B	DECO - D90 - E90 - FD2000 - FE2000 - GD - GE - XD - XE
2	**1186741**	ø 72x56x8.5	---	GAGGIA	DECO - D90 - E90 - FD2000 - FE2000 - GD - GE - XD - XE
3	**1786216**	ø 72x57x8.5	---	GAGGIA NG01/001	ACHILLE - BABY - BABY86 - BABY89 - CAREZZA - CLASSIC
4	**1486006**	ø 73.5x57x5	---	GAGGIA GG0026/01	CUBIKA - GRANGAGGIA - VIVAGAGGIA
5	**1486003**	ø 79x56x6.5	---	GAGGIA 11004543	NEWESPRESSO06

SPESSORI
SPACERS
DICKEN
ESPESORES

1

2

3

Photo	LF Code	Dimensions (mm)	Material
1	**1190101**	ø 64x53x0.7	PAPER/CARTA
1	**1190021**	ø 66x58x0.8	PAPER/CARTA
1	**1190006**	ø 69x57x0.8	PAPER/CARTA
1	**1190005**	ø 70x57x0.5	PAPER/CARTA
1	**1190051**	ø 70x57x0.8	PAPER/CARTA
1	**1190011**	ø 72x58x0.8	PAPER/CARTA
1	**1190001**	ø 73x59x0.8	PAPER/CARTA
2	**1190007**	ø 64x53x1.0	EPDM
2	**1190003**	ø 70x57x1.0	EPDM
2	**1190002**	ø 73x59x1.0	EPDM
3	**1190004**	ø 71x58x0.6	PAPER/VITON

GAGGIA SPAGNA

GUARNIZIONI PORTAFILTRO GAGGIA SPAGNA
FILTER HOLDER GASKETS GAGGIA SPAGNA
SIEBTRÄGERDICHTUNGEN GAGGIA SPAGNA
JUNTAS PORTAFILTRO GAGGIA SPAGNA

1

Photo	LF Code	Dimensions (mm)	Notes	Suitable for	For machine model
1	**1186722**	ø 73x57x8	---	GAGGIA SPAGNA 01652809	BELLA - G6 - KB - NERA - PALANCA
1	**1186723**	ø 73x57x8.5	---	GAGGIA SPAGNA 01652809	BELLA - G6 - KB - NERA - PALANCA
1	**1186724**	ø 73x57x9	---	GAGGIA SPAGNA 01160400	BELLA - G6 - KB - NERA - PALANCA
1	**1486724**	ø 73x57x10	---	GAGGIA SPAGNA 01160400	BELLA - G6 - KB - NERA - PALANCA

SPESSORI
SPACERS
DICKEN
ESPESORES

1

2

3

Photo	LF Code	Dimensions (mm)	Material
1	**1190101**	ø 64x53x0.7	PAPER/CARTA
1	**1190021**	ø 66x58x0.8	PAPER/CARTA
1	**1190006**	ø 69x57x0.8	PAPER/CARTA
1	**1190005**	ø 70x57x0.5	PAPER/CARTA
1	**1190051**	ø 70x57x0.8	PAPER/CARTA
1	**1190011**	ø 72x58x0.8	PAPER/CARTA
1	**1190001**	ø 73x59x0.8	PAPER/CARTA
2	**1190007**	ø 64x53x1.0	EPDM
2	**1190003**	ø 70x57x1.0	EPDM
2	**1190002**	ø 73x59x1.0	EPDM
3	**1190004**	ø 71x58x0.6	PAPER/VITON

GRIMAC

GUARNIZIONI PORTAFILTRO GRIMAC
FILTER HOLDER GASKETS GRIMAC
SIEBTRÄGERDICHTUNGEN GRIMAC
JUNTAS PORTAFILTRO GRIMAC

1

Photo	LF Code	Dimensions (mm)	Notes	Suitable for	For machine model
1	**1186722**	ø 73x57x8	---	GRIMAC 1110600015/F015	ECLISSE - G10 - LAUNO - MIA - TEN - TWENTY - ZOLAI - ZOLAII
1	**1186723**	ø 73x57x8.5	---	GRIMAC 1110600016/F016	ECLISSE - G10 - LAUNO - MIA - TEN - TWENTY - ZOLAI - ZOLAII
1	**1186724**	ø 73x57x9	---	GRIMAC 1110600017	ECLISSE - G10 - LAUNO - MIA - TEN - TWENTY - ZOLAI - ZOLAII
1	**1486724**	ø 73x57x10	---	GRIMAC	ECLISSE - G10 - LAUNO - MIA - TEN - TWENTY - ZOLAI - ZOLAII
1	**1186891**	ø 73x57x8	75 SH	GRIMAC 1110600035	ECLISSE - G10 - LAUNO - MIA - TEN - TWENTY - ZOLAI - ZOLAII
1	**1186622**	ø 72x56x8	---	GRIMAC A1200181	G11

SPESSORI
SPACERS
DICKEN
ESPESORES

1

2

3

Photo	LF Code	Dimensions (mm)	Material
1	**1190101**	ø 64x53x0.7	PAPER/CARTA
1	**1190021**	ø 66x58x0.8	PAPER/CARTA
1	**1190006**	ø 69x57x0.8	PAPER/CARTA
1	**1190005**	ø 70x57x0.5	PAPER/CARTA
1	**1190051**	ø 70x57x0.8	PAPER/CARTA
1	**1190011**	ø 72x58x0.8	PAPER/CARTA
1	**1190001**	ø 73x59x0.8	PAPER/CARTA
2	**1190007**	ø 64x53x1.0	EPDM
2	**1190003**	ø 70x57x1.0	EPDM
2	**1190002**	ø 73x59x1.0	EPDM
3	**1190004**	ø 71x58x0.6	PAPER/VITON

ISOMAC

GUARNIZIONI PORTAFILTRO ISOMAC
FILTER HOLDER GASKETS ISOMAC
SIEBTRÄGERDICHTUNGEN ISOMAC
JUNTAS PORTAFILTRO ISOMAC

1

2

3

Photo	LF Code	Dimensions (mm)	Notes	Suitable for	For machine model
1	**1186725**	ø 73x57x8.5	INT. CUTS - SPACCHI INT.	ISOMAC IS000411	ALBA - MILLENNIUM - MONDIALE - TEA - ZAFFIRO
2	**1186722**	ø 73x57x8	---	ISOMAC IS351030	VENUS
3	**5058168**	ø 71x54x4.5	---	ISOMAC IS000807	MAVERICK
3	**5061480**	ø 68x48x5	---	ISOMAC IS000331	GIADA

SPESSORI
SPACERS
DICKEN
ESPESORES

1

2

3

Photo	LF Code	Dimensions (mm)	Material
1	**1190101**	ø 64x53x0.7	PAPER/CARTA
1	**1190021**	ø 66x58x0.8	PAPER/CARTA
1	**1190006**	ø 69x57x0.8	PAPER/CARTA
1	**1190005**	ø 70x57x0.5	PAPER/CARTA
1	**1190051**	ø 70x57x0.8	PAPER/CARTA
1	**1190011**	ø 72x58x0.8	PAPER/CARTA
1	**1190001**	ø 73x59x0.8	PAPER/CARTA
2	**1190007**	ø 64x53x1.0	EPDM
2	**1190003**	ø 70x57x1.0	EPDM
2	**1190002**	ø 73x59x1.0	EPDM
3	**1190004**	ø 71x58x0.6	PAPER/VITON

ITALCREM

GUARNIZIONI PORTAFILTRO ITALCREM
FILTER HOLDER GASKETS ITALCREM
SIEBTRÄGERDICHTUNGEN ITALCREM
JUNTAS PORTAFILTRO ITALCREM

1

Photo	LF Code	Dimensions (mm)	Notes	Suitable for	For machine model
1	**1186722**	ø 73x57x8	---	ITALCREM 01652809	CAPRI - IT4 - PALANCA
1	**1186723**	ø 73x57x8.5	---	ITALCREM 01652809	CAPRI - IT4 - PALANCA
1	**1186724**	ø 73x57x9	---	ITALCREM 01160400	CAPRI - IT4 - PALANCA
1	**1486724**	ø 73x57x10	---	ITALCREM 01160400	CAPRI - IT4 - PALANCA

SPESSORI
SPACERS
DICKEN
ESPESORES

1

2

3

Photo	LF Code	Dimensions (mm)	Material
1	**1190101**	ø 64x53x0.7	PAPER/CARTA
1	**1190021**	ø 66x58x0.8	PAPER/CARTA
1	**1190006**	ø 69x57x0.8	PAPER/CARTA
1	**1190005**	ø 70x57x0.5	PAPER/CARTA
1	**1190051**	ø 70x57x0.8	PAPER/CARTA
1	**1190011**	ø 72x58x0.8	PAPER/CARTA
1	**1190001**	ø 73x59x0.8	PAPER/CARTA
2	**1190007**	ø 64x53x1.0	EPDM
2	**1190003**	ø 70x57x1.0	EPDM
2	**1190002**	ø 73x59x1.0	EPDM
3	**1190004**	ø 71x58x0.6	PAPER/VITON

LAVAZZA

GUARNIZIONI PORTAFILTRO LAVAZZA
FILTER HOLDER GASKETS LAVAZZA
SIEBTRÄGERDICHTUNGEN LAVAZZA
JUNTAS PORTAFILTRO LAVAZZA

1

2

3

Photo	LF Code	Dimensions (mm)	Notes	Suitable for	For machine model
1	**5049383**	ø 73x57x8	ORIGINAL / INT. CUTS - SPACCHI INT.	LAVAZZA 10066139	LB4100 - LB4103 - LB4700 - LB4700R - LB4701R
2	**5048451**	ø 73x57x8.5	ORIGINAL / INT. CUTS - SPACCHI INT.	LAVAZZA 10066852	LB4100 - LB4103 - LB4700
3	**1486004**	ø 38x24x5	ORIGINAL	LAVAZZA 10064390	EP850

Guarnizioni portafiltro
Filter holder gaskets
Dichtungen für Siebträger
Juntas portafiltro

SPESSORI
SPACERS
DICKEN
ESPESORES

1

2

3

Photo	LF Code	Dimensions (mm)	Material
1	**1190101**	ø 64x53x0.7	PAPER/CARTA
1	**1190021**	ø 66x58x0.8	PAPER/CARTA
1	**1190006**	ø 69x57x0.8	PAPER/CARTA
1	**1190005**	ø 70x57x0.5	PAPER/CARTA
1	**1190051**	ø 70x57x0.8	PAPER/CARTA
1	**1190011**	ø 72x58x0.8	PAPER/CARTA
1	**1190001**	ø 73x59x0.8	PAPER/CARTA
2	**1190007**	ø 64x53x1.0	EPDM
2	**1190003**	ø 70x57x1.0	EPDM
2	**1190002**	ø 73x59x1.0	EPDM
3	**1190004**	ø 71x58x0.6	PAPER/VITON

MAGISTER

GUARNIZIONI PORTAFILTRO MAGISTER
FILTER HOLDER GASKETS MAGISTER
SIEBTRÄGERDICHTUNGEN MAGISTER
JUNTAS PORTAFILTRO MAGISTER

1

Photo	LF Code	Dimensions (mm)	Notes	Suitable for	For machine model
1	**1186721**	ø 74x57.5x8	INT. CUTS - SPACCHI INT.	MAGISTER 190003	---

SPESSORI
SPACERS
DICKEN
ESPESORES

1

2

3

Photo	LF Code	Dimensions (mm)	Material
1	**1190101**	ø 64x53x0.7	PAPER/CARTA
1	**1190021**	ø 66x58x0.8	PAPER/CARTA
1	**1190006**	ø 69x57x0.8	PAPER/CARTA
1	**1190005**	ø 70x57x0.5	PAPER/CARTA
1	**1190051**	ø 70x57x0.8	PAPER/CARTA
1	**1190011**	ø 72x58x0.8	PAPER/CARTA
1	**1190001**	ø 73x59x0.8	PAPER/CARTA
2	**1190007**	ø 64x53x1.0	EPDM
2	**1190003**	ø 70x57x1.0	EPDM
2	**1190002**	ø 73x59x1.0	EPDM
3	**1190004**	ø 71x58x0.6	PAPER/VITON

MAIRALI

GUARNIZIONI PORTAFILTRO MAIRALI
FILTER HOLDER GASKETS MAIRALI
SIEBTRÄGERDICHTUNGEN MAIRALI
JUNTAS PORTAFILTRO MAIRALI

1

Photo	LF Code	Dimensions (mm)	Notes	Suitable for	For machine model
1	**1186722**	ø 73x57x8	---	MAIRALI 01652809	ARIANNE - GIULIETTA - PALANCA
1	**1186723**	ø 73x57x8.5	---	MAIRALI 01652809	ARIANNE - GIULIETTA - PALANCA
1	**1186724**	ø 73x57x9	---	MAIRALI 01160400	ARIANNE - GIULIETTA - PALANCA
1	**1486724**	ø 73x57x10	---	MAIRALI 01160400	ARIANNE - GIULIETTA - PALANCA

Guarnizioni portafiltro
Filter holder gaskets
Dichtungen für Siebträger
Juntas portafiltro

SPESSORI
SPACERS
DICKEN
ESPESORES

1

2

3

Photo	LF Code	Dimensions (mm)	Material
1	**1190101**	ø 64x53x0.7	PAPER/CARTA
1	**1190021**	ø 66x58x0.8	PAPER/CARTA
1	**1190006**	ø 69x57x0.8	PAPER/CARTA
1	**1190005**	ø 70x57x0.5	PAPER/CARTA
1	**1190051**	ø 70x57x0.8	PAPER/CARTA
1	**1190011**	ø 72x58x0.8	PAPER/CARTA
1	**1190001**	ø 73x59x0.8	PAPER/CARTA
2	**1190007**	ø 64x53x1.0	EPDM
2	**1190003**	ø 70x57x1.0	EPDM
2	**1190002**	ø 73x59x1.0	EPDM
3	**1190004**	ø 71x58x0.6	PAPER/VITON

MARCFI-ANCAS

GUARNIZIONI PORTAFILTRO MARCFI-ANCAS
FILTER HOLDER GASKETS MARCFI-ANCAS
SIEBTRÄGERDICHTUNGEN MARCFI-ANCAS
JUNTAS PORTAFILTRO MARCFI-ANCAS

1

2

Photo	LF Code	Dimensions (mm)	Notes	Suitable for	For machine model
1	**1186753**	ø 73x59x7	EXT. CUTS - SPACCHI EST.	MARCFI-ANCAS	---
1	**1186181**	ø 73x59x7.5	EXT. CUTS - SPACCHI EST.	MARCFI-ANCAS E-107R	---
2	**1186883**	ø 73x59x8.5	---	MARCFI-ANCAS	---

SPESSORI
SPACERS
DICKEN
ESPESORES

1

2

3

Photo	LF Code	Dimensions (mm)	Material
1	**1190101**	ø 64x53x0.7	PAPER/CARTA
1	**1190021**	ø 66x58x0.8	PAPER/CARTA
1	**1190006**	ø 69x57x0.8	PAPER/CARTA
1	**1190005**	ø 70x57x0.5	PAPER/CARTA
1	**1190051**	ø 70x57x0.8	PAPER/CARTA
1	**1190011**	ø 72x58x0.8	PAPER/CARTA
1	**1190001**	ø 73x59x0.8	PAPER/CARTA
2	**1190007**	ø 64x53x1.0	EPDM
2	**1190003**	ø 70x57x1.0	EPDM
2	**1190002**	ø 73x59x1.0	EPDM
3	**1190004**	ø 71x58x0.6	PAPER/VITON

MARZOCCO

GUARNIZIONI PORTAFILTRO MARZOCCO
FILTER HOLDER GASKETS MARZOCCO
SIEBTRÄGERDICHTUNGEN MARZOCCO
JUNTAS PORTAFILTRO MARZOCCO

1

2

3

4 - HNBR

Photo	LF Code	Dimensions (mm)	Notes	Suitable for	For machine model
1	**1186764**	ø 72x55x6	EXT. CUTS - SPACCHI EST.	MARZOCCO L105/B6	FB70 - FB80 - GB5 - LINEA
1	**1186765**	ø 72x55x7	EXT. CUTS - SPACCHI EST.	MARZOCCO L105/B7	FB70 - FB80 - GB5 - LINEA
2	**1186760**	ø 72x55x6.1/8	EXT. CUTS - SPACCHI EST.	MARZOCCO L105/B8	FB70 - FB80 - GB5 - GS3 - LINEA - MISTRAL - STRADA

Guarnizioni portafiltro
Filter holder gaskets
Dichtungen für Siebträger
Juntas portafiltro

Photo	LF Code	Dimensions (mm)	Notes	Suitable for	For machine model
2	**1186761**	ø 72x55x7.1/9	EXT. CUTS - SPACCHI EST.	MARZOCCO L105/B9	FB70 - FB80 - GB5 - GS3 - LINEA - MISTRAL - STRADA
3	**1486001**	ø 72x55x6.1/8	EXT. CUTS - SPACCHI EST.	MARZOCCO L105/B8	FB70 - FB80 - GB5 - GS3 - LINEA - MISTRAL - STRADA
3	**1486005**	ø 72x55x7.1/9	EXT. CUTS - SPACCHI EST.	MARZOCCO L105/B9	FB70 - FB80 - GB5 - GS3 - LINEA - MISTRAL - STRADA
4	**5059357**	ø 72x55x6.1/8	EXT. CUTS - SPACCHI EST.	MARZOCCO L105/B8	FB70 - FB80 - GB5 - GS3 - LINEA - MISTRAL - STRADA
4	**5059358**	ø 72x55x7.1/9	EXT. CUTS - SPACCHI EST.	MARZOCCO L105/B9	FB70 - FB80 - GB5 - GS3 - LINEA - MISTRAL - STRADA

SPESSORI
SPACERS
DICKEN
ESPESORES

1

2

3

Photo	LF Code	Dimensions (mm)	Material
1	**1190101**	ø 64x53x0.7	PAPER/CARTA
1	**1190021**	ø 66x58x0.8	PAPER/CARTA
1	**1190006**	ø 69x57x0.8	PAPER/CARTA
1	**1190005**	ø 70x57x0.5	PAPER/CARTA
1	**1190051**	ø 70x57x0.8	PAPER/CARTA
1	**1190011**	ø 72x58x0.8	PAPER/CARTA
1	**1190001**	ø 73x59x0.8	PAPER/CARTA
2	**1190007**	ø 64x53x1.0	EPDM
2	**1190003**	ø 70x57x1.0	EPDM
2	**1190002**	ø 73x59x1.0	EPDM
3	**1190004**	ø 71x58x0.6	PAPER/VITON

MCE

GUARNIZIONI PORTAFILTRO MCE
FILTER HOLDER GASKETS MCE
SIEBTRÄGERDICHTUNGEN MCE
JUNTAS PORTAFILTRO MCE

1

Photo	LF Code	Dimensions (mm)	Notes	Suitable for	For machine model
1	**1186894**	ø 73x57x8	INT. CUTS - SPACCHI INT.	MCE 12227	START
1	**5049383**	ø 73x57x8	ORIGINAL / INT. CUTS - SPACCHI INT.	MCE 12227	START
1	**1186895**	ø 73x57x8.5	INT. CUTS - SPACCHI INT.	MCE 12228	START
1	**5048451**	ø 73x57x8.5	ORIGINAL / INT. CUTS - SPACCHI INT.	MCE 12228	START

SPESSORI
SPACERS
DICKEN
ESPESORES

1

2

3

Photo	LF Code	Dimensions (mm)	Material
1	**1190101**	ø 64x53x0.7	PAPER/CARTA
1	**1190021**	ø 66x58x0.8	PAPER/CARTA
1	**1190006**	ø 69x57x0.8	PAPER/CARTA
1	**1190005**	ø 70x57x0.5	PAPER/CARTA
1	**1190051**	ø 70x57x0.8	PAPER/CARTA
1	**1190011**	ø 72x58x0.8	PAPER/CARTA
1	**1190001**	ø 73x59x0.8	PAPER/CARTA
2	**1190007**	ø 64x53x1.0	EPDM
2	**1190003**	ø 70x57x1.0	EPDM
2	**1190002**	ø 73x59x1.0	EPDM
3	**1190004**	ø 71x58x0.6	PAPER/VITON

NUOVA SIMONELLI

GUARNIZIONI PORTAFILTRO NUOVA SIMONELLI
FILTER HOLDER GASKETS NUOVA SIMONELLI
SIEBTRÄGERDICHTUNGEN NUOVA SIMONELLI
JUNTAS PORTAFILTRO NUOVA SIMONELLI

1

2

3

4

Photo	LF Code	Dimensions (mm)	Notes	Suitable for	For machine model
1	**1186400**	ø 71x56x8.2	CONICAL	NUOVA SIMONELLI 02280020.V	APPIA - APPIAII
1	**1186701**	ø 71x56x9	CONICAL	NUOVA SIMONELLI 40200004	AURELIA - AURELIA II - AURELIAII
1	**1186402**	ø 71x56x9	ORIGINAL / CONICAL	NUOVA SIMONELLI 40200004	AURELIA - AURELIA II - AURELIAII
2	**1186838**	ø 72x58x7	EXT. CUTS - SPACCHI EST.	NUOVA SIMONELLI 02280020	APPIA - MUSICA - OSCAR - MAC 2000 - MACCUP - PREMIER - PROGRAM VIP
2	**1486008**	ø 72x58x7	ORIGINAL / EXT. CUTS - SPACCHI EST.	NUOVA SIMONELLI 02280020	APPIA - MUSICA - OSCAR - MAC 2000 - MACCUP - PREMIER - PROGRAM VIP
3	**1186837**	ø 72x58x7	---	NUOVA SIMONELLI 02280020	MAC 2000 - MACCUP - OPTIMA - PREMIER - PROGRAM - PROGRAM VIP
3	**1186836**	ø 72x58x4.5	---	NUOVA SIMONELLI 02280025	BEACH - ELLI
4	**1786055**	ø 68x47.8x5	---	NUOVA SIMONELLI 02280006	MIA

SPESSORI
SPACERS
DICKEN
ESPESORES

1

2

3

Photo	LF Code	Dimensions (mm)	Material
1	**1190101**	ø 64x53x0.7	PAPER/CARTA
1	**1190021**	ø 66x58x0.8	PAPER/CARTA
1	**1190006**	ø 69x57x0.8	PAPER/CARTA
1	**1190005**	ø 70x57x0.5	PAPER/CARTA
1	**1190051**	ø 70x57x0.8	PAPER/CARTA
1	**1190011**	ø 72x58x0.8	PAPER/CARTA
1	**1190001**	ø 73x59x0.8	PAPER/CARTA
2	**1190007**	ø 64x53x1.0	EPDM
2	**1190003**	ø 70x57x1.0	EPDM
2	**1190002**	ø 73x59x1.0	EPDM
3	**1190004**	ø 71x58x0.6	PAPER/VITON

ORCHESTRALE

GUARNIZIONI PORTAFILTRO ORCHESTRALE
FILTER HOLDER GASKETS ORCHESTRALE
SIEBTRÄGERDICHTUNGEN ORCHESTRALE
JUNTAS PORTAFILTRO ORCHESTRALE

1

Photo	LF Code	Dimensions (mm)	Notes	Suitable for	For machine model
1	**1186894**	ø 73x57x8	INT. CUTS - SPACCHI INT.	ORCHESTRALE D12227	ETNICA - PHONICA
1	**5049383**	ø 73x57x8	ORIGINAL / INT. CUTS - SPACCHI INT.	ORCHESTRALE D12227	ETNICA - PHONICA
1	**1186895**	ø 73x57x8.5	INT. CUTS - SPACCHI INT.	ORCHESTRALE D12228	ETNICA - PHONICA
1	**5048451**	ø 73x57x8.5	ORIGINAL / INT. CUTS - SPACCHI INT.	ORCHESTRALE D12228	ETNICA - PHONICA

SPESSORI
SPACERS
DICKEN
ESPESORES

1

2

3

Photo	LF Code	Dimensions (mm)	Material
1	**1190101**	ø 64x53x0.7	PAPER/CARTA
1	**1190021**	ø 66x58x0.8	PAPER/CARTA
1	**1190006**	ø 69x57x0.8	PAPER/CARTA
1	**1190005**	ø 70x57x0.5	PAPER/CARTA
1	**1190051**	ø 70x57x0.8	PAPER/CARTA
1	**1190011**	ø 72x58x0.8	PAPER/CARTA
1	**1190001**	ø 73x59x0.8	PAPER/CARTA
2	**1190007**	ø 64x53x1.0	EPDM
2	**1190003**	ø 70x57x1.0	EPDM
2	**1190002**	ø 73x59x1.0	EPDM
3	**1190004**	ø 71x58x0.6	PAPER/VITON

PAVONI

GUARNIZIONI PORTAFILTRO PAVONI
FILTER HOLDER GASKETS PAVONI
SIEBTRÄGERDICHTUNGEN PAVONI
JUNTAS PORTAFILTRO PAVONI

1

2

3

4

5

6

Photo	LF Code	Dimensions (mm)	Notes	Suitable for	For machine model
1	**1186894**	ø 73x57x8	INT. CUTS - SPACCHI INT.	PAVONI 361014	BAR - BART - PUB
2	**1186722**	ø 73x57x8	---	PAVONI 361008	BAR - BART - PUB
2	**1186656**	ø 67x56x6	---	PAVONI 430072	P90
2	**5030078**	ø 71.5x54x4	---	PAVONI 0DMC047	DOMUSBARELETTRONICA - NEWDOMUSBAR

Photo	LF Code	Dimensions (mm)	Notes	Suitable for	For machine model
3	**1186465**	ø 60x50x5.5	---	PAVONI 361028	EUROPICCOLA - PROFESSIONAL - ROMANTICA - STRADIVARI
3	**5051838**	ø 60x50x5.5	---	PAVONI 2612005	EUROPICCOLA - PROFESSIONAL - ROMANTICA - STRADIVARI
4	**1486019**	ø 57.7x47x5.3	OR	PAVONI 465300	EUROPICCOLA - PROFESSIONAL
5	**1186998**	ø 66x36x16	---	PAVONI 0P145841500	ESPRESSOPLUS - ESPRESSOPLUSLUSSO - ESPRESSOSI - EUROBAR
6	**5027216**	ø 55	---	PAVONI 0P145849762	ESPRESSOINN - ESPRESSOSI

SPESSORI
SPACERS
DICKEN
ESPESORES

1

2

3

Photo	LF Code	Dimensions (mm)	Material
1	**1190101**	ø 64x53x0.7	PAPER/CARTA
1	**1190021**	ø 66x58x0.8	PAPER/CARTA
1	**1190006**	ø 69x57x0.8	PAPER/CARTA
1	**1190005**	ø 70x57x0.5	PAPER/CARTA
1	**1190051**	ø 70x57x0.8	PAPER/CARTA
1	**1190011**	ø 72x58x0.8	PAPER/CARTA
1	**1190001**	ø 73x59x0.8	PAPER/CARTA
2	**1190007**	ø 64x53x1.0	EPDM
2	**1190003**	ø 70x57x1.0	EPDM
2	**1190002**	ø 73x59x1.0	EPDM
3	**1190004**	ø 71x58x0.6	PAPER/VITON

PROMAC

GUARNIZIONI PORTAFILTRO PROMAC
FILTER HOLDER GASKETS PROMAC
SIEBTRÄGERDICHTUNGEN PROMAC
JUNTAS PORTAFILTRO PROMAC

1 2

Photo	LF Code	Dimensions (mm)	Notes	Suitable for	For machine model
1	**1186812**	ø 72x57x8	EXT. CUTS - SPACCHI EST.	PROMAC 36301001	CLUB
1	**5048248**	ø 74x57.5x8.5	EXT. CUTS - SPACCHI EST.	PROMAC 36301046	CLUB
1	**1486032**	ø 74x57.5x8.5	ORIGINAL / EXT. CUTS - SPACCHI EST.	PROMAC 36301046	CLUB
2	**1186795**	ø 73.5x57.5x8	---	PROMAC 80230400	COMPACT - GREEN
2	**1486031**	ø 73.5x57.5x8	ORIGINAL	PROMAC 80230400	COMPACT - GREEN

SPESSORI
SPACERS
DICKEN
ESPESORES

1 2 3

Photo	LF Code	Dimensions (mm)	Material
1	**1190101**	ø 64x53x0.7	PAPER/CARTA
1	**1190021**	ø 66x58x0.8	PAPER/CARTA
1	**1190006**	ø 69x57x0.8	PAPER/CARTA
1	**1190005**	ø 70x57x0.5	PAPER/CARTA
1	**1190051**	ø 70x57x0.8	PAPER/CARTA
1	**1190011**	ø 72x58x0.8	PAPER/CARTA
1	**1190001**	ø 73x59x0.8	PAPER/CARTA
2	**1190007**	ø 64x53x1.0	EPDM
2	**1190003**	ø 70x57x1.0	EPDM
2	**1190002**	ø 73x59x1.0	EPDM
3	**1190004**	ø 71x58x0.6	PAPER/VITON

QUICK MILL

GUARNIZIONI PORTAFILTRO QUICK MILL
FILTER HOLDER GASKETS QUICK MILL
SIEBTRÄGERDICHTUNGEN QUICK MILL
JUNTAS PORTAFILTRO QUICK MILL

1

2

Photo	LF Code	Dimensions (mm)	Notes	Suitable for	For machine model
1	**1186722**	ø 73x57x8	---	QUICK MILL GO0970GS	0980 ANDREJA - 0995P VETRANO
1	**1186723**	ø 73x57x8.5	---	QUICK MILL GO066GS	0980 ANDREJA - 0995P VETRANO
2	**1486026**	ø 65.5x55.5x5.5	---	QUICK MILL GUASC001	0996 ACHILLE

SPESSORI
SPACERS
DICKEN
ESPESORES

1

2

3

Photo	LF Code	Dimensions (mm)	Material
1	**1190101**	ø 64x53x0.7	PAPER/CARTA
1	**1190021**	ø 66x58x0.8	PAPER/CARTA
1	**1190006**	ø 69x57x0.8	PAPER/CARTA
1	**1190005**	ø 70x57x0.5	PAPER/CARTA
1	**1190051**	ø 70x57x0.8	PAPER/CARTA
1	**1190011**	ø 72x58x0.8	PAPER/CARTA
1	**1190001**	ø 73x59x0.8	PAPER/CARTA
2	**1190007**	ø 64x53x1.0	EPDM
2	**1190003**	ø 70x57x1.0	EPDM
2	**1190002**	ø 73x59x1.0	EPDM
3	**1190004**	ø 71x58x0.6	PAPER/VITON

RANCILIO

GUARNIZIONI PORTAFILTRO RANCILIO
FILTER HOLDER GASKETS RANCILIO
SIEBTRÄGERDICHTUNGEN RANCILIO
JUNTAS PORTAFILTRO RANCILIO

1

Photo	LF Code	Dimensions (mm)	Notes	Suitable for	For machine model
1	**1186812**	ø 72x57x8	EXT. CUTS - SPACCHI EST.	RANCILIO 36301001	CLASSE10/9/8/7/6 - EPOCA - MILLENNIUM - S20 - Z11
1	**5048248**	ø 74x57.5x8.5	EXT. CUTS - SPACCHI EST.	RANCILIO 36301046	CLASSE10/9/8/7/6 - EPOCA
1	**1486032**	ø 74x57.5x8.5	ORIGINAL / EXT. CUTS - SPACCHI EST.	RANCILIO 36301046	CLASSE10/9/8/7/6 - EPOCA
1	**1186452**	ø 74x58x8.2	EXT. CUTS - SPACCHI EST.	RANCILIO 36301030	AUDREY - NANCY - SILVIA
1	**5012498**	ø 74x58x8.2	ORIGINAL / EXT. CUTS - SPACCHI EST.	RANCILIO 36301030	AUDREY - NANCY - SILVIA

SPESSORI
SPACERS
DICKEN
ESPESORES

1

2

3

Photo	LF Code	Dimensions (mm)	Material
1	**1190101**	ø 64x53x0.7	PAPER/CARTA
1	**1190021**	ø 66x58x0.8	PAPER/CARTA
1	**1190006**	ø 69x57x0.8	PAPER/CARTA
1	**1190005**	ø 70x57x0.5	PAPER/CARTA
1	**1190051**	ø 70x57x0.8	PAPER/CARTA
1	**1190011**	ø 72x58x0.8	PAPER/CARTA
1	**1190001**	ø 73x59x0.8	PAPER/CARTA
2	**1190007**	ø 64x53x1.0	EPDM
2	**1190003**	ø 70x57x1.0	EPDM
2	**1190002**	ø 73x59x1.0	EPDM
3	**1190004**	ø 71x58x0.6	PAPER/VITON

RDL

SPESSORI
SPACERS
DICKEN
ESPESORES

1

2

3

Photo	LF Code	Dimensions (mm)	Material
1	**1190101**	ø 64x53x0.7	PAPER/CARTA
1	**1190021**	ø 66x58x0.8	PAPER/CARTA
1	**1190006**	ø 69x57x0.8	PAPER/CARTA
1	**1190005**	ø 70x57x0.5	PAPER/CARTA
1	**1190051**	ø 70x57x0.8	PAPER/CARTA
1	**1190011**	ø 72x58x0.8	PAPER/CARTA
1	**1190001**	ø 73x59x0.8	PAPER/CARTA
2	**1190007**	ø 64x53x1.0	EPDM
2	**1190003**	ø 70x57x1.0	EPDM
2	**1190002**	ø 73x59x1.0	EPDM
3	**1190004**	ø 71x58x0.6	PAPER/VITON

RENEKA

GUARNIZIONI PORTAFILTRO RENEKA
FILTER HOLDER GASKETS RENEKA
SIEBTRÄGERDICHTUNGEN RENEKA
JUNTAS PORTAFILTRO RENEKA

1

2

Photo	LF Code	Dimensions (mm)	Notes	Suitable for	For machine model
1	**1186726**	ø 74x56x9	---	RENEKA 9003203	BASIC - CONCEPT - LC - LIFE - PLUS - PRESTIGE - VIVA - VIVAS
2	**1786062**	ø 72x56x8	INT. CUTS - SPACCHI INT.	RENEKA 9101145	MOSAIC - OEM
1	**1186722**	ø 73x57x8	---	RENEKA AT5493039	AMICI - ATALANTE

SPESSORI
SPACERS
DICKEN
ESPESORES

1

2

3

Photo	LF Code	Dimensions (mm)	Material
1	**1190101**	ø 64x53x0.7	PAPER/CARTA
1	**1190021**	ø 66x58x0.8	PAPER/CARTA
1	**1190006**	ø 69x57x0.8	PAPER/CARTA
1	**1190005**	ø 70x57x0.5	PAPER/CARTA
1	**1190051**	ø 70x57x0.8	PAPER/CARTA
1	**1190011**	ø 72x58x0.8	PAPER/CARTA
1	**1190001**	ø 73x59x0.8	PAPER/CARTA
2	**1190007**	ø 64x53x1.0	EPDM
2	**1190003**	ø 70x57x1.0	EPDM
2	**1190002**	ø 73x59x1.0	EPDM
3	**1190004**	ø 71x58x0.6	PAPER/VITON

ROYAL

GUARNIZIONI PORTAFILTRO ROYAL
FILTER HOLDER GASKETS ROYAL
SIEBTRÄGERDICHTUNGEN ROYAL
JUNTAS PORTAFILTRO ROYAL

1

Photo	LF Code	Dimensions (mm)	Notes	Suitable for	For machine model
1	**1186891**	ø 73x57x8	---	ROYAL 0520090	DIADEMA - SYNCHRO

SPESSORI
SPACERS
DICKEN
ESPESORES

1

2

3

Photo	LF Code	Dimensions (mm)	Material
1	**1190101**	ø 64x53x0.7	PAPER/CARTA
1	**1190021**	ø 66x58x0.8	PAPER/CARTA
1	**1190006**	ø 69x57x0.8	PAPER/CARTA
1	**1190005**	ø 70x57x0.5	PAPER/CARTA
1	**1190051**	ø 70x57x0.8	PAPER/CARTA
1	**1190011**	ø 72x58x0.8	PAPER/CARTA
1	**1190001**	ø 73x59x0.8	PAPER/CARTA
2	**1190007**	ø 64x53x1.0	EPDM
2	**1190003**	ø 70x57x1.0	EPDM
2	**1190002**	ø 73x59x1.0	EPDM
3	**1190004**	ø 71x58x0.6	PAPER/VITON

SAB ITALIA

GUARNIZIONI PORTAFILTRO SAB ITALIA
FILTER HOLDER GASKETS SAB ITALIA
SIEBTRÄGERDICHTUNGEN SAB ITALIA
JUNTAS PORTAFILTRO SAB ITALIA

1

Photo	LF Code	Dimensions (mm)	Notes	Suitable for	For machine model
1	**1786054**	ø 73x57x7.5	INT. CUTS - SPACCHI INT.	SAB ITALIA SVTMS028	ELLIPSE - E96 - MODERNA
1	**1186894**	ø 73x57x7	INT. CUTS - SPACCHI INT.	SAB ITALIA SVTMS024	ELLIPSE - E96 - JOLLY - MODERNA

Guarnizioni portafiltro
Filter holder gaskets
Dichtungen für Siebträger
Juntas portafiltro

SPESSORI
SPACERS
DICKEN
ESPESORES

1

2

3

Photo	LF Code	Dimensions (mm)	Material
1	**1190101**	ø 64x53x0.7	PAPER/CARTA
1	**1190021**	ø 66x58x0.8	PAPER/CARTA
1	**1190006**	ø 69x57x0.8	PAPER/CARTA
1	**1190005**	ø 70x57x0.5	PAPER/CARTA
1	**1190051**	ø 70x57x0.8	PAPER/CARTA
1	**1190011**	ø 72x58x0.8	PAPER/CARTA
1	**1190001**	ø 73x59x0.8	PAPER/CARTA
2	**1190007**	ø 64x53x1.0	EPDM
2	**1190003**	ø 70x57x1.0	EPDM
2	**1190002**	ø 73x59x1.0	EPDM
3	**1190004**	ø 71x58x0.6	PAPER/VITON

SAECO

GUARNIZIONI PORTAFILTRO SAECO
FILTER HOLDER GASKETS SAECO
SIEBTRÄGERDICHTUNGEN SAECO
JUNTAS PORTAFILTRO SAECO

1

2

3

4

5

6

Photo	LF Code	Dimensions (mm)	Notes	Suitable for	For machine model
1	**1186676**	ø 72x56x8.5	EXT. CUTS - SPACCHI EST.	SAECO WGANG01/001/B	AROMA
2	**1486003**	ø 79x56x6.5	---	SAECO 11004543	SIRENA
3	**1786055**	ø 68x47.8x5	---	SAECO 145840561	AROMA - MAGIC - RIOVAPORE - VIAVENEZIA
4	**1186998**	ø 66x36x16	---	SAECO 145841500	ARMONIA - AROMA - GRANCREMA - IDEA - MAGICCAPPUCCINO - VIAVENEZIA
5	**5021655**	ø 66x35x17	---	SAECO 145845462	ARMONIA EASY - GRAN CREMA DELUXE - MAGIC COMBI - VIA VENETO
6	**5027216**	ø 55	---	SAECO 145849762	ARMONIA - AROMA - GRANCREMA - IDEA - MAGISESPRESSO - VIAVENETO

SPESSORI
SPACERS
DICKEN
ESPESORES

1

2

3

Photo	LF Code	Dimensions (mm)	Material
1	**1190101**	ø 64x53x0.7	PAPER/CARTA
1	**1190021**	ø 66x58x0.8	PAPER/CARTA
1	**1190006**	ø 69x57x0.8	PAPER/CARTA
1	**1190005**	ø 70x57x0.5	PAPER/CARTA
1	**1190051**	ø 70x57x0.8	PAPER/CARTA
1	**1190011**	ø 72x58x0.8	PAPER/CARTA
1	**1190001**	ø 73x59x0.8	PAPER/CARTA
2	**1190007**	ø 64x53x1.0	EPDM
2	**1190003**	ø 70x57x1.0	EPDM
2	**1190002**	ø 73x59x1.0	EPDM
3	**1190004**	ø 71x58x0.6	PAPER/VITON

SAN MARCO

GUARNIZIONI PORTAFILTRO SAN MARCO
FILTER HOLDER GASKETS SAN MARCO
SIEBTRÄGERDICHTUNGEN SAN MARCO
JUNTAS PORTAFILTRO SAN MARCO

1

Photo	LF Code	Dimensions (mm)	Notes	Suitable for	For machine model
1	**1186851**	ø 64x52.5x5.5	EXT. CUTS - SPACCHI EST.	SAN MARCO 109011	LEVA - 100 - 105 - 105 NEW - 85 - 95
1	**1186786**	ø 64x52.5x5.5	ORIGINAL / EXT. CUTS - SPACCHI EST.	SAN MARCO 109130	LEVA - 100 - 105 - 105 NEW - 85 - 95

SPESSORI
SPACERS
DICKEN
ESPESORES

1

2

3

Photo	LF Code	Dimensions (mm)	Material
1	**1190101**	ø 64x53x0.7	PAPER/CARTA
1	**1190021**	ø 66x58x0.8	PAPER/CARTA
1	**1190006**	ø 69x57x0.8	PAPER/CARTA
1	**1190005**	ø 70x57x0.5	PAPER/CARTA
1	**1190051**	ø 70x57x0.8	PAPER/CARTA
1	**1190011**	ø 72x58x0.8	PAPER/CARTA
1	**1190001**	ø 73x59x0.8	PAPER/CARTA
2	**1190007**	ø 64x53x1.0	EPDM
2	**1190003**	ø 70x57x1.0	EPDM
2	**1190002**	ø 73x59x1.0	EPDM
3	**1190004**	ø 71x58x0.6	PAPER/VITON

SANREMO

GUARNIZIONI PORTAFILTRO SANREMO
FILTER HOLDER GASKETS SANREMO
SIEBTRÄGERDICHTUNGEN SANREMO
JUNTAS PORTAFILTRO SANREMO

1

2

3

Photo	LF Code	Dimensions (mm)	Notes	Suitable for	For machine model
1	**1786051**	ø 73x57x8	EXT. CUTS - SPACCHI EST.	SANREMO 10502038	CAPRI - MONTECARLO - VENEZIA
2	**1186722**	ø 73x57x8	---	SANREMO 10502110	AMALFI - CAPRI - MILANO LX - PISA - TORINO - TREVISO - VERONA - ZOE
2	**1186723**	ø 73x57x8.5	---	SANREMO 10502032	TREVISO - TREVISOLX
3	**1786052**	ø 75x56x6	CONICAL	SANREMO 10502010	---

SPESSORI
SPACERS
DICKEN
ESPESORES

1

2

3

Photo	LF Code	Dimensions (mm)	Material
1	**1190101**	ø 64x53x0.7	PAPER/CARTA
1	**1190021**	ø 66x58x0.8	PAPER/CARTA
1	**1190006**	ø 69x57x0.8	PAPER/CARTA
1	**1190005**	ø 70x57x0.5	PAPER/CARTA
1	**1190051**	ø 70x57x0.8	PAPER/CARTA
1	**1190011**	ø 72x58x0.8	PAPER/CARTA
1	**1190001**	ø 73x59x0.8	PAPER/CARTA
2	**1190007**	ø 64x53x1.0	EPDM
2	**1190003**	ø 70x57x1.0	EPDM
2	**1190002**	ø 73x59x1.0	EPDM
3	**1190004**	ø 71x58x0.6	PAPER/VITON

SCALA

GUARNIZIONI PORTAFILTRO SCALA
FILTER HOLDER GASKETS SCALA
SIEBTRÄGERDICHTUNGEN SCALA
JUNTAS PORTAFILTRO SCALA

1

Photo	LF Code	Dimensions (mm)	Notes	Suitable for	For machine model
1	**1186722**	ø 73x57x8	---	SCALA C-0321	BUTTERFLY - CARMEN - EROICA - IRIS - NORMA
1	**1186723**	ø 73x57x8.5	---	SCALA C-0321	BUTTERFLY - CARMEN - EROICA - IRIS - NORMA
1	**1186724**	ø 73x57x9	---	SCALA C-0321	BUTTERFLY - CARMEN - EROICA - IRIS - NORMA
1	**1486724**	ø 73x57x10	---	SCALA C-0321	BUTTERFLY - CARMEN - EROICA - IRIS - NORMA

SPESSORI
SPACERS
DICKEN
ESPESORES

1

2

3

Photo	LF Code	Dimensions (mm)	Material
1	**1190101**	ø 64x53x0.7	PAPER/CARTA
1	**1190021**	ø 66x58x0.8	PAPER/CARTA
1	**1190006**	ø 69x57x0.8	PAPER/CARTA
1	**1190005**	ø 70x57x0.5	PAPER/CARTA
1	**1190051**	ø 70x57x0.8	PAPER/CARTA
1	**1190011**	ø 72x58x0.8	PAPER/CARTA
1	**1190001**	ø 73x59x0.8	PAPER/CARTA
2	**1190007**	ø 64x53x1.0	EPDM
2	**1190003**	ø 70x57x1.0	EPDM
2	**1190002**	ø 73x59x1.0	EPDM
3	**1190004**	ø 71x58x0.6	PAPER/VITON

SPAZIALE

GUARNIZIONI PORTAFILTRO SPAZIALE
FILTER HOLDER GASKETS SPAZIALE
SIEBTRÄGERDICHTUNGEN SPAZIALE
JUNTAS PORTAFILTRO SPAZIALE

1

2

Photo	LF Code	Dimensions (mm)	Notes	Suitable for	For machine model
1	**1186727**	ø 64x52x6.3	ORIGINAL / EXT. CUTS - SPACCHI EST.	SPAZIALE 01939	NEW - PROFESSIONALE - SPAZIO - S1 - S3 - S40 - S5 - S5 COMPACT
2	**1186871**	ø 63x52x6.5	---	SPAZIALE 01939	NEW - PROFESSIONALE - SPAZIO - S1 - S3 - S40 - S5 - S5 COMPACT
2	**5026183**	ø 64x52x7	ORIGINAL	SPAZIALE 01968	NEW - PROFESSIONALE - SPAZIO - S1 - S3 - S40 - S5 - S5 COMPACT
2	**1186719**	ø 64x52x7	---	SPAZIALE 01968	NEW - PROFESSIONALE - SPAZIO - S1 - S3 - S40 - S5 - S5 COMPACT

SPESSORI
SPACERS
DICKEN
ESPESORES

1

2

3

Photo	LF Code	Dimensions (mm)	Material
1	**1190101**	ø 64x53x0.7	PAPER/CARTA
1	**1190021**	ø 66x58x0.8	PAPER/CARTA
1	**1190006**	ø 69x57x0.8	PAPER/CARTA
1	**1190005**	ø 70x57x0.5	PAPER/CARTA
1	**1190051**	ø 70x57x0.8	PAPER/CARTA
1	**1190011**	ø 72x58x0.8	PAPER/CARTA
1	**1190001**	ø 73x59x0.8	PAPER/CARTA
2	**1190007**	ø 64x53x1.0	EPDM
2	**1190003**	ø 70x57x1.0	EPDM
2	**1190002**	ø 73x59x1.0	EPDM
3	**1190004**	ø 71x58x0.6	PAPER/VITON

UNIC

GUARNIZIONI PORTAFILTRO UNIC
FILTER HOLDER GASKETS UNIC
SIEBTRÄGERDICHTUNGEN UNIC
JUNTAS PORTAFILTRO UNIC

1

Photo	LF Code	Dimensions (mm)	Notes	Suitable for	For machine model
1	**1186896**	ø 74x57x9	---	UNIC PC-17	---
1	**1186897**	ø 74x57x10	---	UNIC PC-17	---

SPESSORI
SPACERS
DICKEN
ESPESORES

1

2

3

Photo	LF Code	Dimensions (mm)	Material
1	**1190101**	ø 64x53x0.7	PAPER/CARTA
1	**1190021**	ø 66x58x0.8	PAPER/CARTA
1	**1190006**	ø 69x57x0.8	PAPER/CARTA
1	**1190005**	ø 70x57x0.5	PAPER/CARTA
1	**1190051**	ø 70x57x0.8	PAPER/CARTA
1	**1190011**	ø 72x58x0.8	PAPER/CARTA
1	**1190001**	ø 73x59x0.8	PAPER/CARTA
2	**1190007**	ø 64x53x1.0	EPDM
2	**1190003**	ø 70x57x1.0	EPDM
2	**1190002**	ø 73x59x1.0	EPDM
3	**1190004**	ø 71x58x0.6	PAPER/VITON

VFA EXPRES

GUARNIZIONI PORTAFILTRO VFA
FILTER HOLDER GASKETS VFA
SIEBTRÄGERDICHTUNGEN VFA
JUNTAS PORTAFILTRO VFA

1

Photo	LF Code	Dimensions (mm)	Notes	Suitable for	For machine model
1	**1186722**	ø 73x57x8	---	VFA	ELITE - MAGESTIC - SPLENDOR
1	**1186723**	ø 73x57x8.5	---	VFA	ELITE - MAGESTIC - SPLENDOR
1	**1186724**	ø 73x57x9	---	VFA	ELITE - MAGESTIC - SPLENDOR
1	**1486724**	ø 73x57x10	---	VFA	ELITE - MAGESTIC - SPLENDOR

SPESSORI
SPACERS
DICKEN
ESPESORES

1

2

3

Photo	LF Code	Dimensions (mm)	Material
1	**1190101**	ø 64x53x0.7	PAPER/CARTA
1	**1190021**	ø 66x58x0.8	PAPER/CARTA
1	**1190006**	ø 69x57x0.8	PAPER/CARTA
1	**1190005**	ø 70x57x0.5	PAPER/CARTA
1	**1190051**	ø 70x57x0.8	PAPER/CARTA
1	**1190011**	ø 72x58x0.8	PAPER/CARTA
1	**1190001**	ø 73x59x0.8	PAPER/CARTA
2	**1190007**	ø 64x53x1.0	EPDM
2	**1190003**	ø 70x57x1.0	EPDM
2	**1190002**	ø 73x59x1.0	EPDM
3	**1190004**	ø 71x58x0.6	PAPER/VITON

Guarnizioni portafiltro
Filter holder gaskets
Dichtungen für Siebträger
Juntas portafiltro

VIBIEMME

GUARNIZIONI PORTAFILTRO VIBIEMME
FILTER HOLDER GASKETS VIBIEMME
SIEBTRÄGERDICHTUNGEN VIBIEMME
JUNTAS PORTAFILTRO VIBIEMME

1

2

3

Photo	LF Code	Dimensions (mm)	Notes	Suitable for	For machine model
1	**1186722**	ø 73x57x8	---	VIBIEMME GUARSOT	CHIMAERA - DOSAPLUS - EVOLUTION - MERCURY - REPLICA - REVOLUTION
1	**1186723**	ø 73x57x8.5	---	VIBIEMME	CHIMAERA - DOSAPLUS - EVOLUTION - MERCURY - REPLICA - REVOLUTION
1	**1186724**	ø 73x57x9	---	VIBIEMME	CHIMAERA - DOSAPLUS - EVOLUTION - MERCURY - REPLICA - REVOLUTION
1	**1486724**	ø 73x57x10	---	VIBIEMME	CHIMAERA - DOSAPLUS - EVOLUTION - MERCURY - REPLICA - REVOLUTION
2	**1186721**	ø 74x57.5x8	INT. CUTS - SPACCHI INT.	VIBIEMME	CHIMAERA - DOSAPLUS - EVOLUTION - MERCURY - REPLICA - REVOLUTION
3	**1486026**	ø 65.5x55.5x5.5	---	VIBIEMME GUARSOTPISTON	REPLICA AL

SPESSORI
SPACERS
DICKEN
ESPESORES

1

2

3

Photo	LF Code	Dimensions (mm)	Material
1	**1190101**	ø 64x53x0.7	PAPER/CARTA
1	**1190021**	ø 66x58x0.8	PAPER/CARTA
1	**1190006**	ø 69x57x0.8	PAPER/CARTA
1	**1190005**	ø 70x57x0.5	PAPER/CARTA
1	**1190051**	ø 70x57x0.8	PAPER/CARTA
1	**1190011**	ø 72x58x0.8	PAPER/CARTA
1	**1190001**	ø 73x59x0.8	PAPER/CARTA
2	**1190007**	ø 64x53x1.0	EPDM
2	**1190003**	ø 70x57x1.0	EPDM
2	**1190002**	ø 73x59x1.0	EPDM
3	**1190004**	ø 71x58x0.6	PAPER/VITON

VICTORIA ARDUINO

GUARNIZIONI PORTAFILTRO VICTORIA ARDUINO
FILTER HOLDER GASKETS VICTORIA ARDUINO
SIEBTRÄGERDICHTUNGEN VICTORIA ARDUINO
JUNTAS PORTAFILTRO VICTORIA ARDUINO

1

2

3

Photo	LF Code	Dimensions (mm)	Notes	Suitable for	For machine model
1	**1186701**	ø 71x56x9	CONICAL	VICTORIA ARDUINO 40200004	ADONIS - ATHENA - VENUSBAR - VENUSCENTURY
1	**1186402**	ø 71x56x9	ORIGINAL / CONICAL	VICTORIA ARDUINO 40200004	ADONIS - ATHENA - VENUSBAR - VENUSCENTURY
2	**1186838**	ø 72x57x7	EXT. CUTS - SPACCHI EST.	VICTORIA ARDUINO 02280020.C	VENUS FAMILY
3	**1186656**	ø 67x56x6	---	VICTORIA ARDUINO 17000023	ATHENALEVA

SPESSORI
SPACERS
DICKEN
ESPESORES

1

2

3

Photo	LF Code	Dimensions (mm)	Material
1	**1190101**	ø 64x53x0.7	PAPER/CARTA
1	**1190021**	ø 66x58x0.8	PAPER/CARTA
1	**1190006**	ø 69x57x0.8	PAPER/CARTA
1	**1190005**	ø 70x57x0.5	PAPER/CARTA
1	**1190051**	ø 70x57x0.8	PAPER/CARTA
1	**1190011**	ø 72x58x0.8	PAPER/CARTA
1	**1190001**	ø 73x59x0.8	PAPER/CARTA
2	**1190007**	ø 64x53x1.0	EPDM
2	**1190003**	ø 70x57x1.0	EPDM
2	**1190002**	ø 73x59x1.0	EPDM
3	**1190004**	ø 71x58x0.6	PAPER/VITON

VISACREM

GUARNIZIONI PORTAFILTRO VISACREM
FILTER HOLDER GASKETS VISACREM
SIEBTRÄGERDICHTUNGEN VISACREM
JUNTAS PORTAFILTRO VISACREM

1

Photo	LF Code	Dimensions (mm)	Notes	Suitable for	For machine model
1	**1186722**	ø 73x57x8	---	VISACREM 01652809	BRAVA - NERA - PALANCA - V6
1	**1186723**	ø 73x57x8.5	---	VISACREM 01652809	BRAVA - NERA - PALANCA - V6
1	**1186724**	ø 73x57x9	---	VISACREM 01160400	BRAVA - NERA - PALANCA - V6
1	**1486724**	ø 73x57x10	---	VISACREM 01160400	BRAVA - NERA - PALANCA - V6

SPESSORI
SPACERS
DICKEN
ESPESORES

1

2

3

Photo	LF Code	Dimensions (mm)	Material
1	**1190101**	ø 64x53x0.7	PAPER/CARTA
1	**1190021**	ø 66x58x0.8	PAPER/CARTA
1	**1190006**	ø 69x57x0.8	PAPER/CARTA
1	**1190005**	ø 70x57x0.5	PAPER/CARTA
1	**1190051**	ø 70x57x0.8	PAPER/CARTA
1	**1190011**	ø 72x58x0.8	PAPER/CARTA
1	**1190001**	ø 73x59x0.8	PAPER/CARTA
2	**1190007**	ø 64x53x1.0	EPDM
2	**1190003**	ø 70x57x1.0	EPDM
2	**1190002**	ø 73x59x1.0	EPDM
3	**1190004**	ø 71x58x0.6	PAPER/VITON

WEGA

GUARNIZIONI PORTAFILTRO WEGA
FILTER HOLDER GASKETS WEGA
SIEBTRÄGERDICHTUNGEN WEGA
JUNTAS PORTAFILTRO WEGA

1 2 3 4 5

Photo	LF Code	Dimensions (mm)	Notes	Suitable for	For machine model
1	**1486009**	ø 53x42x8	ORIGINAL	WEGA WY12653001	STARLET
2	**1786056**	ø 64x52x6.3	INT. CUTS - SPACCHI INT.	WEGA WY12217001	CONCEPT52
2	**5047859**	ø 64x52x7	INT. CUTS - SPACCHI INT.	WEGA WY12217002	CONCEPT52
3	**1186650**	ø 67x56x5.5	ORIGINAL	WEGA WY12216	ALE
3	**1186656**	ø 67x56x6	---	WEGA WY12219	ALE
4	**1186622**	ø 71x56x8	---	WEGA	VENUS
5	**1786062**	ø 72x56x8	ORIGINAL / INT. CUTS - SPACCHI INT.	WEGA WY12217	CONCEPT56
5	**1186678**	ø 72x56x8.5	ORIGINAL / INT. CUTS - SPACCHI INT.	WEGA WY12215	CONCEPT56
5	**1486030**	ø 72x56x8	INT. CUTS - SPACCHI INT.	WEGA WY12217	CONCEPT56
5	**1486029**	ø 72x56x8.5	INT. CUTS - SPACCHI INT.	WEGA WY12215	CONCEPT56
5	**5049383**	ø 73.5x57.5x8	ORIGINAL / INT. CUTS - SPACCHI INT.	WEGA WY12227	STANDARD
4	**1186891**	ø 73x57x8	75SH	WEGA W10321	STANDARD
4	**1186892**	ø 73x57x8.5	75SH	WEGA W10323	STANDARD
4	**1186893**	ø 73x57x9	75SH	WEGA W10322	STANDARD
5	**1186894**	ø 73x57x8	75SH / INT. CUTS - SPACCHI INT.	WEGA W10321	STANDARD
5	**1186895**	ø 73x57x8.5	75SH / INT. CUTS - SPACCHI INT.	WEGA WY12228	STANDARD
5	**5048451**	ø 73x57x8.5	ORIGINAL / INT. CUTS - SPACCHI INT.	WEGA WY12228	STANDARD

Guarnizioni portafiltro
Filter holder gaskets
Dichtungen für Siebträger
Juntas portafiltro

SPESSORI
SPACERS
DICKEN
ESPESORES

1

2

3

Photo	LF Code	Dimensions (mm)	Material
1	**1190101**	ø 64x53x0.7	PAPER/CARTA
1	**1190021**	ø 66x58x0.8	PAPER/CARTA
1	**1190006**	ø 69x57x0.8	PAPER/CARTA
1	**1190005**	ø 70x57x0.5	PAPER/CARTA
1	**1190051**	ø 70x57x0.8	PAPER/CARTA
1	**1190011**	ø 72x58x0.8	PAPER/CARTA
1	**1190001**	ø 73x59x0.8	PAPER/CARTA
2	**1190007**	ø 64x53x1.0	EPDM
2	**1190003**	ø 70x57x1.0	EPDM
2	**1190002**	ø 73x59x1.0	EPDM
3	**1190004**	ø 71x58x0.6	PAPER/VITON

GUARNIZIONI PER VETRO LIVELLO
LEVEL GLASS GASKETS
DICHTUNGEN FÜR NIVEAUGLAS
JUNTAS PARA CRISTAL NIVEL

1

2

3

4

Photo	LF Code	Suitable for
1	**1186733**	SPAZIALE
2	**1186211**	BEZZERA
3	**1186226**	CIMBALI - GAGGIA - PAVONI - SAECO - SPAZIALE
4	**1186257**	SAN MARCO

GUARNIZIONI PER VETRO LIVELLO
LEVEL GLASS GASKETS
DICHTUNGEN FÜR NIVEAUGLAS
JUNTAS PARA CRISTAL NIVEL

1

2

3

4

5

6

Photo	LF Code	Dimensions (mm)	Suitable for
1	**1186173**	ø 16.5x10x12.5	MARCFI-ANCAS
1	**1186221**	ø 19x11.5x10	CARIMALI - CONTI - NUOVA SIMONELLI
2	**1186270**	ø 18x11x4	CONTI
2	**1186227**	ø 21x11.5x5	BRUGNETTI/AURORA - FAEMA - FUTURMAT
2	**1186251**	ø 18x12x3	RANCILIO
2	**1186360**	ø 18x12x2	CIMBALI
3	**1401002**	ø 14.5x10x7	BEZZERA
4	**1186206**	ø 16x10x8	ASTORIA/CMA - BFC - GRIMAC - NUOVA SIMONELLI - ROYAL
5	**1186375**	ø 15x9x8	ELEKTRA
5	**1186469**	ø 15x9x5	GAGGIA - PAVONI
6	**1186498**	ø 14.5x11x2	EXPOBAR
6	**1186256**	ø 31x19x3	SAN MARCO
6	**1186266**	ø 26x12x7	UNIC

GUARNIZIONI PER VETRO LIVELLO
LEVEL GLASS GASKETS
DICHTUNGEN FÜR NIVEAUGLAS
JUNTAS PARA CRISTAL NIVEL

1 2 3 4 5 6

Photo	LF Code	Dimensions (mm)	Suitable for
1	**1527541**	---	CIMBALI - FAEMA
2	**1186228**	90x31x1	CIMBALI - FAEMA
3	**1186230**	67.4x60x3.5 EPDM	CIMBALI - FAEMA
3	**1786011**	67.4x60x3.5 VITON	CIMBALI - FAEMA
4	**1186991**	72x22x3	CIMBALI
5	**1186242**	62x55x1	MARZOCCO
6	**1186932**	70x59.5x5.5	ELEKTRA

GUARNIZIONI PER VETRO LIVELLO
GASKETS FOR LEVEL GLASS
DICHTUNGEN FÜR NIVEAUGLAS
JUNTAS PARA CRISTAL NIVEL

1 2 3 4 5 6

Photo	LF Code	Dimensions (mm)	Suitable for
1	**1186803**	12.7x9.2x1.7	RANCILIO - PROMAC
2	**1186626**	14.5x11x1.7	NUOVA SIMONELLI
3	**1186318**	16x10.7x2.6	GAGGIA - SCALA - FIORENZATO CS - VIBIEMME
4	**1186236**	16x10.7x2.6	QUALITY ESPRESSO - EXPOBAR
5	**1401001**	16x11x2.5	FRACINO
5	**1186709**	17x12x2.5	MARCFI-ANCAS
6	**1186745**	17x12x2.5	MARCFI-ANCAS

INDICATORI DI LIVELLO COMPLETI
COMPLETE LEVEL INDICATORS
NIVEAUANZEIGER KOMPLETT
INDICADORES DE NIVEL COMPLETOS

1

2

3

Photo	LF Code	Suitable for
1	**1201005**	CIMBALI 990-716-000 - FAEMA 990716000
2	**1201052**	CIMBALI 913-723-030
3	**1201009**	CIMBALI 439-057-007 - FAEMA 439057007

INDICATORI DI LIVELLO COMPLETI
LEVEL INDICATORS COMPLETE
NIVEAUANZEIGER KOMPLETT
INDICADORES NIVEL COMPLETOS

1

2

3

4

5

6

Photo	LF Code	Suitable for
1	**1201055**	VIBIEMME ASSLIVUNIF
2	**5024205**	FUTURMAT 08181604
3	**1201010**	PROMAC 10060380 - RANCILIO 10060380
4	**1201001**	BRASILIA 21161.8.00.09 - FIAMMA 5.0.000.1020
5	**1201100**	NUOVA SIMONELLI 75010001 - VICTORIA ARDUINO 75010001
6	**1201501**	MARZOCCO L120C

MASCHERINE LIVELLO ASTORIA/CMA
LEVEL GAUGE PLATES ASTORIA/CMA
ABDECKUNGEN FÜR STANDANZEIGER ASTORIA/CMA
EMBELLECEDORES NIVEL ASTORIA/CMA

1

2

3

Photo	LF Code	Dimensions (mm)	Suitable for	For machine model
1	**1244501**	---	ASTORIA/CMA 44002	ARGENTA - BRAVA - DENISE - DIVINA - DORA - LISA - PERLA4D - PRATIC
2	**1201013**	87x32	ASTORIA/CMA 21200	ARGENTA - BRAVA - DENISE - DIVINA - DORA - LISA - PERLA4D - PRATIC
3	**1201012**	140x56	ASTORIA/CMA 21203	GLORIA - GLORIA R12

MASCHERINE LIVELLO CIMBALI
LEVEL GAUGE PLATES CIMBALI
ABDECKUNGEN FÜR STANDANZEIGER CIMBALI
EMBELLECEDORES NIVEL CIMBALI

1

2

3

Photo	LF Code	Dimensions (mm)	Suitable for	For machine model
1	**1201522**	85x60	CIMBALI 421-075-000	M20 - M25 - M30
2	**1201521**	90x60	CIMBALI	M15
3	**1201002**	---	CIMBALI 445-500-014	M31

MASCHERINE LIVELLO FAEMA
LEVEL GAUGE PLATES FAEMA
ABDECKUNGEN FÜR STANDANZEIGER FAEMA
EMBELLECEDORES NIVEL FAEMA

1

Photo	LF Code	Dimensions (mm)	Suitable for	For machine model
1	**1201526**	---	FAEMA	E61

MASCHERINE LIVELLO FRACINO
LEVEL GAUGE PLATES FRACINO
ABDECKUNGEN FÜR STANDANZEIGER FRACINO
EMBELLECEDORES NIVEL FRACINO

1

Photo	LF Code	Dimensions (mm)	Suitable for	For machine model
1	**1201059**	---	FRACINO FC187N	RETRO

MASCHERINE LIVELLO FUTURMAT
LEVEL GAUGE PLATES FUTURMAT
ABDECKUNGEN FÜR STANDANZEIGER FUTURMAT
EMBELLECEDORES NIVEL FUTURMAT

1

Photo	LF Code	Dimensions (mm)	Suitable for	For machine model
1	**1201526**	---	FUTURMAT	E61

MASCHERINE LIVELLO GAGGIA
LEVEL GAUGE PLATES GAGGIA
ABDECKUNGEN FÜR STANDANZEIGER GAGGIA
EMBELLECEDORES NIVEL GAGGIA

1

2

Photo	LF Code	Dimensions (mm)	Suitable for	For machine model
1	**1201565**	---	GAGGIA 01379/02	D90 - E90
2	**1201016**	162x26	GAGGIA S371134	G105 - G106

MASCHERINE LIVELLO MCE
LEVEL GAUGE PLATES MCE
ABDECKUNGEN FÜR STANDANZEIGER MCE
EMBELLECEDORES NIVEL MCE

1

Photo	LF Code	Dimensions (mm)	Suitable for	For machine model
1	**1244501**	---	MCE 44002	START

MASCHERINE LIVELLO PAVONI
LEVEL GAUGE PLATES PAVONI
ABDECKUNGEN FÜR STANDANZEIGER PAVONI
EMBELLECEDORES NIVEL PAVONI

1

2

Photo	LF Code	Dimensions (mm)	Suitable for	For machine model
1	**1201516**	---	PAVONI 380101	PDUE - PUNO - P90 - PUB
2	**1201016**	162x26	PAVONI 371134	EUROPICCOLA - PROFESSIONAL - ROMANTICA - STRADIVARI

MASCHERINE LIVELLO RANCILIO
LEVEL GAUGE PLATES RANCILIO
ABDECKUNGEN FÜR STANDANZEIGER RANCILIO
EMBELLECEDORES NIVEL RANCILIO

1

2

Photo	LF Code	Dimensions (mm)	Suitable for	For machine model
1	**1201007**	61x17	RANCILIO 38123856	CLASSE10 - CLASSE6 - CLASSE6 LEVA - CLASSE8 - CLASSE9
2	**1201585**	90x50	RANCILIO 38125007	S20 - Z11

MASCHERINE LIVELLO SAN MARCO
LEVEL GAUGE PLATES SAN MARCO
ABDECKUNGEN FÜR STANDANZEIGER SAN MARCO
EMBELLECEDORES NIVEL SAN MARCO

1

2

3

Photo	LF Code	Dimensions (mm)	Suitable for	For machine model
1	**1201014**	82x30	SAN MARCO 106411	105
2	**1201015**	88x46	SAN MARCO 106071	85 - 95
3	**1201585**	90x50	SAN MARCO	NS85

MASCHERINE LIVELLO SPAZIALE
LEVEL GAUGE PLATES SPAZIALE
ABDECKUNGEN FÜR STANDANZEIGER SPAZIALE
EMBELLECEDORES NIVEL SPAZIALE

1

Photo	LF Code	Dimensions (mm)	Suitable for	For machine model
1	**1201300**	30x110	SPAZIALE 01234	NEW - SELETRON PLUS - SPAZIO - SUPER 3000 - S2 - S3 - S5 - S8 - S9

MASCHERINE LIVELLO WEGA
LEVEL GAUGE PLATES WEGA
ABDECKUNGEN FÜR STANDANZEIGER WEGA
EMBELLECEDORES NIVEL WEGA

1

2

3

Photo	LF Code	Dimensions (mm)	Suitable for	For machine model
1	**1244501**	---	WEGA WY44002	AIRY - ATLAS - ATLAS 10 - POLARIS - SPHERA - START - SYNTESIS
2	**1201011**	85x36	WEGA WY21202	AIRY - ATLAS - ATLAS 10 - POLARIS - SPHERA - START - SYNTESIS
3	**1201012**	140x56	WEGA WY21203	VELA

PALLINE PER VETRI LIVELLO
LEVEL GLASS BALLS
NIVEAUKUGEL FÜR GLÄSER
ESFERAS PARA CRISTALES NIVEL

1

2

3

Photo	LF Code	Dimensions (mm)	Suitable for
1	**1323006**	ø 7	ALL BRANDS - TUTTE LE MARCHE
2	**1323001**	ø 5.8	ALL BRANDS - TUTTE LE MARCHE
3	**1323007**	ø 9,5	ALL BRANDS - TUTTE LE MARCHE

RACCORDI PER VETRI LIVELLO
LEVEL GLASS FITTINGS
ANSCHLÜSSE FÜR NIVEAUGLÄSER
RACORES PARA CRISTALES NIVEL

1

2

3

4

Photo	LF Code	Dimensions (mm)	Suitable for
1	**1349070**	ø 3/8"M - ø 12	BIANCHI - BRASILIA - FIAMMA - FRACINO - GAGGIA - VIBIEMME
2	**1201057**	ø 3/8"M - ø 11	SANREMO
3	**1186038**	---	EXPOBAR
4	**1201017**	---	PAVONI

RACCORDI PER VETRI LIVELLO
LEVEL GLASS FITTINGS
ANSCHLÜSSE FÜR NIVEAUGLÄSER
RACORES PARA CRISTALES NIVEL

1

2

3

4

5

Photo	LF Code	Dimensions (mm)	Suitable for
1	**1186448**	ø 14.5x11.5x3.5	BIANCHI - FIAMMA - FIORENZATO CS - SCALA
1	**1186420**	ø 15x11.5x3	VIBIEMME
1	**1786037**	ø 15x11.5x3	BRASILIA - FRACINO - GAGGIA
2	**1186357**	ø 18x13.5x4 mm	CIMBALI - FAEMA
2	**1186219**	ø 18.5x13x3	CARIMALI
3	**1186287**	ø 18x12x3	CONTI
4	**1528015**	ø 24x13.2x6.8	FAEMA
5	**1186269**	ø 18x12x1	CONTI

RACCORDI PER VETRI LIVELLO
COUPLINGS FOR LEVEL GLASS
NIVEAUGLASANSCHLÜSSE
RACORES PARA CRISTAL NIVEL

1

2

3

4

5

Photo	LF Code	Dimensions (mm)	Suitable for
1	**1349008**	---	BIANCHI - BRASILIA
2	**1520003**	---	EXPOBAR
3	**1201056**	---	SANREMO
4	**1186090**	---	BRUGNETTI-AURORA
5	**1186229**	---	FAEMA - FUTURMAT

VETRI LIVELLO A TUBO
TUBE LEVEL GLASS
SCHLAUCH-NIVEAUGLAS
CRISTAL NIVEL DE TUBO

1 - Glass Neutral

2 - Glass Red Line

3 - Glass Blue Line

4 - Glass Min/Max

5 - Glass Min/Max

6 - PTFE

Photo	LF Code	Dimensions (mm)	Suitable for
1	**1520007**	ø 9x132	GAGGIA S453101 - PAVONI 453101
1	**1520005**	ø 9x147	ELEKTRA 00141035
1	**1520562**	ø 11x108	QUALITY ESPRESSO 08181703
1	**1520541**	ø 11x119	MAIRALI
1	**1520506**	ø 11x170	ASTORIA/CMA 21300 - MCE 21300 - WEGA WY21300
1	**1520576**	ø 11x184	CONTI 4500
1	**1520518**	ø 12x112	NUOVA SIMONELLI 09000009 - VICTORIA ARDUINO 09000009
1	**1520526**	ø 12x117	CIMBALI 439-034-000
1	**1520532**	ø 12x130	CARIMALI 62.00006 - FAEMA 4861117546
1	**1520561**	ø 12x140	RANCILIO 41010010
1	**1520501**	ø 12x175	BRUGNETTI/AURORA 000319 - FAEMA - QUALITY ESPRESSO
1	**1520543**	ø 13x210	MARCFI-ANCAS
1	**1520001**	ø 15x115	SAN MARCO 206910
2	**1201061**	ø 10x120	BEZZERA 5430505
2	**1201051**	ø 10x190	VICTORIA ARDUINO 40900002
2	**1520004**	ø 11x55	GAGGIA LV0536
2	**1201053**	ø 11x95	GAGGIA LV0541
2	**1201060**	ø 11x140	FRACINO FC181
2	**1520580**	ø 11x145	CONTI
2	**1520006**	ø 11x154	ASTORIA/CMA 21300001 - SCALA C-0260
2	**5025546**	ø 11x160	GAGGIA
2	**1520511**	ø 11x170	ASTORIA/CMA 56001 - FIORENZATO A1400008 - WEGA WY56001
2	**1520400**	ø 12x106	GAGGIA WGA4001060000 - PAVONI 453110
2	**1520556**	ø 12x115	FAEMA - PAVONI 453100
2	**1520516**	ø 12x135	CIMBALI - NUOVA SIMONELLI 09000010
2	**1520542**	ø 13x114	MARCFI-ANCAS
2	**1520008**	ø 13x125	MARCFI-ANCAS BL-5131
2	**1201024**	ø 13x138	AZKOYEN
2	**1520579**	ø 22x55	UNIC
2	**1520566**	ø 30x110	SAN MARCO 104002
3	**1201054**	ø 11x140	BIANCHI 05256515
4	**1201063**	ø 10x135	BEZZERA 5430504
4	**1520522**	ø 11x135	BRASILIA 00787.0.00.02
4	**1520100**	ø 11x140	GAGGIA LV0524 - GRIMAC GR270 - SANREMO 10402100
4	**1520546**	ø 11x140	BFC/ROYAL 4580010 - VIBIEMME MATECVELI140
5	**1520571**	ø 11x150	SPAZIALE 00268
5	**1520572**	ø 11x150	SPAZIALE 00267
5	**1520534**	ø 12x106	FAEMA 4861117546
5	**1201058**	ø 11x135	FIAMMA 5.0.000.1017
6	**1449877**	ø 10x107	RANCILIO 38228066 - PROMAC 38228066

VETRI LIVELLO PIATTI
DISH LEVEL GLASSES
NIVEAUGLÄSER TELLER
CRISTALES NIVEL PLATOS

1 - Plexiglass

2 - Plexiglass

3 - Glass

4 - Glass

5 - Glass

Photo	LF Code	Dimensions (mm)	Suitable for
1	**1520538**	89x30	CIMBALI 4831-130-683 - FAEMA 4831130683
2	**1520638**	89x30	CIMBALI 4831-130-683 - FAEMA 4831130683
3	**1520537**	89x30	CIMBALI - FAEMA 4861116572
4	**1201049**	72x22	CIMBALI 440-016-050
5	**1520357**	ø 61.5x5	MARZOCCO L122
5	**1520150**	ø 73x8	ELEKTRA 00544035

INDICATORI DI LIVELLO KIT
LEVEL INDICATORS KIT
NIVEAUANZEIGERKIT
INDICADORES NIVEL KIT

1

2

3

4

Photo	LF Code	Suitable for	For machine model
1	**1905002**	FAEMA	COMPACT - DUE - EXPRESS - E61 - E91 - E92 - E97 - E98
2	**1905003**	FAEMA	E61
3	**1905004**	FAEMA	E64 - E66 - P4 - P6
4	**1905005**	FAEMA	NOSTOP - STAR

INGRANAGGI GAGGIA
GEARS GAGGIA
GETRIEBE GAGGIA
ENGRANAJES GAGGIA

1

2

3

4

5

Photo	LF Code	Suitable for	For machine model
1	**1212024**	GAGGIA 226000300	ACCADEMIA - BRERA - CAPPUCCINO XTWO - UNICA
2	**1212015**	GAGGIA 9121.042	TITANIUM
3	**1212012**	GAGGIA 9121.069.150	TITANIUM
4	**1212025**	GAGGIA 20000455	CAPPUCCINO XTWO
5	**5033759**	GAGGIA 20000900	ACCADEMIA - BRERA - PLATINUM - UNICA

INGRANAGGI SAECO
GEARS SAECO
GETRIEBE SAECO
ENGRANAJES SAECO

1

2

3

4

5

Photo	LF Code	Suitable for	For machine model
1	**1212024**	SAECO 226000300	INCANTO - ODEA - PRIMEA - TALEA
2	**1212015**	SAECO 146000759	INCANTO - MAGIC - STRATOS - VSPRESSO
3	**1212012**	SAECO 9121.069.150	INCANTO - MAGICCOMFORT - OFFICEONE - ROYALCOFFEBAR
4	**1212013**	SAECO 9121.068.150	VIENNA
5	**1212025**	SAECO 20000455	ODEA - PRIMEA - TALEA

INGRANAGGI SAECO
GEARS SAECO
GETRIEBE SAECO
ENGRANAJES SAECO

1

2

3

Photo	LF Code	Suitable for	For machine model
1	**1212046**	SAECO 146002800	ROYAL NEW
2	**1212045**	SAECO 11007137	ROYAL NEW
3	**5033759**	SAECO 20000900	ESPRESSO ITALIANO - EXPRELIA - INTELIA - MOLTIO - XSMALL

ASTORIA CMA

INTERRUTTORI ASTORIA/CMA
SWITCHES ASTORIA/CMA
SCHALTER ASTORIA/CMA
INTERRUPTORES ASTORIA/CMA

1

2

Photo	LF Code	Notes	Suitable for	For machine model
1	**1319498**	ø 12 mm	ASTORIA/CMA 22723022	CALYPSO - GLORIA - GLORIA R12 - PLUS4YOU
2	**1319240**	SWITCH - INTERRUTTORE / 3A 250V	ASTORIA/CMA 22723C	ADRIA - ARGENTA - BRAVA - DENISE - DIVINA - DORA - LISA

INTERRUTTORI ASTORIA/CMA
SWITCHES ASTORIA/CMA
SCHALTER ASTORIA/CMA
INTERRUPTORES ASTORIA/CMA

1

2

3

4

5

6

Photo	LF Code	Notes	Suitable for	For machine model
1	**3319018**	CHANGE OVER SWITCH - DEVIATORE / 16A 250V	ASTORIA/CMA 18135	CK - CKE - CKX - CKXE
2	**3319016**	SWITCH - INTERRUTTORE / 16A 250V	ASTORIA/CMA 18260	ARGENTA - BRAVA - DENISE - DIVINA - DORA - LISA
3	**3319015**	PUSH BUTTON - PULSANTE / 16A 250V	ASTORIA/CMA 18268	CK - CKE - CKX - CKXE
4	**3319931**	SWITCH - INTERRUTTORE / 16A 250V	ASTORIA/CMA 18262	ARGENTA - BRAVA - DENISE - DIVINA - DORA - LISA
5	**3319296**	SWITCH - INTERRUTTORE / 16A 250V	ASTORIA/CMA 18263	GLORIA - GLORIA R12 - PLUS4YOU
6	**1319492**	PUSH BUTTON - PULSANTE / 16A 250V	ASTORIA/CMA 18245	ARGENTA - BRAVA - DENISE - DIVINA - DORA - LISA

INTERRUTTORI ASTORIA/CMA
SWITCHES ASTORIA/CMA
SCHALTER ASTORIA/CMA
INTERRUPTORES ASTORIA/CMA

1

2

3

4

5

Photo	LF Code	Notes	Suitable for	For machine model
1	**1319005**	SWITCH - INTERRUTTORE / 16A 250V	ASTORIA/CMA 18371057	CALYPSO - GLORIA - GLORIA R12 - RAPALLO - SIBILLA
2	**1319082**	PUSH BUTTON - PULSANTE / 16A 250V	ASTORIA/CMA 18371058	CALYPSO - GLORIA - GLORIA R12 - RAPALLO - SIBILLA
3	**1319167**	---	ASTORIA/CMA 15373060	CALYPSO - GLORIA - GLORIA R12
4	**1319241**	---	ASTORIA/CMA 15373066	PERLA
5	**3319482**	---	ASTORIA/CMA 15373057	SIBILLA

INTERRUTTORI ASTORIA/CMA
SWITCHES ASTORIA/CMA
SCHALTER ASTORIA/CMA
INTERRUPTORES ASTORIA/CMA

1

2

3

4

Photo	LF Code	Notes	Suitable for	For machine model
1	**1319456**	---	ASTORIA/CMA 18371017	DIVINA
2	**1319454**	---	ASTORIA/CMA 18371018	DIVINA
3	**1319446**	---	ASTORIA/CMA 18371019	DIVINA
4	**1319455**	---	ASTORIA/CMA 18371021	DIVINA

INTERRUTTORI ASTORIA/CMA
SWITCHES ASTORIA/CMA
SCHALTER ASTORIA/CMA
INTERRUPTORES ASTORIA/CMA

1 2 3 4 5

Photo	LF Code	Notes	Suitable for	For machine model
1	**1319447**	---	ASTORIA/CMA 18371022	DIVINA
2	**1319458**	---	ASTORIA/CMA 18371020	DIVINA
3	**1319448**	---	ASTORIA/CMA 18371010	DIVINA
4	**1319449**	---	ASTORIA/CMA 18371025	DIVINA - VANIA
5	**1319450**	---	ASTORIA/CMA 18371026	DIVINA

INTERRUTTORI ASTORIA/CMA
SWITCHES ASTORIA/CMA
SCHALTER ASTORIA/CMA
INTERRUPTORES ASTORIA/CMA

1 2 3 4 5 6

Photo	LF Code	Notes	Suitable for	For machine model
1	**1319441**	---	ASTORIA/CMA 20100	ARGENTA
2	**1319452**	---	ASTORIA/CMA 18354	ARGENTA - DENISE - LISA
3	**1319451**	---	ASTORIA/CMA 18365	ARGENTA - LISA - PRATIC
4	**1446556**	---	ASTORIA/CMA 21274	ARGENTA - DENISE - LISA
5	**1319445**	---	ASTORIA/CMA 18371008	CK - CKE - CKX - CKXE
6	**1319015**	---	ASTORIA/CMA 18359001	ADRIA

INTERRUTTORI ASTORIA/CMA
SWITCHES ASTORIA/CMA
SCHALTER ASTORIA/CMA
INTERRUPTORES ASTORIA/CMA

1

2

3

4

5

6

Photo	LF Code	Notes	Suitable for	For machine model
1	**1319505**	---	ASTORIA/CMA 83180011R	GLORIA - GLORIA R12
2	**1319504**	---	ASTORIA/CMA 18371079	GLORIA - GLORIA R12
3	**1319242**	---	ASTORIA/CMA 15373059	GLORIA - GLORIA R12
4	**5062301**	---	ASTORIA/CMA 20126045	CALYPSO
5	**1319500**	DX	ASTORIA/CMA 18371106	PLUS4YOU
6	**1319499**	SX	ASTORIA/CMA 18371107	PLUS4YOU

AZKOYEN

INTERRUTTORI AZKOYEN
SWITCHES AZKOYEN
SCHALTER AZKOYEN
INTERRUPTORES AZKOYEN

1

Photo	LF Code	Notes	Suitable for	For machine model
1	**1319159**	SWITCH - INTERRUTTORE / 16A 250V	AZKOYEN	---

BEZZERA

INTERRUTTORI BEZZERA
SWITCHES BEZZERA
SCHALTER BEZZERA
INTERRUPTORES BEZZERA

1

2

3

4

5

Photo	LF Code	Notes	Suitable for	For machine model
1	**1319816**	SWITCH - INTERRUTTORE / 15A 250V	BEZZERA	---
2	**3319035**	SWITCH - INTERRUTTORE / 16A 250V	BEZZERA 3319035	B2000 - B2006 - B3000 - B4000 - B6000
3	**3319934**	SWITCH - INTERRUTTORE / 16A 250V	BEZZERA 7633308.01	B2000 - B2006 - B4000 - B6000
4	**1319644**	CHANGE OVER SWITCH - DEVIATORE / 16A 250V	BEZZERA 7633309.01	B2000 - B2006 - B4000 - VERTICALE
5	**3319294**	SWITCH - INTERRUTTORE / 16A 250V	BEZZERA 7633313	B2000 - B2006 - C2013 COMPACT - HOBBY - PROEX

INTERRUTTORI BEZZERA
SWITCHES BEZZERA
SCHALTER BEZZERA
INTERRUPTORES BEZZERA

1

2

3

4

Photo	LF Code	Notes	Suitable for	For machine model
1	**3319949**	SWITCH - INTERRUTTORE / 16A 250V	BEZZERA 7633303	BZ02 - BZ35 - BZ40 - BZ99 - B2009 COMPACT
2	**3319928**	SWITCH - INTERRUTTORE / 16A 250V	BEZZERA 7633304	BZ02 - BZ35 - BZ40 - BZ99 - B2009 COMPACT
3	**5062942**	SWITCH - INTERRUTTORE / 16A 250V	BEZZERA 7633331	BZ07 - BZ09 - BZ10 - B6000 - GIULIA
4	**1319645**	SWITCH - INTERRUTTORE / 16A 250V	BEZZERA 7633338	BZ13 - B2013 - B6000 - C2013 COMPACT - ELLISSE NEW

INTERRUTTORI BEZZERA
SWITCHES BEZZERA
SCHALTER BEZZERA
INTERRUPTORES BEZZERA

1

2

3

4

5

6

Photo	LF Code	Notes	Suitable for	For machine model
1	**1319311**	---	BEZZERA 5660510	BZ40 - B2000 - B2006 - B3000 - B4000
2	**1319315**	---	BEZZERA 5660505	EBBIS - ELLISSE
3	**1319313**	---	BEZZERA 5660502	EBBIS - ELLISSE - VERTICALE
4	**1319314**	---	BEZZERA 5660501	EBBIS - ELLISSE
5	**1319817**	---	BEZZERA 5660504	EBBIS - ELLISSE - VERTICALE
6	**1319818**	---	BEZZERA 5660503	B2009 COMPACT - B2013 - C2013 COMPACT - EBBIS - ELLISSE

INTERRUTTORI BEZZERA
SWITCHES BEZZERA
SCHALTER BEZZERA
INTERRUPTORES BEZZERA

1

2

3

4

5

Photo	LF Code	Notes	Suitable for	For machine model
1	**1319640**	---	BEZZERA 7665011	ELLISSE NEW
2	**1319643**	---	BEZZERA 7665012	ELLISSE NEW
3	**1319639**	---	BEZZERA 7665526	B6000
4	**1319309**	---	BEZZERA 7665003	B3000 - VERTICALE
5	**1319310**	---	BEZZERA 7665001	B3000

BFC

INTERRUTTORI BFC
SWITCHES BFC
SCHALTER BFC
INTERRUPTORES BFC

1

2

3

4

5

6

Photo	LF Code	Notes	Suitable for	For machine model
1	**3319933**	SWITCH - INTERRUTTORE / 16A 250V	BFC 5003080	AZZURRA - CLASSICA - DELUX - GRANDOGE - IMOLA
2	**1319035**	SWITCH - INTERRUTTORE / 16A 250V	BFC 5003040	CLASSICA - GRANDOGE - JUNIOR
3	**1319033**	PUSH BUTTON - PULSANTE / 16A 250V	BFC 5003010	CLASSICA - JUNIOR
4	**1319561**	SWITCH - INTERRUTTORE / 16A 250V	BFC 5003235	DELUX - LIRA
5	**1319304**	---	BFC 5031280	LIRA
6	**5057512**	---	BFC 5031015	GRANDOGE

BIANCHI

INTERRUTTORI BIANCHI
SWITCHES BIANCHI
SCHALTER BIANCHI
INTERRUPTORES BIANCHI

1

2

3

4

5

Photo	LF Code	Notes	Suitable for	For machine model
1	**1319614**	PUSH BUTTON - PULSANTE / 16A 250V	BIANCHI 26053416	SOFIA
2	**1319584**	SWITCH - INTERRUTTORE / 10A 250V	BIANCHI 26057916-01	LUCIA
3	**1319587**	SWITCH - INTERRUTTORE / 16A 250V	BIANCHI 43052810	SARA - SOFIA
4	**5035470**	---	BIANCHI 30265811-01	SOFIA
5	**1319580**	---	BIANCHI 30267621	LUCIA

BRASILIA

INTERRUTTORI BRASILIA
SWITCHES BRASILIA
SCHALTER BRASILIA
INTERRUPTORES BRASILIA

1

2

3

4

5

6

Photo	LF Code	Notes	Suitable for	For machine model
1	**1319611**	SWITCH - INTERRUTTORE / 16A 250V	BRASILIA 06534.2.00.08	LADY - MINI - MINIPODS
2	**1319612**	SWITCH - INTERRUTTORE / 16A 250V	BRASILIA 07545.2.00.08	LADY - MINI - MINIPODS
3	**3319294**	SWITCH - INTERRUTTORE / 16A 250V	BRASILIA 08474.2.00.08	ATTIMO - ROMA
4	**3319948**	SWITCH - INTERRUTTORE / 16A 250V	BRASILIA 00663.2.00.08	ACTIONLADY - BELLE EPOQUE JUNIOR - CLUB
5	**1319614**	PUSH BUTTON - PULSANTE / 16A 250V	BRASILIA 00660.2.00.08	BELLE EPOQUE JUNIOR - CLUB
6	**1319619**	PUSH BUTTON - PULSANTE / 16A 250V	BRASILIA 00661.2.00.08	BELLE EPOQUE - BELLE EPOQUE JUNIOR - CLUB

INTERRUTTORI BRASILIA
SWITCHES BRASILIA
SCHALTER BRASILIA
INTERRUPTORES BRASILIA

1

2

3

4

5

Photo	LF Code	Notes	Suitable for	For machine model
1	**3319320**	SWITCH - INTERRUTTORE / 16A 250V	BRASILIA 20050.2.00.08	EXCELSIOR
2	**1319464**	SWITCH - INTERRUTTORE / 16A 250V	BRASILIA 01976.2.00.08	CADETTA - CAPPUCCINO - CENTURY - CENTURY AMERICA
3	**1319005**	SWITCH - INTERRUTTORE / 16A 250V	BRASILIA VEINTCMBIP.08	302
4	**3319921**	SWITCH - INTERRUTTORE / 16A 250V	BRASILIA VEINTCMUNI.08	302
5	**1319583**	---	BRASILIA 12583.2.00.08	ROMA

BRUGNETTI-AURORA

INTERRUTTORI BRUGNETTI-AURORA
SWITCHES BRUGNETTI-AURORA
SCHALTER BRUGNETTI-AURORA
INTERRUPTORES BRUGNETTI-AURORA

1

2

Photo	LF Code	Notes	Suitable for	For machine model
1	**1319545**	---	BRUGNETTI-AURORA	---
2	**1319551**	---	BRUGNETTI-AURORA	---

CARIMALI

INTERRUTTORI CARIMALI
SWITCHES CARIMALI
SCHALTER CARIMALI
INTERRUPTORES CARIMALI

1

2

3

4

5

6

Photo	LF Code	Notes	Suitable for	For machine model
1	**3319146**	CHANGE OVER SWITCH - DEVIATORE / 16A 250V	CARIMALI 96.00046	AROMA
2	**1319902**	SWITCH - INTERRUTTORE / 16A 250V	CARIMALI 95.01783	ETABETA - ETABETAV2 - E9 ESPRESSO - KIKKO - TEMASTYLE
3	**3319968**	SWITCH - INTERRUTTORE / 16A 250V	CARIMALI 95.01237	ECO - SYSTEMA - UNO
4	**1319646**	SWITCH - INTERRUTTORE / 16A 250V	CARIMALI 96.00899	PRATICA
5	**1319005**	SWITCH - INTERRUTTORE / 16A 250V	CARIMALI 96.00786	TEMA STYLE
6	**1319082**	PUSH BUTTON - PULSANTE / 16A 250V	CARIMALI 96.00858	CENTO50

INTERRUTTORI CARIMALI
SWITCHES CARIMALI
SCHALTER CARIMALI
INTERRUPTORES CARIMALI

1

2

3

Photo	LF Code	Notes	Suitable for	For machine model
1	**1319822**	---	CARIMALI 02.01827	BETA - ECO - UNO
2	**1319821**	---	CARIMALI 95.01241	SYSTEMA
3	**1319647**	---	CARIMALI 96.00873	PRATICA

CASADIO

INTERRUTTORI CASADIO
SWITCHES CASADIO
SCHALTER CASADIO
INTERRUPTORES CASADIO

1

2

3

4

5

6

Photo	LF Code	Notes	Suitable for	For machine model
1	**1319435**	---	CASADIO 958811000	DIECIS
2	**1319489**	---	CASADIO 925934000	DODICIS
3	**1319434**	---	CASADIO 958810000	DIECIA
4	**1319439**	---	CASADIO 925902000	DODICIA
5	**1319438**	---	CASADIO 958812000	VENTI
6	**1319202**	SWITCH - INTERRUTTORE / 16A 250V	CASADIO 532009600	DIECI - VENTI

CIMBALI

INTERRUTTORI CIMBALI
SWITCHES CIMBALI
SCHALTER CIMBALI
INTERRUPTORES CIMBALI

1

2

3

4

5

6

Photo	LF Code	Notes	Suitable for	For machine model
1	**3319018**	CHANGE OVER SWITCH - DEVIATORE / 16A 250V	CIMBALI 532-004-400	M20
2	**3319016**	SWITCH - INTERRUTTORE / 16A 250V	CIMBALI 532-007-300	MICROCIMBALI
3	**3319012**	SWITCH - INTERRUTTORE / 16A 250V	CIMBALI 532-091-300	M24 - M39TE
4	**3319154**	SWITCH - INTERRUTTORE / 16A 250V	CIMBALI 532-022-300	M21JUNIOR - M32 COMPACT
5	**3319420**	SWITCH - INTERRUTTORE / 16A 250V	CIMBALI 532-022-900	M28 - M29 - M30 - M31 - M32
6	**3319421**	PUSH BUTTON - PULSANTE / 16A 250V	CIMBALI 532-011-300	M28 - M29 - M30

INTERRUTTORI CIMBALI
SWITCHES CIMBALI
SCHALTER CIMBALI
INTERRUPTORES CIMBALI

1

2

3

4

5

Photo	LF Code	Notes	Suitable for	For machine model
1	**1319053**	SWITCH - INTERRUTTORE / 16A 250V	CIMBALI 532-021-708	M27 2008
2	**1319384**	---	CIMBALI 915-400-000	M27 2008
3	**1319523**	---	CIMBALI 422-111-020	M20
4	**1319522**	---	CIMBALI 496-071-010	M30DOSATRON
5	**1319046**	---	CIMBALI 422-259-000	M21JUNIOR - M22

INTERRUTTORI CIMBALI
SWITCHES CIMBALI
SCHALTER CIMBALI
INTERRUPTORES CIMBALI

1

2

3

4

5

Photo	LF Code	Notes	Suitable for	For machine model
1	**1319512**	---	CIMBALI 913-732-000	M39GT
2	**1319518**	---	CIMBALI 913-054-000	M39
3	**1319049**	---	CIMBALI 445-266-000	M32
4	**1319515**	---	CIMBALI 445-270-010	M32
5	**1319520**	---	CIMBALI 445-262-010	M32

INTERRUTTORI CIMBALI
SWITCHES CIMBALI
SCHALTER CIMBALI
INTERRUPTORES CIMBALI

1

2

3

4

5

6

Photo	LF Code	Notes	Suitable for	For machine model
1	**1319508**	---	CIMBALI 535-592-008	M39GTCLASS
2	**1319519**	---	CIMBALI 913-179-018	M39CLASSIC
3	**1319506**	---	CIMBALI 913-061-018	M32DOSATRONR - M39GT
4	**1319517**	---	CIMBALI 913-061-008	M39DOSATRON
5	**1319507**	---	CIMBALI 920-758-008	M39DOSATRONR - M39GT
6	**1319680**	TOUCH SCREEN	CIMBALI 949-861-010	M100

CONTI

INTERRUTTORI CONTI
SWITCHES CONTI
SCHALTER CONTI
INTERRUPTORES CONTI

1

2

3

4

Photo	LF Code	Notes	Suitable for	For machine model
1	**3319154**	SWITCH - INTERRUTTORE / 16A 250V	CONTI 408501	CLUB - XEOS
2	**1319902**	SWITCH - INTERRUTTORE / 16A 250V	CONTI 411429	CLASSICA
3	**1319332**	---	CONTI 410304	CLUB - XEOS2
4	**1319324**	SWITCH - INTERRUTTORE / 16A 250V	CONTI 411509	SK2 - SSK2

DELONGHI

INTERRUTTORI DELONGHI
SWITCHES DELONGHI
SCHALTER DELONGHI
INTERRUPTORES DELONGHI

1

2

3

4

5

6

Photo	LF Code	Notes	Suitable for	For machine model
1	**3319310**	SWITCH - INTERRUTTORE / 12A 250V	DELONGHI 5132112500	ECAM23.210.W
2	**1319598**	SWITCH - INTERRUTTORE / 16A 250V	DELONGHI 5113210371	ECAM26.455.C
3	**1319599**	SWITCH - INTERRUTTORE / 16A 250V	DELONGHI 5132100800	ECOV310AZ - EC300M
4	**1319597**	SWITCH - INTERRUTTORE / 16A 250V	DELONGHI 5132100700	ECOV310AZ - EC300M
5	**1319596**	---	DELONGHI 5313234821	ECOV310AZ
6	**1319603**	---	DELONGHI 5532128400	EC300M

INTERRUTTORI DELONGHI
SWITCHES DELONGHI
SCHALTER DELONGHI
INTERRUPTORES DELONGHI

1

2

3

Photo	LF Code	Notes	Suitable for	For machine model
1	**1319684**	PUSH BUTTON - PULSANTE / 16A 250V	DELONGHI 5113211491	ECI341 - ECOV311 - ECO311 - ECZ351 - EC221 - EC331
2	**1319685**	---	DELONGHI 7313285189	EC680
3	**1319686**	---	DELONGHI 5913212341	EC850.M - EC860.M

INTERRUTTORI DELONGHI
SWITCHES DELONGHI
SCHALTER DELONGHI
INTERRUPTORES DELONGHI

1

2

3

4

5

Photo	LF Code	Notes	Suitable for	For machine model
1	**1319683**	---	DELONGHI 5213213621	EC850.M - EC860.M
2	**D390006**	---	DELONGHI 5213213011	ESAM2800.SB EX:1
3	**5054448**	---	DELONGHI 5232110000	EAM3000 - EAM3200 - ESAM2600 - ESAM3300 - ESAM4300
4	**1390126**	---	DELONGHI 5213214941	ESAM3500.S - ESAM3550.B - ESAM3600.S - ESAM4500
5	**D390020**	---	DELONGHI 5213212821	ESAM4400

DIDIESSE

INTERRUTTORI DIDIESSE
SWITCHES DIDIESSE
SCHALTER DIDIESSE
INTERRUPTORES DIDIESSE

1

2

3

4

Photo	LF Code	Notes	Suitable for	For machine model
1	**1319674**	SWITCH - INTERRUTTORE / 16A 250V	DIDIESSE FR003	FROG
2	**1319676**	SWITCH - INTERRUTTORE / 16A 250V	DIDIESSE FR038	FROG
3	**1319675**	SWITCH - INTERRUTTORE / 16A 250V	DIDIESSE FR039	FROG
4	**1319673**	SWITCH - INTERRUTTORE / 16A 250V	DIDIESSE FR004	FROG

ECM

INTERRUTTORI ECM
SWITCHES ECM
SCHALTER ECM
INTERRUPTORES ECM

1

2

Photo	LF Code	Notes	Suitable for	For machine model
1	**1319583**	---	ECM C199900293	RAFFAELLO
2	**1319296**	---	ECM C199900241	MICHELANGELO - RAFFAELLO

ECM MANUFACTURE

INTERRUTTORI ECM MANUFACTURE
SWITCHES ECM MANUFACTURE
SCHALTER ECM MANUFACTURE
INTERRUPTORES ECM MANUFACTURE

1

2

Photo	LF Code	Notes	Suitable for	For machine model
1	**3319310**	SWITCH - INTERRUTTORE / 10A 250V	ECM MANUFACTURE P9114	ELEKTRONIKA II PROFI
2	**1319593**	SWITCH - INTERRUTTORE / 16A 250V	ECM MANUFACTURE C199900087	CLASSIKA II - ELEKTRONIKA II PROFI - MECHANIKA

ELEKTRA

INTERRUTTORI ELEKTRA
SWITCHES ELEKTRA
SCHALTER ELEKTRA
INTERRUPTORES ELEKTRA

1

2

3

4

5

Photo	LF Code	Notes	Suitable for	For machine model
1	**3319294**	SWITCH - INTERRUTTORE / 16A 250V	ELEKTRA 01603035	MICROCASA
2	**3319501**	---	ELEKTRA 02198035	MICROCASA
3	**3319920**	SWITCH - INTERRUTTORE / 16A 250V	ELEKTRA 01221035	MINIVERTICALE
4	**1054031**	---	ELEKTRA 03196035	CLASSIC - SIXTIES
5	**1054030**	---	ELEKTRA 01955034	CLASSIC - SIXTIES

EXPOBAR

INTERRUTTORI EXPOBAR
SWITCHES EXPOBAR
SCHALTER EXPOBAR
INTERRUPTORES EXPOBAR

1

2

3

4

5

6

Photo	LF Code	Notes	Suitable for	For machine model
1	**3319019**	SWITCH - INTERRUTTORE / 16A 250V	EXPOBAR 60900035	ELEN - G10 - MARKUS - MEGACREM - MONROC - NEW ELEGANCE
2	**3319529**	SWITCH - INTERRUTTORE / 10A 250V	EXPOBAR 60900043	ELEN - G10 - MARKUS - MARKUS SILVER - MEGACREM - MONROC
3	**1319320**	---	EXPOBAR 60100300	G10 - MARKUS - MARKUS SILVER - MONROC
4	**1319132**	---	EXPOBAR 60101000	MONROC
5	**1319341**	---	EXPOBAR 60100020	NEW ELEGANCE
6	**5053624**	---	EXPOBAR 60100402	MARKUS SILVER - NEW ELEGANCE - OFFICE
6	**5062236**	---	EXPOBAR 60100401	MARKUS SILVER - NEW ELEGANCE

FAEMA

INTERRUTTORI FAEMA
SWITCHES FAEMA
SCHALTER FAEMA
INTERRUPTORES FAEMA

1

2

3

4

5

6

Photo	LF Code	Notes	Suitable for	For machine model
1	**3319154**	SWITCH - INTERRUTTORE / 16A 250V	FAEMA 532022300	E98 COMPACT
2	**3319420**	SWITCH - INTERRUTTORE / 16A 250V	FAEMA 532022900	FAEMART
3	**1319561**	SWITCH - INTERRUTTORE / 16A 250V	FAEMA 3761130381	COMPACT - SPECIAL
4	**1319053**	SWITCH - INTERRUTTORE / 16A 250V	FAEMA 3341132683	DUES - E98COMPACT - E98PRESIDENT
5	**1319098**	SWITCH - INTERRUTTORE / 16A 250V	FAEMA 532015800	ELITE - E92COMPACT
6	**1319052**	SWITCH - INTERRUTTORE / 16A 250V	FAEMA 3761132128	ELITE - E91 - E92COMPACT

INTERRUTTORI FAEMA
SWITCHES FAEMA
SCHALTER FAEMA
INTERRUPTORES FAEMA

1

2

3

4

5

6

Photo	LF Code	Notes	Suitable for	For machine model
1	**1319020**	---	FAEMA 3301134529	E97
2	**1319051**	---	FAEMA 3301134930	DUE
3	**5030573**	---	FAEMA 3301135601	SMART
4	**1319503**	---	FAEMA	DUEA
5	**1319501**	---	FAEMA 3761131514	COMPACT
6	**1319502**	---	FAEMA 3761130701	EXPRESS

INTERRUTTORI FAEMA
SWITCHES FAEMA
SCHALTER FAEMA
INTERRUPTORES FAEMA

1

2

3

4

5

6

Photo	LF Code	Notes	Suitable for	For machine model
1	**1319025**	---	FAEMA 3301132572	E91NDIPLOMAT
2	**1319038**	---	FAEMA 3301132571	E91NDIPLOMAT
3	**5038008**	---	FAEMA 915173000	ENOVA
4	**5058250**	---	FAEMA 915313010	ENOVA
5	**1319022**	---	FAEMA 3301134927	E98 PRESIDENT
6	**1319384**	---	FAEMA 915400000	E98 PRESIDENT RESTYLING

INTERRUTTORI FAEMA
SWITCHES FAEMA
SCHALTER FAEMA
INTERRUPTORES FAEMA

1

2

3

4

5

6

Photo	LF Code	Notes	Suitable for	For machine model
1	**1319044**	---	FAEMA 4831134255	E91AMBASSADOR
2	**1319097**	---	FAEMA 902114000	E92 COMPACT - E92 ELITE
3	**1319054**	---	FAEMA 4531132425	DUE
4	**1319028**	---	FAEMA 3538133931	E91NDIPLOMAT
5	**1241317**	---	FAEMA 3538133898	E91 - E91NDIPLOMAT
6	**1319096**	---	FAEMA 990728000	E98 - E98 COMPACT

INTERRUTTORI FAEMA
SWITCHES FAEMA
SCHALTER FAEMA
INTERRUPTORES FAEMA

1

2

Photo	LF Code	Notes	Suitable for	For machine model
1	**1319679**	---	FAEMA 927568000	EMBLEMA - EMBLEMA RESTYLING
2	**1319677**	---	FAEMA 927575000	EMBLEMA - EMBLEMA RESTYLING

FIAMMA RST

INTERRUTTORI FIAMMA RST
SWITCHES FIAMMA RST
SCHALTER FIAMMA RST
INTERRUPTORES FIAMMA RST

1

2

3

4

5

6

Photo	LF Code	Notes	Suitable for	For machine model
1	**3319920**	SWITCH - INTERRUTTORE / 16A 250V	FIAMMA RST 4.0.000.0513	ATLANTIC - MARINA - MINIBAR - PRESTIGE
2	**1319395**	SWITCH - INTERRUTTORE / 10A 250V	FIAMMA RST 4.0.000.0510	ATLANTIC - PRESTIGE
3	**1319635**	---	FIAMMA RST 4.0.000.0503	ATLANTIC - MARINA - MINIBAR - PRESTIGE
4	**1319634**	---	FIAMMA RST 4.0.000.0507	ATLANTIC - MARINA - MINIBAR - PRESTIGE
5	**1319636**	---	FIAMMA RST 4.0.000.0980	MARINA
6	**1319497**	---	FIAMMA RST 4.0.000.0955	ATLANTIC - PRESTIGE

FIORENZATO C.S.

INTERRUTTORI FIORENZATO CS
SWITCHES FIORENZATO CS
SCHALTER FIORENZATO CS
INTERRUPTORES FIORENZATO CS

1

2

3

4

5

6

Photo	LF Code	Notes	Suitable for	For machine model
1	**3319252**	SWITCH - INTERRUTTORE / 16A 250V	FIORENZATO CS A2100038	DUCALE
2	**3319296**	SWITCH - INTERRUTTORE / 16A 250V	FIORENZATO CS A2100093	BRICOLETTA - DUCALE - PIAZZA SAN MARCO
3	**1319271**	SWITCH - INTERRUTTORE / 16A 250V	FIORENZATO CS A2100043	COLOMBINA - DUCALE
4	**1319514**	SWITCH - INTERRUTTORE / 16A 250V	FIORENZATO CS A2100045	LIDO - VENEZIA
5	**1319464**	SWITCH - INTERRUTTORE / 16A 250V	FIORENZATO CS A2100094	FENICE
6	**1319463**	PUSH BUTTON - PULSANTE / 16A 250V	FIORENZATO CS A2100041	FENICE - LIDO

INTERRUTTORI FIORENZATO CS
SWITCHES FIORENZATO CS
SCHALTER FIORENZATO CS
INTERRUPTORES FIORENZATO CS

1

2

3

4

5

Photo	LF Code	Notes	Suitable for	For machine model
1	**1319513**	SWITCH - INTERRUTTORE / 16A 250V	FIORENZATO CS A2100044	BRICOLETTA - COLOMBINA - VOLANTE
2	**1319583**	---	FIORENZATO CS A1500001	DUCALE - RIALTO - ACCADEMIA
3	**1319272**	---	FIORENZATO CS A1500091	DUCALE
4	**5024214**	---	FIORENZATO CS A1500002	BRICOLETTA
5	**1319462**	---	FIORENZATO CS A1500034	FENICE

FRACINO

INTERRUTTORI FRACINO
SWITCHES FRACINO
SCHALTER FRACINO
INTERRUPTORES FRACINO

1

Photo	LF Code	Notes	Suitable for	For machine model
1	**1319637**	SWITCH - INTERRUTTORE / 10A 250V	FRACINO FC189	BAMBINO - CHERUB - HEAVENLY - RETRO

FUTURMAT-ARIETE

INTERRUTTORI FUTURMAT
SWITCHES FUTURMAT
SCHALTER FUTURMAT
INTERRUPTORES FUTURMAT

1

2

3

4

Photo	LF Code	Notes	Suitable for	For machine model
1	**1319076**	---	FUTURMAT 08330700	F3
2	**1319077**	---	FUTURMAT 08336900	F3
3	**1319078**	---	FUTURMAT 08337000	F3
4	**1319079**	---	FUTURMAT 08331900	F3

INTERRUTTORI FUTURMAT
SWITCHES FUTURMAT
SCHALTER FUTURMAT
INTERRUPTORES FUTURMAT

1

2

3

4

5

Photo	LF Code	Notes	Suitable for	For machine model
1	**1319638**	---	FUTURMAT 08427600	RIMINI
2	**1319064**	---	FUTURMAT 08274201	RIMINI
3	**1319069**	---	FUTURMAT 08274409	RIMINI
4	**1319065**	---	FUTURMAT 08272205	RIMINI
5	**1319061**	---	FUTURMAT 08109400	RIMINI

GAGGIA

INTERRUTTORI GAGGIA
SWITCHES GAGGIA
SCHALTER GAGGIA
INTERRUPTORES GAGGIA

1

2

3

4

5

Photo	LF Code	Notes	Suitable for	For machine model
1	**3319016**	SWITCH - INTERRUTTORE / 16A 250V	GAGGIA 5008002000	TS
2	**1319527**	SWITCH - INTERRUTTORE / 16A 250V	GAGGIA DM1362/RO	E90 - TE - TS - XE
3	**3319944**	SWITCH - INTERRUTTORE / 16A 250V	GAGGIA S435061	G105 - G106
4	**1319128**	SWITCH - INTERRUTTORE / 16A 250V	GAGGIA S435063	G105 - G106
5	**1319330**	SWITCH - INTERRUTTORE / 16A 250V	GAGGIA DM1477	ESPRESSO - ESPRESSODELUXE

INTERRUTTORI GAGGIA
SWITCHES GAGGIA
SCHALTER GAGGIA
INTERRUPTORES GAGGIA

1

2

3

4

5

6

Photo	LF Code	Notes	Suitable for	For machine model
1	**1319252**	PUSH BUTTON - PULSANTE / 16A 250V	GAGGIA DM1160/220	BABY - DANDY
2	**1319251**	PUSH BUTTON - PULSANTE / 16A 250V	GAGGIA DM1172/220	BABY - DANDY
3	**1319379**	SWITCH - INTERRUTTORE / 16A 250V	GAGGIA 5301004020	NEWBABY
4	**3319948**	SWITCH - INTERRUTTORE / 16A 250V	GAGGIA WGADM2104	DECO - GD - GE - XD - XE
5	**1319323**	---	GAGGIA DM1475	CLASSIC
6	**1319664**	SWITCH - INTERRUTTORE / 16A 250V	GAGGIA 11027328	GRAN GAGGIA

INTERRUTTORI GAGGIA
SWITCHES GAGGIA
SCHALTER GAGGIA
INTERRUPTORES GAGGIA

1

2

3

4

5

Photo	LF Code	Notes	Suitable for	For machine model
1	**3319920**	SWITCH - INTERRUTTORE / 16A 250V	GAGGIA 5024008000	XE
2	**3319921**	SWITCH - INTERRUTTORE / 16A 250V	GAGGIA 5024006000	XE
3	**1319082**	PUSH BUTTON - PULSANTE / 16A 250V	GAGGIA 5024003000	DECO - XD - XE
4	**1319319**	SWITCH - INTERRUTTORE / 16A 250V	GAGGIA 5332002000	NEWBABY06
5	**1319377**	SWITCH - INTERRUTTORE / 16A 250V	GAGGIA 5332003000	NEWBABY06

INTERRUTTORI GAGGIA
SWITCHES GAGGIA
SCHALTER GAGGIA
INTERRUPTORES GAGGIA

1

2

3

4

5

Photo	LF Code	Notes	Suitable for	For machine model
1	**1319542**	SWITCH - INTERRUTTORE / 16A 250V	GAGGIA WGA5001001000	GD - GE
2	**1319381**	SWITCH - INTERRUTTORE / 16A 250V	GAGGIA 5337002000	NEWESPRESSO06
3	**1319544**	SWITCH - INTERRUTTORE / 16A 250V	GAGGIA WGA5302001000	EVOLUTION - GE - VIVAGAGGIA
4	**1319547**	PUSH BUTTON - PULSANTE / 16A 250V	GAGGIA WGA5001009000	GD
5	**1319376**	SWITCH - INTERRUTTORE / 16A 250V	GAGGIA 5332004000	NEWBABY06 - NEWESPRESSO06

INTERRUTTORI GAGGIA
SWITCHES GAGGIA
SCHALTER GAGGIA
INTERRUPTORES GAGGIA

1

2

3

4

5

6

Photo	LF Code	Notes	Suitable for	For machine model
1	**1319329**	SWITCH - INTERRUTTORE / 16A 250V	GAGGIA DM1884/01	CAREZZA
2	**1319380**	SWITCH - INTERRUTTORE / 16A 250V	GAGGIA DM1883/01	CAREZZA
3	**1319318**	SWITCH - INTERRUTTORE / 16A 250V	GAGGIA DM1913/01	COFFEE97
4	**1319382**	SWITCH - INTERRUTTORE / 16A 250V	GAGGIA NE03.038	DECO - SYNCRONY - TITANIUM
5	**1319383**	---	GAGGIA 8332030000	NEWBABY06TWIN
6	**1319562**	---	GAGGIA WGA4001080000	GD - GE

INTERRUTTORI GAGGIA
SWITCHES GAGGIA
SCHALTER GAGGIA
INTERRUPTORES GAGGIA

1

2

3

4

5

Photo	LF Code	Notes	Suitable for	For machine model
1	**1319663**	---	GAGGIA 11028043	GRAN GAGGIA
2	**1319550**	---	GAGGIA 6001024000	GD - GE
3	**1319578**	---	GAGGIA WGA6003016000	GD
4	**1319549**	---	GAGGIA 5027015000	DECO
5	**1319548**	---	GAGGIA 5027014000	DECO

INTERRUTTORI GAGGIA
SWITCHES GAGGIA
SCHALTER GAGGIA
INTERRUPTORES GAGGIA

1

2

3

4

Photo	LF Code	Notes	Suitable for	For machine model
1	**1319530**	---	GAGGIA 8027063000	DECO
2	**1319538**	---	GAGGIA 8027061000	DECO
3	**1319529**	---	GAGGIA 8001051000	GD
4	**1319528**	---	GAGGIA WGA8003007000	XD

INTERRUTTORI GAGGIA
SWITCHES GAGGIA
SCHALTER GAGGIA
INTERRUPTORES GAGGIA

1

2

3

Photo	LF Code	Notes	Suitable for	For machine model
1	**1319067**	---	GAGGIA DM1878	XD
2	**1319579**	---	GAGGIA DM1877	D90 - XD
3	**1319678**	---	GAGGIA DM1622	TD

GAGGIA SPAGNA

INTERRUTTORI GAGGIA SPAGNA
SWITCHES GAGGIA SPAGNA
SCHALTER GAGGIA SPAGNA
INTERRUPTORES GAGGIA SPAGNA

1

2

3

4

Photo	LF Code	Notes	Suitable for	For machine model
1	**1319064**	---	GAGGIA SPAGNA 08274201	NERA
2	**1319069**	---	GAGGIA SPAGNA 08274409	NERA
3	**1319065**	---	GAGGIA SPAGNA 08272205	NERA
4	**1319638**	---	GAGGIA SPAGNA 08427600	NERA

GRIMAC

INTERRUTTORI GRIMAC
SWITCHES GRIMAC
SCHALTER GRIMAC
INTERRUPTORES GRIMAC

1

2

3

4

5

6

Photo	LF Code	Notes	Suitable for	For machine model
1	**3319296**	SWITCH - INTERRUTTORE / 16A 250V	GRIMAC A2100093	G11
2	**3319294**	SWITCH - INTERRUTTORE / 16A 250V	GRIMAC 1160200035-GR113	MIA - NEWCIALDAVAPOR - TEN - TWENTY - VAPORDOUBLE
3	**1319809**	SWITCH - INTERRUTTORE / 16A 250V	GRIMAC 1160200079-MG073	G10 - MIA - NEWCIALDAVAPOR - TWENTY - ZOLAI
4	**1319806**	SWITCH - INTERRUTTORE / 16A 250V	GRIMAC 1160200037-GR121	MIA - NEWCIALDAVAPOR
5	**1319392**	SWITCH - INTERRUTTORE / 10A 250V	GRIMAC 1160200091	AMBRA
6	**1319463**	PUSH BUTTON - PULSANTE / 16A 250V	GRIMAC A2100041	G11

INTERRUTTORI GRIMAC
SWITCHES GRIMAC
SCHALTER GRIMAC
INTERRUPTORES GRIMAC

1

2

3

4

5

6

Photo	LF Code	Notes	Suitable for	For machine model
1	**1319393**	SWITCH - INTERRUTTORE / 10A 250V	GRIMAC 1160200104	AMBRA - OPALE
2	**1319005**	SWITCH - INTERRUTTORE / 16A 250V	GRIMAC 1160200057-MG544	DADAVAPORDOUBLE - MAXI - SWEET
3	**3319921**	SWITCH - INTERRUTTORE / 16A 250V	GRIMAC 1160200059-MG545	DADAVAPORDOUBLE
4	**1319391**	SWITCH - INTERRUTTORE / 16A 250V	GRIMAC 2160200004-MG717	NUVOLA - TERRY
5	**1319394**	PUSH BUTTON - PULSANTE / 10A 250V	GRIMAC 2160200002-MG715	NUVOLA - TERRY
6	**1319395**	SWITCH - INTERRUTTORE / 10A 250V	GRIMAC 2160200003-MG716	NUVOLA - TERRY

INTERRUTTORI GRIMAC
SWITCHES GRIMAC
SCHALTER GRIMAC
INTERRUPTORES GRIMAC

1

2

3

4

5

Photo	LF Code	Notes	Suitable for	For machine model
1	**1054100**	---	GRIMAC 1040200004-GR159	ZOLAI - ZOLAII
2	**1319602**	---	GRIMAC 2040300001-GRW159	TWENTY
3	**1319601**	---	GRIMAC GRC104/1	ECLISSE
4	**1319600**	---	GRIMAC 1040300026-GRC104	ECLISSE - G10
5	**1319585**	---	GRIMAC A1500106	G11

ISOMAC

INTERRUTTORI ISOMAC
SWITCHES ISOMAC
SCHALTER ISOMAC
INTERRUPTORES ISOMAC

1

2

3

4

Photo	LF Code	Notes	Suitable for	For machine model
1	**5066397**	SWITCH - INTERRUTTORE / 10A 250V	ISOMAC 435008	ZAFFIRO
2	**1319653**	SWITCH - INTERRUTTORE / 15A 250V	ISOMAC IS000235	GIADA - MAVERICK
3	**1319652**	SWITCH - INTERRUTTORE / 15A 250V	ISOMAC IS000234	GIADA - MAVERICK
4	**1319651**	SWITCH - INTERRUTTORE / 10A 250V	ISOMAC 435074	MILLENNIUM - MONDIALE - TEA - VENUS - ZAFFIRO

ITALCREM

INTERRUTTORI ITALCREM
SWITCHES ITALCREM
SCHALTER ITALCREM
INTERRUPTORES ITALCREM

1

2

3

4

Photo	LF Code	Notes	Suitable for	For machine model
1	**1319064**	---	ITALCREM 08274201	CAPRI
2	**1319069**	---	ITALCREM 08274409	CAPRI
3	**1319065**	---	ITALCREM 08272205	CAPRI
4	**1319638**	---	ITALCREM 08427600	CAPRI

LAVAZZA

INTERRUTTORI LAVAZZA
SWITCHES LAVAZZA
SCHALTER LAVAZZA
INTERRUPTORES LAVAZZA

1

2

3

4

5

6

Photo	LF Code	Notes	Suitable for	For machine model
1	**1319240**	SWITCH - INTERRUTTORE / 3A 250V	LAVAZZA 10066212	LB4711
2	**1319005**	SWITCH - INTERRUTTORE / 16A 250V	LAVAZZA 10067241	LB4701R - LB4600 - LB4700R
3	**1319082**	PUSH BUTTON - PULSANTE / 16A 250V	LAVAZZA 10067242	LB4700R - LB4701R
4	**1319614**	PUSH BUTTON - PULSANTE / 16A 250V	LAVAZZA 10084203	LB4200 - LB4600
5	**1319665**	---	LAVAZZA 10067237	LB4700R - LB4701R
6	**1319666**	---	LAVAZZA 10067238	LB4700R - LB4701R

INTERRUTTORI LAVAZZA
SWITCHES LAVAZZA
SCHALTER LAVAZZA
INTERRUPTORES LAVAZZA

1

2

3

4

5

Photo	LF Code	Notes	Suitable for	For machine model
1	**3319296**	SWITCH - INTERRUTTORE / 16A 250V	LAVAZZA 10066208	LB2800 - LB4711
2	**1319005**	SWITCH - INTERRUTTORE / 16A 250V	LAVAZZA 10067241	LB4701R - LB4600 - LB4700R
3	**5029031**	---	LAVAZZA 10084139	LB4600
4	**3319170**	---	LAVAZZA 10084140	LB4600
5	**5035470**	---	LAVAZZA 10084258	LB4600

INTERRUTTORI LAVAZZA
SWITCHES LAVAZZA
SCHALTER LAVAZZA
INTERRUPTORES LAVAZZA

1

2

3

4

5

Photo	LF Code	Notes	Suitable for	For machine model
1	**1319547**	PUSH BUTTON - PULSANTE / 16A 250V	LAVAZZA 10061921	LB4800
2	**1319562**	---	LAVAZZA 10061893	LB4800
3	**1319578**	---	LAVAZZA 10061949	LB4800
4	**3319948**	SWITCH - INTERRUTTORE / 16A 250V	LAVAZZA 10062023	LB4800
5	**1319528**	---	LAVAZZA 10061986	LB4800

MAIRALI

INTERRUTTORI MAIRALI
SWITCHES MAIRALI
SCHALTER MAIRALI
INTERRUPTORES MAIRALI

1

2

3

4

Photo	LF Code	Notes	Suitable for	For machine model
1	**1319064**	---	MAIRALI 08274201	GIULIETTA
2	**1319069**	---	MAIRALI 08274409	GIULIETTA
3	**1319065**	---	MAIRALI 08272205	GIULIETTA
4	**1319638**	---	MAIRALI 08427600	GIULIETTA

MARCFI-ANCAS

INTERRUTTORI MARCFI-ANCAS
SWITCHES MARCFI-ANCAS
SCHALTER MARCFI-ANCAS
INTERRUPTORES MARCFI-ANCAS

1

Photo	LF Code	Notes	Suitable for	For machine model
1	**1319034**	SWITCH - INTERRUTTORE / 16A 250V	MARCFI-ANCAS	---

MARZOCCO

INTERRUTTORI MARZOCCO
SWITCHES MARZOCCO
SCHALTER MARZOCCO
INTERRUPTORES MARZOCCO

1

2

3

4

Photo	LF Code	Notes	Suitable for	For machine model
1	**1319035**	SWITCH - INTERRUTTORE / 16A 250V	MARZOCCO L285/1	FB70 - LINEA
2	**1319032**	PUSH BUTTON - PULSANTE / 16A 250V	MARZOCCO L286/1	FB70 - FB80 - GB5 - LINEA
3	**1319033**	PUSH BUTTON - PULSANTE / 16A 250V	MARZOCCO L286LM	FB70 - FB80 - GB5 - LINEA
4	**1319363**	SWITCH - INTERRUTTORE / 16A 250V	MARZOCCO L287	FB70 - LINEA

INTERRUTTORI MARZOCCO
SWITCHES MARZOCCO
SCHALTER MARZOCCO
INTERRUPTORES MARZOCCO

1

2

3

4

Photo	LF Code	Notes	Suitable for	For machine model
1	**3319294**	SWITCH - INTERRUTTORE / 16A 250V	MARZOCCO L285	FB70 - LINEA
2	**1319865**	SWITCH - INTERRUTTORE / 16A 250V	MARZOCCO L283	FB70 - LINEA
3	**1319248**	---	MARZOCCO L284	FB70 - LINEA
4	**1319253**	---	MARZOCCO L285/T	FB70 - LINEA

INTERRUTTORI MARZOCCO
SWITCHES MARZOCCO
SCHALTER MARZOCCO
INTERRUPTORES MARZOCCO

1

2

3

4

5

6

Photo	LF Code	Notes	Suitable for	For machine model
1	**1319249**	---	MARZOCCO LAD3D5/P3C	FB70 - LINEA
2	**1319247**	---	MARZOCCO LAD3D5/P	FB70 - LINEA
3	**1319808**	---	MARZOCCO LAD3D5/THE	FB70 - LINEA
4	**5055352**	---	MARZOCCO LAD3D5/S	FB70 - LINEA
5	**1319243**	---	MARZOCCO E.1.003	FB80 - GB5
6	**1319245**	---	MARZOCCO E.1.002	FB80 - GB5

MCE

INTERRUTTORI MCE
SWITCHES MCE
SCHALTER MCE
INTERRUPTORES MCE

1 2

Photo	LF Code	Notes	Suitable for	For machine model
1	**3319296**	SWITCH - INTERRUTTORE / 16A 250V	MCE 18263	START
2	**3319501**	---	MCE 19049	START

NUOVA SIMONELLI

INTERRUTTORI NUOVA SIMONELLI
SWITCHES NUOVA SIMONELLI
SCHALTER NUOVA SIMONELLI
INTERRUPTORES NUOVA SIMONELLI

1 2 3 4 5 6

Photo	LF Code	Notes	Suitable for	For machine model
1	**3319019**	SWITCH - INTERRUTTORE / 16A 250V	NUOVA SIMONELLI 04200011	APPIA - APPIA COMPACT - JAZZ - MAC2000 - MUSICA
2	**1319392**	SWITCH - INTERRUTTORE / 10A 250V	NUOVA SIMONELLI 04200057	APPIA - APPIA COMPACT - AURELIA - AURELIAII - MUSICA
3	**3319420**	SWITCH - INTERRUTTORE / 16A 250V	NUOVA SIMONELLI 04200030	MACDIGIT - OPTIMA - PROGRAM
4	**3319421**	PUSH BUTTON - PULSANTE / 16A 250V	NUOVA SIMONELLI 04200032	MACDIGIT
5	**3319948**	SWITCH - INTERRUTTORE / 16A 250V	NUOVA SIMONELLI 04200039	BEACH - ELLI
6	**1319092**	SWITCH - INTERRUTTORE / 16A 250V	NUOVA SIMONELLI 04200051	OSCAR - PREMIERMAXI

INTERRUTTORI NUOVA SIMONELLI
SWITCHES NUOVA SIMONELLI
SCHALTER NUOVA SIMONELLI
INTERRUPTORES NUOVA SIMONELLI

1

2

3

4

5

6

Photo	LF Code	Notes	Suitable for	For machine model
1	**5041947**	---	NUOVA SIMONELLI 04900706.S	AURELIA
2	**5031554**	---	NUOVA SIMONELLI 04900706	AURELIA
3	**5048198**	---	NUOVA SIMONELLI 04900707.S	AURELIA
4	**5032627**	---	NUOVA SIMONELLI 04900738	APPIA
5	**5032626**	---	NUOVA SIMONELLI 04900737	APPIA
6	**1390101**	---	NUOVA SIMONELLI 04900112	PREMIER - PREMIERMAXI - PROGRAMVIP

ORCHESTRALE

INTERRUTTORI ORCHESTRALE
SWITCHES ORCHESTRALE
SCHALTER ORCHESTRALE
INTERRUPTORES ORCHESTRALE

1

2

3

4

Photo	LF Code	Notes	Suitable for	For machine model
1	**3319296**	SWITCH - INTERRUTTORE / 16A 250V	ORCHESTRALE D18263	ETNICA - PHONICA
2	**1319005**	SWITCH - INTERRUTTORE / 16A 250V	ORCHESTRALE D18371057	ETNICA - PHONICA
3	**1319082**	PUSH BUTTON - PULSANTE / 16A 250V	ORCHESTRALE D18371058	ETNICA - PHONICA
4	**1319240**	SWITCH - INTERRUTTORE / 3A 250V	ORCHESTRALE D18249	ETNICA - PHONICA

INTERRUTTORI ORCHESTRALE
SWITCHES ORCHESTRALE
SCHALTER ORCHESTRALE
INTERRUPTORES ORCHESTRALE

1

2

3

4

Photo	LF Code	Notes	Suitable for	For machine model
1	**1319505**	---	ORCHESTRALE D83180011R	ETNICA - PHONICA
2	**1319504**	---	ORCHESTRALE D18371079	ETNICA - PHONICA
3	**1319242**	---	ORCHESTRALE D15373059	ETNICA - PHONICA
4	**1319167**	---	ORCHESTRALE D15373060	ETNICA - PHONICA

PAVONI

INTERRUTTORI PAVONI
SWITCHES PAVONI
SCHALTER PAVONI
INTERRUPTORES PAVONI

1

2

3

4

5

6

Photo	LF Code	Notes	Suitable for	For machine model
1	**3319934**	SWITCH - INTERRUTTORE / 16A 250V	PAVONI 435071	BAR - BART - PUB
2	**3319944**	SWITCH - INTERRUTTORE / 16A 250V	PAVONI 435061	PROFESSIONAL - ROMANTICA
3	**3319012**	SWITCH - INTERRUTTORE / 16A 250V	PAVONI 435072	BAR - BART - PUB
4	**3319090**	SWITCH - INTERRUTTORE / 16A 250V	PAVONI 435073	BAR - BART - PUB
5	**5026971**	SWITCH - INTERRUTTORE / 16A 250V	PAVONI 435059	MIGNON
6	**1319128**	SWITCH - INTERRUTTORE / 16A 250V	PAVONI 435063	EUROPICCOLA - ROMANTICA

INTERRUTTORI PAVONI
SWITCHES PAVONI
SCHALTER PAVONI
INTERRUPTORES PAVONI

1

2

3

4

5

Photo	LF Code	Notes	Suitable for	For machine model
1	**3319948**	SWITCH - INTERRUTTORE / 16A 250V	PAVONI 435062	BAR
2	**1319005**	SWITCH - INTERRUTTORE / 16A 250V	PAVONI 0R14230030	MICROPOD
3	**3319222**	PUSH BUTTON - PULSANTE / 16A 250V	PAVONI 0R14230060	MICROPOD
4	**5066397**	SWITCH - INTERRUTTORE / 10A 250V	PAVONI 435008	CELLINI - DOMUSBAR
5	**1319651**	SWITCH - INTERRUTTORE / 10A 250V	PAVONI 435074	CELLINI - DOMUSBAR

INTERRUTTORI PAVONI
SWITCHES PAVONI
SCHALTER PAVONI
INTERRUPTORES PAVONI

1

2

Photo	LF Code	Notes	Suitable for	For machine model
1	**1319316**	---	PAVONI 438300	CAFE
2	**5023969**	---	PAVONI 438320	BAR

Interruttori
Switches
Kippschalter
Interruptores

PROMAC

INTERRUTTORI PROMAC
SWITCHES PROMAC
SCHALTER PROMAC
INTERRUPTORES PROMAC

1

2

3

4

Photo	LF Code	Notes	Suitable for	For machine model
1	**1319262**	SWITCH - INTERRUTTORE / 16A 250V	PROMAC 34030072	CLUB - COMPACT - GREEN
2	**1319805**	SWITCH - INTERRUTTORE / 16A 250V	PROMAC 34030073	COMPACT - GREEN
3	**1319263**	---	PROMAC 34070186	COMPACT - GREEN
4	**1319264**	---	PROMAC 34070179	CLUB

QUICK MILL

INTERRUTTORI QUICK MILL
SWITCHES QUICK MILL
SCHALTER QUICK MILL
INTERRUPTORES QUICK MILL

1

2

3

4

Photo	LF Code	Notes	Suitable for	For machine model
1	**1319649**	CHANGE OVER SWITCH - DEVIATORE / 16A 250V	QUICK MILL IN0810PC	0820 - 0835
2	**1319605**	SWITCH - INTERRUTTORE / 16A 250V	QUICK MILL IN0810PV	0820
3	**1319215**	SWITCH - INTERRUTTORE / 16A 250V	QUICK MILL IN0810PA	0820 - 0835
4	**1319593**	SWITCH - INTERRUTTORE / 16A 250V	QUICK MILL IN0970B	0980 ANDREJA

RANCILIO

INTERRUTTORI RANCILIO
SWITCHES RANCILIO
SCHALTER RANCILIO
INTERRUPTORES RANCILIO

1

2

3

4

5

6

Photo	LF Code	Notes	Suitable for	For machine model
1	**1319809**	SWITCH - INTERRUTTORE / 16A 250V	RANCILIO 34030047	FANTASY - SILVIA - S20
2	**1319862**	SWITCH - INTERRUTTORE / 16A 250V	RANCILIO 34030037	FANTASY - MILLENNIUM - SILVIA - S20
3	**1319806**	SWITCH - INTERRUTTORE / 16A 250V	RANCILIO 34030029	MILLENNIUM - SILVIA - S20
4	**1319805**	SWITCH - INTERRUTTORE / 16A 250V	RANCILIO 34030039	S20 - Z11
5	**1319865**	SWITCH - INTERRUTTORE / 16A 250V	RANCILIO 34030970	CLASSE10 - CLASSE6 - CLASSE7 - CLASSE9 - EPOCA
5	**1319902**	SWITCH - INTERRUTTORE / 16A 250V	RANCILIO 34030971	CLASSE7
6	**3319425**	SWITCH - INTERRUTTORE / 16A 250V	RANCILIO 34030069	EPOCA

INTERRUTTORI RANCILIO
SWITCHES RANCILIO
SCHALTER RANCILIO
INTERRUPTORES RANCILIO

1

2

3

Photo	LF Code	Notes	Suitable for	For machine model
1	**1319858**	PUSH BUTTON - PULSANTE / 16A 250V	RANCILIO 10705354	MILLENNIUM
2	**1319859**	SWITCH - INTERRUTTORE / 16A 250V	RANCILIO 10705355	MILLENNIUM
3	**1319860**	SWITCH - INTERRUTTORE / 16A 250V	RANCILIO 10705356	MILLENNIUM

INTERRUTTORI RANCILIO
SWITCHES RANCILIO
SCHALTER RANCILIO
INTERRUPTORES RANCILIO

1

2

3

4

5

6

Photo	LF Code	Notes	Suitable for	For machine model
1	**1319105**	---	RANCILIO 10705364	CLASSE10
2	**1319113**	---	RANCILIO 10705361	CLASSE10
3	**1319114**	---	RANCILIO 10705365	CLASSE10
4	**1319115**	---	RANCILIO 10111036	EPOCA
5	**5044894**	---	RANCILIO 10111031	EPOCA
6	**1319803**	---	RANCILIO 10705226	S20 - Z11

RENEKA

INTERRUTTORI RENEKA
SWITCHES RENEKA
SCHALTER RENEKA
INTERRUPTORES RENEKA

1

2

3

4

5

6

Photo	LF Code	Notes	Suitable for	For machine model
1	**1319331**	SWITCH - INTERRUTTORE / 10A 690V	RENEKA 9209042	VIVAS
2	**1319111**	---	RENEKA 9006806	VIVA - LC
3	**1319305**	---	RENEKA 9209045	VIVAE
4	**1319132**	---	RENEKA 9003548	LC
5	**1319302**	---	RENEKA 9006778	VIVA - LC
6	**1319299**	---	RENEKA 9509036	VIVAS

ROYAL

INTERRUTTORI ROYAL
SWITCHES ROYAL
SCHALTER ROYAL
INTERRUPTORES ROYAL

1

Photo	LF Code	Notes	Suitable for	For machine model
1	**3319933**	SWITCH - INTERRUTTORE / 16A 250V	ROYAL 5003080	DIADEMA

SAB ITALIA

INTERRUTTORI SAB ITALIA
SWITCHES SAB ITALIA
SCHALTER SAB ITALIA
INTERRUPTORES SAB ITALIA

1

2

3

Photo	LF Code	Notes	Suitable for	For machine model
1	**3319948**	SWITCH - INTERRUTTORE / 16A 250V	SAB ITALIA SVMNI001	ELLIPSE
2	**1319497**	---	SAB ITALIA SVTMP032	E96
3	**1319496**	---	SAB ITALIA SVECP003	JOLLY

SAECO

INTERRUTTORI SAECO
SWITCHES SAECO
SCHALTER SAECO
INTERRUPTORES SAECO

1

2

3

4

5

6

Photo	LF Code	Notes	Suitable for	For machine model
1	**1319377**	SWITCH - INTERRUTTORE / 16A 250V	SAECO 5332003000	VIAVENEZIA
2	**1319542**	SWITCH - INTERRUTTORE / 16A 250V	SAECO WGA5001001000	AROMA
3	**1319544**	SWITCH - INTERRUTTORE / 16A 250V	SAECO WGA5302001000	AROMA - ARMONIA
4	**1319547**	PUSH BUTTON - PULSANTE / 16A 250V	SAECO WGA5001009000	AROMA
5	**1319376**	SWITCH - INTERRUTTORE / 16A 250V	SAECO 5332004000	AROMA - NINA - NINABAR
6	**3319948**	SWITCH - INTERRUTTORE / 16A 250V	SAECO WGADM2104	AROMA

INTERRUTTORI SAECO
SWITCHES SAECO
SCHALTER SAECO
INTERRUPTORES SAECO

1

2

3

4

5

6

Photo	LF Code	Notes	Suitable for	For machine model
1	**1319382**	SWITCH - INTERRUTTORE / 16A 250V	SAECO NE03.038	EASY - INCANTO - MAGICCOMFORT - ROYAL - SYNTIA
2	**1319273**	---	SAECO 11003223	TALEA
3	**1319562**	---	SAECO WGA4001080000	AROMA
4	**1319578**	---	SAECO WGA6003016000	AROMA
5	**1319528**	---	SAECO WGA8003007000	AROMA
6	**1319682**	---	SAECO 17000434	ROYAL NEW

INTERRUTTORI SAECO
SWITCHES SAECO
SCHALTER SAECO
INTERRUPTORES SAECO

1

2

Photo	LF Code	Notes	Suitable for	For machine model
1	**1319274**	PUSH BUTTON - PULSANTE / 16A 250V	SAECO 183650750	FAMILY
2	**3319295**	SWITCH - INTERRUTTORE / 16A 250V	SAECO 186051800	AROMA

SAN MARCO

INTERRUTTORI SAN MARCO
SWITCHES SAN MARCO
SCHALTER SAN MARCO
INTERRUPTORES SAN MARCO

1

2

3

4

5

6

Photo	LF Code	Notes	Suitable for	For machine model
1	**3319029**	SWITCH - INTERRUTTORE / 16A 250V	SAN MARCO 108108V	95
2	**3319296**	SWITCH - INTERRUTTORE / 16A 250V	SAN MARCO 108539	85
3	**1319268**	SWITCH - INTERRUTTORE / 16A 250V	SAN MARCO 108675	100
4	**1319266**	---	SAN MARCO 106729	NEW 105 - 100
5	**1319267**	---	SAN MARCO 106704	100
6	**1319269**	---	SAN MARCO 106705	100

INTERRUTTORI SAN MARCO
SWITCHES SAN MARCO
SCHALTER SAN MARCO
INTERRUPTORES SAN MARCO

1

2

3

4

5

6

Photo	LF Code	Notes	Suitable for	For machine model
1	**1319553**	---	SAN MARCO 108451	95
2	**1319567**	---	SAN MARCO 106130	95
3	**1319566**	---	SAN MARCO 106133	95
4	**1319118**	---	SAN MARCO 106116	95
5	**1319572**	---	SAN MARCO 106109	95
6	**1319119**	---	SAN MARCO 2255.005	95

INTERRUTTORI SAN MARCO
SWITCHES SAN MARCO
SCHALTER SAN MARCO
INTERRUPTORES SAN MARCO

1

2

3

4

Photo	LF Code	Notes	Suitable for	For machine model
1	**1319556**	---	SAN MARCO 608066	85
2	**1319557**	---	SAN MARCO 608067	85
3	**1319255**	---	SAN MARCO 108540	85
4	**1319558**	---	SAN MARCO 108296	85

INTERRUTTORI SAN MARCO
SWITCHES SAN MARCO
SCHALTER SAN MARCO
INTERRUPTORES SAN MARCO

1

2

3

4

5

6

Photo	LF Code	Notes	Suitable for	For machine model
1	**1319254**	---	SAN MARCO 108682	100E
2	**1319555**	---	SAN MARCO 108406	95
3	**1319138**	---	SAN MARCO 108407	95
4	**1319135**	---	SAN MARCO 108408	95
5	**1319576**	---	SAN MARCO 108760	105
6	**1319575**	---	SAN MARCO 108762	105

INTERRUTTORI SAN MARCO
SWITCHES SAN MARCO
SCHALTER SAN MARCO
INTERRUPTORES SAN MARCO

1

2

3

4

5

Photo	LF Code	Notes	Suitable for	For machine model
1	**1319270**	---	SAN MARCO 106724	100E
2	**1319265**	---	SAN MARCO 106725	100
3	**1319573**	---	SAN MARCO 106485	105
4	**1319258**	---	SAN MARCO 106487	105
5	**1319574**	---	SAN MARCO 106486	105

Interruttori
Switches
Kippschalter
Interruptores

SANREMO

INTERRUTTORI SANREMO
SWITCHES SANREMO
SCHALTER SANREMO
INTERRUPTORES SANREMO

1

2

3

4

5

Photo	LF Code	Notes	Suitable for	For machine model
1	**5036032**	SWITCH - INTERRUTTORE / 16A 250V	SANREMO 10555060C	CAPRI - MILANO LX - PISA - VENEZIA
2	**1319631**	SWITCH - INTERRUTTORE / 15A 250V	SANREMO 10553060	TREVISO - TREVISOLX
3	**5032976**	---	SANREMO 10112087B	MILANO LX
4	**1319629**	---	SANREMO 10112122	AMALFI
5	**5031483**	---	SANREMO 10112066A	CAPRI

SCALA

INTERRUTTORI SCALA
SWITCHES SCALA
SCHALTER SCALA
INTERRUPTORES SCALA

1

2

3

4

Photo	LF Code	Notes	Suitable for	For machine model
1	**1319104**	CHANGE OVER SWITCH - DEVIATORE / 16A 250V	SCALA C-0474	BUTTERFLY - CARMEN - EROICA
2	**1319005**	SWITCH - INTERRUTTORE / 15A 250V	SCALA C-0485	CARMEN
3	**1319099**	---	SCALA C-0461	CARMEN
4	**1319636**	---	SCALA C-0603	BUTTERFLY

SPAZIALE

INTERRUTTORI SPAZIALE
SWITCHES SPAZIALE
SCHALTER SPAZIALE
INTERRUPTORES SPAZIALE

1

2

3

4

5

6

Photo	LF Code	Notes	Suitable for	For machine model
1	**1319005**	SWITCH - INTERRUTTORE / 16A 250V	SPAZIALE 06619	S3
2	**1319220**	PUSH BUTTON - PULSANTE / 0.1A 20V	SPAZIALE 05825	S3
3	**1319218**	PUSH BUTTON - PULSANTE / 12A 250V	SPAZIALE 04953	SELETRON PLUS
4	**1319221**	---	SPAZIALE 06297	S3
5	**1319222**	---	SPAZIALE 08500	S5 - S5 COMPACT
6	**1319756**	---	SPAZIALE 05498	S3EK - S3SELETRON

INTERRUTTORI SPAZIALE
SWITCHES SPAZIALE
SCHALTER SPAZIALE
INTERRUPTORES SPAZIALE

1

2

3

4

5

6

Photo	LF Code	Notes	Suitable for	For machine model
1	**1319751**	---	SPAZIALE 01598	SELETRON
2	**1319752**	---	SPAZIALE 01521	SELETRON
3	**1319758**	---	SPAZIALE 02474	NEW EK
4	**1319750**	---	SPAZIALE 02475	NEW EK
5	**1319223**	---	SPAZIALE 08494	S5 - S5 COMPACT
6	**1319227**	---	SPAZIALE 08568	S5 - S5 COMPACT

INTERRUTTORI SPAZIALE
SWITCHES SPAZIALE
SCHALTER SPAZIALE
INTERRUPTORES SPAZIALE

1

2

3

4

5

Photo	LF Code	Notes	Suitable for	For machine model
1	**1319667**	---	SPAZIALE 10664	S2 - S2 SPAZIO
2	**1319668**	---	SPAZIALE 10544	S2 - S2 SPAZIO
3	**1319669**	---	SPAZIALE 10663	S2 - S2 SPAZIO
4	**1319670**	---	SPAZIALE 10543	S2 - S2 SPAZIO
5	**5062332**	---	SPAZIALE 10583	S2 - S2 SPAZIO

INTERRUTTORI SPAZIALE
SWITCHES SPAZIALE
SCHALTER SPAZIALE
INTERRUPTORES SPAZIALE

1

2

3

4

5

6

Photo	LF Code	Notes	Suitable for	For machine model
1	**1319672**	---	SPAZIALE 10782	S8 - S8 COMPACT - S9 - S9 COMPACT
2	**5064349**	---	SPAZIALE 08569	S5 - S5 COMPACT - S8 - S8 COMPACT - S9 - S9 COMPACT
3	**1319671**	---	SPAZIALE 10774	S8 - S8 COMPACT - S9 - S9 COMPACT
4	**5069177**	---	SPAZIALE 10586	S8 - S8 COMPACT - S9 - S9 COMPACT
5	**5057750**	---	SPAZIALE 09774	S40
6	**5057751**	---	SPAZIALE 09801	S40

SPINEL

INTERRUTTORI SPINEL
SWITCHES SPINEL
SCHALTER SPINEL
INTERRUPTORES SPINEL

1

2

3

4

Photo	LF Code	Notes	Suitable for	For machine model
1	**1319604**	SWITCH - INTERRUTTORE / 16A 250V	SPINEL SR.000.041.000	DUETTO - ESSE - ESSELUX - MINIMINI - MINIMINILUX
2	**1319605**	SWITCH - INTERRUTTORE / 16A 250V	SPINEL SR.000.041.002	DUETTO - ESSE - ESSELUX - MINIMINI - MINIMINILUX
3	**1319606**	SWITCH - INTERRUTTORE / 16A 250V	SPINEL SR.000.068.000	DUETTO - ESSE - MINIMINI - MINIMINILUX
4	**1319215**	SWITCH - INTERRUTTORE / 16A 250V	SPINEL SR.000.041.001	DUETTO - DUETTOLUX - ESSE - ESSELUX - MINIMINI

INTERRUTTORI SPINEL
SWITCHES SPINEL
SCHALTER SPINEL
INTERRUPTORES SPINEL

1

2

3

4

Photo	LF Code	Notes	Suitable for	For machine model
1	**3319618**	CHANGE OVER SWITCH - DEVIATORE / 16A 250V	SPINEL SR.000.041.004	---
2	**1319005**	SWITCH - INTERRUTTORE / 16A 250V	SPINEL SR.000.041.003	FLAVIA - LOLA - LOLAELITE - LOLITA - LOLITAELITE
3	**1319082**	PUSH BUTTON - PULSANTE / 16A 250V	SPINEL SR.000.068.009	LOLA - LOLITA - PINOCCHIO
4	**1319607**	---	SPINEL SR.000.088.007	LOLA - LOLITA - PINOCCHIO - RONDO

VFA EXPRES

INTERRUTTORI VFA
SWITCHES VFA
SCHALTER VFA
INTERRUPTORES VFA

1

2

Photo	LF Code	Notes	Suitable for	For machine model
1	**1319464**	SWITCH - INTERRUTTORE / 16A 250V	VFA 514401	---
2	**3319654**	---	VFA 214604N	---

VIBIEMME

INTERRUTTORI VIBIEMME
SWITCHES VIBIEMME
SCHALTER VIBIEMME
INTERRUPTORES VIBIEMME

1

2

3

4

5

6

Photo	LF Code	Notes	Suitable for	For machine model
1	**3319529**	SWITCH - INTERRUTTORE / 16A 250V	VIBIEMME ELETINTBIPSIN	SILVER
2	**1319591**	SWITCH - INTERRUTTORE / 16A 250V	VIBIEMME ELETPULINTKOR	LOLLO
3	**3319501**	---	VIBIEMME MACCCOVPVCVB	---
4	**1319594**	SWITCH - INTERRUTTORE / 16A 250V	VIBIEMME ELETPULCMDOM	DOSAPLUS - REPLICA
5	**1319561**	SWITCH - INTERRUTTORE / 16A 250V	VIBIEMME ELETPULCMDOMT	KOMETA - MERCURY - MINIMAX
6	**1319593**	SWITCH - INTERRUTTORE / 16A 250V	VIBIEMME ELETINTLEVMET	DOMOBARJUNIOR

INTERRUTTORI VIBIEMME
SWITCHES VIBIEMME
SCHALTER VIBIEMME
INTERRUPTORES VIBIEMME

1

2

3

4

5

6

Photo	LF Code	Notes	Suitable for	For machine model
1	**1319005**	SWITCH - INTERRUTTORE / 16A 250V	VIBIEMME ELETPULBIPDOR	DOMOBARSUPER - EVOLUTION - REPLICA - REVOLUTION
2	**3319948**	SWITCH - INTERRUTTORE / 16A 250V	VIBIEMME ELETINTGLUSE	DOMOBAR - DOSAPLUS - KOMETA - MERCURY - SILVER
3	**1319628**	SWITCH - INTERRUTTORE / 16A 250V	VIBIEMME ELETINTVLUSE	DOMOBAR
4	**1319627**	SWITCH - INTERRUTTORE / 16A 250V	VIBIEMME ELETINTALUSE	DOMOBAR - SILVER
5	**1319590**	---	VIBIEMME ELETPUL1LED2T	LOLLO
6	**1319589**	---	VIBIEMME ELETPUL5LED5T	LOLLO

INTERRUTTORI VIBIEMME
SWITCHES VIBIEMME
SCHALTER VIBIEMME
INTERRUPTORES VIBIEMME

1

2

3

4

5

6

Photo	LF Code	Notes	Suitable for	For machine model
1	**1319440**	---	VIBIEMME ELETPUL1LEDNE	EVOLUTION - REVOLUTION
2	**1319149**	---	VIBIEMME ELETPUL1LEDKO	KOMETA
3	**1319139**	---	VIBIEMME ELETPUL5LEDAL	DOSAPLUS
4	**1319148**	---	VIBIEMME ELETPUL1LEDAL	DOMOBARSUPER - MERCURY - MINIMAX
5	**1319588**	---	VIBIEMME ELETPUL6T1LDT	CUBO - REPLICA
6	**1319595**	---	VIBIEMME ELETPULTASCRD	DOMOBARSUPER - EVOLUTION - REPLICA - REVOLUTION

VICTORIA ARDUINO

INTERRUTTORI VICTORIA ARDUINO
SWITCHES VICTORIA ARDUINO
SCHALTER VICTORIA ARDUINO
INTERRUPTORES VICTORIA ARDUINO

1

2

3

4

Photo	LF Code	Notes	Suitable for	For machine model
1	**1319092**	SWITCH - INTERRUTTORE / 16A 250V	VICTORIA ARDUINO 04200051	VENUS FAMILY
2	**1319428**	---	VICTORIA ARDUINO 40400007	VENUSBAR
3	**1319427**	---	VICTORIA ARDUINO 04900753	ADONIS
4	**1319429**	---	VICTORIA ARDUINO 04900119	ADONIS

VISACREM

INTERRUTTORI VISACREM
SWITCHES VISACREM
SCHALTER VISACREM
INTERRUPTORES VISACREM

1

2

3

4

Photo	LF Code	Notes	Suitable for	For machine model
1	**1319064**	---	VISACREM 08274201	NERA
2	**1319069**	---	VISACREM 08274409	NERA
3	**1319065**	---	VISACREM 08272205	NERA
4	**1319638**	---	VISACREM 08427600	NERA

WEGA

INTERRUTTORI WEGA
SWITCHES WEGA
SCHALTER WEGA
INTERRUPTORES WEGA

1

2

3

4

5

Photo	LF Code	Notes	Suitable for	For machine model
1	**3319296**	SWITCH - INTERRUTTORE / 16A 250V	WEGA WY18263	AIRY - ATLAS - ATLAS 10 - COMBI NOVA - FORMULA MILANO
2	**3319931**	SWITCH - INTERRUTTORE / 16A 250V	WEGA WY18262	AIRY - ATLAS - COLOSSEUM - COMBI NOVA - ESPRESSA
3	**3319016**	SWITCH - INTERRUTTORE / 16A 250V	WEGA WY18260	AIRY - ATLAS - COLOSSEUM - COMBI NOVA - ESPRESSA
4	**1319492**	PUSH BUTTON - PULSANTE / 16A 250V	WEGA WY18245	AIRY - ATLAS - COLOSSEUM - COMBI NOVA - ESPRESSA
5	**3319948**	SWITCH - INTERRUTTORE / 16A 250V	WEGA W10963	---

INTERRUTTORI WEGA
SWITCHES WEGA
SCHALTER WEGA
INTERRUPTORES WEGA

1

2

3

4

5

6

Photo	LF Code	Notes	Suitable for	For machine model
1	**1319005**	SWITCH - INTERRUTTORE / 16A 250V	WEGA WY18371057	POLARIS - VELA - VENUS
2	**1319082**	PUSH BUTTON - PULSANTE / 16A 250V	WEGA WY18371058	POLARIS - VELA - VENUS
3	**1319240**	SWITCH - INTERRUTTORE / 3A 250V	WEGA WY22723C	AIRY - ATLAS - COLOSSEUM - COMBI NOVA - ESPRESSA
4	**3319501**	---	WEGA WY19049	---
5	**1319167**	---	WEGA WY15373060	POLARIS - VELA
6	**1319081**	---	WEGA WY15373048	SPHERA

INTERRUTTORI WEGA
SWITCHES WEGA
SCHALTER WEGA
INTERRUPTORES WEGA

1 2 3 4 5 6

Photo	LF Code	Notes	Suitable for	For machine model
1	**1319237**	---	WEGA WY18371042	SPHERA
2	**1319238**	---	WEGA WY18371043	SPHERA
3	**1319086**	---	WEGA WY18371044	SPHERA
4	**1319084**	---	WEGA WY18371046	SPHERA
5	**1319085**	---	WEGA WY18371045	SPHERA
6	**1319083**	---	WEGA WY18371041	SPHERA

INTERRUTTORI WEGA
SWITCHES WEGA
SCHALTER WEGA
INTERRUPTORES WEGA

1 2 3 4 5 6

Photo	LF Code	Notes	Suitable for	For machine model
1	**1319852**	---	WEGA WY18357	JUNIOR - NOVA
2	**1319851**	---	WEGA WY18362	AIRY - ATLAS - COMBI NOVA - FORMULA MILANO - JUNIOR
3	**1319169**	---	WEGA WY18371049	ATLAS - COLOSSEUM - ESPRESSA - ORION ECO - START
4	**1319451**	---	WEGA WY18365	EURO 2000
5	**1319452**	---	WEGA WY18354	---
6	**5038895**	---	WEGA WY18371064	ATLAS - PEGASO

INTERRUTTORI WEGA
SWITCHES WEGA
SCHALTER WEGA
INTERRUPTORES WEGA

1

2

3

4

5

6

Photo	LF Code	Notes	Suitable for	For machine model
1	**1319493**	---	WEGA WY18371027	MININOVA
2	**1319168**	---	WEGA WY20126014	POLARIS
3	**1319239**	---	WEGA WY29169118	VELA
4	**1319505**	---	WEGA WY83180011R	CONCEPT
5	**1319504**	---	WEGA WY18371079	CONCEPT
6	**1319242**	---	WEGA WY15373059	CONCEPT

VARI • MISCELLANEOUS • VERSCHIEDENES • VARIOS

INTERRUTTORI "UNIVERSALI"
SWITCHES "UNIVERSAL"
SCHALTER "UNIVERSELL"
INTERRUPTORES "UNIVERSALES"

1

2

3

4

Photo	LF Code	Notes
1	**1319581**	9.5.28.34G00
2	**1319582**	9.9.09.50G
3	**1319633**	SWITCH - INTERRUTTORE / 16A 250V
4	**1319632**	SWITCH - INTERRUTTORE / 16A 250V

INTERRUTTORI "UNIVERSALI"
SWITCHES "UNIVERSAL"
SCHALTER "UNIVERSELLE"
INTERRUPTORES "UNIVERSALES"

1

2

3

4

Photo	LF Code	Notes
1	**3319019**	SWITCH - INTERRUTTORE / 16A 250V
2	**3319029**	SWITCH - INTERRUTTORE / 16A 250V
3	**3319035**	SWITCH - INTERRUTTORE / 16A 250V
4	**3319251**	SWITCH - INTERRUTTORE / 16A 250V

INTERRUTTORI "UNIVERSALI"
SWITCHES "UNIVERSAL"
SCHALTER "UNIVERSELLE"
INTERRUPTORES "UNIVERSALES"

1

2

3

4

5

6

Photo	LF Code	Notes
1	**3319267**	PUSH BUTTON - PULSANTE / 16A 250V
2	**3319266**	PUSH BUTTON - PULSANTE / 16A 250V
3	**3319268**	PUSH BUTTON - PULSANTE / 16A 250V
4	**3319018**	CHANGE OVER SWITCH - DEVIATORE / 16A 250V
5	**3319261**	CHANGE OVER SWITCH - DEVIATORE / 16A 250V
6	**3319262**	CHANGE OVER SWITCH - DEVIATORE / 16A 250V

ASTORIA CMA

LAMPADE SPIA ASTORIA/CMA
INDICATOR LIGHTS ASTORIA/CMA
SIGNALLAMPEN ASTORIA/CMA
LUCES PILOTO ASTORIA/CMA

1

2

3

4

5

6

Photo	LF Code	Volt	ø head - ø hole - °C	Suitable for	For machine model
1	**3221132**	230V	ø 13.5 mm - ø 10 mm - 120°C	ASTORIA/CMA 21011	ARGENTA - BRAVA - CALYPSO - DENISE - DIVINA - DORA - LISA
2	**3221159**	250V	ø 16 mm - ø 13 mm - 120°C	ASTORIA/CMA 21030	CK - CKE - CKX - CKXE - LUNA
3	**1221014**	400V	ø 15 mm - ø 10 mm - 120°C	ASTORIA/CMA 21012	ADRIA - ARGENTA - BRAVA - DENISE - DIVINA - DORA - GLORIA
4	**1221059**	110V	ø 13.5 mm - ø 10 mm	ASTORIA/CMA 21004	CK - CKE - CKX - CKXE - TANYA
5	**1341313**	---	ø 8 mm - ø 10 mm	ASTORIA/CMA 22623	CK - CKE - CKX - CKXE
6	**1341314**	---	ø 8 mm - ø 10 mm	ASTORIA/CMA 22625	ARGENTA - BRAVA - GLORIA - GLORIA R12 - RAPALLO - RAPALLO

AZKOYEN

LAMPADE SPIA AZKOYEN
INDICATOR LIGHTS AZKOYEN
SIGNALLAMPEN AZKOYEN
LUCES PILOTO AZKOYEN

1

2

Photo	LF Code	Volt	ø head - ø hole - °C	Suitable for	For machine model
1	**3221080**	230V	ø 13.5 mm - ø 10 mm - 120°C	AZKOYEN	AZ04 - VIENNA
2	**1221027**	230V	ø 7 mm - ø 5.5 mm	AZKOYEN	AZ04 - VIENNA

BEZZERA

LAMPADE SPIA BEZZERA
INDICATOR LIGHTS BEZZERA
SIGNALLAMPEN BEZZERA
LUCES PILOTO BEZZERA

1

2

3

4

Photo	LF Code	Volt	ø head - ø hole - °C	Suitable for	For machine model
1	**1221006**	250V	ø 14 mm - ø 12 mm - 75°C	BEZZERA 7633610	BZ02 - BZ35 - BZ40 - BZ99 - B2000 - B2006 - B2009COMPACT
2	**3221137**	250V	ø 14 mm - ø 12 mm - 75°C	BEZZERA 7633609	BZ02 - BZ35 - BZ40 - BZ99 - B2000 - B2000 AL - B2006 AL
3	**3221085**	230V	ø 18 mm - ø 11.5 mm - 120°C	BEZZERA 7633618	PROEX
4	**3221614**	230V	ø 18 mm - ø 11.5 mm - 120°C	BEZZERA 7633617	PROEX

LAMPADE SPIA BEZZERA
INDICATOR LIGHTS BEZZERA
SIGNALLAMPEN BEZZERA
LUCES PILOTO BEZZERA

1

2

3

Photo	LF Code	Volt	ø head - ø hole - °C	Suitable for	For machine model
1	**3221588**	230V	ø 7 mm - ø 6 mm	BEZZERA 7633602.01	BZ07 - BZ09 - B6000 - EBBIS - EBBIS AL - ELLISSE
2	**1221037**	230V	ø 7 mm - ø 6 mm	BEZZERA 7633606.01	BZ09 - B6000 - EBBIS - ELLISSE - ELLISSE AL - ELLISSE NEW
3	**1221036**	230V	ø 7 mm - ø 6 mm	BEZZERA 7633604.01	BZ07 - BZ09 - B6000 - EBBIS - EBBIS AL - ELLISSE

BRASILIA

LAMPADE SPIA BRASILIA
INDICATOR LIGHTS BRASILIA
SIGNALLAMPEN BRASILIA
LUCES PILOTO BRASILIA

1

2

Photo	LF Code	Volt	ø head - ø hole - °C	Suitable for	For machine model
1	**1221509**	---	ø 13 mm - ø 10 mm	BRASILIA 02628.0.00.02	BELLEEPOQUE - CADETTA - CAPPUCCINO - CENTURY RESTYLING
2	**1221510**	---	ø 14 mm - ø 10 mm	BRASILIA 02627.0.00.02	BELLEEPOQUE - CADETTA - CAPPUCCINO - CENTURY RESTYLING

CARIMALI

LAMPADE SPIA CARIMALI
INDICATOR LIGHTS CARIMALI
SIGNALLAMPEN CARIMALI
LUCES PILOTO CARIMALI

1

2

Photo	LF Code	Volt	ø head - ø hole - °C	Suitable for	For machine model
1	**3221097**	220V	ø 8 mm - 120°C	CARIMALI 95.01207	SYSTEMA - UNO - ECO
2	**1221507**	---	---	CARIMALI 95.01016	SYSTEMA - UNO - ECO

CIMBALI

LAMPADE SPIA CIMBALI
INDICATOR LIGHTS CIMBALI
SIGNALLAMPE CIMBALI
LUCES PILOTO CIMBALI

1

2

3

Photo	LF Code	Volt	ø head - ø hole - °C	Suitable for	For machine model
1	**1221002**	220V	ø 10 mm - ø 9 mm	CIMBALI 445-591-000	M21 - M21PLUS - M21PREMIUM - M22 - M28 - M29 - M31 - M32
2	**1221001**	220V	ø 10 mm - ø 9 mm	CIMBALI 445-551-000	M21 - M21PREMIUM - M28 - M29 - M30 - M31 - M32 - M39
3	**1221003**	24V	ø 10 mm - ø 9 mm	CIMBALI 445-550-000	M21 - M28 - M29 - M30 - M31 - M32 - M39

LAMPADE SPIA CIMBALI
INDICATOR LIGHTS CIMBALI
SIGNALLAMPEN CIMBALI
LUCES PILOTO CIMBALI

1

2

3

4

5

Photo	LF Code	Volt	ø head - ø hole - °C	Suitable for	For machine model
1	**1221056**	24V	ø 8 mm - 120°C	CIMBALI 530-191-200	M39
2	**3221132**	230V	ø 13.5 mm - ø 10 mm - 120°C	CIMBALI 530-107-100	CIMBALINA - JUNIOR
3	**3221095**	230V	ø 13.5 mm - ø 10 mm - 120°C	CIMBALI 530-107-400	CIMBALINA - JUNIOR
4	**3221097**	220V	ø 8 mm - 120°C	CIMBALI 530-150-300	M30
5	**3221021**	---	ø 14.5 mm - ø 12 mm	CIMBALI 530-106-400	M30

CONTI

LAMPADE SPIA CONTI
INDICATOR LIGHTS CONTI
SIGNALLAMPE CONTI
LUCES PILOTO CONTI

1

2

Photo	LF Code	Volt	ø head - ø hole - °C	Suitable for	For machine model
1	**1221022**	---	ø 8 mm	CONTI 408322	CLUB - XEOS
2	**1221023**	---	ø 8 mm	CONTI 408323	CLUB - TWIN STAR2 - XEOS2

ECM MANUFACTURE

LAMPADE SPIA ECM MANUFACTURE
INDICATOR LIGHTS ECM MANUFACTURE
SIGNALLAMPEN ECM MANUFACTURE
LUCES PILOTO ECM MANUFACTURE

1

2

Photo	LF Code	Volt	ø head - ø hole - °C	Suitable for	For machine model
1	**3221085**	230V	ø 18 mm - ø 11.5 mm - 120°C	ECM MANUFACTURE B7633618	CLASSIKA II - ELEKTRONIKA II PROFI - MECHANIKA
2	**3221614**	230V	ø 18 mm - ø 11.5 mm - 120°C	ECM MANUFACTURE B7633617	CLASSIKA II - MECHANIKA - TECHNIKA III

ELEKTRA

LAMPADE SPIA ELEKTRA
INDICATOR LIGHTS ELEKTRA
SIGNALLAMPEN ELEKTRA
LUCES PILOTO ELEKTRA

1

2

Photo	LF Code	Volt	ø head - ø hole - °C	Suitable for	For machine model
1	**1221120**	220V	ø 13 mm - ø 10 mm - 120°C	ELEKTRA 01312035	CLASSIC BARLUME - MODERN - SIXTIES
2	**1221121**	220V	ø 13 mm - ø 10 mm - 120°C	ELEKTRA 00073035	CLASSIC BARLUME - MICROCASA - MINIVERTICALE - SIXTIES

EXPOBAR

LAMPADE SPIA EXPOBAR
INDICATOR LIGHTS EXPOBAR
SIGNALLAMPEN EXPOBAR
LUCES PILOTO EXPOBAR

1

Photo	LF Code	Volt	ø head - ø hole - °C	Suitable for	For machine model
1	**1221111**	220V	ø 13 mm - ø 10 mm - 120°C	EXPOBAR 60901001	DIAMANT - EB61 - ELEN - G10 - MARKUS - MEGACREM

FAEMA

LAMPADE SPIA FAEMA
INDICATOR LIGHTS FAEMA
SIGNALLAMPEN FAEMA
LUCES PILOTO FAEMA

1

2

3

4

Photo	LF Code	Volt	ø head - ø hole - °C	Suitable for	For machine model
1	**1221112**	250V	ø 14 mm - ø 12 mm - 120°C	FAEMA 530151900	E91
2	**3221132**	230V	ø 13.5 mm - ø 10 mm - 120°C	FAEMA 3541116308	E97
3	**3221101**	230V	ø 15 mm - ø 13 mm - 120°C	FAEMA 3402133614	DUE - ENOVA - SMART - STYLEMA
4	**3221159**	250V	ø 16 mm - ø 13 mm - 120°C	FAEMA 3541116308	E97

LAMPADE SPIA FAEMA
INDICATOR LIGHTS FAEMA
SIGNALLAMPEN FAEMA
LUCES PILOTO FAEMA

1

2

3

4

5

Photo	LF Code	Volt	ø head - ø hole - °C	Suitable for	For machine model
1	**1221111**	220V	ø 13 mm - ø 10 mm	FAEMA 3541116308	E97
2	**1221001**	220V	ø 10 mm - ø 9 mm	FAEMA 445551000	E98 COMPACT
3	**1221056**	24V	ø 8 mm	FAEMA 530191200	EMBLEMA
4	**3221097**	220V	ø 8 mm	FAEMA	E98 COMPACT
5	**3221021**	---	ø 14.5 mm - ø 12 mm	FAEMA 530106200	E98 COMPACT

FIAMMA RST

LAMPADE SPIA FIAMMA RST
INDICATOR LIGHTS FIAMMA RST
SIGNALLAMPE FIAMMA RST
LUCES PILOTO FIAMMA RST

1

2

Photo	LF Code	Volt	ø head - ø hole - °C	Suitable for	For machine model
1	**3221132**	230V	ø 13.5 mm - ø 10 mm - 120°C	FIAMMA 4.0.025.0130	ATLANTIC - MARINA - PRESTIGE
2	**3221095**	230V	ø 13.5 mm - ø 10 mm - 120°C	FIAMMA 4.0.025.0135	ATLANTIC - MARINA - PRESTIGE

FIORENZATO C.S.

LAMPADE SPIA FIORENZATO CS
INDICATOR LIGHTS FIORENZATO CS
SIGNALLAMPE FIORENZATO CS
LUCES PILOTO FIORENZATO CS

1

2

3

4

Photo	LF Code	Volt	ø head - ø hole - °C	Suitable for	For machine model
1	**3221132**	230V	ø 13.5 mm - ø 10 mm - 120°C	FIORENZATO A2100329	BRICOLETTA - DUCALE - VOLANTE
2	**3221095**	230V	ø 13.5 mm - ø 10 mm - 120°C	FIORENZATO A2100330	BRICOLETTA - COLOMBINA - DUCALE - FENICE
3	**3221091**	230V	ø 7 mm - ø 6 mm	FIORENZATO A2100025	BRICOLETTA - DUCALE
4	**3221220**	230V	ø 7 mm - ø 6 mm	FIORENZATO A2100024	BRICOLETTA - DUCALE

FUTURMAT-ARIETE

LAMPADE SPIA FUTURMAT
INDICATOR LIGHTS FUTURMAT
SIGNALLAMPEN FUTURMAT
LUCES PILOTO FUTURMAT

1

2

Photo	LF Code	Volt	ø head - ø hole - °C	Suitable for	For machine model
1	**1221301**	250V	ø 13 mm - ø 10 mm - 120°C	FUTURMAT 07847800	ARIETE - E61 - CUSTOM - PALANCA - RIMINI
2	**1221302**	250V	ø 13 mm - ø 10 mm - 120°C	FUTURMAT 07847820	ARIETE - E61 - CUSTOM - PALANCA - RIMINI

GAGGIA

LAMPADE SPIA GAGGIA
INDICATOR LIGHTS GAGGIA
SIGNALLAMPEN GAGGIA
LUCES PILOTO GAGGIA

1

2

3

4

5

Photo	LF Code	Volt	ø head - ø hole - °C	Suitable for	For machine model
1	**1221058**	230V	ø 10 mm - ø 9 mm - 120°C	GAGGIA 5027013000	DECO
2	**3221284**	250V	ø 10 mm - ø 9 mm - 85°C	GAGGIA 5008005000	TS - XD - XE
3	**1221023**	---	ø 8 mm	GAGGIA WGA5001010000	GD - GE
4	**1221057**	250V	19x13 mm	GAGGIA DM2044	LCD - XD - XE
5	**3221407**	250V	ø 25 mm	GAGGIA WGA5001012000	DECO - GD - GE

LAMPADE SPIA GAGGIA
INDICATOR LIGHTS GAGGIA
SIGNALLAMPEN GAGGIA
LUCES PILOTO GAGGIA

1

2

Photo	LF Code	Volt	ø head - ø hole - °C	Suitable for	For machine model
1	**1221038**	250V	22x27 mm	GAGGIA 5301003000	NEW BABY
2	**1221079**	230V	11,7x 9 mm	GAGGIA 11026889	GRAN GAGGIA

GAGGIA SPAGNA

LAMPADE SPIA GAGGIA SPAGNA
INDICATOR LIGHTS GAGGIA SPAGNA
SIGNALLAMPEN GAGGIA SPAGNA
LUCES PILOTO GAGGIA SPAGNA

1

2

3

Photo	LF Code	Volt	ø head - ø hole - °C	Suitable for	For machine model
1	**1221301**	250V	ø 13 mm - ø 10 mm - 120°C	GAGGIA SPAGNA 07847800	BELLA - KB - NERA - PALANCA
2	**1221302**	250V	ø 13 mm - ø 10 mm - 120°C	GAGGIA SPAGNA 07847820	BELLA - KB - NERA - PALANCA
3	**3221013**	230V	30x22 mm - 125°C	GAGGIA SPAGNA 0611/060154	KB

GRIMAC

LAMPADE SPIA GRIMAC
INDICATOR LIGHTS GRIMAC
SIGNALLAMPEN GRIMAC
LUCES PILOTO GRIMAC

1

2

3

Photo	LF Code	Volt	ø head - ø hole - °C	Suitable for	For machine model
1	**3221080**	230V	ø 13.5 mm - ø 10 mm - 120°C	GRIMAC 1160600004-MG077	MIA - NEWCIALDAVAPOR - VAPORDOUBLE
2	**3221095**	230V	ø 13.5 mm - ø 10 mm - 120°C	GRIMAC A2100046	G11
3	**1221040**	240V	---	GRIMAC 1160600008-MG547	DADAVAPORDOUBLE - NUVOLA - OPALE - TERRY

ISOMAC

LAMPADE SPIA ISOMAC
INDICATOR LIGHTS ISOMAC
SIGNALLAMPEN ISOMAC
LUCES PILOTO ISOMAC

1

2

Photo	LF Code	Volt	ø head - ø hole - °C	Suitable for	For machine model
1	**1221077**	110/250V	ø 20 mm - ø 10 mm - 120°C	ISOMAC IS000585	MAVERICK - MILLENNIUM - TEA
2	**1221076**	110/250V	ø 20 mm - ø 10 mm - 120°C	ISOMAC IS000584	GIADA - MAVERICK - MILLENNIUM - MONDIALE - TEA - VENUS

ITALCREM

LAMPADE SPIA ITALCREM
INDICATOR LIGHTS ITALCREM
SIGNALLAMPEN ITALCREM
LUCES PILOTO ITALCREM

1

2

Photo	LF Code	Volt	ø head - ø hole - °C	Suitable for	For machine model
1	**1221301**	250V	ø 13 mm - ø 10 mm - 120°C	ITALCREM 07847800	CAPRI - IT4 - PALANCA
2	**1221302**	250V	ø 13 mm - ø 10 mm - 120°C	ITALCREM 07847820	CAPRI - IT4 - PALANCA

MAIRALI

LAMPADE SPIA MAIRALI
INDICATOR LIGHTS MAIRALI
SIGNALLAMPEN MAIRALI
LUCES PILOTO MAIRALI

1

2

Photo	LF Code	Volt	ø head - ø hole - °C	Suitable for	For machine model
1	**1221301**	250V	ø 13 mm - ø 10 mm - 120°C	MAIRALI 07847800	ARIANNE - GIULIETTA - PALANCA
2	**1221302**	250V	ø 13 mm - ø 10 mm - 120°C	MAIRALI 07847820	ARIANNE - GIULIETTA - PALANCA

MARZOCCO

LAMPADE SPIA MARZOCCO
INDICATOR LIGHTS MARZOCCO
SIGNALLAMPEN MARZOCCO
LUCES PILOTO MARZOCCO

1

Photo	LF Code	Volt	ø head - ø hole - °C	Suitable for	For machine model
1	**3221013**	230V	30x22 mm - 125°C	MARZOCCO L288	LINEA - FB70

MCE

LAMPADE SPIA MCE
INDICATOR LIGHTS MCE
SIGNALLAMPEN MCE
LUCES PILOTO MCE

1

2

Photo	LF Code	Volt	ø head - ø hole - °C	Suitable for	For machine model
1	**3221132**	230V	ø 13.5 mm - ø 10 mm - 120°C	MCE 21011	START
2	**1341314**	---	ø 10 mm - ø 8 mm	MCE 22625	START

NUOVA SIMONELLI

LAMPADE SPIA NUOVA SIMONELLI
INDICATOR LIGHTS NUOVA SIMONELLI
SIGNALLAMPEN NUOVA SIMONELLI
LUCES PILOTO NUOVA SIMONELLI

1

2

3

Photo	LF Code	Volt	ø head - ø hole - °C	Suitable for	For machine model
1	**1221004**	230V	---	NUOVA SIMONELLI 04200052	OSCAR
2	**3221013**	230V	30x22 mm - 125°C	NUOVA SIMONELLI 04200012	APPIA - MAC2000
3	**1221202**	250V	25x22 mm	NUOVA SIMONELLI 04200031	MACCUP

ORCHESTRALE

LAMPADE SPIA ORCHESTRALE
INDICATOR LIGHTS ORCHESTRALE
SIGNALLAMPEN ORCHESTRALE
LUCES PILOTO ORCHESTRALE

1

2

Photo	LF Code	Volt	ø head - ø hole - °C	Suitable for	For machine model
1	**3221132**	230V	ø 13.5 mm - ø 10 mm - 120°C	ORCHESTRALE D21011	ETNICA - PHONICA
2	**1221059**	110V	ø 13.5 mm - ø 10 mm	ORCHESTRALE D21004	ETNICA - PHONICA

PAVONI

LAMPADE SPIA PAVONI
INDICATOR LIGHTS PAVONI
SIGNALLAMPEN PAVONI
LUCES PILOTO PAVONI

1

Photo	LF Code	Volt	ø head - ø hole - °C	Suitable for	For machine model
1	**3221407**	250V	ø 25 mm	PAVONI 435095	BAR

PROMAC

LAMPADE SPIA PROMAC
INDICATOR LIGHTS PROMAC
SIGNALLAMPEN PROMAC
LUCES PILOTO PROMAC

1

2

Photo	LF Code	Volt	ø head - ø hole - °C	Suitable for	For machine model
1	**3221097**	220V	ø 8 mm - 120°C	PROMAC 34030116	CLUB - COMPACT - GREEN
2	**3221163**	---	ø 15 mm - ø 10 mm	PROMAC 34030110	CLUB - COMPACT - GREEN

QUICK MILL

LAMPADE SPIA QUICK MILL
INDICATOR LIGHTS QUICK MILL
SIGNALLAMPEN QUICK MILL
LUCES PILOTO QUICK MILL

1

2

3

Photo	LF Code	Volt	ø head - ø hole - °C	Suitable for	For machine model
1	**2102749**	250V	ø 20 mm - ø 10 mm - 120°C	QUICK MILL SE0970FV	0980 ANDREJA
2	**1221060**	250V	ø 20 mm - ø 10 mm - 120°C	QUICK MILL SE0970FR	0980 ANDREJA
3	**3221592**	250V	6 mm	QUICK MILL SE05000V	---

RANCILIO

LAMPADE SPIA RANCILIO
INDICATOR LIGHTS RANCILIO
SIGNALLAMPEN RANCILIO
LUCES PILOTO RANCILIO

1

2

3

Photo	LF Code	Volt	ø head - ø hole - °C	Suitable for	For machine model
1	**1221801**	230V	ø 15.5 mm - ø 12 mm	RANCILIO 10111015	S20 - Z11
2	**3221097**	220V	ø 8 mm - 120°C	RANCILIO 34030116	CLASSE10 - CLASSE6 - CLASSE6LEVA - CLASSE7 - CLASSE7LEVA
3	**3221163**	---	ø 15 mm - ø 10 mm	RANCILIO 34030110	CLASSE10 - CLASSE6 - CLASSE6LEVA - CLASSE7 - CLASSE7LEVA

RENEKA

LAMPADE SPIA RENEKA
INDICATOR LIGHTS RENEKA
SIGNALLAMPEN RENEKA
LUCES PILOTO RENEKA

1

Photo	LF Code	Volt	ø head - ø hole - °C	Suitable for	For machine model
1	**1221106**	220V	---	RENEKA 9003754	PLUS - PRESTIGE - TEMPO - VIVAE - VIVA - XLBASIC

SAECO

LAMPADE SPIA SAECO
INDICATOR LIGHTS SAECO
SIGNALLAMPEN SAECO
LUCES PILOTO SAECO

1

2

3

Photo	LF Code	Volt	ø head - ø hole - °C	Suitable for	For machine model
1	**1221023**	---	ø 8 mm	SAECO WGA5001010000	AROMA
2	**3221407**	250V	ø 25 mm	SAECO WGA5001012000	AROMA
3	**1221079**	230V	11,7x 9 mm	SAECO 11026889	POEMIA

SAN MARCO

LAMPADE SPIA SAN MARCO
INDICATOR LIGHTS SAN MARCO
SIGNALLAMPEN SAN MARCO
LUCES PILOTO SAN MARCO

1

2

3

Photo	LF Code	Volt	ø head - ø hole - °C	Suitable for	For machine model
1	**3221537**	240V	ø 13 mm - ø 10 mm - 120°C	SAN MARCO 108015	LEVA - 100 - 85 - 95
2	**1221003**	24V	ø 10 mm - ø 9 mm	SAN MARCO 108747	105
3	**1221037**	230V	ø 7 mm - ø 5.5 mm	SAN MARCO P114	---

SANREMO

LAMPADE SPIA SANREMO
INDICATOR LIGHTS SANREMO
SIGNALLAMPEN SANREMO
LUCES PILOTO SANREMO

1

Photo	LF Code	Volt	ø head - ø hole - °C	Suitable for	For machine model
1	**1221070**	230V	ø 7 mm - ø 6 mm - 120°C	SANREMO 10553021	AMALFI - CAPRI - MILANO LX - PISA - TORINO - VENEZIA

SCALA

LAMPADE SPIA SCALA
INDICATOR LIGHTS SCALA
SIGNALLAMPEN SCALA
LUCES PILOTO SCALA

1

2

Photo	LF Code	Volt	ø head - ø hole - °C	Suitable for	For machine model
1	**3221194**	220V	ø 9 mm	SCALA C-0262	BUTTERFLY - CARMEN - EROICA
2	**3221097**	220V	ø 8 mm - 120°C	SCALA C-0263	BUTTERFLY - CARMEN - EROICA

SPAZIALE

LAMPADE SPIA SPAZIALE
INDICATOR LIGHTS SPAZIALE
SIGNALLAMPEN SPAZIALE
LUCES PILOTO SPAZIALE

1

2

Photo	LF Code	Volt	ø head - ø hole - °C	Suitable for	For machine model
1	**3221097**	220V	ø 8 mm - 120°C	SPAZIALE 06593	NEW - RAPID - SPAZIO
2	**3221162**	---	ø 15 mm - ø 10 mm	SPAZIALE 03694	NEW - RAPID - SPAZIO

SPINEL

LAMPADE SPIA SPINEL
INDICATOR LIGHTS SPINEL
SIGNALLAMPEN SPINEL
LUCES PILOTO SPINEL

1

2

Photo	LF Code	Volt	ø head - ø hole - °C	Suitable for	For machine model
1	**3221132**	230V	ø 13.5 mm - ø 10 mm - 120°C	SPINEL SR.000.080.017	DUETTO - DUETTOLUX - ESSE - MINIMINILUX
2	**3221080**	230V	ø 13.5 mm - ø 10 mm - 120°C	SPINEL SR.000.080.014	DUELUX - DUETTO - DUETTOLUX - ESSE - MINIMINILUX

LAMPADE SPIA SPINEL
INDICATOR LIGHTS SPINEL
SIGNALLAMPEN SPINEL
LUCES PILOTO SPINEL

1

2

3

4

5

6

Photo	LF Code	Volt	ø head - ø hole - °C	Suitable for	For machine model
1	**3221539**	240V	ø 13 mm - ø 10 mm - 120°C	SPINEL SR.000.080.003	DUETTO - ESSELUX - MINIMINI - RONDOLUX
2	**3221537**	240V	ø 13 mm - ø 10 mm - 120°C	SPINEL SR.000.080.002	DUETTOLUX - ESSE - ESSELUX - MINIMINI - RONDOLUX
3	**1221067**	240V	GREEN - VERDE	SPINEL SR.000.080.000	FLAVIA - LOLA - LOLITA - PINOCCHIO - RONDO - RONDOLUX
4	**1221068**	240V	RED - ROSSA	SPINEL SR.000.080.001	FLAVIA - LOLA - LOLITA - PINOCCHIO - RONDO - RONDOLUX
5	**3221045**	---	ø 7 mm	SPINEL SR.000.036.003	FLAVIA - LOLA - LOLITA - PINOCCHIO - RONDO - RONDOLUX
6	**3221594**	---	ø 7 mm	SPINEL SR.000.036.002	FLAVIA - LOLA - LOLITA - PINOCCHIO - RONDO - RONDOLUX

LAMPADE SPIA SPINEL
INDICATOR LIGHTS SPINEL
SIGNALLAMPEN SPINEL
LUCES PILOTO SPINEL

1

2

3

4

5

6

Photo	LF Code	Volt	ø head - ø hole - °C	Suitable for	For machine model
1	**3221194**	220V	ø 9 mm	SPINEL SR.000.044.000	PINOCCHIO - TOUR
2	**1221069**	230V	ø 8 mm	SPINEL SR.000.044.001	PINOCCHIO - TOUR
3	**1221064**	---	---	SPINEL SR.000.036.001	PINOCCHIO - TOUR
4	**1221063**	---	---	SPINEL SR.000.036.000	PINOCCHIO - TOUR
5	**1221066**	---	ø 13.2 mm - ø 10 mm	SPINEL SR.000.036.005	DUETTO
6	**1221065**	---	ø 13.2 mm - ø 10 mm	SPINEL SR.000.036.004	DUETTO - MINIMINI - MINIMINILUX

VIBIEMME

LAMPADE SPIA VIBIEMME
INDICATOR LIGHTS VIBIEMME
SIGNALLAMPEN VIBIEMME
LUCES PILOTO VIBIEMME

1

2

3

Photo	LF Code	Volt	ø head - ø hole - °C	Suitable for	For machine model
1	**1221060**	250V	ø 20 mm - ø 10 mm - 120°C	VIBIEMME ELETLAMSP22GC	DOMOBAR - DOSAPLUS - KOMETA - MERCURY - MINIMAX - SILVER
2	**1221061**	250V	---	VIBIEMME ELETLAMNEONVE	CHIMAERA - CUBO - DOMOBARJUNIOR - DOMOBARSUPER - REPLICA
3	**1221062**	250V	---	VIBIEMME ELETLAMNEONRO	CHIMAERA - CUBO - DOMOBARJUNIOR - DOMOBARSUPER - LOLLO

Lampade spia
Indicator lights
Signallampen und Zubehör
Luces piloto

VISACREM

LAMPADE SPIA VISACREM
INDICATOR LIGHTS VISACREM
SIGNALLAMPEN VISACREM
LUCES PILOTO VISACREM

1

2

Photo	LF Code	Volt	ø head - ø hole - °C	Suitable for	For machine model
1	**1221301**	250V	ø 13 mm - ø 10 mm - 120°C	VISACREM 07847800	BRAVA - NERA - PALANCA
2	**1221302**	250V	ø 13 mm - ø 10 mm - 120°C	VISACREM 07847820	BRAVA - NERA - PALANCA

WEGA

LAMPADE SPIA WEGA
INDICATOR LIGHTS WEGA
SIGNALLAMPEN WEGA
LUCES PILOTO WEGA

1

2

3

4

5

6

Photo	LF Code	Volt	ø head - ø hole - °C	Suitable for	For machine model
1	**3221132**	230V	ø 13.5 mm - ø 10 mm - 120°C	WEGA WY21011	AIRY - ATLAS - COLOSSEUM - COMBI NOVA - ESPRESSA
2	**3221159**	250V	ø 16 mm - ø 13 mm - 120°C	WEGA WY21030	ORION
3	**1221059**	110V	ø 13.5 mm - ø 10 mm	WEGA WY21004	AIRY - ATLAS - COMBI NOVA - FORMULA MILANO - JUNIOR
4	**1221014**	400V	ø 15 mm - ø 10 mm - 120°C	WEGA WY21012	---
5	**1221111**	220V	ø 13 mm - ø 10 mm	WEGA W10747	ATLAS - ORION ECO - SPHERA
6	**1341314**	---	ø 10 mm - ø 8 mm	WEGA WY22625	START - VENUS

LATTIERE INOX Aisi 304 MOTTA SERIE EUROPA
Aisi 304 S/STEEL MILK JUGS MOTTA SERIES EUROPA
MILCHKÄNNCHEN EDELSTAHL Aisi 304 MOTTA SERIE EUROPA
LECHERAS INOX Aisi 304 MOTTA SERIE EUROPA

LF Code	Capacity (L)
1224014	0,25
1224015	0,35
1224010	0,5
1224011	0,75
1224012	1
1224013	1,5

Personalizzabili
Customisable
Persönliche Einrichtungen
Personalizables

LATTIERE INOX Aisi 304 MOTTA SERIE TULIP VERNICIATE
Aisi 304 S/STEEL MILK JUGS MOTTA SERIES TULIP PAINTED
MILCHKÄNNCHEN AUS EDELSTAHL Aisi 304 MOTTA SERIE TULIP GEMALT
JARRAS LECHERAS INOX Aisi 304 MOTTA SERIE TULIP PINTADAS

LF Code	Capacity (L)
1224018	0.50
1224019	0.50
1224020	0.50
1224072	0.75

Personalizzabili
Customisable
Persönliche Einrichtungen
Personalizables

LATTIERE INOX Aisi 304 MOTTA SERIE EUROPA VERNICIATE
Aisi 304 S/STEEL MILK JUGS MOTTA SERIES EUROPA PAINTED
MILCHKÄNNCHEN AUS EDELSTAHL Aisi 304 MOTTA SERIE EUROPA GEMALT
JARRAS LECHERAS INOX Aisi 304 MOTTA SERIE EUROPA PINTADAS

1

2

3

4

5

Photo	LF Code	Capacity (L)
1	**5057755**	0,35
1	**1224050**	0,5
1	**1224051**	0,75
2	**5057732**	0,35
2	**1224060**	0,5
2	**1224061**	0,75
3	**5079888**	0,35
3	**1224070**	0,5
3	**1224073**	0,75
4	**5079890**	0,35
4	**1224071**	0,5
4	**1224072**	0,75
5	**5068128**	0,35
5	**5066908**	0,5
5	**5066909**	0,75

Personalizzabili
Customisable
Persönliche Einrichtungen
Personalizables

LATTIERE INOX 18/10 G.A.T. SERIE PRATIKA
S/STEEL 18/10 MILK JUGS G.A.T. SERIES PRATIKA
MILCHKÄNNCHEN AUS EDELSTAHL 18/10 G.A.T. SERIE PRATIKA
JARRAS LECHERAS INOX 18/10 G.A.T. SERIE PRATIKA

LF Code	Capacity (L)
1024001	0,2
1024002	0,3
1024003	0,45
1024004	0,6
1024005	0,7
1024006	1,1

Personalizzabili
Customisable
Persönliche Einrichtungen
Personalizables

CAFFETTIERE INOX 18/10 G.A.T. SERIE PRATIKA
S/STEEL 18/10 COFFEE POTS G.A.T. SERIES PRATIKA
KAFFEEKANNEN AUS EDELSTAHL 18/10 G.A.T. SERIE PRATIKA
JARRAS PARA CAFÉ INOX 18/10 G.A.T. SERIE PRATIKA

LF Code	Capacity (L)
1024051	0,6
1024052	0,7
1024053	1,1

Personalizzabili
Customisable
Persönliche Einrichtungen
Personalizables

Lattiere
Milk pitchers
Milchgiesser
Lecheras

LATTIERE INOX 18/10 SERIE RIVESTITA IN GOMMA
MILK PITCHERS S/STEEL 18/10 RUBBER COATED
MILCHKÄNNCHEN EDELSTAHL 18/10 GUMMI BESCHICHTET
LECHERAS ACERO INOX 18/10 RECUBIERTAS DE GOMA

LF Code	Capacity (L)
1224100	0,35
1224102	0,60

Personalizzabili
Customisable
Persönliche Einrichtungen
Personalizables

LATTIERE INOX Aisi 202 FINITURA SPECCHIO
MILK PITCHERS S/STEEL Aisi 202 MIRROR POLISHING
MILCHKÄNNCHEN EDELSTAHL Aisi 202 HOCHGLANZPOLIERT
LECHERAS ACERO INOX Aisi 202 ACABADO EN ESPEJO

LF Code	Capacity (L)
1224900	0.10
1224901	0.35
1224902	0.60
1224903	1.0
1224904	1.5

Personalizzabili
Customisable
Persönliche Einrichtungen
Personalizables

LATTIERE INOX Aisi 202 NERE RIVESTITE IN PTFE
MILK PITCHERS STAINLESS STEEL Aisi 202 BLACK PTFE COATED
MILCHKÄNNCHEN EDELSTAHL Aisi 202 SCHWARZ PTFE BESCHICHTET
LECHERAS ACERO INOX Aisi 202 NEGRO PTFE RECUBIERTAS

LF Code	Capacity (L)
1224941	0.10
1224911	0.35
1224912	0.60
1224913	1.0

Personalizzabili
Customisable
Persönliche Einrichtungen
Personalizables

LATTIERE INOX Aisi 202 ROSSE RIVESTITE IN PTFE
MILK PITCHERS STAINLESS STELL Aisi 202 RED PTFE COATED
MILCHKÄNNCHEN EDELSTAHL Aisi 202 ROT PTFE BESCHICHTET
LECHERAS ACERO INOX Aisi 202 ROJAS RECUBIERTAS PTFE

LF Code	Capacity (L)
1224942	0.10
1224921	0.35
1224922	0.60
1224923	1.0

Personalizzabili
Customisable
Persönliche Einrichtungen
Personalizables

Lattiere
Milk pitchers
Milchgiesser
Lecheras

LATTIERE INOX Aisi 202 BIANCHE RIVESTITE PTFE
MILK PITCHERS S/STEEL Aisi 202 PTFE COATED WHITE
MILCHKÄNNCHEN EDELSTAHL Aisi 202 PTFE BESCHICHTET WEISS
LECHERA ACERO INOX Aisi 202 PTFE RECUBIERTA BLANCA

LF Code	Capacity (L)
1224943	0.10
1224931	0.35
1224932	0.60
1224933	1.0

Personalizzabili
Customisable
Persönliche Einrichtungen
Personalizables

LAVA LATTIERE
MILK JUG WASHER
MILCHGIESSERREINIGER
LIMPIA LECHERAS

1

2

Photo	LF Code	Dimensions (mm)	Mounting hole (mm)
1	**1224016**	175x162x127	155x140
2	**1224017**	175x162x127	---

TERMOMETRI PER LATTIERE
THERMOMETERS FOR MILK JUGS
THERMOMETER FÜR MILCHGIESSER
TERMÓMETROS PARA JARRAS LECHERAS

1

2

3

Photo	LF Code	Dimensions (mm)	Temperature range (°C)
1	**1394553**	ø 25	0+100
2	**1394554**	ø 45	0+100
3	**1394004**	---	45+70

1 e 2 Personalizzabili
1 and 2 Customisable
Persönliche Einrichtung für 1 und 2
1 y 2 Personalizables

Lubrificanti
Lubricants
Schmieröle
Lubricantes

3180064

GLICERINA SPRAY 100 ml
per la manutenzione dei sistemi di schiumatura automatica (IFD System)

GLYCERINE SPRAY 100 ml
for the maintenance of automatic skimming systems (IFD System)

GLYZERIN SPRAY 100 ml
für Instandhaltung der Schaumsysteme automatisch (IFD System)

GLICERINA SPRAY 100 ml
para la manutención de sistemas de espuma automática (IFD System)

DELONGHI SER3014

3180076

GRASSO AL LITIO SIL SPRAY 400 ml
per lubrificazione di rubinetti, cuscinetti, ingranaggi,ecc.
fortemente adesivo, idrorepellente e anticorrosivo

LITHIUM GREASE SIL SPRAY 400 ml
for the lubrication of taps, bearings gears, etc.
strongly adhesive, water-repellent and anticorrosi

LITHIUMFETT SIL SPRAY 400 ml
zum Schmieren von Hähnen, Lagern, Getriebe, usw.
stark klebend, wasserabstoßend und korrosionsbeständig.

GRASA CON LITIO SIL SPRAY 400 ml
para lubricación de grifos, cojinetes, engranajes, etc.
muy adhesivo, Impermeable y anti-corrosión

3180102

GRASSO AL SILICONE 150 gr
per lubrificare rubinetti, valvole, pompe
per ingrassare cuscinetti e filettature in genere
resistente all'acqua calda e fredda
idrorepellente

SILICONE GREASE 150 g
to lubricate taps, valves, pumps
to grease bearings and threadings
hot and cold water resistant
water-repellent

SILIKON FETT 150 g
zum Schmieren von Hähnen, Ventilen, Pumpen
zum Einfetten von allerlei Lagern und Gewinden
warm- und kaltwasserbeständig
wasserabstoßend

GRASA SILICONA 150 g
para lubricar grifos, válvulas, bombas
para engrasar cojinetes y roscas en general
resistente al agua caliente y fría
hidrófugo

1180501

GRASSO AL SILICONE 150 ml
grasso al silicone idrorepellente
altamente resistente all'ossidazione
da utilizzarsi come lubrificante
temperatura di utilizzo fino a 150°C

SILICONE GREASE 150 ml
water-repellent silicone grease
highly oxidation resistant
to be used as a lubricant
operating temperature up to 150°C

SILIKONFETT 150 ml
wasserabstoßendes Silikonfett
extrem Oxidationsbeständig
zur Verwendung als Schmiermittel
Betriebstemperatur bis 150°C

GRASA SILICONA 150 ml
grasa silicona hidrófugo
de alta resistencia a la oxidación
emplear como lubricante
temperatura de uso hasta 150°C

1180502

GRASSO AL SILICONE 55 100 gr
per lubrificazione dinamica tra gomma e metallo
non varia la propria consistenza al variare
della temperatura, resistente all'acqua
temperatura di utilizzo -65°C/175°C
non alimentare

SILICONE GREASE 55 100 g
for dynamic lubrication between rubber and metal
it does not change its consistency when changing
temperature. Water resistant
operating temperature -65/+175°C
not for the food industry

SILIKONFETT 55 100 gr
für dynamische Schmierung zwischen Gummi und
Metall,es ändert nicht die Beständigkeit gegen
Temperaturänderung, Wasser-beständig
Betriebstemperatur -65°C/175°C
nicht für Lebensmittelgebrauch

GRASA SILICONA 55 100 gr
para lubricación dinámica entre goma y metal
no cambia su consistencia con el cambio de la
temperatura, resistente al agua
temperatura de trabajo -65°C/175°C
no alimentario

GRIMAC 1010300002 GRIMAC V066

3180009

GRASSO KLUBERLUB NH1 11-222 45 gr
grasso alimentare adatto alla lubrificazione
di tutti i punti di attrito
temperature d'impiego -30°/+120°
colore nero - omologazione NSH1
resistente ad acqua calda e fredda
ottimo potere anticorrosivo
può sostituire la vasellina

GREASE KLUBERLUB NH1 11-222 45 g
food grease suitable for the lubrication
of all friction points
operating temperature -30°/+120°
black colour - NSH1 approval
hot and cold water resistant
high anti-corrosion power
can replace vaseline

FETT KLUBERLUB NH1 11-222 45 g
Speisefett zum Schmieren
aller Reibungspunkte eignet
Betriebstemperatur -30°/+120°
Farbe Schwars - mit NSH1 Zulassung
Warm- und Kaltwasserfest
optimale Korrosionsschutzleistung
kann Vaseline ersetzen

GRASA KLUBERLUB NH1 11-222 45 g
grasa alimentaria adecuado para la lubricación
de todos los puntos de fricción
temperaturas de trabajo -30°/+120°
color negro - homologación NSH1
resitente al agua caliente y fría
óptimo poder anticorroedor
puede sustituir la vaselina

BIANCHI 43028311 GEM-FUTUREMA

1180001

GRASSO KLUBERSYNTH UH1 14-151 45 g
grasso alimentare adatto alla lubrificazione
di tutti i punti di attrito
ideale per rubinetti acqua e vapore
temperature d'impiego -45°/+120°
colore beige - omologazione NSF H1
resistente ad acqua calda e fredda
ottimo potere anticorrosivo
può sostituire la vasellina

GREASE KLUBERSYNTH UH1 14-151 45 g
food safe grease for lubrication
of all friction points
ideal for water and steam taps
operating temperature -45°/+120°
beige color - NSF approval H1
hot and cold water resistant
high anti-corrosion power
can replace vaseline

FETT KLUBERSYNTH UH1 14-151 45 g
Speisefett zum Schmieren
von allen Reibungspunkten
ideal für Wasser- und Dampfhähne
Betriebstemperaturen -45°/+120°
Farbe beige - Zulassung NSF H1
widerstandsfähig gegen warmes und kaltes Wasser
optimale Korrosionsfestigkeit
kann Vaseline ersetzen

GRASA KLUBERSYNTH UH1 14-151 45 gr
grasa alimentaria adecuada para la lubricación
de cualquier punto de fricción
ideal para grifos agua y vapor
temperaturas de uso -45°/+120°
color beis - homologación NSF H1
resiste el agua caliente y fría
excelente poder anticorrosivo
puede sustituir la vaselina

Lubrificanti
Lubricants
Schmieröle
Lubricantes

1180002

GRASSO LUBRIFICANTE 5 gr
per macchine caffè superautomatiche
CERTIFICATO NSF

GREASE LUBRICANT 5 g
for superautomatic coffee machines
NSF CERTIFIED

SCHMIERMITTEL 5 g
für Superautomaten
NSF zertifiziert

GRASA LUBRICANTE 5 g
para máquinas café superautomáticas
CERTIFICADO NSF

GAGGIA 11005044
SAECO 11005044
SAECO F735345

GAGGIA 11022867
SAECO 11022867

GAGGIA 11028379
SAECO 11028379

GAGGIA 421946017941
SAECO 421946017941

3180008

GRASSO PARALIQ GTE 703 60 gr
grasso speciale adatto alla lubrificazione
di guarnizioni compatibile con EPDM,NBE,FPM
temperature d'impiego -50°/+150°
colore bianco
omolgazioni USDA-H1/NSF51/NSF61
resistente ad acqua calda e fredda
a base siliconica con PFTE

GREASE PARALIQ GTE 703 60 g
special grease suitable for the lubrication
of gaskets, compatible with EPDM,NBE,FPM
operating temperature -50°/+150°
white colour
USDA-H1/NSF51/NSF61 approval
hot and cold water resistant
silicone base with PFTE

FETT PARALIQ GTE 703 60 g
Spezialfett, das sich zum Schmieren
von Dichtungen eignet, EPDM- NBE- FPM-
kompatibel
Betriebstemperatur -50°/+150°
Farbe weiß
mit USDA-H1/NSF51/NSF61 Zulassungen
Warm- und kaltwasserfest
auf Silikonbasis mit PFTE

GRASA PARALIQ GTE 703 60 g
grasa especial adecuada parpara la lubricación
de juntas compatible con EPDM,NBE,FPM
temperaturas de empleo -50°/+150°
color blanco
homologaciones USDA-H1/NSF51/NSF61
resitente al agua caliente y fría
con base de silicona con PFTE

3180039

GRASSO VASELINA 750 gr
per la lubrificazione di macchinari alimentari
protegge dagli agenti atmosferici,parti cromate e
particolari in gomma,resistente all'umidità.
temperatura d'esercizio da -10°C a +120°C
da +50°C a +120 °C il grasso e in fase oleosa

VASELINE 750 g
for lubrication of food processing machines
it protects chromed and rubber parts from
weather factors, moisture resistant,
operating temperature from -10°C up to +120°C
from +50°C to +120 °C the grease becomes oily

FETT VASELINE 750 g
zum Schmieren aller Lebensmittelgeräte geeignet
wetterbeständig,schützt vor verchromten Teilen und
Gummiteilen, feuchtigkeitsbeständig.
Betriebstemperatur -10°C/+120°C
von +50°C bis +120 °C Fett und in Ölphase

GRASA VASELINA 750 g
para la lubricación de máquinas p. alimentos
protege contra agentes atmosf., partes cromadas y
particulares de goma, resistente a la humedad.
temperatura de funcionamiento -10°C/+120°C
de +50°C a +120 °C la grasa en fase grasienta

1180000

VASELINA BIANCA 30 g

VASELINE WHITE 30 g

VASELINE WEISS 30 g

TUBO DE VASELINA BLANCA 30 g

3180038

OLIO VASELINA PURA SPRAY WUERTH 300 ml
per la lubrificazione di macchinari alimentari
protegge dagli agenti atmosferici,parti cromate e particolari in gomma,resistente all'umidità
temperatura d'eserciziono da -10°C a +120°C

OIL PURE VASELINE SPRAY WUERTH 300 ml
for lubrication of food processing machines
it protects chromed and rubber parts from weather factors, humidity resistant.
operating temperature -10°C/+120°C

VASELINE ÖL PURA SPRAY WUERTH 300 ml
zum Schmieren aller Lebensmittelgeräte geeignet
wetterbeständig,schützt vor verchromten Teilen und Gummiteilen, feuchtigkeitsbeständig.
Betriebstemperatur -10°C/+120°C

ACEITE VASELINA PURA SPRAY WUERTH 300 ml
para lubrificación de máquinas para alimentos
protege contra agentes atmosf., partes cromadas y particulares de goma, resistente a la humedad.
temperatura de funcionamiento -10°C/+120°C

3180043

OLIO ALIMENTARE SPRAY 300 ml
lubrificante incolore e inodore ad elevato potere penetrante da utillizzare nel settore alimentare e delle bevande,non è tossico innocuo per la pelle e protegge contro la corrosione,idrorepellente
compatibile con alluminio,inox e plastica
temperatura di utilizzo -10+180°C
CERTIFICATO NSF

OIL FOOD-GRADE SPRAY 300 ml
colourless and odourless powerful lubricant to be used in the food and beverage sector, non-toxic, harmless to skin and
protects from corrosion, waterproof
compatible w/aluminium, stainless steel, plastic
operating temperature -10+180°C
NSF CERTIFICATION

SCHMIERÖL SPRAY 300 ml LEBENSMITTELECHT
farbloses und geruchloses Schmiermittel mit großer Durchdringungsw. im Lebensmittel- und Getränkeber. zu verwenden, ungiftiges Mittel für die Haut und Schutzmittel gegen Korrosion, wasserabstoßend f. Aluminium, Edelstahl und Kunststoff verträglich
Betriebstemperatur von -10°C bis +180°C
NSF-Zertifizierung

ACEITE ALIMENTARIO SPRAY 300 ml
Lubricante incoloro e inoloro de elevado poder penetrante para usar en el sector alimentario y de la bebida, no es toxico, inocuo para la piel y protege contra la corrosión,hidrófugo
compatible con aluminio, inox y plástico
temperatura de funcionamiento -10+180°C
CERTIFICACIÓN NSF

1180004

SERVICE KIT
per gruppi erogazione

SERVICE KIT
for brew groups

SERVICE KIT
für Auslaufgruppen

SERVICE KIT
para grupos erogación

SAECO 21001031

3180079

SVITATUTTO SPRAY 400 ml
sblocca accoppiamenti metallici ossidati, incrostati o arrugginiti
protegge da corrosioni
non danneggia altre parti

SPRAY SCREW LUBRICANT 400 ml
Unlocks metallic oxidized pairs, rusted or encrusted
it protects against corrosion
it does not damage other parts

AUFSCHRAUBER SPRAY 400 ml
öffnet metallische oxidierte Kupplungen verkrustet oder eingerostet.
schützt vor Korrosionen
es beschädigt die andere Teilen nicht

DESBLOCANTE SPRAY 400 ml
desbloquea acoplamientos metálicos con óxido, incrustados o con herrumbre
protege de corrosiones
no daña otras partes

MACINE
BURRS
MAHLSCHEIBEN
MOLINOS

1 - Original

2 - Suitable

3

4

5

Photo	LF Code	Dimensions	LH/RH	Suitable for	For machine model
1	**1251199**	ø 47.8/31.7 mm - ø 28/10 mm H20 mm	DX-RH	GAGGIA	SYNCRONYCOMPACT - SYNCRONYLOGIC - TITANIUM
1	**1251199**	ø 47.8/31.7 mm - ø 28/10 mm H20 mm	DX-RH	SAECO	CAFENOVA - INCANTO - ROYAL - ROYALCOFFE-EBAR - VIENNA
2	**1251098**	ø 47.8/31.7 mm - ø 28/10 mm H20 mm	DX-RH	GAGGIA	SYNCRONYCOMPACT - SYNCRONYLOGIC - TITANIUM
2	**1251098**	ø 47.8/31.7 mm - ø 28/10 mm H20 mm	DX-RH	SAECO	CAFENOVA - INCANTO - ROYAL - ROYALCOFFE-EBAR - VIENNA
3	**1251050**	ø 38/30 mm - ø 26/7 mm H17/20.3 mm	DX-RH	ISOMAC	MAVERICK PLUS - TEA BIS - ZAFFIRO BIS
4	**1251250**	ø 43x26x7 mm	DX-RH	QUICK MILL	03035 PEGASO - 0835
4	**1251099**	ø 43x25x6.5 mm	SX-LH	SAECO	RIOPROFI - VIAVENEZIA
5	**1251146**	ø 48x28x6.5 mm	SX-LH	SAECO	INCANTO - ODEA - PRIMEA - TALEA

MACINE DELONGHI
BURRS DELONGHI
MAHLSCHEIBEN DELONGHI
MOLINOS DELONGHI

1

2

3

4

5

Photo	LF Code	Notes	Suitable for	For machine model
1	**D251001**	230V	DELONGHI 7313227621	ECAM21.210 - ECAM23.210 - ECAM23.420 - ECAM23.450
2	**D251004**	230V	DELONGHI 7313230461	ESAM3600 - ESAM5500 - ESAM6600 - ESAM6620 - ESAM6650 - ESAM6700
3	**D251003**	230V	DELONGHI 7313230501	ECAM21.110 - ECAM21.117 - ECAM22.110 - ECAM22.113 - ECAM23.420
4	**D251002**	230V	DELONGHI 7313230521	ECAM23.450 - ECAM23.460 - ECAM23.463 - ECAM24.450 - ECAM25.452
5	**5058492**	230V	DELONGHI 7332203600	ESAM2800 - ESAM3200 - ESAM3500 - ESAM4400 - ESAM5400 - ESAM6600

ASTORIA CMA

MANOMETRI ASTORIA/CMA
PRESSURE GAUGES ASTORIA/CMA
MANOMETER ASTORIA/CMA
MANÓMETROS ASTORIA/CMA

1

2

3

4

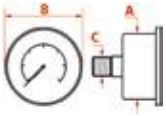

Photo	LF Code	Scale (bar)	Dimensions A - B - C (mm)	Suitable for	For machine model
1	**1245100**	0÷2.5	41 - 44 - 1/8	ASTORIA/CMA 21105	CK - CKE - CKX - CKXE
2	**1245507**	0÷3	52 - 57 - 1/4	ASTORIA/CMA 21101	ARGENTA - DORA
3	**1245021**	0÷3	62 - 64 - 1/4	ASTORIA/CMA 21111	DENISE - DIVINA - LISA - VANIA
4	**1245033**	0÷3	62 - 64 - 1/4	ASTORIA/CMA 21113	GLORIA - RAPALLO - RAPALLO AL

MANOMETRI ASTORIA/CMA
PRESSURE GAUGES ASTORIA/CMA
MANOMETER ASTORIA/CMA
MANÓMETROS ASTORIA/CMA

1

2

3

4

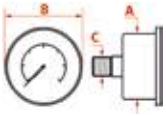

Photo	LF Code	Scale (bar)	Dimensions A - B - C (mm)	Suitable for	For machine model
1	**1245504**	0÷2.5/0÷16	60 - 65 - 1/8	ASTORIA/CMA 21104	ARGENTA
2	**1245502**	0÷2.5/0÷16	60 - 65 - 1/8	ASTORIA/CMA	ARGENTA
3	**1245503**	0÷2.5/0÷15	60 - 65 - 1/8	ASTORIA/CMA	ARGENTA
4	**1245505**	0÷2.5/0÷16	60 - 65 - 1/8	ASTORIA/CMA	ARGENTA

MANOMETRI ASTORIA/CMA
PRESSURE GAUGES ASTORIA/CMA
MANOMETER ASTORIA/CMA
MANÓMETROS ASTORIA/CMA

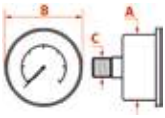

1 2 3

Photo	LF Code	Scale (bar)	Dimensions A - B - C (mm)	Suitable for	For machine model
1	**1245032**	0÷3.0/0÷15	63 - 70 - 1/8	ASTORIA/CMA 21112	CALYPSO - GLORIA - GLORIA R12 - RAPALLO - RAPALLO AL
2	**1245411**	0÷2.5/0÷16	63 - 70 - 1/8	ASTORIA/CMA 21109	DENISE - DIVINA - GIADA - LISA - PERLA 4D - PRATIC NEW
3	**1245532**	0÷2.5/0÷15	63 - 70 - 1/8	ASTORIA/CMA	DENISE - DIVINA - GIADA - LISA - PwERLA 4D - PRATIC NEW

BEZZERA

MANOMETRI BEZZERA
PRESSURE GAUGES BEZZERA
MANOMETER BEZZERA
MANÓMETROS BEZZERA

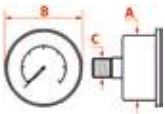

1 2 3 4 5

Photo	LF Code	Scale (bar)	Dimensions A - B - C (mm)	Suitable for	For machine model
1	**1245021**	0÷3	62 - 64 - 1/4	BEZZERA 7432513	EBBIS AL - ELLISSE AL
2	**1245082**	0÷3	39 - 44 - 1/8	BEZZERA 7432522	GALATEA DOMUS - GUILIA - STREGA
3	**5062106**	0÷16	39 - 44 - 1/8	BEZZERA 7432523	BZ09 - BZ13 - GALATEA DOMUS - GIULIA - UNICA
4	**1245527**	0÷22	52 - 57 - 1/4	BEZZERA 7432509	VERTICALE
5	**1245526**	0÷3	60 - 65 - 1/8	BEZZERA 7432507	B2000AL - B2006AL

MANOMETRI BEZZERA
PRESSURE GAUGES BEZZERA
MANOMETER BEZZERA
MANÓMETROS BEZZERA

1

2

3

4

5

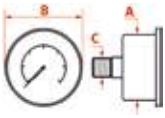

Photo	LF Code	Scale (bar)	Dimensions A - B - C (mm)	Suitable for	For machine model
1	**1245555**	0÷3.0/0÷15	60 - 65 - 1/8	BEZZERA 7432524	BZ10 - BZ13 - B2009 - B2013
2	**1245083**	0÷2.5/0÷16	63 - 70 - 1/8	BEZZERA 7432528	B6000 - EBBIS - ELLISSE NEW
3	**1245018**	0÷2.5/0÷16	63 - 70 - 1/8	BEZZERA 7432502	B6000 - EBBIS - ELLISSE
4	**1245019**	0÷3.0/0÷15	63 - 70 - 1/8	BEZZERA 7432503	B2000 - B3000 - BZ40
5	**1245532**	0÷2.5/0÷15	63 - 70 - 1/8	BEZZERA 5963037	B2000 - B2006 - B4000 - BZ40

BFC

MANOMETRI BFC
PRESSURE GAUGES BFC
MANOMETER BFC
MANOMETROS BFC

1

2

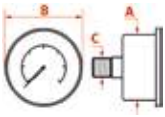

Photo	LF Code	Scale (bar)	Dimensions A - B - C (mm)	Suitable for	For machine model
1	**1245043**	0÷2.5/0÷15	63 - 70 - 1/8	BFC 4551014	CLASSICA - DELUX - GRANDOGE - IMOLA - LIRA - MARANELLO
2	**1245050**	0÷3.0/0÷15	63 - 70 - 1/8	BFC 4551017	DELUX - IMOLA - LIRA - MARANELLO - MONZA

BIANCHI

MANOMETRI BIANCHI
PRESSURE GAUGES BIANCHI
MANOMETER BIANCHI
MANÓMETROS BIANCHI

1

2

3

4

5

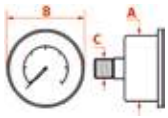

Photo	LF Code	Scale (bar)	Dimensions A - B - C (mm)	Suitable for	For machine model
1	**1245063**	0÷2.5	52 - 57 - 1/8	BIANCHI 25034816-01	SOFIA
2	**1245062**	0÷15	52 - 57 - 1/8	BIANCHI 25034716-01	SOFIA
3	**1245554**	0÷3	52 - 71 - 1/8	BIANCHI 25035116-01	LUCIA
4	**1245553**	0÷16	52 - 71 - 1/8	BIANCHI 25035016-01	LUCIA
5	**1245411**	0÷2.5/0÷16	63 - 70 - 1/8	BIANCHI 25034626-01	SARA

BRASILIA

MANOMETRI BRASILIA
PRESSURE GAUGES BRASILIA
MANOMETER BRASILIA
MANÓMETROS BRASILIA

1

2

3

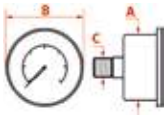

Photo	LF Code	Scale (bar)	Dimensions A - B - C (mm)	Suitable for	For machine model
1	**1245009**	0÷2.5/0÷15	63 - 70 - 1/8	BRASILIA 00737.2.00.08	GRADISCA
2	**1245532**	0÷2.5/0÷15	63 - 70 - 1/8	BRASILIA 06622.2.00.08	FIRENZE
3	**1245535**	0÷2.5/0÷16	63 - 70 - 1/8	BRASILIA 06555.2.00.08	PORTOFINO

BRUGNETTI-AURORA

MANOMETRI BRUGNETTI/AURORA
PRESSURE GAUGES BRUGNETTI/AURORA
MANOMETER BRUGNETTI/AURORA
MANÓMETROS BRUGNETTI/AURORA

1

2

3

4

5

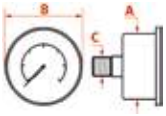

Photo	LF Code	Scale (bar)	Dimensions A - B - C (mm)	Suitable for	For machine model
1	**1245507**	0÷3	52 - 57 - 1/4	BRUGNETTI	---
2	**1245503**	0÷2.5/0÷15	60 - 65 - 1/8	BRUGNETTI	---
3	**1245502**	0÷2.5/0÷16	60 - 65 - 1/8	BRUGNETTI	---
4	**1245504**	0÷2.5/0÷16	60 - 65 - 1/8	BRUGNETTI	---
5	**1245532**	0÷2.5/0÷15	63 - 70 - 1/8	BRUGNETTI	---

CARIMALI

MANOMETRI CARIMALI
PRESSURE GAUGES CARIMALI
MANOMETER CARIMALI
MANÓMETROS CARIMALI

1

2

3

4

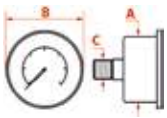

Photo	LF Code	Scale (bar)	Dimensions A - B - C (mm)	Suitable for	For machine model
1	**5023799**	0÷2.5	41 - 43 - 1/8	CARIMALI 95.01378	AROMA - ECOLUX - SISTEMA
2	**1245080**	0÷20	41 - 43 - 1/8	CARIMALI 95.01185	AROMA
3	**1245502**	0÷2.5/0÷16	60 - 65 - 1/8	CARIMALI	ESPRESSO9 - ETABETAV2 - KIKKO - TEMA STYLE
4	**5037468**	0÷2.5/0÷16	60 - 65 - 1/8	CARIMALI 95.01545	ESPRESSO9 - ETABETAV2 - KIKKO - TEMA STYLE

CASADIO

MANOMETRI CASADIO
PRESSURE GAUGES CASADIO
MANOMETER CASADIO
MANÓMETROS CASADIO

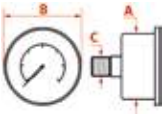

1

Photo	LF Code	Scale (bar)	Dimensions A - B - C (mm)	Suitable for	For machine model
1	**1245047**	0÷2.5/0÷16	62 - 62 - 1/8	CASADIO 421289010	DIECIA - DIECIS - DODICIA - DODICIS - VENTI

CIMBALI

MANOMETRI CIMBALI
PRESSURE GAUGES CIMBALI
MANOMETER CIMBALI
MANÓMETROS CIMBALI

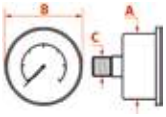

1 2 3 4 5

Photo	LF Code	Scale (bar)	Dimensions A - B - C (mm)	Suitable for	For machine model
1	**1245556**	0÷2.5	42 - 43 - 1/8	CIMBALI 3781-133-400	M39
2	**1245557**	0÷16	42 - 43 - 1/8	CIMBALI 3781-133-399	M39 - M39GT
3	**1245003**	0÷2.5	57 - 57 - 1/8	CIMBALI 445-028-000	M31 - M32
4	**1245004**	0÷16	57 - 57 - 1/8	CIMBALI 445-029-000	M31 - M32
5	**1245053**	0÷2.5	57 - 60 - 1/8	CIMBALI 445-168-000	M29SELECT - M31BISTRO - M32BISTRO

MANOMETRI CIMBALI
PRESSURE GAUGES CIMBALI
MANOMETER CIMBALI
MANÓMETROS CIMBALI

1

2

3

4

5

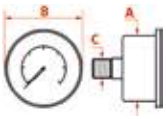

Photo	LF Code	Scale (bar)	Dimensions A - B - C (mm)	Suitable for	For machine model
1	**1245541**	0÷2.5	57 - 60 - 1/8	CIMBALI	M15 - M20 - M27 - M30
2	**1245542**	0÷2.5	57 - 60 - 1/4	CIMBALI	M15 - M20 - M27 - M30
3	**1245546**	0÷2.5	57 - 60 - 1/8	CIMBALI 450-524-000	M21JUNIOR - M21PLUS - M25 - M27 - M28 - M30
4	**1245545**	0÷15	57 - 60 - 1/8	CIMBALI 496-246-000	M30
5	**1245054**	0÷2.5	57 - 60 - 1/8	CIMBALI 492-085-000	M29

MANOMETRI CIMBALI
PRESSURE GAUGES CIMBALI
MANOMETER CIMBALI
MANÓMETROS CIMBALI

1

2

3

4

5

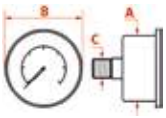

6

Photo	LF Code	Scale (bar)	Dimensions A - B - C (mm)	Suitable for	For machine model
1	**1245505**	0÷2.5/0÷16	60 - 65 - 1/8	CIMBALI 421-289-000	M22 - M29
2	**1245047**	0÷2.5/0÷16	62 - 62 - 1/8	CIMBALI 421-289-010	M21JUNIOR - M22 - M24 - M29
3	**1245022**	0÷2.5/0÷16	63 - 70 - 1/8	CIMBALI 3781-133-765	M27/2008
4	**1245544**	0÷2.5/0÷15	63 - 70 - 1/8	CIMBALI 421-127-000	M20
5	**1245090**	0÷16	62 - 62.8 - 1/8	CIMBALI 531-196-010	M100

CONTI

MANOMETRI CONTI
PRESSURE GAUGES CONTI
MANOMETER CONTI
MANÓMETROS CONTI

1

2

3

4

5

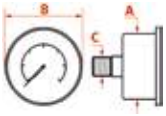

Photo	LF Code	Scale (bar)	Dimensions A - B - C (mm)	Suitable for	For machine model
1	**1245301**	0÷3	62 - 62 - 1/4	CONTI 404325	CLASSICA - CLUB
2	**1245300**	0÷16	62 - 62 - 1/4	CONTI	CLASSICA - CLUB
3	**1242005**	0÷2.5/0÷16	63 - 70 - 1/8	CONTI 407710	XEOS2
4	**1242007**	0÷4.0/0÷16	63 - 70 - 1/8	CONTI 410888	TWIN STAR2
5	**1245532**	0÷2.5/0÷15	63 - 70 - 1/8	CONTI	---

ECM

MANOMETRI ECM
PRESSURE GAUGES ECM
MANOMETER ECM
MANÓMETROS ECM

1

2

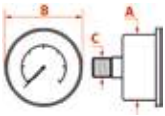

Photo	LF Code	Scale (bar)	Dimensions A - B - C (mm)	Suitable for	For machine model
1	**1245546**	0÷2.5	57 - 60 - 1/8	ECM	---
2	**1245545**	0÷15	57 - 60 - 1/8	ECM	---

ECM MANUFACTURE

MANOMETRI ECM MANUFACTURE
PRESSURE GAUGES ECM MANUFACTURE
MANOMETER ECM MANUFACTURE
MANÓMETROS ECM MANUFACTURE

1

2

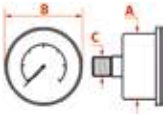

Photo	LF Code	Scale (bar)	Dimensions A - B - C (mm)	Suitable for	For machine model
1	**1245082**	0÷3	44 - 39 - 1/8	ECM MANUFACTURE B7432516	ELEKTRONIKA II PROFI - MECHANIKA
2	**5062106**	0÷16	44 - 39 - 1/8	ECM MANUFACTURE B7432517	CLASSIKA II - ELEKTRONIKA II PROFI - MECHANIKA

ELEKTRA

MANOMETRI ELEKTRA
PRESSURE GAUGES ELEKTRA
MANOMETER ELEKTRA
MANÓMETROS ELEKTRA

1

2

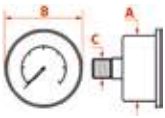

Photo	LF Code	Scale (bar)	Dimensions A - B - C (mm)	Suitable for	For machine model
1	**1245008**	0÷3	42 - 42 - 1/8	ELEKTRA 00143035	MICROCASA
2	**1245005**	0÷3	42 - 42 - 1/8	ELEKTRA 00398035	MICROCASA

MANOMETRI ELEKTRA
PRESSURE GAUGES ELEKTRA
MANOMETER ELEKTRA
MANÓMETROS ELEKTRA

1

2

3

4

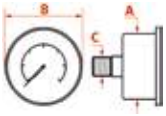

Photo	LF Code	Scale (bar)	Dimensions A - B - C (mm)	Suitable for	For machine model
1	**1245006**	0÷2/0÷16	60 - 60 - 1/8	ELEKTRA 00985014	CLASSIC - BARLUME - SIXTIES
2	**1245007**	0÷2/0÷16	60 - 60 - 1/8	ELEKTRA 00985026	MODERN - SIXTIES
3	**1245060**	0÷3/0÷15	60 - 60 - 1/8	ELEKTRA	CLASSIC - BARLUME - SIXTIES
4	**1245070**	0÷3/0÷15	60 - 60 - 1/8	ELEKTRA	MODERN - SIXTIES

EXPOBAR

MANOMETRI EXPOBAR
PRESSURE GAUGES EXPOBAR
MANOMETER EXPOBAR
MANÓMETROS EXPOBAR

1

2

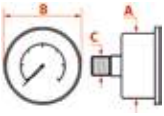

Photo	LF Code	Scale (bar)	Dimensions A - B - C (mm)	Suitable for	For machine model
1	**3245020**	0÷3	43 - 48 - 1/8	EXPOBAR 60000060	MEGACREM
2	**1245042**	0÷2.5	60 - 65 - 1/8	EXPOBAR 60000065	EB61 - EXPRESSO - MARKUS - MEGACREM

FAEMA

MANOMETRI FAEMA
PRESSURE GAUGES FAEMA
MANOMETER FAEMA
MANÓMETROS FAEMA

1

2

3

4

5

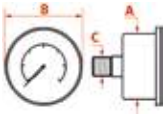

Photo	LF Code	Scale (bar)	Dimensions A - B - C (mm)	Suitable for	For machine model
1	**1245556**	0÷2.5	42 - 43 - 1/8	FAEMA 3781133400	ELITE - E91 - E92
2	**1245557**	0÷16	42 - 43 - 1/8	FAEMA 3781133401	ELITE - E91 - E92
3	**1245554**	0÷3	52 - 71 - 1/8	FAEMA 3781135802	E61
4	**1245553**	0÷16	52 - 71 - 1/8	FAEMA 3781135801	E61
5	**1245053**	0÷2.5	57 - 60 - 1/8	FAEMA 445168000	E98COMPACT

MANOMETRI FAEMA
PRESSURE GAUGES FAEMA
MANOMETER FAEMA
MANÓMETROS FAEMA

1

2

3

4

5

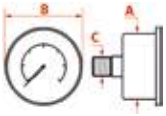

Photo	LF Code	Scale (bar)	Dimensions A - B - C (mm)	Suitable for	For machine model
1	**1245555**	0÷3/0÷15	60 - 65 - 1/8	FAEMA	E64 - E66
2	**1245088**	0÷16	62 - 85 - 1/8	FAEMA 531194500	EMBLEMA
3	**1245022**	0÷2.5/0÷16	63 - 70 - 1/8	FAEMA 3781133765	ENOVA - STYLEMA
4	**1245551**	0÷2.5/0÷15	63 - 70 - 1/8	FAEMA 3781132064	COMPACT - DUEA - ELITE - EXPRESS - E92
5	**1245090**	0÷16	62 - 62.8 - 1/8	FAEMA 531196010	TEOREMA

1325001

PROLUNGA PER MANOMETRI ø 1/8"

EXTENSION FOR PRESSURE GAUGE ø 1/8"

VERLÄNGERUNGSSTÜCK FÜR MANOMETER ø 1/8"

PROLONGACIÓN PARA MANÓMETROS ø 1/8"

FAEMA

FIAMMA RST

MANOMETRI FIAMMA RST
PRESSURE GAUGES FIAMMA RST
MANOMETER FIAMMA RST
MANÓMETROS FIAMMA RST

1

2

3

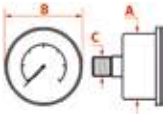

Photo	LF Code	Scale (bar)	Dimensions A - B - C (mm)	Suitable for	For machine model
1	**1245079**	0÷2.5	39 - 44 - 1/8	FIAMMA 5.0.000.0392	ATLANTIC - MARINA - PRESTIGE
2	**1245078**	0÷16	39 - 44 - 1/8	FIAMMA 5.0.000.0391	ATLANTIC - MARINA - PRESTIGE
3	**1245009**	0÷2.5/0÷15	63 - 70 - 1/8	FIAMMA 5.0.000.0390	EUROPA - PRESTIGE - RIA - RIA MAXI

FIORENZATO C.S.

MANOMETRI FIORENZATO CS
PRESSURE GAUGES FIORENZATO CS
MANOMETER FIORENZATO CS
MANÓMETROS FIORENZATO CS

1

2

3

4

5

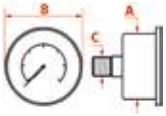

Photo	LF Code	Scale (bar)	Dimensions A - B - C (mm)	Suitable for	For machine model
1	**1245051**	0÷3	41 - 60 - 1/8	FIORENZATO A1400024	BRICOLETTA - COLOMBINA
2	**1245554**	0÷3	52 - 71 - 1/8	FIORENZATO A1400042	PIAZZASANMARCO - VOLANTE
3	**1245553**	0÷16	52 - 71 - 1/8	FIORENZATO A1400043	PIAZZASANMARCO - VOLANTE
4	**1445555**	0÷3/0÷18	60 - 65 - 1/8	FIORENZATO A1400020	DUCALE - MURANO
5	**1445558**	0÷3/0÷18	63 - 70 - 1/8	FIORENZATO A1400019	FENICE - LIDO - VENEZIA

FRACINO

MANOMETRI FRACINO
PRESSURE GAUGES FRACINO
MANOMETER FRACINO
MANÓMETRO FRACINO

1

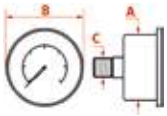

Photo	LF Code	Scale (bar)	Dimensions A - B - C (mm)	Suitable for	For machine model
1	**1245200**	0÷2.5/0÷16	60 - 65 - 1/8	FRACINO FC179M	BAMBINO

FUTURMAT-ARIETE

MANOMETRI FUTURMAT
PRESSURE GAUGES FUTURMAT
MANOMETER FUTURMAT
MANÓMETROS FUTURMAT

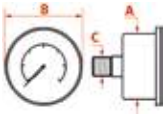

1 2

Photo	LF Code	Scale (bar)	Dimensions A - B - C (mm)	Suitable for	For machine model
1	**1245561**	0÷2	52 - 56x79 - 1/4	FUTURMAT	OLD MODELS - MODELLI VECCHI
2	**1245562**	0÷2,5/0÷16	60 - 65 - 1/8	FUTURMAT 08130600	RIMINI

GAGGIA

MANOMETRI GAGGIA
PRESSURE GAUGES GAGGIA
MANOMETER GAGGIA
MANÓMETROS GAGGIA

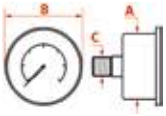

1 2 3 4 5

Photo	LF Code	Scale (bar)	Dimensions A - B - C (mm)	Suitable for	For machine model
1	**1245071**	0÷3	39 - 44 - 1/8	GAGGIA DM1600	TD - TE - TN94 - XD - XE
2	**1245069**	0÷15	39 - 44 - 1/8	GAGGIA DM1599	TD - TE - XD - XE
3	**1245056**	0÷3	41 - 44 - 1/8	GAGGIA DM1600/002	FD2000 - FE2000 - TS
4	**1245055**	0÷3	41 - 44 - 1/8	GAGGIA 5024005000	DECO - D90 - E90 - XD - XE
5	**1245061**	0÷15	41 - 44 - 1/8	GAGGIA 5024004000	DECO - XD - XE

MANOMETRI GAGGIA
PRESSURE GAUGES GAGGIA
MANOMETER GAGGIA
MANÓMETROS GAGGIA

1

2

3

4

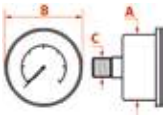

Photo	LF Code	Scale (bar)	Dimensions A - B - C (mm)	Suitable for	For machine model
1	**1245573**	0÷3	49 - 57 - 1/8	GAGGIA	TELL
2	**1245574**	0÷15	49 - 57 - 1/8	GAGGIA	TELL
3	**1245059**	0÷3	49 - 57 - 1/8	GAGGIA DM0800/003	D90 - E90
4	**1245058**	0÷15	49 - 57 - 1/8	GAGGIA DM0801/002	D90 - E90

MANOMETRI GAGGIA
PRESSURE GAUGES GAGGIA
MANOMETER GAGGIA
MANÓMETROS GAGGIA

1

2

3

4

5

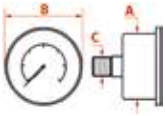

Photo	LF Code	Scale (bar)	Dimensions A - B - C (mm)	Suitable for	For machine model
1	**1245571**	0÷3	52 - 62 - 1/8	GAGGIA	ELE
2	**1245572**	0÷16	52 - 62 - 1/8	GAGGIA	ELE
3	**1245057**	0÷2.5	63 - 70 - 1/8	GAGGIA 5014001000	GD ONE - GE ONE
4	**1245801**	0÷2.5/0÷16	63 - 70 - 1/8	GAGGIA WGA5001018000	GD - GE - LCD
5	**1245575**	0÷3	52 - 56x79 - 1/4	GAGGIA	TELL
5	**1245576**	0÷15	52 - 56x79 - 1/4	GAGGIA	TELL

GAGGIA SPAGNA

MANOMETRI GAGGIA SPAGNA
PRESSURE GAUGES GAGGIA SPAGNA
MANOMETER GAGGIA SPAGNA
MANÓMETROS GAGGIA SPAGNA

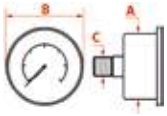

1

Photo	LF Code	Scale (bar)	Dimensions A - B - C (mm)	Suitable for	For machine model
1	**1245562**	0÷2.5/0÷16	60 - 65 - 1/8	GAGGIA SPAGNA 08130600	BELLA - NERA

GRIMAC

MANOMETRI GRIMAC
PRESSURE GAUGES GRIMAC
MANOMETER GRIMAC
MANÓMETROS GRIMAC

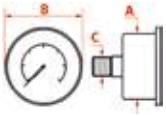

1 2 3 4

Photo	LF Code	Scale (bar)	Dimensions A - B - C (mm)	Suitable for	For machine model
1	**1245044**	0÷2.5	41 - 44 - 1/8	GRIMAC 1250200057-MG157/1	MIA - NEWCIALDAVAPOR - VAPORDOUBLE
2	**1245200**	0÷2.5/0÷16	60 - 65 - 1/8	GRIMAC 1250200034-GRC106	ECLISSE - TEN - TWENTY
3	**1245201**	0÷2.5/0÷15	63 - 70 - 1/8	GRIMAC 1250200033-GR034S	G10 - G11
4	**1245411**	0÷2.5/0÷16	63 - 70 - 1/8	GRIMAC 1250200031-GR034	ZOLAI - ZOLAII

ISOMAC

MANOMETRI ISOMAC
PRESSURE GAUGES ISOMAC
MANOMETER ISOMAC
MANÓMETROS ISOMAC

1

2

3

4

5

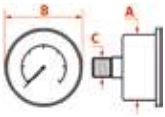

Photo	LF Code	Scale (bar)	Dimensions A - B - C (mm)	Suitable for	For machine model
1	**1245085**	0÷16	39 - 44 - 1/8	ISOMAC IS000714	MAVERICK
2	**1245002**	0÷2.5	41 - 50 - 1/8	ISOMAC IS000134	MILLENNIUM - TEA
3	**1245001**	0÷16	41 - 50 - 1/8	ISOMAC IS000318	TEA - ZAFFIRO
4	**1245087**	0÷16	41 - 50 - 1/8	ISOMAC IS000756	GIADA - VENUS
5	**1245086**	0÷3/0÷15	60 - 65 - 1/8	ISOMAC IS000661	MONDIALE

ITALCREM

MANOMETRI ITALCREM
PRESSURE GAUGES ITALCREM
MANOMETER ITALCREM
MANÓMETROS ITALCREM

1

2

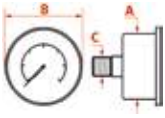

Photo	LF Code	Scale (bar)	Dimensions A - B - C (mm)	Suitable for	For machine model
1	**1245024**	0÷3	51 - 57 - 1/4	ITALCREM	101
2	**1245562**	0÷2.5/0÷16	60 - 65 - 1/8	ITALCREM 08130600	CAPRI

MAIRALI

MANOMETRI MAIRALI
PRESSURE GAUGES MAIRALI
MANOMETER MAIRALI
MANÓMETROS MAIRALI

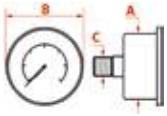

1

Photo	LF Code	Scale (bar)	Dimensions A - B - C (mm)	Suitable for	For machine model
1	**1245562**	0÷2.5/0÷16	60 - 65 - 1/8	MAIRALI 08130600	ARIANNE - GIULIETTA

MARCFI-ANCAS

MANOMETRI MARCFI-ANCAS
PRESSURE GAUGES MARCFI-ANCAS
MANOMETER MARCFI-ANCAS
MANÓMETROS MARCFI-ANCAS

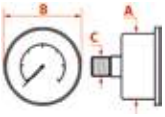

1 2

Photo	LF Code	Scale (bar)	Dimensions A - B - C (mm)	Suitable for	For machine model
1	**1245575**	0÷3	52 - 56x79 - 1/4	MARCFI-ANCAS	OLD MODELS - MODELLI VECCHI
2	**1245576**	0÷15	52 - 56x79 - 1/4	MARCFI-ANCAS	OLD MODELS - MODELLI VECCHI

MARZOCCO

MANOMETRI MARZOCCO
PRESSURE GAUGES MARZOCCO
MANOMETER MARZOCCO
MANÓMETROS MARZOCCO

1

2

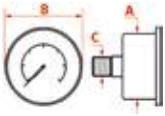

3

Photo	LF Code	Scale (bar)	Dimensions A - B - C (mm)	Suitable for	For machine model
1	**1245034**	0÷3	41 - 44 - 1/8	MARZOCCO E.3.002	FB/80 - GB/5
2	**1245035**	0÷16	41 - 44 - 1/4	MARZOCCO E.3.001	FB/80 - GB/5
3	**1245555**	0÷3/0÷15	60 - 65 - 1/8	MARZOCCO L280	LINEA - FB70

MCE

MANOMETRI MCE
PRESSURE GAUGES MCE
MANOMETER MCE
MANÓMETROS MCE

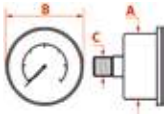

1

Photo	LF Code	Scale (bar)	Dimensions A - B - C (mm)	Suitable for	For machine model
1	**1245032**	0÷3/0÷15	63 - 70 - 1/8	MCE 21112	START

NUOVA SIMONELLI

MANOMETRI NUOVA SIMONELLI
PRESSURE GAUGES NUOVA SIMONELLI
MANOMETER NUOVA SIMONELLI
MANÓMETROS NUOVA SIMONELLI

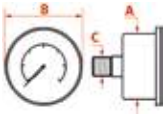

1 2 3

Photo	LF Code	Scale (bar)	Dimensions A - B - C (mm)	Suitable for	For machine model
1	**1245503**	0÷2.5/0÷15	60 - 65 - 1/8	NUOVA SIMONELLI 09100003	APPIA - AURELIA - MACCUP - OPTIMA - PREMIER - PROGRAM
2	**1245502**	0÷2.5/0÷16	60 - 65 - 1/8	NUOVA SIMONELLI	APPIA - AURELIA - MACCUP - OPTIMA - PREMIER - PROGRAM
3	**1245504**	0÷2.5/0÷16	60 - 65 - 1/8	NUOVA SIMONELLI	APPIA - AURELIA - MACCUP - OPTIMA - PREMIER - PROGRAM

ORCHESTRALE

MANOMETRI ORCHESTRALE
PRESSURE GAUGES ORCHESTRALE
MANOMETER ORCHESTRALE
MANÓMETROS ORCHESTRALE

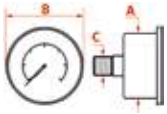

1

Photo	LF Code	Scale (bar)	Dimensions A - B - C (mm)	Suitable for	For machine model
1	**1245068**	0÷25	61 - 68 - 1/8	ORCHESTRALE D2113001	ETNICA - PHONICA

PAVONI

MANOMETRI PAVONI
PRESSURE GAUGES PAVONI
MANOMETER PAVONI
MANÓMETROS PAVONI

1

2

3

4

5

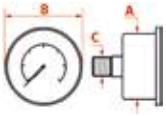

Photo	LF Code	Scale (bar)	Dimensions A - B - C (mm)	Suitable for	For machine model
1	**1245015**	0-2.5	41 - 41 - 1/8	PAVONI 453040	PROFESSIONAL - ROMANTICA - STRADIVARI
2	**1245591**	0÷3	60 - 65 - 1/8	PAVONI 453004	BART
3	**1245800**	0-2.5	63 - 70 - 1/8	PAVONI 453005	BAR
4	**1245801**	0÷2.5/0÷16	63 - 70 - 1/8	PAVONI 453015	BAR
5	**1245802**	0÷2.5/0÷15	63 - 70 - 1/8	PAVONI 453007	BAR

PROMAC

MANOMETRI PROMAC
PRESSURE GAUGES PROMAC
MANOMETER PROMAC
MANÓMETROS PROMAC

1

2

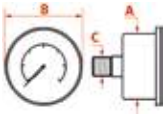

Photo	LF Code	Scale (bar)	Dimensions A - B - C (mm)	Suitable for	For machine model
1	**1245100**	0÷2.5	41 - 44 - 1/8	PROMAC 35002506	CLUB
2	**1245013**	0÷2,5/0÷16	63 - 70 - 1/8	PROMAC 35162505	GREEN - COMPACT

QUICK MILL

MANOMETRI QUICK MILL
PRESSURE GAUGES QUICK MILL
MANOMETER QUICK MILL
MANÓMETROS QUICK MILL

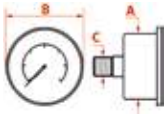

1

Photo	LF Code	Scale (bar)	Dimensions A - B - C (mm)	Suitable for	For machine model
1	**1245084**	0÷16	40 - 43 - 1/8	QUICK MILL MAN03035	---

RANCILIO

MANOMETRI RANCILIO
PRESSURE GAUGES RANCILIO
MANOMETER RANCILIO
MANÓMETROS RANCILIO

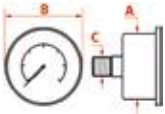

1 2 3

Photo	LF Code	Scale (bar)	Dimensions A - B - C (mm)	Suitable for	For machine model
1	**1245023**	0÷2.5	40 - 44 - 1/8	RANCILIO	CLASSE10 - CLASSE9 - CLASSE8 - CLASSE7 - CLASSE6 - EPOCA
2	**1245014**	0÷2.5	40 - 44 - 1/8	RANCILIO 35002508	CLASSE10 - CLASSE9 - CLASSE8 - CLASSE7 - CLASSE6 - EPOCA
3	**1245012**	0÷16	40 - 44 - 1/8	RANCILIO 35002509	CLASSE10 - CLASSE9 - CLASSE8 - CLASSE7 - CLASSE6 - EPOCA

MANOMETRI RANCILIO
PRESSURE GAUGES RANCILIO
MANOMETER RANCILIO
MANÓMETROS RANCILIO

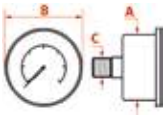

1 2 3

Photo	LF Code	Scale (bar)	Dimensions A - B - C (mm)	Suitable for	For machine model
1	**1245900**	0÷2.5	52 - 57 - 1/4	RANCILIO 35002504	S20
2	**1245013**	0÷2.5/0÷16	63 - 70 - 1/8	RANCILIO 35162505	MILLENNIUNM - S20
3	**1245651**	0÷2.5/0÷16	63 - 70 - 1/8	RANCILIO 35062501	Z11

RENEKA

MANOMETRI RENEKA
PRESSURE GAUGES RENEKA
MANOMETER RENEKA
MANÓMETROS RENEKA

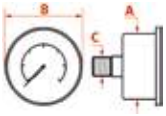

1 2 3 4

Photo	LF Code	Scale (bar)	Dimensions A - B - C (mm)	Suitable for	For machine model
1	**1245206**	0÷3	49 - 49 - 1/8	RENEKA 9004700	BASIC - SINGLE - XL - VIVA
2	**1245207**	0÷16	49 - 49 - 1/8	RENEKA 9004701	BASIC - VIVA
3	**1242008**	0÷2.5/0÷15	63 - 70 - 1/8	RENEKA 9004720	LC - MOSAIC - VIVAE - VIVAS
4	**1245661**	0÷3/0÷15	63 - 70 - 1/8	RENEKA 9004720	LC - MOSAIC - VIVAE - VIVAS

ROYAL

MANOMETRI ROYAL
PRESSURE GAUGES ROYAL
MANOMETER ROYAL
MANÓMETROS ROYAL

1

2

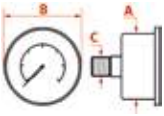

Photo	LF Code	Scale (bar)	Dimensions A - B - C (mm)	Suitable for	For machine model
1	**1245043**	0÷2.5/0÷15	63 - 70 - 1/8	ROYAL 4551014	DIADEMA
2	**1245050**	0÷3.0/0÷15	63 - 70 - 1/8	ROYAL 4551017	---

SAB ITALIA

MANOMETRI SAB ITALIA
PRESSURE GAUGES SAB ITALIA
MANOMETER SAB ITALIA
MANÓMETROS SAB ITALIA

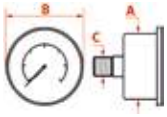

1

Photo	LF Code	Scale (bar)	Dimensions A - B - C (mm)	Suitable for	For machine model
1	**1245043**	0÷2.5/0÷15	63 - 70 - 1/8	SAB SVTMM019	ELLIPSE - E96 - JOLLY - MODERNA

SAECO

MANOMETRI SAECO
PRESSURE GAUGES SAECO
MANOMETER SAECO
MANÓMETROS SAECO

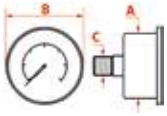

1

Photo	LF Code	Scale (bar)	Dimensions A - B - C (mm)	Suitable for	For machine model
1	**1245801**	0÷2.5/0÷16	63 - 70 - 1/8	SAECO WGA5001018000	AROMA

SAN MARCO

MANOMETRI SAN MARCO
PRESSURE GAUGES SAN MARCO
MANOMETER SAN MARCO
MANÓMETROS SAN MARCO

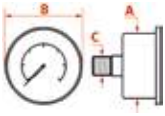

1 2

Photo	LF Code	Scale (bar)	Dimensions A - B - C (mm)	Suitable for	For machine model
1	**1245081**	0÷2.5	47 - 40 - 1/8	SAN MARCO 202404	85 FLEXA
2	**1245661**	0÷3/0÷15	63 - 70 - 1/8	SAN MARCO 202102	85 - 95 - LEVA

SANREMO

MANOMETRI SANREMO
PRESSURE GAUGES SANREMO
MANOMETER SANREMO
MANÓMETROS SANREMO

1

2

3

4

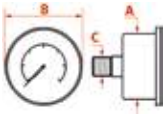

Photo	LF Code	Scale (bar)	Dimensions A - B - C (mm)	Suitable for	For machine model
1	**1245076**	0÷2.5	41 - 44 - 1/8	SANREMO 10552040	TORINO
2	**1245077**	0÷16	41 - 44 - 1/8	SANREMO 10552042	TORINO
3	**5033187**	0÷3/0÷15	60 - 80 - 1/8	SANREMO 10552021A	AMALFI - CAPRI
4	**5056570**	0÷3/0÷15	60 - 85 - 1/8	SANREMO 10552023A	MILANO LX - VENEZIA

SCALA

MANOMETRI SCALA
PRESSURE GAUGES SCALA
MANOMETER SCALA
MANÓMETROS SCALA

1

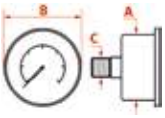

Photo	LF Code	Scale (bar)	Dimensions A - B - C (mm)	Suitable for	For machine model
1	**5053882**	0÷2.5/0÷16	63 - 70 - 1/8	SCALA C-0150	CARMEN

SPAZIALE

MANOMETRI SPAZIALE
PRESSURE GAUGES SPAZIALE
MANOMETER SPAZIALA
MANÓMETROS SPAZIALE

1

2

3

4

5

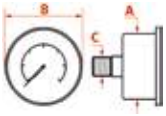

Photo	LF Code	Scale (bar)	Dimensions A - B - C (mm)	Suitable for	For machine model
1	**1245651**	0÷2.5/0÷16	63 - 70 - 1/8	SPAZIALE 08469	S5 - S5COMPACT
2	**1245027**	0÷2.5	42 - 43 - 1/8	SPAZIALE 06237	S3
3	**1245026**	0÷16	42 - 43 - 1/8	SPAZIALE 06238	S3
4	**5033796**	0÷2.5	42 - 54 - 1/8	SPAZIALE 06737	S1VIVALDI - S3SELETRON
5	**5033794**	0÷16	42 - 54 - 1/8	SPAZIALE 06738	S3SELETRON

MANOMETRI SPAZIALE
PRESSURE GAUGES SPAZIALE
MANOMETER SPAZIALE
MANÓMETROS SPAZIALE

1

2

3

4

5

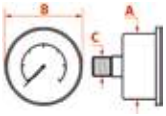

Photo	LF Code	Scale (bar)	Dimensions A - B - C (mm)	Suitable for	For machine model
1	**5072208**	0÷3.0	43 - 48 - 1/8	SPAZIALE 11079	S1 DREAM - S8 - S9
2	**1245089**	0÷16	43 - 48 - 1/8	SPAZIALE 11080	S8 - S9
3	**5070353**	0÷2.5/0÷16	58 - 70 - 1/8	SPAZIALE 10712	S2
4	**1245028**	0÷2.5	58 - 70 - 1/4	SPAZIALE 02047	NEW - RAPID - SELETRON PLUS - SUPER3000
5	**1245029**	0÷2.5/0÷15	63 - 70 - 1/8	SPAZIALE 05044	NEW - RAPID - SUPER3000 - SPAZIO

VFA EXPRES

MANOMETRI VFA
PRESSURE GAUGES VFA
MANOMETER VFA
MANÓMETROS VFA

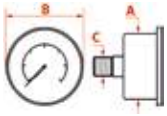

1

Photo	LF Code	Scale (bar)	Dimensions A - B - C (mm)	Suitable for	For machine model
1	**1245200**	0÷2.5/0÷16	60 - 65 - 1/8	VFA 214225-A	ELITE - MAGESTIC - PRONTA

VIBIEMME

MANOMETRI VIBIEMME
PRESSURE GAUGES VIBIEMME
MANOMETER VIBIEMME
MANÓMETROS VIBIEMME

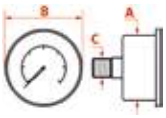

1 2 3 4 5

Photo	LF Code	Scale (bar)	Dimensions A - B - C (mm)	Suitable for	For machine model
1	**1245073**	0÷4	40 - 47 - 1/8	VIBIEMME MANMDOE40025	DOMOBARJUNIOR - DOMOBARSUPER - LOLLO
2	**1245072**	0÷16	40 - 47 - 1/8	VIBIEMME MANMDOE40016	DOMOBARJUNIOR - DOMOBARSUPER - LOLLO
3	**1245002**	0÷2.5	41 - 50 - 1/8	VIBIEMME MANMSEM	DOMOBARSUPER
4	**1245001**	0÷16	41 - 50 - 1/8	VIBIEMME MANMSEM16	DOMOBARSUPER
5	**1245074**	0÷16	41 - 44 - 1/8	VIBIEMME MANMSEM42016	DOMOBAR

MANOMETRI VIBIEMME
PRESSURE GAUGES VIBIEMME
MANOMETER VIBIEMME
MANÓMETROS VIBIEMME

1

2

3

4

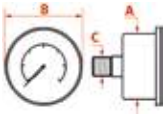

Photo	LF Code	Scale (bar)	Dimensions A - B - C (mm)	Suitable for	For machine model
1	**1245066**	0÷2.5	49 - 57 - 1/8	VIBIEMME MANM49025GHIR	CHIMAERA - EVOLUTION - LOLLO - REPLICA - REVOLUTION
2	**1245067**	0÷16	49 - 57 - 1/8	VIBIEMME MANM49016GHIR	CHIMAERA - EVOLUTION - LOLLO - REPLICA - REVOLUTION
3	**1245016**	0÷2.5/0÷15	60 - 65 - 1/8	VIBIEMME MANMDOTNVBM	MERCURY - MINIMAX
4	**1245017**	0÷2.5/0÷16	63 - 70 - 1/8	VIBIEMME MANMKO	EVOLUTION - REVOLUTION

VICTORIA ARDUINO

MANOMETRI VICTORIA ARDUINO
PRESSURE GAUGES VICTORIA ARDUINO
MANOMETER VICTORIA ARDUINO
MANÓMETROS VICTORIA ARDUINO

1

2

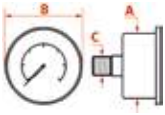

Photo	LF Code	Scale (bar)	Dimensions A - B - C (mm)	Suitable for	For machine model
1	**1245046**	0÷2.5	62 - 66 - 1/4	VICTORIA ARDUINO 09100008	VENUSCENTURY
2	**1245045**	0÷2.5/0÷16	63 - 70 - 1/8	VICTORIA ARDUINO 40900001	ADONIS - ATHENALEVA - ATHENAS - VENUSBAR

VISACREM

MANOMETRI VISACREM
PRESSURE GAUGES VISACREM
MANOMETER VISACREM
MANÓMETROS VISACREM

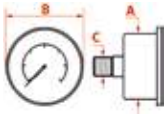

1

Photo	LF Code	Scale (bar)	Dimensions A - B - C (mm)	Suitable for	For machine model
1	**1245562**	0÷2.5/0÷16	60 - 65 - 1/8	VISACREM 08130600	BRAVA - NERA

WEGA

MANOMETRI WEGA
PRESSURE GAUGES WEGA
MANOMETER WEGA
MANÓMETROS WEGA

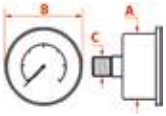

1 2

Photo	LF Code	Scale (bar)	Dimensions A - B - C (mm)	Suitable for	For machine model
1	**1245100**	0÷2.5	41 - 44 - 1/8	WEGA WY21105	AIRY - ANTARES - ATLAS - MININOVA - NOVA - NOVECENTO
2	**1245507**	0÷3	52 - 57 - 1/4	WEGA WY21101	NOVA - NOVA ALE - JUNIOR

MANOMETRI WEGA
PRESSURE GAUGES WEGA
MANOMETER WEGA
MANÓMETROS WEGA

1

2

3

4

5

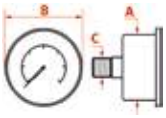

Photo	LF Code	Scale (bar)	Dimensions A - B - C (mm)	Suitable for	For machine model
1	**1245504**	0÷2.5/0÷16	60 - 65 - 1/8	WEGA WY21107	AIRY - ANTARES - ATLAS - COMBINOVA - POLARIS
2	**1245502**	0÷2.5/0÷16	60 - 65 - 1/8	WEGA	AIRY - ANTARES - ATLAS - COMBINOVA - POLARIS
3	**1245503**	0÷2.5/0÷15	60 - 65 - 1/8	WEGA	AIRY - ANTARES - ATLAS - COMBINOVA - POLARIS
4	**1245032**	0÷3.0/0÷15	63 - 70 - 1/8	WEGA WY21112	ATLAS - ATLASCOMPATTA - COLOSSEUM - ESPRESSA - POLARIS
5	**1245411**	0÷2.5/0÷16	63 - 70 - 1/8	WEGA WY21109	EURO2000

VARI • MISCELLANEOUS • VERSCHIEDENES • VARIOS

MANOMETRI PROVAPRESSIONE
PRESSURE GAUGES
MANOMETER DRUCKPRÜFUNG
MANÓMETROS PRUEBA PRESIÓN

1

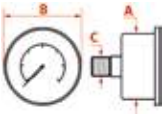

Photo	LF Code	Scale (bar)	Dimensions A - B - C (mm)	Suitable for	For machine model
1	**1245401**	0÷16	3/8	---	---

ASTORIA CMA

MANOPOLE ASTORIA/CMA
HANDLES ASTORIA/CMA
HANDGRIFFE ASTORIA/CMA
MANDOS ASTORIA/CMA

1 2 3 4 5

Photo	LF Code	Notes	Suitable for	For machine model
1	**1241466**	STEAM - VAPORE	ASTORIA/CMA 15275	CALYPSO - DENISE - GIADA - LISA - PRATIC NEW - VANIA
1	**1241467**	WATER - ACQUA	ASTORIA/CMA 15276	DENISE - LISA - PRATIC NEW - VANIA
2	**1241451**	STEAM - VAPORE	ASTORIA/CMA 15254	DORA - PRATIC
2	**1241453**	WATER - ACQUA	ASTORIA/CMA 15253	DORA - PRATIC
3	**1241201**	STEAM - VAPORE	ASTORIA/CMA 15251	ARGENTA - CK - CKE - CKX - CKXE - DIVINA - DORA - GLORIA
3	**5047209**	WATER - ACQUA	ASTORIA/CMA 15250	ARGENTA - DIVINA - DORA - GLORIA - PERLA4D - RAPALLO
4	**1241452**	STEAM - VAPORE	ASTORIA/CMA 15265	ARGENTA - DIVINA
4	**1241468**	WATER - ACQUA	ASTORIA/CMA 15264	ARGENTA - DIVINA
5	**1241202**	STEAM - VAPORE	ASTORIA/CMA 15277997	TANYA
5	**1241203**	WATER - ACQUA	ASTORIA/CMA 15277998	TANYA

MANOPOLE ASTORIA/CMA
HANDLES ASTORIA/CMA
HANDGRIFFE ASTORIA/CMA
MANDOS ASTORIA/CMA

1 2 3 4 5

Photo	LF Code	Notes	Suitable for	For machine model
1	**1241094**	STEAM/WATER - VAPORE/ ACQUA	ASTORIA/CMA 15029050	GLORIA - PERLA 4D - PLUS4YOU
2	**1241095**	STEAM/WATER - VAPORE/ ACQUA	ASTORIA/CMA 15029051	GLORIA - GLORIA R12 - PERLA 4D - PLUS4YOU - SIBILLA
3	**1241010**	FOR SELECTOR SWITCH - PER COMMUTATORE	ASTORIA/CMA 15271	ARGENTA - BRAVA - CALYPSO - DENISE - DIVINA - DORA
4	**1241463**	FOR SELECTOR SWITCH - PER COMMUTATORE	ASTORIA/CMA 15277999	BRAVA
5	**1241401**	FOR INLET TAPS - PER RUBINETTI CARICO	ASTORIA/CMA 15400	ARGENTA - BRAVA - CALYPSO - DIVINA - DORA - GLORIA

AZKOYEN

MANOPOLE AZKOYEN
HANDLES AZKOYEN
HANDGRIFFE AZKOYEN
MANDOS AZKOYEN

1

2

Photo	LF Code	Notes	Suitable for	For machine model
1	**1241141**	STEAM/WATER - VAPORE/ ACQUA	AZKOYEN	AZ04 - VIENNA
2	**1241561**	---	AZKOYEN	AZ04 - VIENNA

BEZZERA

MANOPOLE BEZZERA
HANDLES BEZZERA
HANDGRIFFE BEZZERA
MANDOS BEZZERA

1

2

3

4

5

Photo	LF Code	Notes	Suitable for	For machine model
1	**1241365**	FOR TAP KNURLED - PER RUBINETTO MILLERIGHE	BEZZERA 5973022	ELLISSE
2	**1241364**	FOR TAP KNURLED - PER RUBINETTO MILLERIGHE	BEZZERA 5973021	ELLISSE
3	**1241353**	FOR TAP KNURLED - PER RUBINETTO MILLERIGHE	BEZZERA 5973023	ELLISSE
4	**1241355**	FOR TAP KNURLED - PER RUBINETTO MILLERIGHE	BEZZERA 5973024	ELLISSE
5	**1241375**	FOR SELECTOR SWITCH - PER COMMUTATORE	BEZZERA 5973025	EBBIS AL

MANOPOLE BEZZERA
KNOBS BEZZERA
DREHKNÖPFE BEZZERA
MANDOS BEZZERA

1 2 3 4 5 6

Photo	LF Code	Notes	Suitable for	For machine model
1	**1241351**	STEAM - VAPORE	BEZZERA 5973005	B3000 - VERTICALE
2	**1241352**	WATER - ACQUA	BEZZERA 5973006	B3000 - VERTICALE
3	**5028645**	STEAM/WATER - VAPORE/ ACQUA	BEZZERA 5371803	B2000 - B2000 AL - B2006 - B2006 AL - B2009 COMPACT
4	**5501072**	STEAM - VAPORE	BEZZERA 5373905	B2000 - B2000 AL - B2006 - B2006 AL - B2009 COMPACT
5	**5501073**	WATER - ACQUA	BEZZERA 5373906	B2000 - B2000 AL - B2006 - B2006 AL - B2013 - B3000
6	**1241196**	STEAM/WATER - VAPORE/ ACQUA	BEZZERA 7371509	GALATEA - GALATEA DOMUS - VERTICALE

BFC

MANOPOLE BFC
HANDLES BFC
HANDGRIFFE BFC
MANDOS BFC

1 2 3 4

Photo	LF Code	Notes	Suitable for	For machine model
1	**1241321**	STEAM/WATER - VAPORE/ ACQUA	BFC 4001010	CLASSICA - DELUX - GRANDOGE - IMOLA - JUNIOR - VITTORIA
2	**1241322**	STEAM - VAPORE	BFC 4001020	CLASSICA - DELUX - GRANDOGE - IMOLA - JUNIOR - VITTORIA
3	**1241045**	WATER - ACQUA	BFC 4001025	CLASSICA - DELUX - GRANDOGE - IMOLA - LA VITTORIA - LIRA
4	**1241401**	FOR BREW GROUPS - PER GRUPPI EROGAZIONE	BFC 4001005	CLASSICA - DELUX - GALILEO - LA VITTORIA - LIRA

BIANCHI

MANOPOLE BIANCHI
HANDLES BIANCHI
HANDGRIFFE BIANCHI
MANDOS BIANCHI

1

2

3

Photo	LF Code	Notes	Suitable for	For machine model
1	**1241321**	STEAM/WATER - VAPORE/ ACQUA	BIANCHI 05276615	SARA - SOFIA
2	**1241057**	STEAM - VAPORE	BIANCHI 05276525	SARA - SOFIA
3	**1241058**	WATER - ACQUA	BIANCHI 05276515	SARA

BRASILIA

MANOPOLE BRASILIA
HANDLES BRASILIA
HANDGRIFFE BRASILIA
MANDOS BRASILIA

1

2

3

4

Photo	LF Code	Notes	Suitable for	For machine model
1	**1241003**	STEAM/WATER - VAPORE/ ACQUA	BRASILIA 16883.0.00.02	CADETTA - MINICLASSIC - ROMA
2	**1241322**	STEAM - VAPORE	BRASILIA 16884.0.00.02	CADETTA - MINICLASSIC - ROMA
3	**1241045**	WATER - ACQUA	BRASILIA 16885.0.00.02	CADETTA - MINICLASSIC - ROMA
4	**1241542**	FOR SELECTOR SWITCH - PER COMMUTATORE	BRASILIA	---

BRUGNETTI-AURORA

MANOPOLE BRUGNETTI/AURORA
HANDLES BRUGNETTI/AURORA
HANDGRIFFE BRUGNETTI/AURORA
MANDOS BRUGNETTI/AURORA

1

Photo	LF Code	Notes	Suitable for	For machine model
1	**1241386**	STEAM/WATER - VAPORE/ ACQUA	BRUGNETTI 000222	C

CARIMALI

MANOPOLE CARIMALI
HANDLES CARIMALI
HANDGRIFFE CARIMALI
MANDOS CARIMALI

1

2

3

4

5

6

Photo	LF Code	Notes	Suitable for	For machine model
1	**1241436**	STEAM/WATER - VAPORE/ ACQUA	CARIMALI 37.00074	ECO - UNO
2	**5052863**	STEAM/WATER - VAPORE/ ACQUA	CARIMALI 37.00694	CENTO50 - ETA BETA - E9 ESPRESSO - KIKKO - TEMA STYLE
3	**1241184**	STEAM/WATER - VAPORE/ ACQUA	CARIMALI 95.01888	PRATICA
4	**1241207**	STEAM/WATER - VAPORE/ ACQUA	CARIMALI 95.01884	PRATICA
5	**1241186**	STEAM - VAPORE	CARIMALI 95.01883	PRATICA
6	**1241185**	WATER - ACQUA	CARIMALI 95.01882	PRATICA

CASADIO

MANOPOLE CASADIO
HANDLES CASADIO
HANDGRIFF CASADIO
MANDOS CASADIO

1

2

3

Photo	LF Code	Notes	Suitable for	For machine model
1	**1241167**	STEAM/WATER - VAPORE/ ACQUA	CASADIO 958743000	DIECIA - DIECIS - DODICIA - DODICIS - VENTI
2	**1241561**	---	CASADIO 485154000	DIECIA - DIECIS - DODICIA - DODICIS - VENTI
3	**1241033**	FOR SELECTOR SWITCH - PER COMMUTATORE	CASADIO 3529133899	DODICIA - DODICIS

CIMBALI

MANOPOLE CIMBALI
HANDLES CIMBALI
HANDGRIFF CIMBALI
MANDOS CIMBALI

1

2

3

4

5

6

Photo	LF Code	Notes	Suitable for	For machine model
1	**1241559**	STEAM/WATER - VAPORE/ ACQUA	CIMBALI	M15
2	**1241558**	STEAM/WATER - VAPORE/ ACQUA	CIMBALI	M20
3	**1241555**	FOR SELECTOR SWITCH - PER COMMUTATORE	CIMBALI 421-919-002	M20
4	**1241011**	FOR SELECTOR SWITCH - PER COMMUTATORE	CIMBALI 472-875-000	M21 - M30 - M30BISTRO
5	**1241013**	FOR SELECTOR SWITCH - PER COMMUTATORE	CIMBALI 496-788-000	M21 - M30 - M30BISTRO
6	**1241016**	STEAM/WATER - VAPORE/ ACQUA	CIMBALI 492-902-000	M22 - M29

MANOPOLE CIMBALI
HANDLES CIMBALI
HANDGRIFF CIMBALI
MANDOS CIMBALI

1

2

3

4

5

6

Photo	LF Code	Notes	Suitable for	For machine model
1	**1241561**	---	CIMBALI 485-154-000	M24 - M39 - M39GT
2	**1241171**	STEAM - VAPORE	CIMBALI 913-729-020	M24 - M39 - M39GT
3	**1241556**	FOR SELECTOR SWITCH - PER COMMUTATORE	CIMBALI 421-920-002	M27
4	**1241554**	STEAM/WATER - VAPORE/ ACQUA	CIMBALI 495-764-000	M27 2008
5	**1241033**	FOR SELECTOR SWITCH - PER COMMUTATORE	CIMBALI 3529-133-899	M27 2008
6	**1241015**	STEAM/WATER - VAPORE/ ACQUA	CIMBALI 472-869-000	M30

MANOPOLE CIMBALI
HANDLES CIMBALI
HANDGRIFF CIMBALI
MANDOS CIMBALI

1

2

3

4

5

6

Photo	LF Code	Notes	Suitable for	For machine model
1	**1241557**	---	CIMBALI 544-400-230	M32 - M39 - M39GT
2	**1241311**	STEAM/WATER - VAPORE/ ACQUA	CIMBALI 445-704-000	M31 - M32
3	**1241012**	FOR SELECTOR SWITCH - PER COMMUTATORE	CIMBALI 445-700-000	M31 - M32
4	**1241014**	FOR SELECTOR SWITCH - PER COMMUTATORE	CIMBALI 445-703-000	M31 - M32
5	**1225011**	FOR INLET TAPS - PER RUBINETTI CARICO	CIMBALI 4831-117-704	M39 - M39GT
6	**1241213**	STEAM - VAPORE	CIMBALI 947-506-000	M100

CONTI

MANOPOLE CONTI
HANDLES CONTI
HANDGRIFFE CONTI
MANDOS CONTI

1

2

3

4

Photo	LF Code	Notes	Suitable for	For machine model
1	**1241367**	STEAM/WATER - VAPORE/ ACQUA	CONTI 4081561	CLUB
2	**1241561**	---	CONTI	CLUB
3	**1225407**	STEAM/WATER - VAPORE/ ACQUA	CONTI 410099	XEOS2
4	**1225408**	STEAM/WATER - VAPORE/ ACQUA	CONTI 410873	TWIN STAR

DELONGHI

MANOPOLE DELONGHI
HANDLES DELONGHI
HANDGRIFFE DELONGHI
MANDOS DELONGHI

1

2

3

4

5

6

Photo	LF Code	Notes	Suitable for	For machine model
1	**1241181**	---	DELONGHI 5532109600	EC155
2	**5064036**	---	DELONGHI 5513222511	EAM4000 - EAM4200 - EAM4300 - ESAM4000 - ESAM4200 - ESAM4300
3	**5062848**	---	DELONGHI 5513222461	ESAM04.110 - ESAM04.120 - ESAM04.320
4	**5064193**	---	DELONGHI 5513222431	ECAM23.120 - ECAM23.123 - ECAM23.210 - ECAM23.420 - ECAM24.210
5	**5067829**	---	DELONGHI 5513222471	ESAM2000 - ESAM2600 - ESAM2800
6	**5059575**	---	DELONGHI 5513222451	EAM3000 - EAM3200 - EAM3400 - ESAM3000 - ESAM3100 - ESAM3200

DIDIESSE

MANOPOLE DIDIESSE
HANDLES DIDIESSE
HANDGRIFF DIDIESSE
MANDOS DIDIESSE

1

Photo	LF Code	Notes	Suitable for	For machine model
1	**1241190**	---	DIDIESSE FR017	FROG

ECM

MANOPOLE ECM
KNOBS ECM
KNÖPFE ECM
MANDOS ECM

1

Photo	LF Code	Notes	Suitable for	For machine model
1	**1241401**	FOR BREW GROUPS - PER GRUPPI EROGAZIONE	ECM C439900840	GIOTTO - VENEZIANO

ECM MANUFACTURE

MANOPOLE ECM MANUFACTURE
KNOBS ECM MANUFACTURE
KNÖPFE ECM MANUFACTURE
MANDOS ECM MANUFACTURE

1

2

Photo	LF Code	Notes	Suitable for	For machine model
1	**1241196**	STEAM/WATER - VAPORE/ ACQUA	ECM MANUFACTURE B7371509	CLASSIKA II - MECHANIKA - TECHNIKA III
2	**1241401**	FOR BREW GROUPS - PER GRUPPI EROGAZIONE	ECM MANUFACTURE C439900840	CLASSIKA II - ELEKTRONIKA II PROFI - MECHANIKA

ELEKTRA

MANOPOLE ELEKTRA
HANDLES ELEKTRA
HANDGRIFFE ELEKTRA
MANDOS ELEKTRA

1

2

3

4

5

6

Photo	LF Code	Notes	Suitable for	For machine model
1	**1241135**	STEAM/WATER - VAPORE/ ACQUA	ELEKTRA 01898035	BELLE EPOQUE - CLASSIC BARLUME
2	**1241020**	STEAM/WATER - VAPORE/ ACQUA	ELEKTRA 01899035	SIXTIES - MODERN
3	**1241009**	STEAM - VAPORE	ELEKTRA 00154035	MICROCASA
4	**1241132**	FOR BREW GROUPS - PER GRUPPI EROGAZIONE	ELEKTRA 01901035	SIXTIES - CLASSIC BARLUME
5	**1241130**	FOT SELECTOR SWITCH - PER COMMUTATORE	ELEKTRA 01965058	SIXTIES - CLASSIC BARLUME - MODERN
6	**1241131**	FOT SELECTOR SWITCH - PER COMMUTATORE	ELEKTRA 01908030	SIXTIES - CLASSIC BARLUME - MODERN

EXPOBAR

MANOPOLE EXPOBAR
HANDLES EXPOBAR
HANDGRIFFE EXPOBAR
MANDOS EXPOBAR

1

2

3

4

5

6

Photo	LF Code	Notes	Suitable for	For machine model
1	**1241356**	COARSE THREAD - FILETTATURA GROSSA	EXPOBAR	---
2	**1241350**	---	EXPOBAR	---
3	**1241358**	STEAM - VAPORE	EXPOBAR	---
3	**1241357**	WATER - ACQUA	EXPOBAR	---
4	**1241003**	STEAM/WATER - VAPORE/ ACQUA	EXPOBAR 40000015	ELEN - G10 - MARKUS - MARKUS SILVER - MEGACREM - MONROC
5	**1241322**	STEAM - VAPORE	EXPOBAR 30370130	ELEN - G10 - MARKUS - MARKUS SILVER - MEGACREM - MONROC
5	**1241045**	WATER - ACQUA	EXPOBAR 30370120	ELEN - G10 - MARKUS - MARKUS SILVER - MEGACREM - MONROC
6	**1241461**	STEAM/WATER - VAPORE/ ACQUA	EXPOBAR 40000080	EB61

MANOPOLE EXPOBAR
KNOBS EXPOBAR
DREHKNÖPFE EXPOBAR
MANDOS EXPOBAR

1

Photo	LF Code	Notes	Suitable for	For machine model
1	**1241001**	FOR INLET TAPS - PER RUBINETTI CARICO	EXPOBAR 40000040	EB61 - NEW ELEGANCE

FAEMA

MANOPOLE FAEMA
HANDLES FAEMA
HANDGRIFFE FAEMA
MANDOS FAEMA

1

2

3

4

5

6

Photo	LF Code	Notes	Suitable for	For machine model
1	**1241552**	STEAM - VAPORE	FAEMA 3831117527	COMPACT
2	**1241042**	WATER - ACQUA	FAEMA	COMPACT
3	**1241356**	STEAM/WATER - VAPORE/ ACQUA	FAEMA	COMPACT
4	**1241350**	---	FAEMA	COMPACT
5	**1241358**	STEAM - VAPORE	FAEMA	COMPACT
6	**1241357**	WATER - ACQUA	FAEMA	COMPACT

MANOPOLE FAEMA
KNOBS FAEMA
DREHKNÖPFE FAEMA
MANDOS FAEMA

1

2

3

4

Photo	LF Code	Notes	Suitable for	For machine model
1	**1241360**	---	FAEMA 4529132464	EXPRESS - E97 - SPECIAL
2	**1241461**	STEAM/WATER - VAPORE/ ACQUA	FAEMA 4831135881	E61
3	**1241554**	STEAM/WATER - VAPORE/ ACQUA	FAEMA 495764000	E98
4	**1241561**	---	FAEMA 485154000	E98

MANOPOLE FAEMA
KNOBS FAEMA
DREHKNÖPFE FAEMA
MANDOS FAEMA

1 2 3 4 5 6

Photo	LF Code	Notes	Suitable for	For machine model
1	**1241069**	STEAM/WATER - VAPORE/ ACQUA	FAEMA 924828000	ELITE - E92 COMPACT
2	**1241319**	STEAM/WATER - VAPORE/ ACQUA	FAEMA 3538133797	E91
2	**1241320**	STEAM/WATER - VAPORE/ ACQUA	FAEMA 3533133797	E91
3	**1241362**	STEAM/WATER - VAPORE/ ACQUA	FAEMA 4529132819	DUE
4	**1241036**	---	FAEMA 4831132762	DUE - DUE SMART - E91 - STYLEMA
5	**3241084**	---	FAEMA 4081132841	DUE - DUE SMART - E91 - STYLEMA
6	**1241177**	STEAM - VAPORE	FAEMA 930020010	ENOVA - SMART - STYLEMA

MANOPOLE FAEMA
KNOBS FAEMA
DREHKNÖPFE FAEMA
MANDOS FAEMA

1 2 3 4 5

Photo	LF Code	Notes	Suitable for	For machine model
1	**1255002**	SX	FAEMA 902146000	ELITE - E92 COMPACT
2	**1255001**	DX	FAEMA 902035000	ELITE
3	**1255003**	DX - SX	FAEMA 4831132314	DUE - DUE SMART - E91 - STYLEMA
4	**1241178**	DX	FAEMA 911563010	DUE - EMBLEMA - ENOVA - E91 - STYLEMA
5	**5038011**	SX	FAEMA 911564010	DUE - EMBLEMA - ENOVA - E91 - STYLEMA

MANOPOLE FAEMA
KNOBS FAEMA
DREHKNÖPFE FAEMA
MANDOS FAEMA

1

2

3

4

Photo	LF Code	Notes	Suitable for	For machine model
1	**1241542**	FOR SELECTOR SWITCH - PER COMMUTATORE	FAEMA 3831130501	COMPACT - E61
2	**1241033**	FOR SELECTOR SWITCH - PER COMMUTATORE	FAEMA 3529133899	DUE - EMBLEMA - ENOVA - E91 AMBASSADOR - E98 COMPACT
3	**1241557**	FOR SELECTOR SWITCH - PER COMMUTATORE	FAEMA 544400230	EMBLEMA
4	**1241318**	FOR SELECTOR SWITCH - PER COMMUTATORE	FAEMA 3538133899	E91

MANOPOLE FAEMA
KNOBS FAEMA
DREHKNÖPFE FAEMA
MANDOS FAEMA

1

2

3

4

5

Photo	LF Code	Notes	Suitable for	For machine model
1	**1241441**	FOR BREW GROUPS - PER GRUPPI EROGAZIONE	FAEMA 4741135910	E61
2	**1241041**	FOR BREW GROUPS - PER GRUPPI EROGAZIONE	FAEMA 4991136527	ELITE - EMBLEMA - ENOVA - E61
3	**1241484**	FOR CUP WARMER - PER SCALDATAZZE	FAEMA	E61
4	**1225011**	FOR INLET TAPS - PER RUBINETTI CARICO	FAEMA 4831117704	E61 - ELITE
5	**1225501**	FOR INLET TAPS - PER RUBINETTI CARICO	FAEMA	E61

FIAMMA RST

MANOPOLE FIAMMA RST
HANDLES FIAMMA RST
HANDGRIFFE FIAMMA RST
MANDOS FIAMMA RST

1 2 3 4

Photo	LF Code	Notes	Suitable for	For machine model
1	**1241003**	STEAM/WATER - VAPORE/ ACQUA	FIAMMA 4.0.016.0023	ATLANTIC - PRESTIGE
2	**1241322**	STEAM - VAPORE	FIAMMA 4.0.016.0027	ATLANTIC - PRESTIGE
3	**1241045**	WATER - ACQUA	FIAMMA 4.0.016.0028	ATLANTIC - PRESTIGE
4	**1241187**	STEAM/WATER - VAPORE/ ACQUA	FIAMMA 4.0.002.0029	MARINA - MINIBAR

FIORENZATO C.S.

MANOPOLE FIORENZATO CS
HANDLES FIORENZATO CS
HANDGRIFFE FIORENZATO CS
MANDOS FIORENZATO CS

1 2 3 4 5

Photo	LF Code	Notes	Suitable for	For machine model
1	**1241172**	STEAM/WATER - VAPORE/ ACQUA	FIORENZATO A1600044	BRICOLETTA - COLOMBINA - VOLANTE
2	**1241118**	STEAM - VAPORE	FIORENZATO A1600004	DUCALE - LIDO
3	**1241333**	STEAM - VAPORE	FIORENZATO A1600012	FENICE - VENEZIA
4	**1241401**	FOR BREW GROUPS - PER GRUPPI EROGAZIONE	FIORENZATO A1600001	BRICOLETTA - COLOMBINA - DUCALE - LIDO - VOLANTE
5	**1241334**	FOR INLET TAPS - PER RUBINETTI CARICO	FIORENZATO A1600125	OLD MODELS - MODELLI VECCHI

FRACINO

MANOPOLE FRACINO
KNOBS FRACINO
DREHKNÖPFE FRACINO
MANDOS FRACINO

1 2 3 4 5

Photo	LF Code	Notes	Suitable for	For machine model
1	**1241192**	STEAM/WATER - VAPORE/ ACQUA	FRACINO FC222H/R	BAMBINO
2	**1241193**	STEAM/WATER - VAPORE/ ACQUA	FRACINO FC222Q	BAMBINO
3	**1241191**	STEAM/WATER - VAPORE/ ACQUA	FRACINO FC222P	BAMBINO
4	**1241194**	STEAM - VAPORE	FRACINO FC222L/RS	CONTEMPO - ROMANO
5	**1241195**	WATER - ACQUA	FRACINO FC222L/RW	CONTEMPO - ROMANO

FUTURMAT-ARIETE

MANOPOLE FUTURMAT
HANDLES
HANDGRIFFE
MANDOS

1 2 3 4 5 6

Photo	LF Code	Notes	Suitable for	For machine model
1	**1241372**	STEAM/WATER - VAPORE/ACQUA	FUTURMAT 08185911	RIMINI
2	**1241371**	STEAM/WATER - VAPORE/ACQUA	FUTURMAT 08185804	RIMINI
3	**1241423**	STEAM - VAPORE	FUTURMAT 08147804	RIMINI
4	**1241402**	STEAM/WATER - VAPORE/ACQUA	FUTURMAT 07633308	CUSTOM - PALANCA - RIMINI OLD
5	**1241405**	STEAM/WATER - VAPORE/ACQUA	FUTURMAT 07633407	CUSTOM - PALANCA - RIMINI OLD
6	**1241481**	STEAM/WATER - VAPORE/ACQUA	FUTURMAT 07633209	CUSTOM - PALANCA - RIMINI OLD

MANOPOLE FUTURMAT
KNOBS FUTURMAT
DREHKNÖPFE FUTURMAT
MANDOS FUTURMAT

1

2

3

4

5

6

Photo	LF Code	Notes	Suitable for	For machine model
1	**1241422**	STEAM - VAPORE	FUTURMAT 08335400	F3
2	**1241434**	STEAM/WATER - VAPORE/ ACQUA	FUTURMAT 08286106A	PALANCA
3	**1241405**	STEAM/WATER - VAPORE/ ACQUA	FUTURMAT 07633407	PALANCA
4	**1241481**	STEAM/WATER - VAPORE/ ACQUA	FUTURMAT 07633209	PALANCA
5	**1241551**	STEAM/WATER - VAPORE/ ACQUA	FUTURMAT	ARIETE
6	**1186263**	STEAM/WATER - VAPORE/ ACQUA	FUTURMAT 10983500	ARIETE

MANOPOLE FUTURMAT
KNOBS FUTURMAT
DREHKNÖPFE FUTURMAT
MANDOS FUTURMAT

1

2

3

4

5

6

Photo	LF Code	Notes	Suitable for	For machine model
1	**1241430**	FOR SELECTOR SWITCH - PER COMMUTATORE	FUTURMAT	---
2	**1241429**	FOR SELECTOR SWITCH - PER COMMUTATORE	FUTURMAT 08099600	---
3	**1241378**	FOR SELECTOR SWITCH - PER COMMUTATORE	FUTURMAT 08277006	RIMINI
4	**1241409**	FOR SELECTOR SWITCH - PER COMMUTATORE	FUTURMAT	---
5	**1241484**	FOR CUP WARMER - PER SCALDATAZZE	FUTURMAT	---
6	**1225501**	FOR BREW GROUPS - PER GRUPPI EROGAZIONE	FUTURMAT 08111200	ARIETE - CUSTOM - E61

MANOPOLE FUTURMAT
KNOBS FUTURMAT
DREHKNÖPFE FUTURMAT
MANDOS FUTURMAT

1 2 3 4 5

Photo	LF Code	Notes	Suitable for	For machine model
1	**1241408**	FOR INLET TAPS - PER RUBINETTI CARICO	FUTURMAT	---
2	**1241485**	FOR INLET TAPS - PER RUBINETTI CARICO	FUTURMAT 08099700	ARIETE
3	**1241487**	FOR INLET TAPS - PER RUBINETTI CARICO	FUTURMAT 08099500	ARIETE - PALANCA - RIMINI
4	**1241376**	FOR INLET TAPS - PER RUBINETTI CARICO	FUTURMAT 08183311	RIMINI
5	**1241486**	FOR INLET TAPS - PER RUBINETTI CARICO	FUTURMAT 08100000	ARIETE - RIMINI

GAGGIA

MANOPOLE GAGGIA
HANDLES GAGGIA
HANDGRIFFE GAGGIA
MANDOS GAGGIA

1 2 3 4 5 6

Photo	LF Code	Notes	Suitable for	For machine model
1	**1241176**	STEAM/WATER - VAPORE/ ACQUA	GAGGIA 8027044000	DECO - D90 - E90 - LCD - XD - XE
2	**1241417**	STEAM - VAPORE	GAGGIA WGADM0794/003	DECO - D90 - E90 - LCD - XD - XE
2	**1241418**	WATER - ACQUA	GAGGIA	DECO - D90 - E90 - LCD - XD - XE
3	**1241416**	STEAM/WATER - VAPORE/ ACQUA	GAGGIA	D90 - E90
4	**1241174**	STEAM - VAPORE	GAGGIA DM0794/001	D90 - E90
4	**1241175**	WATER - ACQUA	GAGGIA DM0793/001	D90 - E90
5	**5038341**	STEAM - VAPORE	GAGGIA CF0189/A	CLASSIC - COFFEEDELUXE - COFFEE97
6	**1241159**	STEAM - VAPORE	GAGGIA RE0012	CAREZZA

MANOPOLE GAGGIA
HANDLES GAGGIA
HANDGRIFFE GAGGIA
MANDOS GAGGIA

1

2

3

4

5

6

Photo	LF Code	Notes	Suitable for	For machine model
1	**5027276**	STEAM/WATER - VAPORE/ACQUA	GAGGIA WGA8001028000	GD - GE
2	**1241494**	FOR INLET TAPS - PER RUBINETTI CARICO	GAGGIA RB0718/01	D90 - E90
3	**1241420**	FOR INLET TAPS - PER RUBINETTI CARICO	GAGGIA DM0792/001	D90 - E90
4	**1241150**	FOR INLET TAPS - PER RUBINETTI CARICO	GAGGIA WGARB0843	DECO - D90 - E90 - GD - GE - XD - XE
5	**1241542**	FOR SELECTOR SWITCH - PER COMMUTATORE	GAGGIA 12000822	DECO
6	**5049137**	FOR GRINDING SETTING - PER REGOLAZIONE MACINATURA	GAGGIA 11003785	PLATINUM - UNICA

GAGGIA SPAGNA

MANOPOLE GAGGIA SPAGNA
KNOBS GAGGIA SPAGNA
DREHKNÖPFE GAGGIA SPAGNA
MANDOS GAGGIA SPAGNA

1

2

3

4

5

6

Photo	LF Code	Notes	Suitable for	For machine model
1	**1241372**	STEAM/WATER - VAPORE/ACQUA	GAGGIA SPAGNA 08185911	NERA
2	**1241371**	STEAM/WATER - VAPORE/ACQUA	GAGGIA SPAGNA 08185804	NERA
3	**1241423**	STEAM - VAPORE	GAGGIA SPAGNA 08147804	NERA
4	**1241402**	STEAM/WATER - VAPORE/ACQUA	GAGGIA SPAGNA 07633308	NERA
5	**1241405**	STEAM/WATER - VAPORE/ACQUA	GAGGIA SPAGNA 07633407	NERA
6	**1241481**	STEAM/WATER - VAPORE/ACQUA	GAGGIA SPAGNA 07633209	NERA

MANOPOLE GAGGIA SPAGNA
KNOBS GAGGIA SPAGNA
DREHKNÖPFE GAGGIA SPAGNA
MANDOS GAGGIA SPAGNA

1

2

3

4

5

6

Photo	LF Code	Notes	Suitable for	For machine model
1	**1241422**	STEAM - VAPORE	GAGGIA SPAGNA 08335400	---
2	**1241434**	STEAM/WATER - VAPORE/ACQUA	GAGGIA SPAGNA 08286106A	PALANCA
3	**1241405**	STEAM/WATER - VAPORE/ACQUA	GAGGIA SPAGNA 07633407	PALANCA
4	**1241481**	STEAM/WATER - VAPORE/ACQUA	GAGGIA SPAGNA 07633209	PALANCA
5	**1241551**	STEAM/WATER - VAPORE/ACQUA	GAGGIA SPAGNA	---
6	**1186263**	STEAM/WATER - VAPORE/ACQUA	GAGGIA SPAGNA 10983500	---

MANOPOLE GAGGIA SPAGNA
KNOBS GAGGIA SPAGNA
DREHKNÖPFE GAGGIA SPAGNA
MANDOS GAGGIA SPAGNA

1

2

3

4

5

6

Photo	LF Code	Notes	Suitable for	For machine model
1	**1241430**	FOR SELECTOR SWITCH - PER COMMUTATORE	GAGGIA SPAGNA	---
2	**1241429**	FOR SELECTOR SWITCH - PER COMMUTATORE	GAGGIA SPAGNA 08099600	---
3	**1241378**	FOR SELECTOR SWITCH - PER COMMUTATORE	GAGGIA SPAGNA 08277006	NERA
4	**1241409**	FOR SELECTOR SWITCH - PER COMMUTATORE	GAGGIA SPAGNA	---
5	**1241484**	FOR CUP WARMER - PER SCALDATAZZE	GAGGIA SPAGNA	---
6	**1225501**	FOR BREW GROUPS - PER GRUPPI EROGAZIONE	GAGGIA SPAGNA 08111200	---

MANOPOLE GAGGIA SPAGNA
KNOBS GAGGIA SPAGNA
DREHKNÖPFE GAGGIA SPAGNA
MANDOS GAGGIA SPAGNA

1

2

3

4

5

Photo	LF Code	Notes	Suitable for	For machine model
1	**1241408**	FOR INLET TAPS - PER RUBINETTI CARICO	GAGGIA SPAGNA	---
2	**1241485**	FOR INLET TAPS - PER RUBINETTI CARICO	GAGGIA SPAGNA 08099700	---
3	**1241487**	FOR INLET TAPS - PER RUBINETTI CARICO	GAGGIA SPAGNA 08099500	NERA
4	**1241376**	FOR INLET TAPS - PER RUBINETTI CARICO	GAGGIA SPAGNA 08183311	NERA
5	**1241486**	FOR INLET TAPS - PER RUBINETTI CARICO	GAGGIA SPAGNA 08100000	NERA

GRIMAC

MANOPOLE GRIMAC
HANDLES GRIMAC
HANDGRIFFE GRIMAC
MANDOS GRIMAC

1

2

3

4

5

Photo	LF Code	Notes	Suitable for	For machine model
1	**1241333**	STEAM - VAPORE	GRIMAC 1210200002-GRC632	G11 - ZOLAI
1	**1241609**	WATER - ACQUA	GRIMAC 1210200003-GRC634	ZOLAI
2	**1241606**	STEAM - VAPORE	GRIMAC 2210200009-GR288	ZOLAII
2	**1241608**	WATER - ACQUA	GRIMAC 2210200008-GR289	ZOLAII
3	**1241164**	STEAM - VAPORE	GRIMAC 2210200011-GR292	G10 - MIA - NEW CIALDA VAPOR
3	**1241165**	WATER - ACQUA	GRIMAC 2210200010-GR288CR	G10 - NEW CIALDA VAPOR
4	**1241601**	STEAM - VAPORE	GRIMAC 1211000001-GRC631	---
4	**1241602**	WATER - ACQUA	GRIMAC 1211000002-GRC633	---
5	**1241461**	STEAM - VAPORE	GRIMAC 2210200003-GR331	ZOLAII

MANOPOLE GRIMAC
KNOBS GRIMAC
DREHKNÖPFE GRIMAC
MANDOS GRIMAC

1

2

3

Photo	LF Code	Notes	Suitable for	For machine model
1	**1241401**	FOR BREW GROUPS - PER GRUPPI EROGAZIONE	GRIMAC 1210100001-GR824	ECLISSE - TEN - TWENTY - ZOLAI - ZOLAII
2	**1241603**	FOR INLET TAPS - PER RUBINETTI CARICO	GRIMAC GR819	ZOLAI - ZOLAII
3	**1241605**	FOR INLET TAPS - PER RUBINETTI CARICO	GRIMAC GRT030	ECLISSE - TEN - TWENTY

ISOMAC

MANOPOLE ISOMAC
KNOBS ISOMAC
DREHKNÖPFE ISOMAC
MANDOS ISOMAC

1

2

3

Photo	LF Code	Notes	Suitable for	For machine model
1	**1241209**	STEAM/WATER - VAPORE/ACQUA	ISOMAC IS000216	GIADA - MAVERICK
2	**1241210**	STEAM/WATER - VAPORE/ACQUA	ISOMAC IS000174	MILLENNIUM - VENUS
3	**1241401**	FOR BREW GROUPS - PER GRUPPI EROGAZIONE	ISOMAC 2716003	MILLENNIUM - MONDIALE - TEA - ZAFFIRO

ITALCREM

MANOPOLE ITALCREM
KNOBS ITALCREM
DREHKNÖPFE ITALCREM
MANDOS ITALCREM

1

2

3

4

5

6

Photo	LF Code	Notes	Suitable for	For machine model
1	**1241372**	STEAM/WATER - VAPORE/ACQUA	ITALCREM 08185911	CAPRI
2	**1241371**	STEAM/WATER - VAPORE/ACQUA	ITALCREM 08185804	CAPRI
3	**1241423**	STEAM - VAPORE	ITALCREM 08147804	CAPRI
4	**1241402**	STEAM/WATER - VAPORE/ACQUA	ITALCREM 07633308	CAPRI
5	**1241405**	STEAM/WATER - VAPORE/ACQUA	ITALCREM 07633407	CAPRI
6	**1241481**	STEAM/WATER - VAPORE/ACQUA	ITALCREM 07633209	CAPRI

MANOPOLE ITALCREM
KNOBS ITALCREM
DREHKNÖPFE ITALCREM
MANDOS ITALCREM

1

2

3

4

5

6

Photo	LF Code	Notes	Suitable for	For machine model
1	**1241422**	STEAM - VAPORE	ITALCREM 08335400	---
2	**1241434**	STEAM/WATER - VAPORE/ACQUA	ITALCREM 08286106A	PALANCA
3	**1241405**	STEAM/WATER - VAPORE/ACQUA	ITALCREM 07633407	PALANCA
4	**1241481**	STEAM/WATER - VAPORE/ACQUA	ITALCREM 07633209	PALANCA
5	**1241551**	STEAM/WATER - VAPORE/ACQUA	ITALCREM	---
6	**1186263**	STEAM/WATER - VAPORE/ACQUA	ITALCREM 10983500	---

MANOPOLE ITALCREM
KNOBS ITALCREM
DREHKNÖPFE ITALCREM
MANDOS ITALCREM

1

2

3

4

5

6

Photo	LF Code	Notes	Suitable for	For machine model
1	**1241430**	FOR SELECTOR SWITCH - PER COMMUTATORE	ITALCREM	---
2	**1241429**	FOR SELECTOR SWITCH - PER COMMUTATORE	ITALCREM 08099600	---
3	**1241378**	FOR SELECTOR SWITCH - PER COMMUTATORE	ITALCREM 08277006	CAPRI
4	**1241409**	FOR SELECTOR SWITCH - PER COMMUTATORE	ITALCREM	---
5	**1241484**	FOR CUP WARMER - PER SCALDATAZZE	ITALCREM	---
6	**1225501**	FOR BREW GROUPS - PER GRUPPI EROGAZIONE	ITALCREM 08111200	---

MANOPOLE ITALCREM
KNOBS ITALCREM
DREHKNÖPFE ITALCREM
MANDOS ITALCREM

1

2

3

4

5

Photo	LF Code	Notes	Suitable for	For machine model
1	**1241408**	FOR INLET TAPS - PER RUBINETTI CARICO	ITALCREM	---
2	**1241485**	FOR INLET TAPS - PER RUBINETTI CARICO	ITALCREM 08099700	---
3	**1241487**	FOR INLET TAPS - PER RUBINETTI CARICO	ITALCREM 08099500	CAPRI
4	**1241376**	FOR INLET TAPS - PER RUBINETTI CARICO	ITALCREM 08183311	CAPRI
5	**1241486**	FOR INLET TAPS - PER RUBINETTI CARICO	ITALCREM 08100000	CAPRI

MAGISTER

MANOPOLE MAGISTER
HANDLES MAGISTER
HANDGRIFFE MAGISTER
MANDOS MAGISTER

1

Photo	LF Code	Notes	Suitable for	For machine model
1	**1241148**	STEAM - VAPORE	MAGISTER 030020	KAPPA

MAIRALI

MANOPOLE MAIRALI
KNOBS MAIRALI
DREHKNÖPFE MAIRALI
MANDOS MAIRALI

1

2

3

4

5

6

Photo	LF Code	Notes	Suitable for	For machine model
1	**1241372**	STEAM/WATER - VAPORE/ACQUA	MAIRALI 08185911	GIULIETTA
2	**1241371**	STEAM/WATER - VAPORE/ACQUA	MAIRALI 08185804	GIULIETTA
3	**1241423**	STEAM - VAPORE	MAIRALI 08147804	GIULIETTA
4	**1241402**	STEAM/WATER - VAPORE/ACQUA	MAIRALI 07633308	GIULIETTA
5	**1241405**	STEAM/WATER - VAPORE/ACQUA	MAIRALI 07633407	GIULIETTA
6	**1241481**	STEAM/WATER - VAPORE/ACQUA	MAIRALI 07633209	GIULIETTA

MANOPOLE MAIRALI
KNOBS MAIRALI
DREHKNÖPFE MAIRALI
MANDOS MAIRALI

1

2

3

4

5

6

Photo	LF Code	Notes	Suitable for	For machine model
1	**1241422**	STEAM - VAPORE	MAIRALI 08335400	---
2	**1241434**	STEAM/WATER - VAPORE/ACQUA	MAIRALI 08286106A	PALANCA
3	**1241405**	STEAM/WATER - VAPORE/ACQUA	MAIRALI 07633407	PALANCA
4	**1241481**	STEAM/WATER - VAPORE/ACQUA	MAIRALI 07633209	PALANCA
5	**1241551**	STEAM/WATER - VAPORE/ACQUA	MAIRALI	---
6	**1186263**	STEAM/WATER - VAPORE/ACQUA	MAIRALI 10983500	---

MANOPOLE MAIRALI
KNOBS MAIRALI
DREHKNÖPFE MAIRALI
MANDOS MAIRALI

1

2

3

4

5

6

Photo	LF Code	Notes	Suitable for	For machine model
1	**1241430**	FOR SELECTOR SWITCH - PER COMMUTATORE	MAIRALI	---
2	**1241429**	FOR SELECTOR SWITCH - PER COMMUTATORE	MAIRALI 08099600	---
3	**1241378**	FOR SELECTOR SWITCH - PER COMMUTATORE	MAIRALI 08277006	GIULIETTA
4	**1241409**	FOR SELECTOR SWITCH - PER COMMUTATORE	MAIRALI	---
5	**1241484**	FOR CUP WARMER - PER SCALDATAZZE	MAIRALI	---
6	**1225501**	FOR BREW GROUPS - PER GRUPPI EROGAZIONE	MAIRALI 08111200	---

MANOPOLE MAIRALI
KNOBS MAIRALI
DREHKNÖPFE MAIRALI
MANDOS MAIRALI

1

2

3

4

5

Photo	LF Code	Notes	Suitable for	For machine model
1	**1241408**	FOR INLET TAPS - PER RUBINETTI CARICO	MAIRALI	---
2	**1241485**	FOR INLET TAPS - PER RUBINETTI CARICO	MAIRALI 08099700	---
3	**1241487**	FOR INLET TAPS - PER RUBINETTI CARICO	MAIRALI 08099500	GIULIETTA
4	**1241376**	FOR INLET TAPS - PER RUBINETTI CARICO	MAIRALI 08183311	GIULIETTA
5	**1241486**	FOR INLET TAPS - PER RUBINETTI CARICO	MAIRALI 08100000	GIULIETTA

MARCFI-ANCAS

MANOPOLE MARCFI-ANCAS
HANDLES MARCFI-ANCAS
HANDGRIFFE MARCFI-ANCAS
MANDOS MARCFI-ANCAS

1

2

Photo	LF Code	Notes	Suitable for	For machine model
1	**1241341**	STEAM/WATER - VAPORE/ACQUA	MARCFI-ANCAS BL-3046	---
2	**1241342**	STEAM/WATER - VAPORE/ACQUA	MARCFI-ANCAS	---

MARZOCCO

MANOPOLE MARZOCCO
HANDLES MARZOCCO
HANDGRIFFE MARZOCCO
MANDOS MARZOCCO

1

2

3

4

5

6

Photo	LF Code	Notes	Suitable for	For machine model
1	**1241356**	COARSE THREAD - FILETTATURA GROSSA	MARZOCCO L165/V	LINEA - FB70
1	**1241386**	FINE THREAD - FILETTATURA FINE	MARZOCCO	LINEA - FB70
2	**1241350**	STEAM/WATER - VAPORE/ACQUA	MARZOCCO L165/M	LINEA - FB70
3	**1241358**	STEAM - VAPORE	MARZOCCO L165/MV	LINEA - FB70
3	**1241357**	WATER - ACQUA	MARZOCCO L165/MA	LINEA - FB70
4	**1241098**	STEAM - VAPORE	MARZOCCO F.1.006	FB/80 - GB/5
5	**1241097**	STEAM - VAPORE	MARZOCCO F.1.007	FB/80 - GB/5
6	**1241542**	FOR SELECTOR SWITCH - PER COMMUTATORE	MARZOCCO L400/K	LINEA - FB70

MCE

MANOPOLE MCE
HANDLES MCE
HANDGRIFFE MCE
MANDOS MCE

1

Photo	LF Code	Notes	Suitable for	For machine model
1	**1241010**	FOR SELECTOR SWITCH - PER COMMUTATORE	MCE 15271	START

NUOVA SIMONELLI

MANOPOLE NUOVA SIMONELLI
HANDLES NUOVA SIMONELLI
HANDGRIFFE NUOVA SIMONELLI
MANDOS NUOVA SIMONELLI

1 2 3 4 5

Photo	LF Code	Notes	Suitable for	For machine model
1	**1241547**	STEAM/WATER DX- VAPORE/ACQUA DX	NUOVA SIMONELLI 05000040	MAC CUP - MAC 2000 - PREMIER
1	**1241546**	STEAM/WATER SX- VAPORE/ACQUA SX	NUOVA SIMONELLI 05000039	MAC CUP - MAC 2000 - PREMIER
2	**1241548**	STEAM/WATER - VAPORE/ACQUA	NUOVA SIMONELLI 05000022	MAC 2000 - PROGRAM VIP
3	**1241025**	STEAM/WATER - VAPORE/ACQUA	NUOVA SIMONELLI 05000815	APPIA - APPIA COMPACT - AURELIA - AURELIA II
4	**1241030**	STEAM/WATER - VAPORE/ACQUA	NUOVA SIMONELLI 05080021	BEACH - OPTIMA
5	**1241912**	FOR SELECTOR SWITCH - PER COMMUTATORE	NUOVA SIMONELLI 05000064	PREMIER - PROGRAM

ORCHESTRALE

MANOPOLE ORCHESTRALE
HANDLES ORCHESTRALE
HANDGRIFFE ORCHESTRALE
MANDOS ORCHESTRALE

1 2

Photo	LF Code	Notes	Suitable for	For machine model
1	**1241180**	STEAM/WATER - VAPORE/ACQUA	ORCHESTRALE D15278016	PHONICA
2	**1241179**	STEAM/WATER - VAPORE/ACQUA	ORCHESTRALE D15278015	ETNICA

PAVONI

MANOPOLE PAVONI
HANDLES PAVONI
HANDGRIFFE PAVONI
MANDOS PAVONI

1

2

3

4

5

6

Photo	LF Code	Notes	Suitable for	For machine model
1	**1241157**	STEAM/WATER - VAPORE/ACQUA	PAVONI 2711014	BAR - HOTEL - PUB
2	**1241412**	STEAM - VAPORE	PAVONI 37102101	BAR - HOTEL - PUB
2	**1241613**	WATER - ACQUA	PAVONI 37102102	BAR - HOTEL - PUB
3	**1241414**	STEAM/WATER - VAPORE/ACQUA	PAVONI 37100701	P1 - P3 - P90
4	**1241526**	STEAM - VAPORE	PAVONI 380103	P1 - P3 - P90
5	**5011730**	STEAM/WATER - VAPORE/ACQUA	PAVONI 3710559	BAR - HOTEL - PUB
6	**1241114**	STEAM - VAPORE	PAVONI 475010	EUROPICCOLA - PROFESSIONAL - STRADIVARI

MANOPOLE PAVONI
KNOBS PAVONI
DREHKNÖPFE PAVONI
MANDOS PAVONI

1

2

Photo	LF Code	Notes	Suitable for	For machine model
1	**1241441**	FOR BREW GROUPS - PER GRUPPI EROGAZIONE	PAVONI 4750012	BAR - HOTEL - PUB
2	**1241410**	FOR INLET TAPS - PER RUBINETTI CARICO	PAVONI 475019	BAR - HOTEL - PUB

PROMAC

MANOPOLE PROMAC
HANDLES PROMAC
HANDGRIFFE PROMAC
MANDOS PROMAC

1

2

3

Photo	LF Code	Notes	Suitable for	For machine model
1	**1241109**	STEAM - VAPORE	PROMAC 80630211	CLUB - COMPACT - GREEN
2	**1241110**	WATER - ACQUA	PROMAC 80630212	CLUB - COMPACT - GREEN
3	**1241821**	FOR SELECTOR SWITCH - PER COMMUTATORE	PROMAC 38123090	COMPACT - GREEN

QUICK MILL

MANOPOLE QUICK MILL
HANDLES QUICK MILL
KNÖPFE QUICK MILL
MANDOS QUICK MILL

1

Photo	LF Code	Notes	Suitable for	For machine model
1	**1241208**	STEAM/WATER - VAPORE/ACQUA	QUICK MILL PL0980MRN	0995 VETRANO

RANCILIO

MANOPOLE RANCILIO
HANDLES RANCILIO
HANDGRIFFE RANCILIO
MANDOS RANCILIO

1 2 3 4 5 6

Photo	LF Code	Notes	Suitable for	For machine model
1	**1241046**	STEAM - VAPORE	RANCILIO 10060175	EPOCA
2	**1241824**	WATER - ACQUA	RANCILIO 10060176	EPOCA
3	**1241831**	STEAM - VAPORE	RANCILIO 10060152	S20 - Z11
4	**1241830**	WATER - ACQUA	RANCILIO 10060162	S20 - Z11
5	**5030150**	STEAM - VAPORE	RANCILIO 38121037	SILVIA
6	**1241821**	FOR SELECTOR SWITCH - PER COMMUTATORE	RANCILIO 38123090	Z11

MANOPOLE RANCILIO
KNOBS RANCILIO
DREHKNÖPFE RANCILIO
MANDOS RANCILIO

1 2 3 4 5 6

Photo	LF Code	Notes	Suitable for	For machine model
1	**5056833**	STEAM - VAPORE	RANCILIO 10060183	CLASSE10 - CLASSE6 - CLASSE7 - CLASSE8 - CLASSE9 - EPOCA
2	**5062752**	WATER - ACQUA	RANCILIO 10060182	CLASSE10 - CLASSE6 - CLASSE7 - CLASSE8 - CLASSE9 - EPOCA
3	**5033626**	STEAM - VAPORE	RANCILIO 10060181	CLASSE10 - CLASSE6 - CLASSE7 - CLASSE8 - CLASSE9 - EPOCA
4	**1241048**	STEAM - VAPORE	RANCILIO 10705087	CLASSE10
5	**1241833**	STEAM/WATER - VAPORE/ACQUA	RANCILIO 10060177	MILLENNIUM
6	**5055880**	STEAM - VAPORE	RANCILIO 10060186	SILVIA NEW

RENEKA

MANOPOLE RENEKA
HANDLES RENEKA
HANDGRIFFE RENEKA
MANDOS RENEKA

1

2

3

4

Photo	LF Code	Notes	Suitable for	For machine model
1	**1241111**	STEAM - VAPORE	RENEKA 9004469	LC - VIVA - XLPALLAS
2	**1241145**	STEAM/WATER - VAPORE/ACQUA	RENEKA 9208030	VIVAE - VIVAS
3	**1241140**	STEAM/WATER - VAPORE/ACQUA	RENEKA 9208032	VIVAE - VIVAS
4	**1241196**	STEAM/WATER - VAPORE/ACQUA	RENEKA AT7371509	AMICI - ATALANTE

ROYAL

MANOPOLE ROYAL
HANDLES ROYAL
HANDGRIFFE ROYAL
MANDOS ROYAL

1

2

3

4

Photo	LF Code	Notes	Suitable for	For machine model
1	**1241321**	STEAM/WATER - VAPORE/ACQUA	ROYAL 4001010	DIADEMA - SYNCHRO
2	**1241322**	STEAM - VAPORE	ROYAL 4001020	DIADEMA - SYNCHRO
3	**1241045**	WATER - ACQUA	ROYAL 4001025	DIADEMA - SYNCHRO
4	**1241401**	FOR BREW GROUPS - PER GRUPPI EROGAZIONE	ROYAL 4001005	DIADEMA - SYNCHRO

SAB ITALIA

MANOPOLE SAB ITALIA
KNOBS SAB ITALIA
DREHKNÖPFE SAB ITALIA
MANDOS SAB ITALIA

1

Photo	LF Code	Notes	Suitable for	For machine model
1	**1241333**	STEAM - VAPORE	SAB ITALIA SVTMM005	E96 - MODERNA

SAECO

MANOPOLE SAECO
HANDLES SAECO
HANDGRIFFE SAECO
MANDOS SAECO

1

2

3

4

5

6

Photo	LF Code	Notes	Suitable for	For machine model
1	**1241153**	STEAM - VAPORE	SAECO 227720953	CAFECREMA - CAFENOVA - VIAROMA - VIENNA - VIENNA DELUXE
2	**1241124**	STEAM - VAPORE	SAECO 227720753	SPIDEM - TREVI
3	**1241125**	STEAM/WATER - VAPORE/ACQUA	SAECO 11004374	ODEA
4	**5027276**	STEAM/WATER - VAPORE/ACQUA	SAECO WGA8001028000	AROMA
5	**1241417**	STEAM - VAPORE	SAECO WGADM0794/003	AROMA
6	**1241150**	FOR INLET TAPS - PER RUBINETTI CARICO	SAECO WGARB0843	AROMA

MANOPOLE SAECO
HANDLES SAECO
HANDGRIFFE SAECO
MANDOS SAECO

1

2

Photo	LF Code	Notes	Suitable for	For machine model
1	**3241084**	---	SAECO 120460100	--
2	**5049137**	FOR GRINDING SETTING - PER REGOLAZIONE MACINATURA	GAGGIA 11003785	PLATINUM - UNICA

SAN MARCO

MANOPOLE SAN MARCO
HANDLES SAN MARCO
HANDGRIFFE SAN MARCO
MANDOS SAN MARCO

1

2

3

4

5

6

Photo	LF Code	Notes	Suitable for	For machine model
1	**1241450**	STEAM/WATER - VAPORE/ACQUA	SAN MARCO 106414	105
2	**1241442**	STEAM/WATER - VAPORE/ACQUA	SAN MARCO 106026	85 - 95 - LEVA
3	**1241102**	STEAM/WATER - VAPORE/ACQUA	SAN MARCO 106708	100
4	**1241441**	FOR BREW GROUPS - PER GRUPPI EROGAZIONE	SAN MARCO 106020	OLD MODELS - MODELLI VECCHI
5	**1241449**	FOR SELECTOR SWITCH - PER COMMUTATORE	SAN MAECO 106413	105
6	**1241448**	FOR SELECTOR SWITCH - PER COMMUTATORE	SAN MARCO 106108	85 - 95 - LEVA

MANOPOLE SAN MARCO
KNOBS SAN MARCO
DREHKNÖPFE SAN MARCO
MANDOS SAN MARCO

1

2

3

4

5

Photo	LF Code	Notes	Suitable for	For machine model
1	**1225035**	FOR INLET TAPS - PER RUBINETTI CARICO	SAN MARCO 106412	85 - 105 - LEVA
2	**1241061**	FOR INLET TAPS - PER RUBINETTI CARICO	SAN MARCO 106107	95
3	**1241516**	FOR INLET TAPS - PER RUBINETTI CARICO	SAN MARCO 106072	EUROPA95 - NS85
4	**1241515**	FOR INLET TAPS - PER RUBINETTI CARICO	SAN MARCO 106007	PREZIOSA
5	**1241446**	FOR CUP WARMER - PER SCALDATAZZE	SAN MARCO 106064	LEVA

SANREMO

MANOPOLE SANREMO
HANDLES SANREMO
HANDGRIFFE SANREMO
MANDOS SANREMO

1

2

3

Photo	LF Code	Notes	Suitable for	For machine model
1	**1241184**	STEAM/WATER - VAPORE/ACQUA	SANREMO 10402074	AMALFI - CAPRI - MILANO LX - PISA - VENEZIA
2	**1241186**	STEAM - VAPORE	SANREMO 10351114	AMALFI - CAPRI - MILANO LX - PISA
3	**1241185**	WATER - ACQUA	SANREMO 10351115	AMALFI - CAPRI - PISA

SCALA

MANOPOLE SCALA
HANDLES SCALA
HANDGRIFFE SCALA
MANDOS SCALA

1 2 3 4

Photo	LF Code	Notes	Suitable for	For machine model
1	**1241321**	STEAM/WATER - VAPORE/ACQUA	SCALA	BUTTERFLY - CARMEN - EROICA - IRIS - NORMA
2	**1241322**	STEAM - VAPORE	SCALA C-0283	BUTTERFLY - CARMEN - EROICA - IRIS - NORMA
3	**1241045**	WATER - ACQUA	SCALA C-0295	BUTTERFLY - CARMEN - EROICA - IRIS - NORMA
4	**1241188**	FOR BREW GROUPS - PER GRUPPI EROGAZIONE	SCALA C-0546	BUTTERFLY - EROICA

SPAZIALE

MANOPOLE SPAZIALE
HANDLES SPAZIALE
HANDGRIFFE SPAZIALE
MANDOS SPAZIALE

1 2 3 4 5 6

Photo	LF Code	Notes	Suitable for	For machine model
1	**1241081**	STEAM/WATER - VAPORE/ACQUA	SPAZIALE 08468	S5 - S5 COMPACT - S40
2	**1241080**	STEAM/WATER - VAPORE/ACQUA	SPAZIALE 08499	S5
3	**1241085**	STEAM - VAPORE	SPAZIALE 08531	S5 - S5 COMPACT - S40
4	**1241086**	WATER - ACQUA	SPAZIALE 08532	S5 - S5 COMPACT - S40
5	**1241528**	STEAM - VAPORE	SPAZIALE 06037	S3 - S8
6	**1241212**	WATER - ACQUA	SPAZIALE 10726	S8

MANOPOLE SPAZIALE
HANDLES SPAZIALE
HANDGRIFFE SPAZIALE
MANDOS SPAZIALE

1 2 3 4 5

Photo	LF Code	Notes	Suitable for	For machine model
1	**1241519**	STEAM - VAPORE	SPAZIALE 10661	S2 - S2 SPAZIO
2	**1241211**	WATER - ACQUA	SPAZIALE 10662	S2 - S2 SPAZIO
3	**5069488**	STEAM/WATER - VAPORE/ACQUA	SPAZIALE 00247	S2
4	**1241524**	STEAM - VAPORE	SPAZIALE 04959	S1 - SELETRON
5	**1241525**	STEAM - VAPORE	SPAZIALE 04963	S1 - SELETRON

MANOPOLE SPAZIALE
HANDLES SPAZIALE
HANDGRIFFE SPAZIALE
MANDOS SPAZIALE

1 2 3 4 5

Photo	LF Code	Notes	Suitable for	For machine model
1	**1241521**	STEAM/WATER - VAPORE/ACQUA	SPAZIALE 01558	NEW - RAPID
2	**1241522**	STEAM - VAPORE	SPAZIALE 03061	NEW - RAPID
3	**1241523**	WATER - ACQUA	SPAZIALE 03062	NEW - RAPID
4	**1241538**	STEAM - VAPORE	SPAZIALE 06039	S3 - S8
5	**5033801**	WATER - ACQUA	SPAZIALE 06038	S3

MANOPOLE SPAZIALE
HANDLES SPAZIALE
HANDGRIFFE SPAZIALE
MANDOS SPAZIALE

1 2 3 4 5

Photo	LF Code	Notes	Suitable for	For machine model
1	**1241517**	FOR BREW GROUPS - PER GRUPPI EROGAZIONE	SPAZIALE 01837	S1 - S3 - SPAZIO - NEW - MANUAL
2	**1241518**	FOR INLET TAPS - PER RUBINETTI CARICO	SPAZIALE 04916	S3 - S5 - S5 COMPACT - S40 - SELETRON
3	**1241521**	FOR INLET TAPS - PER RUBINETTI CARICO	SPAZIALE 01558	NEW - RAPID
4	**1439036**	FOR INLET TAPS - PER RUBINETTI CARICO	SPAZIALE 03063	NEW - RAPID
5	**1241152**	FOR SELECTOR SWITCH - PER COMMUTATORE	SPAZIALE 06049	S3 - SELETRON

VIBIEMME

MANOPOLE VIBIEMME
HANDLES VIBIEMME
HANDGRIFFE VIBIEMME
MANDOS VIBIEMME

1 2 3 4 5 6

Photo	LF Code	Notes	Suitable for	For machine model
1	**1241336**	STEAM/WATER - VAPORE/ACQUA	VIBIEMME MANPRUACVP	DOSAPLUS - MERCURY - REPLICA
2	**1241003**	STEAM/WATER - VAPORE/ACQUA	VIBIEMME MANPRUACUPEVO	EVOLUTION - KOMETA - MINIMAX - REVOLUTION - SILVER
3	**1241057**	STEAM - VAPORE	VIBIEMME MANPDIVAEVORE	EVOLUTION - KOMETA - MINIMAX - REVOLUTION - SILVER
3	**1241058**	WATER - ACQUA	VIBIEMME MANPDIACEVORE	EVOLUTION - KOMETA - MINIMAX - REVOLUTION - SILVER
4	**1241461**	STEAM/WATER - VAPORE/ACQUA	VIBIEMME MANPRUVAACRE	CHIMAERA - CUBO - REPLICA
5	**1241182**	STEAM/WATER - VAPORE/ACQUA	VIBIEMME MANPRUSC	DOMOBAR - DOMOBARJUNIOR - DOMOBARSUPER
5	**1241183**	STEAM/WATER - VAPORE/ACQUA	VIBIEMME MANPRUSCDOMSA	DOMOBARJUNIOR - DOMOBARSUPER
6	**1241401**	FOR BREW GROUPS - PER GRUPPI EROGAZIONE	VIBIEMME MANPPOLE	CUBO - DOMOBAR - DOMOBARJUNIOR - DOMOBARSUPER

VICTORIA ARDUINO

MANOPOLE VICTORIA ARDUINO
HANDLES VICTORIA ARDUINO
HANDGRIFFE VICTORIA ARDUINO
MANDOS VICTORIA ARDUINO

1

Photo	LF Code	Notes	Suitable for	For machine model
1	**1241386**	STEAM/WATER - VAPORE/ACQUA	VICTORIA ARDUINO 40500002	ATHENA LEVA - ATHENAS - VENUSBAR

VISACREM

MANOPOLE VISACREM
KNOBS VISACREM
DREHKNÖPFE VISACREM
MANDOS VISACREM

1

2

3

4

5

6

Photo	LF Code	Notes	Suitable for	For machine model
1	**1241372**	STEAM/WATER - VAPORE/ACQUA	VISACREM 08185911	NERA
2	**1241371**	STEAM/WATER - VAPORE/ACQUA	VISACREM 08185804	NERA
3	**1241423**	STEAM - VAPORE	VISACREM 08147804	NERA
4	**1241402**	STEAM/WATER - VAPORE/ACQUA	VISACREM 07633308	NERA
5	**1241405**	STEAM/WATER - VAPORE/ACQUA	VISACREM 07633407	NERA
6	**1241481**	STEAM/WATER - VAPORE/ACQUA	VISACREM 07633209	NERA

MANOPOLE VISACREM
KNOBS VISACREM
DREHKNÖPFE VISACREM
MANDOS VISACREM

1

2

3

4

5

6

Photo	LF Code	Notes	Suitable for	For machine model
1	**1241422**	STEAM - VAPORE	VISACREM 08335400	---
2	**1241434**	STEAM/WATER - VAPORE/ACQUA	VISACREM 08286106A	PALANCA
3	**1241405**	STEAM/WATER - VAPORE/ACQUA	VISACREM 07633407	PALANCA
4	**1241481**	STEAM/WATER - VAPORE/ACQUA	VISACREM 07633209	PALANCA
5	**1241551**	STEAM/WATER - VAPORE/ACQUA	VISACREM	---
6	**1186263**	STEAM/WATER - VAPORE/ACQUA	VISACREM 10983500	---

MANOPOLE VISACREM
KNOBS VISACREM
DREHKNÖPFE VISACREM
MANDOS VISACREM

1

2

3

4

5

6

Photo	LF Code	Notes	Suitable for	For machine model
1	**1241430**	FOR SELECTOR SWITCH - PER COMMUTATORE	VISACREM	---
2	**1241429**	FOR SELECTOR SWITCH - PER COMMUTATORE	VISACREM 08099600	---
3	**1241378**	FOR SELECTOR SWITCH - PER COMMUTATORE	VISACREM 08277006	NERA
4	**1241409**	FOR SELECTOR SWITCH - PER COMMUTATORE	VISACREM	---
5	**1241484**	FOR CUP WARMER - PER SCALDATAZZE	VISACREM	---
6	**1225501**	FOR BREW GROUPS - PER GRUPPI EROGAZIONE	VISACREM 08111200	---

MANOPOLE VISACREM
KNOBS VISACREM
DREHKNÖPFE VISACREM
MANDOS VISACREM

1

2

3

4

5

Photo	LF Code	Notes	Suitable for	For machine model
1	**1241408**	FOR INLET TAPS - PER RUBINETTI CARICO	VISACREM	---
2	**1241485**	FOR INLET TAPS - PER RUBINETTI CARICO	VISACREM 08099700	---
3	**1241487**	FOR INLET TAPS - PER RUBINETTI CARICO	VISACREM 08099500	NERA
4	**1241376**	FOR INLET TAPS - PER RUBINETTI CARICO	VISACREM 08183311	NERA
5	**1241486**	FOR INLET TAPS - PER RUBINETTI CARICO	VISACREM 08100000	NERA

WEGA

MANOPOLE WEGA
HANDLES WEGA
HANDGRIFFE WEGA
MANDOS WEGA

1

2

3

4

5

Photo	LF Code	Notes	Suitable for	For machine model
1	**1241466**	STEAM - VAPORE	WEGA WY15275	EURO2000 - FORMULA MILANO
1	**1241467**	WATER - ACQUA	WEGA WY15276	EURO2000 - FORMULA MILANO
2	**1241451**	STEAM - VAPORE	WEGA WY15254	AIRI - ORION ECO
2	**1241453**	WATER - ACQUA	WEGA WY15253	AIRI - ORION ECO
3	**1241201**	STEAM - VAPORE	WEGA WY15251	COLOSSEUM - ESPRESSA - EURO2000 - FORMULA MILANO - NOVA
3	**5047209**	WATER - ACQUA	WEGA WY15250	COLOSSEUM - ESPRESSA - EURO2000 - FORMULA MILANO - NOVA
4	**1241452**	STEAM - VAPORE	WEGA WY15265	AIRY - ANTARES - MINI - POLARIS
4	**1241468**	WATER - ACQUA	WEGA WY15264	AIRY - ANTARES - MINI - POLARIS
5	**1241089**	STEAM - VAPORE	WEGA WY15272	ATLAS - COMBINOVA - JUNIOR - MININOVA - NOVA - POLARIS
5	**1241090**	WATER - ACQUA	WEGA WY15273	ATLAS - COMBINOVA - JUNIOR - NOVA - POLARIS - START

MANOPOLE WEGA
HANDLES WEGA
HANDGRIFFE WEGA
MANDOS WEGA

1

2

3

4

5

6

Photo	LF Code	Notes	Suitable for	For machine model
1	**1241094**	STEAM/WATER - VAPORE/ACQUA	WEGA WY15029050	VENERE
2	**1241095**	STEAM/WATER - VAPORE/ACQUA	WEGA WY15029051	VENERE
3	**1241091**	STEAM/WATER - VAPORE/ACQUA	WEGA WY15278007	COLOSSEUM - ESPRESSA - POLARIS - SPHERA
4	**1241093**	STEAM - VAPORE	WEGA WY29037	COLOSSEUM - ESPRESSA - POLARIS - SPHERA
4	**1241092**	WATER - ACQUA	WEGA WY29036	COLOSSEUM - ESPRESSA - POLARIS - SPHERA
5	**1241401**	FOR BREW GROUPS - PER GRUPPI EROGAZIONE	WEGA WY27421022	AIRY - ANTARES - ATLAS - NOVA - ORIONPLUS - POLARIS
6	**1241010**	FOR SELECTOR SWITCH - PER COMMUTATORE	WEGA WY15271	---

ASTORIA CMA

MANOPOLE PORTAFILTRO ASTORIA/CMA
FILTER HOLDER KNOBS ASTORIA/CMA
DREHKNÖPFE SIEBTRÄGER ASTORIA/CMA
MANDOS SOPORTE FILTRO ASTORIA/CMA

1 2 3 4 5 6

Photo	LF Code	Connection	Suitable for
1	**1241206**	M12	ASTORIA/CMA 15263010
2	**1241469**	---	ASTORIA/CMA 15486006
3	**1186774**	---	ASTORIA/CMA 15296010
4	**1241067**	M12	ASTORIA/CMA 15262
5	**1241200**	---	ASTORIA/CMA 15261
6	**1225001**	---	ASTORIA/CMA 27220

BEZZERA

MANOPOLE PORTAFILTRO BEZZERA
FILTER HOLDER KNOBS BEZZERA
DREHKNÖPFE SIEBTRÄGER BEZZERA
MANDOS SOPORTE FILTRO BEZZERA

1 2 3

Photo	LF Code	Connection	Suitable for
1	**1241380**	M12	BEZZERA 5963016
2	**1241381**	M12	BEZZERA 5963013
3	**1141009**	M12	BEZZERA 5978508

BRASILIA

MANOPOLE PORTAFILTRO BRASILIA
FILTER HOLDER KNOBS BRASILIA
DREHKNÖPFE SIEBTRÄGER BRASILIA
MANDOS SOPORTE FILTRO BRASILIA

1

2

Photo	LF Code	Connection	Suitable for
1	**1241200**	---	BRASILIA 01487.0.00.02
2	**1241067**	M12	BRASILIA 02638.0.00.02

BRUGNETTI-AURORA

MANOPOLE PORTAFILTRO BRUGNETTI/AURORA
FILTER HOLDER KNOBS BRUGNETTI/AURORA
DREHKNÖPFE SIEBTRÄGER BRUGNETTI/AURORA
MANDOS SOPORTE FILTRO BRUGNETTI/AURORA

1

Photo	LF Code	Connection	Suitable for
1	**1241067**	M12	BRUGNETTI 000043

CIMBALI

MANOPOLE PORTAFILTRO CIMBALI
FILTER HOLDER KNOBS CIMBALI
DREHKNÖPFE SIEBTRÄGER CIMBALI
MANDOS SOPORTE FILTRO CIMBALI

1

2

3

4

5

6

Photo	LF Code	Connection	Suitable for
1	**1241137**	M10	CIMBALI 472-792-000
2	**1241316**	M10	CIMBALI 3831-091-811
3	**1241301**	M10	CIMBALI 537-021-900
4	**1241156**	M10	CIMBALI 537-025-200
4	**1241256**	M10	CIMBALI
5	**1141002**	---	CIMBALI 492-006-000
6	**1141001**	---	CIMBALI 492-008-000

ELEKTRA

MANOPOLE PORTAFILTRO ELEKTRA
FILTER HOLDER KNOBS ELEKTRA
DREHKNÖPFE SIEBTRÄGER ELEKTRA
MANDOS SOPORTE FILTRO ELEKTRA

1

2

Photo	LF Code	Connection	Suitable for
1	**1241067**	M12	ELEKTRA 00062035
2	**1241133**	M12	ELEKTRA 01897035

Manopole portafiltro
Handles for filterholder-portafilter
Griffe für Siebträger
Mandos portafiltro

MANOPOLE PORTAFILTRO ELEKTRA
KNOBS FILTER HOLDER ELEKTRA
SIEBTRÄGERDREHKNÖPFE ELEKTRA
MANDOS PORTAFILTRO ELEKTRA

1

2

3

4

5

6

Photo	LF Code	Connection	Suitable for
1	**1241019**	M10	ELEKTRA 00176039
2	**1241021**	M10	ELEKTRA 00469035
3	**1241018**	M10	ELEKTRA 00176038
4	**1241017**	---	ELEKTRA 00177014
5	**1241022**	---	ELEKTRA 01367019
6	**1165008**	M10/M8	ELEKTRA 00186035

FAEMA

MANOPOLE PORTAFILTRO FAEMA
FILTER HOLDER KNOBS FAEMA
DREHKNÖPFE SIEBTRÄGER FAEMA
MANDOS SOPORTE FILTRO FAEMA

1

2

3

Photo	LF Code	Connection	Suitable for
1	**1241035**	---	FAEMA 3831136652
2	**1241065**	---	FAEMA
3	**1241316**	M10	FAEMA 3831091811

FUTURMAT-ARIETE

MANOPOLE PORTAFILTRO FUTURMAT
FILTER HOLDER KNOBS FUTURMAT
DREHKNÖPFE SIEBTRÄGER FUTURMAT
MANDOS SOPORTE FILTRO FUTURMAT

1

2

Photo	LF Code	Connection	Suitable for
1	**1241482**	---	FUTURMAT 08103600
2	**1241483**	M12	FUTURMAT 07821705

GAGGIA

MANOPOLE PORTAFILTRO GAGGIA
FILTER HOLDER KNOBS GAGGIA
DREHKNÖPFE SIEBTRÄGER GAGGIA
MANDOS SOPORTE FILTRO GAGGIA

1

2

3

4

5

Photo	LF Code	Connection	Suitable for
1	**1141005**	M10	GAGGIA WGA8001061000
2	**5059486**	---	GAGGIA DY0006
3	**5047149**	---	GAGGIA 4332037000
4	**5047150**	---	GAGGIA 4332038000
5	**1241055**	M10	GAGGIA S371125

Manopole portafiltro
Handles for filterholder-portafilter
Griffe für Siebträger
Mandos portafiltro

GAGGIA SPAGNA

MANOPOLE PORTAFILTRO GAGGIA SPAGNA
FILTER HOLDER KNOBS GAGGIA SPAGNA
DREHKNÖPFE SIEBTRÄGER GAGGIA SPAGNA
MANDOS SOPORTE FILTRO GAGGIA SPAGNA

1

2

3

Photo	LF Code	Connection	Suitable for
1	**1241482**	---	GAGGIA SPAGNA 08103600
2	**1241488**	---	GAGGIA SPAGNA 08233514
3	**1241483**	M12	GAGGIA SPAGNA 07821705

ITALCREM

MANOPOLE PORTAFILTRO ITALCREM
FILTER HOLDER KNOBS ITALCREM
DREHKNÖPFE SIEBTRÄGER ITALCREM
MANDOS SOPORTE FILTRO ITALCREM

1

2

3

Photo	LF Code	Connection	Suitable for
1	**1241482**	---	ITALCREM 08103600
2	**1241488**	---	ITALCREM 08233514
3	**1241483**	M12	ITALCREM 07821705

MAIRALI

MANOPOLE PORTAFILTRO MAIRALI
FILTER HOLDER KNOBS MAIRALI
DREHKNÖPFE SIEBTRÄGER MAIRALI
MANDOS SOPORTE FILTRO MAIRALI

1

2

3

Photo	LF Code	Connection	Suitable for
1	**1241482**	---	MAIRALI 08103600
2	**1241488**	---	MAIRALI 08233514
3	**1241483**	M12	MAIRALI 07821705

MARZOCCO

MANOPOLE PORTAFILTRO MARZOCCO
FILTER HOLDER KNOBS MARZOCCO
DREHNKNÖPFE SIEBTRÄGER MARZOCCO
MANDOS SOPORTE FILTRO MARZOCCO

1

Photo	LF Code	Connection	Suitable for
1	**1241096**	M12	MARZOCCO L112/G12

Manopole portafiltro
Handles for filterholder-portafilter
Griffe für Siebträger
Mandos portafiltro

MCE

MANOPOLE PORTAFILTRO MCE
FILTER HOLDER KNOBS MCE
SIEBTRÄGERDREHKNÖPFE MCE
MANDOS SOPORTE FILTRO MCE

1

2

3

Photo	LF Code	Connection	Suitable for
1	**1241206**	M12	MCE 15263010
2	**1241469**	---	MCE 15486006
3	**1186774**	---	MCE 15296010

NUOVA SIMONELLI

MANOPOLE PORTAFILTRO NUOVA SIMONELLI
FILTER HOLDER KNOBS NUOVA SIMONELLI
DREHKNÖPFE SIEBTRÄGER NUOVA SIMONELLI
MANDOS SOPORTE FILTRO NUOVA SIMONELLI

1

2

3

4

5

Photo	LF Code	Connection	Suitable for
1	**5035724**	M10	NUOVA SIMONELLI 07300601
2	**1241027**	---	NUOVA SIMONELLI 05000840
3	**1241031**	M10	NUOVA SIMONELLI 07300601
4	**1241026**	---	NUOVA SIMONELLI 05000844
5	**1241032**	---	NUOVA SIMONELLI 05000842

MANOPOLE PORTAFILTRO NUOVA SIMONELLI
KNOBS FILTER HOLDER NUOVA SIMONELLI
SIEBTRÄGERDREHKNÖPFE NUOVA SIMONELLI
MANDOS PORTAFILTRO NUOVA SIMONELLI

1

2

3

Photo	LF Code	Connection	Suitable for
1	**1241067**	M12	NUOVA SIMONELLI 40500003
2	**1241023**	---	NUOVA SIMONELLI 05080014
3	**1241200**	---	NUOVA SIMONELLI 17000025

ORCHESTRALE

MANOPOLE PORTAFILTRO ORCHESTRALE
FILTER HOLDER KNOBS ORCHESTRALE
DREHKNÖPFE SIEBTRÄGER ORCHESTRALE
MANDOS SOPORTE FILTRO ORCHESTRALE

1

2

3

Photo	LF Code	Connection	Suitable for
1	**1241206**	M12	ORCHESTRALE D15263010
2	**1241469**	---	ORCHESTRALE D15486006
3	**1186774**	---	ORCHESTRALE D15296010

Manopole portafiltro
Handles for filterholder-portafilter
Griffe für Siebträger
Mandos portafiltro

PAVONI

MANOPOLE PORTAFILTRO PAVONI
FILTER HOLDER KNOBS PAVONI
DREHKNÖPFE SIEBTRÄGER PAVONI
MANDOS SOPORTE FILTRO PAVONI

1

2

3

4

Photo	LF Code	Connection	Suitable for
1	**1241700**	M12	PAVONI 2710003
2	**1241023**	---	PAVONI 420003
3	**1241055**	M10	PAVONI 371125
4	**1241200**	---	PAVONI 475026

PROMAC

MANOPOLE PORTAFILTRO PROMAC
FILTER HOLDER KNOBS PROMAC
DREHKNÖPFE SIEBTRÄGER PROMAC
MANDOS SOPORTE FILTRO PROMAC

1

2

Photo	LF Code	Connection	Suitable for
1	**1241511**	---	PROMAC 38121018
2	**1241051**	---	PROMAC 38121032

RANCILIO

MANOPOLE PORTAFILTRO RANCILIO
FILTER HOLDER KNOBS RANCILIO
DREHKNÖPFE SIEBTRÄGER RANCILIO
MANDOS SOPORTE FILTRO RANCILIO

1

2

3

4

5

Photo	LF Code	Connection	Suitable for
1	**1141012**	---	RANCILIO 10705091
2	**1241047**	---	RANCILIO 38123569
3	**1241050**	---	RANCILIO 38123599
4	**1241511**	---	RANCILIO 38121018
5	**1241051**	---	RANCILIO 38121032

RENEKA

MANOPOLE PORTAFILTRO RENEKA
FILTER HOLDER KNOBS RENEKA
DREHKNÖPFE SIEBTRÄGER RENEKA
MANDOS SOPORTE FILTRO RENEKA

1

Photo	LF Code	Connection	Suitable for
1	**1242020**	M10	RENEKA 9004927

Manopole portafiltro
Handles for filterholder-portafilter
Griffe für Siebträger
Mandos portafiltro

SAECO

MANOPOLE PORTAFILTRO SAECO
FILTER HOLDER KNOBS SAECO
DREHKNÖPFE SIEBTRÄGER SAECO
MANDOS SOPORTE FILTRO SAECO

1

Photo	LF Code	Connection	Suitable for
1	**1141005**	M10	SAECO WGA8001061000

SAN MARCO

MANOPOLE PORTAFILTRO SAN MARCO
FILTER HOLDER KNOBS SAN MARCO
DREHKNÖPFE SIEBTRÄGER SAN MARCO
MANDOS SOPORTE FILTRO SAN MARCO

1

2

3

4

Photo	LF Code	Connection	Suitable for
1	**1241105**	M10	SAN MARCO 106055
2	**1241104**	M10	SAN MARCO 106502
3	**1241103**	---	SAN MARCO 106005
4	**1141015**	M10	SAN MARCO 106573

SCALA

MANOPOLE PORTAFILTRO SCALA
FILTER HOLDER KNOBS SCALA
DREHKNÖPFE SIEBTRÄGER SCALA
MANDOS SOPORTE FILTRO SCALA

1

Photo	LF Code	Connection	Suitable for
1	**1141010**	M12	SCALA

SPAZIALE

MANOPOLE PORTAFILTRO SPAZIALE
FILTER HOLDER KNOBS SPAZIALE
DREHKNÖPFE SIEBTRÄGER SPAZIALE
MANDOS SOPORTE FILTRO SPAZIALE

1

Photo	LF Code	Connection	Suitable for
1	**1241160**	M12x1.5	SPAZIALE 04962

Manopole portafiltro
Handles for filterholder-portafilter
Griffe für Siebträger
Mandos portafiltro

VIBIEMME

MANOPOLE PORTAFILTRO VIBIEMME
FILTER HOLDER KNOBS VIBIEMME
DREHKNÖPFE SIEBTRÄGER VIBIEMME
MANDOS SOPORTE FILTRO VIBIEMME

1

2

Photo	LF Code	Connection	Suitable for
1	**1241060**	M10	VIBIEMME PORTIMPPFNEW
2	**1241200**	---	VIBIEMME MANLEVAPISTON

VICTORIA ARDUINO

MANOPOLE PORTAFILTRO VICTORIA ARDUINO
FILTER HOLDER KNOBS VICTORIA ARDUINO
DREHKNÖPFE SIEBTRÄGER VICTORIA ARDUINO
MANDOS SOPORTE FILTRO VICTORIA ARDUINO

1

2

3

4

Photo	LF Code	Connection	Suitable for
1	**1241163**	M10	VICTORIA ARDUINO 05000840-G
2	**1241031**	M10	VICTORIA ARDUINO 07300601
3	**1241067**	M12	VICTORIA ARDUINO 40500003
4	**1241200**	---	VICTORIA ARDUINO 17000025

VISACREM

MANOPOLE PORTAFILTRO VISACREM
FILTER HOLDER KNOBS VISACREM
DREHKNÖPFE SIEBTRÄGER VISACREM
MANDOS SOPORTE FILTRO VISACREM

1

2

Photo	LF Code	Connection	Suitable for
1	**1241482**	---	VISACREM 08103600
2	**1241483**	M12	VISACREM 07821705

WEGA

MANOPOLE PORTAFILTRO WEGA
FILTER HOLDER KNOBS WEGA
DREHKNÖPFE SIEBTRÄGER WEGA
MANDOS SOPORTE FILTRO WEGA

1

2

3

4

5

Photo	LF Code	Connection	Suitable for
1	**1241206**	M12	WEGA WY15263010
2	**1241469**	---	WEGA WY15486006
3	**1186774**	---	WEGA WY15296010
4	**1241067**	M12	WEGA WY15262
5	**1241200**	---	WEGA WY15261

Manopole portafiltro
Handles for filterholder-portafilter
Griffe für Siebträger
Mandos portafiltro

UNIVERSALI • UNIVERSAL • UNIVERSELL • UNIVERSALES

MANOPOLE PORTAFILTRO UNIVERSALI
UNIVERSAL FILTER HOLDER KNOBS
DREHKNÖPFE SIEBTRÄGER UNIVERSELL
MANDOS SOPORTE FILTRO UNIVERSALES

1

2

3

Photo	LF Code	Connection	Suitable for
1	**1241505**	M10	ALL BRANDS - TUTTE LE MARCHE
1	**1241504**	M12	ALL BRANDS - TUTTE LE MARCHE
2	**1241269**	M10	ALL BRANDS - TUTTE LE MARCHE
2	**1241169**	M12	ALL BRANDS - TUTTE LE MARCHE
3	**1241502**	M10	ALL BRANDS - TUTTE LE MARCHE
3	**1241501**	M12	ALL BRANDS - TUTTE LE MARCHE

MANOPOLE PORTAFILTRO UNIVERSALI
UNIVERSAL FILTER HOLDER KNOBS
DREHKNÖPFE SIEBTRÄGER UNIVERSELL
MANDOS SOPORTE FILTRO UNIVERSALES

1

2

Photo	LF Code	Connection	Suitable for
1	**5051751**	M10	ALL BRANDS - TUTTE LE MARCHE
1	**5051102**	M12	ALL BRANDS - TUTTE LE MARCHE
2	**5054506**	M10	ALL BRANDS - TUTTE LE MARCHE
2	**5054505**	M12	ALL BRANDS - TUTTE LE MARCHE

MANOPOLE PORTAFILTRO UNIVERSALI
UNIVERSAL FILTER HOLDER KNOBS
DREHKNÖPFE SIEBTRÄGER UNIVERSELL
MANDOS SOPORTE FILTRO UNIVERSALES

1

2

Photo	LF Code	Connection	Suitable for
1	**1141006**	M10	ALL BRANDS - TUTTE LE MARCHE
1	**1141007**	M12	ALL BRANDS - TUTTE LE MARCHE
2	**1141004**	M10	ALL BRANDS - TUTTE LE MARCHE
2	**1141003**	M12	ALL BRANDS - TUTTE LE MARCHE

MASCHERINE BIANCHI
PLATES BIANCHI
SCHUTZMASKEN BIANCHI
EMBELLECEDORES BIANCHI

1

Photo	LF Code	Suitable for	For machine model
1	**1244010**	BIANCHI 05257315	SOFIA

MASCHERINE RANCILIO
PLATES RANCILIO
SCHUTZMASKEN RANCILIO
EMBELLECEDORES RANCILIO

1

Photo	LF Code	Suitable for	For machine model
1	**1201801**	RANCILIO 38123563	MILLENNIUM

MASCHERINE SAN MARCO
PLATES SAN MARCO
SCHUTZMASKEN SAN MARCO
EMBELLECEDORES SAN MARCO

1

2

3

4

5

6

Photo	LF Code	Suitable for	For machine model
1	**1319011**	SAN MARCO 106111	LEVA - 85 - 95
2	**1201008**	SAN MARCO 106110	95
3	**1244001**	SAN MARCO 106114	LEVA - 85 - 95
4	**1244002**	SAN MARCO 106115	LEVA - 85 - 95
5	**1201588**	SAN MARCO 106118	95
6	**1319256**	SAN MARCO 106173	85

MASCHERINE SAN MARCO
PLATES SAN MARCO
SCHUTZMASKEN SAN MARCO
EMBELLECEDORES SAN MARCO

1

2

3

4

5

Photo	LF Code	Suitable for	For machine model
1	**1201586**	SAN MARCO 106127	95
2	**1201587**	SAN MARCO 106117	95
3	**1319571**	SAN MARCO 106119	95
4	**1319568**	SAN MARCO 106120	95
5	**1319570**	SAN MARCO 106129	95

MASCHERINE SAN MARCO
PLATES SAN MARCO
ABDECKUNGEN SAN MARCO
EMBELLECEDORES SAN MARCO

1

2

3

4

5

Photo	LF Code	Suitable for	For machine model
1	**1244007**	SAN MARCO 106706	100
2	**1244003**	SAN MARCO 106700	100
3	**1244004**	SAN MARCO 106701	100
4	**1244005**	SAN MARCO 106707	100
5	**1244006**	SAN MARCO 506703	100

MASCHERINE SPAZIALE
PLATES SPAZIALE
SCHUTZMASKEN SPAZIALE
EMBELLECEDORES SPAZIALE

1

Photo	LF Code	Suitable for	For machine model
1	**1348062**	SPAZIALE 08489	S5 - S5 COMPACT

MASCHERINE VICTORIA ARDUINO
PLATES VICTORIA ARDUINO
SCHUTZMASKEN VICTORIA ARDUINO
EMBELLECEDORES VICTORIA ARDUINO

1

2

Photo	LF Code	Suitable for	For machine model
1	**1244009**	VICTORIA ARDUINO 06100066	ADONIS
2	**1244008**	VICTORIA ARDUINO 06100067	ADONIS

BEZZERA

MICROINTERRUTTORI BEZZERA
MICROSWITCHES BEZZERA
MIKROSHALTER BEZZERA
MICROINTERRUPTORES BEZZERA

1

Photo	LF Code	Volt	Suitable for	For machine model
1	**5054764**	16(5)A 250V	BEZZERA 7633907	BZ07 - BZ09 - BZ10 - BZ13 - UNICA

BFC

MICROINTERRUTTORI BFC
MICROSWITCHES BFC
MIKROSCHALTER BFC
MICROINTERRUPTORES BFC

1

Photo	LF Code	Volt	Suitable for	For machine model
1	**1240841**	15A 250V	BFC 5003310	CLASSICA - DELUX - LA VITTORIA - LIRA - MONZA

BRASILIA

MICROINTERRUTTORI BRASILIA
MICROSWITCHES BRASILIA
MIKROSCHALTER BRASILIA
MICROINTERRUPTORES BRASILIA

1

Photo	LF Code	Volt	Suitable for	For machine model
1	**3240410**	16(4)A 250V	BRASILIA 00654.2.00.08	DECURTIS - FIRENZE - MINICLASSIC - PORTOFINO - 100

CIMBALI

MICROINTERRUTTORI CIMBALI
MICROSWITCHES CIMBALI
MIKROSCHALTER CIMBALI
MICROINTERRUPTORES CIMBALI

1

2

3

4

5

6

Photo	LF Code	Volt	Suitable for	For machine model
1	**1240005**	---	CIMBALI 464-035-000	M20 - M25 - M27 - M28 - M29 - M30
2	**3240181**	---	CIMBALI 464-923-002	M20 - M25 - M27 - M28 - M29 - M30
3	**1240818**	16A 250V	CIMBALI	M15
4	**3240123**	16A 250V	CIMBALI 532-020-000	FOR PRESSURE SWITCH - PER PRESSOSTATO
5	**1240004**	---	CIMBALI 464-922-002	M20 - M25 - M28 - M30
6	**3240179**	0.4A 250V	CIMBALI 537-019-100	M20 - M25 - M28 - M30

DELONGHI

MICROINTERRUTTORI DELONGHI
MICROSWITCHES DELONGHI
MIKROSCHALTER DELONGHI
MICROINTERRUPTORES DELONGHI

1

2

3

4

5

6

Photo	LF Code	Volt	Suitable for	For machine model
1	**D803001**	0,1A 125VAC	DELONGHI 5113210421	EABI66.00 - EC680 - ESAM04.320 - ESAM2000 - ESAM2600 - ESAM4400
2	**5065112**	5(2)A 250V	DELONGHI 5132104100	ECAM23.463 - EC850 - ESAM3200 - ESAM4400 - ESAM6600 - ESAM6620
3	**D803002**	10A 250V	DELONGHI 5132105400	ESAM02.110 - ESAM2000 - ESAM3200 - ESAM4400 - ESAM5450
4	**1803002**	3(1)A 250V	DELONGHI 5132105700	ESAM02.110 - ESAM04.110 - ESAM04.120 - ESAM04.320 - ESAM2200
5	**5065111**	5(2)A 250V	DELONGHI 5132110500	ECAM22.320 - ECAM23.120 - ECAM25.462 - ESAM04.110 - ESAM4500
6	**5054437**	---	DELONGHI 5232104600	EABI66.00 - EAM3000 - EAM4200 - ECAM22.360 - ESAM3600 - ESAM6600

ECM

MICROINTERRUTTORI ECM
MICRO-SWITCHES ECM
MIKROSCHALTER ECM
MICROINTERRUPTORES ECM

1

Photo	LF Code	Volt	Suitable for	For machine model
1	**1240821**	10A 250V	ECM C199900306	GIOTTO

ECM MANUFACTURE

MICROINTERRUTTORI ECM MANUFACTURE
MICRO-SWITCHES ECM MANUFACTURE
MIKROSCHALTER ECM MANUFACTURE
MICROINTERRUPTORES ECM MANUFACTURE

1

Photo	LF Code	Volt	Suitable for	For machine model
1	**1240821**	10A 250V	ECM MANUFACTURE C199900306	CLASSIKA II - MECHANIKA - TECHNIKA III

ELEKTRA

MICROINTERRUTTORI ELEKTRA
MICROSWITCHES ELEKTRA
MIKROSCHALTER ELEKTRA
MICROINTERRUPTORES ELEKTRA

1

Photo	LF Code	Volt	Suitable for	For machine model
1	**1240039**	16A 250V	ELEKTRA 01903035	MODERN - CLASSIC - KAPPA

FAEMA

MICROINTERRUTTORI FAEMA
MICROSWITCHES FAEMA
MIKROSCHALTER FAEMA
MICROINTERRUPTORES FAEMA

1

2

3

4

5

Photo	LF Code	Volt	Suitable for	For machine model
1	**1240005**	---	FAEMA 464035000	E98 LEVA
2	**1240816**	13A 250V	FAEMA 3761116979	COMPACTA - COMPACTS - DUEA - E97-EXPRESS - NOSTOP
3	**1240821**	10A 250V	FAEMA 532006600	DUE SMART - E61 - E91 - E92 - ENOVA - STYLEMA
4	**1240817**	16A 250V	FAEMA 532006600	E61
5	**3240419**	16A 250V	FAEMA 532023000	E61

FIORENZATO C.S.

MICROINTERRUTTORI FIORENZATO CS
MICROSWITCHES FIORENZATO CS
MIKROSCHALTER FIORENZATO CS
MICROINTERRUPTORES FIORENZATO CS

1

2

Photo	LF Code	Volt	Suitable for	For machine model
1	**3240410**	16(4)A 250V	FIORENZATO CS A2100091	BRICOLETTA - COLOMBINA
2	**1803001**	16A 250V	FIORENZATO CS A2100042	BRICOLETTA - COLOMBINA - DUCALE - LIDO - VOLANTE

FUTURMAT-ARIETE

MICROINTERRUTTORI FUTURMAT
MICROSWITCHES FUTURMAT
MIKROSCHALTER FUTURMAT
MICROINTERRUPTORES FUTURMAT

1

Photo	LF Code	Volt	Suitable for	For machine model
1	**1803001**	16A 250V	FUTURMAT 07421605	---

GAGGIA

MICROINTERRUTTORI GAGGIA
MICROSWITCHES GAGGIA
MIKROSCHALTER GAGGIA
MICROINTERRUPTORES GAGGIA

1

2

3

Photo	LF Code	Volt	Suitable for	For machine model
1	**3240407**	16A 250V	GAGGIA DMA151	BABY
2	**1240387**	0,3(0,1)A 30V	GAGGIA 11008868	UNICA
3	**5074720**	10(4)A 250V	GAGGIA NE05.013	BRERA

GRIMAC

MICROINTERRUTTORI GRIMAC
MICROSWITCHES GRIMAC
MIKROSCHALTER GRIMAC
MICROINTERRUPTORES GRIMAC

1

2

Photo	LF Code	Volt	Suitable for	For machine model
1	**1240821**	10A 250V	GRIMAC GR779	ECLISSE - TWENTY - ZOLAI - ZOLAII
2	**1240841**	15A 250V	GRIMAC 1160300035-W612	---

ISOMAC

MICROINTERRUTTORI ISOMAC
MICRO SWITCHES ISOMAC
MIKRO-SCHALTER ISOMAC
MICRO INTERRUPTORES ISOMAC

1

Photo	LF Code	Volt	Suitable for	For machine model
1	**1240055**	12A 250V	ISOMAC IS000770	MILLENNIUM - MONDIALE - TEA - ZAFFIRO

NUOVA SIMONELLI

MICROINTERRUTTORI NUOVA SIMONELLI
MICROSWITCHES NUOVA SIMONELLI
MIKROSCHALTER NUOVA SIMONELLI
MICROINTERRUPTORES NUOVA SIMONELLI

1

2

Photo	LF Code	Volt	Suitable for	For machine model
1	**1240006**	16A 250V	NUOVA SIMONELLI 04200042	MASTER
2	**3240119**	16A 250V	NUOVA SIMONELLI 04200043	JAZZ

PAVONI

MICROINTERRUTTORI PAVONI
MICROSWITCHES PAVONI
MIKROSCHALTER PAVONI
MICROINTERRUPTORES PAVONI

1

2

3

Photo	LF Code	Volt	Suitable for	For machine model
1	**1240209**	0.3A 30V	PAVONI 0ENE05017	---
2	**1240818**	16A 250V	PAVONI 440013	P90
3	**1240805**	16A 250V	PAVONI 435080	P UNO - P TRE

QUICK MILL

MICROINTERRUTTORI QUICK MILL
MICRO SWITCHES QUICK MILL
MIKROSCHALTER QUICK MILL
MICRO INTERRUPTORES QUICK MILL

1

Photo	LF Code	Volt	Suitable for	For machine model
1	**1240055**	12A 250V	QUICK MILL IN0970MI	0980 ANDREJA - TEA - ZAFFIRO

RANCILIO

MICROINTERRUTTORI RANCILIO
MICROSWITCHES RANCILIO
MIKROSCHALTER RANCILIO
MICROINTERRUPTORES RANCILIO

1

Photo	LF Code	Volt	Suitable for	For machine model
1	**1240801**	15A 250V	RANCILIO 34100001	CLASSE10 - Z11

ROYAL

MICROINTERRUTTORI ROYAL
MICROSWITCHES ROYAL
MIKROSCHALTER ROYAL
MICROINTERRUPTORES ROYAL

1

Photo	LF Code	Volt	Suitable for	For machine model
1	**1240841**	15A 250V	ROYAL 5003310	DIADEMA - SYNCHRO

SAECO

MICROINTERRUTTORI SAECO
MICROSWITCHES SAECO
MIKROSCHALTER SAECO
MICROINTERRUPTORES SAECO

1

2

3

4

5

6

Photo	LF Code	Volt	Suitable for	For machine model
1	**1240085**	0.1A 30V	SAECO 12000066	PRIMEA
2	**1240209**	0.3A 30V	SAECO NE05.017	EASY - INCANTO - MAGIC - MAGICROMA - PRINCESS
3	**1240401**	0.3A 30V	SAECO NE05.038	INCANTO - MAGIC - OFFICEONE - ROYAL - STRATOS
4	**5074720**	10(4)A 250V	SAECO NE05.013	INCANTO - INTELIA - MAGIC ROMA - ROYAL - ROYAL PROFESSIONAL
5	**1240195**	---	SAECO 0301.811	ROYAL - STRATOS
6	**1240387**	0,3(0,1)A 30V	SAECO 11008868	ESPRESSO ITALIANO

SAN MARCO

MICROINTERRUTTORI SAN MARCO
MICROSWITCHES SAN MARCO
MIKROSCHALTER SAN MARCO
MICROINTERRUPTORES SAN MARCO

1

Photo	LF Code	Volt	Suitable for	For machine model
1	**1240836**	20A 380V	SAN MARCO 108034	FCS

SPAZIALE

MICROINTERRUTTORI SPAZIALE
MICROSWITCHES SPAZIALE
MIKROSCHALTER SPAZIALE
MICROINTERRUPTORES SPAZIALE

1

2

3

Photo	LF Code	Volt	Suitable for	For machine model
1	**3240410**	16(4)A 250V	SPAZIALE 00607	EC - ULTRA - S1 - S3 - SPAZIO - NEW - MANUAL
2	**1188506**	---	SPAZIALE 01322	NEW - NEW1GR - SELETRON PLUS - SUPER3000 - S3 - S40 - S5
3	**1240412**	---	SPAZIALE 02727	NEW - RAPID - SPAZIO

SPINEL

MICROINTERRUTTORI SPINEL
MICROSWITCHES SPINEL
MIKROSCHALTER SPINEL
MICROINTERRUPTORES SPINEL

1

2

3

Photo	LF Code	Volt	Suitable for	For machine model
1	**1240380**	16A 250V	SPINEL SR.000.052.001	DUELUX - DUETTOLUX - MINIMINILUX - RONDO - RONDOLUX
2	**1240381**	---	SPINEL SR.000.052.000	ESSE - ESSELUX - UNOLUX
3	**1240379**	16A 250V	SPINEL SR.000.052.002	DUELUX - DUETTO - DUETTOLUX - ESSE - LOLA - MINIMINI

VIBIEMME

MICROINTERRUTTORI VIBIEMME
MICROSWITCHES VIBIEMME
MIKROSCHALTER VIBIEMME
MICROINTERRUPTORES VIBIEMME

1

2

3

Photo	LF Code	Volt	Suitable for	For machine model
1	**3240410**	16(4)A 250V	VIBIEMME ELETMICREKIRI	DOMOBARJUNIOR
2	**1240805**	16A 250V	VIBIEMME ELETMICP1	DOMOBAR - DOMOBARSUPER
3	**3240419**	16A 250V	VIBIEMME ELETMICRE	CUBO - DOMOBAR - DOMOBARSUPER - REPLICA

VICTORIA ARDUINO

MICROINTERRUTTORI VICTORIA ARDUINO
MICROSWITCHES VICTORIA ARDUINO
MIKROSCHALTER VICTORIA ARDUINO
MICROINTERRUPTORES VICTORIA ARDUINO

1

Photo	LF Code	Volt	Suitable for	For machine model
1	**3240119**	16A 250V	VICTORIA ARDUINO 04200043	ATHENAS - VENUSBAR

WEGA

MICROINTERRUTTORI WEGA
MICROSWITCHES WEGA
MIKROSCHALTER WEGA
MICROINTERRUPTORES WEGA

1

Photo	LF Code	Volt	Suitable for	For machine model
1	**1240841**	15A 250V	WEGA WY18251	AIRY - ATLAS - COMBINOVA - FORMULA MILANO - JUNIOR - NOVA

COPPIGLIE
SPLIT PINS
SPLINTE
PASADORES

1

2

3

4

Photo	LF Code	Dimensions	Suitable for	Notes
1	**3389013**	ø 2x12 mm UNI 1336	BFC 0540020	FOR STEAM/WATER TAPS - PER RUBINETTI VAPORE/ACQUA
1	**3389013**	ø 2x12 mm UNI 1336	CARIMALI 94.00092	FOR STEAM/WATER TAPS - PER RUBINETTI VAPORE/ACQUA
1	**3389013**	ø 2x12 mm UNI 1336	FAEMA 4061024965	FOR STEAM/WATER TAPS - PER RUBINETTI VAPORE/ACQUA
1	**3389013**	ø 2x12 mm UNI 1336	FUTURMAT 05160007	FOR STEAM/WATER TAPS - PER RUBINETTI VAPORE/ACQUA
1	**3389013**	ø 2x12 mm UNI 1336	MARZOCCO L165/8	FOR STEAM/WATER TAPS - PER RUBINETTI VAPORE/ACQUA
1	**3389013**	ø 2x12 mm UNI 1336	SANREMO 10806370B	FOR STEAM/WATER TAPS - PER RUBINETTI VAPORE/ACQUA
1	**3389013**	ø 2x12 mm UNI 1336	SCALA C-0282	FOR STEAM/WATER TAPS - PER RUBINETTI VAPORE/ACQUA
2	**1389001**	ø 2x20 mm UNI 1336	BIANCHI 33057626	FOR STEAM/WATER TAPS - PER RUBINETTI VAPORE/ACQUA
2	**1389001**	ø 2x20 mm UNI 1336	EXPOBAR 30370110	FOR STEAM/WATER TAPS - PER RUBINETTI VAPORE/ACQUA
2	**1389001**	ø 2x20 mm UNI 1336	FIAMMA RST 4.0.016.0025	FOR STEAM/WATER TAPS - PER RUBINETTI VAPORE/ACQUA
2	**1389001**	ø 2x20 mm UNI 1336	RENEKA 9007709	FOR STEAM/WATER TAPS - PER RUBINETTI VAPORE/ACQUA
2	**1389001**	ø 2x20 mm UNI 1336	VIBIEMME COPPASTRUBEVO	FOR STEAM/WATER TAPS - PER RUBINETTI VAPORE/ACQUA
3	**1528135**	ø 3.2x32 mm UNI 1336	GAGGIA IS1234-3.2X32Z	FOR PUSH-BUTTON - PER PULSANTE
3	**1528135**	ø 3.2x32 mm UNI 1336	SAECO IS1234-3.2X32Z	FOR PUSH-BUTTON - PER PULSANTE
4	**5030208**	ø 1.5 mm	PAVONI 311429	FOR STEAM/WATER TAPS - PER RUBINETTI VAPORE/ACQUA

DADI
NUTS
MUTTERN
TUERCAS

1

2

3

4

5

Photo	LF Code	Dimensions	Suitable for
1	**5060610**	M3 INOX UNI 5588	MANY BRANDS - MOLTI MARCHI
1	**1348813**	M4 INOX UNI 5588	MANY BRANDS - MOLTI MARCHI
1	**3528213**	M5 INOX UNI 5588	MANY BRANDS - MOLTI MARCHI
1	**1528030**	M6 INOX UNI 5588	MANY BRANDS - MOLTI MARCHI
1	**3060069**	M8 INOX UNI 5588	MANY BRANDS - MOLTI MARCHI
1	**1528621**	M8 INOX UNI 5589	MANY BRANDS - MOLTI MARCHI
1	**3060054**	M10 INOX UNI 5588	MANY BRANDS - MOLTI MARCHI
2	**1348041**	M8 UNI 7473	FAEMA 4034052287
3	**1528013**	M6 UNI 5721	FAEMA 4038135913
3	**1528013**	M6 UNI 5721	FIORENZATO CS A1100028
3	**1528013**	M6 UNI 5721	FUTURMAT 08115600
3	**1528013**	M6 UNI 5721	PAVONI 402018
3	**1528047**	M6 UNI 5721	VIBIEMME VITEDACE6MAIN
3	**1241513**	M8 UNI 5721	PAVONI 4020177
3	**1241513**	M8 UNI 5721	PROMAC 37320800
3	**1241513**	M8 UNI 5721	RANCILIO 37320800
4	**1348025**	M3	MANY BRANDS - MOLTI MARCHI
4	**3528232**	M4	MANY BRANDS - MOLTI MARCHI
5	**1528118**	ø 1/8"F	SAECO 123460120

DADI ESAGONALI VARI
HEXAGONAL NUTS VARIOUS
SECHSKANTMUTTERN UNTERSCHIEDLICH
TUERCAS HEXAGONALES VARIAS

1

2

Photo	LF Code	Dimensions	Suitable for	For machine model
1	**1348036**	ø 3/8" - H6 - 21 mm	MANY BRANDS - MOLTI MARCHI	SEVERAL APPLICATIONS - MOLTE APPLICAZIONI
1	**1349504**	ø 1/2" - H6 - 25 mm	MANY BRANDS - MOLTI MARCHI	SEVERAL APPLICATIONS - MOLTE APPLICAZIONI
1	**1348035**	ø 1/8"	ASTORIA/CMA 25395	ARGENTA - BRAVA - CK - CKE - CKX - CKXE - DENISE - DORA
1	**1349042**	ø 3/8"	ASTORIA/CMA 25356	ARGENTA - BRAVA - CALYPSO - DENISE - DIVINA - DORA
1	**1348453**	M26x1.5	ASTORIA/CMA 25384	ARGENTA - CALYPSO - CK - CKE - CKX - CKXE - DENISE
1	**1755006**	ø 1/4"	BRASILIA 00177.0.00.04	CADETTA - CENTURY RESTYLING - CLUB - DECURTIS
1	**1348033**	ø 1/2" - H4 - 25 mm	BRASILIA 17693.0.00.03	CADETTA
1	**5065578**	ø 1/2" - H7 - 28 mm	CARIMALI 22.00002	PRATICA
1	**1348005**	ø 1/4"	EXPOBAR 30100010	DIAMANT - EB61 - ELEN - G10 - MARKUS - MARKUS SILVER
2	**1528027**	M12	GAGGIA S313525	G105 - G106
1	**1755006**	ø 1/4"	GAGGIA WGAND01/016	DECO - D90 - E90 - FD2000 - FE2000 - GD - GE
1	**1348035**	ø 1/8"	NUOVA SIMONELLI 00300005	APPIA - APPIA COMPACT - AURELIA - AURELIAII - MAC2000
1	**1755006**	ø 1/4"	PAVONI 313503	BAR
2	**1528027**	M12	PAVONI 313525	EUROPICCOLA - PROFESSIONAL - ROMANTICA - STRADIVARI
2	**1349362**	ø 1/4"	PAVONI 313542	BAR - BART
1	**3523086**	ø 3/4"	RANCILIO 23232005	CLASSE10 - MILLENNIUM - S20
1	**1755006**	ø 1/4"	SAECO WGAND01/016	AROMA
1	**1349487**	---	SAN MARCO 205007	LEVA - 100 - 85 - 95
1	**1349042**	ø 3/8"	WEGA WY25356	AIRY - ATLAS 10 - COLOSSEUM - COMBI NOVA - CONCEPT
1	**1348453**	M26x1.5	WEGA WY25384	AIRY - ATLAS - ATLAS 10 - COLOSSEUM - COMBI NOVA
1	**1348035**	ø 1/8"	WEGA WY25395	AIRY - ATLAS - COMBI NOVA - FORMULA MILANO - JUNIOR

DADI ESAGONALI VARI
HEXAGONAL NUTS VARIOUS
SECHSKANTMUTTERN UNTERSCHIEDLICH
TUERCAS HEXAGONALES VARIAS

1

2

3

4

5

Photo	LF Code	Dimensions	Suitable for	For machine model
1	**1349009**	ø 1/8"	BEZZERA 5221844	EBBIS - ELLISSE - GALATEA - GALATEA DOMUS - GIULIA
1	**1349009**	ø 1/8"	BRASILIA 02075.0.00.04	CENTURY - PORTOFINO
2	**1349351**	ø 3/8"F - H5 - 24 mm	FAEMA 4038136012	E61
3	**1449804**	ø 3/8"F - H4 - 19 mm	FIAMMA RST 4.0.000.0045	ATLANTIC - PRESTIGE
5	**1349522**	ø 3/8"	FIORENZATO CS A1300022	---
2	**1349351**	ø 3/8"F - H5 - 24 mm	MARZOCCO L183/1	FB70 - FB80 - GB5 - LINEA
2	**1349351**	ø 3/8"F - H5 - 24 mm	PAVONI 3135374	BAR
3	**1449804**	ø 3/8"F - H4 - 19 mm	PROMAC 26220005	COMPACT - GREEN
2	**1349351**	ø 3/8"F - H5 - 24 mm	RANCILIO 23222002	EPOCA - MILLENNIUM - S20 - Z11
3	**1449804**	ø 3/8"F - H4 - 19 mm	RANCILIO 26220005	CLASSE10 - CLASSE6 - CLASSE8 - CLASSE9 - EPOCA
1	**1349009**	ø 1/8"	RENEKA 9001569	LC - VIVA - VIVAE - VIVAS - XL
4	**1349481**	---	SAN MARCO 205252	FCS
1	**1349009**	ø 1/8"	SPAZIALE 06346	S2 - S5 COMPACT - S8 - S9
2	**1349351**	ø 3/8"F - H5 - 24 mm	VIBIEMME TUBIP202CREVO	EVOLUTION - KOMETA - MINIMAX - REVOLUTION - SILVER

DADI FISSAGGIO VETRI LIVELLO
FASTENING NUTS LEVEL GLASS
BEFESTIGUNGSMUTTERN NIVEAUFGLAS
TUERCAS ANCLAJE NIVEL CRISTALES

1

2

3

4

5

6

Photo	LF Code	Dimensions	Suitable for	For machine model
1	**1349061**	ø 1/2"F - 12 mm	ASTORIA/CMA 25383	ARGENTA - BRAVA - CALYPSO - DENISE - DIVINA - DORA
2	**1528148**	ø 1/2"F - 13 mm	BEZZERA 5221828	B2000 - B2000AL - B2006 - B2006AL - B2009 COMPACT
3	**1528149**	ø 3/8"F - 11 mm	BEZZERA 5221836	B2013 - B6000 - EBBIS AL - ELLISSE AL - ELLISSE NEW
4	**1348030**	ø 1/2"F - 13 mm	CIMBALI 590-018-000	JUNIOR - M20 - M25 - M27 - M28 - M30

Minuteria (dadi,rondelle,viti)
Ironmongery (screws,nuts,washers)
Kleinteile (Schrauben,Mutter,Scheiben)
Tornillería(tuercas,arandelas,tornillos)

Photo	LF Code	Dimensions	Suitable for	For machine model
4	**1348030**	ø 1/2"F - 13 mm	FAEMA 590018000	E98 COMPACT
5	**1528136**	ø 1/2"F - 13 mm	GAGGIA WGA4001075000	DECO - GD - GE
1	**1349061**	ø 1/2"F - 12 mm	MCE 25383	START
1	**1349061**	ø 1/2"F - 12 mm	ORCHESTRALE D25383	ETNICA - PHONICA
5	**1528136**	ø 1/2"F - 13 mm	SAECO WGA4001075000	AROMA
6	**1528045**	ø 1/2"F - 13 mm	SPAZIALE 00263	NEW - RAPID - SELETRON PLUS - SPAZIO - SUPER 3000 - S3
1	**1349061**	ø 1/2"F - 12 mm	WEGA WY25383	AIRY - ATLAS - ATLAS 10 - COLOSSEUM - COMBI NOVA

PRIGIONIERI
STUDS
STIFTSCHRAUBEN
PERNOS PRISIONEROS

1

2

Photo	LF Code	Dimensions	Suitable for	For machine model
1	**1528055**	ø 8x40 mm	ASTORIA/CMA 23133	ARGENTA - BRAVA - CALYPSO - DENISE - DIVINA - DORA
1	**1528055**	ø 8x40 mm	MCE 23133	START
1	**1528055**	ø 8x40 mm	ORCHESTRALE D23133	ETNICA - PHONICA
1	**1528055**	ø 8x40 mm	WEGA WY23133	AIRY - ATLAS - ATLAS 10 - COLOSSEUM - ESPRESSA - EURO2000
2	**1184009**	ø 8x25 mm	BIANCHI 32346616	LUCIA - SARA - SOFIA
2	**1184009**	ø 8x25 mm	BRASILIA 01246.0.00.03	CADETTA - CENTURY - CLASSICA - DECURTIS - EXCELSIOR
2	**1184009**	ø 8x25 mm	CIMBALI 503-308-200	M20 - M21 JUNIOR - M24 - M28 - M29 - M30 - M31 BISTRO
2	**1184009**	ø 8x25 mm	FAEMA 503308200	ENOVA - E61 - E98 COMPACT
2	**1184009**	ø 8x25 mm	FIAMMA RST 5.0.025.0031	PRESTIGE
2	**1184009**	ø 8x25 mm	ISOMAC ISPRI8X27	MILLENNIUM - MONDIALE - TEA - ZAFFIRO
2	**1184009**	ø 8x25 mm	ORCHESTRALE D10405004	ETNICA - PHONICA
2	**1184009**	ø 8x25 mm	PAVONI 404014	BAR - BART - PUB
2	**1184009**	ø 8x25 mm	SANREMO 10052134	MILANO LX - TORINO - TREVISO - TREVISO LX - VERONA
2	**1184009**	ø 8x25 mm	WEGA WY23134	AIRY - ATLAS - COLOSSEUM - COMBI NOVA - ESPRESSA

RONDELLE OTTONE
BRASS WASHERS
MESSINGRINGE
ARANDELAS LATÓN

LF Code	Dimensions	Suitable for	Notes
1186446	ø 28x17x2 mm	ASTORIA/CMA 25651	SEVERAL APPLICATIONS - MOLTE APPLICAZIONI
1186035	---	ASTORIA/CMA 25652	FOR LEVEL - PER LIVELLO
1528095	ø 15.4x9x1 mm	ASTORIA/CMA 25653	FOR INLET TAPS - PER RUBINETTI CARICO
1186376	ø 12x8x1 mm	ASTORIA/CMA 25655	FOR STEAM/WATER TAPS - PER RUBINETTI VAPORE/ACQUA
1186298	ø 13x6x0.5 mm	CIMBALI	FOR BREW GROUPS - PER GRUPPI EROGAZIONE
1186380	---	ELEKTRA 01380035	FOR LEVEL - PER LIVELLO
1186319	ø 13.9x8.3x1 mm	FAEMA 4051050569	FOR STEAM/WATER TAPS - PER RUBINETTI VAPORE/ACQUA
1186330	ø 6.8x3.2x0.5 mm	FAEMA 4051136002	FOR BREW GROUPS - PER GRUPPI EROGAZIONE
1528130	ø 26x16.5x1 mm	FAEMA 4051052071	FOR STEAM/WATER TAPS - PER RUBINETTI VAPORE/ACQUA
1186330	ø 6.8x3.2x0.5 mm	FUTURMAT 04527503	FOR BREW GROUPS - PER GRUPPI EROGAZIONE
1186306	ø 10x5x1 mm	FUTURMAT 04715801	FOR BREW GROUPS - PER GRUPPI EROGAZIONE
1186283	ø 14.5x7x2 mm	FUTURMAT 08165508	FOR STEAM/WATER TAPS - PER RUBINETTI VAPORE/ACQUA
1528029	ø 12x7x1 mm	GAGGIA S313001	G105 - G106
1528025	ø 17x12x1 mm	GAGGIA S313003	G105 - G106
1186685	---	GRIMAC 1300900066-GR296	FOR LEVEL - PER LIVELLO
1186732	ø 15x8.4x1 mm	GRIMAC GR354	FOR STEAM/WATER TAPS - PER RUBINETTI VAPORE/ACQUA
1186681	---	GRIMAC GR738	FOR STEAM/WATER TAPS - PER RUBINETTI VAPORE/ACQUA
1528018	ø 14x6.5x0.5 mm	MARZOCCO I.4.001	FOR STEAM/WATER TAPS - PER RUBINETTI VAPORE/ACQUA
1528130	ø 26x16.5x1 mm	MARZOCCO L165/2	FOR BREW GROUPS - PER GRUPPI EROGAZIONE
1186035	---	MCE 25652	FOR LEVEL - PER LIVELLO
1186035	---	ORCHESTRALE D25652	FOR LEVEL - PER LIVELLO
1528029	ø 12x7x1 mm	PAVONI 313001	EUROPICCOLA - PROFESSIONAL - ROMANTICA - STRADIVARI
1528025	ø 17x12x1 mm	PAVONI 313003	EUROPICCOLA - PROFESSIONAL - ROMANTICA - STRADIVARI
1528028	ø 14.5x9.5x1.5 mm	PAVONI 313004	EUROPICCOLA - PROFESSIONAL - STRADIVARI
1186330	ø 6.8x3.2x0.5 mm	PAVONI 401050	FOR BREW GROUPS - PER GRUPPI EROGAZIONE
1186814	---	RANCILIO 23123003	FOR STEAM/WATER TAPS - PER RUBINETTI VAPORE/ACQUA
1186807	ø 18x13x0.5 mm	RANCILIO 23131005	FOR LEVEL - PER LIVELLO
1528017	ø 17x9x1 mm	RANCILIO 32239002	FOR STEAM/WATER TAPS - PER RUBINETTI VAPORE/ACQUA
1186992	ø 15x7x0.8 mm	SAN MARCO 205081	FOR BREW GROUPS - PER GRUPPI EROGAZIONE
1186462	ø 12x8x2 mm	SAN MARCO 205305	FOR INLET TAPS - PER RUBINETTI CARICO
1528018	ø 14x6.5x0.5 mm	SCALA C-0270	FOR STEAM/WATER TAPS - PER RUBINETTI VAPORE/ACQUA
1186732	ø 15x8.4x1 mm	VIBIEMME RACCROGU	FOR STEAM/WATER TAPS - PER RUBINETTI VAPORE/ACQUA
1186330	ø 6.8x3.2x0.5 mm	VIBIEMME RACCROPOGU	FOR STEAM/WATER TAPS - PER RUBINETTI VAPORE/ACQUA
1186306	ø 10x5x1 mm	WEGA W10526	FOR INLET TAPS - PER RUBINETTI CARICO
1186446	ø 28x17x2 mm	WEGA WY25651	SEVERAL APPLICATIONS - MOLTE APPLICAZIONI
1186035	---	WEGA WY25652	FOR LEVEL - PER LIVELLO
1528095	ø 15.4x9x1 mm	WEGA WY25653	FOR INLET TAPS - PER RUBINETTI CARICO
1186376	ø 12x8x1 mm	WEGA WY25655	FOR STEAM/WATER TAPS - PER RUBINETTI VAPORE/ACQUA
1186330	ø 6.8x3.2x0.5 mm	WEGA WY27421011	FOR BREW GROUPS - PER GRUPPI EROGAZIONE

RONDELLE UNI ISO
WASHERS UNI ISO
RINGE UNI ISO
ARANDELAS UNI ISO

LF Code	Dimensions	Suitable for	Notes
3528238	ø 9x4x0.8 mm UNI 6592	GAGGIA S401004	FOR BREW GROUPS - PER GRUPPI EROGAZIONE
3528238	ø 9x4x0.8 mm UNI 6592	GRIMAC GR356	G105 - G106
3528238	ø 9x4x0.8 mm UNI 6592	PAVONI 401004	EUROPICCOLA - PROFESSIONAL - ROMANTICA - STRADIVARI
1528117	ø 12x4x1 mm UNI 6593	GRIMAC 1300900128	SEVERAL APPLICATIONS - MOLTE APPLICAZIONI
1186192	ø 10x5x1 mm UNI 6592	SPAZIALE 00246	FOR BREW GROUPS - PER GRUPPI EROGAZIONE
1186315	ø 15x5x1.2 mm UNI 6593	CIMBALI 590-733-000	FOR LEVEL - PER LIVELLO
3528010	ø 12x6x1.6 mm UNI 6592	FAEMA 4054043102	FOR BREW GROUPS - PER GRUPPI EROGAZIONE
3528010	ø 12x6x1.6 mm UNI 6592	GRIMAC 1110400003-GR723	FOR BREW GROUPS - PER GRUPPI EROGAZIONE
3528010	ø 12x6x1.6 mm UNI 6592	PAVONI 401061	FOR BREW GROUPS - PER GRUPPI EROGAZIONE
3528010	ø 12x6x1.6 mm UNI 6592	SPAZIALE 01746	FOR BREW GROUPS - PER GRUPPI EROGAZIONE
1528008	ø 16x8x1.6 mm UNI 6592	BRASILIA 01290.0.00.03	FOR BREW GROUPS - PER GRUPPI EROGAZIONE
1528008	ø 16x8x1.6 mm UNI 6592	ELEKTRA 01816035	FOR BREW GROUPS - PER GRUPPI EROGAZIONE
1528008	ø 16x8x1.6 mm UNI 6592	GAGGIA WGAUN6592-8Z	FOR BREW GROUPS - PER GRUPPI EROGAZIONE
1528008	ø 16x8x1.6 mm UNI 6592	PAVONI 401065	FOR BREW GROUPS - PER GRUPPI EROGAZIONE
1528008	ø 16x8x1.6 mm UNI 6592	SPAZIALE 00416	FOR BREW GROUPS - PER GRUPPI EROGAZIONE
1528008	ø 16x8x1.6 mm UNI 6592	VIBIEMME VITERONGR8MA	FOR BREW GROUPS - PER GRUPPI EROGAZIONE
1528008	ø 16x8x1.6 mm UNI 6592	RENEKA 9001335	FOR STEAM/WATER TAPS - PER RUBINETTI VAPORE/ACQUA
1528008	ø 16x8x1.6 mm UNI 6592	VIBIEMME RACCROPIRU	FOR STEAM/WATER TAPS - PER RUBINETTI VAPORE/ACQUA
1528020	ø 18x8x1.3 mm UNI 6593	PROMAC 32239044	FOR STEAM/WATER TAPS - PER RUBINETTI VAPORE/ACQUA
1528020	ø 18x8x1.3 mm UNI 6593	RANCILIO 32239044	FOR STEAM/WATER TAPS - PER RUBINETTI VAPORE/ACQUA
1186504	ø 20x10.6x2 mm UNI 6592	FAEMA 4041135933	FOR BREW GROUPS - PER GRUPPI EROGAZIONE
1186504	ø 20x10.6x2 mm UNI 6592	PROMAC 39520008	FOR BREW GROUPS - PER GRUPPI EROGAZIONE
1186504	ø 20x10.6x2 mm UNI 6592	RANCILIO 39520008	FOR BREW GROUPS - PER GRUPPI EROGAZIONE
3528211	ø 28x15x2.5 mm UNI 6592	PAVONI 401075	FOR STEAM/WATER TAPS - PER RUBINETTI VAPORE/ACQUA

RONDELLE VARIE
WASHERS VARIOUS
RINGE VERSCHIEDEN
ARANDELAS VARIAS

LF Code	Dimensions	Suitable for	Notes
1528054	ø 12x5x1 mm	ASTORIA/CMA 23260014	FOR BREW GROUPS - PER GRUPPI EROGAZIONE
1528059	ø 18x6.5x1.5 mm	BFC 0540030	FOR STEAM/WATER TAPS - PER RUBINETTI VAPORE/ACQUA
1186036	ø 21.5x6.5x2 mm	BIANCHI 18004971	FOR STEAM/WATER TAPS - PER RUBINETTI VAPORE/ACQUA
1528059	ø 18x6.5x1.5 mm	CARIMALI 93.00058	FOR STEAM/WATER TAPS - PER RUBINETTI VAPORE/ACQUA
1186299	ø 22x16x1 mm	CASADIO 590715000	FOR STEAM/WATER TAPS - PER RUBINETTI VAPORE/ACQUA
1186299	ø 22x16x1 mm	CIMBALI 590-715-000	FOR STEAM/WATER TAPS - PER RUBINETTI VAPORE/ACQUA
1186036	ø 21.5x6.5x2 mm	EXPOBAR 25012521	FOR STEAM/WATER TAPS - PER RUBINETTI VAPORE/ACQUA
1186299	ø 22x16x1 mm	FAEMA 590715000	FOR STEAM/WATER TAPS - PER RUBINETTI VAPORE/ACQUA
1186399	ø 30x17x3 mm	GAGGIA WGAUN6592-17Z	FOR LEVEL - PER LIVELLO
1186299	ø 22x16x1 mm	GRIMAC 1300900055-G207	FOR STEAM/WATER TAPS - PER RUBINETTI VAPORE/ACQUA
1528059	ø 18x6.5x1.5 mm	MARZOCCO L165/9	FOR STEAM/WATER TAPS - PER RUBINETTI VAPORE/ACQUA
1186036	ø 21.5x6.5x2 mm	MARZOCCO L165/9B	FOR STEAM/WATER TAPS - PER RUBINETTI VAPORE/ACQUA
1186399	ø 30x17x3 mm	NUOVA SIMONELLI 00200011	FOR STEAM/WATER TAPS - PER RUBINETTI VAPORE/ACQUA
1186399	ø 30x17x3 mm	SAECO WGAUN6592-17Z	FOR LEVEL - PER LIVELLO
1186142	ø 23x15x0.5 mm	SAN MARCO 205584	FOR STEAM/WATER TAPS - PER RUBINETTI VAPORE/ACQUA
1528059	ø 18x6.5x1.5 mm	SANREMO 10402040	FOR STEAM/WATER TAPS - PER RUBINETTI VAPORE/ACQUA
1186416	ø 15x11x2 mm	SPAZIALE 00523	FOR STEAM/WATER TAPS - PER RUBINETTI VAPORE/ACQUA
1528141	ø 22x6.5x5 mm	VIBIEMME RACCROBLMAEVO	FOR STEAM/WATER TAPS - PER RUBINETTI VAPORE/ACQUA
1528054	ø 12x5x1 mm	WEGA WY23260014	FOR BREW GROUPS - PER GRUPPI EROGAZIONE

SPINE ELASTICHE
CLASPS
SPANNHÜLSEN
ENCHUFES ELÁSTICOS

LF Code	Dimensions	Suitable for	Notes
1348216	ø 2x16 mm	BRASILIA 05522.0.00.03	FOR STEAM/WATER TAPS - PER RUBINETTI VAPORE/ACQUA
3526129	ø 3x14 mm	SAN MARCO 204016	FOR BREW GROUPS - PER GRUPPI EROGAZIONE
3053132	ø 3x22 mm	PAVONI 404205	FOR STEAM/WATER TAPS - PER RUBINETTI VAPORE/ACQUA
1348049	ø 4x20 mm	SAN MARCO 204060	FOR BREW GROUPS - PER GRUPPI EROGAZIONE
1250217	ø 5x20 mm	ASTORIA/CMA 10701	FOR INLET TAPS - PER RUBINETTI CARICO
1250217	ø 5x20 mm	WEGA WY10701	FOR INLET TAPS - PER RUBINETTI CARICO

VITI DEDICATE
SCREWS SPECIAL
SCHRAUBEN SPEZIELL
TORNILLOS ESPECIALES

1

2

3

4

5

6

Photo	LF Code	Dimensions	Suitable for	For machine model
1	**1184005**	M6	BEZZERA 7479951	GALATEA - GALATEA DOMUS - GIULIA - UNICA
1	**1184005**	M6	BRASILIA 13651.0.40.04	DECURTIS - GRADISCA - MINICLASSIC
2	**1528506**	M5x12 mm	CARIMALI 14.00700	ECO - SYSTEMA - UNO
3	**1184016**	---	CASADIO 590787001	VENTI
3	**1184016**	---	CIMBALI 590-787-001	JUNIOR - M20 - M25 - M27 - M28 - M30
3	**1184018**	---	CIMBALI 593-815-010	M21 - M24 - M29 - M31 - M32 - M39 - M39GT
4	**1184017**	---	CIMBALI 593-811-010	M21JUNIOR - M24 - M31 - M32 - M39GT - M39TE
5	**1528041**	M4x8 mm	ELEKTRA 01952015	BELLEEPOQUE - CLASSIC - KAPPA - MODERN - SIXTIES
6	**1528033**	---	FAEMA 4001135950	E61

VITI DEDICATE
SPECIFIC SCREWS
SPEZIFISCHE SCHRAUBEN
TORNILLOS ESPECÍFICOS

1

2

3

4

5

Photo	LF Code	Dimensions	Suitable for	For machine model
1	**1184005**	M6	FAEMA 4021135902	E61
2	**1184016**	---	FAEMA 590787001	E98 COMPACT
1	**1184005**	M6	FUTURMAT 01770601	ARIETE - CUSTOM - E61
3	**1528021**	M6	MARZOCCO L106/V	FB70 - FB80 - GB5 - GS3 - LINEA
4	**5066954**	2x9	QUICK MILL SPCHI2X9	0820 - 0835
1	**1184005**	M6	RENEKA AT7479951	AMICI - ATALANTE
5	**1528523**	---	SAN MARCO 400062	85 - 95 - LEVA
1	**1184005**	M6	VIBIEMME RACCPEFECA	CUBO - DOMOBAR - DOMOBARJUNIOR - DOMOBARSUPER - REPLICA

ASTORIA CMA

MOLLE ASTORIA/CMA
SPRINGS ASTORIA/CMA
FEDER ASTORIA/CMA
MUELLES ASTORIA/CMA

1

2

3

4

5

Photo	LF Code	Dimensions	Notes	Suitable for	For machine model
1	**1250547**	ø 11.5x16 mm	FOR WATER/STEAM PIPES - PER TUBI ACQUA/VAPORE	ASTORIA/CMA 10452	ALL MODELS - TUTTI I MODELLI
2	**1250001**	ø 11,4x18 mm	FOR WATER/STEAM PIPES - PER TUBI ACQUA/VAPORE	ASTORIA/CMA 10465	DIVINA - GLORIA - GLORIA P4Y - PERLA 4D
3	**1250546**	ø 14x44 mm	FOR INLET TAPS - PER RUBINETTI CARICO	ASTORIA/CMA 10451	ARGENTA - BRAVA - DIVINA
4	**1250501**	ø 46x141 mm	FOR BREW GROUPS - PER GRUPPI EROGAZIONE	ASTORIA/CMA 27250	RAPALLO AL
5	**1250332**	9x12 mm	FOR KNOBS - PER MANOPOLE	ASTORIA/CMA 10459	---

BEZZERA

MOLLE BEZZERA
SPRINGS BEZZERA
FEDER BEZZERA
MUELLES BEZZERA

1

2

3

4

5

6

Photo	LF Code	Dimensions	Notes	Suitable for	For machine model
1	**3053919**	---	FOR MOUNTING PANELS - PER FISSAGGIO PANNELLI	BEZZERA 5471533	ELLISSE - EBBIS
2	**5049014**	ø 7.5x22 mm	FOR EXPANSION VALVE - PER VALVOLA ESPANSIONE	BEZZERA 5471505	ELLISSE - EBBIS
3	**1250358**	ø 8x33 mm	FOR EXPANSION VALVE - PER VALVOLA ESPANSIONE	BEZZERA 5471506.01	B2009 COMPACT - B2013 - B6000
4	**1250446**	ø 9x35 mm	FOR INLET TAPS - PER RUBINETTI CARICO	BEZZERA 5471512	B2000 - B2000 AL
5	**5057135**	ø 11.7x16 mm	FOR WATER/STEAM PIPES - PER TUBI ACQUA/VAPORE	BEZZERA 5471532	BZ07 - BZ09 - BZ10 - BZ13 - GALATEA
6	**1250442**	ø 12.5x28	FOR EXPANSION VALVE - PER VALVOLA ESPANSIONE	BEZZERA 5471520	B2000 - B3000 - B4000

MOLLE BEZZERA
SPRINGS BEZZERA
FEDER BEZZERA
MUELLES BEZZERA

1

2

3

4

5

Photo	LF Code	Dimensions	Notes	Suitable for	For machine model
1	**1250011**	ø 14.6x21 mm	FOR BREW GROUPS - PER GRUPPI EROGAZIONE	BEZZERA 7479970	GALATEA - GIULIA - UNICA
2	**1250545**	ø 14x10 mm	FOR WATER/STEAM PIPES - PER TUBI ACQUA/VAPORE	BEZZERA 5471504	B2000 - ELLISSE - EBBIS
3	**1250515**	ø 14x33 mm	FOR BREW GROUPS - PER GRUPPI EROGAZIONE	BEZZERA 7479944	GALATEA - GIULIA - UNICA
4	**1250537**	ø 14x45 mm	FOR BREW GROUPS - PER GRUPPI EROGAZIONE	BEZZERA 7479936	GALATEA - GIULIA - UNICA
5	**1250357**	ø 46x131 mm	FOR BREW GROUPS - PER GRUPPI EROGAZIONE	BEZZERA 5471537	B2000 AL - ELLISSE AL - STREGA

BFC

MOLLE BFC
SPRINGS BFC
FEDER BFC
MUELLES BFC

1

2

3

4

5

Photo	LF Code	Dimensions	Notes	Suitable for	For machine model
1	**1250415**	ø 10x32 mm	FOR STEAM/WATER TAPS - PER RUBINETTI VAPORE/ACQUA	BFC 0540070	CLASSICA - DELUX - LIRA
2	**1250536**	ø 13x42 mm	FOR BREW GROUPS - PER GRUPPI EROGAZIONE	BFC 0530030	CLASSICA - DELUX - LIRA
3	**1250515**	ø 14x33 mm	FOR BREW GROUPS - PER GRUPPI EROGAZIONE	BFC 0530045	CLASSICA - DELUX - LIRA
4	**1250537**	ø 14x45 mm	FOR BREW GROUPS - PER GRUPPI EROGAZIONE	BFC 0530030	CLASSICA - DELUX - LIRA
5	**1250516**	ø 15x28 mm	FOR BREW GROUPS - PER GRUPPI EROGAZIONE	BFC 0530095	CLASSICA - DELUX - LIRA

BIANCHI

MOLLE BIANCHI
SPRINGS BIANCHI
FEDER BIANCHI
MUELLES BIANCHI

1

2

Photo	LF Code	Dimensions	Notes	Suitable for	For machine model
1	**1250402**	ø 7x28 mm	FOR BREW GROUPS - PER GRUPPI EROGAZIONE	BIANCHI 43125216	LUCIA - SOFIA
2	**1250151**	ø 12x15 mm	FOR WATER/STEAM PIPES - PER TUBI ACQUA/VAPORE	BIANCHI 07034711	SOFIA

BRASILIA

MOLLE BRASILIA
SPRINGS BRASILIA
FEDER BRASILIA
MUELLES BRASILIA

1

2

3

4

5

6

Photo	LF Code	Dimensions	Notes	Suitable for	For machine model
1	**1250204**	ø 7x33 mm	FOR INLET TAPS - PER RUBINETTI CARICO	BRASILIA 17694.0.00.03	CENTURY - GRADISCA
2	**1250201**	ø 8x20 mm	FOR INLET TAPS - PER RUBINETTI CARICO	BRASILIA 05538.0.00.03	CENTURY AMERICA
3	**1250202**	ø 8x30 mm	FOR INLET TAPS - PER RUBINETTI CARICO	BRASILIA 00870.0.00.03	CENTURY - PORTOFINO
4	**1250074**	ø 10.5x27 mm	FOR STEAM/WATER TAPS - PER RUBINETTI VAPORE/ACQUA	BRASILIA 10962.0.00.03	CENTURY - PORTOFINO
5	**1250203**	ø 11x30 mm	FOR INLET TAPS - PER RUBINETTI CARICO	BRASILIA 00884.0.00.03	CENTURY - PORTOFINO
6	**1250548**	ø 11x58 mm	FOR BREW GROUPS - PER GRUPPI EROGAZIONE	BRASILIA 03788.0.00.03	CENTURY RESTYLING

MOLLE BRASILIA
SPRINGS BRASILIA
FEDER BRASILIA
MUELLES BRASILIA

1

2

3

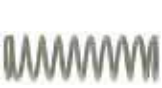
4

5

6

Photo	LF Code	Dimensions	Notes	Suitable for	For machine model
1	**1250151**	ø 12x15 mm	FOR WATER/STEAM PIPES - PER TUBI ACQUA/VAPORE	BRASILIA 07060.0.00.03	CLASSICA - GRADISCA
2	**1250011**	ø 14.6x21 mm	FOR BREW GROUPS - PER GRUPPI EROGAZIONE	BRASILIA 12941.0.00.03	DECURTIS - GRADISCA
3	**1250515**	ø 14x33 mm	FOR BREW GROUPS - PER GRUPPI EROGAZIONE	BRASILIA 08953.0.00.03	DECURTIS - GRADISCA
4	**1250537**	ø 14x45 mm	FOR BREW GROUPS - PER GRUPPI EROGAZIONE	BRASILIA 08952.0.00.03	DECURTIS - GRADISCA
5	**1250521**	ø 15x17 mm	FOR STEAM/WATER TAPS - PER RUBINETTI VAPORE/ACQUA	BRASILIA 00879.0.00.03	BAR - AMERICA
6	**1250501**	ø 46x141 mm	FOR BREW GROUPS - PER GRUPPI EROGAZIONE	BRASILIA 02222.0.00.03	DECURTIS - PORTOFINO AL

BRUGNETTI-AURORA

MOLLE BRUGNETTI/AURORA
SPRINGS BRUGNETTI/AURORA
FEDER BRUGNETTI/AURORA
MUELLES BRUGNETTI/AURORA

1

Photo	LF Code	Dimensions	Notes	Suitable for	For machine model
1	**1250506**	ø 9x14 mm	FOR BREW GROUPS - PER GRUPPI EROGAZIONE	BRUGNETTI 000180	ALEXIA - C

CARIMALI

MOLLE CARIMALI
SPRINGS CARIMALI
FEDER CARIMALI
MUELLES CARIMALI

1

2

3

4

5

6

Photo	LF Code	Dimensions	Notes	Suitable for	For machine model
1	**3053919**	---	FOR MOUNTING PANELS - PER FISSAGGIO PANNELLI	CARIMALI 95.00970	---
2	**1250211**	---	FOR KNOBS - PER MANOPOLE	CARIMALI 14.00856	ECO - SYSTEMA - UNO
3	**1250214**	ø 9.5x10 mm	FOR INLET TAPS - PER RUBINETTI CARICO	CARIMALI 14.00172	ECO - SYSTEMA - UNO
4	**1250361**	ø 10.5x32 mm	FOR STEAM/WATER TAPS - PER RUBINETTI VAPORE/ACQUA	CARIMALI 95.05032	PRATICA
5	**1250212**	ø 11.5x31 mm	FOR STEAM/WATER TAPS - PER RUBINETTI VAPORE/ACQUA	CARIMALI 14.00847	ECO - SYSTEMA - UNO
6	**1250019**	ø 12x16.5 mm	FOR WATER/STEAM PIPES - PER TUBI ACQUA/VAPORE	CARIMALI 13.00059	ETA BETA - E9 ESPRESSO - KIKKO

CASADIO

MOLLE CASADIO
SPRINGS CASADIO
FEDER CASADIO
MUELLES CASADIO

1

Photo	LF Code	Dimensions	Notes	Suitable for	For machine model
1	**1250226**	ø 11x24 mm	FOR WATER/STEAM PIPES - PER TUBI ACQUA/VAPORE	CASADIO 485061010	DIECI - DODICI - VENTI

CIMBALI

MOLLE CIMBALI
SPRINGS CIMBALI
FEDER CIMBALI
MUELLES CIMBALI

1 2 3 4 5 6

Photo	LF Code	Dimensions	Notes	Suitable for	For machine model
1	**1081012**	---	FOR BREW GROUPS - PER GRUPPI EROGAZIONE	CIMBALI 458-094-000	M20 - M21 LEVA - M25
2	**1250162**	ø 6.5x20 mm	FOR INLET TAPS - PER RUBINETTI CARICO	CIMBALI 4731-027-556	M39 - M39GT
3	**1250228**	ø 11.5x24 mm	FOR INLET TAPS - PER RUBINETTI CARICO	CIMBALI 418-014-000	M27 - M27 2008 - M28
4	**1250226**	ø 11x24 mm	FOR STEAM/WATER TAPS - PER RUBINETTI VAPORE/ACQUA	CIMBALI 485-061-010	M25 - M27 - M28
5	**1250404**	ø 11x31 mm	FOR BREW GROUPS - PER GRUPPI EROGAZIONE	CIMBALI 4731-030-495	M20 - M25
6	**1250160**	ø 14x23 mm	FOR INLET TAPS - PER RUBINETTI CARICO	CIMBALI 4731-022-508	M39 - M39GT

MOLLE CIMBALI
SPRINGS CIMBALI
FEDER CIMBALI
MUELLES CIMBALI

1 2 3 4 5

Photo	LF Code	Dimensions	Notes	Suitable for	For machine model
1	**1250227**	ø 18x30 mm	FOR INLET TAPS - PER RUBINETTI CARICO	CIMBALI 419-004-030	M27 - M28 - M30
2	**1250013**	ø 48/30x150/150 mm	FOR BREW GROUPS - PER GRUPPI EROGAZIONE	CIMBALI	M20 - M25
3	**1250229**	---	FOR BREW GROUPS - PER GRUPPI EROGAZIONE	CIMBALI 460-243-000	M20 - M25
4	**1250233**	---	FOR BREW GROUPS - PER GRUPPI EROGAZIONE	CIMBALI 460-242-000	M20 - M25
5	**1250015**	---	FOR FLOAT - PER GALLEGGIANTE	CIMBALI 464-078-000	M20 - M25 - M28 - M30

DELONGHI

MOLLE DELONGHI
SPRINGS DELONGHI
FEDER DELONGHI
MUELLES DELONGHI

1

2

3

Photo	LF Code	Dimensions	Notes	Suitable for	For machine model
1	**1250343**	ø 1.1 mm	---	DELONGHI 6132112100	ESAM5400
2	**1250344**	ø 1.2 mm	---	DELONGHI 6113210021	ECAM23.210.W - ECAM26.455.C
3	**1250342**	ø 1.1 mm	---	DELONGHI 6132101300	ECAM23.210.W - ECAM26.455.C

MOLLE DELONGHI
SPRINGS DELONGHI
FEDERN DELONGHI
MUELLES DELONGHI

1

2

3

4

5

Photo	LF Code	Dimensions	Notes	Suitable for	For machine model
1	**1250340**	ø 7.5/5x25 mm	FOR BREW GROUPS - PER GRUPPI EROGAZIONE	DELONGHI 6132106900	ESAM5400 - ESAM5400EX
2	**1250346**	ø 8.7/6x12.3 mm	FOR BREW GROUPS - PER GRUPPI EROGAZIONE	DELONGHI 6132101600	ECOV310AZ - EC155 - EC300M
3	**1250370**	ø 9/5.5x13 mm	FOR BREW GROUPS - PER GRUPPI EROGAZIONE	DELONGHI 6113211931	ECI341 - ECOV310 - EC150 - EC300M
4	**1250347**	ø 7/4.3x11.4 mm	FOR CREAM FROTHER VALVE - PER VALVOLA MONTACREMA	DELONGHI 6132106700	ESAM5400
5	**1250339**	ø 7/5x13 mm	FOR CREAM FROTHERS - PER MONTACREMA	DELONGHI 6132112200	ECAM23.210.W - ECAM26.455.C

MOLLE DELONGHI
SPRINGS DELONGHI
FEDER DELONGHI
MUELLES DELONGHI

1

2

3

4

Photo	LF Code	Dimensions	Notes	Suitable for	For machine model
1	**5076359**	ø 13.7 mm	FOR EJECTION ROD - PER ASTA ESPULSIONE	DELONGHI 6132103500	EAM2000 - ECA14200 - ESAM04.350
2	**5059580**	ø 12x5 mm	FOR KNOB - PER MANOPOLA	DELONGHI 6113211791	BAR40 - BCO420 - ECI341 - EC150
3	**1250345**	ø 12.5/10.5x16 mm	FOR WATER CONTAINER - PER CONTENITORE ACQUA	DELONGHI 6132100800	ECOV310AZ - EC155 - EC300M
4	**1250341**	ø 12.5/11x16 mm	FOR WATER CONTAINER - PER CONTENITORE ACQUA	DELONGHI 6113210251	ECAM26.455.C

ECM

MOLLE ECM
SPRINGS ECM
FEDER ECM
MUELLES ECM

1

2

3

4

Photo	LF Code	Dimensions	Notes	Suitable for	For machine model
1	**1250073**	ø 14.5x32 mm	FOR INLET TAPS - PER RUBINETTI CARICO	ECM C019900100	LAURA - MICHELANGELO - RAFFAELLO
2	**1250515**	ø 14x33 mm	FOR BREW GROUPS - PER GRUPPI EROGAZIONE	ECM C219900431	GIOTTO - VENEZIANO
3	**1250537**	ø 14x45 mm	FOR BREW GROUPS - PER GRUPPI EROGAZIONE	ECM C219900423	GIOTTO - VENEZIANO
4	**1250516**	ø 15x28 mm	FOR BREW GROUPS - PER GRUPPI EROGAZIONE	ECM C219900427	GIOTTO - VENEZIANO

ECM MANUFACTURE

MOLLE ECM MANUFACTURE
SPRINGS ECM MANUFACTURE
FEDER ECM MANUFACTURE
MUELLES ECM MANUFACTURE

1 2 3 4 5 6

Photo	LF Code	Dimensions	Notes	Suitable for	For machine model
1	**1250348**	ø 10.5x29.3 mm	FOR WATER/STEAM PIPES - PER TUBI ACQUA/VAPORE	ECM MANUFACTURE P6003.13	ELEKTRONIKA II PROFI
2	**1250547**	ø 11.5x16 mm	FOR WATER/STEAM PIPES - PER TUBI ACQUA/VAPORE	ECM MANUFACTURE P6011	CLASSIKA II - MECHANIKA
3	**1250356**	ø 13x27 mm	FOR STEAM/WATER TAPS - PER RUBINETTI VAPORE/ACQUA	ECM MANUFACTURE P6003.7	ELEKTRONIKA II PROFI
4	**1250515**	ø 14x33 mm	FOR BREW GROUPS - PER GRUPPI EROGAZIONE	ECM MANUFACTURE C219900431	CLASSIKA II - MECHANIKA
5	**1250537**	ø 14x45 mm	FOR BREW GROUPS - PER GRUPPI EROGAZIONE	ECM MANUFACTURE C219900423	CLASSIKA II - MECHANIKA
6	**1250516**	ø 15x28 mm	FOR BREW GROUPS - PER GRUPPI EROGAZIONE	ECM MANUFACTURE C219900427	CLASSIKA II - MECHANIKA

ELEKTRA

MOLLE ELEKTRA
SPRINGS ELEKTRA
FEDER ELEKTRA
MUELLES ELEKTRA

1 2 3 4 5

Photo	LF Code	Dimensions	Notes	Suitable for	For machine model
1	**1250051**	---	FOR BREW GROUPS - PER GRUPPI EROGAZIONE	ELEKTRA 01902092	CLASSIC BARLUME - SIXTIES
2	**1250052**	ø 12.2x35 mm	FOR STEAM/WATER TAPS - PER RUBINETTI VAPORE/ACQUA	ELEKTRA 01189035	CLASSIC BARLUME - SIXTIES
3	**1250019**	ø 12x16.5 mm	FOR WATER/STEAM PIPES - PER TUBI ACQUA/VAPORE	ELEKTRA 01912035	CLASSIC BARLUME - SIXTIES
4	**1250050**	ø 20x19 mm	FOR BREW GROUPS - PER GRUPPI EROGAZIONE	ELEKTRA 01242035	CLASSIC BARLUME - SIXTIES
5	**1250017**	ø 37x94 mm	FOR BREW GROUPS - PER GRUPPI EROGAZIONE	ELEKTRA 00819014	MICROCASA

EXPOBAR

MOLLE EXPOBAR
SPRINGS EXPOBAR
FEDER EXPOBAR
MUELLES EXPOBAR

1 2 3 4

Photo	LF Code	Dimensions	Notes	Suitable for	For machine model
1	**1250071**	ø 8x32 mm	FOR INLET TAPS - PER RUBINETTI CARICO	EXPOBAR 55000010	EB61 - NEW ELEGANCE
2	**1250415**	ø 10x32 mm	FOR STEAM/WATER TAPS - PER RUBINETTI VAPORE/ACQUA	EXPOBAR 30370040	ELEN - G10 - MARKUS
3	**1250547**	ø 11.5x16 mm	FOR WATER/STEAM PIPES - PER TUBI ACQUA/VAPORE	EXPOBAR 30370076	ELEN - G10 - MARKUS
4	**1250163**	ø 12x30 mm	FOR INLET TAPS - PER RUBINETTI CARICO	EXPOBAR 55000020	EB61 - NEW ELEGANCE

MOLLE EXPOBAR
SPRINGS EXPOBAR
FEDERN EXPOBAR
MUELLES EXPOBAR

1 2 3 4

Photo	LF Code	Dimensions	Notes	Suitable for	For machine model
1	**1250536**	ø 13x42 mm	FOR BREW GROUPS - PER GRUPPI EROGAZIONE	EXPOBAR CTAV1-08	EB61 - OFFICE
2	**1250363**	ø 13.5x24 mm	FOR STEAM/WATER TAPS - PER RUBINETTI VAPORE/ACQUA	EXPOBAR 55000070	DIAMANT
3	**1250073**	ø 14.5x32 mm	FOR INLET TAPS - PER RUBINETTI CARICO	EXPOBAR 55000030	EB61 - ELEN - G10
4	**1250656**	ø 14.5x35 mm	FOR BREW GROUPS - PER GRUPPI EROGAZIONE	EXPOBAR CTAV1-06	EB61 - OFFICE

FAEMA

MOLLE FAEMA
SPRINGS FAEMA
FEDER FAEMA
MUELLES FAEMA

1

2

3

4

5

6

Photo	LF Code	Dimensions	Notes	Suitable for	For machine model
1	**1250334**	---	FOR STEAM/WATER TAPS - PER RUBINETTI VAPORE/ACQUA	FAEMA 911310000	ENOVA - STYLEMA
2	**1250162**	ø 6.5x20 mm	FOR INLET TAPS - PER RUBINETTI CARICO	FAEMA 4731027556	ELITE - E61
3	**1250403**	ø 7.5x27 mm	FOR BREW GROUPS - PER GRUPPI EROGAZIONE	FAEMA 4731021631	COMPACT - E64 - E66 - P4 - P6
4	**1250511**	ø 8x20 mm	FOR BREW GROUPS - PER GRUPPI EROGAZIONE	FAEMA 4731135893	E61
5	**1250202**	ø 8x30 mm	FOR INLET TAPS - PER RUBINETTI CARICO	FAEMA	E61
6	**1250415**	ø 10x32 mm	FOR STEAM/WATER TAPS - PER RUBINETTI VAPORE/ACQUA	FAEMA 4731103918	COMPACT - EXPRESS - E97

MOLLE FAEMA
SPRINGS FAEMA
FEDER FAEMA
MUELLES FAEMA

1

2

3

4

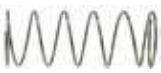
5

6

Photo	LF Code	Dimensions	Notes	Suitable for	For machine model
1	**1250228**	ø 11.5x24 mm	FOR INLET TAPS - PER RUBINETTI CARICO	FAEMA 418014000	ELITE - EMBLEMA - ENOVA
2	**1250226**	ø 11x24 mm	FOR STEAM/WATER TAPS - PER RUBINETTI VAPORE/ACQUA	FAEMA 485061010	ELITE - EMBLEMA - ENOVA
3	**1250404**	ø 11x31 mm	FOR STEAM/WATER TAPS - PER RUBINETTI VAPORE/ACQUA	FAEMA 4731030495	DUE - ELITE - EMBLEMA
4	**1250157**	ø 12.5x30 mm	FOR STEAM/WATER TAPS - PER RUBINETTI VAPORE/ACQUA	FAEMA 4731135884	E61
5	**1250163**	ø 12x30 mm	FOR INLET TAPS - PER RUBINETTI CARICO	FAEMA 4731023109	STAR
6	**1250408**	ø 13x21 mm	FOR STEAM/WATER TAPS - PER RUBINETTI VAPORE/ACQUA	FAEMA 4731132350	DUE - ELITE - EMBLEMA

MOLLE FAEMA
SPRINGS FAEMA
FEDER FAEMA
MUELLES FAEMA

1 2 3 4 5 6

Photo	LF Code	Dimensions	Notes	Suitable for	For machine model
1	**1250536**	ø 13x42 mm	FOR BREW GROUPS - PER GRUPPI EROGAZIONE	FAEMA 4731135896	E61
2	**1250160**	ø 14x23 mm	FOR INLET TAPS - PER RUBINETTI CARICO	FAEMA 4731022508	E61
3	**1250158**	ø 14x28 mm	FOR INLET TAPS - PER RUBINETTI CARICO	FAEMA 4731020408	E61
4	**1250515**	ø 14x33 mm	FOR BREW GROUPS - PER GRUPPI EROGAZIONE	FAEMA 4731135918	E61
5	**1250537**	ø 14x45 mm	FOR BREW GROUPS - PER GRUPPI EROGAZIONE	FAEMA	E61
6	**1250521**	ø 15x17 mm	FOR STEAM/WATER TAPS - PER RUBINETTI VAPORE/ACQUA	FAEMA 4731135883	E61

MOLLE FAEMA
SPRINGS FAEMA
FEDERN FAEMA
MUELLES FAEMA

1 2 3 4

Photo	LF Code	Dimensions	Notes	Suitable for	For machine model
1	**1250516**	ø 15x28 mm	FOR EXPANSION VALVE - PER VALVOLA ESPANSIONE	FAEMA	E61
2	**1250401**	ø 22x20 mm	FOR LEVEL - PER LIVELLO	FAEMA 4731018635	STAR
3	**1250417**	ø 26x14 mm	FOR WATER/STEAM PIPES - PER TUBI ACQUA/VAPORE	FAEMA 4731109279	COMPACT - EXPRESS - E97
4	**1250405**	ø 37x48 mm	FOR BREW GROUPS - PER GRUPPI EROGAZIONE	FAEMA 4731116463	COMPACT

FIAMMA RST

MOLLE FIAMMA RST
SPRINGS FIAMMA RST
FEDER FIAMMA RST
MUELLES FIAMMA RST

1 2 3 4 5

Photo	LF Code	Dimensions	Notes	Suitable for	For machine model
1	**1250202**	ø 8x30 mm	FOR INLET TAPS - PER RUBINETTI CARICO	FIAMMA 5.0.016.0234	ATLANTIC - MARINA - PRESTIGE
2	**1250415**	ø 10x32 mm	FOR STEAM/WATER TAPS - PER RUBINETTI VAPORE/ACQUA	FIAMMA 5.0.016.0302	ATLANTIC - PRESTIGE
3	**1250548**	ø 11x58 mm	FOR BREW GROUPS - PER GRUPPI EROGAZIONE	FIAMMA 5.0.025.0006	PRESTIGE
4	**1250151**	ø 12x15 mm	FOR WATER/STEAM PIPES - PER TUBI ACQUA/VAPORE	FIAMMA 5.0.025.7060	ATLANTIC - PRESTIGE
5	**1250349**	ø 14.5x28 mm	FOR INLET TAPS - PER RUBINETTI CARICO	FIAMMA 5.0.016.0214	ATLANTIC - MARINA - PRESTIGE

FIORENZATO C.S.

MOLLE FIORENZATO CS
SPRINGS FIORENZATO CS
FEDER FIORENZATO CS
MUELLES FIORENZATO CS

1 2 3

Photo	LF Code	Dimensions	Notes	Suitable for	For machine model
1	**1250071**	ø 8x32 mm	FOR INLET TAPS - PER RUBINETTI CARICO	FIORENZATO A2200205	OLD MODELS
2	**1250365**	ø 11.5x30 mm	FOR STEAM/WATER TAPS - PER RUBINETTI VAPORE/ACQUA	FIORENZATO A2200002	DUCALE - FENICE
3	**1250151**	ø 12x15 mm	FOR WATER/STEAM PIPES - PER TUBI ACQUA/VAPORE	FIORENZATO A2200001	BRICOLETTA - DUCALE

MOLLE FIORENZATO CS
SPRINGS FIORENZATO CS
FEDERN FIORENZATO CS
MUELLES FIORENZATO CS

1

2

3

4

Photo	LF Code	Dimensions	Notes	Suitable for	For machine model
1	**1250073**	ø 14.5x32 mm	FOR BREW GROUPS - PER GRUPPI EROGAZIONE	FIORENZATO A2200209	BRICOLETTA - DUCALE
2	**1250011**	ø 14.6x21 mm	FOR BREW GROUPS - PER GRUPPI EROGAZIONE	FIORENZATO A2200192	BRICOLETTA - DUCALE
3	**1250537**	ø 14x45 mm	FOR BREW GROUPS - PER GRUPPI EROGAZIONE	FIORENZATO A2200177	BRICOLETTA - DUCALE
4	**1250113**	ø 49/35 mm - 160/142 mm	FOR BREW GROUPS - PER GRUPPI EROGAZIONE	FIORENZATO A2200242	PIAZZA SAN MARCO

FRACINO

MOLLE FRACINO
SPRINGS FRACINO
FEDER FRACINO
MUELLES FRACINO

1

2

3

Photo	LF Code	Dimensions	Notes	Suitable for	For machine model
1	**1250361**	ø 10.5x32 mm	FOR STEAM/WATER TAPS - PER RUBINETTI VAPORE/ACQUA	FRACINO FC222U	BAMBINO
2	**1250359**	ø 10.7x23.5 mm	FOR WATER/STEAM PIPES - PER TUBI ACQUA/VAPORE	FRACINO FC222C	BAMBINO - CHERUB
3	**1250360**	ø 33x32 mm	FOR KNOBS - PER MANOPOLE	FRACINO FC222N	BAMBINO

FUTURMAT-ARIETE

MOLLE FUTURMAT
SPRINGS FUTURMAT
FEDER FUTURMAT
MUELLES FUTURMAT

1 2 3 4 5 6

Photo	LF Code	Dimensions	Notes	Suitable for	For machine model
1	**1250402**	ø 7x28 mm	FOR BREW GROUPS - PER GRUPPI EROGAZIONE	FUTURMAT 07507304	RIMINI
2	**1250112**	ø 8x20 mm	FOR BREW GROUPS - PER GRUPPI EROGAZIONE	FUTURMAT 0212703	PALANCA
3	**1250511**	ø 8x20 mm	FOR BREW GROUPS - PER GRUPPI EROGAZIONE	FUTURMAT 02446409	ARIETE - E61
4	**1250202**	ø 8x30 mm	FOR INLET TAPS - PER RUBINETTI CARICO	FUTURMAT 01720606	ARIETE - RIMINI
5	**1250415**	ø 10x32 mm	FOR STEAM/WATER TAPS - PER RUBINETTI VAPORE/ACQUA	FUTURMAT 10391803	PALANCA - E61
6	**1250549**	ø 11x25 mm	FOR STEAM/WATER TAPS - PER RUBINETTI VAPORE/ACQUA	FUTURMAT 08165300	ARIETE - RIMINI

MOLLE FUTURMAT
SPRINGS FUTURMAT
FEDER FUTURMAT
MUELLES FUTURMAT

1 2 3 4 5 6

Photo	LF Code	Dimensions	Notes	Suitable for	For machine model
1	**1250536**	ø 13x42 mm	FOR BREW GROUPS - PER GRUPPI EROGAZIONE	FUTURMAT 02318400	ARIETE - E61
2	**1250160**	ø 14x23 mm	FOR BREW GROUPS - PER GRUPPI EROGAZIONE	FUTURMAT 02250801	PALANCA
3	**1250515**	ø 14x33 mm	FOR BREW GROUPS - PER GRUPPI EROGAZIONE	FUTURMAT 01784909	ARIETE - E61
4	**1250537**	ø 14x45 mm	FOR BREW GROUPS - PER GRUPPI EROGAZIONE	FUTURMAT 02054609	ARIETE - E61
5	**1250517**	ø 15.5x29 mm	FOR INLET TAPS - PER RUBINETTI CARICO	FUTURMAT 00109108	ARIETE - RIMINI
6	**1250516**	ø 15x28 mm	FOR BREW GROUPS - PER GRUPPI EROGAZIONE	FUTURMAT 01854306	ARIETE - E61

MOLLE FUTURMAT
SPRINGS FUTURMAT
FEDERN FUTURMAT
MUELLES FUTURMAT

1

2

3

Photo	LF Code	Dimensions	Notes	Suitable for	For machine model
1	**1250510**	ø 29x30 mm	FOR STEAM/WATER TAPS - PER RUBINETTI VAPORE/ACQUA	FUTURMAT 08018707	ARIETE - F3 - RIMINI
2	**1250179**	ø 34x34 mm	FOR STEAM/WATER TAPS - PER RUBINETTI VAPORE/ACQUA	FUTURMAT 10907509	CUSTOM - E61 - PALANCA
3	**1250407**	ø 46x170 mm	FOR BREW GROUPS - PER GRUPPI EROGAZIONE	FUTURMAT 02241206	PALANCA

GAGGIA

MOLLE GAGGIA
SPRINGS GAGGIA
FEDER GAGGIA
MUELLES GAGGIA

1

2

3

4

5

Photo	LF Code	Dimensions	Notes	Suitable for	For machine model
1	**1250901**	ø 4x29 mm	FOR BOILER VALVE - PER VALVOLA CALDAIA	GAGGIA 9011.132	ACCADEMIA - TITANIUM - UNICA
2	**5073717**	ø 14x28 mm	FOR BREW GROUPS - PER GRUPPI EROGAZIONE	GAGGIA 9161.198	ACCADEMIA - TITANIUM
3	**5060579**	---	FOR BREW GROUPS - PER GRUPPI EROGAZIONE	GAGGIA 9161.378	ACCADEMIA - TITANIUM
4	**1250369**	---	FOR BREW GROUPS - PER GRUPPI EROGAZIONE	GAGGIA 11001556	ACCADEMIA - TITANIUM
5	**5059829**	44 mm	FOR BREW GROUPS - PER GRUPPI EROGAZIONE	GAGGIA 9161.046	ACCADEMIA - TITANIUM

MOLLE GAGGIA
SPRINGS GAGGIA
FEDER GAGGIA
MUELLES GAGGIA

1 2 3 4 5

Photo	LF Code	Dimensions	Notes	Suitable for	For machine model
1	**1250239**	---	FOR COFFEE HOPPER - PER CONTENITORE CAFFE	GAGGIA 11001693	CAPPUCCINO XTWO
2	**1250536**	ø 13x42 mm	FOR INLET TAPS - PER RUBINETTI CARICO	GAGGIA WGA40010890	DECO - GD - GE
3	**1250367**	ø 7,6x17 mm	FOR MUSHROOM VALVE - PER VALVOLA A FUNGO	GAGGIA EF0013	GRAN GAGGIA
4	**5031970**	ø 7x21 mm	FOR MUSHROOM VALVE - PER VALVOLA A FUNGO	GAGGIA 126761518	CAREZZA DELUXE
5	**1250241**	ø 4 mm	---	GAGGIA 9011.144	ACCADEMIA - BRERA

MOLLE GAGGIA
SPRINGS GAGGIA
FEDER GAGGIA
MUELLES GAGGIA

1 2 3 4 5 6

Photo	LF Code	Dimensions	Notes	Suitable for	For machine model
1	**1250238**	ø 4x21 mm	FOR STEAM/WATER TAPS - PER RUBINETTI VAPORE/ACQUA	GAGGIA 126765317	TITANIUM
2	**1250236**	ø 9x21 mm	FOR STEAM/WATER TAPS - PER RUBINETTI VAPORE/ACQUA	GAGGIA 11000759	CAPPUCCINO XTWO
3	**1250206**	---	FOR STEAM/WATER TAPS - PER RUBINETTI VAPORE/ACQUA	GAGGIA RB0816	FD2000 - FE2000 - TD - TE
4	**5071472**	---	FOR STEAM/WATER TAPS - PER RUBINETTI VAPORE/ACQUA	GAGGIA WGARB0693	SYNCRONY - TITANIUM
5	**1250534**	ø 12x22 mm	FOR WATER/STEAM PIPES - PER TUBI ACQUA/VAPORE	GAGGIA WGARB0882	DECO - FD2000 - FE2000
6	**1250417**	ø 26x14 mm	FOR WATER/STEAM PIPES - PER TUBI ACQUA/VAPORE	GAGGIA WGARB0693	D90 - E90 - TD - TE

GAGGIA SPAGNA

MOLLE GAGGIA SPAGNA
SPRINGS GAGGIA SPAGNA
FEDER GAGGIA SPAGNA
MUELLES GAGGIA SPAGNA

1 2 3 4 5 6

Photo	LF Code	Dimensions	Notes	Suitable for	For machine model
1	**1250402**	ø 7x28 mm	FOR BREW GROUPS - PER GRUPPI EROGAZIONE	GAGGIA SPAGNA 07507304	NERA
2	**1250112**	ø 8x20 mm	FOR BREW GROUPS - PER GRUPPI EROGAZIONE	GAGGIA SPAGNA 02122703	PALANCA
3	**1250202**	ø 8x30 mm	FOR INLET TAPS - PER RUBINETTI CARICO	GAGGIA SPAGNA 01720606	KB - PALANCA
4	**1250415**	ø 10x32 mm	FOR STEAM/WATER TAPS - PER RUBINETTI VAPORE/ACQUA	GAGGIA SPAGNA 10391803	PALANCA
5	**1250549**	ø 11x25 mm	FOR STEAM/WATER TAPS - PER RUBINETTI VAPORE/ACQUA	GAGGIA SPAGNA 08165300	BELLA - G6 - KB
6	**1250536**	ø 13x42 mm	FOR BREW GROUPS - PER GRUPPI EROGAZIONE	GAGGIA SPAGNA 02318400	NERA

MOLLE GAGGIA SPAGNA
SPRINGS GAGGIA SPAGNA
FEDERN GAGGIA SPAGNA
MUELLES GAGGIA SPAGNA

1 2 3 4 5

Photo	LF Code	Dimensions	Notes	Suitable for	For machine model
1	**1250160**	ø 14x23 mm	FOR BREW GROUPS - PER GRUPPI EROGAZIONE	GAGGIA SPAGNA 02250801	PALANCA
2	**1250517**	ø 15.5x29 mm	FOR INLET TAPS - PER RUBINETTI CARICO	GAGGIA SPAGNA 00109108	BELLA - G6 - KB
3	**1250510**	ø 29x30 mm	FOR STEAM/WATER TAPS - PER RUBINETTI VAPORE/ACQUA	GAGGIA SPAGNA 08018707	BELLA
4	**1250179**	ø 34x34 mm	FOR STEAM/WATER TAPS - PER RUBINETTI VAPORE/ACQUA	GAGGIA SPAGNA 10907509	PALANCA
5	**1250407**	ø 46x170 mm	FOR BREW GROUPS - PER GRUPPI EROGAZIONE	GAGGIA SPAGNA 02241206	PALANCA

GRIMAC

MOLLE GRIMAC
SPRINGS GRIMAC
FEDER GRIMAC
MUELLES GRIMAC

1 2 3 4 5 6

Photo	LF Code	Dimensions	Notes	Suitable for	For machine model
1	**1250286**	ø 7.5x24 mm	FOR MUSHROOM VALVE - PER VALVOLA A FUNGO	GRIMAC 1180100001-MG015/1	OPALE - TERRY
2	**1250202**	ø 8x30 mm	FOR STEAM/WATER TAPS - PER RUBINETTI VAPORE/ACQUA	GRIMAC GR359	ZOLAII
3	**1250071**	ø 8x32 mm	FOR INLET TAPS - PER RUBINETTI CARICO	GRIMAC 1180100081-FS214	G10 - MIA
4	**1250547**	ø 11.5x16 mm	FOR WATER/STEAM PIPES - PER TUBI ACQUA/VAPORE	GRIMAC 1180100012-AS035	ECLISSE - MIA
5	**1250365**	ø 11.5x30 mm	FOR STEAM/WATER TAPS - PER RUBINETTI VAPORE/ACQUA	GRIMAC 1180100097-GR362	ZOLAII
6	**1250203**	ø 11x30 mm	FOR STEAM/WATER TAPS - PER RUBINETTI VAPORE/ACQUA	GRIMAC 1180100035-C295	G10

MOLLE GRIMAC
SPRINGS GRIMAC
FEDER GRIMAC
MUELLES GRIMAC

1 2 3 4 5 6

Photo	LF Code	Dimensions	Notes	Suitable for	For machine model
1	**1250157**	ø 12.5x30 mm	FOR STEAM/WATER TAPS - PER RUBINETTI VAPORE/ACQUA	GRIMAC GR742	ECLISSE - TEN
2	**1250151**	ø 12x15 mm	FOR STEAM/WATER TAPS - PER RUBINETTI VAPORE/ACQUA	GRIMAC A2200001	G11
3	**1250536**	ø 13x42 mm	FOR BREW GROUPS - PER GRUPPI EROGAZIONE	GRIMAC 1180100053-GR780	ECLISSE - TEN
4	**1250656**	ø 14.5x35 mm	FOR BREW GROUPS - PER GRUPPI EROGAZIONE	GRIMAC 1180100054-GR760	ECLISSE - TEN
5	**1250652**	ø 15x18 mm	FOR STEAM/WATER TAPS - PER RUBINETTI VAPORE/ACQUA	GRIMAC GR799	ECLISSE - TEN
6	**1250516**	ø 15x28 mm	FOR BREW GROUPS - PER GRUPPI EROGAZIONE	GRIMAC 1180100193-GR788	ECLISSE - TWENTY - ZOLAI - ZOLAII

ISOMAC

MOLLE ISOMAC
SPRINGS ISOMAC
FEDER ISOMAC
MUELLES ISOMAC

1 2 3 4

Photo	LF Code	Dimensions	Notes	Suitable for	For machine model
1	**1250364**	ø 7.2x21 mm	FOR BREW GROUPS - PER GRUPPI EROGAZIONE	ISOMAC IS000804	GIADA - MAVERICK
2	**1250536**	ø 13x42 mm	FOR BREW GROUPS - PER GRUPPI EROGAZIONE	ISOMAC ISMOLLA-A	MILLENNIUM - MONDIALE - TEA - ZAFFIRO
3	**1250515**	ø 14x33 mm	FOR BREW GROUPS - PER GRUPPI EROGAZIONE	ISOMAC ISMOL311420R1	MILLENNIUM - MONDIALE - TEA - ZAFFIRO
4	**1250516**	ø 15x28 mm	FOR BREW GROUPS - PER GRUPPI EROGAZIONE	ISOMAC ISMOLLA-E	MILLENNIUM - MONDIALE - TEA - ZAFFIRO

ITALCREM

MOLLE ITALCREM
SPRINGS ITALCREM
FEDER ITALCREM
MUELLES ITALCREM

1 2 3 4 5 6

Photo	LF Code	Dimensions	Notes	Suitable for	For machine model
1	**1250402**	ø 7x28 mm	FOR BREW GROUPS - PER GRUPPI EROGAZIONE	ITALCREM 07507304	CAPRI
2	**1250112**	ø 8x20 mm	FOR BREW GROUPS - PER GRUPPI EROGAZIONE	ITALCREM 02122703	PALANCA
3	**1250202**	ø 8x30 mm	FOR INLET TAPS - PER RUBINETTI CARICO	ITALCREM 01720606	IT4 - PALANCA
4	**1250415**	ø 10x32 mm	FOR STEAM/WATER TAPS - PER RUBINETTI VAPORE/ACQUA	ITALCREM 10391803	PALANCA
5	**1250549**	ø 11x25 mm	FOR STEAM/WATER TAPS - PER RUBINETTI VAPORE/ACQUA	ITALCREM 08165300	IT4 - PALANCA
6	**1250536**	ø 13x42 mm	FOR BREW GROUPS - PER GRUPPI EROGAZIONE	ITALCREM 02318400	CAPRI

MOLLE ITALCREM
SPRINGS ITALCREM
FEDERN ITALCREM
MUELLES ITALCREM

1 2 3 4 5

Photo	LF Code	Dimensions	Notes	Suitable for	For machine model
1	**1250160**	ø 14x23 mm	FOR BREW GROUPS - PER GRUPPI EROGAZIONE	ITALCREM 02250801	PALANCA
2	**1250517**	ø 15.5x29 mm	FOR INLET TAPS - PER RUBINETTI CARICO	ITALCREM 00109108	IT4
3	**1250510**	ø 29x30 mm	FOR STEAM/WATER TAPS - PER RUBINETTI VAPORE/ACQUA	ITALCREM 08018707	IT4
4	**1250179**	ø 34x34 mm	FOR STEAM/WATER TAPS - PER RUBINETTI VAPORE/ACQUA	ITALCREM 10907509	PALANCA
5	**1250407**	ø 46x170 mm	FOR BREW GROUPS - PER GRUPPI EROGAZIONE	ITALCREM 02241206	PALANCA

LAVAZZA

MOLLE LAVAZZA
SPRINGS LAVAZZA
FEDER LAVAZZA
MUELLES LAVAZZA

1 2 3 4 5 6

Photo	LF Code	Dimensions	Notes	Suitable for	For machine model
1	**1250536**	ø 13x42 mm	FOR INLET TAP - PER RUBINETTI CARICO	LAVAZZA 10061896	LB4800
2	**1250368**	ø 10x10 mm	FOR BREW GROUP - PER GRUPPI EROGAZIONE	LAVAZZA 10066197	LB2800 - LB4100 - LB4103 - LB4700 - LB4700R - LB4701R
3	**1250001**	ø 11,4x18 mm	FOR STEAM PIPE - PER TUBI VAPORE	LAVAZZA 10066308	LB2800 - LB4100 - LB4103 - LB4700 - LB4712
4	**1250151**	ø 12x15 mm	FOR STEAM PIPE - PER TUBI VAPORE	LAVAZZA 10084149	LB4600
5	**1250534**	ø 12x22 mm	FOR STEAM PIPE - PER TUBI VAPORE	LAVAZZA 10062055	LB4800
6	**1250547**	ø 11,5x16 mm	FOR STEAM PIPE - PER TUBI VAPORE	LAVAZZA 10066324	LB4700 - LB4700R - LB4701R

MAIRALI

MOLLE MAIRALI
SPRINGS MAIRALI
FEDER MAIRALI
MUELLES MAIRALI

1 2 3 4 5 6

Photo	LF Code	Dimensions	Notes	Suitable for	For machine model
1	**1250402**	ø 7x28 mm	FOR BREW GROUPS - PER GRUPPI EROGAZIONE	MAIRALI 07507304	GIULIETTA
2	**1250112**	ø 8x20 mm	FOR BREW GROUPS - PER GRUPPI EROGAZIONE	MAIRALI 02122703	PALANCA
3	**1250202**	ø 8x30 mm	FOR INLET TAPS - PER RUBINETTI CARICO	MAIRALI 01720606	ARIANNE - PALANCA
4	**1250415**	ø 10x32 mm	FOR STEAM/WATER TAPS - PER RUBINETTI VAPORE/ACQUA	MAIRALI 10391803	PALANCA
5	**1250549**	ø 11x25 mm	FOR STEAM/WATER TAPS - PER RUBINETTI VAPORE/ACQUA	MAIRALI 08165300	ARIANNE - PALANCA
6	**1250536**	ø 13x42 mm	FOR BREW GROUPS - PER GRUPPI EROGAZIONE	MAIRALI 02318400	GIULIETTA

MOLLE MAIRALI
SPRINGS MAIRALI
FEDERN MAIRALI
MUELLES MAIRALI

1 2 3 4 5

Photo	LF Code	Dimensions	Notes	Suitable for	For machine model
1	**1250160**	ø 14x23 mm	FOR BREW GROUPS - PER GRUPPI EROGAZIONE	MAIRALI 02250801	PALANCA
2	**1250517**	ø 15.5x29 mm	FOR INLET TAPS - PER RUBINETTI CARICO	MAIRALI 00109108	ARIANNE
3	**1250510**	ø 29x30 mm	FOR STEAM/WATER TAPS - PER RUBINETTI VAPORE/ACQUA	MAIRALI 08018707	ARIANNE
4	**1250179**	ø 34x34 mm	FOR STEAM/WATER TAPS - PER RUBINETTI VAPORE/ACQUA	MAIRALI 10907509	PALANCA
5	**1250407**	ø 46x170 mm	FOR BREW GROUPS - PER GRUPPI EROGAZIONE	MAIRALI 02241206	PALANCA

MARZOCCO

MOLLE MARZOCCO
SPRINGS MARZOCCO
FEDER MARZOCCO
MUELLES MARZOCCO

1 2 3 4 5

Photo	LF Code	Dimensions	Notes	Suitable for	For machine model
1	**1250219**	ø 10.5x37 mm	FOR THERMOSTATIC VALVE - PER VALVOLA TERMOSTATICA	MARZOCCO F.3.002	FB80 - GB5
2	**1250415**	ø 10x32 mm	FOR STEAM/WATER TAPS - PER RUBINETTI VAPORE/ACQUA	MARZOCCO L165/4	FB70 - LINEA
3	**1250026**	ø 12x31 mm	FOR STEAM/WATER TAPS - PER RUBINETTI VAPORE/ACQUA	MARZOCCO F.3.005	FB80 - GB5
4	**1250516**	ø 15x28 mm	FOR WATER/STEAM PIPES - PER TUBI ACQUA/VAPORE	MARZOCCO F.3.004	FB80 - GB5
5	**1250417**	ø 26x14 mm	FOR WATER/STEAM PIPES - PER TUBI ACQUA/VAPORE	MARZOCCO L165/1	FB70 - LINEA

MCE

MOLLE MCE
SPRINGS MCE
FEDER MCE
MUELLES MCE

1

Photo	LF Code	Dimensions	Notes	Suitable for	For machine model
1	**1250547**	ø 11.5x16 mm	FOR WATER/STEAM PIPES - PER TUBI ACQUA/VAPORE	MCE 10452	START

NUOVA SIMONELLI

MOLLE NUOVA SIMONELLI
SPRINGS NUOVA SIMONELLI
FEDER NUOVA SIMONELLI
MUELLES NUOVA SIMONELLI

1

2

3

4

Photo	LF Code	Dimensions	Notes	Suitable for	For machine model
1	**1250318**	ø 8x14.5 mm	FOR MUSHROOM VALVE - PER VALVOLA A FUNGO	NUOVA SIMONELLI 08000062	JAZZ
2	**1250531**	ø 11.5x25 mm	FOR STEAM/WATER TAPS - PER RUBINETTI VAPORE/ACQUA	NUOVA SIMONELLI 08000005	AURELIA - APPIA
3	**1250019**	ø 12x16.5 mm	FOR STEAM/WATER TAPS - PER RUBINETTI VAPORE/ACQUA	NUOVA SIMONELLI 08000049	AURELIA II
4	**1250532**	ø 20.4x15.9x16.5 mm	FOR STEAM/WATER TAPS - PER RUBINETTI VAPORE/ACQUA	NUOVA SIMONELLI 08000013	OPTIMA - PREMIER

ORCHESTRALE

MOLLE ORCHESTRALE
SPRINGS ORCHESTRALE
FEDER ORCHESTRALE
MUELLES ORCHESTRALE

1

Photo	LF Code	Dimensions	Notes	Suitable for	For machine model
1	**1250001**	ø 11,4x18 mm	FOR WATER/STEAM PIPES - PER TUBI ACQUA/VAPORE	ORCHESTRALE D10465	ETNICA - PHONICA

PAVONI

MOLLE PAVONI
SPRINGS PAVONI
FEDER PAVONI
MUELLES PAVONI

1 2 3 4 5 6

Photo	LF Code	Dimensions	Notes	Suitable for	For machine model
1	**1250286**	ø 7.5x24 mm	FOR MUSHROOM VALVE - PER VALVOLA A FUNGO	PAVONI 0R1134002W	MICROPOD
2	**1250042**	ø 7x26 mm	FOR BOILER SAFETY VALVES - PER VALVOLA SICUREZZA BOILER	PAVONI 311407	EUROPICCOLA
3	**1250415**	ø 10x32 mm	FOR STEAM/WATER TAPS - PER RUBINETTI VAPORE/ACQUA	PAVONI 311427	BAR - PUB
4	**1250534**	ø 12x22 mm	FOR STEAM/WATER TAPS - PER RUBINETTI VAPORE/ACQUA	PAVONI 311409	BAR - PUB
5	**1250536**	ø 13x42 mm	FOR INLET TAPS - PER RUBINETTI CARICO	PAVONI 311419	BAR - PUB
6	**1250158**	ø 14x28 mm	FOR STEAM/WATER TAPS - PER RUBINETTI VAPORE/ACQUA	PAVONI 311408	P1 - P3

MOLLE PAVONI
SPRINGS PAVONI
FEDERN PAVONI
MUELLES PAVONI

1 2 3 4

Photo	LF Code	Dimensions	Notes	Suitable for	For machine model
1	**1250537**	ø 14x45 mm	FOR BREW GROUPS - PER GRUPPI EROGAZIONE	PAVONI 311420	BAR - PUB
2	**1250516**	ø 15x28 mm	FOR BREW GROUPS - PER GRUPPI EROGAZIONE	PAVONI 311421	BAR - PUB
3	**1250501**	ø 46x141 mm	FOR BREW GROUPS - PER GRUPPI EROGAZIONE	PAVONI 311428	BAR - PUB
4	**1250241**	ø 4 mm	---	PAVONI 0P9011144	---

PROMAC

MOLLE PROMAC
SPRINGS PROMAC
FEDER PROMAC
MUELLES PROMAC

1 2 3 4 5 6

Photo	LF Code	Dimensions	Notes	Suitable for	For machine model
1	**1250225**	ø 7x27 mm	FOR BREW GROUPS - PER GRUPPI EROGAZIONE	PROMAC 80230070	GREEN - COMPACT
2	**1250028**	ø 10x26 mm	FOR INLET TAPS - PER RUBINETTI CARICO	PROMAC 39110064	GREEN - COMPACT
3	**1250224**	ø 12x12 mm	FOR WATER/STEAM PIPES - PER TUBI ACQUA/VAPORE	PROMAC 39110038	GREEN - COMPACT
4	**1250030**	ø 11x20 mm	FOR INLET TAPS - PER RUBINETTI CARICO	PROMAC 39110040	GREEN - COMPACT
5	**1250026**	ø 12x31 mm	FOR STEAM/WATER TAPS - PER RUBINETTI VAPORE/ACQUA	PROMAC 39110035	GREEN - COMPACT
6	**1250820**	---	FOR KNOBS - PER MANOPOLE	PROMAC 32210001	GREEN - COMPACT

RANCILIO

MOLLE RANCILIO
SPRINGS RANCILIO
FEDER RANCILIO
MUELLES RANCILIO

1 2 3 4 5

Photo	LF Code	Dimensions	Notes	Suitable for	For machine model
1	**1523674**	ø 6x28 mm	FOR BREW GROUPS - PER GRUPPI EROGAZIONE	RANCILIO 39110065	Z9 - Z11 - S10
2	**1250040**	ø 8x55 mm	FOR INLET TAPS - PER RUBINETTI CARICO	RANCILIO 39110060	CLASSE10 - Z11
3	**1250029**	ø 10x13/27 mm	FOR BREW GROUPS - PER GRUPPI EROGAZIONE	RANCILIO 39220030	CLASSE10
4	**1250028**	ø 10x26 mm	FOR INLET TAPS - PER RUBINETTI CARICO	RANCILIO 39110064	EPOCA - S20 - Z11
5	**1250810**	ø 10x31/45 mm	FOR BREW GROUPS - PER GRUPPI EROGAZIONE	RANCILIO 39220010	Z11

MOLLE RANCILIO
SPRINGS RANCILIO
FEDER RANCILIO
MUELLES RANCILIO

1

2

3

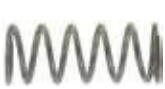
4

5

6

Photo	LF Code	Dimensions	Notes	Suitable for	For machine model
1	**1250151**	ø 12x15 mm	FOR WATER/STEAM PIPES - PER TUBI ACQUA/VAPORE	RANCILIO 39110025	CLASSE10 - Z11
2	**1250030**	ø 11x20 mm	FOR INLET TAPS - PER RUBINETTI CARICO	RANCILIO 39110040	S20 - Z11
3	**1250816**	ø 12x22 mm	FOR BREW GROUPS - PER GRUPPI EROGAZIONE	RANCILIO 39110030	CLASSE10 - Z11
4	**1250026**	ø 12x31 mm	FOR STEAM/WATER TAPS - PER RUBINETTI VAPORE/ACQUA	RANCILIO 39110035	CLASSE10 - EPOCA
5	**1250812**	ø 13x64 mm	FOR BREW GROUPS - PER GRUPPI EROGAZIONE	RANCILIO 39220025	CLASSE10 - Z11
6	**1250808**	ø 14x23/40 mm	FOR BREW GROUPS - PER GRUPPI EROGAZIONE	RANCILIO 39210005	Z11

MOLLE RANCILIO
SPRINGS RANCILIO
FEDERN RANCILIO
MUELLES RANCILIO

1

2

3

4

Photo	LF Code	Dimensions	Notes	Suitable for	For machine model
1	**1250819**	ø 16x30 mm	FOR BREW GROUPS - PER GRUPPI EROGAZIONE	RANCILIO 39110010	CLASSE10 - S20 - Z11
2	**1250806**	ø 17.2x13 mm	FOR LEVEL - PER LIVELLO	RANCILIO 39110012	MILLENNIUM - S20 - Z11
3	**1250817**	ø 17x39 mm	FOR BREW GROUPS - PER GRUPPI EROGAZIONE	RANCILIO 39110072	CLASSE10 - S20 - Z11
4	**1250801**	ø 4x168 mm	FOR BREW GROUPS - PER GRUPPI EROGAZIONE	RANCILIO 39120014	CLASSE6 LEVA

RENEKA

MOLLE RENEKA
SPRINGS RENEKA
FEDER RENEKA
MUELLES RENEKA

1 2 3 4

Photo	LF Code	Dimensions	Notes	Suitable for	For machine model
1	**1250415**	ø 10x32 mm	FOR STEAM/WATER TAPS - PER RUBINETTI VAPORE/ACQUA	RENEKA 9007705	PLUS - PRESTIGE
2	**1250011**	ø 14.6x21 mm	FOR BREW GROUPS - PER GRUPPI EROGAZIONE	RENEKA	ATALANTE - AMICI
3	**1250515**	ø 14x33 mm	FOR BREW GROUPS - PER GRUPPI EROGAZIONE	RENEKA AT7479944	ATALANTE - AMICI
4	**1250537**	ø 14x45 mm	FOR BREW GROUPS - PER GRUPPI EROGAZIONE	RENEKA AT7479936	ATALANTE - AMICI

ROYAL

MOLLE ROYAL
SPRINGS ROYAL
FEDER ROYAL
MUELLES ROYAL

1 2 3 4 5

Photo	LF Code	Dimensions	Notes	Suitable for	For machine model
1	**1250415**	ø 10x32 mm	FOR STEAM/WATER TAPS - PER RUBINETTI VAPORE/ACQUA	ROYAL 0540070	DIADEMA - SYNCHRO
2	**1250536**	ø 13x42 mm	FOR BREW GROUPS - PER GRUPPI EROGAZIONE	ROYAL 0530030	DIADEMA - SYNCHRO
3	**1250515**	ø 14x33 mm	FOR BREW GROUPS - PER GRUPPI EROGAZIONE	ROYAL 0530045	DIADEMA - SYNCHRO
4	**1250537**	ø 14x45 mm	FOR BREW GROUPS - PER GRUPPI EROGAZIONE	ROYAL 0530030	DIADEMA - SYNCHRO
5	**1250516**	ø 15x28 mm	FOR BREW GROUPS - PER GRUPPI EROGAZIONE	ROYAL 0530095	DIADEMA - SYNCHRO

SAB ITALIA

MOLLE SAB ITALIA
SPRINGS SAB ITALIA
FEDER SAB ITALIA
MUELLES SAB ITALIA

1

2

Photo	LF Code	Dimensions	Notes	Suitable for	For machine model
1	**1250074**	ø 10.5x27 mm	FOR STEAM/WATER TAPS - PER RUBINETTI VAPORE/ACQUA	SAB ITALIA SVTMM024	ELLIPSE - MODERNA
2	**1250548**	ø 11x58 mm	FOR BREW GROUPS - PER GRUPPI EROGAZIONE	SAB ITALIA SVMNM008	ELLIPSE

SAECO

MOLLE SAECO
SPRINGS SAECO
FEDER SAECO
MUELLES SAECO

1

2

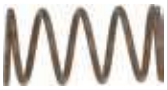
3

4

5

6

Photo	LF Code	Dimensions	Notes	Suitable for	For machine model
1	**1250901**	ø 4x29 mm	FOR BOILER VALVE - PER VALVOLA CALDAIA	SAECO 9011.132	INCANTO - ODEA - PRIMEA
2	**1250237**	ø 7/4x35 mm	FOR BREW GROUPS - PER GRUPPI EROGAZIONE	SAECO 9161.222	MAGIC - ROYAL - VIENNA
3	**5073717**	ø 14x28 mm	FOR BREW GROUPS - PER GRUPPI EROGAZIONE	SAECO 9161.198	EXPRELIA - INTELIA - MOLTIO - ROYAL NEW
4	**5060579**	---	FOR BREW GROUPS - PER GRUPPI EROGAZIONE	SAECO 9161.378	EXPRELIA - INTELIA - MOLTIO - SYNTIA - XELSIS
5	**5059829**	44 mm	FOR BREW GROUPS - PER GRUPPI EROGAZIONE	SAECO 9161.046	EXPRELIA - INTELIA - ROYAL - ROYAL NEW
6	**1250369**	---	FOR BREW GROUPS - PER GRUPPI EROGAZIONE	SAECO 11001556	EXPRELIA - INTELIA - MOLTIO - ROYAL NEW

MOLLE SAECO
SPRINGS SAECO
FEDERN SAECO
MUELLES SAECO

1 2 3 4 5 6

Photo	LF Code	Dimensions	Notes	Suitable for	For machine model
1	**1250536**	ø 13x42 mm	FOR INLET TAPS - PER RUBINETTI CARICO	SAECO WGA40010890	AROMA
2	**1250367**	ø 7,6x17 mm	FOR MUSHROOM VALVE - PER VALVOLA A FUNGO	SAECO EF0013	POEMIA
3	**5031970**	ø 7x21 mm	FOR MUSHROOM VALVE - PER VALVOLA A FUNGO	SAECO 126761518	ARMONIA - AROMA - VIAVENETO - VIAVENEZIA
4	**3250215**	11.9x8.1 mm	FOR KNOB - PER MANOPOLA	SAECO DM0814	POEMIA
5	**1250239**	---	FOR COFFEE HOPPER - PER CON-TENITORE CAFFE	SAECO 11001693	PRIMEA
6	**1250241**	ø 4 mm	---	SAECO 9011.144	AROMA - CAFECREMA

MOLLE SAECO
SPRINGS SAECO
FEDER SAECO
MUELLES SAECO

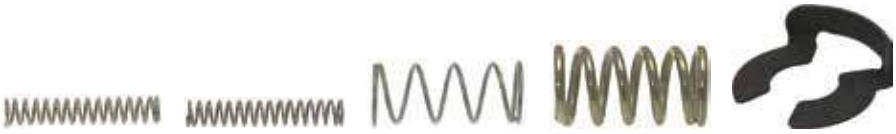

1 2 3 4 5

Photo	LF Code	Dimensions	Notes	Suitable for	For machine model
1	**1250238**	ø 4x21 mm	FOR STEAM/WATER TAPS - PER RUBINETTI VAPORE/ACQUA	SAECO 126765317	INCANTO - VIENNA
2	**1250289**	ø 4x22 mm	FOR STEAM/WATER TAPS - PER RUBINETTI VAPORE/ACQUA	SAECO 126762518	SUPERAUTOMATICA
3	**1250236**	ø 9x21 mm	FOR STEAM/WATER TAPS - PER RUBINETTI VAPORE/ACQUA	SAECO 11000759	PRIMEA
4	**1250534**	ø 12x22 mm	FOR STEAM/WATER TAPS - PER RUBINETTI VAPORE/ACQUA	SAECO WGARB0882	AROMA
5	**5071472**	---	FOR STEAM PIPE - PER TUBO VAPORE	SAECO WGARB0693	INCANTO - ODEA - ROYAL NEW - TALEA

SAN MARCO

MOLLE SAN MARCO
SPRINGS SAN MARCO
FEDER SAN MARCO
MUELLES SAN MARCO

1

2

3

4

5

6

Photo	LF Code	Dimensions	Notes	Suitable for	For machine model
1	**1250041**	ø 10x28 mm	FOR INLET TAPS - PER RUBINETTI CARICO	SAN MARCO 200049	85 - 95 - 100 - 105
2	**1250541**	ø 12x15 mm	FOR WATER/STEAM PIPES - PER TUBI ACQUA/VAPORE	SAN MARCO 200051	85 - 95 - 100 - 105
3	**1250234**	ø 14.5x20 mm	FOR INLET TAPS - PER RUBINETTI CARICO	SAN MARCO 200150	LEVA - 105 - 85
4	**1250436**	ø 14x12 mm	FOR BREW GROUPS - PER GRUPPI EROGAZIONE	SAN MARCO 200003	FCS
5	**1250542**	ø 15x20 mm	FOR INLET TAPS - PER RUBINETTI CARICO	SAN MARCO 200034	LEVA - 85 - 95
6	**1250543**	ø 16x20 mm	FOR STEAM/WATER TAPS - PER RUBINETTI VAPORE/ACQUA	SAN MARCO 200033	85 - 95 - 100 - 105

MOLLE SAN MARCO
SPRINGS SAN MARCO
FEDERN SAN MARCO
MUELLES SAN MARCO

1

2

Photo	LF Code	Dimensions	Notes	Suitable for	For machine model
1	**1250437**	ø 16x21 mm	FOR STEAM/WATER TAPS - PER RUBINETTI VAPORE/ACQUA	SAN MARCO 200026	85 - 95 - 100 - 105
2	**1250113**	ø 49/35x160/142 mm	FOR BREW GROUPS - PER GRUPPI EROGAZIONE	SAN MARCO 200036	LEVA

SANREMO

MOLLE SANREMO
SPRINGS SANREMO
FEDER SANREMO
MUELLES SANREMO

1

2

Photo	LF Code	Dimensions	Notes	Suitable for	For machine model
1	**1250415**	ø 10x32 mm	FOR BREW GROUPS - PER GRUPPI EROGAZIONE	SANREMO 10402014	AMALFI - CAPRI
2	**1250019**	ø 12x16.5 mm	FOR WATER/STEAM PIPES - PER TUBI ACQUA/VAPORE	SANREMO 10402043	AMALFI - CAPRI

SCALA

MOLLE SCALA
SPRINGS SCALA
FEDER SCALA
MUELLES SCALA

1

2

3

4

5

Photo	LF Code	Dimensions	Notes	Suitable for	For machine model
1	**1250548**	ø 11x58 mm	FOR BREW GROUPS - PER GRUPPI EROGAZIONE	SCALA C-0311	CARMEN
2	**1250151**	ø 12x15 mm	FOR WATER/STEAM PIPES - PER TUBI ACQUA/VAPORE	SCALA C-0273	BUTTERFLY - EROICA
3	**1250011**	ø 14.6x21 mm	FOR BREW GROUPS - PER GRUPPI EROGAZIONE	SCALA C-0034	BUTTERFLY - EROICA
4	**1250515**	ø 14x33 mm	FOR BREW GROUPS - PER GRUPPI EROGAZIONE	SCALA C-0039	BUTTERFLY - EROICA
5	**1250537**	ø 14x45 mm	FOR BREW GROUPS - PER GRUPPI EROGAZIONE	SCALA C-0043	BUTTERFLY - EROICA

SPAZIALE

MOLLE SPAZIALE
SPRINGS SPAZIALE
FEDER SPAZIALE
MUELLES SPAZIALE

1

2

3

4

5

6

Photo	LF Code	Dimensions	Notes	Suitable for	For machine model
1	**1250182**	ø 6.5x13 mm	FOR HYDRAULIC SYSTEM - PER IMPIANTO IDRAULICO	SPAZIALE 01625	S1 - S2 - S3 - S40 - S5 - S8 - S9
2	**1250202**	ø 8x30 mm	FOR HYDRAULIC SYSTEM - PER IMPIANTO IDRAULICO	SPAZIALE 00279	S1 - S2 - S3 - S40 - S5 - S8 - S9
3	**1250102**	ø 12x16 mm	FOR WATER/STEAM PIPES - PER TUBI ACQUA/VAPORE	SPAZIALE 05327	SELETRON PLUS
4	**1250019**	ø 12x16.5 mm	FOR WATER/STEAM PIPES - PER TUBI ACQUA/VAPORE	SPAZIALE 07568	S1 - S2 - S3 - S40 - S5 - S8 - S9
5	**1250190**	ø 13.5x26 mm	FOR STEAM/WATER TAPS - PER RUBINETTI VAPORE/ACQUA	SPAZIALE 00223	S1 - S2 - S3 - S5 - S8 - S9
6	**1250187**	ø 13x26 mm	FOR STEAM/WATER TAPS - PER RUBINETTI VAPORE/ACQUA	SPAZIALE 08693	S1 - S40 - S5 COMPACT - S9

MOLLE SPAZIALE
SPRINGS SPAZIALE
FEDERN SPAZIALE
MUELLES SPAZIALE

1

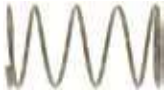
2

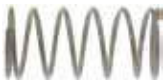
3

Photo	LF Code	Dimensions	Notes	Suitable for	For machine model
1	**1250521**	ø 15x17 mm	FOR WATER/STEAM PIPES - PER TUBI ACQUA/VAPORE	SPAZIALE 00522	NEW - RAPID - SPAZIO
2	**1250192**	ø 22x40 mm	FOR INLET TAPS - PER RUBINETTI CARICO	SPAZIALE 01624	NEW - RAPID - SPAZIO
3	**1250189**	ø 26.5x56 mm	FOR BREW GROUPS - PER GRUPPI EROGAZIONE	SPAZIALE 00484	S2 - S3 - S40 - S8 - S9

VIBIEMME

MOLLE VIBIEMME
SPRINGS VIBIEMME
FEDER VIBIEMME
MUELLES VIBIEMME

1 2 3 4 5 6

Photo	LF Code	Dimensions	Notes	Suitable for	For machine model
1	**1250202**	ø 8x30 mm	FOR STEAM/WATER TAPS - PER RUBINETTI VAPORE/ACQUA	VIBIEMME MOLLSF	CHIMAERA - REPLICA
2	**1250348**	ø 10.5x29.3 mm	FOR WATER/STEAM PIPES - PER TUBI ACQUA/VAPORE	VIBIEMME MOLLTUVA	EVOLUTION - KOMETA
3	**1250415**	ø 10x32 mm	FOR STEAM/WATER TAPS - PER RUBINETTI VAPORE/ACQUA	VIBIEMME MOLLAA-STARUBK	EVOLUTION - KOMETA
4	**1250362**	ø 10.8x30 mm	FOR WATER/STEAM PIPES - PER TUBI ACQUA/VAPORE	VIBIEMME MOLTUVA	CHIMAERA - REPLICA
5	**1250157**	ø 12.5x30 mm	FOR STEAM/WATER TAPS - PER RUBINETTI VAPORE/ACQUA	VIBIEMME MOLLVAL-VRUBME	KOMETA - MERCURY
6	**1250151**	ø 12x15 mm	FOR WATER/STEAM PIPES - PER TUBI ACQUA/VAPORE	VIBIEMME MOLLASNO-DORKO	KOMETA

MOLLE VIBIEMME
SPRINGS VIBIEMME
FEDER VIBIEMME
MUELLES VIBIEMME

1 2 3 4 5 6

Photo	LF Code	Dimensions	Notes	Suitable for	For machine model
1	**1250356**	ø 13x27 mm	FOR STEAM/WATER TAPS - PER RUBINETTI VAPORE/ACQUA	VIBIEMME MOLLARU-VAPLO	LOLLO
2	**1250536**	ø 13x42 mm	FOR BREW GROUPS - PER GRUPPI EROGAZIONE	VIBIEMME MOLLVAER	DOMOBARSUPER - REPLICA
3	**1250349**	ø 14.5x28 mm	FOR INLET TAPS - PER RUBINETTI CARICO	VIBIEMME MOLLAA-STESPRE	CHIMAERA - REPLICA
4	**1250515**	ø 14x33 mm	FOR INLET TAPS - PER RUBINETTI CARICO	VIBIEMME MOLLSC	MERCURY - REPLICA
5	**1250537**	ø 14x45 mm	FOR BREW GROUPS - PER GRUPPI EROGAZIONE	VIBIEMME MOLLVAIN	DOMOBARSUPER - REPLICA
6	**1250521**	ø 15x17 mm	FOR STEAM/WATER TAPS - PER RUBINETTI VAPORE/ACQUA	VIBIEMME MOLLPGRU-BACVA	CHIMAERA - REPLICA

MOLLE VIBIEMME
SPRINGS VIBIEMME
FEDERN VIBIEMME
MUELLES VIBIEMME

1

2

3

Photo	LF Code	Dimensions	Notes	Suitable for	For machine model
1	**1250516**	ø 15x28 mm	FOR BREW GROUPS - PER GRUPPI EROGAZIONE	VIBIEMME MOLLPRGO	DOMOBARSUPER - REPLICA
2	**1250354**	ø 49x150 mm	FOR BREW GROUPS - PER GRUPPI EROGAZIONE	VIBIEMME MOLLA-GRANDEPI	REPLICA
3	**1250355**	ø 34x142 mm	FOR BREW GROUPS - PER GRUPPI EROGAZIONE	VIBIEMME MOLLAPIC-COLPI	REPLICA

VICTORIA ARDUINO

MOLLE VICTORIA ARDUINO
SPRINGS VICTORIA ARDUINO
FEDER VICTORIA ARDUINO
MUELLES VICTORIA ARDUINO

1

2

3

4

Photo	LF Code	Dimensions	Notes	Suitable for	For machine model
1	**1250318**	ø 8x14.5 mm	FOR HYDRAULIC SYSTEM - PER IMPIANTO IDRAULICO	VICTORIA ARDUINO 08000062	VENUSCENTURY
2	**1250531**	ø 11.5x25 mm	FOR STEAM/WATER TAPS - PER RUBINETTI VAPORE/ACQUA	VICTORIA ARDUINO 08000005	ADONIS - VENUSCENTURY
3	**1250019**	ø 12x16.5 mm	FOR WATER/STEAM PIPES - PER TUBI ACQUA/VAPORE	VICTORIA ARDUINO 08000027	ATHENA - VENUSCENTURY
4	**1250501**	ø 46x141 mm	FOR BREW GROUPS - PER GRUPPI EROGAZIONE	VICTORIA ARDUINO 17000020	ATHENA LEVA

VISACREM

MOLLE VISACREM
SPRINGS VISACREM
FEDER VISACREM
MUELLES VISACREM

1 2 3 4 5 6

Photo	LF Code	Dimensions	Notes	Suitable for	For machine model
1	**1250402**	ø 7x28 mm	FOR BREW GROUPS - PER GRUPPI EROGAZIONE	VISACREM 07507304	NERA
2	**1250112**	ø 8x20 mm	FOR BREW GROUPS - PER GRUPPI EROGAZIONE	VISACREM 02122703	PALANCA
3	**1250202**	ø 8x30 mm	FOR INLET TAPS - PER RUBINETTI CARICO	VISACREM 01720606	NERA - PALANCA
4	**1250415**	ø 10x32 mm	FOR STEAM/WATER TAPS - PER RUBINETTI VAPORE/ACQUA	VISACREM 10391803	PALANCA
5	**1250549**	ø 11x25 mm	FOR STEAM/WATER TAPS - PER RUBINETTI VAPORE/ACQUA	VISACREM 08165300	NERA - PALANCA
6	**1250536**	ø 13x42 mm	FOR BREW GROUPS - PER GRUPPI EROGAZIONE	VISACREM 02318400	BARVA

MOLLE VISACREM
SPRINGS VISACREM
FEDER VISACREM
MUELLES VISACREM

1 2 3 4 5

Photo	LF Code	Dimensions	Notes	Suitable for	For machine model
1	**1250160**	ø 14x23 mm	FOR BREW GROUPS - PER GRUPPI EROGAZIONE	VISACREM 02250801	PALANCA
2	**1250517**	ø 15.5x29 mm	FOR INLET TAPS - PER RUBINETTI CARICO	VISACREM 00109108	NERA
3	**1250510**	ø 29x30 mm	FOR STEAM/WATER TAPS - PER RUBINETTI VAPORE/ACQUA	VISACREM 08018707	NERA
4	**1250179**	ø 34x34 mm	FOR STEAM/WATER TAPS - PER RUBINETTI VAPORE/ACQUA	VISACREM 10907509	PALANCA
5	**1250407**	ø 46x170 mm	FOR BREW GROUPS - PER GRUPPI EROGAZIONE	VISACREM 02241206	PALANCA

WEGA

MOLLE WEGA
SPRINGS WEGA
FEDER WEGA
MUELLES WEGA

1

2

3

4

5

6

Photo	LF Code	Dimensions	Notes	Suitable for	For machine model
1	**1250547**	ø 11.5x16 mm	FOR WATER/STEAM PIPES - PER TUBI ACQUA/VAPORE	WEGA WY10465	AIRY - ATLAS
2	**1250536**	ø 13x42 mm	FOR BREW GROUPS - PER GRUPPI EROGAZIONE	WEGA WY27421001	AIRY - ATLAS
3	**1250515**	ø 14x33 mm	FOR BREW GROUPS - PER GRUPPI EROGAZIONE	WEGA WY27421003	AIRY - ATLAS
4	**1250546**	ø 14x44 mm	FOR INLET TAPS - PER RUBINETTI CARICO	WEGA WY10451	COLOSSEUM - ESPRESSA
5	**1250537**	ø 14x45 mm	FOR BREW GROUPS - PER GRUPPI EROGAZIONE	WEGA WY27421002	AIRY - ATLAS
6	**1250516**	ø 15x28 mm	FOR BREW GROUPS - PER GRUPPI EROGAZIONE	WEGA WY27421004	AIRY - ATLAS

MOLLE WEGA
SPRINGS WEGA
FEDERN WEGA
MUELLES WEGA

1

2

3

Photo	LF Code	Dimensions	Notes	Suitable for	For machine model
1	**1250001**	ø 11.4x18 mm	FOR WATER/STEAM PIPES - PER TUBI ACQUA/VAPORE	WEGA WY10465	COLOSSEUM - ESPRESSA - SPHERA - VELA
2	**1250501**	ø 46x141 mm	FOR BREW GROUPS - PER GRUPPI EROGAZIONE	WEGA WY27250	AIRY - ATLAS
3	**1250332**	9x12 mm	FOR KNOBS - PER MANOPOLE	WEGA WY10459	---

MOLLE FERMAFILTRO
FILTER LOCKING SPRING
SIEBTRÄGERFEDER
MUELLE PORTAFILTRO

1 2 3 4 5

Photo	LF Code	wire ø (mm)	Suitable for
1	**1250101**	1.00	ALL BRANDS - TUTTI I MARCHI
1	**1250002**	1.20	ALL BRANDS - TUTTI I MARCHI
1	**1250333**	1.30	ALL BRANDS - TUTTI I MARCHI
1	**1250338**	1.40	ALL BRANDS - TUTTI I MARCHI
2	**1250279**	1.40	ASTORIA/CMA P4Y - WEGA CONCEPT 52
3	**5033397**	1.00	PAVONI EUROPICCOLA
4	**1250018**	1.00	ELEKTRA MICROCASA
5	**1250366**	1.00	LAVAZZA 10065879

MORSETTIERE
TERMINAL BLOCKS
KLEMMBRETTER
TABLERO DE BORNES

1 2 3

Photo	LF Code	Poles no.	Cable cross-section ø (mm^2)	Contact capacity	Maximum temperature (°C)
1	**3247050**	3	6	40A 600V	150
2	**3247037**	4	6	40A 600V	150
3	**3247009**	6	6	40A 600V	150

MORSETTIERE
TERMINAL BLOCKS
KLEMMBRETTER
TABLERO DE BORNES

1

2

Photo	LF Code	Poles no.	Cable cross-section ø (mm²)	Contact capacity	Maximum temperature (°C)
1	**3247016**	3	6	40A 450V	150
2	**3247019**	5	6	40A 450V	150

MORSETTIERE
TERMINAL BLOCKS
KLEMMBRETTER
TABLERO DE BORNES

1

Photo	LF Code	Poles no.	Cable cross-section ø (mm²)	Contact capacity	Maximum temperature (°C)
1	**3247018**	2	4	20A 600V	150

MORSETTIERE
TERMINAL BLOCKS
KLEMMBRETTER
TABLERO DE BORNES

1

Photo	LF Code	Poles no.	Cable cross-section ø (mm²)	Contact capacity	Maximum temperature (°C)
1	**3247015**	12	4	450V	150
1	**3247017**	12	6	450V	150
1	**3247023**	12	10	450V	150
1	**3247024**	12	16	450V	150
1	**3247025**	12	25	450V	150

MORSETTIERE IN CERAMICA
CERAMIC TERMINAL BLOCKS
KLEMMBRETTER AUS KERAMIK
TABLEROS DE BORNES DE CERÁMICA

1

2

3

4

Photo	LF Code	Poles no.	Cable cross-section ø (mm²)	Contact capacity	Maximum temperature (°C)
1	**3247003**	2	2.5	450V	300
1	**3247006**	2	6	450V	300
1	**3342001**	2	10	400V	300
2	**3247004**	3	2.5	450V	300
2	**3247007**	3	6	450V	300
2	**3247048**	3	16	450V	300
3	**3247005**	4	2.5	450V	300
3	**3342002**	4	6	450V	300
3	**3342003**	4	10	450V	300
4	**3247013**	1	4	450V	300

MORSETTIERE
TERMINAL BLOCKS
KLEMMBRETTER
TABLERO DE BORNES

1

2

3

4

Photo	LF Code	Poles no.	Pitch (mm)	Contact capacity
1	**3247034**	12	5.08	12A 250V
2	**5029793**	7	5.08	12A 250V
3	**5035036**	6	5.08	12A 250V
4	**3247035**	4	5.08	12A 250V

ASTORIA CMA

MOTORI ASTORIA/CMA
MOTOR ASTORIA/CMA
MOTOR ASTORIA/CMA
MOTOR ASTORIA/CMA

1

2

3

4

5

Photo	LF Code	Model	Suitable for	For machine model
1	**1240610**	C013728 - 120W 230V 50Hz 1.15A	ASTORIA/CMA 18303	CK - CKE - CKX - CKXE - PRATIC - PRATIC NEW
2	**1240702**	11002728 - 165W 220V 50Hz	ASTORIA/CMA 18300	ACCESSORY - ACCESSORIO
3	**1240703**	11002755 - 165W 220V 50Hz	ASTORIA/CMA 18301	ACCESSORY - ACCESSORIO
4	**1240606**	C042300 - 310W 110/120V 50/60Hz	ASTORIA/CMA 56407	ARGENTA - DIVINA - DORA - GLORIA - GLORIA R12 - TANYA
4	**1240607**	C042204 - 330W 220/240V 50/60Hz 1.6/1.4A	ASTORIA/CMA 56406	ARGENTA - DIVINA - DORA - GLORIA - GLORIA R12 - TANYA
5	**1240608**	120V 60Hz	ASTORIA/CMA 56401	ARGENTA - DIVINA - DORA - GLORIA - PERLA 4D - RAPALLO

BEZZERA

MOTORI BEZZERA
MOTORS BEZZERA
MOTOREN BEZZERA
MOTORES BEZZERA

1

Photo	LF Code	Model	Suitable for	For machine model
1	**1240707**	C0137.80 - 120W 230V 50/60Hz	BEZZERA 7742202	BZ35 - BZ40 - B2000 - B2006 - B2009COMPACT - B3000

BRASILIA

MOTORI BRASILIA
MOTORS BRASILIA
MOTOREN BRASILIA
MOTORES BRASILIA

1

2

3

Photo	LF Code	Model	Suitable for	For machine model
1	**1240702**	11002728 - 165W 220V 50Hz	BRASILIA 00600.4.00.08	CADETTA - CENTURY - GRADISCA - PORTOFINO - ROMA
2	**1240602**	11053704 - 330W 220/240V 50/60Hz	BRASILIA 99006.4.00.08	---
3	**1240601**	11053600 - 330W 110/120V 60Hz	BRASILIA	---

CASADIO

MOTORI CASADIO
MOTORS CASADIO
MOTOREN CASADIO
MOTORES CASADIO

1

2

Photo	LF Code	Model	Suitable for	For machine model
1	**1240296**	YSC102/60-4 - 150W 220/240V 50/60Hz	CASADIO 530298120	DIECIA - DIECIS - DODICIA - DODICIS - VENTI
2	**1240295**	YSC102/6-4 - 150W 220/240V 50/60Hz	CASADIO 530299600	DIECIA - DIECIS

CIMBALI

MOTORI CIMBALI
MOTORS CIMBALI
MOTOREN CIMBALI
MOTORES CIMBALI

1

2

3

4

Photo	LF Code	Model	Suitable for	For machine model
1	**1240702**	11002728 - 165W 220V 50Hz	CIMBALI 530-296-900	M20 - M27 - M30
2	**1240181**	C0111 - 275W 208/240V 1.3A 50/60Hz	CIMBALI 530-295-400	M21COMPACT - M21JUNIOR - M29COMPACT - M30 - M31
3	**1240296**	YSC102/60-4 - 150W 220/240V 50/60Hz	CIMBALI 530-298-120	M24 - M39GT
4	**1240295**	YSC102/6-4 - 150W 220/240V 50/60Hz	CIMBALI 530-299-600	M39

DELONGHI

MOTORI DELONGHI
MOTORS DELONGHI
MOTOREN DELONGHI
MOTORES DELONGHI

1

2

3

4

5

6

Photo	LF Code	Model	Suitable for	For machine model
1	**1240377**	230V 50Hz	DELONGHI 7313226111	ESAM5400
2	**D212004**	230V 50Hz	DELONGHI 7313226071	ESAM2800.SB EX:1
3	**D212005**	230V 50Hz	DELONGHI 7313225991	ESAM3500.S - ESAM5500.S EX:2
4	**D212001**	230V 50Hz	DELONGHI 7313225981	ECAM21.117 - ECAM22.110 - ECAM22.320 - ECAM23.120 -ECAM23.210
5	**D212002**	230V 50Hz	DELONGHI 7313226021	ESAM5400 - ESAM5450 - ESAM5600 - ESAM5700 - ESAM6700 - ESAM6700
6	**D212003**	230V 50Hz	DELONGHI 7313225951	ECAM22.360 - ECAM23.460 - ECAM25.452 - ECAM26.455 - ECAM28.465

MOTORI DELONGHI
MOTORS DELONGHI
MOTOREN DELONGHI
MOTORES DELONGHI

1

Photo	LF Code	Model	Suitable for	For machine model
1	**1240376**	230V 50Hz	DELONGHI 7313217261	ECAM23.210.W - ESAM3200 - ESAM3500 - ESAM4400 - ESAM5400 - ESAM6600

EXPOBAR

MOTORI EXPOBAR
MOTORS EXPOBAR
MOTOREN EXPOBAR
MOTORES EXPOBAR

1

Photo	LF Code	Model	Suitable for	For machine model
1	**1240123**	180W 230V 50/60HZ	EXPOBAR 60000016	CARAT - DIAMANT - EB61 - ELEN - G10 - MARKUS

FAEMA

MOTORI FAEMA
MOTORS FAEMA
MOTOREN FAEMA
MOTORES FAEMA

1

2

3

4

5

Photo	LF Code	Model	Suitable for	For machine model
1	**1240702**	11002728 - 165W 220V 50Hz	FAEMA 530296900	E98COMPACT
2	**1240181**	C0111 - 275W 208/240V 1.3A 50/60Hz	FAEMA 530295400	E98COMPACT
3	**1240701**	11039002 - 150W 220V 50Hz	FAEMA 2441133416	DUE - EMBLEMA - ENOVA - E91 - E92 ELITE
4	**1240295**	YSC102/6-4 - 150W 220/240V 50/60Hz	FAEMA 530299600	ELITE
5	**1240711**	170W 220V 50/60Hz	FAEMA 2441116600	COMPACT - EXPRESS - SPECIAL

FIORENZATO C.S.

MOTORI FIORENZATO CS
MOTORS FIORENZATO CS
MOTOREN FIORENZATO CS
MOTORES FIORENZATO CS

1

Photo	LF Code	Model	Suitable for	For machine model
1	**1240072**	150W 230V 1.2A 50/60Hz	FIORENZATO A1900087	ACCADEMIA - BRICOLETTA - DUCALE - FENICE - LIDO - MURANO

FUTURMAT-ARIETE

MOTORI FUTURMAT
MOTORS FUTURMAT
MOTOREN FUTURMAT
MOTORES FUTURMAT

1

Photo	LF Code	Model	Suitable for	For machine model
1	**1240702**	11002728 - 165W 220V 50Hz	FUTURMAT 08174104	ARIETE - E61 - RIMINI

GAGGIA

MOTORI GAGGIA
MOTORS GAGGIA
MOTOREN GAGGIA
MOTORES GAGGIA

1

2

3

4

5

6

Photo	LF Code	Model	Suitable for	For machine model
1	**1240368**	11062503 - 165W 230V 1.3A 50/60Hz	GAGGIA WGA5001017000	DECO - GD - GE - XD - XE
2	**5052316**	230VDC	GAGGIA 9140.005.00A	SYNCRONY DIGITAL
3	**1240211**	230VDC	GAGGIA 9141.075.00A	SYNCRONY COMPACT - TITANIUM
4	**5030350**	230VDC	GAGGIA 11000513	ACCADEMIA - BRERA - PLATINUM VISION - UNICA
5	**7102191**	---	GAGGIA 11005214	ACCADEMIA - CAPPUCCINO XTWO - PLATINUM - UNICA
6	**1240092**	---	GAGGIA 12000065	CAPPUCCINO XTWO

GAGGIA SPAGNA

MOTORI GAGGIA SPAGNA
MOTORS GAGGIA SPAGNA
MOTOREN GAGGIA SPAGNA
MOTORES GAGGIA SPAGNA

1

Photo	LF Code	Model	Suitable for	For machine model
1	**1240702**	11002728 - 165W 220V 50Hz	GAGGIA SPAGNA 08174104	NERA

GRIMAC

MOTORI GRIMAC
MOTORS GRIMAC
MOTOREN GRIMAC
MOTORES GRIMAC

1

2

3

4

5

Photo	LF Code	Model	Suitable for	For machine model
1	**1240072**	150W 230V 1.2A 50/60Hz	GRIMAC A1900087	G11
2	**1240281**	C013723 - 120W 230V 50/60Hz	GRIMAC 1190100005-GRC101	ECLISSE - G10 - TEN - TWENTY
3	**1240702**	11002728 - 165W 220V 50Hz	GRIMAC 1190100001-GR813	G10
4	**1240703**	11002755 - 165W 220V 50Hz	GRIMAC 1190100004-GR172	ZOLAI - ZOLAII
5	**1240602**	11053704 - 330W 220/240V 50/60Hz	GRIMAC 1190100004-GR172	ZOLAI - ZOLAII

ITALCREM

MOTORI ITALCREM
MOTORS ITALCREM
MOTOREN ITALCREM
MOTORES ITALCREM

1

Photo	LF Code	Model	Suitable for	For machine model
1	**1240702**	11002728 - 165W 220V 50Hz	ITALCREM 08174104	CAPRI

MAIRALI

MOTORI MAIRALI
MOTORS MAIRALI
MOTOREN MAIRALI
MOTORES MAIRALI

1

Photo	LF Code	Model	Suitable for	For machine model
1	**1240702**	11002728 - 165W 220V 50Hz	MAIRALI 08174104	GIULIETTA

MCE

MOTORI MCE
MOTORS MCE
MOTOREN MCE
MOTORES MCE

1

Photo	LF Code	Model	Suitable for	For machine model
1	**1240610**	C013728 - 120W 230V 50Hz 1.15A	MCE 18303	START

NUOVA SIMONELLI

MOTORI NUOVA SIMONELLI
MOTORS NUOVA SIMONELLI
MOTOREN NUOVA SIMONELLI
MOTORES NUOVA SIMONELLI

1

2

Photo	LF Code	Model	Suitable for	For machine model
1	**1240065**	C004320 - 120W 230V 50/60Hz	NUOVA SIMONELLI 04500033	APPIA - APPIA COMPACT - PREMIER
2	**1240282**	11002708 - 165W 220/230V 50/60Hz	NUOVA SIMONELLI 04500034	APPIA - AURELIA - AURELIAII - MAC 2000 - OPTIMA

ORCHESTRALE

MOTORI ORCHESTRALE
MOTORS ORCHESTRALE
MOTOREN ORCHESTRALE
MOTORES ORCHESTRALE

1

2

3

Photo	LF Code	Model	Suitable for	For machine model
1	**1240610**	C013728 - 120W 230V 50Hz 1.15A	ORCHESTRALE D18303	ETNICA - PHONICA
2	**1240606**	C042300 - 310W 110/120V 50/60Hz	ORCHESTRALE D56407	ETNICA - PHONICA
3	**1240607**	C042204 - 330W 220/240V 50/60Hz 1.6/1.4A	ORCHESTRALE D56406	ETNICA - PHONICA

PAVONI

MOTORI PAVONI
MOTORS PAVONI
MOTOREN PAVONI
MOTORES PAVONI

1

2

Photo	LF Code	Model	Suitable for	For machine model
1	**1240212**	C0137.43 - 100W 230V 50/60Hz 0.95A	PAVONI 451039	BAR - BART - CAFE
2	**1240702**	11002728 - 165W 220V 50Hz	PAVONI 451041	---

RENEKA

MOTORI RENEKA
MOTORS RENEKA
MOTOREN RENEKA
MOTORES RENEKA

1

Photo	LF Code	Model	Suitable for	For machine model
1	**1240707**	C0137.80 - 120W 230V 50/60Hz	RENENKA 9007902	LC - VIVA - VIVAS

SAECO

MOTORI SAECO
MOTORS SAECO
MOTOREN SAECO
MOTORES SAECO

1

2

3

4

5

Photo	LF Code	Model	Suitable for	For machine model
1	**1240368**	11062503 - 165W 230V 1.3A 50/60Hz	SAECO WGA5001017000	AROMA
2	**1252602**	230VDC	SAECO 0301.R10.00A	MAGICCOMFORT - ROYAL-COFFEEBAR - ROYALPRO-FESSIONAL
3	**1240211**	230VDC	SAECO 286851858	CAFECREMA - CAFENOVA - EASY - INCANTO - TREVI
4	**5023828**	230VDC	SAECO 9140.036.00A	ROYAL - ROYAL DIGITA - ROYAL NEW - ROYAL OFFICE - ROYAL PROFESSIONAL
5	**5052316**	230VDC	SAECO 9140.005.00A	MAGIC - ROYAL - ROYAL OFFICE - ROYAL PROFESSIO-NAL - STRATOS

MOTORI SAECO
MOTORS SAECO
MOTOREN SAECO
MOTORES SAECO

1

2

3

4

Photo	LF Code	Model	Suitable for	For machine model
1	**5030350**	230V	SAECO 11000513	ODEA - TALEA
2	**1240078**	230V	SAECO 20000202	INCANTO
3	**7102191**	---	SAECO 11005214	EXPRELIA - INTELIA - MAGIC - MOLTIO - PRINCESS - ROYAL - ROYAL NEW
4	**1240092**	---	SAECO 12000065	PRIMEA - TALEA

SAN MARCO

MOTORI SAN MARCO
MOTORS SAN MARCO
MOTOREN SAN MARCO
MOTORES SAN MARCO

1

Photo	LF Code	Model	Suitable for	For machine model
1	**1240706**	C0084.06 - 300W 230V 50Hz	SAN MARCO 108201	LEVA - NEW 105 - PREZIOSA - 100 - 105 - 85 - 95

SANREMO

MOTORI SANREMO
MOTORS SANREMO
MOTOREN SANREMO
MOTORES SANREMO

1

2

Photo	LF Code	Model	Suitable for	For machine model
1	**1240708**	C010709 - 150W 230V 50/60Hz	SANREMO 10252080A	AMALFI - CAPRI - MILANO LX - PISA - TORINO - VENEZIA
2	**1240702**	11002728 - 165W 230V 50/60Hz	SANREMO 10252086	AMALFI - MILANO LX - PISA - TORINO - VENEZIA - VERONA

VIBIEMME

MOTORI VIBIEMME
MOTORS VIBIEMME
MOTOREN VIBIEMME
MOTORES VIBIEMME

1

2

Photo	LF Code	Model	Suitable for	For machine model
1	**1240375**	C004311 - 100W 220/230V 50/60Hz	VIBIEMME ELETMOTR-PM304	CHIMAERA - CUBO - DOMOBARSUPER - DOSAPLUS - EVOLUTION
2	**1240702**	11002728 - 165W 220V 50Hz	VIBIEMME ELETMOT22	CHIMAERA - CUBO - DOSAPLUS - EVOLUTION - KOMETA

VICTORIA ARDUINO

MOTORI VICTORIA ARDUINO
MOTORS VICTORIA ARDUINO
MOTOREN VICTORIA ARDUINO
MOTORES VICTORIA ARDUINO

1

2

Photo	LF Code	Model	Suitable for	For machine model
1	**1240065**	C004320 - 120W 230V 50/60Hz	VICTORIA ARDUINO 04500033	ATHENAS
2	**1240282**	11002708 - 165W 220/230V 50/60Hz	VICTORIA ARDUINO 04500034	ADONIS - VENUSBAR

VISACREM

MOTORI VISACREM
MOTORS VISACREM
MOTOREN VISACREM
MOTORES VISACREM

1

Photo	LF Code	Model	Suitable for	For machine model
1	**1240702**	11002728 - 165W 220V 50Hz	VISACREM 08174104	NERA

WEGA

MOTORI WEGA
MOTORS WEGA
MOTOREN WEGA
MOTORES WEGA

1

2

3

Photo	LF Code	Model	Suitable for	For machine model
1	**1240610**	C013728 - 120W 230V 50Hz 1.15A	WEGA WY18303	AIRY - ATLAS - COMBINOVA - FORMULA MILANO - JUNIOR
2	**1240606**	C042300 - 310W 110/120V 50/60Hz	WEGA WY56407	AIRY - ATLAS - COLOSSEUM - COMBINOVA - ESPRESSA
2	**1240607**	C042204 - 330W 220/240V 50/60Hz 1.6/1.4A	WEGA WY56406	AIRY - ATLAS - COLOSSEUM - COMBINOVA - ESPRESSA
3	**1240608**	120V 60Hz	WEGA WY56401	AIRY - ATLAS - COMBINOVA - FORMULA MILANO - JUNIOR

MOTORIDUTTORI
GEARMOTORS
GETRIEBEMOTOREN
MOTORREDUCTORES

1

Photo	LF Code	Electrical data	Suitable for	For machine model
1	**1240088**	220V 50/60Hz 90W 7.3 rpm	SAECO 186900752	FAMILY - SUPERAUTOMATICA - TWIN - VIAVENEZIA

MOTORI ASSIALI
AXIAL MOTORS
AXIALMOTOREN
MOTORES AXIALES

1

2

Photo	LF Code	Dimensions	Suitable for	For machine model
1	**1240199**	60x60x25 mm 24VDC	RANCILIO 10110471	CLASSE8
2	**3240337**	80x80x38 mm 230V	MARZOCCO L600	LINEA - FB70

Palline di livello
Level balls
Niveau-Kugeln
Bolas de nivel

PALLINE PER VETRI LIVELLO
LEVEL GLASS BALLS
NIVEAUKUGEL FÜR GLÄSER
ESFERAS PARA CRISTALES NIVEL

1

2

3

Photo	LF Code	Dimensions (mm)	Suitable for
1	**1323006**	ø 7	ALL BRANDS - TUTTE LE MARCHE
2	**1323001**	ø 5.8	ALL BRANDS - TUTTE LE MARCHE
3	**1323007**	ø 9,5	ALL BRANDS - TUTTE LE MARCHE

SFERE INOX
STAINLESS STEEL BALLS
KUGELN EDELSTAHL
ESFERAS INOX

1

2

Photo	LF Code	Dimensions (mm)	Suitable for
1	**1323601**	ø 6	SAN MARCO 202235
1	**1323003**	ø 8	MANY BRANDS - MOLTE MARCHE
1	**1348812**	ø 9.6	RANCILIO 37900110
1	**1323416**	ø 10	CONTI - GAGGIA - SAN MARCO
1	**1323415**	ø 11	MANY BRANDS - MOLTE MARCHE
1	**1323200**	ø 12	ASTORIA/CMA - BRASILIA - NUOVA SIMONELLI - PAVONI - WEGA
1	**1323004**	ø 16	CIMBALI 580-200-110
2	**1323005**	ø 16	ELEKTRA 01458014

PARACOLPI PER GRUPPI A LEVA ASTORIA/CMA
BUMPER FOR BREW GROUPS WITH LEVER ASTORIA/CMA
STOßSCHUTZ FÜR HEBELGRUPPE ASTORIA/CMA
PARAGOLPES GRUPOS DE PALANCA ASTORIA/CMA

1 2

Photo	LF Code	Suitable for	For machine model
1	**1186195**	ASTORIA/CMA 27300027	RAPALLO AL
2	**1186196**	ASTORIA/CMA 15120000	RAPALLO AL

PARACOLPI PER GRUPPI A LEVA BEZZERA
BUMPER FOR BREW GROUPS WITH LEVER BEZZERA
STOßSCHUTZ FÜR HEBELGRUPPE BEZZERA
PARAGOLPES GRUPOS DE PALANCA BEZZERA

1 2

Photo	LF Code	Suitable for	For machine model
1	**1012003**	BEZZERA 5473002.01	B2000 AL - B2006 AL - EBBIS AL - ELLISSE AL - STREGA
2	**1186205**	BEZZERA 5473001	B2000 AL - B2006 AL - EBBIS AL - ELLISSE AL - STREGA

PARACOLPI PER GRUPPI A LEVA BRASILIA
BUMPER FOR BREW GROUPS WITH LEVER BRASILIA
STOßSCHUTZ FÜR HEBELGRUPPE BRASILIA
PARAGOLPES GRUPOS DE PALANCA BRASILIA

1 2

Photo	LF Code	Suitable for	For machine model
1	**1186046**	BRASILIA 01432.0.00.02	DECURTIS - PORTOFINO LEVA
2	**1186205**	BRASILIA 01431.0.00.02	DECURTIS - PORTOFINO LEVA

PARACOLPI PER GRUPPI A LEVA FUTURMAT
BUMPER FOR BREW GROUPS WITH LEVER FUTURMAT
STOßSCHUTZ FÜR HEBELGRUPPE FUTURMAT
PARAGOLPES GRUPOS DE PALANCA FUTURMAT

1 2

Photo	LF Code	Suitable for	For machine model
1	**1186254**	FUTURMAT 00103200	PALANCA
2	**1186258**	FUTURMAT 00103002	PALANCA

PARACOLPI PER GRUPPI A LEVA PAVONI
BUMPER FOR BREW GROUPS WITH LEVER PAVONI
STOßSCHUTZ FÜR HEBELGRUPPE PAVONI
PARAGOLPES GRUPOS DE PALANCA PAVONI

1 2

Photo	LF Code	Suitable for	For machine model
1	**1186046**	PAVONI 477021	BAR - BART - PUB - HOTEL
2	**1186205**	PAVONI 477020	BAR - BART - PUB - HOTEL

PARACOLPI PER GRUPPI A LEVA VICTORIA ARDUINO
BUMPER FOR BREW GROUPS WITH LEVER VICTORIA ARDUINO
STOßSCHUTZ FÜR HEBELGRUPPE VICTORIA ARDUINO
PARAGOLPES GRUPOS DE PALANCA VICTORIA ARDUINO

1 2

Photo	LF Code	Suitable for	For machine model
1	**1186046**	VICTORIA ARDUINO 17000019	ATHENA LEVA
2	**1186205**	VICTORIA ARDUINO 17000018	ATHENA LEVA

PARACOLPI PER GRUPPI A LEVA WEGA
BUMPER FOR BREW GROUPS WITH LEVER WEGA
STOßSCHUTZ FÜR HEBELGRUPPE WEGA
PARAGOLPES GRUPOS DE PALANCA WEGA

1

2

3

Photo	LF Code	Suitable for	For machine model
1	**1186195**	WEGA WY27300027	ALE
2	**1186196**	WEGA	ALE
3	**1186205**	WEGA WY15101	ALE

PASSACAVI
FAIRLEADS
KABELFÜHRUNGEN
PASACABLES

1

Photo	LF Code	Suitable for	For machine model
1	**5008195**	GAGGIA S436203	G105 - G106
1	**5008195**	PAVONI 436203	EUROPICCOLA - PROFESSIONAL - ROMANTICA - STRADIVARI

Perni
Pins
Stifte
Ejes

ASTORIA CMA

PERNI ASTORIA/CMA
PINS ASTORIA/CMA
STIFTE ASTORIA/CMA
PERNOS ASTORIA/CMA

1 2 3 4 5

Photo	LF Code	Dimensions	Suitable for	Notes	For machine model
1	**1324201**	---	ASTORIA/CMA 27301A	FOR BREW GROUPS - PER GRUPPI EROGAZIONE	RAPALLO AL
2	**1324202**	---	ASTORIA/CMA 27301	FOR BREW GROUPS - PER GRUPPI EROGAZIONE	RAPALLO AL
3	**1324200**	---	ASTORIA/CMA 27302	FOR BREW GROUPS - PER GRUPPI EROGAZIONE	RAPALLO AL
4	**1324077**	---	ASTORIA/CMA 25309	FOR STEAM/WATER TAPS - PER RUBINETTI VAPORE/ACQUA	ARGENTA - DENISE - DORA - LISA
5	**1324076**	ø 8x35.6 mm	ASTORIA/CMA 25315	FOR INLET TAPS - PER RUBINETTI CARICO	ARGENTA - BRAVA - DIVINA - GLORIA

BEZZERA

PERNI BEZZERA
PINS BEZZERA
STIFTE BEZZERA
PERNOS BEZZERA

1 2 3 4

Photo	LF Code	Dimensions	Suitable for	Notes	For machine model
1	**1184551**	---	BEZZERA 7479950	FOR BREW GROUPS - PER GRUPPI EROGAZIONE	GALATEA - GALATEA-DOMUS
2	**1324123**	---	BEZZERA 5220403	FOR STEAM/WATER TAPS - PER RUBINETTI VAPORE/ACQUA	B2000 - B3000
3	**1324168**	ø 11x62 mm	BEZZERA 5220413	FOR STEAM/WATER TAPS - PER RUBINETTI VAPORE/ACQUA	B2000 - B2006
4	**1324102**	---	BEZZERA 5260202	FOR INLET TAPS - PER RUBINETTI CARICO	B2000 - B6000

BFC

PERNI BFC
PINS BFC
STIFTE BFC
PERNOS BFC

1

2

3

Photo	LF Code	Dimensions	Suitable for	Notes	For machine model
1	**1324048**	---	BFC 0530070	FOR BREW GROUPS - PER GRUPPI EROGA-ZIONE	CLASSICA - DELUX - GALILEO
2	**1349471**	---	BFC 0540040	FOR STEAM/WATER TAPS - PER RUBINETTI VAPORE/ACQUA	CLASSICA - DELUX - GALILEO
3	**1324066**	---	BFC 0540080	FOR STEAM/WATER TAPS - PER RUBINETTI VAPORE/ACQUA	CLASSICA - DELUX - GALILEO

BIANCHI

PERNI BIANCHI
PINS BIANCHI
STIFTE BIANCHI
PERNOS BIANCHI

1

Photo	LF Code	Dimensions	Suitable for	Notes	For machine model
1	**1324117**	---	BIANCHI 43144116	FOR BREW GROUPS - PER GRUPPI EROGA-ZIONE	LUCIA

Perni
Pins
Stifte
Ejes

BRASILIA

PERNI BRASILIA
PINS BRASILIA
STIFTE BRASILIA
PERNOS BRASILIA

1

2

3

4

5

Photo	LF Code	Dimensions	Suitable for	Notes	For machine model
1	**1324048**	---	BRASILIA 09320.0.00.04	FOR BREW GROUPS - PER GRUPPI EROGA-ZIONE	DECURTIS - GRADISCA
2	**1324024**	---	BRASILIA 04091.0.00.04	FOR BREW GROUPS - PER GRUPPI EROGA-ZIONE	CENTURY RESTYLING - GRADISCA
3	**1324053**	ø 9x28 mm	BRASILIA 02134.0.00.04	FOR BREW GROUPS - PER GRUPPI EROGA-ZIONE	DECURTIS AL - PORTO-FINO AL
4	**1324200**	---	BRASILIA 02135.0.00.04	FOR BREW GROUPS - PER GRUPPI EROGA-ZIONE	DECURTIS AL - PORTO-FINO AL
5	**1348348**	---	BRASILIA 02086.0.10.04	FOR STEAM/WATER TAPS - PER RUBINETTI VAPORE/ACQUA	FIRENZE

CARIMALI

PERNI CARIMALI
PINS CARIMALI
STIFTE CARIMALI
PERNOS CARIMALI

1

2

3

Photo	LF Code	Dimensions	Suitable for	Notes	For machine model
1	**1324066**	---	CARIMALI	FOR STEAM/WATER TAPS - PER RUBINETTI VAPORE/ACQUA	PRATICA
2	**1324123**	---	CARIMALI	FOR STEAM/WATER TAPS - PER RUBINETTI VAPORE/ACQUA	---
3	**1324016**	---	CARIMALI 14.00846.40	FOR STEAM/WATER TAPS - PER RUBINETTI VAPORE/ACQUA	ECO - ETABETA - UNO

CASADIO

PERNI CASADIO
PINS CASADIO
STIFTE CASADIO
PERNOS CASADIO

1

2

Photo	LF Code	Dimensions	Suitable for	Notes	For machine model
1	**1184019**	---	CASADIO 590791010	FOR STEAM/WATER TAPS - PER RUBINETTI VAPORE/ACQUA	DIECI - DODICI - VENTI
2	**1348111**	---	CASADIO 485910010	FOR STEAM/WATER TAPS - PER RUBINETTI VAPORE/ACQUA	DIECI - DODICI - VENTI

CIMBALI

PERNI CIMBALI
PINS CIMBALI
STIFTE CIMBALI
PERNOS CIMBALI

1

2

3

4

5

6

Photo	LF Code	Dimensions	Suitable for	Notes	For machine model
1	**1324018**	---	CIMBALI 460-112-000	FOR BREW GROUPS - PER GRUPPI EROGA-ZIONE	M15
2	**1184019**	---	CIMBALI 590-791-010	FOR STEAM/WATER TAPS - PER RUBINETTI VAPORE/ACQUA	M27 2008 - M28 - M30 - M32 - M39
3	**1348111**	---	CIMBALI 485-910-010	FOR STEAM/WATER TAPS - PER RUBINETTI VAPORE/ACQUA	M27 - M27 2008 - M30 - M32 - M39
4	**1348317**	---	CIMBALI 985-710-010	FOR STEAM/WATER TAPS - PER RUBINETTI VAPORE/ACQUA	M27 - M27 2008 - M28 - M30 - M32
5	**1324047**	---	CIMBALI 419-058-010	FOR INLET TAPS - PER RUBINETTI CARICO	M27 - M28 - M30
6	**1324057**	---	CIMBALI 439-033-000	FOR LEVEL BODYS - PER CORPI LIVELLO	M20 - M27 - M28 - M29 - M30

Perni
Pins
Stifte
Ejes

DIDIESSE

PERNI DIDIESSE
PINS DIDIESSE
STIFTE DIDIESSE
PERNOS DIDIESSE

1

Photo	LF Code	Dimensions	Suitable for	Notes	For machine model
1	**1324178**	---	DIDIESSE FR010	FOR BOILER BLOCK - PER BLOCCO CALDAIA	FROG

ECM

PERNI ECM
PINS ECM
STIFTE ECM
PERNOS ECM

1

2

3

Photo	LF Code	Dimensions	Suitable for	Notes	For machine model
1	**1324048**	---	ECM C219900425	FOR BREW GROUPS - PER GRUPPI EROGA-ZIONE	GIOTTO - VENEZIANO
2	**1324024**	---	ECM C229900555	FOR BREW GROUPS - PER GRUPPI EROGA-ZIONE	MICHELANGELO
3	**5029263**	---	ECM	FOR STEAM/WATER TAPS - PER RUBINETTI VAPORE/ACQUA	GIOTTO

ECM MANUFACTURE

PERNI ECM MANUFACTURE
PINS ECM MANUFACTURE
ACHSE ECM MANUFACTURE
PERNOS ECM MANUFACTURE

1

2

3

Photo	LF Code	Dimensions	Suitable for	Notes	For machine model
1	**1324048**	---	ECM MANUFACTURE C219900425	FOR BREW GROUPS - PER GRUPPI EROGA-ZIONE	CLASSIKA II - MECHA-NIKA
2	**1324176**	65 mm	ECM MANUFACTURE P6000.4	FOR STEAM/WATER TAPS - PER RUBINETTI VAPORE/ACQUA	CLASSIKA II - MECHA-NIKA
3	**5052820**	35 mm	ECM MANUFACTURE P6003.3	FOR STEAM/WATER TAPS - PER RUBINETTI VAPORE/ACQUA	ELEKTRONIKA II PROFI

ELEKTRA

PERNI ELEKTRA
PINS ELEKTRA
STIFTE ELEKTRA
PERNOS ELEKTRA

1

2

Photo	LF Code	Dimensions	Suitable for	Notes	For machine model
1	**1324063**	---	ELEKTRA 01457015	FOR STEAM/WATER TAPS - PER RUBINETTI VAPORE/ACQUA	MODERN - SIXTIES - KAPPA
2	**1348132**	---	ELEKTRA 00048014	FOR STEAM/WATER TAPS - PER RUBINETTI VAPORE/ACQUA	MODERN - CLASSIC - SIXTIES - KAPPA

Perni
Pins
Stifte
Ejes

EXPOBAR

PERNI EXPOBAR
PINS EXPOBAR
STIFTE EXPOBAR
PERNOS EXPOBAR

1

2

3

4

5

Photo	LF Code	Dimensions	Suitable for	Notes	For machine model
1	**1324048**	---	EXPOBAR CTAV1-13	FOR BREW GROUPS - PER GRUPPI EROGA-ZIONE	EB61 - OFFICE
2	**1349471**	---	EXPOBAR 30370010	FOR STEAM/WATER TAPS - PER RUBINETTI VAPORE/ACQUA	ELEN - G10 - MARKUS SILVER
3	**1324066**	---	EXPOBAR 30370050	FOR STEAM/WATER TAPS - PER RUBINETTI VAPORE/ACQUA	ELEN - G10 - MARKUS SILVER
4	**1324033**	6x6 mm M3 H12.1 mm	EXPOBAR 30369151	FOR INLET TAPS - PER RUBINETTI CARICO	EB61
5	**1324121**	---	EXPOBAR 30369145	FOR INLET TAPS - PER RUBINETTI CARICO	EB61 - NEW ELEGANCE

FAEMA

PERNI FAEMA
PINS FAEMA
STIFTE FAEMA
PERNOS FAEMA

1

2

3

4

5

6

Photo	LF Code	Dimensions	Suitable for	Notes	For machine model
1	**1184551**	---	FAEMA 3161136650	FOR BREW GROUPS - PER GRUPPI EROGAZIONE	E61
2	**1250513**	40 mm	FAEMA	FOR BREW GROUPS - PER GRUPPI EROGAZIONE	E61
3	**1324001**	6x6 mm M3 H11.1 mm	FAEMA	FOR BREW GROUPS - PER GRUPPI EROGAZIONE	E61
3	**1324033**	6x6 mm M3 H12.1 mm	FAEMA 903150010	FOR BREW GROUPS - PER GRUPPI EROGAZIONE	E61
4	**1324006**	5x5 mm M4 H40 mm	FAEMA	FOR BREW GROUPS - PER GRUPPI EROGAZIONE	E61
5	**1324007**	6x6 mm M3 H6.5 mm	FAEMA 4161135916	FOR BREW GROUPS - PER GRUPPI EROGAZIONE	E61
6	**1324013**	---	FAEMA	FOR BREW GROUPS - PER GRUPPI EROGAZIONE	E61

PERNI FAEMA
PINS FAEMA
STIFTE FAEMA
PERNOS FAEMA

1

2

3

4

5

6

Photo	LF Code	Dimensions	Suitable for	Notes	For machine model
1	**1324067**	ø 3x43 mm	FAEMA 4811116465	FOR BREW GROUPS - PER GRUPPI EROGAZIONE	COMPACT - DUEA - EXPRESS
2	**1524067**	---	FAEMA 4811116450	FOR BREW GROUPS - PER GRUPPI EROGAZIONE	COMPACT - DUEA - EXPRESS
3	**1324068**	---	FAEMA 4811116455	FOR BREW GROUPS - PER GRUPPI EROGAZIONE	COMPACT - DUEA - EXPRESS
4	**1324062**	---	FAEMA	FOR BREW GROUPS - PER GRUPPI EROGAZIONE	E64 - E66 - P4 - P6
5	**1324041**	---	FAEMA	FOR INLET TAPS - PER RUBINETTI CARICO	DUE - E91 - E97
6	**1324030**	---	FAEMA	FOR INLET TAPS - PER RUBINETTI CARICO	STAR - TRONIC

Perni
Pins
Stifte
Ejes

PERNI FAEMA
PINS FAEMA
ACHSEN FAEMA
PERNOS FAEMA

1

2

3

4

5

6

Photo	LF Code	Dimensions	Suitable for	Notes	For machine model
1	**1349471**	---	FAEMA 4851117523	FOR STEAM/WATER TAPS - PER RUBINETTI VAPORE/ACQUA	COMPACT - EXPRESS - E97
2	**1324066**	---	FAEMA 3811117123	FOR STEAM/WATER TAPS - PER RUBINETTI VAPORE/ACQUA	COMPACT - EXPRESS - E97
3	**1324071**	ø 7 mm - H47.7 mm	FAEMA 4811134603	FOR STEAM/WATER TAPS - PER RUBINETTI VAPORE/ACQUA	DUE - EMBLEMA - ENOVA
4	**1324160**	ø 7.7 mm - H47 mm	FAEMA 930067000	FOR STEAM/WATER TAPS - PER RUBINETTI VAPORE/ACQUA	DUE - EMBLEMA - ENOVA
5	**1324002**	---	FAEMA 4814132319	FOR STEAM/WATER TAPS - PER RUBINETTI VAPORE/ACQUA	DUE - SMART - STYLEMA
6	**1324086**	---	FAEMA 4818135879	FOR STEAM/WATER TAPS - PER RUBINETTI VAPORE/ACQUA	E61

PERNI FAEMA
PINS FAEMA
ACHSEN FAEMA
PERNOS FAEMA

1

2

3

4

5

Photo	LF Code	Dimensions	Suitable for	Notes	For machine model
1	**1324026**	---	FAEMA 4811135880	FOR STEAM/WATER TAPS - PER RUBINETTI VAPORE/ACQUA	E61
2	**1184019**	---	FAEMA 590791010	FOR STEAM/WATER TAPS - PER RUBINETTI VAPORE/ACQUA	E61 - E98
3	**1324075**	---	FAEMA 902034000	FOR STEAM/WATER TAPS - PER RUBINETTI VAPORE/ACQUA	E92 COMPACT - ELITE
4	**1348111**	---	FAEMA 485910010	FOR STEAM/WATER TAPS - PER RUBINETTI VAPORE/ACQUA	E98 COMPACT - E98 PRESIDENT
5	**1348317**	---	FAEMA 485751010	FOR STEAM/WATER TAPS - PER RUBINETTI VAPORE/ACQUA	E98 COMPACT - E98 PRESIDENT

FIAMMA RST

PERNI FIAMMA RST
PINS FIAMMA RST
ACHSEN FIAMMA RST
PERNOS FIAMMA RST

1

2

3

4

5

6

Photo	LF Code	Dimensions	Suitable for	Notes	For machine model
1	**1324166**	---	FIAMMA 5.0.025.0004	FOR BREW GROUPS - PER GRUPPI EROGAZIONE	PRESTIGE
2	**1324167**	---	FIAMMA 5.0.016.0304	FOR STEAM/WATER TAPS - PER RUBINETTI VAPORE/ACQUA	ATLANTIC - PRESTIGE
3	**1324066**	---	FIAMMA 5.0.016.0308	FOR STEAM/WATER TAPS - PER RUBINETTI VAPORE/ACQUA	ATLANTIC - PRESTIGE
4	**1324170**	68.5 mm	FIAMMA 5.0.002.0111	FOR STEAM/WATER TAPS - PER RUBINETTI VAPORE/ACQUA	MARINA
5	**1324162**	46 mm	FIAMMA 5.0.016.0255	FOR INLET TAPS - PER RUBINETTI CARICO	PRESTIGE
6	**1324169**	37 mm	FIAMMA 5.0.016.0252	FOR INLET TAPS - PER RUBINETTI CARICO	PRESTIGE

FIORENZATO C.S.

PERNI FIORENZATO CS
PINS FIORENZATO CS
STIFTE FIORENZATO CS
PERNOS FIORENZATO CS

1

2

3

Photo	LF Code	Dimensions	Suitable for	Notes	For machine model
1	**1324048**	---	FIORENZATO A2200188	FOR BREW GROUPS - PER GRUPPI EROGAZIONE	BRICOLETTA - COLOMBINA - DUCALE
2	**1324124**	---	FIORENZATO	FOR STEAM/WATER TAPS - PER RUBINETTI VAPORE/ACQUA	FENICE - VENEZIA
3	**5052820**	35 mm	FIORENZATO A2200266	FOR STEAM/WATER TAPS - PER RUBINETTI VAPORE/ACQUA	PIAZZA SAN MARCO

Perni
Pins
Stifte
Ejes

FRACINO

PERNI FRACINO
PINS FRACINO
ACHSEN FRACINO
PERNOS FRACINO

1

2

3

4

Photo	LF Code	Dimensions	Suitable for	Notes	For machine model
1	**1324174**	59 mm	FRACINO FC222R	FOR STEAM/WATER TAPS - PER RUBINETTI VAPORE/ACQUA	BAMBINO
2	**1324175**	51 mm	FRACINO FC222RS	FOR STEAM/WATER TAPS - PER RUBINETTI VAPORE/ACQUA	BAMBINO
3	**1324172**	76 mm	FRACINO FC222VS	FOR STEAM/WATER TAPS - PER RUBINETTI VAPORE/ACQUA	CONTEMPO
4	**1324173**	86 mm	FRACINO FC222V	FOR STEAM/WATER TAPS - PER RUBINETTI VAPORE/ACQUA	BAMBINO - CON-TEMPO

FUTURMAT-ARIETE

PERNI FUTURMAT
PINS FUTURMAT
STIFTE FUTURMAT
PERNOS FUTURMAT

1

2

3

4

5

6

Photo	LF Code	Dimensions	Suitable for	Notes	For machine model
1	**1324001**	6x6 mm M3 H11.1 mm	FUTURMAT 02211100	FOR BREW GROUPS - PER GRUPPI EROGAZIONE	E61
2	**1324033**	6x6 mm M3 H12.1 mm	FUTURMAT 02211001	FOR BREW GROUPS - PER GRUPPI EROGAZIONE	E61
3	**1324006**	5x5 mm M4 H40 mm	FUTURMAT 02326106	FOR BREW GROUPS - PER GRUPPI EROGAZIONE	E61
4	**1324007**	6x6 mm M3 H6.5 mm	FUTURMAT 02326007	FOR BREW GROUPS - PER GRUPPI EROGAZIONE	E61
5	**1324013**	---	FUTURMAT 02102200	FOR BREW GROUPS - PER GRUPPI EROGAZIONE	E61
6	**1324084**	---	FUTURMAT 08299100	FOR BREW GROUPS - PER GRUPPI EROGAZIONE	E61

PERNI FUTURMAT
PINS FUTURMAT
ACHSEN FUTURMAT
PERNOS FUTURMAT

1

2

3

4

5

6

Photo	LF Code	Dimensions	Suitable for	Notes	For machine model
1	**1184551**	---	FUTURMAT 01769702	FOR BREW GROUPS - PER GRUPPI EROGA-ZIONE	E61 - CUSTOM
2	**1324085**	---	FUTURMAT 08298900	FOR BREW GROUPS - PER GRUPPI EROGA-ZIONE	RIMINI
3	**1324052**	---	FUTURMAT NT0030	FOR BREW GROUPS - PER GRUPPI EROGA-ZIONE	RIMINI
4	**1349406**	---	FUTURMAT 07358609	FOR STEAM/WATER TAPS - PER RUBINETTI VAPORE/ACQUA	RIMINI
5	**1324066**	---	FUTURMAT 11156530	FOR STEAM/WATER TAPS - PER RUBINETTI VAPORE/ACQUA	RIMINI
6	**1324015**	---	FUTURMAT 07665508	FOR INLET TAPS - PER RUBINETTI CARICO	RIMINI

GAGGIA

PERNI GAGGIA
PINS GAGGIA
STIFTE GAGGIA
PERNOS GAGGIA

1

2

3

4

5

Photo	LF Code	Dimensions	Suitable for	Notes	For machine model
1	**5014767**	---	SAECO 11009018	FOR STEAM/WATER TAPS - PER RUBINETTI VAPORE/ACQUA	EASY - INCANTO
2	**5027689**	---	GAGGIA S3113034	FOR STEAM/WATER TAPS - PER RUBINETTI VAPORE/ACQUA	G105 - G106
3	**1324901**	---	SAECO 11009013	FOR STEAM/WATER TAPS - PER RUBINETTI VAPORE/ACQUA	INCANTO
4	**1324911**	---	SAECO 11009019	FOR STEAM/WATER TAPS - PER RUBINETTI VAPORE/ACQUA	INCANTO
5	**1324902**	---	SAECO 9011.100	FOR STEAM/WATER TAPS - PER RUBINETTI VAPORE/ACQUA	INCANTO

Perni
Pins
Stifte
Ejes

PERNI GAGGIA
PINS GAGGIA
ACHSEN GAGGIA
PERNOS GAGGIA

1

2

3

4

Photo	LF Code	Dimensions	Suitable for	Notes	For machine model
1	**1324159**	ø 5x20.5 mm	GAGGIA WGARB0844	FOR INLET TAPS - PER RUBINETTI CARICO	GE - GD - DECO
2	**1324092**	---	GAGGIA S3140463	FOR BREW GROUPS - PER GRUPPI EROGA-ZIONE	G105 - G106
3	**5069081**	---	GAGGIA 421944060181	FOR BREW GROUPS - PER GRUPPI EROGA-ZIONE	BRERA
4	**1324131**	---	GAGGIA 147470763	FOR COFFEE GRINDERS - PER MACINACAFFE	TITANIUM

PERNI GAGGIA
PINS GAGGIA
STIFTE GAGGIA
PERNOS GAGGIA

1

2

3

4

Photo	LF Code	Dimensions	Suitable for	Notes	For machine model
1	**1324158**	---	GAGGIA WGARB0710	FOR STEAM/WATER TAPS - PER RUBINETTI VAPORE/ACQUA	D90 - E90 - FD2000 - FE2000
2	**5038097**	---	GAGGIA WGARB0711	FOR STEAM/WATER TAPS - PER RUBINETTI VAPORE/ACQUA	D90 - E90 - FD2000 - FE2000
3	**1324400**	---	GAGGIA WGAR-B0866/A	FOR STEAM/WATER TAPS - PER RUBINETTI VAPORE/ACQUA	DECO - D90 - E90
4	**1324089**	---	GAGGIA WGARB0610/02	FOR STEAM/WATER TAPS - PER RUBINETTI VAPORE/ACQUA	DECO - FD2000 - FE2000

GAGGIA SPAGNA

PERNI GAGGIA SPAGNA
PINS GAGGIA SPAGNA
STIFTE GAGGIA SPAGNA
PERNOS GAGGIA SPAGNA

1

2

3

4

5

Photo	LF Code	Dimensions	Suitable for	Notes	For machine model
1	**1324085**	---	GAGGIA SPAGNA 08298900	FOR BREW GROUPS - PER GRUPPI EROGAZIONE	NERA
2	**1324052**	---	GAGGIA SPAGNA NT0030	FOR BREW GROUPS - PER GRUPPI EROGAZIONE	NERA
3	**1349406**	---	GAGGIA SPAGNA 07358609	FOR STEAM/WATER TAPS - PER RUBINETTI VAPORE/ACQUA	NERA
4	**1324066**	---	GAGGIA SPAGNA 11156530	FOR STEAM/WATER TAPS - PER RUBINETTI VAPORE/ACQUA	NERA
5	**1324015**	---	GAGGIA SPAGNA 07665508	FOR INLET TAPS - PER RUBINETTI CARICO	NERA

GRIMAC

PERNI GRIMAC
PINS GRIMAC
STIFTE GRIMAC
PERNOS GRIMAC

1

2

3

4

5

6

Photo	LF Code	Dimensions	Suitable for	Notes	For machine model
1	**1324127**	---	GRIMAC 1030100002-MG352	FOR BREW GROUPS - PER GRUPPI EROGAZIONE	NUVOLA - TERRY
2	**1324126**	---	GRIMAC 1200700002-MG055/1	FOR BREW GROUPS - PER GRUPPI EROGAZIONE	NUVOLA - TERRY
3	**1324013**	---	GRIMAC 1201100011-F153	FOR BREW GROUPS - PER GRUPPI EROGAZIONE	ECLISSE - TEN
4	**1250513**	40 mm	GRIMAC GR781	FOR BREW GROUPS - PER GRUPPI EROGAZIONE	ECLISSE - TEN
5	**1324303**	6x6 mm M3 H10.1 mm	GRIMAC GR753	FOR BREW GROUPS - PER GRUPPI EROGAZIONE	ECLISSE - TEN
6	**1324006**	5x5 mm M4 H40 mm	GRIMAC 1201100014-F162	FOR BREW GROUPS - PER GRUPPI EROGAZIONE	ECLISSE - TEN

Perni
Pins
Stifte
Ejes

PERNI GRIMAC
PINS GRIMAC
ACHSEN GRIMAC
PERNOS GRIMAC

1

2

3

4

5

Photo	LF Code	Dimensions	Suitable for	Notes	For machine model
1	**1324086**	---	GRIMAC 1201500029-GR355	FOR STEAM/WATER TAPS - PER RUBINETTI VAPORE/ACQUA	ZOLAII
2	**1324026**	---	GRIMAC GR357	FOR STEAM/WATER TAPS - PER RUBINETTI VAPORE/ACQUA	ZOLAII
3	**1324301**	---	GRIMAC GR739	FOR STEAM/WATER TAPS - PER RUBINETTI VAPORE/ACQUA	ECLISSE - TWENTY
4	**1324300**	---	GRIMAC 1201100038-GR090	FOR STEAM/WATER TAPS - PER RUBINETTI VAPORE/ACQUA	ECLISSE - TWENTY
5	**1324302**	---	GRIMAC 1201500027-GR093	FOR INLET TAPS - PER RUBINETTI CARICO	ECLISSE - TEN

ISOMAC

PERNI ISOMAC
PINS ISOMAC
ACHSEN ISOMAC
PERNOS ISOMAC

1

2

Photo	LF Code	Dimensions	Suitable for	Notes	For machine model
1	**1324048**	---	ISOMAC ISCAM824A1	FOR BREW GROUPS - PER GRUPPI EROGAZIONE	MILLENNIUM - MONDIALE - TEA
2	**5057111**	75 mm	ISOMAC IS000202	FOR STEAM/WATER TAPS - PER RUBINETTI VAPORE/ACQUA	GIADA - MAVERICK - VENUS

ITALCREM

PERNI ITALCREM
PINS ITALCREM
STIFTE ITALCREM
PERNOS ITALCREM

1

2

3

4

5

Photo	LF Code	Dimensions	Suitable for	Notes	For machine model
1	**1324085**	---	ITALCREM 08298900	FOR BREW GROUPS - PER GRUPPI EROGA-ZIONE	CAPRI
2	**1324052**	---	ITALCREM NT0030	FOR BREW GROUPS - PER GRUPPI EROGA-ZIONE	CAPRI
3	**1349406**	---	ITALCREM 07358609	FOR STEAM/WATER TAPS - PER RUBINETTI VAPORE/ACQUA	CAPRI
4	**1324066**	---	ITALCREM 11156530	FOR STEAM/WATER TAPS - PER RUBINETTI VAPORE/ACQUA	CAPRI
5	**1324015**	---	ITALCREM 07665508	FOR INLET TAPS - PER RUBINETTI CARICO	CAPRI

LAVAZZA

PERNI LAVAZZA
PINS LAVAZZA
STIFTE LAVAZZA
PERNOS LAVAZZA

1

2

3

4

Photo	LF Code	Dimensions	Suitable for	Notes	For machine model
1	**1324159**	ø 5x20.5 mm	LAVAZZA 10062052	FOR STEAM/WATER TAPS - PER RUBINETTI VAPORE/ACQUA	LB4800
2	**1324158**	---	LAVAZZA 10062047	FOR STEAM/WATER TAPS - PER RUBINETTI VAPORE/ACQUA	LB4800
3	**5038097**	---	LAVAZZA 10062048	FOR STEAM/WATER TAPS - PER RUBINETTI VAPORE/ACQUA	LB4800
4	**1324400**	---	LAVAZZA 10062053	FOR STEAM/WATER TAPS - PER RUBINETTI VAPORE/ACQUA	LB4800

Perni
Pins
Stifte
Ejes

MAIRALI

PERNI MAIRALI
PINS MAIRALI
STIFTE MAIRALI
PERNOS MAIRALI

1

2

3

4

5

Photo	LF Code	Dimensions	Suitable for	Notes	For machine model
1	**1324085**	---	MAIRALI 08298900	FOR BREW GROUPS - PER GRUPPI EROGA-ZIONE	GIULIETTA
2	**1324052**	---	MAIRALI NT0030	FOR BREW GROUPS - PER GRUPPI EROGA-ZIONE	GIULIETTA
3	**1349406**	---	MAIRALI 07358609	FOR STEAM/WATER TAPS - PER RUBINETTI VAPORE/ACQUA	GIULIETTA
4	**1324066**	---	MAIRALI 11156530	FOR STEAM/WATER TAPS - PER RUBINETTI VAPORE/ACQUA	GIULIETTA
5	**1324015**	---	MAIRALI 07665508	FOR INLET TAPS - PER RUBINETTI CARICO	GIULIETTA

MARZOCCO

PERNI MARZOCCO
PINS MARZOCCO
STIFTE MARZOCCO
PERNOS MARZOCCO

1

2

3

4

Photo	LF Code	Dimensions	Suitable for	Notes	For machine model
1	**1348074**	---	MARZOCCO A.1.002	FOR STEAM/WATER TAPS - PER RUBINETTI VAPORE/ACQUA	GB5 - FB80
2	**1349406**	---	MARZOCCO L168	FOR STEAM/WATER TAPS - PER RUBINETTI VAPORE/ACQUA	LINEA - FB70
3	**1349471**	---	MARZOCCO L168/0	FOR STEAM/WATER TAPS - PER RUBINETTI VAPORE/ACQUA	LINEA - FB70
4	**1324066**	---	MARZOCCO L169	FOR STEAM/WATER TAPS - PER RUBINETTI VAPORE/ACQUA	LINEA - FB70

MCE

PERNI MCE
PINS MCE
STIFTE MCE
PERNOS MCE

1

Photo	LF Code	Dimensions	Suitable for	Notes	For machine model
1	**1324077**	---	MCE 25309	FOR STEAM/WATER TAPS - PER RUBINETTI VAPORE/ACQUA	START

NUOVA SIMONELLI

PERNI NUOVA SIMONELLI
PINS NUOVA SIMONELLI
STIFTE NUOVA SIMONELLI
PERNOS NUOVA SIMONELLI

1

2

3

4

5

6

Photo	LF Code	Dimensions	Suitable for	Notes	For machine model
1	**1324021**	---	NUOVA SIMONELLI 07300105	FOR STEAM/WATER TAPS - PER RUBINETTI VAPORE/ACQUA	PREMIER - MAC
2	**1324072**	---	NUOVA SIMONELLI 07300035	FOR STEAM/WATER TAPS - PER RUBINETTI VAPORE/ACQUA	OPTIMA
3	**1324073**	---	NUOVA SIMONELLI 07300221	FOR STEAM/WATER TAPS - PER RUBINETTI VAPORE/ACQUA	APPIA - AURELIA
4	**1324064**	---	NUOVA SIMONELLI 07300107	FOR STEAM/WATER TAPS - PER RUBINETTI VAPORE/ACQUA	PREMIER - MAC
5	**1324069**	---	NUOVA SIMONELLI 07300810	FOR STEAM/WATER TAPS - PER RUBINETTI VAPORE/ACQUA	APPIA - AURELIA
6	**1324022**	---	NUOVA SIMONELLI 07300113	FOR STEAM/WATER TAPS - PER RUBINETTI VAPORE/ACQUA	PREMIER - MAC

Perni
Pins
Stifte
Ejes

PAVONI

PERNI PAVONI
PINS PAVONI
STIFTE PAVONI
PERNOS PAVONI

1

2

3

4

5

Photo	LF Code	Dimensions	Suitable for	Notes	For machine model
1	**1184551**	---	PAVONI 314077	FOR BREW GROUPS - PER GRUPPI EROGAZIONE	BAR - BART - PUB
2	**1324033**	6x6 mm M3 H12.1 mm	PAVONI 312227	FOR BREW GROUPS - PER GRUPPI EROGAZIONE	BAR - BART - PUB
3	**1324013**	---	PAVONI 314133	FOR BREW GROUPS - PER GRUPPI EROGAZIONE	BAR - BART - PUB
4	**1324201**	---	PAVONI 312229	FOR BREW GROUPS - PER GRUPPI EROGAZIONE	BAR - BART - PUB - HOTEL
5	**1324200**	---	PAVONI 312228	FOR BREW GROUPS - PER GRUPPI EROGAZIONE	BAR - BART - PUB - HOTEL

PERNI PAVONI
PINS PAVONI
ACHSEN PAVONI
PERNOS PAVONI

1

2

3

4

5

6

Photo	LF Code	Dimensions	Suitable for	Notes	For machine model
1	**1324400**	---	PAVONI 393740	FOR STEAM/WATER TAPS - PER RUBINETTI VAPORE/ACQUA	BAR - BART - PUB
2	**5038097**	---	PAVONI 314084	FOR STEAM/WATER TAPS - PER RUBINETTI VAPORE/ACQUA	BAR - HOTEL - PUB
3	**1324158**	---	PAVONI 314022	FOR STEAM/WATER TAPS - PER RUBINETTI VAPORE/ACQUA	BAR - HOTEL - PUB
4	**1349406**	---	PAVONI	FOR STEAM/WATER TAPS - PER RUBINETTI VAPORE/ACQUA	BAR - PUB
5	**1349471**	---	PAVONI 312226	FOR STEAM/WATER TAPS - PER RUBINETTI VAPORE/ACQUA	BAR - PUB
6	**1324066**	---	PAVONI 311333	FOR STEAM/WATER TAPS - PER RUBINETTI VAPORE/ACQUA	BAR - PUB

PERNI PAVONI
PINS PAVONI
ACHSEN PAVONI
PERNOS PAVONI

1

2

3

Photo	LF Code	Dimensions	Suitable for	Notes	For machine model
1	**1324092**	---	PAVONI 3140463	FOR BREW GROUPS - PER GRUPPI ERO-GAZIONE	EUROPICCOLA - PRO-FESSIONAL
2	**5027689**	---	PAVONI 3113034	FOR STEAM/WATER TAPS - PER RUBINETTI VAPORE/ACQUA	EUROPICCOLA - PRO-FESSIONAL
3	**1348078**	---	PAVONI 0P128870420	FOR STEAM/WATER TAPS - PER RUBINETTI VAPORE/ACQUA	ESPRESSO - EUROBAR

PROMAC

PERNI PROMAC
PINS PROMAC
STIFTE PROMAC
PERNOS PROMAC

1

2

3

4

Photo	LF Code	Dimensions	Suitable for	Notes	For machine model
1	**1324117**	---	PROMAC 80230060	FOR BREW GROUPS - PER GRUPPI ERO-GAZIONE	CLUB - COMPACT - GREEN
2	**1348046**	---	PROMAC 23224002	FOR STEAM/WATER TAPS - PER RUBINETTI VAPORE/ACQUA	CLUB - COMPACT - GREEN
3	**1324078**	---	PROMAC 10060002	FOR STEAM/WATER TAPS - PER RUBINETTI VAPORE/ACQUA	CLUB - COMPACT - GREEN
4	**1349038**	---	PROMAC 25224001	FOR INLET TAPS - PER RUBINETTI CARICO	COMPACT - GREEN

Perni
Pins
Stifte
Ejes

RANCILIO

PERNI RANCILIO
PINS RANCILIO
STIFTE RANCILIO
PERNOS RANCILIO

1

2

3

4

5

6

Photo	LF Code	Dimensions	Suitable for	Notes	For machine model
1	**1184853**	---	RANCILIO 25118004	FOR BREW GROUPS - PER GRUPPI ERO-GAZIONE	CLASSE10 - Z11
2	**1324078**	---	RANCILIO 10060002	FOR STEAM/WATER TAPS - PER RUBINETTI VAPORE/ACQUA	CLASSE10 - EPOCA
3	**1348046**	---	RANCILIO 23224002	FOR STEAM/WATER TAPS - PER RUBINETTI VAPORE/ACQUA	CLASSE10 - EPOCA
4	**1349038**	---	RANCILIO 25224001	FOR STEAM/WATER TAPS - PER RUBINETTI VAPORE/ACQUA	S20 - Z11
5	**1324802**	---	RANCILIO 10706073	FOR STEAM/WATER TAPS - PER RUBINETTI VAPORE/ACQUA	CLASSE10 - EPOCA
6	**5057551**	---	RANCILIO 10706044	FOR STEAM/WATER TAPS - PER RUBINETTI VAPORE/ACQUA	CLASSE10-9-8-7-6

RENEKA

PERNI RENEKA
PINS RENEKA
STIFTE RENEKA
PERNOS RENEKA

1

Photo	LF Code	Dimensions	Suitable for	Notes	For machine model
1	**1184551**	---	RENEKA AT7479950	FOR BREW GROUPS - PER GRUPPI ERO-GAZIONE	ATALANTE - AMICI

ROYAL

PERNI ROYAL
PINS ROYAL
STIFTE ROYAL
PERNOS ROYAL

1

2

3

Photo	LF Code	Dimensions	Suitable for	Notes	For machine model
1	**1324048**	---	ROYAL 0530070	FOR BREW GROUPS - PER GRUPPI EROGA-ZIONE	DIADEMA - SYNCHRO
2	**1349471**	---	ROYAL 0540040	FOR STEAM/WATER TAPS - PER RUBINETTI VAPORE/ACQUA	DIADEMA - SYNCHRO
3	**1324066**	---	ROYAL 0540080	FOR STEAM/WATER TAPS - PER RUBINETTI VAPORE/ACQUA	DIADEMA - SYNCHRO

SAB ITALIA

PERNI SAB ITALIA
PINS SAB ITALIA
STIFTE SAB ITALIA
PERNOS SAB ITALIA

1

Photo	LF Code	Dimensions	Suitable for	Notes	For machine model
1	**1324024**	---	SAB ITALIA SVMNP011	FOR BREW GROUPS - PER GRUPPI EROGA-ZIONE	ELLIPSE - E96 - MO-DERNA

Perni
Pins
Stifte
Ejes

SAECO

PERNI SAECO
PINS SAECO
STIFTE SAECO
PERNOS SAECO

1

2

3

4

5

6

Photo	LF Code	Dimensions	Suitable for	Notes	For machine model
1	**5038097**	---	SAECO WGARB0711	FOR STEAM/WATER TAPS - PER RUBINETTI VAPORE/ACQUA	AROMA
2	**1324159**	ø 5x20.5 mm	SAECO WGARB0844	FOR STEAM/WATER TAPS - PER RUBINETTI VAPORE/ACQUA	AROMA
3	**1324158**	---	SAECO WGARB0710	FOR STEAM/WATER TAPS - PER RUBINETTI VAPORE/ACQUA	AROMA
4	**1324400**	---	SAECO WGARB0866/A	FOR STEAM/WATER TAPS - PER RUBINETTI VAPORE/ACQUA	AROMA
5	**1324089**	---	SAECO WGARB0610/02	FOR STEAM/WATER TAPS - PER RUBINETTI VAPORE/ACQUA	AROMA
6	**1324911**	---	SAECO 11009019	FOR STEAM/WATER TAPS - PER RUBINETTI VAPORE/ACQUA	INCANTO

PERNI SAECO
PINS SAECO
STIFTE SAECO
PERNOS SAECO

1

2

3

4

5

6

Photo	LF Code	Dimensions	Suitable for	Notes	For machine model
1	**1324901**	---	SAECO 11009013	FOR STEAM/WATER TAPS - PER RUBINETTI VAPORE/ACQUA	INCANTO
2	**1324902**	---	SAECO 9011.100	FOR STEAM/WATER TAPS - PER RUBINETTI VAPORE/ACQUA	INCANTO
3	**1348082**	---	SAECO 120642220	FOR STEAM/WATER TAPS - PER RUBINETTI VAPORE/ACQUA	FAMILY - TWIN
4	**5014767**	---	SAECO 11009018	FOR STEAM/WATER TAPS - PER RUBINETTI VAPORE/ACQUA	EASY - INCANTO
5	**1348078**	---	SAECO 128870420	FOR STEAM/WATER TAPS - PER RUBINETTI VAPORE/ACQUA	FAMILY - GRANCREMA
6	**1324131**	---	SAECO 147470763	FOR COFFEE GRINDERS - PER MACINACAFFE	INCANTO - ROYALOF-FICE

PERNI SAECO
PINS SAECO
STIFTE SAECO
PERNOS SAECO

1

2

Photo	LF Code	Dimensions	Suitable for	Notes	For machine model
1	**5035765**	---	SAECO 9161.434	FOR BOILER - PER CALDAIA	ROYAL - ROYAL DIGITAL - ROYAL NEW - ROYAL PROFESSIONAL
2	**5069081**	---	SAECO 421944060181	FOR BREW GROUPS - PER GRUPPI EROGA-ZIONE	INTELIA - MOLTIO - SYNTIA - XSMALL

SAN MARCO

PERNI SAN MARCO
PINS SAN MARCO
STIFTE SAN MARCO
PERNOS SAN MARCO

1

2

3

4

5

Photo	LF Code	Dimensions	Suitable for	Notes	For machine model
1	**1186138**	---	SAN MARCO 205201	FOR BREW GROUPS - PER GRUPPI EROGA-ZIONE	FSC
2	**1324080**	---	SAN MARCO 205180	FOR BREW GROUPS - PER GRUPPI EROGA-ZIONE	FSC
3	**1324083**	---	SAN MARCO 205165	FOR BREW GROUPS - PER GRUPPI EROGA-ZIONE	FSC
4	**1324014**	---	SAN MARCO 205166	FOR BREW GROUPS - PER GRUPPI EROGA-ZIONE	LEVA
5	**1324017**	---	SAN MARCO 202016	FOR BREW GROUPS - PER GRUPPI EROGA-ZIONE	LEVA

Perni
Pins
Stifte
Ejes

PERNI SAN MARCO
PINS SAN MARCO
ACHSEN SAN MARCO
PERNOS SAN MARCO

1

2

3

4

5

Photo	LF Code	Dimensions	Suitable for	Notes	For machine model
1	**1324111**	---	SAN MARCO 502004	FOR STEAM/WATER TAPS - PER RUBINETTI VAPORE/ACQUA	100 - 85 - 95 - LEVA
2	**1324081**	---	SAN MARCO 205094	FOR STEAM/WATER TAPS - PER RUBINETTI VAPORE/ACQUA	105 - 100 - 85 - 95
3	**1324501**	---	SAN MARCO 206941	FOR STEAM/WATER TAPS - PER RUBINETTI VAPORE/ACQUA	105 - 100
4	**1324082**	---	SAN MARCO 205130	FOR INLET TAPS - PER RUBINETTI CARICO	105 - 85 - 95 - LEVA
5	**1324079**	ø 6x26 mm	SAN MARCO 205096	FOR INLET TAPS - PER RUBINETTI CARICO	105 - 85 - 95 - LEVA

SANREMO

PERNI SANREMO
PINS SANREMO
STIFTE SANREMO
PERNOS SANREMO

1

Photo	LF Code	Dimensions	Suitable for	Notes	For machine model
1	**1324066**	---	SANREMO 10402061	FOR STEAM/WATER TAPS - PER RUBINETTI VAPORE/ACQUA	AMALFI - CAPRI - MILANO LX

SCALA

PERNI SCALA
PINS SCALA
STIFTE SCALA
PERNOS SCALA

1

2

3

Photo	LF Code	Dimensions	Suitable for	Notes	For machine model
1	**1324024**	---	SCALA C-0308	FOR BREW GROUPS - PER GRUPPI EROGAZIONE	CARMEN
2	**1324066**	---	SCALA C-0185	FOR STEAM/WATER TAPS - PER RUBINETTI VAPORE/ACQUA	CARMEN
3	**1324048**	---	SCALA C-0042	FOR BREW GROUPS - PER GRUPPI EROGAZIONE	BUTTERFLY - EROICA

SPAZIALE

PERNI SPAZIALE
PINS SPAZIALE
STIFTE SPAZIALE
PERNOS SPAZIALE

1

2

3

4

5

6

Photo	LF Code	Dimensions	Suitable for	Notes	For machine model
1	**1324037**	---	SPAZIALE 01391	FOR STEAM/WATER TAPS - PER RUBINETTI VAPORE/ACQUA	NEW RAPID - SELETRON
2	**1348423**	---	SPAZIALE 01406	FOR STEAM/WATER TAPS - PER RUBINETTI VAPORE/ACQUA	NEW RAPID - SELETRON
3	**1348064**	---	SPAZIALE 00232	FOR STEAM/WATER TAPS - PER RUBINETTI VAPORE/ACQUA	S1 - PROFESSIONALE
4	**1324177**	43,5 mm	SPAZIALE 08333	FOR STEAM/WATER TAPS - PER RUBINETTI VAPORE/ACQUA	S2 - S2 SPAZIO
5	**1324038**	---	SPAZIALE 00220	FOR STEAM/WATER TAPS - PER RUBINETTI VAPORE/ACQUA	S1 - S3 - S5 - S40
6	**1324108**	---	SPAZIALE 08461	FOR STEAM/WATER TAPS - PER RUBINETTI VAPORE/ACQUA	S5 - S5 COMPACT - S40

Perni
Pins
Stifte
Ejes

PERNI SPAZIALE
PINS SPAZIALE
ACHSEN SPAZIALE
PERNOS SPAZIALE

1 2 3 4 5 6

Photo	LF Code	Dimensions	Suitable for	Notes	For machine model
1	**1324109**	---	SPAZIALE 05944	FOR STEAM/WATER TAPS - PER RUBINETTI VAPORE/ACQUA	S3
2	**1324110**	ø 4x15 mm	SPAZIALE 08466	FOR STEAM/WATER TAPS - PER RUBINETTI VAPORE/ACQUA	S5 - S5 COMPACT - S40
3	**1324107**	ø 4x29 mm	SPAZIALE 08465	FOR STEAM/WATER TAPS - PER RUBINETTI VAPORE/ACQUA	S5 - S5 COMPACT - S40
4	**1324036**	---	SPAZIALE 00238	FOR INLET TAPS - PER RUBINETTI CARICO	S3 - S5 - S40
5	**1324112**	---	SPAZIALE 01390	FOR INLET TAPS - PER RUBINETTI CARICO	NEW RAPID
6	**1324097**	---	SPAZIALE 00618	FOR BREW GROUPS - PER GRUPPI EROGA-ZIONE	S1 - S3 - SPAZIO

VFA EXPRES

PERNI VFA
PINS VFA
STIFTE VFA
PERNOS VFA

1 2 3 4 5 6

Photo	LF Code	Dimensions	Suitable for	Notes	For machine model
1	**1184551**	---	VFA	FOR BREW GROUPS - PER GRUPPI EROGAZIONE	---
2	**1324001**	6x6 mm M3 H11.1 mm	VFA	FOR BREW GROUPS - PER GRUPPI EROGAZIONE	---
2	**1324033**	6x6 mm M3 H12.1 mm	VFA	FOR BREW GROUPS - PER GRUPPI EROGAZIONE	---
3	**1324006**	5x5 mm M4 H40 mm	VFA	FOR BREW GROUPS - PER GRUPPI EROGAZIONE	---
4	**1324007**	6x6 mm M3 H6.5 mm	VFA	FOR BREW GROUPS - PER GRUPPI EROGAZIONE	---
5	**1324013**	---	VFA	FOR BREW GROUPS - PER GRUPPI EROGAZIONE	---
6	**1348317**	---	VFA	FOR STEAM/WATER TAPS - PER RUBINETTI VAPORE/ACQUA	---

VIBIEMME

PERNI VIBIEMME
PINS VIBIEMME
STIFTE VIBIEMME
PERNOS VIBIEMME

1

2

3

4

Photo	LF Code	Dimensions	Suitable for	Notes	For machine model
1	**1324048**	---	VIBIEMME RACCAL-CAGR	FOR BREW GROUPS - PER GRUPPI EROGA-ZIONE	CUBO - DOMOBAR
2	**1324094**	---	VIBIEMME RACCPEINTR	FOR BREW GROUPS - PER GRUPPI EROGA-ZIONE	CUBO - DOMOBAR
3	**1324013**	---	VIBIEMME RACCPE-VAER	FOR BREW GROUPS - PER GRUPPI EROGA-ZIONE	CUBO - DOMOBAR
4	**1324164**	ø 10x40 mm	VIBIEMME PERNOCE-GRPIST	FOR BREW GROUPS - PER GRUPPI EROGA-ZIONE	REPLICA

PERNI VIBIEMME
PINS VIBIEMME
STIFTE VIBIEMME
PERNOS VIBIEMME

1

2

3

4

5

6

Photo	LF Code	Dimensions	Suitable for	Notes	For machine model
1	**1324086**	---	VIBIEMME RACCASRU-REP	FOR STEAM/WATER TAPS - PER RUBINETTI VAPORE/ACQUA	CHIMAERA - CUBO
2	**1324026**	---	VIBIEMME RACCPE-APVA	FOR STEAM/WATER TAPS - PER RUBINETTI VAPORE/ACQUA	CHIMAERA - CUBO
3	**1548018**	52 mm	VIBIEMME RACCASRU-DOSU	FOR STEAM/WATER TAPS - PER RUBINETTI VAPORE/ACQUA	DOMOBAR
4	**1349471**	---	VIBIEMME RACCGUIA-STEVO	FOR STEAM/WATER TAPS - PER RUBINETTI VAPORE/ACQUA	EVOLUTION - KOMETA
5	**1324165**	---	VIBIEMME RACCA-STRUBEVO	FOR STEAM/WATER TAPS - PER RUBINETTI VAPORE/ACQUA	EVOLUTION - KOMETA
6	**1324066**	---	VIBIEMME RACCASTA-RUBK	FOR STEAM/WATER TAPS - PER RUBINETTI VAPORE/ACQUA	KOMETA

Perni
Pins
Stifte
Ejes

PERNI VIBIEMME
PINS VIBIEMME
ACHSEN VIBIEMME
PERNOS VIBIEMME

1

2

3

4

5

6

Photo	LF Code	Dimensions	Suitable for	Notes	For machine model
1	**1324008**	---	VIBIEMME RACCASRU-MER94	FOR STEAM/WATER TAPS - PER RUBINETTI VAPORE/ACQUA	MERCURY
2	**5052820**	35 mm	VIBIEMME RACCA-STRUBVLO	FOR STEAM/WATER TAPS - PER RUBINETTI VAPORE/ACQUA	LOLLO
3	**1324044**	---	VIBIEMME RACCASRU-MER	FOR INLET TAPS - PER RUBINETTI CARICO	KOMETA - MERCURY
4	**1324162**	46 mm	VIBIEMME RACCA-STCAREVO	FOR INLET TAPS - PER RUBINETTI CARICO	CHIMAERA - EVOLU-TION
5	**1324163**	46 mm	VIBIEMME ASTARUB-CARICO	FOR INLET TAPS - PER RUBINETTI CARICO	CUBO - DOSAPLUS
6	**1324033**	6x6 mm M3 H12.1 mm	VIBIEMME RACCGA-VAINQU	FOR INLET TAPS - PER RUBINETTI CARICO	KOMETA - MERCURY

VISACREM

PERNI VISACREM
PINS VISACREM
STIFTE VISACREM
PERNOS VISACREM

1

2

3

4

5

Photo	LF Code	Dimensions	Suitable for	Notes	For machine model
1	**1324085**	---	VISACREM 08298900	FOR BREW GROUPS - PER GRUPPI EROGA-ZIONE	NERA
2	**1324052**	---	VISACREM NT0030	FOR BREW GROUPS - PER GRUPPI EROGA-ZIONE	NERA
3	**1349406**	---	VISACREM 07358609	FOR STEAM/WATER TAPS - PER RUBINETTI VAPORE/ACQUA	NERA
4	**1324066**	---	VISACREM 11156530	FOR STEAM/WATER TAPS - PER RUBINETTI VAPORE/ACQUA	NERA
5	**1324015**	---	VISACREM 07665508	FOR INLET TAPS - PER RUBINETTI CARICO	NERA

WEGA

PERNI WEGA
PINS WEGA
STIFTE WEGA
PERNOS WEGA

1

2

3

4

5

6

Photo	LF Code	Dimensions	Suitable for	Notes	For machine model
1	**1324025**	---	WEGA WY27421007	FOR BREW GROUPS - PER GRUPPI EROGAZIONE	E61 GROUPS
2	**1324048**	---	WEGA WY27078008	FOR BREW GROUPS - PER GRUPPI EROGAZIONE	E61 GROUPS
3	**1324094**	---	WEGA WY27421006	FOR BREW GROUPS - PER GRUPPI EROGAZIONE	E61 GROUPS
4	**1324013**	---	WEGA WY27421005	FOR BREW GROUPS - PER GRUPPI EROGAZIONE	E61 GROUPS
5	**1324001**	6x6 mm M3 H11.1 mm	WEGA WY27421013	FOR BREW GROUPS - PER GRUPPI EROGAZIONE	E61 GROUPS
5	**1324033**	6x6 mm M3 H12.1 mm	WEGA WY27421012	FOR BREW GROUPS - PER GRUPPI EROGAZIONE	E61 GROUPS
6	**1324006**	5x5 mm M4 H40 mm	WEGA W10345	FOR BREW GROUPS - PER GRUPPI EROGAZIONE	E61 GROUPS

PERNI WEGA
PINS WEGA
ACHSEN WEGA
PERNOS WEGA

1

2

3

4

5

6

Photo	LF Code	Dimensions	Suitable for	Notes	For machine model
1	**1324115**	5x5 mm M6 H6 mm	WEGA WY27421014	FOR BREW GROUPS - PER GRUPPI EROGAZIONE	E61 GROUPS
2	**1324007**	6x6 mm M3 H6.5 mm	WEGA W10349	FOR BREW GROUPS - PER GRUPPI EROGAZIONE	E61 GROUPS
3	**1324201**	---	WEGA WY27301A	FOR BREW GROUPS - PER GRUPPI EROGAZIONE	ALE
4	**1324200**	---	WEGA WY27302	FOR BREW GROUPS - PER GRUPPI EROGAZIONE	ALE
5	**1324077**	---	WEGA WY25309	FOR STEAM/WATER TAPS - PER RUBINETTI VAPORE/ACQUA	STANDARD
6	**1324076**	ø 8x35.6 mm	WEGA WY25315	FOR INLET TAPS - PER RUBINETTI CARICO	STANDARD

PIEDINI
FEET
FÜSSE
PATAS

1

2

3

4

Photo	LF Code	Dimensions (mm)	Suitable for	For machine model
1	**1313103**	ø 40x105÷125 mm M10	---	UNIVERSAL
2	**1313518**	ø 40x45 mm M10	FIORENZATO CS A1600024	DUCALE - FENICE
2	**1313518**	ø 40x45 mm M10	GRIMAC A1600024	G11
3	**1313102**	ø 50x55÷69 mm M10	ASTORIA/CMA 15318	ARGENTA - DIVINA - DORA - PLUS4YOU
3	**1313102**	ø 50x55÷69 mm M10	BIANCHI 21058211	LUCIA - SARA
3	**1313102**	ø 50x55÷69 mm M10	MCE 15318	START
3	**1313102**	ø 50x55÷69 mm M10	SANREMO 10352065	CAPRI - PISA - VERONA - ZOE
3	**1313102**	ø 50x55÷69 mm M10	WEGA WY15318	AIRY - ATLAS 10 - COMBI NOVA - CONCEPT
4	**1313101**	ø 50x88÷102 mm M10	---	UNIVERSAL

PIEDINI
FEET
FÜSSE
PATAS

1

2

3

4

5

6

Photo	LF Code	Dimensions (mm)	Suitable for	For machine model
1	**1313802**	ø 40x31 mm M8	RANCILIO 10781304	EPOCA
2	**1313111**	ø 40x40 mm M10	---	UNIVERSAL
3	**1313016**	ø 60x30÷40 mm M10	CASADIO 421921012	DIECI - DODICI - VENTI
3	**1313016**	ø 60x30÷40 mm M10	CIMBALI 421-921-012	JUNIOR - M20 - M21 - M28 - M29 - M31 - M32
3	**1313016**	ø 60x30÷40 mm M10	FAEMA 421921012	EMBLEMA - E98 COMPACT
4	**1313501**	ø 60x45 mm M10	RANCILIO 10090012	S20 - Z11
5	**1313516**	ø 48x40 mm M10	NUOVA SIMONELLI 98001006	APPIA - AURELIA - PREMIER
5	**1313516**	ø 48x40 mm M10	VICTORIA ARDUINO 98001006	ADONIS - VENUSCENTURY
6	**1313511**	ø 60x60 mm M10	PAVONI 477011	P1 - P3 - P90
6	**1313510**	ø 60x80 mm M10	SPAZIALE 04639	S2 - S3 - S5 - S8 - S9 - NEW - RAPID - SPAZIO
6	**1313803**	ø 63x45 mm M10	RANCILIO 38123568	CLASSE10 - CLASSE9 - CLASSE8 - CLASSE7 - CLASSE6

PIEDINI
FEET
FÜSSE
PATAS

1

2

3

Photo	LF Code	Dimensions (mm)	Suitable for	For machine model
1	**1313911**	ø 19x13 mm	DIDIESSE FR028	FROG
2	**1313022**	20x20 mm	SAECO 147623150	EASY - INCANTO
3	**1313003**	ø 30 mm	GAGGIA S371101	G105 - G106
3	**1313003**	ø 30 mm	PAVONI 371101	EUROPICCOLA - PROFES-SIONAL - ROMANTICA - STRADIVARI

The widest range of spare parts & accessories

Cooking equipment
14,317 items
- Cooking equipment
- Ovens
- Pizza ovens
- Microwave ovens
- Food processing equipment

Washing and laundry equipment
11,023 items
- Warewashing equipment
- Laundry machines
- Ironing equipment
- Commercial faucets

Coffee and vending equipment
12,647 items
- Espresso machines
- Superautomatic machines
- Filter coffee machines
- Coffee grinders
- Vending equipment
- Barista tools
- Bar equipment

Refrigeration equipment
5,259 items
- Commercial refrigeration
- Blast chillers
- Ice makers
- Dispensing equipment

Domestic appliances
10,123 items
- Cooking
- Washing
- Refrigeration
- Coffee machines
- Small domestic appliances

POMPE VIBRAZIONE ULKA
VIBRATORY PUMPS ULKA
VIBRATIONSPUMPEN ULKA
BOMBAS VIBRACIÓN ULKA

1 - EP

2 - EP.GW

3 - EX

4 - EX.GW

5 - EX

6 - EP / EK

Photo	LF Code	Model	Watt - Volt	Connections
1	**1331018**	EP4	48W 230V 50Hz	ø 1/8"- ø 6 mm
1	**1122738**	EP5	48W 24V 50/60Hz	ø 1/8"- ø 6 mm
1	**1122737**	EP5	48W 230V 50Hz	ø 1/8"- ø 6 mm
1	**1331037**	EP8	26W 230/240V 50Hz	ø 1/8"- ø 6 mm
2	**1122002**	EP5GW	48W 230V 50Hz	ø 1/8"- ø 6 mm
2	**1331026**	EP5GW	48W 230V 50Hz	countersunk - svasata ø 1/8"- ø 6 mm
2	**1331028**	EP8GW	26W 230V 50Hz	ø 1/8"- ø 6 mm
3	**1122746**	EX4	48W 230V 50Hz	ø 1/8"- ø 6 mm
3	**1122747**	EX4	48W 24V 50/60Hz	ø 1/8"- ø 6 mm
3	**1122735**	EX5	48W 230V 50Hz	ø 1/8"- ø 6 mm
3	**1122739**	EX5	48W 230V 50Hz	countersunk - svasata ø 1/8"- ø 6 mm
3	**1122736**	EX5	48W 24V 50/60Hz	ø 1/8"- ø 6 mm
3	**1122740**	EX5	48W 24V 50/60Hz	countersunk - svasata ø 1/8"- ø 6 mm
3	**1331036**	EX7	48W 24V 50/60Hz	ø 1/8"- ø 6 mm
3	**1120025**	EX7	48W 230V 50Hz	countersunk - svasata ø 1/8"- ø 6 mm
4	**1331029**	EX4GW	48W 230V 50Hz	ø 1/8"- ø 6 mm
4	**1331006**	EX5GW	48W 230V 50Hz	ø 1/8"- ø 6 mm
4	**1331016**	EX7GW	48W 230V 50Hz	ø 1/8"- ø 6 mm
5	**1122601**	EX5	41W 120V 60Hz	ø 1/8"- ø 6 mm
5	**1122603**	EX5	41W 120V 60Hz	countersunk - svasata ø 1/8"- ø 6 mm
5	**2101958**	EAX5	52W 120V 60Hz	ø 1/8"- ø 6 mm
6	**2102265**	EP5	41W 120V 60Hz	ø 1/8"- ø 6 mm
6	**5062552**	EAP5	52W 120V 60Hz	ø 1/8"- ø 6 mm
6	**1122748**	EK	54W 230V 50Hz	ø 1/8"- ø 6 mm

POMPE VIBRAZIONE ULKA
VIBRATORY PUMPS ULKA
VIBRATIONSPUMPEN ULKA
BOMBAS VIBRACIÓN ULKA

1

2

Photo	LF Code	Model	Watt - Volt	Connections
1	**1331021**	HF	22W 230V 50Hz	ø 6.6 mm - ø 6.6 mm
1	**D331002**	HF/S	27W 230V 50Hz	ø 6.6 mm - ø 6.6 mm
2	**1331025**	NME 1	16W 230/240V 50Hz	ø 6.6 mm - ø 5 mm
2	**3331005**	NME 2	16W 230/240V 50Hz	ø 6.6 mm - ø 5 mm
2	**1331017**	NME 3S	16W 230/240V 50Hz	ø 6.6 mm - ø 5 mm
2	**1331024**	NME 4	16W 230/240V 50Hz	ø 6.6 mm - ø 5 mm
2	**D331001**	NMEHP 1/S	27W 230/240V 50Hz	ø 6.6 mm - ø 5 mm

POMPE VIBRAZIONE ARS/INVENSYS
VIBRATORY PUMPS ARS/INVENSYS
VIBRATIONSPUMPEN ARS/INVENSYS
BOMBAS VIBRACIÓN ARS/INVENSYS

1

2

3

4

5

6

Photo	LF Code	Model	Watt - Volt	Connections
1	**1122741**	ARS/INVENSYS - CP3A/ST	65W 230V 50Hz	ø 1/8"
2	**1122014**	ARS/INVENSYS - CP3A/ST	55W 110/120V 60Hz	ø 1/8"
3	**1331080**	ARS/INVENSYS - CP3A/ST	55W 110/120V 60Hz	ø 1/8"
4	**D331007**	ARS/INVENSYS - CP3A/ST	65W 230/240V 50Hz	ø 1/8"
5	**1443084**	CONTACT THERMOSTAT 115°C	---	---
6	**1250371**	SPRING - MOLLA	---	---

Pompe vibrazione
Vibrating pumps
Vibrationspumpen
Bombas vibratorias

POMPE VIBRAZIONE ARS/INVENSYS
VIBRATORY PUMPS ARS/INVENSYS
VIBRATIONSPUMPEN ARS/INVENSYS
BOMBAS VIBRACIÓN ARS/INVENSYS

1

2

3

4

5

6

Photo	LF Code	Model	Watt - Volt	Connections
1	**D331003**	ARS/INVENSYS - CP04/ST	70W 230/240V 50Hz	ø 1/8"
2	**D331004**	ARS/INVENSYS - CP04/ST	70W 230/240V 50Hz	ø 1/8"
3	**1122742**	ARS/INVENSYS - CP4SP	70W 230V 50Hz	ø 1/8"
4	**1331013**	PHOENIX 50N	53W 230V 50Hz	ø 1/8"
5	**1443084**	CONTACT THERMOSTAT 115°C	---	---
6	**1250371**	SPRING - MOLLA	---	---

POMPE VIBRAZIONE OLAB
VIBRATORY PUMPS OLAB
VIBRATIONSPUMPEN OLAB
BOMBAS VIBRACIÓN OLAB

1

2

Photo	LF Code	Model	Watt - Volt	Connections
1	**1331100**	22001/15	48W 230V 50Hz	ø 1/8"- ø 7 mm
2	**1331101**	22001/20	48W 230V 50Hz	ø 1/8"- ø 7 mm

POMPE VIBRAZIONE FLUID-O-TECH
VIBRATORY PUMPS FLUID-O-TECH
VIBRATIONSPUMPEN FLUID-O-TECH
BOMBAS VIBRACIÓN FLUID-O-TECH

1

2

3

4

5

Photo	LF Code	Watt - Volt	Connections
1	**1331004**	45W 24V 50/60Hz	ø 1/8"
1	**1331001**	50W 208/240V 50/60Hz	ø 1/8"
1	**1331002**	70W 220/240V 50Hz	ø 1/8"
2	**1331003**	50W 208/240V 50/60Hz	ø 1/8"
2	**1122607**	70W 110V 60Hz	ø 1/8"
2	**1331015**	70W 220/240V 50Hz	ø 1/8"
3	**1331005**	70W 220V 50Hz	ø 1/8"
4	**1331027**	70W 220/240V 50Hz	ø 1/8"
5	**1030001**	---	---

ACCESSORI PER POMPE VIBRAZIONE ULKA
ACCESSORIES FOR VIBRATORY PUMPS ULKA
ZUBEHÖRE FÜR VIBRATIONSPUMPE ULKA
ACCESORIOS PARA BOMBAS VIBRACIÓN ULKA

1

2

3

4

5

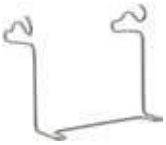
6

Photo	LF Code	Description	For model
1	**1331023**	SQUARE DAMPER - ANTIVIBRANTE	EX - EP - EK - EA
2	**1331022**	SQUARE DAMPER - ANTIVIBRANTE	HF
3	**1331042**	SQUARE DAMPER - ANTIVIBRANTE	DELONGHI
4	**1391010**	SHOCK ABSORBER - AMMORTIZ-ZATORE	ALL MODELS - TUTTI I MODELLI
5	**1391001**	WIRE SUPPORT - SUPPORTO A FILO	ALL MODELS - TUTTI I MODELLI
6	**1391009**	WIRE SUPPORT - SUPPORTO A FILO	VENDING MODELS

ACCESSORI PER POMPE VIBRAZIONE ULKA
ACCESSORIES FOR VIBRATORY PUMPS ULKA
ZUBEHÖRE FÜR VIBRATIONSPUMPE ULKA
ACCESORIOS PARA BOMBAS VIBRACIÓN ULKA

1

2

3

4

5

Photo	LF Code	Description
1	**1122609**	BY PASS - 1/8"F
1	**1349276**	BY PASS - 1/8"M-1/8"F
2	**1331019**	VALVE S2
2	**1331020**	VALVE S3BP
2	**1331040**	VALVE S3HPR
3	**1331041**	VALVE S11/B
4	**1349651**	FITTING - RACCORDO
5	**1349652**	FITTING - RACCORDO

PROTETTORI TERMICI POMPE VIBRAZIONE
THERMAL PROTECTIONS FOR VIBRATORY PUMPS
THERMISCHE SCHUTZE VIBRATIONSPUMPEN
PROTECTORES TÉRMICOS BOMBAS VIBRACIÓN

1

2

3

4

Photo	LF Code	Description	Notes
1	**1331031**	100°C	ALL MODELS - TUTTI I MODELLI
2	**1410001**	120°C	ALL MODELS - TUTTI I MODELLI
3	**1331043**	120°C	DELONGHI 5213211161
3	**1331046**	120°C	DELONGHI 5232103200
3	**1331047**	120°C	DELONGHI 5213211801
4	**1410503**	77°C	ALL MODELS - TUTTI I MODELLI
4	**1410502**	100°C	ALL MODELS - TUTTI I MODELLI
4	**1410501**	155°C	ALL MODELS - TUTTI I MODELLI

COMPONENTI VARI POMPE VIBRAZIONE
VARIOUS COMPONENTS FOR VIBRATORY PUMPS
VERSCHIEDENE KOMPONENTEN VIBRATIONSPUMPEN
COMPONENTES VARIADOS BOMBAS VIBRACIÓN

1

2

3

4

5

6

Photo	LF Code	Description	Notes
1	**1331034**	SELF-IGNITION VALVE - VALVOLA DI AUTOINNESCO ø 1/8"M	---
2	**5060593**	SAFETY VALVE - VALVOLA DI SICUREZZA	ISOMAC
3	**1120031**	SAFETY VALVE - VALVOLA DI SICUREZZA	SAECO
4	**1120029**	SAFETY VALVE - VALVOLA DI SICUREZZA	SAECO
5	**1331032**	SAFETY VALVE - VALVOLA DI SICUREZZA	SAECO
6	**5057079**	SAFETY VALVE - VALVOLA DI SICUREZZA	GAGGIA

COMPONENTI VARI POMPE VIBRAZIONE
VARIOUS COMPONENTS FOR VIBRATORY PUMPS
VERSCHIEDENE KOMPONENTEN VIBRATIONSPUMPEN
COMPONENTES VARIADOS BOMBAS VIBRACIÓN

1

2

3

4

5

Photo	LF Code	Description	Notes
1	**D525002**	SAFETY VALVE - VALVOLA DI SICUREZZA	DELONGHI
2	**1331044**	SAFETY VALVE - VALVOLA DI SICUREZZA	DELONGHI
3	**1331045**	SAFETY VALVE - VALVOLA DI SICUREZZA	DELONGHI
4	**5060354**	SAFETY VALVE - VALVOLA DI SICUREZZA	DELONGHI
5	**5073742**	SAFETY VALVE - VALVOLA DI SICUREZZA	JURA - BOSCH

POMPE VOLUMETRICHE ROTOFLOW
ROTARY VANE PUMPS ROTOFLOW
VERDRÄNGERPUMPEN ROTOFLOW
BOMBAS VOLUMÉTRICAS ROTOFLOW

1

2

3

4

5

6

Photo	LF Code	Flow rate (l/h)	Connections (ø)	Suitable for
1	**1330021**	50	3/8"	ALL BRANDS - TUTTE LE MARCHE
1	**1330034**	70	3/8"	ALL BRANDS - TUTTE LE MARCHE
1	**1330008**	150	3/8"	ALL BRANDS - TUTTE LE MARCHE
1	**1330026**	200	3/8"	ALL BRANDS - TUTTE LE MARCHE
1	**1330001**	100	3/8" NPT	ALL BRANDS - TUTTE LE MARCHE
1	**1330029**	150	3/8" NPT	ALL BRANDS - TUTTE LE MARCHE
1	**1330002**	200	3/8" NPT	ALL BRANDS - TUTTE LE MARCHE
1	**1330101**	100	3/8" NPT ECO BRASS	ALL BRANDS - TUTTE LE MARCHE
1	**1330102**	200	3/8" NPT ECO BRASS	ALL BRANDS - TUTTE LE MARCHE
1	**1330030**	200	3/8"	RANCILIO 10705960
2	**1330025**	70	3/8"	ALL BRANDS - TUTTE LE MARCHE
2	**1330004**	100	3/8" NPT	ALL BRANDS - TUTTE LE MARCHE
3	**1330022**	50	3/8"	ALL BRANDS - TUTTE LE MARCHE
3	**1330005**	100	3/8"	ALL BRANDS - TUTTE LE MARCHE
3	**1330122**	50	3/8" ECO BRASS	ALL BRANDS - TUTTE LE MARCHE
4	**1330031**	150	3/8"	CASADIO - CIMBALI - FAEMA
5	**1330003**	200	3/8" NPT	FAEMA - GRIMAC
6	**1330006**	200	3/8"	UNIC

POMPE VOLUMETRICHE ROTOFLOW
ROTARY VANE PUMPS ROTOFLOW
VERDRÄNGERPUMPEN ROTOFLOW
BOMBAS VOLUMÉTRICAS ROTOFLOW

1

2

3

Photo	LF Code	Flow rate (l/h)	Connections (ø)	Suitable for
1	**1330051**	50/100	3/8"	---
1	**1330052**	100/200	3/8" NPT	---
2	**1330028**	---	1/8" NPT	MARZOCCO
3	**1330007**	300	3/8" NPT	---

POMPE VOLUMETRICHE PROCON
ROTARY VANE PUMPS PROCON
VERDRÄNGERPUMPEN PROCON
BOMBAS VOLUMÉTRICAS PROCON

1

2

3

4

5

Photo	LF Code	Flow rate (l/h)	Connections (ø)	Suitable for
1	**1330012**	200	3/8" NPT	ALL BRANDS - TUTTE LE MARCHE
1	**1330024**	100	3/8" NPT	PAVONI
1	**1330019**	100	3/8" NPT	CIMBALI - FAEMA - SPAZIALE
2	**1330016**	200	3/8" NPT	ALL BRANDS - TUTTE LE MARCHE
3	**1330033**	180	3/8"	CASADIO - CIMBALI - FAEMA
4	**1330011**	200	3/8" NPT	FAEMA
5	**1330017**	150	3/8"	CASADIO - CIMBALI - FAEMA

POMPE VOLUMETRICHE NUERT
ROTARY VANE PUMPS NUERT
VERDRÄNGERPUMPEN NUERT
BOMBAS VOLUMÉTRICAS NUERT

1

2

3

Photo	LF Code	Flow rate (l/h)	Connections (ø)	Suitable for
1	**1330203**	50	3/8"	ALL BRANDS - TUTTE LE MARCHE
1	**1330201**	100	3/8" NPT	ALL BRANDS - TUTTE LE MARCHE
1	**1330202**	200	3/8" NPT	ALL BRANDS - TUTTE LE MARCHE
2	**1330205**	100	3/8"	ALL BRANDS - TUTTE LE MARCHE
2	**1330204**	200	3/8"	ALL BRANDS - TUTTE LE MARCHE
3	**1330200**	150	3/8"	CASADIO - CIMBALI - FAEMA

POMPE VOLUMETRICHE CASADIO-CIMBALI-FAEMA
ROTARY VANE PUMPS CASADIO-CIMBALI-FAEMA
VERDRÄNGERPUMPEN CASADIO-CIMBALI-FAEMA
BOMBAS VOLUMÉTRICAS CASADIO-CIMBALI-FAEMA

1

2

3

4

Photo	LF Code	Flow rate (l/h)	Connections (ø)	Suitable for
1	**1330018**	180	3/8"	CASADIO - CIMBALI - FAEMA
2	**1330033**	180	3/8"	CASADIO - CIMBALI - FAEMA
3	**1330031**	150	3/8"	CASADIO - CIMBALI - FAEMA
4	**1330200**	150	3/8"	CASADIO - CIMBALI - FAEMA

GIUNTI
COUPLINGS
KUPPLUNGEN
JUNTOS

1

2

3

4

5

Photo	LF Code	Notes
1	**1191001**	ø 40 mm
2	**1191003**	ø 40 mm
3	**1191004**	ø 35 mm
4	**1191002**	ø 40 mm
5	**1191005**	ø 35 mm

GIUNTI
COUPLINGS
KUPPLUNGEN
JUNTOS

1

2

3

4

5

Photo	LF Code
1	**1191008**
2	**1191012**
3	**1191011**
4	**1191016**
5	**1191006**

POMPE VOLUMETRICHE ACCESSORI
ROTARY VANE PUMPS ACCESSORIES
VERDRÄNGERPUMPEN ZUBEHÖR
BOMBAS VOLUMÉTRICAS ACCESORIOS

1

2

3

4

Photo	LF Code	Description
1	**1168011**	STAINLESS STEEL CLAMP - FASCETTA INOX
2	**1160700**	FILTER ø 3/8"Mx3/8"M - FILTRO ø 3/8"Mx3/8"M
3	**1349082**	FILTER ø 3/8"Mx3/8"M - FILTRO ø 3/8"Mx3/8"M
4	**1349268**	FILTER ø 3/8"Mx3/8"M - FILTRO ø 3/8"Mx3/8"M

Portafiltri macchine caffè
Filter holders for coffee machines
Siebträger für Kaffeemaschinen
Porta-filtros para máquinas de café

ASTORIA CMA

PORTAFILTRI ASTORIA/CMA
FILTER HOLDER ASTORIA/CMA
SIEBTRÄGER ASTORIA/CMA
PORTAFILTROS ASTORIA/CMA

1 - ORIGINAL

2

3 - ORIGINAL

4

5

Photo	LF Code	Wings	Knob	Spouts	Filter	Spring	Suitable for	For machine model
1	**1165076**	7 mm	M12	3/8	NO	NO	ASTORIA/CMA 27311056	CALYPSO - PLUS4YOU
2	**1165116**	7 mm	M12	3/8	NO	NO	ASTORIA/CMA 27311056	CALYPSO - PLUS4YOU
3	**1165079**	7 mm	M12	3/8	NO	NO	ASTORIA/CMA 27311057	CALYPSO - PLUS4YOU
4	**1165115**	7 mm	M12	3/8	NO	NO	ASTORIA/CMA 27311057	CALYPSO - PLUS4YOU
5	**1165114**	7 mm	M12	3/8	NO	NO	ASTORIA/CMA	CALYPSO - PLUS4YOU

PORTAFILTRI ASTORIA/CMA
FILTER HOLDERS ASTORIA/CMA
SIEBTRÄGER ASTORIA/CMA
PORTAFILTROS ASTORIA/CMA

1

2

3

4

Photo	LF Code	Wings	Knob	Spouts	Filter	Spring	Suitable for	For machine model
1	**1165310**	6 mm	M12	3/8	7 gr	YES	ASTORIA/CMA	ALL OTHER MODELS - TUTTI GLI ALTRI MODELLI
2	**1165311**	6 mm	M12	3/8	14 gr	YES	ASTORIA/CMA	ALL OTHER MODELS - TUTTI GLI ALTRI MODELLI
3	**1165013**	6 mm	M12	3/8	NO	NO	ASTORIA/CMA 27311000	ALL OTHER MODELS - TUTTI GLI ALTRI MODELLI
4	**1165006**	6 mm	M12	3/8	NO	NO	ASTORIA/CMA 27304	ALL OTHER MODELS - TUTTI GLI ALTRI MODELLI

BEZZERA

PORTAFILTRI BEZZERA
FILTER HOLDER BEZZERA
SIEBTRÄGER BEZZERA
PORTAFILTROS BEZZERA

1

2

3

4

Photo	LF Code	Wings	Knob	Spouts	Filter	Spring	Suitable for	For machine model
1	**1165006**	6 mm	M12	3/8	NO	NO	BEZZERA 5286001CM	B2000 - B2006 - B2009
2	**1165061**	6.3 mm	M12	3/8	NO	NO	BEZZERA 7479930	BZ07 - GALATEA - GIULIA - UNICA
3	**1165131**	5.5 mm	M12	3/8	NO	NO	BEZZERA 5286016TW	BZ07 - BZ09 - BZ10 - BZ13 - B2013 - B6000 - GALATEA
4	**1165128**	5.5 mm	M12	3/8	NO	NO	BEZZERA 5286011CM	B2000AL - B2006AL

BFC

PORTAFILTRI BFC
FILTER HOLDER BFC
SIEBTRÄGER BFC
PORTAFILTROS BFC

1

2

3

4

Photo	LF Code	Wings	Knob	Spouts	Filter	Spring	Suitable for	For machine model
1	**1165300**	6.3 mm	M12	3/8	7 gr	YES	BFC	ALL MODELS - TUTTI I MODELLI
2	**1165301**	6.3 mm	M12	3/8	14 gr	YES	BFC	ALL MODELS - TUTTI I MODELLI
3	**1165061**	6.3 mm	M12	3/8	NO	NO	BFC 4650100	ALL MODELS - TUTTI I MODELLI
4	**1165064**	6.3 mm	M12	3/8	NO	NO	BFC 4650108	ALL MODELS - TUTTI I MODELLI

Portafiltri macchine caffè
Filter holders for coffee machines
Siebträger für Kaffeemaschinen
Porta-filtros para máquinas de café

BIANCHI

PORTAFILTRI BIANCHI
FILTER HOLDER BIANCHI
SIEBTRÄGER BIANCHI
PORTAFILTROS BIANCHI

1

2

3

4

5

Photo	LF Code	Wings	Knob	Spouts	Filter	Spring	Suitable for	For machine model
1	**1165110**	6.3 mm	M12	3/8	NO	NO	BIANCHI 12047711	SARA - SOFIA
2	**1165111**	6.3 mm	M12	3/8	NO	NO	BIANCHI 12047721	SARA - SOFIA
3	**1165064**	6.3 mm	M12	3/8	NO	NO	BIANCHI	SARA - SOFIA
4	**1165113**	6 mm	M12	3/8	NO	NO	BIANCHI 12049210	LUCIA
5	**1165112**	6 mm	M12	3/8	NO	NO	BIANCHI 12049310	LUCIA

BRASILIA

PORTAFILTRI BRASILIA
FILTER HOLDER BRASILIA
SIEBTRÄGER BRASILIA
PORTAFILTROS BRASILIA

1

2

3

4

Photo	LF Code	Wings	Knob	Spouts	Filter	Spring	Suitable for	For machine model
1	**1165003**	7 mm	M12	3/8	NO	YES	BRASILIA 06396.8.00.09	CENTURY - PORTOFINO - GRADISCA
2	**1165022**	7 mm	M12	3/8	NO	NO	BRASILIA 21666.0.10.04	CENTURY - PORTOFINO - GRADISCA
3	**1165103**	5.2 mm	M12	3/8	NO	NO	BRASILIA 06668.8.00.09	FIRENZE - PORTOFINO - ROMA - 105
4	**1165098**	5.2 mm	M12	3/8	NO	NO	BRASILIA 05016.8.00.09	FIRENZE - PORTOFINO - ROMA - 105

BRUGNETTI-AURORA

PORTAFILTRI BRUGNETTI/AURORA
FILTER HOLDER BRUGNETTI/AURORA
SIEBTRÄGER BRUGNETTI/AURORA
PORTAFILTROS BRUGNETTI/AURORA

1

2

Photo	LF Code	Wings	Knob	Spouts	Filter	Spring	Suitable for	For machine model
1	**1165022**	7 mm	M12	3/8	NO	NO	BRUGNETTI 000047	ALL MODELS - TUTTI I MODELLI
2	**1165088**	6.6 mm	M12	3/8	NO	NO	BRUGNETTI 000047.57	ALL MODELS - TUTTI I MODELLI (NEW)

CARIMALI

PORTAFILTRI CARIMALI
FILTER HOLDER CARIMALI
SIEBTRÄGER CARIMALI
PORTAFILTROS CARIMALI

1

Photo	LF Code	Wings	Knob	Spouts	Filter	Spring	Suitable for	For machine model
1	**1165011**	6 mm	M10	3/8	NO	NO	CARIMALI 22.00804.CR	ALL MODELS - TUTTI I MODELLI

Portafiltri macchine caffè
Filter holders for coffee machines
Siebträger für Kaffeemaschinen
Porta-filtros para máquinas de café

CASADIO

PORTAFILTRI CASADIO
FILTER HOLDER CASADIO
SIEBTRÄGER CASADIO
PORTAFILTROS CASADIO

1

2

3

4

5

Photo	LF Code	Wings	Knob	Spouts	Filter	Spring	Suitable for	For machine model
1	**1165142**	6.3 mm	M10	3/8	NO	NO	CASADIO 457355017	DIECIA - DIECIS - DODICIA - DODICIS - VENTI
2	**1165096**	6.3 mm	M10	3/8	YES	YES	CASADIO 958577020	DIECIA - DIECIS - DODICIA - DODICIS - VENTI
3	**1165097**	6.3 mm	M10	3/8	YES	YES	CASADIO 958578020	DIECIA - DIECIS - DODICIA - DODICIS - VENTI
4	**5076313**	6.3 mm	M10	3/8	NO	NO	CASADIO	DIECIA - DIECIS - DODICIA - DODICIS - VENTI
5	**5074187**	6.3 mm	M10	3/8	NO	NO	CASADIO	DIECIA - DIECIS - DODICIA - DODICIS - VENTI

CIMBALI

PORTAFILTRI CIMBALI
FILTER HOLDER CIMBALI
SIEBTRÄGER CIMBALI
PORTAFILTROS CIMBALI

1

2

3

4

5

6

Photo	LF Code	Wings	Knob	Spouts	Filter	Spring	Suitable for	For machine model
1	**1165306**	5.5 mm	M10	SCREW - A VITE	7 gr	YES	CIMBALI 458-981-000	M21 - M30 - M31 - M32
2	**1165307**	5.5 mm	M10	SCREW - A VITE	14 gr	YES	CIMBALI 458-980-000	M21 - M30 - M31 - M32
3	**1165016**	5.5 mm	M10	SCREW - A VITE	NO	NO	CIMBALI 458-159-007	M21 - M30 - M31 - M32
4	**1165308**	5.5 mm	M10	3/8	7 gr	YES	CIMBALI 537-027-100	M24 - M28 - M29 - M30 - M31 - M32 - M39
5	**1165309**	5.5 mm	M10	3/8	14 gr	YES	CIMBALI 537-027-200	M24 - M28 - M29 - M30 - M31 - M32 - M39
6	**1165017**	5.5 mm	M10	3/8	NO	NO	CIMBALI 537-027-200	M24 - M28 - M29 - M30 - M31 - M32 - M39
6	**1165065**	6.2 mm	M10	M16	NO	NO	CIMBALI 457-355-007	M272008 - M100

PORTAFILTRI CIMBALI
FILTER HOLDERS CIMBALI
SIEBTRÄGER CIMBALI
PORTAFILTROS CIMBALI

1

2

3

4

5

6

Photo	LF Code	Wings	Knob	Spouts	Filter	Spring	Suitable for	For machine model
1	**1165147**	6.5 mm	M10	M16	NO	YES	CIMBALI 457-891-020	M24 - M39 - M39GT
2	**1165148**	6.5 mm	M10	M16	NO	YES	CIMBALI 957-702-010	M24 - M39 - M39GT
3	**1165149**	6.5 mm	M10	M16	NO	YES	CIMBALI 457-891-020	M24 - M39 - M39GT
4	**1165150**	6.5 mm	M10	M16	NO	YES	CIMBALI 957-702-010	M24 - M39 - M39GT
5	**1165065**	6.5 mm	M10	M16	NO	NO	CIMBALI 457-355-007	M24 - M39 - M39GT - M100
6	**1165142**	6.5 mm	M10	M16	NO	NO	CIMBALI 457-355-007	M27 2008

PORTAFILTRI CIMBALI
FILTER HOLDER CIMBALI
SIEBTRÄGER CIMBALI
PORTAFILTROS CIMBALI

1

2

3

4

Photo	LF Code	Wings	Knob	Spouts	Filter	Spring	Suitable for	For machine model
1	**1165206**	6.2 mm	M10	M16	NO	YES	CIMBALI 947-882-030	M100
2	**1165207**	6.2 mm	M10	M16	NO	YES	CIMBALI 947-881-030	M100
3	**1165204**	6.2 mm	M10	M16	NO	YES	CIMBALI 947-751-040	M100
4	**1165205**	6.2 mm	M10	M16	NO	YES	CIMBALI 947-752-040	M100

Portafiltri macchine caffè
Filter holders for coffee machines
Siebträger für Kaffeemaschinen
Porta-filtros para máquinas de café

CONTI

PORTAFILTRI CONTI
FILTER HOLDER CONTI
SIEBTRÄGER CONTI
PORTAFILTROS CONTI

1

2

3

Photo	LF Code	Wings	Knob	Spouts	Filter	Spring	Suitable for	For machine model
1	**1165019**	7.4 mm	M12	3/8	NO	YES	CONTI	---
2	**1165020**	7.4 mm	M12	3/8	NO	YES	CONTI	---
3	**1165101**	7.4 mm	M12	3/8	NO	NO	CONTI	---

DALLA CORTE

PORTAFILTRI DALLA CORTE
FILTER HOLDERS DALLA CORTE
SIEBTRÄGER DALLA CORTE
PORTAFILTROS DALLA CORTE

1

2

3

Photo	LF Code	Wings	Knob	Spouts	Filter	Spring	Suitable for	For machine model
1	**7107488**	8.2 mm	M10	3/8	NO	NO	DALLA CORTE A-MC-0003	EVOLUTION
2	**7107489**	8.2 mm	M10	3/8	NO	NO	DALLA CORTE A-MC-0004	EVOLUTION
3	**1165133**	8.2 mm	M10	3/8	NO	NO	DALLA CORTE B-MC-0037	EVOLUTION

DELONGHI

PORTAFILTRI DELONGHI
FILTER HOLDER DELONGHI
SIEBTRÄGER DELONGHI
PORTAFILTROS DELONGHI

1

2

3

4

5

6

Photo	LF Code	Wings	Knob	Spouts	Filter	Spring	Suitable for	For machine model
1	**1165211**	5.5 mm	---	---	YES	---	DELONGHI 5513200369	EC680
2	**1165212**	5.0 mm	---	---	NO	YES	DELONGHI 7313286469	ECI341
3	**1165213**	5.6 mm	---	---	NO	YES	DELONGHI 7313286019	EC820.B - EC850.M - EC860.M
4	**1165121**	5 mm	---	---	NO	---	DELONGHI 7313280779	ECOV310AZ - EC155 - EC300M
5	**1165120**	---	---	---	---	---	DELONGHI 534714	EC155 - EC300M
6	**1165122**	---	---	---	---	---	DELONGHI 5313217311	ECOV310AZ

ECM

PORTAFILTRI ECM
FILTER HOLDER ECM
SIEBTRÄGER ECM
PORTAFILTROS ECM

1

Photo	LF Code	Wings	Knob	Spouts	Filter	Spring	Suitable for	For machine model
1	**1165022**	7 mm	M12	3/8	NO	NO	ECM	ALL MODELS - TUTTI I MODELLI

ECM MANUFACTURE

PORTAFILTRI ECM MANUFACTURE
FILTER HOLDERS ECM MANUFACTURE
SIEBTRÄGER ECM MANUFACTURE
PORTAFILTROS ECM MANUFACTURE

1

2

Photo	LF Code	Wings	Knob	Spouts	Filter	Spring	Suitable for	For machine model
1	**1165137**	5.5 mm	M12	3/8	NO	YES	ECM MANUFACTURE 89424	CLASSIKA II - ELEKTRONIKA II PROFI - ELEKTRONIKA PROFI
2	**1165138**	5.5 mm	M12	3/8	NO	YES	ECM MANUFACTURE 89425	CLASSIKA II - ELEKTRONIKA II PROFI - ELEKTRONIKA PROFI

ELEKTRA

PORTAFILTRI ELEKTRA
FILTER HOLDER ELEKTRA
SIEBTRÄGER ELEKTRA
PORTAFILTROS ELEKTRA

1

2

3

4

5

6

Photo	LF Code	Wings	Knob	Spouts	Filter	Spring	Suitable for	For machine model
1	**1165071**	6 mm	M12	3/8	NO	YES	ELEKTRA 03436039+00526021	CLASSICBARLUME - MODERN - SIXTIES
2	**1165072**	6 mm	M12	3/8	NO	YES	ELEKTRA 03435039+00526021	CLASSICBARLUME - MODERN - SIXTIES
3	**1165073**	6 mm	M12	3/8	NO	YES	ELEKTRA 03434039+00526021	CLASSICBARLUME - KAPPA - MODERN
4	**1165074**	6 mm	M12	3/8	NO	YES	ELEKTRA 03433039+00526021	CLASSICBARLUME - KAPPA - MODERN
5	**1165070**	6 mm	M12	3/8	NO	NO	ELEKTRA 02152021	ALL MODELS - TUTTI I MODELLI
6	**1165007**	5.5 mm	M8	---	NO	NO	ELEKTRA 00187021	MICROCASA
6	**1165010**	5.5 mm	M8	---	NO	NO	ELEKTRA 00187019	MICROCASA GOLD

EXPOBAR

PORTAFILTRI EXPOBAR
FILTER HOLDER EXPOBAR
SIEBTRÄGER EXPOBAR
PORTAFILTROS EXPOBAR

1

2

3

Photo	LF Code	Wings	Knob	Spouts	Filter	Spring	Suitable for	For machine model
1	**3165001**	6 mm	M12	3/8	YES	YES	EXPOBAR 75001500	ALL MODELS - TUTTI I MODELLI
2	**3165002**	6 mm	M12	3/8	YES	YES	EXPOBAR 75002500	ALL MODELS - TUTTI I MODELLI
3	**1165061**	6.3 mm	M12	3/8	NO	NO	EXPOBAR 75000110	ALL MODELS - TUTTI I MODELLI

FAEMA

PORTAFILTRI FAEMA
FILTER HOLDER FAEMA
SIEBTRÄGER FAEMA
PORTAFILTROS FAEMA

1 - ORIGINAL

2 - ORIGINAL

3

4

5

6

Photo	LF Code	Wings	Knob	Spouts	Filter	Spring	Suitable for	For machine model
1	**1165025**	6.3 mm	SCREW - A VITE	3/8	YES	YES	FAEMA 993711010	E61 - E61JUBILE'
2	**1165024**	6.3 mm	SCREW - A VITE	3/8	YES	YES	FAEMA 993710010	E61 - E61JUBILE'
3	**1165014**	7 mm	SCREW - A VITE	3/8	NO	NO	FAEMA	E61 - E61JUBILE'
4	**5014055**	7 mm	M10	3/8	6 gr	YES	FAEMA 457889020	E91-E92-E97-E98-DUE-SMART
5	**5014054**	7 mm	M10	3/8	12 gr	YES	FAEMA 457888020	E91-E92-E97-E98-DUE-SMART
6	**1165015**	7 mm	M10	3/8	NO	NO	FAEMA	E91-E92-E97-E98-DUE-SMART
6	**1165022**	7 mm	M12	3/8	NO	NO	FAEMA	E91-E92-E97-E98-DUE-SMART

Portafiltri macchine caffè
Filter holders for coffee machines
Siebträger für Kaffeemaschinen
Porta-filtros para máquinas de café

PORTAFILTRI FAEMA
FILTER HOLDER FAEMA
SIEBTRÄGER FAEMA
PORTAFILTROS FAEMA

1

2

3

4

5

Photo	LF Code	Wings	Knob	Spouts	Filter	Spring	Suitable for	For machine model
1	**1165143**	6.4 mm	M10	M16	NO	YES	FAEMA 457899040	EMBLEMA
2	**1165144**	6.4 mm	M10	M16	NO	YES	FAEMA 457898040	EMBLEMA
3	**1165145**	6.4 mm	M10	M16	NO	YES	FAEMA 927705000	EMBLEMA
4	**1165146**	6.4 mm	M10	M16	NO	YES	FAEMA 927706000	EMBLEMA
5	**1165142**	6.4 mm	M10	M16	NO	NO	FAEMA 457355017	CARISMA - DUE SMART - EMBLEMA - ENOVA - E92 ELITE

PORTAFILTRI FAEMA
FILTER HOLDER FAEMA
SIEBTRÄGER FAEMA
PORTAFILTROS FAEMA

1

2

Photo	LF Code	Wings	Knob	Spouts	Filter	Spring	Suitable for	For machine model
1	**1165169**	6.4 mm	M10	M16	NO	YES	FAEMA 970748030	TEOREMA
2	**1165203**	6.4 mm	M10	M16	NO	YES	FAEMA 970749030	TEOREMA

FIAMMA RST

PORTAFILTRI FIAMMA RST
FILTER HOLDER FIAMMA RST
SIEBTRÄGER FIAMMA RST
PORTAFILTROS FIAMMA RST

1

2

3

Photo	LF Code	Wings	Knob	Spouts	Filter	Spring	Suitable for	For machine model
1	**1165110**	6.3 mm	M12	3/8	NO	YES	FIAMMA	ATLANTIC - MARINA - MINIBAR - PRESTIGE
2	**1165111**	6.3 mm	M12	3/8	NO	YES	FIAMMA	ATLANTIC - MARINA - MINIBAR - PRESTIGE
3	**1165064**	6.3 mm	M12	3/8	NO	NO	FIAMMA 5.0.000.0657	ATLANTIC - MARINA - MINIBAR - PRESTIGE

FIORENZATO C.S.

PORTAFILTRI FIORENZATO CS
FILTER HOLDER FIORENZATO CS
SIEBTRÄGER FIORENZATO CS
PORTAFILTROS FIORENZATO CS

1

2

3

4

Photo	LF Code	Wings	Knob	Spouts	Filter	Spring	Suitable for	For machine model
1	**1165040**	6.5 mm	M12	3/8	7 gr	YES	FIORENZATO CS A2200078	ALL MODELS - TUTTI I MODELLI
2	**1165042**	6.5 mm	M12	3/8	14 gr	YES	FIORENZATO CS A2200079	ALL MODELS - TUTTI I MODELLI
3	**1165129**	6.5 mm	M12	3/8	NO	NO	FIORENZATO CS	ALL MODELS - TUTTI I MODELLI
4	**5058712**	5.6 mm	M12	3/8	NO	NO	FIORENZATO CS A2200082	PIAZZA SAN MARCO

Portafiltri macchine caffè
Filter holders for coffee machines
Siebträger für Kaffeemaschinen
Porta-filtros para máquinas de café

FRACINO

PORTAFILTRI FRACINO
FILTERHOLDERS FRACINO
SIEBTRÄGER FRACINO
PORTAFILTROS FRACINO

1

2

Photo	LF Code	Wings	Knob	Spouts	Filter	Spring	Suitable for	For machine model
1	**1165135**	7 mm	---	3/8	6 gr	YES	FRACINO FC105CH	BAMBINO - CONTEMPO - HEAVENLY - ROMANO
2	**1165136**	7 mm	---	3/8	14 gr	YES	FRACINO FC105CHA	BAMBINO - CONTEMPO - HEAVENLY - ROMANO

FUTURMAT-ARIETE

PORTAFILTRI FUTURMAT
FILTER HOLDER FUTURMAT
SIEBTRÄGER FUTURMAT
PORTAFILTROS FUTURMAT

1

2

3

4

5

Photo	LF Code	Wings	Knob	Spouts	Filter	Spring	Suitable for	For machine model
1	**1165022**	7 mm	M12	3/8	NO	NO	FUTURMAT 11252202	ALL MODELS - TUTTI I MODELLI
2	**1165036**	6.5 mm	M8	3/8	NO	NO	FUTURMAT 08103510	ALL MODELS - TUTTI I MODELLI
3	**5057230**	6.5 mm	M12	3/8	NO	YES	FUTURMAT 08485800	NEW MODELS - NUOVI MODELLI
4	**5034110**	6.5 mm	M12	3/8	NO	YES	FUTURMAT 08485900	NEW MODELS - NUOVI MODELLI
5	**5055624**	6.5 mm	M12	3/8	NO	NO	FUTURMAT 08480050	NEW MODELS - NUOVI MODELLI

GAGGIA

PORTAFILTRI GAGGIA
FILTER HOLDER GAGGIA
SIEBTRÄGER GAGGIA
PORTAFILTROS GAGGIA

1

2

3

4

Photo	LF Code	Wings	Knob	Spouts	Filter	Spring	Suitable for	For machine model
1	**1165109**	7 mm	M10	3/8	NO	NO	GAGGIA 8027085000	DECO - D90 - E90 - GD - GE - LCD - XD - XE
2	**1165108**	7 mm	M10	3/8	NO	NO	GAGGIA 8027086000	DECO - D90 - E90 - GD - GE - LCD - XD - XE
3	**1165026**	7 mm	M10	3/8	NO	NO	GAGGIA WGA26G0104	DECO - D90 - E90 - GD - GE - LCD - XD - XE
4	**1165018**	4.0 mm	M12	3/8	NO	YES	GAGGIA S395307	G105 - G106

PORTAFILTRI GAGGIA
FILTER HOLDER GAGGIA
SIEBTRÄGER GAGGIA
PORTAFILTROS GAGGIA

1

2

3

4

5

6

Photo	LF Code	Wings	Knob	Spouts	Filter	Spring	Suitable for	For machine model
1	**1165179**	---	---	---	YES	YES	GAGGIA 11031389	CAREZZA DELUXE
2	**1165180**	---	---	---	YES	YES	GAGGIA 11029573	GRAN GAGGIA
3	**1165027**	7 mm	SCREW - A VITE	3/8	NO	YES	GAGGIA DY0004/A	BABY
4	**5059488**	7 mm	SCREW - A VITE	3/8	NO	NO	GAGGIA 6301002000	BABY
5	**5047148**	7 mm	SCREW - A VITE	3/8	NO	NO	GAGGIA 8332018000	NEWBABY06
6	**5052121**	---	---	---	---	---	GAGGIA 4301007000	NEWBABY06

Portafiltri macchine caffè
Filter holders for coffee machines
Siebträger für Kaffeemaschinen
Porta-filtros para máquinas de café

GAGGIA SPAGNA

PORTAFILTRI GAGGIA SPAGNA
FILTER HOLDER GAGGIA SPAGNA
SIEBTRÄGER GAGGIA SPAGNA
PORTAFILTROS GAGGIA SPAGNA

1

2

3

4

5

Photo	LF Code	Wings	Knob	Spouts	Filter	Spring	Suitable for	For machine model
1	**1165022**	7 mm	M12	3/8	NO	NO	GAGGIA SPAGNA 11252202	ALL MODELS - TUTTI I MODELLI
2	**1165036**	6.5 mm	M8	3/8	NO	NO	GAGGIA SPAGNA 08103510	ALL MODELS - TUTTI I MODELLI
3	**5057230**	6.5 mm	M12	3/8	NO	YES	GAGGIA SPAGNA 08485800	NEW MODELS - NUOVI MODELLI
4	**5034110**	6.5 mm	M12	3/8	NO	YES	GAGGIA SPAGNA 08485900	NEW MODELS - NUOVI MODELLI
5	**5055624**	6.5 mm	M12	3/8	NO	NO	GAGGIA SPAGNA 08480050	NEW MODELS - NUOVI MODELLI

GRIMAC

PORTAFILTRI GRIMAC
FILTER HOLDER GRIMAC
SIEBTRÄGER GRIMAC
PORTAFILTROS GRIMAC

1

2

3

4

Photo	LF Code	Wings	Knob	Spouts	Filter	Spring	Suitable for	For machine model
1	**1165022**	7 mm	M12	3/8	NO	NO	GRIMAC 1200100021-GR767	ZOLAI - ZOLAII - TEN - TWENTY - ECLISSE
2	**1165040**	6.5 mm	M12	3/8	7 gr	YES	GRIMAC A2200078	G11
3	**1165042**	6.5 mm	M12	3/8	14 gr	YES	GRIMAC A2200079	G11
4	**1165129**	6.5 mm	M12	3/8	NO	NO	GRIMAC	G11

ISOMAC

PORTAFILTRI ISOMAC
FILTER HOLDERS ISOMAC
SIEBTRÄGER ISOMAC
PORTAFILTROS ISOMAC

1

2

Photo	LF Code	Wings	Knob	Spouts	Filter	Spring	Suitable for	For machine model
1	**1165141**	7.3 mm	M12	3/8	NO	YES	ISOMAC IS000711	MAVERICK
2	**1165061**	6.3 mm	M12	3/8	NO	NO	ISOMAC IS000740	MILLENNIUM - MONDIALE - TEA - VENUS - ZAFFIRO

ITALCREM

PORTAFILTRI ITALCREM
FILTER HOLDER ITALCREM
SIEBTRÄGER ITALCREM
PORTAFILTROS ITALCREM

1

2

3

4

5

Photo	LF Code	Wings	Knob	Spouts	Filter	Spring	Suitable for	For machine model
1	**1165022**	7 mm	M12	3/8	NO	NO	ITALCREM 11252202	ALL MODELS - TUTTI I MODELLI
2	**1165036**	6.5 mm	M8	3/8	NO	NO	ITALCREM 08103510	ALL MODELS - TUTTI I MODELLI
3	**5057230**	6.5 mm	M12	3/8	NO	YES	ITALCREM 08485800	NEW MODELS - NUOVI MODELLI
4	**5034110**	6.5 mm	M12	3/8	NO	YES	ITALCREM 08485900	NEW MODELS - NUOVI MODELLI
5	**5055624**	6.5 mm	M12	3/8	NO	NO	ITALCREM 08480050	NEW MODELS - NUOVI MODELLI

LAVAZZA

PORTAFILTRI LAVAZZA
FILTER HOLDER LAVAZZA
SIEBTRÄGER LAVAZZA
PORTAFILTROS LAVAZZA

1

2

3

4

5

6

Photo	LF Code	Wings	Knob	Spouts	Filter	Spring	Suitable for	For machine model
1	**1165196**	6.0 mm	M12	3/8	YES	YES	LAVAZZA 10084279	LB4600
2	**1165197**	6.0 mm	M12	3/8	YES	YES	LAVAZZA 10084280	LB4600
3	**1165198**	5.0 mm	M12	3/8	YES	YES	LAVAZZA 10065868	LB2800 - LB4700 - LB4700R - LB4701R
4	**1165199**	5.0 mm	M12	3/8	YES	YES	LAVAZZA 10065869	LB2800 - LB4700 - LB4700R - LB4701R
5	**1165200**	5.0 mm	M12	3/8	YES	YES	LAVAZZA 10065960	LB4100 - LB4103
6	**1165201**	5.0 mm	M12	3/8	YES	YES	LAVAZZA 10065961	LB4100 - LB4103

PORTAFILTRI LAVAZZA
FILTER HOLDER LAVAZZA
SIEBTRÄGER LAVAZZA
PORTAFILTROS LAVAZZA

1

Photo	LF Code	Wings	Knob	Spouts	Filter	Spring	Suitable for	For machine model
1	**1165087**	7.0 mm	---	---	---	---	LAVAZZA 10064393	EP850

MAGISTER

PORTAFILTRI MAGISTER
FILTER HOLDER MAGISTER
SIEBTRÄGER MAGISTER
PORTAFILTROS MAGISTER

1

2

3

Photo	LF Code	Wings	Knob	Spouts	Filter	Spring	Suitable for	For machine model
1	**5036375**	6.3 mm	M12	3/8	NO	NO	MAGISTER 210029	ALL MODELS - TUTTI I MODELLI
2	**5022581**	6.3 mm	M12	3/8	NO	NO	MAGISTER 210030	ALL MODELS - TUTTI I MODELLI
3	**1165061**	6.3 mm	M12	3/8	NO	NO	MAGISTER	ALL MODELS - TUTTI I MODELLI

MAIRALI

PORTAFILTRI MAIRALI
FILTER HOLDER MAIRALI
SIEBTRÄGER MAIRALI
PORTAFILTROS MAIRALI

1

2

3

4

5

Photo	LF Code	Wings	Knob	Spouts	Filter	Spring	Suitable for	For machine model
1	**1165022**	7 mm	M12	3/8	NO	NO	MAIRALI 11252202	ALL MODELS - TUTTI I MODELLI
2	**1165036**	6.5 mm	M8	3/8	NO	NO	MAIRALI 08103510	ALL MODELS - TUTTI I MODELLI
3	**5057230**	6.5 mm	M12	3/8	NO	YES	MAIRALI 08485800	NEW MODELS - NUOVI MODELLI
4	**5034110**	6.5 mm	M12	3/8	NO	YES	MAIRALI 08485900	NEW MODELS - NUOVI MODELLI
5	**5055624**	6.5 mm	M12	3/8	NO	NO	MAIRALI 08480050	NEW MODELS - NUOVI MODELLI

Portafiltri macchine caffè
Filter holders for coffee machines
Siebträger für Kaffeemaschinen
Porta-filtros para máquinas de café

MARCFI-ANCAS

PORTAFILTRI MARCFI-ANCAS
FILTER HOLDER MARCFI-ANCAS
SIEBTRÄGER MARCFI-ANCAS
PORTAFILTROS MARCFI-ANCAS

1

2

Photo	LF Code	Wings	Knob	Spouts	Filter	Spring	Suitable for	For machine model
1	**1165066**	8 mm	SCREW - A VITE	3/8	NO	NO	MARCFI-ANCAS	---
2	**1165067**	8 mm	SCREW - A VITE	3/8	NO	NO	MARCFI-ANCAS	---

MARZOCCO

PORTAFILTRI MARZOCCO
FILTER HOLDER MARZOCCO
SIEBTRÄGER MARZOCCO
PORTAFILTROS MARZOCCO

1

Photo	LF Code	Wings	Knob	Spouts	Filter	Spring	Suitable for	For machine model
1	**1165088**	6.6 mm	M12	3/8	NO	NO	MARZOCCO	ALL MODELS - TUTTI I MODELLI

MCE

PORTAFILTRI MCE
FILTER HOLDER MCE
SIEBTRÄGER MCE
PORTAFILTROS MCE

Photo	LF Code	Wings	Knob	Spouts	Filter	Spring	Suitable for	For machine model
1	**1165082**	6.5 mm	M12	3/8	7 gr	YES	MCE	START
2	**1165083**	6.5 mm	M12	3/8	14 gr	YES	MCE	START
3	**1165081**	6.5 mm	M12	3/8	NO	NO	MCE 27311010	START

NUOVA SIMONELLI

PORTAFILTRI NUOVA SIMONELLI
FILTER HOLDER NUOVA SIMONELLI
SIEBTRÄGER NUOVA SIMONELLI
PORTAFILTROS NUOVA SIMONELLI

1

2

3

Photo	LF Code	Wings	Knob	Spouts	Filter	Spring	Suitable for	For machine model
1	**1165045**	7 mm	M10	3/8	6 gr	YES	NUOVA SIMONELLI 98005024	APPIA - AURELIA - AURELIAII - PREMIER - PROGRAM
2	**1165055**	7 mm	M10	3/8	12 gr	YES	NUOVA SIMONELLI 98005024	APPIA - AURELIA - AURELIAII - PREMIER - PROGRAM
3	**1165012**	7 mm	M10	3/8	NO	NO	NUOVA SIMONELLI 06200092	APPIA - AURELIA - AURELIAII - PREMIER - PROGRAM

Portafiltri macchine caffè
Filter holders for coffee machines
Siebträger für Kaffeemaschinen
Porta-filtros para máquinas de café

ORCHESTRALE

PORTAFILTRI ORCHESTRALE
FILTER HOLDER ORCHESTRALE
SIEBTRÄGER ORCHESTRALE
PORTAFILTROS ORCHESTRALE

1

2

3

Photo	LF Code	Wings	Knob	Spouts	Filter	Spring	Suitable for	For machine model
1	**1165082**	6.5 mm	M12	3/8	7 gr	YES	ORCHESTRALE D27311054	ETNICA-PHONICA
2	**1165083**	6.5 mm	M12	3/8	14 gr	YES	ORCHESTRALE D27311055	ETNICA-PHONICA
3	**1165081**	6.5 mm	M12	3/8	NO	NO	ORCHESTRALE D27311010	ETNICA-PHONICA

PAVONI

PORTAFILTRI PAVONI
FILTER HOLDER PAVONI
SIEBTRÄGER PAVONI
PORTAFILTROS PAVONI

1

2

3

4

5

Photo	LF Code	Wings	Knob	Spouts	Filter	Spring	Suitable for	For machine model
1	**1165023**	4 mm	M12	3/8	NO	NO	PAVONI 395305R	EUROPICCOLA - PROFESSIONAL
2	**1165018**	4 mm	M12	3/8	NO	YES	PAVONI 395307R	EUROPICCOLA - PROFESSIONAL - STRADIVARI
3	**1165043**	---	---	---	YES	---	PAVONI 0P226551650	ESPRESSOCAPPUCCINO - ESPRESSOSI
4	**1165044**	---	---	---	YES	---	PAVONI 226551850	ESPRESSO - ESPRESSOPLUS - EUROBAR
5	**1165041**	5.6 mm	M12	3/8	NO	NO	PAVONI 31109241	ALL MODELS - TUTTI I MODELLI

PROMAC

PORTAFILTRI PROMAC
FILTER HOLDER PROMAC
SIEBTRÄGER PROMAC
PORTAFILTROS PROMAC

1

Photo	LF Code	Wings	Knob	Spouts	Filter	Spring	Suitable for	For machine model
1	**1165046**	6 mm	SCREW - A VITE	3/8	NO	NO	PROMAC 20112016	GREEN - COMPACT - CLUB

QUICK MILL

PORTAFILTRI QUICK MILL
FILTER HOLDERS QUICK MILL
SIEBTRÄTER QUICK MILL
PORTAFILTROS QUICK MILL

1

2

3

4

Photo	LF Code	Wings	Knob	Spouts	Filter	Spring	Suitable for	For machine model
1	**5036375**	6.3 mm	M12	3/8	NO	NO	QUICK MILL OT0970PF1	0980 ANDREJA
2	**5022581**	6.3 mm	M12	3/8	NO	NO	QUICK MILL OT0970PF2	0980 ANDREJA
3	**1165061**	6.3 mm	M12	3/8	NO	NO	QUICK MILL	0980 ANDREJA
4	**1165139**	10 mm	M12	3/8	YES	NO	QUICK MILL OT0800PFC	03035 PEGASO - 0820 - 0835

RANCILIO

PORTAFILTRI RANCILIO
FILTER HOLDER RANCILIO
SIEBTRÄGER RANCILIO
PORTAFILTROS RANCILIO

1 - ORIGINAL

2 - ORIGINAL

3 - SUITABLE

4 - SUITABLE

5

6

Photo	LF Code	Wings	Knob	Spouts	Filter	Spring	Suitable for	For machine model
1	**1160521**	6 mm	SCREW - A VITE	3/8	NO	YES	RANCILIO 10071110	ALL MODELS - TUTTI I MODELLI
2	**1160545**	6 mm	SCREW - A VITE	3/8	NO	YES	RANCILIO 10071120	ALL MODELS - TUTTI I MODELLI
3	**1165621**	6 mm	SCREW - A VITE	3/8	NO	YES	RANCILIO 10071110	ALL MODELS - TUTTI I MODELLI
4	**1165645**	6 mm	SCREW - A VITE	3/8	NO	YES	RANCILIO 10071120	ALL MODELS - TUTTI I MODELLI
5	**1165046**	6 mm	SCREW - A VITE	3/8	NO	NO	RANCILIO 20112011	ALL MODELS - TUTTI I MODELLI
6	**1165030**	6 mm	SCREW - A VITE	3/8	NO	YES	RANCILIO 10070108	SILVIA

PORTAFILTRI RANCILIO
FILTER HOLDER RANCILIO
SIEBTRÄGER RANCILIO
PORTAFILTROS RANCILIO

1

2

3 - 2009

4 - 2009

Photo	LF Code	Wings	Knob	Spouts	Filter	Spring	Suitable for	For machine model
1	**5076427**	6 mm	SCREW - A VITE	3/8	NO	YES	RANCILIO 10071021	CLASSE10/9/8/7/6 - EPOCA
2	**5077808**	6 mm	SCREW - A VITE	3/8	NO	YES	RANCILIO 10071022	CLASSE10/9/8/7/6 - EPOCA
3	**1165214**	6 mm	SCREW - A VITE - INCLINED	3/8	NO	YES	RANCILIO 10071118	CLASSE11/10/9/8/7/6 - EPOCA - EPOCA NEW
4	**1165215**	6 mm	SCREW - A VITE - INCLINED	3/8	NO	YES	RANCILIO 10071137	CLASSE11/10/9/8/7/6 - EPOCA - EPOCA NEW

RENEKA

PORTAFILTRI RENEKA
FILTER HOLDER RENEKA
SIEBTRÄGER RENEKA
PORTAFILTROS RENEKA

1

2

3

Photo	LF Code	Wings	Knob	Spouts	Filter	Spring	Suitable for	For machine model
1	**1165061**	6.3 mm	M12	3/8	NO	NO	RENEKA AT7479930	ATALANTE - AMICI
2	**1165064**	6.3 mm	M12	3/8	NO	NO	RENEKA 9215312	MOSAIC
3	**1165048**	9.5 mm	M10	3/8	NO	NO	RENEKA 9004934	LC - VIVA - VIVAS - XLPALLAS

ROYAL

PORTAFILTRI ROYAL
FILTER HOLDER ROYAL
SIEBTRÄGER ROYAL
PORTAFILTROS ROYAL

1

2

3

4

Photo	LF Code	Wings	Knob	Spouts	Filter	Spring	Suitable for	For machine model
1	**1165300**	6.3 mm	M12	3/8	7 gr	YES	ROYAL	ALL MODELS - TUTTI I MODELLI
2	**1165301**	6.3 mm	M12	3/8	14 gr	YES	ROYAL	ALL MODELS - TUTTI I MODELLI
3	**1165061**	6.3 mm	M12	3/8	NO	NO	ROYAL 4650100	ALL MODELS - TUTTI I MODELLI
4	**1165064**	6.3 mm	M12	3/8	NO	NO	ROYAL 4650108	ALL MODELS - TUTTI I MODELLI

Portafiltri macchine caffè
Filter holders for coffee machines
Siebträger für Kaffeemaschinen
Porta-filtros para máquinas de café

SAB ITALIA

PORTAFILTRI SAB ITALIA
FILTER HOLDER SAB ITALIA
SIEBTRÄGER SAB ITALIA
PORTAFILTROS SAB ITALIA

1

2

Photo	LF Code	Wings	Knob	Spouts	Filter	Spring	Suitable for	For machine model
1	**1165068**	6.3 mm	M10	3/8	YES	YES	SAB ITALIA SVTMP014	ELLIPSE - E96 - JOLLY - MODERNA
2	**1165069**	6.3 mm	M10	3/8	YES	YES	SAB ITALIA SVTMP015	ELLIPSE - E96 - JOLLY - MODERNA

SAECO

PORTAFILTRI SAECO
FILTER HOLDER SAECO
SIEBTRÄGER SAECO
PORTAFILTROS SAECO

1

2

3

4

5

6

Photo	LF Code	Wings	Knob	Spouts	Filter	Spring	Suitable for	For machine model
1	**1165109**	7 mm	M10	3/8	NO	NO	SAECO WGA8001059000	AROMA
2	**1165108**	7 mm	M10	3/8	NO	NO	SAECO WGA8001060000	AROMA
3	**1165026**	7 mm	M10	3/8	NO	NO	SAECO WGA26G0104	AROMA
4	**1165043**	---	---	---	YES	---	SAECO 11008490	AROMA - GRANCREMA - MAGICCAPPUCCINO
5	**1165044**	---	---	---	YES	---	SAECO 226551850	AROMA - MAGIC
6	**1165210**	---	---	---	YES	YES	SAECO 11026924	POEMIA

SAN MARCO

PORTAFILTRI SAN MARCO
FILTER HOLDER SAN MARCO
SIEBTRÄGER SAN MARCO
PORTAFILTROS SAN MARCO

1

2

3

4

Photo	LF Code	Wings	Knob	Spouts	Filter	Spring	Suitable for	For machine model
1	**1165080**	7.4 mm	M10	3/8	NO	NO	SAN MARCO 400154	105 - 100 - 95 - 85 - LEVA
2	**1165021**	7.4 mm	M10	3/8	NO	NO	SAN MARCO 400154	105 - 100 - 95 - 85 - LEVA
3	**1165051**	7.4 mm	M10	3/8	NO	NO	SAN MARCO 502034	105 - 100 - 95 - 85 - LEVA
4	**1160024**	7.4 mm	M10	3/8	NO	NO	SAN MARCO 502750	100 - 105 - 105 NEW

SANREMO

PORTAFILTRI SANREMO
FILTER HOLDER SANREMO
SIEBTRÄGER SANREMO
PORTAFILTROS SANREMO

1

2

Photo	LF Code	Wings	Knob	Spouts	Filter	Spring	Suitable for	For machine model
1	**1165129**	6.5 mm	M12	3/8	NO	NO	SANREMO 10052030	AMALFI - CAPRI - MILANO LX - VENEZIA
2	**1165134**	6.3 mm	M12	3/8	NO	NO	SANREMO 14052034	TORINO - VERONA - ZOE

Portafiltri macchine caffè
Filter holders for coffee machines
Siebträger für Kaffeemaschinen
Porta-filtros para máquinas de café

SCALA

PORTAFILTRI SCALA
FILTER HOLDER SCALA
SIEBTRÄGER SCALA
PORTAFILTROS SCALA

1

2

3

4

Photo	LF Code	Wings	Knob	Spouts	Filter	Spring	Suitable for	For machine model
1	**1165022**	7 mm	M12	3/8	NO	NO	SCALA C-0503	BUTTERFLY - CARMEN
2	**5038881**	6.3 mm	M12	3/8	NO	YES	SCALA C-0531A	---
3	**5038882**	6.3 mm	M12	3/8	NO	YES	SCALA C-0532A	---
4	**1165134**	6.3 mm	M12	3/8	NO	NO	SCALA	---

SPAZIALE

PORTAFILTRI SPAZIALE
FILTER HOLDER SPAZIALE
SIEBTRÄGER SPAZIALE
PORTAFILTROS SPAZIALE

1

2

3

4

Photo	LF Code	Wings	Knob	Spouts	Filter	Spring	Suitable for	For machine model
1	**1165090**	6 mm	M12x1.5	3/8	7 gr	YES	SPAZIALE 02891	ALL MODELS - TUTTI I MODELLI
2	**1165091**	6 mm	M12x1.5	3/8	14 gr	YES	SPAZIALE 02891	ALL MODELS - TUTTI I MODELLI
3	**1165057**	6 mm	M12x1.5	3/8	NO	NO	SPAZIALE 02891	ALL MODELS - TUTTI I MODELLI
4	**1165056**	6 mm	M12	3/8	NO	NO	SPAZIALE	ALL MODELS - TUTTI I MODELLI

UNIC

PORTAFILTRI UNIC
FILTER HOLDER UNIC
SIEBTRÄGER UNIC
PORTAFILTROS UNIC

1

Photo	LF Code	Wings	Knob	Spouts	Filter	Spring	Suitable for	For machine model
1	**5054501**	6.8 mm	M12	3/8	YES	YES	UNIC 33131	---

VFA EXPRES

PORTAFILTRI VFA
FILTER HOLDER VFA
SIEBTRÄGER VFA
PORTAFILTROS VFA

1

Photo	LF Code	Wings	Knob	Spouts	Filter	Spring	Suitable for	For machine model
1	**1165022**	7 mm	M12	3/8	NO	NO	VFA	---

Portafiltri macchine caffè
Filter holders for coffee machines
Siebträger für Kaffeemaschinen
Porta-filtros para máquinas de café

VIBIEMME

PORTAFILTRI VIBIEMME
FILTER HOLDER VIBIEMME
SIEBTRÄGER VIBIEMME
PORTAFILTROS VIBIEMME

1

2

3

4

5

6

Photo	LF Code	Wings	Knob	Spouts	Filter	Spring	Suitable for	For machine model
1	**1165124**	5.5 mm	M10	3/8	6 gr	YES	VIBIEMME ASPORTN1TBMON	ALL MODELS - TUTTI I MODELLI
2	**1165125**	5.5 mm	M10	3/8	12 gr	YES	VIBIEMME ASPORTN2TBMON	ALL MODELS - TUTTI I MODELLI
3	**1165126**	5.5 mm	M10	3/8	7 gr	YES	VIBIEMME ASPORTN1TAMON	ALL MODELS - TUTTI I MODELLI
4	**1165127**	5.5 mm	M10	3/8	14 gr	YES	VIBIEMME ASPORTN2TAMON	ALL MODELS - TUTTI I MODELLI
5	**1165063**	5.5 mm	M10	3/8	NO	NO	VIBIEMME PORTTN	ALL MODELS - TUTTI I MODELLI
6	**1165123**	5.5 mm	M12	3/8	NO	NO	VIBIEMME PORTTNLEVAMAN	REPLICA AL

VICTORIA ARDUINO

PORTAFILTRI VICTORIA ARDUINO
FILTER HOLDER VICTORIA ARDUINO
SIEBTRÄGER VICTORIA ARDUINO
PORTAFILTROS VICTORIA ARDUINO

1

2

3

4

5

Photo	LF Code	Wings	Knob	Spouts	Filter	Spring	Suitable for	For machine model
1	**1165045**	7 mm	M10	3/8	6 gr	YES	VICTORIA ARDUINO 98005024	VENUS FAMILY
2	**1165055**	7 mm	M10	3/8	12 gr	YES	VICTORIA ARDUINO 98005024	VENUS FAMILY
3	**1165094**	7 mm	M10	3/8	7 gr	YES	VICTORIA ARDUINO 98050023	ADONIS
4	**1165095**	7 mm	M10	3/8	14 gr	YES	VICTORIA ARDUINO 98050024	ADONIS
5	**1165012**	7 mm	M10	3/8	NO	NO	VICTORIA ARDUINO 06200092	ADONIS

PORTAFILTRI VICTORIA ARDUINO
FILTER HOLDERS VICTORIA ARDUINO
SIEBTRÄGER VICTORIA ARDUINO
PORTAFILTROS VICTORIA ARDUINO

1

2

3

4

Photo	LF Code	Wings	Knob	Spouts	Filter	Spring	Suitable for	For machine model
1	**1165089**	6.2 mm	M12	3/8	NO	NO	VICTORIA ARDUINO 17000037	ATHENALEVA
2	**1165093**	5 mm	M12	3/8	NO	NO	VICTORIA ARDUINO 49800002	VENUSBAR
3	**1165092**	5 mm	M12	3/8	NO	NO	VICTORIA ARDUINO 49800005	VENUSCENTURY
4	**1165012**	7 mm	M10	3/8	NO	NO	VICTORIA ARDUINO 98005001	ATHENA S

VISACREM

PORTAFILTRI VISACREM
FILTER HOLDER VISACREM
SIEBTRÄGER VISACREM
PORTAFILTROS VISACREM

1

2

3

4

5

Photo	LF Code	Wings	Knob	Spouts	Filter	Spring	Suitable for	For machine model
1	**1165022**	7 mm	M12	3/8	NO	NO	VISACREM 11252202	ALL MODELS - TUTTI I MODELLI
2	**1165036**	6.5 mm	M8	3/8	NO	NO	VISACREM 08103510	ALL MODELS - TUTTI I MODELLI
3	**5057230**	6.5 mm	M12	3/8	NO	YES	VISACREM 08485800	NEW MODELS - NUOVI MODELLI
4	**5034110**	6.5 mm	M12	3/8	NO	YES	VISACREM 08485900	NEW MODELS - NUOVI MODELLI
5	**5055624**	6.5 mm	M12	3/8	NO	NO	VISACREM 08480050	NEW MODELS - NUOVI MODELLI

Portafiltri macchine caffè
Filter holders for coffee machines
Siebträger für Kaffeemaschinen
Porta-filtros para máquinas de café

WEGA

PORTAFILTRI WEGA
FILTER HOLDER WEGA
SIEBTRÄGER WEGA
PORTAFILTROS WEGA

1 - ORIGINAL

2

3 - ORIGINAL

4

5

Photo	LF Code	Wings	Knob	Spouts	Filter	Spring	Suitable for	For machine model
1	**1165076**	7 mm	M12	3/8	NO	NO	WEGA WY27311056	CONCEPT52
2	**1165116**	7 mm	M12	3/8	NO	NO	WEGA	CONCEPT52
3	**1165079**	7 mm	M12	3/8	NO	NO	WEGA WY27311057	CONCEPT52
4	**1165115**	7 mm	M12	3/8	NO	NO	WEGA	CONCEPT52
5	**1165114**	7 mm	M12	3/8	NO	NO	WEGA	CONCEPT52

PORTAFILTRI WEGA
FILTER HOLDERS WEGA
SIEBTRÄGER WEGA
PORTAFILTROS WEGA

1

2

3

4

5

Photo	LF Code	Wings	Knob	Spouts	Filter	Spring	Suitable for	For machine model
1	**1165082**	6.5 mm	M12	3/8	7 gr	YES	WEGA	ALL MODELS - TUTTI I MODELLI
2	**1165083**	6.5 mm	M12	3/8	14 gr	YES	WEGA	ALL MODELS - TUTTI I MODELLI
3	**1165081**	6.5 mm	M12	3/8	NO	NO	WEGA WY27311010	ALL MODELS - TUTTI I MODELLI
4	**1165061**	6.3 mm	M12	3/8	NO	NO	WEGA W11775	ALL MODELS - TUTTI I MODELLI
5	**1165022**	7 mm	M12	3/8	NO	NO	WEGA W10328	OLD MODELS - MODELLI VECCHI

VARI • MISCELLANEOUS • VERSCHIEDENES • VARIOS

PORTAFILTRI SENZA FONDO
BOTTOMLESS FILTER HOLDERS
BODENLOSER SIEBTRÄGER
SOPORTES FILTROS SIN FONDO

LF Code	Suitable for	Wings	Adapter filter for pods	Notes
1165034	ASTORIA/CMA	6.0 mm	No	---
1165117	ASTORIA/CMA	6.5 mm	No	Plus 4 you / Concept
1165181	BEZZERA	5.8 mm	Yes	---
1165216	BFC	6.2 mm	No	---
1165035	BRASILIA	5.5 mm	Yes	---
1165038	CARIMALI	6.0 mm	No	---
1165182	CIMBALI	5.5 mm	Yes	---
1165039	CONTI	8.0 mm	No	---
1165119	DALLA CORTE	9.0 mm	No	---
1165192	EXPOBAR	6.2 mm	Yes	---
1165183	FAEMA	7.2 mm	Yes	---
1165195	FIORENZATO CS	6.4 mm	Yes	---
1165184	FUTURMAT	7.2 mm	No	---
1165185	GAGGIA	6.6 mm	Yes	---
1165194	GRIMAC	7.0 mm	Yes	---
1165186	MARZOCCO	6.6 mm	Yes	---
1165118	NUOVA SIMONELLI	7.0 mm	No	Slanted body / Corpo inclinato
5030988	PAVONI	5.6 mm	Yes	---
1165187	RANCILIO	6.2 mm	Yes	---
1165216	ROYAL	6.2 mm	No	---
1165185	SAECO	6.6 mm	No	---
1165191	SAN MARCO	7.0 mm	Yes	---
1165193	SANREMO	6.4 mm	Yes	---
5050620	SPAZIALE	6.0 mm	Yes	---
1165329	SYNESSO	5.9 mm	No	---

PORTAFILTRI PER CIALDE ORZO
BARLEY PODS FILTER HOLDERS
SIEBTRÄGER KAFFEE-/GERSTENKAFFEE-PADS
PORTAFILTROS DOSIS DE CEBADA

LF Code	Suitable for	Wings
1165085	ASTORIA/CMA	5.4 mm
1165166	ASTORIA/CMA Plus4you	5.0 mm
1165202	BEZZERA	5.5 mm
1165151	CIMBALI	8.0 mm
1165167	DALLA CORTE	8.0 mm
1165152	FAEMA	6.4 mm
1165153	FUTURMAT	6.8 mm
1165158	GAGGIA	6.5 mm
1165154	NUOVA SIMONELLI	7.0 mm
1165155	RANCILIO	6.0 mm
1165159	SAN MARCO	8.0 mm
1165160	SPAZIALE	8.4 mm
1165156	VIBIEMME	6.0 mm
1165157	WEGA	6.5 mm
1165166	WEGA CONCEPT	5.0 mm

PORTAFILTRI PER CIALDE CAFFE'/ORZO
FILTER-HOLDERS FOR COFFEE/BARLEY PODS
SIEBTRÄGER KAFFEE-/GERSTENKAFFEE-PADS
PORTAFILTROS DOSIS CAFÉ/CEBADA

LF Code	Suitable for	Wings
1165162	BEZZERA - BFC - BRASILIA - BRUGNETTI AURORA - CONTI	6.5 mm
1165162	EXPOBAR - FIORENZATO CS - GRIMAC - RANCILIO - ROYAL	6.5 mm
1165162	SANREMO - SCALA - VIBIEMME - WEGA	6.5 mm
1165163	CIMBALI	5.5 mm
1165032	FAEMA	6.3 mm
1165165	SAN MARCO	7.4 mm
1165164	SPAZIALE	6.0 mm

PORTAFILTRI CON TERMOMANOMETRO
FILTER HOLDER WITH THERMOMANOMETER
SIEBTRÄGER MIT THERMOMANOMETER
PORTAFILTRO CON TERMOMANÓMETRO

LF Code	Suitable for	Wings	Notes
5073894	ASTORIA/CMA PLUS4YOU	7.0 mm	0-120°C / 0-240°F - 0-16 bar / 0-200 psi
5073895	BEZZERA	5.5 mm	0-120°C / 0-240°F - 0-16 bar / 0-200 psi
1165500	BFC	7.2 mm	0-120°C / 0-240°F - 0-16 bar / 0-200 psi
1165500	BRASILIA	7.2 mm	0-120°C / 0-240°F - 0-16 bar / 0-200 psi
5073893	CIMBALI	6.2 mm	0-120°C / 0-240°F - 0-16 bar / 0-200 psi
1165500	CONTI	7.2 mm	0-120°C / 0-240°F - 0-16 bar / 0-200 psi
1165500	ELEKTRA	7.2 mm	0-120°C / 0-240°F - 0-16 bar / 0-200 psi
1165500	EXPOBAR	7.2 mm	0-120°C / 0-240°F - 0-16 bar / 0-200 psi
1165500	FAEMA	7.2 mm	0-120°C / 0-240°F - 0-16 bar / 0-200 psi
1165500	FUTURMAT/ARIETE	7.2 mm	0-120°C / 0-240°F - 0-16 bar / 0-200 psi
5073892	MARZOCCO	6.6 mm	0-120°C / 0-240°F - 0-16 bar / 0-200 psi
5070800	NUOVA SIMONELLI	7.0 mm	0-120°C / 0-240°F - 0-16 bar / 0-200 psi
1165500	RANCILIO	7.2 mm	0-120°C / 0-240°F - 0-16 bar / 0-200 psi
5073891	SAN MARCO	7.4 mm	0-120°C / 0-240°F - 0-16 bar / 0-200 psi
1165500	SANREMO	7.2 mm	0-120°C / 0-240°F - 0-16 bar / 0-200 psi
5067922	SPAZIALE	6.0 mm	0-120°C / 0-240°F - 0-16 bar / 0-200 psi
1165500	VIBIEMME	7.2 mm	0-120°C / 0-240°F - 0-16 bar / 0-200 psi
1165500	WEGA	7.2 mm	0-120°C / 0-240°F - 0-16 bar / 0-200 psi
5073894	WEGA CONCEPT	7.0 mm	0-120°C / 0-240°F - 0-16 bar / 0-200 psi

Portagomma
Hose-end fittings
Schlauchadapter
Porta gomas

PORTAGOMMA
HOSE-END FITTING
SCHLAUCHANSCHLUSS
SOPORTE GOMA

1

2

3

4

5

Photo	LF Code	Dimensions	Suitable for
1	**3315106**	ø 10 mm	ASTORIA/CMA - WEGA
2	**1315015**	ø 5 mm	DELONGHI - NUOVA SIMONELLI
3	**1315008**	ø 8 mm	GAGGIA
4	**3315102**	ø 11.5 mm	SPAZIALE
5	**1315007**	---	SAECO

Portamacine
Grinding burr holders
Mahlscheibenträger & Zubehör
Portafresas

PORTAMACINE
GRINDING BURSS HOLDER
MAHLSCHEIBENTRÄGER
SOPORTE MOLINOS

1

2

3

4

5

Photo	LF Code	Suitable for	For machine model
1	**1251153**	SAECO 9141.001	INCANTO - ODEA - PRIMEA - TALEA
1	**1251153**	GAGGIA 9141.001	PLATINUM
2	**1251152**	SAECO 149198350	INCANTO - ODEA - PRIMEA - TALEA
2	**1251152**	GAGGIA 149198350	ACCADEMIA - BRERA - CAPPUCCINO XTWO - UNICA
3	**5501330**	SAECO 142844550	EASY - INCANTO - MAGIC ROMA - PRINCESS - ROYAL - ROYAL NEW
3	**5501330**	GAGGIA 142844550	SYNCRONY - TITANIUM
4	**5033030**	SAECO 149188750	EASY - INCANTO - MAGIC ROMA - PRINCESS - ROYAL - ROYAL NEW
4	**5033030**	GAGGIA 149188750	SYNCRONY - TITANIUM
5	**5037711**	SAECO 149186150	EASY - INCANTO - MAGIC ROMA - PRINCESS - ROYAL - ROYAL NEW
5	**5037711**	GAGGIA 149186150	SYNCRONY - TITANIUM

PRESSINI LEGNO E INOX MOTTA
WOOD AND STAINLESS STEEL TAMPERS MOTTA
TAMPER HOLZ UND EDELSTAHL MOTTA
PRENSAS MADERA E INOX MOTTA

1

2

3

4

Photo	LF Code	ø	Material	Pressing zone
1	**1385026**	58 mm	WOOD AND S/STEEL - LEGNO E INOX	CONVEX - CONVESSA
1	**1385060**	58 mm	WOOD AND S/STEEL - LEGNO E INOX	FLAT - PIATTA
1	**1385031**	57 mm	WOOD AND S/STEEL - LEGNO E INOX	FLAT - PIATTA
1	**1385061**	53 mm	WOOD AND S/STEEL - LEGNO E INOX	FLAT - PIATTA
1	**1385062**	48 mm	WOOD AND S/STEEL - LEGNO E INOX	FLAT - PIATTA
2	**1385029**	58 mm	WOOD AND S/STEEL - LEGNO E INOX	CONVEX - CONVESSA
2	**1385027**	58 mm	WOOD AND S/STEEL - LEGNO E INOX	FLAT - PIATTA
2	**1385033**	57 mm	WOOD AND S/STEEL - LEGNO E INOX	FLAT - PIATTA
2	**1385035**	53 mm	WOOD AND S/STEEL - LEGNO E INOX	FLAT - PIATTA
3	**1385028**	58 mm	WOOD AND S/STEEL - LEGNO E INOX	CONVEX - CONVESSA
3	**1385043**	58 mm	WOOD AND S/STEEL - LEGNO E INOX	FLAT - PIATTA
3	**1385032**	57 mm	WOOD AND S/STEEL - LEGNO E INOX	FLAT - PIATTA
3	**1385034**	53 mm	WOOD AND S/STEEL - LEGNO E INOX	FLAT - PIATTA
4	**1385036**	58 mm	WOOD AND S/STEEL - LEGNO E INOX	CONVEX - CONVESSA
4	**1385037**	58 mm	WOOD AND S/STEEL - LEGNO E INOX	FLAT - PIATTA
4	**1385038**	57 mm	WOOD AND S/STEEL - LEGNO E INOX	FLAT - PIATTA
4	**1385039**	53 mm	WOOD AND S/STEEL - LEGNO E INOX	FLAT - PIATTA

Personalizzabili
Customisable
Persönliche Einrichtungen
Personalizables

Pressini
Tampers for coffee
Tamper - Kaffeepresser
Prensas café

PRESSINI IN ALLUMINIO MOTTA
ALUMINIUM TAMPERS MOTTA
TAMPER AUS ALUMINIUM MOTTA
PRENSAS DE ALUMINIO MOTTA

1

2

3

4

Photo	LF Code	ø	Material	Pressing zone
1	**1385042**	58 mm	ALUMINUM - ALLUMINIO	FLAT - PIATTA
1	**1385041**	57 mm	ALUMINUM - ALLUMINIO	FLAT - PIATTA
1	**1385040**	53 mm	ALUMINUM - ALLUMINIO	FLAT - PIATTA
2	**1385053**	58 mm	ALUMINUM - ALLUMINIO	FLAT - PIATTA
2	**1385054**	53 mm	ALUMINUM - ALLUMINIO	FLAT - PIATTA
3	**1385052**	53-58 mm	ALUMINUM - ALLUMINIO	CONVEX - CONVESSA
3	**1385055**	58 mm	ALUMINUM - ALLUMINIO	CONVEX - CONVESSA
3	**1385056**	58 mm	ALUMINUM - ALLUMINIO	FLAT - PIATTA
3	**1385057**	57 mm	ALUMINUM - ALLUMINIO	FLAT - PIATTA
4	**1385058**	53 mm	ALUMINUM - ALLUMINIO	FLAT - PIATTA

Personalizzabili
Customisable
Persönliche Einrichtungen
Personalizables

ACCESSORI MOTTA PER PRESSINI E PORTAFILTRI
ACCESSORIES MOTTA FOR TAMPERS AND FILTER HOLDERS
ZUBEHÖRE MOTTA FÜR TAMPER UND SIEBTRÄGER
ACCESORIOS MOTTA PARA PRENSAS Y SOPORTE FILTROS

1

2

3

4

Photo	LF Code	Description
1	**1385047**	WOODER TAMPER HOLDER - PORTAPRESSINO LEGNO
2	**1385023**	S/STEEL TAMPER HOLDER - PORTAPRESSINO INOX
3	**1385024**	FILTER OLDER - SUPPORTO PORTAFILTRO
4	**1385025**	FILTER OLDER - SUPPORTO PORTAFILTRO

IMPUGNATURE PRESSINI IMS
TAMPER HANDLES IMS
HANDGRIFFE TAMPER IMS
EMPUÑADURAS PRENSAS IMS

1

2

3

4

Photo	LF Code	ø	Material
1	**1385801**	M10	WOOD - LEGNO
2	**1385802**	M10	WOOD - LEGNO
3	**1385807**	M10	WOOD - LEGNO
4	**1385808**	M10	WOOD - LEGNO

Personalizzabili
Customisable
Persönliche Einrichtungen
Personalizables

IMPUGNATURE PRESSINI IMS
TAMPER HANDLES IMS
HANDGRIFFE TAMPER IMS
EMPUÑADURAS PRENSAS IMS

1

2

3

4

Photo	LF Code	ø	Material
1	**1385803**	M10	ANTICORODAL
2	**1385804**	M10	ANTICORODAL
3	**1385805**	M10	ANTICORODAL
4	**1385806**	M10	ANTICORODAL

Personalizzabili
Customisable
Persönliche Einrichtungen
Personalizables

Pressini
Tampers for coffee
Tamper - Kaffeepresser
Prensas café

BASI PRESSINI IMS
TAMPER BASES IMS
TAMPERBASEN IMS
BASES PRENSAS IMS

1

2

Photo	LF Code	ø	Material	Pressing zone
1	**1385810**	53 mm	S/STEEL	FLAT - PIATTA
1	**1385811**	54,4 mm	S/STEEL	FLAT - PIATTA
1	**1385812**	57,4 mm	S/STEEL	FLAT - PIATTA
1	**1385813**	58,4 mm	S/STEEL	FLAT - PIATTA
2	**1385815**	53 mm	ANTICORODAL	FLAT - PIATTA
2	**1385814**	58 mm	ANTICORODAL	FLAT - PIATTA

Personalizzabili
Customisable
Persönliche Einrichtungen
Personalizables

IMPUGNATURE PRESSINI CONCEPT-ART SERIE POP
TAMPER HANDLES CONCEPT-ART SERIES POP
HANDGRIFFE TAMPER CONCEPT-ART SERIE POP
EMPUÑADURAS PRENSAS CONCEPT-ART SERIE POP

1

2

3

4

5

Photo	LF Code	Description
1	**1385715**	M8 ALUMINUM - M8 ALLUMINIO
2	**1385716**	M8 ALUMINUM - M8 ALLUMINIO
3	**1385717**	M8 ALUMINUM - M8 ALLUMINIO
4	**1385718**	M8 ALUMINUM - M8 ALLUMINIO
5	**1385064**	M8 MARBLE - M8 MARMO

IMPUGNATURE PRESSINI CONCEPT-ART SERIE ELEGANCE
TAMPER HANDLES CONCEPT-ART SERIES ELEGANCE
HANDGRIFFE TAMPER CONCEPT-ART SERIE ELEGANCE
EMPUÑADURAS PRENSAS CONCEPT-ART SERIE ELEGANCE

1

2

3

4

Photo	LF Code	Description
1	**1385711**	M8 BLACK WOOD - M8 LEGNO NERO
2	**1385712**	M8 BEIGE WOOD - M8 LEGNO BEIGE
3	**1385713**	M8 BROWN WOOD - M8 LEGNO MARRONE
4	**1385714**	M8 BROWN WOOD - M8 LEGNO MARRONE

IMPUGNATURE PRESSINI CONCEPT-ART SERIE CLASSIC
TAMPER HANDLES CONCEPT-ART SERIES CLASSIC
HANDGRIFFE TAMPER CONCEPT-ART SERIE CLASSIC
EMPUÑADURAS PRENSAS CONCEPT-ART SERIE CLASSIC

1

2

Photo	LF Code	Description
1	**1385748**	M8 BROWN WOOD - M8 LEGNO MARRONE
2	**1385749**	M8 BROWN WOOD - M8 LEGNO MARRONE

IMPUGNATURE PRESSINI CONCEPT-ART SERIE TECHNIC
TAMPER HANDLES CONCEPT-ART SERIES TECHNIC
HANDGRIFFE TAMPER CONCEPT-ART SERIE TECHNIC
EMPUÑADURAS PRENSAS CONCEPT-ART SERIE TECHNIC

1

2

3

4

Photo	LF Code	Description	Pressure (Kg)
1	**1385701**	M8 ALUMINUM - M8 ALLUMINIO	8÷21
2	**1385702**	M8 ALUMINUM - M8 ALLUMINIO	8÷21
3	**1385703**	M8 ALUMINUM - M8 ALLUMINIO	8÷21
4	**1385704**	M8 ALUMINUM - M8 ALLUMINIO	8÷21

BASI PRESSINI CONCEPT-ART PER IMPUGNATURE SERIE CLASSIC
TAMPER BASES CONCEPT-ART FOR HANDLES SERIES CLASSIC
TAMPERBASEN CONCEPT-ART FÜR HANDGRIFFE SERIE CLASSIC
BASES PRENSAS CONCEPT-ART PARA EMPUÑADURAS SERIE CLASSIC

1

2

3

4

5

Photo	LF Code	ø	Material	Pressing zone
1	**1385761**	58 mm	STAINLESS STEEL - INOX	FLAT - PIATTA
2	**1385757**	54 mm	STAINLESS STEEL - INOX	FLAT - PIATTA
3	**1385756**	53 mm	STAINLESS STEEL - INOX	FLAT - PIATTA
4	**1385754**	58 mm	ALUMINUM - ALLUMINIO	FLAT - PIATTA
5	**1385751**	53 mm	ALUMINUM - ALLUMINIO	FLAT - PIATTA

Personalizzabili
Customisable
Persönliche Einrichtungen
Personalizables

BASI PRESSINI CONCEPT-ART PER IMPUGNATURE SERIE EXCLUSIVE - ELEGANCE - POP - TECHNIC
TAMPER BASES CONCEPT-ART FOR HANDLES SERIES EXCLUSIVE - ELEGANCE - POP - TECHNIC
TAMPERBASEN CONCEPT-ART FÜR HANDGRIFFE SERIE EXCLUSIVE - ELEGANCE - POP -TECHNIC
BASES PRENSAS CONCEPT-ART PARA EMPUÑADURAS SERIE EXCLUSIVE - ELEGANCE - POP - TECHNIC

1

2

Photo	LF Code	ø	Material	Pressing zone
1	**1385733**	58 mm	STAINLESS STEEL - INOX	CONVEX - CONVESSA
1	**1385732**	57 mm	STAINLESS STEEL - INOX	CONVEX - CONVESSA
1	**1385731**	53 mm	STAINLESS STEEL - INOX	CONVEX - CONVESSA
1	**1385730**	58 mm	STAINLESS STEEL - INOX	FLAT - PIATTA
1	**1385729**	57 mm	STAINLESS STEEL - INOX	FLAT - PIATTA
1	**1385727**	55 mm	STAINLESS STEEL - INOX	FLAT - PIATTA
1	**1385726**	54 mm	STAINLESS STEEL - INOX	FLAT - PIATTA
1	**1385725**	53 mm	STAINLESS STEEL - INOX	FLAT - PIATTA
1	**1385724**	52 mm	STAINLESS STEEL - INOX	FLAT - PIATTA
1	**1385723**	51 mm	STAINLESS STEEL - INOX	FLAT - PIATTA
1	**1385722**	50 mm	STAINLESS STEEL - INOX	FLAT - PIATTA
1	**1385721**	49 mm	STAINLESS STEEL - INOX	FLAT - PIATTA
1	**1385720**	48 mm	STAINLESS STEEL - INOX	FLAT - PIATTA
1	**1385719**	41 mm	STAINLESS STEEL - INOX	FLAT - PIATTA
2	**1385745**	58 mm	STAINLESS STEEL - INOX	CONVEX - CONVESSA
2	**1385744**	57 mm	STAINLESS STEEL - INOX	CONVEX - CONVESSA
2	**1385743**	55 mm	STAINLESS STEEL - INOX	CONVEX - CONVESSA
2	**1385740**	58 mm	STAINLESS STEEL - INOX	FLAT - PIATTA
2	**1385739**	57 mm	STAINLESS STEEL - INOX	FLAT - PIATTA
2	**1385737**	54 mm	STAINLESS STEEL - INOX	FLAT - PIATTA

Personalizzabili
Customisable
Persönliche Einrichtungen
Personalizables

Pressini
Tampers for coffee
Tamper - Kaffeepresser
Prensas café

PRESSINI IN ALLUMINIO CONCEPT-ART
ALUMINIUM TAMPERS CONCEPT-ART
TAMPER AUS ALUMINIUM CONCEPT-ART
PRENSAS DE ALUMINIO CONCEPT-ART

1

Photo	LF Code	ø	Material	Pressing zone
1	**1385766**	58 mm	ALUMINUM - ALLUMINIO	FLAT - PIATTA
1	**1385765**	57 mm	ALUMINUM - ALLUMINIO	FLAT - PIATTA
1	**1385764**	53 mm	ALUMINUM - ALLUMINIO	FLAT - PIATTA

Personalizzabili
Customisable
Persönliche Einrichtungen
Personalizables

ACCESSORI CONCEPT-ART PER PRESSINI E PORTAFILTRI
ACCESSORIES CONCEPT-ART FOR TAMPERS AND FILTER HOLDERS
ZUBEHÖRE CONCEPT-ART FÜR TAMPER UND SIEBTRÄGER
ACCESORIOS CONCEPT-ART PARA PRENSAS Y SOPORTE FILTROS

1

2

3

4

5

Photo	LF Code	Description
1	**1385774**	FILTER HOLDER - SUPPORTO PORTAFILTRO
2	**1385772**	FILTER HOLDER - SUPPORTO PORTAFILTRO
3	**1385770**	FILTER HOLDER - SUPPORTO PORTAFILTRO
4	**1385771**	FILTER HOLDER - SUPPORTO PORTAFILTRO
5	**1385065**	FILTER HOLDER MARBLE - SUPPORTO PORTA-FILTRO MARMO

ACCESSORI CONCEPT-ART PER PRESSINI E PORTAFILTRI
ACCESSORIES CONCEPT-ART FOR TAMPERS AND FILTER HOLDERS
ZUBEHÖRE CONCEPT-ART FÜR TAMPER UND SIEBTRÄGER
ACCESORIOS CONCEPT-ART PARA PRENSAS Y SOPORTE FILTROS

1

2

Photo	LF Code	Description
1	**1385776**	WOODER TAMPER HOLDER - PORTAPRESSINO LEGNO
2	**1385778**	BLACK MAT - TAPPETINO APPOGGIO NERO

PRESSINI LEGNO E INOX LF
WOOD AND STAINLESS STEEL TAMPERS LF
TAMPER HOLZ UND EDELSTAHL LF
PRENSAS MADERA E INOX LF

1

Photo	LF Code	ø	Material	Pressing zone
1	**1385030**	58 mm	WOOD AND S/STEEL - LEGNO E INOX	FLAT - PIATTA
1	**1385006**	57 mm	WOOD AND S/STEEL - LEGNO E INOX	FLAT - PIATTA
1	**1385007**	53 mm	WOOD AND S/STEEL - LEGNO E INOX	FLAT - PIATTA
1	**1385019**	48 mm	WOOD AND S/STEEL - LEGNO E INOX	FLAT - PIATTA

Personalizzabili
Customisable
Persönliche Einrichtungen
Personalizables

Pressini
Tampers for coffee
Tamper - Kaffeepresser
Prensas café

PRESSINI IN ALLUMINIO LF
ALUMINIUM TAMPERS LF
TAMPER AUS ALUMINIUM LF
PRENSAS DE ALUMINIO LF

1

Photo	LF Code	ø	Material	Pressing zone
1	**1385005**	57 mm	ALUMINUM - ALLUMINIO	FLAT - PIATTA
1	**1385004**	53 mm	ALUMINUM - ALLUMINIO	FLAT - PIATTA

Personalizzabili
Customisable
Persönliche Einrichtungen
Personalizables

PRESSINI IN NYLON LF
NYLON TAMPERS LF
TAMPER AUS NYLON LF
PRENSAS DE NYLON LF

1

Photo	LF Code	ø	Material	Pressing zone
1	**1385002**	50-57 mm	NYLON	FLAT - PIATTA
1	**1385000**	50-52 mm	NYLON	FLAT - PIATTA

ACCESSORI LF PER PRESSINI E PORTAFILTRI
LF ACCESSORIES FOR TAMPERS AND FILTER HOLDERS
LF ZUBEHÖR FÜR TAMPER UND SIEBTRÄGER
ACCESORIOS LF PARA PRENSA-CAFÉ Y PORTAFILTROS

1

2

Photo	LF Code	Description
1	**1385350**	FILTER HOLDER - SUPPORTO PORTAFILTRO
2	**1385351**	FILTER HOLDER - SUPPORTO PORTAFILTRO

Personalizzabili
Customisable
Persönliche Einrichtungen
Personalizables

ACCESSORI LF PER PRESSINI E PORTAFILTRI
LF ACCESSORIES FOR TAMPERS AND FILTER HOLDERS
LF ZUBEHÖR FÜR TAMPER UND SIEBTRÄGER
ACCESORIOS LF PARA PRENSA-CAFÉ Y PORTAFILTROS

1

2

3

4

5

6

Photo	LF Code	Description
1	**1385779**	BLACK MAT - TAPPETINO APPOGGIO NERO
2	**1385775**	BLACK MAT - TAPPETINO APPOGGIO NERO
3	**1385780**	PINK MAT - TAPPETINO APPOGGIO ROSA
4	**1385781**	ORANGE MAT - TAPPETINO APPOGGIO ARANCIONE
5	**1385782**	GREEN MAT - TAPPETINO APPOGGIO VERDE
6	**1385783**	BLUE MAT - TAPPETINO APPOGGIO AZZURRO

Personalizzabili
Customisable
Persönliche Einrichtungen
Personalizables

Pressini
Tampers for coffee
Tamper - Kaffeepresser
Prensas café

PRESSINI DINAMOMETRICI
DYNAMOMETRIC TAMPERS
DYNAMOMETRISCHE TAMPER
PRENSAS DINAMOMÉTRICAS

1

2

3

Photo	LF Code	ø	Material	Pressing zone	Pressure (Kg)
1	**1385600**	57 mm	ALUMINUM - ALLUMINIO	FLAT - PIATTA	14
1	**1385601**	52 mm	ALUMINUM - ALLUMINIO	FLAT - PIATTA	14
2	**1385602**	57 mm	ALUMINUM - ALLUMINIO	FLAT - PIATTA	---
3	**1385605**	52-57 mm	ALUMINUM - ALLUMINIO	FLAT - PIATTA	25

Personalizzabili
Customisable
Persönliche Einrichtungen
Personalizables

PRESSOSTATI SIRAI
PRESSURE SWITCHES SIRAI
DRUCKSCHALTER SIRAI
PRESOSTATOS SIRAI

1

2

3

Photo	LF Code	Model	Scale (bar)
1	**1320531**	P302/6 - 3 POLES - 30A - 1/4"	0.5÷1.4
2	**1320533**	P302/6	---
3	**1320800**	P203T01 - 2 POLES - 20A - 1/4"	0.5÷1.4
3	**1320801**	P203T02 - 2 POLES - 20A - 1/4"	0.9÷1.7
3	**1320802**	P303T01 - 3 POLES - 20A - 1/4"	0.5÷1.4
3	**1320803**	P303T02 - 3 POLES - 20A - 1/4"	0.9÷1.7

PRESSOSTATI PARKER
PRESSURE SWITCHES PARKER
DRUCKSCHALTER PARKER
PRESOSTATOS PARKER

1

Photo	LF Code	Model	Scale (bar)
1	**1320541**	PS325-1C - 3 POLES - 20A - 1/4"	0.5÷1.4

PRESSOSTATI MA-TER
PRESSURE SWITCHES MA-TER
DRUCKSCHALTER MA-TER
PRESOSTATOS MA-TER

1

2

3

4

Photo	LF Code	Model	Scale (bar)	Suitable for	For machine model
1	**1320012**	XP110 - 16A 250V - 1/4"	0.5÷1.5 (1.0)	---	---
3	**1320546**	XP110 -15A 250V - 1/8"	0.5÷1.2	ASTORIA/CMA 20155	CK - CKE - CKX - CKXE
3	**1320022**	XP110 -15A 250V - 1/4"	1.0÷2.5	BEZZERA 7433009	BZ02 - BZ35 - BZ99
4	**1320536**	XP200A -16A 250V - 1/4"	0.5÷1.5	CARIMALI 96.00210	---
3	**1320026**	XP110 -15A 250V - 1/4"	0.5÷1.5	ECM C199900294	GIOTTO - VENEZIANO
3	**1320026**	XP110 -15A 250V - 1/4"	0.5÷1.5	ECM MANUFACTURE C199900294	ELEKTRONIKA II PROFI - MECHANIKA
3	**1320545**	XP110 - 15A 250V - 1/4"	0.5÷1.2	ELEKTRA 01344035	MICROCASA
3	**1320003**	XP110 - 21A 250V - 1/4"	0.5÷1.2	FIORENZATO CS A2100051	BRICOLETTA - DUCALE
3	**1320022**	XP110 -15A 250V - 1/4"	1.0÷2.5	GAGGIA 5008001000	GDCOMPACT - GE-COMPACT - TS
2	**1320002**	XP71 ECHO - 16A 250V - 1/4"	0.5÷1.2	GAGGIA S451308	G105 - G106
3	**1320027**	XP110 - 15A 250V - 1/4"	1.0÷2.5	ISOMAC IS000109	MILLENNIUM - MON-DIALE
3	**1320545**	XP110 - 15A 250V - 1/4"	0.5÷1.2	ISOMAC 451306	MILLENNIUM - MON-DIALE - TEA
2	**1320002**	XP ECHO - 16A 250V - 1/4"	0.5÷1.2	PAVONI 451308	EUROPICCOLA - PROFESSIONAL - ROMANTICA
3	**1320545**	XP110 - 15A 250V - 1/4"	0.5÷1.2	PAVONI 451306	PUB
3	**1320023**	XP110 -21A 250V - 1/4"	0.5÷1.5	VIBIEMME ELETPRED-SUKIR	DOMOBAR - DOMO-BARSUPER
3	**1320546**	XP110 -15A 250V - 1/8"	0.5÷1.2	WEGA WY20155	ATLAS - COMBI NOVA - FORMULA MILANO - JUNIOR

PRESSOSTATI VARI
PRESSURE SWITCHES VARIOUS
DRUCKSCHALTER VERSCHIEDEN
PRESOSTATOS VARIOS

1

2

3

4

5

6

Photo	LF Code	Model	Scale (bar)	Suitable for	For machine model
1	**1320001**	16A 250V - 1/4"	1.4	NUOVA SIMONELLI 09200014	ELLI - MUSICA - MUSICAS - OSCAR
2	**1320007**	16A 250V - 1/4"	1.0	EXPOBAR 60000008	ELEN - G10 - MARKUS - MARKUS SILVER - MEGACREM
3	**1320024**	19200 - 16A 250V - 1/8"	1.7	SPINEL SR.000.066.003	ESSELUX - MINIMINILUX - RONDOLUX - UNO-LUX
4	**1320019**	ES31 - 0.5A 250V - 1/8"	1.5	ASTORIA/CMA 20158	PLUS4YOU
4	**1320019**	ES31 - 0.5A 250V - 1/8"	1.5	WEGA WY20158	CONCEPT
4	**1320020**	ES31 - 0.5A 250V - 1/8"	2.0	ASTORIA/CMA 20157	PLUS4YOU
4	**1320020**	ES31 - 0.5A 250V - 1/8"	2.0	WEGA WY20157	CONCEPT
5	**1320018**	MBS1900 - 4.5/5.5VDC - 1/4"	0÷16	ASTORIA/CMA 18255050	PLUS4YOU
5	**1320018**	MBS1900 - 4.5/5.5VDC - 1/4"	0÷16	WEGA WY18255050	CONCEPT
6	**1320025**	PS15.01 - 15A 250V - 1/4"	0.9÷1.7	VIBIEMME ELETPREDOMSU	DOMOBAR - DOMOBARJUNIOR - DOMOBAR-SUPER - DOSAPLUS

PRESSOSTATI VARI
PRESSURE SWITCHES VARIOUS
DRUCKSCHALTER VERSCHIEDEN
PRESOSTATOS VARIOS

1

2

3

4

Photo	LF Code	Model	Scale (bar)	Suitable for	For machine model
1	**1320538**	CIMBALI/FAEMA	---	CIMBALI 537-030-700	M21 - M27 - M28 - M30 - M31 - M32 - M39
1	**1320538**	CIMBALI/FAEMA	---	FAEMA 537030700	E98 COMPACT
2	**1186078**	CIMBALI/FAEMA	---	CIMBALI 468-007-020	M21 - M27 - M28 - M30 - M31 - M32 - M39
2	**1186078**	CIMBALI/FAEMA	---	FAEMA 468007020	E98 COMPACT
3	**1320021**	CIMBALI/FAEMA	---	CIMBALI 916-549-010	M32 - M39 - M39GT
3	**1320021**	CIMBALI/FAEMA	---	FAEMA 916549010	EMBLEMA
4	**1320017**	CIMBALI/FAEMA	---	CIMBALI 537-046-900	M32 - M39 - M39GT
4	**1320017**	CIMBALI/FAEMA	---	FAEMA 537046900	EMBLEMA

Pressostati
Pressure switches
Pressostate
Presostatos

PRESSOSTATI VARI
PRESSURE SWITCHES VARIOUS
DRUCKSCHALTER VERSCHIEDEN
PRESOSTATOS VARIOS

1

2

3

Photo	LF Code	Model	Scale (bar)	Suitable for	For machine model
1	**5059572**	XP700 - 1/4"	1.8	SANREMO 10602060B	TREVISO LX
2	**3320500**	---	56/25 mm	RANCILIO 34200061	AUDREY - EPOCA - KATHY - LUCY - S20
3	**5031294**	2T85	0-4	RANCILIO 34200288	CLASSE10 - CLASSE6 - CLASSE7 - CLASSE8 - CLASSE9 - EPOCA

Digital catalogues, an exclusive service **always available** for you

- **Search** by brand, manufacturer or product family
- Always updated & **interactive**
- From part number in catalogue directly to **webshop**

- **Digital catalogues for each brand-manufacturer**
- **Digital catalogues for each product family**

www.lfspareparts724.com

RACCORDI DIRITTI UNIVERSALI
UNIVERSAL COUPLINGS STRAIGHT
UNIVERSALANSCHLÜSSE GERADE
RACORES UNIVERSALES RECTOS

1

2

3

Photo	LF Code	Dimensions
1	**1349111**	ø 1/8"M-1/4"M
1	**1349110**	ø 1/8"M-3/8"M
1	**1349102**	ø 1/4"M-1/4"M
1	**1349112**	ø 1/4"M-3/8"M
1	**1349018**	ø 3/8"M-1/4"M
1	**1349103**	ø 3/8"M-3/8"M
1	**1349113**	ø 3/8"M-1/2"M
1	**1349114**	ø 3/8"M-3/4"M
1	**5067382**	ø 3/8"M-9/16"M
1	**3349617**	ø 1/2"M-1/4"M
1	**1349104**	ø 1/2"M-1/2"M
1	**1349115**	ø 1/2"M-3/4"M
1	**1349105**	ø 3/4"M-3/4"M
2	**1349136**	ø 1/8"M-1/4"F
2	**1349131**	ø 1/8"M-3/8"F
2	**1349137**	ø 1/4"M-1/8"F
2	**1349138**	ø 1/4"M-1/4"F
2	**1349127**	ø 1/4"M-3/8"F
2	**1349134**	ø 3/8"M-1/8"F
2	**1349132**	ø 3/8"M-1/4"F
2	**1349135**	ø 3/8"M-3/8"F
2	**1349128**	ø 3/8"M-1/2"F
2	**1349129**	ø 3/8"M-3/4"F
2	**1349139**	ø 1/2"M-1/4"F
2	**1349133**	ø 1/2"M-3/8"F
2	**1349140**	ø 1/2"M-1/2"F
2	**1349130**	ø 1/2"M-3/4"F
3	**1349176**	ø 1/2"M-1/8"F
3	**1349175**	ø 1/2"M-1/4"F
3	**1349158**	ø 3/4"M-1/2"F

RACCORDI DIRITTI UNIVERSALI
UNIVERSAL COUPLINGS STRAIGHT
UNIVERSALANSCHLÜSSE GERADE
RACORES UNIVERSALES RECTOS

1

2

3

4

5

Photo	LF Code	Dimensions
1	**3349318**	ø 1/8"M-1/8"M
1	**1349101**	ø 1/8"M-1/8"M
1	**3349321**	ø 1/8"M-1/4"M
1	**3349322**	ø 1/8"M-3/8"M
1	**3349319**	ø 1/4"M-1/4"M
1	**3349323**	ø 1/4"M-3/8"M
1	**3349324**	ø 1/4"M-1/2"M
1	**1349273**	ø 3/8"M-3/8"M
1	**3349325**	ø 3/8"M-1/2"M
1	**3349320**	ø 1/2"M-1/2"M
1	**3349357**	ø 3/4"M-3/4"M
2	**3349330**	ø 1/4"M-1/8"F
2	**3349331**	ø 3/8"M-1/8"F
2	**3349332**	ø 3/8"M-1/4"F
2	**3349333**	ø 1/2"M-1/4"F
2	**3349334**	ø 1/2"M-3/8"F
3	**1349119**	ø 1/8"F-1/4"F
3	**3349335**	ø 1/8"F-3/8"F
3	**1349121**	ø 1/4"F-1/4"F
3	**1349118**	ø 1/4"F-3/8"F
3	**3349336**	ø 1/4"F-1/2"F
3	**1349122**	ø 3/8"F-3/8"F
3	**1349117**	ø 3/8"F-1/2"F
4	**1349126**	ø 1/8"M-1/8"F
4	**3349327**	ø 1/8"M-1/4"F
4	**3349329**	ø 1/4"M-3/8"F
5	**1349120**	ø 1/8"F-1/8"F
5	**1349116**	ø 1/2"F-1/2"F

RACCORDI A "L" UNIVERSALI
UNIVERSAL COUPLINGS "L"SHAPED
UNIVERSALANSCHLÜSSE "L"FORMIG
RACORES UNIVERSALES EN "L"

1

2

3

Photo	LF Code	Dimensions
1	**1349712**	ø 1/8"F-1/8"F
1	**1349713**	ø 1/4"F-1/4"F
1	**1349714**	ø 3/8"F-3/8"F
1	**1349715**	ø 1/2"F-1/2"F
2	**1349013**	ø 1/8"M-1/8"M
2	**1349710**	ø 1/4"M-1/4"M
2	**1349706**	ø 3/8"M-3/8"M
2	**1349711**	ø 1/2"M-1/2"M
3	**1349716**	ø 1/8"M-1/8"F
3	**1349717**	ø 1/4"M-1/4"F
3	**1349718**	ø 3/8"M-3/8"F
3	**1349719**	ø 1/2"M-1/2"F

RACCORDI A "L" UNIVERSALI
UNIVERSAL COUPLINGS "L"SHAPED
UNIVERSALANSCHLÜSSE "L"FORMIG
RACORES UNIVERSALES EN "L"

1

Photo	LF Code	Dimensions
1	**1349274**	ø 1/8"M-1/8"M
1	**1349079**	ø 1/4"M-1/8"M
1	**1349081**	ø 1/4"M-1/4"M
1	**1349191**	ø 3/8"M-3/8"M

RACCORDI PORTAGOMMA UNIVERSALI
HOSE-END COUPLINGS UNIVERSAL
SCHLAUCHANSCHLUSS UNIVERSAL
PORTA GOMA RACORES UNIVERSALES

1

Photo	LF Code	Dimensions
1	**1349654**	ø 1/8" M6

RACCORDI A "T" UNIVERSALI
UNIVERSAL COUPLINGS "T"-SHAPED
UNIVERSALANSCHLÜSSE "T"FORMIG
RACORES UNIVERSALES EN "T"

1 2 3 4 5 6

Photo	LF Code	Dimensions
1	**3349355**	ø 1/8"F-1/8"F-1/8"F
1	**3349337**	ø 1/4"F-1/4"F-1/4"F
1	**3349338**	ø 3/8"F-3/8"F-3/8"F
1	**3349339**	ø 1/2"F-1/2"F-1/2"F
2	**1349701**	ø 1/8"F-1/8"F-1/8"M
2	**1349702**	ø 1/4"F-1/4"F-1/4"M
2	**1349708**	ø 3/8"F-3/8"F-3/8"M
2	**1349709**	ø 1/2"F-1/2"F-1/2"M
3	**3349356**	ø 1/8"M-1/8"M-1/8"M
3	**3349340**	ø 1/4"M-1/4"M-1/4"M
3	**3349341**	ø 3/8"M-3/8"M-3/8"M
3	**1349700**	ø 1/2"M-1/2"M-1/2"M
4	**1349363**	ø 1/8"M-1/8"F-1/8"F
4	**1349243**	1/4"F-1/4"F-1/4"M
4	**1349241**	ø 3/8"F-3/8"F-3/8"M
5	**1349244**	ø 1/4"M-1/4"M-1/4"F
5	**1349242**	ø 3/8"M-3/8"M-3/8"F
6	**1349240**	ø 3/8"M-3/8"F-3/8"M

RACCORDI A "T" UNIVERSALI
UNIVERSAL COUPLINGS "T"-SHAPED
UNIVERSALANSCHLÜSSE "T"FORMIG
RACORES UNIVERSALES EN "T"

1

Photo	LF Code	Dimensions
1	**1349153**	ø 1/4"M-1/4"M-1/4"M
1	**1349152**	ø 3/8"M-3/8"M-3/8"M
1	**1349151**	ø 1/2"M-1/2"M-1/2"M

RACCORDI DIRITTI UNIVERSALI
UNIVERSAL COUPLINGS STRAIGHT
UNIVERSALANSCHLÜSSE GERADE
RACORES UNIVERSALES RECTOS

1

2

3

4

5

Photo	LF Code	Dimensions
1	**3349306**	ø 1/8"F - ø 6/4
1	**3349307**	ø 1/4"F - ø 6/4
2	**3349301**	ø 1/8"M - ø 6/4
2	**3349304**	ø 1/8"M - ø 8/6
2	**3349302**	ø 1/4"M - ø 6/4
2	**3349305**	ø 1/4"M - ø 8/6
2	**3349303**	ø 3/8"M - ø 6/4
3	**1349091**	M6 - ø 6/4
4	**3349308**	ø 6/4
4	**3349309**	ø 8/6
5	**3349310**	ø 6/4
5	**3349311**	ø 8/6

RACCORDI A "L" UNIVERSALI
UNIVERSAL COUPLINGS "L"SHAPED
UNIVERSALANSCHLÜSSE "L"FORMIG
RACORES UNIVERSALES EN "L"

1

2

3

4

Photo	LF Code	Dimensions
1	**3349314**	ø 1/8"M - ø 6/4
1	**3349315**	ø 1/8"M - ø 8/6
1	**3349317**	ø 1/4"M - ø 6/4
1	**3349316**	ø 1/4"M - ø 8/6
2	**3349351**	ø 1/8"M - ø 6/4
2	**3349352**	ø 1/8"M - ø 8/6
2	**3349354**	ø 1/4"M - ø 6/4
2	**3349353**	ø 1/4"M - ø 8/6
3	**1349196**	ø 1/8"M - ø 6/4
4	**3349312**	ø 6/4
4	**3349313**	ø 8/6

BICONI UNIVERSALI
UNIVERSAL OLIVES
UNIVERSELLE DOPPELKEGEL
BICONOS UNIVERSALES

1

2

Photo	LF Code	Dimensions
1	**1349174**	ø 4 mm H10
2	**1349184**	ø 6 mm H7

RACCORDI PORTAGOMMA UNIVERSALI
HOSE-END COUPLINGS UNIVERSAL
SCHLAUCHANSCHLUSS UNIVERSAL
PORTA GOMA RACORES UNIVERSALES

1

2

3

4

Photo	LF Code	Dimensions
1	**3349287**	1/8"M ø 6 mm
1	**1349653**	1/8"M ø 6 mm
1	**3349343**	1/8"M ø 8 mm
1	**3349342**	1/4"M ø 7 mm
1	**3349344**	1/4"M ø 9 mm
1	**3349346**	1/4"M ø 12 mm
1	**3349347**	3/8"M ø 12 mm
1	**3349349**	3/8"M ø 17 mm
1	**1349144**	1/2"M ø 12 mm
1	**3349348**	1/2"M ø 12 mm
1	**3349350**	1/2"M ø 17 mm
2	**1349141**	1/8"M ø 6 mm
2	**3349379**	3/8"M ø 8 mm
2	**1349143**	3/8"M ø 9 mm
2	**3349345**	3/8"M ø 9 mm
2	**1315700**	3/8"M ø 12 mm
3	**1349146**	ø 8 mm
3	**1349147**	ø 10 mm
4	**1349149**	ø 3/8"

RACCORDI PORTAGOMMA UNIVERSALI
HOSE-END COUPLINGS UNIVERSAL
SCHLAUCHANSCHLUSS UNIVERSAL
PORTA GOMA RACORES UNIVERSALES

1

2

3

4

Photo	LF Code	Dimensions
1	**3349368**	ø 4.0 mm
1	**3349369**	ø 6.0 mm
1	**3349370**	ø 8.0 mm
1	**3349371**	ø 10.0 mm
2	**3349364**	ø 4.0 mm
2	**3349365**	ø 6.0 mm
2	**3349366**	ø 8.0 mm
2	**3349367**	ø 10.0 mm
3	**3349360**	ø 4.0 mm
3	**3349361**	ø 6.0 mm
3	**3349362**	ø 8.0 mm
3	**3349363**	ø 10.0 mm
4	**3349375**	ø 1/8"M ø 2.7 mm
4	**3349377**	ø 1/8"M ø 6.0 mm
4	**3349376**	ø 1/4"M ø 2.7 mm
4	**3349288**	ø 1/4"M ø 4.0 mm
4	**3349378**	ø 1/4"M ø 6.0 mm
4	**3349290**	ø 1/4"M ø 8.0 mm
4	**3349289**	ø 3/8"M ø 6.0 mm

RACCORDI DEDICATI ASTORIA/CMA
SPECIFIC COUPLINGS ASTORIA/CMA
SPEZIFISCHE ANSCHLÜSSE ASTORIA/CMA
RACORES ESPECÍFICOS ASTORIA/CMA

1

2

3

4

5

6

Photo	LF Code	Dimensions	Notes	Suitable for	For machine model
1	**1349089**	ø 1/2"	FOR BOILERS - PER CALDAIE	ASTORIA/CMA 23214	COMPACT
1	**1349278**	ø 1/2"M-1/2"M-1/4"F	FOR BOILERS - PER CALDAIE	ASTORIA/CMA 23215	COMPATTA
2	**1349491**	ø 1/4"M-1/4"M-1/4"M	FOR BOILERS - PER CALDAIE	ASTORIA/CMA 43060	ARGENTA - BRAVA - CALYPSO - DENISE
2	**1349086**	ø 3/8"M-3/8"M-1/4"M	FOR BOILERS - PER CALDAIE	ASTORIA/CMA 43033	ARGENTA - BRAVA - CALYPSO - DENISE
3	**1349084**	ø 3/8"M-3/8"M	FOR BOILERS - PER CALDAIE	ASTORIA/CMA 43052	ARGENTA - BRAVA - CALYPSO - DENIS
4	**1349019**	ø 3/8"F-3/8"M	FOR BOILERS - PER CALDAIE	ASTORIA/CMA 43030001	ARGENTA - BRAVA - CALYPSO - DIVINA
5	**1349200**	ø 3/8"M-1/4"M-M8 F	FOR GROUPS - PER GRUPPI	ASTORIA/CMA 25716003	BRAVA - GLORIA - GLORIA R12
3	**1349085**	ø 1/4"M-1/4"M - M8	FOR GROUPS - PER GRUPPI	ASTORIA/CMA 23203001	SIBILLA
2	**1349083**	---	FOR HYDRAULIC - PER IDRAULICA	ASTORIA/CMA 25715001	ARGENTA - BRAVA - DENISE
3	**1349080**	ø 3/8"M-1/8"M	FOR HYDRAULIC - PER IDRAULICA	ASTORIA/CMA 23206	ARGENTA - BRAVA - GLORIA
3	**1349268**	ø 3/8"M-3/8"M	FOR PUMPS - PER POMPE	ASTORIA/CMA 56116001	PLUS4YOU - TANYA
5	**1349082**	ø 3/8"M 3/8"M-FILTER	FOR PUMPS - PER POMPE	ASTORIA/CMA 56116	ARGENTA - DIVINA - GLORIA
5	**1349202**	ø 3/8"M 3/8"M-NO FILTER	FOR PUMPS - PER POMPE	ASTORIA/CMA 25732	ARGENTA - DIVINA - GLORIA
6	**1349267**	ø 1/8"F - ø 7 mm	FOR SOLENOID VALVE - PER ELETTROVALVOLE	ASTORIA/CMA 23221001	PLUS4YOU - SIBILLA

RACCORDI DEDICATI BFC
SPECIFIC COUPLINGS BFC
SPEZIFISCHE ANSCHLÜSSE BFC
RACORES ESPECÍFICOS BFC

1

2

Photo	LF Code	Dimensions	Notes	Suitable for	For machine model
1	**1349014**	ø 1/2"M-1/2"M	FOR BOILERS - PER CALDAIE	BFC 3510005	CLASSICA - GALILEO - GRANDOGE
2	**1349278**	ø 1/2"M-1/2"M-1/4"F	FOR BOILERS - PER CALDAIE	BFC 3510010	CLASSICA - GALILEO - GRANDOGE

RACCORDI DEDICATI BIANCHI
SPECIFIC COUPLINGS BIANCHI
SPEZIFISCHE ANSCHLÜSSE BIANCHI
RACORES ESPECÍFICOS BIANCHI

1

2

3

Photo	LF Code	Dimensions	Notes	Suitable for	For machine model
1	**1349002**	ø 1/4"M-1/4"M	FOR BOILERS - PER CALDAIE	BIANCHI 04056916	LUCIA - SARA - SOFIA
2	**1349705**	ø 3/8"M-3/8"M	FOR HYDRAULIC - PER IDRAULICA	BIANCHI 04055716	SOFIA
3	**1349272**	ø 1/4"M-1/4"M	FOR WATER TAPS - PER RUBINETTI ACQUA	BIANCHI 04057116	SOFIA

RACCORDI DEDICATI BRASILIA
SPECIFIC COUPLINGS BRASILIA
SPEZIFISCHE ANSCHLÜSSE BRASILIA
RACORES ESPECÍFICOS BRASILIA

1

2

3

Photo	LF Code	Dimensions	Notes	Suitable for	For machine model
1	**1349014**	ø 1/2"M-1/2"M	FOR BOILERS - PER CALDAIE	BRASILIA 07407.0.00.04	CENTURY - GRADISCA - PORTOFINO
2	**1349278**	ø 1/2"M-1/2"M-1/4"F	FOR BOILERS - PER CALDAIE	BRASILIA 07408.0.00.04	CENTURY - GRADISCA - PORTOFINO
3	**1160700**	ø 3/8"M-3/8"M	FOR PUMPS - PER POMPE	BRASILIA 08193.8.00.09	CLASSICA - DECURTIS

RACCORDI DEDICATI CARIMALI
SPECIFIC COUPLINGS CARIMALI
SPEZIFISCHE ANSCHLÜSSE CARIMALI
RACORES ESPECÍFICOS CARIMALI

1

Photo	LF Code	Dimensions	Notes	Suitable for	For machine model
1	**1349278**	ø 1/2"M-1/2"M-1/4"F	FOR BOILERS - PER CALDAIE	CARIMALI 22.01420	PRATICA

RACCORDI DEDICATI CASADIO
SPECIFIC COUPLINGS CASADIO
SPEZIFISCHE ANSCHLÜSSE CASADIO
RACORES ESPECÍFICOS CASADIO

1

Photo	LF Code	Dimensions	Notes	Suitable for	For machine model
1	**1160700**	ø 3/8"M-3/8"M	FOR PUMPS - PER POMPE	CASADIO 925783010	DIECI - VENTI

RACCORDI DEDICATI CIMBALI
SPECIFIC COUPLINGS CIMBALI
SPEZIFISCHE ANSCHLÜSSE CIMBALI
RACORES ESPECÍFICOS CIMBALI

1

2

3

4

5

Photo	LF Code	Dimensions	Notes	Suitable for	For machine model
1	**1349269**	ø 3/8"M-3/8"F	FOR STEAM PIPES - PER TUBI VAPORE	CIMBALI 485-256-018	M39 - M39GT - M39TE
2	**1349046**	---	FOR INLET TAPS - PER RUBINETTI CARICO	CIMBALI 590-571-010	M27 - M28 - M30
3	**1349100**	ø 3/8"NPT-3/8"M	FOR PUMPS - PER POMPE	CIMBALI 532-500-600	M21 - M27 - M28 - M30
4	**1349270**	ø 3/8"M-3/8"M	FOR PUMPS - PER POMPE	CIMBALI 533-100-600	M39GT
5	**1160700**	ø 3/8"M-3/8"M	FOR PUMPS - PER POMPE	CIMBALI 925-783-010	M24 - M39 - M39GT

RACCORDI DEDICATI CONTI
SPECIFIC COUPLINGS CONTI
SPEZIFISCHE ANSCHLÜSSE CONTI
RACORES ESPECÍFICOS CONTI

1

Photo	LF Code	Dimensions	Notes	Suitable for	For machine model
1	**1349100**	ø 3/8"NPT-3/8"M	FOR PUMPS - PER POMPE	CONTI 755200	XEOS2

RACCORDI DEDICATI DELONGHI
SPECIFIC COUPLINGS DELONGHI
SPEZIFISCHE ANSCHLÜSSE DELONGHI
RACORES ESPECÍFICOS DELONGHI

1

2

3

4

5

Photo	LF Code	Dimensions	Notes	Suitable for	For machine model
1	**5059578**	---	FOR BOILERS - PER CALDAIE	DELONGHI 5332239200	ESAM5400 - ESA-M5400EX
2	**5056237**	---	FOR BOILERS - PER CALDAIE	DELONGHI 5332140800	EC420E - EC425BLU - EC430E.B - EC435EX.C - EC435NERO
3	**5074289**	---	FOR BOILERS - PER CALDAIE	DELONGHI 5313218931	EC680 - ESAM02.110 - ESAM04.110 - ESAM2600 - ESAM6700
4	**D524003**	---	FOR BOILERS - PER CALDAIE	DELONGHI 7313219401	EC850.M
5	**5076357**	ø 7,9x5,2x5 mm	FOR BOILERS - PER CALDAIE	DELONGHI 5332239300	ECAM22.110 - ECAM23.120 - ECAM26.455 - LATTIS-SIMA PRO

RACCORDI DEDICATI DELONGHI
SPECIFIC COUPLINGS DELONGHI
SPEZIFISCHE ANSCHLÜSSE DELONGHI
RACORES ESPECÍFICOS DELONGHI

1

2

3

4

5

Photo	LF Code	Dimensions	Notes	Suitable for	For machine model
1	**5056239**	ø 1/8"M	FOR SOLENOID VALVE - PER ELETTROVALVOLE	DELONGHI 5332188800	ESAM5400 - ESA-M5400EX
2	**5055960**	ø 1/8"M	FOR SOLENOID VALVE - PER ELETTROVALVOLE	DELONGHI 5332196800	ESAM5400 - ESA-M5400EX
3	**5055959**	ø 1/8"Mx4 mm	FOR SOLENOID VALVE - PER ELETTROVALVOLE	DELONGHI 5332196900	ESAM04.350.S - ESAM3500.S - ESAM3600 - ESAM4500 - ESAM5450
4	**5075577**	---	FOR SOLENOID VALVE - PER ELETTROVALVOLE	DELONGHI 5313218351	ECAM26.455 - EC850.M - EC860.M - ESAM6750 - ESAM6900.M
5	**D524001**	---	FOR SOLENOID VALVE - PER ELETTROVALVOLE	DELONGHI 7313222431	LATTISSIMA PLUS - LATTISSIMA PRO - LATTISSIMA TOUCH

RACCORDI DEDICATI DELONGHI
SPECIFIC COUPLINGS DELONGHI
SPEZIFISCHE ANSCHLÜSSE DELONGHI
RACORES ESPECÍFICOS DELONGHI

1

2

Photo	LF Code	Dimensions	Notes	Suitable for	For machine model
1	**5054442**	---	FOR MILK PITCHERS - PER CARAFFE LATTE	DELONGHI 5513227411	ESAM3500.S - ESAM3550.B - ESAM3600 - ESAM3600.S - ESAM4500
2	**5055962**	---	FOR MILK PITCHERS - PER CARAFFE LATTE	DELONGHI 5513214821	EC850.M - ESAM5500.S EX:2 - ESAM6600

RACCORDI DEDICATI EXPOBAR
SPECIFIC COUPLINGS EXPOBAR
SPEZIFISCHE ANSCHLÜSSE EXPOBAR
RACORES ESPECÍFICOS EXPOBAR

1

2

3

4

5

Photo	LF Code	Dimensions	Notes	Suitable for	For machine model
1	**1349014**	ø 1/2"M-1/2"M	FOR BOILERS - PER CALDAIE	EXPOBAR 30000200	DIAMANT - EB61 - ELEN - G10 - MARKUS
1	**1349278**	ø 1/2"M-1/2"M-1/4"F	FOR BOILERS - PER CALDAIE	EXPOBAR 30000210	DIAMANT - EB61 - ELEN - G10 - MARKUS
2	**1349197**	ø 1/4"M-1/4"M-1/8"M	FOR BOILERS - PER CALDAIE	EXPOBAR 30000110	DIAMANT - ELEN - MARKUS - MEGACREM
3	**1349002**	ø 1/4"M-1/4"M	FOR BOILERS - PER CALDAIE	EXPOBAR 30000215	DIAMANT - EB61 - ELEN - G10 - MARKUS
4	**1349202**	ø 3/8"M 3/8"M-NO FILTER	FOR PUMPS - PER POMPE	EXPOBAR 30000240	EB61 - ELEN - G10 - MARKUS
5	**1349003**	---	FOR INLET TAPS - PER RUBINETTI CARICO	EXPOBAR 30369140	EB61 - NEW ELEGANCE

RACCORDI DEDICATI FAEMA
SPECIFIC COUPLINGS FAEMA
SPEZIFISCHE ANSCHLÜSSE FAEMA
RACORES ESPECÍFICOS FAEMA

1

2

3

Photo	LF Code	Dimensions	Notes	Suitable for	For machine model
1	**1349106**	ø 1/4"M-1/4"M	FOR BOILERS - PER CALDAIE	FAEMA	NOSTOP - STAR
2	**1349100**	ø 3/8"NPT-3/8"M	FOR PUMPS - PER POMPE	FAEMA 532500600	E98 PRESIDENT
3	**1160700**	ø 3/8"M-3/8"M	FOR PUMPS - PER POMPE	FAEMA 925783010	EMBLEMA - ENOVA - E61

RACCORDI DEDICATI FIAMMA RST
SPECIFIC COUPLINGS FIAMMA RST
SPEZIFISCHE ANSCHLÜSSE FIAMMA RST
RACORES ESPECÍFICOS FIAMMA RST

1

2

3

Photo	LF Code	Dimensions	Notes	Suitable for	For machine model
1	**1349014**	ø 1/2"M-1/2"M	FOR BOILERS - PER CALDAIE	FIAMMA RST 5.0.000.0720	ATLANTIC - MARINA - PRESTIGE
2	**1349278**	ø 1/2"M-1/2"M-1/4"F	FOR BOILERS - PER CALDAIE	FIAMMA RST 5.0.000.0723	ATLANTIC - MARINA - PRESTIGE
3	**1349279**	ø 3/8"M - ø 10 mm	FOR BOILERS - PER CALDAIE	FIAMMA RST 4.0.000.0188	PRESTIGE

RACCORDI DEDICATI FIORENZATO CS
SPECIFIC COUPLINGS FIORENZATO CS
SPEZIFISCHE ANSCHLÜSSE FIORENZATO CS
RACORES ESPECÍFICOS FIORENZATO CS

1

Photo	LF Code	Dimensions	Notes	Suitable for	For machine model
1	**1349100**	ø 3/8"NPT-3/8"M	FOR PUMPS - PER POMPE	FIORENZATO A1300008	DUCALE - FENICE - LIDO

RACCORDI DEDICATI FUTURMAT
SPECIFIC COUPLINGS FUTURMAT
SPEZIFISCHE ANSCHLÜSSE FUTURMAT
RACORES ESPECÍFICOS FUTURMAT

1

2

Photo	LF Code	Dimensions	Notes	Suitable for	For machine model
1	**1349278**	ø 1/2"M-1/2"M-1/4"F	FOR BOILERS - PER CALDAIE	FUTURMAT 08306200	E61
2	**1349408**	---	FOR SOLENOID VALVE - PER ELETTROVALVOLE	FUTURMAT 07467400	---

RACCORDI DEDICATI GAGGIA
SPECIFIC COUPLINGS GAGGIA
SPEZIFISCHE ANSCHLÜSSE GAGGIA
RACORES ESPECÍFICOS GAGGIA

1

2

3

Photo	LF Code	Dimensions	Notes	Suitable for	For machine model
1	**1349014**	ø 1/2"M-1/2"M	FOR BOILERS - PER CALDAIE	GAGGIA WGA8001010000	GD - GE
2	**1349098**	---	FOR BOILERS - PER CALDAIE	GAGGIA 4332024000	NEWBABY06
3	**5032429**	---	FOR SOLENOID VALVES - PER ELETTROVAL-VOLA	GAGGIA 20000592	PLATINUM VISION

RACCORDI DEDICATI GRIMAC
SPECIFIC COUPLINGS GRIMAC
SPEZIFISCHE ANSCHLÜSSE GRIMAC
RACORES ESPECÍFICOS GRIMAC

1

2

3

4

5

Photo	LF Code	Dimensions	Notes	Suitable for	For machine model
1	**1349278**	ø 1/2"M-1/2"M-1/4"F	FOR BOILERS - PER CALDAIE	GRIMAC GRC604	ECLISSE - TEN - TWENTY
2	**1349014**	ø 1/2"M-1/2"M	FOR BOILERS - PER CALDAIE	GRIMAC GRC603	ECLISSE - TEN - TWENTY
3	**1349182**	ø 1/8"M-1/8"M	FOR HYDRAULIC - PER IDRAULICA	GRIMAC 1230200008-MG304	AMBRA - MIA - NUVOLA - OPALE
3	**1349250**	ø 1/8"M-1/8"-ø 6 mm	FOR HYDRAULIC - PER IDRAULICA	GRIMAC 1230200008-MG304	AMBRA - MIA - NUVOLA - OPALE
3	**1349251**	ø 1/8"M-1/8"-ø 6 mm	FOR HYDRAULIC - PER IDRAULICA	GRIMAC 1230200009-MG328	AMBRA - NEWCIALDAVAPOR
4	**1349705**	ø 3/8"M-3/8"M	FOR HYDRAULIC - PER IDRAULICA	GRIMAC 1260500004-GR095/1	ECLISSE - TWENTY - ZOLAI
5	**1349100**	ø 3/8"NPT-3/8"M	FOR PUMPS - PER POMPE	GRIMAC A1300008	G11

RACCORDI DEDICATI MCE
SPECIFIC COUPLINGS MCE
SPEZIFISCHE ANSCHLÜSSE MCE
RACORES ESPECÍFICOS MCE

1

2

3

4

5

Photo	LF Code	Dimensions	Notes	Suitable for	For machine model
1	**1349089**	ø 1/2"	FOR BOILERS - PER CALDAIE	MCE 23214	START
1	**1349278**	ø 1/2"M-1/2"M-1/4"F	FOR BOILERS - PER CALDAIE	MCE 23215	START
2	**1349086**	ø 3/8"M-3/8"M-1/4"M	FOR BOILERS - PER CALDAIE	MCE 43033	START
2	**1349491**	ø 1/4"M-1/4"M-1/4"M	FOR BOILERS - PER CALDAIE	MCE 43060	START
3	**1349084**	ø 3/8"M-3/8"M	FOR BOILERS - PER CALDAIE	MCE 43052	START
4	**1349019**	ø 3/8"F-3/8"M	FOR BOILERS - PER CALDAIE	MCE 43030001	START
5	**1349202**	ø 3/8"M 3/8"M-NO FILTER	FOR PUMPS - PER POMPE	MCE 25732	START
5	**1349082**	ø 3/8"M 3/8"M-FILTER	FOR PUMPS - PER POMPE	MCE 56116	START

RACCORDI DEDICATI NUOVA SIMONELLI
SPECIFIC COUPLINGS NUOVA SIMONELLI
SPEZIFISCHE ANSCHLÜSSE NUOVA SIMONELLI
RACORES ESPECÍFICOS NUOVA SIMONELLI

1

2

3

4

Photo	LF Code	Dimensions	Notes	Suitable for	For machine model
1	**1349034**	---	FOR BOILERS - PER CALDAIE	NUOVA SIMONELLI 07300213.10	AURELIA - AURELIAII - PREMIER
2	**1349032**	ø 3/8"M-3/8"M - M8	FOR GROUPS - PER GRUPPI	NUOVA SIMONELLI 07300172	APPIA - APPIA COMPACT - AURELIA - AURELIAII
3	**1349030**	ø 3/8"M-1/4"M	FOR HYDRAULIC - PER IDRAULICA	NUOVA SIMONELLI 07300055	AURELIA - AURELIAII - MAC2000
4	**1349029**	---	FOR LEVELS - PER LIVELLI	NUOVA SIMONELLI 07300109	APPIA - AURELIA - MAC2000

RACCORDI DEDICATI ORCHESTRALE
SPECIFIC COUPLINGS ORCHESTRALE
SPEZIFISCHE ANSCHLÜSSE ORCHESTRALE
RACORES ESPECÍFICOS ORCHESTRALE

1

2

3

4

5

Photo	LF Code	Dimensions	Notes	Suitable for	For machine model
1	**1349089**	ø 1/2"	FOR BOILERS - PER CALDAIE	ORCHESTRALE D23214	ETNICA - PHONICA
1	**1349278**	ø 1/2"M-1/2"M-1/4"F	FOR BOILERS - PER CALDAIE	ORCHESTRALE D23215	ETNICA - PHONICA
2	**1349491**	ø 1/4"M-1/4"M-1/4"M	FOR BOILERS - PER CALDAIE	ORCHESTRALE D43060	ETNICA - PHONICA
3	**1349084**	ø 3/8"M-3/8"M	FOR BOILERS - PER CALDAIE	ORCHESTRALE D43052	ETNICA - PHONICA
4	**1349019**	ø 3/8"F-3/8"M	FOR BOILERS - PER CALDAIE	ORCHESTRALE D43030001	ETNICA - PHONICA
5	**1349082**	ø 3/8"M 3/8"M-FILTER	FOR PUMPS - PER POMPE	ORCHESTRALE D56116	ETNICA - PHONICA
5	**1349202**	ø 3/8"M 3/8"M-NO FILTER	FOR PUMPS - PER POMPE	ORCHESTRALE D25732	ETNICA - PHONICA

RACCORDI DEDICATI PAVONI
SPECIFIC COUPLINGS PAVONI
SPEZIFISCHE ANSCHLÜSSE PAVONI
RACORES ESPECÍFICOS PAVONI

1

2

3

Photo	LF Code	Dimensions	Notes	Suitable for	For machine model
1	**1349014**	ø 1/2"M-1/2"M	FOR BOILERS - PER CALDAIE	PAVONI 312028	BAR - BART - CAFE - PUB
2	**1349100**	ø 3/8"NPT-3/8"M	FOR PUMPS - PER POMPE	PAVONI 31104001	PUNO - PTRE - P90
3	**1349045**	---	FOR PRESSURE GAUGE - PER MANOMETRO	PAVONI 3120104	PROFESSIONAL - STRA-DIVARI

RACCORDI DEDICATI RANCILIO
SPECIFIC COUPLINGS RANCILIO
SPEZIFISCHE ANSCHLÜSSE RANCILIO
RACORES ESPECÍFICOS RANCILIO

1

Photo	LF Code	Dimensions	Notes	Suitable for	For machine model
1	**1523802**	ø 1/8"M-1/4"M	FOR INLET TAP - PER RUBINETTO CARICO	RANCILIO 10720002	S20 - Z11

RACCORDI DEDICATI SAECO
SPECIFIC COUPLINGS SAECO
SPEZIFISCHE ANSCHLÜSSE SAECO
RACORES ESPECÍFICOS SAECO

1

2

3

4

Photo	LF Code	Dimensions	Notes	Suitable for	For machine model
1	**1349014**	ø 1/2"M-1/2"M	FOR BOILERS - PER CALDAIE	SAECO WGA8001010000	AROMA
2	**1349095**	ø 1/8"M - ø 4 mm	FOR HYDRAULIC - PER IDRAULICA	SAECO 11008875	MAGIC - ROYAL - STRATOS
3	**5051600**	ø 4,5 mm	FOR CAPPUCCINO MAKER - PER CAPPUC-CINATORE	SAECO 9991.122.050	ROYAL PROFESSIONAL
4	**5032429**	---	FOR SOLENOID VALVES - PER ELETTROVAL-VOLA	SAECO 20000592	ODEA - ODEA GIRO - TALEA

RACCORDI DEDICATI SAN MARCO
SPECIFIC COUPLINGS SAN MARCO
SPEZIFISCHE ANSCHLÜSSE SAN MARCO
RACORES ESPECÍFICOS SAN MARCO

1

2

3

4

5

6

Photo	LF Code	Dimensions	Notes	Suitable for	For machine model
1	**1349395**	ø 3/8"M-1/2"M	FOR GROUPS - PER GRUPPI	SAN MARCO 206213	NEW 105 - 100 - 105 - 85 - 95
1	**1349397**	---	FOR GROUPS - PER GRUPPI	SAN MARCO 206296	NEW 105 - 100 - 105 - 95
2	**1349396**	---	FOR GROUPS - PER GRUPPI	SAN MARCO 206214	NEW 105 - 100 - 105 - 85 - 95
3	**1349039**	---	FOR HYDRAULIC - PER IDRAULICA	SAN MARCO 205299	LEVA - 105 - 85 - 95
4	**1349088**	ø 1/4"M	FOR HYDRAULIC - PER IDRAULICA	SAN MARCO 206235	NEW 105 - 100 - 105 - 95
5	**1349087**	ø 1/8"M-1/8"M-M8 F	FOR HYDRAULIC - PER IDRAULICA	SAN MARCO 206282	NEW 15 - 100 - 105 - 95
6	**1349202**	ø 3/8"M 3/8"M-NO FILTER	FOR PUMPS - PER POMPE	SAN MARCO 206255	100 - 105 - 85 - 95

RACCORDI DEDICATI SANREMO
SPECIFIC COUPLINGS SANREMO
SPEZIFISCHE ANSCHLÜSSE SANREMO
RACORES ESPECÍFICOS SANREMO

1

2

Photo	LF Code	Dimensions	Notes	Suitable for	For machine model
1	**1349227**	ø 1/8"M-1/8"M-ø 6 mm	FOR BOILERS - PER CALDAIE	SANREMO 10852030A	AMALFI - CAPRI - MILANO LX - TORINO
2	**5055817**	ø 1/8"M - ø 5 mm	FOR GROUPS - PER GRUPPI	SANREMO 10255028A	AMALFI - CAPRI - MILANO LX - PISA - ZOE

RACCORDI DEDICATI SCALA
SPECIFIC COUPLINGS SCALA
SPEZIFISCHE ANSCHLÜSSE SCALA
RACORES ESPECÍFICOS SCALA

1

Photo	LF Code	Dimensions	Notes	Suitable for	For machine model
1	**1349278**	ø 1/2"M-1/2"M-1/4"F	FOR BOILERS - PER CALDAIE	SCALA R5	BUTTERFLY - CARMEN - EROICA - IRIS

RACCORDI DEDICATI SPAZIALE
SPECIFIC COUPLINGS SPAZIALE
SPEZIFISCHE ANSCHLÜSSE SPAZIALE
RACORES ESPECÍFICOS SPAZIALE

1

2

3

4

Photo	LF Code	Dimensions	Notes	Suitable for	For machine model
1	**1349078**	ø 1/4"M-1/8"F	FOR GROUPS - PER GRUPPI	SPAZIALE 00627	PROFESSIONALE - S1 - S40
2	**1349372**	---	FOR GROUPS - PER GRUPPI	SPAZIALE 01511	---
3	**1349373**	---	FOR GROUPS - PER GRUPPI	SPAZIALE 01512	S40 - S5 - S5 COMPACT - S8 - S8 COMPACT - S9
4	**1349076**	ø 1/4"M-1/4"M	FOR HYDRAULIC - PER IDRAULICA	SPAZIALE 08364	S2 - S5 - S5 COMPACT

RACCORDI DEDICATI VIBIEMME
SPECIFIC COUPLINGS VIBIEMME
SPEZIFISCHE ANSCHLÜSSE VIBIEMME
RACORES ESPECÍFICOS VIBIEMME

1

2

3

4

Photo	LF Code	Dimensions	Notes	Suitable for	For machine model
1	**1349014**	ø 1/2"M-1/2"M	FOR BOILERS - PER CALDAIE	VIBIEMME RACCP427	DOMOBAR SUPER - DOSAPLUS - EVO-LUTION
2	**1349278**	ø 1/2"M-1/2"M-1/4"F	FOR BOILERS - PER CALDAIE	VIBIEMME RACCP428	DOMOBAR JUNIOR - DOMOBAR SUPER
3	**1349002**	ø 1/4"M-1/4"M	FOR BOILERS - PER CALDAIE	VIBIEMME RACCP429	CHIMAERA - CUBO - DOSAPLUS - KOMETA
4	**1349275**	ø 1/4"F - M12	FOR BOILERS - PER CALDAIE	VIBIEMME PORTBUL-TERRID	DOMOBAR - DOMO-BARJUNIOR

RACCORDI DEDICATI VICTORIA ARDUINO
SPECIFIC COUPLINGS VICTORIA ARDUINO
SPEZIFISCHE ANSCHLÜSSE VICTORIA ARDUINO
RACORES ESPECÍFICOS VICTORIA ARDUINO

1

2

3

4

Photo	LF Code	Dimensions	Notes	Suitable for	For machine model
1	**1349034**	---	FOR BOILERS - PER CALDAIE	VICTORIA ARDUINO 07300213.10	ADONIS - ATHENA - VENUS CENTURY
2	**1349030**	ø 3/8"M-1/4"M	FOR HYDRAULIC - PER IDRAULICA	VICTORIA ARDUINO 07300055	ADONIS
3	**1349032**	ø 3/8"M-3/8"M - M8	FOR GROUPS - PER GRUPPI	VICTORIA ARDUINO 07300172	ADONIS ATHENA - VENUS CENTURY
4	**1349029**	---	FOR LEVELS - PER LIVELLI	VICTORIA ARDUINO 07300109	ATHENA LEVA - ATHENA

RACCORDI DEDICATI WEGA
SPECIFIC COUPLINGS WEGA
SPEZIFISCHE ANSCHLÜSSE WEGA
RACORES ESPECÍFICOS WEGA

1

2

3

4

5

6

Photo	LF Code	Dimensions	Notes	Suitable for	For machine model
1	**1349089**	ø 1/2"	FOR BOILERS - PER CALDAIE	WEGA WY23214	AIRY - ATLAS - ATLAS 10 - COLOSSEUM
1	**1349278**	ø 1/2"M-1/2"M-1/4"F	FOR BOILERS - PER CALDAIE	WEGA WY23215	AIRY - ATLAS - ATLAS 10 - COLOSSEUM
2	**1349086**	ø 3/8"M-3/8"M-1/4"M	FOR BOILERS - PER CALDAIE	WEGA WY43033	ATLAS - COLOSSEUM - COMBI NOVA
2	**1349491**	ø 1/4"M-1/4"M-1/4"M	FOR BOILERS - PER CALDAIE	WEGA WY43060	AIRY - ATLAS - ATLAS 10 - COLOSSEUM
3	**1349084**	ø 3/8"M-3/8"M	FOR BOILERS - PER CALDAIE	WEGA WY43052	AIRY - ATLAS - ATLAS 10 - COLOSSEUM
4	**1349019**	ø 3/8"F-3/8"M	FOR BOILERS - PER CALDAIE	WEGA WY43030001	ATLAS 10 - COLOSSEUM - ESPRESSA
3	**1349080**	ø 3/8"M-1/8"M	FOR HYDRAULIC - PER IDRAULICA	WEGA WY23206	MININOVA - VENUS
2	**1349083**	---	FOR HYDRAULIC - PER IDRAULICA	WEGA WY25715001	SPHERA
5	**1349082**	ø 3/8"M 3/8"M-FILTER	FOR PUMPS - PER POMPE	WEGA WY56116	AIRY - ATLAS - COMBI NOVA
3	**1349268**	ø 3/8"M-3/8"M	FOR PUMPS - PER POMPE	WEGA WY56116001	ATLAS 10 - CONCEPT - PEGASO
5	**1349202**	ø 3/8"M 3/8"M-NO FILTER	FOR PUMPS - PER POMPE	WEGA WY25732	AIRY - ATLAS - COMBI NOVA
5	**1349085**	ø 1/4"M-1/4"M - M8	FOR GROUPS - PER GRUPPI	WEGA WY23203001	VENUS
6	**1349267**	ø 1/8"F - ø 7 mm	FOR SOLENOID VALVE - PER ELET-TROVALVOLE	WEGA WY23221001	CONCEPT - VENUS

ASTORIA CMA

REGOLATORI DI LIVELLO ASTORIA/CMA
LEVEL REGULATORS ASTORIA/CMA
NIVEAUREGLER ASTORIA/CMA
REGULADORES DE NIVEL ASTORIA/CMA

1

2

3

4

5

6

Photo	LF Code	Features	Suitable for	For machine model
1	**1341311**	RL/1E/2C/F 230/240V	ASTORIA/CMA 18080	ARGENTA - BRAVA - DENISE - DIVINA - DORA - GLORIA - LISA
2	**1054571**	RL01E/1S/4C/F 240V	ASTORIA/CMA 18045	CK - CKX
3	**1341304**	RL30/1E/2C/11 230V	ASTORIA/CMA	OLD MODELS - MODELLI VECCHI
4	**1341700**	RL30/1E/8 230/240V	ASTORIA/CMA	OLD MODELS - MODELLI VECCHI
5	**1341308**	RL40/1E/11 230/240V	ASTORIA/CMA	OLD MODELS - MODELLI VECCHI
6	**1341307**	RL40/1E/11 24V	ASTORIA/CMA	OLD MODELS - MODELLI VECCHI

BEZZERA

REGOLATORI DI LIVELLO BEZZERA
LEVEL REGULATORS BEZZERA
NIVEAUREGLER BEZZERA
REGULADORES DE NIVEL BEZZERA

1

2

3

4

Photo	LF Code	Features	Suitable for	For machine model
1	**1341305**	RL30/1E/2C/8 230/240V	BEZZERA 7661025	B2000 - B2000 AL - B2006 AL
2	**1341018**	RL30/4ESS/F 230V	BEZZERA 7661034.01	B2006 - B2009 COMPACT - B2013 - B4000 - B6000
3	**1341303**	RL40/3ES/F 230V	BEZZERA 7661016	B3000
4	**1341611**	RL40/3ES/F 120V	BEZZERA 7661002	B3000

BIANCHI

REGOLATORI DI LIVELLO BIANCHI
LEVEL REGULATORS BIANCHI
NIVEAUREGLER BIANCHI
REGULADORES DE NIVEL BIANCHI

1

Photo	LF Code	Features	Suitable for	For machine model
1	**1341301**	NRL30/1E-2C/F 230V	BIANCHI 26053616	SARA

BRASILIA

REGOLATORI DI LIVELLO BRASILIA
LEVEL REGULATORS BRASILIA
NIVEAUREGLER BRASILIA
REGULADORES DE NIVEL BRASILIA

1

2

3

Photo	LF Code	Features	Suitable for	For machine model
1	**1054538**	230V	BRASILIA 09522.2.00.08	CADETTA - CENTURY - DECURTIS - FIRENZE - GRADISCA
2	**1054539**	NRL30/1E-2C/8 230V	BRASILIA 01871.2.00.08	CENTURY - FIRENZE - GRADISCA - PORTOFINO - 100
3	**1054529**	SMA 220V	BRASILIA 01878.2.00.08	BELLEEPOQUE JUNIOR - CAPPUCCINO - CLUB - LADY

CARIMALI

REGOLATORI DI LIVELLO CARIMALI
LEVEL REGULATORS CARIMALI
NIVEAUREGLER CARIMALI
REGULADORES DE NIVEL CARIMALI

1

Photo	LF Code	Features	Suitable for	For machine model
1	**5501397**	RL30/3ES/F/G 230V	CARIMALI 96.00470	UNO

CIMBALI

REGOLATORI DI LIVELLO CIMBALI
LEVEL REGULATORS CIMBALI
NIVEAUREGLER CIMBALI
REGULADORES DE NIVEL CIMBALI

1

Photo	LF Code	Features	Suitable for	For machine model
1	**1341002**	RL30/3ES/F 200/240V	CIMBALI 531-691-008	JUNIOR

ECM

REGOLATORI DI LIVELLO ECM
LEVEL REGULATORS ECM
NIVEAUREGLER ECM
REGULADORES DE NIVEL ECM

1

Photo	LF Code	Features	Suitable for	For machine model
1	**1341017**	230/240V 50/60Hz	ECM C199901135	GIOTTO

ELEKTRA

REGOLATORI DI LIVELLO ELEKTRA
LEVEL REGULATORS ELEKTRA
NIVEAUREGLER ELEKTRA
REGULADORES DE NIVEL ELEKTRA

1

Photo	LF Code	Features	Suitable for	For machine model
1	**7102844**	NRL30/1E-2C/F 230V	ELEKTRA 00189035	MODERN - SIXTIES - CLASSIC

EXPOBAR

REGOLATORI DI LIVELLO EXPOBAR
LEVEL REGULATORS EXPOBAR
NIVEAUREGLER EXPOBAR
REGULADORES DE NIVEL EXPOBAR

1

Photo	LF Code	Features	Suitable for	For machine model
1	**1359007**	RL01E/SIC/F+LED 240V	EXPOBAR 60100200	EB61 - EXPRESSO - MON-ROC

FIAMMA RST

REGOLATORI DI LIVELLO FIAMMA RST
LEVEL REGULATORS FIAMMA RST
NIVEAUREGLER FIAMMA RST
REGULADORES DE NIVEL FIAMMA RST

1

Photo	LF Code	Features	Suitable for	For machine model
1	**1341046**	RST1 230V	FIAMMA 5.0.000.1035	ATLANTIC - MARINA - PRESTIGE

FIORENZATO C.S.

REGOLATORI DI LIVELLO FIORENZATO CS
LEVEL REGULATORS FIORENZATO CS
NIVEAUREGLER FIORENZATO CS
REGULADORES DE NIVEL FIORENZATO CS

1

2

Photo	LF Code	Features	Suitable for	For machine model
1	**1341017**	230/240V 50/60Hz	FIORENZATO A1500005	BRICOLETTA - COLOMBINA - DUCALE - VOLANTE
2	**1341015**	230/240V 50/60Hz 8A	FIORENZATO A1500082	DUCALE - FENICE - LIDO - PIAZZA SAN MARCO

FUTURMAT-ARIETE

REGOLATORI DI LIVELLO FUTURMAT
LEVEL REGULATORS FUTURMAT
NIVEAUREGLER FUTURMAT
REGULADORES DE NIVEL FUTURMAT

1

Photo	LF Code	Features	Suitable for	For machine model
1	**1341200**	230V 50/60Hz 5A	FUTURMAT 08261307	E61 - PALANCA - RIMINI

GAGGIA

REGOLATORI DI LIVELLO GAGGIA
LEVEL REGULATORS GAGGIA
NIVEAUREGLER GAGGIA
REGULADORES DE NIVEL GAGGIA

1

2

3

4

Photo	LF Code	Features	Suitable for	For machine model
1	**1341041**	RL 1E/2C/F 230V	GAGGIA DM1940/02	XE
2	**1054571**	RL01E/1S/4C/F 240V	GAGGIA 5008003000	TS
3	**1341304**	RL30/1E/2C/11 230V	GAGGIA DM0643	E90
4	**1341042**	RL30/1E/2C/F 230V	GAGGIA WGADM1940	GE - FD2000 - FE2000

GAGGIA SPAGNA

REGOLATORI DI LIVELLO GAGGIA SPAGNA
LEVEL REGULATORS GAGGIA SPAGNA
NIVEAUREGLER GAGGIA SPAGNA
REGULADORES DE NIVEL GAGGIA SPAGNA

1

Photo	LF Code	Features	Suitable for	For machine model
1	**1341200**	230V 50/60Hz 5A	GAGGIA SPAGNA 08261307	NERA - PALANCA

GRIMAC

REGOLATORI DI LIVELLO GRIMAC
LEVEL REGULATORS GRIMAC
NIVEAUREGLER GRIMAC
REGULADORES DE NIVEL GRIMAC

1

2

3

Photo	LF Code	Features	Suitable for	For machine model
1	**1341015**	230/240V 50/60Hz 8A	GRIMAC A1500082	G11
2	**1341036**	MFC2SG 220V	GRIMAC 1040100002	MIA - NEWCIALDAVAPOR - VAPORDOUBLE
3	**1341316**	RLC302CF 230V	GRIMAC 1040100006-GR778	ECLISSE - G10 - TEN - TWENTY - ZOLAI - ZOLAII

ITALCREM

REGOLATORI DI LIVELLO ITALCREM
LEVEL REGULATORS ITALCREM
NIVEAUREGLER ITALCREM
REGULADORES DE NIVEL ITALCREM

1

Photo	LF Code	Features	Suitable for	For machine model
1	**1341200**	230V 50/60Hz 5A	ITALCREM 08261307	CAPRI - PALANCA

MAGISTER

REGOLATORI DI LIVELLO MAGISTER
LEVEL REGULATORS MAGISTER
NIVEAUREGLER MAGISTER
REGULADORES DE NIVEL MAGISTER

1

Photo	LF Code	Features	Suitable for	For machine model
1	**1341301**	NRL30/1E-2C/F 230V	MAGISTER 180028	---

MAIRALI

REGOLATORI DI LIVELLO MAIRALI
LEVEL REGULATORS MAIRALI
NIVEAUREGLER MAIRALI
REGULADORES DE NIVEL MAIRALI

1

Photo	LF Code	Features	Suitable for	For machine model
1	**1341200**	230V 50/60Hz 5A	MAIRALI 08261307	GIULIETTA - PALANCA

MARZOCCO

REGOLATORI DI LIVELLO MARZOCCO
LEVEL REGULATORS MARZOCCO
NIVEAUREGLER MARZOCCO
REGULADORES DE NIVEL MARZOCCO

1

Photo	LF Code	Features	Suitable for	For machine model
1	**1341009**	RL30/1E/2C/F 230/240V	MARZOCCO LA050	FB/70 - LINEA

MCE

REGOLATORI DI LIVELLO MCE
LEVEL REGULATORS MCE
NIVEAUREGLER MCE
REGULADORES DE NIVEL MCE

1

Photo	LF Code	Features	Suitable for	For machine model
1	**1341311**	RL/1E/2C/F 230/240V	MCE 18080001	START

NUOVA SIMONELLI

REGOLATORI DI LIVELLO NUOVA SIMONELLI
LEVEL REGULATORS NUOVA SIMONELLI
NIVEAUREGLER NUOVA SIMONELLI
REGULADORES DE NIVEL NUOVA SIMONELLI

1

2

3

Photo	LF Code	Features	Suitable for	For machine model
1	**1341305**	RL30/1E/2C/8 230/240V	NUOVA SIMONELLI 09000015	APPIA - MACCUP - MAC2000 - PREMIER - PROGRAMVIP
2	**1341004**	RL30/2S/3R 230V	NUOVA SIMONELLI 04900195	OSCAR
3	**3341007**	---	NUOVA SIMONELLI 18010794	APPIA - MACCUP - MAC2000 - PREMIER - PROGRAMVIP

ORCHESTRALE

REGOLATORI DI LIVELLO ORCHESTRALE
LEVEL REGULATORS ORCHESTRALE
NIVEAUREGLER ORCHESTRALE
REGULADORES DE NIVEL ORCHESTRALE

1

Photo	LF Code	Features	Suitable for	For machine model
1	**1341043**	NRL30/2E/2R/F 230V	ORCHESTRALE D18080005	ETNICA - PHONICA

PAVONI

REGOLATORI DI LIVELLO PAVONI
LEVEL REGULATORS PAVONI
NIVEAUREGLER PAVONI
REGULADORES DE NIVEL PAVONI

1

Photo	LF Code	Features	Suitable for	For machine model
1	**1341301**	NRL30/1E-2C/F 230V	PAVONI 438050	BAR - BART - PUB

RANCILIO

REGOLATORI DI LIVELLO RANCILIO
LEVEL REGULATORS RANCILIO
NIVEAUREGLER RANCILIO
REGULADORES DE NIVEL RANCILIO

1

Photo	LF Code	Features	Suitable for	For machine model
1	**1341301**	NRL30/1E-2C/F 230V	RANCILIO 34070029	CLASSE10 - CLASSE6 - CLASSE8 - EPOCA

SAECO

REGOLATORI DI LIVELLO SAECO
LEVEL REGULATORS SAECO
NIVEAUREGLER SAECO
REGULADORES DE NIVEL SAECO

1

Photo	LF Code	Features	Suitable for	For machine model
1	**1341042**	RL30/1E/2C/F 230V	SAECO WGADM1940	AROMA

SAN MARCO

REGOLATORI DI LIVELLO SAN MARCO
LEVEL REGULATORS SAN MARCO
NIVEAUREGLER SAN MARCO
REGULADORES DE NIVEL SAN MARCO

1

2

Photo	LF Code	Features	Suitable for	For machine model
1	**1054568**	B924 220V	SAN MARCO 108456	95PRACTICAL - 95SPRINT
2	**1054567**	RL30/1E/2C/F 230/240V	SAN MARCO 108055	95 - LEVA

SANREMO

REGOLATORI DI LIVELLO SANREMO
LEVEL REGULATORS SANREMO
NIVEAUREGLER SANREMO
REGULADORES DE NIVEL SANREMO

1

Photo	LF Code	Features	Suitable for	For machine model
1	**1341301**	NRL30/1E-2C/F 230V	SANREMO 10112010A	CAPRI - VENEZIA

SCALA

REGOLATORI DI LIVELLO SCALA
LEVEL REGULATORS SCALA
NIVEAUREGLER SCALA
REGULADORES DE NIVEL SCALA

1

Photo	LF Code	Features	Suitable for	For machine model
1	**1341301**	NRL30/1E-2C/F 230V	SCALA C-0069	CARMEN ECO

SPAZIALE

REGOLATORI DI LIVELLO SPAZIALE
LEVEL REGULATORS SPAZIALE
NIVEAUREGLER SPAZIALE
REGULADORES DE NIVEL SPAZIALE

1

2

Photo	LF Code	Features	Suitable for	For machine model
1	**1054007**	230V	SPAZIALE 01964	EC - 3000
2	**5048108**	24V	SPAZIALE 02948	NEW EP

VIBIEMME

REGOLATORI DI LIVELLO VIBIEMME
LEVEL REGULATORS VIBIEMME
NIVEAUREGLER VIBIEMME
REGULADORES DE NIVEL VIBIEMME

1

2

Photo	LF Code	Features	Suitable for	For machine model
1	**1341006**	RL30/1E/2C/C 230V	VIBIEMME ELETREGLIV	DOMOBARSUPER - KOMETA - MINIMAX - REPLICA
2	**1341044**	PIC DELUXE	VIBIEMME ELETREGLIVDSJ	DOMOBARJUNIOR

VICTORIA ARDUINO

REGOLATORI DI LIVELLO VICTORIA ARDUINO
LEVEL REGULATORS VICTORIA ARDUINO
NIVEAUREGLER VICTORIA ARDUINO
REGULADORES DE NIVEL VICTORIA ARDUINO

1

Photo	LF Code	Features	Suitable for	For machine model
1	**1341305**	RL30/1E/2C/8 230/240V	VICTORIA ARDUINO 09000015	ATHENALEVA - VENUSBAR

VISACREM

REGOLATORI DI LIVELLO VISACREM
LEVEL REGULATORS VISACREM
NIVEAUREGLER VISACREM
REGULADORES DE NIVEL VISACREM

1

Photo	LF Code	Features	Suitable for	For machine model
1	**1341200**	230V 50/60Hz 5A	VISACREM 08261307	NERA - PALANCA

WEGA

REGOLATORI DI LIVELLO WEGA
LEVEL REGULATORS WEGA
NIVEAUREGLER WEGA
REGULADORES DE NIVEL WEGA

1

2

3

4

5

Photo	LF Code	Features	Suitable for	For machine model
1	**1341311**	RL/1E/2C/F 230/240V	WEGA WY18080001	ALE - EMA
2	**1054571**	RL01E/1S/4C/F 240V	WEGA WY18045	MININOVA
3	**1341304**	RL30/1E/2C/11 230V	WEGA	OLD MODELS - MODELLI VECCHI
4	**1341308**	RL40/1E/11 230/240V	WEGA WY18402	OLD MODELS - MODELLI VECCHI
5	**1341307**	RL40/1E/11 24V	WEGA	OLD MODELS - MODELLI VECCHI

RELE' ASTORIA/CMA
RELAYS ASTORIA/CMA
RELAIS ASTORIA/CMA
RELÉ ASTORIA/CMA

1

2

3

4

Photo	LF Code	Features	Suitable for	For machine model
1	**3351900**	B2-3 16A 250V	ASTORIA/CMA 18452	---
2	**1351020**	RM1A60A50 50A 600V	ASTORIA/CMA 18460005	PLUS4YOU
3	**3351011**	AZ2280-1C-240AF	ASTORIA/CMA 18460001	CK - CKE - CKX - CKXE
4	**3351158**	ES11 10A 400V	ASTORIA/CMA 18600	---

RELE' BEZZERA
RELAYS BEZZERA
RELAIS BEZZERA
RELÉ BEZZERA

1

Photo	LF Code	Features	Suitable for	For machine model
1	**3351602**	65.31 30A 250V 50/60Hz	BEZZERA 7635410	BZ02 - BZ35 - BZ40 - BZ99 - PROEX

RELE' BRASILIA
RELAYS BRASILIA
RELAIS BRASILIA
RELÉ BRASILIA

1

Photo	LF Code	Features	Suitable for	For machine model
1	**3351154**	ES8 10A 400V	BRASILIA 01810.2.00.08	CENTURY - FIRENZE - GRADISCA - PORTOFINO

Relé
Relays
Relais
Relés

RELE' CARIMALI
RELAYS CARIMALI
RELAIS CARIMALI
RELÉ CARIMALI

1

Photo	LF Code	Features	Suitable for	For machine model
1	**3351021**	62.82 16A 230V 50/60Hz	CARIMALI 96.00590	ETABETAV2 - E9 ESPRESSO - KIKKO - KIKKO2 - TEMA STYLE

RELE' CIMBALI
RELAYS CIMBALI
RELAIS CIMBALI
RELÉ CIMBALI

1

2

3

4

Photo	LF Code	Features	Suitable for	For machine model
1	**3351605**	60.63 10A 230V 50/60Hz	CIMBALI 531-507-500	JUNIOR
2	**3351008**	62.83 16A 230V 50/60Hz	CIMBALI 537-020-300	M30
3	**1351001**	62.83 16A 24V 50/60Hz	CIMBALI 537-020-500	M20
4	**5038177**	65.31 30A 250V	CIMBALI 531-505-200	M22 - M29 - M31 - M32 - M39

RELE' CONTI
RELAYS CONTI
RELAIS CONTI
RELÉ CONTI

1

Photo	LF Code	Features	Suitable for	For machine model
1	**1351012**	12V	CONTI 466092	TWIN STAR - TWIN STAR2 - XEOS DISPLAY

RELE' EXPOBAR
RELAYS EXPOBAR
RELAIS EXPOBAR
RELÉ EXPOBAR

1

2

Photo	LF Code	Features	Suitable for	For machine model
1	**1351015**	24/90A 280/280VAC	EXPOBAR 60800100	EXPRESSO - MINI COMPACT - MONROC - OFFICE
2	**1351014**	25A 24/280VAC-3/32VDC	EXPOBAR 60800101	EXPRESSO - MINI COMPACT - MONROC - OFFICE

RELE' FAEMA
RELAYS FAEMA
RELAIS FAEMA
RELÉ FAEMA

1

Photo	LF Code	Features	Suitable for	For machine model
1	**5038177**	65.31 30A 250V	FAEMA 531505200	EMBLEMA - E61 - E98COMPACT

RELE' GAGGIA
RELAYS GAGGIA
RELAIS GAGGIA
RELÉ GAGGIA

1

Photo	LF Code	Features	Suitable for	For machine model
1	**1351021**	G7L-2A-TUB 25A 240V	GAGGIA WGADM2122	GE - XE

Relé
Relays
Relais
Relés

RELE' NUOVA SIMONELLI
RELAYS NUOVA SIMONELLI
RELAIS NUOVA SIMONELLI
RELÉ NUOVA SIMONELLI

1

2

Photo	LF Code	Features	Suitable for	For machine model
1	**3351032**	66.82 30A 250V	NUOVA SIMONELLI 04200007	APPIACOMPACT
2	**3351154**	ES8 10A 400V	NUOVA SIMONELLI 09000011	PREMIER

RELE' QUICK MILL
RELAY QUICK MILL
RELAY QUICK MILL
RELÉ QUICK MILL

1

Photo	LF Code	Features	Suitable for	For machine model
1	**3351021**	62.82 16A 230V 50/60Hz	QUICK MILL RELE0980	0990 ANITA

RELE' RANCILIO
RELAYS RANCILIO
RELAIS RANCILIO
RELÉ RANCILIO

1

Photo	LF Code	Features	Suitable for	For machine model
1	**3351601**	B1-3 16A 230V 50/60Hz	RANCILIO 34200196	Z11

RELE' RENEKA
RELAYS RENEKA
RELAIS RENEKA
RELÉ RENEKA

1

Photo	LF Code	Features	Suitable for	For machine model
1	**3351032**	66.82 30A 250V	RENEKA 9006578	LC - MOSAIC - PLUS - PRESTIGE - VIVA - VIVAE - VIVAS - XL

RELE' SAECO
RELAYS SAECO
RELAIS SAECO
RELÉ SAECO

1

Photo	LF Code	Features	Suitable for	For machine model
1	**1351021**	G7L-2A-TUB 25A 240V	SAECO WGADM2122	AROMASM

RELE' SPAZIALE
RELAYS SPAZIALE
RELAIS SPAZIALE
RELÉ SPAZIALE

1

Photo	LF Code	Features	Suitable for	For machine model
1	**1351007**	35A 24/600VAC	SPAZIALE 04566	S3 SELETRON - S5 - SELETRON PLUS

Relé
Relays
Relais
Relés

RELE' VIBIEMME
RELAYS VIBIEMME
RELAIS VIBIEMME
RELÉ VIBIEMME

1

Photo	LF Code	Features	Suitable for	For machine model
1	**1351022**	25A 240V INPUT 3/32VDC	VIBIEMME RELESTATICODS	DOMOBARSUPER

RELE' VICTORIA ARDUINO
RELAYS VICTORIA ARDUINO
RELAIS VICTORIA ARDUINO
RELÉ VICTORIA ARDUINO

1

Photo	LF Code	Features	Suitable for	For machine model
1	**3351154**	ES8 10A 400V	VICTORIA ARDUINO 09000011	ATHENA

RELE' WEGA
RELAYS WEGA
RELAIS WEGA
RELÉ WEGA

1

2

Photo	LF Code	Features	Suitable for	For machine model
1	**3351900**	B2-3 16A 250V	WEGA WY18452	---
2	**1351020**	RM1A60A50 50A 600V	WEGA WY18460005	CONCEPT

ASTORIA CMA

RESISTENZE ASTORIA/CMA
HEATING ELEMENTS ASTORIA/CMA
HEIZKÖRPER ASTORIA/CMA
RESISTENCIAS ASTORIA/CMA

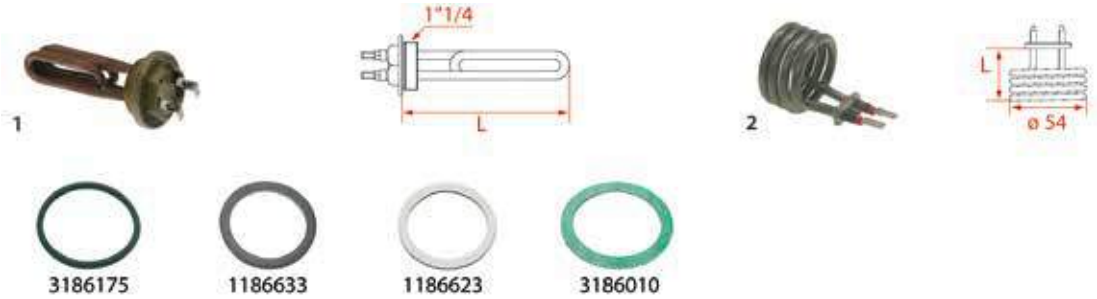

Photo	LF Code	Watt - Volt	L (mm)	Groups	Suitable for	For machine model
1	**1755257**	1000/1090W 230/240V	105	1-2-3-4	ASTORIA/CMA 17201002	PLUS4YOU
1	**1755603**	1300W 230V	105	1	ASTORIA/CMA 17201	CK - CKE - CKX - CKXE
1	**1755607**	1200W 110V	100	1	ASTORIA/CMA 17200	CK - CKE - CKX - CKXE
2	**1755614**	800W 230V	50	1	ASTORIA/CMA 17301	PRIMA

RESISTENZE ASTORIA/CMA
HEATING ELEMENTS ASTORIA/CMA
HEIZKÖRPER ASTORIA/CMA
RESISTENCIAS ASTORIA/CMA

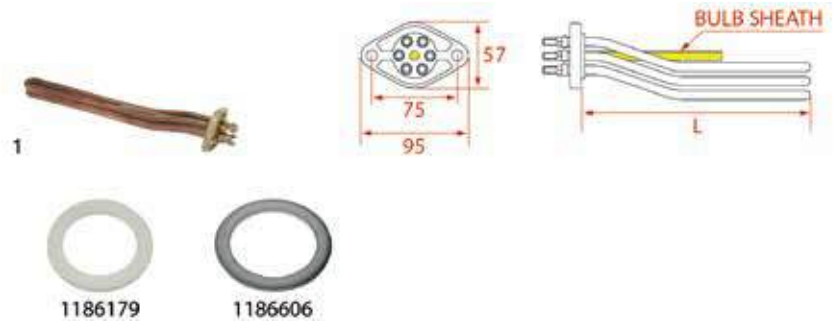

Photo	LF Code	Watt - Volt	L (mm)	Groups	Bulb sheath	Suitable for	For machine model
1	**1755065**	2000/2177W 230/240V	180	1	YES	ASTORIA/CMA 17006	ARGENTA - BRAVA - CALYPSO - DENISE - DIVINA - DORA
1	**1755608**	2700/2940W 230/240V	180	1	YES	ASTORIA/CMA 17012	GLORIA R12 - RAPALLO AL - SIBILLA - TANYA

Resistenze
Heating elements
Heizkörper
Resistencias

Photo	LF Code	Watt - Volt	L (mm)	Groups	Bulb sheath	Suitable for	For machine model
1	**1755273**	2700W 120V	170	1	NO	ASTORIA/CMA 17016	TANYA
1	**1755615**	2600/2831W 230/240V	315	2	YES	ASTORIA/CMA 17054	ARGENTA - BRAVA - CALYPSO - DENISE - DIVINA - DORA
1	**1755215**	3000/3266W 230/240V	315	2	YES	ASTORIA/CMA 17058	ARGENTA - BRAVA - CALYPSO - DENISE - DIVINA - DORA
1	**1755258**	3400/3700W 230/240V	320	2	YES	ASTORIA/CMA 17059	ARGENTA - BRAVA - CALYPSO - DENISE - DIVINA - DORA
1	**1755070**	4000W 230/240V	310	2	YES	ASTORIA/CMA 17057	ARGENTA - BRAVA - CALYPSO - DENISE - DIVINA - DORA
1	**1755072**	3700/4029W 230/240V	450	3	YES	ASTORIA/CMA 17104	ARGENTA - BRAVA - CALYPSO - DENISE - DIVINA - DORA
1	**1755259**	5000/5440W 230/240V	575	3	YES	ASTORIA/CMA 17107	ARGENTA - BRAVA - CALYPSO - DENISE - DIVINA - DORA
1	**1755245**	6000W 220V	780	4	YES	ASTORIA/CMA 17153	ARGENTA - BRAVA - DENISE - DORA - GLORIA - GLORIA R12

RESISTENZE ASTORIA/CMA
HEATING ELEMENTS ASTORIA/CMA
HEIZKÖRPER ASTORIA/CMA
RESISTENCIAS ASTORIA/CMA

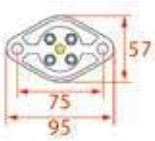

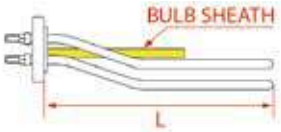

Photo	LF Code	Watt - Volt	L (mm)	Groups	Bulb sheath	Suitable for	For machine model
1	**1755604**	2000W 230/240V	175	1	YES	ASTORIA/CMA 17002	ARGENTA - BRAVA - CALYPSO - DENISE - DIVINA - DORA
1	**1755601**	2000W 120V	175	1	YES	ASTORIA/CMA 17001	ARGENTA - BRAVA - CALYPSO - DENISE - DIVINA - DORA
1	**1755602**	1700W 110V	180	1	YES	ASTORIA/CMA 17000	ARGENTA - BRAVA - CALYPSO - DENISE - DIVINA - DORA
1	**1755067**	2600W 230/240V	300	2	YES	ASTORIA/CMA 17051	ARGENTA - BRAVA - CALYPSO - DENISE - DIVINA - DORA
1	**1755605**	2600W 110V	320	2	YES	ASTORIA/CMA 17050	ARGENTA - BRAVA - CALYPSO - DENISE - DIVINA - DORA
1	**1755068**	3700W 230/240V	500	3	YES	ASTORIA/CMA 17101	ARGENTA - BRAVA - DENISE - DORA - GLORIA - LISA - PRATIC
1	**1755071**	5000W 230/240V	500	3	YES	ASTORIA/CMA 17106	ARGENTA - BRAVA - DENISE - DORA - GLORIA - LISA
1	**1755606**	3700W 110V	580	3	NO	ASTORIA/CMA 17100	ARGENTA - BRAVA - CALYPSO - DENISE - DIVINA - DORA
1	**1755073**	7000W 230/240V	770	4	YES	ASTORIA/CMA 17152	ARGENTA - BRAVA - DENISE - DORA - GLORIA - LISA - PRATIC

RESISTENZE ASTORIA/CMA
HEATING ELEMENTS ASTORIA/CMA
HEIZKÖRPER ASTORIA/CMA
RESISTENCIAS ASTORIA/CMA

1

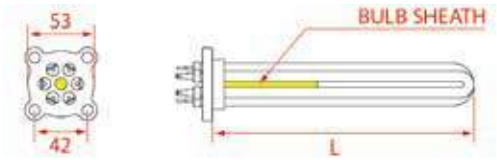

1186608

1186156

1786215

Photo	LF Code	Watt - Volt	L (mm)	Groups	Bulb sheath	Suitable for	For machine model
1	**1755254**	2350W 240V	175	1	YES	ASTORIA/CMA 17007	BOOSTED
1	**1755610**	6000W 240V	340	2	YES	ASTORIA/CMA 17052	BOOSTED
1	**1755609**	6000W 240V	565	3	YES	ASTORIA/CMA 17102	BOOSTED

RESISTENZE ASTORIA/CMA
HEATING ELEMENTS ASTORIA/CMA
HEIZKÖRPER ASTORIA/CMA
RESISTENCIAS ASTORIA/CMA

1

Photo	LF Code	Watt - Volt	Dimensions (mm)	Groups	Suitable for	For machine model
1	**1755255**	150W 120V	ø 6.5x50	1-2-3-4	ASTORIA/CMA 17508002	PLUS4YOU
1	**1755256**	150W 230V	ø 6.5x50	1-2-3-4	ASTORIA/CMA 17507001	PLUS4YOU

AZKOYEN

RESISTENZE AZKOYEN
HEATING ELEMENTS AZKOYEN
HEIZKÖRPER AZKOYEN
RESISTENCIAS AZKOYEN

Photo	LF Code	Watt - Volt	L (mm)	Groups	Suitable for	For machine model
1	**1755036**	3000W 230V	360	2	AZKOYEN	AZ04 - BRAVO - VIENNA

RESISTENZE AZKOYEN
HEATING ELEMENTS AZKOYEN
HEIZKÖRPER AZKOYEN
RESISTENCIAS AZKOYEN

Photo	LF Code	Watt - Volt	L (mm)	Groups	Suitable for	For machine model
1	**1455009**	3600W 220V	255	2	AZKOYEN	AZ04 - BRAVO - VIENNA
1	**1755037**	4500W 230V	350	3	AZKOYEN	AZ04 - BRAVO - VIENNA

BEZZERA

RESISTENZE BEZZERA
HEATING ELEMENTS BEZZERA
HEIZKÖRPER BEZZERA
RESISTENCIAS BEZZERA

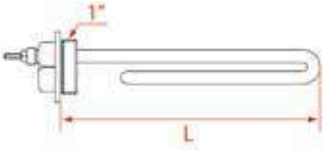

Photo	LF Code	Watt - Volt	L (mm)	Groups	Suitable for	For machine model
1	**1755623**	1250/1450W 220/240V	160	1	BEZZERA 5722240	GALATEA DOMUS - GIULIA - STREGA - PROEX - BZ35 - BZ40
1	**1755621**	1350W 110V	160	1	BEZZERA 5721127TP	GALATEA DOMUS - GIULIA - STREGA - PROEX - BZ35 - BZ40

RESISTENZE BEZZERA
HEATING ELEMENTS BEZZERA
HEIZKÖRPER BEZZERA
RESISTENCIAS BEZZERA

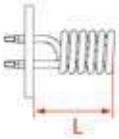

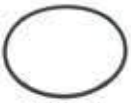

Photo	LF Code	Watt - Volt	L (mm)	Groups	Suitable for	For machine model
1	**1755624**	1100/1300W 220/240V	46	1	BEZZERA 5722239	BZ02 - BZ07 - BZ10 - BZ99

RESISTENZE BEZZERA
HEATING ELEMENTS BEZZERA
HEIZKÖRPER BEZZERA
RESISTENCIAS BEZZERA

1

1186628

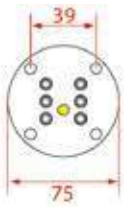

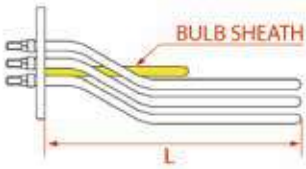

Photo	LF Code	Watt - Volt	L (mm)	Groups	Bulb sheath	Suitable for	For machine model
1	**1755223**	1850/2200W 220/240V	170	1	YES	BEZZERA 5722241R	B2006 - B2013 - B6000 - EBBIS

RESISTENZE BEZZERA
HEATING ELEMENTS BEZZERA
HEIZKÖRPER BEZZERA
RESISTENCIAS BEZZERA

1

1186628

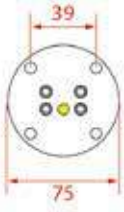

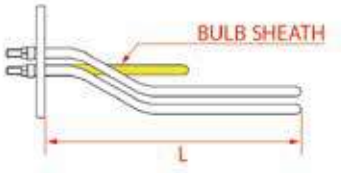

Photo	LF Code	Watt - Volt	L (mm)	Groups	Bulb sheath	Suitable for	For machine model
1	**1755224**	2750/3300W 220/240V	340	2	YES	BEZZERA 5722242	B2006 - B2013 - B6000 - EBBIS - GALATEA
1	**1755225**	3300/3800W 220/240V	350	2	YES	BEZZERA 5722423	B2000 - B2000 AL - B2006 - B2006 AL - B3000 - B4000
1	**1755620**	3500W 110V	345	2	NO	BEZZERA 5721116	B2000 - B2000 AL - B3000 - B4000 - ELLISSE - ELLISSE AL
1	**1755227**	4600/5400W 220/240V	550	3-4	YES	BEZZERA 5722243	B2000 - B2000 AL - B2006 - B2006 AL - B2013 - B3000

RESISTENZE BEZZERA
HEATING ELEMENTS BEZZERA
HEIZKÖRPER BEZZERA
RESISTENCIAS BEZZERA

1

Photo	LF Code	Watt - Volt	Dimensions (mm)	Groups	Suitable for	For machine model
1	**1755286**	50W 230V	ø 10x40	1-2-3-4	BEZZERA 5963101	B2009 - B2013

BFC

RESISTENZE BFC
HEATING ELEMENTS BFC
HEIZKÖRPER BFC
RESISTENCIAS BFC

1

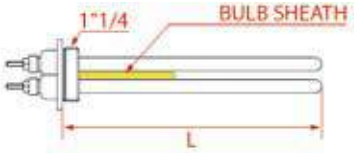

1186633

1186623

3186010

Photo	LF Code	Watt - Volt	L (mm)	Groups	Bulb sheath	Suitable for	For machine model
1	**1755208**	3300W 230V	370	2	YES	BFC 5050220	GALILEO - GRANDOGE - LIRA
1	**1755209**	4000W 230V	495	3	YES	BFC 5050230	GALILEO - GRANDOGE - LIRA

Resistenze
Heating elements
Heizkörper
Resistencias

RESISTENZE BFC
HEATING ELEMENTS BFC
HEIZKÖRPER BFC
RESISTENCIAS BFC

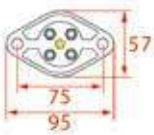

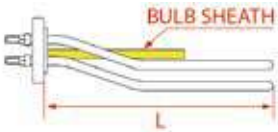

1186179

1186606

Photo	LF Code	Watt - Volt	L (mm)	Groups	Bulb sheath	Suitable for	For machine model
1	**1755210**	3500W 230V	340	2	YES	BFC 5050720	DELUX - GALILEO - IMOLA - LA-VITTORIA - LIRA - MARANELLO
1	**1755211**	5200W 230V	510	3	YES	BFC 5050730	DELUX - GALILEO - IMOLA - LA-VITTORIA - LIRA - MARANELLO

BIANCHI

RESISTENZE BIANCHI
HEATING ELEMENTS BIANCHI
HEIZKÖRPER BIANCHI
RESISTENCIAS BIANCHI

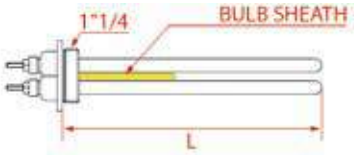

1186633

1186623

3186010

Photo	LF Code	Watt - Volt	L (mm)	Groups	Bulb sheath	Suitable for	For machine model
1	**1755272**	2800W 230V	285	2	NO	BIANCHI 29007611	SARA

RESISTENZE BIANCHI
HEATING ELEMENTS BIANCHI
HEIZKÖRPER BIANCHI
RESISTENCIAS BIANCHI

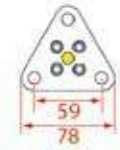

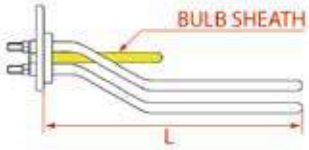

1186634

1186538

1186621

Photo	LF Code	Watt - Volt	L (mm)	Groups	Bulb sheath	Suitable for	For machine model
1	**1755331**	3000W 230V	335	2	NO	BIANCHI 29007021-01	LUCIA - SOFIA

BRASILIA

RESISTENZE BRASILIA
HEATING ELEMENTS BRASILIA
HEIZKÖRPER BRASILIA
RESISTENCIAS BRASILIA

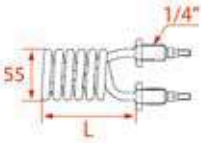

3060608

1755006

Photo	LF Code	Watt - Volt	L (mm)	Groups	Suitable for	For machine model
1	**1755340**	1200W 220V	68	1	BRASILIA 00625.2.00.08	CLUB - LADY
1	**1755638**	1200W 110V	68	1	BRASILIA 00626.2.00.08	CLUB - LADY

RESISTENZE BRASILIA
HEATING ELEMENTS BRASILIA
HEIZKÖRPER BRASILIA
RESISTENCIAS BRASILIA

Photo	LF Code	Watt - Volt	L (mm)	Groups	Suitable for	For machine model
1	**1755348**	1350W 220V	130	1	BRASILIA 01911.2.00.08	CAPPUCCINO
1	**1755637**	1400W 110V	135	1	BRASILIA 01912.2.00.08	CAPPUCCINO

RESISTENZE BRASILIA
HEATING ELEMENTS BRASILIA
HEIZKÖRPER BRASILIA
RESISTENCIAS BRASILIA

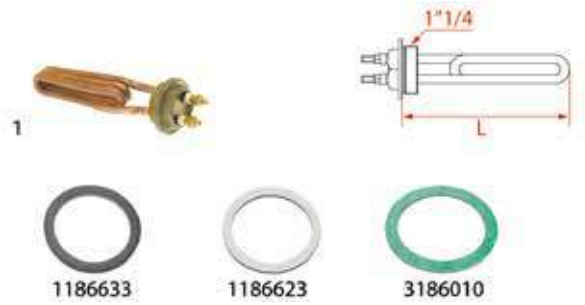

Photo	LF Code	Watt - Volt	L (mm)	Groups	Suitable for	For machine model
1	**1755336**	1800W 230V	170	1	BRASILIA 00613.2.00.08	CENTURY - GRADISCA - PORTOFINO
1	**1755633**	1800W 110V	170	1	BRASILIA 00619.2.00.08	CENTURY - GRADISCA - PORTOFINO

RESISTENZE BRASILIA
HEATING ELEMENTS BRASILIA
HEIZKÖRPER BRASILIA
RESISTENCIAS BRASILIA

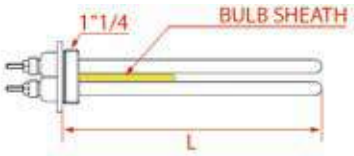

1186633

1186623

3186010

Photo	LF Code	Watt - Volt	L (mm)	Groups	Bulb sheath	Suitable for	For machine model
1	**1755134**	2400W 230V	240	2	NO	BRASILIA 00627.2.00.08	AMERICA
1	**1755634**	2400W 110V	295	2	NO	BRASILIA 00628.2.00.08	AMERICA

RESISTENZE BRASILIA
HEATING ELEMENTS BRASILIA
HEIZKÖRPER BRASILIA
RESISTENCIAS BRASILIA

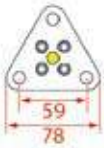

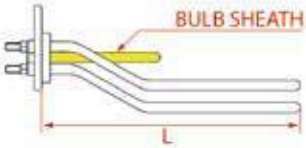

1186634

1186538

1186621

Photo	LF Code	Watt - Volt	L (mm)	Groups	Bulb sheath	Suitable for	For machine model
1	**1755330**	1800W 230V	170	1	NO	BRASILIA 00614.2.00.08	CENTURY - FIRENZE - FIRENZE SL - PORTOFINO
1	**1755331**	3000W 230V	335	2	NO	BRASILIA 00615.2.00.08	CENTURY - CLASSICA - DECURTIS - FIRENZE - FIRENZE SL
1	**1755002**	3500W 230V	350	2	NO	BRASILIA 01834.2.00.08	CADETTA - CENTURY - DECURTIS - EXCELSIOR - GRADISCA
1	**1755332**	4000W 230V	490	3	NO	BRASILIA 00616.2.00.08	CENTURY - DECURTIS - FIRENZE - FIRENZE SL - PORTOFINO

Resistenze
Heating elements
Heizkörper
Resistencias

Photo	LF Code	Watt - Volt	L (mm)	Groups	Bulb sheath	Suitable for	For machine model
1	**1755003**	5000W 230V	450	3	NO	BRASILIA 01835.2.00.08	CADETTA - CENTURY - DECURTIS - EXCELSIOR - GRADISCA
1	**1755333**	5000W 230V	650	3-4	NO	BRASILIA 00617.2.00.08	CENTURY - FIRENZE - PORTOFINO - PORTOFINO AL - 100 - 105
1	**1755337**	3000W 380V	350	3	NO	BRASILIA 01862.2.00.08	CENTURY - PORTOFINO
1	**1755338**	4000W 380V	460	3	NO	BRASILIA 01863.2.00.08	CENTURY - PORTOFINO

RESISTENZE BRASILIA
HEATING ELEMENTS BRASILIA
HEIZKÖRPER BRASILIA
RESISTENCIAS BRASILIA

1

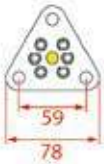

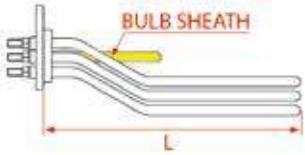

1186634

1186538

1186621

Photo	LF Code	Watt - Volt	L (mm)	Groups	Bulb sheath	Suitable for	For machine model
1	**1755217**	4500W 230/380V	335	2	NO	BRASILIA 04580.2.00.08	CENTURY - DECURTIS - GRADISCA - PORTOFINO - ROMA - 205

BRUGNETTI-AURORA

RESISTENZE BRUGNETTI/AURORA
HEATING ELEMENTS BRUGNETTI/AURORA
HEIZKÖRPER BRUGNETTI/AURORA
RESISTENCIAS BRUGNETTI/AURORA

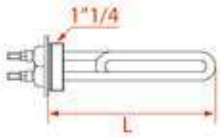

1186633

1186623

3186010

Photo	LF Code	Watt - Volt	L (mm)	Groups	Suitable for	For machine model
1	**1755026**	2000W 230V	175	1	BRUGNETTI/AURORA 000303	OLD MODELS - MODELLI VECCHI

RESISTENZE BRUGNETTI/AURORA
HEATING ELEMENTS BRUGNETTI/AURORA
HEIZKÖRPER BRUGNETTI/AURORA
RESISTENCIAS BRUGNETTI/AURORA

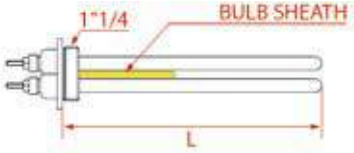

1186633

1186623

3186010

Photo	LF Code	Watt - Volt	L (mm)	Groups	Bulb sheath	Suitable for	For machine model
1	**1755134**	2400W 230V	240	2	NO	BRUGNETTI/AURORA 000304	OLD MODELS - MODELLI VECCHI

RESISTENZE BRUGNETTI/AURORA
HEATING ELEMENTS BRUGNETTI/AURORA
HEIZKÖRPER BRUGNETTI/AURORA
RESISTENCIAS BRUGNETTI/AURORA

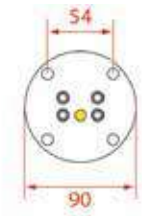

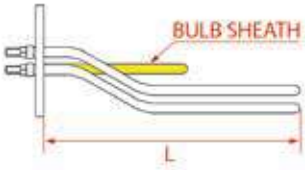

3186006

Photo	LF Code	Watt - Volt	L (mm)	Groups	Bulb sheath	Suitable for	For machine model
1	**1755622**	2000W 220V	230	1	NO	BRUGNETTI/AURORA 000644	OLD MODELS - MODELLI VECCHI

RESISTENZE BRUGNETTI/AURORA
HEATING ELEMENTS BRUGNETTI/AURORA
HEIZKÖRPER BRUGNETTI/AURORA
RESISTENCIAS BRUGNETTI/AURORA

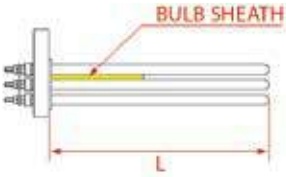

1186634

1186538

1186621

Photo	LF Code	Watt - Volt	L (mm)	Groups	Bulb sheath	Suitable for	For machine model
1	**5032257**	3000W 230/400V	305	2	YES	BRUGNETTI/AURORA 000645.F	ALEXIA - C

CARIMALI

RESISTENZE CARIMALI
HEATING ELEMENTS CARIMALI
HEIZKÖRPER CARIMALI
RESISTENCIAS CARIMALI

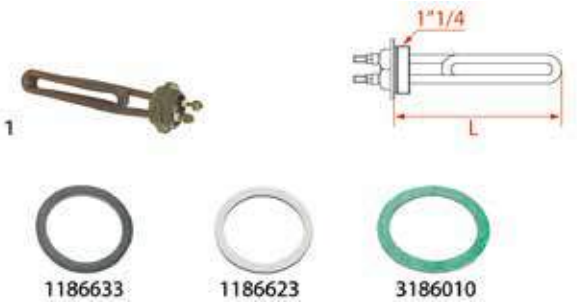

Photo	LF Code	Watt - Volt	L (mm)	Groups	Suitable for	For machine model
1	**1755026**	2000W 230V	175	1	CARIMALI 95.00985	AROMA

RESISTENZE CARIMALI
HEATING ELEMENTS CARIMALI
HEIZKÖRPER CARIMALI
RESISTENCIAS CARIMALI

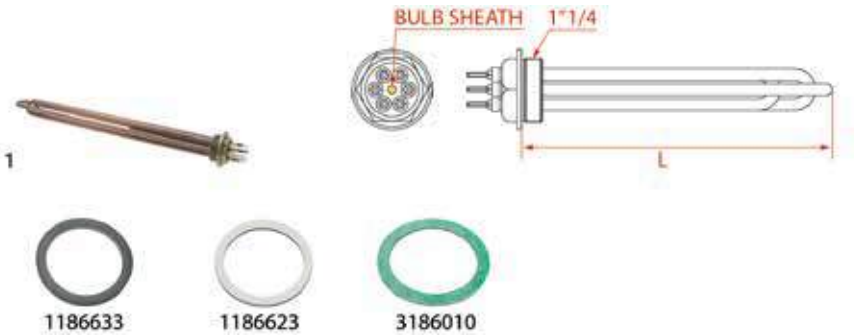

Photo	LF Code	Watt - Volt	L (mm)	Groups	Bulb sheath	Suitable for	For machine model
1	**1755061**	3000W 230/400V	390	2	YES	CARIMALI 95.00227	AROMA
1	**1755063**	5000W 230/400V	625	3	YES	CARIMALI 95.01202	AROMA

RESISTENZE CARIMALI
HEATING ELEMENTS CARIMALI
HEIZKÖRPER CARIMALI
RESISTENCIAS CARIMALI

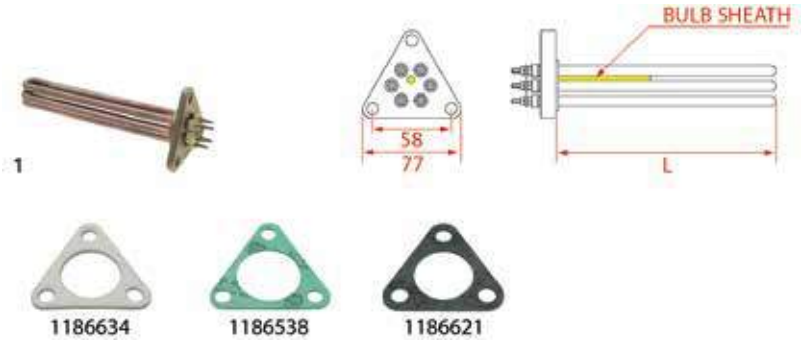

Photo	LF Code	Watt - Volt	L (mm)	Groups	Bulb sheath	Suitable for	For machine model
1	**5047695**	2800W 230/400V	190	1	YES	CARIMALI 96.00482	ETABETAV2 - E9 ESPRESSO - KIKKO - KIKKO2 - TEMA STYLE
1	**1755295**	2800W 230/400V	335	2	YES	CARIMALI 96.05100	PRATICA
1	**7101443**	3500W 230/400V	380	2	YES	CARIMALI 96.00496	ETABETAV2 - E9 ESPRESSO - KIKKO - KIKKO2 - TEMA STYLE
1	**5039682**	4500W 230/400V	380	2	YES	CARIMALI 96.00505	ETABETAV2 - E9 ESPRESSO - KIKKO - KIKKO2 - TEMA STYLE
1	**1755289**	4500W 230/400V	635	3	YES	CARIMALI 96.00495	ETABETAV2 - E9 ESPRESSO - KIKKO - KIKKO2 - TEMA STYLE

CASADIO

RESISTENZE CASADIO
HEATING ELEMENTS CASADIO
HEIZKÖRPER CASADIO
RESISTENCIAS CASADIO

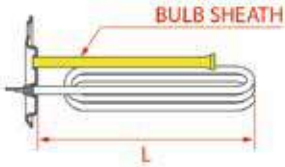

Photo	LF Code	Watt - Volt	L (mm)	Groups	Bulb sheath	Suitable for	For machine model
1	**1755237**	1550/1300W 220/240V	80	1-2-3-4	NO	CASADIO 958061010	VENTI
2	**1755234**	2700W 230V	346	2	YES	CASADIO 958082030	VENTI

RESISTENZE CASADIO
HEATING ELEMENTS CASADIO
HEIZKÖRPER CASADIO
RESISTENCIAS CASADIO

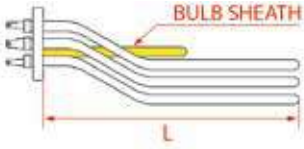

Photo	LF Code	Watt - Volt	L (mm)	Groups	Bulb sheath	Suitable for	For machine model
1	**1755236**	2700W 220V	190	1-2	YES	CASADIO 923522020	DIECIA - DIECIS
1	**1755235**	5400/6430W 220/400V	390	2	YES	CASADIO 923523010	DIECIA - DIECIS

Resistenze
Heating elements
Heizkörper
Resistencias

RESISTENZE CASADIO
HEATING ELEMENTS CASADIO
HEIZKÖRPER CASADIO
RESISTENCIAS CASADIO

Photo	LF Code	Watt - Volt	L (mm)	Groups	Bulb sheath	Suitable for	For machine model
1	**1755301**	1400W 230V	100	1	YES	CASADIO 988050010	DAFNE

CIMBALI

RESISTENZE CIMBALI
HEATING ELEMENTS CIMBALI
HEIZKÖRPER CIMBALI
RESISTENCIAS CIMBALI

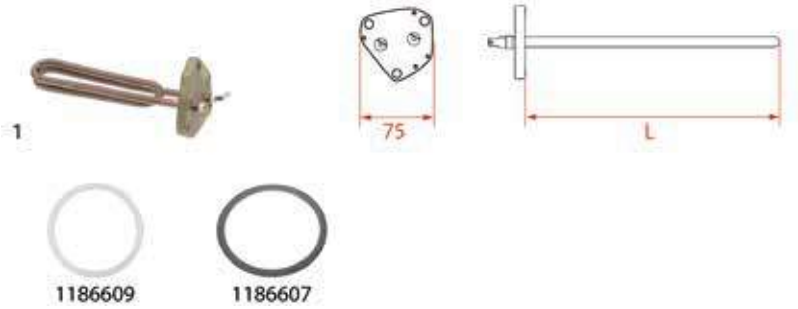

Photo	LF Code	Watt - Volt	L (mm)	Groups	Bulb sheath	Suitable for	For machine model
1	**1755082**	1300W 220V	180	1	NO	CIMBALI 442-766-000	JUNIOR - JUNIORD - JUNIORS
1	**1755646**	1300W 110V	180	1	NO	CIMBALI 442-767-000	JUNIOR - JUNIORD - JUNIORS

RESISTENZE CIMBALI
HEATING ELEMENTS CIMBALI
HEIZKÖRPER CIMBALI
RESISTENCIAS CIMBALI

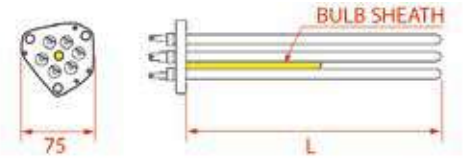

1186609

1186607

Photo	LF Code	Watt - Volt	L (mm)	Groups	Bulb sheath	Suitable for	For machine model
1	**1755083**	1800W 220V	180	1	YES	CIMBALI 537-013-700	M20 - M21JUNIOR - M25 - M30 - M30BISTRO
1	**1755647**	1800W 110V	150	1	YES	CIMBALI 537-013-600	M20 - M21JUNIOR - M25 - M30 - M30BISTRO
1	**1755009**	2050/2440W 220/240V	185	1	YES	CIMBALI 421-562-030	M25 - M30
1	**1755205**	2950/3420W 220/400V	305	2	YES	CIMBALI 537-013-100	M24SELECT - M27 - M28COMPACT - M29COMPACT - M30
1	**1755088**	3750/4500W 220/240V	380	2	YES	CIMBALI 537-012-100	M20 - M24 - M30 - M39 - M39GT
1	**1755010**	4500/5370W 220/240V	375	2-3	YES	CIMBALI 537-012-200	M25 - M27 - M28 - M30
1	**1755089**	5790W 220V	595	3	YES	CIMBALI 537-012-500	M20 - M24 - M30 - M39

RESISTENZE CIMBALI
HEATING ELEMENTS CIMBALI
HEIZKÖRPER CIMBALI
RESISTENCIAS CIMBALI

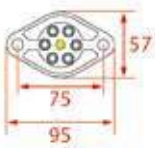

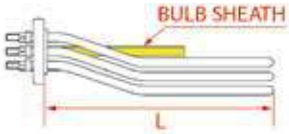

1186609

1186607

3060054

1186803

Photo	LF Code	Watt - Volt	L (mm)	Groups	Bulb sheath	Suitable for	For machine model
1	**1755117**	3780/4500W 230/400V	295	2	YES	CIMBALI 911-544-010	MALONGO - M27 2008
2	**1755262**	800/950W 220/240V	50	2-3-4	NO	CIMBALI 913-421-020	M39GT

Resistenze
Heating elements
Heizkörper
Resistencias

RESISTENZE CIMBALI
HEATING ELEMENTS CIMBALI
HEIZKÖRPER CIMBALI
RESISTENCIAS CIMBALI

1

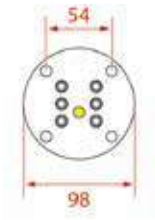

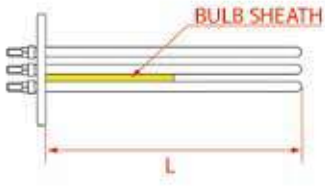

3186006

Photo	LF Code	Watt - Volt	L (mm)	Groups	Bulb sheath	Suitable for	For machine model
1	**3355112**	2700W 220/380V	230	2	YES	CIMBALI	M15
1	**1755891**	5000W 220V	360	3	YES	CIMBALI	M15

CONTI

RESISTENZE CONTI
HEATING ELEMENTS CONTI
HEIZKÖRPER CONTI
RESISTENCIAS CONTI

1

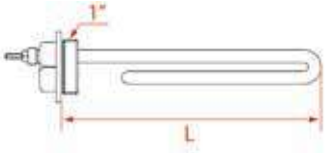

1186993

1186627

Photo	LF Code	Watt - Volt	L (mm)	Groups	Suitable for	For machine model
1	**1455014**	2500W 230V	200	2	CONTI 406919	CLUB
1	**1455013**	3400W 230V	535	2	CONTI 411431	CLUB
1	**1455047**	3600W 230V	330	2	CONTI 425030	---

RESISTENZE CONTI
HEATING ELEMENTS CONTI
HEIZKÖRPER CONTI
RESISTENCIAS CONTI

1

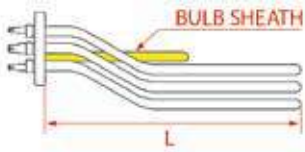

1186155

Photo	LF Code	Watt - Volt	L (mm)	Groups	Bulb sheath	Suitable for	For machine model
1	**1755391**	2800/3050W 230/240V	175	1	NO	CONTI	---
1	**1755392**	2800W 220/380V	260	2	NO	CONTI	---
1	**1755393**	4000/4350W 230/240V	430	3	NO	CONTI	---
1	**1755394**	6000W 220/380V	430	4	NO	CONTI	---

DELONGHI

RESISTENZE DELONGHI
HEATING ELEMENTS DELONGHI
HEIZKÖRPER DELONGHI
RESISTENCIAS DELONGHI

1

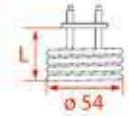

Photo	LF Code	Watt - Volt	L (mm)	Groups	Suitable for	For machine model
1	**1755274**	1000W 225V	55	1	DELONGHI 5513270609	ECOV310AZ - EC155 - EC300M

RESISTENZE DELONGHI
HEATING ELEMENTS DELONGHI
HEIZKÖRPER DELONGHI
RESISTENCIAS DELONGHI

1

Photo	LF Code	Watt - Volt	L (mm)	Groups	Suitable for	For machine model
1	**D355032**	1070W 230V	---	1	DELONGHI 7313224591	LATTISSIMA PLUS - LATTISSIMA PRO - LATTISSIMA TOUCH

DIDIESSE

RESISTENZE DIDIESSE
HEATING ELEMENTS DIDIESSE
HEIZKÖRPER DIDIESSE
RESISTENCIAS DIDIESSE

1

2

Photo	LF Code	Watt - Volt	Dimensions (mm)	Groups	Suitable for	For machine model
1	**1755299**	450W 230V	ø 12,5x80 mm	1	DIDIESSE FR018	FROG
2	**1755300**	1200W 110V	ø 10x128 mm	1	DIDIESSE FR118	FROG

ECM

RESISTENZE ECM
HEATING ELEMENTS ECM
HEIZKÖRPER ECM
RESISTENCIAS ECM

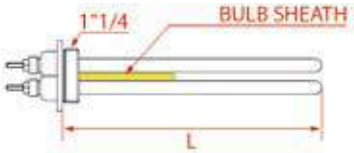

1186633

1186623

3186010

Photo	LF Code	Watt - Volt	L (mm)	Groups	Bulb sheath	Suitable for	For machine model
1	**1755134**	2400W 230V	240	2	NO	ECM C199900255	RAFFAELLO
1	**1755634**	2400W 110V	295	2	NO	ECM	RAFFAELLO

RESISTENZE ECM
HEATING ELEMENTS ECM
HEIZKÖRPER ECM
RESISTENCIAS ECM

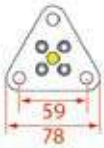

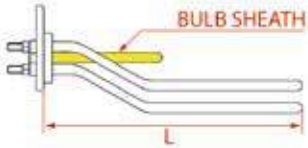

1186634

1186538

1186621

Photo	LF Code	Watt - Volt	L (mm)	Groups	Bulb sheath	Suitable for	For machine model
1	**1755330**	1800W 230V	170	1	NO	ECM	LAURA - MICHELANGELO - RAFFAELLO - VENEZIANO
1	**1755331**	3000W 230V	335	2	NO	ECM C199900513	LAURA - MICHELANGELO - RAFFAELLO - VENEZIANO
1	**1755332**	4000W 230V	490	3	NO	ECM C199900175	LAURA - MICHELANGELO - RAFFAELLO - VENEZIANO
1	**1755333**	5000W 230V	650	4	NO	ECM C199900176	LAURA - MICHELANGELO - RAFFAELLO - VENEZIANO

ECM MANUFACTURE

RESISTENZE ECM MANUFACTURE
HEATING ELEMENTS ECM MANUFACTURE
HEIZKÖRPER ECM MANUFACTURE
RESISTENCIAS ECM MANUFACTURE

1

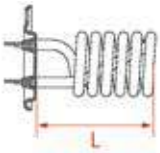

3186001

Photo	LF Code	Watt - Volt	L (mm)	Groups	Suitable for	For machine model
1	**1755293**	1400W 230V	87	1	ECM MANUFACTURE P7014.1	ELEKTRONIKA II PROFI

ELEKTRA

RESISTENZE ELEKTRA
HEATING ELEMENTS ELEKTRA
HEIZKÖRPER ELEKTRA
RESISTENCIAS ELEKTRA

1

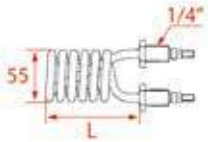

2

3060608

1755006

1186367

Photo	LF Code	Watt - Volt	L (mm)	Groups	Bulb sheath	Suitable for	For machine model
1	**1755340**	1200W 220V	68	1	NO	ELEKTRA 01958035	MINIVERTICALE
1	**1755014**	800W 230V	45	1	NO	ELEKTRA 01192035	MICROCASA
2	**1755015**	800W 230V	90	1	YES	ELEKTRA 02973011	MICROCASA NEW

RESISTENZE ELEKTRA
HEATING ELEMENTS ELEKTRA
HEIZKÖRPER ELEKTRA
RESISTENCIAS ELEKTRA

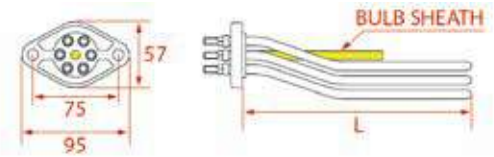

1186179

1186606

Photo	LF Code	Watt - Volt	L (mm)	Groups	Bulb sheath	Suitable for	For machine model
1	**1755261**	3500W 230/400V	330	2	YES	ELEKTRA 02159035	MODERN - SIXTIES - CLASSIC - KAPPA
1	**1755260**	5500W 240/415V	550	3	YES	ELEKTRA 01992035	CLASSIC

EXPOBAR

RESISTENZE EXPOBAR
HEATING ELEMENTS EXPOBAR
HEIZKÖRPER EXPOBAR
RESISTENCIAS EXPOBAR

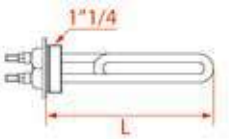

3186175

1186633

1186623

3186010

Photo	LF Code	Watt - Volt	L (mm)	Groups	Suitable for	For machine model
1	**1455051**	1200W 230V	85	1	EXPOBAR 38012000	OFFICE M - OFFICE E - DIAMANT

RESISTENZE EXPOBAR
HEATING ELEMENTS EXPOBAR
HEIZKÖRPER EXPOBAR
RESISTENCIAS EXPOBAR

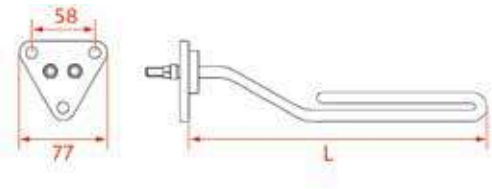

Photo	LF Code	Watt - Volt	L (mm)	Groups	Suitable for	For machine model
1	**1755204**	2500W 240V	205	1	EXPOBAR 38025001	ELEN - G10 - MINICOMPACT - MONROC - NEW ELEGANCE

RESISTENZE EXPOBAR
HEATING ELEMENTS EXPOBAR
HEIZKÖRPER EXPOBAR
RESISTENCIAS EXPOBAR

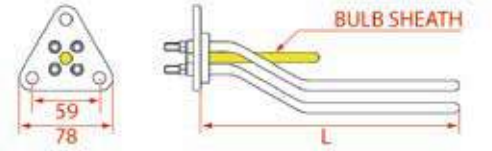

Photo	LF Code	Watt - Volt	L (mm)	Groups	Bulb sheath	Suitable for	For machine model
1	**1755331**	3000W 230V	335	2	NO	EXPOBAR 38027000	DIAMANT - EB61 - ELEN - G10 - MARKUS - MARKUS SILVER
1	**1755332**	4000W 230V	490	3	NO	EXPOBAR 38040000	DIAMANT - ELEN - G10 - MARKUS - MEGACREM
1	**1755333**	5000W 230V	650	4	NO	EXPOBAR	DIAMANT - ELEN - G10 - MARKUS - MEGACREM

FAEMA

RESISTENZE FAEMA
HEATING ELEMENTS FAEMA
HEIZKÖRPER FAEMA
RESISTENCIAS FAEMA

Photo	LF Code	Watt - Volt	L (mm)	Groups	Suitable for	For machine model
1	**1755035**	1000W 220V	64	1	FAEMA	FAMILY
1	**1755656**	1000W 110V	64	1	FAEMA	FAMILY
2	**1755301**	1400W 230V	100	1	FAEMA	CARISMA

RESISTENZE FAEMA
HEATING ELEMENTS FAEMA
HEIZKÖRPER FAEMA
RESISTENCIAS FAEMA

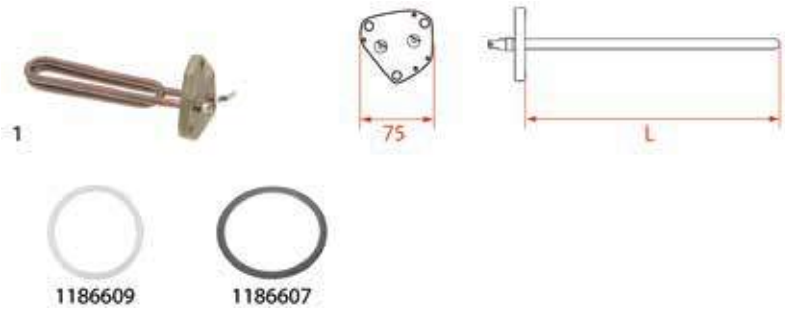

Photo	LF Code	Watt - Volt	L (mm)	Groups	Suitable for	For machine model
1	**1755082**	1300W 220V	180	1	FAEMA 442766000	E98 COMPACT
1	**1755646**	1300W 110V	180	1	FAEMA 442767000	E98 COMPACT
1	**1755077**	1500W 220V	165	1	FAEMA 3541118963	COMPACT

RESISTENZE FAEMA
HEATING ELEMENTS FAEMA
HEIZKÖRPER FAEMA
RESISTENCIAS FAEMA

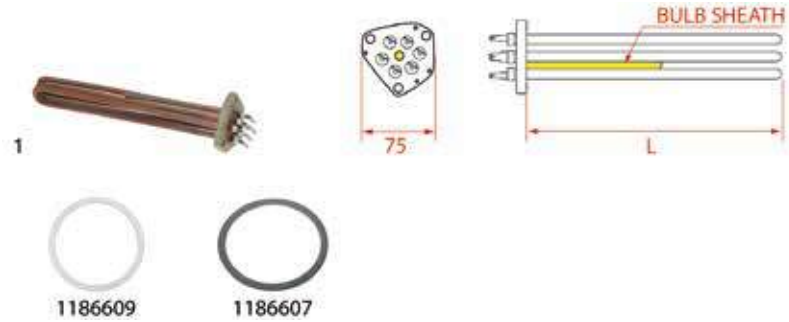

Photo	LF Code	Watt - Volt	L (mm)	Groups	Bulb sheath	Suitable for	For machine model
1	**1755083**	1800W 220V	180	1	YES	FAEMA 421601020	E98 COMPACT - E98 LEVA
1	**1755236**	2700W 220V	190	1-2	YES	FAEMA 923522020	ENOVA
1	**1755205**	2950/3420W 220/400V	305	2	YES	FAEMA 489553020	E98 COMPACT
1	**1755088**	3750/4500W 220/240V	380	2	YES	FAEMA 476513030	E98 LEVA
1	**1755089**	5790W 220V	595	3	YES	FAEMA 477512030	E98 LEVA

RESISTENZE FAEMA
HEATING ELEMENTS FAEMA
HEIZKÖRPER FAEMA
RESISTENCIAS FAEMA

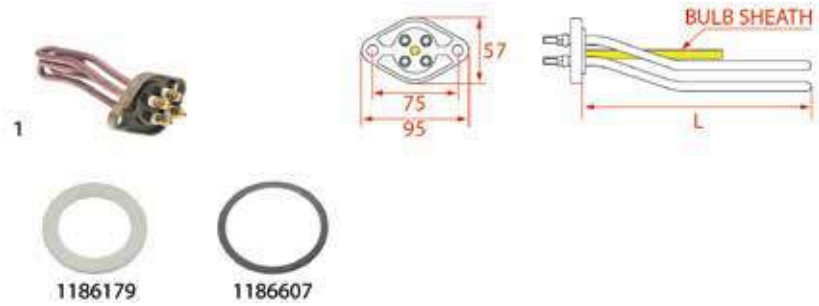

Photo	LF Code	Watt - Volt	L (mm)	Groups	Bulb sheath	Suitable for	For machine model
1	**1755101**	1500W 220V	145	1	NO	FAEMA	E61
1	**1755102**	1800W 220V	240	1	NO	FAEMA	E61
1	**1755652**	1800W 110V	240	1	NO	FAEMA	E61
1	**1755001**	2000W 230V	175	1	NO	FAEMA	E61

Photo	LF Code	Watt - Volt	L (mm)	Groups	Bulb sheath	Suitable for	For machine model
1	**1755079**	2440/2900W 220/240V	290	2	YES	FAEMA 3541134417	---
1	**1755107**	2600W 220V	325	2	YES	FAEMA 3541133003	DUEA - ELITE - EXPRESS - E61 - E91 - E92
1	**5038761**	3500W 220V	390	3	YES	FAEMA 3541134418	DUE - E61 - E91
1	**1755108**	3700W 220V	455	3	YES	FAEMA 3541133004	DUE - E61 - E91
1	**1755109**	5000W 220V	660	4	NO	FAEMA 3581130091	DUE - E61 - E91

RESISTENZE FAEMA
HEATING ELEMENTS FAEMA
HEIZKÖRPER FAEMA
RESISTENCIAS FAEMA

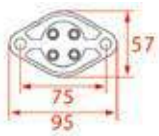

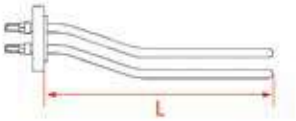

Photo	LF Code	Watt - Volt	L (mm)	Groups	Bulb sheath	Suitable for	For machine model
1	**1755116**	2400W 220V	170	1	YES	FAEMA 3541116635	DUEA - ELITE - EXPRESS - E61 - E91 - E92
1	**1755653**	2400W 110V	175	1	YES	FAEMA	DUEA - ELITE - EXPRESS - E61 - E91 - E92
1	**1755115**	2500W 220V	300	2	YES	FAEMA	DUEA - ELITE - EXPRESS - E61 - E91 - E92

RESISTENZE FAEMA
HEATING ELEMENTS FAEMA
HEIZKÖRPER FAEMA
RESISTENCIAS FAEMA

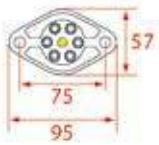

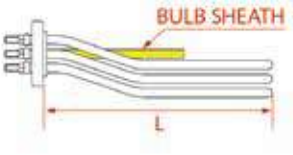

1186179

1186607

Photo	LF Code	Watt - Volt	L (mm)	Groups	Bulb sheath	Suitable for	For machine model
1	**1755117**	3780/4500W 230/400V	295	1-2	YES	FAEMA 911544010	DUEA - ELITE - EMBLEMA - ENOVA - EXPRESS
1	**1755118**	4500W 230/400V	395	2-3	YES	FAEMA 911545010	DUEA - ELITE - EMBLEMA - ENOVA - EXPRESS - E61
1	**1755450**	4500W 230/400V	395	2-3	YES	FAEMA	E61
1	**1755119**	5715W 230/400V	610	4	YES	FAEMA 911546010	DUEA - ELITE - EMBLEMA - ENOVA - EXPRESS - E61
1	**1755296**	5400/6520W 220/240V	620	3-4	YES	FAEMA 927597010	EMBLEMA - TEOREMA

FIAMMA RST

RESISTENZE FIAMMA RST
HEATING ELEMENTS FIAMMA RST
HEIZKÖRPER FIAMMA RST
RESISTENCIAS FIAMMA RST

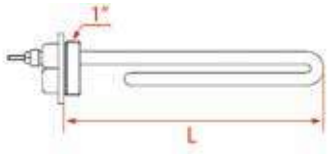

1186993

1186627

Photo	LF Code	Watt - Volt	L (mm)	Groups	Suitable for	For machine model
1	**1755287**	1800W 230V	155	1	FIAMMA 4.0.000.0218	MARINA

RESISTENZE FIAMMA RST
HEATING ELEMENTS FIAMMA RST
HEIZKÖRPER FIAMMA RST
RESISTENCIAS FIAMMA RST

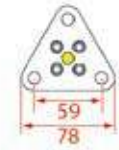

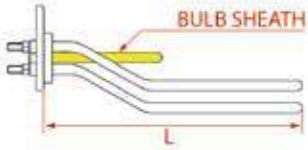

1186634

1186538

1186621

Photo	LF Code	Watt - Volt	L (mm)	Groups	Bulb sheath	Suitable for	For machine model
1	**1755330**	1800W 230V	170	1	NO	FIAMMA 4.0.000.0214	ATLANTIC
1	**1755002**	3500W 230V	350	2	NO	FIAMMA 5.0.000.0802	ATLANTIC - PRESTIGE
1	**1755003**	5000W 230V	450	3	NO	FIAMMA 4.0.000.0217	PRESTIGE

FIORENZATO C.S.

RESISTENZE FIORENZATO CS
HEATING ELEMENTS FIORENZATO CS
HEIZKÖRPER FIORENZATO CS
RESISTENCIAS FIORENZATO CS

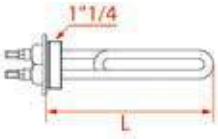

3186175

1186633

1186623

3186010

Photo	LF Code	Watt - Volt	L (mm)	Groups	Bulb sheath	Suitable for	For machine model
1	**1755603**	1300W 230V	105	1	NO	FIORENZATO A2100308	COLOMBINA

RESISTENZE FIORENZATO CS
HEATING ELEMENTS FIORENZATO CS
HEIZKÖRPER FIORENZATO CS
RESISTENCIAS FIORENZATO CS

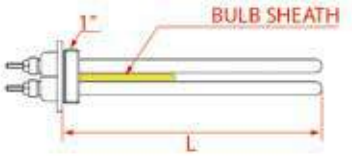

Photo	LF Code	Watt - Volt	L (mm)	Groups	Bulb sheath	Suitable for	For machine model
1	**1755263**	1800W 230V	155	1	NO	FIORENZATO A2100165	BRICOLETTA - VOLANTE

RESISTENZE FIORENZATO CS
HEATING ELEMENTS FIORENZATO CS
HEIZKÖRPER FIORENZATO CS
RESISTENCIAS FIORENZATO CS

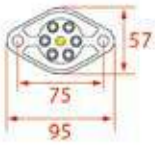

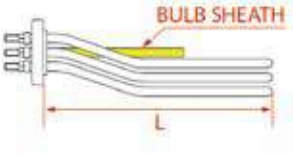

Photo	LF Code	Watt - Volt	L (mm)	Groups	Bulb sheath	Suitable for	For machine model
1	**1755127**	2700W 230V	160	1	YES	FIORENZATO A2100146	DUCALE
1	**1755011**	3500W 230V	300	2	YES	FIORENZATO A2100031	MURANO - FENICE - LIDO - VENEZIA
1	**1755012**	4000W 230V	555	3	YES	FIORENZATO A2100120	DUCALE - MURANO - FENICE - LIDO - VENEZIA

FRACINO

RESISTENZE FRACINO
HEATING ELEMENTS FRACINO
HEIZKÖRPER FRACINO
RESISTENCIAS FRACINO

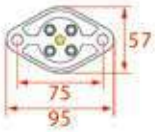

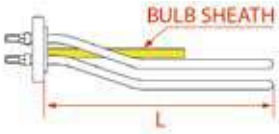

Photo	LF Code	Watt - Volt	L (mm)	Groups	Bulb sheath	Suitable for	For machine model
1	**1755290**	2700W 230V	175	1	YES	FRACINO FC161	LITTLE GEM
1	**1755291**	4000W 230V	400	2	YES	FRACINO FC162	BAMBINO - RETRO

RESISTENZE FRACINO
HEATING ELEMENTS FRACINO
HEIZKÖRPER FRACINO
RESISTENCIAS FRACINO

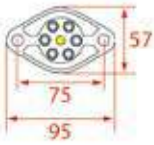

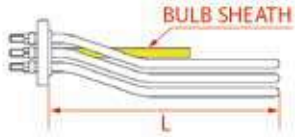

Photo	LF Code	Watt - Volt	L (mm)	Groups	Bulb sheath	Suitable for	For machine model
1	**1755292**	7500W 230V	550	3	YES	FRACINO FC163	BAMBINO - RETRO

FUTURMAT-ARIETE

RESISTENZE FUTURMAT
HEATING ELEMENTS FUTURMAT
HEIZKÖRPER FUTURMAT
RESISTENCIAS FUTURMAT

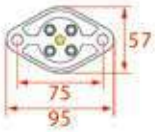

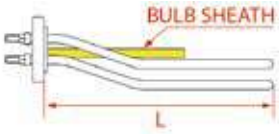

Photo	LF Code	Watt - Volt	L (mm)	Groups	Bulb sheath	Suitable for	For machine model
1	**1755136**	3000W 230V	250	1	YES	FUTURMAT 08024804	E61 - ARIETE - CUSTOM - F3 - PALANCA - RIMINI
1	**1755107**	2600W 220V	325	2	YES	FUTURMAT 02212439	E61 - ARIETE - CUSTOM - F3 - PALANCA - RIMINI
1	**1755210**	3500W 230V	340	2	YES	FUTURMAT 08148002	E61 - ARIETE - CUSTOM - F3 - PALANCA - RIMINI
1	**1755108**	3700W 220V	455	3	YES	FUTURMAT 02212538	E61 - ARIETE - CUSTOM - F3 - PALANCA - RIMINI
1	**1755109**	5000W 220V	660	4	NO	FUTURMAT 02212637	E61 - ARIETE - CUSTOM - F3 - PALANCA - RIMINI

GAGGIA

RESISTENZE GAGGIA
HEATING ELEMENTS GAGGIA
HEIZKÖRPER GAGGIA
RESISTENCIAS GAGGIA

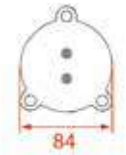

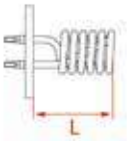

Photo	LF Code	Watt - Volt	L (mm)	Groups	Suitable for	For machine model
1	**1755050**	920/1000W 230/240V	46	1	GAGGIA S331335	G105 - G106
1	**1755166**	1000W 120V	46	1	GAGGIA S331334	G105 - G106
2	**1755826**	80W 240V	ø 12x55	1-2-3-4	GAGGIA DM1804/001	GD - GE - LCD - TS -XD - XE

RESISTENZE GAGGIA
HEATING ELEMENTS GAGGIA
HEIZKÖRPER GAGGIA
RESISTENCIAS GAGGIA

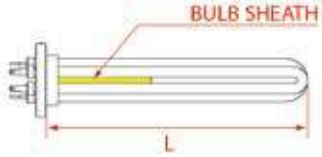

Photo	LF Code	Watt - Volt	L (mm)	Groups	Bulb sheath	Suitable for	For machine model
1	**1755008**	2500W 220/380V	220	1	YES	GAGGIA DM1615/220-240	GD COMPAC - GE COMPAC
1	**1755303**	2500W 220/380V	240	1	YES	GAGGIA	GD COMPAC - GE COMPAC - TE - TD

Resistenze
Heating elements
Heizkörper
Resistencias

Photo	LF Code	Watt - Volt	L (mm)	Groups	Bulb sheath	Suitable for	For machine model
1	**1755056**	4000/4760W 220/240V	310	2	YES	GAGGIA 11003362	GD - GE - LCD - XD - XE
1	**1755270**	5465W 230V	400	3	YES	GAGGIA 11003363	GE - GD - XE - XD
1	**1755271**	6000/7140W 220/240V	490	4	YES	GAGGIA 11003364	GE - GD - XE - XD
2	**1755267**	4760W 240V	315	2	YES	GAGGIA 4027004002	DECO
2	**1755268**	5000/5950W 220/240V	400	3	YES	GAGGIA 4027004003	DECO
2	**1755269**	7140W 240V	500	3	YES	GAGGIA 4027004004	DECO

RESISTENZE GAGGIA
HEATING ELEMENTS GAGGIA
HEIZKÖRPER GAGGIA
RESISTENCIAS GAGGIA

1

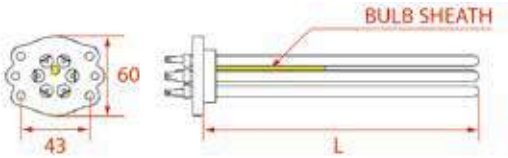

1786228

Photo	LF Code	Watt - Volt	L (mm)	Groups	Bulb sheath	Suitable for	For machine model
1	**1755275**	5000W 240V	345	2	NO	GAGGIA ES9190.261.00A	E90 - D90
1	**1755265**	4200/5000W 220/240V	350	2	NO	GAGGIA 9190.262.00A	E90 - D90
1	**1755266**	6000W 240V	435	3	YES	GAGGIA 9190.263.00A	E90 - D90

RESISTENZE GAGGIA
HEATING ELEMENTS GAGGIA
HEIZKÖRPER GAGGIA
RESISTENCIAS GAGGIA

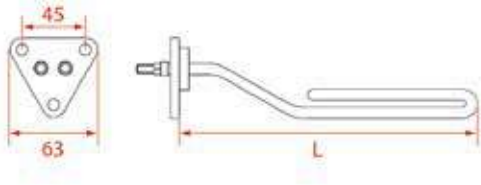

Photo	LF Code	Watt - Volt	L (mm)	Groups	Suitable for	For machine model
1	**1755120**	1250W 220V	325	2	GAGGIA	TELL

RESISTENZE GAGGIA
HEATING ELEMENTS GAGGIA
HEIZKÖRPER GAGGIA
RESISTENCIAS GAGGIA

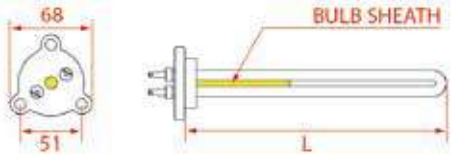

Photo	LF Code	Watt - Volt	L (mm)	Groups	Bulb sheath	Suitable for	For machine model
1	**1755264**	1500W 230V	125	1	YES	GAGGIA 9190.297.00A	TS - GE ONE - GD ONE

RESISTENZE GAGGIA
HEATING ELEMENTS GAGGIA
HEIZKÖRPER GAGGIA
RESISTENCIAS GAGGIA

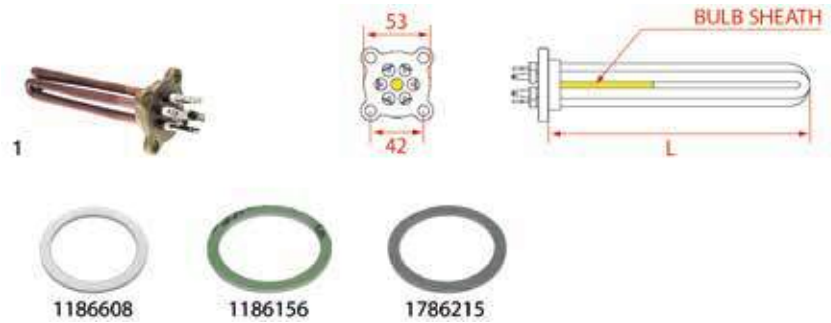

Photo	LF Code	Watt - Volt	L (mm)	Groups	Bulb sheath	Suitable for	For machine model
1	**1755123**	2000W 220/380V	130	1	NO	GAGGIA	OLD MODELS - MODELLI VECCHI
1	**1755124**	4000W 220V	347	2	NO	GAGGIA	OLD MODELS - MODELLI VECCHI
1	**1755125**	5000W 220/400V	420	3	NO	GAGGIA	OLD MODELS - MODELLI VECCHI

RESISTENZE GAGGIA
HEATING ELEMENTS GAGGIA
HEIZKÖRPER GAGGIA
RESISTENCIAS GAGGIA

Photo	LF Code	Watt - Volt	L (mm)	Groups	Suitable for	For machine model
1	**1755302**	1000W 230V	58	1	GAGGIA 11001002	NEW ESPRESSO 06
2	**1755298**	900W 230V	50	1	GAGGIA 11024000	GRAN GAGGIA

GAGGIA SPAGNA

RESISTENZE GAGGIA SPAGNA
HEATING ELEMENTS GAGGIA SPAGNA
HEIZKÖRPER GAGGIA SPAGNA
RESISTENCIAS GAGGIA SPAGNA

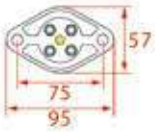

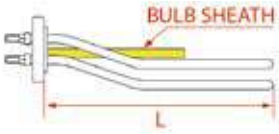

Photo	LF Code	Watt - Volt	L (mm)	Groups	Bulb sheath	Suitable for	For machine model
1	**1755136**	3000W 230V	250	1	YES	GAGGIA SPAGNA 08024804	BELLA - G6 - KB - NERA - PALANCA
1	**1755107**	2600W 220V	325	2	YES	GAGGIA SPAGNA 02212439	BELLA - G6 - KB - NERA - PALANCA
1	**1755210**	3500W 230V	340	2	YES	GAGGIA SPAGNA 08148002	BELLA - G6 - KB - NERA - PALANCA
1	**1755108**	3700W 220V	455	3	YES	GAGGIA SPAGNA 02212538	BELLA - G6 - KB - NERA - PALANCA
1	**1755109**	5000W 220V	660	4	NO	GAGGIA SPAGNA 02212637	BELLA - G6 - KB - NERA - PALANCA

GRIMAC

RESISTENZE GRIMAC
HEATING ELEMENTS GRIMAC
HEIZKÖRPER GRIMAC
RESISTENCIAS GRIMAC

1

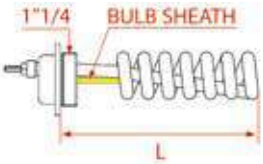

2

3186175

1186633

1186623

3186010

Photo	LF Code	Watt - Volt	L (mm)	Groups	Bulb sheath	Suitable for	For machine model
1	**1755603**	1300W 230V	105	1	NO	GRIMAC 1240100216-W902	MIA - NEWCIALDAVAPOR - VAPORDOUBLE
2	**1755180**	500W 230V	ø 12.5x80	1	---	GRIMAC 1240200001-MG353	AMBRA - DADAVAPORDOUBLE - NEWCIALDAVAPOR
2	**1755181**	800W 230V	ø 12.5x90	1	---	GRIMAC 1240200005-MG549	DADAVAPORDOUBLE - NUVOLA - OPALE

RESISTENZE GRIMAC
HEATING ELEMENTS GRIMAC
HEIZKÖRPER GRIMAC
RESISTENCIAS GRIMAC

1

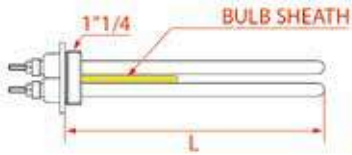

3186175

1186633

1186623

3186010

Photo	LF Code	Watt - Volt	L (mm)	Groups	Bulb sheath	Suitable for	For machine model
1	**1755403**	3300W 230V	230	2	NO	GRIMAC 1240100127-GRC102	ECLISSE - G10 - TEN - TWENTY
1	**1755404**	4500W 230V	345	3	NO	GRIMAC 1240100129-GRT103	G10 - TEN - TWENTY

RESISTENZE GRIMAC
HEATING ELEMENTS GRIMAC
HEIZKÖRPER GRIMAC
RESISTENCIAS GRIMAC

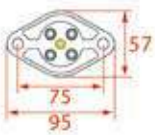

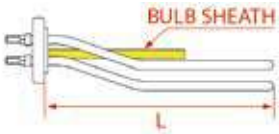

1186179

1186606

Photo	LF Code	Watt - Volt	L (mm)	Groups	Bulb sheath	Suitable for	For machine model
1	**1755400**	3200W 230V	340	2	NO	GRIMAC 1240100121-GR705	ZOLAI - ZOLAII
1	**1755401**	4500W 230V	470	3	NO	GRIMAC 1240100124-GR706	ZOLAI - ZOLAII
1	**1755402**	6000W 230V	630	4	NO	GRIMAC 1240100084-GR707	ZOLAI - ZOLAII

RESISTENZE GRIMAC
HEATING ELEMENTS GRIMAC
HEIZKÖRPER GRIMAC
RESISTENCIAS GRIMAC

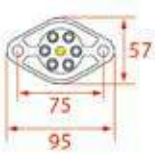

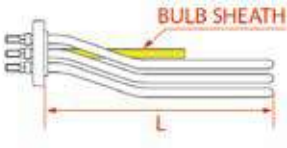

1186179

1186606

Photo	LF Code	Watt - Volt	L (mm)	Groups	Bulb sheath	Suitable for	For machine model
1	**1755011**	3500W 230V	300	2	YES	GRIMAC A2100031	G11
1	**1755012**	4000W 230V	555	3	YES	GRIMAC A2100120	G11

ISOMAC

RESISTENZE ISOMAC
HEATING ELEMENTS ISOMAC
HEIZKÖRPER ISOMAC
RESISTENCIAS ISOMAC

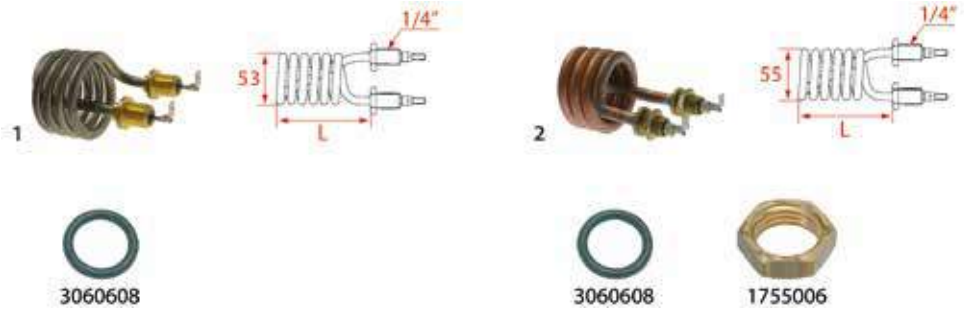

Photo	LF Code	Watt - Volt	L (mm)	Groups	Suitable for	For machine model
1	**5052788**	900W 230V	67	1	ISOMAC IS000378	GIADA - MAVERICK
2	**1755340**	1200W 220V	68	1	ISOMAC IS000505	VENUS

RESISTENZE ISOMAC
HEATING ELEMENTS ISOMAC
HEIZKÖRPER ISOMAC
RESISTENCIAS ISOMAC

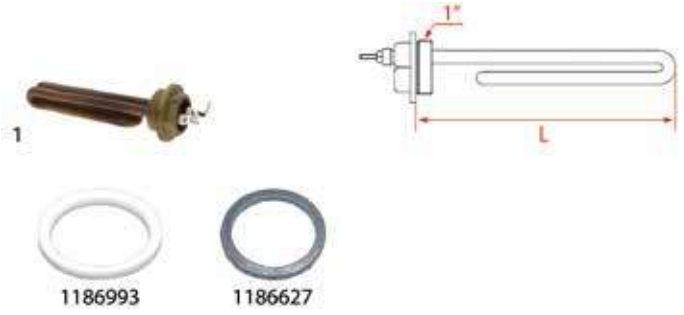

Photo	LF Code	Watt - Volt	L (mm)	Groups	Suitable for	For machine model
1	**5062915**	1400W 230V	130	1	ISOMAC IS000743	MILLENNIUM - MONDIALE - TEA - ZAFFIRO

ITALCREM

RESISTENZE ITALCREM
HEATING ELEMENTS ITALCREM
HEIZKÖRPER ITALCREM
RESISTENCIAS ITALCREM

1

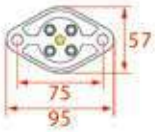

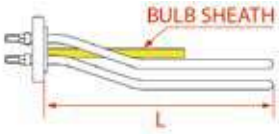

1186179

1186606

Photo	LF Code	Watt - Volt	L (mm)	Groups	Bulb sheath	Suitable for	For machine model
1	**1755136**	3000W 230V	250	1	YES	ITALCREM 08024804	CAPRI - IT4 - PALANCA
1	**1755107**	2600W 220V	325	2	YES	ITALCREM 02212439	CAPRI - IT4 - PALANCA
1	**1755210**	3500W 230V	340	2	YES	ITALCREM 08148002	CAPRI - IT4 - PALANCA
1	**1755108**	3700W 220V	455	3	YES	ITALCREM 02212538	CAPRI - IT4 - PALANCA
1	**1755109**	5000W 220V	660	4	NO	ITALCREM 02212637	CAPRI - IT4 - PALANCA

MAGISTER

RESISTENZE MAGISTER
HEATING ELEMENTS MAGISTER
HEIZKÖRPER MAGISTER
RESISTENCIAS MAGISTER

1

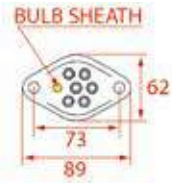

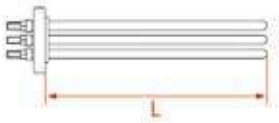

1186179

Photo	LF Code	Watt - Volt	L (mm)	Groups	Bulb sheath	Suitable for	For machine model
1	**1755206**	2700W 230V	210	2	YES	MAGISTER 180052	ES70

Resistenze
Heating elements
Heizkörper
Resistencias

MAIRALI

RESISTENZE MAIRALI
HEATING ELEMENTS MAIRALI
HEIZKÖRPER MAIRALI
RESISTENCIAS MAIRALI

1

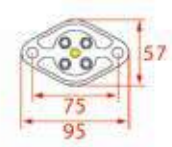

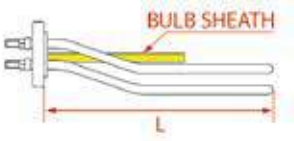

1186179

1186606

Photo	LF Code	Watt - Volt	L (mm)	Groups	Bulb sheath	Suitable for	For machine model
1	**1755136**	3000W 230V	250	1	YES	MAIRALI 08024804	ARIANNE - GIULIETTA - PALANCA
1	**1755107**	2600W 220V	325	2	YES	MAIRALI 02212439	ARIANNE - GIULIETTA - PALANCA
1	**1755210**	3500W 230V	340	2	YES	MAIRALI 08148002	ARIANNE - GIULIETTA - PALANCA
1	**1755108**	3700W 220V	455	3	YES	MAIRALI 02212538	ARIANNE - GIULIETTA - PALANCA
1	**1755109**	5000W 220V	660	4	NO	MAIRALI 02212637	ARIANNE - GIULIETTA - PALANCA

MARCFI-ANCAS

RESISTENZE MARCFI-ANCAS
HEATING ELEMENTS MARCFI-ANCAS
HEIZKÖRPER MARCFI-ANCAS
RESISTENCIAS MARCFI-ANCAS

1

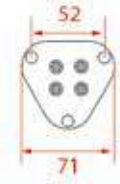

1786006

1186584

1186635

Photo	LF Code	Watt - Volt	L (mm)	Groups	Suitable for	For machine model
1	**1755091**	3000W 220V	360	2	MARCFI-ANCAS BM-20832	---
1	**1755092**	4000W 220V	470	3	MARCFI-ANCAS BM-20833	---

MARZOCCO

RESISTENZE MARZOCCO
HEATING ELEMENTS MARZOCCO
HEIZKÖRPER MARZOCCO
RESISTENCIAS MARZOCCO

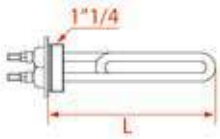

3186175

1186633

1186623

3186010

Photo	LF Code	Watt - Volt	L (mm)	Groups	Suitable for	For machine model
1	**1755099**	1000W 220V	210	1	MARZOCCO LR360/220	FB/70 - FB/80 - GB/5 - LINEA
1	**1755062**	1500W 230V	140	1	MARZOCCO LR340/220B	FB/70 - LINEA
1	**1755131**	1400W 230V	420	2	MARZOCCO LR365/220	FB/70 - FB/80 - GB/5 - LINEA
1	**1755133**	2000W 230V	290	2	MARZOCCO LR342/220B	FB/70 - FB/80 - GB/5 - LINEA
1	**1755132**	1600W 230V	650	3	MARZOCCO LR362/220	FB/70 - FB/80 - GB/5 - LINEA
1	**1755097**	3000W 220V	500	3	MARZOCCO LR345/220B	FB/70 - FB/80 - GB/5 - LINEA
1	**1755098**	3800W 220V	500	4	MARZOCCO LR346/220B	FB/70 - FB/80 - GB/5 - LINEA
1	**1755135**	4000W 220V	500	4	MARZOCCO LR356/220B	FB/70 - FB/80 - GB/5 - LINEA
1	**1755096**	5000W 220V	650	4	MARZOCCO LR355/220B	FB/70 - FB/80 - GB/5 - LINEA

RESISTENZE MARZOCCO
HEATING ELEMENTS MARZOCCO
HEIZKÖRPER MARZOCCO
RESISTENCIAS MARZOCCO

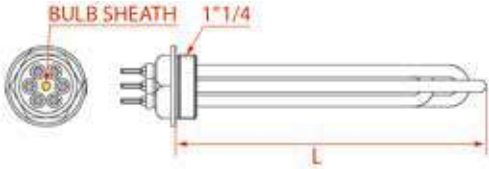

3186175

1186633

1186623

3186010

Photo	LF Code	Watt - Volt	L (mm)	Groups	Bulb sheath	Suitable for	For machine model
1	**1755061**	3000W 230/400V	390	2	YES	MARZOCCO LR357/220B	FB/70 - FB/80 - GB/5 - LINEA

RESISTENZE MARZOCCO
HEATING ELEMENTS MARZOCCO
HEIZKÖRPER MARZOCCO
RESISTENCIAS MARZOCCO

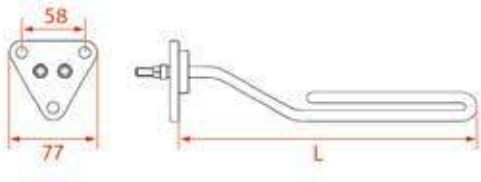

Photo	LF Code	Watt - Volt	L (mm)	Groups	Suitable for	For machine model
1	**1755100**	800W 220V	170	1	MARZOCCO E.6.004	GS/3

RESISTENZE MARZOCCO
HEATING ELEMENTS MARZOCCO
HEIZKÖRPER MARZOCCO
RESISTENCIAS MARZOCCO

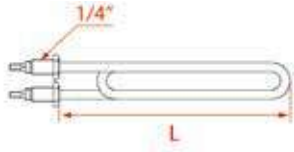

Photo	LF Code	Watt - Volt	L (mm)	Groups	Suitable for	For machine model
1	**1755113**	2000W 220V	280	2	MARZOCCO LR342/220	FB/70 - LINEA
1	**1755095**	3800W 220V	645	4	MARZOCCO LR346/220	FB/70 - LINEA

MCE

RESISTENZE MCE
HEATING ELEMENTS MCE
HEIZKÖRPER MCE
RESISTENCIAS MCE

1

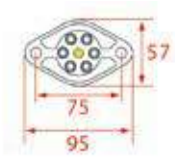

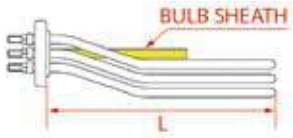

1186179

1186606

Photo	LF Code	Watt - Volt	L (mm)	Groups	Bulb sheath	Suitable for	For machine model
1	**1755608**	2700/2940W 230/240V	180	1	YES	MCE 17012	START
1	**1755258**	3400/3700W 230/240V	320	2	YES	MCE 17059	START
1	**1755259**	5000/5440W 230/240V	575	3	YES	MCE 17107	START

NUOVA SIMONELLI

RESISTENZE NUOVA SIMONELLI
HEATING ELEMENTS NUOVA SIMONELLI
HEIZKÖRPER NUOVA SIMONELLI
RESISTENCIAS NUOVA SIMONELLI

1

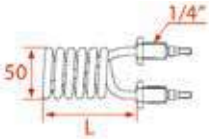

2

1186805

Photo	LF Code	Watt - Volt	L (mm)	Groups	Suitable for	For machine model
1	**1755023**	1000W 230V	65	1	NUOVA SIMONELLI 14100001	JAZZ - MIA - MICROBAR
2	**1755020**	14W 230V	ø 12.5x62	1	NUOVA SIMONELLI 14100030	MASTER

RESISTENZE NUOVA SIMONELLI
HEATING ELEMENTS NUOVA SIMONELLI
HEIZKÖRPER NUOVA SIMONELLI
RESISTENCIAS NUOVA SIMONELLI

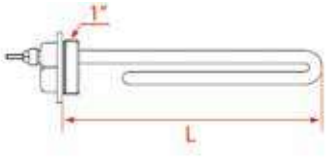

Photo	LF Code	Watt - Volt	L (mm)	Groups	Suitable for	For machine model
1	**1755033**	1200W 230V	160	1	NUOVA SIMONELLI 14100040	OSCAR
1	**1755667**	1200W 110V	155	1	NUOVA SIMONELLI 14100041	OSCAR
1	**1755029**	1800W 230V	190	1	NUOVA SIMONELLI 14100029	MASTER
1	**1755030**	2300W 230V	170	1	NUOVA SIMONELLI 14100038	MASTER

RESISTENZE NUOVA SIMONELLI
HEATING ELEMENTS NUOVA SIMONELLI
HEIZKÖRPER NUOVA SIMONELLI
RESISTENCIAS NUOVA SIMONELLI

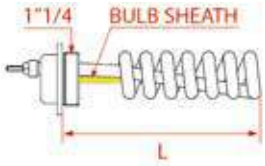

Photo	LF Code	Watt - Volt	L (mm)	Groups	Bulb sheath	Suitable for	For machine model
1	**1755111**	2600W 230V	155	1	YES	NUOVA SIMONELLI 14100050	APPIA COMPACT

RESISTENZE NUOVA SIMONELLI
HEATING ELEMENTS NUOVA SIMONELLI
HEIZKÖRPER NUOVA SIMONELLI
RESISTENCIAS NUOVA SIMONELLI

1

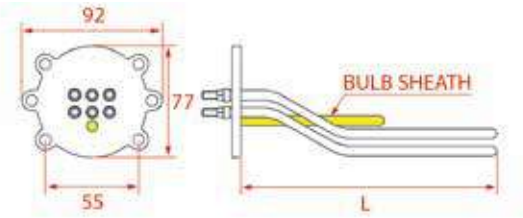

1186638

1186409

Photo	LF Code	Watt - Volt	L (mm)	Groups	Bulb sheath	Suitable for	For machine model
1	**1755078**	1800W 230V	160	1	NO	NUOVA SIMONELLI 14100084	APPIA
1	**1755140**	2700W 220V	185	2	NO	NUOVA SIMONELLI 14100027	PREMIER
1	**1755142**	3000W 220/380V	345	2	NO	NUOVA SIMONELLI 14100011	APPIA
1	**1755141**	4500W 220/380V	345	2	NO	NUOVA SIMONELLI 14100031	AURELIA - PREMIER
1	**1755143**	5000W 220V	575	3	NO	NUOVA SIMONELLI 14100012	APPIA - AURELIA

RESISTENZE NUOVA SIMONELLI
HEATING ELEMENTS NUOVA SIMONELLI
HEIZKÖRPER NUOVA SIMONELLI
RESISTENCIAS NUOVA SIMONELLI

1

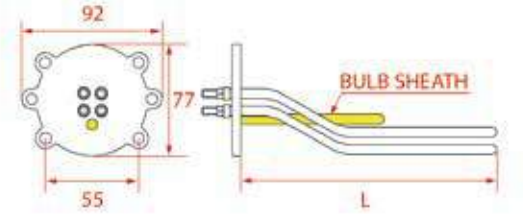

1186638

1186409

Photo	LF Code	Watt - Volt	L (mm)	Groups	Bulb sheath	Suitable for	For machine model
1	**1755666**	1500W 110V	160	1	NO	NUOVA SIMONELLI 14100086	APPIA

ORCHESTRALE

RESISTENZE ORCHESTRALE
HEATING ELEMENTS ORCHESTRALE
HEIZKÖRPER ORCHESTRALE
RESISTENCIAS ORCHESTRALE

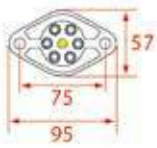

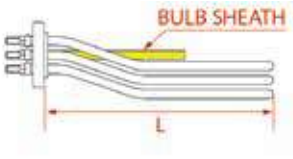

1186179

1186606

Photo	LF Code	Watt - Volt	L (mm)	Groups	Bulb sheath	Suitable for	For machine model
1	**1755608**	2700/2940W 230/240V	180	1	YES	ORCHESTRALE D17012	ETNICA - PHONICA
1	**1755273**	2700W 120V	170	1	NO	ORCHESTRALE D17016	ETNICA - PHONICA
1	**1755258**	3400/3700W 230/240V	320	2	YES	ORCHESTRALE D17059	ETNICA - PHONICA
1	**1755070**	4000W 230/240V	310	2	YES	ORCHESTRALE D17057	ETNICA - PHONICA
1	**1755259**	5000/5440W 230/240V	575	3	YES	ORCHESTRALE D17107	ETNICA - PHONICA

RESISTENZE ORCHESTRALE
HEATING ELEMENTS ORCHESTRALE
HEIZKÖRPER ORCHESTRALE
RESISTENCIAS ORCHESTRALE

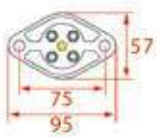

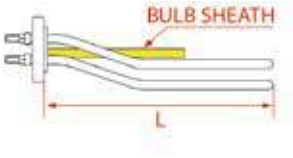

1186179

1186606

Photo	LF Code	Watt - Volt	L (mm)	Groups	Bulb sheath	Suitable for	For machine model
1	**1755605**	2600W 110V	320	2	YES	ORCHESTRALE D17050	ETNICA - PHONICA
1	**1755071**	5000W 230/240V	500	3	YES	ORCHESTRALE D17106	ETNICA - PHONICA
1	**1755606**	3700W 110V	580	3	NO	ORCHESTRALE D17100	ETNICA - PHONICA

PAVONI

RESISTENZE PAVONI
HEATING ELEMENTS PAVONI
HEIZKÖRPER PAVONI
RESISTENCIAS PAVONI

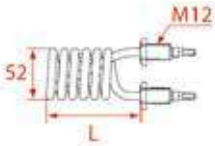

Photo	LF Code	Watt - Volt	L (mm)	Groups	Suitable for	For machine model
1	**5501288**	900W 230V	56	1	PAVONI 0P188150158	EURO BAR

RESISTENZE PAVONI
HEATING ELEMENTS PAVONI
HEIZKÖRPER PAVONI
RESISTENCIAS PAVONI

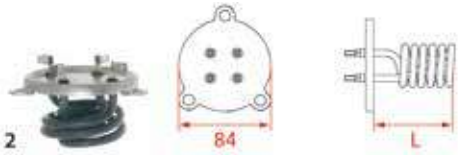

Photo	LF Code	Watt - Volt	L (mm)	Groups	Suitable for	For machine model
1	**1755050**	920/1000W 230/240V	46	1	PAVONI 331335	EUROPICCOLA - PROFESSIONAL - ROMANTICA - STRADIVARI
1	**1755166**	1000W 120V	46	1	PAVONI 331334	EUROPICCOLA - PROFESSIONAL - ROMANTICA - STRADIVARI
2	**1755059**	1120W 230V	50	1	PAVONI 331336	MIGNON
2	**1755167**	1200W 120V	45	1	PAVONI 331337	MIGNON

RESISTENZE PAVONI
HEATING ELEMENTS PAVONI
HEIZKÖRPER PAVONI
RESISTENCIAS PAVONI

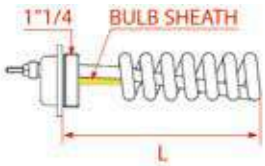

3186175

1186633

1186623

3186010

Photo	LF Code	Watt - Volt	L (mm)	Groups	Bulb sheath	Suitable for	For machine model
1	**1755062**	1500W 230V	140	1	NO	PAVONI 331145	PAB

RESISTENZE PAVONI
HEATING ELEMENTS PAVONI
HEIZKÖRPER PAVONI
RESISTENCIAS PAVONI

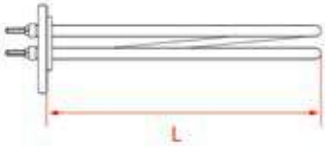

1786006

1186584

1186635

Photo	LF Code	Watt - Volt	L (mm)	Groups	Suitable for	For machine model
1	**1755054**	1500W 230V	130	1	PAVONI 331112	CAFE - PUB
1	**1755771**	1500W 110V	125	1	PAVONI 331121	CAFE - PUB

RESISTENZE PAVONI
HEATING ELEMENTS PAVONI
HEIZKÖRPER PAVONI
RESISTENCIAS PAVONI

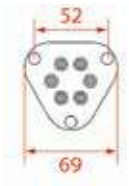

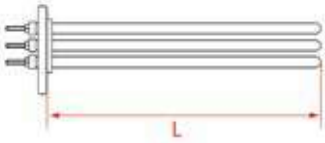

1786006

1186584

1186635

Photo	LF Code	Watt - Volt	L (mm)	Groups	Suitable for	For machine model
1	**1755163**	3000W 230/380V	237	2	PAVONI 331113	CAFE - PUB
1	**1755772**	2000W 110V	240	2	PAVONI 331119	CAFE - PUB

RESISTENZE PAVONI
HEATING ELEMENTS PAVONI
HEIZKÖRPER PAVONI
RESISTENCIAS PAVONI

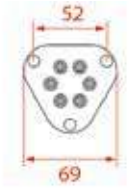

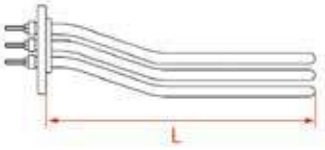

1786006

1186584

1186635

Photo	LF Code	Watt - Volt	L (mm)	Groups	Suitable for	For machine model
1	**1755161**	3000W 230/380V	240	2	PAVONI 331120	PUNO - PTRE - P90
1	**1755162**	4000W 220/380V	285	3	PAVONI 331129	PUNO - PTRE - P90

RESISTENZE PAVONI
HEATING ELEMENTS PAVONI
HEIZKÖRPER PAVONI
RESISTENCIAS PAVONI

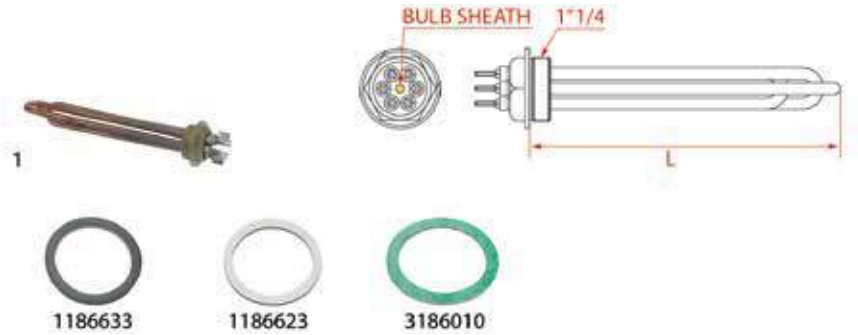

Photo	LF Code	Watt - Volt	L (mm)	Groups	Bulb sheath	Suitable for	For machine model
1	**3455332**	3000W 220/380V	230	2	NO	PAVONI 331106	BART
1	**5500269**	4500W 220/380V	280	3	NO	PAVONI 331107	BART

RESISTENZE PAVONI
HEATING ELEMENTS PAVONI
HEIZKÖRPER PAVONI
RESISTENCIAS PAVONI

Photo	LF Code	Watt - Volt	L (mm)	Groups	Bulb sheath	Suitable for	For machine model
1	**1755055**	2630/3130W 220/240V	235	2	YES	PAVONI 331160	BAR - CAFE - HOTEL
1	**1755056**	4000/4760W 220/240V	310	2	YES	PAVONI 331153	BAR - CAFE - HOTEL
1	**1755057**	5455/5950W 230/240V	400	3	YES	PAVONI 331154	BAR - CAFE - HOTEL

PROMAC

RESISTENZE PROMAC
HEATING ELEMENTS PROMAC
HEIZKÖRPER PROMAC
RESISTENCIAS PROMAC

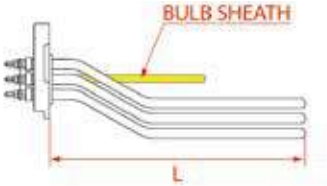

Photo	LF Code	Watt - Volt	L (mm)	Groups	Bulb sheath	Suitable for	For machine model
1	**1755182**	3000W 220/380V	230	2	YES	PROMAC 33323300	GREEN - COMPACT
1	**1755048**	4300W 230/400V	375	3	YES	PROMAC 33323430	GREEN - COMPACT
1	**1755049**	6000W 230V	400	4	YES	PROMAC 33323600	GREEN - COMPACT

RESISTENZE PROMAC
HEATING ELEMENTS PROMAC
HEIZKÖRPER PROMAC
RESISTENCIAS PROMAC

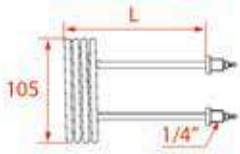

Photo	LF Code	Watt - Volt	L (mm)	Groups	Suitable for	For machine model
1	**1755801**	1700W 230V	190	1	PROMAC 33122017	CLUB

RANCILIO

RESISTENZE RANCILIO
HEATING ELEMENTS RANCILIO
HEIZKÖRPER RANCILIO
RESISTENCIAS RANCILIO

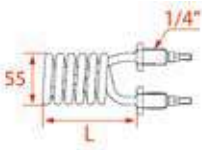

3060608

1755006

Photo	LF Code	Watt - Volt	L (mm)	Groups	Suitable for	For machine model
1	**1755046**	1100W 230V	60	1	RANCILIO 33122014	SILVIA - NANCY - AUNDREY - BETSY - FANTASY

RESISTENZE RANCILIO
HEATING ELEMENTS RANCILIO
HEIZKÖRPER RANCILIO
RESISTENCIAS RANCILIO

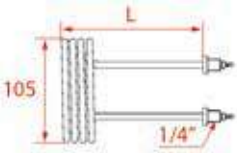

3060608

Photo	LF Code	Watt - Volt	L (mm)	Groups	Suitable for	For machine model
1	**1755801**	1700W 230V	190	1	RANCILIO 33122017	S20 - EPOCA

RESISTENZE RANCILIO
HEATING ELEMENTS RANCILIO
HEIZKÖRPER RANCILIO
RESISTENCIAS RANCILIO

Photo	LF Code	Watt - Volt	L (mm)	Groups	Bulb sheath	Suitable for	For machine model
1	**3355453**	2100W 220V	210	1	M10	RANCILIO 33322022	S20
1	**1755182**	3000W 220/380V	230	2	YES	RANCILIO 33323300	CLASSE10 - CLASSE6 - CLASSE6 LEVA - CLASSE7 - CLASSE8
1	**1755777**	2700W 110V	235	2	M10	RANCILIO 33311028	EPOCA - MILLENNIUM - S20 - Z11
1	**3355454**	3900W 220V	390	3	M10	RANCILIO 33322040	Z11 - S20 - MILLENNIUM
1	**1755048**	4300W 230/400V	375	3	YES	RANCILIO 33323430	CLASSE10 - CLASSE6 - CLASSE6 LEVA - CLASSE7 - CLASSE8
1	**3355455**	4500W 220V	390	4	NO	RANCILIO 33322046	S20
1	**1755183**	6000W 230/380V	395	4	M10	RANCILIO 33322065	MILLENIUM - Z11
1	**1755049**	6000W 230V	400	4	YES	RANCILIO 33323600	CLASSE10 - CLASSE6 - CLASSE6 LEVA - CLASSE8 - CLASSE9

RENEKA

RESISTENZE RENEKA
HEATING ELEMENTS RENEKA
HEIZKÖRPER RENEKA
RESISTENCIAS RENEKA

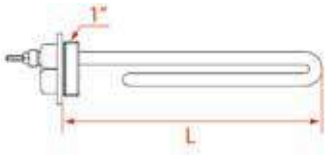

Photo	LF Code	Watt - Volt	L (mm)	Groups	Suitable for	For machine model
1	**1755623**	1250/1450W 220/240V	160	1	RENEKA 5722240	AMICI

RESISTENZE RENEKA
HEATING ELEMENTS RENEKA
HEIZKÖRPER RENEKA
RESISTENCIAS RENEKA

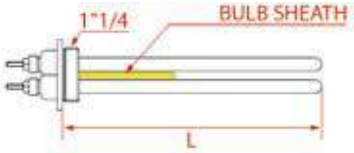

Photo	LF Code	Watt - Volt	L (mm)	Groups	Bulb sheath	Suitable for	For machine model
1	**1755214**	3100W 230V	325	2	YES	RENEKA 9215366	MOSAIC

RESISTENZE RENEKA
HEATING ELEMENTS RENEKA
HEIZKÖRPER RENEKA
RESISTENCIAS RENEKA

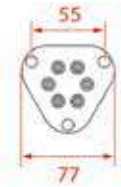

Photo	LF Code	Watt - Volt	L (mm)	Groups	Suitable for	For machine model
1	**1455025**	2100W 220V	175	1	RENEKA 9005365	LC - VIVA - VIVAE - VIVAS - XL - XLPALLAS
1	**1455027**	3800W 220V	330	2	RENEKA 9005367	PLUS - PRESTIGE - VIVA - VIVAE - VIVAS - XL - XLPALLAS
1	**1455024**	4000W 230V	550	3	RENEKA 9505354	LC - PLUS - PRESTIGE - VIVA - VIVAE - VIVAS - XL

ROYAL

RESISTENZE ROYAL
HEATING ELEMENTS ROYAL
HEIZKÖRPER ROYAL
RESISTENCIAS ROYAL

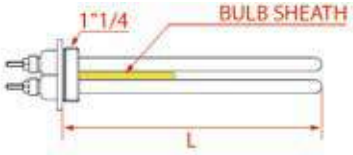

Photo	LF Code	Watt - Volt	L (mm)	Groups	Bulb sheath	Suitable for	For machine model
1	**1755208**	3300W 230V	370	2	YES	ROYAL 5050220	---
1	**1755209**	4000W 230V	495	3	YES	ROYAL 5050230	---

RESISTENZE ROYAL
HEATING ELEMENTS ROYAL
HEIZKÖRPER ROYAL
RESISTENCIAS ROYAL

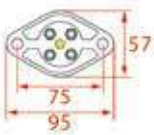

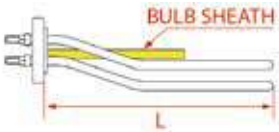

1186179

1186606

Photo	LF Code	Watt - Volt	L (mm)	Groups	Bulb sheath	Suitable for	For machine model
1	**1755210**	3500W 230V	340	2	YES	ROYAL 5050720	DIADEMA - SYNCHRO
1	**1755211**	5200W 230V	510	3	YES	ROYAL 5050730	DIADEMA - SYNCHRO

SAB ITALIA

RESISTENZE SAB ITALIA
HEATING ELEMENTS SAB ITALIA
HEIZKÖRPER SAB ITALIA
RESISTENCIAS SAB ITALIA

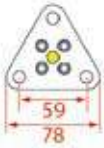

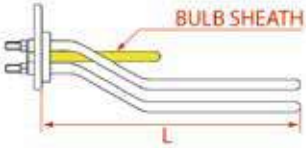

1186634

1186538

1186621

Photo	LF Code	Watt - Volt	L (mm)	Groups	Bulb sheath	Suitable for	For machine model
1	**1755330**	1800W 230V	170	1	NO	SAB ITALIA SV1GR002	E96 - MODERNA
1	**1755331**	3000W 230V	335	2	NO	SAB ITALIA SV2GR003	ELLIPSE - E96 - JOLLY - MODERNA
1	**1755213**	5000W 230V	500	3	NO	SAB ITALIA SV3GR002	ELLIPSE - E96 - JOLLY - MODERNA

SAECO

RESISTENZE SAECO
HEATING ELEMENTS SAECO
HEIZKÖRPER SAECO
RESISTENCIAS SAECO

1

2

3

1186366

Photo	LF Code	Watt - Volt	L (mm)	Groups	Suitable for	For machine model
1	**1755130**	1000W 230V	---	1	SAECO 288140458	CAFECREMA - CAFENOVA - INCANTO - TREVI
2	**1755826**	80W 240V	ø 12x55	1-2-3-4	SAECO WGADM2125/01	AROMA
3	**5501288**	900W 230V	56	1	SAECO 188150358	ARMONIA - AROMA - ESPRESSODREAM - GRAN-CREMA - IDEA
3	**1755298**	900W 230V	50	1	SAECO 11024000	POEMIA

RESISTENZE SAECO
HEATING ELEMENTS SAECO
HEIZKÖRPER SAECO
RESISTENCIAS SAECO

1

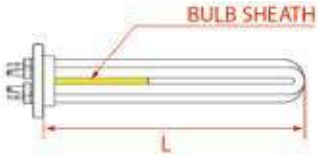

1786006

1186584

1186635

Photo	LF Code	Watt - Volt	L (mm)	Groups	Bulb sheath	Suitable for	For machine model
1	**1755008**	2500W 220/380V	220	2	YES	SAECO ES9190.271.00A	AROMA COMPACT
1	**1755056**	4000/4760W 220/240V	310	2	YES	SAECO 11003362	AROMA
1	**1755270**	5465W 230V	400	3	YES	SAECO 11003363	AROMA

Resistenze
Heating elements
Heizkörper
Resistencias

RESISTENZE SAECO
HEATING ELEMENTS SAECO
HEIZKÖRPER SAECO
RESISTENCIAS SAECO

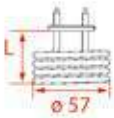

Photo	LF Code	Watt - Volt	L (mm)	Groups	Suitable for	For machine model
1	**1755302**	1000W 230V	58	1	SAECO 11001002	NINA

SAN MARCO

RESISTENZE SAN MARCO
HEATING ELEMENTS SAN MARCO
HEIZKÖRPER SAN MARCO
RESISTENCIAS SAN MARCO

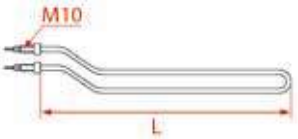

Photo	LF Code	Watt - Volt	L (mm)	Groups	Suitable for	For machine model
1	**1755196**	1000W 220V	205	1	SAN MARCO	OLD MODELS - MODELLI VECCHI
1	**1755197**	1300W 220V	380	2	SAN MARCO	OLD MODELS - MODELLI VECCHI
1	**1755198**	1850W 220V	515	3	SAN MARCO	OLD MODELS - MODELLI VECCHI

RESISTENZE SAN MARCO
HEATING ELEMENTS SAN MARCO
HEIZKÖRPER SAN MARCO
RESISTENCIAS SAN MARCO

1

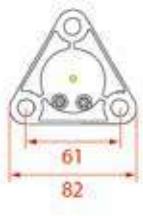

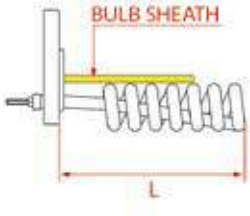

1186637

Photo	LF Code	Watt - Volt	L (mm)	Groups	Bulb sheath	Suitable for	For machine model
1	**1755203**	1750W 220V	125	1	NO	SAN MARCO 108245	85 PRACTICALE - 85 PRACTICALS
1	**1755781**	1750W 110V	120	1	NO	SAN MARCO 108245A	85 PRACTICALE - 85 PRACTICALS

RESISTENZE SAN MARCO
HEATING ELEMENTS SAN MARCO
HEIZKÖRPER SAN MARCO
RESISTENCIAS SAN MARCO

1

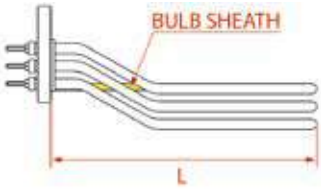

1186637

Photo	LF Code	Watt - Volt	L (mm)	Groups	Bulb sheath	Suitable for	For machine model
1	**1755201**	3000W 230/400V	375	2-4	YES	SAN MARCO 108143	LEVA - NEW 105 - 100 - 105 - 85 - 95
1	**1755126**	3500W 230/400V	375	2-4	YES	SAN MARCO 108630	LEVA - NEW 105 - 100 - 105 - 85 - 95
1	**1755202**	4500W 230V	545	3	YES	SAN MARCO 108141	LEVA - NEW 105 - 100 - 105 - 85 - 95
1	**1755106**	5500W 230/400V	560	3	YES	SAN MARCO 108632	LEVA - NEW 105 - 100 - 105 - 85 - 95

RESISTENZE SAN MARCO
HEATING ELEMENTS SAN MARCO
HEIZKÖRPER SAN MARCO
RESISTENCIAS SAN MARCO

1

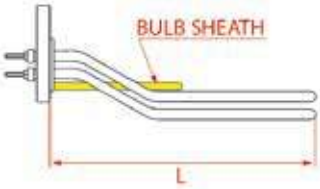

1186637

Photo	LF Code	Watt - Volt	L (mm)	Groups	Bulb sheath	Suitable for	For machine model
1	**1755114**	3000W 230V	375	2-4	YES	SAN MARCO 108461	LEVA - NEW 105 - 100 - 105 - 85 - 95
1	**1755105**	4000W 230V	550	3	YES	SAN MARCO 108462	LEVA - NEW 105 - 100 - 105 - 85 - 95

RESISTENZE SAN MARCO
HEATING ELEMENTS SAN MARCO
HEIZKÖRPER SAN MARCO
RESISTENCIAS SAN MARCO

1

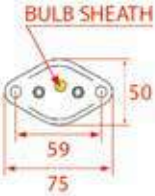

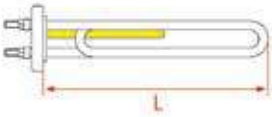

1186608

1186156

1786215

Photo	LF Code	Watt - Volt	L (mm)	Groups	Bulb sheath	Suitable for	For machine model
1	**1755784**	2000W 230V	180	1	YES	SAN MARCO 108414B	100 PRACTICALE - 100 PRACTI-CALS - 105 - 95 PRACTICALE

RESISTENZE SAN MARCO
HEATING ELEMENTS SAN MARCO
HEIZKÖRPER SAN MARCO
RESISTENCIAS SAN MARCO

1

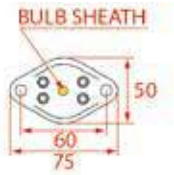

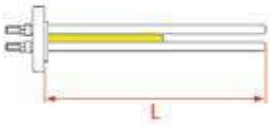

1186637

Photo	LF Code	Watt - Volt	L (mm)	Groups	Bulb sheath	Suitable for	For machine model
1	**1755785**	3000W 230V	335	2	YES	SAN MARCO 108350	100SPRINT - 105COMPACT - 85SPRINT - 95SPRINT

RESISTENZE SAN MARCO
HEATING ELEMENTS SAN MARCO
HEIZKÖRPER SAN MARCO
RESISTENCIAS SAN MARCO

1

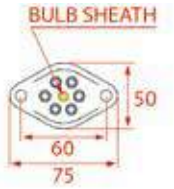

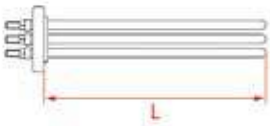

1186637

Photo	LF Code	Watt - Volt	L (mm)	Groups	Bulb sheath	Suitable for	For machine model
1	**1755783**	4500W 230/400V	330	2	NO	SAN MARCO 108351	100SPRINT - 105COMPACT - 85SPRINT - 95SPRINT

SANREMO

RESISTENZE SANREMO
HEATING ELEMENTS SANREMO
HEIZKÖRPER SANREMO
RESISTENCIAS SANREMO

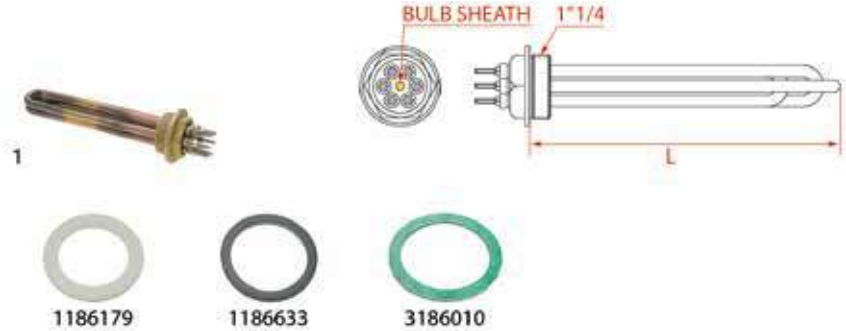

Photo	LF Code	Watt - Volt	L (mm)	Groups	Bulb sheath	Suitable for	For machine model
1	**5056509**	1950W 230V	175	1	YES	SANREMO 10455050	CAPRI - MILANO LX - VENEZIA - ZOE
1	**5019887**	2400W 380V	170	1	YES	SANREMO 10455060	CAPRI - ZOE
1	**5021939**	2700W 380V	325	2	YES	SANREMO 10455052	AMALFI - CAPRI - MILANO LX - PISA - TORINO - VENEZIA
1	**1455065**	4500W 380V	325	2	YES	SANREMO 10455080	AMALFI - CAPRI - MILANO LX - PISA - TORINO - VENEZIA
1	**1455066**	5100W 380V	460	3	YES	SANREMO 10455054	MILANO LX - PISA - TORINO - VENEZIA - VERONA - ZOE

SCALA

RESISTENZE SCALA
HEATING ELEMENTS SCALA
HEIZKÖRPER SCALA
RESISTENCIAS SCALA

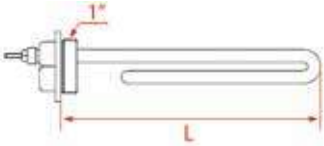

Photo	LF Code	Watt - Volt	L (mm)	Groups	Suitable for	For machine model
1	**1755348**	1350W 220V	130	1	SCALA C-0520	BUTTERFLY

RESISTENZE SCALA
HEATING ELEMENTS SCALA
HEIZKÖRPER SCALA
RESISTENCIAS SCALA

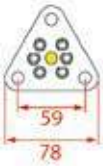

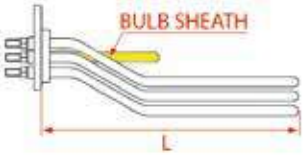

Photo	LF Code	Watt - Volt	L (mm)	Groups	Bulb sheath	Suitable for	For machine model
1	**1755040**	2200W 230V	135	1	YES	SCALA C-0353	CARMEN
1	**5053881**	2500W 230V	185	2	YES	SCALA C-0527	EROICA
1	**1755041**	3500W 230V	340	2	YES	SCALA C-0356	CARMEN - IRIS - NORMA
1	**1755045**	4500W 230V	540	3	YES	SCALA C-0358	CARMEN - IRIS

SPAZIALE

RESISTENZE SPAZIALE
HEATING ELEMENTS SPAZIALE
HEIZKÖRPER SPAZIALE
RESISTENCIAS SPAZIALE

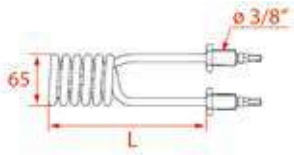

Photo	LF Code	Watt - Volt	L (mm)	Groups	Suitable for	For machine model
1	**1755086**	1250W 220V	195	1	SPAZIALE 07478	S1 - VIVALDI

RESISTENZE SPAZIALE
HEATING ELEMENTS SPAZIALE
HEIZKÖRPER SPAZIALE
RESISTENCIAS SPAZIALE

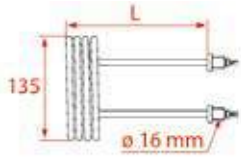

Photo	LF Code	Watt - Volt	L (mm)	Groups	Suitable for	For machine model
1	**1755226**	2700W 220V	190	1	SPAZIALE 00425	RAPID - SPAZIO - S5 COMPACT

RESISTENZE SPAZIALE
HEATING ELEMENTS SPAZIALE
HEIZKÖRPER SPAZIALE
RESISTENCIAS SPAZIALE

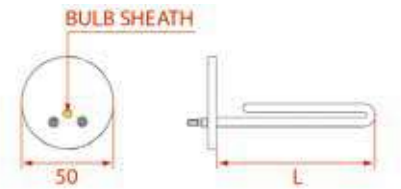

Photo	LF Code	Watt - Volt	L (mm)	Groups	Bulb sheath	Suitable for	For machine model
1	**1755081**	800W 230V	155	1	YES	SPAZIALE 07356	S1 - VIVALDI

RESISTENZE SPAZIALE
HEATING ELEMENTS SPAZIALE
HEIZKÖRPER SPAZIALE
RESISTENCIAS SPAZIALE

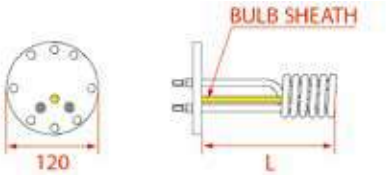

Photo	LF Code	Watt - Volt	L (mm)	Groups	Bulb sheath	Suitable for	For machine model
1	**1755084**	2000W 220V	250	1	YES	SPAZIALE 02541	NEW

RESISTENZE SPAZIALE
HEATING ELEMENTS SPAZIALE
HEIZKÖRPER SPAZIALE
RESISTENCIAS SPAZIALE

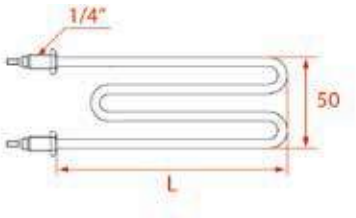

Photo	LF Code	Watt - Volt	L (mm)	Groups	Suitable for	For machine model
1	**1755701**	1250W 220V	138	1	SPAZIALE 00806	PROFESSIONALE

RESISTENZE SPAZIALE
HEATING ELEMENTS SPAZIALE
HEIZKÖRPER SPAZIALE
RESISTENCIAS SPAZIALE

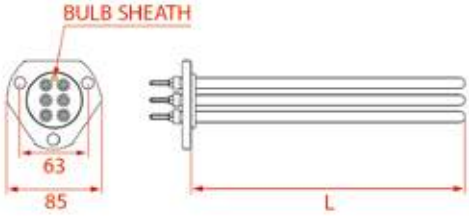

Photo	LF Code	Watt - Volt	L (mm)	Groups	Bulb sheath	Suitable for	For machine model
1	**1755221**	2800W 220/380V	355	2	YES	SPAZIALE	NEW - SELETRON PLUS - SUPER 3000 - S3 - S40 - S5
1	**1755087**	2800W 230V	345	2	YES	SPAZIALE 05504	NEW - SELETRON PLUS - SUPER 3000 - S3 - S40 - S5
1	**1755080**	3500W 230V	345	2	YES	SPAZIALE 01724	NEW - SELETRON PLUS - SUPER 3000 - S3 - S40 - S5

Photo	LF Code	Watt - Volt	L (mm)	Groups	Bulb sheath	Suitable for	For machine model
1	**1755090**	4800W 220V	340 NICKEL	2	YES	SPAZIALE 07820	S5 COMPACT
1	**1755222**	3800W 220/380V	570	3	YES	SPAZIALE	NEW - SELETRON PLUS - SUPER 3000 - S3 - S40 - S5
1	**1755093**	3800W 230V	545	3	YES	SPAZIALE 05505	NEW - SELETRON PLUS - SUPER 3000 - S3 - S40 - S5
1	**1755094**	4800W 230V	545 NICKEL	3	YES	SPAZIALE 02231	S5 COMPACT
1	**1755085**	5800W 230V	560	3-4	YES	SPAZIALE 05806	NEW - SELETRON PLUS - SUPER 3000 - S3 - S40 - S5

SPINEL

RESISTENZE SPINEL
HEATING ELEMENTS SPINEL
HEIZKÖRPER SPINEL
RESISTENCIAS SPINEL

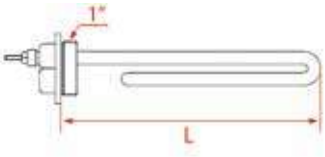

Photo	LF Code	Watt - Volt	L (mm)	Groups	Suitable for	For machine model
1	**1755276**	800W 220V	100	1	SPINEL SR.000.072.004	ESSELUX - MINIMINILUX - UNOLUX

RESISTENZE SPINEL
HEATING ELEMENTS SPINEL
HEIZKÖRPER SPINEL
RESISTENCIAS SPINEL

Photo	LF Code	Watt - Volt	L (mm)	Groups	Bulb sheath	Suitable for	For machine model
1	**1755603**	1300W 230V	105	1-2-3	NO	SPINEL SR.000.072.003	DUELUX - DUETTOLUX - RONDOLUX - TRELUX

UNIC

RESISTENZE UNIC
HEATING ELEMENTS UNIC
HEIZKÖRPER UNIC
RESISTENCIAS UNIC

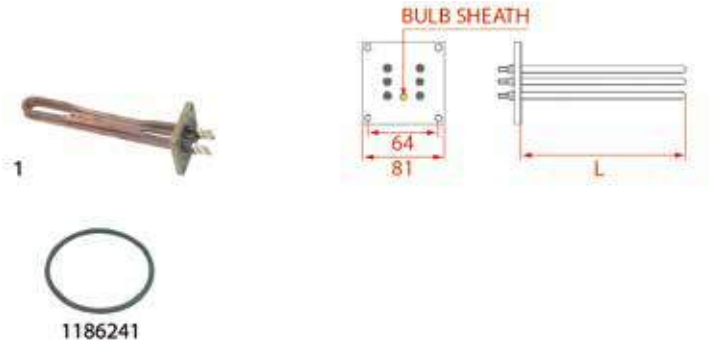

Photo	LF Code	Watt - Volt	L (mm)	Groups	Bulb sheath	Suitable for	For machine model
1	**1755396**	2730W 230/400V	235	2	YES	UNIC 29811	---
1	**1755397**	4370W 220/380V	280	2	YES	UNIC 29812	---

VFA EXPRES

RESISTENZE VFA
HEATING ELEMENTS VFA
HEIZKÖRPER VFA
RESISTENCIAS VFA

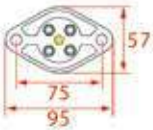

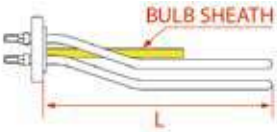

1186179

1186606

Photo	LF Code	Watt - Volt	L (mm)	Groups	Bulb sheath	Suitable for	For machine model
1	**1755102**	1800W 220V	240	1	NO	VFA	---
1	**1755107**	2600W 220V	325	2	YES	VFA	---
1	**1755108**	3700W 220V	455	3	YES	VFA	---

VIBIEMME

RESISTENZE VIBIEMME
HEATING ELEMENTS VIBIEMME
HEIZKÖRPER VIBIEMME
RESISTENCIAS VIBIEMME

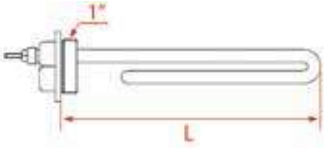

1186993

1186627

Photo	LF Code	Watt - Volt	L (mm)	Groups	Suitable for	For machine model
1	**1755281**	600W 230V	95	1	VIBIEMME ELETRESD60230	DOMOBARJUNIOR
1	**1755284**	800W 230V	130	1	VIBIEMME ELETRESD80022	CHIMAERA - DOMOBARSUPER - REPLICA
1	**1755278**	1200W 230V	95	1	VIBIEMME ELETRESD12230	DOMOBARJUNIOR - DOMOBARSUPER
1	**1755348**	1350W 220V	130	1	VIBIEMME ELETRESD1422	DOMOBAR

RESISTENZE VIBIEMME
HEATING ELEMENTS VIBIEMME
HEIZKÖRPER VIBIEMME
RESISTENCIAS VIBIEMME

Photo	LF Code	Watt - Volt	L (mm)	Groups	Bulb sheath	Suitable for	For machine model
1	**1755285**	1600W 230V	95	1	NO	VIBIEMME ELETRESD1625	DOMOBARJUNIOR
1	**1755279**	1800W 230V	140	1	NO	VIBIEMME ELETRESSM1822	DOMOBARSUPER - DOSAPLUS - KOMETA - LOLLO

RESISTENZE VIBIEMME
HEATING ELEMENTS VIBIEMME
HEIZKÖRPER VIBIEMME
RESISTENCIAS VIBIEMME

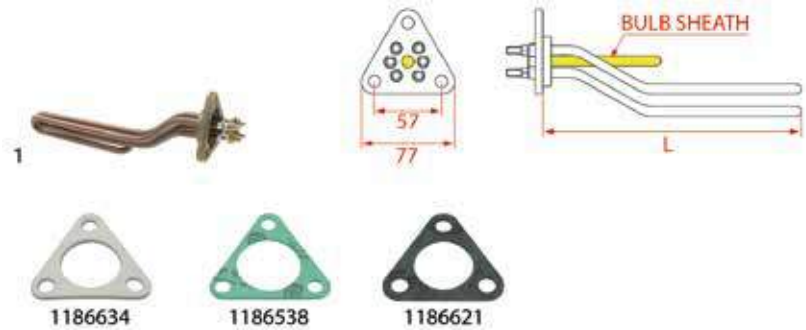

Photo	LF Code	Watt - Volt	L (mm)	Groups	Bulb sheath	Suitable for	For machine model
1	**1755283**	2700W 230V	250	2	NO	VIBIEMME ELETRE-S2G2722	DOSAPLUS - KOMETA - MINIMAX - SILVER
1	**1755280**	3500W 220V	250	2	NO	VIBIEMME ELETRE-SMI3522	CHIMAERA - REPLICA
1	**1755282**	3500W 380V	330	2	NO	VIBIEMME ELETRE-S2G3538	CUBO - EVOLUTION - MERCURY - REPLICA - REVOLUTION

Photo	LF Code	Watt - Volt	L (mm)	Groups	Bulb sheath	Suitable for	For machine model
1	**1755228**	4000W 230V	330	2	NO	VIBIEMME ELETRE-S2G4023	DOSAPLUS - EVOLUTION - KOME-TA - LOLLO - MERCURY
1	**1755277**	4500W 380V	460	3	NO	VIBIEMME ELETRE-S3G4538	CUBO - EVOLUTION - MERCURY - REPLICA - REVOLUTION
1	**1755003**	5000W 230V	450	3-4	NO	VIBIEMME ELETRE-S3G5023	DOSAPLUS - EVOLUTION - KOME-TA - LOLLO - MERCURY

VICTORIA ARDUINO

RESISTENZE VICTORIA ARDUINO
HEATING ELEMENTS VICTORIA ARDUINO
HEIZKÖRPER VICTORIA ARDUINO
RESISTENCIAS VICTORIA ARDUINO

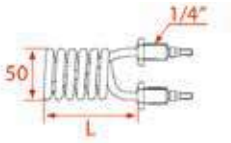

Photo	LF Code	Watt - Volt	L (mm)	Groups	Suitable for	For machine model
1	**1755023**	1000W 230V	65	1	VICTORIA ARDUINO 14100001	VENUSFAMILY

RESISTENZE VICTORIA ARDUINO
HEATING ELEMENTS VICTORIA ARDUINO
HEIZKÖRPER VICTORIA ARDUINO
RESISTENCIAS VICTORIA ARDUINO

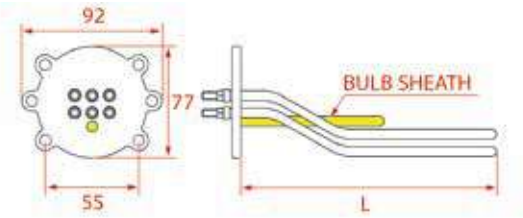

1186638

1186409

Photo	LF Code	Watt - Volt	L (mm)	Groups	Bulb sheath	Suitable for	For machine model
1	**1755142**	3000W 220/380V	345	2	NO	VICTORIA ARDUINO 14100011	ATHENALEVA - ATHENAS
1	**1755141**	4500W 220/380V	345	2	NO	VICTORIA ARDUINO 14100031	ADONIS
1	**1755143**	5000W 220V	575	3	NO	VICTORIA ARDUINO 14100012	ADONIS - ATHENALEVA

RESISTENZE VICTORIA ARDUINO
HEATING ELEMENTS VICTORIA ARDUINO
HEIZKÖRPER VICTORIA ARDUINO
RESISTENCIAS VICTORIA ARDUINO

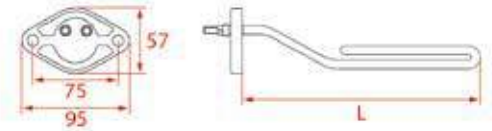

1186179

1186606

Photo	LF Code	Watt - Volt	L (mm)	Groups	Suitable for	For machine model
1	**5035292**	1800W 230V	300	2	VICTORIA ARDUINO 41400001	VENUSBAR - VENUSCENTURY
1	**5016814**	2400W 230V	375	3	VICTORIA ARDUINO 41400002	VENUSBAR

VISACREM

RESISTENZE VISACREM
HEATING ELEMENTS VISACREM
HEIZKÖRPER VISACREM
RESISTENCIAS VISACREM

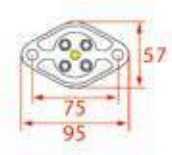

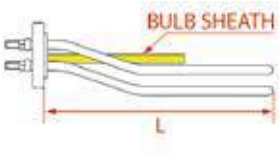

1186179

1186606

Photo	LF Code	Watt - Volt	L (mm)	Groups	Bulb sheath	Suitable for	For machine model
1	**1755136**	3000W 230V	250	1	YES	VISACREM 08024804	BRAVA - NERA - PALANCA - V6
1	**1755107**	2600W 220V	325	2	YES	VISACREM 02212439	BRAVA - NERA - PALANCA - V6
1	**1755210**	3500W 230V	340	2	YES	VISACREM 08148002	BRAVA - NERA - PALANCA - V6
1	**1755108**	3700W 220V	455	3	YES	VISACREM 02212538	BRAVA - NERA - PALANCA - V6
1	**1755109**	5000W 220V	660	4	NO	VISACREM 02212637	BRAVA - NERA - PALANCA - V6

WEGA

RESISTENZE WEGA
HEATING ELEMENTS WEGA
HEIZKÖRPER WEGA
RESISTENCIAS WEGA

Photo	LF Code	Watt - Volt	L (mm)	Groups	Suitable for	For machine model
1	**1755257**	1000/1090W 230/240V	105	1-2-3-4	WEGA WY17201002	CONCEPT
1	**1755603**	1300W 230V	105	1	WEGA WY17201	AIRY - ANTARES - ATLAS - MI-NINOVA - NOVA - ORION
1	**1755607**	1200W 110V	100	1	WEGA WY17200	MININOVA
2	**1755256**	150W 230V	ø 6.5x50 mm	1-2-3-4	WEGA WY17507001	CONCEPT

RESISTENZE WEGA
HEATING ELEMENTS WEGA
HEIZKÖRPER WEGA
RESISTENCIAS WEGA

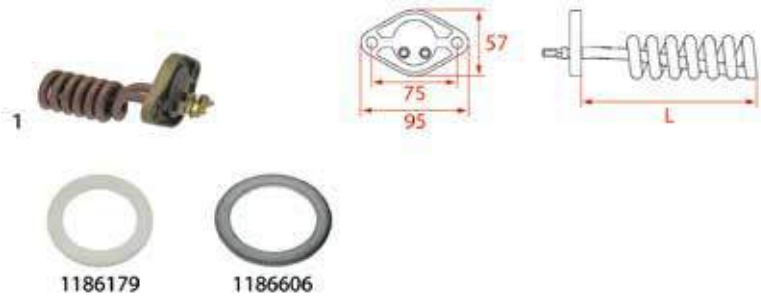

Photo	LF Code	Watt - Volt	L (mm)	Groups	Suitable for	For machine model
1	**1755220**	1500W 230V	110	1	WEGA WY17011	AIRY - ATLAS - COLOSSEUM - ESPRESSA - EURO 2000

RESISTENZE WEGA
HEATING ELEMENTS WEGA
HEIZKÖRPER WEGA
RESISTENCIAS WEGA

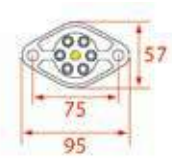

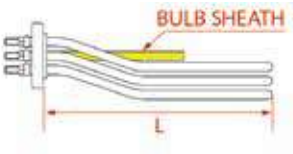

Photo	LF Code	Watt - Volt	L (mm)	Groups	Bulb sheath	Suitable for	For machine model
1	**1755065**	2000/2177W 230/240V	180	1	YES	WEGA WY17006	AIRY - ATLAS - COLOSSEUM - ESPRESSA - EURO 2000
1	**1755608**	2700/2940W 230/240V	180	1	YES	WEGA WY17012	AIRY - ATLAS - ATLAS 10 - COLOSSEUM - ESPRESSA
1	**1755273**	2700W 120V	170	1	NO	WEGA WY17016	PEGASO
1	**1755615**	2600/2831W 230/240V	315	2	YES	WEGA WY17054	AIRY - ATLAS - COLOSSEUM - ESPRESSA - EURO 2000
1	**1755215**	3000/3266W 230/240V	315	2	YES	WEGA WY17058	CONCEPT
1	**1755258**	3400/3700W 230/240V	320	2	YES	WEGA WY17059	AIRY - ATLAS - ATLAS 10 - COLOSSEUM - ESPRESSA
1	**1755070**	4000W 230/240V	310	2	YES	WEGA WY17057	AIRY - ATLAS - COLOSSEUM - ESPRESSA - EURO 2000
1	**1755259**	5000/5440W 230/240V	575	3	YES	WEGA WY17107	AIRY - ATLAS - ATLAS 10 - COLOSSEUM - ESPRESSA
1	**1755245**	6000W 220V	780	4	YES	WEGA WY17153	AIRY - ATLAS - COLOSSEUM - ESPRESSA - EURO 2000

RESISTENZE WEGA
HEATING ELEMENTS WEGA
HEIZKÖRPER WEGA
RESISTENCIAS WEGA

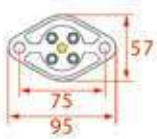

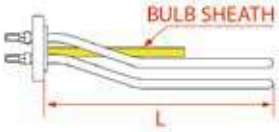

1186179

1186606

Photo	LF Code	Watt - Volt	L (mm)	Groups	Bulb sheath	Suitable for	For machine model
1	**1755604**	2000W 230/240V	175	1	YES	WEGA WY17002	AIRY - ATLAS - COLOSSEUM - ESPRESSA - EURO 2000
1	**1755601**	2000W 120V	175	1	YES	WEGA WY17001	AIRY - ATLAS - ATLAS 10 - COLOSSEUM - ESPRESSA
1	**1755602**	1700W 110V	180	1	YES	WEGA WY17000	AIRY - ATLAS - COLOSSEUM - ESPRESSA - EURO 2000
1	**1755067**	2600W 230/240V	300	2	YES	WEGA WY17051	AIRY - ATLAS - COLOSSEUM - ESPRESSA - EURO 2000
1	**1755605**	2600W 110V	320	2	YES	WEGA WY17050	AIRY - ATLAS - ATLAS 10 - COLOSSEUM - ESPRESSA
1	**1755068**	3700W 230/240V	500	3	YES	WEGA WY17101	AIRY - ATLAS - COLOSSEUM - ESPRESSA - EURO 2000
1	**1755071**	5000W 230/240V	500	3	YES	WEGA WY17106	AIRY - ATLAS - COLOSSEUM - CONCEPT - ESPRESSA
1	**1755606**	3700W 110V	580	3	NO	WEGA WY17100	AIRY - ATLAS - COLOSSEUM - ESPRESSA - EURO 2000

RIDUTTORI DI PRESSIONE
PRESSURE REDUCERS
DRUCKMINDERER
REDUCTORES DE PRESIÓN

1

2

Photo	LF Code	Notes	Suitable for	For machine model
1	**1350531**	2 BAR - ø 1/4"FF	ASTORIA/CMA 51003	ARGENTA - BRAVA - DENISE - DIVINA - DORA - GLORIA
1	**1350531**	2 BAR - ø 1/4"FF	BEZZERA 7402410	B2000 - B2000 AL - B2006 - B2006 AL - B2013 - B3000
1	**1350531**	2 BAR - ø 1/4"FF	BRASILIA 01139.4.00.09	DECURTIS - PORTOFINO - PORTOFINO LEVA - 100 - 105 - 205
1	**1350531**	2 BAR - ø 1/4"FF	CARIMALI 95.00029	---
1	**1350531**	2 BAR - ø 1/4"FF	FAEMA 2231134746	DUE - E91 - E97 - E98
1	**1350531**	2 BAR - ø 1/4"FF	NUOVA SIMONELLI 09600007	MAC2000 - MACDIGIT - PROGRAM - PROGRAMVIP
1	**1350531**	2 BAR - ø 1/4"FF	SAN MARCO 202043	LEVA - 105 - 85 - 95
1	**1350531**	2 BAR - ø 1/4"FF	VICTORIA ARDUINO 09600007	ATHENA LEVA
2	**1350701**	ø 1/2"FF	ASTORIA/CMA 26330	CK - CKE - CKX - CKXE

Rubinetti acqua-vapore KIT
KIT water-steam taps
Wasser-Dampfhäne Kit
Grifos agua-vapor en Kit

RUBINETTI ACQUA/VAPORE KIT
WATER/STEAM TAPS KIT
WASSER-DAMPFHÄHNEKIT
KIT GRIFOS AGUA/VAPOR

1

2

3

Photo	LF Code	Suitable for	For machine model
1	**1910006**	FAEMA	E61
2	**1910007**	FAEMA	DUE - E91 - E92
3	**1910008**	FAEMA	COMPACT - EXPRESS - E97 - STAR

Rubinetti di carico acqua
Water filling taps
Wasserfüllhähne
Grifos entrada agua

ASTORIA CMA

RUBINETTI DI CARICO ACQUA ASTORIA/CMA
WATER INLET TAPS ASTORIA/CMA
WASSEREINLAUFHÄHNE ASTORIA/CMA
GRIFOS CARGA AGUA ASTORIA/CMA

1

2

3

4

5

6

Photo	LF Code	Suitable for	For machine model	Notes
1	**1348459**	ASTORIA/CMA 61014	ARGENTA - BRAVA - DIVINA - GLORIA - RAPALLO - RAPALLO AL	---
2	**1348457**	ASTORIA/CMA 61006	ARGENTA - BRAVA - DIVINA - GLORIA - RAPALLO - RAPALLO AL	---
3	**1348401**	ASTORIA/CMA 61003	---	---
4	**1348456**	ASTORIA/CMA 25615	---	---
5	**1225401**	ASTORIA/CMA	---	---
6	**1225402**	ASTORIA/CMA 25202	---	---

BFC

RUBINETTI DI CARICO ACQUA BFC
WATER INLET TAPS BFC
WASSEREINLAUFHÄHNE BFC
GRIFOS CARGA AGUA BFC

1

2

Photo	LF Code	Notes	Suitable for	For machine model
1	**1348344**	3/8	BFC 0510150	---
2	**1720011**	ø 7/12 mm - H 20 mm	BFC 0510166	---

BIANCHI

RUBINETTI DI CARICO ACQUA BIANCHI
WATER INLET TAPS BIANCHI
WASSEREINLAUFHÄHNE BIANCHI
GRIFOS CARGA AGUA BIANCHI

1

Photo	LF Code	Notes	Suitable for	For machine model
1	**1358008**	---	BIANCHI 04055126	SARA - SOFIA

BRASILIA

RUBINETTI DI CARICO ACQUA BRASILIA
WATER INLET TAPS BRASILIA
WASSEREINLAUFHÄHNE BRASILIA
GRIFOS CARGA AGUA BRASILIA

1

2

3

4

5

6

Photo	LF Code	Notes	Suitable for	For machine model
1	**1348344**	3/8	BRASILIA 00145.0.10.04	---
2	**1523006**	ø 6.5/12 mm - H 16 mm	BRASILIA 18407.0.00.04	---
3	**1720011**	ø 7/12 mm - H 20 mm	BRASILIA 05595.0.00.04	---
4	**1523539**	ø 6.5/12 mm - H 16 mm	BRASILIA 00078.0.00.04	---
5	**1528036**	---	BRASILIA 02000.0.00.04	---
6	**1349027**	---	BRASILIA 18406.0.00.04	---

BRUGNETTI-AURORA

RUBINETTI DI CARICO ACQUA BRUGNETTI/AURORA
WATER INLET TAPS BRUGNETTI/AURORA
WASSEREINLAUFHÄHNE BRUGNETTI/AURORA
GRIFOS CARGA AGUA BRUGNETTI/AURORA

1

Photo	LF Code	Notes	Suitable for	For machine model
1	**1186093**	---	BRUGNETTI 000493	---

CARIMALI

RUBINETTI DI CARICO ACQUA CARIMALI
WATER INLET TAPS CARIMALI
WASSEREINLAUFHÄHNE CARIMALI
GRIFOS CARGA AGUA CARIMALI

1

2

3

4

5

Photo	LF Code	Notes	Suitable for	For machine model
1	**1348303**	---	CARIMALI 01.00502.20	SISTEMA - UNO - ECO
2	**1348201**	---	CARIMALI 01.00534	SISTEMA - UNO - ECO
3	**1523426**	ø 7.5/13 mm - H 20 mm	CARIMALI 22.00887	---
4	**1186218**	---	CARIMALI 22.00223	---
5	**1349461**	---	CARIMALI 22.00225	---

CIMBALI

RUBINETTI DI CARICO ACQUA CIMBALI
WATER INLET TAPS CIMBALI
WASSEREINLAUFHÄHNE CIMBALI
GRIFOS CARGA AGUA CIMBALI

1

2

3

4

5

6

Photo	LF Code	Notes	Suitable for	For machine model
1	**1250161**	---	CIMBALI 4831-029-417	---
2	**1250164**	---	CIMBALI 4831-117-838	---
3	**1324046**	---	CIMBALI 419-056-000	---
4	**1186353**	---	CIMBALI 419-017-018	---
5	**1186355**	---	CIMBALI 419-072-000	---
6	**1348315**	---	CIMBALI 427-026-000	---

RUBINETTI DI CARICO ACQUA CIMBALI
INLET WATER TAPS CIMBALI
WASSEREINLAUFHÄHNE CIMBALI
GRIFOS CARGA AGUA CIMBALI

1

2

3

4

5

Photo	LF Code	Notes	Suitable for	For machine model
1	**1348047**	---	CIMBALI 407-502-000	---
2	**1523417**	---	CIMBALI 2211-117-836	---
3	**1523419**	---	CIMBALI 3211-029-421	---
4	**1358004**	---	CIMBALI 922-789-000	---
5	**1523017**	---	CIMBALI 419-505-000	---

CONTI

RUBINETTI DI CARICO ACQUA CONTI
WATER INLET TAPS CONTI
WASSEREINLAUFHÄHNE CONTI
GRIFOS CARGA AGUA CONTI

1

Photo	LF Code	Notes	Suitable for	For machine model
1	**1348310**	230V	CONTI 405586	TWIN STAR2 - XEOS2

EXPOBAR

RUBINETTI DI CARICO ACQUA EXPOBAR
WATER INLET TAPS EXPOBAR
WASSEREINLAUFHÄHNE EXPOBAR
GRIFOS CARGA AGUA EXPOBAR

1

2

3

4

5

6

Photo	LF Code	Notes	Suitable for	For machine model
1	**1348058**	---	EXPOBAR 15000200	EB61 - MEGACREM - NEW ELEGANCE
2	**1358015**	---	EXPOBAR 15000210	EB61 - MEGACREM
3	**1348010**	---	EXPOBAR 30369125	---
4	**1348013**	---	EXPOBAR 30369130	---
5	**1348014**	---	EXPOBAR 30369120	---
6	**1348015**	---	EXPOBAR 30369100	---

RUBINETTI DI CARICO ACQUA EXPOBAR
INLET WATER TAPS EXPOBAR
WASSEREINLAUFHÄHNE EXPOBAR
GRIFOS CARGA AGUA EXPOBAR

1

2

3

Photo	LF Code	Notes	Suitable for	For machine model
1	**1250072**	---	EXPOBAR 30369155	---
2	**1523074**	ø 7/12 mm - H 20 mm	EXPOBAR 30369110	---
3	**1358014**	---	EXPOBAR CTAV7-26	---

FAEMA

RUBINETTI DI CARICO ACQUA FAEMA
WATER INLET TAPS FAEMA
WASSEREINLAUFHÄHNE FAEMA
GRIFOS CARGA AGUA FAEMA

1

2

3

4

5

6

Photo	LF Code	Notes	Suitable for	For machine model
1	**1186134**	---	FAEMA 4701132822	---
2	**1250161**	---	FAEMA 4831029417	---
3	**1250164**	---	FAEMA 4831117838	---
4	**1186131**	ø 17/10.4 mm - inlet ø 6 mm - H 9 mm	FAEMA 4151018538	---
5	**1348047**	---	FAEMA 407502000	---
6	**1186408**	---	FAEMA	---

RUBINETTI DI CARICO ACQUA FAEMA
INLET WATER TAPS FAEMA
WASSEREINLAUFHÄHNE FAEMA
GRIFOS CARGA AGUA FAEMA

1

2

3

4

5

6

Photo	LF Code	Notes	Suitable for	For machine model
1	**1523417**	SHORT PIN - PERNO CORTO	FAEMA 2211117836	---
1	**1523419**	LONG PIN - PERNO LUNGO	FAEMA 3211029421	---
2	**1523418**	---	FAEMA 3211113062	---
3	**1523416**	---	FAEMA	---
3	**1523017**	---	FAEMA 419505000	---
4	**1523018**	---	FAEMA 2211132290	---
5	**1358004**	---	FAEMA 922789000	---
6	**1523426**	ø 7.5/13 mm - H 20 mm	FAEMA	---

FIAMMA RST

RUBINETTI DI CARICO ACQUA FIAMMA RST
WATER INLET TAPS FIAMMA RST
WASSEREINLAUFHÄHNE FIAMMA RST
GRIFOS CARGA AGUA FIAMMA RST

1

2

3

Photo	LF Code	Notes	Suitable for	For machine model
1	**1358012**	---	FIAMMA 5.0.000.0032	PRESTIGE
2	**1358013**	3/8	FIAMMA 5.0.016.0256	---
3	**1523412**	---	FIAMMA 5.0.016.0212	---

FIORENZATO C.S.

RUBINETTI DI CARICO ACQUA FIORENZATO CS
WATER INLET TAPS FIORENZATO CS
WASSEREINLAUFHÄHNE FIORENZATO CS
GRIFOS CARGA AGUA FIORENZATO CS

1

2

3

Photo	LF Code	Notes	Suitable for	For machine model
1	**1358001**	---	FIORENZATO A2200202	DUCALE - FENICE - LIDO - PIAZZA SAN MARCO - VENEZIA
2	**1523412**	---	FIORENZATO A2200203	---
3	**1523437**	---	FIORENZATO A2200215	---

FUTURMAT-ARIETE

RUBINETTI DI CARICO ACQUA FUTURMAT
WATER INLET TAPS FUTURMAT
WASSEREINLAUFHÄHNE FUTURMAT
GRIFOS CARGA AGUA FUTURMAT

1

2

Photo	LF Code	Notes	Suitable for	For machine model
1	**1348306**	---	FUTURMAT 07466006	E61 - PALANCA - RIMINI
2	**1523503**	---	FUTURMAT 07665409	---

GAGGIA

RUBINETTI DI CARICO ACQUA GAGGIA
WATER INLET TAPS GAGGIA
WASSEREINLAUFHÄHNE GAGGIA
GRIFOS CARGA AGUA GAGGIA

1

2

3

Photo	LF Code	Notes	Suitable for	For machine model
1	**1358006**	---	GAGGIA 11006180	DECO
2	**1358005**	---	GAGGIA WGA8001033000	GD - GE - XD - XE
3	**1358007**	---	GAGGIA RB0642	---

GAGGIA SPAGNA

RUBINETTI DI CARICO ACQUA GAGGIA SPAGNA
WATER INLET TAPS GAGGIA SPAGNA
WASSEREINLAUFHÄHNE GAGGIA SPAGNA
GRIFOS CARGA AGUA GAGGIA SPAGNA

1

2

Photo	LF Code	Notes	Suitable for	For machine model
1	**1348306**	---	GAGGIA SPAGNA 07466006	BELLA - NERA - PALANCA
2	**1523503**	---	GAGGIA SPAGNA 07665409	---

GRIMAC

RUBINETTI DI CARICO ACQUA GRIMAC
WATER INLET TAPS GRIMAC
WASSEREINLAUFHÄHNE GRIMAC
GRIFOS CARGA AGUA GRIMAC

1

2

Photo	LF Code	Notes	Suitable for	For machine model
1	**1348706**	---	GRIMAC 2200600006-GR001	ECLISSE - TEN - TWENTY - ZOLAI - ZOLAII
2	**1358001**	---	GRIMAC A2200202	G11

RUBINETTI DI CARICO ACQUA GRIMAC
INLET WATER TAPS GRIMAC
WASSEREINLAUFHÄHNE GRIMAC
GRIFOS CARGA AGUA GRIMAC

1

2

3

4

5

6

Photo	LF Code	Notes	Suitable for	For machine model
1	**1523201**	ø 6.8/12 mm - H 20 mm	GRIMAC 1200300026-GR757	---
2	**1523202**	ø 6.8/12 mm - H 17.5 mm	GRIMAC GR832	---
3	**1186689**	ø 17/10.5 mm - inlet ø 6.5 mm - H 10 mm	GRIMAC GR759	---
4	**1523412**	---	GRIMAC A2200203	---
5	**1523437**	---	GRIMAC A2200215	---
6	**1523200**	---	GRIMAC GR256	---

ITALCREM

RUBINETTI DI CARICO ACQUA ITALCREM
WATER INLET TAPS ITALCREM
WASSEREINLAUFHÄHNE ITALCREM
GRIFOS CARGA AGUA ITALCREM

1

2

Photo	LF Code	Notes	Suitable for	For machine model
1	**1348306**	---	ITALCREM 07466006	CAPRI - PALANCA
2	**1523503**	---	ITALCREM 07665409	---

MAIRALI

RUBINETTI DI CARICO ACQUA MAIRALI
WATER INLET TAPS MAIRALI
WASSEREINLAUFHÄHNE MAIRALI
GRIFOS CARGA AGUA MAIRALI

1

2

Photo	LF Code	Notes	Suitable for	For machine model
1	**1348306**	---	MAIRALI 07466006	ARIANNE - GIULIETTA - PALANCA
2	**1523503**	---	MAIRALI 07665409	---

MARCFI-ANCAS

RUBINETTI DI CARICO ACQUA MARCFI-ANCAS
WATER INLET TAPS MARCFI-ANCAS
WASSEREINLAUFHÄHNE MARCFI-ANCAS
GRIFOS CARGA AGUA MARCFI-ANCAS

1

Photo	LF Code	Notes	Suitable for	For machine model
1	**1348374**	---	MAECFI-ANCAS BL-2011	---

PAVONI

RUBINETTI DI CARICO ACQUA PAVONI
WATER INLET TAPS PAVONI
WASSEREINLAUFHÄHNE PAVONI
GRIFOS CARGA AGUA PAVONI

1

2

3

4

Photo	LF Code	Notes	Suitable for	For machine model
1	**3348186**	---	PAVONI 394211	BAR - BART - PUB
2	**1348313**	---	PAVONI 31107402	BAR - BART - PUB
3	**1523431**	---	PAVONI 394751	---
4	**1186984**	---	PAVONI 314047	---

PROMAC

RUBINETTI DI CARICO ACQUA PROMAC
WATER INLET TAPS PROMAC
WASSEREINLAUFHÄHNE PROMAC
GRIFOS CARGA AGUA PROMAC

1

2

3

Photo	LF Code	Notes	Suitable for	For machine model
1	**1348807**	---	PROMAC 10060290	COMPACT - GREEN
2	**1348810**	---	PROMAC 20121012	---
3	**1348811**	---	PROMAC 23208015	---

RANCILIO

RUBINETTI DI CARICO ACQUA RANCILIO
WATER INLET TAPS RANCILIO
WASSEREINLAUFHÄHNE RANCILIO
GRIFOS CARGA AGUA RANCILIO

1

2

3

Photo	LF Code	Notes	Suitable for	For machine model
1	**1348807**	---	RANCILIO 10060290	CLASSE10 - MILLENNIUM - S20
2	**1348810**	---	RANCILIO 20121012	---
3	**1348811**	---	RANCILIO 23208015	---

ROYAL

RUBINETTI DI CARICO ACQUA ROYAL
WATER INLET TAPS ROYAL
WASSEREINLAUFHÄHNE ROYAL
GRIFOS CARGA AGUA ROYAL

1

2

Photo	LF Code	Notes	Suitable for	For machine model
1	**1348344**	3/8	ROYAL 0510150	---
2	**1720011**	ø 7/12 mm - H 20 mm	ROYAL 0510166	---

SAB ITALIA

RUBINETTI DI CARICO ACQUA SAB ITALIA
WATER INLET TAPS SAB ITALIA
WASSEREINLAUFHÄHNE SAB ITALIA
GRIFOS CARGA AGUA SAB ITALIA

1

2

Photo	LF Code	Notes	Suitable for	For machine model
1	**1348344**	3/8	SAB ITALIA	---
2	**1720011**	ø 7/12 mm - H 20 mm	SAB ITALIA SVTMV011	---

Rubinetti di carico acqua
Water filling taps
Wasserfüllhähne
Grifos entrada agua

SAECO

RUBINETTI DI CARICO ACQUA SAECO
WATER INLET TAPS SAECO
WASSEREINLAUFHÄHNE SAECO
GRIFOS CARGA AGUA SAECO

1

Photo	LF Code	Notes	Suitable for	For machine model
1	**1358005**	---	SAECO WGA8001033000	AROMA

SAN MARCO

RUBINETTI DI CARICO ACQUA SAN MARCO
WATER INLET TAPS SAN MARCO
WASSEREINLAUFHÄHNE SAN MARCO
GRIFOS CARGA AGUA SAN MARCO

1

2

3

4

Photo	LF Code	Notes	Suitable for	For machine model
1	**1348753**	---	SAN MARCO 400029	---
2	**1523523**	---	SAN MARCO 502008	---
3	**1186146**	---	SAN MARCO 205152	---
4	**1186147**	---	SAN MARCO 205262	---

SCALA

RUBINETTI DI CARICO ACQUA SCALA
WATER INLET TAPS SCALA
WASSEREINLAUFHÄHNE SCALA
GRIFOS CARGA AGUA SCALA

1

2

Photo	LF Code	Notes	Suitable for	For machine model
1	**5031092**	---	SCALA C-0414N	CARMEN - EROICA - IRIS - NORMA
2	**1358013**	3/8	SCALA C-0435	---

SPAZIALE

RUBINETTI DI CARICO ACQUA SPAZIALE
INLET WATER TAPS SPAZIALE
WASSEREINLAUFHÄHNE SPAZIALE
GRIFOS CARGA AGUA SPAZIALE

1

2

3

Photo	LF Code	Notes	Suitable for	For machine model
1	**1348067**	3/8	SPAZIALE 00237	SELETRON PLUS - S3 - S5 - S5 COMPACT - S8 - S8 COMPACT
2	**1348071**	3/8	SPAZIALE 01389	NEW - RAPID - SPAZIO - SUPER 3000
3	**1186728**	---	SPAZIALE 00222	NEW - PROFESSIONALE - RAPID - SELETRON PLUS - SPAZIO

VFA EXPRES

RUBINETTI DI CARICO ACQUA VFA
WATER INLET TAPS VFA
WASSEREINLAUFHÄHNE VFA
GRIFOS CARGA AGUA VFA

1

2

3

4

Photo	LF Code	Notes	Suitable for	For machine model
1	**1359014**	---	VFA	ELITE - MAGESTIC - SPLENDOR
2	**1523426**	ø 7.5/13 mm - H 20 mm	VFA	---
3	**1186130**	---	VFA	---
4	**1186131**	ø 17/10.4 mm - inlet ø 6 mm - H 9 mm	VFA	---

VIBIEMME

RUBINETTI DI CARICO ACQUA VIBIEMME
WATER INLET TAPS VIBIEMME
WASSEREINLAUFHÄHNE VIBIEMME
GRIFOS CARGA AGUA VIBIEMME

1

2

3

4

5

6

Photo	LF Code	Notes	Suitable for	For machine model
1	**1358010**	---	VIBIEMME RACCRUBCARLOL	CHIMAERA - EVOLUTION - LOLLO - REPLICA - REVOLUTION
2	**1348381**	---	VIBIEMME RACCRUBCAAAMN	CUBO - DOSAPLUS - MINIMAX - REPLICA
3	**1348059**	---	VIBIEMME ASSRUBCAANMER	CUBO - DOSAPLUS - KOMETA - MERCURY - MINI-MAX - REPLICA
4	**1348051**	---	VIBIEMME RACCCOVAES	---
5	**1358013**	3/8	VIBIEMME RACCDA38ANTEV	---
6	**1186131**	ø 17/10.4 mm - inlet ø 6 mm - H 9 mm	VIBIEMME RACCPOGVAESE	---

VISACREM

RUBINETTI DI CARICO ACQUA VISACREM
WATER INLET TAPS VISACREM
WASSEREINLAUFHÄHNE VISACREM
GRIFOS CARGA AGUA VISACREM

1

2

Photo	LF Code	Notes	Suitable for	For machine model
1	**1348306**	---	VISACREM 07466006	E61 - PALANCA - RIMINI
2	**1523503**	---	VISACREM 07665409	---

WEGA

RUBINETTI DI CARICO ACQUA WEGA
WATER INLET TAPS WEGA
WASSEREINLAUFHÄHNE WEGA
GRIFOS CARGA AGUA WEGA

1

2

3

4

5

6

Photo	LF Code	Notes	Suitable for	For machine model
1	**1348459**	---	WEGA WY61014	AIRY - ANTARES - ATLAS - NOVA - ORION - POLARIS
2	**1348457**	---	WEGA WY61002	AIRY - ANTARES - ATLAS - NOVA - ORION - POLARIS
3	**1348401**	---	WEGA W05166	AIRY - ANTARES - ATLAS - NOVA - ORION - POLARIS
4	**1348456**	---	WEGA WY25615	---
5	**1225401**	---	WEGA WY25201	---
6	**1225402**	---	WEGA WY25202	---

ASTORIA CMA

RUBINETTI VAPORE-ACQUA ASTORIA/CMA
TAPS STEAM-WATER ASTORIA/CMA
DAMPF-WASSERHÄHNE ASTORIA/CMA
GRIFOS VAPOR-AGUA ASTORIA/CMA

1

2

3

4

5

6

Photo	LF Code	Suitable for	For machine model
1	**1348322**	ASTORIA/CMA 56110	CK - CKX
2	**1348321**	ASTORIA/CMA 56100R	ARGENTA - DENISE - DORA - LISA - PRATIC - PRATIC NEW
3	**1348452**	ASTORIA/CMA 56100R	ARGENTA - DENISE - DORA - LISA - PRATIC - PRATIC NEW
4	**1348076**	ASTORIA/CMA 561041	GLORIA - PERLA 4D - PLUS4YOU
5	**1348077**	ASTORIA/CMA 56102R	CALYPSO - CK - CKX - DIVINA - TANYA
6	**1348451**	ASTORIA/CMA 53003	ARGENTA - CALYPSO - CK - CKX - DENISE - DIVINA - DORA

RUBINETTI VAPORE-ACQUA ASTORIA/CMA
STEAM-WATER TAPS ASTORIA/CMA
DAMPF-WASSERHÄHNE ASTORIA/CMA
GRIFOS VAPOR-AGUA ASTORIA/CMA

1

2

3

4

5

6

Photo	LF Code	Suitable for	For machine model
1	**1449100**	ASTORIA/CMA 25391	ARGENTA - CALYPSO - CK - CKX - DENISE - DORA - GLORIA
2	**1348458**	ASTORIA/CMA 25385001	ARGENTA - CALYPSO - CK - CKE - DENISE - DIVINA - DORA
3	**1186377**	ASTORIA/CMA 25461	ARGENTA - CALYPSO - CK - CKE - DENISE - DIVINA - DORA
4	**1324056**	ASTORIA/CMA 25616	ARGENTA - CALYPSO - CK - CKE - DENISE - DIVINA - DORA
5	**1349458**	ASTORIA/CMA 25678001	ARGENTA - CALYPSO - CK - CKX - DENISE - DIVINA - DORA
6	**1186334**	ASTORIA/CMA 25657	ARGENTA - CK - CKX - DENISE - DORA - GLORIA - GLORIA R12

AZKOYEN

RUBINETTI VAPORE-ACQUA AZKOYEN
STEAM-WATER TAPS AZKOYEN
DAMPF-WASSERHÄHNE AZKOYEN
GRIFOS VAPOR-AGUA AZKOYEN

1

Photo	LF Code	Suitable for	For machine model
1	**1359008**	AZKOYEN	AZ04 - VIENNA

BEZZERA

RUBINETTI VAPORE-ACQUA BEZZERA
STEAM-WATER TAPS BEZZERA
DAMPF-WASSERHÄHNE BEZZERA
GRIFOS VAPOR-AGUA BEZZERA

1

2

3

4

Photo	LF Code	Suitable for	For machine model
1	**1348756**	BEZZERA 5974001.01	BZ35 - PROEX
2	**1348757**	BEZZERA 5974002.01	BZ35 - PROEX
3	**1548030**	BEZZERA 5974005.01	B2000 - B2000 AL - B2006 - B2006 AL - B2009 COMPACT
4	**5061562**	BEZZERA 5974006.01	B2000 - B2000 AL - B2006 - B2006 AL - B2009 COMPACT

Rubinetti vapore e ricambi per caffè
Steam taps and spares for coffee mach.
Dampfhähne und Zubehör fur Kaffeemasch.
Grifos vapor y recambios para café

RUBINETTI VAPORE-ACQUA BEZZERA
STEAM-WATER TAPS BEZZERA
DAMPF-WASSERHÄHNE BEZZERA
GRIFOS VAPOR-AGUA BEZZERA

1

2 - PLUS

3

4 - PLUS

5

6

Photo	LF Code	Suitable for	For machine model
1	**1348325**	BEZZERA 5970005	EBBIS - EBBIS AL - ELLISSE - ELLISSE AL
2	**1548031**	BEZZERA 5964028	B2013
3	**1348758**	BEZZERA 5974007	EBBIS - EBBIS AL - ELLISSE - ELLISSE AL
4	**1548044**	BEZZERA 5964012R	ELLISSE NEW
5	**1548051**	BEZZERA	EBBIS - EBBIS AL - ELLISSE - ELLISSE AL
6	**1548052**	BEZZERA 5976522	EBBIS - EBBIS AL - ELLISSE - ELLISSE AL

RUBINETTI VAPORE-ACQUA BEZZERA
STEAM-WATER TAPS BEZZERA
DAMPF-WASSERHÄHNE BEZZERA
GRIFOS VAPOR-AGUA BEZZERA

1

2

3

4

5

6

Photo	LF Code	Suitable for	For machine model
1	**1186104**	BEZZERA 5970504	B2000 - B2000 AL - B2006 AL - B3000
2	**5048170**	BEZZERA 5970504.01	B2000 - B2000 AL - B2006 - B2006 AL - B2009 COMPACT
3	**5048263**	BEZZERA 5221804NC	B2000 - B2000 AL - B2006 - B2006 AL - B2009 COMPACT
4	**1348327**	BEZZERA 5221824NC	B2000 - B3000
5	**1186331**	BEZZERA 5224605	B2000 - B2000 AL - B2006 - B2006 AL - B2006 COMPACT
6	**1186101**	BEZZERA 7822201	B2000 - B2000 AL - B2006 - B2006 AL - B2009 COMPACT

BFC

RUBINETTI VAPORE-ACQUA BFC
STEAM-WATER TAPS BFC
DAMPF-WASSERHÄHNE BFC
GRIFOS VAPOR-AGUA BFC

1

2

3

Photo	LF Code	Suitable for	For machine model
1	**1348056**	BFC 3501030	CLASSICA - DELUX - GALILEO - GRANDOGE - IMOLA
2	**1349064**	BFC 0540135	CLASSICA - DELUX - GALILEO - IMOLA - JUNIOR - LA VITTORIA
3	**1186244**	BFC 0540060	CLASSICA - DELUX - GALILEO - GRANDOGE - IMOLA - JUNIOR

BIANCHI

RUBINETTI VAPORE-ACQUA BIANCHI
STEAM-WATER TAPS BIANCHI
DAMPF-WASSERHÄHNE BIANCHI
GRIFOS VAPOR-AGUA BIANCHI

1

2

3

4

5

6

Photo	LF Code	Suitable for	For machine model
1	**1548027**	BIANCHI	SARA - SOFIA
2	**1548056**	BIANCHI 04055916	SARA - SOFIA
3	**1548006**	BIANCHI 04055926-01	SARA
4	**1548005**	BIANCHI 04059926	LUCIA
5	**1348847**	BIANCHI	LUCIA
6	**1186670**	BIANCHI 04058316	SOFIA

Rubinetti vapore e ricambi per caffè
Steam taps and spares for coffee mach.
Dampfhähne und Zubehör fur Kaffeemasch.
Grifos vapor y recambios para café

BRASILIA

RUBINETTI VAPORE-ACQUA BRASILIA
STEAM-WATER TAPS BRASILIA
DAMPF-WASSERHÄHNE BRASILIA
GRIFOS VAPOR-AGUA BRASILIA

1

2

3

4

5

6

Photo	LF Code	Suitable for	For machine model
1	**1348056**	BRASILIA 21459.4.00.09	ROMA
2	**1348330**	BRASILIA 01169.6.00.09	AMERICA
3	**1348356**	BRASILIA 11927.4.00.09	CENTURY - CLASSICA - FIRENZE - FIRENZE SL - GRADISCA
4	**1348334**	BRASILIA 00107.4.00.04	CENTURY - CLASSICA - FIRENZE - FIRENZE SL - GRADISCA
5	**1349064**	BRASILIA 06509.0.00.04	CLASSICA - FIRENZE SL - GRADISCA - PORTOFINO AMERICA
6	**1186670**	BRASILIA 06508.0.00.04	CADETTA - CLASSICA - EXCELSIOR - FIRENZE SL - MINICLASSIC

CARIMALI

RUBINETTI VAPORE-ACQUA CARIMALI
STEAM-WATER TAPS CARIMALI
DAMPF-WASSERHÄHNE CARIMALI
GRIFOS VAPOR-AGUA CARIMALI

1

2

3

4

5

6

Photo	LF Code	Suitable for	For machine model
1	**5063557**	CARIMALI 95.01880	PRATICA
2	**1548043**	CARIMALI 95.01881	PRATICA
3	**3348187**	CARIMALI 01.00490	CENTO50 - ECO - ECO LUX - ETA BETA - E9 ESPRESSO - KIKKO
4	**1348301**	CARIMALI 01.00489	CENTO50 - ECO - ECO LUX - ETA BETA - E9 ESPRESSO - KIKKO
5	**1548042**	CARIMALI 95.05025	PRATICA

RUBINETTI VAPORE-ACQUA CARIMALI
STEAM-WATER TAPS CARIMALI
DAMPF-WASSERHÄHNE CARIMALI
GRIFOS VAPOR-AGUA CARIMALI

1

2

3

4

5

6

Photo	LF Code	Suitable for	For machine model
1	**1523001**	CARIMALI 01.00440	CENTO50 - ECO - ECO LUX - ETA BETA - E9 ESPRESSO - KIKKO
2	**1186213**	CARIMALI 02.01188	CENTO50 - ECO - ECO LUX - ETA BETA - E9 ESPRESSO - KIKKO
3	**1348336**	CARIMALI 22.00751	CENTO50 - ECO - ECO LUX - ETA BETA - E9 ESPRESSO - KIKKO
4	**1186204**	CARIMALI 22.00929	CENTO50 - ECO - ECO LUX - ETA BETA - E9 ESPRESSO - KIKKO
5	**1186244**	CARIMALI 95.05033	PRATICA
6	**1186988**	CARIMALI 95.05024	PRATICA

CIMBALI

RUBINETTI VAPORE-ACQUA CIMBALI
STEAM-WATER TAPS CIMBALI
DAMPF-WASSERHÄHNE CIMBALI
GRIFOS VAPOR-AGUA CIMBALI

1

2

3

Photo	LF Code	Suitable for	For machine model
1	**1348316**	CIMBALI 485-514-020	JUNIOR - M15 - M20 - M25 - M27 - M27 2008 - M28 - M30
2	**1548026**	CIMBALI	M39
3	**5034894**	CIMBALI 485-605-010	M39 - M39GT - M39TE

Rubinetti vapore e ricambi per caffè
Steam taps and spares for coffee mach.
Dampfhähne und Zubehör fur Kaffeemasch.
Grifos vapor y recambios para café

CONTI

RUBINETTI VAPORE-ACQUA CONTI
STEAM-WATER TAPS CONTI
DAMPF-WASSERHÄHNE CONTI
GRIFOS VAPOR-AGUA CONTI

1

2

Photo	LF Code	Suitable for	For machine model
1	**1348314**	CONTI 4095903	CLUB
2	**1348305**	CONTI 410134	TWIN STAR2 - XEOS2

DELONGHI

RUBINETTI VAPORE-ACQUA DELONGHI
STEAM-WATER TAPS DELONGHI
DAMPF-WASSERHÄHNE DELONGHI
GRIFOS VAPOR-AGUA DELONGHI

1

2

3

4

5

6

Photo	LF Code	Suitable for	For machine model
1	**1548009**	DELONGHI 7332139500	EC155 - EC221.B - EC300M
2	**D548014**	DELONGHI 7313281959	ECOV310 - ECO310
3	**1548010**	DELONGHI 7313212911	ECAM23.210.W
4	**D548013**	DELONGHI 7313218741	ECAM20.110 - ECAM21.117 - ECAM22.110 - ECAM22.113
5	**5054429**	DELONGHI 7313216621	EAM2000 - EAM2600 - ECA13000 - ESAM2000 - ESAM2500 - ESAM3200
6	**D548007**	DELONGHI 7313216611	ESAM03.110 - ESAM04.110

RUBINETTI VAPORE-ACQUA DELONGHI
STEAM-WATER TAPS DELONGHI
DAMPF-WASSERHÄHNE DELONGHI
GRIFOS VAPOR-AGUA DELONGHI

1

2

3

4

5

Photo	LF Code	Suitable for	For machine model
1	**D548009**	DELONGHI 7313218631	LATTISSIMA OLD
2	**D548005**	DELONGHI 7313220841	ECAM26.455
3	**D548008**	DELONGHI 7313217291	ECAM23.450 - ECAM25.452
4	**D548011**	DELONGHI ES0065983	PIXIE - PIXIE CLIPS
5	**D548012**	DELONGHI 7313275009	BAR51 - BAR8 IS - BCO130 - DC300 DIGIT - EC500 - EC510 - EC9

ECM

RUBINETTI VAPORE-ACQUA ECM
STEAM-WATER TAPS ECM
DAMPF-WASSERHÄHNE ECM
GRIFOS VAPOR-AGUA ECM

1

2

Photo	LF Code	Suitable for	For machine model
1	**1348055**	ECM C199900090	GIOTTO
2	**1348056**	ECM C229900806	MICHELANGELO - RAFFAELLO

Rubinetti vapore e ricambi per caffè
Steam taps and spares for coffee mach.
Dampfhähne und Zubehör fur Kaffeemasch.
Grifos vapor y recambios para café

ECM MANUFACTURE

RUBINETTI VAPORE-ACQUA ECM MANUFACTURE
STEAM-WATER TAPS ECM MANUFACTURE
DAMPF-WASSERHÄHNE ECM MANUFACTURE
GRIFOS VAPOR-AGUA ECM MANUFACTURE

1

2

3

4

5

Photo	LF Code	Suitable for	For machine model
1	**5058054**	ECM MANUFACTURE P6003.1	ELEKTRONIKA II PROFI - MECHANIKA
2	**5058055**	ECM MANUFACTURE P6003.4	ELEKTRONIKA II PROFI - MECHANIKA
3	**5052818**	ECM MANUFACTURE P6003.2	ELEKTRONIKA II PROFI - MECHANIKA
4	**1348213**	ECM MANUFACTURE P6003.14	ELEKTRONIKA II PROFI - MECHANIKA
5	**1523075**	ECM MANUFACTURE P6003.9	ELEKTRONIKA II PROFI - MECHANIKA

ELEKTRA

RUBINETTI VAPORE-ACQUA ELEKTRA
STEAM-WATER TAPS ELEKTRA
DAMPF-WASSERHÄHNE ELEKTRA
GRIFOS VAPOR-AGUA ELEKTRA

1

2

3

Photo	LF Code	Suitable for	For machine model
1	**1348130**	ELEKTRA 01990039	CLASSIC
2	**1348131**	ELEKTRA 01991039	CLASSIC
3	**1348031**	ELEKTRA 00150021	MICROCASA

RUBINETTI VAPORE-ACQUA ELEKTRA
STEAM-WATER TAPS ELEKTRA
DAMPF-WASSERHÄHNE ELEKTRA
GRIFOS VAPOR-AGUA ELEKTRA

1

2

3

4

5

6

Photo	LF Code	Suitable for	For machine model
1	**1349023**	ELEKTRA 00950021	SIXTIES
2	**1349026**	ELEKTRA 03207015	KAPPA - MODERN - SIXTIES
3	**1250053**	ELEKTRA 00047014	BELLEEPOQUE - CLASSIC - KAPPA - MODERN - SIXTIES
4	**1186934**	ELEKTRA 00042014	BELLEEPOQUE - CLASSIC - KAPPA - MODERN - SIXTIES
5	**1250054**	ELEKTRA 00045014	BELLEEPOQUE - CLASSIC - KAPPA - MODERN - SIXTIES
6	**1186670**	ELEKTRA 01913014	BELLEEPOQUE - CLASSIC - KAPPA - MODERN - SIXTIES

EXPOBAR

RUBINETTI VAPORE-ACQUA EXPOBAR
STEAM-WATER TAPS EXPOBAR
DAMPF-WASSERHÄHNE EXPOBAR
GRIFOS VAPOR-AGUA EXPOBAR

1

2

3

4

Photo	LF Code	Suitable for	For machine model
1	**1348226**	EXPOBAR 15000322	ELEN - MARKUS - MEGACREM
2	**1348227**	EXPOBAR 15000330	ELEN - G10 - MARKUS - MARKUS SILVER - MEGACREM - MONROC
3	**1359013**	EXPOBAR 15000325	ELEN - G10 - MARKUS - MARKUS SILVER - MEGACREM - MONROC
4	**1348842**	EXPOBAR 15000400	EB61

Rubinetti vapore e ricambi per caffè
Steam taps and spares for coffee mach.
Dampfhähne und Zubehör fur Kaffeemasch.
Grifos vapor y recambios para café

RUBINETTI VAPORE-ACQUA EXPOBAR
STEAM-WATER TAPS EXPOBAR
DAMPF-WASSERHÄHNE EXPOBAR
GRIFOS VAPOR-AGUA EXPOBAR

1

2

3

4

Photo	LF Code	Suitable for	For machine model
1	**1348004**	EXPOBAR 30370070	ELEN - G10 - MARKUS - MARKUS SILVER - MEGACREM - MONROC
2	**1186244**	EXPOBAR 30370065	ELEN - G10 - MARKUS - MARKUS SILVER - MEGACREM - MONROC
3	**1186334**	EXPOBAR 30370077	ELEN - G10 - MARKUS - MARKUS SILVER - MEGACREM - MONROC
4	**5058055**	EXPOBAR 30370162	DIAMANT

FAEMA

RUBINETTI VAPORE-ACQUA FAEMA
STEAM-WATER TAPS FAEMA
DAMPF-WASSERHÄHNE FAEMA
GRIFOS VAPOR-AGUA FAEMA

1

2

3

4

5

6

Photo	LF Code	Suitable for	For machine model
1	**1348842**	FAEMA	E61
2	**1348057**	FAEMA	E61
3	**1348845**	FAEMA 903743000	E61
4	**1348847**	FAEMA	E61
5	**1348316**	FAEMA 485923012	E98
6	**1348309**	FAEMA 2221134653	DUE

RUBINETTI VAPORE-ACQUA FAEMA
STEAM-WATER TAPS FAEMA
DAMPF-WASSERHÄHNE FAEMA
GRIFOS VAPOR-AGUA FAEMA

1

2

3

4

5

6

Photo	LF Code	Suitable for	For machine model
1	**1348319**	FAEMA 4821109716	COMPACT - DUEA - EXPRESS - SPECIAL
2	**1186122**	FAEMA 2151136654	DUE - DUE SMART - E61 - E91 - E92 COMPACT - E92 ELITE
3	**1523507**	FAEMA 4151116669	DUE - E91
4	**1186322**	FAEMA 4151135931	E61
5	**1186244**	FAEMA 4151030015	COMPACT - DUEA - EXPRESS - E97 - SPECIAL - STAR
6	**1349472**	FAEMA 3952133708	DUE

FIAMMA RST

RUBINETTI VAPORE-ACQUA FIAMMA RST
STEAM-WATER TAPS FIAMMA RST
DAMPF-WASSERHÄHNE FIAMMA RST
GRIFOS VAPOR-AGUA FIAMMA RST

1

2

3

Photo	LF Code	Suitable for	For machine model
1	**1548029**	FIAMMA RST 5.0.002.0100	MARINA
2	**1548027**	FIAMMA RST 5.0.016.0350	ATLANTIC - PRESTIGE
3	**1348004**	FIAMMA RST 5.0.016.0300	ATLANTIC - PRESTIGE

Rubinetti vapore e ricambi per caffè
Steam taps and spares for coffee mach.
Dampfhähne und Zubehör fur Kaffeemasch.
Grifos vapor y recambios para café

RUBINETTI VAPORE-ACQUA FIAMMA RST
STEAM-WATER TAPS FIAMMA RST
DAMPF-WASSERHÄHNE FIAMMA RST
GRIFOS VAPOR-AGUA FIAMMA RST

1

2

3

4

5

6

Photo	LF Code	Suitable for	For machine model
1	**1548028**	FIAMMA RST 5.0.016.0321	ATLANTIC - PRESTIGE
2	**1548034**	FIAMMA RST 5.0.002.0116	MARINA
3	**1548033**	FIAMMA RST 5.0.002.0114	MARINA
4	**1528089**	FIAMMA RST 4.0.016.0024	ATLANTIC - PRESTIGE
5	**1186670**	FIAMMA RST 5.0.025.6508	ATLANTIC - PRESTIGE
6	**1186244**	FIAMMA RST 5.0.016.0305	ATLANTIC - PRESTIGE

FIORENZATO C.S.

RUBINETTI VAPORE-ACQUA FIORENZATO CS
STEAM-WATER TAPS FIORENZATO CS
DAMPF-WASSERHÄHNE FIORENZATO CS
GRIFOS VAPOR-AGUA FIORENZATO CS

1

2

3

4

5

6

Photo	LF Code	Suitable for	For machine model
1	**1548002**	FIORENZATO CS A2200231	DUCALE - LIDO
2	**1348057**	FIORENZATO CS A2200066	DUCALE - LIDO
3	**1548001**	FIORENZATO CS A2200080	BRICOLETTA - COLOMBINA - VOLANTE
4	**1348211**	FIORENZATO CS A2200021	FENICE - VENEZIA
5	**1349521**	FIORENZATO CS A2200036	BRICOLETTA - COLOMBINA - VOLANTE
6	**5058054**	FIORENZATO CS A2200264	PIAZZA SAN MARCO

RUBINETTI VAPORE-ACQUA FIORENZATO CS
STEAM-WATER TAPS FIORENZATO CS
DAMPF-WASSERHÄHNE FIORENZATO CS
GRIFOS VAPOR-AGUA FIORENZATO CS

1

2

3

4

5

6

Photo	LF Code	Suitable for	For machine model
1	**1523075**	FIORENZATO CS A2200203	PIAZZA SAN MARCO
2	**5058055**	FIORENZATO CS A1300120	PIAZZA SAN MARCO
3	**5052818**	FIORENZATO CS A2200265	PIAZZA SAN MARCO
4	**1348213**	FIORENZATO CS A2200004	DUCALE - FENICE - LIDO - PIAZZA SAN MARCO - VENEZIA
5	**1186322**	FIORENZATO CS A2200211	DUCALE - LIDO
6	**1186670**	FIORENZATO CS A2200003	VENEZIA - VOLANTE

FRACINO

RUBINETTI VAPORE-ACQUA FRACINO
STEAM-WATER TAPS FRACINO
DAMPF-WASSERHÄHNE FRACINO
GRIFOS VAPOR-AGUA FRACINO

1

2

3

4

5

Photo	LF Code	Suitable for	For machine model
1	**1548039**	FRACINO FC222AA/04	CONTEMPO - ROMANO
2	**1548036**	FRACINO FC222A/03	CONTEMPO
3	**1548038**	FRACINO FC222A	BAMBINO - CHERUB - HEAVENLY - RETRO
4	**1548037**	FRACINO FC221D	BAMBINO - CHERUB - CONTEMPO - HEAVENLY - RETRO
5	**1548040**	FRACINO FC222T	BAMBINO

Rubinetti vapore e ricambi per caffè
Steam taps and spares for coffee mach.
Dampfhähne und Zubehör fur Kaffeemasch.
Grifos vapor y recambios para café

FUTURMAT-ARIETE

RUBINETTI VAPORE-ACQUA FUTURMAT
STEAM-WATER TAPS FUTURMAT
DAMPF-WASSERHÄHNE FUTURMAT
GRIFOS VAPOR-AGUA FUTURMAT

1 2 3 4 5 6

Photo	LF Code	Suitable for	For machine model
1	**1348472**	FUTURMAT 08165904	ARIETE - RIMINI
2	**1348473**	FUTURMAT 08205908	ARIETE - RIMINI
3	**1348477**	FUTURMAT 08204802	ARIETE - E61 - CUSTOM - PALANCA - RIMINI
4	**1348476**	FUTURMAT 08165125	ARIETE - E61 - CUSTOM - F3 - RIMINI
5	**1349409**	FUTURMAT 08216102	E61 - CUSTOM - PALANCA
6	**1186244**	FUTURMAT 03001500	ARIETE - E61 - CUSTOM - PALANCA - RIMINI

GAGGIA

RUBINETTI VAPORE-ACQUA GAGGIA
STEAM-WATER TAPS GAGGIA
DAMPF-WASSERHÄHNE GAGGIA
GRIFOS VAPOR-AGUA GAGGIA

1 2 3 4 5 6

Photo	LF Code	Suitable for	For machine model
1	**1348600**	GAGGIA WGA8001027000	GD - GE
2	**1348483**	GAGGIA RB0740/A	DECO - D90 - E90 - LCD - TS - XD - XE
3	**1348116**	GAGGIA B0153/A	BABY89 - BABY91 - NEWBABY - NEWBABYDOSATA
4	**5038340**	GAGGIA EF0045/01/A	CLASSIC
5	**1348114**	GAGGIA EF0097/A	COFFE97 - ESPRESSO - ESPRESSODELUXE - EVOLUTION
6	**1348085**	GAGGIA 11003733	TITANIUM

RUBINETTI VAPORE-ACQUA GAGGIA
STEAM-WATER TAPS GAGGIA
DAMPF-WASSERHÄHNE GAGGIA
GRIFOS VAPOR-AGUA GAGGIA

1

2

3

4

5

6

Photo	LF Code	Suitable for	For machine model
1	**1548059**	GAGGIA 17000512	GRAN GAGGIA
2	**5052727**	GAGGIA 11012381	BRERA
3	**5025424**	GAGGIA 140640300	SYNCRONY - TITANIUM
4	**1439026**	GAGGIA WGARB0721	DECO - FD2000 - FE2000 - GD - GE - TD - TE - TN94 - TS
5	**1548003**	GAGGIA RB0738	D90 - E90
6	**1548004**	GAGGIA 4008036000	GDONE - GEONE - TS

GAGGIA SPAGNA

RUBINETTI VAPORE-ACQUA GAGGIA SPAGNA
STEAM-WATER TAPS GAGGIA SPAGNA
DAMPF-WASSERHÄHNE GAGGIA SPAGNA
ROBINETS VAPEUR-EAU GAGGIA SPAGNA

1

2

3

4

5

6

Photo	LF Code	Suitable for	For machine model
1	**1348472**	GAGGIA SPAGNA 08165904	BELLA - NERA
2	**1348473**	GAGGIA SPAGNA 08205908	BELLA - NERA
3	**1348477**	GAGGIA SPAGNA 08204802	BELLA - PALANCA - NERA - KB
4	**1348476**	GAGGIA SPAGNA 08165125	BELLA - NERA - KB
5	**1349409**	GAGGIA SPAGNA 08216102	PALANCA
6	**1186244**	GAGGIA SPAGNA 03001500	BELLA - PALANCA - NERA - KB

Rubinetti vapore e ricambi per caffè
Steam taps and spares for coffee mach.
Dampfhähne und Zubehör fur Kaffeemasch.
Grifos vapor y recambios para café

GRIMAC

RUBINETTI VAPORE-ACQUA GRIMAC
STEAM-WATER TAPS GRIMAC
DAMPF-WASSERHÄHNE GRIMAC
GRIFOS VAPOR-AGUA GRIMAC

1

2

3

4

5

6

Photo	LF Code	Suitable for	For machine model
1	**1348703**	GRIMAC 1200400038-GR211C	ECLISSE - TEN - TWENTY - ZOLAI - ZOLAII
2	**1348707**	GRIMAC 1200400082-GR118M	ECLISSE - TEN - TWENTY - ZOLAI - ZOLAII
3	**1348842**	GRIMAC 1200400045-GR329	ZOLAII
4	**1348211**	GRIMAC A2200021	G11
5	**1348122**	GRIMAC 2510500032	G10 - SELENITE DOUBLE
6	**1349521**	GRIMAC A2200036	G11

RUBINETTI VAPORE-ACQUA GRIMAC
STEAM-WATER TAPS GRIMAC
DAMPF-WASSERHÄHNE GRIMAC
GRIFOS VAPOR-AGUA GRIMAC

1

2

3

4

5

6

Photo	LF Code	Suitable for	For machine model
1	**1186122**	GRIMAC GR741	ECLISSE - TEN - TWENTY - ZOLAI - ZOLAII
2	**1348213**	GRIMAC A2200004	G11
3	**1186322**	GRIMAC 1201100018-GR800	ECLISSE - TEN - TWENTY - ZOLAI - ZOLAII
4	**1186288**	GRIMAC 1201200008-C294	G10 - SELENITE DOUBLE
5	**1186334**	GRIMAC 1300900111-W604	ECLISSE - TEN - TWENTY - ZOLAI - ZOLAII
6	**1186670**	GRIMAC A2200003	G11

ISOMAC

RUBINETTI VAPORE-ACQUA ISOMAC
STEAM WATER TAPS ISOMAC
DAMPF-WASSERHÄHNE ISOMAC
GRIFOS VAPOR AGUA ISOMAC

1

Photo	LF Code	Suitable for	For machine model
1	**1548047**	ISOMAC IS000704	MILLENNIUM - TEA - ZAFFIRO

ITALCREM

RUBINETTI VAPORE-ACQUA ITALCREM
STEAM-WATER TAPS ITALCREM
DAMPF-WASSERHÄHNE ITALCREM
GRIFOS VAPOR-AGUA ITALCREM

1

2

3

4

5

6

Photo	LF Code	Suitable for	For machine model
1	**1348472**	ITALCREM 08165904	CAPRI
2	**1348473**	ITALCREM 08205908	CAPRI
3	**1348477**	ITALCREM 08204802	CAPRI - IT4 - PALANCA
4	**1348476**	ITALCREM 08165125	CAPRI - IT4
5	**1349409**	ITALCREM 08216102	PALANCA
6	**1186244**	ITALCREM 03001500	CAPRI - IT4

Rubinetti vapore e ricambi per caffè
Steam taps and spares for coffee mach.
Dampfhähne und Zubehör fur Kaffeemasch.
Grifos vapor y recambios para café

LAVAZZA

RUBINETTI VAPORE-ACQUA LAVAZZA
TAPS STEAM-WATER LAVAZZA
DAMPF-WASSERHÄHNE LAVAZZA
GRIFOS VAPOR-AGUA LAVAZZA

1

2

3

4

5

6

Photo	LF Code	Suitable for	For machine model
1	**1348451**	LAVAZZA 10066310	LB4700 - LB4700R - LB4701R
2	**1348077**	LAVAZZA 10070859	LB4700R - LB4701R
3	**1548050**	LAVAZZA 10065907	LB4100 - LB4103
4	**1348600**	LAVAZZA 10061964	LB4800
5	**1548056**	LAVAZZA 10084125	LB4600
6	**1548027**	LAVAZZA	LB4600

RUBINETTI VAPORE-ACQUA LAVAZZA
TAPS STEAM-WATER LAVAZZA
DAMPF-WASSERHÄHNE LAVAZZA
GRIFOS VAPOR-AGUA LAVAZZA

1

2

3

4

5

6

Photo	LF Code	Suitable for	For machine model
1	**1349458**	LAVAZZA 10066320	LB4700 - LB4700R - LB4701R
2	**1324056**	LAVAZZA 10066315	LB4700 - LB4700R - LB4701R
3	**1348458**	LAVAZZA 10066322	LB4700 - LB4700R - LB4701R
4	**1186377**	LAVAZZA 10066318	LB4700 - LB4700R - LB4701R
5	**1186334**	LAVAZZA 10067158	LB4700R - LB4701R
6	**1186670**	LAVAZZA 10084136	LB4600

MAIRALI

RUBINETTI VAPORE-ACQUA MAIRALI
STEAM-WATER TAPS MAIRALI
DAMPF-WASSERHÄHNE MAIRALI
GRIFOS VAPOR-AGUA MAIRALI

1 2 3 4 5 6

Photo	LF Code	Suitable for	For machine model
1	**1348472**	MAIRALI 08165904	ARIANNE - GIULIETTA
2	**1348473**	MAIRALI 08205908	ARIANNE - GIULIETTA
3	**1348477**	MAIRALI 08204802	ARIANNE - GIULIETTA - PALANCA
4	**1348476**	MAIRALI 08165125	ARIANNE - GIULIETTA
5	**1349409**	MAIRALI 08216102	PALANCA
6	**1186244**	MAIRALI 03001500	ARIANNE - GIULIETTA - PALANCA

MARCFI-ANCAS

RUBINETTI VAPORE-ACQUA MARCFI-ANCAS
STEAM-WATER TAPS MARCFI-ANCAS
DAMPF-WASSERHÄHNE MARCFI-ANCAS
GRIFOS VAPOR-AGUA MARCFI-ANCAS

1

Photo	LF Code	Suitable for	For machine model
1	**1348372**	MARCFI-ANCAS BM-2108	---

Rubinetti vapore e ricambi per caffè
Steam taps and spares for coffee mach.
Dampfhähne und Zubehör fur Kaffeemasch.
Grifos vapor y recambios para café

MARZOCCO

RUBINETTI VAPORE-ACQUA MARZOCCO
STEAM-WATER TAPS MARZOCCO
DAMPF-WASSERHÄHNE MARZOCCO
GRIFOS VAPOR-AGUA MARZOCCO

1

2

3

4

Photo	LF Code	Suitable for	For machine model
1	**1348075**	MARZOCCO L165	FB/70 - LINEA
2	**1348319**	MARZOCCO L167	FB/70 - LINEA
3	**1186776**	MARZOCCO A.1.004	FB80 - GB5
4	**1186244**	MARZOCCO L165/7	FB/70 - LINEA

MCE

RUBINETTI VAPORE-ACQUA MCE
STEAM-WATER TAPS MCE
DAMPF-WASSERHÄHNE MCE
GRIFOS VAPOR-AGUA MCE

1

2

3

4

Photo	LF Code	Suitable for	For machine model
1	**1348452**	MCE 56100R	START
2	**1348451**	MCE 53003	START
3	**1449100**	MCE 25391	START
4	**1348458**	MCE 25385001	START

RUBINETTI VAPORE-ACQUA MCE
STEAM-WATER TAPS MCE
DAMPF-WASSERHÄHNE MCE
GRIFOS VAPOR-AGUA MCE

1

2

3

4

Photo	LF Code	Suitable for	For machine model
1	**1186377**	MCE 25461	START
2	**1324056**	MCE 25616	START
3	**1349458**	MCE 25678001	START
4	**1186334**	MCE 25657	START

NUOVA SIMONELLI

RUBINETTI VAPORE-ACQUA NUOVA SIMONELLI
STEAM-WATER TAPS NUOVA SIMONELLI
DAMPF-WASSERHÄHNE NUOVA SIMONELLI
GRIFOS VAPOR-AGUA NUOVA SIMONELLI

1

2

3

4

5

6

Photo	LF Code	Suitable for	For machine model
1	**1348261**	NUOVA SIMONELLI 98006020	APPIA - APPIA COMPACT - AURELIA - MAC2000
2	**1348061**	NUOVA SIMONELLI 98006020	APPIA - APPIA COMPACT - AURELIA
3	**1348001**	NUOVA SIMONELLI 78006000	PREMIER
4	**1348362**	NUOVA SIMONELLI 75006009	MACDIGIT - PROGRAM
5	**1348364**	NUOVA SIMONELLI 75006032	MAC2000 - PROGRAM VIP
6	**5027943**	NUOVA SIMONELLI 73006010	OSCAR

RUBINETTI VAPORE-ACQUA NUOVA SIMONELLI
STEAM-WATER TAPS NUOVA SIMONELLI
DAMPF-WASSERHÄHNE NUOVA SIMONELLI
GRIFOS VAPOR-AGUA NUOVA SIMONELLI

1

2

3

4

5

6

Photo	LF Code	Suitable for	For machine model
1	**1348038**	NUOVA SIMONELLI 07300354	APPIA - APPIA COMPACT - AURELIA - MAC2000 - MUSICA
2	**1349516**	NUOVA SIMONELLI 01000102	APPIA - AURELIA - PREMIER
3	**1348040**	NUOVA SIMONELLI 07300355	APPIA - APPIA COMPACT - AURELIA - AURELIAII - MAC2000
4	**1349031**	NUOVA SIMONELLI 07300110	APPIA - APPIA COMPACT - AURELIA - AURELIAII - BEACH
5	**1321601**	NUOVA SIMONELLI 98008004	APPIA - APPIA COMPACT - AURELIA - AURELIAII - BEACH
6	**1186988**	NUOVA SIMONELLI 07300293	APPIA - APPIA COMPACT - AURELIA - AURELIAII - MUSICA

ORCHESTRALE

RUBINETTI VAPORE-ACQUA ORCHESTRALE
STEAM-WATER TAPS ORCHESTRALE
DAMPF-WASSERHÄHNE ORCHESTRALE
GRIFOS VAPOR-AGUA ORCHESTRALE

1

Photo	LF Code	Suitable for	For machine model
1	**1548008**	ORCHESTRALE D20233003	ETNICA

PAVONI

RUBINETTI VAPORE-ACQUA PAVONI
STEAM-WATER TAPS PAVONI
DAMPF-WASSERHÄHNE PAVONI
GRIFOS VAPOR-AGUA PAVONI

1

2

3

4

Photo	LF Code	Suitable for	For machine model
1	**1348600**	PAVONI 394210	BAR - HOTEL - PUB
2	**1348311**	PAVONI 3710202	PUB
3	**1348851**	PAVONI 395113	PUNO - PTRE
4	**5030317**	PAVONI 395124R	EUROPICCOLA - PROFESSIONAL

RUBINETTI VAPORE-ACQUA PAVONI
STEAM-WATER TAPS PAVONI
DAMPF-WASSERHÄHNE PAVONI
GRIFOS VAPOR-AGUA PAVONI

1

2

3

4

Photo	LF Code	Suitable for	For machine model
1	**1349367**	PAVONI 3133147	BAR - HOTEL - PUB
2	**1449840**	PAVONI 313307	PUNO - PTRE
3	**1186244**	PAVONI 313115	BAR - PUB
4	**1186988**	PAVONI 313118	BAR - HOTEL - PUB

Rubinetti vapore e ricambi per caffè
Steam taps and spares for coffee mach.
Dampfhähne und Zubehör fur Kaffeemasch.
Grifos vapor y recambios para café

PROMAC

RUBINETTI VAPORE-ACQUA PROMAC
STEAM-WATER TAPS PROMAC
DAMPF-WASSERHÄHNE PROMAC
GRIFOS VAPOR-AGUA PROMAC

1

2

3

4

Photo	LF Code	Suitable for	For machine model
1	**1348855**	PROMAC 10060100	CLUB - COMPACT - GREEN
2	**1348045**	PROMAC 23220029	CLUB - COMPACT - GREEN
3	**1528019**	PROMAC 10060001	CLUB - COMPACT - GREEN
4	**1250027**	PROMAC 25132003	CLUB - COMPACT - GREEN

QUICK MILL

RUBINETTI VAPORE-ACQUA QUICK MILL
STEAM WATER TAPS QUICK MILL
DAMPF WASSERHÄHNE QUICK MILL
GRIFOS VAPOR AGUA QUICK MILL

1

Photo	LF Code	Suitable for	For machine model
1	**1548045**	QUICK MILL OT0810RLN	0820 - 0835

RANCILIO

RUBINETTI VAPORE-ACQUA RANCILIO
STEAM-WATER TAPS RANCILIO
DAMPF-WASSERHÄHNE RANCILIO
GRIFOS VAPOR-AGUA RANCILIO

1

2

3

4

5

Photo	LF Code	Suitable for	For machine model
1	**1348855**	RANCILIO 10060100	CLASSE10 - EPOCA - S20
2	**5033628**	RANCILIO 10060106	CLASSE10 - CLASSE9 - CLASSE8 - EPOCA
3	**5033627**	RANCILIO 10060104	CLASSE10 - CLASSE9 - CLASSE8 - EPOCA
4	**1348805**	RANCILIO 10060114	CLASSE10 - EPOCA - MILLENNIUM - S20 - Z11
5	**1348804**	RANCILIO 10060130	Z11

RUBINETTI VAPORE-ACQUA RANCILIO
STEAM-WATER TAPS RANCILIO
DAMPF-WASSERHÄHNE RANCILIO
GRIFOS VAPOR-AGUA RANCILIO

1

2

3

4

5

6

Photo	LF Code	Suitable for	For machine model
1	**1548054**	RANCILIO 10701239	CLASSE10 - CLASSE6 - CLASSE6LE-VA - CLASSE7 - CLASSE7LEVA
2	**1548055**	RANCILIO 10701240	CLASSE10 - CLASSE6 - CLASSE6LE-VA - CLASSE7 - CLASSE7LEVA
3	**5042537**	RANCILIO 20112603	CLASSE10 - CLASSE6 - CLASSE6LE-VA - CLASSE7 - CLASSE7LEVA
4	**5042535**	RANCILIO 20112601	CLASSE10 - CLASSE6 - CLASSE6LE-VA - CLASSE7 - CLASSE7LEVA
5	**1348052**	RANCILIO 26220015	CLASSE10 - EPOCA - MILLENNIUM - S20 - Z11
6	**1348045**	RANCILIO 23220029	CLASSE10 - EPOCA - S20

Rubinetti vapore e ricambi per caffè
Steam taps and spares for coffee mach.
Dampfhähne und Zubehör fur Kaffeemasch.
Grifos vapor y recambios para café

RUBINETTI VAPORE-ACQUA RANCILIO
STEAM-WATER TAPS RANCILIO
DAMPF-WASSERHÄHNE RANCILIO
GRIFOS VAPOR-AGUA RANCILIO

1

2

3

4

5

Photo	LF Code	Suitable for	For machine model
1	**1528019**	RANCILIO 10060001	CLASSE10 - CLASSE6 - CLASSE6LE-VA - CLASSE7 - CLASSE7LEVA
2	**1250027**	RANCILIO 25132003	CLASSE10 - CLASSE6 - CLASSE6LE-VA - CLASSE7 - CLASSE7LEVA
3	**1250025**	RANCILIO 23123010	S20 - Z11
4	**1528022**	RANCILIO 23206005	S20 - Z11
5	**1186670**	RANCILIO 25119005	CLASSE10 - EPOCA - S20

RENEKA

RUBINETTI VAPORE-ACQUA RENEKA
STEAM-WATER TAPS RENEKA
DAMPF-WASSERHÄHNE RENEKA
GRIFOS VAPOR-AGUA RENEKA

1

2

3

4

Photo	LF Code	Suitable for	For machine model
1	**1348102**	RENEKA 9217713	MOSAIC
2	**1348221**	RENEKA 9007702	LC - PALLAS - PLUS - PRESTIGE - VIVA - XL
3	**1359012**	RENEKA 9208020	VIVAE - VIVAS
4	**1528089**	RENEKA 9208022	VIVAE - VIVAS

ROYAL

RUBINETTI VAPORE-ACQUA ROYAL
STEAM-WATER TAPS ROYAL
DAMPF-WASSERHÄHNE ROYAL
GRIFOS VAPOR-AGUA ROYAL

1

2

3

Photo	LF Code	Suitable for	For machine model
1	**1348056**	ROYAL 3501030	DIADEMA - SYNCHRO
2	**1349064**	ROYAL 0540135	DIADEMA - SYNCHRO
3	**1186244**	ROYAL 0540060	DIADEMA - SYNCHRO

SAB ITALIA

RUBINETTI VAPORE-ACQUA SAB ITALIA
STEAM-WATER TAPS SAB ITALIA
DAMPF-WASSERHÄHNE SAB ITALIA
GRIFOS VAPOR-AGUA SAB ITALIA

1

2

Photo	LF Code	Suitable for	For machine model
1	**1348056**	SAB ITALIA SVECC010	JOLLY
2	**1348211**	SAB ITALIA SVTMR024	ELETTRONICA - ELLIPSE

Rubinetti vapore e ricambi per caffè
Steam taps and spares for coffee mach.
Dampfhähne und Zubehör fur Kaffeemasch.
Grifos vapor y recambios para café

SAECO

RUBINETTI VAPORE-ACQUA SAECO
STEAM-WATER TAPS SAECO
DAMPF-WASSERHÄHNE SAECO
GRIFOS VAPOR-AGUA SAECO

1

2

3

4

5

6

Photo	LF Code	Suitable for	For machine model
1	**1348600**	SAECO WGA8001027000	AROMA
2	**1348099**	SAECO 226480900	INCANTO
3	**1348091**	SAECO 9161.204.G	CAFECREMA - CAFENOVA - TREVI - VIENNA - VIENNADELUXE
4	**1348101**	SAECO 11025775	ODEA - TALEA
5	**1348085**	SAECO 11003733	INCANTO
6	**1348083**	SAECO 228455200	AROMA - ESPRESSODREAM

RUBINETTI VAPORE-ACQUA SAECO
STEAM-WATER TAPS SAECO
DAMPF-WASSERHÄHNE SAECO
GRIFOS VAPOR-AGUA SAECO

1

2

3

4

5

Photo	LF Code	Suitable for	For machine model
1	**1439026**	SAECO WGARB0721	AROMA
2	**5025424**	SAECO 140640300	EASY - INCANTO - PRINCESS - VSPRESSO
3	**1348093**	SAECO 0327.014	INCANTO - PRINCESS - STRATOS - VESPRESSO
4	**1348080**	SAECO 9161.057	MAGIC - ROYAL
5	**1348097**	SAECO 9161.205	CAFEBUONO - CAFECREMA - TREVI - VIAROMA - VIENNA

RUBINETTI VAPORE-ACQUA SAECO
STEAM-WATER TAPS SAECO
DAMPF-WASSERHÄHNE SAECO
GRIFOS VAPOR-AGUA SAECO

1

2

Photo	LF Code	Suitable for	For machine model
1	**1548059**	SAECO 17000512	POEMIA
2	**5052727**	SAECO 11012381	SYNTIA - XSMALL

SAN MARCO

RUBINETTI VAPORE-ACQUA SAN MARCO
STEAM-WATER TAPS SAN MARCO
DAMPF-WASSERHÄHNE SAN MARCO
GRIFOS VAPOR-AGUA SAN MARCO

1

2

3

4

5

6

Photo	LF Code	Suitable for	For machine model
1	**1348751**	SAN MARCO 400086	LEVA - 85 - 95
2	**1449118**	SAN MARCO 400400	LEVA - 85
3	**5036202**	SAN MARCO 400150	95
4	**1548049**	SAN MARCO 400300L	105 NEW
5	**1348760**	SAN MARCO 400300	105
6	**1348759**	SAN MARCO 400301	105

Rubinetti vapore e ricambi per caffè
Steam taps and spares for coffee mach.
Dampfhähne und Zubehör fur Kaffeemasch.
Grifos vapor y recambios para café

RUBINETTI VAPORE-ACQUA SAN MARCO
STEAM-WATER TAPS SAN MARCO
DAMPF-WASSERHÄHNE SAN MARCO
GRIFOS VAPOR-AGUA SAN MARCO

1

2

3

4

5

6

Photo	LF Code	Suitable for	For machine model
1	**1348750**	SAN MARCO 502050	LEVA - 100 - 85 - 95
2	**1349451**	SAN MARCO 206275	LEVA - NEW 105 - 100 - 105 - 85 - 95
2	**1548058**	SAN MARCO 206275 NEW	LEVA - NEW 105 - 100 - 105 - 85 - 95
3	**1528050**	SAN MARCO 205008	LEVA - 100 - 85 - 95
4	**1349486**	SAN MARCO 205310	LEVA - NEW 105 - 100 - 105 - 85 - 95
5	**1186151**	SAN MARCO 205114	LEVA - 85 - 95
6	**1186463**	SAN MARCO 205009	LEVA - NEW 105 - 100 - 105 - 85 - 95

RUBINETTI VAPORE-ACQUA SAN MARCO
STEAM-WATER TAPS SAN MARCO
DAMPF-WASSERHÄHNE SAN MARCO
GRIFOS VAPOR-AGUA SAN MARCO

1

2

3

4

5

Photo	LF Code	Suitable for	For machine model
1	**1523522**	SAN MARCO 205003	LEVA - NEW 105 - 100 - 105 - 85 - 95
2	**1065501**	SAN MARCO 205585	LEVA - 100 - 85 - 95
3	**1186783**	SAN MARCO 205534	LEVA - NEW 105 - 100 - 105 - 85 - 95
4	**1186464**	SAN MARCO 205583	LEVA - 100 - 85 - 95
5	**1186289**	SAN MARCO 205525	LEVA - NEW 105 - 100 - 105 - 85 - 95

SANREMO

RUBINETTI VAPORE-ACQUA SANREMO
STEAM-WATER TAPS SANREMO
DAMPF-WASSERHÄHNE SANREMO
GRIFOS VAPOR-AGUA SANREMO

1

2

3

4

Photo	LF Code	Suitable for	For machine model
1	**5026362**	SANREMO 10402120B	AMALFI - CAPRI - MILANO - MILANO LX - PISA - TORINO
2	**5060158**	SANREMO 10402022B	AMALFI - CAPRI - MILANO LX - PISA - TORINO - VENEZIA
3	**1186244**	SANREMO 10402015	AMALFI - CAPRI - MILANO - MILANO LX - PISA - TORINO
4	**1186988**	SANREMO 10402054	AMALFI - CAPRI - MILANO LX - PISA - TORINO - VENEZIA

SCALA

RUBINETTI VAPORE-ACQUA SCALA
STEAM-WATER TAPS SCALA
DAMPF-WASSERHÄHNE SCALA
GRIFOS VAPOR-AGUA SCALA

1

2

3

4

5

6

Photo	LF Code	Suitable for	For machine model
1	**1348840**	SCALA	BUTTERFLY - CARMEN - EROICA - IRIS - NORMA
2	**1348841**	SCALA	BUTTERFLY - CARMEN - EROICA - IRIS - NORMA
3	**1348056**	SCALA C-0271	BUTTERFLY - CARMEN - EROICA - IRIS - NORMA
4	**1348004**	SCALA C-0187	BUTTERFLY - CARMEN - EROICA - IRIS - NORMA
5	**1528089**	SCALA C-0281	BUTTERFLY - CARMEN - EROICA - IRIS - NORMA
6	**1186244**	SCALA	BUTTERFLY - CARMEN - EROICA - IRIS - NORMA

Rubinetti vapore e ricambi per caffè
Steam taps and spares for coffee mach.
Dampfhähne und Zubehör fur Kaffeemasch.
Grifos vapor y recambios para café

SPAZIALE

RUBINETTI VAPORE-ACQUA SPAZIALE
STEAM-WATER TAPS SPAZIALE
DAMPF-WASSERHÄHNE SPAZIALE
GRIFOS VAPOR-AGUA SPAZIALE

1 2 3 4 5 6

Photo	LF Code	Suitable for	For machine model
1	**1348073**	SPAZIALE 08463	S40 - S5 COMPACT - S9 - S9 COMPACT
2	**1348065**	SPAZIALE 08462	S40 - S5 - S5 COMPACT - S9 - S9 COMPACT
3	**1348721**	SPAZIALE 00216	NEW - RAPID - SELETRON PLUS - SPAZIO - SUPER3000 - S3
4	**1348068**	SPAZIALE 00217	PROFESSIONALE - S1
4	**1548053**	SPAZIALE 10811	S1 DREAM - S2 - S2 SPAZIO - S8
5	**1348063**	SPAZIALE 08622	S1 - S40 - S5 - S5 COMPACT - S9 - S9 COMPACT
6	**1349077**	SPAZIALE 00227	S2 - S40 - S5 - 5 COMPACT - S8 - S8 COMPACT - S9

RUBINETTI VAPORE-ACQUA SPAZIALE
STEAM-WATER TAPS SPAZIALE
DAMPF-WASSERHÄHNE SPAZIALE
GRIFOS VAPOR-AGUA SPAZIALE

1 2 3 4 5 6

Photo	LF Code	Suitable for	For machine model
1	**1349149**	SPAZIALE 00524	NEW - PROFESSIONALE - RAPID - SPAZIO - SUPER 3000 - S1 - S40
2	**5033607**	SPAZIALE 08273	S1 - S2 - S40 - S5 - S5 COMPACT - S8 - S8 COMPACT - S9 - S9 COMPACT
3	**1348070**	SPAZIALE 01392	NEW - RAPID - SELETRON PLUS - SPAZIO - SUPER 3000 - S2
4	**1186728**	SPAZIALE 00222	NEW - PROFESSIONALE - RAPID - SELETRON PLUS - SPAZIO
5	**1348066**	SPAZIALE 08467	S1 - S40 - S5 - S5 COMPACT - S9 - S9 COMPACT
6	**1186988**	SPAZIALE 07579	S1 - S2 - S3 - S40 - S5 - S5 COMPACT - S8 - S8 COMPACT

VFA EXPRES

RUBINETTI VAPORE-ACQUA VFA
STEAM-WATER TAPS VFA
DAMPF-WASSERHÄHNE VFA
GRIFOS VAPOR-AGUA VFA

1

2

Photo	LF Code	Suitable for	For machine model
1	**3348185**	VFA 528384	ELITE - MAGESTIC
2	**1348117**	VFA 528535	ELITE - MAGESTIC

VIBIEMME

RUBINETTI VAPORE-ACQUA VIBIEMME
STEAM-WATER TAPS VIBIEMME
DAMPF-WASSERHÄHNE VIBIEMME
GRIFOS VAPOR-AGUA VIBIEMME

1

2

3

4

5

Photo	LF Code	Suitable for	For machine model
1	**1548014**	VIBIEMME RACCRUBVAREDX	CUBO - REPLICA
2	**1548016**	VIBIEMME RACCRUBVARESX	CUBO - REPLICA
3	**1548015**	VIBIEMME RACCRUBVAREDK	CHIMAERA - REPLICA
4	**1548017**	VIBIEMME RACCRUBVARESK	CHIMAERA - REPLICA
5	**1348842**	VIBIEMME RACCP724	REPLICA

RUBINETTI VAPORE-ACQUA VIBIEMME
STEAM-WATER TAPS VIBIEMME
DAMPF-WASSERHÄHNE VIBIEMME
GRIFOS VAPOR-AGUA VIBIEMME

1

2

3

4

Photo	LF Code	Suitable for	For machine model
1	**1548022**	VIBIEMME RACCRUBVAKNEW	EVOLUTION - KOMETA - MINIMAX - REVOLUTION - SILVER
2	**1358011**	VIBIEMME RACCRUBACKNEW	EVOLUTION - KOMETA - MINIMAX - REVOLUTION - SILVER
3	**1548019**	VIBIEMME RACCRUBVAMER	DOSAPLUS - REPLICA
4	**1548020**	VIBIEMME RACCRUBACMEIN	DOSAPLUS - REPLICA

RUBINETTI VAPORE-ACQUA VIBIEMME
STEAM-WATER TAPS VIBIEMME
DAMPF-WASSERHÄHNE VIBIEMME
GRIFOS VAPOR-AGUA VIBIEMME

1

2

3

4

5

Photo	LF Code	Suitable for	For machine model
1	**1548032**	VIBIEMME RACCRUBACREP	CHIMAERA - CUBO - REPLICA
2	**1348843**	VIBIEMME	DOSAPLUS - REPLICA
3	**1548013**	VIBIEMME RACCRUBSC	DOMOBAR
4	**1548021**	VIBIEMME ASSRACCRUBLOLLO	LOLLO
5	**1548023**	VIBIEMME RACCRUBDOVACR	DOMOBARJUNIOR - DOMOBAR-SUPER

RUBINETTI VAPORE-ACQUA VIBIEMME
STEAM-WATER TAPS VIBIEMME
DAMPF-WASSERHÄHNE VIBIEMME
GRIFOS VAPOR-AGUA VIBIEMME

1

2

3

4

5

6

Photo	LF Code	Suitable for	For machine model
1	**5058054**	VIBIEMME RACCDAFISSRLO	LOLLO
2	**1548011**	VIBIEMME RACCPRGOCR	CHIMAERA - CUBO - DOMOBARJUNIOR - DOMOBARSUPER - REPLICA
3	**1349353**	VIBIEMME RACCPRGOST	CHIMAERA - CUBO - DOSAPLUS - REPLICA
4	**1349352**	VIBIEMME RACCPOSTMER	CHIMAERA - CUBO - DOSAPLUS - KOMETA - MERCURY - MINIMAX
5	**1523075**	VIBIEMME ASSVALVCARICO	LOLLO
6	**1186122**	VIBIEMME RACCVARU	CHIMAERA - CUBO - DOSAPLUS - REPLICA

RUBINETTI VAPORE-ACQUA VIBIEMME
STEAM-WATER TAPS VIBIEMME
DAMPF-WASSERHÄHNE VIBIEMME
GRIFOS VAPOR-AGUA VIBIEMME

1

2

3

4

5

6

Photo	LF Code	Suitable for	For machine model
1	**1348213**	VIBIEMME RACCBULASF	CHIMAERA - CUBO - EVOLUTION - KOMETA - LOLLO - MERCURY
2	**5058055**	VIBIEMME RACCPASTINRLO	LOLLO
3	**1186322**	VIBIEMME RACCBUPGACVA	CHIMAERA - CUBO - DOSAPLUS - REPLICA
4	**5052818**	VIBIEMME RACCINSRUBLOL	LOLLO
5	**1548012**	VIBIEMME RACCRUSASREVO	EVOLUTION - KOMETA - MINIMAX - REVOLUTION - SILVER
6	**1186670**	VIBIEMME RACCBUSASTSNK	KOMETA

VICTORIA ARDUINO

RUBINETTI VAPORE-ACQUA VICTORIA ARDUINO
STEAM-WATER TAPS VICTORIA ARDUINO
DAMPF-WASSERHÄHNE VICTORIA ARDUINO
GRIFOS VAPOR-AGUA VICTORIA ARDUINO

1

2

3

4

5

Photo	LF Code	Suitable for	For machine model
1	**1348124**	VICTORIA ARDUINO 98060000000008	ADONIS
2	**1348125**	VICTORIA ARDUINO 98060000000012	ADONIS
3	**1348127**	VICTORIA ARDUINO 98070000000014	ADONIS
4	**1348126**	VICTORIA ARDUINO 98070000000015	ADONIS
5	**1348123**	VICTORIA ARDUINO 49900001.1	ATHENAS - VENUSBAR2006

RUBINETTI VAPORE-ACQUA VICTORIA ARDUINO
STEAM-WATER TAPS VICTORIA ARDUINO
DAMPF-WASSERHÄHNE VICTORIA ARDUINO
GRIFOS VAPOR-AGUA VICTORIA ARDUINO

1

2

3

Photo	LF Code	Suitable for	For machine model
1	**1349031**	VICTORIA ARDUINO 07300110	VENUSCENTURY
2	**1321601**	VICTORIA ARDUINO 98008004	ADONIS
3	**1186988**	VICTORIA ARDUINO 07300293	ATHENA - ATHENA LEVA - VENU-SCENTURY

VISACREM

RUBINETTI VAPORE-ACQUA VISACREM
STEAM-WATER TAPS VISACREM
DAMPF-WASSERHÄHNE VISACREM
GRIFOS VAPOR-AGUA VISACREM

1 2 3 4 5 6

Photo	LF Code	Suitable for	For machine model
1	**1348472**	VISACREM 08165904	BRAVA - NERA
2	**1348473**	VISACREM 08205908	BARVA - NERA
3	**1348477**	VISACREM 08204802	BRAVA - PALANCA - NERA
4	**1348476**	VISACREM 08165125	BRAVA - NERA
5	**1349409**	VISACREM 08216102	PALANCA
6	**1186244**	VISACREM 03001500	BARVA - PALANCA - NERA

WEGA

RUBINETTI VAPORE-ACQUA WEGA
STEAM-WATER TAPS WEGA
DAMPF-WASSERHÄHNE WEGA
GRIFOS VAPOR/AGUA WEGA

1 2 3 4 5

Photo	LF Code	Suitable for	For machine model
1	**1348321**	WEGA W10582	MINI
2	**1348452**	WEGA WY56100R	AIRY - ANTARES - COMBI NOVA - FORMULA MILANO - JUNIOR
3	**1348076**	WEGA WY561041	ATLAS 10
4	**1348077**	WEGA WY56102	COLOSSEUM - ESPRESSA - MININOVA - SPHERA
5	**1348451**	WEGA WY53003	AIRY - ATLAS - ATLAS 10 - COLOSSEUM - COMBI NOVA

Rubinetti vapore e ricambi per caffè
Steam taps and spares for coffee mach.
Dampfhähne und Zubehör fur Kaffeemasch.
Grifos vapor y recambios para café

RUBINETTI VAPORE-ACQUA WEGA
STEAM-WATER TAPS WEGA
DAMPF-WASSERHÄHNE WEGA
GRIFOS VAPOR-AGUA WEGA

1

2

3

4

5

6

Photo	LF Code	Suitable for	For machine model
1	**1449100**	WEGA WY25391	AIRY - ATLAS - ATLAS 10 - COMBI NOVA - EURO 2000
2	**1348458**	WEGA WY25385	AIRY - ATLAS - ATLAS 10 - COLOSSEUM - COMBI NOVA
3	**1186377**	WEGA WY25461	AIRY - ATLAS - ATLAS 10 - COLOSSEUM - COMBI NOVA
4	**1324056**	WEGA WY25616	AIRY - ATLAS - ATLAS 10 - COLOSEUM - COMBI NOVA
5	**1349458**	WEGA WY25678001	AIRY - ATLAS - ATLAS 10 - COLOSSEUM - COMBI NOVA
6	**1186334**	WEGA WY25657	AIRY - ATLAS - ATLAS 10 - COMBI NOVA - CONCEPT

Ruote rulli e accessori
Castors, rollers and accessories
Räder, Rollen und Zubehör
Ruedas, rodillos y accesorios

RUOTE
WHEELS
RÄDER
RUEDAS

1

Photo	LF Code	Suitable for	For machine model
1	**1346001**	GAGGIA 11000223	PLATINUM
1	**1346001**	SAECO 11000223	ODEA - PRIMEA - TALEA

SCAMBIATORI ASTORIA/CMA
HEAT EXCHANGERS ASTORIA/CMA
WÄRMEAUSTAUSCHER ASTORIA/CMA
INTERCAMBIADORES ASTORIA/CMA

1

2

3

Photo	LF Code	Dimensions (mm)	Suitable for	For machine model
1	**1048024**	---	ASTORIA/CMA 63200	CALYPSO - DIVINA - GLORIA - PERLA 4D - PRATIC NEW
2	**1048005**	ø 42	ASTORIA/CMA 63100	ARGENTA - BRAVA - DENISE - DORA - LISA - PRATIC - VANIA
3	**5014245**	ø 52x165 - 3/8"	ASTORIA/CMA 63002	JUNIOR

SCAMBIATORI CIMBALI
HEAT EXCHANGERS CIMBALI
WÄRMEAUSTAUSCHER CIMBALI
INTERCAMBIADORES CIMBALI

1

2

3

4

Photo	LF Code	Dimensions (mm)	Suitable for	For machine model
1	**1169001**	ø 45x145	CIMBALI	M15
2	**1169002**	ø 42x150	CIMBALI 457-177-005	M20 - M24 - M25 - M27 - M28 - M30 - M31 - M32
3	**1169003**	ø 42x210	CIMBALI 457-207-002	M20 - M21 - M24 - M25 - M27 - M28 - M30 - M31 - M32 - M39
4	**1186279**	---	CIMBALI 457-165-028	JUNIOR - M20 - M21 - M24 - M27 - M28 - M30 - M31 - M32

SCAMBIATORI FAEMA
HEAT EXCHANGERS FAEMA
WÄRMEAUSTAUSCHER FAEMA
INTERCAMBIADORES FAEMA

1

2

Photo	LF Code	Dimensions (mm)	Suitable for	For machine model
1	**1169002**	ø 42x150	FAEMA 457177002	E98 COMPACT
2	**1186279**	---	FAEMA 457165028	E98 COMPACT

SCAMBIATORI SAN MARCO
HEAT EXCHANGERS SAN MARCO
WÄRMEAUSTAUSCHER SAN MARCO
INTERCAMBIADORES SAN MARCO

1

2

3

4

Photo	LF Code	Dimensions (mm)	Suitable for	For machine model
1	**1169011**	---	SAN MARCO 507099	FCS
2	**1449109**	ø 50x192 - 1/2"	SAN MARCO 507440	100E - 100S - 85E - 85S - 95-21 - 95-22 - 95-23 - 95-26
3	**1449113**	ø 50x124 - 1/2"	SAN MARCO 507430	105COMPACT - 85SPRINT - 95PRACTICAL - 95SPRINT
4	**1449379**	ø 60x190 - 1/2"	SAN MARCO 400166	NEW 105 - 100 - 105

SCAMBIATORI SPAZIALE
HEAT EXCHANGERS SPAZIALE
WÄRMEAUSTAUSCHER SPAZIALE
INTERCAMBIADORES SPAZIALE

1

Photo	LF Code	Dimensions (mm)	Suitable for	For machine model
1	**1048502**	---	SPAZIALE 08041	S5 - S5 COMPACT

SCHEDE ELETTRONICHE ASTORIA/CMA
CIRCUIT BOARDS ASTORIA/CMA
ELEKTRONIK-STEUERPLATINEN ASTORIA/CMA
TARJETAS ELECTRÓNICAS ASTORIA/CMA

1

2

Photo	LF Code	Notes	Suitable for	For machine model
1	**1390119**	250x200 mm - CPU	ASTORIA/CMA 18090099	PLUS4YOU
2	**1390120**	130x100 mm - DISPLAY	ASTORIA/CMA 18371111	PLUS4YOU

SCHEDE ELETTRONICHE CIMBALI
CIRCUIT BOARDS CIMBALI
ELEKTRONIK-STEUERPLATINEN CIMBALI
TARJETAS ELECTRÓNICAS CIMBALI

1

2

Photo	LF Code	Notes	Suitable for	For machine model
1	**1390001**	LEVEL - LIVELLO	CIMBALI 535-514-008	M27 2008
2	**1390122**	DISPLAY	CIMBALI 913-902-018	M39 - M39GT - M39TE

SCHEDE ELETTRONICHE DELONGHI
CIRCUIT BOARDS DELONGHI
ELEKTRONIK-STEUERPLATINEN DELONGHI
TARJETAS ELECTRÓNICAS DELONGHI

1

2

3

4

5

Photo	LF Code	Notes	Suitable for	For machine model
1	**5061506**	HALL	DELONGHI 5213213971	EAM3300S - ECAM22.320 - ECA14000 - ESAM3000 - ESAM3550 - ESAM3600
2	**D390009**	POWER	DELONGHI 5232109400	EAM2000 - EAM3000.B - EAM3100.SB - EAM3200.S - EAM4000.B - EAM4200.S
3	**D390022**	POWER	DELONGHI 5213216631	ECAM20.110 - ECAM21.117 - ECAM22.110 - ECAM22.113
4	**D390023**	POWER	DELONGHI 5213216661	ECAM23.210 - ECAM24.210
5	**D390013**	POWER	DELONGHI 5213213921	ECAM23.450.B EX:3 - ECAM23.450.S EX:3 - ECAM24.450.S

SCHEDE ELETTRONICHE DELONGHI
CIRCUIT BOARDS DELONGHI
ELEKTRONIK-STEUERPLATINEN DELONGHI
TARJETAS ELECTRÓNICAS DELONGHI

1

2

3

4

Photo	LF Code	Notes	Suitable for	For machine model
1	**D390008**	POWER	DELONGHI 5213215201	ECAM26.455
2	**D390005**	POWER	DELONGHI 5213211901	ESAM2000 - ESAM2200.S - ESAM2500.B - ESAM2600 - ESAM3000 - ESAM4200
3	**D390007**	POWER	DELONGHI 5213213691	ESAM2800.SB EX:1
4	**D390014**	POWER	DELONGHI 5213210131	ESAM5500.L - ESAM5500.M

SCHEDE ELETTRONICHE DELONGHI
CIRCUIT BOARDS DELONGHI
ELEKTRONIK-STEUERPLATINEN DELONGHI
TARJETAS ELECTRÓNICAS DELONGHI

1

2

3

4

5

Photo	LF Code	Notes	Suitable for	For machine model
1	**D390017**	POWER	DELONGHI ES0079586	ESSENZA
2	**D390024**	POWER	DELONGHI FL391101	INISSIA
3	**D390010**	POWER	DELONGHI ES0064249	CITIZ - CITIZ & MILK
4	**D390018**	POWER	DELONGHI ES0075951	CITIZ - CITIZ & MILK
5	**D390012**	POWER	DELONGHI WI1010	DOLCEGUSTO PICCOLO

SCHEDE ELETTRONICHE DELONGHI
CIRCUIT BOARDS DELONGHI
ELEKTRONIK-STEUERPLATINEN DELONGHI
TARJETAS ELECTRÓNICAS DELONGHI

1

2

3

4

5

6

Photo	LF Code	Notes	Suitable for	For machine model
1	**D390004**	CPU	DELONGHI 5213210771	LATTISSIMA OLD
2	**D390015**	HALL	DELONGHI 5213214471	LATTISSIMA PLUS
3	**D390016**	POWER	DELONGHI 5213215311	LATTISSIMA PLUS
4	**D390019**	POWER	DELONGHI 5213216291	LATTISSIMA PLUS
5	**D390011**	POWER	DELONGHI ES0067942	PIXIE - PIXIE CLIPS
6	**D390021**	POWER	DELONGHI FL291181I	U - UMILK

Schede elettroniche
Electronic printed-circuit boards
Elektronik Platinen
Tarjetas electrónicas

SCHEDE ELETTRONICHE FAEMA
CIRCUIT BOARDS FAEMA
ELEKTRONIK-STEUERPLATINEN FAEMA
TARJETAS ELECTRÓNICAS FAEMA

1

2

Photo	LF Code	Notes	Suitable for	For machine model
1	**1390001**	LEVEL - LIVELLO	FAEMA 535514008	DUE - E61 - E91 - E98PRE-SIDENT
2	**1390122**	DISPLAY	FAEMA 913902018	TEOREMA

SCHEDE ELETTRONICHE GAGGIA
CIRCUIT BOARDS GAGGIA
ELEKTRONIK-STEUERPLATINEN GAGGIA
TARJETAS ELECTRÓNICAS GAGGIA

1

2

3

4

5

6

Photo	LF Code	Notes	Suitable for	For machine model
1	**1390031**	LEVEL CONTROL	GAGGIA 11000651	ACCADEMIA - BRERA - CAPPUCCINO XTWO - PLATINUM - UNICA
2	**7101458**	HALL	GAGGIA 181540900	ACCADEMIA - BRERA - CAPPUCCINO XTWO - PLATINUM - UNICA
3	**1390125**	LEVEL CONTROL	GAGGIA 11003232	BRERA
4	**5064998**	CPU	GAGGIA 11012593	BRERA
5	**1390023**	STEAM TAP	GAGGIA 11007569	UNICA
6	**1390100**	DISPLAY	GAGGIA 192200500	SYNCRONY - TITANIUM

SCHEDE ELETTRONICHE NUOVA SIMONELLI
CIRCUIT BOARDS NUOVA SIMONELLI
ELEKTRONIK-STEUERPLATINEN NUOVA SIMONELLI
TARJETAS ELECTRÓNICAS NUOVA SIMONELLI

1

2

3

4

5

Photo	LF Code	Notes	Suitable for	For machine model
1	**5029454**	120x66 mm - CPU	NUOVA SIMONELLI 04900730	APPIA
2	**1390098**	160x132 mm - CPU	NUOVA SIMONELLI 04900713	AURELIA
3	**5054990**	132x116 mm - CPU	NUOVA SIMONELLI 04900733	APPIA
4	**1390099**	160x132 mm - CPU	NUOVA SIMONELLI 04900714	AURELIA
5	**5049316**	117x133 mm - CPU	NUOVA SIMONELLI 04900716	AURELIA

SCHEDE ELETTRONICHE QUICK MILL
CIRCUIT BOARDS QUICK MILL
ELEKTRONIK-BEDIENELEMENTE QUICK MILL
TARJETAS ELECTRÓNICAS QUICK MILL

1

2

Photo	LF Code	Notes	Suitable for	For machine model
1	**1390123**	95x85 mm - POWER	QUICK MILL SCH0835M	PEGASO EVO
2	**1390124**	47x40 mm	QUICK MILL RE0810	02820 - 04005 - 06000 - 0820

Schede elettroniche
Electronic printed-circuit boards
Elektronik Platinen
Tarjetas electrónicas

SCHEDE ELETTRONICHE RANCILIO
CIRCUIT BOARDS RANCILIO
ELEKTRONIK-STEUERPLATINEN RANCILIO
TARJETAS ELECTRÓNICAS RANCILIO

1

Photo	LF Code	Notes	Suitable for	For machine model
1	**1390002**	LEVEL - LIVELLO	RANCILIO 34070171	CLASSE10 - CLASSE6 - CLASSE8 - EPOCA

SCHEDE ELETTRONICHE SAECO
CIRCUIT BOARDS SAECO
ELEKTRONIK-STEUERPLATINEN SAECO
TARJETAS ELECTRÓNICAS SAECO

1

2

3

4

5

Photo	LF Code	Notes	Suitable for	For machine model
1	**1390017**	120x80 mm - CPU	SAECO 20000653	ODEAGIRO
2	**1390027**	180x110 mm - CPU	SAECO 11006111	PRIMEA
3	**1390034**	180x110 mm - CPU	SAECO 11010780	PRIMEA
4	**1390018**	180x195 mm - CPU	SAECO 11012097	PRIMEA
5	**5064998**	CPU	SAECO 11012593	SYNTIA

SCHEDE ELETTRONICHE SAECO
CIRCUIT BOARDS SAECO
ELEKTRONIK-STEUERPLATINEN SAECO
TARJETAS ELECTRÓNICAS SAECO

1

2

3

4

5

6

Photo	LF Code	Notes	Suitable for	For machine model
1	**5500667**	DISPLAY	SAECO 0347.816	ROYALDIGITAL - ROYALPROFESSIONAL
2	**5066496**	DISPLAY	SAECO 421941300941	INTELIA - MOLTIO
3	**1390125**	LEVEL CONTROL	SAECO 11003232	EXPRELIA - INTELIA - MOLTIO - ROYAL NEW - SYNTIA - XELSIS
4	**1390031**	LEVEL CONTROL	SAECO 11000651	EXPRELIA - ODEA - ODEA GIRO - PRIMEA - TALEA
5	**7101458**	HALL	SAECO 181540900	EXPRELIA - INTELIA - MOLTIO - ODEA - PRIMEA - TALEA - XSMALL
6	**1390023**	STEAM TAP	SAECO 11007569	ODEA - ODEA GIRO - TALEA

SCHEDE ELETTRONICHE SPAZIALE
CIRCUIT BOARDS SPAZIALE
ELEKTRONIK-STEUERPLATINEN SPAZIALE
TARJETAS ELECTRÓNICAS SPAZIALE

1

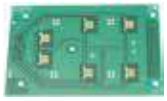
2

Photo	LF Code	Notes	Suitable for	For machine model
1	**1090022**	168x100 mm - CPU	SPAZIALE 08471	S5 - S5COMPACT - S8 - S9
2	**1319224**	95x65 mm	SPAZIALE 06001	S3

SCHEDE ELETTRONICHE VICTORIA ARDUINO
CIRCUIT BOARDS VICTORIA ARDUINO
ELEKTRONIK-STEUERPLATINEN VICTORIA ARDUINO
TARJETAS ELECTRÓNICAS VICTORIA ARDUINO

1

2

3

Photo	LF Code	Notes	Suitable for	For machine model
1	**1390098**	160x132 mm - CPU	VICTORIA ARDUINO 04900713	ADONIS
2	**1390099**	160x132 mm - CPU	VICTORIA ARDUINO 04900714	ADONIS
3	**5049316**	117x133 mm - CPU	VICTORIA ARDUINO 04900716	VENUS CENTURY

SCHEDE ELETTRONICHE WEGA
CIRCUIT BOARDS WEGA
ELEKTRONIK-STEUERPLATINEN WEGA
TARJETAS ELECTRÓNICAS WEGA

1

Photo	LF Code	Notes	Suitable for	For machine model
1	**1390119**	250x200 mm - CPU	WEGA WY18090099	CONCEPT

SCROCCHETTI
DOOR CATCHES
TÜRSCHNAPPER
CIERRES

1

2

Photo	LF Code	Suitable for	For machine model
1	**1398002**	SAECO 12000440	PRIMEA
2	**5062795**	DELONGHI 5332142600	EAM2600 - ECA14200 - ESAM04.110 - ESAM2000 - ESAM3200 - ESAM4200

SEEGER
SEEGER
SEEGER
SEEGER

1

2

3

Photo	LF Code	Model	Suitable for	Notes	For machine model
1	**1348705**	E-8 UNI 7435	GRIMAC 1300900108-GR844	FOR STEAM/WATER TAPS - PER RUBINETTI VAPORE/ACQUA	ZOLAI - ZOLAII
1	**1242654**	E-15 UNI 7435	RANCILIO 37521500	FOR BREW GROUPS - PER GRUPPI EROGAZIONE	Z9
1	**1348320**	E-16 UNI 7435	FAEMA 4081050302	FOR STEAM/WATER TAPS - PER RUBINETTI VAPORE/ACQUA	E97
1	**1348320**	E-16 UNI 7435	GAGGIA	FOR STEAM/WATER TAPS - PER RUBINETTI VAPORE/ACQUA	TELL
1	**1348320**	E-16 UNI 7435	MARZOCCO L165/3	FOR STEAM/WATER TAPS - PER RUBINETTI VAPORE/ACQUA	LINEA - FB70

Seeger
Circlips
Sicherungsringe
Seeger

Photo	LF Code	Model	Suitable for	Notes	For machine model
1	**3528021**	E-17 UNI 7435	ELEKTRA 00044035	FOR LEVEL BODYS - PER CORPI LIVELLO	MICROCASA
2	**1002004**	J-9 UNI 7437	ASTORIA/CMA 10005	FOR FITTING WITH FILTER - PER RACCORDO CON FILTRO	PLUS4YOU
2	**1002004**	J-9 UNI 7437	ORCHESTRALE D10005	FOR FITTING WITH FILTER - PER RACCORDO CON FILTRO	ETNICA - PHONICA
2	**1002004**	J-9 UNI 7437	WEGA WY10005	FOR FITTING WITH FILTER - PER RACCORDO CON FILTRO	CONCEPT
2	**1250218**	J-14 UNI 7437	ASTORIA/CMA 10002	FOR INLET TAPS - PER RUBINETTI CARICO	ARGENTA - BRAVA
2	**1250218**	J-14 UNI 7437	WEGA WY10002	FOR INLET TAPS - PER RUBINETTI CARICO	SYNTESIS - START
2	**1348029**	J-22 UNI 7437	CASADIO 568101000	FOR STEAM/WATER TAPS - PER RUBINETTI VAPORE/ ACQUA	DIECI - DODICI
2	**1348029**	J-22 UNI 7437	CIMBALI 568-101-000	FOR STEAM/WATER TAPS - PER RUBINETTI VAPORE/ ACQUA	M30 - M39
2	**1348029**	J-22 UNI 7437	FAEMA 568101000	FOR STEAM/WATER TAPS - PER RUBINETTI VAPORE/ ACQUA	E98
2	**1348029**	J-22 UNI 7437	GRIMAC 1300900014-C423	FOR STEAM/WATER TAPS - PER RUBINETTI VAPORE/ ACQUA	G10
2	**1348050**	J-20 UNI 7437	GAGGIA S404108	FOR BREW GROUPS - PER GRUPPI EROGAZIONE	G105 - G106
2	**1348050**	J-20 UNI 7437	PAVONI 404108	FOR BREW GROUPS - PER GRUPPI EROGAZIONE	EUROPICCOLA
2	**1250188**	J-28 UNI 7437	SPAZIALE 00487	FOR BREW GROUPS - PER GRUPPI EROGAZIONE	S1 - S5
2	**1250116**	J-48 UNI 7437	SAN MARCO 204135	FOR BREW GROUPS - PER GRUPPI EROGAZIONE	LEVA
3	**1250191**	RA-3.2 UNI 7434	SPAZIALE 08555	FOR STEAM/WATER TAPS - PER RUBINETTI VAPORE/ ACQUA	S5 - S40
3	**1348817**	RA-4 UNI 7434	CIMBALI 568-204-051	FOR BREW GROUPS - PER GRUPPI EROGAZIONE	M15 - M20
3	**1348817**	RA-4 UNI 7434	FAEMA	FOR BREW GROUPS - PER GRUPPI EROGAZIONE	P6 - E66
3	**1348817**	RA-4 UNI 7434	RANCILIO 37510400	FOR BREW GROUPS - PER GRUPPI EROGAZIONE	CLASSE10
3	**1348817**	RA-4 UNI 7434	SAN MARCO 204017	FOR BREW GROUPS - PER GRUPPI EROGAZIONE	LEVA
3	**1250023**	RA-5 UNI 7434	GAGGIA S404101	FOR BREW GROUPS - PER GRUPPI EROGAZIONE	G105 - G106
3	**1250023**	RA-5 UNI 7434	NUOVA SIMONELLI 08000015	FOR STEAM/WATER TAPS - PER RUBINETTI VAPORE/ ACQUA	APPIA - AURELIA
3	**1250023**	RA-5 UNI 7434	PAVONI 410011	FOR BREW GROUPS - PER GRUPPI EROGAZIONE	EUROPICCOLA
3	**1250023**	RA-5 UNI 7434	RANCILIO 37510500	FOR BREW GROUPS - PER GRUPPI EROGAZIONE	LEVA
3	**1250223**	RA-6 UNI 7434	ASTORIA/CMA 10001	FOR STEAM/WATER TAPS - PER RUBINETTI VAPORE/ ACQUA	MANY MODELS
3	**1250223**	RA-6 UNI 7434	WEGA WY10001	FOR STEAM/WATER TAPS - PER RUBINETTI VAPORE/ ACQUA	MANY MODELS
3	**1348326**	RA-7 UNI 7434	BEZZERA 7810601	FOR STEAM/WATER TAPS - PER RUBINETTI VAPORE/ ACQUA	MANY MODELS
3	**1348326**	RA-7 UNI 7434	PROMAC 37510700	FOR STEAM/WATER TAPS - PER RUBINETTI VAPORE/ ACQUA	COMPACT - GREEN
3	**1348326**	RA-7 UNI 7434	RANCILIO 37510700	FOR STEAM/WATER TAPS - PER RUBINETTI VAPORE/ ACQUA	S20 - CLASSE10
3	**1348326**	RA-7 UNI 7434	SAN MARCO 204063	FOR BREW GROUPS - PER GRUPPI EROGAZIONE	FCS
3	**1348326**	RA-7 UNI 7434	SPAZIALE 01757	FOR STEAM/WATER TAPS - PER RUBINETTI VAPORE/ ACQUA	S1 - SELETRON
3	**1186295**	RA-8 UNI 7434	ISOMAC IS000339	FOR STEAM/WATER TAPS - PER RUBINETTI VAPORE/ ACQUA	GIADA - VENUS
3	**1186295**	RA-8 UNI 7434	SAN MARCO 204316	FOR STEAM/WATER TAPS - PER RUBINETTI VAPORE/ ACQUA	100 - 105
3	**1348023**	RA-9 UNI 7434	ASTORIA/CMA 10003	FOR BREW GROUPS - PER GRUPPI EROGAZIONE	LEVA
3	**1348023**	RA-9 UNI 7434	BEZZERA 7800601	FOR BREW GROUPS - PER GRUPPI EROGAZIONE	LEVA
3	**1348023**	RA-9 UNI 7434	BRASILIA 05501.0.00.03	FOR BREW GROUPS - PER GRUPPI EROGAZIONE	LEVA
3	**1348023**	RA-9 UNI 7434	PAVONI 404112	FOR BREW GROUPS - PER GRUPPI EROGAZIONE	LEVA
3	**1348023**	RA-9 UNI 7434	WEGA WY10003	FOR BREW GROUPS - PER GRUPPI EROGAZIONE	LEVA

SONDE ASTORIA/CMA
PROBES ASTORIA/CMA
SONDEN ASTORIA/CMA
SONDAS ASTORIA/CMA

1

2

Photo	LF Code	Connection	Suitable for	For machine model
1	**1397052**	ø 1/8"M	ASTORIA/CMA 20306	CKX - CKXE - GLORIA - GLORIA R12
2	**1397053**	ø 1/8"M	ASTORIA/CMA 20306006	PLUS4YOU

SONDE BEZZERA
PROBES BEZZERA
SONDEN BEZZERA
SONDAS BEZZERA

1

Photo	LF Code	Connection	Suitable for	For machine model
1	**5051250**	ø 1/4"M	BEZZERA 7666002	BZ07 - BZ13 - ELLISSE NEW - UNICA

SONDE BRASILIA
PROBES BRASILIA
SONDEN BRASILIA
SONDAS BRASILIA

1

Photo	LF Code	Connection	Suitable for	For machine model
1	**1397012**	ø 1/4"M	BRASILIA 20553.2.00.08	OPUS SUBLIMA

Sonde
Probes
Sonden
Sondas

SONDE CARIMALI
PROBES CARIMALI
SONDEN CARIMALI
SONDAS CARIMALI

1

Photo	LF Code	Connection	Suitable for	For machine model
1	**1397060**	ø 1/4"M	CARIMALI 96.05151	PRATICA

SONDE CASADIO
PROBES CASADIO
SONDEN CASADIO
SONDAS CASADIO

1

Photo	LF Code	Connection	Suitable for	For machine model
1	**1397042**	---	CASADIO 531194810	VENTI

SONDE CIMBALI
PROBES CIMBALI
SONDEN CIMBALI
SONDAS CIMBALI

1

Photo	LF Code	Connection	Suitable for	For machine model
1	**1397042**	---	CIMBALI 531-194-810	M39 - M39GT

SONDE DELONGHI
PROBES DELONGHI
SONDEN DELONGHI
SONDAS DELONGHI

1

2

3

Photo	LF Code	Connection	Suitable for	For machine model
1	**1397057**	400 mm	DELONGHI 5217100200	EC680.M - EC820.B - ESAM3200 - ESAM4400 - ESAM5400 - ESAM6600
2	**1397058**	500 mm	DELONGHI 5213211781	ESAM5400EX
3	**D490001**	880 mm	DELONGHI 5213214061	ECAM22.360 - ECAM23.460 - ECAM23.460 - ECAM26.455 - ECAM44.660

SONDE EXPOBAR
PROBES EXPOBAR
SONDEN EXPOBAR
SONDAS EXPOBAR

1

Photo	LF Code	Connection	Suitable for	For machine model
1	**1397012**	ø 1/4"M	EXPOBAR 60100076	CARAT - DIAMANT - ELEN - EXPRESSO - G10 - MARKUS

SONDE FAEMA
PROBES FAEMA
SONDEN FAEMA
SONDAS FAEMA

1

2

Photo	LF Code	Connection	Suitable for	For machine model
1	**1397030**	---	FAEMA	E91 - E92 - E97 - E98 - DUE
2	**1444501**	ø 1/2"M	FAEMA 3761132007	E91 - E92 - E97 - E98 - DUE

Sonde
Probes
Sonden
Sondas

SONDE GAGGIA
PROBES GAGGIA
SONDEN GAGGIA
SONDAS GAGGIA

1

2

3

Photo	LF Code	Connection	Suitable for	For machine model
1	**1397006**	---	GAGGIA 12000081	CAPPUCCINO XTWO
2	**5036417**	---	GAGGIA 190800100	ACCADEMIA - BRERA - CAREZZA DELUXE - UNICA
3	**5060183**	---	GAGGIA 288582300	TITANIUM

SONDE LAVAZZA
PROBES LAVAZZA
SONDEN LAVAZZA
SONDAS LAVAZZA

1

2

Photo	LF Code	Connection	Suitable for	For machine model
1	**1397052**	ø 1/8"M	LAVAZZA 10066395	LB2800 - LB4100 - LB4103
2	**5067475**	---	LAVAZZA 10065908	LB4100 - LB4103 - LB4711

SONDE NUOVA SIMONELLI
PROBES NUOVA SIMONELLI
SONDEN NUOVA SIMONELLI
SONDAS NUOVA SIMONELLI

1

2

3

Photo	LF Code	Connection	Suitable for	For machine model
1	**1397041**	---	NUOVA SIMONELLI 04900560	JAZZ
2	**1397024**	ø 1/8"M	NUOVA SIMONELLI 04900561	JAZZ
3	**1397001**	ø 1/4"M	NUOVA SIMONELLI 04900154	AURELIA - PROGRAMVIP

SONDE ORCHESTRALE
PROBES ORCHESTRALE
SONDEN ORCHESTRALE
SONDAS ORCHESTRALE

1

Photo	LF Code	Connection	Suitable for	For machine model
1	**1397052**	ø 1/8"M	ORCHESTRALE D20306	ETNICA - PHONICA

SONDE RANCILIO
PROBES RANCILIO
SONDEN RANCILIO
SONDAS RANCILIO

1

Photo	LF Code	Connection	Suitable for	For machine model
1	**1341801**	ø 3/8"M	RANCILIO 34070174	CLASSE6 - CLASSE8 - EPOCA - S24 - S26 - S27

Sonde
Probes
Sonden
Sondas

SONDE SAECO
PROBES SAECO
SONDEN SAECO
SONDAS SAECO

1

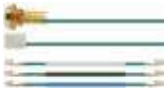
2

3

4

5

Photo	LF Code	Connection	Suitable for	For machine model
1	**5026650**	---	SAECO 9019.A65	MAGIC COMFORT - ROYAL - ROYAL OFFICE - ROYAL PROFES-SIONAL
2	**1397007**	---	SAECO 286472258	CAFECREMA - CAFEGRANDE - MIGROS - TREVI - VIENNA
3	**1397006**	---	SAECO 12000081	PRIMEA
4	**5036417**	---	SAECO 190800100	EXPRELIA - INTELIA - MOLTIO - ROYAL NEW - SYNTIA - XELSIS - XSMALL
5	**5060183**	---	SAECO 288582300	CAFE NOVA - INCANTO - MAGIC DELUXE - ROYAL OFFICE - TREVI

SONDE SPAZIALE
PROBES SPAZIALE
SONDEN SPAZIALE
SONDAS SPAZIALE

1

2

3

4

Photo	LF Code	Connection	Suitable for	For machine model
1	**1341756**	---	SPAZIALE 01486	NEW - SELETRONPLUS - SU-PER3000 - S3 - S5SELETRON
2	**1445002**	---	SPAZIALE 07540	S1 - S1VIVALDI - S5
3	**1445003**	---	SPAZIALE 06226	SELETRONPLUS
4	**1341320**	ø 3/8"M	SPAZIALE 05060	NEW - SELETRONPLUS - SUPER3000 - S3 - S3SELE-TRON - S40

SONDE VIBIEMME
PROBES VIBIEMME
SONDEN VIBIEMME
SONDAS VIBIEMME

1

Photo	LF Code	Connection	Suitable for	For machine model
1	**1397059**	ø 1/4"M	VIBIEMME ELETSONTEMPII	CHIMAERA - DOMOBARSU-PER - REPLICA

SONDE VICTORIA ARDUINO
PROBES VICTORIA ARDUINO
SONDEN VICTORIA ARDUINO
SONDAS VICTORIA ARDUINO

1

Photo	LF Code	Connection	Suitable for	For machine model
1	**1397001**	ø 1/4"M	VICTORIA ARDUINO 04900154	ADONIS

SONDE WEGA
PROBES WEGA
SONDEN WEGA
SONDAS WEGA

1 2

Photo	LF Code	Connection	Suitable for	For machine model
1	**1397052**	ø 1/8"M	WEGA WY20306	CONCEPT56
2	**1397053**	ø 1/8"M	WEGA WY20306006	CONCEPT52

Sonde di livello
Level sensors
Niveausonden
Sondas de nivél

ASTORIA CMA

SONDE DI LIVELLO ASTORIA/CMA
LEVEL PROBES ASTORIA/CMA
NIVEAUSONDEN ASTORIA/CMA
SONDAS NIVEL ASTORIA/CMA

1

2

3

4

Photo	LF Code	Notes	Suitable for	For machine model
1	**5030757**	ø 1/4"M-100 mm	ASTORIA/CMA 20261	CKX - CKXE - PLUS4YOU - SIBILLA
2	**1341750**	ø 1/4"M-125 mm	ASTORIA/CMA 20251	ARGENTA - BRAVA - CALYPSO - CK - CKE - CKX - CKXE
3	**1341751**	ø 1/4"M-150 mm	ASTORIA/CMA 20258	---
4	**1341315**	ø 1/4"M-255 mm	ASTORIA/CMA 20252	CK - CKE - CKX - CKXE

AZKOYEN

SONDE DI LIVELLO AZKOYEN
LEVEL PROBES AZKOYEN
NIVEAUSONDE AZKOYEN
SONDAS NIVEL AZKOYEN

1

2

Photo	LF Code	Notes	Suitable for	For machine model
1	**1341754**	ø 1/4"M-126 mm	AZKOYEN	---
2	**1341751**	ø 1/4"M-150 mm	AZKOYEN	---

BEZZERA

SONDE DI LIVELLO BEZZERA
LEVEL PROBES BEZZERA
NIVEAUFÜHLER BEZZERA
SONDAS NIVEL BEZZERA

1

2

Photo	LF Code	Notes	Suitable for	For machine model
1	**5052337**	M10-90 mm	BEZZERA 5973012	B2000 - B2006 - B3000 - B4000 - EBBIS - ELLISSE
2	**5052338**	M10-155 mm	BEZZERA 5973013	B2000 - B2006 - B3000 - B4000 - B6000 - EBBIS - ELLISSE

BFC

SONDE DI LIVELLO BFC
LEVEL PROBES BFC
SONDAS NIVEL BFC
SONDAS NIVEL BFC

1

Photo	LF Code	Notes	Suitable for	For machine model
1	**7105438**	ø 1/4"M - 165 mm	BFC 4550005	CLASSICA - DELUX - GALILEO - GRANDOGE - IMOLA - JUNIOR

BIANCHI

SONDE DI LIVELLO BIANCHI
LEVEL PROBES BIANCHI
NIVEAUSONDEN BIANCHI
SONDAS NIVEL BIANCHI

1

Photo	LF Code	Notes	Suitable for	For machine model
1	**3341011**	ø 1/4"M - 140 mm	BIANCHI 26053126	LUCIA - SARA

BRASILIA

SONDE DI LIVELLO BRASILIA
LEVEL PROBES BRASILIA
NIVEAUSONDEN BRASILIA
SONDAS NIVEL BRASILIA

1

2

Photo	LF Code	Notes	Suitable for	For machine model
1	**5030757**	ø 1/4"M-100 mm	BRASILIA 18749.8.00.08	---
2	**1341001**	ø 1/4"M-125 mm	BRASILIA 00649.4.00.08	CENTURY - FIRENZE - GRADISCA - MINICLASSIC - PORTOFINO

BRUGNETTI-AURORA

SONDE DI LIVELLO BRUGNETTI-AURORA
LEVEL PROBES BRUGNETTI-AURORA
NIVEAUSONDEN BRUGNETTI-AURORA
SONDAS NIVEL BRUGNETTI-AURORA

1

Photo	LF Code	Notes	Suitable for	For machine model
1	**1341751**	ø 1/4"M-150 mm	BRUGNETTI-AURORA 000436	ALEXIA - C

CARIMALI

SONDE DI LIVELLO CARIMALI
LEVEL PROBES CARIMALI
NIVEAUSONDEN CARIMALI
SONDAS NIVEL CARIMALI

1

2

Photo	LF Code	Notes	Suitable for	For machine model
1	**3341011**	ø 1/4"M-140 mm	CARIMALI 95.00842	AROMA
2	**1430009**	ø 1/8"M-110 mm	CARIMALI 96.00685	CENTO50 - ETABETAV2 - E9 ESPRESSO - KIKKO - KIKKO2

CASADIO

SONDE DI LIVELLO CASADIO
LEVEL PROBES CASADIO
NIVEAUSONDEN CASADIO
SONDAS NIVEL CASADIO

1

Photo	LF Code	Notes	Suitable for	For machine model
1	**1341038**	ø 1/4"M-89 mm	CASADIO 959714000	DIECIA - DIECIS - DODICIA - DODICIS - VENTI

CIMBALI

SONDE DI LIVELLO CIMBALI
LEVEL PROBES CIMBALI
NIVEAUSONDEN CIMBALI
SONDAS NIVEL CIMBALI

1 2 3 4

Photo	LF Code	Notes	Suitable for	For machine model
1	**3341069**	ø 1/4"M-75 mm	CIMBALI 531-690-900	JUNIOR
2	**1430007**	ø 1/4"M-112 mm	CIMBALI 915-789-000	M27 2008
3	**1341003**	ø 1/8"M-108 mm	CIMBALI 495-694-000	M21 - M27 - M28 - M29 - M30 - M31 - M32
4	**1341040**	ø 1/8"M-89 mm	CIMBALI 913-786-010	M24 - M39 - M39GT

CONTI

SONDE DI LIVELLO CONTI
LEVEL PROBES CONTI
NIVEAUSONDEN CONTI
SONDAS NIVEL CONTI

1 2

Photo	LF Code	Notes	Suitable for	For machine model
1	**3341069**	ø 1/4"M-75 mm	CONTI 408782	CLUB - SK2 - SSK2
2	**3341001**	ø 1/4"M-155 mm	CONTI 408783	CLUB - SK2 - TWIN STAR2 - XEOS2

ECM

SONDE DI LIVELLO ECM
LEVEL PROBES ECM
NIVEAUSONDEN ECM
SONDAS NIVEL ECM

1

2

Photo	LF Code	Notes	Suitable for	For machine model
1	**1430006**	ø 1/4"M-80 mm	ECM C199900839	GIOTTO - VENEZIANO
2	**1341750**	ø 1/4"M-125 mm	ECM C199900295	LAURA - MICHELANGELO - RAFFAELLO - VENEZIANO

ECM MANUFACTURE

SONDE DI LIVELLO ECM MANUFACTURE
LEVEL PROBES ECM MANUFACTURE
NIVEAUSONDEN ECM MANUFACTURE
SONDAS NIVEL ECM MANUFACTURE

1

Photo	LF Code	Notes	Suitable for	For machine model
1	**1430006**	ø 1/4"M-80 mm	ECM MANUFACTURE C199900839	ELEKTRONIKA II PROFI - MECHANIKA

ELEKTRA

SONDE DI LIVELLO ELEKTRA
LEVEL PROBES ELEKTRA
NIVEAUSONDEN ELEKTRA
SONDAS NIVEL ELEKTRA

1

Photo	LF Code	Notes	Suitable for	For machine model
1	**1341010**	ø 3/8"M-131 mm	ELEKTRA 01110034	CLASSIC - KAPPA

EXPOBAR

SONDE DI LIVELLO EXPOBAR
LEVEL PROBES EXPOBAR
NIVEAUSONDEN EXPOBAR
SONDAS NIVEL EXPOBAR

1

Photo	LF Code	Notes	Suitable for	For machine model
1	**1341751**	ø 1/4"M-150 mm	EXPOBAR 60100040	CARAT - DIAMANT - EB61 - ELEN - G10 - MARKUS

FAEMA

SONDE DI LIVELLO FAEMA
LEVEL PROBES FAEMA
NIVEAUSONDEN FAEMA
SONDAS NIVEL FAEMA

1

2

3

4

Photo	LF Code	Notes	Suitable for	For machine model
1	**1341038**	ø 1/4"M-89 mm	FAEMA 959714000	CARISMA
2	**1341003**	ø 1/8"M-108 mm	FAEMA 495694000	E98 COMPACT
3	**1341040**	ø 1/8"M-89 mm	FAEMA 913786010	ENOVA
4	**1430008**	M3-124 mm	FAEMA 1000091896	ELITE - E61 - STYLEMA

FIAMMA RST

SONDE DI LIVELLO FIAMMA RST
LEVEL PROBES FIAMMA RST
NIVEAUSONDEN FIAMMA RST
SONDAS NIVEL FIAMMA RST

1

Photo	LF Code	Notes	Suitable for	For machine model
1	**3341011**	ø 1/4"M-140 mm	FIAMMA RST 7.0.000.0760	ATLANTIC - MARINA - PRESTIGE

FIORENZATO C.S.

SONDE DI LIVELLO FIORENZATO CS
LEVEL PROBES FIORENZATO CS
NIVEAUSONDEN FIORENZATO CS
SONDAS NIVEL FIORENZATO CS

1

2

Photo	LF Code	Notes	Suitable for	For machine model
1	**1341752**	ø 1/4"M-148 mm	FIORENZATO A1400001	DUCALE - FENICE - LIDO - PIAZZA SAN MARCO - VENEZIA
2	**3341069**	ø 1/4"M-75 mm	FIORENZATO A1400003	COLOMBINA - BRICOLETTA - VOLANTE

FRACINO

SONDE DI LIVELLO FRACINO
LEVEL PROBES FRACINO
NIVEAUSONDEN FRACINO
SONDAS NIVEL FRACINO

1

Photo	LF Code	Notes	Suitable for	For machine model
1	**1430005**	ø 1/4"M-122 mm	FRACINO FC191	BAMBINO

FUTURMAT-ARIETE

SONDE DI LIVELLO FUTURMAT
LEVEL PROBES FUTURMAT
NIVEAUSONDEN FUTURMAT
SONDAS NIVEL FUTURMAT

1

Photo	LF Code	Notes	Suitable for	For machine model
1	**3341011**	ø 1/4"M-140 mm	FUTURMAT 0441/090816	ARIETE - CUSTOM - E61 - F3 - PALANCA - RIMINI

GAGGIA

SONDE DI LIVELLO GAGGIA
LEVEL PROBES GAGGIA
NIVEAUSONDEN GAGGIA
SONDAS NIVEL GAGGIA

1

Photo	LF Code	Notes	Suitable for	For machine model
1	**1341016**	ø 1/4"M-123 mm	GAGGIA WGADM1935	DECO - GD - GE - LCD - XD - XE

GAGGIA SPAGNA

SONDE DI LIVELLO GAGGIA SPAGNA
LEVEL PROBES GAGGIA SPAGNA
NIVEAUSONDEN GAGGIA SPAGNA
SONDAS NIVEL GAGGIA SPAGNA

1

Photo	LF Code	Notes	Suitable for	For machine model
1	**3341011**	ø 1/4"M-140 mm	GAGGIA SPAGNA 0441/090816	BELLA - G6 - KB - NERA - PALANCA

Sonde di livello
Level sensors
Niveausonden
Sondas de nivél

GRIMAC

SONDE DI LIVELLO GRIMAC
LEVEL PROBES GRIMAC
NIVEAUSONDEN GRIMAC
SONDAS NIVEL GRIMAC

1

2

3

Photo	LF Code	Notes	Suitable for	For machine model
1	**1341750**	ø 1/4"M-125 mm	GRIMAC 2250400003-GRC605	ECLISSE - TEN
2	**1341752**	ø 1/4"M-148 mm	GRIMAC 1250400006-GR212B	G10 - G11
3	**1341751**	ø 1/4"M-150 mm	GRIMAC GR212	TWENTY - ZOLA I - ZOLA II

ISOMAC

SONDE DI LIVELLO ISOMAC
LEVEL PROBES ISOMAC
NIVEAUFÜHLER ISOMAC
SONDAS NIVEL ISOMAC

1

Photo	LF Code	Notes	Suitable for	For machine model
1	**1430011**	ø 1/8"M-81 mm	ISOMAC IS000527	MILLENNIUM - MONDIALE - TEA

ITALCREM

SONDE DI LIVELLO ITALCREM
LEVEL PROBES ITALCREM
NIVEAUSONDEN ITALCREM
SONDAS NIVEL ITALCREM

1

Photo	LF Code	Notes	Suitable for	For machine model
1	**3341011**	ø 1/4"M-140 mm	ITALCREM 0441/090816	CAPRI - IT4 - PALANCA

LAVAZZA

SONDE DI LIVELLO LAVAZZA
LEVEL PROBES LAVAZZA
NIVEAUFÜHLER LAVAZZA
SONDAS NIVEL LAVAZZA

1

2

3

4

Photo	LF Code	Notes	Suitable for	For machine model
1	**5030757**	ø 1/4"M-100 mm	LAVAZZA 10066392	LB2800 - LB4100 - LB4103
2	**1341016**	ø 1/4"M-123 mm	LAVAZZA 10062021	LB4800
3	**1341750**	ø 1/4"M-125 mm	LAVAZZA 10066131	LB4700 - LB4700R - LB4701R
4	**3341011**	ø 1/4"M-140 mm	LAVAZZA 10084200	LB4600

MAIRALI

SONDE DI LIVELLO MAIRALI
LEVEL PROBES MAIRALI
NIVEAUSONDEN MAIRALI
SONDAS NIVEL MAIRALI

1

Photo	LF Code	Notes	Suitable for	For machine model
1	**3341011**	ø 1/4"M-140 mm	MAIRALI 0441/090816	ARIANNE - GIULIETTA - PALANCA

MARZOCCO

SONDE DI LIVELLO MARZOCCO
LEVEL PROBES MARZOCCO
NIVEAUSONDEN MARZOCCO
SONDAS NIVEL MARZOCCO

1

Photo	LF Code	Notes	Suitable for	For machine model
1	**3341011**	ø 1/4"M-140 mm	MARZOCCO LA052	FB70 - FB80 - GB5 - GS3 - LINEA - MISTRAL

Sonde di livello
Level sensors
Niveausonden
Sondas de nivél

MCE

SONDE DI LIVELLO MCE
LEVEL PROBES MCE
NIVEAUSONDEN MCE
SONDAS NIVEL MCE

1

Photo	LF Code	Notes	Suitable for	For machine model
1	**1341750**	ø 1/4"M-125 mm	MCE 20251	START

NUOVA SIMONELLI

SONDE DI LIVELLO NUOVA SIMONELLI
LEVEL PROBES NUOVA SIMONELLI
NIVEAUSONDEN NUOVA SIMONELLI
SONDAS NIVEL NUOVA SIMONELLI

1

Photo	LF Code	Notes	Suitable for	For machine model
1	**1341013**	ø 1/4"M-130 mm	NUOVA SIMONELLI 09000005	APPIA - AURELIA - JAZZ - PREMIER

ORCHESTRALE

SONDE DI LIVELLO ORCHESTRALE
LEVEL PROBES ORCHESTRALE
NIVEAUSONDEN ORCHESTRALE
SONDAS NIVEL ORCHESTRALE

1

Photo	LF Code	Notes	Suitable for	For machine model
1	**1341750**	ø 1/4"M-125 mm	ORCHESTRALE D20251	ETNICA - PHONICA

PAVONI

SONDE DI LIVELLO PAVONI
LEVEL PROBES PAVONI
NIVEAUSONDEN PAVONI
SONDAS NIVEL PAVONI

1

Photo	LF Code	Notes	Suitable for	For machine model
1	**1341750**	ø 1/4"M-125 mm	PAVONI 438015	BAR - PUB

PROMAC

SONDE DI LIVELLO PROMAC
LEVEL PROBES PROMAC
NIVEAUSONDEN PROMAC
SONDAS NIVEL PROMAC

1

Photo	LF Code	Notes	Suitable for	For machine model
1	**1341802**	ø 1/8"M-115 mm	PROMAC 34200088	CLUB - COMPACT - GREEN

QUICK MILL

SONDE DI LIVELLO QUICK MILL
LEVEL PROBES QUICK MILL
NIVEAUSONDEN QUICK MILL
SONDAS NIVEL QUICK MILL

1

Photo	LF Code	Notes	Suitable for	For machine model
1	**1430010**	ø 1/8"M-150 mm	QUICK MILL SONDA	0980 ANDREJA

Sonde di livello
Level sensors
Niveausonden
Sondas de nivél

RANCILIO

SONDE DI LIVELLO RANCILIO
LEVEL PROBES RANCILIO
NIVEAUSONDEN RANCILIO
SONDAS NIVEL RANCILIO

1

Photo	LF Code	Notes	Suitable for	For machine model
1	**1341802**	ø 1/8"M-115 mm	RANCILIO 34200088	CLASSE10 - EPOCA - MILLENIUM - S20

RENEKA

SONDE DI LIVELLO RENEKA
LEVEL PROBES RENEKA
NIVEAUSONDEN RENEKA
SONDAS NIVEL RENEKA

1

2

Photo	LF Code	Notes	Suitable for	For machine model
1	**1341020**	92 mm	RENEKA 9010490	LC - MOSAIC - VIVA - VIVAE - VIVAS - XLPALLAS
2	**1341021**	150 mm	RENEKA 9010491	LC - MOSAIC - PLUS - PRESTIGE - VIVA - VIVAE - VIVAS

ROYAL

SONDE DI LIVELLO ROYAL
LEVEL PROBES ROYAL
NIVEAUSONDEN ROYAL
SONDAS NIVEL ROYAL

1

Photo	LF Code	Notes	Suitable for	For machine model
1	**7105438**	ø 1/4"M-165 mm	ROYAL 4550005	DIADEMA - SYNCHRO

SAECO

SONDE DI LIVELLO SAECO
LEVEL PROBES SAECO
NIVEAUSONDEN SAECO
SONDAS NIVEL SAECO

1

Photo	LF Code	Notes	Suitable for	For machine model
1	**1341016**	ø 1/4"M-123 mm	SAECO WGADM1935	AROMA

SAN MARCO

SONDE DI LIVELLO SAN MARCO
LEVEL PROBES SAN MARCO
NIVEAUSONDEN SAN MARCO
SONDAS NIVEL SAN MARCO

1

2

Photo	LF Code	Notes	Suitable for	For machine model
1	**1341012**	ø 1/4"M-85 mm	SAN MARCO 202237	NEW 105 - 100 - 105 - 85 - 95
2	**1341014**	ø 3/8"M-142 mm	SAN MARCO 400124	LEVA - 105 - 85 - 95

SANREMO

SONDE DI LIVELLO SANREMO
LEVEL PROBES SANREMO
NIVEAUSONDEN SANREMO
SONDAS NIVEL SANREMO

1

2

Photo	LF Code	Notes	Suitable for	For machine model
1	**5058690**	ø 1/4"M-120 mm	SANREMO 10112064	CAPRI - TORINO - VENEZIA - VERONA
2	**1341751**	ø 1/4"M-150 mm	SANREMO 10112042	AMALFI - CAPRI - MILANO LX - PISA - TORINO - VERONA - ZOE

SCALA

SONDE DI LIVELLO SCALA
LEVEL PROBES SCALA
NIVEAUSONDEN SCALA
SONDAS NIVEL SCALA

1

Photo	LF Code	Notes	Suitable for	For machine model
1	**1341750**	ø 1/4"M-125 mm	SCALA C-0351	CARMEN - EROICA - NORMA

SPAZIALE

SONDE DI LIVELLO SPAZIALE
LEVEL PROBES SPAZIALE
NIVEAUSONDEN SPAZIALE
SONDAS NIVEL SPAZIALE

1

Photo	LF Code	Notes	Suitable for	For machine model
1	**3341011**	ø 1/4"M-140 mm	SPAZIALE 06357	SPAZIO - SUPER 3000 - S2 - S3 - S40 - S5 - S5 - S8 - S9

SPINEL

SONDE DI LIVELLO SPINEL
LEVEL PROBES SPINEL
NIVEAUSONDEN SPINEL
SONDAS NIVEL SPINEL

1

Photo	LF Code	Notes	Suitable for	For machine model
1	**1341045**	ø 1/4"M-150 mm	SPINEL SR.000.084.001	DUELUX - DUETTOLUX - ESSELUX - MINIMINILUX - RONDOLUX

VIBIEMME

SONDE DI LIVELLO VIBIEMME
LEVEL PROBES VIBIEMME
NIVEAUSONDEN VIBIEMME
SONDAS NIVEL VIBIEMME

1

Photo	LF Code	Notes	Suitable for	For machine model
1	**3341011**	ø 1/4"M-140 mm	VIBIEMME ELETSON	CHIMAERA - CUBO - EVOLUTION - KOMETA - LOLLO - MERCURY

VICTORIA ARDUINO

SONDE DI LIVELLO VICTORIA ARDUINO
LEVEL PROBES VICTORIA ARDUINO
NIVEAUSONDEN VICTORIA ARDUINO
SONDAS NIVEL VICTORIA ARDUINO

1

Photo	LF Code	Notes	Suitable for	For machine model
1	**1341013**	ø 1/4"M-130 mm	VICTORIA ARDUINO 09000005	ADONIS - ATHENALEVA - ATHENAS - VENUSBAR - VENUSCENTURY

VISACREM

SONDE DI LIVELLO VISACREM
LEVEL PROBES VISACREM
NIVEAUSONDEN VISACREM
SONDAS NIVEL VISACREM

1

Photo	LF Code	Notes	Suitable for	For machine model
1	**3341011**	ø 1/4"M-140 mm	VISACREM 0441/090816	BRAVA - NERA - PALANCA - V6

WEGA

SONDE DI LIVELLO WEGA
LEVEL PROBES WEGA
NIVEAUSONDEN WEGA
SONDAS NIVEL WEGA

1

2

3

Photo	LF Code	Notes	Suitable for	For machine model
1	**5030757**	ø 1/4"M-100 mm	WEGA WY20261	CONCEPT - VENUS
2	**1341750**	ø 1/4"M-125 mm	WEGA WY20251	AIRY - ATLAS - ATLAS 10 - COLOSSEUM - CONCEPT - ESPRESSA
3	**1341315**	ø 1/4"M-255 mm	WEGA WY20252	MININOVA

SPAZZOLINI
BRUSHES
BÜRSTEN
CEPILLOS

1

2

3

4

5

6

Photo	LF Code	Description
1	**1384001**	SHOWER CLEANING BRUSH - SPAZZOLINO PULISCIDOCCE
2	**1384014**	SHOWER CLEANING BRUSH - SPAZZOLINO PULISCIDOCCE
3	**1384712**	SHOWER CLEANING BRUSH BASIC - SPAZZOLINO BASIC
4	**1384711**	SHOWER CLEANING BRUSH EXCLUSIVE - SPAZZOLINO EXCLUSIVE
5	**1384021**	WOODEN SHOWER CLEANING BRUSH - SPAZZOLINO PULISCIDOCCE IN LEGNO
6	**1384002**	BRUSH FOR MAINTENANCE - SPAZZOLINA PER MANUTENZIONE

PENNELLI
BRUSHES
PINSEL
CEPILLOS

1

2

3

4

5

6

Photo	LF Code	Description
1	**1384023**	CLEANING BRUSH 50 mm - PENNELLO PER PULIZIA 50 mm
2	**1384009**	CLEANING BRUSH - PENNELLO PER PULIZIA SAECO/GAGGIA
3	**1384713**	CLEANING BRUSH - PENNELLO PER PULIZIA
4	**1384022**	WOODEN CLEANING BRUSH - PENNELLO PER PULIZIA IN LEGNO
5	**1384020**	WOODEN CLEANING BRUSH - PENNELLO PER PULIZIA IN LEGNO
6	**1384019**	WOODEN CLEANING BRUSH - PENNELLO PER PULIZIA IN LEGNO

SPAZZOLINI
BRUSHES
BÜRSTEN
CEPILLOS

1

2

3

4

5

Photo	LF Code	Description
1	**1384003**	BLACK SHOWER CLEANING BRUSH - SPAZZOLINO NERO
2	**1384012**	ORANGE SHOWER CLEANING BRUSH - SPAZZOLINO ARANCIONE
3	**1384011**	RED SHOWER CLEANING BRUSH - SPAZZOLINO ROSSO
4	**1384006**	BRUSH KIT - KIT SPAZZOLE DI RICAMBIO
5	**1384005**	CLEANING BRUSH F/GRINDING BURRS - SPAZZOLA MACINE

SPAZZOLINI
BRUSHES
BÜRSTEN
CEPILLOS

1

2

3

Photo	LF Code	external ø (mm)	internal ø (mm)
1	**1384702**	65	53
2	**1384703**	68	50
3	**1384704**	73	56

SPAZZOLINI
BRUSHES
BÜRSTEN
CEPILLOS

1

2

Photo	LF Code	Description
1	**1384710**	SHOWER CLEANING BRUSH STEAM - SPAZZOLINO STEAM
2	**1384708**	PLASTIC BRUSH - SPAZZOLA IN PLASTICA

SCOVOLINI
PULL-THROUGH BRUSH
FLASCHENBÜRSTEN
ESCOBILLAS

1

2

3

4

5

Photo	LF Code	ø (mm)
1	**1384701**	3.5
2	**1197008**	---
3	**1384010**	7.5
4	**1384004**	6.0
5	**3394247**	---

RULLI
ROLLERS
ROLLEN
ROLLOS

1

2

Photo	LF Code	Notes
1	**1384018**	ROASTED COFFEE - PER CAFFÈ TOSTATO
2	**5053003**	ROASTED COFFEE - PER CAFFÈ TOSTATO

Spessori carta
Paper seals
Dichtungen-Papier
Juntas de papel

SPESSORI
SPACERS
DICKEN
ESPESORES

1

2

3

Photo	LF Code	Dimensions (mm)	Material
1	**1190101**	ø 64x53x0.7	PAPER/CARTA
1	**1190021**	ø 66x58x0.8	PAPER/CARTA
1	**1190006**	ø 69x57x0.8	PAPER/CARTA
1	**1190005**	ø 70x57x0.5	PAPER/CARTA
1	**1190051**	ø 70x57x0.8	PAPER/CARTA
1	**1190011**	ø 72x58x0.8	PAPER/CARTA
1	**1190001**	ø 73x59x0.8	PAPER/CARTA
2	**1190007**	ø 64x53x1.0	EPDM
2	**1190003**	ø 70x57x1.0	EPDM
2	**1190002**	ø 73x59x1.0	EPDM
3	**1190004**	ø 71x58x0.6	PAPER/VITON

Spruzzatori gruppi caffè
Nozzles for coffee groups
Düse für Kaffeegruppen
Inyectores grupos café

SPRUZZATORI GRUPPI CAFFE
COFFEE GROUPS SPRINKLERS
SPRITZDÜSEN KAFFEEGRUPPEN
ROCIADORES GRUPOS CAFÉ

1

2

3

4

5

6

Photo	LF Code	Dimensions	Hole	Suitable for	For machine model
1	**1501565**	ø 21 mm M5x1	---	FAEMA 4161133848	COMPACT - DUE - ELITE - ENOVA - EXPRESS - E61
1	**1501565**	ø 21 mm M5x1	---	FUTURMAT 02476109	---
2	**1510004**	ø 21 mm M5x1	---	CASADIO 457342000	DIECIA - DIECIS - DAFNE

Photo	LF Code	Dimensions	Hole	Suitable for	For machine model
2	**1510004**	ø 21 mm M5x1	---	CIMBALI 457-342-000	M27 2008
2	**1510004**	ø 21 mm M5x1	---	FAEMA 457342000	DUESMART - EMBLEMA - ENOVA - E61 - SMARTRESTY
3	**1501560**	ø 21 mm M6x1	---	VIBIEMME RACCSPGRKO	EVOLUTION - KOMETA - LOLLO - MINIMAX - SILVER
4	**1501007**	ø 30 mm M10x1	M5	MCE 27105000	START
4	**1501007**	ø 30 mm M10x1	M5	ORCHESTRALE D27105000	ETNICA - PHONICA
4	**1501007**	ø 30 mm M10x1	M5	WEGA WY27105000	AIRY - ATLAS - COLOSSEUM - COMBI NOVA - ESPRESSA - START
5	**1501561**	ø 30 mm M10x1	---	BEZZERA 7479941	GALATEA - GALATEA DOMUS - GIULIA - UNICA
5	**1501561**	ø 30 mm M10x1	---	BFC 0520070	CLASSICA - DELUX - GALILEO - IMOLA - JUNIOR - LA VITTORIA - LIRA
5	**1501561**	ø 30 mm M10x1	---	BIANCHI 43051216	LUCIA - SARA - SOFIA
5	**1501561**	ø 30 mm M10x1	---	BRASILIA 04089.0.00.04	GRADISCA
5	**1501561**	ø 30 mm M10x1	---	ECM C229901128	GIOTTO - LAURA - VENEZIANO
5	**1501561**	ø 30 mm M10x1	---	ECM MANUFACTURE C229901128	CLASSIKA II - ELEKTRONICA II PROFI - ELEKTRONIKA II PROFI
5	**1501561**	ø 30 mm M10x1	---	EXPOBAR CTAV1-11	EB61 - OFFICE
5	**1501561**	ø 30 mm M10x1	---	FAEMA	E61
5	**1501561**	ø 30 mm M10x1	---	FIAMMA RST 5.0.025.0009	ATLANTIC - MARINA - PRESTIGE
5	**1501561**	ø 30 mm M10x1	---	FIORENZATO C.S A2200170	BRICOLETTA - COLOMBINA - DUCALE - FENICE - LIDO - VOLANTE
5	**1501561**	ø 30 mm M10x1	---	FUTURMAT 02012904	ARIETE - CUSTOM - F3 - RIMINI
5	**1501561**	ø 30 mm M10x1	---	GAGGIA SPAGNA 02012904	BELLA - G6 - KB
5	**1501561**	ø 30 mm M10x1	---	GRIMAC 1201300006-GR762	ECLISSE - MIA - TEN - TWENTY - ZOLA I - ZOLA II
5	**1501561**	ø 30 mm M10x1	---	ITALCREM 02012904	IT4
5	**1501561**	ø 30 mm M10x1	---	MAIRALI 02012904	ARIANNE
5	**1501561**	ø 30 mm M10x1	---	PAVONI	BART
5	**1501561**	ø 30 mm M10x1	---	PROMAC 80230080	COMPACT - GREEN
5	**1501561**	ø 30 mm M10x1	---	RENEKA AT7479941	AMICI - ATALANTE
5	**1501561**	ø 30 mm M10x1	---	ROYAL 0520070	DIADEMA - SYNCHRO
5	**1501561**	ø 30 mm M10x1	---	SAB TM-SPR8F400	ELLIPSE - E96 - MODERNA
5	**1501561**	ø 30 mm M10x1	---	SANREMO 10052141	AMALFI - CAPRI - MILANO LX - PISA - TORINO - TREVISO
5	**1501561**	ø 30 mm M10x1	---	SCALA C-0318	BUTTERFLY - CARMEN - EROICA
5	**1501561**	ø 30 mm M10x1	---	VFA	ELITE - MAGESTIC - SPLENDOR
5	**1501561**	ø 30 mm M10x1	---	VIBIEMME RACCSPGR	CHIMAERA - DOMOBAR - DOSAPLUS - MERCURY - REPLICA
5	**1501561**	ø 30 mm M10x1	---	VISACREM 02012904	BRAVA - V6
5	**1501561**	ø 30 mm M10x1	---	WEGA WY27105	AIRY - ATLAS - ATLAS10 - NOVA - NOVECENTO - ORION ECO - POLARIS
6	**1501568**	ø 30 mm M10x1	M5	PAVONI 314098	P UNO - P TRE
6	**1501014**	ø 30 mm M9.6x1	M5	BRUGNETTI/AURORA 000183	ALEXIA - C

Spruzzatori gruppi caffè
Nozzles for coffee groups
Düse für Kaffeegruppen
Inyectores grupos café

SPRUZZATORI GRUPPI CAFFE
COFFEE GROUPS SPRINKLERS
SPRITZDÜSEN KAFFEEGRUPPEN
ROCIADORES GRUPOS CAFÉ

1

2

3

4

5

Photo	LF Code	Dimensions	Hole	Suitable for	For machine model
1	**1349803**	ø 21 mm	ø 6 mm	PROMAC 25139001	CLUB
1	**1349803**	ø 21 mm	ø 6 mm	RANCILIO 25139001	CLASSE10 - CLASSE6 - CLASSE7 - CLASSE8 - CLASSE9 - EPOCA
2	**1510011**	ø 30 mm	ø 5 mm	CARIMALI 22.05049.NP	---
3	**1501008**	ø 30 mm	ø 6 mm	PAVONI 3141537	BAR - BART - PUB
3	**1501569**	ø 30 mm	ø 5 mm	PAVONI 3141287	BAR - BART - PUB
4	**1081005**	ø 35 mm	M5x1	CASADIO 457037048	VENTI
4	**1081005**	ø 35 mm	M5x1	CIMBALI 457-037-048	DOMUS - M20 - M21 - M24 - M27 - M28 - M30 - M31 - M39
4	**1081005**	ø 35 mm	M5x1	FAEMA 457037048	E98COMPACT - FAEMART
5	**5070041**	---	---	DELONGHI 621986	ECI341.BK - EC221.B - EC250.B - EC680.M - EC820.B - EC850.M

SPRUZZATORI GRUPPI CAFFE
COFFEE GROUPS SPRINKLERS
SPRITZDÜSEN KAFFEEGRUPPEN
ROCIADORES GRUPOS CAFÉ

1

2

3

Photo	LF Code	Dimensions	Hole	Suitable for	For machine model
1	**1510006**	ø 10.5 mm M12x1 H12	---	SPINEL SR.000.021.001	DUELUX - DUETTOLUX - ESSE - MINIMINI - MINIMINILUX
2	**1510001**	ø 11.0 mm M12x1 H12	---	GRIMAC 1300300003-MG184	AMBRA - DADAVAPORDOUBLE - NEWCIALDAVAPOR - NUVOLA - OPALE
3	**1510003**	ø 12.0 mm M12x1 H13	---	PAVONI 0R11180130	MICROPOD
3	**1510003**	ø 12.0 mm M12x1 H13	---	RDL 11180130	MAXI - MINI - SWEET

SPRUZZATORI GRUPPI CAFFE
NOZZLES FOR COFFEE GROUPS
WASSERVERTEILER FÜR AUSLAUFGRUPPEN
ROCIADORES PARA GRUPOS SALIDA

1

2

3

4

5

6

Photo	LF Code	Dimensions	Hole	Suitable for	For machine model
1	**1501576**	---	ø 7 mm	NUOVA SIMONELLI 07300124	MACCUP
2	**1501010**	M10	---	EXPOBAR 30200040	DIAMANT - EB61 - ELEN - G10 - MARKUS - MARKUS SILVER
3	**1501002**	M10x1.5	M4	EXPOBAR 30800070	ELEN
4	**5048106**	M13x1.5	---	GAGGIA EF0047/A	CAREZZA - EVOLUTION
5	**1501301**	M20x1.5	M5	ASTORIA/CMA 25739500	DIVINA - PERLA 4D
6	**1510005**	M25x1.5 H31.5	---	SPINEL SR.000.021.000	DUELUX - DUETTOLUX - ESSE - ESSELUX - FLAVIA - LOLA

SPRUZZATORI GRUPPI CAFFE
NOZZLES FOR COFFEE GROUPS
WASSERVERTEILER FÜR AUSLAUFGRUPPEN
ROCIADORES PARA GRUPOS SALIDA

1

2

3

4

5

6

Photo	LF Code	Dimensions	Hole	Suitable for	For machine model
1	**1501300**	ø 31.5 mm M18x2	M5	ASTORIA/CMA 25422008	PLUS4YOU
1	**1501300**	ø 31.5 mm M18x2	M5	WEGA WY25422008	CONCEPT52 - CONCEPT56
2	**1510008**	ø 14 mm M12x1	M4	ISOMAC IS000838	GIADA - MAVERICK
3	**1510010**	ø 10,8 mm M10x1 H12,5	---	DELONGHI 6213271429	ECI341 - ECOV311 - ECP31.21 - ECP33.21
4	**1510009**	ø 12 mm M12x1 H18	---	GAGGIA 11023968	GRAN GAGGIA
4	**1510009**	ø 12 mm M12x1 H18	---	SAECO 11023968	POEMIA
5	**5061349**	ø 12 mm M12x1 H18	---	GAGGIA 11001196	CUBIKA PLUS
5	**5061349**	ø 12 mm M12x1 H18	---	SAECO 11001196	ARMONIA
6	**1510007**	ø 11 mm M6x1	---	QUICK MILL KIT0900SD	0820

STRUMENTI DI MISURA
MEASURING TOOLS
MESSINSTRUMENTE
INSTRUMENTOS DE MEDIDA

1

2

3

4

5

Photo	LF Code	Notes	Features
1	**1394554**	ANALOG THERMOMETER - TERMOMETRO	0+100°C - ø 45 mm
2	**1394553**	ANALOG THERMOMETER - TERMOMETRO	0+100°C - ø 25 mm
3	**1394004**	ADHESIVE THERMOMETER - TERMOMETRO ADESIVO	45+70°C
4	**1446006**	DIGITAL TIMER - TEMPORIZZATORE	MULTIFUNCTION
5	**2102161**	DIGITAL TIMER - TEMPORIZZATORE	MULTIFUNCTION

STRUMENTI DI MISURA
MEASURING TOOLS
MESSGERÄTE
INSTRUMENTOS DE MEDICIÓN

1

2

3

4

5

Photo	LF Code	Notes	Features
1	**3394204**	THERMOMETER - TERMOMETRO	-50+300°C
2	**3394966**	THERMOMETER - TERMOMETRO	-50+150°C/-58+300°F
3	**3394200**	THERMOMETER - TERMOMETRO	-50+260°C/-58+500°F
4	**3394450**	THERMOMETER - TERMOMETRO	-50+800°C/-58+1472°F
5	**3394500**	MULTIMETER DIGITAL - MULTIMETRO DIGITALE	MULTIFUNCTION

1394200

RIFRATTOMETRO ATAGO PAL-COFFEE BX/TDS

strumento professionale in grado di determinare se l'estrazione del caffè avviene in modo ottimale misura la percentuale di sostanze solide dissolte in un liquido.
disponibili app a pagamento per sfruttare al meglio le potenzialita' dello strumento e archiviare le letture.
scale:
BRIX 0,00÷25,00% risoluzione 0,01%
TDS 0,00÷22,00% risoluzione 0,01%
compensazione automatica della temperatura
tempo di risposta 3 secondi
grado si protezione IP65
dimensioni 105x50x30 mm

REFRACTOMETER ATAGO PAL-COFFEE BX/TDS

professional tool able to determine if coffee extraction occurs in an optimal manner it measures the percentage of solid substances melted in a liquid.
paying APP available to make the most of its potentials and store records
scales:
BRIX 0.00÷25.00% resolution 0.01%
TDS 0.00÷22.00% resolution 0.01%
automatic temperature compensation
reponse timeE: 3 seconds
protection level IP65
dimensions 105x50x30 mm

REFRAKTOMETER ATAGO PAL-COFFEE BX/TDS

Das professionelle Messinstrument überprüft,ob die Extraktion des Kaffees optimal gewährleistet ist.
Es zeigt welche ist der Prozentsatz von der Feststoffen, die in der Flüssigkeit gelöst sind.
Es wird dazu eine App zur Speicherung der Messwerte zu verfügung gestellt, die kostenpflichtig zum Download steht.
Skala:
Brix 0,00÷25,00% Resolution 0,01%
TDS 0,00÷22,00% Resolution 0,01%
automatischer Temperaturausgleich
Meßzeit 3 Sek.
Schutzkategorie IP65
Abmessungen 105x50x30 mm

REFRACTÓMETRO ATAGO PAL-COFFEE BX/TDS

Instrumento profesional que permite determinar si el grado de extracción del café es óptima midiendo el porcentaje de sustancias solidas disueltas en un líquido.
Disponible aplicación de pago para poder disfrutar del mejor potencial del instrumento y archivar las lecturas.
Escalas:
BRIX 0,00÷25,00% resolución 0,01%
TDS 0,00÷22,00% resolución 0,01%
Compensación automática de la temperatura
Tiempo de respuesta de 3 segundos
Grados de protección IP65
Dimensiones 105X50X30 mm

Tappi
Caps
Stöpsel - Deckel
Tapones

ASTORIA CMA

TAPPI ASTORIA/CMA
CAPS ASTORIA/CMA
DECKEL ASTORIA/CMA
TAPAS ASTORIA/CMA

1

2

3

4

5

6

Photo	LF Code	Dimensions	Notes	Suitable for	For machine model
1	**1439200**	ø 18 mm	FOR BREW GROUPS - PER GRUPPI EROGAZIONE	ASTORIA/CMA 257891	RAPALLO AL
2	**1439034**	ø 28 mm	FOR BREW GROUPS - PER GRUPPI EROGAZIONE	ASTORIA/CMA 25789305	DIVINA - GLORIA R12 - PERLA4D
3	**1439035**	ø 18 mm	FOR BREW GROUPS - PER GRUPPI EROGAZIONE	ASTORIA/CMA 25789306	BRAVA - CALYPSO - DIVINA - GLORIA
4	**1439003**	ø 18 mm	FOR BREW GROUPS - PER GRUPPI EROGAZIONE	ASTORIA/CMA 25789	ARGENTA - BRAVA - CK - CKE - CKX
5	**1439032**	ø 18 mm	FOR BREW GROUPS - PER GRUPPI EROGAZIONE	ASTORIA/CMA 25789301	BRAVA - CALYPSO - GLORIA - SIBILLA
6	**1439033**	ø 14 mm	FOR BREW GROUPS - PER GRUPPI EROGAZIONE	ASTORIA/CMA 25789302	SIBILLA

TAPPI ASTORIA/CMA
CAPS ASTORIA/CMA
ENDKAPPEN ASTORIA/CMA
TAPONES ASTORIA/CMA

1

2

3

4

Photo	LF Code	Dimensions	Notes	Suitable for	For machine model
1	**1439048**	ø 1/4"M	FOR BREW GROUPS - PER GRUPPI EROGAZIONE	ASTORIA/CMA 25780	OLD MODELS - MODELLI VECCHI
2	**1439023**	ø 3/8"M	FOR BOILERS - PER CALDAIE	ASTORIA/CMA 25785	ARGENTA - BRAVA - CALYPSO - DENISE
3	**1439048**	ø 1/4"M	FOR BOILERS - PER CALDAIE	ASTORIA/CMA 25780	ARGENTA - BRAVA - CALYPSO - DENISE
4	**1439021**	ø 1/4"F	FOR HIDRAULIC SYSTEM - PER IMPIANTO IDRAULICO	ASTORIA/CMA 25782	ALL MODELS - TUTTI I MODELLI

BEZZERA

TAPPI BEZZERA
CAPS BEZZERA
DECKEL BEZZERA
TAPAS BEZZERA

1

2

Photo	LF Code	Dimensions	Notes	Suitable for	For machine model
1	**1439001**	ø 16 mm	FOR BREW GROUPS - PER GRUPPI EROGAZIONE	BEZZERA 7479952	GALATEA - GIULIA - UNICA
2	**1439003**	ø 18 mm	FOR BREW GROUPS - PER GRUPPI EROGAZIONE	BEZZERA 5288001	B2000 - B2006 - B3000 - B4000 - EBBIS

BFC

TAPPI BFC
CAPS BFC
DECKEL BFC
TAPAS BFC

1

2

Photo	LF Code	Dimensions	Notes	Suitable for	For machine model
1	**1439001**	ø 16 mm	FOR BREW GROUPS - PER GRUPPI EROGAZIONE	BFC 0520000	CLASSICA - DELUX - GALILEO - LA VITTORIA
2	**3349622**	ø 1/8"M	FOR BOILERS - PER CALDAIE	BFC 3530022	DELUX - GALILEO - GRANDOGE - IMOLA - LIRA

Tappi
Caps
Stöpsel - Deckel
Tapones

BIANCHI

TAPPI BIANCHI
CAPS BIANCHI
DECKEL BIANCHI
TAPAS BIANCHI

1

2

3

4

5

6

Photo	LF Code	Dimensions	Notes	Suitable for	For machine model
1	**1439001**	ø 16 mm	FOR BREW GROUPS - PER GRUPPI EROGAZIONE	BIANCHI 43143117	SARA
2	**1439057**	M26x1.5	FOR BREW GROUPS - PER GRUPPI EROGAZIONE	BIANCHI 43143149	SARA
3	**1439005**	ø 16 mm	FOR BREW GROUPS - PER GRUPPI EROGAZIONE	BIANCHI 43139916	LUCIA - SOFIA
4	**1439059**	ø 1/4"M	FOR BREW GROUPS - PER GRUPPI EROGAZIONE	BIANCHI 43143146	SARA
5	**1439058**	ø 1/4"M	FOR BOILERS - PER CALDAIE	BIANCHI 04056016	LUCIA - SARA
6	**1439049**	ø 1/4"M	FOR LEVELS - PER LIVELLI	BIANCHI 04055316	LUCIA - SOFIA

BRASILIA

TAPPI BRASILIA
CAPS BRASILIA
DECKEL BRASILIA
TAPAS BRASILIA

1

2

3

4

5

6

Photo	LF Code	Dimensions	Notes	Suitable for	For machine model
1	**1439001**	ø 16 mm	FOR BREW GROUPS - PER GRUPPI EROGAZIONE	BRASILIA 12791.0.10.04	CLASSICA-DECURTIS-EXCELSIOR
2	**1439200**	ø 18 mm	FOR BREW GROUPS - PER GRUPPI EROGAZIONE	BRASILIA 02106.0.10.04	DECURTIS-PORTOFINO LEVA
3	**1439003**	ø 18 mm	FOR BREW GROUPS - PER GRUPPI EROGAZIONE	BRASILIA 02106.0.00.04	CADETTA-CAPPUCCINO-CENTURY
4	**1184521**	ø 1/8"M	FOR BREW GROUPS - PER GRUPPI EROGAZIONE	BRASILIA 03460.0.10.04	CADETTA-CAPPUCCINO-CENTURY
5	**1501003**	ø 1/8"M	FOR BREW GROUPS - PER GRUPPI EROGAZIONE	BRASILIA 00194.0.00.04	OLD MODELS-MODELLI VECCHI
6	**1439049**	ø 1/4"M	FOR LEVELS - PER LIVELLI	BRASILIA 11091.0.00.04	CENTURY-CENTURY AMERICA-CLASSICA

CARIMALI

TAPPI CARIMALI
CAPS CARIMALI
DECKEL CARIMALI
TAPAS CARIMALI

1

2

Photo	LF Code	Dimensions	Notes	Suitable for	For machine model
1	**1439055**	ø 20 mm	FOR BREW GROUPS - PER GRUPPI EROGAZIONE	CARIMALI 22.01417	CENTO50 - PRATICA
2	**1439056**	ø 1/4"M	FOR BREW GROUPS - PER GRUPPI EROGAZIONE	CARIMALI 22.00664	CENTO50 - PRATICA

CIMBALI

TAPPI CIMBALI
CAPS CIMBALI
DECKEL CIMBALI
TAPAS CIMBALI

1

2

Photo	LF Code	Dimensions	Notes	Suitable for	For machine model
1	**1439018**	ø 1/4"M	FOR LEVELS - PER LIVELLI	CIMBALI 594-537-000	M20 - M21JUNIOR - M22 - M24 - M25 - M27 - M27 2008
2	**1439014**	---	---	CIMBALI 4141-134-879	M27 - M28 - M29 - M30 - M31 - M32

Tappi
Caps
Stöpsel - Deckel
Tapones

CONTI

TAPPI CONTI
CAPS CONTI
DECKEL CONTI
TAPAS CONTI

1

Photo	LF Code	Dimensions	Notes	Suitable for	For machine model
1	**1349123**	---	FOR BREW GROUPS - PER GRUPPI EROGAZIONE	CONTI 403456	CLUB - SK2 - XEOS2

ECM

TAPPI ECM
CAPS ECM
DECKEL ECM
TAPAS ECM

1

Photo	LF Code	Dimensions	Notes	Suitable for	For machine model
1	**1439001**	ø 16 mm	FOR BREW GROUPS - PER GRUPPI EROGAZIONE	ECM R000002141	GIOTTO - LAURA - MICHELANGELO - VENEZIANO

ECM MANUFACTURE

TAPPI ECM MANUFACTURE
CAPS ECM MANUFACTURE
DECKEL ECM MANUFACTURE
TAPAS ECM MANUFACTURE

1

Photo	LF Code	Dimensions	Notes	Suitable for	For machine model
1	**1439001**	ø 16 mm	FOR BREW GROUPS - PER GRUPPI EROGAZIONE	ECM MANUFACTURE R000002141	CLASSIKA II - MECHANIKA - TECHNIKA III

ELEKTRA

TAPPI ELEKTRA
CAPS ELEKTRA
DECKEL ELEKTRA
TAPAS ELEKTRA

1 2

Photo	LF Code	Dimensions	Notes	Suitable for	For machine model
1	**1439029**	ø 30 mm	FOR BREW GROUPS - PER GRUPPI EROGAZIONE	ELEKTRA 00921021	BELLEEPOQUE - CLASSIC - SIXTIES
2	**1439030**	---	FOR BREW GROUPS - PER GRUPPI EROGAZIONE	ELEKTRA 00026014	BELLEEPOQUE - CLASSIC - KAPPA - MODERN

Tappi
Caps
Stöpsel - Deckel
Tapones

EXPOBAR

TAPPI EXPOBAR
CAPS EXPOBAR
DECKEL EXPOBAR
TAPAS EXPOBAR

1

2

Photo	LF Code	Dimensions	Notes	Suitable for	For machine model
1	**1439009**	ø 1/2"M	FOR BREW GROUPS - PER GRUPPI EROGAZIONE	EXPOBAR 30200035	DIAMANT - ELEN - G10 - MARKUS - MARKUS SILVER
2	**1439010**	ø 1/4"M	FOR LEVELS - PER LIVELLI	EXPOBAR 30000300	DIAMANT - EB61 - ELEN - G10 - MEGACREM

FAEMA

TAPPI FAEMA
CAPS FAEMA
DECKEL FAEMA
TAPAS FAEMA

1

2

3

4

Photo	LF Code	Dimensions	Notes	Suitable for	For machine model
1	**1439001**	ø 16 mm	FOR BREW GROUPS - PER GRUPPI EROGAZIONE	FAEMA 4142135892	E61
2	**1439024**	ø 12 mm	FOR BREW GROUPS - PER GRUPPI EROGAZIONE	FAEMA 457344000	DUE - ELITE - EMBLEMA - ENOVA - E91
3	**1439025**	ø 20 mm	FOR BREW GROUPS - PER GRUPPI EROGAZIONE	FAEMA 4141119227	DUE - ENOVA - E91
4	**1439018**	ø 1/4"M	FOR LEVELS - PER LIVELLI	FAEMA 590086000	ENOVA - E98 COMPACT

FIAMMA RST

TAPPI FIAMMA RST
CAPS FIAMMA RST
DECKEL FIAMMA RST
TAPAS FIAMMA RST

1

Photo	LF Code	Dimensions	Notes	Suitable for	For machine model
1	**1439062**	ø 3/8"M	FOR BREW GROUPS - PER GRUPPI EROGAZIONE	FIAMMA 5.0.025.0021	ATLANTIC - MARINA - PRESTIGE

FIORENZATO C.S.

TAPPI FIORENZATO CS
CAPS FIORENZATO CS
DECKEL FIORENZATO CS
TAPAS FIORENZATO CS

1

2

Photo	LF Code	Dimensions	Notes	Suitable for	For machine model
1	**1439001**	ø 16 mm	FOR BREW GROUPS - PER GRUPPI EROGAZIONE	FIORENZATO CS	BRICOLETTA - COLOMBINA - DUCALE - FENICE - LIDO
2	**1439532**	ø 3/8"M	FOR BREW GROUPS - PER GRUPPI EROGAZIONE	FIORENZATO CS	VENEZIA

Tappi
Caps
Stöpsel - Deckel
Tapones

FUTURMAT-ARIETE

TAPPI FUTURMAT
CAPS FUTURMAT
DECKEL FUTURMAT
TAPAS FUTURMAT

1

2

Photo	LF Code	Dimensions	Notes	Suitable for	For machine model
1	**1439001**	ø 16 mm	FOR BREW GROUPS - PER GRUPPI EROGAZIONE	FUTURMAT 02446201	ARIETE - CUSTOM
2	**5030808**	ø 3/8"M	FOR BREW GROUPS - PER GRUPPI EROGAZIONE	FUTURMAT 07557200	ARIETE - CUSTOM - F3 - RIMINI

GAGGIA SPAGNA

TAPPI GAGGIA SPAGNA
CAPS GAGGIA SPAGNA
DECKEL GAGGIA SPAGNA
TAPAS GAGGIA SPAGNA

1

Photo	LF Code	Dimensions	Notes	Suitable for	For machine model
1	**5030808**	ø 3/8"M	FOR BREW GROUPS - PER GRUPPI EROGAZIONE	GAGGIA SPAGNA 07557200	BELLA - G6 - KB - NERA

GRIMAC

TAPPI GRIMAC
CAPS GRIMAC
DECKEL GRIMAC
TAPAS GRIMAC

1

2

Photo	LF Code	Dimensions	Notes	Suitable for	For machine model
1	**1439001**	ø 16 mm	FOR BREW GROUPS - PER GRUPPI EROGAZIONE	GRIMAC 2231000001-GR713	ECLISSE - TEN - TWENTY - ZOLAI - ZOLAII
2	**1439532**	ø 3/8"M	FOR BREW GROUPS - PER GRUPPI EROGAZIONE	GRIMAC	G11

ISOMAC

TAPPI ISOMAC
CAPS ISOMAC
KAPPEN ISOMAC
TAPAS ISOMAC

1

Photo	LF Code	Dimensions	Notes	Suitable for	For machine model
1	**1439001**	ø 16 mm	FOR BREW GROUPS - PER GRUPPI EROGAZIONE	ISOMAC ISTAP3136184	MILLENNIUM - MONDIALE - TEA - ZAFFIRO

Tappi
Caps
Stöpsel - Deckel
Tapones

ITALCREM

TAPPI ITALCREM
CAPS ITALCREM
DECKEL ITALCREM
TAPAS ITALCREM

1

Photo	LF Code	Dimensions	Notes	Suitable for	For machine model
1	**5030808**	ø 3/8"M	FOR BREW GROUPS - PER GRUPPI EROGAZIONE	ITALCREM 07557200	CAPRI - IT4

LAVAZZA

TAPPI LAVAZZA
CAPS LAVAZZA
DECKEL LAVAZZA
TAPAS LAVAZZA

1

2

3

4

5

Photo	LF Code	Dimensions	Notes	Suitable for	For machine model
1	**1439001**	ø 16 mm	FOR BREW GROUPS - PER GRUPPI EROGAZIONE	LAVAZZA 10066186	LB2800 - LB4700 - LB4700R - LB4701R
2	**1439048**	ø 1/4"M	FOR BREW GROUPS - PER GRUPPI EROGAZIONE	LAVAZZA 10066339	LB4100 - LB4103 - LB4700 - LB4700R
3	**1439058**	ø 1/4"M	FOR BOILERS - PER CALDAIE	LAVAZZA 10084126	LB4600
4	**1439049**	ø 1/4"M	FOR LEVELS - PER LIVELLI	LAVAZZA 10084122	LB4600
5	**1439021**	ø 1/4"F	FOR HIDRAULIC SYSTEM - PER IMPIANTO IDRAULICO	LAVAZZA 10066230	LB4700

MAIRALI

TAPPI MAIRALI
CAPS MAIRALI
DECKEL MAIRALI
TAPAS MAIRALI

1

Photo	LF Code	Dimensions	Notes	Suitable for	For machine model
1	**5030808**	ø 3/8"M	FOR BREW GROUPS - PER GRUPPI EROGAZIONE	MAIRALI 07557200	ARIANNE - GIULIETTA

MCE

TAPPI MCE
CAPS MCE
DECKEL MCE
TAPAS MCE

1

2

3

4

5

6

Photo	LF Code	Dimensions	Notes	Suitable for	For machine model
1	**1439035**	ø 18 mm	FOR BREW GROUPS - PER GRUPPI EROGAZIONE	MCE 25789306	START
2	**1439048**	ø 1/4"M	FOR HIDRAULIC SYSTEM - PER IMPIANTO IDRAULICO	MCE 25780	START
3	**1439023**	ø 3/8"M	FOR BOILERS - PER CALDAIE	MCE 25785	START
4	**1439048**	ø 1/4"M	FOR LEVELS - PER LIVELLI	MCE 25780	START
5	**1439032**	ø 18 mm	FOR BREW GROUPS - PER GRUPPI EROGAZIONE	MCE 25789301	START
6	**1439021**	ø 1/4"F	FOR HIDRAULIC SYSTEM - PER IMPIANTO IDRAULICO	MCE 25782	START

Tappi
Caps
Stöpsel - Deckel
Tapones

NUOVA SIMONELLI

TAPPI NUOVA SIMONELLI
CAPS NUOVA SIMONELLI
DECKEL NUOVA SIMONELLI
TAPAS NUOVA SIMONELLI

1

2

3

4

Photo	LF Code	Dimensions	Notes	Suitable for	For machine model
1	**1439023**	ø 3/8"M	FOR BREW GROUPS - PER GRUPPI EROGAZIONE	NUOVA SIMONELLI 07300130	APPIA - APPIA COMPACT
2	**1439022**	ø 20 mm	FOR BREW GROUPS - PER GRUPPI EROGAZIONE	NUOVA SIMONELLI 07300171	APPIA - APPIA COMPACT - MAC2000
3	**1439020**	ø 1/4"M	FOR BREW GROUPS - PER GRUPPI EROGAZIONE	NUOVA SIMONELLI 07300128	APPIA - APPIA COMPACT - AURELIA
4	**1349416**	---	FOR BREW GROUPS - PER GRUPPI EROGAZIONE	NUOVA SIMONELLI 07300173	MAC2000 - PREMIER

ORCHESTRALE

TAPPI ORCHESTRALE
CAPS ORCHESTRALE
DECKEL ORCHESTRALE
TAPAS ORCHESTRALE

1

2

3

Photo	LF Code	Dimensions	Notes	Suitable for	For machine model
1	**1439001**	ø 16 mm	FOR BREW GROUPS - PER GRUPPI EROGAZIONE	ORCHESTRALE D27118	ETNICA - PHONICA
2	**1439048**	ø 1/4"M	FOR HIDRAULIC SYSTEM - PER IMPIANTO IDRAULICO	ORCHESTRALE D25780	ETNICA - PHONICA
3	**1439021**	ø 1/4"F	FOR HIDRAULIC SYSTEM - PER IMPIANTO IDRAULICO	ORCHESTRALE D25782	ETNICA - PHONICA

PAVONI

TAPPI PAVONI
CAPS PAVONI
DECKEL PAVONI
TAPAS PAVONI

1

2

3

4

5

6

Photo	LF Code	Dimensions	Notes	Suitable for	For machine model
1	**1439001**	ø 16 mm	FOR BREW GROUPS - PER GRUPPI EROGAZIONE	PAVONI 3136184	BAR - BART - PUB
2	**1439200**	ø 18 mm	FOR BREW GROUPS - PER GRUPPI EROGAZIONE	PAVONI 3136194	LEVA
3	**1439003**	ø 18 mm	FOR BREW GROUPS - PER GRUPPI EROGAZIONE	PAVONI 313600	BAR - BART - CAFE - HOTEL - PUB
4	**1439023**	ø 3/8"M	FOR BOILERS - PER CALDAIE	PAVONI 313605	BAR - BART - CAFE - HOTEL - PUB
5	**1439010**	ø 1/4"M	FOR BOILERS - PER CALDAIE	PAVONI 313602	BAR - BART - CAFE - HOTEL - PUB
6	**1439021**	ø 1/4"F	FOR HIDRAULIC SYSTEM - PER IMPIANTO IDRAULICO	PAVONI 31100801	BAR - BART - PUB

TAPPI PAVONI
CAPS PAVONI
ENDKAPPEN PAVONI
TAPONES PAVONI

1

2

3

Photo	LF Code	Dimensions	Notes	Suitable for	For machine model
1	**1439042**	---	FOR BOILERS - PER CALDAIE	PAVONI 371416	PUB
2	**1241056**	---	FOR BOILERS - PER CALDAIE	PAVONI 47700308	EUROPICCOLA - PROFESSIONAL - STRADIVARI
3	**5032438**	---	FOR BOILERS - PER CALDAIE	PAVONI 394788	EUROPICCOLA - PROFESSIONAL - STRADIVARI

Tappi
Caps
Stöpsel - Deckel
Tapones

PROMAC

TAPPI PROMAC
CAPS PROMAC
DECKEL PROMAC
TAPAS PROMAC

1

Photo	LF Code	Dimensions	Notes	Suitable for	For machine model
1	**1439028**	ø 18 mm	FOR BREW GROUPS - PER GRUPPI EROGAZIONE	PROMAC 20122653	CLUB - COMPACT - GREEN

RANCILIO

TAPPI RANCILIO
CAPS RANCILIO
DECKEL RANCILIO
TAPAS RANCILIO

1

Photo	LF Code	Dimensions	Notes	Suitable for	For machine model
1	**1439028**	ø 18 mm	FOR BREW GROUPS - PER GRUPPI EROGAZIONE	RANCILIO 20122653	CLASSE10 - CLASSE6 - CLASSE7 - CLASSE8

RENEKA

TAPPI RENEKA
CAPS RENEKA
DECKEL RENEKA
TAPAS RENEKA

1

2

Photo	LF Code	Dimensions	Notes	Suitable for	For machine model
1	**1439001**	ø 16 mm	FOR BREW GROUPS - PER GRUPPI EROGAZIONE	RENEKA AT7479952	AMICI - ATALANTE
2	**1439021**	ø 1/4"F	FOR HIDRAULIC SYSTEM - PER IMPIANTO IDRAULICO	RENEKA 9006654	VIVAE - VIVAS - VIVA - LC - XL

ROYAL

TAPPI ROYAL
CAPS ROYAL
DECKEL ROYAL
TAPAS ROYAL

1

2

Photo	LF Code	Dimensions	Notes	Suitable for	For machine model
1	**1439001**	ø 16 mm	FOR BREW GROUPS - PER GRUPPI EROGAZIONE	ROYAL 0520000	DIADEMA - SYNCHRO
2	**3349622**	ø 1/8"M	FOR BOILERS - PER CALDAIE	ROYAL 3530022	SYNCHRO

Tappi
Caps
Stöpsel - Deckel
Tapones

SAB ITALIA

TAPPI SAB ITALIA
CAPS SAB ITALIA
DECKEL SAB ITALIA
TAPAS SAB ITALIA

1

Photo	LF Code	Dimensions	Notes	Suitable for	For machine model
1	**1439001**	ø 16 mm	FOR BREW GROUPS - PER GRUPPI EROGAZIONE	SAB ITALIA SVMNT007	ELETTRONICA - ELLIPSE

SAN MARCO

TAPPI SAN MARCO
CAPS SAN MARCO
DECKEL SAN MARCO
TAPAS SAN MARCO

1

Photo	LF Code	Dimensions	Notes	Suitable for	For machine model
1	**1439019**	ø 18 mm	FOR INLET TAPS - PER RUBINETTI CARICO	SAN MARCO 205100	LEVA - NEW 105 - 100 - 105 - 85 - 95

SANREMO

TAPPI SANREMO
CAPS SANREMO
DECKEL SANREMO
TAPAS SANREMO

1

2

Photo	LF Code	Dimensions	Notes	Suitable for	For machine model
1	**1439001**	ø 16 mm	FOR BREW GROUPS - PER GRUPPI EROGAZIONE	SANREMO 10052137A	MILANO LX - TORINO - VERONA
2	**1439059**	ø 1/4"M	FOR LEVELS - PER LIVELLI	SANREMO 10402163A	MILANO LX - PISA - TORINO - VENEZIA - VERONA

SCALA

TAPPI SCALA
CAPS SCALA
DECKEL SCALA
TAPAS SCALA

1

Photo	LF Code	Dimensions	Notes	Suitable for	For machine model
1	**1439001**	ø 16 mm	FOR BREW GROUPS - PER GRUPPI EROGAZIONE	SCALA C-0317	BUTTERFLY - CARMEN - EROICA

SPAZIALE

TAPPI SPAZIALE
CAPS SPAZIALE
DECKEL SPAZIALE
TAPAS SPAZIALE

1

Photo	LF Code	Dimensions	Notes	Suitable for	For machine model
1	**1439021**	ø 1/4"F	FOR HIDRAULIC SYSTEM - PER IMPIANTO IDRAULICO	SPAZIALE 00284	---

VIBIEMME

TAPPI VIBIEMME
CAPS VIBIEMME
DECKEL VIBIEMME
TAPAS VIBIEMME

1

2

3

4

5

Photo	LF Code	Dimensions	Notes	Suitable for	For machine model
1	**1439001**	ø 16 mm	FOR BREW GROUPS - PER GRUPPI EROGAZIONE	VIBIEMME RACCTACHCASU	CHIMAERA - CUBO - DOSAPLUS - EVOLUTION
2	**1439200**	ø 18 mm	FOR BREW GROUPS - PER GRUPPI EROGAZIONE	VIBIEMME RACCTAPD24PIS	REPLICA
3	**1439057**	M26x1.5	FOR BREW GROUPS - PER GRUPPI EROGAZIONE	VIBIEMME RACCTASUPGRKO	EVOLUTION - KOMETA - LOLLO - MINIMAX
4	**1439060**	ø 20.5 mm	FOR BREW GROUPS - PER GRUPPI EROGAZIONE	VIBIEMME RACCTAINFGRKO	EVOLUTION - KOMETA - LOLLO - MINIMAX
5	**1439061**	ø 1/4"M	FOR BOILERS - PER CALDAIE	VIBIEMME RACCP226C	CUBO - DOSAPLUS - EVOLUTION - KOMETA

VICTORIA ARDUINO

TAPPI VICTORIA ARDUINO
CAPS VICTORIA ARDUINO
DECKEL VICTORIA ARDUINO
TAPAS VICTORIA ARDUINO

1

2

3

Photo	LF Code	Dimensions	Notes	Suitable for	For machine model
1	**1439200**	ø 18 mm	FOR BREW GROUPS - PER GRUPPI EROGAZIONE	VICTORIA ARDUINO 17000051	ATHENA LEVA
2	**1439023**	ø 3/8"M	FOR HIDRAULIC SYSTEM - PER IMPIANTO IDRAULICO	VICTORIA ARDUINO 07300130	ATHENA
3	**1439020**	ø 1/4"M	FOR BREW GROUPS - PER GRUPPI EROGAZIONE	VICTORIA ARDUINO 07300128	ADONIS

VISACREM

TAPPI VISACREM
CAPS VISACREM
DECKEL VISACREM
TAPAS VISACREM

1

Photo	LF Code	Dimensions	Notes	Suitable for	For machine model
1	**5030808**	ø 3/8"M	FOR BREW GROUPS - PER GRUPPI EROGAZIONE	VISACREM 07557200	BRAVA - NERA - V6

WEGA

TAPPI WEGA
CAPS WEGA
DECKEL WEGA
TAPAS WEGA

1

2

3

4

5

6

Photo	LF Code	Dimensions	Notes	Suitable for	For machine model
1	**1439001**	ø 16 mm	FOR BREW GROUPS - PER GRUPPI EROGAZIONE	WEGA WY27118	AIRY - ATLAS - ATLAS 10 - COLOSSEUM
2	**1439200**	ø 18 mm	FOR BREW GROUPS - PER GRUPPI EROGAZIONE	WEGA WY257891	ALE
3	**1439034**	ø 28 mm	FOR BREW GROUPS - PER GRUPPI EROGAZIONE	WEGA WY25789305	---
4	**1439035**	ø 18 mm	FOR BREW GROUPS - PER GRUPPI EROGAZIONE	WEGA WY25789306	START
5	**1439003**	ø 18 mm	FOR BREW GROUPS - PER GRUPPI EROGAZIONE	WEGA WY25789	CONCEPT
6	**1439032**	ø 18 mm	FOR BREW GROUPS - PER GRUPPI EROGAZIONE	WEGA WY25789301	START

TAPPI WEGA
CAPS WEGA
ENDKAPPEN WEGA
TAPONES WEGA

1

2

3

4

Photo	LF Code	Dimensions	Notes	Suitable for	For machine model
1	**1439033**	ø 14 mm	FOR BREW GROUPS - PER GRUPPI EROGAZIONE	WEGA WY25789302	VENERE
2	**1439048**	ø 1/4"M	FOR BREW GROUPS - PER GRUPPI EROGAZIONE	WEGA WY25780	AIRY - ATLAS - ATLAS 10 - COLOSSEUM
3	**1439023**	ø 3/8"M	FOR BOILERS - PER CALDAIE	WEGA WY25785	AIRY - ATLAS - COLOSSEUM - ESPRESSA
4	**1439021**	ø 1/4"F	FOR HIDRAULIC SYSTEM - PER IMPIANTO IDRAULICO	WEGA WY25782	ALL MODELS - TUTTI I MODELLI

TARGHE COMANDI NUOVA SIMONELLI
CONTROL PLATES NUOVA SIMONELLI
BEDIENELEMENTE NUOVA SIMONELLI
PLACAS MANDOS NUOVA SIMONELLI

1

Photo	LF Code	Notes	Suitable for	For machine model
1	**5047809**	720x87 mm	NUOVA SIMONELLI 98160005	APPIA

TARGHE COMANDI RANCILIO
CONTROL PLATES RANCILIO
BEDIENELEMENTE RANCILIO
PLACAS MANDOS RANCILIO

1

2

Photo	LF Code	Notes	Suitable for	For machine model
1	**5024358**	745x135 mm	RANCILIO 10700229	EPOCA
2	**5039042**	745x135 mm	RANCILIO 10700230	EPOCA

TAZZINA CAFFE' IN PORCELLANA SERIE ROSSI 60 ml
PORCELAIN COFFEE CUP SERIES ROSSI 60 ml
KAFFEETASSE AUS PORZELLAN SERIE ROSSI 60 ml
TAZA CAFÉ DE PORCELANA SERIE ROSSI 60 ml

1

2

3

4

5

Photo	LF Code	Stainless steel spoon (mm)
1	**1880001**	---
2	**1880002**	---
3	**1880003**	---
4	**1881001**	110
5	**1394704**	108

Lo smusso sul bordo della tazzina garantisce una migliore propagazione dell'aroma del caffe' e una piacevolissima senzazione per le labbra.
The round rim of the cup favours the spreading of coffee aromas and it is very pleasant for the lips.
Die Abkantung auf den Tassenrand gewährt eine bessere Verbreitung des Kaffeeduftes und ein angenehmenes Gefühl für die Lippen.
El borde cortado de la taza garantiza mejor propagación del aroma del café y una muy agradable sensación para los labios.

TAZZA CAPPUCCINO IN PORCELLANA SERIE ROSSI 180 ml
PORCELAIN CAPPUCCINO CUP SERIES ROSSI 180 ml
TASSE CAPPUCCINO AUS PORZELLAN SERIE ROSSI 180 ml
TAZA CAPPUCCINO DE PORCELANA SERIE ROSSI 180 ml

1

2

3

4

5

Photo	LF Code	Stainless steel spoon (mm)
1	**1880004**	---
2	**1880005**	---
3	**1880006**	---
4	**1881002**	125
5	**1394705**	140

TAZZA CAPPUCCINO IN PORCELLANA SERIE ROSSI 280 ml
PORCELAIN CAPPUCCINO CUP SERIES ROSSI 280 ml
TASSE CAPPUCCINO AUS PORZELLAN SERIE ROSSI 280 ml
TAZA CAPPUCCINO DE PORCELANA SERIE ROSSI 280 ml

1

2

3

4

5

Photo	LF Code	Stainless steel spoon (mm)
1	**1880007**	---
2	**1880005**	---
3	**1880006**	---
4	**1881002**	125
5	**1394705**	140

TAZZINA CAFFE' IN PORCELLANA SERIE ALTA 90 ml
PORCELAIN COFFEE CUP SERIES ALTA 90 ml
KAFFEETASSE AUS PORZELLAN SERIE ALTA 90 ml
TAZA CAFÉ DE PORCELANA SERIE ALTA 90 ml

1

2

3

4

Photo	LF Code	Stainless steel spoon (mm)
1	**1880021**	---
2	**1880022**	---
3	**1881001**	110
4	**1394704**	108

La tazzina perfetta per ogni tipo di caffè
The perfect cup for every kind of coffee
Die perfekte Tasse für jeden Kaffeetyp
La taza perfecta para todo tipo de café

TAZZA CAPPUCCINO IN PORCELLANA SERIE ALTA 280 ml
PORCELAIN CAPPUCCINO CUP SERIES ALTA 280 ml
TASSE CAPPUCCINO AUS PORZELLAN SERIE ALTA 280 ml
TAZA CAPPUCCINO DE PORCELANA SERIE ALTA 280 ml

1

2

3

4

Photo	LF Code	Stainless steel spoon (mm)
1	**1880023**	---
2	**1880027**	---
3	**1881002**	125
4	**1394705**	140

BICCHIERE LATTE IN VETRO SERIE ALTA 280 ml
GLASS MILK JUG SERIES ALTA 280 ml
GLAS FÜR MILCH AUS GLAS SERIE ALTA 280 ml
VASO LECHE DE CRISTAL SERIE ALTA 280 ml

1

2

3

Photo	LF Code	Stainless steel spoon (mm)
1	**1880101**	---
2	**1881003**	205
3	**1394706**	210

1880008

TAZZINA CAFFÈ PER ASSAGGIO
IN PORCELLANA - 180 ml

CUP FOR COFFEE TASTING
PORCELAIN - 180 ml

KAFFEETASSE FÜR VERKOSTUNG
aus Porzellan - 180 ml

WALKÜRE 178020918-WHITE

TAZA CAFÉ DE DEGUSTACIÓN
DE PORCELANA - 180 ml

TELETERMOMETRI
TELETHERMOMETER
THELETHERMOMETER
TELETERMÓMETROS

1

Photo	LF Code	Suitable for	For machine model
1	**1441001**	SANREMO 10552046A	TORINO

TERMOCOPPIE
THERMOCOUPLES
THERMOELEMENTE
TERMOPARES

1

2

3

4

Photo	LF Code	Dimensions	Suitable for
1	**3440027**	M8x1 32 cm	BRASILIA
1	**3440028**	M8x1 60 cm	BRASILIA
1	**3440081**	QUICK M8x1 45 cm	ASTORIA/CMA - WEGA
2	**3440051**	M8x1 32 cm - M8x1	FAEMA - NUOVA SIMONELLI
2	**3440053**	M8x1 60 cm - M8x1	FAEMA - SAN MARCO
3	**3440011**	M9x1	---
4	**3440064**	M8x1	---

BRUCIATORI PILOTA
PILOT BURNERS
PILOTBRENNER
QUEMADORES PILOTO

1

2

3

4

Photo	LF Code	Suitable for
1	**3020100**	ASTORIA/CMA
2	**3020101**	ASTORIA/CMA
3	**3020102**	ASTORIA/CMA
4	**3001003**	ASTORIA/CMA

TERMOSTATI
THERMOSTATS
THERMOSTATE
TERMOSTATOS

1

2

3

4

Photo	LF Code	Features	Suitable for	For machine model
1	**5024998**	147°C	PAVONI 436042	BAR
2	**3444142**	150°C	BEZZERA 7434001	B2000 - ELLISSE
2	**3444142**	150°C	FAEMA 3231133006	E91 - E92 - E97 - E98 - DUE - SMART
1	**1444509**	169°C	ASTORIA/CMA 20300015	PLUS4YOU
1	**1444509**	169°C	CARIMALI 95.01594	ETABETAV2 - E9 ESPRESSO - KIKKO - KIKKO2 - TEMA STYLE
1	**1444509**	169°C	CASADIO 531193100	DODICI
1	**1444509**	169°C	CIMBALI 531-193-100	M20 - M21 - M27 - M28 - M29 - M30 - M31 - M32 - M39
1	**1444509**	169°C	ELEKTRA 02790035	CLASSIC - MODERN - SIXTIES
1	**1444509**	169°C	FAEMA 531193100	DUE SMART - ELITE - EMBLEMA - ENOVA - E61 - E98 COMPACT
1	**1444509**	169°C	FIORENZATO CS A1400032	PIAZZASANMARCO
1	**1444509**	169°C	FUTURMAT 07476906	CUSTOM - E61 - F3 - PALANCA - RIMINI
1	**1444509**	169°C	GAGGIA SPAGNA 07476906	BELLA - G6 - KB - NERA - PALANCA
1	**1444509**	169°C	ITALCREM 07476906	CAPRI - IT4 - PALANCA
1	**1444509**	169°C	MAIRALI 07476906	ARIANNE - GIULIETTA - PALANCA
1	**1444509**	169°C	MCE 20300015	START
1	**1444509**	169°C	ORCHESTRALE D20300015	ETNICA - PHONICA
1	**1444509**	169°C	PROMAC 34200095	GREEN - COMPACT - CLUB
1	**1444509**	169°C	SAN MARCO 108463	105 - 100 - 85 - 95 - LEVA - 105 NEW
1	**1444509**	169°C	SANREMO 10111015	AMALFI - CAPRI - MILANO LX - PISA - TORINO - VENEZIA
1	**1444509**	169°C	SPAZIALE 01477	NEW - RAPID - SELETRON - SPAZIO - SUPER 3000 - S1 VIVALDI
1	**1444509**	169°C	VISACREM 07476906	BRAVA - NERA - PALANCA - V6
1	**1444509**	169°C	WEGA WY20300015	CONCEPT
1	**3444442**	170°C	GAGGIA 5024007000	GD - GE - LCD - XD - XE
1	**3444442**	170°C	SAECO WGA5001013000	AROMA
3	**1444004**	187°C	CIMBALI 531-191-800	JUNIOR - M29 - M30 - M32 - M39 - M39GT
3	**1444004**	187°C	FAEMA 531191800	ELITE - EMBLEMA - ENOVA - E61 - E98 COMPACT - SMART
3	**1444004**	187°C	PROMAC 34200096	CLUB - COMPACT - GREEN
3	**1444004**	187°C	RANCILIO 34200096	CLASSE10 - S20
3	**1444004**	187°C	SANREMO 10111012	AMALFI - CAPRI - MILANO LX - PISA - TORINO - VENEZIA
3	**1444004**	187°C	SPAZIALE 08019	S5 COMPACT
4	**2103907**	160°C	DALLA CORTE B-00-0023	DCPRO - EVO2

TERMOSTATI
THERMOSTATS
THERMOSTATE
TERMOSTATOS

1

2

3

4

5

Photo	LF Code	Features	Suitable for	For machine model
1	**1444048**	153°C	GAGGIA 5008006000	TS
2	**1444002**	177°C	ELEKTRA 02789035	MICROCASA - SIXTIES
3	**5047881**	170°C	CASADIO 531194710	DIECIA - DIECIS - VENTI
3	**5047881**	170°C	CIMBALI 531-194-710	CIMBALI M24 - M39TE
4	**5039982**	85°-135°C	VICTORIA ARDUINO 40901001	VENUSFAMILY
5	**1444049**	TR/86	VIBIEMME ELETTEDOMJU2B	DOMOBAR - DOMOBARJUNIOR

TERMOSTATI
THERMOSTATS
THERMOSTATE
TERMOSTATOS

1

2

3

Photo	LF Code	Features	Suitable for	For machine model
1	**1444401**	130°C	SPAZIALE 11168+11169	PROFESSIONALE
2	**3444005**	0-120°C	ELEKTRA 00659035	MINIVERTICALE
3	**3444004**	0-90°C	ASTORIA/CMA 20314	SIBILLA
3	**3444004**	0-90°C	WEGA WY20314	VENUS - POLARIS

TERMOSTATI
THERMOSTATS
THERMOSTATE
TERMOSTATOS

1

2

3

4

Photo	LF Code	Features	Suitable for	For machine model
1	**1444503**	---	FAEMA 4231112698	E91 - E92 - E97 - E98 - DUE - SMART
2	**1444018**	---	CONTI 402500	CLUB - TWIN STAR2 - XEOS2
3	**1444505**	M10x1	FAEMA	E91 - E92 - E97 - E98 - DUE - SMART
4	**1444504**	---	FAEMA	E91 - E92 - E97 - E98 - DUE - SMART

TERMOSTATI
THERMOSTATS
THERMOSTATE
TERMOSTATOS

1

2

Photo	LF Code	Features	Suitable for	For machine model
1	**1444005**	165°C - 400V	PROMAC 34200093	CLUB - COMPACT - GREEN
1	**1444005**	165°C - 400V	RANCILIO 34200093	EPOCA - MILLENNIUM
2	**3444230**	165°C - 270V	PROMAC 34200092	CLUB - COMPACT - GREEN
2	**3444230**	165°C - 270V	RANCILIO 34200092	EPOCA - MILLENNIUM - S24 - S26 - S27

Termostati
Thermostats
Thermostate
Termostatos

TERMOSTATI
THERMOSTATS
THERMOSTATE
TERMOSTATOS

1

2

Photo	LF Code	Features	Suitable for	For machine model
1	**1444203**	145°C - 400V 20A	ASTORIA/CMA 20302	---
1	**1444203**	145°C - 400V 20A	WEGA WY20302	---
2	**1444205**	145°C	ASTORIA/CMA 20301	---

ASTORIA CMA

TERMOSTATI A CONTATTO ASTORIA/CMA
CONTACT THERMOSTATS ASTORIA/CMA
ANLEGETHERMOSTATE ASTORIA/CMA
TERMOSTATOS DE CONTACTO ASTORIA/CMA

1

2

3

Photo	LF Code	Temperature °C	Suitable for	For machine model
1	**1443206**	100	ASTORIA/CMA 20300009	PRIMA
2	**1444206**	145	ASTORIA/CMA 20304	CK - CKE - CKX - CKXE - GLORIA P4Y - PLUS4YOU
3	**1443207**	180	ASTORIA/CMA 20300011	LUNA - PRIMA

BEZZERA

TERMOSTATI A CONTATTO BEZZERA
CONTACT THERMOSTATS BEZZERA
ANLEGETHERMOSTATE BEZZERA
TERMOSTATOS DE CONTACTO BEZZERA

1

2

Photo	LF Code	Temperature °C	Suitable for	For machine model
1	**1443079**	95	BEZZERA 7634808	BZ07 - BZ09 - BZ10 - BZ13 - B2009 - B2013 - ELLISSE NEW
2	**1444511**	130	BEZZERA 7634813	BZ02 - BZ07 - BZ35 - BZ40 - BZ99 - PROEX

Termostati a contatto
Contact thermostats
Anlegethermostate
Termostatos de contacto

BIANCHI

TERMOSTATI A CONTATTO BIANCHI
CONTACT THERMOSTATS BIANCHI
ANLEGETHERMOSTATE BIANCHI
TERMOSTATOS DE CONTACTO BIANCHI

1

Photo	LF Code	Temperature °C	Suitable for	For machine model
1	**1443067**	75	BIANCHI 25014936-01	SARA

BRASILIA

TERMOSTATI A CONTATTO BRASILIA
CONTACT THERMOSTATS BRASILIA
ANLEGETHERMOSTATE BRASILIA
TERMOSTATOS DE CONTACTO BRASILIA

1

2

3

Photo	LF Code	Temperature °C	Suitable for	For machine model
1	**1444003**	95	BRASILIA 06524.2.00.08	MINIPODS
1	**1443005**	98	BRASILIA 14072.2.00.08	PORTOFINO STUDIO
1	**1443011**	100	BRASILIA 09415.2.00.08	CLUB - LADY
1	**1443400**	107	BRASILIA 08701.2.00.08	CLUB - LADY
2	**3443026**	110	BRASILIA 10157.2.00.08	CLUB - LADY
1	**3443081**	125	BRASILIA 06525.2.00.08	MINIPODS
1	**1443004**	145	BRASILIA 08702.2.00.08	LADY
3	**1443002**	165	BRASILIA 08703.2.00.08	CLUB - LADY

CIMBALI

TERMOSTATI A CONTATTO CIMBALI
CONTACT THERMOSTATS CIMBALI
ANLEGETHERMOSTATE CIMBALI
TERMOSTATOS DE CONTACTO CIMBALI

1

Photo	LF Code	Temperature °C	Suitable for	For machine model
1	**1443065**	160	CIMBALI 531-104-600	M39GT

CONTI

TERMOSTATI A CONTATTO CONTI
CONTACT THERMOSTATS CONTI
ANLEGETHERMOSTATE CONTI
TERMOSTATOS DE CONTACTO CONTI

1

2

3

Photo	LF Code	Temperature °C	Suitable for	For machine model
1	**1443017**	85	CONTI 411308	TWIN STAR2
2	**1444016**	160	CONTI 410634	CLUB - TWIN STAR2 - XEOS2
3	**1444017**	230	CONTI 410633	TWIN STAR2

Termostati a contatto
Contact thermostats
Anlegethermostate
Termostatos de contacto

DELONGHI

TERMOSTATI A CONTATTO DELONGHI
CONTACT THERMOSTATS DELONGHI
ANLEGETHERMOSTATE DELONGHI
TERMOSTATOS DE CONTACTO DELONGHI

1

2

3

4

5

6

Photo	LF Code	Temperature °C	Suitable for	For machine model
1	**1443075**	105	DELONGHI 5232100600	ECOV310AZ - EC155E - C221.B - EC250.B - EC300M
1	**1443068**	125	DELONGHI 5232101300	ECOV310AZ - EC155E - C221.B - EC250.B - EC300M
2	**D443001**	145	DELONGHI 5232100000	BCO130 - BCO260 - BCO261 - BCO320 - BCO410 - BCO420
2	**5054438**	170	DELONGHI 5232104500	EAM3300S - EAM3400 - EAM4300 - ESAM4300 - ESAM4400
3	**D444052**	315	DELONGHI 521540	BARM100 - BARM110 - EC650 - EC750
4	**1443069**	318	DELONGHI 5213213711	ECAM26.455.C
5	**5054432**	318	DELONGHI 5232105000	EAM4300 - ESAM6650 - ESAM3500 - ESAM4300 - ESAM6600
6	**D444005**	318	DELONGHI 5213215191	LATTISSIMA PLUS - LATTISSIMA PRO - LATTISSIMA TOUCH

ECM

TERMOSTATI A CONTATTO ECM
CONTACT THERMOSTATS ECM
ANLEGETHERMOSTATE ECM
TERMOSTATOS DE CONTACTO ECM

1

Photo	LF Code	Temperature °C	Suitable for	For machine model
1	**1443070**	135	ECM C199901550	GIOTTO - VENEZIANO

ECM MANUFACTURE

TERMOSTATI A CONTATTO ECM MANUFACTURE
CONTACT THERMOSTATS ECM MANUFACTURE
ANLEGETHERMOSTATE ECM MANUFACTURE
TERMOSTATOS DE CONTACTO ECM MANUFACTURE

1

Photo	LF Code	Temperature °C	Suitable for	For machine model
1	**1443070**	135	ECM MANUFACTURE C199901550	ELEKTRONIKA II PROFI - MECHANIKA

ELEKTRA

TERMOSTATI A CONTATTO ELEKTRA
CONTACT THERMOSTATS ELEKTRA
ANLEGETHERMOSTATE ELEKTRA
TERMOSTATOS DE CONTACTO ELEKTRA

1

2

3

Photo	LF Code	Temperature °C	Suitable for	For machine model
1	**1443401**	135	ELEKTRA 03329035	---
2	**1444001**	140	ELEKTRA 01194035	MICROCASA
3	**1443002**	165	ELEKTRA 00702035	MINIVERTICALE - NIVOLA

Termostati a contatto
Contact thermostats
Anlegethermostate
Termostatos de contacto

EXPOBAR

TERMOSTATI A CONTATTO EXPOBAR
CONTACT THERMOSTATS EXPOBAR
ANLEGETHERMOSTATE EXPOBAR
TERMOSTATOS DE CONTACTO EXPOBAR

1

Photo	LF Code	Temperature °C	Suitable for	For machine model
1	**1444034**	145	EXPOBAR 10200110	EXPRESSO - MINICOMPACT - MONROC - OFFICE

FAEMA

TERMOSTATI A CONTATTO FAEMA
CONTACT THERMOSTATS FAEMA
ANLEGETHERMOSTATE FAEMA
TERMOSTATOS DE CONTACTO FAEMA

1

2

Photo	LF Code	Temperature °C	Suitable for	For machine model
1	**3443071**	135	FAEMA 3231118962	COMPACT - DUE - DUEA - EXPRESS - E91 - E92
2	**1443065**	160	FAEMA 531104600	FAEMART

FIAMMA RST

TERMOSTATI A CONTATTO FIAMMA RST
CONTACT THERMOSTATS FIAMMA RST
ANLEGETHERMOSTATE FIAMMA RST
TERMOSTATOS DE CONTACTO FIAMMA RST

1

Photo	LF Code	Temperature °C	Suitable for	For machine model
1	**1444511**	130	FIAMMA RST 4.0.000.0250	ATLANTIC - MARINA - PRESTIGE

FIORENZATO C.S.

TERMOSTATI A CONTATTO FIORENZATO CS
CONTACT THERMOSTATS FIORENZATO CS
ANLEGETHERMOSTATE FIORENZATO CS
TERMOSTATOS DE CONTACTO FIORENZATO CS

1

2

3

Photo	LF Code	Temperature °C	Suitable for	For machine model
1	**3443026**	110	FIORENZATO A1400045	COLOMBINA
2	**1443066**	130	FIORENZATO A1400044	COLOMBINA
3	**1443013**	152	FIORENZATO A1400035	BRICOLETTA - COLOMBINA - DUCALE - VOLANTE

Termostati a contatto
Contact thermostats
Anlegethermostate
Termostatos de contacto

GAGGIA

TERMOSTATI A CONTATTO GAGGIA
CONTACT THERMOSTATS GAGGIA
ANLEGETHERMOSTATE GAGGIA
TERMOSTATOS DE CONTACTO GAGGIA

1

2

3

4

5

6

Photo	LF Code	Temperature °C	Suitable for	For machine model
1	**1443011**	100	GAGGIA WGADM1561	GD - GE - LCD - TS - XD - XE
1	**1443400**	107	GAGGIA DM1168	CAREZZA - CLASSIC - EVOLUTION
2	**1443007**	127	GAGGIA S436040	G105 - G106
3	**5500425**	127	GAGGIA 189425100	GRANGAGGIA
4	**1444521**	155	GAGGIA DM1288	CAREZZA - CLASSIC - EVOLUTION
5	**1443040**	175	GAGGIA 189428200	SYNCRONY - TITANIUM
6	**1443083**	175	GAGGIA 12001034	ACCADEMIA - BRERA - PLATINUM EVENT
6	**5071524**	190	GAGGIA 12001033	ACCADEMIA - CAREZZA DELUXE - UNICA

GRIMAC

TERMOSTATI A CONTATTO GRIMAC
CONTACT THERMOSTATS GRIMAC
ANLEGETHERMOSTATE GRIMAC
TERMOSTATOS DE CONTACTO GRIMAC

1

2

3

4

Photo	LF Code	Temperature °C	Suitable for	For machine model
1	**1444506**	90	GRIMAC 1161000002-MG010	DADAVAPORDOUBLE - NUVOLA - OPALE - TERRY
1	**1444003**	95	GRIMAC 1161000003-MG011/2	AMBRA - NUVOLA - OPALE - TERRY
2	**5027936**	125	GRIMAC 1161000001-MG009	---
2	**1444521**	155	GRIMAC 1161000013-G611/1	DADAVAPORDOUBLE - NUVOLA - OPALE
3	**1444206**	145	GRIMAC 1161000014-MG707	AMBRA - NUVOLA - OPALE - TERRY
4	**1443034**	250	GRIMAC 1161000008-MG564	NUVOLA - OPALE

ISOMAC

TERMOSTATI A CONTATTO ISOMAC
CONTACT THERMOSTATS ISOMAC
ANLEGETHERMOSTATE ISOMAC
TERMOSTATOS DE CONTACTO ISOMAC

1

2

Photo	LF Code	Temperature °C	Suitable for	For machine model
1	**1443011**	100	ISOMAC IS000281	MAVERICK - VENUS
1	**1443401**	135	ISOMAC IS000284	MAVERICK - VENUS
2	**1443002**	165	ISOMAC IS000190	VENUS

JURA

TERMOSTATI A CONTATTO JURA
CONTACT THERMOSTATS JURA
ANLEGETHERMOSTATE JURA
TERMOSTATOS DE CONTACTO JURA

1

Photo	LF Code	Temperature °C	Suitable for	For machine model
1	**1443084**	115	JURA 63190	E10 - E20 - E30 - E40 - E50 - E60 - E70 - F5 - F50 - F9 - F90

LAVAZZA

TERMOSTATI A CONTATTO LAVAZZA
CONTACT THERMOSTATS LAVAZZA
ANLEGETHERMOSTATE LAVAZZA
TERMOSTATOS DE CONTACTO LAVAZZA

1

2

3

Photo	LF Code	Temperature °C	Suitable for	For machine model
1	**1443067**	75	LAVAZZA 10084256	LB4600
2	**1443063**	143	LAVAZZA 10079227	EL3100 - EL3200
3	**1443013**	150	LAVAZZA 10066402	LB2800 - LB4100 - LB4103

MARZOCCO

TERMOSTATI A CONTATTO MARZOCCO
CONTACT THERMOSTATS MARZOCCO
ANLEGETHERMOSTATE MARZOCCO
TERMOSTATOS DE CONTACTO MARZOCCO

1

2

Photo	LF Code	Temperature °C	Suitable for	For machine model
1	**1444511**	130	MARZOCCO L276/B	FB70 - FB80 - GB5 - LINE - MISTRAL
2	**1444535**	135	MARZOCCO L276	FB70 - FB80 - GB5 - GS3 - LINEA - MISTRAL

NUOVA SIMONELLI

TERMOSTATI A CONTATTO NUOVA SIMONELLI
CONTACT THERMOSTATS NUOVA SIMONELLI
ANLEGETHERMOSTATE NUOVA SIMONELLI
TERMOSTATOS DE CONTACTO NUOVA SIMONELLI

1 2 3 4

Photo	LF Code	Temperature °C	Suitable for	For machine model
1	**1443006**	55	NUOVA SIMONELLI 09500006	APPIA - AURELIA
2	**1443055**	125	NUOVA SIMONELLI 09500002	JAZZ
3	**1444535**	135	NUOVA SIMONELLI 09500004	APPIA - AURELIA - JAZZ - OSCAR - PREMIER - PROGRAM
4	**1444601**	150	NUOVA SIMONELLI 09500011	MICROBAR - PRONTOBAR

PAVONI

TERMOSTATI A CONTATTO PAVONI
CONTACT THERMOSTATS PAVONI
ANLEGETHERMOSTATE PAVONI
TERMOSTATOS DE CONTACTO PAVONI

1 2 3 4

Photo	LF Code	Temperature °C	Suitable for	For machine model
1	**1443036**	95	PAVONI 0P189422000	ECN - ESG
1	**5500425**	127	PAVONI 0P189425100	ESPRESSO INN - ESPRESSO SI - EUROBAR
2	**1443007**	127	PAVONI 436040	EUROPICCOLA - PROFESSIONAL - ROMANTICA - STRADIVARI
3	**1444206**	145	PAVONI 0R14280010	MICROPOD
3	**1443002**	165	PAVONI 436055	---
4	**1443040**	175	PAVONI OP189428200	EDL - EUROBARDELUXE

QUICK MILL

TERMOSTATI A CONTATTO QUICK MILL
CONTACT THERMOSTATS QUICK MILL
ANLEGETHERMOSTATE QUICK MILL
TERMOSTATOS DE CONTACTO QUICK MILL

1

2

3

Photo	LF Code	Temperature °C	Suitable for	For machine model
1	**1443081**	110	QUICK MILL TE0900CR	03035 PEGASO - 0820 - 0835
2	**1443080**	135	QUICK MILL TES0800V	03035 PEGASO - 0820
3	**1443082**	160	QUICK MILL TE0980	0980 ANDREJA

RANCILIO

TERMOSTATI A CONTATTO RANCILIO
CONTACT THERMOSTATS RANCILIO
ANLEGETHERMOSTATE RANCILIO
TERMOSTATOS DE CONTACTO RANCILIO

1

2

3

Photo	LF Code	Temperature °C	Suitable for	For machine model
1	**1443206**	100	RANCILIO 34200056	AUDREY - NANCY - SILVIA
2	**1444007**	140	RANCILIO 34200055	AUDREY - NANCY - SILVIA
3	**1443002**	165	RANCILIO 34200058	BETSY - SILVIA - S20

RDL

TERMOSTATI A CONTATTO RDL
CONTACT THERMOSTATS RDL
ANLEGETHERMOSTATE RDL
TERMOSTATOS DE CONTACTO RDL

1

2

Photo	LF Code	Temperature °C	Suitable for	For machine model
1	**1444506**	90	RDL 14280020	MAXI - MINI - SWEET
1	**1443010**	93	RDL 14280030	MAXI - MINI - SWEET
1	**1444003**	95	RDL 14280040	MAXI - MINI - MINICAP - SWEET
1	**1443005**	98	RDL 14280050	MAXI - MINI - SWEET
2	**1444206**	145	RDL 14280010	MAXI - MINI - SWEET
2	**1443002**	165	RDL 14280070	MINI

SAECO

TERMOSTATI A CONTATTO SAECO
CONTACT THERMOSTATS SAECO
ANLEGETHERMOSTATE SAECO
TERMOSTATOS DE CONTACTO SAECO

1

2

3

4

Photo	LF Code	Temperature °C	Suitable for	For machine model
1	**1443046**	90	SAECO 189421400	SUPERAUTOMATICA
1	**1443036**	95	SAECO 189422000	ARMONIA - AROMA - MAGICESPRESSO
2	**1443011**	100	SAECO WGADM1561	AROMA
1	**5500425**	127	SAECO 189425100	ARMONIA - AROMA - POEMIA - VIAVENETO - VIAVENEZIA
1	**5015665**	135	SAECO 189425900	FAMILY - FAMILY PLUS
3	**1444601**	150	SAECO NE09.021	MAGICCOMFORT - MAGICDELUXE - ROYAL - VIENNA
4	**1443040**	175	SAECO 189428700	INCANTO - ROYALOFFICE - TREVI - VIENNA
1	**1443083**	175	SAECO 12001034	EXPRELIA - SYNTIA - TALEA - XELSIS - XSMALL

Termostati a contatto
Contact thermostats
Anlegethermostate
Termostatos de contacto

SPAZIALE

TERMOSTATI A CONTATTO SPAZIALE
CONTACT THERMOSTATS SPAZIALE
ANLEGETHERMOSTATE SPAZIALE
TERMOSTATOS DE CONTACTO SPAZIALE

1

Photo	LF Code	Temperature °C	Suitable for	For machine model
1	**1443012**	180	SPAZIALE 06687	PROFESSIONALE - S1

SPINEL

TERMOSTATI A CONTATTO SPINEL
CONTACT THERMOSTATS SPINEL
ANLEGETHERMOSTATE SPINEL
TERMOSTATOS DE CONTACTO SPINEL

1

2

3

4

5

Photo	LF Code	Temperature °C	Suitable for	For machine model
1	**1444506**	90	SPINEL SR.000.095.016	LOLA - RONDOLUX
1	**1443010**	93	SPINEL SR.000.095.017	---
1	**1444003**	95	SPINEL SR.000.095.000	LOLA - LOLITA - MINIMINI
1	**1443005**	98	SPINEL SR.000.095.001	DUETTO - ESSE - LOLA - PINOCCHIO - RONDO - RONDOLUX - TOUR
1	**1443072**	104	SPINEL SR.000.095.010	DUELUX - MINIMINI - MINIMINILUX - PINOCCHIO - TOUR - TRELUX
1	**1443400**	107	SPINEL SR.000.095.012	---
1	**1443071**	110	SPINEL SR.000.095.009	DUELUX - DUETTOLUX - ESSE - MINIMINI - MINIMINILUX - TRELUX
3	**1443070**	135	SPINEL SR.000.095.002	DUELUX - DUETTOLUX - ESSELUX - MINIMINILUX - RONDOLUX - TRELUX
2	**1444206**	145	SPINEL SR.000.095.003	DUELUX - DUETTO - DUETTOLUX - ESSE - ESSELUX - FLAVIA - LOLA
4	**1443073**	155	SPINEL SR.000.095.008	DUETTO - ESSE - LOLA - LOLITA - MINIMINI - PINOCCHIO - RONDO - TOUR
5	**1443074**	250	SPINEL SR.000.095.011	DUETTO - ESSE - LOLA - LOLITA - MINIMINI - PINOCCHIO - RONDO - TOUR

VIBIEMME

TERMOSTATI A CONTATTO VIBIEMME
CONTACT THERMOSTATS VIBIEMME
ANLEGETHERMOSTATE VIBIEMME
TERMOSTATOS DE CONTACTO VIBIEMME

1

2

3

Photo	LF Code	Temperature °C	Suitable for	For machine model
1	**1443078**	130	VIBIEMME ELETSALVRES	CHIMAERA - CUBO - EVOLUTION - MERCURY - MINIMAX - REPLICA
2	**1443077**	130	VIBIEMME ELETGLDOM128	CHIMAERA - DOMOBARSUPER - REPLICA
2	**1443076**	150	VIBIEMME ELETGLDOM	DOMOBAR - DOMOBARJUNIOR
3	**1443002**	165	VIBIEMME ELETGLDOMM165	DOMOBARJUNIOR - DOMOBARSUPER

VICTORIA ARDUINO

TERMOSTATI A CONTATTO VICTORIA ARDUINO
CONTACT THERMOSTATS VICTORIA ARDUINO
ANLEGETHERMOSTATE VICTORIA ARDUINO
TERMOSTATOS DE CONTACTO VICTORIA ARDUINO

1

2

3

Photo	LF Code	Temperature °C	Suitable for	For machine model
1	**1443006**	55	VICTORIA ARDUINO 09500006	ADONIS
2	**1444535**	135	VICTORIA ARDUINO 09500004	ADONIS - ATHENAS - VENUSCENTURY
3	**5035435**	140	VICTORIA ARDUINO 40900007	VENUS FAMILY

Termostati a contatto
Contact thermostats
Anlegethermostate
Termostatos de contacto

WEGA

TERMOSTATI A CONTATTO WEGA
CONTACT THERMOSTATS WEGA
ANLEGETHERMOSTATE WEGA
TERMOSTATOS DE CONTACTO WEGA

1

Photo	LF Code	Temperature °C	Suitable for	For machine model
1	**1444206**	145	WEGA WY20304	CONCEPT

Trasformatori
Transformers
Transformatoren
Transformadores

TRASFORMATORI
TRANSFORMERS
TRANSFORMATOREN
TRANSFORMADORES

1

Photo	LF Code	Suitable for	For machine model
1	**1739002**	CIMBALI 530-901-910	M21 - M22 - M27 - M28 - M29 - M30 - M31 - M32 - M39 - M39
1	**1739002**	FAEMA 530901910	E61 - E98 COMPACT - EMBLEMA - STYLEMA

TUBI PELD BLU
BLUE PELD PIPES
ROHRE PELD BLAU
TUBOS PELD AZULES

LF Code	ø (mm)	Length (mm)
1449179	6x8	100

per uso alimentare - pressione di utilizzo 7,5 bar - pressione di scoppio 30 bar - temperatura di utilizzo -20°C/+60°C
food-safe - operating pressure 7.5 bar - burst pressure 30 bar - operating temperature -20°C/+60°C
lebensmitteltauglich - Betriebsdruck 7,5 bar - Platzdruck 30 bar - Betriebstemperatur -20°C/+60°C
para uso alimentario - presión de ejercicio 7,5 bar - presión de estallido 30 bar - temperatura de ejercicio -20°C/+60°C

TUBI PTFE
PTFE PIPES
ROHRE PTFE
TUBOS PTFE

LF Code	ø (mm)	Length (mm)
1449500	2x4	10
1449502	4x6	10
1449504	6x8	10

per uso alimentare
food-safe
Lebensmittel geeignet
para uso alimentario

TUBI PVC
PVC PIPES
ROHRE PVC
TUBOS PVC

LF Code	ø (mm)	Length (mm)
3090759	4x6	10
3090259	4x6	100
3450114	4x7	10
3450214	4x7	100
3450115	6x9	10
3450215	6x9	100
3450116	8x12	10
3450216	8x12	100
1449211	14x19	5

per uso alimentare
food-safe
Lebensmittel geeignet
para uso alimentario

TUBI RAGNO CR
WIRED PIPES CR
GEWEBESCHLÄUCHE CR
TUBOS TRENZADOS CR

LF Code	ø (mm)	Length (mm)
3450112	4x10	5
3450212	4x10	50
3450113	6x12	5
3450213	6x12	50

per uso alimentare - temperatura di utilizzo -5°C/+60°C
food-safe - operating temperature -5°C/+60°C
lebensmitteltauglich - Betriebstemperatur -5°C/+60°C
para uso alimentario - temperatura de ejercicio -5°C/+60°C

TUBI RAGNO PU
WIRED PIPES PU
GEWEBESCHLÄUCHE PU
TUBOS TRENZADOS PU

LF Code	ø (mm)	Length (mm)
3450117	13x19	5
3450217	13x19	30

per uso alimentare - pressione di esercizio 20 bar - temperatura di esercizio -15°C/+60°C
food-safe - operating pressure 20 bar - temperature range -15°C/+60°C
lebensmittelgeeignet - Betriebsdruck 20 bar - Betriebstemperatur -15°C/+60°C
para uso alimentario - presión de ejercicio 20 bar - temperatura de ejercicio -15°C/+60°C

TUBI RETINATI ROSSI
RED WIRE HOSES
DRAHTSCHLÄUCHE ROT
TUBOS RETICULADOS ROJOS

LF Code	ø (mm)	Length (mm)
1449510	4.2x8.2	5

per uso alimentare
food-safe
Lebensmittel geeignet
para uso alimentario

TUBI SILICONE MARRONE
BROWN SILICONE HOSES
SILIKONSCHLÄUCHE BRAUN
TUBOS SILICONA MARRÓN

LF Code	ø (mm)	Length (mm)
1449180	3x6	50
1449182	5x9	50
1449183	6x9	50
1449184	6x12	50
1449185	7x12	50
1449186	8x12	50
1449187	9x12	25
1449188	10x16	25

per uso alimentare
food-safe
Lebensmittel geeignet
para uso alimentario

TUBI SILICONE TRASPARENTE
TRANSPARENT SILICONE HOSES
SILIKONSCHLÄUCHE TRANSPARENT
TUBOS SILICONA TRANSPARENTE

LF Code	ø (mm)	Length (mm)
1449680	3x5	10
1449280	3x5	100
1449679	3.5x6	10
1449279	3.5x6	100
1449681	4x7	5
1449281	4x7	100
1449682	5x8	10
1449282	5x8	100
1449683	5x10	10
1449283	5x10	100
1449684	6x8	10
1449284	6x8	100
1449685	6x10	5
1449285	6x10	100
1449686	6x12	10
1449286	6x12	100
1449687	8x10	10
1449287	8x10	100
1449688	8x14	10
1449288	8x14	100
1449689	10x13	10
1449289	10x13	100
1449690	12x15	10
1449290	12x15	100
1449691	12x18	5
1449291	12x18	50

per uso alimentare
food-safe
Lebensmittel geeignet
para uso alimentario

Tubazioni macchine caffè
Pipes for coffee machines
Rohre für Kaffeemaschinen
Tubos máquinas de café

ASTORIA CMA

TUBAZIONI ASTORIA/CMA
PIPES ASTORIA/CMA
ROHRLEITUNGEN ASTORIA/CMA
TUBOS ASTORIA/CMA

1

2

3

4

5

6

Photo	LF Code	Notes	Suitable for	For machine model
1	**1449202**	ø 10 mm - 125 mm	ASTORIA/CMA 52000119	ARGENTA - BRAVA - CALYPSO - DENISE - DIVINA - DORA
2	**1349017**	ø 1/4"M - ø 6 mm - 80 mm	ASTORIA/CMA 25686001	CALYPSO - DIVINA - GLORIA - PERLA 4D - PRATIC NEW
3	**1449092**	ø 3/8"M - ø 10 mm - 125 mm	ASTORIA/CMA 52000118	ARGENTA - BRAVA - CALYPSO - DENISE - DIVINA - DORA
4	**1449200**	ø 12 mm - 140 mm	ASTORIA/CMA 52000120	RAPALLO AL
5	**1449024**	ø 12 mm - 180 mm	ASTORIA/CMA 52000122	ADRIA - ARGENTA - BRAVA - DENISE - DORA - GLORIA - GLORIA
6	**1324049**	ø 6x8 mm - 75 mm	ASTORIA/CMA 15451011	ADRIA - ARGENTA - BRAVA - DENISE - DORA - GLORIA

BIANCHI

TUBAZIONI BIANCHI
PIPES BIANCHI
ROHRLEITUNGEN BIANCHI
TUBOS BIANCHI

1

Photo	LF Code	Notes	Suitable for	For machine model
1	**1449219**	ø 1/4"M - 100 mm	BIANCHI 09105011	LUCIA - SARA

BRASILIA

TUBAZIONI BRASILIA
PIPES BRASILIA
ROHRLEITUNGEN BRASILIA
TUBOS BRASILIA

1

2

Photo	LF Code	Notes	Suitable for	For machine model
1	**1348096**	---	BRASILIA 00284.2.00.04	BELLEEPOQUE - CENTURY AMERICA - PORTOFINO AMERICA
2	**1449010**	ø 1/4"M - ø 8 mm - 155 mm	BRASILIA 06440.2.00.04	CENTURY - CLASSICA - PORTOFINO - ROMA - 100 - 105 - 205

CIMBALI

TUBAZIONI CIMBALI
PIPES CIMBALI
ROHRLEITUNGEN CIMBALI
TUBOS CIMBALI

1

2

3

4

5

6

Photo	LF Code	Notes	Suitable for	For machine model
1	**1449044**	---	CIMBALI 3951-133-894	M27 2008
2	**1449217**	---	CIMBALI 911-596-000	M27 2008
3	**1550003**	---	CIMBALI 913-419-010	M39GT
4	**1550004**	---	CIMBALI 435-567-010	M24 - M39 - M39TE
5	**1449023**	---	CIMBALI 421-580-020	M20 - M24 - M27 - M28 - M29 - M30 - M31 - M32 - M39
6	**5027502**	---	CIMBALI 421-513-010	M27 - M30 - M31 - M32

TUBAZIONI CIMBALI
PIPING CIMBALI
ROHRE CIMBALI
TUBOS CIMBALI

1

2

3

4

5

6

Photo	LF Code	Notes	Suitable for	For machine model
1	**1449322**	---	CIMBALI	---
2	**1449026**	---	CIMBALI 421-595-020	M27 - M28 - M30 - M31 - M32 - M39
3	**1449027**	---	CIMBALI 913-535-020	M20 - M24 - M27 - M28 - M29 - M30 - M31 - M32 - M39
4	**1449028**	---	CIMBALI 496-937-010	M20 - M21 - M27 - M28 - M30 - M31 - M32
5	**1550002**	---	CIMBALI 947-505-000	M39GT
6	**1550005**	---	CIMBALI 920-660-010	M39

DELONGHI

TUBAZIONI DELONGHI
PIPES DELONGHI
ROHRLEITUNGEN DELONGHI
TUBOS DELONGHI

1

2

3

4

5

Photo	LF Code	Notes	Suitable for	For machine model
1	**1550010**	PTFE ø 2x4 mm - 125 mm	DELONGHI 5513216341	EC850.M - EC860.M
2	**1449224**	PTFE ø 2x4 mm - 230 mm	DELONGHI 5532118000	EC155
3	**1449225**	PTFE ø 2x4 mm - 380 mm	DELONGHI 5513213101	ESAM6700
4	**1449223**	SILICON ø 4x8 mm - 270 mm	DELONGHI 5332178100	ECOV310AZ - EC155 - EC300M
5	**5070395**	MILK INLET HOSE - PESCANTE LATTE	DELONGHI 5313226701	LATTISSIMA

ELEKTRA

TUBAZIONI ELEKTRA
PIPES ELEKTRA
ROHRE ELEKTRA
TUBOS ELEKTRA

1

Photo	LF Code	Notes	Suitable for	For machine model
1	**5019647**	ø 3/8" CFp x 1/8" Fc 280 mm	ELEKTRA 02627014	CLASSIC - KAPPA - MODERN - SIXTIES

EXPOBAR

TUBAZIONI EXPOBAR
PIPES EXPOBAR
ROHRLEITUNGEN EXPOBAR
TUBOS EXPOBAR

1

Photo	LF Code	Notes	Suitable for	For machine model
1	**1348096**	---	EXPOBAR 30000220	DIAMANT - EB61 - ELEN - G10 - MARKUS - MARKUS SILVER

FAEMA

TUBAZIONI FAEMA
PIPES FAEMA
ROHRLEITUNGEN FAEMA
TUBOS FAEMA

1

2

3

4

5

6

Photo	LF Code	Notes	Suitable for	For machine model
1	**1449048**	---	FAEMA	---
2	**1449355**	---	FAEMA 3951118989	NOSTOP - STAR
3	**1449357**	---	FAEMA 3951117691	STAR
4	**1449358**	---	FAEMA	NOSTOP
5	**1449026**	---	FAEMA 421595020	E98COMPACT
6	**1449353**	---	FAEMA 3951117694	NOSTOP - STAR

TUBAZIONI FAEMA
PIPES FAEMA
ROHRLEITUNGEN FAEMA
TUBOS FAEMA

1

2

3

4

5

6

Photo	LF Code	Notes	Suitable for	For machine model
1	**1449028**	---	FAEMA 496937010	E98COMPACT
2	**1449044**	---	FAEMA 3951133894	DUE - EMBLEMA - ENOVA - E61 - STYLEMA
3	**1449217**	---	FAEMA 911596000	EMBLEMA - E61 - STYLEMA
4	**1449361**	---	FAEMA 3951133101	DUE - E91 - E98
5	**1449354**	ø 1/4"M - 180 mm	FAEMA	NOSTOP - STAR
6	**1449023**	---	FAEMA 421580020	E98COMPACT

FIAMMA RST

TUBAZIONI FIAMMA RST
PIPES FIAMMA RST
ROHRLEITUNGEN FIAMMA RST
TUBOS FIAMMA RST

1

Photo	LF Code	Notes	Suitable for	For machine model
1	**1449010**	ø 1/4"M - ø 8 mm - 155 mm	FIAMMA RST 7.0.000.0120	ATLANTIC - MARINA - PRESTIGE

FIORENZATO C.S.

TUBAZIONI FIORENZATO CS
PIPES FIORENZATO CS
ROHRLEITUNGEN FIORENZATO CS
TUBOS FIORENZATO CS

1

2

Photo	LF Code	Notes	Suitable for	For machine model
1	**1449123**	ø 1/4"M - ø 8 mm - 110 mm	FIORENZATO A2000067	DUCALE - FENICE - MURANO - RIALTO
2	**1449124**	---	FIORENZATO A2000113	DUCALE - FENICE - MURANO - RIALTO

Tubazioni macchine caffè
Pipes for coffee machines
Rohre für Kaffeemaschinen
Tubos máquinas de café

GAGGIA

TUBAZIONI GAGGIA
PIPES GAGGIA
ROHRLEITUNGEN GAGGIA
TUBOS GAGGIA

1

2

3

4

5

Photo	LF Code	Notes	Suitable for	For machine model
1	**5027687**	ø 8 mm - 115 mm	GAGGIA S326002	G105 - G106
2	**1449122**	---	GAGGIA S3421128	G105 - G106
3	**5062713**	ø 2x4 mm - 330 mm	GAGGIA 227875400	SYNCRONY - TITANIUM
4	**5061228**	ø 2x4 mm - 250 mm	GAGGIA 227874900	SYNCRONY - TITANIUM
5	**5500379**	ø 2x4 mm - 150 mm	GAGGIA 9979.A38	SYNCRONY DIGITAL

GRIMAC

TUBAZIONI GRIMAC
PIPES GRIMAC
ROHRLEITUNGEN GRIMAC
TUBOS GRIMAC

1

2

Photo	LF Code	Notes	Suitable for	For machine model
1	**1449123**	ø 1/4"M - ø 8 mm - 110 mm	GRIMAC 1260400012-GRC127	ECLISSE - G11
2	**1449696**	ø 1/4"M - 80 mm	GRIMAC 1260400008-GR224	MIA - ZOLAI - ZOLAII

LAVAZZA

TUBAZIONI LAVAZZA
PIPES LAVAZZA
ROHRLEITUNGEN LAVAZZA
TUBOS LAVAZZA

1

2

Photo	LF Code	Notes	Suitable for	For machine model
1	**1349017**	ø 1/4"M - ø 6 mm - 80 mm	LAVAZZA 10066133	LB4700 - LB4700R - LB4701R
2	**1449219**	ø 1/4"M - 100 mm	LAVAZZA 10084164	LB4600

MCE

TUBAZIONI MCE
PIPES MCE
ROHRLEITUNGEN MCE
TUBOS MCE

1

Photo	LF Code	Notes	Suitable for	For machine model
1	**1349017**	ø 1/4"M - ø 6 mm - 80 mm	MCE 52002788	START

NUOVA SIMONELLI

TUBAZIONI NUOVA SIMONELLI
PIPES NUOVA SIMONELLI
ROHRLEITUNGEN NUOVA SIMONELLI
TUBOS NUOVA SIMONELLI

1

2

3

Photo	LF Code	Notes	Suitable for	For machine model
1	**1449035**	---	NUOVA SIMONELLI 79000010	PROGRAMVIP
2	**1449038**	---	NUOVA SIMONELLI 98030065	APPIA - APPIA COMPACT - AURELIA - AURELIAII - MACCUP
3	**1449037**	M8 - 130 mm	NUOVA SIMONELLI 75030068	MAC2000 - PREMIER - PROGRAM - PROGRAMVIP

ORCHESTRALE

TUBAZIONI ORCHESTRALE
PIPES ORCHESTRALE
ROHRLEITUNGEN ORCHESTRALE
TUBOS ORCHESTRALE

1

Photo	LF Code	Notes	Suitable for	For machine model
1	**1349017**	ø 1/4"M - ø 6 mm - 80 mm	ORCHESTRALE D52002788	ETNICA - PHONICA

PAVONI

TUBAZIONI PAVONI
PIPES PAVONI
ROHRLEITUNGEN PAVONI
TUBOS PAVONI

1

2

3

4

Photo	LF Code	Notes	Suitable for	For machine model
1	**1449450**	---	PAVONI 3422988	BAR - BART - CAFE - PUB
2	**1449200**	ø 12 mm - 140 mm	PAVONI 3424148	LEVA
3	**5027687**	ø 8 mm - 115 mm	PAVONI 326002	EUROPICCOLA - PROFESSIONAL - ROMANTICA - STRADIVARI
4	**1449122**	---	PAVONI 3421128	EUROPICCOLA - PROFESSIONAL - ROMANTICA - STRADIVARI

PROMAC

TUBAZIONI PROMAC
PIPES PROMAC
ROHRLEITUNGEN PROMAC
TUBOS ROMAC

1

Photo	LF Code	Notes	Suitable for	For machine model
1	**1449055**	ø 1/4"M	PROMAC 10042172	CLUB - COMPACT - GREEN

RANCILIO

TUBAZIONI RANCILIO
PIPES RANCILIO
ROHRLEITUNGEN RANCILIO
TUBOS RANCILIO

1

Photo	LF Code	Notes	Suitable for	For machine model
1	**1449055**	ø 1/4"M	RANCILIO 10042172	CLASSE10 - CLASSE6 - CLASSE7 - CLASSE8 - EPOCA - S20

SAECO

TUBAZIONI SAECO
PIPES SAECO
ROHRLEITUNGEN SAECO
TUBOS SAECO

1

2

3

4

Photo	LF Code	Notes	Suitable for	For machine model
1	**5500379**	ø 2x4 mm - 150 mm	SAECO 9979.A38	ROYAL - ROYAL OFFICE - ROYAL PROFESSIONAL - STRATOS
2	**1449131**	ø 2x4 mm - 200 mm	SAECO 9979.B30	MAGIC - ROYAL - ROYAL PROFESSIONAL
3	**5061228**	ø 2x4 mm - 250 mm	SAECO 227874900	EASY - INCANTO - SPIDEM VILLA - TREVI - VIENNA DIGITAL - VSPRESSO
4	**5062713**	ø 2x4 mm - 330 mm	SAECO 227875400	INCANTO - PRINCESS - VSPRESSO

SAN MARCO

TUBAZIONI SAN MARCO
PIPES SAN MARCO
ROHRLEITUNGEN SAN MARCO
TUBOS SAN MARCO

1

2

3

4

5

6

Photo	LF Code	Notes	Suitable for	For machine model
1	**1449112**	---	SAN MARCO 507406	105COMPACT - 85SPRINT - 95PRACTICAL - 95SPRINT
2	**1449115**	---	SAN MARCO 507404	85PRACTICAL - 95-21/22/23/26
3	**1449120**	---	SAN MARCO 507405	105COMPACT - 85SPRINT - 95PRACTICAL - 95SPRINT
4	**1449121**	---	SAN MARCO 507515	100E - 100PRACTICAL - 100S - 100SPRINT - 105PRACTICAL - 1
5	**1449374**	---	SAN MARCO 507095	85-OLD MODEL - 95-OLD MODEL
6	**1449375**	---	SAN MARCO 507096	85-OLD MODEL - 95-OLD MODEL

TUBAZIONI SAN MARCO
PIPES SAN MARCO
ROHRLEITUNGEN SAN MARCO
TUBOS SAN MARCO

1

2

3

4

5

Photo	LF Code	Notes	Suitable for	For machine model
1	**1449378**	---	SAN MARCO 507403	100 - 105 - 85 - 95
2	**1449389**	---	SAN MARCO 507444	NEW 105 - 100 - 105 - 85
3	**1449381**	---	SAN MARCO	85-OLD MODEL - 95-OLD MODEL
4	**1449382**	---	SAN MARCO 400067	85 - 95
5	**1449380**	---	SAN MARCO 400064	85 - 95

Tubazioni macchine caffè
Pipes for coffee machines
Rohre für Kaffeemaschinen
Tubos máquinas de café

TUBAZIONI SAN MARCO
PIPING SAN MARCO
ROHRE SAN MARCO
TUBOS SAN MARCO

1

2

3

4

5

Photo	LF Code	Notes	Suitable for	For machine model
1	**1449111**	ø 1/4"M - 86 mm	SAN MARCO 400115A	105COMPACT - 85SPRINT - 95 - 95PRACTICAL - 95SPRINT
2	**1449376**	ø 1/4"M - 180 mm	SAN MARCO 400071	85 - 95
3	**1449390**	ø 1/8"M - 150 mm	SAN MARCO 400071A	105 - 95-31/32/36
4	**1449377**	ø 1/4"M - 180 mm	SAN MARCO 400070B	85 - 95
5	**1449119**	ø 1/8"M - 175 mm	SAN MARCO 400459	100PRACTICAL - 100SPRINT - 105PRACTICAL - 105SPRINT

SANREMO

TUBAZIONI SANREMO
PIPES SANREMO
ROHRLEITUNGEN SANREMO
TUBOS SANREMO

1

Photo	LF Code	Notes	Suitable for	For machine model
1	**1449123**	ø 1/4"M - ø 8 mm - 110 mm	SANREMO 10853088	PORTOFINO

VIBIEMME

TUBAZIONI VIBIEMME
PIPES VIBIEMME
ROHRLEITUNGEN VIBIEMME
TUBOS VIBIEMME

1

2

Photo	LF Code	Notes	Suitable for	For machine model
1	**1550006**	ø 1/4"M - ø 8 mm - 65 mm	VIBIEMME RACCP430	CUBO - DOMOBARSUPER - DOSAPLUS - EVOLUTION - KOMETA
2	**1550007**	ø 1/4"M - ø 8 mm - 60 mm	VIBIEMME RACCP731	CUBO - DOSAPLUS - KOMETA - MINIMAX - REPLICA - SILVER

VICTORIA ARDUINO

TUBAZIONI VICTORIA ARDUINO
PIPES VICTORIA ARDUINO
ROHRLEITUNGEN VICTORIA ARDUINO
TUBOS VICTORIA ARDUINO

1

2

Photo	LF Code	Notes	Suitable for	For machine model
1	**1449038**	---	VICTORIA ARDUINO 98030065	ADONIS
2	**1449037**	M8 - 130 mm	VICTORIA ARDUINO 75030068	ATHENA - VENUS CENTURY

WEGA

TUBAZIONI WEGA
PIPES WEGA
ROHRLEITUNGEN WEGA
TUBOS WEGA

1

2

3

4

Photo	LF Code	Notes	Suitable for	For machine model
1	**1449202**	ø 10 mm - 125 mm	WEGA WY52000119	AIRY - ATLAS - COLOSSEUM - ESPRESSA - EURO2000
2	**1349017**	ø 1/4"M - ø 6 mm - 80 mm	WEGA WY52002788	AIRY - ATLAS - ATLAS 10 - COLOSSEUM - ESPRESSA - EURO2000
3	**1449092**	ø 3/8"M - ø 10 mm - 125 mm	WEGA WY52000118	AIRY - ATLAS - COLOSSEUM - COMPATTA - ESPRESSA - EURO2000
4	**1449200**	ø 12 mm - 140 mm	WEGA WY52000120	LEVA

TUBI CARICO INOX RACCORDI CONICI
STAINLESS STEEL INLET PIPES WITH CONICAL FITTINGS
ZULAUFSCHLÄUCHE EDELSTAHL KEGELANSCHLÜSSE
TUBOS CARGA INOX RACORES CÓNICOS

1

2

3

4

5

6

Photo	LF Code	Connections	Length (mm)	internal ø (mm)	Max temperature (°C)	Max pressure (bar)
1	**1449706**	1/8"F - 1/8"F	370	6	90	10
1	**1449707**	1/8"F - 1/8"F	1500	6	90	10
1	**1449249**	1/4"F - 1/4"F (ACS)	190	8	90	10
1	**1449269**	1/4"F - 1/4"F (NSF)	280	6	90	10
1	**5019507**	1/4"F - 1/4"F	300	8	90	10
1	**1449238**	1/4"F - 1/4"F (NSF)	320	6	90	10
1	**1449239**	1/4"F - 1/4"F	325	6	90	10
1	**5014643**	1/4"F - 1/4"F	450	6	90	10
1	**5025958**	1/4"F - 1/4"F	500	6	90	10
1	**1449240**	1/4"F - 1/4"F (ACS)	1600	6	90	10
2	**5024776**	3/8"F - 1/4"F (NSF)	250	8	90	10
2	**1449275**	3/8"F - 3/8"F (NSF)	330	8	90	10
2	**1449241**	3/8"F - 3/8"F (ACS)	450	8	90	10
2	**1449276**	3/8"F - 3/8"F (NSF)	450	8	90	10
2	**1449293**	3/8"F - 3/8"F (NSF)	450	8	90	10
2	**1449722**	3/8"F - 3/8"F	500	8	90	10
2	**1449277**	3/8"F - 3/8"F (NSF)	530	8	90	10
2	**1449278**	3/8"F - 3/8"F (NSF)	630	8	90	10
2	**1449242**	3/8"F - 3/8"F (ACS)	700	8	90	10
2	**1449237**	3/8"F - 3/8"F (NSF)	710	8	90	10
2	**1449705**	3/8"F - 3/8"F	750	8	90	10
2	**1449226**	3/8"F - 3/8"F (NSF)	800	8	90	10
2	**1449723**	3/8"F - 3/8"F	1000	8	90	10
2	**1449229**	3/8"F - 3/8"F (NSF)	1000	8	90	10
2	**1449230**	3/8"F - 3/8"F (NSF)	1200	8	90	10
2	**1449725**	3/8"F - 3/8"F	1500	8	90	10
2	**1449243**	3/8"F - 3/8"F (ACS)	1500	8	90	10
2	**1449292**	3/8"F - 3/8"F (NSF)	1500	8	90	10
2	**1449218**	3/8"F - 3/8"F	2000	8	90	10
2	**1449260**	3/8"F - 3/8"F (NSF)	2300	8	90	10
2	**1449261**	3/8"F - 3/8"F (NSF)	2800	8	90	10
3	**1449244**	3/8"F - 3/8"F (ACS)	250	8	90	10
3	**1449245**	3/8"F - 3/8"F (ACS)	310	8	90	10
3	**1449233**	3/8"F - 3/8"F (NSF)	385	8	90	10
3	**1449266**	3/8"F - 3/8"F	385	8	90	10
3	**1449732**	3/8"F - 3/8"F	500	8	90	10

Tubi carico
Inlet hoses
Zulaufschläuche
Tubos de entrada

Photo	LF Code	Connections	Length (mm)	internal ø (mm)	Max temperature (°C)	Max pressure (bar)
3	**1449234**	3/8"F - 3/8"F (NSF)	500	8	90	10
3	**1449235**	3/8"F - 3/8"F (NSF)	880	8	90	10
3	**1449734**	3/8"F - 3/8"F	1000	8	90	10
3	**1449736**	3/8"F - 3/8"F	1500	8	90	10
3	**1449232**	3/8"F - 3/8"F (NSF)	1600	8	90	10
3	**1449246**	3/8"F - 3/8"F (ACS)	1600	8	90	10
3	**1449737**	3/8"F - 3/8"F	2000	8	90	10
4	**1449704**	3/8"M - 3/8"M	300	8	90	10
4	**1449702**	3/8"M - 3/8"M	500	8	90	10
5	**1449258**	3/8"M - 3/8"F (NSF)	350	8	90	10
5	**7102087**	3/8"M - 3/8"F	380	8	90	10
5	**1449259**	3/8"M - 3/8"F (NSF)	1200	8	90	10
6	**1449247**	3/8"F - 3/8"F (ACS)	250	8	90	10
6	**1449248**	3/8"F - 3/8"F (ACS)	480	8	90	10

TUBI CARICO INOX RACCORDI PIANI
STAINLESS STEEL INLET PIPES WITH FLAT FITTINGS
ZULAUFSCHLÄUCHE EDELSTAHL FLACHANSCHLÜSSE
TUBOS CARGA INOX RACORES LLANOS

1 2 3 4 5 6

Photo	LF Code	Connections	Length (mm)	internal ø (mm)	Max temperature (°C)	Max pressure (bar)
1	**1449708**	1/8"F - 1/8"F	300	6	90	10
1	**1449267**	1/8"F - 1/8"F (NSF)	370	6	90	10
1	**1449709**	1/8"F - 1/8"F	600	6	90	10
1	**5054951**	1/8"F - 1/8"F	1000	6	90	10
1	**1449268**	1/8"F - 1/8"F (NSF)	1000	6	90	10
6	**5501365**	1/8"F - 1/8"M	170	6	90	10
6	**1449227**	1/8"F - 1/8"M (FDA)	205	6	90	10
6	**1449228**	1/8"F - 1/8"M (FDA)	490	6	90	10
3	**1449724**	3/8"F - 3/8"F	1000	8	90	10
3	**1449726**	3/8"F - 3/8"F	1500	8	90	10
3	**1449257**	3/8"F - 3/8"F (NSF)	1500	8	90	10
3	**1449262**	3/8"F - 3/8"F (NSF)	1500	8	90	10
3	**1449089**	3/8"F - 3/8"F	2000	8	90	10
2	**1449718**	3/8"F - 3/8"F	370	8	90	10
2	**1449263**	3/8"F - 3/8"F (NSF)	1500	8	90	10
2	**1449703**	3/8"F - 3/8"F	2000	8	90	10
5	**3449212**	3/8"F - 1/2"F	300	8	90	10
4	**3449213**	3/8"F - 1/2"F	685	10	90	10

Photo	LF Code	Connections	Length (mm)	internal ø (mm)	Max temperature (°C)	Max pressure (bar)
4	**5033977**	3/8"F - 3/4"F	2000	10	90	10
6	**3450163**	3/8"F - 1/2" M	280	8	90	10
2	**3449294**	1/2"F - 1/2"F	2000	8	90	10
3	**7105430**	1/2"F - 1/2"F	300	8	90	10
3	**7105317**	1/2"F - 1/2"F	500	8	90	10
3	**3449030**	1/2"F - 1/2"F	1500	12,5	90	10
3	**3449337**	1/2"F - 1/2"F	2000	12,5	90	10
4	**3449317**	1/2"F - 3/8"F	685	8	90	10
4	**3449209**	1/2"F - 1/2"F	1000	8	90	10
4	**3449210**	1/2"F - 1/2"F (WRAS)	1500	12,5	90	10
4	**3449211**	1/2"F - 1/2"F (WRAS)	2000	12,5	90	10
5	**3449031**	3/4"F - 1/2"F (SVGW - VDE)	1500	12,5	90	10
3	**3449208**	3/4"F - 3/4"F	500	12,5	90	10
1	**3449036**	3/4"F - 3/4"F (WRAS)	1000	12,5	90	10
1	**3449032**	3/4"F - 3/4"F (WRAS)	1500	12,5	90	10
1	**3449033**	3/4"F - 3/4"F (WRAS)	2000	12,5	90	10
2	**3449324**	3/4"F - 3/4"F	500	12,5	90	10
2	**3449037**	3/4"F - 3/4"F (WRAS)	1000	12,5	90	10
2	**3449034**	3/4"F - 3/4"F (WRAS)	1500	12,5	90	10
2	**1449264**	3/4"F - 3/4"F (NSF)	1500	8	90	10
2	**3449035**	3/4"F - 3/4"F (WRAS)	2000	12,5	90	10
2	**3449038**	3/4"F - 3/4"F (WRAS)	2500	12,5	90	10

TUBI CARICO INOX RACCORDI PIANI/CONICI
STAINLESS STEEL INLET PIPES WITH FLAT/CONICAL FITTINGS
ZULAUFSCHLÄUCHE EDELSTAHL KEGEL-/FLACHANSCHLÜSSE
TUBOS CARGA INOX RACORES LLANOS/CÓNICOS

1

Photo	LF Code	Connections	Length (mm)	internal ø (mm)	Max temperature (°C)	Max pressure (bar)
1	**1449710**	3/8"F - 3/8"F	300	8	90	10
1	**1449711**	3/8"F - 3/8"F	500	8	90	10
1	**1449712**	3/8"F - 3/8"F	800	8	90	10
1	**1449713**	3/8"F - 3/8"F	1000	8	90	10
1	**1449714**	3/8"F - 3/8"F	1200	8	90	10
1	**1449715**	3/8"F - 3/8"F	1500	8	90	10

ACCESSORI TUBI CARICO
ACCESSORIES INLET PIPES
ZUBEHÖR ZULAUFSCHLÄUCHE
ACCESORIOS TUBOS DE CARGA

1

2

3

4

5

6

Photo	LF Code	Dimensions	Material	Suitable for
1	**1186042**	ø 9x5x1 mm	asbestos free	pipes ø 1/8"
1	**1186041**	ø 14.5x10x2 mm	asbestos free	pipes ø 3/8"
2	**3449039**	ø 18x11x2 mm	EPDM	pipes ø 1/2"
2	**3449026**	ø 24x12x2 mm	EPDM	pipes ø 3/4"
3	**3449025**	---	EPDM/stainless steel	pipes ø 3/4"
4	**3160141**	3/4"F - 3/4"M	PVC	---
5	**1160042**	1/4"F - 1/4"F	brass	---
5	**3160462**	1/2"F - 1/2"F	brass	---
5	**3160007**	3/4"F - 3/4"F	brass	---
6	**3525024**	3/4"F - 3/4"M	PVC	---

TUBI SCARICO ELISPIR
DRAIN PIPES ELISPIR
AUSLAUFROHRE ELISPIR
TUBOS DESAGÜE ELISPIR

1

2

3

4

Photo	LF Code	ø (mm)	Length (mm)	Sold per meter
1	**1449270**	12x18	30	---
1	**1449670**	12x18	5	---
1	**1449271**	14x20	30	---
1	**1449671**	14x20	5	---
1	**1449272**	16x23	30	---
1	**1449672**	16x23	5	---
1	**1449273**	18x25	30	---
1	**1449673**	18x25	5	---
1	**1449274**	20x27	30	---
1	**1449674**	20x27	5	---
1	**1449255**	25x33	---	Yes
1	**1449256**	30x38	---	Yes
1	**5020932**	35x44	---	Yes
1	**5051771**	45x55	---	Yes
2	**1449104**	3/4"M	---	---
3	**1449876**	3/4"M	1.5	---
4	**1450010**	14x20	30	---
4	**1450011**	16x22	30	---

Tubi vapore-acqua macchine caffè
Steam-water pipes coffee machines
Wasser-Dampfrohre f. Kaffeemaschinen
Tubos vapor-agua máquinas de café

ASTORIA CMA

TUBI VAPORE-ACQUA ASTORIA/CMA
STEAM/WATER PIPES ASTORIA/CMA
DAMPF/WASSERROHRE ASTORIA/CMA
TUBOS VAPOR/AGUA ASTORIA/CMA

1

2

3

4

5

6

Photo	LF Code	Notes	Suitable for	For machine model
1	**1449205**	---	ASTORIA/CMA 90313R	ADRIA - ARGENTA - DENISE - DORA - LISA - PRATIC - VANIA
2	**1449203**	---	ASTORIA/CMA 90310R	ADRIA - ARGENTA - DENISE - DORA - LISA - PRATIC - VANIA
3	**1449204**	S.STEEL ø 8 mm - 330 mm	ASTORIA/CMA 25763116	ADRIA - ARGENTA - DENISE - DORA - LISA - PLUS4YOU
4	**1449820**	---	ASTORIA/CMA 90312R	ADRIA - ARGENTA - DENISE - DORA - LISA - PRATIC - VANIA
4	**1449821**	---	ASTORIA/CMA 90321	ADRIA - ARGENTA - DENISE - DORA - LISA - PRATIC - VANIA
5	**1449103**	S.STEEL ø 10 mm - 255 mm	ASTORIA/CMA 25763009	DIVINA - GLORIA - GLORIA R12
6	**1449294**	S.STEEL ø 8 mm - 295 mm	ASTORIA/CMA 25763116	GLORIA P4Y - PLUS4YOU

TUBI VAPORE-ACQUA ASTORIA/CMA
STEAM/WATER PIPES ASTORIA/CMA
DAMPF/WASSERROHRE ASTORIA/CMA
TUBOS VAPOR/AGUA ASTORIA/CMA

1

2

3

4

5

6

Photo	LF Code	Notes	Suitable for	For machine model
1	**1449098**	CHROME ø 8 mm - 280 mm	ASTORIA/CMA 56119107	ADRIA - ARGENTA - DENISE - DORA - PERLA - PRATIC
2	**1449106**	CHROME ø 8 mm - 320 mm	ASTORIA/CMA 56119108	ADRIA - ARGENTA - DENISE - DORA - PERLA - PRATIC
3	**1449105**	S.STEEL ø 8 mm - 270 mm	ASTORIA/CMA 25763304	ADRIA - ARGENTA - DENISE - DORA - PERLA - PRATIC
4	**1449101**	S.STEEL ø 8 mm - 280 mm	ASTORIA/CMA 25763310	ADRIA - ARGENTA - DENISE - DORA - PERLA - PRATIC
5	**1449265**	S.STEEL ø 8 mm - 290 mm	ASTORIA/CMA 25763097	CALYPSO R15
6	**1449102**	S.STEEL ø 8 mm - 320 mm	ASTORIA/CMA 25763308	ADRIA - ARGENTA - DENISE - DORA - PERLA - PRATIC

TUBI VAPORE-ACQUA ASTORIA/CMA
STEAM/WATER PIPES ASTORIA/CMA
DAMPF/WASSERROHRE ASTORIA/CMA
TUBOS VAPOR/AGUA ASTORIA/CMA

1

2

Photo	LF Code	Notes	Suitable for	For machine model
1	**1449206**	---	ASTORIA/CMA 56119024	CK - CKE - CKX - CKXE
2	**1449095**	CHROME ø 8 mm - 255 mm	ASTORIA/CMA 56119006	ADRIA - ARGENTA - DENISE - DORA - LISA - PRATIC

TUBI VAPORE-ACQUA ASTORIA/CMA
STEAM/WATER PIPES ASTORIA/CMA
DAMPF/WASSERROHRE ASTORIA/CMA
TUBOS VAPOR/AGUA ASTORIA/CMA

1

2

3

4

5

6

Photo	LF Code	Notes	Suitable for	For machine model
1	**1449097**	S.STEEL M10	ASTORIA/CMA 25763002	CALYPSO - DIVINA - GLORIA - GLORIA R12 - PERLA 4D
2	**1449099**	M10	ASTORIA/CMA 25761	ARGENTA - CK - CKE - CKX - CKXE - DENISE - DORA - LISA
3	**1449116**	M9 - H 18 mm	ASTORIA/CMA 30250	ARGENTA - CK - CKE - CKX - CKXE - DENISE - DORA - LISA
4	**1449093**	M10	ASTORIA/CMA 25762	ARGENTA - CK - CKE - CKX - CKXE - DENISE - DORA - PERLA
5	**1449096**	M8	ASTORIA/CMA 25762A	ARGENTA - DENISE - DORA - GLORIA - PERLA 4D - PLUS4YOU
6	**1549008**	M8	ASTORIA/CMA 25763080	CALYPSO - LISA - PLUS4YOU - VANIA

Tubi vapore-acqua macchine caffè
Steam-water pipes coffee machines
Wasser-Dampfrohre f. Kaffeemaschinen
Tubos vapor-agua máquinas de café

BEZZERA

TUBI VAPORE-ACQUA BEZZERA
WATER-STEAM PIPES BEZZERA
DAMPF-/WASSERROHRE BEZZERA
TUBOS VAPOR-AGUA BEZZERA

1

2

3

4

5

Photo	LF Code	Notes	Suitable for	For machine model
1	**1449370**	---	BEZZERA 5966502	B2000 - B2000 AL - B2006 - B2006 AL - B2009 COMPACT
2	**1449369**	---	BEZZERA 5966503	BZ35 - BZ40 - BZ99 - PROEX
3	**1449826**	---	BEZZERA 5966514	B2000 SPECIAL - B3000 SPECIAL
4	**1449373**	---	BEZZERA 5966506.01	B2000 - B2000 AL - B2006 - B2006 AL - B3000 - B4000
5	**1449056**	---	BEZZERA 5226602	BZ02 - BZ35 - BZ40 - BZ99 - B2000 - B3000 - B4000

BFC

TUBI VAPORE-ACQUA BFC
STEAM-WATER PIPES BFC
DAMPF-/WASSERROHRE BFC
TUBOS VAPOR-AGUA BFC

1

2

3

4

5

Photo	LF Code	Notes	Suitable for	For machine model
1	**1548035**	S.STEEL ø 10 mm - 285 mm	BFC 2520512	CLASSICA - GRANDOGE - LA VITTORIA - OPERA
2	**5051944**	S.STEEL ø 10 mm - 300 mm	BFC 2520518	DELUX - IMOLA - LIRA - MARANELLO - MONZA
3	**1549049**	S.STEEL ø 10 mm - 285 mm	BFC 2520540	GALILEO
4	**1449167**	H 105 mm	BFC 2520015	CLASSICA - LA VITTORIA - LIRA - OPERA
5	**1449332**	---	BFC	CLASSICA - LA VITTORIA - LIRA - OPERA

BIANCHI

TUBI VAPORE-ACQUA BIANCHI
STEAM-WATER PIPES BIANCHI
DAMPF-/WASSERROHRE BIANCHI
TUBOS VAPOR-AGUA BIANCHI

1

2

3

4

5

Photo	LF Code	Notes	Suitable for	For machine model
1	**1549007**	S.STEEL ø 10 mm - 230 mm	BIANCHI 04060116	SARA - SOFIA
2	**1549024**	S.STEEL ø 10 mm - 240 mm	BIANCHI 43140516	LUCIA
3	**1549025**	ø 8 mm	BIANCHI 04055816	LUCIA
4	**1549026**	ø 8 mm	BIANCHI 04054916	SOFIA
5	**1449332**	---	BIANCHI 43052616	LUCIA - SOFIA

BRASILIA

TUBI VAPORE-ACQUA BRASILIA
STEAM-WATER PIPES BRASILIA
DAMPF-/WASSERROHRE BRASILIA
TUBOS VAPOR-AGUA BRASILIA

1

2

3

4

5

Photo	LF Code	Notes	Suitable for	For machine model
1	**1449335**	---	BRASILIA 12058.4.00.09	BARAMERICA - CENTURY - FIRENZE - GRADISCA - PORTOFINO
2	**1449344**	---	BRASILIA 12060.4.00.09	GRADISCA
3	**1449331**	---	BRASILIA 12055.4.00.09	BARAMERICA - CENTURY - FIRENZE - GRADISCA - PORTOFINO
4	**1449343**	---	BRASILIA 12057.4.00.09	BARAMERICA - CENTURY - FIRENZE - GRADISCA - PORTOFINO
5	**1449012**	---	BRASILIA 13519.4.00.09	CENTURY - GRADISCA - PORTOFINO

TUBI VAPORE-ACQUA BRASILIA
STEAM-WATER PIPES BRASILIA
DAMPF-/WASSERROHRE BRASILIA
TUBOS VAPOR-AGUA BRASILIA

1

2

3

4

Photo	LF Code	Notes	Suitable for	For machine model
1	**1449332**	---	BRASILIA 04661.0.10.04	BARAMERICA - CENTURY - FIRENZE - GRADISCA - PORTOFINO
2	**1449018**	---	BRASILIA 05004.4.00.09	BARAMERICA - CENTURY - FIRENZE - GRADISCA - PORTOFINO
3	**1449020**	---	BRASILIA 00039.0.10.04	BARAMERICA - CENTURY - FIRENZE - GRADISCA - PORTOFINO
4	**1449016**	---	BRASILIA 11097.2.10.04	BARAMERICA - CENTURY - FIRENZE - GRADISCA - PORTOFINO

BRUGNETTI-AURORA

TUBI VAPORE-ACQUA BRUGNETTI/AURORA
STEAM-WATER PIPES BRUGNETTI/AURORA
DAMPF-/WASSERROHRE BRUGNETTI/AURORA
TUBOS VAPOR-AGUA BRUGNETTI/AURORA

1

Photo	LF Code	Notes	Suitable for	For machine model
1	**1449326**	S.STEEL ø 10 mm	BRUGNETTI 800203	ALEXIA

CARIMALI

TUBI VAPORE-ACQUA CARIMALI
STEAM-WATER PIPES CARIMALI
DAMPF-/WASSERROHRE CARIMALI
TUBOS VAPOR-AGUA CARIMALI

1

2

3

4

5

Photo	LF Code	Notes	Suitable for	For machine model
1	**1449831**	---	CARIMALI 02.01459.CR	ECO - ETA BETA V2 - E9 ESPRESSO - KIKKO - SYSTEMA - UNO
2	**1449832**	---	CARIMALI 02.00302.CR	ECO - SYSTEMA - TEMA STYLE - UNO
3	**1449315**	---	CARIMALI 02.01175.CR	ECO - SYSTEMA - UNO
4	**1449018**	---	CARIMALI 95.00746	ETA BETA V2 - E9 ESPRESSO - KIKKO - PRATICA - TEMA STYLE
5	**5051782**	---	CARIMALI 16.00144	PRATICA

CASADIO

TUBI VAPORE-ACQUA CASADIO
STEAM-WATER PIPES CASADIO
DAMPF-/WASSERROHRE CASADIO
TUBOS VAPOR-AGUA CASADIO

1 - ORIGINAL

2 - ORIGINAL

3 - SUITABLE

4 - SUITABLE

Photo	LF Code	Notes	Suitable for	For machine model
1	**1549005**	S.STEEL ø 10 mm - 310 mm	CASADIO 958816010	DIECIA - DIECIS - VENTI
2	**1449143**	S.STEEL ø 10 mm - 255 mm	CASADIO 985724000	DODICIA - DODICIS
3	**1449543**	S.STEEL ø 10 mm - 255 mm	CASADIO 985724000	DODICIA - DODICIS
4	**1449837**	---	CASADIO	DODICIA - DODICIS

Tubi vapore-acqua macchine caffè
Steam-water pipes coffee machines
Wasser-Dampfrohre f. Kaffeemaschinen
Tubos vapor-agua máquinas de café

TUBI VAPORE-ACQUA CASADIO
STEAM-WATER PIPES CASADIO
DAMPF-/WASSERROHRE CASADIO
TUBOS VAPOR-AGUA CASADIO

1

2

3

4

5

Photo	LF Code	Notes	Suitable for	For machine model
1	**1449042**	---	CASADIO 936960010	DODICIA - DODICIS
2	**1449209**	---	CASADIO 958739020	DIECIA - DIECIS - VENTI
3	**1549012**	ø 1/8"F	CASADIO 913438000	DIECI - DODICI
4	**1449196**	---	CASADIO 985717010	DODICIA - DODICIS
5	**5029747**	---	CASADIO 532305000	DODICIA - DODICIS

CIMBALI

TUBI VAPORE-ACQUA CIMBALI
STEAM-WATER PIPES CIMBALI
DAMPF-/WASSERROHRE CIMBALI
TUBOS VAPOR-AGUA CIMBALI

1 - ORIGINAL

2 - SUITABLE

3 - ORIGINAL

4 - SUITABLE

5

6

Photo	LF Code	Notes	Suitable for	For machine model
1	**5030092**	S.STEEL ø 10 mm - 280 mm	CIMBALI 985-748-000	M39 - M39GT
2	**1449215**	S.STEEL ø 10 mm - 280 mm	CIMBALI	M39 - M39GT
3	**1449143**	S.STEEL ø 10 mm - 255 mm	CIMBALI 952-723-000	M20 - M21 - M22 - M24 - M24SELECT - M27 - M28 - M29 - M30
4	**1449543**	S.STEEL ø 10 mm - 255 mm	CIMBALI 952-723-000	M20 - M21 - M22 - M24 - M24SELECT - M27 - M28 - M29 - M30
5	**1449837**	---	CIMBALI	M20 - M21 - M22 - M24 - M24SELECT - M27 - M28 - M29 - M30
5	**1449836**	---	CIMBALI	M15
6	**1449838**	---	CIMBALI	M25

TUBI VAPORE-ACQUA CIMBALI
STEAM-WATER PIPES CIMBALI
DAMPF-/WASSERROHRE CIMBALI
TUBOS VAPOR-AGUA CIMBALI

1

2

3

4

5

Photo	LF Code	Notes	Suitable for	For machine model
1	**1449042**	---	CIMBALI 936-960-010	M21 - M24 - M27 - M28 - M29 - M30 - M31 - M39
2	**1549010**	---	CIMBALI 920-739-030	M39GT
3	**1449148**	---	CIMBALI	---
4	**1449029**	---	CIMBALI	M15 - M20
5	**1549013**	---	CIMBALI 407-014-008	M29 - M32 - M39 - M39GT

TUBI VAPORE-ACQUA CIMBALI
STEAM-WATER PIPES CIMBALI
DAMPF-/WASSERROHRE CIMBALI
TUBOS VAPOR-AGUA CIMBALI

1

2

3

4

5

6

Photo	LF Code	Notes	Suitable for	For machine model
1	**1449166**	ø 1/8"F	CIMBALI 537-023-100	M20 - M27 - M30 - M31 - M39 - M39GT
2	**1549012**	ø 1/8"F	CIMBALI 913-438-000	M21 - M24 - M39GT
3	**1449142**	---	CIMBALI 406-027-007	JUNIOR - M25 - M27 - M30
4	**1449196**	---	CIMBALI 985-717-010	M24
5	**5029747**	---	CIMBALI 532-305-000	M27 - M28 - M29 - M30 - M31 - M39 - M39GT
6	**1449317**	---	CIMBALI 533-590-410	M21 - M28 - M30

Tubi vapore-acqua macchine caffè
Steam-water pipes coffee machines
Wasser-Dampfrohre f. Kaffeemaschinen
Tubos vapor-agua máquinas de café

CONTI

TUBI VAPORE-ACQUA CONTI
STEAM-WATER PIPES CONTI
DAMPF-/WASSERROHRE CONTI
TUBOS VAPOR-AGUA CONTI

1

2

3

Photo	LF Code	Notes	Suitable for	For machine model
1	**1449329**	---	CONTI 410310	XEOS
2	**1449328**	---	CONTI 410229	CLUB - TWIN STAR2 - XEOS2
3	**1449330**	---	CONTI 410275	TWIN STAR2 - XEOS2

DELONGHI

TUBI VAPORE-ACQUA DELONGHI
STEAM-WATER PIPES DELONGHI
DAMPF-/WASSERROHRE DELONGHI
TUBOS VAPOR-AGUA DELONGHI

1

2

3

4

5

6

Photo	LF Code	Notes	Suitable for	For machine model
1	**5054443**	---	DELONGHI 5532124900	ESAM3500.S - ESAM3550.B - ESAM3600 - ESAM3600.S - ESAM3650 - ESAM4500
2	**5062794**	---	DELONGHI 5513212801	ESAM04.350 - ESAM5500 - ESAM5600 - ESAM5700 - ESAM6600
3	**D548001**	---	DELONGHI 5513213511	ECAM23.450 - ECAM25.452
4	**D548002**	---	DELONGHI 5513213581	LATTISSIMA PREMIUM
5	**D548010**	---	DELONGHI 7313228991	ECAM26.455
6	**D549001**	---	DELONGHI 5513210251	ESAM5500 - ESAM6600 - ESAM6620 - ESAM6650 - ESAM6700

TUBI VAPORE-ACQUA DELONGHI
STEAM-WATER PIPES DELONGHI
DAMPF-/WASSERROHRE DELONGHI
TUBOS VAPOR-AGUA DELONGHI

1

2

3

Photo	LF Code	Notes	Suitable for	For machine model
1	**1079024**	---	DELONGHI 7313214601	ECAM23.210.W
2	**1549033**	---	DELONGHI 5332113800	ECOV310AZ - EC300M - ESAM2800.SB EX:1 - ESAM3200.S - ESAM4400
3	**D548006**	---	DELONGHI 5532150200	LATTISSIMA OLD

ECM

TUBI VAPORE-ACQUA ECM
STEAM-WATER PIPES ECM
DAMPF-/WASSERROHRE ECM
TUBOS VAPOR-AGUA ECM

1

2

3

4

Photo	LF Code	Notes	Suitable for	For machine model
1	**1449064**	ø 10 mm - 240 mm	ECM C277700907	MICHELANGELO - RAFFAELLO
2	**1449062**	---	ECM C277700401	GIOTTO
3	**1449063**	---	ECM C277700402	GIOTTO
4	**1449020**	---	ECM C229900538	MICHELANGELO - RAFFAELLO - VENEZIANO

Tubi vapore-acqua macchine caffè
Steam-water pipes coffee machines
Wasser-Dampfrohre f. Kaffeemaschinen
Tubos vapor-agua máquinas de café

ECM MANUFACTURE

TUBI VAPORE-ACQUA ECM MANUFACTURE
STEAM/WATER PIPES ECM MANUFACTURE
DAMPF/WASSER ROHRE ECM MANUFACTURE
VAPOR/AGUA TUBOS ECM MANUFACTURE

1

2

Photo	LF Code	Notes	Suitable for	For machine model
1	**1549052**	ø 10 mm - 250 mm	ECM MANUFACTURE P6002	CLASSIKA II - ELEKTRONIKA II PROFI - MECHANIKA
2	**1549053**	ø 10 mm - 230 mm	ECM MANUFACTURE P6001	ELEKTRONIKA II PROFI - MECHANIKA

ELEKTRA

TUBI VAPORE-ACQUA ELEKTRA
STEAM-WATER PIPES ELEKTRA
DAMPF-/WASSERROHRE ELEKTRA
TUBOS VAPOR-AGUA ELEKTRA

1

2

3

4

5

Photo	LF Code	Notes	Suitable for	For machine model
1	**1449220**	---	ELEKTRA 02202039	CLASSIC - SIXTIES
2	**1449030**	---	ELEKTRA 00151039	MICROCASA
3	**1449221**	---	ELEKTRA 02206039	CLASSIC - SIXTIES
4	**1449317**	---	ELEKTRA 00424014	CLASSIC - SIXTIES
5	**5023967**	---	ELEKTRA 01400021	MICROCASA

EXPOBAR

TUBI VAPORE-ACQUA EXPOBAR
STEAM-WATER PIPES EXPOBAR
DAMPF-/WASSERROHRE EXPOBAR
TUBOS VAPOR-AGUA EXPOBAR

1

2

3

4

Photo	LF Code	Notes	Suitable for	For machine model
1	**1449001**	S.STEEL ø 10 mm	EXPOBAR 35010050	ELEN - MARKUS
2	**1449002**	H 100 mm	EXPOBAR 30370080	DIAMANT - ELEN - G10 - MARKUS - MARKUS SILVER - MEGA-CREM
3	**1449394**	---	EXPOBAR 30000010	ELEN - MONROC
4	**1449332**	---	EXPOBAR 30000050	DIAMANT - G10 - MARKUS - MARKUS SILVER - MONROC

FAEMA

TUBI VAPORE-ACQUA FAEMA
STEAM-WATER PIPES FAEMA
DAMPF-/WASSERROHRE FAEMA
TUBOS VAPOR-AGUA FAEMA

1 - ORIGINAL

2 - SUITABLE

3 - ORIGINAL

4 - SUITABLE

5

6

Photo	LF Code	Notes	Suitable for	For machine model
1	**1449041**	S.STEEL ø 10 mm	FAEMA 537033010	E92 - STYLEMA
2	**1449347**	S.STEEL ø 10 mm	FAEMA	E92 - STYLEMA
3	**1449143**	S.STEEL ø 10 mm - 255 mm	FAEMA 485949050	E98 COMPACT - E98 PRESIDENT
4	**1449543**	S.STEEL ø 10 mm - 255 mm	FAEMA 485949050	E98 COMPACT - E98 PRESIDENT
5	**1449346**	S.STEEL ø 10 mm	FAEMA 2221133434	DUE - E91 - SMART
6	**5060070**	S.STEEL ø 10 mm	FAEMA 927720040	EMBLEMA - TEOREMA

Tubi vapore-acqua macchine caffè
Steam-water pipes coffee machines
Wasser-Dampfrohre f. Kaffeemaschinen
Tubos vapor-agua máquinas de café

TUBI VAPORE-ACQUA FAEMA
STEAM-WATER PIPES FAEMA
DAMPF-/WASSERROHRE FAEMA
TUBOS VAPOR-AGUA FAEMA

1

2

3

4

5

6

Photo	LF Code	Notes	Suitable for	For machine model
1	**1449849**	---	FAEMA	COMPACT - EXPRESS - SPECIAL
2	**1449843**	---	FAEMA 3952119417	STAR
3	**1449844**	---	FAEMA 3952119420	STAR
4	**1449856**	---	FAEMA	E61
5	**1449040**	S.STEEL ø 10 mm	FAEMA 3951136653	E61 - E61 LEGEND
6	**1449841**	250 mm	FAEMA	E61
6	**1449842**	300 mm	FAEMA	E61

TUBI VAPORE-ACQUA FAEMA
STEAM-WATER PIPES FAEMA
DAMPF-/WASSERROHRE FAEMA
TUBOS VAPOR-AGUA FAEMA

1

2

3

4

5

Photo	LF Code	Notes	Suitable for	For machine model
1	**1549013**	---	FAEMA 407014008	ELITE - EMBLEMA - E92 - STYLEMA
2	**1449042**	---	FAEMA 936960010	DUE - E91 - E92 - E97 - E98 - STYLEMA
3	**1449148**	---	FAEMA 985718010	DUE - E91
4	**1449046**	---	FAEMA 2221134421	E97
5	**1449362**	---	FAEMA 3952119067	COMPACT - EXPRESS - NOSTOP - SPECIAL

TUBI VAPORE-ACQUA FAEMA
STEAM-WATER PIPES FAEMA
DAMPF-/WASSERROHRE FAEMA
TUBOS VAPOR-AGUA FAEMA

1

2

3

4

5

6

Photo	LF Code	Notes	Suitable for	For machine model
1	**1449166**	ø 1/8"F	FAEMA 537023100	E98 COMPACT - E98 PRESIDENT
2	**1449043**	---	FAEMA 4151134031	DUE - ELITE - ENOVA - E91 - E92 - E97 - E98 - SMART - STYLEMA
3	**1449056**	---	FAEMA 4158135926	E61
4	**1449196**	---	FAEMA 985717010	DUE - E91 - E98 PRESIDENT - ELITE - ENOVA - STYLEMA
5	**5029747**	---	FAEMA 532305000	DUE - E91 - E98 PRESIDENT - ELITE - ENOVA - STYLEMA
6	**1449317**	---	FAEMA 533590410	E98 COMPACT - E98 PRESIDENT

FIAMMA RST

TUBI VAPORE-ACQUA FIAMMA RST
STEAM-WATER PIPES FIAMMA RST
DAMPF-/WASSERROHRE FIAMMA RST
TUBOS VAPOR-AGUA FIAMMA RST

1

2

3

4

5

6

Photo	LF Code	Notes	Suitable for	For machine model
1	**1549045**	S.STEEL ø 10 mm - 260 mm	FIAMMA 5.0.016.0320	ATLANTIC - PRESTIGE
2	**1549048**	CHROME ø 8 mm - 245 mm	FIAMMA 5.0.002.0120	MARINA
3	**1449002**	100 mm	FIAMMA 5.0.016.0330	ATLANTIC - PRESTIGE
3	**1549046**	95 mm	FIAMMA 5.0.002.0130	MARINA
4	**1449065**	---	FIAMMA 5.0.016.0325	ATLANTIC - PRESTIGE
5	**1449020**	---	FIAMMA 5.0.002.0124	MARINA
6	**1449332**	---	FIAMMA	ATLANTIC - PRESTIGE - MARINA

Tubi vapore-acqua macchine caffè
Steam-water pipes coffee machines
Wasser-Dampfrohre f. Kaffeemaschinen
Tubos vapor-agua máquinas de café

FIORENZATO C.S.

TUBI VAPORE-ACQUA FIORENZATO CS
STEAM-WATER PIPES FIORENZATO CS
DAMPF-/WASSERROHRE FIORENZATO CS
TUBOS VAPOR-AGUA FIORENZATO CS

1

2

3

4

5

Photo	LF Code	Notes	Suitable for	For machine model
1	**1449301**	---	FIORENZATO A2200064	DUCALE - FENICE - LIDO - MURANO - PIAZZASANMARCO - RIALTO
2	**1449302**	---	FIORENZATO A2200063	DUCALE - FENICE - LIDO - MURANO - PIAZZASANMARCO - RIALTO
3	**1449393**	---	FIORENZATO A2000090	FENICE - MURANO - RIALTO
4	**1549016**	---	FIORENZATO A2000095	COLOMBINA - BRICOLETTA
5	**1449394**	---	FIORENZATO A2200044	---

TUBI VAPORE-ACQUA FIORENZATO CS
STEAM-WATER PIPES FIORENZATO CS
DAMPF-/WASSERROHRE FIORENZATO CS
TUBOS VAPOR-AGUA FIORENZATO CS

1

2

3

4

5

Photo	LF Code	Notes	Suitable for	For machine model
1	**1449012**	---	FIORENZATO A2200008	FENICE - MURANO - PIAZZASANMARCO - RIALTO
2	**1449304**	---	FIORENZATO A2200022	DUCALE - FENICE
3	**1549014**	---	FIORENZATO A2000096	BRICOLETTA
4	**1549015**	---	FIORENZATO A2000157	DUCALE COMPACT
5	**1449332**	---	FIORENZATO A2200012	---

FRACINO

TUBI VAPORE-ACQUA FRACINO
STEAM/WATER PIPES FRACINO
DAMPF/WASSER ROHRE FRACINO
VAPOR/AGUA TUBOS FRACINO

1

2

Photo	LF Code	Notes	Suitable for	For machine model
1	**1549050**	ø 10 mm - 315 mm	FRACINO FC222X	CONTEMPO - RETRO - ROMANO
2	**1549051**	---	FRACINO FC194/D	CHERUB - HEAVENLY - RETRO

FUTURMAT-ARIETE

TUBI VAPORE-ACQUA FUTURMAT
STEAM-WATER PIPES FUTURMAT
DAMPF-/WASSERROHRE FUTURMAT
TUBOS VAPOR-AGUA FUTURMAT

1

2

3

4

5

Photo	LF Code	Notes	Suitable for	For machine model
1	**1449853**	---	FUTURMAT 08165722	RIMINI
2	**1449336**	---	FUTURMAT 08207400	RIMINI
3	**1449845**	---	FUTURMAT 07428709	---
4	**1449854**	---	FUTURMAT 08206013	RIMINI
5	**1449855**	ø 18 mm - 47 mm	FUTURMAT 08207506	RIMINI

Tubi vapore-acqua macchine caffè
Steam-water pipes coffee machines
Wasser-Dampfrohre f. Kaffeemaschinen
Tubos vapor-agua máquinas de café

GAGGIA

TUBI VAPORE-ACQUA GAGGIA
STEAM-WATER PIPES GAGGIA
DAMPF-/WASSERROHRE GAGGIA
TUBOS VAPOR-AGUA GAGGIA

1

2

3

4

5

6

Photo	LF Code	Notes	Suitable for	For machine model
1	**1549021**	ø 10 mm - 275 mm	GAGGIA 11011247	GE - GD - GEONE - GDONE
2	**1549019**	ø 10 mm - 275 mm	GAGGIA 11006178	DECO
3	**1449847**	---	GAGGIA	XE - XD
4	**1549018**	ø 6 mm	GAGGIA 7008003000	TS
5	**1449846**	---	GAGGIA 41.90.91.12	TELL
6	**1549017**	ø 8 mm - 360 mm	GAGGIA RB0856/A	D90 - E90

TUBI VAPORE-ACQUA GAGGIA
STEAM-WATER PIPES GAGGIA
DAMPF-/WASSERROHRE GAGGIA
TUBOS VAPOR-AGUA GAGGIA

1

2

3

4

5

6

Photo	LF Code	Notes	Suitable for	For machine model
1	**1449332**	---	GAGGIA 11004974	DECO
2	**1449317**	---	GAGGIA WGA5001005000	DECO
3	**1549061**	---	GAGGIA 11001769	GRAN GAGGIA - PLATINUM - UNICA
4	**5047884**	82 mm	GAGGIA 227431321	ACHILLE - TITANIUMSILVER
5	**5047887**	82 mm	GAGGIA 8301006000	CLASSIC - ESPRESSO - ESPRESSODELUXE - NEWBABY
6	**1449174**	---	GAGGIA 4332049000	NEWBABY06 - NEWESPRESSO06

GAGGIA SPAGNA

TUBI VAPORE-ACQUA GAGGIA SPAGNA
STEAM-WATER PIPES GAGGIA SPAGNA
DAMPF-/WASSERROHRE GAGGIA SPAGNA
TUBOS VAPOR-AGUA GAGGIA SPAGNA

1

2

3

4

Photo	LF Code	Notes	Suitable for	For machine model
1	**1449853**	---	GAGGIA SPAGNA 08165722	NERA
2	**1449336**	---	GAGGIA SPAGNA 08207400	NERA
3	**1449854**	---	GAGGIA SPAGNA 08206013	NERA
4	**1449855**	ø 18 mm - 47 mm	GAGGIA SPAGNA 08207506	NERA

GRIMAC

TUBI VAPORE-ACQUA GRIMAC
STEAM-WATER PIPES GRIMAC
DAMPF-/WASSERROHRE GRIMAC
TUBOS VAPOR-AGUA GRIMAC

1

2

3

4

5

Photo	LF Code	Notes	Suitable for	For machine model
1	**1449698**	---	GRIMAC 1260200031-GR211	ECLISSE - G10 - TWENTY - ZOLAI - ZOLAII
2	**1449393**	---	GRIMAC A2000090	G11
3	**1449068**	---	GRIMAC 1260200034-GR348	ZOLAII
4	**1449176**	S.STEEL ø 8 mm - 160 mm	GRIMAC 2260200036-MG569R	NUVOLA
5	**1449394**	---	GRIMAC A2200044	G11

Tubi vapore-acqua macchine caffè
Steam-water pipes coffee machines
Wasser-Dampfrohre f. Kaffeemaschinen
Tubos vapor-agua máquinas de café

TUBI VAPORE-ACQUA GRIMAC
STEAM-WATER PIPES GRIMAC
DAMPF-/WASSERROHRE GRIMAC
TUBOS VAPOR-AGUA GRIMAC

1

2

3

4

5

Photo	LF Code	Notes	Suitable for	For machine model
1	**1449012**	---	GRIMAC	G11
2	**1549023**	110 mm	GRIMAC 1310900002-GR167X	MIA - NEW CIALDAVAPOR
3	**1449697**	---	GRIMAC 1260100019-GR271	ZOLAII
4	**1449699**	---	GRIMAC 1260100017-GR167	ECLISSE - G10 - TWENTY - ZOLAI - ZOLAII
5	**1449332**	---	GRIMAC A2200012	G11 - MIA - NEW CIALDAVAPOR

ISOMAC

TUBI VAPORE-ACQUA ISOMAC
STEAM/WATER PIPES ISOMAC
DAMPF/WASSERROHRE ISOMAC
TUBOS VAPOR/AGUA ISOMAC

1

2

Photo	LF Code	Notes	Suitable for	For machine model
1	**1549055**	S.STEEL ø 10 mm - 240 mm	ISOMAC IS000680	MILLENNIUM - MONDIALE - TEA
2	**1549056**	S.STEEL ø 10 mm - 205 mm	ISOMAC IS000703	MILLENNIUM - MONDIALE - TEA - ZAFFIRO

ITALCREM

TUBI VAPORE-ACQUA ITALCREM
STEAM-WATER PIPES ITALCREM
DAMPF-/WASSERROHRE ITALCREM
TUBOS VAPOR-AGUA ITALCREM

1

2

3

4

Photo	LF Code	Notes	Suitable for	For machine model
1	**1449853**	---	ITALCREM 08165722	CAPRI
2	**1449336**	---	ITALCREM 08207400	CAPRI
3	**1449854**	---	ITALCREM 08206013	CAPRI
4	**1449855**	ø 18 mm - 47 mm	ITALCREM 08207506	CAPRI

LAVAZZA

TUBI VAPORE-ACQUA LAVAZZA
STEAM-WATER PIPES LAVAZZA
DAMPF-/WASSERROHRE LAVAZZA
TUBOS VAPOR-AGUA LAVAZZA

1

2

3

Photo	LF Code	Notes	Suitable for	For machine model
1	**1449265**	S.STEEL ø 8 mm - 290 mm	LAVAZZA 10066303	LB4700 - LB4700R - LB4701R
2	**1549007**	S.STEEL ø 10 mm - 230 mm	LAVAZZA 10087341	LB4600
3	**1549026**	ø 8 mm	LAVAZZA 10084118	LB4600

Tubi vapore-acqua macchine caffè
Steam-water pipes coffee machines
Wasser-Dampfrohre f. Kaffeemaschinen
Tubos vapor-agua máquinas de café

TUBI VAPORE-ACQUA LAVAZZA
STEAM-WATER PIPES LAVAZZA
DAMPF-/WASSERROHRE LAVAZZA
TUBOS VAPOR-AGUA LAVAZZA

1

2

3

4

5

Photo	LF Code	Notes	Suitable for	For machine model
1	**1549008**	M8	LAVAZZA 10065952	LB4100 - LB4103 - LB4700R - LB4701R
2	**1449332**	---	LAVAZZA 10084097	LB4600
3	**1449317**	---	LAVAZZA 10061918	LB4600
4	**1449097**	M10	LAVAZZA 10066301	LB4700 - LB4700R - LB4701R
5	**1549058**	---	LAVAZZA 10066490	LB4100 - LB4103

MAIRALI

TUBI VAPORE-ACQUA MAIRALI
STEAM-WATER PIPES MAIRALI
DAMPF-/WASSERROHRE MAIRALI
TUBOS VAPOR-AGUA MAIRALI

1

2

3

4

Photo	LF Code	Notes	Suitable for	For machine model
1	**1449853**	---	MAIRALI 08165722	GIULIETTA
2	**1449336**	---	MAIRALI 08207400	GIULIETTA
3	**1449854**	---	MAIRALI 08206013	GIULIETTA
4	**1449855**	ø 18 mm - 47 mm	MAIRALI 08207506	GIULIETTA

MARCFI-ANCAS

TUBI VAPORE-ACQUA MARCFI-ANCAS
STEAM-WATER PIPES MARCFI-ANCAS
DAMPF-/WASSERROHRE MARCFI-ANCAS
TUBOS VAPOR-AGUA MARCFI-ANCAS

1

2

3

Photo	LF Code	Notes	Suitable for	For machine model
1	**1449059**	---	MARCFI-ANCAS BM-2113	---
2	**1449060**	---	MARCFI-ANCAS BM-2104	---
3	**1449057**	---	MARCFI-ANCAS BM-2074	---

MARZOCCO

TUBI VAPORE-ACQUA MARZOCCO
STEAM-WATER PIPES MARZOCCO
DAMPF-/WASSERROHRE MARZOCCO
TUBOS VAPOR-AGUA MARZOCCO

1

2

3

Photo	LF Code	Notes	Suitable for	For machine model
1	**1449108**	---	MARZOCCO L171	FB/70 - LINEA
2	**1449849**	---	MARZOCCO L170/SX	FB/70 - LINEA
3	**1449020**	---	MARZOCCO L173	FB/70 - LINEA

Tubi vapore-acqua macchine caffè
Steam-water pipes coffee machines
Wasser-Dampfrohre f. Kaffeemaschinen
Tubos vapor-agua máquinas de café

MCE

TUBI VAPORE-ACQUA MCE
STEAM-WATER PIPES MCE
DAMPF-/WASSERROHRE MCE
TUBOS VAPOR-AGUA MCE

1

2

3

Photo	LF Code	Notes	Suitable for	For machine model
1	**1449093**	---	MCE 25762	START
2	**1449099**	---	MCE 25761	START
3	**1449116**	---	MCE 30250	START

NUOVA SIMONELLI

TUBI VAPORE-ACQUA NUOVA SIMONELLI
STEAM-WATER PIPES NUOVA SIMONELLI
DAMPF-/WASSERROHRE NUOVA SIMONELLI
TUBOS VAPOR-AGUA NUOVA SIMONELLI

1

2

3

4

5

Photo	LF Code	Notes	Suitable for	For machine model
1	**1549027**	S.STEEL ø 10 mm - 295 mm	NUOVA SIMONELLI 75006060	AURELIA II
2	**1449869**	---	NUOVA SIMONELLI 75006037.1	APPIA - MACCUP - MAC2000 - PROGRAMVIP
3	**1449033**	---	NUOVA SIMONELLI 78006005	MAC2000 - PREMIERMAXI - PROGRAMVIP
4	**1449866**	---	NUOVA SIMONELLI 78006001	OPTIMA - PREMIER
5	**1449867**	---	NUOVA SIMONELLI 75006035	MACCUP - MAC2000

TUBI VAPORE-ACQUA NUOVA SIMONELLI
STEAM-WATER PIPES NUOVA SIMONELLI
DAMPF-/WASSERROHRE NUOVA SIMONELLI
TUBOS VAPOR-AGUA NUOVA SIMONELLI

1

2

3

4

5

Photo	LF Code	Notes	Suitable for	For machine model
1	**1549004**	---	NUOVA SIMONELLI 98007009	APPIA - AURELIA
2	**1449032**	---	NUOVA SIMONELLI 98007008	APPIA - AURELIA
3	**1449210**	---	NUOVA SIMONELLI 78007001	OPTIMA - PREMIER - PREMIERMAXI
4	**1449868**	---	NUOVA SIMONELLI 80007005	MAC2000 - PROGRAMVIP
5	**1449034**	---	NUOVA SIMONELLI 78007005	PREMIERMAXI

TUBI VAPORE-ACQUA NUOVA SIMONELLI
STEAM-WATER PIPES NUOVA SIMONELLI
DAMPF-/WASSERROHRE NUOVA SIMONELLI
TUBOS VAPOR-AGUA NUOVA SIMONELLI

1

2

3

4

5

Photo	LF Code	Notes	Suitable for	For machine model
1	**5051782**	---	NUOVA SIMONELLI 75006038.1	AURELIA II
2	**1449065**	---	NUOVA SIMONELLI 75006038	APPIA - AURELIA - AURELIA II
3	**1383002**	---	NUOVA SIMONELLI 75006015	MAC2000 - PREMIERMAXI - PROGRAMVIP
4	**1383001**	---	NUOVA SIMONELLI 07300030	OPTIMA - PREMIER
5	**1449036**	---	NUOVA SIMONELLI 82007003	APPIA - AURELIA - AURELIA II

Tubi vapore-acqua macchine caffè
Steam-water pipes coffee machines
Wasser-Dampfrohre f. Kaffeemaschinen
Tubos vapor-agua máquinas de café

ORCHESTRALE

TUBI VAPORE-ACQUA ORCHESTRALE
STEAM-WATER PIPES ORCHESTRALE
DAMPF-/WASSERROHRE ORCHESTRALE
TUBOS VAPOR-AGUA ORCHESTRALE

1

2

3

4

Photo	LF Code	Notes	Suitable for	For machine model
1	**1549029**	S.STEEL ø 10 mm - 260 mm	ORCHESTRALE D25763120	ETNICA
2	**1549030**	S.STEEL ø 10 mm - 250 mm	ORCHESTRALE D25763122	PHONICA
3	**1549031**	S.STEEL 114 mm	ORCHESTRALE D25763127	ETNICA
4	**1449332**	---	ORCHESTRALE D25763142	ETNICA - PHONICA

PAVONI

TUBI VAPORE-ACQUA PAVONI
STEAM-WATER PIPES PAVONI
DAMPF-/WASSERROHRE PAVONI
TUBOS VAPOR-AGUA PAVONI

1

2

3

4

5

Photo	LF Code	Notes	Suitable for	For machine model
1	**1449451**	---	PAVONI 394314R	BAR - BART - CAFE - HOTEL
2	**1449818**	---	PAVONI 3430264	P1
3	**1449817**	---	PAVONI 394316	P3 - P6
4	**1449069**	---	PAVONI 3432374	EUROPICCOLA - PROFESSIONAL
5	**5501266**	---	PAVONI 0P227430550	ESPRESSO PLUS - EUROBAR

TUBI VAPORE-ACQUA PAVONI
STEAM-WATER PIPES PAVONI
DAMPF-/WASSERROHRE PAVONI
TUBOS VAPOR-AGUA PAVONI

1

2

3

4

5

6

Photo	LF Code	Notes	Suitable for	For machine model
1	**1449391**	---	PAVONI 395518	BAR - BART - CAFE - PUB
2	**1449816**	---	PAVONI 394312	P1 - P3 - P90
3	**1449394**	---	PAVONI 3140204	---
4	**1449452**	---	PAVONI 3141487	BAR - BART - CAFE - HOTEL
5	**1449453**	---	PAVONI 3141497	BAR - BART - CAFE - HOTEL
6	**1449317**	---	PAVONI 455005	BAR - BART - CAFE - HOTEL

PROMAC

TUBI VAPORE-ACQUA PROMAC
STEAM-WATER PIPES PROMAC
DAMPF-/WASSERROHRE PROMAC
TUBOS VAPOR-AGUA PROMAC

1

2

3

Photo	LF Code	Notes	Suitable for	For machine model
1	**1449051**	---	PROMAC 10706017	CLUB
2	**1449053**	---	PROMAC 10049014	CLUB - GREEN - COMPACT
3	**1449864**	---	PROMAC 10706026	CLUB - GREEN - COMPACT

RANCILIO

TUBI VAPORE-ACQUA RANCILIO
STEAM-WATER PIPES RANCILIO
DAMPF-/WASSERROHRE RANCILIO
TUBOS VAPOR-AGUA RANCILIO

1

2

3

4

Photo	LF Code	Notes	Suitable for	For machine model
1	**1449051**	---	RANCILIO 10706017	S20 - S24 - S26 - S27
2	**1449863**	---	RANCILIO 10706024	MILLENNIUM
3	**1449865**	---	RANCILIO 10706024	CLASSE10 - CLASSE6 - CLASSE8 - MILLENIUM
4	**1449811**	---	RANCILIO 10706003	CLASSE10 - CLASSE6 - CLASSE8 - EPOCA - MIDI - TECNA - Z11

TUBI VAPORE-ACQUA RANCILIO
STEAM-WATER PIPES RANCILIO
DAMPF-/WASSERROHRE RANCILIO
TUBOS VAPOR-AGUA RANCILIO

1

2

3

4

5

Photo	LF Code	Notes	Suitable for	For machine model
1	**1449141**	ø 6 mm - 180 mm	RANCILIO 10049046	SILVIA
2	**1549057**	ø 10 mm - 210 mm	RANCILIO 10049063	SILVIA NEW
3	**1449053**	---	RANCILIO 10049014	CLASSE10 - CLASSE8
4	**1449864**	---	RANCILIO 10706026	MILLENNIUM
5	**1449052**	---	RANCILIO 10706009	S20 - S24 - S26 - S27

RDL

TUBI VAPORE-ACQUA RDL
STEAM-WATER PIPES RDL
DAMPF-/WASSERROHRE RDL
TUBOS VAPOR-AGUA RDL

1

Photo	LF Code	Notes	Suitable for	For machine model
1	**1549003**	---	RDL 2135004Y	MINI - MINICAP

RENEKA

TUBI VAPORE-ACQUA RENEKA
STEAM-WATER PIPES RENEKA
DAMPF-/WASSERROHRE RENEKA
TUBOS VAPOR-AGUA RENEKA

1

2

3

4

5

Photo	LF Code	Notes	Suitable for	For machine model
1	**1449395**	---	RENEKA 9008193	CONCEPT - PILOT - PLUS - PRESTIGE - SINGLE - VIVA - VIVAE
2	**1449140**	---	RENEKA 9003697	CONCEPT - PILOT - VIVA - VIVAE - VIVAS - XL
3	**1449396**	---	RENEKA 9003699	PLUS - PRESTIGE - VIVAE - VIVAS
4	**1449018**	---	RENEKA 9001890	CONCEPT - PILOT - VIVA - VIVAE - VIVAS - XL
5	**1449317**	---	RENEKA 9001890	CONCEPT - PILOT - VIVA - VIVAE - VIVAS - XL

Tubi vapore-acqua macchine caffè
Steam-water pipes coffee machines
Wasser-Dampfrohre f. Kaffeemaschinen
Tubos vapor-agua máquinas de café

ROYAL

TUBI VAPORE-ACQUA ROYAL
STEAM-WATER PIPES ROYAL
DAMPF-/WASSERROHRE ROYAL
TUBOS VAPOR-AGUA ROYAL

1

2

Photo	LF Code	Notes	Suitable for	For machine model
1	**1449167**	H 105 mm	ROYAL 2520015	DIADEMA - SYNCHRO
2	**1449332**	---	ROYAL	DIADEMA - SYNCHRO

SAB ITALIA

TUBI VAPORE-ACQUA SAB ITALIA
STEAM-WATER PIPES SAB ITALIA
DAMPF-/WASSERROHRE SAB ITALIA
TUBOS VAPOR-AGUA SAB ITALIA

1

Photo	LF Code	Notes	Suitable for	For machine model
1	**1449216**	---	SAB ITALIA SVECL003	JOLLY

SAECO

TUBI VAPORE-ACQUA SAECO
STEAM-WATER PIPES SAECO
DAMPF-/WASSERROHRE SAECO
TUBOS VAPOR-AGUA SAECO

1

2

3

4

5

6

Photo	LF Code	Notes	Suitable for	For machine model
1	**1449134**	---	SAECO 147430100	AROMA - ESPRESSODREAM - IDEA - MAGIC - MAGICCOMBI
2	**5500801**	---	SAECO 147430150	AROMA - CAFEBUONO - GRANCREMA - IDEA - MONTECARLO
3	**1549061**	---	SAECO 11001769	INTELIA - MINUTO - ODEA GO - POEMIA - XSMALL
4	**1449132**	---	SAECO 11011504	ODEA - TALEA
5	**5501266**	---	SAECO 227430550	AROMA - GRANCREMA - MAGIC
6	**5038346**	---	SAECO 227430530	AROMA - MAGIC CAPPUCCINO - MAGIC COMBI - MAGIC ESPRESSO

TUBI VAPORE-ACQUA SAECO
STEAM-WATER PIPES SAECO
DAMPF-/WASSERROHRE SAECO
TUBOS VAPOR-AGUA SAECO

1

2

3

4

5

6

Photo	LF Code	Notes	Suitable for	For machine model
1	**1449133**	---	SAECO 11001620	ODEA - TALEA
1	**1449125**	---	SAECO 142271350	INCANTO - OFFICEONE
2	**1449129**	---	SAECO 11000593	PRIMEA
3	**1449174**	---	SAECO 4332049000	NINA - NINABAR
4	**1449317**	---	SAECO WGA5001005000	AROMA
5	**5068614**	ø 6 mm	SAECO 11027861	INTELIA
6	**1549021**	ø 10 mm - 275 mm	SAECO WGA8003013010	AROMA

Tubi vapore-acqua macchine caffè
Steam-water pipes coffee machines
Wasser-Dampfrohre f. Kaffeemaschinen
Tubos vapor-agua máquinas de café

SAN MARCO

TUBI VAPORE-ACQUA SAN MARCO
STEAM-WATER PIPES SAN MARCO
DAMPF-/WASSERROHRE SAN MARCO
TUBOS VAPOR-AGUA SAN MARCO

1

2

3

4

5

6

Photo	LF Code	Notes	Suitable for	For machine model
1	**1449852**	---	SAN MARCO 206320	85 - LEVA
2	**1449114**	S.STEEL ø 10 mm - 210 mm	SAN MARCO 206224	95
3	**1449110**	S.STEEL ø 10 mm - 250 mm	SAN MARCO 206414	100
4	**1449400**	---	SAN MARCO 206903	105 - NEW 105
5	**1449851**	---	SAN MARCO	85 - 95
6	**1449401**	---	SAN MARCO 507132	100 - 105 - 85 - 95 - LEVA

SANREMO

TUBI VAPORE-ACQUA SANREMO
STEAM-WATER PIPES SANREMO
DAMPF-/WASSERROHRE SANREMO
TUBOS VAPOR-AGUA SANREMO

1

2

3

4

Photo	LF Code	Notes	Suitable for	For machine model
1	**1549043**	S.STEEL ø 10 mm - 245 mm	SANREMO 10422136A	AMALFI - CAPRI
2	**1549044**	S.STEEL ø 10 mm - 280 mm	SANREMO 14402286	MILANO LX - VERONA
3	**1549042**	108 mm	SANREMO 10402145	AMALFI - CAPRI - PISA - VENEZIA
4	**1449332**	---	SANREMO 10402140	AMALFI - CAPRI - MILANO LX - PISA - TORINO - TREVISO

SCALA

TUBI VAPORE-ACQUA SCALA
STEAM-WATER PIPES SCALA
DAMPF-/WASSERROHRE SCALA
TUBOS VAPOR-AGUA SCALA

1

2

3

Photo	LF Code	Notes	Suitable for	For machine model
1	**1449049**	S.STEEL ø 10 mm - 230 mm	SCALA C-0278	BUTTERFLY - CARMEN - EROICA - NORMA
2	**1449050**	---	SCALA C-0026	BUTTERFLY - CARMEN - EROICA - NORMA
3	**1449332**	---	SCALA C-0467	BUTTERFLY - CARMEN - EROICA - NORMA

SPAZIALE

TUBI VAPORE-ACQUA SPAZIALE
STEAM/WATER PIPES SPAZIALE
DAMPF/WASSERROHRE SPAZIALE
TUBOS VAPOR/AGUA SPAZIALE

1

2

3

4

5

6

Photo	LF Code	Notes	Suitable for	For machine model
1	**1449074**	S.STEEL ø 10 mm - 235 mm	SPAZIALE 07833	NEW - S5 - S5COMPACT
2	**1449078**	---	SPAZIALE 06591	S3
3	**1449309**	---	SPAZIALE 04473	SELETRON PLUS
4	**1449213**	S.STEEL ø 10 mm - 305 mm	SPAZIALE 08962	S40
5	**1549028**	S.STEEL ø 10 mm - 220 mm	SPAZIALE 07832	S1
6	**1449077**	---	SPAZIALE 07546	NEW - RAPID - SPAZIO - SUPER3000 - S3

Tubi vapore-acqua macchine caffè
Steam-water pipes coffee machines
Wasser-Dampfrohre f. Kaffeemaschinen
Tubos vapor-agua máquinas de café

TUBI VAPORE-ACQUA SPAZIALE
STEAM/WATER PIPES SPAZIALE
DAMPF/WASSERROHRE SPAZIALE
TUBOS VAPOR/AGUA SPAZIALE

1

2

3

4

5

6

Photo	LF Code	Notes	Suitable for	For machine model
1	**1449341**	---	SPAZIALE 01449	NEW - RAPID - SPAZIO - SUPER3000 - S3
2	**1449342**	---	SPAZIALE 01448	NEW - RAPID - SPAZIO - SUPER3000 - S3
3	**5051782**	---	SPAZIALE 07048	S3 - S40 - S5 - S5 COMPACT
4	**1449076**	---	SPAZIALE 08264	S5 - S5 COMPACT - S40
5	**1449318**	---	SPAZIALE 06392	S1 - S3 - S5 -S40
6	**1449317**	---	SPAZIALE 06411	S1 - S3 - S5 -S40

VIBIEMME

TUBI VAPORE-ACQUA VIBIEMME
STEAM/WATER PIPES VIBIEMME
DAMPF/WASSERROHRE VIBIEMME
TUBOS VAPOR/AGUA VIBIEMME

1

2

3

4

Photo	LF Code	Notes	Suitable for	For machine model
1	**1449064**	ø 10 mm - 240 mm	VIBIEMME TUBIVALFREVEV	EVOLUTION - KOMETA - MINIMAX - REVOLUTION - SILVER
2	**1449860**	ø 8 mm - 240 mm	VIBIEMME TUBIVALF	DOSAPLUS - MERCURY - REPLICA
3	**1549041**	DX ø 8 mm - 255 mm	VIBIEMME TUBILANCVADX	CHIMAERA - CUBO - REPLICA
4	**5057693**	SX ø 8 mm - 255 mm	VIBIEMME TUBILANCVASX	CHIMAERA - CUBO - REPLICA

TUBI VAPORE-ACQUA VIBIEMME
STEAM/WATER PIPES VIBIEMME
DAMPF/WASSERROHRE VIBIEMME
TUBOS VAPOR/AGUA VIBIEMME

1

2

3

4

5

6

Photo	LF Code	Notes	Suitable for	For machine model
1	**1449366**	---	VIBIEMME	REPLICA
2	**1549036**	DX ø 8 mm - 330 mm	VIBIEMME TUBILANCVADXK	REPLICA
3	**1549037**	SX ø 8 mm - 330 mm	VIBIEMME TUBILANCVASXK	REPLICA
4	**1549034**	DX ø 10 mm - 510 mm	VIBIEMME TUBILANVADXKI	LOLLO
5	**1549035**	SX ø 10 mm - 510 mm	VIBIEMME TUBIVALFSKONW	LOLLO
6	**1549038**	ø 8 mm - 260 mm	VIBIEMME TUBILADOMSU	DOMOBARJUNIOR - DOMOBARSUPER

TUBI VAPORE-ACQUA VIBIEMME
STEAM/WATER PIPES VIBIEMME
DAMPF/WASSERROHRE VIBIEMME
TUBOS VAPOR/AGUA VIBIEMME

1

2

3

4

5

6

Photo	LF Code	Notes	Suitable for	For machine model
1	**1449304**	---	VIBIEMME TUBIP727	CHIMAERA - CUBO - DOMOBARJUNIOR - DOMOBARSUPER - LOLLO
2	**1549039**	ø 8 mm - 150 mm	VIBIEMME TUBIACSF	DOSAPLUS - MERCURY - REPLICA
3	**1449857**	---	VIBIEMME	REPLICA
4	**1449016**	---	VIBIEMME RACCBUROVA	CHIMAERA - CUBO - DOSAPLUS - EVOLUTION - KOMETA - LOLLO
5	**1549040**	---	VIBIEMME RACCBURO-VA2FO	CHIMAERA - CUBO - REPLICA
6	**1449332**	---	VIBIEMME RACCRBUROAC	DOSAPLUS - LOLLO - MERCURY - REPLICA

Tubi vapore-acqua macchine caffè
Steam-water pipes coffee machines
Wasser-Dampfrohre f. Kaffeemaschinen
Tubos vapor-agua máquinas de café

VICTORIA ARDUINO

TUBI VAPORE-ACQUA VICTORIA ARDUINO
STEAM/WATER PIPES VICTORIA ARDUINO
DAMPF/WASSERROHRE VICTORIA ARDUINO
TUBOS VAPOR/AGUA VICTORIA ARDUINO

1

2

3

4

5

Photo	LF Code	Notes	Suitable for	For machine model
1	**1449869**	---	VICTORIA ARDUINO 75006037	ADONIS
2	**1449033**	---	VICTORIA ARDUINO 78006005	ATHENALEVA - ATHENAS
3	**1549004**	---	VICTORIA ARDUINO 98007009	ADONIS
4	**1449032**	---	VICTORIA ARDUINO 98007007	ADONIS
5	**1449034**	---	VICTORIA ARDUINO 78007005	ATHENALEVA - ATHENAS

TUBI VAPORE-ACQUA VICTORIA ARDUINO
STEAM-WATER PIPES VICTORIA ARDUINO
DAMPF-/WASSERROHRE VICTORIA ARDUINO
TUBOS VAPOR-AGUA VICTORIA ARDUINO

1

2

3

Photo	LF Code	Notes	Suitable for	For machine model
1	**1383002**	---	VICTORIA ARDUINO 75006015	ATHENALEVA - ATHENAS
2	**1449065**	---	VICTORIA ARDUINO 75006038	ADONIS
3	**1449036**	---	VICTORIA ARDUINO 82007003	ADONIS

VISACREM

TUBI VAPORE-ACQUA VISACREM
STEAM/WATER PIPES VISACREM
DAMPF/WASSERROHRE VISACREM
TUBOS VAPOR/AGUA VISACREM

1

2

3

4

Photo	LF Code	Notes	Suitable for	For machine model
1	**1449853**	---	VISACREM 08165722	NERA
2	**1449336**	---	VISACREM 08207400	NERA
3	**1449854**	---	VISACREM 08206013	NERA
4	**1449855**	ø 18 mm - 47 mm	VISACREM 08207506	NERA

WEGA

TUBI VAPORE-ACQUA WEGA
STEAM/WATER PIPES WEGA
DAMPF/WASSERROHRE WEGA
TUBOS VAPOR/AGUA WEGA

1

2

3

4

5

Photo	LF Code	Notes	Suitable for	For machine model
1	**1449103**	S.STEEL ø 10 mm - 255 mm	WEGA WY25763009	SPHERA
2	**1449091**	CHROME ø 8 mm - 270 mm	WEGA WY56119001	AIRY - ATLAS - ORION - POLARIS - START
3	**1449206**	---	WEGA WY56119024	MININOVA
4	**1449090**	210 mm	WEGA WY56119005	AIRY - COMBINOVA - FORMULAMILANO - JUNIOR - NOVA
5	**1449095**	255 mm	WEGA WY56119006	---

Tubi vapore-acqua macchine caffè
Steam-water pipes coffee machines
Wasser-Dampfrohre f. Kaffeemaschinen
Tubos vapor-agua máquinas de café

TUBI VAPORE-ACQUA WEGA
STEAM-WATER PIPES WEGA
DAMPF-/WASSERROHRE WEGA
TUBOS VAPOR-AGUA WEGA

1

2

3

4

5

Photo	LF Code	Notes	Suitable for	For machine model
1	**1449096**	---	WEGA WY25762A	COMBI NOVA - EURO2000 - FORMULA MILANO - GEMINI - JUNIOR
2	**1449093**	---	WEGA W25762	---
3	**1449097**	---	WEGA WY25763002	COLOSSEUM - CONCEPT - ESPRESSA - SPHERA
4	**1449099**	---	WEGA WY25761	COMBI NOVA - EURO2000 - FORMULA MILANO - GEMINI - JUNIOR
5	**1449116**	H 47 mm	WEGA WY30250	COMBI NOVA - EURO2000 - FORMULA MILANO - GEMINI - JUNIOR

VARI • MISCELLANEOUS • VERSCHIEDENES • VARIOS

GOMMINI PROTEZIONE
PROTECTIVE RUBBERPIECES
SCHUTZGUMMI
GOMAS PROTECCIÓN

1

2

3

4

5

6

Photo	LF Code	For pipe ø (mm)	Suitable for
1	**1186339**	8	ALL BRANDS - TUTTE LE MARCHE
1	**1186080**	10	ALL BRANDS - TUTTE LE MARCHE
2	**1549020**	10	GAGGIA
3	**1187001**	10	SPAZIALE
4	**1449172**	8	ASTORIA/CMA - ELEKTRA - MARZOCCO - WEGA
5	**1649001**	10	FRACINO
6	**1649002**	8	CARIMALI

GOMMINI PROTEZIONE
PROTECTIVE RUBBERPIECES
SCHUTZGUMMI
GOMAS PROTECCIÓN

1

2

3

4

5

Photo	LF Code	For pipe ø (mm)	Suitable for
1	**1186398**	8	NUOVA SIMONELLI
1	**5030025**	10	NUOVA SIMONELLI - SANREMO
2	**1187501**	8	ALL BRANDS - TUTTE LE MARCHE
2	**1186924**	10	CASADIO - CIMBALI - FAEMA - FIAMMA
3	**1186180**	10	ALL BRANDS - TUTTE LE MARCHE
4	**1549009**	8	ASTORIA/CMA - MCE - WEGA
5	**1549011**	10	CIMBALI - FAEMA

GOMMINI PROTEZIONE
PROTECTIVE RUBBERPIECES
SCHUTZGUMMI
GOMAS PROTECCIÓN

1

2

3

Photo	LF Code	Suitable for
1	**1549032**	DELONGHI
2	**5500789**	SAECO
3	**1189002**	SAECO

ASTORIA CMA

UGELLI ASTORIA/CMA
NOZZLES ASTORIA/CMA
DÜSEN ASTORIA/CMA
ORIFICIOS ASTORIA/CMA

1

Photo	LF Code	Notes	Suitable for	For machine model
1	**1500300**	M5x1 - ø 0.7 mm	ASTORIA/CMA 10300001	BRAVA - CALYPSO - CK - CKE - CKX - CKXE - DIVINA - GLORIA
1	**1500004**	M5x1 - ø 0.8 mm	ASTORIA/CMA 10300	CK - CKE - CKX - CKXE - PRATIC NEW
1	**1500009**	M5x1 - ø 1.0 mm	ASTORIA/CMA 10300B	PLUS4YOU

BEZZERA

UGELLI BEZZERA
NOZZLES BEZZERA
DÜSEN BEZZERA
TOBERAS BEZZERA

1

2

Photo	LF Code	Notes	Suitable for	For machine model
1	**1500530**	M5x1 - ø 0.75 mm	BEZZERA 5223001	B2000 - B2006 - B3000 - B4000 - B6000 - ELLISSE
2	**1501522**	M6x1 - ø 0.75 mm	BEZZERA 7479955	GALATEA - GALATEA DOMUS - GIULIA - UNICA

BFC

UGELLI BFC
NOZZLES BFC
DÜSEN BFC
TOBERAS BFC

1

Photo	LF Code	Notes	Suitable for	For machine model
1	**1501541**	M6x1 - ø 0.8 mm	BFC 0520020	CLASSICA - DELUX - GALILEO - GRANDOGE - IMOLA - JUNIOR

BIANCHI

UGELLI BIANCHI
NOZZLES BIANCHI
DÜSEN BIANCHI
TOBERAS BIANCHI

1

2

Photo	LF Code	Notes	Suitable for	For machine model
1	**1501522**	M6x1 - ø 0.75 mm	BIANCHI 43140116	SARA
2	**1501531**	ø 8 - ø 0.7 mm	BIANCHI 43051116	LUCIA - SOFIA

BRASILIA

UGELLI BRASILIA
NOZZLES BRASILIA
DÜSEN BRASILIA
TOBERAS BRASILIA

1

2

Photo	LF Code	Notes	Suitable for	For machine model
1	**1500530**	M5x1 - ø 0.75 mm	BRASILIA 00046.0.00.04	CADETTA - CAPPUCCINO - CENTURY - FIRENZE - GRADISCA
2	**1501522**	M6x1 - ø 0.75 mm	BRASILIA 12792.0.00.04	CENTURY RESTYLING - CLASSICA - DECURTIS - EXCELSIOR

BRUGNETTI-AURORA

UGELLI BRUGNETTI-AURORA
NOZZLES BRUGNETTI-AURORA
DÜSEN BRUGNETTI-AURORA
TOBERAS BRUGNETTI-AURORA

1

Photo	LF Code	Notes	Suitable for	For machine model
1	**1501541**	M6x1 - ø 0.8 mm	BRUGNETTI-AURORA 000184	ALEXIA - C

CARIMALI

UGELLI CARIMALI
NOZZLES CARIMALI
DÜSEN CARIMALI
TOBERAS CARIMALI

1

2

3

Photo	LF Code	Notes	Suitable for	For machine model
1	**1500010**	M5x1 - ø 1.2 mm	CARIMALI 22.01416	CENTO50 - PRATICA
2	**1500011**	ø 1/8"M-1/8"M - ø 1.2 mm	CARIMALI 22.00806	ETABETA - ETABETAV2 - E9 - KIKKO - TEMASTYLE
3	**1500536**	M10x1 - ø 0.8 mm	CARIMALI 22.00772	ETABETA - ETABETAV2 - E9 - KIKKO - TEMASTYLE

CIMBALI

UGELLI CIMBALI
NOZZLES CIMBALI
DÜSEN CIMBALI
TOBERAS CIMBALI

1

2

Photo	LF Code	Notes	Suitable for	For machine model
1	**1501551**	ø 14 - ø 0.5 mm	CIMBALI 491-151-000	M20 - M22 - M24 - M27 - M28 - M30 - M31 - M32 - M39TE
2	**1501013**	ø 14 - ø 0.5 mm	CIMBALI 491-151-000	M20 - M22 - M24 - M27 - M28 - M30 - M31 - M32 - M39TE
2	**1501012**	ø 14 - ø 0.8 mm	CIMBALI 903-143-000	M21 JUNIOR - M22 - M24 - M27 - M27 2008 - M28 - M29 - M30

ECM

UGELLI ECM
NOZZLES ECM
DÜSEN ECM
TOBERAS ECM

1

Photo	LF Code	Notes	Suitable for	For machine model
1	**1501541**	M6x1 - ø 0.8 mm	ECM C229900549	GIOTTO - LAURA - MICHELANGELO - RAFFAELLO - VENEZIANO

ECM MANUFACTURE

UGELLI ECM MANUFACTURE
NOZZLES ECM MANUFACTURE
DÜSEN ECM MANUFACTURE
TOBERAS ECM MANUFACTURE

1

Photo	LF Code	Notes	Suitable for	For machine model
1	**1501541**	M6x1 - ø 0.8 mm	ECM MANUFACTURE C229900549	CLASSIKA II - ELEKTRONIKA II PROFI - MECHANIKA

ELEKTRA

UGELLI ELEKTRA
NOZZLES ELEKTRA
DÜSEN ELEKTRA
TOBERAS ELEKTRA

1

Photo	LF Code	Notes	Suitable for	For machine model
1	**1500200**	M5x1 - ø 0.9 mm	ELEKTRA 01336014	BELLEEPOQUE - CLASSIC - KAPPA - MICROCASA - MODERN

EXPOBAR

UGELLI EXPOBAR
NOZZLES EXPOBAR
DÜSEN EXPOBAR
TOBERAS EXPOBAR

1

2

Photo	LF Code	Notes	Suitable for	For machine model
1	**1501566**	M6x1 - ø 0.5 mm	EXPOBAR 30200061	ELEN - G10 - MEGACREM
1	**1501522**	M6x1 - ø 0.75 mm	EXPOBAR 30200050	EB61 - ELEN - G10 OLD - MEGACREM - OFFICE
2	**1500012**	---	EXPOBAR 30200061	DIAMANT - ELEN - G10 - MARKUS - MARKUS SILVER - MEGACREM

FAEMA

UGELLI FAEMA
NOZZLES FAEMA
HEIZKÖRPER FAEMA
TOBERAS FAEMA

1

2

3

4

5

6

Photo	LF Code	Notes	Suitable for	For machine model
1	**1501532**	---	FAEMA 2211116078	DUE - E91 - E97 - E98 PRESIDENT - SMART
2	**1501533**	M10x1 - ø 0.5 mm	FAEMA	DUE - E91 - E97 - E98 PRESIDENT - SMART
3	**1120007**	1.2 mm	FAEMA 902808000	E61
4	**1501566**	M6x1 - ø 0.5 mm	FAEMA 4151135890	E61
5	**1501551**	ø 14 - ø 0.5 mm	FAEMA 491151000	E91 - E98 COMPACT
6	**1501013**	ø 14 - ø 0.5 mm	FAEMA 491151000	E91 - E98 COMPACT
6	**1501012**	ø 14 - ø 0.8 mm	FAEMA 903143000	ELITE - EMBLEMA - ENOVA - E61 - E91 - E98 COMPACT

FIAMMA RST

UGELLI FIAMMA RST
NOZZLES FIAMMA RST
DÜSEN FIAMMA RST
TOBERAS FIAMMA RST

1

Photo	LF Code	Notes	Suitable for	For machine model
1	**1501005**	M6x1 - ø 0.7 mm	FIAMMA 5.0.016.0110	ATLANTIC - MARINA
1	**1501541**	M6x1 - ø 0.8 mm	FIAMMA 5.0.025.0024	PRESTIGE

FIORENZATO C.S.

UGELLI FIORENZATO CS
NOZZLES FIORENZATO CS
DÜSEN FIORENZATO CS
TOBERAS FIORENZATO CS

1

Photo	LF Code	Notes	Suitable for	For machine model
1	**1501522**	M6x1 - ø 0.75 mm	FIORENZATO CS A2200174	BRICOLETTA - COLOMBINA - DUCALE - FENICE - LIDO - VENEZIA

FUTURMAT-ARIETE

UGELLI FUTURMAT
NOZZLES FUTURMAT
DÜSEN FUTURMAT
TOBERAS FUTURMAT

1

2

3

Photo	LF Code	Notes	Suitable for	For machine model
1	**1501570**	---	FUTURMAT 08298800	ARIETE - CUSTOM - E61 - F3 - RIMINI
2	**1501566**	M6x1 - ø 0.5 mm	FUTURMAT 02446706	ARIETE - CUSTOM - E61
3	**1501531**	ø 8 - ø 0.7 mm	FUTURMAT 07362106	RIMINI

GAGGIA SPAGNA

UGELLI GAGGIA SPAGNA
NOZZLES GAGGIA SPAGNA
DÜSEN GAGGIA SPAGNA
TOBERAS GAGGIA SPAGNA

1

2

Photo	LF Code	Notes	Suitable for	For machine model
1	**1501570**	---	GAGGIA SPAGNA 08298800	BELLA - G6 - KB - NERA
2	**1501531**	ø 8 - ø 0.7 mm	GAGGIA SPAGNA 07362106	NERA

GRIMAC

UGELLI GRIMAC
NOZZLES GRIMAC
DÜSEN GRIMAC
TOBERAS GRIMAC

1

Photo	LF Code	Notes	Suitable for	For machine model
1	**1501566**	M6x1 - ø 0.5 mm	GRIMAC 1201600005-F213	---
1	**1501522**	M6x1 - ø 0.75 mm	GRIMAC A2200174-GR715	ECLISSE - TEN - TWENTY - ZOLA I - ZOLA II
1	**1501541**	M6x1 - ø 0.8 mm	GRIMAC 1201600004	MIA

ITALCREM

UGELLI ITALCREM
NOZZLES ITALCREM
DÜSEN ITALCREM
TOBERAS ITALCREM

1

2

Photo	LF Code	Notes	Suitable for	For machine model
1	**1501570**	---	ITALCREM 08298800	CAPRI - IT4
2	**1501531**	ø 8 - ø 0.7 mm	ITALCREM 07362106	CAPRI

LAVAZZA

UGELLI LAVAZZA
NOZZLES LAVAZZA
DÜSEN LAVAZZA
TOBERAS LAVAZZA

1

Photo	LF Code	Notes	Suitable for	For machine model
1	**1501005**	M6x1 - ø 0.7 mm	LAVAZZA 10066185	LB2800 - LB4700 - LB4700R - LB4701R

MAIRALI

UGELLI MAIRALI
NOZZLES MAIRALI
DÜSEN MAIRALI
TOBERAS MAIRALI

1

2

Photo	LF Code	Notes	Suitable for	For machine model
1	**1501570**	---	MAIRALI 08298800	ARIANNE - GIULIETTA
2	**1501531**	ø 8 - ø 0.7 mm	MAIRALI 07362106	GIULIETTA

MARCFI-ANCAS

UGELLI MARCFI-ANCAS
NOZZLES MARCFI-ANCAS
DÜSEN MARCFI-ANCAS
TOBERAS MARCFI-ANCAS

1

Photo	LF Code	Notes	Suitable for	For machine model
1	**1501566**	M6x1 - ø 0.5 mm	MARCFI-ANCAS BM-5157	---

MCE

UGELLI MCE
NOZZLES MCE
DÜSEN MCE
TOBERAS MCE

1

Photo	LF Code	Notes	Suitable for	For machine model
1	**1501005**	M6x1 - ø 0.7 mm	MCE 10300C	START

NUOVA SIMONELLI

UGELLI NUOVA SIMONELLI
NOZZLES NUOVA SIMONELLI
DÜSEN NUOVA SIMONELLI
TOBERAS NUOVA SIMONELLI

1

2

3

4

Photo	LF Code	Notes	Suitable for	For machine model
1	**1501578**	M6x1 - ø 0.5 mm	NUOVA SIMONELLI 07300352	MAC 2000 - MACCUP - MAC DIGIT - OPTIMA - PROGRAM VIP
1	**1501574**	M6x1 - ø 0.8 mm	NUOVA SIMONELLI 07300022	MAC 2000 - MACCUP - MAC DIGIT - OPTIMA - PROGRAM VIP
2	**1349074**	M8x1 - ø 0.5 mm	NUOVA SIMONELLI 07300229	AURELIA - AURELIA II
2	**1349075**	M8x1 - ø 0.8 mm	NUOVA SIMONELLI 07300125	APPIA - AURELIA - AURELIA II
3	**1349033**	M8x1 - ø 4.0 mm	NUOVA SIMONELLI 07300184	MAC 2000 - MACCUP - PREMIER - PROGRAM VIP
4	**1500526**	M10x1 - ø 0.8 mm	NUOVA SIMONELLI 07300174	MAC 2000 - PREMIER

Ugelli
Injectors
Düsen
Inyectores

ORCHESTRALE

UGELLI ORCHESTRALE
NOZZLES ORCHESTRALE
DÜSEN ORCHESTRALE
TOBERAS ORCHESTRALE

1

Photo	LF Code	Notes	Suitable for	For machine model
1	**1501005**	M6x1 - ø 0.7 mm	ORCHESTRALE D10300C	ETNICA - PHONICA

PAVONI

UGELLI PAVONI
NOZZLES PAVONI
DÜSEN PAVONI
TOBERAS PAVONI

1

2

Photo	LF Code	Notes	Suitable for	For machine model
1	**1500530**	M5x1 - ø 0.75 mm	PAVONI 314008	BAR - BART - CAFÈ - HOTEL - P TRE - P UNO - PUB - P90
2	**1501566**	M6x1 - ø 0.5 mm	PAVONI 314068	BAR - BART - PUB

RANCILIO

UGELLI RANCILIO
NOZZLES RANCILIO
DÜSEN RANCILIO
TOBERAS RANCILIO

1

Photo	LF Code	Notes	Suitable for	For machine model
1	**1501811**	M8x1 - ø 0.5 mm	RANCILIO 10060612	CLASSE10 - CLASSE9 - CLASSE8 - CLASSE7 - CLASSE6 - EPOCA

RENEKA

UGELLI RENEKA
NOZZLES RENEKA
DÜSEN RENEKA
TOBERAS RENEKA

1

Photo	LF Code	Notes	Suitable for	For machine model
1	**1501522**	M6x1 - ø 0.75 mm	RENEKA AT7479955	ATALANTE - AMICI

ROYAL

UGELLI ROYAL
NOZZLES ROYAL
DÜSEN ROYAL
TOBERAS ROYAL

1

Photo	LF Code	Notes	Suitable for	For machine model
1	**1501541**	M6x1 - ø 0.8 mm	ROYAL 0520020	DIADEMA - SYNCHRO

SAB ITALIA

UGELLI SAB ITALIA
NOZZLES SAB ITALIA
DÜSEN SAB ITALIA
TOBERAS SAB ITALIA

1

Photo	LF Code	Notes	Suitable for	For machine model
1	**1501522**	M6x1 - ø 0.75 mm	SAB ITALIA TM-INIE707	MODERNA - E96

SAN MARCO

UGELLI SAN MARCO
NOZZLES SAN MARCO
DÜSEN SAN MARCO
TOBERAS SAN MARCO

1

2

3

4

5

Photo	LF Code	Notes	Suitable for	For machine model
1	**1500002**	M5x1	SAN MARCO 205037	85
2	**1501582**	---	SAN MARCO 400167	85
3	**1500003**	---	SAN MARCO 206300	NEW 105 - 100 - 105 - 95
4	**1501006**	---	SAN MARCO 602000	95 PRACTICAL
5	**1501583**	---	SAN MARCO 206199	NEW 105 - 100 - 105 - 85 PRACTICAL - 85 SPRINT

SANREMO

UGELLI SANREMO
NOZZLES SANREMO
DÜSEN SANREMO
TOBERAS SANREMO

1

Photo	LF Code	Notes	Suitable for	For machine model
1	**1501541**	M6x1 - ø 0.8 mm	SANREMO 10052135	AMALFI - CAPRI - MILANO LX - PISA - TORINO - VENEZIA

Ugelli
Injectors
Düsen
Inyectores

SCALA

UGELLI SCALA
NOZZLES SCALA
DÜSEN SCALA
TOBERAS SCALA

1

Photo	LF Code	Notes	Suitable for	For machine model
1	**1501566**	M6x1 - ø 0.5 mm	SCALA C-0314	BUTTERFLY - CARMEN - EROICA

SPAZIALE

UGELLI SPAZIALE
NOZZLES SPAZIALE
DÜSEN SPAZIALE
TOBERAS SPAZIALE

1

Photo	LF Code	Notes	Suitable for	For machine model
1	**1500516**	---	SPAZIALE 00276	NEW - RAPID - SELETRON PLUS - SPAZIO - SUPER 3000 - S1

VIBIEMME

UGELLI VIBIEMME
NOZZLES VIBIEMME
DÜSEN VIBIEMME
TOBERAS VIBIEMME

1

Photo	LF Code	Notes	Suitable for	For machine model
1	**1501566**	M6x1 - ø 0.5 mm	VIBIEMME RACCGIES7	CHIMAERA - CUBO - DOSAPLUS - EVOLUTION - KOMETA - LOLLO

VICTORIA ARDUINO

UGELLI VICTORIA ARDUINO
NOZZLES VICTORIA ARDUINO
DÜSEN VICTORIA ARDUINO
TOBERAS VICTORIA ARDUINO

1

2

Photo	LF Code	Notes	Suitable for	For machine model
1	**1349075**	M8x1 - ø 0.8 mm	VICTORIA ARDUINO 07300125	ADONIS
2	**1349033**	M8x1 - ø 4.0 mm	VICTORIA ARDUINO 07300184	ATHENA - VENUS CENTURY

VISACREM

UGELLI VISACREM
NOZZLES VISACREM
DÜSEN VISACREM
TOBERAS VISACREM

1

2

Photo	LF Code	Notes	Suitable for	For machine model
1	**1501570**	---	VISACREM 08298800	BRAVA - NERA - V6
2	**1501531**	ø 8 - ø 0.7 mm	VISACREM 07362106	NERA

WEGA

UGELLI WEGA
NOZZLES WEGA
DÜSEN WEGA
TOBERAS WEGA

1

2

Photo	LF Code	Notes	Suitable for	For machine model
1	**1500300**	M5x1 - ø 0.7 mm	WEGA WY10300001	VENUS
1	**1500004**	M5x1 - ø 0.8 mm	WEGA WY10300	GEMINI
2	**1501566**	M6x1 - ø 0.5 mm	WEGA W10308	---
2	**1501005**	M6x1 - ø 0.7 mm	WEGA WY10300C	AIRY - ATLAS - ATLAS 10 - JUNIOR - MININOVA - NOVA

UTENSILI
TOOLS
WERKZEUGE
UTENSILIOS

1

2

3

4

5

Photo	LF Code	Notes
1	**1505002**	EXTRACTOR FOR FILTER S.STEEL - ESTRATTORE PER FILTRI
2	**1394001**	UNIVERSAL WRENCH - CHIAVE UNIVERSALE
3	**1505001**	4 HOOKS - SET 4 UNCINI
4	**3394392**	INSPECTION MIRROR WITH LIGHT - SPECCHIETTO DA ISPEZIONE
5	**3394906**	INSPECTION MIRROR - SPECCHIETTO DA ISPEZIONE

LF group iCatalogues

Get our app **for tablets** with interactive digital catalogues

Available on App Store

Google play

LFiShop

Try our new app **for smartphones** to browse our sales program online

Available on App Store

Google play

www.lfspareparts724.com

Valvole a sfera e accessori
Ball valves and accessories
Kugelventile und Zubehör
Válvulas de esfera y accesorios

VALVOLE A SFERA
BALL VALVES
KUGELVENTILE
VÁLVULAS ESFERA

1

2

3

4

Photo	LF Code	Connections	Suitable for	For machine model
1	**3526706**	ø 1/8"FF	UNIVERSAL	---
1	**3526698**	ø 1/4"FF	BEZZERA 7451501	BZ35 - BZ40 - B2000 - B2013 - B3000 - B4000 - B6000
1	**3526698**	ø 1/4"FF	SPAZIALE 08103	S5 COMPACT - S8 COMPACT - S9 COMPACT
1	**3526702**	ø 3/8"FF	UNIVERSAL	---
1	**3526703**	ø 1/2"FF	UNIVERSAL	---
1	**3526707**	ø 3/4"FF	UNIVERSAL	---
2	**3526697**	ø 1/8"MF	SAN MARCO 202241	NEW 105 - 100 - 105 - 85 - 95
2	**3526699**	ø 1/4"MF	MANY BRANDS - MOLTI MARCHI	SEVERAL APPLICATIONS - MOLTE APPLICAZIONI
2	**3526244**	ø 1/4"M-1/8"F	SAN MARCO 202244	95 - 105
2	**3526704**	ø 3/8"MF	MARZOCCO L164	FB70 - FB80 - GB5 - GS3 - LINEA - MISTRAL
2	**3526704**	ø 3/8"MF	NUOVA SIMONELLI 09000016	APPIA - AURELIA - PREMIER
2	**3526704**	ø 3/8"MF	VICTORIA ARDUINO 09000016	ADONIS - ATHENA - ATHENA LEVA
2	**3526705**	ø 1/2"MF	UNIVERSAL	---
3	**5048593**	ø 1/4"MM	ASTORIA/CMA 20354	SEVERAL APPLICATIONS - MOLTE APPLICAZIONI
3	**5048593**	ø 1/4"MM	LAVAZZA 10066225	LB4700 - LB4700R - LAVAZZA LB4701R - LB4711 - LB4712
3	**5048593**	ø 1/4"MM	MCE 20354	START
3	**5048593**	ø 1/4"MM	ORCHESTRALE D20354	ETNICA - PHONICA
3	**5048593**	ø 1/4"MM	WEGA WY20354	SEVERAL APPLICATIONS - MOLTE APPLICAZIONI
4	**1525002**	ø 1/4"M-1/4"F	ASTORIA/CMA 20227003	PLUS4YOU
4	**1525002**	ø 1/4"M-1/4"F	WEGA WY20227003	CONCEPT

Valvole acqua
Water valves
Wasserventile
Válvulas agua

VALVOLE ACQUA
WATER VALVES
WASSERVENTILE
VÁLVULAS AGUA

1

TÜV SÜD Production monitored Safety tested

WRAS Water Regulations Advisory Scheme

Photo	LF Code	Notes	Suitable for	For machine model
1	**3525024**	ø 3/4"F-3/4"M	---	FOR INLET HOSES - PER TUBI CARICO

ASTORIA CMA

VALVOLE DI ESPANSIONE E DI NON RITORNO ASTORIA/CMA
EXPANSION AND NON-RETURN VALVES ASTORIA/CMA
EXPANSIONS-UND RÜCKSCHLAGVENTILE ASTORIA/CMA
VÁLVULAS EXPANSIÓN Y RETENCIÓN ASTORIA/CMA

1

2

3

4

5

6

Photo	LF Code	Dimensions	Suitable for	For machine model
1	**1523700**	ø 1/8"M-1/8"M	ASTORIA/CMA 20358	CK - CKE - CKX - CKXE
2	**1720019**	ø 1/4"M-3/8"M	ASTORIA/CMA 56152	---
3	**1523440**	ø 1/8"M-1/8"M	ASTORIA/CMA 56300	---
4	**1523410**	ø 1/8"M-1/8"M-1/8"M	ASTORIA/CMA 56210	CK - CKE - CKX - CKXE
5	**1523403**	ø 1/4"M-1/4"M-3/8"M	ASTORIA/CMA 20361	ARGENTA - BRAVA - CALYPSO - DENISE - DIVINA - DORA
6	**1523404**	---	ASTORIA/CMA 20353	RAPALLO AL

BEZZERA

VALVOLE DI ESPANSIONE E DI NON RITORNO BEZZERA
EXPANSION AND NON-RETURN VALVES BEZZERA
EXPANSIONS-UND RÜCKSCHLAGVENTILE BEZZERA
VÁLVULAS EXPANSIÓN Y RETENCIÓN BEZZERA

1

Photo	LF Code	Dimensions	Suitable for	For machine model
1	**1523407**	---	BEZZERA 7452505.01R	B2000 - B3000 - B4000

Valvole di espansione e di non ritorno
Non-return and expansion valves
Rückschlag- und Expansionsventile
Válvulas de retención y de expansión

BIANCHI

VALVOLE DI ESPANSIONE E DI NON RITORNO BIANCHI
EXPANSION AND NON-RETURN VALVES BIANCHI
EXPANSIONS-UND RÜCKSCHLAGVENTILE BIANCHI
VÁLVULAS EXPANSIÓN Y DE RETENCIÓN BIANCHI

1

Photo	LF Code	Dimensions	Suitable for	For machine model
1	**1515010**	ø 1/4"M	BIANCHI 04056736	LUCIA - SARA

BRASILIA

VALVOLE DI ESPANSIONE E DI NON RITORNO BRASILIA
EXPANSION AND NON-RETURN VALVES BRASILIA
EXPANSIONS- UND RÜCKSCHLAGVENTILE BRASILIA
VÁLVULAS EXPANSIÓN Y DE RETENCIÓN BRASILIA

1

2

3

4

Photo	LF Code	Dimensions	Suitable for	For machine model
1	**1523700**	ø 1/8"M-1/8"M	BRASILIA 01119.4.00.09	MINICLASSIC - PORTOFINO LEVA
2	**1523561**	ø 1/4"M	BRASILIA 01182.4.00.09	BELLEEPOQUE
3	**1523012**	ø 1/4"M-3/8"M	BRASILIA 12845.4.00.09	DECURTIS - FIRENZE SL - PORTOFINO LEVA - ROMA
4	**1523404**	---	BRASILIA 08605.0.00.04	DECURTIS - PORTOFINO LEVA

CASADIO

VALVOLE DI ESPANSIONE E DI NON RITORNO CASADIO
EXPANSION AND NON-RETURN VALVES CASADIO
EXPANSIONS- UND RÜCKSCHLAGVENTILE CASADIO
VÁLVULAS EXPANSIÓN Y DE RETENCIÓN CASADIO

1

2

Photo	LF Code	Dimensions	Suitable for	For machine model
1	**1523067**	ø 1/8"M-1/8"M	CASADIO 532392200	DAFNE
2	**1523066**	---	CASADIO 537053200	DIECI - DODICI - VENTI

CIMBALI

VALVOLE DI ESPANSIONE E DI NON RITORNO CIMBALI
EXPANSION AND NON-RETURN VALVES CIMBALI
EXPANSIONS-UND RÜCKSCHLAGVENTILE CIMBALI
VÁLVULAS EXPANSIÓN Y DE RETENCIÓN CIMBALI

1

2

3

4

5

Photo	LF Code	Dimensions	Suitable for	For machine model
1	**1720001**	ø 1/8"M-1/8"M	CIMBALI 532-392-810	M39GT
2	**1523411**	ø 1/2"F-1/2"F	CIMBALI	---
3	**1523404**	---	CIMBALI 460-029-010	M20 LEVA - M21 LEVA
4	**1523066**	---	CIMBALI 958-070-000	M24 - M39TE
5	**1523049**	---	CIMBALI 418-012-028	JUNIOR - M20 - M21JUNIOR - M25 - M27 - M27 2008 - M28

VALVOLE DI ESPANSIONE E DI NON RITORNO CIMBALI
EXPANSION AND NON-RETURN VALVES CIMBALI
EXPANSIONS- UND RÜCKSCHLAGVENTILE CIMBALI
VÁLVULAS RETENCIÓN Y DE VÁLVULAS EXPANSIÓN CIMBALI

1

2

3

Photo	LF Code	Dimensions	Suitable for	For machine model
1	**1523015**	---	CIMBALI 418-917-020	M20 - M27 - M28 - M29 - M30 - M31
2	**1523016**	---	CIMBALI 537-017-800	JUNIOR - M20 - M27 - M28 - M30
3	**1523019**	---	CIMBALI 415-932-010	DOMUS - M21 - M28 - M29 - M30 - M31 - M32 - M39 - M39GT

CONTI

VALVOLE DI ESPANSIONE E DI NON RITORNO CONTI
EXPANSION AND NON-RETURN VALVES CONTI
EXPANSIONS-UND RÜCKSCHLAGVENTILE CONTI
VÁLVULAS EXPANSIÓN Y DE RETENCIÓN CONTI

1

2

3

4

Photo	LF Code	Dimensions	Suitable for	For machine model
1	**1523034**	ø 1/8"M-1/8"M	CONTI 4030652	TWIN STAR2
2	**1523519**	ø 1/4"M-3/8"M	CONTI 409125	CONTICLUB - SSK2 - TWIN STAR2 - XEOS
3	**1523033**	ø 1/4"M-1/4"M	CONTI 403470	CONTICLUB
4	**1523514**	ø 1/4"F-1/4"M	CONTI 409835	CLASSICA - CONTICLUB - SSK2 - XEOS

ECM

VALVOLE DI ESPANSIONE E DI NON RITORNO ECM
EXPANSION AND NON-RETURN VALVES ECM
EXPANSIONS-UND RÜCKSCHLAGVENTILE ECM
VÁLVULAS EXPANSIÓN Y DE RETENCIÓN ECM

1

Photo	LF Code	Dimensions	Suitable for	For machine model
1	**1523700**	ø 1/8"M-1/8"M	ECM C229900540	GIOTTO - VENEZIANO

ECM MANUFACTURE

VALVOLE DI ESPANSIONE E DI NON RITORNO ECM MANUFACTURE
EXPANSION AND NON-RETURN VALVES ECM MANUFACTURE
EXPANSIONS-UND RÜCKSCHLAGVENTILE ECM MANUFACTURE
VÁLVULAS EXPANSIÓN Y DE RETENCIÓN ECM MANUFACTURE

1

2

Photo	LF Code	Dimensions	Suitable for	For machine model
1	**1523700**	ø 1/8"M-1/8"M	ECM MANUFACTURE C229900540	CLASSIKA II - ELEKTRONIKA II PROFI - MECHANIKA
2	**1720017**	ø 1/8"M	ECM MANUFACTURE P7000	CLASSIKA II - ELEKTRONIKA II PROFI - MECHANIKA

Valvole di espansione e di non ritorno
Non-return and expansion valves
Rückschlag- und Expansionsventile
Válvulas de retención y de expansión

ELEKTRA

VALVOLE DI ESPANSIONE E DI NON RITORNO ELEKTRA
EXPANSION AND NON-RETURN VALVES ELEKTRA
EXPANSIONS-UND RÜCKSCHLAGVENTILE ELEKTRA
VÁLVULAS EXPANSIÓN Y DE RETENCIÓN ELEKTRA

1

Photo	LF Code	Dimensions	Suitable for	For machine model
1	**5500498**	ø 1/8"M-1/8"M	ELEKTRA 00422034	CLASSIC - KAPPA - MODERN - SIXTIES

EXPOBAR

VALVOLE DI ESPANSIONE E DI NON RITORNO EXPOBAR
EXPANSION AND NON-RETURN VALVES EXPOBAR
EXPANSIONS-UND RÜCKSCHLAGVENTILE EXPOBAR
VÁLVULAS EXPANSIÓN Y DE RETENCIÓN EXPOBAR

1

2

Photo	LF Code	Dimensions	Suitable for	For machine model
1	**1523701**	ø 3/8"M-3/8"M	EXPOBAR 65000010	EB61 - ELEN - G10 - MARKUS - MARKUS SILVER - MEGACREM
2	**1523030**	---	EXPOBAR 65000215	OFFICE

FAEMA

VALVOLE DI ESPANSIONE E DI NON RITORNO FAEMA
EXPANSION AND NON-RETURN VALVES FAEMA
EXPANSIONS-UND RÜCKSCHLAGVENTILE FAEMA
VÁLVULAS EXPANSIÓN Y DE RETENCIÓN FAEMA

1

2

3

4

5

6

Photo	LF Code	Dimensions	Suitable for	For machine model
1	**1523561**	ø 1/4"M	FAEMA 2211134651	DUEA - E61 - E64 - E66 - E91 - E92 - P4 - P6
2	**1523067**	ø 1/8"M-1/8"M	FAEMA 532392200	CARISMA
2	**1523513**	ø 3/8"M-3/8"M	FAEMA	E61
3	**1523512**	ø 3/8"M-1/4"M	FAEMA	E61
4	**1523015**	---	FAEMA 418917020	E98 COMPACT
5	**1523016**	---	FAEMA 537017800	E98 COMPACT
6	**1523019**	---	FAEMA 415932010	EMBLEMA - ENOVA - E61 - E98 COMPACT - SMART - STYLEMA

FIAMMA RST

VALVOLE DI ESPANSIONE E DI NON RITORNO FIAMMA RST
EXPANSION AND NON-RETURN VALVES FIAMMA RST
EXPANSIONS-UND RÜCKSCHLAGVENTILE FIAMMA RST
VÁLVULAS EXPANSIÓN Y DE RETENCIÓN FIAMMA RST

1

2

Photo	LF Code	Dimensions	Suitable for	For machine model
1	**1720010**	ø 1/4"M	FIAMMA RST 5.0.016.0220	ATLANTIC - MARINA - PRESTIGE
2	**1720011**	ø 7/12 mm - H20 mm	FIAMMA RST 5.0.016.0231	ATLANTIC - MARINA - PRESTIGE

Valvole di espansione e di non ritorno
Non-return and expansion valves
Rückschlag- und Expansionsventile
Válvulas de retención y de expansión

FIORENZATO C.S.

VALVOLE DI ESPANSIONE E DI NON RITORNO FIORENZATO CS
EXPANSION AND NON-RETURN VALVES FIORENZATO CS
EXPANSIONS-UND RÜCKSCHLAGVENTILE FIORENZATO CS
VÁLVULAS EXPANSIÓN Y DE RETENCIÓN FIORENZATO CS

1

2

3

4

5

Photo	LF Code	Dimensions	Suitable for	For machine model
1	**1523701**	ø 3/8"M-3/8"M	FIORENZATO CS A1300109	PIAZZA SAN MARCO
2	**1523068**	ø 1/8"M-1/8"M	FIORENZATO CS A1300056	BRICOLETTA - VOLANTE
3	**1523432**	ø 1/8"M	FIORENZATO CS A1300113	BRICOLETTA - COLOMBINA - VOLANTE
4	**1523043**	ø 1/8"M-7 mm	FIORENZATO CS A1300028	---
5	**1523404**	---	FIORENZATO CS A1200191	PIAZZA SAN MARCO

FUTURMAT-ARIETE

VALVOLE DI ESPANSIONE E DI NON RITORNO FUTURMAT
EXPANSION AND NON-RETURN VALVES FUTURMAT
EXPANSIONS-UND RÜCKSCHLAGVENTILE FUTURMAT
VÁLVULAS EXPANSIÓN Y DE RETENCIÓN FUTURMAT

1

2

3

4

Photo	LF Code	Dimensions	Suitable for	For machine model
1	**1523701**	ø 3/8"M-3/8"M	FUTURMAT 08132600	PALANCA
2	**1523527**	---	FUTURMAT	---
3	**1523512**	ø 3/8"M-1/4"M	FUTURMAT	---
4	**1523526**	---	FUTURMAT 07843808	ARIETE - E61 - CUSTOM - F3 - RIMINI

GAGGIA

VALVOLE DI ESPANSIONE E DI NON RITORNO GAGGIA
EXPANSION AND NON-RETURN VALVES GAGGIA
EXPANSIONS-UND RÜCKSCHLAGVENTILE GAGGIA
VÁLVULAS EXPANSIÓN Y DE RETENCIÓN GAGGIA

1

2

3

4

5

6

Photo	LF Code	Dimensions	Suitable for	For machine model
1	**1523068**	ø 1/8"M-1/8"M	GAGGIA WGA5001015000	GD - GE
2	**1523701**	ø 3/8"M-3/8"M	GAGGIA DM2197	D90 - E90
3	**1720002**	ø 1/4"M-1/4"M	GAGGIA DM1370	D90 - E90 - FD2000 - FE2000 - XD - XE
4	**1523432**	ø 1/8"M	GAGGIA WGA5001014000	GD - GE - LCD - XD - XE
5	**1720006**	ø 3/8"M-7 mm	GAGGIA 8008016000	GD ONE - GE ONE - TS
6	**1720005**	ø 1/4"F-7 mm	GAGGIA WGADM0262/003	DECO - FD2000 - FE2000 - GD COMPACT - GE COMPACT

VALVOLE DI ESPANSIONE E DI NON RITORNO GAGGIA
EXPANSION AND NON-RETURN VALVES GAGGIA
EXPANSIONS- UND RÜCKSCHLAGVENTILE GAGGIA
VÁLVULAS RETENCIÓN Y DE VÁLVULAS EXPANSIÓN GAGGIA

1

2

3

4

5

Photo	LF Code	Dimensions	Suitable for	For machine model
1	**1523514**	ø 1/4"F-1/4"M	GAGGIA 5024001000	LCD - XD - XE
2	**1720004**	ø 3/8"M-1/4"F	GAGGIA WGADM2198	DECO - GD COMPACT - GE COMPACT - TD - TE - TN94
3	**1523035**	ø 1/4"M-1/4"F	GAGGIA WGADM1232/001	D90 - E90 - GD - GE - TD - TE - TN94
4	**1515008**	ø 1/4"M-1/4"F	GAGGIA DM0262/001	D90 - E90
5	**1720003**	---	GAGGIA WGA8001072000	GD - GE

GAGGIA SPAGNA

VALVOLE DI ESPANSIONE E DI NON RITORNO GAGGIA SPAGNA
EXPANSION AND NON-RETURN VALVES GAGGIA SPAGNA
EXPANSIONS-UND RÜCKSCHLAGVENTILE GAGGIA SPAGNA
VÁLVULAS EXPANSIÓN Y DE RETENCIÓN GAGGIA SPAGNA

1

2

Photo	LF Code	Dimensions	Suitable for	For machine model
1	**1523701**	ø 3/8"M-3/8"M	GAGGIA SPAGNA 08132600	PALANCA
2	**1523526**	---	GAGGIA SPAGNA 07843808	BELLA - G6 - KB - NERA

ISOMAC

VALVOLE DI ESPANSIONE E DI NON RITORNO ISOMAC
EXPANSION AND NON-RETURN VALVES ISOMAC
EXPANSIONS UND RÜCKSCHLAGVENTILE ISOMAC
VÁLVULAS RETENCIÓN Y DE EXPANSIÓN ISOMAC

1

Photo	LF Code	Dimensions	Suitable for	For machine model
1	**1720009**	ø 1/4"M - 8 mm	ISOMAC IS000263	MILLENNIUM - MONDIALE - TEA

ITALCREM

VALVOLE DI ESPANSIONE E DI NON RITORNO ITALCREM
EXPANSION AND NON-RETURN VALVES ITALCREM
EXPANSIONS-UND RÜCKSCHLAGVENTILE ITALCREM
VÁLVULAS EXPANSIÓN Y DE RETENCIÓN ITALCREM

1

2

Photo	LF Code	Dimensions	Suitable for	For machine model
1	**1523701**	ø 3/8"M-3/8"M	ITALCREM 08132600	PALANCA
2	**1523526**	---	ITALCREM 07843808	CAPRI - IT4

MAIRALI

VALVOLE DI ESPANSIONE E DI NON RITORNO MAIRALI
EXPANSION AND NON-RETURN VALVES MAIRALI
EXPANSIONS-UND RÜCKSCHLAGVENTILE MAIRALI
VÁLVULAS EXPANSIÓN Y DE RETENCIÓN MAIRALI

1

2

Photo	LF Code	Dimensions	Suitable for	For machine model
1	**1523701**	ø 3/8"M-3/8"M	MAIRALI 08132600	PALANCA
2	**1523526**	---	MAIRALI 07843808	ARIANNE - GIULIETTA

MARCFI-ANCAS

VALVOLE DI ESPANSIONE E DI NON RITORNO MARCFI-ANCAS
EXPANSION AND NON-RETURN VALVES MARCFI-ANCAS
EXPANSIONS-UND RÜCKSCHLAGVENTILE MARCFI-ANCAS
VÁLVULAS EXPANSIÓN Y DE RETENCIÓN MARCFI-ANCAS

1

2

3

Photo	LF Code	Dimensions	Suitable for	For machine model
1	**1523422**	ø 3/8"M-3/8"M	MARCFI-ANCAS	---
2	**1523423**	ø 3/8"M-3/8"F	MARCFI-ANCAS	---
3	**1523014**	ø 3/8"M-3/8"F	MARCFI-ANCAS	---

MARZOCCO

VALVOLE DI ESPANSIONE E DI NON RITORNO MARZOCCO
EXPANSION AND NON-RETURN VALVES MARZOCCO
EXPANSIONS-UND RÜCKSCHLAGVENTILE MARZOCCO
VÁLVULAS EXPANSIÓN Y DE RETENCIÓN MARZOCCO

1

2

Photo	LF Code	Dimensions	Suitable for	For machine model
1	**1523024**	ø 3/8"M-3/8"M	MARZOCCO L032/P	FB70 - FB80 - GB5 - LINEA - MISTRAL
2	**1523506**	ø 1/4"M	MARZOCCO L140C	FB70 - FB80 - GB5 - LINEA

MCE

VALVOLE DI ESPANSIONE E DI NON RITORNO MCE
EXPANSION AND NON-RETURN VALVES MCE
EXPANSIONS-UND RÜCKSCHLAGVENTILE MCE
VÁLVULAS EXPANSIÓN Y DE RETENCIÓN MCE

1

Photo	LF Code	Dimensions	Suitable for	For machine model
1	**1523403**	ø 1/4"M-1/4"M-3/8"M	MCE 20361	START

NUOVA SIMONELLI

VALVOLE DI ESPANSIONE E DI NON RITORNO NUOVA SIMONELLI
EXPANSION AND NON-RETURN VALVES NUOVA SIMONELLI
EXPANSIONS-UND RÜCKSCHLAGVENTILE NUOVA SIMONELLI
VÁLVULAS EXPANSIÓN Y DE RETENCIÓN NUOVA SIMONELLI

1 2 3 4 5 6

Photo	LF Code	Dimensions	Suitable for	For machine model
1	**1523700**	ø 1/8"M-1/8"M	NUOVA SIMONELLI 73017002	ELLI
2	**1523007**	ø 1/4"M-1/4"M	NUOVA SIMONELLI 98003018	APPIA COMPACT - MAC2000 - PREMIER - PROGRAM
3	**1523405**	ø 1/4"M-1/4"M	NUOVA SIMONELLI 72012007	AURELIA - AURELIAII - BECH - MACDIGIT - MAC2000 - OPTIMA
4	**1523065**	ø 1/8"M-7 mm	NUOVA SIMONELLI 73012002	OSCAR
5	**5036751**	ø 1/8"M-8 mm	NUOVA SIMONELLI 98120001	APPIA - APPIA COMPACT - MUSICA - MUSICAS
6	**1523064**	---	NUOVA SIMONELLI 01000090	APPIA - AURELIA - AURELIAII - MUSICA - MUSICAS - OSCAR

ORCHESTRALE

VALVOLE DI ESPANSIONE E DI NON RITORNO ORCHESTRALE
EXPANSION AND NON-RETURN VALVES ORCHESTRALE
EXPANSIONS-UND RÜCKSCHLAGVENTILE ORCHESTRALE
VÁLVULAS EXPANSIÓN Y DE RETENCIÓN ORCHESTRALE

1

Photo	LF Code	Dimensions	Suitable for	For machine model
1	**1523403**	ø 1/4"M-1/4"M-3/8"M	ORCHESTRALE D20361	ETNICA - PHONICA

PAVONI

VALVOLE DI ESPANSIONE E DI NON RITORNO PAVONI
EXPANSION AND NON-RETURN VALVES PAVONI
EXPANSIONS-UND RÜCKSCHLAGVENTILE PAVONI
VÁLVULAS EXPANSIÓN Y DE RETENCIÓN PAVONI

1

2

3

Photo	LF Code	Dimensions	Suitable for	For machine model
1	**1523700**	ø 1/8"M-1/8"M	PAVONI 453200	---
2	**1523432**	ø 1/8"M	PAVONI 453201	---
3	**1523404**	---	PAVONI 395216	BAR - BART - PUB - HOTEL

PROMAC

VALVOLE DI ESPANSIONE E DI NON RITORNO PROMAC
EXPANSION AND NON-RETURN VALVES PROMAC
EXPANSIONS-UND RÜCKSCHLAGVENTILE PROMAC
VÁLVULAS EXPANSIÓN Y DE RETENCIÓN PROMAC

1

Photo	LF Code	Dimensions	Suitable for	For machine model
1	**1523009**	ø 3/8"M-1/4"M	PROMAC 10060460	COMPACT - GREEN

QUICK MILL

VALVOLE DI ESPANSIONE E DI NON RITORNO QUICK MILL
EXPANSION AND NON-RETURN VALVES QUICK MILL
EXPANSIÓNS UND RÜCKSCHLAGVENTILE QUICK MILL
VÁLVULAS DE RETENCIÓN Y DE EXPANSIÓN QUICK MILL

1

2

3

Photo	LF Code	Dimensions	Suitable for	For machine model
1	**1523700**	ø 1/8"M-1/8"M	QUICK MILL OT0995VNR	0980 ANDREJA - 0995P VETRANO
2	**1720009**	ø 1/4"M - 8 mm	QUICK MILL OT0980VAN	0980 ANDREJA
3	**1720018**	ø 1/4"M 10-14 bar	QUICK MILL OT0980VE	0980 ANDREJA

RANCILIO

VALVOLE DI ESPANSIONE E DI NON RITORNO RANCILIO
EXPANSION AND NON-RETURN VALVES RANCILIO
EXPANSIONS-UND RÜCKSCHLAGVENTILE RANCILIO
VÁLVULAS EXPANSIÓN Y DE RETENCIÓN RANCILIO

1

2

Photo	LF Code	Dimensions	Suitable for	For machine model
1	**1523700**	ø 1/8"M-1/8"M	RANCILIO 10060505	S20
2	**1523009**	ø 3/8"M-1/4"M	RANCILIO 10060460	CLASSE10 - MILLENNIUM - S20 - Z11

RENEKA

VALVOLE DI ESPANSIONE E DI NON RITORNO RENEKA
EXPANSION AND NON-RETURN VALVES RENEKA
EXPANSIONS-UND RÜCKSCHLAGVENTILE RENEKA
VÁLVULAS EXPANSIÓN Y DE RETENCIÓN RENEKA

1

2

3

Photo	LF Code	Dimensions	Suitable for	For machine model
1	**1523700**	ø 1/8"M-1/8"M	RENEKA 9008339	CONCEPT - PLUS - PRESTIGE - VIVA - XL
2	**1523034**	ø 1/8"M-1/8"M	RENEKA 9008340	LC - VIVAE - VIVAS
3	**1523028**	ø 1/8"M-1/8"M	RENEKA 9008336	LC - XLPALLAS

SAECO

VALVOLE DI ESPANSIONE E DI NON RITORNO SAECO
EXPANSION AND NON-RETURN VALVES SAECO
EXPANSIONS-UND RÜCKSCHLAGVENTILE SAECO
VÁLVULAS EXPANSIÓN Y DE RETENCIÓN SAECO

1

2

3

4

5

6

Photo	LF Code	Dimensions	Suitable for	For machine model
1	**1523068**	ø 1/8"M-1/8"M	SAECO WGA5001015000	AROMA
2	**1523432**	ø 1/8"M	SAECO WGA5001014000	AROMA
3	**1523035**	ø 1/4"M-1/4"F	SAECO WGADM1232/001	AROMA
3	**1720004**	ø 3/8"M-1/4"F	SAECO WGADM2198	AROMA
4	**1720005**	ø 1/4"F-7 mm	SAECO WGADM0262/003	AROMA
5	**1523052**	ø 1/8"M	SAECO 229452100	CAFECREMA - CAFENOVA - EASY - INCANTO - PRIMEA - ROYAL
6	**1720003**	---	SAECO WGA8001072000	AROMA

SAN MARCO

VALVOLE DI ESPANSIONE E DI NON RITORNO SAN MARCO
EXPANSION AND NON-RETURN VALVES SAN MARCO
EXPANSIONS-UND RÜCKSCHLAGVENTILE SAN MARCO
VÁLVULAS EXPANSIÓN Y DE RETENCIÓN SAN MARCO

1

2

Photo	LF Code	Dimensions	Suitable for	For machine model
1	**1523701**	ø 3/8"M-3/8"M	SAN MARCO 202201	LEVA - NEW 105 - 100 - 105 - 85 - 95
2	**1523424**	ø 1/8"M	SAN MARCO 400075	LEVA

Valvole di espansione e di non ritorno
Non-return and expansion valves
Rückschlag- und Expansionsventile
Válvulas de retención y de expansión

SANREMO

VALVOLE DI ESPANSIONE E DI NON RITORNO SANREMO
EXPANSION AND NON-RETURN VALVES SANREMO
EXPANSIONS-UND RÜCKSCHLAGVENTILE SANREMO
VÁLVULAS EXPANSIÓN Y DE RETENCIÓN SANREMO

1

2

3

4

Photo	LF Code	Dimensions	Suitable for	For machine model
1	**1720012**	ø 1/4"M-1/8"M	SANREMO 10652020B	AMALFI - CAPRI - MILANO LX - PISA - VENEZIA
2	**1720015**	ø 1/8"F-1/8"F	SANREMO 10652033A	---
3	**1720013**	ø 1/8"M-7 mm	SANREMO 10655557A	AMALFI - CAPRI - MILANO LX - PISA - TREVISO - TREVISO LX
4	**1720014**	ø 1/8"F-1/8"F	SANREMO 10652027	TREVISO - TREVISOLX

SCALA

VALVOLE DI ESPANSIONE E DI NON RITORNO SCALA
EXPANSION AND NON-RETURN VALVES SCALA
EXPANSIONS-UND RÜCKSCHLAGVENTILE SCALA
VÁLVULAS EXPANSIÓN Y DE RETENCIÓN SCALA

1

Photo	LF Code	Dimensions	Suitable for	For machine model
1	**1523561**	ø 1/4"M	SCALA C-0379	BUTTERFLY - CARMEN - EROICA - IRIS - NORMA

SPAZIALE

VALVOLE DI ESPANSIONE E DI NON RITORNO SPAZIALE
EXPANSION AND NON-RETURN VALVES SPAZIALE
EXPANSIONS-UND RÜCKSCHLAGVENTILE SPAZIALE
VÁLVULAS EXPANSIÓN Y DE RETENCIÓN SPAZIALE

1

2

Photo	LF Code	Dimensions	Suitable for	For machine model
1	**1523561**	ø 1/4"M	SPAZIALE 01626	NEW - PROFESSIONALE - RAPID - SELETRON PLUS - SPAZIO
2	**1523023**	ø 6.5/12 mm - H20.5 mm	SPAZIALE 00280	NEW - PROFESSIONALE - RAPID - SELETRON PLUS - SPAZIO

SPINEL

VALVOLE DI ESPANSIONE E DI NON RITORNO SPINEL
EXPANSION AND NON-RETURN VALVES SPINEL
EXPANSIONS-UND RÜCKSCHLAGVENTILE SPINEL
VÁLVULAS EXPANSIÓN Y DE RETENCIÓN SPINEL

1

2

Photo	LF Code	Dimensions	Suitable for	For machine model
1	**1720008**	ø 1/4"M-7 mm	SPINEL SR.000.098.003	DUELUX - DUETTOLUX - ESSELUX - MINIMINILUX - RONDOLUX
2	**1720009**	ø 1/4"M-8 mm	SPINEL SR.000.098.004	DUELUX - DUETTOLUX - ESSELUX - MINIMINILUX - RONDOLUX

Valvole di espansione e di non ritorno
Non-return and expansion valves
Rückschlag- und Expansionsventile
Válvulas de retención y de expansión

VIBIEMME

VALVOLE DI ESPANSIONE E DI NON RITORNO VIBIEMME
EXPANSION AND NON-RETURN VALVES VIBIEMME
EXPANSIONS-UND RÜCKSCHLAGVENTILE VIBIEMME
VÁLVULAS EXPANSIÓN Y DE RETENCIÓN VIBIEMME

1

2

3

4

Photo	LF Code	Dimensions	Suitable for	For machine model
1	**1720010**	ø 1/4"M	VIBIEMME ASSVALVESPEVO	CHIMAERA - EVOLUTION - LOLLO - REPLICA - REVOLUTION
2	**1523028**	ø 1/8"M-1/8"M	VIBIEMME VALVNORITDOM	DOMOBARJUNIOR - DOMOBARSUPER
3	**1523023**	ø 6.5/12 mm - H20.5 mm	VIBIEMME ASSVALVNONRIT	CUBO - DOSAPLUS - KOMETA - MERCURY - MINIMAX - REPLICA
4	**1720011**	ø 7/12 mm - H20 mm	VIBIEMME VALVNONRITEVOL	CHIMAERA - EVOLUTION - LOLLO - REPLICA - REVOLUTION

VICTORIA ARDUINO

VALVOLE DI ESPANSIONE E DI NON RITORNO VICTORIA ARDUINO
EXPANSION AND NON-RETURN VALVES VICTORIA ARDUINO
EXPANSIONS-UND RÜCKSCHLAGVENTILE VICTORIA ARDUINO
VÁLVULAS EXPANSIÓN Y DE RETENCIÓN VICTORIA ARDUINO

1

2

3

4

5

Photo	LF Code	Dimensions	Suitable for	For machine model
1	**1523007**	ø 1/4"M-1/4"M	VICTORIA ARDUINO 98003018	ATHENA - ATHENA LEVA
2	**1523405**	ø 1/4"M-1/4"M	VICTORIA ARDUINO 72012007	ADONIS
3	**1523065**	ø 1/8"M-7 mm	VICTORIA ARDUINO 73012002	VENUSBAR - VENUSCENTURY
4	**1523404**	---	VICTORIA ARDUINO 17000052	ATHENA LEVA
5	**1523064**	---	VICTORIA ARDUINO 01000090	ADONIS - VENUSCENTURY

VISACREM

VALVOLE DI ESPANSIONE E DI NON RITORNO VISACREM
EXPANSION AND NON-RETURN VALVES VISACREM
EXPANSIONS-UND RÜCKSCHLAGVENTILE VISACREM
VÁLVULAS EXPANSIÓN Y DE RETENCIÓN VISACREM

1

2

Photo	LF Code	Dimensions	Suitable for	For machine model
1	**1523701**	ø 3/8"M-3/8"M	VISACREM 08132600	PALANCA
2	**1523526**	---	VISACREM 07843808	BRAVA - NERA - V6

WEGA

VALVOLE DI ESPANSIONE E DI NON RITORNO WEGA
EXPANSION AND NON-RETURN VALVES WEGA
EXPANSIONS-UND RÜCKSCHLAGVENTILE WEGA
VÁLVULAS EXPANSIÓN Y DE RETENCIÓN WEGA

1

2

3

4

5

Photo	LF Code	Dimensions	Suitable for	For machine model
1	**1523701**	ø 3/8"M-3/8"M	WEGA W10541	---
2	**1720019**	ø 1/4"M-3/8"M	WEGA WY56152	COMBI NOVA - JUNIOR
3	**1523410**	ø 1/8"M-1/8"M-1/8"M	WEGA WY56210	MININOVA
4	**1523403**	ø 1/4"M-1/4"M-3/8"M	WEGA WY20361	AIRY - ATLAS - ATLAS 10 - COLOSSEUM - CONCEPT - ESPRESSA
5	**1523404**	---	WEGA WY20353	LEVA

Valvole di espansione e di non ritorno
Non-return and expansion valves
Rückschlag- und Expansionsventile
Válvulas de retención y de expansión

VARIE • MISCELLANEOUS • VERSCHIEDENES • VARIOS

VALVOLE DI ESPANSIONE E DI NON RITORNO "UNIVERSALI"
EXPANSION AND NON-RETURN VALVES "UNIVERSAL"
EXPANSIONS UND RÜCKSCHLAGVENTILE "UNIVERSELL"
VÁLVULAS RETENCIÓN Y DE VÁLVULA EXPANSIÓN "UNIVERSALES"

1

2

3

4

5

Photo	LF Code	Dimensions
1	**1523036**	ø 1/8"M-1/8"F
2	**1523700**	ø 1/8"M-1/8"M
3	**3349281**	ø 3/8"F-3/8"F
4	**3349283**	ø 3/4"F-3/4"F
5	**1523072**	ø 3/8"M

Valvole gas ed accessori
Gas valves and accessories
Gasventile und Zubehör
Válvulas gas y accessorios

VALVOLE GAS
GAS VALVES
GASVENTILE
VÁLVULAS PARA GAS

1

2

3

4

5

6

Photo	LF Code	Notes	Suitable for
1	**3523052**	ø 3/8"MM	BRASILIA
2	**3523002**	ø 1/4"MM	ASTORIA
3	**3523007**	M12	ASTORIA
4	**3523006**	M12	ASTORIA
5	**3020081**	ø 6 mm	---
6	**3020131**	ø 8 mm	---

VALVOLE SFIATO
VENT VALVES
ENTLÜFTUNGSVENTILE
VÁLVULAS VACIADO

1

2

3

Photo	LF Code	Technical notes	Suitable for
1	**1523537**	ø 1/4"M VITON	ALL BRANDS - TUTTE LE MARCHE
2	**1523534**	ø 1/4"M PTFE AND VITON	ALL BRANDS - TUTTE LE MARCHE
3	**1523538**	ø 1/4"M	ALL BRANDS - TUTTE LE MARCHE

VALVOLE SFIATO DEDICATE
SPECIFIC VENT VALVES
STANDENTLÜFTUNGSVENTILE
VÁLVULAS VACIADO DEDICADAS

1

2

3

4

5

6

Photo	LF Code	Technical notes	Suitable for
1	**1523651**	ø 3/8"M BRASS-OTTONE	PROMAC - RANCILIO
2	**1515016**	ø 1/4"M BRASS-OTTONE	EXPOBAR
3	**1523004**	ø 1/4"M	BRASILIA
4	**1523047**	ø 1/4"M PLASTIC-PLASTICA	FRANKE
5	**1523051**	ø 3/8"M	PROMAC - RANCILIO
6	**1523073**	ø 1/4"M	CIMBALI - FAEMA

VALVOLE SICUREZZA CALDAIA
BOILER SAFETY VALVES
SICHEREITSVENTILE BOILER
VÁLVULAS SEGURIDAD CALDERA

1

2

Photo	LF Code	Technical notes	Suitable for
1	**1515100**	ø 3/8"M 1.8 bar CE-PED	ALL BRANDS - TUTTE LE MARCHE
1	**1515120**	ø 3/8"M 1.9 bar CE-PED	ALL BRANDS - TUTTE LE MARCHE
2	**1515110**	ø 1/2"M 1.8 bar CE-PED	ALL BRANDS - TUTTE LE MARCHE
2	**1523022**	ø 1/2"M 1.5 bar CE-PED	SPAZIALE

VALVOLE SICUREZZA CALDAIA
BOILER SAFETY VALVES
SICHEREITSVENTILE BOILER
VÁLVULAS SEGURIDAD CALDERA

1

2

3

4

5

6

Photo	LF Code	Technical notes	Suitable for
1	**1523543**	ø M18x1.5 1.8 bar	SAN MARCO OLD - VERSIONI VECCHIE
1	**1523545**	ø M19x1.5 1.8 bar	GAGGIA OLD - VERSIONI VECCHIE
1	**1523544**	ø M22x1.5 1.8 bar	PAVONI OLD - VERSIONI VECCHIE
2	**1515003**	ø 1/4"M 2.1 bar	NUOVA SIMONELLI - VICTORIA ARDUINO
3	**1523121**	ø 3/8"M 1.5 bar CE-PED	ELEKTRA
3	**1523029**	ø 3/8"M 1.6 bar CE-PED	EXPOBAR - PROMAC - RANCILIO
3	**1523059**	ø 3/8"M 1.8 bar CE-PED	ALL BRANDS - TUTTE LE MARCHE
3	**1515025**	ø 3/8"M 1.9 bar CE-PED	CARIMALI - RANCILIO
3	**1515007**	ø 3/8"M 2.0 bar CE-PED	CIMBALI - FAEMA
4	**1523574**	ø 3/8"M 1.1 bar CE-PED	---
4	**1523003**	ø 3/8"M 1.6 bar CE-PED	BRASILIA - FIAMMA - SAB ITALIA
4	**1523572**	ø 3/8"M 1.8 bar CE-PED	ALL BRANDS - TUTTE LE MARCHE
5	**1523571**	ø 1/4"M 1.8 bar CE-PED	---
5	**1515004**	ø 1/4"M 2.0 bar CE-PED	CASADIO - CIMBALI - FAEMA
5	**1515005**	ø 3/8"M 1.8 bar CE-PED	SANREMO
6	**1515006**	ø 3/8"M-3/8"M 1.8 bar CE-PED	BFC - ROYAL
6	**1515017**	ø 3/8"M-3/4"M 1.8 bar CE-PED	GAGGIA

VALVOLE SICUREZZA CALDAIA
BOILER SAFETY VALVES
SICHEREITSVENTILE BOILER
VÁLVULAS SEGURIDAD CALDERA

1

2

3

4

Photo	LF Code	Technical notes	Suitable for
1	**1523541**	ø 1/4"M 1.8 bar	CIMBALI
2	**1515002**	ø 3/8"M 2.0 bar CE-PED	GRIMAC - ECM - ECM MANU-FACTURE
2	**1523054**	ø 3/8"M 1.8 bar CE-PED	PAVONI
3	**1523021**	ø 3/8"M 1.8 bar	SPAZIALE - VIBIEMME
4	**1515019**	ø 1/2"M 1.8 bar	VIBIEMME

VALVOLE SICUREZZA CALDAIA
BOILER SAFETY VALVES
SICHEREITSVENTILE BOILER
VÁLVULAS SEGURIDAD CALDERA

1

2

3

4

5

6

Photo	LF Code	Technical notes	Suitable for
1	**1523408**	ø 1/8"M	ASTORIA/CMA - WEGA
2	**1523409**	ø 3/8"M - 1.9 bar	ASTORIA/CMA - WEGA
3	**5029783**	ø 1/2"M - 1.5 bar	BEZZERA
4	**1515009**	ø 3/8"M	BIANCHI
5	**1523048**	ø 1/4"M - 2.0 bar	CIMBALI - FAEMA
6	**5036835**	ø 3/8"M	ELEKTRA

VALVOLE SICUREZZA CALDAIA
BOILER SAFETY VALVES
SICHEREITSVENTILE BOILER
VÁLVULAS SEGURIDAD CALDERA

1

2

3

4

5

6

Photo	LF Code	Technical notes	Suitable for
1	**1515021**	ø 3/8"M - 1.9 bar	FRACINO
2	**1515023**	ø 1/4"M	ISOMAC
3	**1523013**	---	PAVONI
4	**1523025**	M12	PAVONI
5	**1320008**	ø 1/2"M - 1.5 bar	RENEKA
6	**1515020**	ø 1/2"M	VIBIEMME

VALVOLE SICUREZZA CALDAIA
BOILER SAFETY VALVES
SICHEREITSVENTILE BOILER
VÁLVULAS SEGURIDAD CALDERA

1

2

3

Photo	LF Code	Technical notes	Suitable for
1	**1523402**	---	ASTORIA/CAM - WEGA
2	**1523002**	---	ASTORIA/CAM - WEGA
3	**3523090**	---	CONTI

ASTORIA CMA

VASCHETTE DI SCARICO ASTORIA/CMA
DRAIN TANKS ASTORIA/CMA
AUSLAUFSCHALEN ASTORIA/CMA
CUBAS DE DESAGÜE ASTORIA/CMA

1

2

Photo	LF Code	Notes	Suitable for	For machine model
1	**1527504**	ø 80 mm - ø 3/8"	ASTORIA/CMA 15502	ARGENTA - BRAVA - CALYPSO - CK - CKE - CKX - CKXE
2	**1527041**	---	ASTORIA/CMA 77607094	PLUS4YOU

BEZZERA

VASCHETTE DI SCARICO BEZZERA
DRAIN TANKS BEZZERA
AUSLAUFSCHALEN BEZZERA
CUBAS DE DESAGÜE BEZZERA

1

2

3

Photo	LF Code	Notes	Suitable for	For machine model
1	**1527521**	---	BEZZERA 5373602.01	B2000 - B2000 AL - B2006 - B2006 AL - B3000 - B4000
2	**1527031**	205x65 mm - ø 3/8"	BEZZERA 5374501.01	B2009 COMPACT - B2013 - B6000 - C2013 COMPACT - EBBIS
3	**3244007**	---	BEZZERA 5373104.01	B2013 - B6000 - C2013 COMPACT - ELLISSE NEW - GALATEA

Vaschette di scarico
Drain tanks
Abflusswannen
Cubetas desagüe

BFC

VASCHETTE DI SCARICO BFC
DRAIN TANKS BFC
AUSLAUFSCHALEN BFC
CUBAS DE DESAGÜE BFC

1

Photo	LF Code	Notes	Suitable for	For machine model
1	**1527511**	78x68 mm - ø 15 mm	BFC 4008005	CLASSICA - DELUX - GALILEO - GRANDOGE - IMOLA

BIANCHI

VASCHETTE DI SCARICO BIANCHI
DRAIN TANKS BIANCHI
AUSLAUFSCHALEN BIANCHI
CUBAS DE DESAGÜE BIANCHI

1

2

Photo	LF Code	Notes	Suitable for	For machine model
1	**1527039**	---	BIANCHI 05262015	SARA - SOFIA
2	**1527511**	78x68 mm - ø 15 mm	BIANCHI 05256815	SOFIA

BRUGNETTI-AURORA

VASCHETTE DI SCARICO BRUGNETTI-AURORA
DRAIN TANKS BRUGNETTI-AURORA
AUSLAUFSCHALEN BRUGNETTI-AURORA
CUBAS DE DESAGÜE BRUGNETTI-AURORA

1

Photo	LF Code	Notes	Suitable for	For machine model
1	**1527030**	---	BRUGNETTI-AURORA 000353	---

CARIMALI

VASCHETTE DI SCARICO CARIMALI
DRAIN TANKS CARIMALI
DAUSLAUFSCHALEN CARIMALI
CUBAS DE DESAGÜE CARIMALI

1

2

Photo	LF Code	Notes	Suitable for	For machine model
1	**1527047**	---	CARIMALI 37.00659	CENTO50 - ETABETA - ETABETAV2 - E9 - KIKKO - TEMASTYLE
2	**1527046**	---	CARIMALI 22.00805	CENTO50 - ETABETA - ETABETAV2 - E9 - KIKKO - TEMASTYLE

CASADIO

VASCHETTE DI SCARICO CASADIO
DRAIN TANKS CASADIO
AUSLAUFSCHALEN CASADIO
CUBAS DE DESAGÜE CASADIO

1

Photo	LF Code	Notes	Suitable for	For machine model
1	**1527037**	---	CASADIO 958958020	DIECIA - DIECIS - DODICIA - DODICIS - VENTI

CIMBALI

VASCHETTE DI SCARICO CIMBALI
DRAIN TANKS CIMBALI
AUSLAUFSCHALEN CIMBALI
CUBAS DE DESAGÜE CIMBALI

1

2

3

4

Photo	LF Code	Notes	Suitable for	For machine model
1	**1527005**	---	CIMBALI 4831-134-635	M27 2008
2	**1527001**	---	CIMBALI 4831-132-932	M27 2008
3	**1527003**	---	CIMBALI 422-025-020	M20 - M22 - M27 - M28 - M28COMPACT - M29 - M30 - M30BISTR
4	**1527037**	---	CIMBALI 958-958-020	M24 - M39TE

CONTI

VASCHETTE DI SCARICO CONTI
DRAIN TANKS CONTI
AUSLAUFSCHALEN CONTI
CUBAS DE DESAGÜE CONTI

1

2

3

4

Photo	LF Code	Notes	Suitable for	For machine model
1	**1022023**	---	CONTI 411775	SK2 - SSK2
2	**1527032**	---	CONTI 405386	CLASSICA - CONTICLUB - ESSIKA - SSK2 - XEOS
3	**1527033**	---	CONTI 408160	CLASSICA - CONTICLUB - ESSIKA - SSK2 - XEOS
4	**1527035**	---	CONTI 410983	TWIN STAR2

ELEKTRA

VASCHETTE DI SCARICO ELEKTRA
DRAIN TANKS ELEKTRA
AUSLAUFSCHALEN ELEKTRA
CUBAS DE DESAGÜE ELEKTRA

1

2

Photo	LF Code	Notes	Suitable for	For machine model
1	**1527320**	---	ELEKTRA 00279011	CLASSIC - MODERN - SIXTIES
2	**5029034**	97x70 mm	ELEKTRA 01262014	CLASSIC - MODERN - SIXTIES

Vaschette di scarico
Drain tanks
Abflusswannen
Cubetas desagüe

EXPOBAR

VASCHETTE DI SCARICO EXPOBAR
DRAIN TANKS EXPOBAR
AUSLAUFSCHALEN EXPOBAR
CUBAS DE DESAGÜE EXPOBAR

1

Photo	LF Code	Notes	Suitable for	For machine model
1	**1527002**	---	EXPOBAR 70001000	EB61 - ELEN - G10 - MARKUS - MARKUS SILVER - MEGACREM

FAEMA

VASCHETTE DI SCARICO FAEMA
DRAIN TANKS FAEMA
AUSLAUFSCHALEN FAEMA
CUBAS DE DESAGÜE FAEMA

1

2

3

4

5

Photo	LF Code	Notes	Suitable for	For machine model
1	**1527005**	---	FAEMA 4831134635	DUE SMART - ENOVA - E91 - E92COMPACT - E92ELITE - E98
2	**1527306**	---	FAEMA 4831117612	STAR - TRONIC
3	**1527001**	---	FAEMA 4831132932	DUE - DUE SMART - ELITE - ENOVA - E61 - E91 - E92COM-PACT
4	**1349501**	---	FAEMA 4831117426	E91 - STAR - TRONIC
5	**1527307**	---	FAEMA 4831117425	E91 - STAR

FIAMMA RST

VASCHETTE DI SCARICO FIAMMA RST
DRAIN TANKS FIAMMA RST
AUSLAUFSCHALEN FIAMMA RST
CUBAS DE DESAGÜE FIAMMA RST

1

Photo	LF Code	Notes	Suitable for	For machine model
1	**1527049**	109x84x45 mm	FIAMMA RST 4.0.000.0840	ATLANTIC - MARINA - PRESTIGE

FIORENZATO C.S.

VASCHETTE DI SCARICO FIORENZATO CS
DRAIN TANKS FIORENZATO CS
AUSLAUFSCHALEN FIORENZATO CS
CUBAS DE DESAGÜE FIORENZATO CS

1

2

Photo	LF Code	Notes	Suitable for	For machine model
1	**1527042**	ø 60x43 mm	FIORENZATO A1600134	DUCALE - FENICE - LIDO - VENEZIA
2	**1527511**	78x68 mm - ø 15 mm	FIORENZATO A1600002	DUCALE - FENICE - LIDO - PIAZZA SAN MARCO - VENEZIA

Vaschette di scarico
Drain tanks
Abflusswannen
Cubetas desagüe

FRACINO

VASCHETTE DI SCARICO FRACINO
DRAIN TANKS FRACINO
AUSLAUFSCHALEN FRACINO
CUBAS DE DESAGÜE FRACINO

1

Photo	LF Code	Notes	Suitable for	For machine model
1	**1527050**	---	FRACINO FC140/A	BAMBINO - HEAVENLY - RETRO

FUTURMAT-ARIETE

VASCHETTE DI SCARICO FUTURMAT
DRAIN TANKS FUTURMAT
AUSLAUFSCHALEN FUTURMAT
CUBAS DE DESAGÜE FUTURMAT

1

Photo	LF Code	Notes	Suitable for	For machine model
1	**1527531**	---	FUTURMAT 0271/050106	E61 - F3 - PALANCA - RIMINI

GAGGIA

VASCHETTE DI SCARICO GAGGIA
DRAIN TANKS GAGGIA
AUSLAUFSCHALEN GAGGIA
CUBAS DE DESAGÜE GAGGIA

1

2

3

4

Photo	LF Code	Notes	Suitable for	For machine model
1	**1527045**	---	GAGGIA AS0180/01/A	DECO - TD - TE - TN94
2	**1527043**	---	GAGGIA AS0180/A	D90 - E90 - FD2000 - FE2000 - XD - XE
3	**1527044**	---	GAGGIA AS0062	DECO - D90 - E90 - FD2000 - FE2000 - TD - TE - TN94 - XD
4	**1527537**	100x80x48 mm	GAGGIA WGA4001097000	GD - GE

GAGGIA SPAGNA

VASCHETTE DI SCARICO GAGGIA SPAGNA
DRAIN TANKS GAGGIA SPAGNA
AUSLAUFSCHALEN GAGGIA SPAGNA
CUBAS DE DESAGÜE GAGGIA SPAGNA

1

Photo	LF Code	Notes	Suitable for	For machine model
1	**1527531**	---	GAGGIA SPAGNA 0271/050106	BELLA - G6 - KB - NERA - PALANCA

Vaschette di scarico
Drain tanks
Abflusswannen
Cubetas desagüe

GRIMAC

VASCHETTE DI SCARICO GRIMAC
DRAIN TANKS GRIMAC
AUSLAUFSCHALEN GRIMAC
CUBAS DE DESAGÜE GRIMAC

1

2

Photo	LF Code	Notes	Suitable for	For machine model
1	**1527511**	78x68 mm - ø 15 mm	GRIMAC A1600002	G11
2	**1527504**	ø 80 mm - ø 3/8"	GRIMAC 12105000016-GR818	ZOLAI - ZOLAII

ITALCREM

VASCHETTE DI SCARICO ITALCREM
DRAIN TANKS ITALCREM
AUSLAUFSCHALEN ITALCREM
CUBAS DE DESAGÜE ITALCREM

1

Photo	LF Code	Notes	Suitable for	For machine model
1	**1527531**	---	ITALCREM 0271/050106	CAPRI - IT4 - PALANCA

LAVAZZA

VASCHETTE DI SCARICO LAVAZZA
DRAIN TANKS LAVAZZA
AUSLAUFSCHALEN LAVAZZA
CUBAS DE DESAGÜE LAVAZZA

1

2

3

Photo	LF Code	Notes	Suitable for	For machine model
1	**1527039**	---	LAVAZZA 10084250	LB4600
2	**1527504**	ø 80 mm	LAVAZZA 10066227	LB4700 - LB4700R - LB4701R
3	**1527537**	100x80x48 mm	LAVAZZA 10061902	LB4800

MAIRALI

VASCHETTE DI SCARICO MAIRALI
DRAIN TANKS MAIRALI
AUSLAUFSCHALEN MAIRALI
CUBAS DE DESAGÜE MAIRALI

1

Photo	LF Code	Notes	Suitable for	For machine model
1	**1527531**	---	MAIRALI 0271/050106	ARIANNE - GIULIETTA - PALANCA

MARZOCCO

VASCHETTE DI SCARICO MARZOCCO
DRAIN TANKS MARZOCCO
AUSLAUFSCHALEN MARZOCCO
CUBAS DE DESAGÜE MARZOCCO

1

Photo	LF Code	Notes	Suitable for	For machine model
1	**1527508**	100x100 mm	MARZOCCO L037	FB70 - LINEA

MCE

VASCHETTE DI SCARICO MCE
DRAIN TANKS MCE
AUSLAUFSCHALEN MCE
CUBAS DE DESAGÜE MCE

1

Photo	LF Code	Notes	Suitable for	For machine model
1	**1527504**	ø 80 mm - ø 3/8"	MCE 15502	START

NUOVA SIMONELLI

VASCHETTE DI SCARICO NUOVA SIMONELLI
DRAIN TANKS NUOVA SIMONELLI
AUSLAUFSCHALEN NUOVA SIMONELLI
CUBAS DE DESAGÜE NUOVA SIMONELLI

1

2

Photo	LF Code	Notes	Suitable for	For machine model
1	**1527036**	101x80x69 mm	NUOVA SIMONELLI 05000018	APPIA - APPIA COMPACT - AURELIA - AURELIAII
2	**1527526**	---	NUOVA SIMONELLI 05000017	MACDIGIT - MAC2000 - PROGRAM

ORCHESTRALE

VASCHETTE DI SCARICO ORCHESTRALE
DRAIN TANKS ORCHESTRALE
AUSLAUFSCHALEN ORCHESTRALE
CUBAS DE DESAGÜE ORCHESTRALE

1

Photo	LF Code	Notes	Suitable for	For machine model
1	**1527504**	ø 80 mm - ø 3/8"	ORCHESTRALE D15502	ETNICA - PHONICA

Vaschette di scarico
Drain tanks
Abflusswannen
Cubetas desagüe

PAVONI

VASCHETTE DI SCARICO PAVONI
DRAIN TANKS PAVONI
AUSLAUFSCHALEN PAVONI
CUBAS DE DESAGÜE PAVONI

1

2

Photo	LF Code	Notes	Suitable for	For machine model
1	**1527537**	100x80x48 mm	PAVONI 371010	BAR
2	**1527536**	---	PAVONI 343222	BAR

PROMAC

VASCHETTE DI SCARICO PROMAC
DRAIN TANKS PROMAC
AUSLAUFSCHALEN PROMAC
CUBAS DE DESAGÜE PROMAC

1

Photo	LF Code	Notes	Suitable for	For machine model
1	**1527812**	---	PROMAC 38123513	CLUB - COMPACT - GREEN

RANCILIO

VASCHETTE DI SCARICO RANCILIO
DRAIN TANKS RANCILIO
AUSLAUFSCHALEN RANCILIO
CUBAS DE DESAGÜE RANCILIO

1

2

Photo	LF Code	Notes	Suitable for	For machine model
1	**1527812**	---	RANCILIO 38123513	CLASSE10 - CLASSE7 - MILLENNIUM - S20
2	**1527004**	---	RANCILIO 38121007	S20 - Z11

RENEKA

VASCHETTE DI SCARICO RENEKA
DRAIN TANKS RENEKA
AUSLAUFSCHALEN RENEKA
CUBAS DE DESAGÜE RENEKA

1

2

3

Photo	LF Code	Notes	Suitable for	For machine model
1	**1527031**	205x65 mm - ø 3/8"	RENEKA 9004004	PLUS - PRESTIGE - XLPALLAS
2	**1022021**	ø 3/8"	RENEKA 9003994	LC - VIVA
3	**1022020**	ø 3/8"	RENEKA 9202501	MOSAIC - VIVAS

Vaschette di scarico
Drain tanks
Abflusswannen
Cubetas desagüe

ROYAL

VASCHETTE DI SCARICO ROYAL
DRAIN TANKS ROYAL
AUSLAUFSCHALEN ROYAL
CUBAS DE DESAGÜE ROYAL

1

Photo	LF Code	Notes	Suitable for	For machine model
1	**1527511**	78x68 mm - ø 15 mm	ROYAL 4008005	DIADEMA - SYNCHRO

SAECO

VASCHETTE DI SCARICO SAECO
DRAIN TANKS SAECO
AUSLAUFSCHALEN SAECO
CUBAS DE DESAGÜE SAECO

1

Photo	LF Code	Notes	Suitable for	For machine model
1	**1527537**	100x80x48 mm	SAECO WGA4001097000	AROMA

SAN MARCO

VASCHETTE DI SCARICO SAN MARCO
DRAIN TANKS SAN MARCO
AUSLAUFSCHALEN SAN MARCO
CUBAS DE DESAGÜE SAN MARCO

1

2

3

Photo	LF Code	Notes	Suitable for	For machine model
1	**1015005**	---	SAN MARCO 106483	NEW 105 - 100 - 105
2	**1015004**	85x75x55 mm	SAN MARCO 106490	NEW 105 - 100 - 105
3	**1527511**	78x68 mm - ø 15 mm	SAN MARCO 106056	LEVA - 85 - 95

SANREMO

VASCHETTE DI SCARICO SANREMO
DRAIN TANKS SANREMO
AUSLAUFSCHALEN SANREMO
CUBAS DE DESAGÜE SANREMO

1

Photo	LF Code	Notes	Suitable for	For machine model
1	**1527048**	---	SANREMO 10022474	AMALFI - CAPRI - PISA - TORINO - VERONA - ZOE

Vaschette di scarico
Drain tanks
Abflusswannen
Cubetas desagüe

SPAZIALE

VASCHETTE DI SCARICO SPAZIALE
DRAIN TANKS SPAZIALE
AUSLAUFSCHALEN SPAZIALE
CUBAS DE DESAGÜE SPAZIALE

1

Photo	LF Code	Notes	Suitable for	For machine model
1	**1527532**	---	SPAZIALE 01590	NEW - RAPID - SELETRON PLUS - SPAZIO - SUPER 3000 - S5

VIBIEMME

VASCHETTE DI SCARICO VIBIEMME
DRAIN TANKS VIBIEMME
AUSLAUFSCHALEN VIBIEMME
CUBAS DE DESAGÜE VIBIEMME

1

Photo	LF Code	Notes	Suitable for	For machine model
1	**1527020**	---	VIBIEMME MATECSCSCEVOL	EVOLUTION - REVOLUTION

VICTORIA ARDUINO

VASCHETTE DI SCARICO VICTORIA ARDUINO
DRAIN TANKS VICTORIA ARDUINO
AUSLAUFSCHALEN VICTORIA ARDUINO
CUBAS DE DESAGÜE VICTORIA ARDUINO

1

2

Photo	LF Code	Notes	Suitable for	For machine model
1	**1527036**	101x80x69 mm	VICTORIA ARDUINO 05000018	ADONIS
2	**1527511**	78x68 mm - ø 15 mm	VICTORIA ARDUINO 40500001	VENUSBAR - VENUSCENTURY

VISACREM

VASCHETTE DI SCARICO VISACREM
DRAIN TANKS VISACREM
AUSLAUFSCHALEN VISACREM
CUBAS DE DESAGÜE VISACREM

1

Photo	LF Code	Notes	Suitable for	For machine model
1	**1527531**	---	VISACREM 0271/050106	BRAVA - NERA - PALANCA - V6

WEGA

VASCHETTE DI SCARICO WEGA
DRAIN TANKS WEGA
AUSLAUFSCHALEN WEGA
CUBAS DE DESAGÜE WEGA

1

2

Photo	LF Code	Notes	Suitable for	For machine model
1	**1527504**	ø 80 mm - ø 3/8"	WEGA WY15502	AIRY - ATLAS - ATLAS 10 - COLOSSEUM - COMBI NOVA
2	**1527041**	---	WEGA WY77607094	CONCEPT

1000010	1239
1002001	1278
1002003	1283
1002004	2274
1002005	1278
1002008	1278
1002010	1278
1002501	1278
1009001	1449
1009002	1449
1009003	1449
1009004	1449
1012003	1983
1015001	1258
1015004	2481
1015005	2481
1015007	1283
1015011	1257
1015017	1259
1015018	1259
1015049	1257
1015050	1257
1015051	1257
1015052	1258
1015053	1257
1017001	1267
1017002	1267
1017003	1267
1017004	1267
1017005	1267
1017006	1268
1017007	1268
1017008	1268
1017009	1268
1017010	1268
1017011	1268
1017012	1268
1017013	1268
1017014	1268
1017015	1269
1017016	1269
1017017	1269
1017018	1269
1017019	1269
1017020	1269
1017021	1269
1017022	1269
1017023	1268
1017024	1269
1017025	1269
1017026	1267
1017027	1267
1017100	1267
1018507	1553
1022002	1262
1022003	1262
1022004	1266
1022010	1264
1022011	1264
1022012	1264
1022014	1264
1022017	1264
1022020	2479
1022021	2479
1022023	2469
1022032	1265
1022058	1264
1022059	1265
1022061	1264
1022064	1262
1022065	1262
1022069	1266
1022070	1266
1022099	1265
1022100	1262
1022101	1262
1022102	1266
1022103	1262
1022107	1266
1022108	1263
1022109	1263
1022110	1263
1022111	1263
1022113	1265
1022501	1261
1022502	1261
1022503	1261
1022504	1261
1022505	1265
1022506	1266
1022507	1263
1022511	1263
1022512	1263
1022521	1261
1022522	1261
1022523	1261
1022524	1266
1022531	1266
1022532	1266
1022546	1263
1022547	1263
1022550	1265
1022551	1261
1024001	1801
1024002	1801
1024003	1801
1024004	1801
1024005	1801
1024006	1801
1024051	1801
1024052	1801
1024053	1801
1024501	1271
1024502	1271
1026001	1282
1026002	1282
1026003	1282
1026005	1238
1026051	1282
1027002	1529
1027003	1528
1027016	1529
1027018	1531
1027116	1535
1028001	1449
1028118	1282
1028119	1282
1028120	1282
1030001	2021
1048003	1271
1048004	1277
1048005	2263
1048006	1277
1048012	1277
1048024	2263
1048031	1277
1048071	1274
1048072	1274
1048073	1276
1048074	1275
1048078	1274
1048101	1271
1048102	1271
1048103	1271
1048502	2264
1050006	1292
1050009	1292
1050010	1292
1050019	1291
1050020	1292
1050021	1292
1050022	1292
1050501	1292
1050502	1292
1054001	1310
1054004	1310
1054005	1297
1054006	1310
1054007	2116
1054008	1309
1054009	1309
1054010	1293
1054011	1293
1054012	1293
1054013	1303
1054014	1303
1054015	1308
1054016	1308
1054017	1308
1054018	1303
1054019	1303
1054020	1308
1054022	1305
1054023	1293
1054024	1308
1054025	1298
1054026	1294
1054027	1294
1054029	1306
1054030	1736
1054031	1736
1054034	1297
1054035	1297
1054037	1305
1054038	1296
1054042	1301
1054043	1301
1054044	1303
1054046	1300
1054047	1300
1054048	1300
1054050	1298
1054051	1295
1054052	1304
1054053	1310
1054054	1310
1054055	1310
1054056	1310
1054057	1308
1054058	1298
1054059	1299
1054060	1294
1054061	1301
1054100	1748
1054101	1301
1054102	1301
1054300	1293
1054401	1308
1054402	1308
1054403	1308
1054502	1311
1054517	1300
1054529	2103
1054537	1295
1054538	2103
1054539	2103
1054551	1299
1054556	1300
1054558	1300
1054566	1309
1054567	2114
1054568	2114
1054571	2102
1054581	1306
1054583	1306
1057003	1329
1057004	1316
1057012	1329
1057013	1329
1057014	1329
1057015	1323
1057016	1323
1057017	1323
1057018	1327
1057019	1325
1057020	1320
1057022	1315
1057024	1324
1057028	1330
1057029	1324
1057031	1317
1057032	1315
1057033	1315
1057034	1329
1057035	1329
1057036	1317
1057037	1328
1057038	1319
1057039	1327
1057040	1317
1057401	1314
1057531	1316
1057541	1314
1057542	1314
1057543	1314
1059001	1328
1063200	1351
1063906	1351
1063911	1351
1065501	2254
1069001	1270
1069002	1270
1069004	1227
1069006	1349
1069007	1349
1079001	1279
1079002	1279
1079006	1279
1079008	1279
1079010	1280
1079015	1279
1079016	1280
1079018	1279
1079022	1279
1079023	1280
1079024	2389
1079026	1280
1079027	1280
1079030	1280
1080114	1345
1080115	1340
1080116	1344
1080118	1345
1080119	1344
1080130	1342
1080131	1344
1080133	1342
1080135	1345
1080151	1345
1080161	1341
1080162	1288
1080163	1288
1080164	1227
1080165	1227
1080166	1227
1080167	1227
1080169	1341
1080170	1287
1080173	1344
1080182	1340
1080183	1340
1080200	1226
1080205	1342
1080206	1342
1080235	1338
1080236	1338
1080237	1338
1080238	1338
1080239	1338
1080247	1339
1080270	1287
1080370	1287
1080371	1287
1080914	1287
1081002	1373
1081003	1373
1081004	1362
1081005	2304
1081006	1373
1081007	1373
1081008	1390
1081009	1379
1081010	1383
1081012	1931
1081013	1389
1081016	1374
1081020	1398
1081021	1398
1081022	1398
1081023	1406
1081024	1411
1081026	1380
1081028	1418
1081036	1375
1081039	1379
1081041	1373
1081043	1401
1081046	1423
1081051	1406
1081052	1406
1081053	1420
1081058	1398
1081059	1418
1081062	1425
1081063	1398
1081064	1410
1081067	1401
1081068	1401
1081069	1401
1081070	1401
1081072	1374
1081076	1401
1081077	1387
1081078	1403
1081079	1423
1081080	1423
1081081	1403
1081082	1423
1081083	1423
1081084	1385
1081087	1408
1081088	1408
1081091	1385
1081092	1386
1081093	1386
1081094	1386
1081095	1386
1081096	1424
1081098	1408
1081099	1399
1081100	1392
1081101	1384
1081102	1384
1081103	1399
1081104	1413
1081105	1402
1081106	1425
1081108	1386
1081116	1374
1081216	1374
1081250	1397
1081400	1373
1081401	1374
1081402	1376
1081403	1381
1081516	1374
1081536	1375
1086001	1370
1086002	1362
1086003	1359
1086004	1365
1086005	1360
1086006	1371
1086007	1371
1086014	1367
1086020	1364
1086035	1370
1086036	1367
1086037	1367
1086038	1372
1086046	1358
1086047	1358
1086048	1359
1086049	1371
1086050	1363
1086051	1368
1086052	1365
1086053	1361
1086054	1364
1086055	1361
1086501	1358
1086502	1358
1086506	1369
1086508	1360
1086509	1364
1086511	1366
1086516	1370
1086521	1371
1086530	1278
1086595	1363
1090022	2271
1090039	1546
1092001	1352
1092003	1357
1092005	1353
1092006	1354
1092007	1353
1092009	1353
1092010	1353
1092011	1357
1092500	1356
1092505	1356
1092506	1356
1092510	1356
1092511	1356
1092520	1357
1092521	1357
1092522	1357
1092530	1356
1092531	1356
1092532	1356
1092540	1356
1092545	1357
1094003	1227
1094004	1227
1094905	1227
1094906	1227
1120003	1448
1120004	1441
1120007	2424
1120008	1447
1120009	1444
1120010	1443
1120012	1439
1120013	1447
1120025	2018
1120029	2023
1120030	1447
1120031	2023
1120039	1439
1120040	1439
1120048	1443
1120088	1444
1120097	1440
1120098	1440
1120101	1443
1120102	1436
1120106	1443
1120107	1441
1120110	1440
1120112	1440
1120114	1440
1120120	1440
1120121	1440
1120122	1440
1120123	1440
1120134	1438
1120136	1440
1120137	1440
1120151	1442
1120152	1444
1120153	1442
1120154	1442
1120155	1442
1120157	1439
1120164	1438
1120166	1440
1120167	1437
1120169	1434
1120174	1435
1120180	1440
1120183	1434
1120186	1434
1120187	1441
1120188	1441
1120190	1440
1120192	1436
1120195	1442
1120202	1439
1120211	1442
1120215	1438
1120228	1435
1120229	1435
1120230	1434
1120231	1434
1120232	1434
1120233	1435
1120234	1435
1120235	1435
1120236	1434
1120237	1434
1120238	1434
1120239	1446
1120240	1446
1120241	1436
1120242	1446
1120243	1442
1120246	1443
1120247	1441
1120248	1439
1120250	1434
1120254	1434
1120255	1448
1120257	1435
1120258	1442
1120259	1442
1120260	1442
1120261	1442
1120263	1444
1120264	1443
1120265	1443
1120270	1434
1120272	1439
1120274	1436
1120275	1447
1120276	1440
1120277	1435
1120306	1446
1120308	1446
1120309	1446
1120310	1446
1120316	1446
1120321	1444
1120330	1436
1120331	1436
1120332	1437
1120333	1437
1120334	1436
1120335	1443
1120336	1444
1120339	1443
1120340	1441
1120344	1440
1120346	1439
1120349	1443
1120350	1443
1120351	1443
1120352	1442
1120354	1442
1120355	1442
1120361	1444
1120362	1444
1120363	1437
1120366	1441
1120439	1443
1120460	1436
1120461	1436
1120466	1436

1120471	1434
1120476	1443
1120501	1437
1120502	1437
1120540	1445
1120541	1445
1120550	1445
1120552	1445
1120554	1445
1120556	1445
1120558	1445
1120560	1445
1120562	1445
1120564	1445
1120580	1445
1120581	1445
1120582	1445
1120583	1446
1120700	1442
1120701	1445
1120750	1445
1120751	1445
1120801	1439
1120802	1438
1120803	1438
1120804	1438
1120805	1439
1120806	1439
1120807	1439
1120808	1438
1120809	1439
1120810	1439
1120811	1438
1120812	1439
1120813	1438
1120814	1438
1120815	1439
1120816	1438
1120820	1440
1120941	1438
1122002	2018
1122014	2019
1122500	1433
1122601	2018
1122603	2018
1122607	2021
1122609	2022
1122735	2018
1122736	2018
1122737	2018
1122738	2018
1122739	2018
1122740	2018
1122741	2019
1122742	2020
1122746	2018
1122747	2018
1122748	2018
1141001	1887
1141002	1887
1141003	1900
1141004	1900
1141005	1889
1141006	1900
1141007	1900
1141009	1885
1141010	1897
1141012	1895
1141015	1896
1160001	1455
1160003	1455
1160005	1234
1160009	1470
1160010	1470
1160011	1453
1160012	1453
1160013	1477
1160017	1453
1160018	1485
1160019	1485
1160020	1537
1160021	1453
1160023	1453
1160024	2053
1160025	1485
1160026	1455
1160028	1465
1160030	1492
1160033	1466
1160038	1492
1160039	1492
1160040	1492
1160041	1492
1160042	1454
1160044	1466
1160045	1466
1160046	1496
1160050	1456
1160052	1456
1160053	1456
1160055	1462
1160056	1462
1160060	1476
1160061	1476
1160062	1476
1160063	1476
1160068	1453
1160070	1487
1160071	1487
1160072	1487
1160074	1454
1160075	1488
1160076	1488
1160078	1467
1160079	1467
1160080	1499
1160081	1499
1160082	1236
1160083	1455
1160085	1464
1160086	1464
1160087	1453
1160088	1492
1160089	1492
1160090	1492
1160091	1492
1160092	1492
1160093	1492
1160094	1492
1160095	1492
1160098	1455
1160113	1477
1160133	1466
1160199	1481
1160200	1481
1160251	1457
1160252	1457
1160257	1464
1160258	1464
1160261	1477
1160262	1477
1160266	1464
1160267	1464
1160270	1485
1160271	1485
1160273	1466
1160274	1466
1160276	1456
1160277	1456
1160278	1456
1160281	1457
1160282	1457
1160287	1466
1160291	1500
1160292	1500
1160293	1460
1160311	1453
1160335	1457
1160336	1485
1160337	1457
1160338	1454
1160339	1456
1160345	1456
1160346	1453
1160400	1453
1160501	1453
1160503	1456
1160504	1456
1160506	1464
1160507	1454
1160511	1453
1160515	1533
1160516	1453
1160517	1454
1160519	1453
1160521	2050
1160523	1453
1160529	1456
1160530	1472
1160536	1453
1160545	2050
1160559	1262
1160566	1453
1160600	1506
1160607	1506
1160615	1506
1160700	1454
1160801	1453
1165003	2030
1165006	2028
1165007	2036
1165008	1888
1165010	2036
1165011	2031
1165012	2047
1165013	2028
1165014	2037
1165015	2037
1165016	2032
1165017	2032
1165018	2041
1165019	2034
1165020	2034
1165021	2053
1165022	2030
1165023	2048
1165024	2037
1165025	2037
1165026	2041
1165027	2041
1165030	2050
1165032	2060
1165034	2059
1165035	2059
1165036	2040
1165038	2059
1165039	2059
1165040	2039
1165041	2048
1165042	2039
1165043	2048
1165044	2048
1165045	2047
1165046	2049
1165048	2051
1165051	2053
1165055	2047
1165056	2054
1165057	2054
1165061	2029
1165063	2056
1165064	2029
1165065	2032
1165066	2046
1165067	2046
1165068	2052
1165069	2052
1165070	2036
1165071	2036
1165072	2036
1165073	2036
1165074	2036
1165076	2028
1165079	2028
1165080	2053
1165081	2047
1165082	2047
1165083	2047
1165085	2060
1165087	2044
1165088	2031
1165089	2057
1165090	2054
1165091	2054
1165092	2057
1165093	2057
1165094	2056
1165095	2056
1165096	2032
1165097	2032
1165098	2030
1165101	2034
1165103	2030
1165108	2041
1165109	2041
1165110	2030
1165111	2030
1165112	2030
1165113	2030
1165114	2028
1165115	2028
1165116	2028
1165117	2059
1165118	2059
1165119	2059
1165120	2035
1165121	2035
1165122	2035
1165123	2056
1165124	2056
1165125	2056
1165126	2056
1165127	2056
1165128	2029
1165129	2039
1165131	2029
1165133	2034
1165134	2053
1165135	2040
1165136	2040
1165137	2036
1165138	2036
1165139	2049
1165141	2043
1165142	2032
1165143	2038
1165144	2038
1165145	2038
1165146	2038
1165147	2033
1165148	2033
1165149	2033
1165150	2033
1165151	2060
1165152	2060
1165153	2060
1165154	2060
1165155	2060
1165156	2060
1165157	2060
1165158	2060
1165159	2060
1165160	2060
1165162	2060
1165163	2060
1165164	2060
1165165	2060
1165166	2060
1165167	2060
1165169	2038
1165179	2041
1165180	2041
1165181	2059
1165182	2059
1165183	2059
1165184	2059
1165185	2059
1165186	2059
1165187	2059
1165191	2059
1165192	2059
1165193	2059
1165194	2059
1165195	2059
1165196	2044
1165197	2044
1165198	2044
1165199	2044
1165200	2044
1165201	2044
1165202	2060
1165203	2038
1165204	2033
1165205	2033
1165206	2033
1165207	2033
1165210	2052
1165211	2035
1165212	2035
1165213	2035
1165214	2050
1165215	2050
1165216	2059
1165300	2029
1165301	2029
1165306	2032
1165307	2032
1165308	2032
1165309	2032
1165310	2028
1165311	2028
1165329	2059
1165500	2061
1165621	2050
1165645	2050
1168011	1452
1169001	2263
1169002	2263
1169003	2263
1169011	2264
1180000	1808
1180001	1807
1180002	1808
1180004	1809
1180501	1806
1180502	1807
1184005	1924
1184009	1920
1184016	1924
1184017	1924
1184018	1924
1184019	1989
1184521	2310
1184551	1986
1184853	2006
1185001	1526
1185002	1526
1185003	1526
1185008	1523
1185009	1523
1185016	1525
1185017	1525
1185020	1527
1185021	1527
1185022	1525
1185023	1525
1185024	1525
1185025	1525
1185026	1525
1185027	1525
1185028	1525
1185029	1523
1185030	1523
1185035	1523
1185701	1524
1185702	1527
1185703	1527
1185711	1527
1185722	1525
1185723	1525
1185811	1526
1186000	1631
1186003	1629
1186009	1633
1186010	1633
1186014	1629
1186015	1615
1186016	1632
1186019	1632
1186022	1633
1186026	1631
1186028	1618
1186029	1584
1186030	1581
1186035	1921
1186036	1923
1186038	1715
1186039	1579
1186041	1579
1186042	1579
1186044	1583
1186046	1983
1186047	1587
1186048	1587
1186053	1631
1186057	1578
1186059	1615
1186061	1653
1186063	1654
1186065	1581
1186066	1578
1186067	1587
1186073	1630
1186075	1636
1186077	1658
1186078	2077
1186079	1581
1186080	1521
1186082	1586
1186083	1578
1186084	1603
1186085	1630
1186087	1633
1186088	1629
1186090	1716
1186091	1598
1186093	2208
1186095	1598
1186098	1615
1186099	1581
1186100	1574
1186101	2226
1186102	1578
1186103	1595
1186104	2226
1186105	1583
1186108	1574
1186109	1588
1186111	1578
1186112	1579
1186114	1583
1186117	1582
1186118	1582
1186119	1581
1186120	1565
1186121	1581
1186122	2235
1186123	1603
1186124	1579
1186125	1579
1186127	1582
1186128	1590
1186129	1585
1186130	2222
1186131	2211
1186132	1565
1186134	2211
1186135	1586
1186136	1579
1186138	2009
1186140	1587
1186141	1579
1186142	1923
1186145	1574
1186146	2220
1186147	2220
1186148	1579
1186149	1579
1186150	1586
1186151	2254
1186152	1576
1186154	1574
1186155	1577
1186156	1576
1186157	1641
1186161	1578
1186163	1629
1186165	1641
1186166	1599
1186167	1583
1186170	1578
1186171	1587
1186172	1619
1186173	1646
1186175	1574
1186176	1591
1186177	1590
1186179	1576
1186180	1521
1186181	1680
1186183	1579
1186184	1631
1186186	1587
1186187	1605
1186188	1582
1186189	1581
1186190	1633
1186191	1576
1186192	1922
1186194	1582
1186195	1983
1186196	1983
1186197	1597
1186198	1633
1186199	1633
1186201	1581
1186204	2229
1186205	1983
1186206	1646
1186207	1616
1186208	1589
1186209	1598
1186210	1598
1186211	1646
1186213	2229
1186214	1583
1186215	1585
1186217	1574
1186218	2208
1186219	1716
1186220	1635
1186221	1646
1186223	1629
1186226	1646
1186227	1646
1186228	1647
1186229	1716
1186230	1633
1186231	1633
1186232	1583
1186233	1578
1186235	1574
1186236	1630
1186237	1631
1186238	1633
1186239	1583
1186240	1581
1186241	1577

1186242	1647
1186243	1582
1186244	2227
1186246	1631
1186247	1590
1186248	1582
1186250	1616
1186251	1646
1186252	1640
1186254	1984
1186255	1630
1186256	1646
1186257	1646
1186258	1984
1186259	1619
1186262	1583
1186263	1858
1186266	1646
1186268	1583
1186269	1716
1186270	1646
1186276	1607
1186277	1600
1186279	2263
1186280	1533
1186281	1582
1186282	1578
1186283	1921
1186284	1625
1186285	1625
1186286	1595
1186287	1716
1186288	2240
1186289	2254
1186290	1582
1186292	1631
1186295	2274
1186296	1609
1186297	1582
1186298	1921
1186299	1923
1186300	1578
1186301	1583
1186302	1578
1186304	1630
1186306	1921
1186307	1582
1186309	1540
1186311	1580
1186312	1578
1186313	1529
1186314	1582
1186315	1922
1186316	1578
1186318	1630
1186319	1921
1186320	1577
1186322	2235
1186323	1582
1186324	1622
1186326	1582
1186327	1631
1186328	1582
1186330	1921
1186331	2226
1186332	1588
1186333	1583
1186334	2224
1186339	1521
1186340	1579
1186342	1578
1186344	1589
1186346	1629
1186352	1629
1186353	2209
1186355	2209
1186356	1631
1186357	1716
1186358	1630
1186359	1581
1186360	1646
1186361	1582
1186362	1629
1186363	1574
1186365	1629
1186366	1629
1186367	1633
1186368	1579
1186369	1578
1186370	1595
1186372	1588
1186373	1629
1186375	1646
1186376	1921
1186377	2224
1186378	1588
1186379	1599
1186380	1921
1186381	1641
1186382	1616
1186383	1599
1186384	1628
1186386	1599
1186388	1590
1186393	1585
1186394	1579
1186396	1271
1186397	1630
1186398	1521
1186399	1923
1186400	1684
1186401	1629
1186402	1684
1186403	1633
1186404	1581
1186405	1631
1186407	1630
1186408	2211
1186409	1577
1186410	1578
1186411	1629
1186412	1574
1186414	1630
1186415	1585
1186416	1923
1186420	1716
1186421	1629
1186422	1629
1186423	1578
1186424	1629
1186427	1578
1186431	1540
1186432	1539
1186433	1539
1186434	1581
1186435	1629
1186436	1587
1186437	1579
1186438	1631
1186442	1574
1186443	1581
1186445	1587
1186446	1921
1186447	1540
1186448	1716
1186449	1611
1186450	1583
1186451	1614
1186452	1690
1186453	1641
1186454	1578
1186455	1577
1186456	1636
1186457	1633
1186458	1630
1186460	1602
1186461	1633
1186462	1921
1186463	2254
1186464	2254
1186465	1687
1186466	1631
1186467	1600
1186468	1581
1186469	1646
1186470	1600
1186472	1632
1186474	1580
1186477	1623
1186478	1611
1186479	1611
1186480	1633
1186481	1626
1186483	1609
1186484	1641
1186486	1627
1186487	1584
1186491	1597
1186498	1646
1186501	1616
1186502	1628
1186503	1633
1186504	1922
1186505	1635
1186506	1633
1186507	1641
1186508	1628
1186511	1612
1186512	1612
1186513	1612
1186514	1629
1186515	1578
1186516	1577
1186517	1577
1186518	1626
1186519	1634
1186521	1625
1186523	1620
1186527	1578
1186536	1618
1186537	1582
1186538	1575
1186541	1606
1186542	1606
1186546	1622
1186547	1577
1186548	1577
1186550	1640
1186551	1271
1186552	1271
1186553	1271
1186556	1639
1186561	1605
1186562	1605
1186565	1612
1186566	1612
1186568	1607
1186572	1607
1186581	1581
1186583	1605
1186584	1575
1186588	1578
1186591	1631
1186592	1529
1186594	1581
1186602	1589
1186605	1631
1186606	1576
1186607	1577
1186608	1576
1186609	1577
1186610	1639
1186611	1629
1186612	1629
1186618	1606
1186619	1583
1186620	1583
1186621	1575
1186622	1648
1186623	1576
1186625	1631
1186626	1629
1186627	1576
1186628	1576
1186630	1633
1186631	1333
1186633	1576
1186634	1575
1186635	1575
1186636	1577
1186637	1577
1186638	1577
1186639	1577
1186641	1577
1186643	1633
1186645	1633
1186647	1641
1186648	1640
1186650	1648
1186652	1615
1186654	1653
1186655	1633
1186656	1648
1186657	1654
1186661	1581
1186670	2227
1186671	1656
1186672	1631
1186673	1635
1186675	1641
1186676	1659
1186677	1583
1186678	1648
1186680	1592
1186681	1921
1186685	1921
1186687	1641
1186689	2215
1186690	1608
1186693	1634
1186698	1634
1186700	1600
1186701	1657
1186702	1653
1186703	1578
1186704	1616
1186705	1577
1186706	1612
1186707	1629
1186708	1634
1186709	1630
1186710	1604
1186711	1655
1186712	1641
1186713	1640
1186714	1630
1186715	1577
1186717	1629
1186718	1581
1186719	1699
1186721	1657
1186722	1649
1186723	1649
1186724	1649
1186725	1666
1186726	1691
1186727	1699
1186728	2221
1186729	1575
1186730	1629
1186731	1582
1186732	1921
1186733	1646
1186741	1672
1186743	1626
1186744	1574
1186745	1630
1186746	1629
1186747	1574
1186748	1634
1186749	1636
1186750	1607
1186751	1607
1186753	1680
1186755	1629
1186757	1579
1186758	1578
1186759	1631
1186760	1681
1186761	1682
1186762	1630
1186763	1633
1186764	1681
1186765	1681
1186766	1632
1186767	1631
1186768	1587
1186769	1587
1186770	1582
1186771	1583
1186772	1641
1186773	1641
1186774	1885
1186775	1553
1186776	2244
1186778	1640
1186779	1631
1186781	1622
1186783	2254
1186784	1579
1186785	1595
1186786	1696
1186787	1595
1186790	1633
1186791	1639
1186792	1583
1186793	1593
1186794	1581
1186795	1688
1186796	1631
1186798	1577
1186799	1633
1186800	1582
1186801	1611
1186803	1629
1186804	1594
1186805	1630
1186806	1634
1186807	1921
1186808	1611
1186809	1581
1186810	1583
1186811	1583
1186812	1650
1186814	1921
1186816	1598
1186817	1598
1186820	1602
1186821	1602
1186822	1584
1186823	1583
1186825	1623
1186826	1623
1186827	1623
1186828	1583
1186831	1602
1186832	1602
1186833	1631
1186834	1575
1186835	1597
1186836	1684
1186837	1684
1186838	1684
1186840	1603
1186842	1629
1186843	1612
1186844	1340
1186845	1612
1186846	1629
1186847	1631
1186848	1586
1186850	1631
1186851	1696
1186852	1641
1186854	1639
1186855	1640
1186856	1641
1186857	1641
1186858	1633
1186861	1629
1186862	1641
1186863	1629
1186864	1629
1186867	1640
1186868	1641
1186869	1633
1186871	1699
1186873	1634
1186874	1633
1186877	1629
1186879	1630
1186880	1633
1186883	1680
1186885	1641
1186891	1651
1186892	1705
1186893	1705
1186894	1651
1186895	1683
1186896	1700
1186897	1700
1186900	1629
1186901	1629
1186902	1629
1186903	1629
1186905	1633
1186908	1581
1186910	1630
1186914	1630
1186917	1583
1186919	1629
1186920	1631
1186922	1631
1186924	1521
1186927	1584
1186929	1629
1186930	1631
1186931	1633
1186932	1635
1186933	1629
1186934	2233
1186935	1578
1186936	1590
1186938	1584
1186939	1587
1186941	1634
1186942	1577
1186943	1663
1186944	1633
1186945	1581
1186947	1633
1186948	1631
1186950	1629
1186956	1629
1186957	1582
1186958	1578
1186959	1581
1186960	1629
1186961	1631
1186963	1633
1186966	1640
1186967	1630
1186968	1641
1186969	1582
1186974	1581
1186979	1577
1186980	1620
1186982	1581
1186983	1584
1186984	2217
1186985	1578
1186988	2229
1186990	1633
1186991	1647
1186992	1921
1186993	1576
1186994	1582
1186996	1639
1186998	1687
1187001	1521
1187002	1614
1187003	1626
1187501	1521
1188001	1519
1188005	1519
1188501	1519
1188506	1913
1189002	1522
1190001	1649
1190002	1649
1190003	1649
1190004	1649
1190005	1648
1190006	1648
1190007	1649
1190011	1648
1190021	1648
1190051	1648
1190101	1648
1191001	1520
1191002	1520
1191003	1520
1191004	1520
1191005	1520
1191006	1520
1191008	1520
1191011	1520
1191012	1520
1191016	1520
1191022	1531
1191023	1571
1192001	1541
1192006	1541
1192011	1564
1192012	1564
1192015	1546
1192016	1562
1192018	1561
1192020	1537
1192021	1562
1192023	1563
1192024	1563
1192025	1563
1192026	1562
1192029	1563
1192033	1562
1192035	1563
1192037	1561
1192038	1545
1192039	1562
1192066	1562
1192067	1546
1192077	1545
1192088	1573
1192142	1556
1192143	1556
1192144	1556
1192145	1556
1192146	1556
1192161	1534
1192162	1534
1192163	1534
1192164	1534
1192165	1534
1192166	1568
1192167	1569
1192168	1569
1192169	1568
1192170	1567
1192171	1568
1192172	1567
1192173	1567
1192174	1567
1192175	1567
1192176	1569
1192177	1569
1192178	1569
1192179	1569

1192180	1568	1201521	1710	1224017	1804	1235040	1246	1240199	1981	1241048	1873	1241183	1880	1241417	1859
1192181	1535	1201522	1710	1224018	1799	1235041	1246	1240209	1910	1241050	1895	1241184	1846	1241418	1859
1192182	1567	1201526	1711	1224019	1799	1235042	1252	1240211	1971	1241051	1894	1241185	1846	1241420	1860
1192183	1568	1201565	1712	1224020	1799	1235043	1251	1240212	1975	1241055	1889	1241186	1846	1241422	1858
1192184	1569	1201572	1544	1224050	1800	1235044	1251	1240281	1972	1241056	2321	1241187	1856	1241423	1857
1192185	1569	1201585	1713	1224051	1800	1235047	1247	1240282	1974	1241057	1845	1241188	1878	1241429	1858
1192186	1541	1201586	1902	1224060	1800	1235048	1248	1240295	1967	1241058	1845	1241190	1850	1241430	1858
1192187	1543	1201587	1902	1224061	1800	1235049	1248	1240296	1967	1241060	1898	1241191	1857	1241434	1858
1192188	1536	1201588	1901	1224070	1800	1235050	1248	1240368	1971	1241061	1877	1241192	1857	1241436	1846
1192189	1535	1201801	1901	1224071	1800	1235051	1250	1240375	1978	1241065	1888	1241193	1857	1241441	1855
1192190	1544	1202001	1564	1224072	1799	1235052	1250	1240376	1969	1241067	1885	1241194	1857	1241442	1876
1192191	1552	1212012	1719	1224073	1800	1235053	1251	1240377	1968	1241069	1854	1241195	1857	1241446	1877
1192192	1535	1212013	1720	1224100	1802	1235054	1251	1240379	1914	1241080	1878	1241196	1844	1241448	1876
1192193	1535	1212015	1719	1224102	1802	1235056	1251	1240380	1914	1241081	1878	1241200	1885	1241449	1876
1192194	1535	1212024	1719	1224900	1802	1235057	1248	1240381	1914	1241085	1878	1241201	1842	1241450	1876
1192195	1535	1212025	1719	1224901	1802	1235058	1249	1240387	1908	1241086	1878	1241202	1842	1241451	1842
1192196	1535	1212045	1720	1224902	1802	1235061	1250	1240401	1912	1241089	1883	1241203	1842	1241452	1842
1192197	1545	1212046	1720	1224903	1802	1235062	1250	1240412	1913	1241090	1883	1241206	1885	1241453	1842
1192200	1528	1215001	1524	1224904	1802	1235063	1250	1240601	1967	1241091	1884	1241207	1846	1241461	1852
1192202	1528	1215002	1524	1224911	1803	1235064	1250	1240602	1967	1241092	1884	1241208	1872	1241463	1842
1192203	1528	1215003	1526	1224912	1803	1235065	1252	1240606	1966	1241093	1884	1241209	1863	1241466	1842
1192204	1528	1221001	1780	1224913	1803	1235066	1508	1240607	1966	1241094	1842	1241210	1863	1241467	1842
1192206	1528	1221002	1780	1224921	1803	1235067	1508	1240608	1966	1241095	1842	1241211	1879	1241468	1842
1192208	1528	1221003	1780	1224922	1803	1235068	1246	1240610	1966	1241096	1891	1241212	1878	1241469	1885
1192209	1528	1221004	1790	1224923	1803	1235069	1247	1240701	1970	1241097	1869	1241213	1848	1241481	1857
1192214	1551	1221006	1778	1224931	1804	1235070	1250	1240702	1966	1241098	1869	1241256	1887	1241482	1889
1192911	1545	1221014	1777	1224932	1804	1235071	1249	1240703	1966	1241102	1876	1241269	1900	1241483	1889
1192912	1562	1221022	1781	1224933	1804	1235072	1249	1240706	1977	1241103	1896	1241301	1887	1241484	1855
1192913	1563	1221023	1781	1224941	1803	1235073	1249	1240707	1966	1241104	1896	1241311	1848	1241485	1859
1192914	1563	1221027	1777	1224942	1803	1235074	1249	1240708	1978	1241105	1896	1241316	1887	1241486	1859
1197008	2301	1221036	1778	1224943	1804	1235075	1248	1240711	1970	1241109	1872	1241317	1739	1241487	1859
1198009	1633	1221037	1778	1225000	1539	1235076	1248	1240731	1448	1241110	1872	1241318	1855	1241488	1890
1199001	1631	1221038	1786	1225001	1885	1235077	1248	1240801	1911	1241111	1874	1241319	1854	1241494	1860
1199062	1351	1221040	1787	1225002	1529	1235078	1248	1240805	1910	1241114	1871	1241320	1854	1241501	1900
1199075	1631	1221056	1780	1225011	1848	1235079	1248	1240816	1907	1241118	1856	1241321	1844	1241502	1900
1199316	1435	1221057	1785	1225013	1564	1235080	1248	1240817	1907	1241124	1875	1241322	1844	1241504	1900
1201001	1709	1221058	1785	1225014	1539	1235081	1248	1240818	1905	1241125	1875	1241333	1856	1241505	1900
1201002	1710	1221059	1777	1225035	1877	1235082	1248	1240821	1906	1241130	1851	1241334	1856	1241511	1894
1201005	1709	1221060	1792	1225049	1556	1235083	1248	1240836	1913	1241131	1851	1241336	1880	1241513	1917
1201007	1713	1221061	1797	1225053	1569	1235084	1248	1240841	1904	1241132	1851	1241341	1868	1241515	1877
1201008	1901	1221062	1797	1225401	2206	1235085	1247	1241001	1852	1241133	1887	1241342	1868	1241516	1877
1201009	1709	1221063	1797	1225402	2206	1235086	1248	1241003	1845	1241134	1262	1241350	1852	1241517	1880
1201010	1709	1221064	1797	1225407	1849	1235087	1249	1241009	1851	1241135	1851	1241351	1844	1241518	1880
1201011	1714	1221065	1797	1225408	1849	1235088	1248	1241010	1842	1241137	1887	1241352	1844	1241519	1879
1201012	1710	1221066	1797	1225501	1855	1235089	1251	1241011	1847	1241140	1874	1241353	1843	1241521	1879
1201013	1710	1221067	1796	1235011	1252	1235090	1250	1241012	1848	1241141	1843	1241355	1843	1241522	1879
1201014	1713	1221068	1796	1235012	1252	1235091	1251	1241013	1847	1241145	1874	1241356	1852	1241523	1879
1201015	1713	1221069	1797	1235015	1253	1235092	1251	1241014	1848	1241148	1866	1241357	1852	1241524	1879
1201016	1712	1221070	1794	1235016	1254	1235093	1251	1241015	1848	1241150	1860	1241358	1852	1241525	1879
1201017	1715	1221076	1787	1235017	1254	1235094	1247	1241016	1847	1241152	1880	1241360	1853	1241526	1871
1201019	1342	1221077	1787	1235018	1253	1235095	1247	1241017	1888	1241153	1875	1241362	1854	1241528	1878
1201020	1519	1221079	1786	1235019	1254	1235096	1248	1241018	1888	1241156	1887	1241364	1843	1241538	1879
1201024	1717	1221106	1793	1235020	1254	1235097	1246	1241019	1888	1241157	1871	1241365	1843	1241542	1845
1201049	1718	1221111	1782	1235022	1255	1235098	1251	1241020	1851	1241159	1859	1241367	1849	1241546	1870
1201050	1519	1221112	1783	1235023	1255	1235099	1251	1241021	1888	1241160	1897	1241371	1857	1241547	1870
1201051	1717	1221120	1782	1235024	1255	1235100	1241	1241022	1888	1241163	1898	1241372	1857	1241548	1870
1201052	1709	1221121	1782	1235025	1255	1235200	1242	1241023	1893	1241164	1862	1241375	1843	1241551	1858
1201053	1717	1221202	1790	1235026	1255	1240004	1519	1241025	1870	1241165	1862	1241376	1859	1241552	1853
1201054	1717	1221301	1785	1235027	1255	1240005	1905	1241026	1892	1241167	1847	1241378	1858	1241554	1848
1201055	1709	1221302	1785	1235028	1253	1240006	1910	1241027	1892	1241169	1900	1241380	1885	1241555	1847
1201056	1716	1221507	1779	1235029	1253	1240039	1906	1241030	1870	1241171	1848	1241381	1885	1241556	1848
1201057	1715	1221509	1779	1235030	1253	1240055	1909	1241031	1892	1241172	1856	1241386	1846	1241557	1848
1201058	1717	1221510	1779	1235031	1253	1240065	1974	1241032	1892	1241174	1859	1241401	1842	1241558	1847
1201059	1711	1221801	1792	1235032	1256	1240072	1970	1241033	1847	1241175	1859	1241402	1857	1241559	1847
1201060	1717	1224010	1799	1235033	1256	1240078	1977	1241035	1888	1241176	1859	1241405	1857	1241561	1843
1201061	1717	1224011	1799	1235034	1256	1240085	1912	1241036	1854	1241177	1854	1241408	1859	1241601	1862
1201063	1717	1224012	1799	1235035	1256	1240088	1981	1241041	1855	1241178	1854	1241409	1858	1241602	1862
1201100	1709	1224013	1799	1235036	1256	1240092	1971	1241042	1853	1241179	1870	1241410	1871	1241603	1863
1201300	1714	1224014	1799	1235037	1256	1240123	1969	1241045	1844	1241180	1870	1241412	1871	1241605	1863
1201501	1709	1224015	1799	1235038	1253	1240181	1968	1241046	1873	1241181	1849	1241414	1871	1241606	1862
1201516	1712	1224016	1804	1235039	1246	1240195	1912	1241047	1895	1241182	1880	1241416	1859	1241608	1862

1241609	1862	1245062	1814	1250002	1963	1250241	1942	1250546	1926	1319010	1318	1319220	1767	1319393	1748
1241613	1871	1245063	1814	1250011	1927	1250279	1963	1250547	1926	1319011	1901	1319221	1767	1319394	1748
1241700	1894	1245066	1839	1250013	1931	1250286	1944	1250548	1928	1319012	1316	1319222	1767	1319395	1740
1241821	1872	1245067	1839	1250015	1931	1250289	1955	1250549	1940	1319015	1723	1319223	1767	1319427	1772
1241824	1873	1245068	1830	1250017	1934	1250318	1949	1250652	1944	1319016	1317	1319224	2271	1319428	1772
1241830	1873	1245069	1824	1250018	1963	1250332	1926	1250656	1935	1319017	1317	1319227	1767	1319429	1772
1241831	1873	1245070	1820	1250019	1930	1250333	1963	1250801	1952	1319020	1738	1319237	1774	1319434	1730
1241833	1873	1245071	1824	1250023	2274	1250334	1936	1250806	1952	1319021	1319	1319238	1774	1319435	1730
1241912	1870	1245072	1838	1250025	2250	1250338	1963	1250808	1952	1319022	1738	1319239	1775	1319438	1730
1242005	1818	1245073	1838	1250026	1948	1250339	1932	1250810	1951	1319025	1738	1319240	1721	1319439	1730
1242007	1818	1245074	1838	1250027	2248	1250340	1932	1250812	1952	1319028	1739	1319241	1722	1319440	1771
1242008	1833	1245076	1836	1250028	1951	1250341	1933	1250816	1952	1319031	1320	1319242	1724	1319441	1723
1242020	1895	1245077	1836	1250029	1951	1250342	1932	1250817	1952	1319032	1752	1319243	1753	1319445	1723
1242654	2273	1245078	1822	1250030	1951	1250343	1932	1250819	1952	1319033	1727	1319245	1753	1319446	1722
1244001	1901	1245079	1822	1250040	1951	1250344	1932	1250820	1951	1319034	1752	1319247	1753	1319447	1723
1244002	1901	1245080	1815	1250041	1956	1250345	1933	1250901	1941	1319035	1727	1319248	1753	1319448	1723
1244003	1902	1245081	1835	1250042	1950	1250346	1932	1251050	1810	1319036	1326	1319249	1753	1319449	1723
1244004	1902	1245082	1812	1250050	1934	1250347	1932	1251098	1810	1319038	1738	1319251	1743	1319450	1723
1244005	1902	1245083	1813	1250051	1934	1250348	1934	1251099	1810	1319041	1314	1319252	1743	1319451	1723
1244006	1902	1245084	1832	1250052	1934	1250349	1938	1251146	1810	1319044	1739	1319253	1753	1319452	1723
1244007	1902	1245085	1827	1250053	2233	1250354	1960	1251152	2062	1319045	1324	1319254	1765	1319454	1722
1244008	1903	1245086	1827	1250054	2233	1250355	1960	1251153	2062	1319046	1731	1319255	1764	1319455	1722
1244009	1903	1245087	1827	1250071	1935	1250356	1934	1251199	1810	1319047	1325	1319256	1901	1319456	1722
1244010	1901	1245088	1821	1250072	2211	1250357	1927	1251250	1810	1319049	1732	1319258	1765	1319458	1723
1244501	1710	1245089	1837	1250073	1933	1250358	1926	1252002	1245	1319051	1738	1319262	1758	1319462	1741
1245001	1827	1245090	1817	1250074	1928	1250359	1939	1252003	1245	1319052	1737	1319263	1758	1319463	1740
1245002	1827	1245100	1811	1250101	1963	1250360	1939	1252015	1243	1319053	1731	1319264	1758	1319464	1728
1245003	1816	1245200	1823	1250102	1958	1250361	1930	1252380	1243	1319054	1739	1319265	1765	1319489	1730
1245004	1816	1245201	1826	1250112	1940	1250362	1959	1252473	1244	1319061	1742	1319266	1763	1319492	1721
1245005	1819	1245206	1833	1250113	1939	1250363	1935	1252474	1244	1319064	1742	1319267	1763	1319493	1775
1245006	1820	1245207	1833	1250116	2274	1250364	1945	1252475	1244	1319065	1742	1319268	1763	1319496	1761
1245007	1820	1245300	1818	1250151	1928	1250365	1938	1252476	1244	1319066	1321	1319269	1763	1319497	1740
1245008	1819	1245301	1818	1250157	1936	1250366	1963	1252477	1244	1319067	1746	1319270	1765	1319498	1721
1245009	1814	1245401	1841	1250158	1937	1250367	1942	1252478	1244	1319069	1742	1319271	1740	1319499	1724
1245012	1832	1245411	1812	1250160	1931	1250368	1946	1252479	1244	1319076	1742	1319272	1741	1319500	1724
1245013	1831	1245502	1811	1250161	2209	1250369	1941	1252602	1976	1319077	1742	1319273	1762	1319501	1738
1245014	1832	1245503	1811	1250162	1931	1250370	1932	1252610	1245	1319078	1742	1319274	1763	1319502	1738
1245015	1831	1245504	1811	1250163	1935	1250371	2019	1252615	1245	1319079	1742	1319277	1344	1319503	1738
1245016	1839	1245505	1811	1250164	2209	1250401	1937	1252620	1245	1319081	1773	1319296	1735	1319504	1724
1245017	1839	1245507	1811	1250179	1941	1250402	1928	1252906	1243	1319082	1722	1319299	1760	1319505	1724
1245018	1813	1245526	1812	1250182	1958	1250403	1936	1252907	1243	1319083	1774	1319302	1760	1319506	1732
1245019	1813	1245527	1812	1250187	1958	1250404	1931	1252908	1243	1319084	1774	1319304	1727	1319507	1732
1245021	1811	1245532	1812	1250188	2274	1250405	1937	1252909	1243	1319085	1774	1319305	1760	1319508	1732
1245022	1817	1245535	1814	1250189	1958	1250407	1941	1252910	1243	1319086	1774	1319309	1726	1319512	1732
1245023	1832	1245541	1817	1250190	1958	1250408	1936	1252911	1243	1319092	1754	1319310	1726	1319513	1741
1245024	1827	1245542	1817	1250191	2274	1250415	1927	1252912	1243	1319096	1739	1319311	1726	1319514	1740
1245026	1837	1245544	1817	1250192	1958	1250417	1937	1255001	1854	1319097	1739	1319313	1726	1319515	1732
1245027	1837	1245545	1817	1250201	1928	1250421	1539	1255002	1854	1319098	1737	1319314	1726	1319517	1732
1245028	1837	1245546	1817	1250202	1928	1250426	1539	1255003	1854	1319099	1766	1319315	1726	1319518	1732
1245029	1837	1245551	1821	1250203	1928	1250436	1956	1313002	1238	1319104	1766	1319316	1757	1319519	1732
1245032	1812	1245553	1814	1250204	1928	1250437	1956	1313003	2017	1319105	1760	1319318	1745	1319520	1732
1245033	1811	1245554	1814	1250206	1942	1250442	1926	1313016	2016	1319111	1760	1319319	1744	1319522	1731
1245034	1829	1245555	1813	1250211	1930	1250446	1926	1313022	2017	1319113	1760	1319320	1737	1319523	1731
1245035	1829	1245556	1816	1250212	1930	1250501	1926	1313101	2016	1319114	1760	1319323	1743	1319527	1743
1245042	1820	1245557	1816	1250214	1930	1250506	1929	1313102	2016	1319115	1760	1319324	1733	1319528	1746
1245043	1813	1245561	1824	1250217	1924	1250510	1941	1313103	2016	1319118	1764	1319329	1745	1319529	1746
1245044	1826	1245562	1824	1250218	2274	1250511	1936	1313111	2016	1319119	1764	1319330	1743	1319530	1746
1245045	1839	1245571	1825	1250219	1948	1250513	1993	1313501	2016	1319128	1743	1319331	1760	1319531	1316
1245046	1839	1245572	1825	1250223	2274	1250515	1927	1313510	2016	1319132	1737	1319332	1733	1319538	1746
1245047	1816	1245573	1825	1250224	1951	1250516	1927	1313511	2016	1319135	1765	1319341	1737	1319542	1744
1245050	1813	1245574	1825	1250225	1951	1250517	1940	1313516	2016	1319138	1765	1319363	1752	1319544	1744
1245051	1823	1245575	1825	1250226	1930	1250521	1929	1313518	2016	1319139	1771	1319376	1744	1319545	1729
1245053	1816	1245576	1825	1250227	1931	1250531	1949	1313802	2016	1319148	1771	1319377	1744	1319547	1744
1245054	1817	1245591	1831	1250228	1931	1250532	1949	1313803	2016	1319149	1771	1319379	1743	1319548	1745
1245055	1824	1245651	1833	1250229	1931	1250534	1942	1313911	2017	1319159	1724	1319380	1745	1319549	1745
1245056	1824	1245661	1833	1250233	1931	1250536	1927	1315007	2062	1319167	1722	1319381	1744	1319550	1745
1245057	1825	1245800	1831	1250234	1956	1250537	1927	1315008	2062	1319168	1775	1319382	1745	1319551	1729
1245058	1825	1245801	1825	1250236	1942	1250541	1956	1315015	2062	1319169	1774	1319383	1745	1319553	1764
1245059	1825	1245802	1831	1250237	1954	1250542	1956	1315700	2085	1319202	1730	1319384	1731	1319555	1765
1245060	1820	1245900	1833	1250238	1942	1250543	1956	1319001	1314	1319215	1758	1319391	1748	1319556	1764
1245061	1824	1250001	1926	1250239	1942	1250545	1927	1319005	1722	1319218	1767	1319392	1747	1319557	1764

1319558	1764	1319667	1768	1321002	1546	1324107	2012	1330029	2024	1341021	2294	1348065	2256	1348372	2243
1319561	1727	1319668	1768	1321601	2246	1324108	2011	1330030	2024	1341036	2109	1348066	2256	1348374	2217
1319562	1745	1319669	1768	1323001	1715	1324109	2012	1330031	2024	1341038	2285	1348067	2221	1348381	2222
1319566	1764	1319670	1768	1323003	1982	1324110	2012	1330033	2025	1341040	2285	1348068	2256	1348401	2206
1319567	1764	1319671	1768	1323004	1982	1324111	2010	1330034	2024	1341041	2108	1348070	2256	1348423	2011
1319568	1902	1319672	1768	1323005	1982	1324112	2012	1330051	2024	1341042	2108	1348071	2221	1348451	2224
1319570	1902	1319673	1735	1323006	1715	1324115	2015	1330052	2024	1341043	2112	1348073	2256	1348452	2224
1319571	1902	1319674	1735	1323007	1715	1324117	1987	1330101	2024	1341044	2116	1348074	2002	1348453	1918
1319572	1764	1319675	1735	1323200	1982	1324121	1992	1330102	2024	1341045	2296	1348075	2244	1348456	2206
1319573	1765	1319676	1735	1323415	1982	1324123	1986	1330122	2024	1341046	2106	1348076	2224	1348457	2206
1319574	1765	1319677	1739	1323416	1982	1324124	1995	1330200	2025	1341200	2107	1348077	2224	1348458	2224
1319575	1765	1319678	1746	1323601	1982	1324126	1999	1330201	2025	1341301	2103	1348078	2005	1348459	2206
1319576	1765	1319679	1739	1324001	1993	1324127	1999	1330202	2025	1341303	2102	1348080	2252	1348472	2238
1319578	1745	1319680	1732	1324002	1994	1324131	1998	1330203	2025	1341304	2102	1348082	2008	1348473	2238
1319579	1746	1319682	1762	1324006	1993	1324158	1998	1330204	2025	1341305	2102	1348083	2252	1348476	2238
1319580	1727	1319683	1734	1324007	1993	1324159	1998	1330205	2025	1341307	2102	1348085	2238	1348477	2238
1319581	1775	1319684	1734	1324008	2014	1324160	1994	1331001	2021	1341308	2102	1348091	2252	1348483	2238
1319582	1775	1319685	1734	1324013	1993	1324162	1995	1331002	2021	1341311	2102	1348093	2252	1348600	2238
1319583	1728	1319686	1734	1324014	2009	1324163	2014	1331003	2021	1341312	1293	1348096	2361	1348703	2240
1319584	1727	1319750	1767	1324015	1997	1324164	2013	1331004	2021	1341313	1777	1348097	2252	1348705	2273
1319585	1748	1319751	1767	1324016	1988	1324165	2013	1331005	2021	1341314	1777	1348099	2252	1348706	2215
1319587	1727	1319752	1767	1324017	2009	1324166	1995	1331006	2018	1341315	2282	1348101	2252	1348707	2240
1319588	1771	1319756	1767	1324018	1989	1324167	1995	1331013	2020	1341316	2109	1348102	2250	1348721	2256
1319589	1771	1319758	1767	1324021	2003	1324168	1986	1331015	2021	1341320	2280	1348111	1989	1348750	2254
1319590	1771	1319803	1760	1324022	2003	1324169	1995	1331016	2018	1341611	2102	1348114	2238	1348751	2253
1319591	1770	1319805	1758	1324024	1988	1324170	1995	1331017	2019	1341631	1306	1348116	2238	1348753	2220
1319593	1736	1319806	1747	1324025	2015	1324172	1996	1331018	2018	1341700	2102	1348117	2257	1348756	2225
1319594	1770	1319807	1323	1324026	1994	1324173	1996	1331019	2022	1341750	2282	1348122	2240	1348757	2225
1319595	1771	1319808	1753	1324030	1993	1324174	1996	1331020	2022	1341751	2282	1348123	2260	1348758	2226
1319596	1733	1319809	1747	1324033	1992	1324175	1996	1331021	2019	1341752	2288	1348124	2260	1348759	2253
1319597	1733	1319816	1725	1324036	2012	1324176	1991	1331022	2021	1341754	2282	1348125	2260	1348760	2253
1319598	1733	1319817	1726	1324037	2011	1324177	2011	1331023	2021	1341756	2280	1348126	2260	1348804	2249
1319599	1733	1319818	1726	1324038	2011	1324178	1990	1331024	2019	1341801	2279	1348127	2260	1348805	2249
1319600	1748	1319821	1730	1324041	1993	1324200	1986	1331025	2019	1341802	2293	1348130	2232	1348807	2218
1319601	1748	1319822	1730	1324044	2014	1324201	1986	1331026	2018	1346001	2262	1348131	2232	1348810	2218
1319602	1748	1319851	1774	1324046	2209	1324202	1986	1331027	2021	1346501	1539	1348132	1991	1348811	2218
1319603	1733	1319852	1774	1324047	1989	1324300	2000	1331028	2018	1346506	1565	1348201	2208	1348812	1982
1319604	1769	1319858	1759	1324048	1987	1324301	2000	1331029	2018	1348001	2245	1348211	2236	1348813	1917
1319605	1758	1319859	1759	1324049	2360	1324302	2000	1331031	2022	1348004	2234	1348213	2232	1348817	2274
1319606	1769	1319860	1759	1324052	1997	1324303	1999	1331032	2023	1348005	1918	1348216	1924	1348821	1583
1319607	1769	1319862	1759	1324053	1988	1324400	1998	1331034	2023	1348010	2210	1348221	2250	1348826	1601
1319611	1728	1319865	1753	1324054	1538	1324501	2010	1331036	2018	1348013	2210	1348226	2233	1348840	2255
1319612	1728	1319902	1729	1324056	2224	1324802	2006	1331037	2018	1348014	2210	1348227	2233	1348841	2255
1319614	1727	1320001	2077	1324057	1989	1324901	1997	1331040	2022	1348015	2210	1348261	2245	1348842	2233
1319619	1728	1320002	2076	1324062	1993	1324902	1997	1331041	2022	1348023	2274	1348301	2228	1348843	2258
1319627	1771	1320003	2076	1324063	1991	1324911	1997	1331042	2021	1348025	1917	1348303	2208	1348845	2234
1319628	1771	1320007	2077	1324064	2003	1325001	1822	1331043	2022	1348029	2274	1348305	2230	1348847	2227
1319629	1766	1320008	2464	1324066	1987	1326001	1366	1331044	2023	1348030	1919	1348306	2213	1348851	2247
1319631	1766	1320012	2076	1324067	1993	1326036	1366	1331045	2023	1348031	2232	1348309	2234	1348855	2248
1319632	1775	1320017	2077	1324068	1993	1326037	1366	1331046	2022	1348033	1918	1348310	2210	1349002	2088
1319633	1775	1320018	2077	1324069	2003	1326100	1367	1331047	2022	1348035	1918	1348311	2247	1349003	2092
1319634	1740	1320019	2077	1324071	1994	1330001	2024	1331080	2019	1348036	1918	1348313	2217	1349007	1531
1319635	1740	1320020	2077	1324072	2003	1330002	2024	1331100	2020	1348038	2246	1348314	2230	1349008	1716
1319636	1740	1320021	2077	1324073	2003	1330003	2024	1331101	2020	1348040	2246	1348315	2209	1349009	1919
1319637	1741	1320022	2076	1324075	1994	1330004	2024	1341001	2284	1348041	1917	1348316	2229	1349013	2081
1319638	1742	1320023	2076	1324076	1986	1330005	2024	1341002	2104	1348045	2248	1348317	1989	1349014	2087
1319639	1726	1320024	2077	1324077	1986	1330006	2024	1341003	2285	1348046	2005	1348319	2235	1349017	2360
1319640	1726	1320025	2077	1324078	2005	1330007	2024	1341004	2112	1348047	2209	1348320	2273	1349018	2079
1319643	1726	1320026	2076	1324079	2010	1330008	2024	1341005	1309	1348049	1924	1348321	2224	1349019	2087
1319644	1725	1320027	2076	1324080	2009	1330011	2025	1341006	2116	1348050	2274	1348322	2224	1349022	1529
1319645	1725	1320531	2075	1324081	2010	1330012	2025	1341007	1310	1348051	2222	1348325	2226	1349023	2233
1319646	1729	1320533	2075	1324082	2010	1330016	2025	1341009	2111	1348052	2249	1348326	2274	1349026	2233
1319647	1730	1320536	2076	1324083	2009	1330017	2025	1341010	2286	1348055	2231	1348327	2226	1349027	2207
1319649	1758	1320538	2077	1324084	1996	1330018	2026	1341012	2295	1348056	2227	1348330	2228	1349029	2096
1319651	1749	1320541	2075	1324085	1997	1330019	2025	1341013	2292	1348057	2234	1348334	2228	1349030	2096
1319652	1749	1320545	2076	1324086	1994	1330021	2024	1341014	2295	1348058	2210	1348336	2229	1349031	2246
1319653	1749	1320546	2076	1324089	1998	1330022	2024	1341015	2107	1348059	2222	1348344	2206	1349032	2096
1319663	1745	1320800	2075	1324092	1998	1330024	2025	1341016	2289	1348061	2245	1348348	1988	1349033	2429
1319664	1743	1320801	2075	1324094	2013	1330025	2024	1341017	2105	1348062	1903	1348356	2228	1349034	2096
1319665	1750	1320802	2075	1324097	2012	1330026	2024	1341018	2102	1348063	2256	1348362	2245	1349037	1557
1319666	1750	1320803	2075	1324102	1986	1330028	2024	1341020	2294	1348064	2011	1348364	2245	1349038	2005

1349039	2098
1349042	1918
1349045	2097
1349046	2089
1349050	1567
1349061	1919
1349064	2227
1349070	1715
1349073	1565
1349074	2429
1349075	2429
1349076	2100
1349077	2256
1349078	2100
1349079	2081
1349080	2087
1349081	2081
1349082	2027
1349083	2087
1349084	2087
1349085	2087
1349086	2087
1349087	2098
1349088	2098
1349089	2087
1349091	2083
1349095	2098
1349098	2094
1349100	2089
1349101	2080
1349102	2079
1349103	2079
1349104	2079
1349105	2079
1349106	2092
1349110	2079
1349111	2079
1349112	2079
1349113	2079
1349114	2079
1349115	2079
1349116	2080
1349117	2080
1349118	2080
1349119	2080
1349120	2080
1349121	2080
1349122	2080
1349123	2312
1349126	2080
1349127	2079
1349128	2079
1349129	2079
1349130	2079
1349131	2079
1349132	2079
1349133	2079
1349134	2079
1349135	2079
1349136	2079
1349137	2079
1349138	2079
1349139	2079
1349140	2079
1349141	2085
1349143	2085
1349144	2085
1349146	2085
1349147	2085
1349149	2085
1349151	2083

1349152	2083
1349153	2083
1349158	2079
1349174	2084
1349175	2079
1349176	2079
1349182	2095
1349184	2084
1349191	2081
1349196	2084
1349197	2092
1349200	2087
1349202	2087
1349227	2099
1349240	2082
1349241	2082
1349242	2082
1349243	2082
1349244	2082
1349250	2095
1349251	2095
1349267	2087
1349268	2027
1349269	2089
1349270	2089
1349272	2088
1349273	2080
1349274	2081
1349275	2100
1349276	2022
1349278	2087
1349279	2093
1349351	1919
1349352	2259
1349353	2259
1349362	1918
1349363	2082
1349367	2247
1349372	2100
1349373	2100
1349395	2098
1349396	2098
1349397	2098
1349404	1544
1349405	1544
1349406	1997
1349408	2094
1349409	2238
1349416	2320
1349451	2254
1349458	2224
1349461	2208
1349471	1987
1349472	2235
1349481	1919
1349486	2254
1349487	1918
1349491	2087
1349501	2470
1349504	1918
1349506	1538
1349516	2246
1349521	2236
1349522	1919
1349536	1529
1349537	1529
1349554	1262
1349651	2022
1349652	2022
1349653	2085
1349654	2082

1349700	2082
1349701	2082
1349702	2082
1349705	2088
1349706	2081
1349708	2082
1349709	2082
1349710	2081
1349711	2081
1349712	2081
1349713	2081
1349714	2081
1349715	2081
1349716	2081
1349717	2081
1349718	2081
1349719	2081
1349803	2304
1350531	2205
1350701	2205
1351001	2120
1351007	2123
1351012	2120
1351014	2121
1351015	2121
1351020	2119
1351021	2121
1351022	2124
1354001	1336
1354908	1336
1357200	1322
1358001	2213
1358004	2209
1358005	2214
1358006	2214
1358007	2214
1358008	2207
1358010	2222
1358011	2258
1358012	2212
1358013	2212
1358014	2211
1358015	2210
1359007	2106
1359008	2225
1359012	2250
1359013	2233
1359014	2222
1383001	2403
1383002	2403
1384001	2299
1384002	2299
1384003	2300
1384004	2301
1384005	2300
1384006	2300
1384009	2299
1384010	2301
1384011	2300
1384012	2300
1384014	2299
1384018	2301
1384019	2299
1384020	2299
1384021	2299
1384022	2299
1384023	2299
1384701	2301
1384702	2300
1384703	2300
1384704	2300

1384708	2301
1384710	2301
1384711	2299
1384712	2299
1384713	2299
1385000	2072
1385002	2072
1385004	2072
1385005	2072
1385006	2071
1385007	2071
1385019	2071
1385023	2064
1385024	2064
1385025	2064
1385026	2063
1385027	2063
1385028	2063
1385029	2063
1385030	2071
1385031	2063
1385032	2063
1385033	2063
1385034	2063
1385035	2063
1385036	2063
1385037	2063
1385038	2063
1385039	2063
1385040	2064
1385041	2064
1385042	2064
1385043	2063
1385047	2064
1385052	2064
1385053	2064
1385054	2064
1385055	2064
1385056	2064
1385057	2064
1385058	2064
1385060	2063
1385061	2063
1385062	2063
1385064	2066
1385065	2070
1385350	2073
1385351	2073
1385600	2074
1385601	2074
1385602	2074
1385605	2074
1385701	2068
1385702	2068
1385703	2068
1385704	2068
1385711	2067
1385712	2067
1385713	2067
1385714	2067
1385715	2066
1385716	2066
1385717	2066
1385718	2066
1385719	2069
1385720	2069
1385721	2069
1385722	2069
1385723	2069
1385724	2069
1385725	2069

1385726	2069
1385727	2069
1385729	2069
1385730	2069
1385731	2069
1385732	2069
1385733	2069
1385737	2069
1385739	2069
1385740	2069
1385743	2069
1385744	2069
1385745	2069
1385748	2067
1385749	2067
1385751	2068
1385754	2068
1385756	2068
1385757	2068
1385761	2068
1385764	2070
1385765	2070
1385766	2070
1385770	2070
1385771	2070
1385772	2070
1385774	2070
1385775	1229
1385776	2071
1385778	2071
1385779	1229
1385780	1229
1385781	1229
1385782	1229
1385783	1229
1385801	2065
1385802	2065
1385803	2065
1385804	2065
1385805	2065
1385806	2065
1385807	2065
1385808	2065
1385810	2066
1385811	2066
1385812	2066
1385813	2066
1385814	2066
1385815	2066
1387511	1573
1389001	1916
1390001	2265
1390002	2270
1390017	2270
1390018	2270
1390023	2268
1390027	2270
1390031	2268
1390034	2270
1390098	1304
1390099	1304
1390100	2268
1390101	1755
1390119	2265
1390120	2265
1390122	2265
1390123	2269
1390124	2269
1390125	2268
1390126	1734
1390501	1540

1391001	2021
1391009	2021
1391010	2021
1394001	2437
1394004	1229
1394005	1226
1394006	1226
1394007	1226
1394009	1226
1394200	2307
1394553	1229
1394554	1229
1394701	1226
1394702	1226
1394703	1226
1394704	1350
1394705	1350
1394706	1350
1394720	1270
1397001	2279
1397006	2278
1397007	2280
1397012	2275
1397024	2279
1397030	2277
1397041	2279
1397042	2276
1397052	2275
1397053	2275
1397057	2277
1397058	2277
1397059	2281
1397060	2276
1398002	2273
1401001	1647
1401002	1646
1410001	2022
1410501	2022
1410502	2022
1410503	2022
1411002	1335
1411003	1335
1430005	2288
1430006	2286
1430007	2285
1430008	2287
1430009	2284
1430010	2293
1430011	2290
1439001	2309
1439003	2308
1439005	2310
1439006	1530
1439009	2314
1439010	2314
1439011	1531
1439014	2311
1439018	2311
1439019	2324
1439020	2320
1439021	2308
1439022	2320
1439023	2308
1439024	2314
1439025	2314
1439026	2239
1439028	2322
1439029	2313
1439030	2313
1439032	2308
1439033	2308

1439034	2308
1439035	2308
1439036	1880
1439042	2321
1439048	2308
1439049	2310
1439055	2311
1439056	2311
1439057	2310
1439058	2310
1439059	2310
1439060	2326
1439061	2326
1439062	2315
1439200	2308
1439532	2315
1439533	1529
1441001	2333
1443002	2340
1443004	2340
1443005	2340
1443006	2349
1443007	2346
1443010	2351
1443011	2340
1443012	2352
1443013	2345
1443017	2341
1443034	2346
1443036	2349
1443040	2346
1443046	2351
1443055	2349
1443063	2348
1443065	2341
1443066	2345
1443067	2340
1443068	2342
1443069	2342
1443070	2342
1443071	2352
1443072	2352
1443073	2352
1443074	2352
1443075	2342
1443076	2353
1443077	2353
1443078	2353
1443079	2339
1443080	2350
1443081	2350
1443082	2350
1443083	2346
1443084	2019
1443206	2339
1443207	2339
1443400	2340
1443401	2343
1444001	2343
1444002	2336
1444003	2340
1444004	2335
1444005	2337
1444007	2350
1444016	2341
1444017	2341
1444018	2337
1444034	2344
1444048	2336
1444049	2336
1444203	2338

1444205	2338
1444206	2339
1444401	2336
1444501	2277
1444503	2337
1444504	2337
1444505	2337
1444506	2346
1444509	2335
1444509	2335
1444509	2335
1444511	2339
1444521	2346
1444535	2348
1444601	2349
1445002	2280
1445003	2280
1445555	1823
1445558	1823
1446006	2306
1446556	1723
1449001	2391
1449002	2391
1449010	2361
1449012	2383
1449016	2384
1449018	2384
1449020	2384
1449023	2361
1449024	2360
1449026	2362
1449027	2362
1449028	2362
1449029	2387
1449030	2390
1449032	2403
1449033	2402
1449034	2403
1449035	2368
1449036	2403
1449037	2368
1449038	2368
1449040	2392
1449041	2391
1449042	2386
1449043	2393
1449044	2361
1449046	2392
1449048	2364
1449049	2411
1449050	2411
1449051	2405
1449052	2406
1449053	2405
1449055	2369
1449056	2382
1449057	2401
1449059	2401
1449060	2401
1449062	2389
1449063	2389
1449064	2389
1449065	2393
1449068	2397
1449069	2404
1449073	1573
1449074	2411
1449076	2412
1449077	2411
1449078	2411
1449089	2376

1449090	2415
1449091	2415
1449092	2360
1449093	2381
1449095	2381
1449096	2381
1449097	2381
1449098	2380
1449099	2381
1449100	2224
1449101	2380
1449102	2380
1449103	2380
1449104	2379
1449105	2380
1449106	2380
1449108	2401
1449109	2264
1449110	2410
1449111	2372
1449112	2371
1449113	2264
1449114	2410
1449115	2371
1449116	2381
1449118	2253
1449119	2372
1449120	2371
1449121	2371
1449122	2366
1449123	2365
1449124	2365
1449125	2409
1449126	1451
1449129	2409
1449131	2370
1449132	2409
1449133	2409
1449134	2409
1449140	2407
1449141	2406
1449142	2387
1449143	2385
1449148	2387
1449166	2387
1449167	2382
1449172	1521
1449174	2396
1449176	2397
1449179	2355
1449180	2358
1449182	2358
1449183	2358
1449184	2358
1449185	2358
1449186	2358
1449187	2358
1449188	2358
1449196	2386
1449200	2360
1449202	2360
1449203	2380
1449204	2380
1449205	2380
1449206	2381
1449209	2386
1449210	2403
1449211	2356
1449213	2411
1449215	2386
1449216	2408
1449217	2361
1449218	2375
1449219	2360
1449220	2390
1449221	2390
1449223	2362
1449224	2362
1449225	2362
1449226	2375
1449227	2376
1449228	2376
1449229	2375
1449230	2375
1449232	2376
1449233	2375
1449234	2376
1449235	2376
1449237	2375
1449238	2375
1449239	2375
1449240	2375
1449241	2375
1449242	2375
1449243	2375
1449244	2375
1449245	2375
1449246	2376
1449247	2376
1449248	2376
1449249	2375
1449255	2379
1449256	2379
1449257	2376
1449258	2376
1449259	2376
1449260	2375
1449261	2375
1449262	2376
1449263	2376
1449264	2377
1449265	2380
1449266	2375
1449267	2376
1449268	2376
1449269	2375
1449270	2379
1449271	2379
1449272	2379
1449273	2379
1449274	2379
1449275	2375
1449276	2375
1449277	2375
1449278	2375
1449279	2359
1449280	2359
1449281	2359
1449282	2359
1449283	2359
1449284	2359
1449285	2359
1449286	2359
1449287	2359
1449288	2359
1449289	2359
1449290	2359
1449291	2359
1449292	2375
1449293	2375
1449294	2380
1449301	2394
1449302	2394
1449304	2394
1449309	2411
1449315	2385
1449317	2387
1449318	2412
1449322	2362
1449326	2384
1449328	2388
1449329	2388
1449330	2388
1449331	2383
1449332	2382
1449335	2383
1449336	2395
1449341	2412
1449342	2412
1449343	2383
1449344	2383
1449346	2391
1449347	2391
1449349	1532
1449353	2364
1449354	2364
1449355	2364
1449357	2364
1449358	2364
1449361	2364
1449362	2392
1449366	2413
1449369	2382
1449370	2382
1449372	1565
1449373	2382
1449374	2371
1449375	2371
1449376	2372
1449377	2372
1449378	2371
1449379	2264
1449380	2371
1449381	2371
1449382	2371
1449389	2371
1449390	2372
1449391	2405
1449393	2394
1449394	2391
1449395	2407
1449396	2407
1449400	2410
1449401	2410
1449450	2369
1449451	2404
1449452	2405
1449453	2405
1449500	2355
1449502	2355
1449504	2355
1449510	2357
1449543	2385
1449570	1564
1449571	1564
1449670	2379
1449671	2379
1449672	2379
1449673	2379
1449674	2379
1449679	2359
1449680	2359
1449681	2359
1449682	2359
1449683	2359
1449684	2359
1449685	2359
1449686	2359
1449687	2359
1449688	2359
1449689	2359
1449690	2359
1449691	2359
1449696	2366
1449697	2398
1449698	2397
1449699	2398
1449702	2376
1449703	2376
1449704	2376
1449705	2375
1449706	2375
1449707	2375
1449708	2376
1449709	2376
1449710	2378
1449711	2378
1449712	2378
1449713	2378
1449714	2378
1449715	2378
1449718	2376
1449722	2375
1449723	2375
1449724	2376
1449725	2375
1449726	2376
1449732	2375
1449734	2376
1449736	2376
1449737	2376
1449804	1919
1449811	2406
1449816	2405
1449817	2404
1449818	2404
1449820	2380
1449821	2380
1449826	2382
1449831	2385
1449832	2385
1449836	2386
1449837	2385
1449838	2386
1449840	2247
1449841	2392
1449842	2392
1449843	2392
1449844	2392
1449845	2395
1449846	2396
1449847	2396
1449849	2392
1449851	2410
1449852	2410
1449853	2395
1449854	2395
1449855	2395
1449856	2392
1449857	2413
1449860	2412
1449863	2406
1449864	2405
1449865	2406
1449866	2402
1449867	2402
1449868	2403
1449869	2402
1449876	2379
1449877	1717
1450001	1538
1450002	1538
1450010	2379
1450011	2379
1450551	1528
1452001	1346
1452002	1346
1452007	1346
1452008	1346
1452009	1346
1452010	1347
1452011	1347
1452013	1347
1452014	1346
1452015	1347
1452016	1346
1452020	1348
1452021	1348
1452022	1348
1452023	1348
1452050	1347
1452051	1347
1452052	1347
1452070	1347
1452071	1347
1452072	1347
1452073	1347
1454000	1336
1454001	1336
1454004	1336
1455001	1332
1455004	1335
1455005	1332
1455007	1334
1455008	1335
1455009	2128
1455013	2144
1455014	2144
1455022	1334
1455024	2183
1455025	2183
1455026	1332
1455027	2183
1455029	1333
1455030	1333
1455032	1333
1455033	1333
1455047	2144
1455051	2149
1455058	1333
1455060	1332
1455061	1334
1455062	1333
1455063	1334
1455065	2190
1455066	2190
1455067	1332
1455068	1332
1460007	1490
1460008	1490
1460009	1481
1460012	1477
1460013	1477
1460014	1467
1460015	1467
1460100	1456
1460101	1456
1460102	1456
1460103	1456
1460104	1456
1460105	1463
1460106	1463
1460107	1463
1460108	1467
1460109	1467
1460110	1457
1460111	1457
1460112	1457
1460113	1498
1460114	1498
1460115	1467
1460200	1373
1460201	1374
1460202	1382
1460203	1376
1460204	1381
1460205	1373
1460206	1374
1460207	1382
1460208	1376
1460209	1381
1460210	1373
1460211	1386
1460212	1373
1460300	1507
1460301	1507
1460302	1507
1460303	1507
1460304	1507
1460305	1507
1460306	1507
1460307	1507
1460308	1507
1460309	1507
1460310	1507
1460400	1457
1460401	1457
1460402	1457
1460900	1518
1460901	1518
1460902	1518
1460903	1518
1460904	1518
1460905	1518
1460906	1518
1480004	1287
1480005	1285
1480100	1240
1480101	1240
1480102	1240
1480103	1240
1480751	1290
1480752	1284
1480753	1284
1480754	1284
1480755	1284
1480756	1284
1480758	1284
1480760	1286
1480761	1286
1480762	1285
1480763	1285
1480764	1285
1480766	1285
1480767	1285
1480768	1285
1480769	1286
1480770	1286
1486001	1682
1486003	1672
1486004	1677
1486005	1682
1486006	1672
1486008	1684
1486009	1648
1486011	1661
1486012	1585
1486013	1629
1486014	1585
1486015	1641
1486016	1641
1486018	1650
1486019	1663
1486020	1650
1486025	1624
1486026	1669
1486027	1651
1486029	1648
1486030	1648
1486031	1688
1486032	1688
1486033	1578
1486035	1661
1486036	1585
1486037	1661
1486100	1660
1486724	1649
1494001	1228
1494002	1228
1494004	1228
1500002	2433
1500003	2433
1500004	2418
1500009	2418
1500010	2421
1500011	2421
1500012	2423
1500200	2423
1500201	1537
1500300	2418
1500516	2434
1500526	2429
1500530	2418
1500536	2421
1501002	2305
1501003	2310
1501005	2424
1501006	2433
1501007	2303
1501008	2304
1501010	2305
1501012	2421
1501013	2421
1501014	2303
1501300	2305
1501301	2305
1501522	2418
1501531	2419
1501532	2424
1501533	2424
1501541	2419
1501551	2421
1501560	2303
1501561	2303
1501565	2302
1501566	2423
1501568	2303
1501569	2304
1501570	2425
1501574	2429
1501576	2305
1501578	2429
1501582	2433
1501583	2433
1501811	2431
1505001	2437
1505002	2437
1510001	2304
1510003	2304
1510004	2302
1510005	2305
1510006	2304
1510007	2305
1510008	2305
1510009	2305
1510010	2305
1510011	2304
1515002	2463
1515003	2462
1515004	2462
1515005	2462
1515006	2462
1515007	2462
1515008	2447
1515009	2463
1515010	2440
1515016	2461
1515017	2462
1515019	2463
1515020	2464
1515021	2464
1515023	2464
1515025	2462
1515100	2462
1515110	2462
1515120	2462
1520001	1717
1520003	1716
1520004	1717
1520005	1717
1520006	1717
1520007	1717
1520008	1717
1520100	1717
1520150	1718
1520357	1718
1520400	1717
1520501	1717
1520506	1717
1520511	1717
1520516	1717
1520518	1717
1520522	1717
1520526	1717
1520532	1717
1520534	1717
1520537	1718
1520538	1718
1520541	1717
1520542	1717
1520543	1717
1520546	1717
1520556	1717
1520561	1717
1520562	1717
1520566	1717
1520571	1717
1520572	1717

1520576	1717
1520579	1717
1520580	1717
1520638	1718
1523001	2229
1523002	2464
1523003	2462
1523004	2461
1523006	2207
1523007	2451
1523008	1540
1523009	2453
1523012	2440
1523013	2464
1523014	2450
1523015	2442
1523016	2442
1523017	2209
1523018	2212
1523019	2442
1523021	2463
1523022	2462
1523023	2457
1523024	2450
1523025	2464
1523028	2454
1523029	2462
1523030	2444
1523033	2442
1523034	2442
1523035	2447
1523036	2460
1523043	2446
1523047	2461
1523048	2463
1523049	2441
1523051	2461
1523052	2455
1523053	1532
1523054	2463
1523057	1568
1523059	2462
1523064	2451
1523065	2451
1523066	2441
1523067	2441
1523068	2446
1523072	2460
1523073	2461
1523074	2211
1523075	2232
1523121	2462
1523200	2215
1523201	2215
1523202	2215
1523402	2464
1523403	2439
1523404	2439
1523405	2451
1523407	2439
1523408	2463
1523409	2463
1523410	2439
1523411	2441
1523412	2212
1523416	2212
1523417	2209
1523418	2212
1523419	2209
1523420	1565
1523422	2450
1523423	2450
1523424	2455
1523426	2208
1523431	2217
1523432	2446
1523437	2213
1523440	2439
1523451	1529
1523452	1529
1523453	1529
1523500	1540
1523501	1540
1523503	2213
1523506	2450
1523507	2235
1523511	1540
1523512	2445
1523513	2445
1523514	2442
1523516	1540
1523518	1540
1523519	2442
1523522	2254
1523523	2220
1523526	2446
1523527	2446
1523534	2461
1523537	2461
1523538	2461
1523539	2207
1523541	2463
1523543	2462
1523544	2462
1523545	2462
1523561	2440
1523571	2462
1523572	2462
1523574	2462
1523651	2461
1523674	1951
1523700	2439
1523701	2444
1523802	2097
1524067	1993
1525002	2438
1525003	1338
1527001	2468
1527002	2470
1527003	2468
1527004	2479
1527005	2468
1527006	1260
1527007	1260
1527012	1258
1527013	1260
1527016	1258
1527017	1260
1527020	2482
1527022	1260
1527029	1258
1527030	2467
1527031	2465
1527032	2469
1527033	2469
1527035	2469
1527036	2477
1527037	2468
1527039	2466
1527041	2465
1527042	2471
1527043	2473
1527044	2473
1527045	2473
1527046	2467
1527047	2467
1527048	2481
1527049	2471
1527050	2472
1527306	2470
1527307	2470
1527320	2469
1527502	1539
1527504	2465
1527504	2474
1527508	2476
1527511	2466
1527521	2465
1527526	2477
1527531	2472
1527532	2482
1527536	2478
1527537	2473
1527541	1647
1527812	2478
1528008	1922
1528013	1917
1528015	1716
1528017	1921
1528018	1921
1528019	2248
1528020	1922
1528021	1925
1528022	2250
1528024	1547
1528025	1921
1528027	1918
1528028	1921
1528029	1921
1528030	1917
1528033	1924
1528036	2207
1528041	1924
1528045	1920
1528047	1917
1528050	2254
1528054	1923
1528055	1920
1528059	1923
1528089	2236
1528095	1921
1528117	1922
1528118	1917
1528130	1921
1528135	1916
1528136	1920
1528141	1923
1528148	1919
1528149	1919
1528506	1924
1528523	1925
1528621	1917
1548001	2236
1548002	2236
1548003	2239
1548004	2239
1548005	2227
1548006	2227
1548008	2246
1548009	2230
1548010	2230
1548011	2259
1548012	2259
1548013	2258
1548014	2257
1548015	2257
1548016	2257
1548017	2257
1548018	2013
1548019	2258
1548020	2258
1548021	2258
1548022	2258
1548023	2258
1548026	2229
1548027	2227
1548028	2236
1548029	2235
1548030	2225
1548031	2226
1548032	2258
1548033	2236
1548034	2236
1548035	2382
1548036	2237
1548037	2237
1548038	2237
1548039	2237
1548040	2237
1548042	2228
1548043	2228
1548044	2226
1548045	2248
1548047	2241
1548049	2253
1548050	2242
1548051	2226
1548052	2226
1548053	2256
1548054	2249
1548055	2249
1548056	2227
1548058	2254
1548059	2239
1549003	2407
1549004	2403
1549005	2385
1549007	2383
1549008	2381
1549009	1521
1549010	2387
1549011	1521
1549012	2386
1549013	2387
1549014	2394
1549015	2394
1549016	2394
1549017	2396
1549018	2396
1549019	2396
1549020	1521
1549021	2396
1549023	2398
1549024	2383
1549025	2383
1549026	2383
1549027	2402
1549028	2411
1549029	2404
1549030	2404
1549031	2404
1549032	1522
1549033	2389
1549034	2413
1549035	2413
1549036	2413
1549037	2413
1549038	2413
1549039	2413
1549040	2413
1549041	2412
1549042	2410
1549043	2410
1549044	2410
1549045	2393
1549046	2393
1549048	2393
1549049	2382
1549050	2395
1549051	2395
1549052	2390
1549053	2390
1549055	2398
1549056	2398
1549057	2406
1549058	2400
1549061	2396
1550002	2362
1550003	2361
1550004	2361
1550005	2362
1550006	2373
1550007	2373
1550010	2362
1585001	1619
1585002	1617
1585004	1617
1649001	1521
1649002	1521
1680002	1343
1680010	1343
1680011	1343
1680017	1338
1680020	1339
1680021	1338
1680022	1338
1720001	2441
1720002	2447
1720003	2447
1720004	2447
1720005	2447
1720006	2447
1720008	2457
1720009	2448
1720010	2445
1720011	2206
1720012	2456
1720013	2456
1720014	2456
1720015	2456
1720017	2443
1720018	2453
1720019	2439
1739002	2354
1755001	2152
1755002	2135
1755003	2136
1755006	1918
1755008	2159
1755009	2143
1755010	2143
1755011	2156
1755012	2156
1755014	2148
1755015	2148
1755020	2171
1755023	2171
1755026	2137
1755029	2172
1755030	2172
1755033	2172
1755035	2151
1755036	2128
1755037	2128
1755040	2191
1755041	2191
1755045	2191
1755046	2180
1755048	2179
1755049	2179
1755050	2159
1755054	2176
1755055	2178
1755056	2160
1755057	2178
1755059	2175
1755061	2139
1755062	2169
1755063	2139
1755065	2125
1755067	2126
1755068	2126
1755070	2126
1755071	2126
1755072	2126
1755073	2126
1755077	2151
1755078	2173
1755079	2153
1755080	2194
1755081	2193
1755082	2142
1755083	2143
1755084	2193
1755085	2195
1755086	2192
1755087	2194
1755088	2143
1755089	2143
1755090	2195
1755091	2168
1755092	2168
1755093	2195
1755094	2195
1755095	2170
1755096	2169
1755097	2169
1755098	2169
1755099	2169
1755100	2170
1755101	2152
1755102	2152
1755105	2188
1755106	2187
1755107	2153
1755108	2153
1755109	2153
1755111	2172
1755113	2170
1755114	2188
1755115	2153
1755116	2153
1755117	2143
1755118	2154
1755119	2154
1755120	2161
1755123	2162
1755124	2162
1755125	2162
1755126	2187
1755127	2156
1755130	1275
1755131	2169
1755132	2169
1755133	2169
1755134	2135
1755135	2169
1755136	2158
1755140	2173
1755141	2173
1755142	2173
1755143	2173
1755161	2177
1755162	2177
1755163	2177
1755166	2159
1755167	2175
1755180	2164
1755181	2164
1755182	2179
1755183	2181
1755196	2186
1755197	2186
1755198	2186
1755201	2187
1755202	2187
1755203	2187
1755204	2150
1755205	2143
1755206	2167
1755208	2131
1755209	2131
1755210	2132
1755211	2132
1755213	2184
1755214	2182
1755215	2126
1755217	2136
1755220	2202
1755221	2194
1755222	2195
1755223	2130
1755224	2130
1755225	2130
1755226	2192
1755227	2130
1755228	2199
1755234	2141
1755235	2141
1755236	2141
1755237	2141
1755245	2126
1755254	2127
1755255	2127
1755256	2127
1755257	2125
1755258	2126
1755259	2126
1755260	2149
1755261	2149
1755262	2143
1755263	2156
1755264	2161
1755265	2160
1755266	2160
1755267	2160
1755268	2160
1755269	2160
1755270	2160
1755271	2160
1755272	2132
1755273	2126
1755274	2145
1755275	2160
1755276	2195
1755277	2199
1755278	2197
1755279	2198
1755280	2198
1755281	2197
1755282	2198
1755283	2198
1755284	2197
1755285	2198
1755286	2131
1755287	2154
1755289	2140
1755290	2157
1755291	2157
1755292	2157
1755293	2148
1755295	2140
1755296	2154
1755298	2162
1755299	2146
1755300	2146
1755301	2142
1755302	2162
1755303	2159
1755330	2135
1755331	2133
1755332	2135
1755333	2136
1755336	2134
1755337	2136
1755338	2136
1755340	2133
1755348	2134
1755391	2145
1755392	2145
1755393	2145
1755394	2145
1755396	2196
1755397	2196
1755400	2165
1755401	2165
1755402	2165
1755403	2164
1755404	2164
1755450	2154
1755601	2126
1755602	2126
1755603	2125
1755604	2126
1755605	2126
1755606	2126
1755607	2125
1755608	2125
1755609	2127
1755610	2127
1755614	2125
1755615	2126
1755620	2130
1755621	2129
1755622	2138
1755623	2129
1755624	2129
1755633	2134

1755634	2135	1786122	1629	1786270	1584	1905004	1719	3010114	1234	3010602	1511	3080903	1288	3160449	1509
1755637	2134	1786124	1631	1786271	1629	1905005	1719	3010119	1234	3010603	1511	3090132	1630	3160450	1509
1755638	2133	1786129	1634	1786272	1635	1910006	2205	3010120	1232	3010604	1511	3090259	2356	3160451	1509
1755646	2142	1786137	1630	1786273	1635	1910007	2205	3010121	1232	3010605	1512	3090759	2356	3160452	1509
1755647	2143	1786138	1640	1786275	1635	1910008	2205	3010123	1234	3010606	1512	3092074	1355	3160453	1509
1755652	2152	1786139	1629	1786276	1631	2101958	2018	3010126	1231	3010607	1512	3092075	1355	3160454	1509
1755653	2153	1786140	1633	1786277	1629	2102059	1439	3010127	1231	3010608	1512	3092076	1355	3160455	1509
1755656	2151	1786143	1629	1786278	1629	2102097	1444	3010128	1237	3010609	1512	3092077	1355	3160456	1509
1755666	2173	1786144	1629	1786280	1630	2102161	2306	3010130	1232	3010610	1511	3092078	1355	3160457	1509
1755667	2172	1786145	1631	1786282	1573	2102265	2018	3010139	1516	3010611	1511	3092079	1355	3160458	1509
1755701	2194	1786147	1573	1786283	1582	2102713	1632	3010140	1516	3010612	1511	3092080	1355	3160459	1509
1755771	2176	1786149	1641	1786284	1575	2102741	1289	3010146	1230	3010613	1511	3092085	1356	3160460	1510
1755772	2177	1786150	1640	1786285	1627	2102747	1446	3010149	1230	3010614	1511	3092088	1356	3160461	1510
1755777	2181	1786151	1601	1786286	1639	2102749	1792	3010155	1230	3010615	1512	3092089	1355	3160462	1454
1755781	2187	1786152	1633	1786287	1633	2103907	2335	3010156	1516	3010616	1512	3092090	1355	3160607	1634
1755783	2189	1786153	1631	1786289	1583	2104550	1633	3010158	1516	3010617	1512	3092095	1352	3160615	1636
1755784	2188	1786154	1629	1786290	1613	2104552	1634	3010161	1234	3010618	1512	3092099	1313	3165001	2037
1755785	2189	1786155	1630	1786291	1581	2104555	1637	3010162	1234	3010619	1512	3092143	1354	3165002	2037
1755801	2179	1786156	1639	1786292	1633	2104557	1639	3010163	1234	3010620	1513	3092242	1355	3168200	1450
1755826	2159	1786157	1639	1786293	1583	2106211	1252	3010164	1234	3010621	1513	3092243	1352	3168201	1450
1755891	2144	1786159	1629	1786294	1574	2106311	1252	3010165	1516	3010622	1513	3092249	1355	3168202	1450
1780008	1345	1786162	1573	1786295	1640	2111463	1633	3010166	1516	3010623	1513	3092250	1352	3168203	1450
1786001	1581	1786165	1629	1786296	1575	2111723	1629	3010167	1516	3010700	1514	3092251	1352	3168204	1450
1786002	1636	1786166	1581	1786297	1639	3001003	1225	3010168	1516	3010701	1514	3092252	1352	3168205	1450
1786006	1575	1786167	1633	1786298	1633	3001005	1225	3010169	1516	3010702	1513	3092253	1355	3168206	1450
1786009	1636	1786168	1633	1786299	1633	3001007	1225	3010170	1516	3010703	1513	3092254	1356	3168207	1450
1786010	1616	1786197	1630	1786300	1631	3001028	1225	3010172	1510	3010704	1513	3092257	1353	3168208	1450
1786011	1633	1786199	1633	1786301	1581	3003001	1238	3010173	1510	3010705	1513	3092258	1353	3168209	1450
1786013	1583	1786200	1587	1786302	1640	3003002	1238	3010174	1510	3010706	1513	3092259	1353	3168210	1450
1786018	1633	1786201	1587	1786303	1629	3010001	1232	3010178	1516	3010707	1513	3092262	1357	3168211	1450
1786025	1591	1786202	1630	1786304	1640	3010002	1232	3010179	1510	3010708	1514	3092321	1516	3168212	1450
1786028	1641	1786203	1631	1786306	1575	3010003	1232	3010185	1510	3010709	1236	3092322	1516	3168213	1450
1786037	1716	1786208	1629	1786308	1574	3010004	1232	3010190	1510	3010710	1236	3092323	1516	3168214	1450
1786040	1581	1786209	1633	1786309	1591	3010005	1232	3010195	1510	3010711	1236	3092326	1355	3168215	1450
1786046	1576	1786210	1633	1786310	1639	3010006	1232	3010200	1231	3017002	1267	3092350	1354	3168216	1450
1786047	1576	1786213	1582	1786311	1633	3010007	1232	3010202	1235	3020081	1225	3092351	1354	3168217	1450
1786049	1630	1786214	1634	1786312	1631	3010008	1232	3010215	1235	3020100	1272	3092352	1354	3168218	1450
1786050	1633	1786215	1576	1786313	1631	3010011	1233	3010217	1235	3020101	1272	3092353	1354	3180008	1808
1786051	1697	1786216	1672	1786314	1573	3010012	1233	3010218	1511	3020102	1272	3092355	1354	3180009	1807
1786052	1697	1786218	1588	1786315	1579	3010014	1233	3010219	1511	3020131	1225	3092543	1354	3180038	1809
1786054	1693	1786219	1640	1786316	1639	3010015	1233	3010223	1514	3050010	1291	3120032	1444	3180039	1808
1786055	1684	1786220	1575	1786317	1639	3010016	1233	3010224	1514	3053132	1924	3120033	1444	3180043	1809
1786056	1648	1786221	1446	1786318	1574	3010018	1233	3010226	1235	3053919	1926	3120034	1448	3180063	1312
1786057	1650	1786222	1579	1786319	1633	3010019	1233	3010231	1235	3057296	1321	3120042	1447	3180064	1806
1786058	1614	1786224	1632	1786321	1578	3010021	1233	3010232	1237	3059014	1319	3120044	1448	3180076	1806
1786059	1650	1786225	1631	1786322	1641	3010022	1233	3010241	1231	3060038	1631	3120053	1447	3180079	1809
1786061	1629	1786227	1580	1802001	1278	3010023	1233	3010242	1231	3060054	1917	3120054	1447	3180102	1806
1786062	1648	1786228	1576	1803001	1907	3010034	1232	3010243	1231	3060069	1917	3120347	1447	3180151	1313
1786063	1641	1786230	1591	1803002	1905	3010043	1232	3010244	1231	3060608	1576	3120348	1447	3180152	1313
1786064	1641	1786231	1579	1880001	2330	3010046	1232	3010245	1231	3061007	1634	3120374	1440	3180153	1312
1786071	1640	1786232	1629	1880002	2330	3010048	1636	3010257	1511	3061011	1634	3122121	1630	3180154	1312
1786074	1641	1786233	1631	1880003	2330	3010060	1232	3010258	1511	3061016	1634	3122252	1631	3180157	1312
1786075	1629	1786234	1630	1880004	2330	3010061	1232	3010259	1231	3061037	1634	3122255	1634	3186001	1635
1786077	1641	1786243	1631	1880005	2330	3010062	1232	3010260	1231	3061040	1633	3122344	1634	3186005	1579
1786080	1573	1786246	1636	1880006	2330	3010063	1232	3010266	1230	3067198	1633	3122365	1630	3186006	1576
1786083	1640	1786250	1582	1880007	2331	3010064	1516	3010267	1230	3080001	1288	3122552	1634	3186009	1579
1786085	1629	1786251	1581	1880008	2333	3010065	1516	3010274	1236	3080002	1288	3160007	1454	3186010	1576
1786087	1629	1786254	1633	1880021	2331	3010070	1513	3010275	1232	3080003	1288	3160040	1631	3186011	1577
1786088	1629	1786255	1614	1880022	2331	3010074	1231	3010280	1236	3080004	1290	3160044	1631	3186012	1580
1786094	1635	1786257	1640	1880023	2332	3010080	1233	3010282	1236	3080005	1289	3160061	1635	3186013	1577
1786095	1629	1786258	1583	1880027	2332	3010083	1233	3010287	1235	3080006	1289	3160141	2378	3186014	1635
1786098	1633	1786259	1574	1880101	2332	3010094	1231	3010288	1235	3080007	1289	3160439	1509	3186015	1636
1786099	1633	1786260	1641	1881001	1350	3010095	1234	3010300	1230	3080008	1290	3160440	1509	3186137	1634
1786102	1629	1786261	1634	1881002	1350	3010098	1231	3010303	1235	3080009	1289	3160441	1509	3186138	1579
1786108	1639	1786263	1578	1881003	1350	3010099	1231	3010307	1235	3080010	1289	3160442	1509	3186143	1633
1786110	1634	1786264	1640	1881004	1350	3010101	1234	3010402	1235	3080011	1288	3160443	1509	3186169	1629
1786111	1641	1786265	1640	1900006	1572	3010102	1234	3010410	1235	3080012	1290	3160444	1509	3186172	1579
1786116	1633	1786266	1637	1900007	1572	3010103	1234	3010411	1235	3080013	1290	3160445	1509	3186175	1576
1786117	1633	1786267	1629	1900010	1572	3010104	1234	3010412	1235	3080014	1290	3160446	1509	3186181	1631
1786118	1633	1786268	1634	1905002	1719	3010111	1234	3010600	1511	3080100	1289	3160447	1509	3186183	1631
1786119	1633	1786269	1641	1905003	1719	3010112	1230	3010601	1511	3080101	1289	3160448	1509	3186184	1633

3186197	1633	3221220	1784	3319251	1776	3349324	2080	3394228	1515	3449410	1451	3600066	1513	5014161	1523
3186225	1644	3221284	1785	3319252	1740	3349325	2080	3394247	2301	3449411	1451	3600067	1513	5014245	2263
3186232	1630	3221407	1785	3319261	1776	3349327	2080	3394363	1313	3449412	1452	3600102	1514	5014643	2375
3186235	1634	3221537	1794	3319262	1776	3349329	2080	3394392	2437	3449413	1452	3600103	1514	5014758	1283
3186237	1579	3221539	1796	3319266	1776	3349330	2080	3394450	2306	3449414	1452	3600104	1515	5014767	1997
3186238	1633	3221588	1778	3319267	1776	3349331	2080	3394500	2306	3449415	1452	3600106	1514	5015665	2351
3186239	1630	3221592	1792	3319268	1776	3349332	2080	3394551	1237	3449416	1452	3600107	1514	5015751	1631
3186241	1635	3221594	1796	3319294	1725	3349333	2080	3394552	1237	3449417	1452	3600108	1514	5016814	2200
3186242	1580	3221614	1778	3319295	1763	3349334	2080	3394553	1237	3449471	1452	3600111	1514	5018599	1632
3186244	1631	3240119	1910	3319296	1721	3349335	2080	3394906	2437	3450112	2356	3600112	1514	5018795	1635
3186245	1631	3240123	1905	3319310	1733	3349336	2080	3394966	2306	3450113	2356	3600200	1517	5019235	1442
3186247	1631	3240179	1905	3319320	1728	3349337	2082	3440011	1225	3450114	2356	3600201	1517	5019507	2375
3186248	1631	3240181	1905	3319420	1731	3349338	2082	3440027	1225	3450115	2356	3600202	1517	5019647	2363
3186253	1631	3240337	1981	3319421	1731	3349339	2082	3440028	1225	3450116	2356	3600203	1517	5019666	1637
3186271	1634	3240407	1908	3319425	1759	3349340	2082	3440051	1225	3450117	2357	3600204	1517	5019884	1443
3186273	1581	3240410	1904	3319482	1722	3349341	2082	3440053	1225	3450163	2377	3600205	1517	5019887	2190
3186278	1582	3240419	1907	3319501	1736	3349342	2085	3440064	1225	3450212	2356	3600206	1517	5019899	1445
3186287	1631	3241084	1854	3319529	1737	3349343	2085	3440081	1225	3450213	2356	3600207	1517	5020858	1435
3186289	1633	3243009	1629	3319618	1769	3349344	2085	3443026	2340	3450214	2356	3600208	1517	5020932	2379
3186290	1577	3243069	1629	3319654	1770	3349345	2085	3443071	2344	3450215	2356	3600209	1517	5021655	1695
3186308	1644	3243086	1630	3319920	1736	3349346	2085	3443081	2340	3450216	2356	3600210	1517	5021939	2190
3186313	1635	3243088	1636	3319921	1728	3349347	2085	3444004	2336	3450217	2357	3600211	1517	5022581	2045
3186314	1635	3243139	1629	3319928	1725	3349348	2085	3444005	2336	3454048	1336	3600212	1517	5022973	1633
3186315	1631	3243142	1633	3319931	1721	3349349	2085	3444142	2335	3454064	1336	3600213	1517	5023163	1634
3186317	1629	3243160	1633	3319933	1727	3349350	2085	3444230	2337	3454066	1336	3610026	1438	5023308	1341
3186331	1635	3243166	1631	3319934	1725	3349351	2084	3444442	2335	3455332	2178	3610027	1438	5023522	1294
3186333	1635	3243189	1629	3319944	1743	3349352	2084	3446222	1336	3455333	1333	3743110	1582	5023642	1635
3186335	1636	3243191	1629	3319948	1728	3349353	2084	3446556	1336	3523002	1225	3786008	1633	5023799	1815
3186338	1633	3243250	1631	3319949	1725	3349354	2084	3446561	1336	3523006	1225	3786036	1581	5023828	1976
3186339	1635	3243266	1629	3319968	1729	3349355	2082	3449025	2378	3523007	1225	3786053	1632	5023944	1264
3186340	1630	3243382	1629	3320500	2078	3349356	2082	3449026	1579	3523052	1225	3786181	1633	5023967	2390
3186341	1579	3243389	1631	3331005	2019	3349357	2080	3449030	2377	3523062	1630	3786183	1631	5023969	1757
3186343	1629	3244007	2465	3341001	2285	3349360	2086	3449031	2377	3523086	1918	3786202	1632	5024205	1709
3186434	1631	3245020	1820	3341007	2112	3349361	2086	3449032	2377	3523090	2464	3786348	1579	5024214	1741
3186440	1629	3247003	1965	3341011	2283	3349362	2086	3449033	2377	3525024	2378	3786349	1579	5024358	2329
3186454	1633	3247004	1965	3341069	2285	3349363	2086	3449034	2377	3526129	1924	3786350	1579	5024776	2375
3186455	1631	3247005	1965	3342001	1965	3349364	2086	3449035	2377	3526244	2438	3786374	1580	5024838	1638
3186456	1634	3247006	1965	3342002	1965	3349365	2086	3449036	2377	3526697	2438	3786454	1633	5024846	1297
3186458	1631	3247007	1965	3342003	1965	3349366	2086	3449037	2377	3526698	2438	3786459	1633	5024998	2335
3186466	1634	3247009	1963	3348185	2257	3349367	2086	3449038	2377	3526699	2438	3786471	1580	5025424	2239
3186501	1645	3247013	1965	3348186	2217	3349368	2086	3449039	1578	3526702	2438	3786502	1582	5025546	1717
3186502	1645	3247015	1964	3348187	2228	3349369	2086	3449138	1451	3526703	2438	3786512	1582	5025958	2375
3186575	1579	3247016	1964	3349281	2460	3349370	2086	3449139	1451	3526704	2438	3786519	1632	5025969	1275
3186580	1633	3247017	1964	3349283	2460	3349371	2086	3449140	1451	3526705	2438	3786543	1579	5026183	1699
3186601	1633	3247018	1964	3349287	2085	3349375	2086	3449141	1451	3526706	2438	3786562	1579	5026202	1309
3186606	1633	3247019	1964	3349288	2086	3349376	2086	3449142	1451	3526707	2438	3786579	1631	5026244	1300
3186608	1630	3247023	1964	3349289	2086	3349377	2086	3449143	1450	3528010	1922	3786668	1630	5026360	1638
3186609	1582	3247024	1964	3349290	2086	3349378	2086	3449144	1450	3528021	2274	3786685	1635	5026362	2255
3186610	1632	3247025	1964	3349301	2083	3349379	2085	3449145	1450	3528211	1922	3786719	1630	5026454	1635
3186657	1629	3247034	1965	3349302	2083	3349617	2079	3449146	1450	3528213	1917	4006406	1633	5026650	2280
3186665	1582	3247035	1965	3349303	2083	3349622	2309	3449147	1451	3528232	1917	4052206	1631	5026885	1640
3186697	1633	3247037	1963	3349304	2083	3351008	2120	3449208	2377	3528238	1922	4059475	1633	5026971	1756
3186754	1629	3247048	1965	3349305	2083	3351011	2119	3449209	2377	3600001	1514	5004515	1308	5027216	1687
3186775	1631	3247050	1963	3349306	2083	3351021	2120	3449210	2377	3600002	1515	5005318	1633	5027276	1860
3186847	1631	3250215	1955	3349307	2083	3351032	2122	3449211	2377	3600032	1514	5006128	1631	5027432	1283
3186860	1630	3315102	2062	3349308	2083	3351154	2119	3449212	2376	3600034	1514	5006335	1636	5027502	2361
3221013	1786	3315106	2062	3349309	2083	3351158	2119	3449213	2376	3600035	1515	5006513	1637	5027608	1633
3221021	1780	3316031	1633	3349310	2083	3351601	2122	3449294	2377	3600036	1515	5008195	1985	5027619	1631
3221045	1796	3316110	1633	3349311	2083	3351602	2119	3449317	2377	3600037	1515	5008206	1291	5027687	2366
3221080	1777	3319012	1731	3349312	2084	3351605	2120	3449324	2377	3600038	1515	5008254	1275	5027689	1997
3221085	1778	3319015	1721	3349313	2084	3351900	2119	3449337	2377	3600039	1515	5008673	1629	5027692	1598
3221091	1784	3319016	1721	3349314	2084	3355112	2144	3449400	1451	3600040	1515	5008675	1641	5027936	2346
3221095	1780	3319018	1721	3349315	2084	3355453	2181	3449401	1451	3600041	1515	5008685	1641	5027943	2245
3221097	1779	3319019	1737	3349316	2084	3355454	2181	3449402	1451	3600043	1515	5008687	1629	5028118	1657
3221101	1783	3319029	1763	3349317	2084	3355455	2181	3449403	1451	3600044	1515	5008865	1631	5028161	1633
3221132	1777	3319035	1725	3349318	2080	3389013	1916	3449404	1451	3600049	1517	5010476	1636	5028645	1844
3221137	1778	3319090	1756	3349319	2080	3389013	1916	3449405	1451	3600050	1517	5010533	1629	5029031	1750
3221159	1777	3319146	1729	3349320	2080	3389013	1916	3449406	1451	3600052	1517	5011730	1871	5029034	2469
3221162	1795	3319154	1731	3349321	2080	3394154	1313	3449407	1451	3600053	1517	5012498	1690	5029231	1633
3221163	1791	3319170	1750	3349322	2080	3394200	2306	3449408	1451	3600064	1512	5014054	2037	5029263	1990
3221194	1795	3319222	1757	3349323	2080	3394204	2306	3449409	1451	3600065	1512	5014055	2037	5029454	1304

5029479	1631
5029493	1546
5029644	1340
5029648	1283
5029740	1630
5029747	2386
5029783	2463
5029793	1965
5029810	1638
5030025	1521
5030078	1686
5030079	1340
5030092	2386
5030150	1873
5030208	1916
5030317	2247
5030343	1441
5030350	1971
5030573	1738
5030757	2282
5030808	2316
5030943	1308
5030988	2059
5031092	2221
5031156	1276
5031224	1296
5031294	2078
5031337	1261
5031483	1766
5031554	1755
5031970	1942
5032257	2138
5032360	1638
5032428	1447
5032429	2094
5032438	2321
5032626	1755
5032627	1755
5032628	1304
5032820	1333
5032976	1766
5032977	1546
5032979	1657
5033028	1340
5033030	2062
5033150	1308
5033187	1836
5033337	1296
5033397	1963
5033607	2256
5033610	1293
5033626	1873
5033627	2249
5033628	2249
5033759	1719
5033794	1837
5033796	1837
5033799	1438
5033801	1879
5033919	1630
5033928	1277
5033942	1411
5033977	2377
5034069	1640
5034088	1638
5034110	2040
5034325	1328
5034833	1265
5034849	1631
5034894	2229
5034917	1611
5034940	1309
5034986	1633
5034989	1446
5035036	1965
5035292	2200
5035312	1606
5035435	2353
5035467	1451
5035470	1727
5035722	1601
5035724	1892
5035765	2009
5036032	1766
5036202	2253
5036375	2045
5036415	1447
5036417	2278
5036751	2451
5036835	2463
5036868	1309
5037072	1631
5037299	1333
5037375	1629
5037468	1815
5037638	1582
5037711	2062
5038008	1738
5038011	1854
5038097	1998
5038177	2120
5038239	1635
5038339	1275
5038340	2238
5038341	1859
5038343	1265
5038346	2409
5038549	1633
5038594	1634
5038761	2153
5038880	1308
5038881	2054
5038882	2054
5038895	1774
5039016	1444
5039021	1633
5039034	1635
5039042	2329
5039219	1305
5039437	1523
5039681	1296
5039682	2140
5039862	1630
5039864	1631
5039870	1283
5039882	1636
5039982	2336
5040051	1458
5041924	1633
5041947	1755
5042535	2249
5042537	2249
5044894	1760
5045475	1631
5047148	2041
5047149	1889
5047150	1889
5047151	1364
5047209	1842
5047532	1398
5047592	1455
5047695	2140
5047809	2329
5047859	1648
5047881	2336
5047884	2396
5047887	2396
5048106	2305
5048108	2116
5048170	2226
5048171	1345
5048198	1755
5048248	1688
5048263	2226
5048271	1296
5048451	1677
5048593	2438
5048739	1362
5049014	1926
5049137	1860
5049142	1343
5049270	1526
5049316	1304
5049383	1677
5049432	1305
5049780	1345
5049853	1340
5049854	1344
5050109	1637
5050256	1293
5050501	1236
5050620	2059
5050775	1348
5051102	1900
5051250	2275
5051600	2098
5051751	1900
5051761	1296
5051771	2379
5051782	2385
5051838	1687
5051944	2382
5052121	2041
5052124	1547
5052176	1292
5052316	1971
5052337	2283
5052338	2283
5052706	1333
5052727	2239
5052788	2166
5052818	2232
5052820	1991
5052863	1846
5052966	1636
5053003	2301
5053378	1526
5053379	1260
5053624	1737
5053783	1304
5053805	1439
5053833	1584
5053881	2191
5053882	1836
5054194	1458
5054428	1274
5054429	2230
5054432	2342
5054437	1905
5054438	2342
5054442	2091
5054443	2388
5054445	1534
5054446	1435
5054447	1274
5054448	1734
5054501	2055
5054505	1900
5054506	1900
5054697	1348
5054756	1406
5054764	1904
5054837	1277
5054917	1291
5054951	2376
5054990	1304
5054991	1304
5055048	1294
5055114	1631
5055231	1419
5055352	1753
5055414	1545
5055624	2040
5055629	1300
5055817	2099
5055880	1873
5055958	1274
5055959	2091
5055960	2091
5055962	2091
5056235	1629
5056237	2090
5056239	2091
5056299	1226
5056509	2190
5056548	1546
5056553	1632
5056570	1836
5056833	1873
5056979	1293
5057057	1275
5057079	2023
5057111	2000
5057135	1926
5057144	1281
5057230	2040
5057512	1727
5057551	2006
5057693	2412
5057732	1800
5057750	1768
5057751	1768
5057755	1800
5057788	1274
5057855	1283
5058031	1585
5058054	2232
5058055	2232
5058168	1675
5058250	1738
5058492	1810
5058557	1275
5058690	2295
5058712	2039
5058987	1295
5059242	1297
5059295	1631
5059357	1682
5059358	1682
5059486	1889
5059488	2041
5059572	2078
5059575	1849
5059578	2090
5059580	1933
5059582	1467
5059583	1467
5059608	1264
5059782	1252
5059828	1545
5059829	1941
5059891	1630
5059967	1283
5060070	2391
5060072	1625
5060158	2255
5060183	2278
5060354	2023
5060440	1335
5060454	1629
5060579	1941
5060580	1545
5060593	2023
5060610	1917
5060790	1635
5061025	1275
5061227	1343
5061228	2366
5061293	1563
5061349	2305
5061460	1538
5061480	1675
5061494	1447
5061506	2266
5061562	2225
5062106	1812
5062236	1737
5062301	1724
5062332	1768
5062396	1585
5062552	2018
5062671	1641
5062672	1351
5062673	1585
5062713	2366
5062752	1873
5062793	1281
5062794	2388
5062795	2273
5062848	1849
5062915	2166
5062941	1534
5062942	1725
5063244	1546
5063245	1545
5063557	2228
5063810	1339
5064036	1849
5064153	1345
5064154	1524
5064193	1849
5064220	1228
5064221	1228
5064349	1768
5064401	1534
5064998	2268
5064999	1545
5065103	1338
5065109	1339
5065111	1905
5065112	1905
5065568	1249
5065578	1918
5065886	1296
5066397	1749
5066398	1398
5066496	2271
5066575	1552
5066576	1552
5066580	1629
5066908	1800
5066909	1800
5066954	1925
5067220	1407
5067368	1561
5067382	2079
5067475	2278
5067819	1545
5067826	1312
5067827	1312
5067829	1849
5067922	2061
5068128	1800
5068337	1281
5068614	2409
5068856	1552
5069081	1998
5069083	1353
5069160	1444
5069161	1436
5069177	1768
5069283	1496
5069488	1879
5069522	1249
5070040	1278
5070041	2304
5070066	1398
5070353	1837
5070395	2362
5070800	2061
5071472	1942
5071524	2346
5071535	1546
5071780	1351
5072208	1837
5072594	1545
5073717	1941
5073742	2023
5073891	2061
5073892	2061
5073893	2061
5073894	2061
5073895	2061
5074187	2032
5074289	2090
5074720	1908
5075503	1344
5075577	2091
5075601	1524
5076313	2032
5076357	2090
5076358	1534
5076359	1933
5076427	2050
5077473	1519
5077808	2050
5078829	1247
5079888	1800
5079890	1800
5500239	1633
5500269	2178
5500379	2366
5500425	2346
5500484	1278
5500489	1561
5500498	2444
5500526	1634
5500614	1342
5500622	1581
5500638	1264
5500652	1342
5500667	2271
5500672	1545
5500721	1444
5500730	1528
5500786	1279
5500789	1522
5500801	2409
5500857	1585
5501072	1844
5501073	1844
5501123	1609
5501139	1546
5501148	1546
5501168	1436
5501266	2404
5501288	2175
5501292	1280
5501330	2062
5501365	2376
5501389	1634
5501390	1633
5501397	2104
6456037	1630
6456047	1632
6456067	1632
6456074	1630
7101443	2140
7101458	2268
7102065	1629
7102087	2376
7102191	1971
7102289	1563
7102844	2105
7104228	1631
7105317	2377
7105430	2377
7105438	2283
7107488	2034
7107489	2034
7150445	1513
7150446	1513
7151262	1336
40C6450	1633
D048001	1274
D120007	1435
D120008	1435
D120016	1435
D212001	1968
D212002	1968
D212003	1968
D212004	1968
D212005	1968
D215001	1257
D224001	1281
D224002	1281
D224003	1281
D224004	1281
D224006	1281
D224007	1281
D251001	1810
D251002	1810
D251003	1810
D251004	1810
D331001	2019
D331002	2019
D331003	2020
D331004	2020
D331007	2019
D355032	2146
D390004	2267
D390005	2266
D390006	1734
D390007	2266
D390008	2266
D390009	2266
D390010	2267
D390011	2267
D390012	2267
D390013	2266
D390014	2266
D390015	2267
D390016	2267
D390017	2267
D390018	2267
D390019	2267
D390020	1734
D390021	2267
D390022	2266
D390023	2266
D390024	2267
D443001	2342
D444005	2342
D444052	2342
D490001	2277
D524001	2091
D524003	2090
D525002	2023
D548001	2388
D548002	2388
D548003	1334
D548004	1573
D548005	2231
D548006	2389
D548007	2230
D548008	2231
D548009	2231
D548010	2388
D548011	2231
D548012	2231
D548013	2230
D548014	2230
D549001	2388
D680001	1339
D680002	1339
D680003	1338
D680004	1338
D680005	1339
D786003	1629
D803001	1905
D803002	1905

05082016_IT/GB/DE/ESP_5000_A4
LF1CAF1

Distributing Components, Spare Parts & Accessories
in original quality worldwide

LF SpA HEADQUARTERS
via Voltri, 80 - 47522 Cesena (FC) ITALY
Tel. +39 0547 34 11 11 - Fax +39 0547 34 11 10
www.lfricambi724.it - info@lfricambi.it
Export Dept.: Tel. +39 0547 34 11 50 - Fax: +39 0547 34 11 55
www.lfspareparts724.com - export@lfspareparts.com

LF SpA HOUSEHOLD COMPONENTS DIVISION
Via Padriciano, 99 - 34149 Trieste - Italia - AREA Science Park
Tel. +39 0547 34 12 42 - Fax +39 0547 34 12 48
www.lfspareparts724.com - info@lfspareparts.com

EPGC Sas FRANCE
13, Rue des Forts - 59960 Neuville en Ferrain
Tel. +33 (0)3 20 25 06 21 - Fax +33 (0)3 20 25 34 12
www.epgc.com - epgc@epgc.com

LF GmbH GERMANY
Junkersstrasse, 3 - D-82178 Puchheim - München
Tel. +49 89 89 45 78 66 - Fax +49 89 89 45 78 88
www.lfersatzteile724.de - info@lfersatzteile.de

LF China REPUBLIC OF CHINA
Room 403, No.2, Huadu Mansion, Lane 422, Huanghua Rd.
Minhang Dist. - 201103 Shanghai
Tel. +86 (0)21 33 53 66 31 - Fax +86 (0)21 33 53 66 32
www.lfspareparts724.com - china@lfspareparts.com

OOO LF RUSSIAN FEDERATION
Ul. Anatoliya Zhivova, 8 - office 1 - 123100 Moscow
Tel./Fax +7 495 725 26 53
www.lfspareparts724.ru - info@lfspareparts.ru

LF Repuestos Horeca S.L.U. SPAIN
Polígono Industrial Carpetania - C/Miguel Faraday, 8 - 28906 Getafe
Tel. +34 91 477 91 00 - Fax +34 91 477 90 81
www.lfrepuestos-horeca724.es - info@lfrepuestos.es

LF Scandinavia Aps - LF Spareparts S.p.A. DENMARK
Nupark, 51 - 7500 Holstebro
Tel. +45 70 70 77 33
www.lfspareparts724.dk - denmark@lfspareparts.dk

LF SpA Cesena (IT) Swiss Branch Steinhausen SWITZERLAND
Sennweidstrasse, 45 - CH-6312 Steinhausen
Tel. +41 (0)41 760 15 80/1 - Fax +41 (0)41 760 15 85
www.lfersatzteile724.ch - info@lfersatzteile.ch

LF Spare Parts Ltd. UNITED KINGDOM
A10a Lakeside Business Park, Broadway Lane
South Cerney, Gloucestershire GL7 5XL
Tel. +44 (0)1285 86 16 25 - Fax +44 (0)1285 86 39 49
www.lfspareparts724.co.uk - info@lfspareparts.co.uk

LF Central East Europe s.r.o. CZECH REPUBLIC
V dolině 1533/1d
100 00, Praha 10
Tel.: +420 730 156 910
www.lfspareparts724.cz - info@lfspareparts.cz

AUSTRALIA AND NEW ZEALAND
www.lfspareparts724.com
andrea.calvio@lfspareparts.com

AUSTRIA
www.lfersatzteile724.at
info@lfersatzteile.at

BALKAN COUNTRIES
www.lfspareparts724.com
matija.ramov@lfspareparts.com

BALTIC COUNTRIES
www.lfspareparts724.com
inara.silina@lfspareparts.com

CENTRAL AND EASTERN EUROPE
www.lfspareparts724.cz
jiri.kremla@lfspareparts.cz

SOUTH KOREA
www.lfspareparts724.com
fabio.doni@lfspareparts.com

TURKEY
www.lfyedekparca724.com
export@lfspareparts.com

USA AND CANADA
www.lfspareparts724.us
info@lfspareparts.us