GEV

KOELTECHNIEK

ONDERDELEN EN TOEBEHOREN

P100025001

Editie 2017

NL GEV Nederland B.V.
Kalkovenweg 34
2401 LK Alphen aan den Rijn
www.gev-online.nl

Tel.: +31 172 445924
info@gev-online.nl

DISCLAIMER

Reparaties aan apparatuur mag alleen door daarvoor opgeleid personeel worden uitgevoerd. De verantwoording en toepassing, functioneren en verwerking van de door ons geleverde onderdelen ligt bij de koper. Dat deze de toepassing controleerd voor het bestemde doel, gebruik en de geldende voorschriften in acht neemt. De omschrijving en afbeeldingen in onze catalogus over materiaal vormgeving, vermogen, inzet mogelijkheden of soortgelijke eigenschappen e.d. dienen alleen maar ter verduidelijking. Voor de juistheid van de technische beschrijvingen en uiteenzettingen in onze catalogus nemen wij geen aansprakelijkheid.

Inhoudsopgave

Inhoud	Pagina
ELEKTRA COMPONENTEN	
verwarmingselementen	20
thermostaten	22
schakelaars en tasters	28
timers	28
transformatoren	31
elektronische regelaars	31
voelers	60
elektronica	69
magneetventielen	70
pressostaten	75
koelaggregaten	77
compressoren	78
verdamp- en condenswaterschalen	88
ventilatoren	89
motoren	99
pompen	101
MECHANIEK EN APPARAATTOEBEHOREN	
apparaatspecifieke bouwdelen	108
grepen en draaiwielen	112
sluitingen	112
scharnieren	140
ladegeleiders	145

Inhoud	Pagina
roosters en stelrails	146
rubbers	147
koelcomponenten	197
verdampers	203
keukentoebehoren	213
WATER	
slangen	213
waterontharders	214
waterfilters	214
GEREEDSCHAP, BEVESTIGINGS-MATERIAALEN, VERBRUIKSGOEDEREN	
gereedschap	217
lasmaterialen	234
meettechniek	236
verbruiksmaterialen	241

EVCO data loggers met instellingen

EVCO
Every Control Group

Plug & Play
een paar handelingen maar –
en de datalogger is gebruiksklaar

Datalogger met registratie
16 MB opslagcapaciteit voor uw gegevens

Bluetooth-verbinding
uw gegevens heel eenvoudig
downloaden met de app

Alles in één handige set
bestelnr.: 378633

Koeldeurrubbers op maat

3 - 5 dagen levertijd

Hoge kwaliteit door gesealde hoeken

Via 120 verschillende profielen

Assortimentskoffer met de niet-standaard profielen

Vanaf nu altijd het juiste profiel bij de hand

Bij aankoop van een afdichting op maat krijgt u de prijs van de koffer terug

bestelnr.: 403079

Meteen de prijs berekenen in de GEV Webshop

Bestel vandaag nog uw op maat gemaakte afdichting

www.gev-online.nl

Kant-en-klare koeldeurrubbers in standaard formaat

1.000 modellen

230 profielen voor meer dan 130 fabrikanten

Schroef- klemprofielen magnetisch

– Zoveelmogelijk op ware grootte afgebeeld
– Alle maten zijn in mm

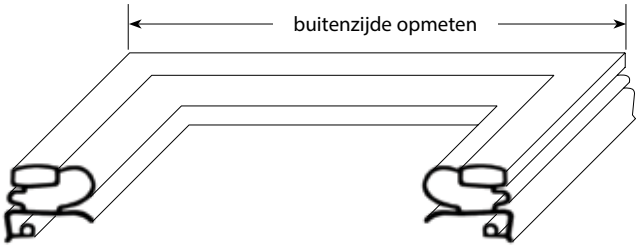

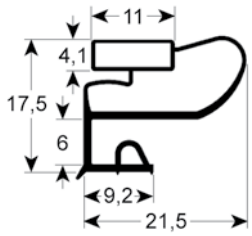

9663 **3-5 dgn.**
Passend voor: Dexion, Friulinox, MBM-Italia, Whirlpool

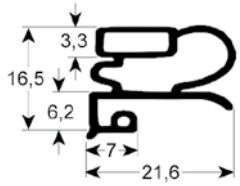

9030 **3-5 dgn.**
Passend voor: Alpeninox, ArtSerf, Asskühl, Dexion, Electrolux, Elettrobar, Emainox, Friulinox, Küleg, MBM-Italia, Whirlpool, Zanussi

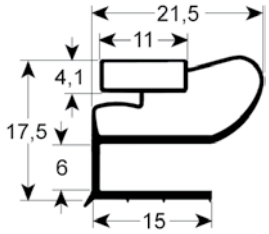

9664 **3-5 dgn.**

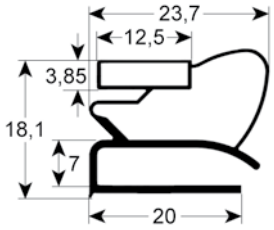

9954 **3-5 dgn.**
Passend voor: Roller-Grill

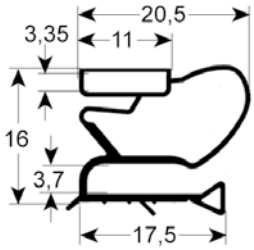

9515 **3-5 dgn.**
Passend voor: Liebherr

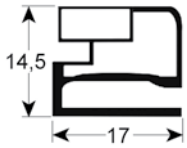

9457 3-4 weeks

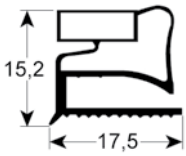

9456 3-4 weeks

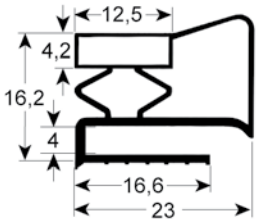

9953 **3-5 dgn.**

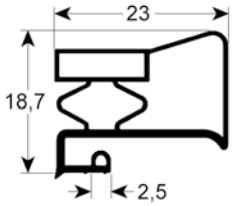

9949 **3-5 dgn.**

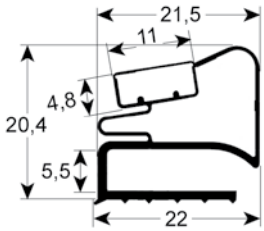

9526 **3-5 dgn.**

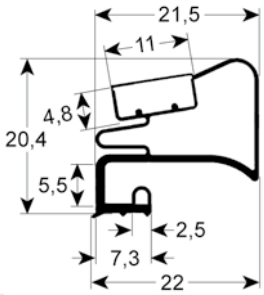

9525 **3-5 dgn.**

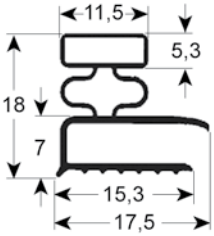

9031 **3-5 dgn.**
Passend voor: Afinox, ALASKA, Angelo-Po, Bartscher, Mareno, Morice, Pastorfrigor, RSI, Sagi

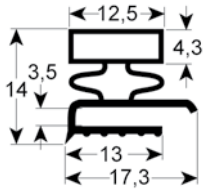

9140 **3-5 dgn.**
Passend voor: Afinox, Angelo-Po, Carimali, Emmepi, Everlasting, Sagi

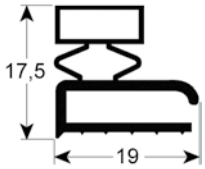

9453 3-4 weeks
Passend voor: Eisvoigt, Frigopol, Küleg

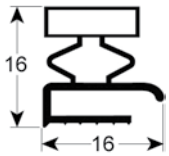

9455 3-4 weeks

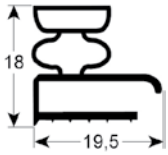

9253 3-4 weeks

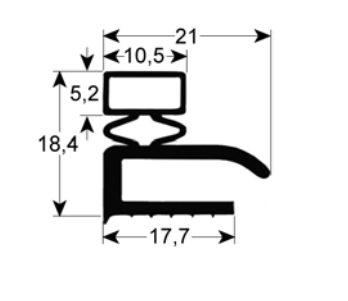

9106 **3-5 dgn.**
Passend voor: Fagor, ISA, Mareno

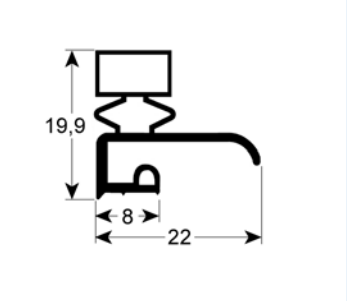

9163 3-4 weeks

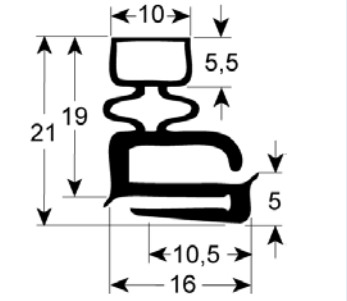

9100 3-4 weeks
Passend voor: Asskühl, Küleg

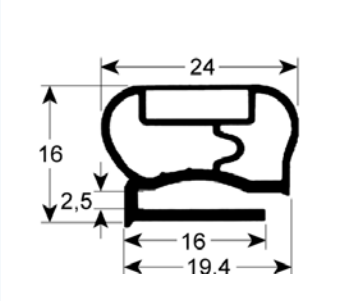

9200 **3-5 dgn.**
Passend voor: Frigopol, Küleg

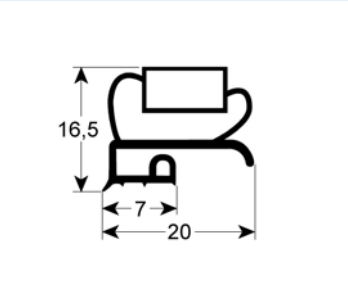

9393 3-4 weeks

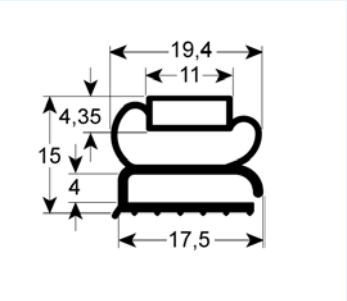

9207 **3-5 dgn.**
Passend voor: Ambach, Angelo Po, Küleg, Sagi

Schroef- klemprofielen standaard

– Zoveelmogelijk op ware grootte afgebeeld
– Alle maten zijn in mm

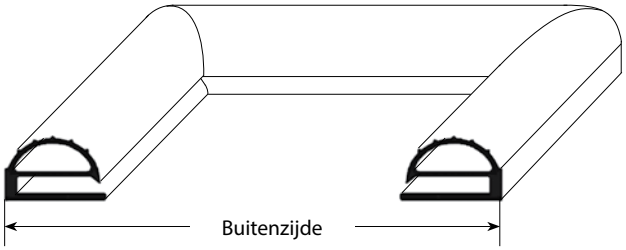

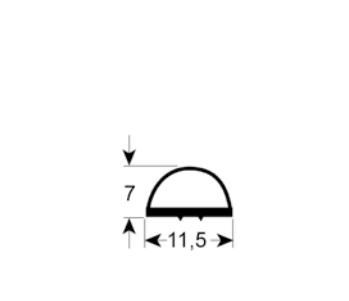

9101 3-4 weeks

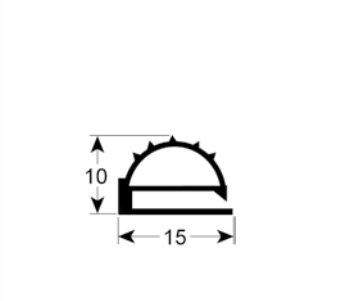

9103 3-4 weeks

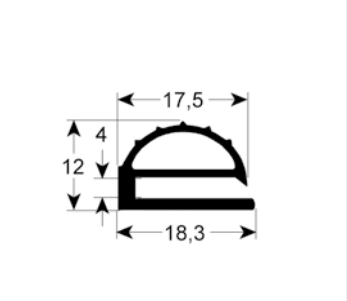

9102 **3-5 dgn.**

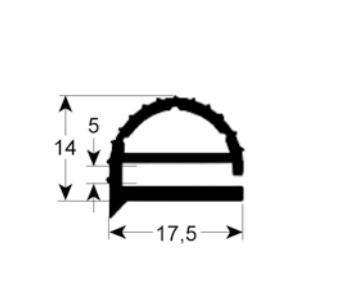

9104 **3-5 dgn.**

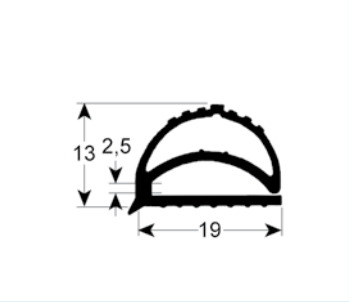

9158 **3-5 dgn.**

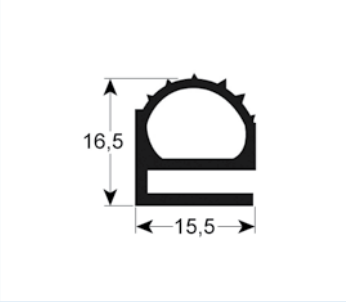

9174 3-4 weeks

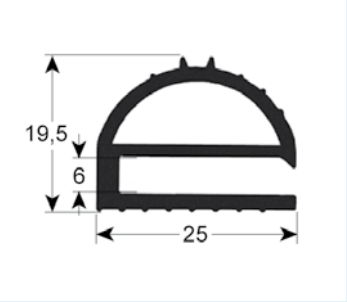

9169 3-4 weeks

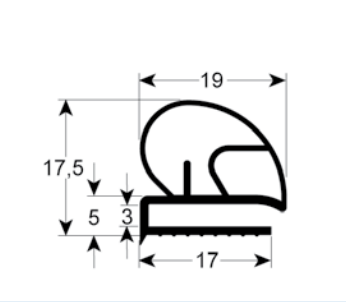

9710 **3-5 dgn.**

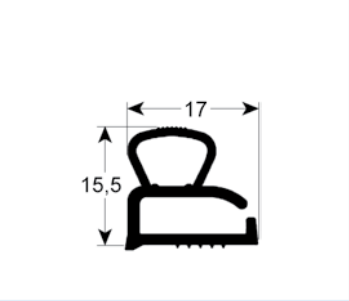

9605 **3-5 dgn.**

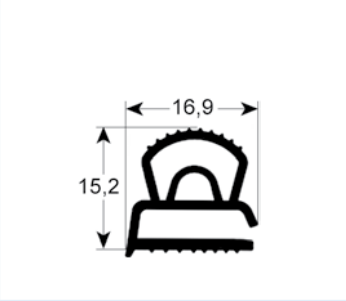

9610 **3-5 dgn.**

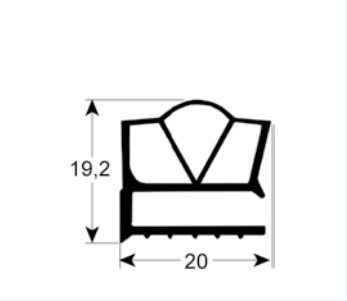

9189 **3-5 dgn.**

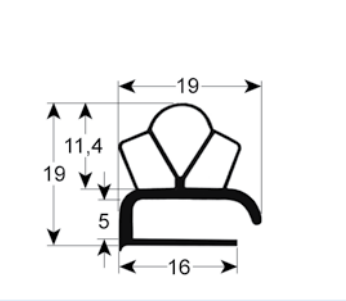

9191 3-4 weeks
Passend voor: Franke

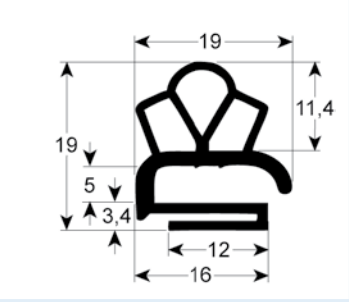

9138 **3-5 dgn.**

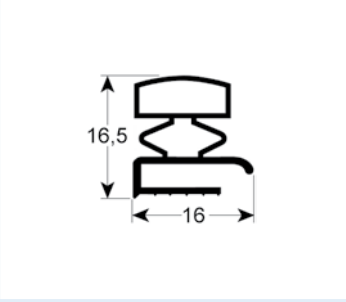

9454 3-4 weeks

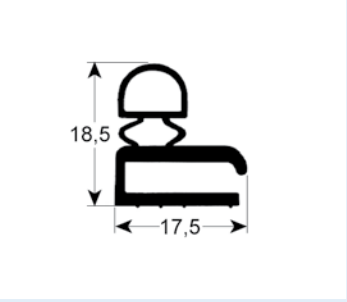

9966 3-4 weeks

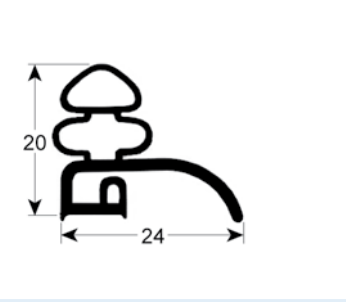

9962 3-4 weeks

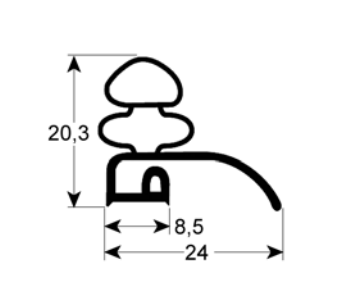

9959 3-4 weeks

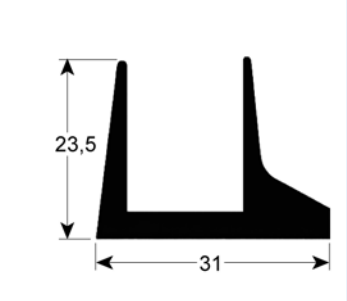

9908 3-4 weeks

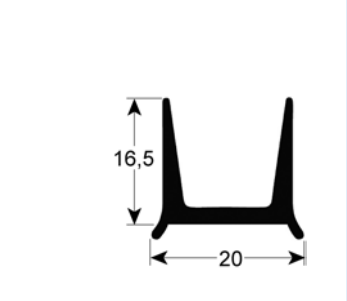

9909 3-4 weeks

Passend voor: Fagor, ISA, Mareno

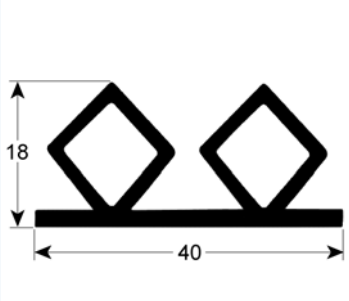

9904 3-4 weeks

bestelnr.: 801490
Schoonmaakmiddel deurrubbers
500ml

Insteekprofielen met magneetstrip

– Zoveelmogelijk op ware grootte afgebeeld
– Alle maten zijn in mm

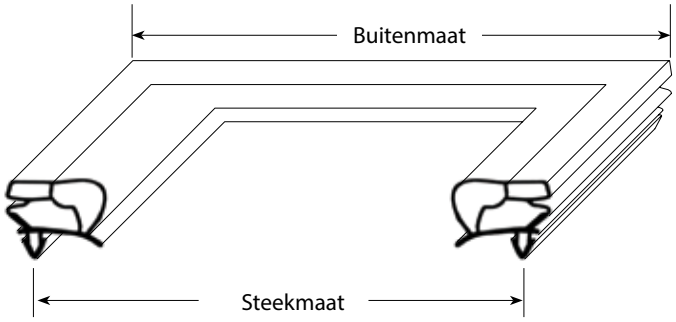

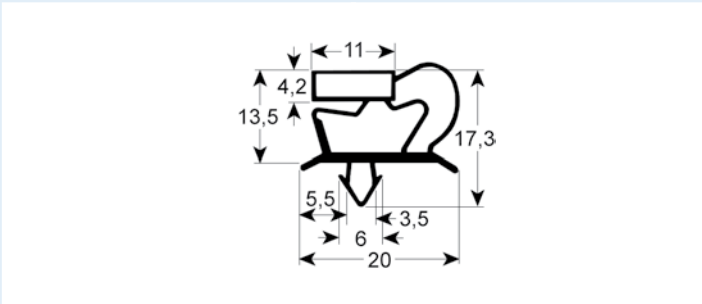

9048 **3-5 dgn.**
Passend voor: Alpeninox, Angelo-Po, ArtSerf, Asskühl, Baron, Bauknecht-Whirlpool, Coldline, Colged, Desmon, Electrolux, Emmepi, Eurotec, Everlasting, Foinox, Franke, Frigorbox, Friulinox, Gelart, GEMM, Gico, Icematic, IFI, Ilsa, IRF, Irinox, Isa, K+T, Krefft, Küleg, Lainox, Lohberger, Mach, Mareno, MBM-Italia, Mercatus, Modular, Olis, Polaris, Rosinox, Sagi, Silko, Surfrigo, Tecnodom, Whirlpool, Zanussi, Gram, Alcold

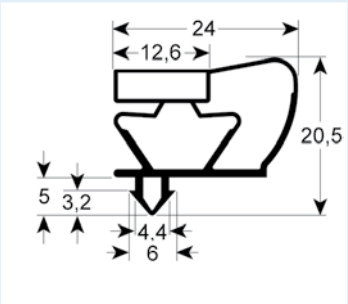

9043 **3-5 dgn.**
Passend voor: Öztiryakiler

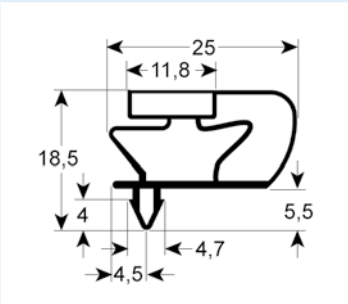

9799 **3-5 dgn.**

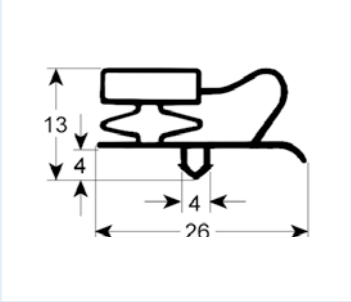

9013 **3-5 dgn.**
Passend voor: Coreco, Fagor

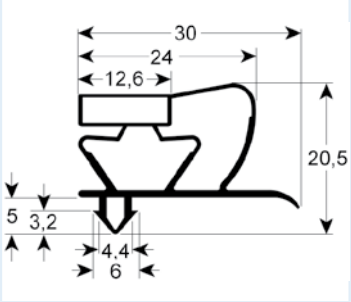

9045 **3-5 dgn.**
Passend voor: Incold

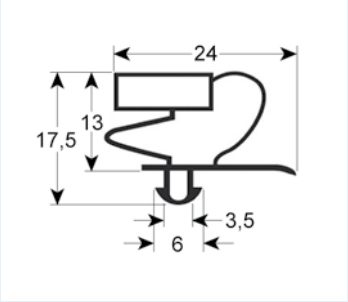

9054 3-4 weeks

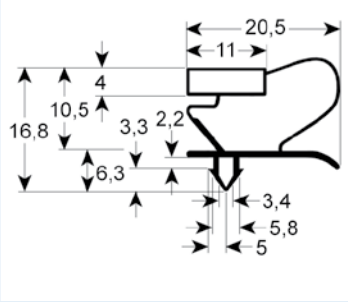

9053 **3-5 dgn.**

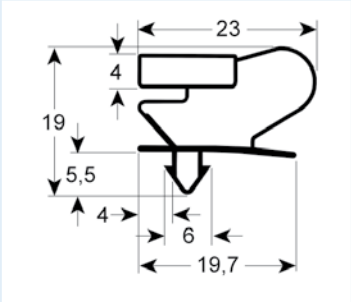

9046 **3-5 dgn.**
Passend voor: Asskühl, Sagi

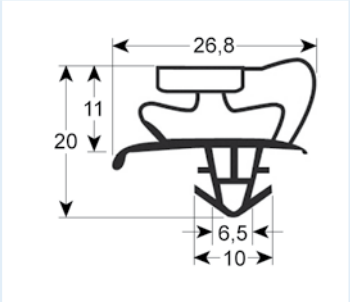

9055 3-4 weeks

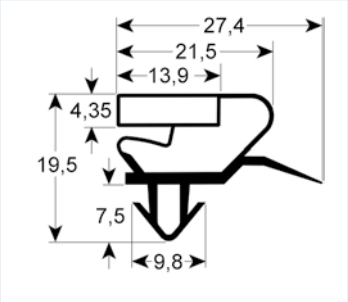

9398 **3-5 dgn.**

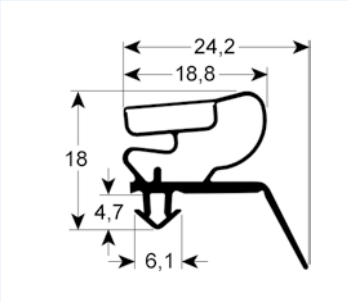

9400 **3-5 dgn.**

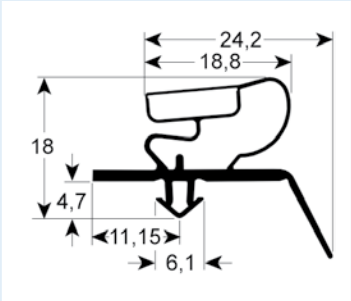

9401 **3-5 dgn.**

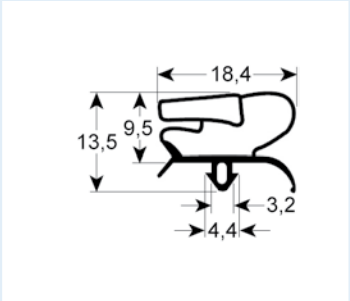

9056 3-4 weeks

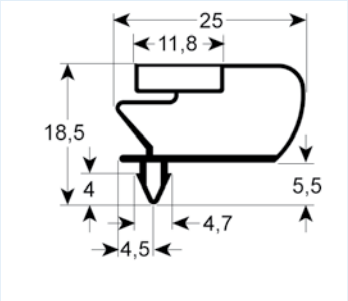

9796 **3-5 dgn.**
Passend voor: Amatis, Inomak

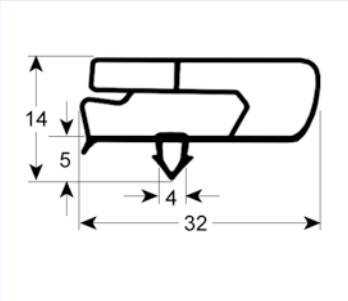

9797 **3-5 dgn.**
Passend voor: Coreco, Fagor

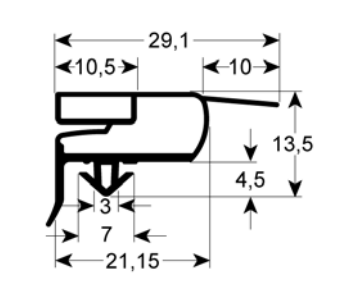

9773 **3-5 dgn.**

Passend voor: Alpeninox, Asskühl, Dexion, Electrolux, Emmepi, Everlasting, Groen, Groen USA, Ilsa, Lainox, Mareno, MBM-Italia, Mondial, Polaris, Whirlpool, Zanussi

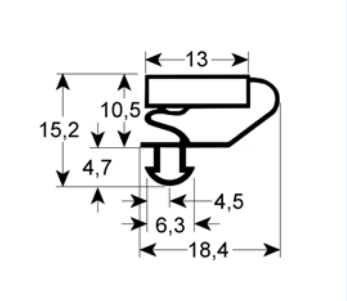

9703 **3-5 dgn.**

Passend voor: Afinox, ALASKA, Alpeninox, Dexion, Emmepi, Foster, Friulinox, Isa, Lohberger, Mercatus, Nordcap, Polaris, Studio 54, Zoin

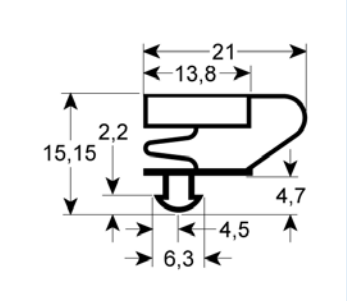

9704 **3-5 dgn.**

Passend voor: Afinox, Electrolux, Everlasting, Isa, Nordcap, Studio 54, Unifrigor, Whirlpool, Zanussi

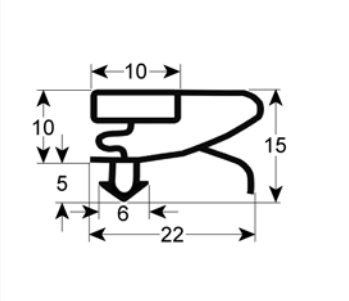

9753 **3-5 dgn.**

Passend voor: Angelo-Po, Asskühl, C&D, Enofrigo, Everlasting, Frenox, GEMM, Ilsa, IRF, Isa, Izmak, Studio 54, Zanussi

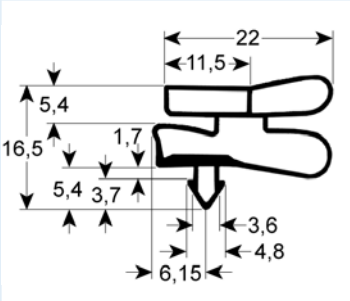

9151 **3-5 dgn.**

Passend voor: Coldmaster, Emmepi, GEMM, IARP, Icematic, Mondial, Scotsman, Simag, Tecfrigo, Whirlpool

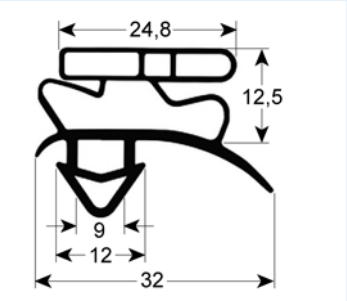

9057 3-4 weeks

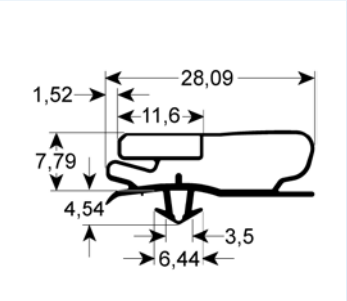

9500 **3-5 dgn.**

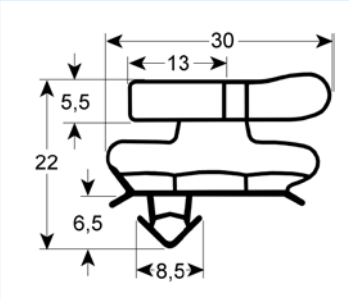

9505 **3-5 dgn.**

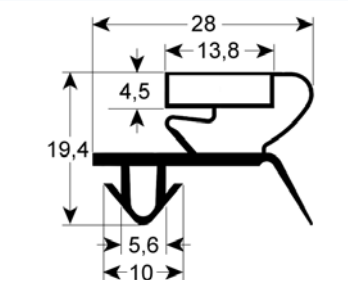

9044 **3-5 dgn.**

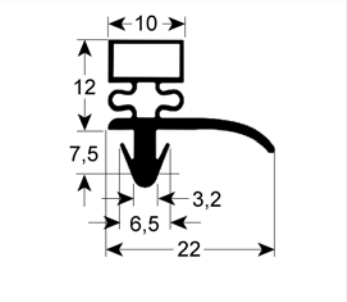

9040 3-4 weeks

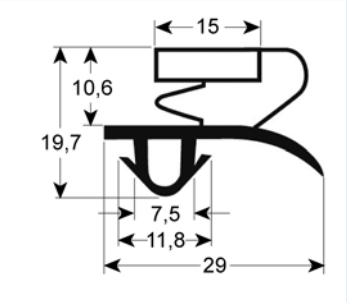

9047 3-4 weeks

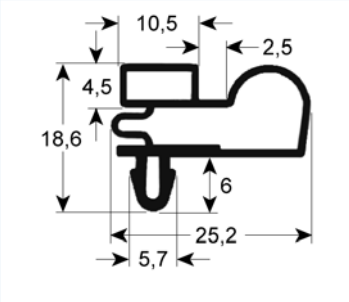

9010 **3-5 dgn.**

Passend voor: C&D, Cookmax, Desmon, Diamond, Emmepi, GIGA, Groen, Groen USA, IARP, Iberna, Ilsa, IRF, Mondial, Scotsman, Tefcold, Unifrigor, Framec

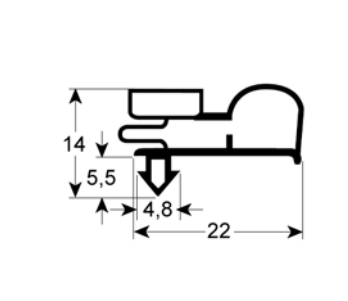

9763 3-4 weeks

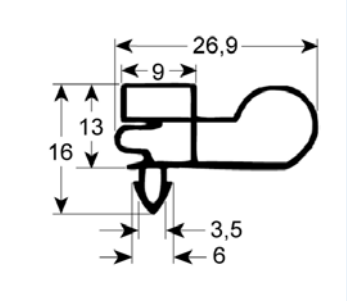

9303 3-4 weeks

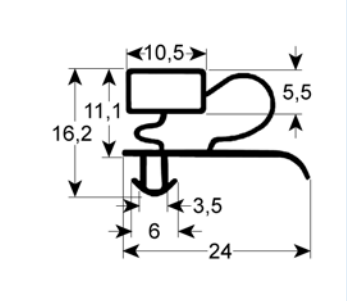

9333 **3-5 dgn.**

Passend voor: Angelo-Po, C&D, Dexion, Electrolux, Emmepi, Enofrigo, Everlasting, Fagor, Fiocchetti, Gelart, GEMM, Iberna, IRF, Isa, MBM-Italia, Sagi, Zanussi, Kitchen Aid

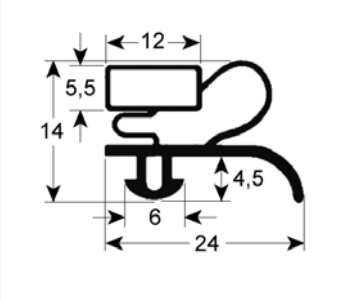

9012 **3-5 dgn.**

Passend voor: Angelo-Po, C&D, Emmepi, Fagor, Gelart, Isa, Nordcap, Sagi

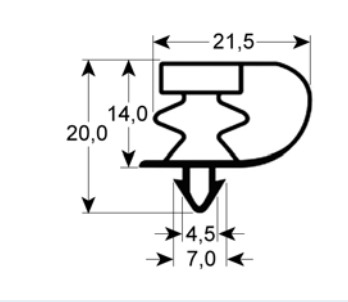

9328 3-4 weeks

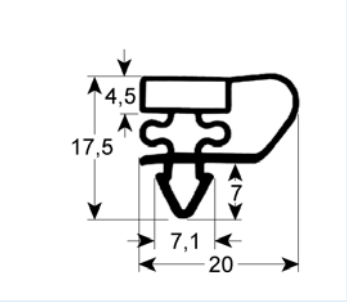

9153 **3-5 dgn.**

Passend voor: Bonnet, GEMM, IME Turbo, Mach, Mafirol, Williams, Gamko

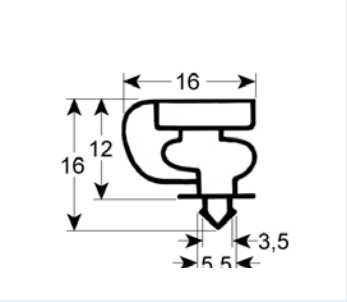

9154 **3-5 dgn.**

Passend voor: Tecfrigo S.P.A.

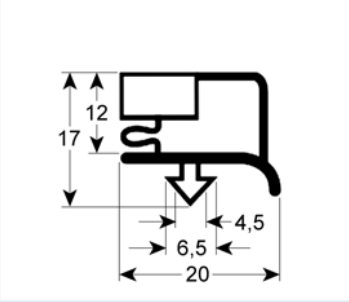

9016 3-4 weeks

Insteekprofielen met magneetstrip

– Zoveelmogelijk op ware grootte afgebeeld
– Alle maten zijn in mm

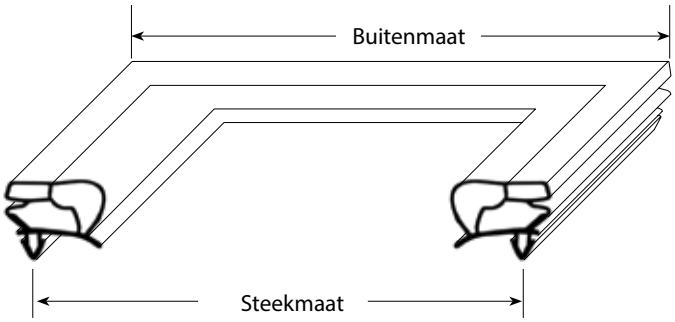

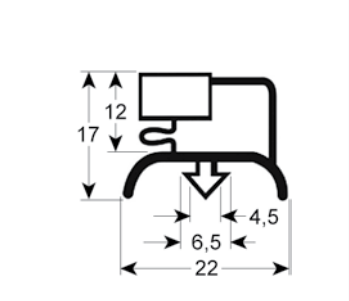

9015 3-4 weeks

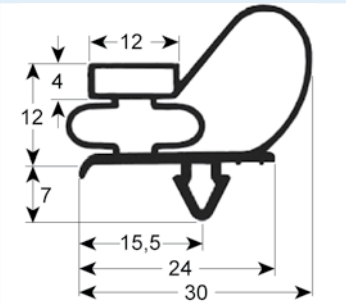

9743 **3-5 dgn.**
Passend voor: EKU, IME Turbo, Küleg, Telewig, Ungermann

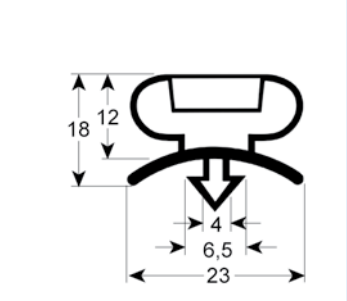

9199 3-4 weeks

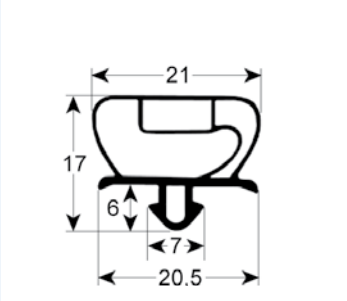

9235 **3-5 dgn.**

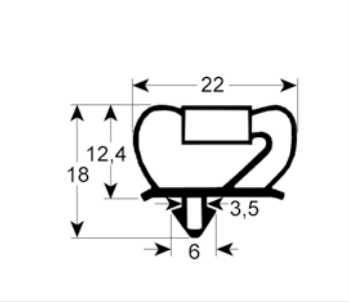

9237 **3-5 dgn.**
Passend voor: Electrolux, MISA, Whirlpool, Zanussi

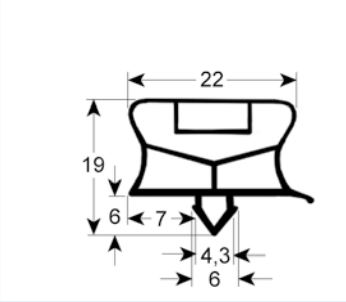

9794 **3-5 dgn.**
Passend voor: Afinox, Asskühl, Baron, Coldest, Coldline, Cookmax, Electrolux, Franke, Friulinox, Hiber, Ilsa, Irinox, Lainox, Lohberger, Mach, Polaris, Primax, Whirlpool, Zanussi

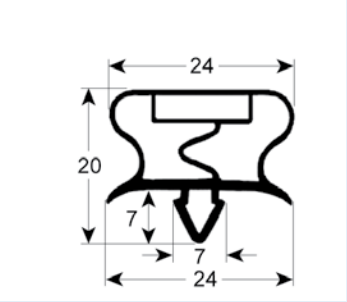

9195 **3-5 dgn.**
Passend voor: Bonnet, Coldline, Cool-Compact, Foster, Frenox, Friulinox, GEMM, Ilsa, IME Turbo, Irinox, Palux, Thirode, Viessmann, Williams, Eisfink, Gram

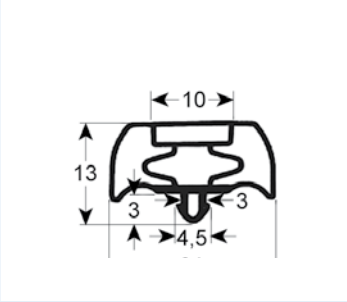

9252 **3-5 dgn.**
Passend voor: Franke, LTH

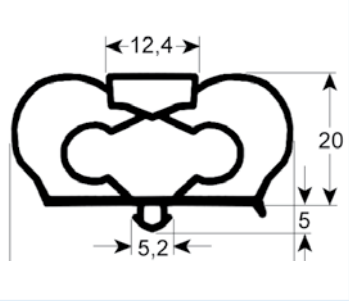

9798 **3-5 dgn.**
Passend voor:Cooking-Systems, Infrico

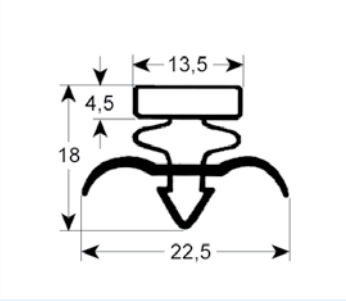

9171 **3-5 dgn.**
Passend voor: Cool-Compact, Electrolux, Foster, Eisfink

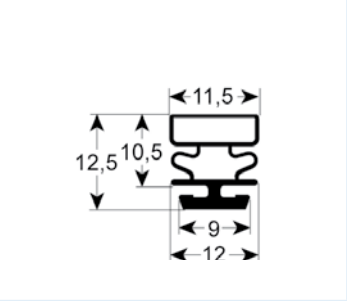

9322 **3-5 dgn.**

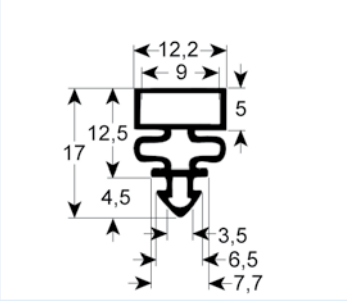

9313 **3-5 dgn.**

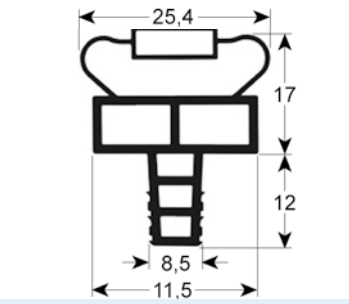

9319 3-4 weeks

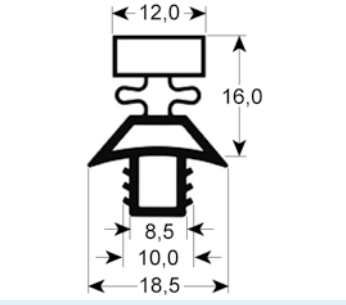

9320 3-4 weeks

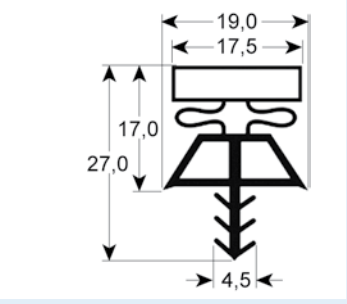

9321 3-4 weeks

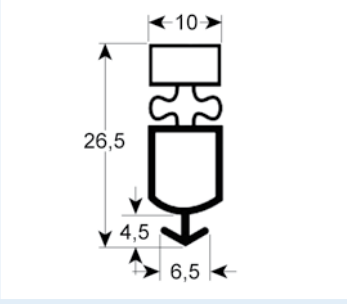

9327 3-4 weeks

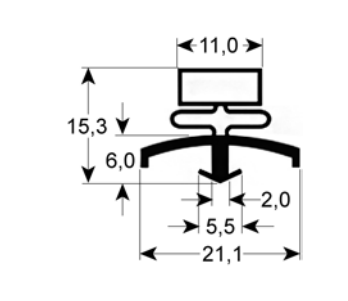

9317 3-4 weeks

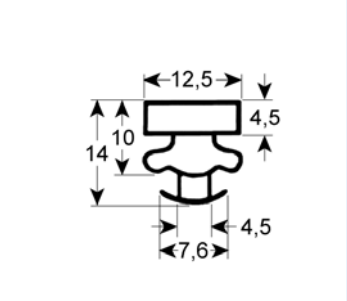

9373 **3-5 dgn.**

Passend voor: Electrolux, Fagor, Küleg, Mondial Elite, Ronda, Zanussi

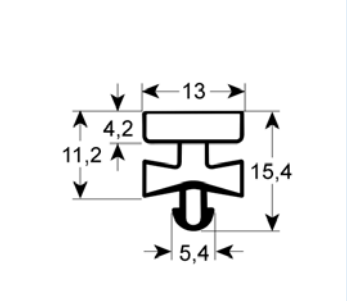

9380 **3-5 dgn.**

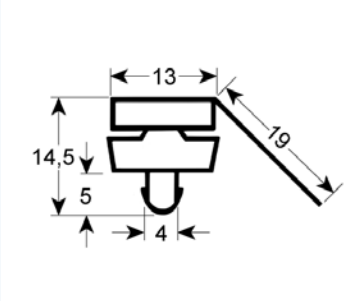

9385 **3-5 dgn.**

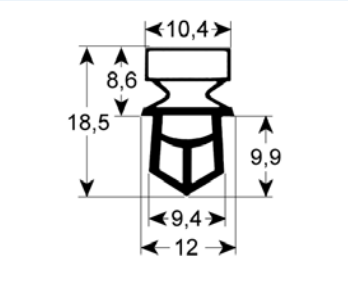

9325 **3-5 dgn.**

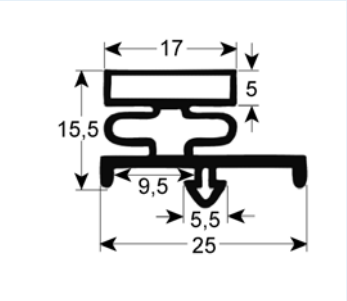

9185 **3-5 dgn.**

Passend voor: Beverage Air, Franke, Rieber

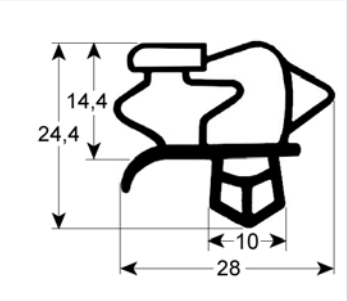

9793 **3-5 dgn.**

Passend voor: Bonnet, Hobart, LTH

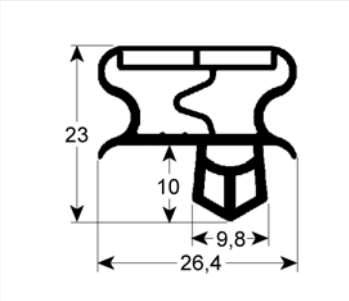

9145 3-4 weeks

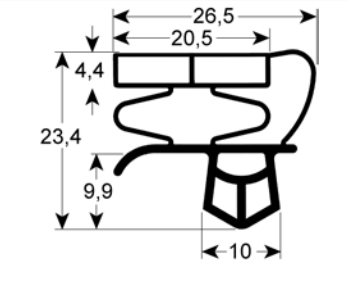

9147 **3-5 dgn.**

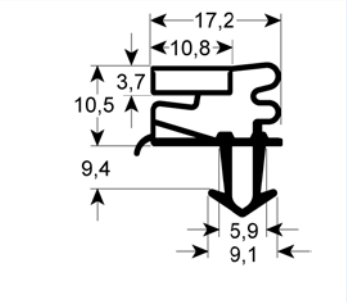

9275 **3-5 dgn.**

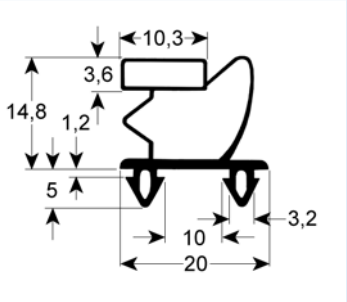

9795 3-4 weeks

Passend voor: Costan, IME Turbo, Surfrigo, Ungermann

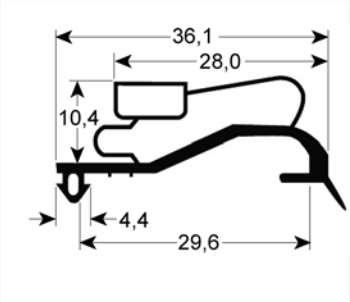

9725 3-4 weeks

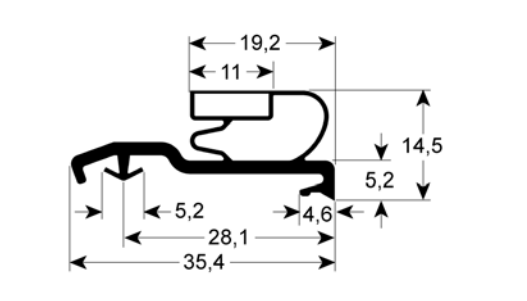

9724 **3-5 dgn.**

Insteekprofielen met magneetstrip

– Zoveelmogelijk op ware grootte afgebeeld
– Alle maten zijn in mm

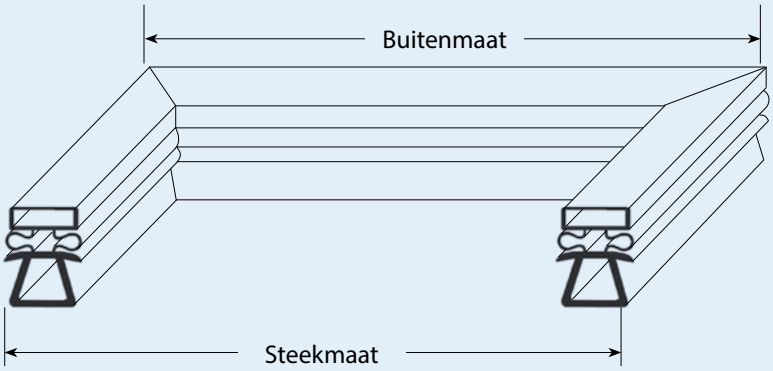

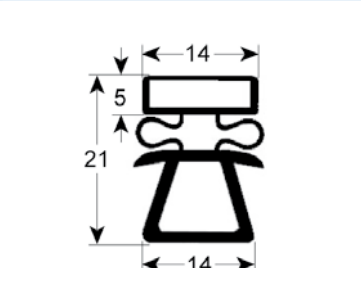

9162 **3-5 dgn.**
Passend voor: Ascobloc, Franke, Hagola, Salvis, Eisfink

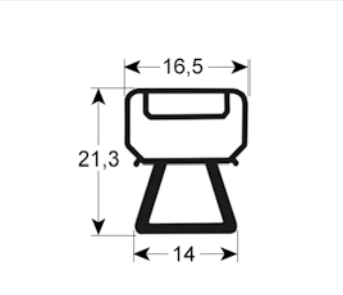

9166 **3-5 dgn.**

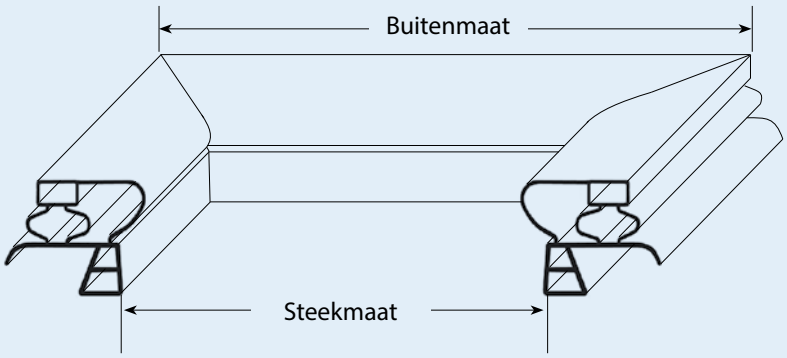

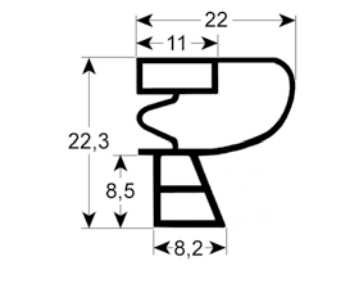

9950 **3-5 dgn.**
Passend voor: IME Turbo, Gram

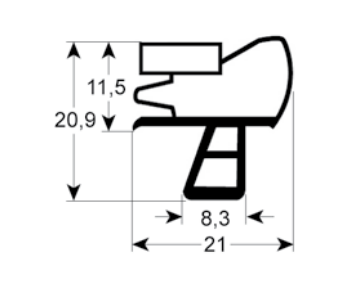

9956 3-4 weeks

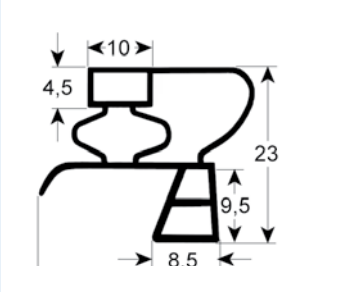

9783 **3-5 dgn.**
Passend voor: EKU, Mareno, Silko

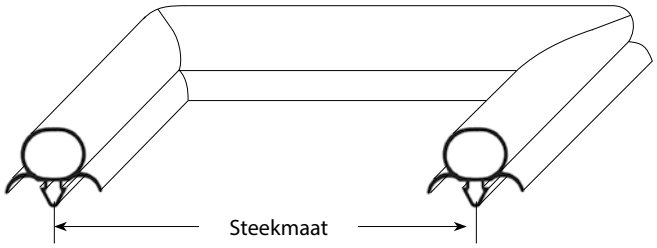

Insteekprofielen standaard

– Zoveelmogelijk op ware grootte afgebeeld
– Alle maten zijn in mm

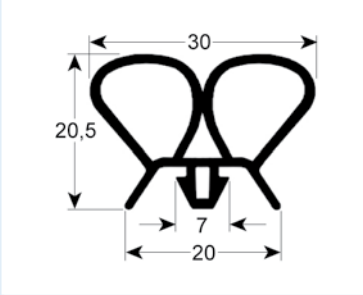

9938 3-4 weeks

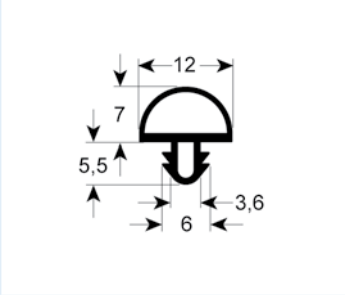

9722 3-5 dgn.

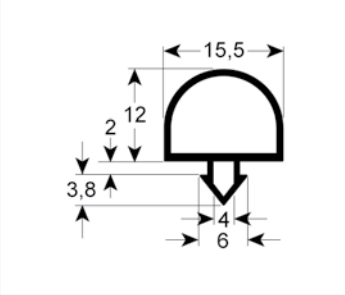

9728 3-5 dgn.

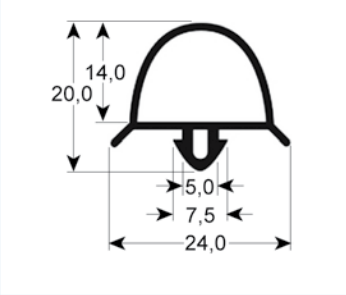

9729 3-4 weeks

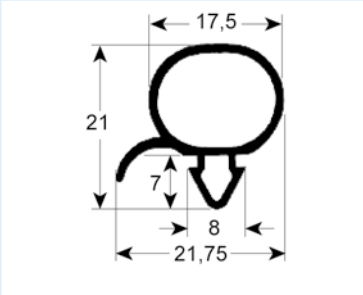

9196 3-5 dgn.

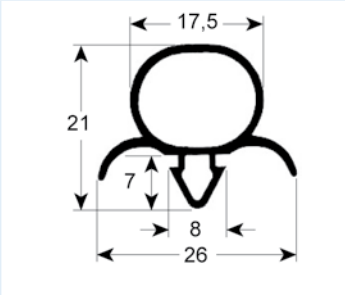

9192 3-5 dgn.

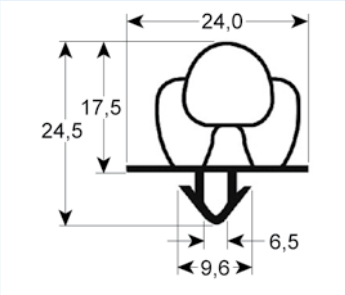

9652 3-4 weeks

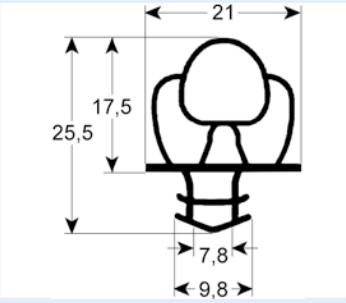

9650 3-5 dgn.

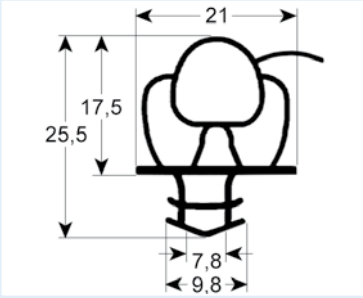

9651 3-5 dgn.

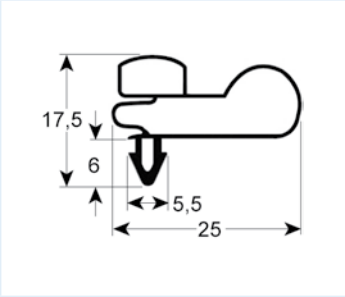

9965 3-4 weeks

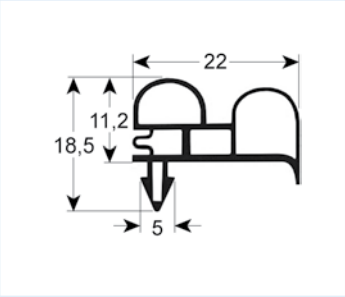

9420 3-5 dgn.

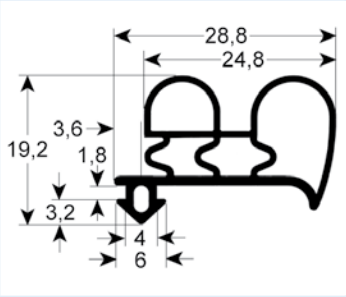

9430 3-5 dgn.

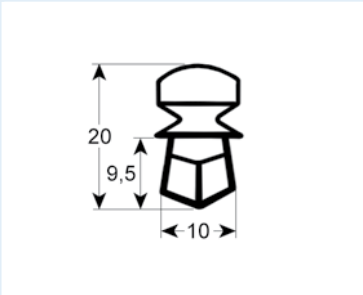

9978 3-4 weeks

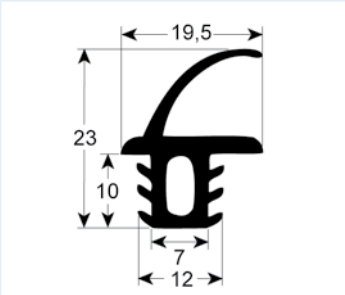

9299 3-4 weeks

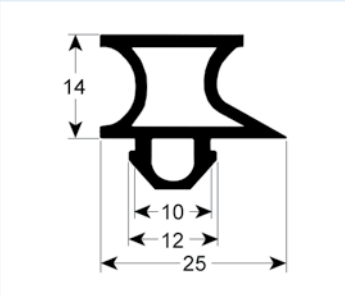

9172 3-4 weeks

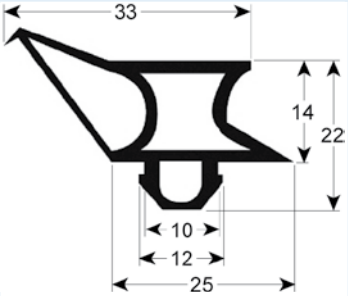

9173 3-4 weeks

Insteekprofielen standaard

– Zoveelmogelijk op ware grootte afgebeeld
– Alle maten zijn in mm

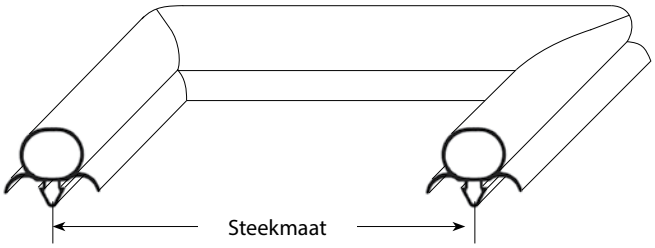

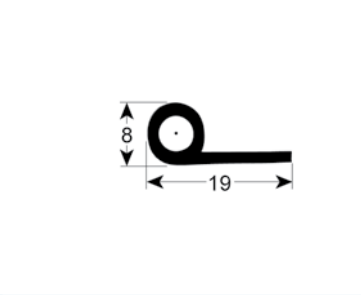

9900 3-4 weeks

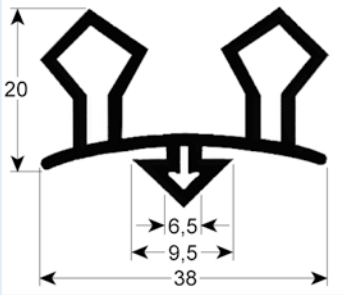

9939 3-4 weeks

Nu ook online prijzen calculeren!

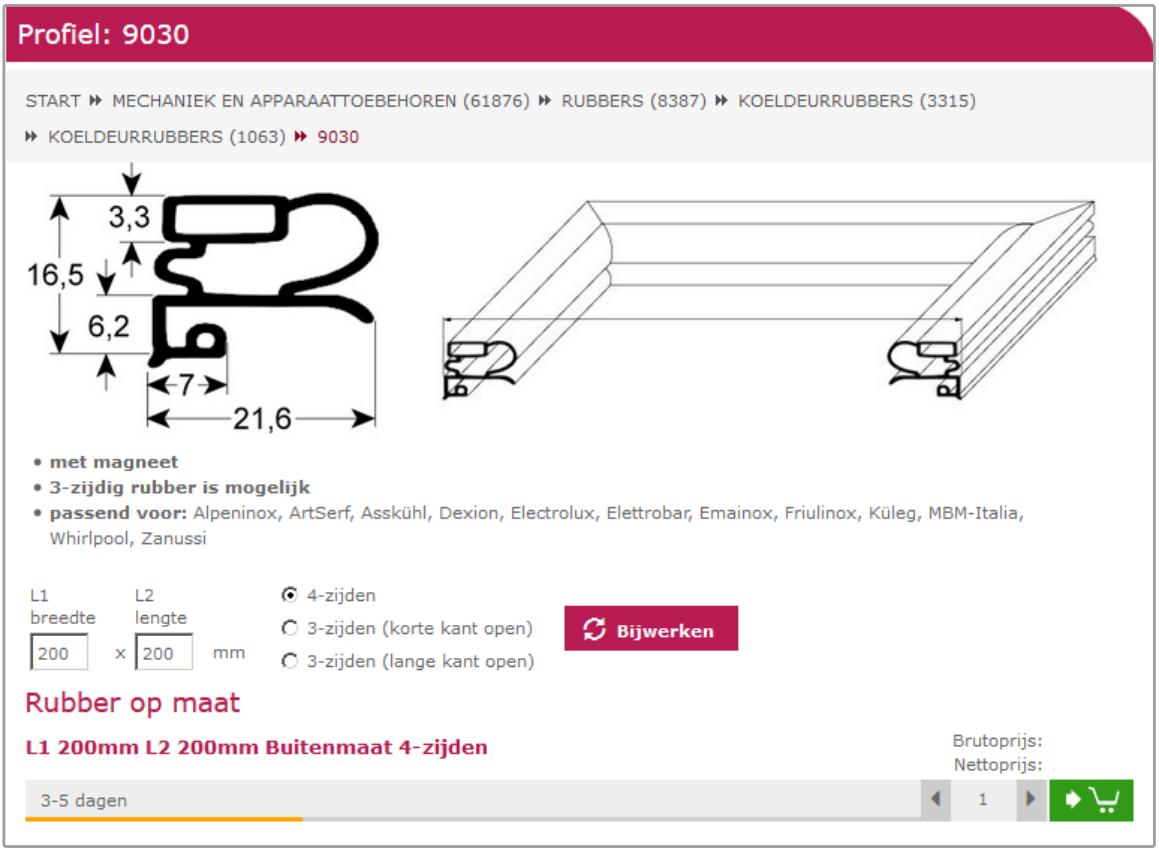

www.gev-online.nl

Apparaten zoeken in de GEV Webshop

Met Apparaten zoeken in de GEV Webshop vindt u heel gemakkelijk het juiste onderdeel voor uw blast-chiller, koelkast, ijsblokjesmaker en nog veel meer

145.000 beschikbare apparaten en exploded views in de webshop

- → Fabrikant en apparaatbeschrijving ingeven
- → Het juiste apparaat kiezen in de lijst
- ✓ Via de explosietekening en de artikellijst meteen het juiste artikel vinden

Kunt u het gewenste onderdeel niet vinden, contacteer ons dan aub:
+31 172 445924
info@gev-online.nl

Legenda

AL	aansluitingslengte
B	breedte
B1	breedte 1
B2	lengte 2
BA	bevestigingsafstand
BA1	bevestigingsafstand 1
BA2	bevestigingsafstand 2
cap.	capillaire pijplengte
D	ventilatorblad diameter
Fø	flens diameter
freq.	frequentie
G	draadgrootte
GKD	gelamineerde kerndikte
Gø	gat diameter
H	hoogte
H1	hoogte 1
IM	inbouwmaat
IP	inbouwpositie
KL	kabellengte
L	lengte
L1	lengte 1
L2	lengte 2
L3	lengte 3
LA	gatafstand
MB	maximale breedte
MD	materiaaldikte
MP	motorpositie
ø	diameter
P	vermogen
reset	reset hogedruk
SB	sleutelbreedte
SC	schakelcapaciteit
span.	spanning
T.Ber.	instelbereik
t.max	temperatuur max.
temp.	temperatuurbereik
temp.best.	temperatuur bestendigheid
uit.T	uitschakeltemperatuur
verm.	vermogen
VH	vleugelhoek
VM	voorkant maat
VPE	verpakkingseenheid
WL	wals lengte

verwarmingselementen

elementen voor koeltechniek

ontdooielementen

universeel

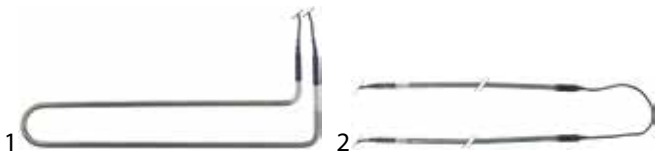

afb.	bestelnr.	P (W)	V (V)	L (mm)	B (mm)
1	417609	300	230	320	140
1	417610	500	230	400	130
1	417611	750	230	635	135
2	417591	500W (2x250W)	230V (2x115V)	2X800	-
2	417592	660W (2x330W)	230V (2x115V)	2X1000	-
2	417593	1750W (2x875W)	230V (2x115V)	2X2100	-
2	417594	2200W (2x1100W)	230V (2x115V)	2X2550	-
2	417595	2600W (2x1300W)	230V (2x115V)	2x3000	-

Afinox

afb.	bestelnr.	P (W)	V (V)	L (mm)	B (mm)	fabrikantnr.
1	417597	400	230	375	190	73636302

Desmon

afb.	bestelnr.	P (W)	V (V)	L (mm)	B (mm)	fabrikantnr.
1	417587	350	230	380	-	R35-0070

Electrolux

afb.	bestelnr.	P (W)	V (V)	L (mm)	B (mm)	fabrikantnr.
1	420449	160	220	370	60	082733
2	419025	400	230	440	70	083530
2	419101	450	230	380	37	0A9683

afb.	bestelnr.	P (W)	V (V)	L (mm)	B (mm)	fabrikantnr.
3	420452	540	220	305	695	082279

Fagor

afb.	bestelnr.	P (W)	V (V)	L (mm)	B (mm)	fabrikantnr.
1	417221	350	230	360	114	12034637

Frenox

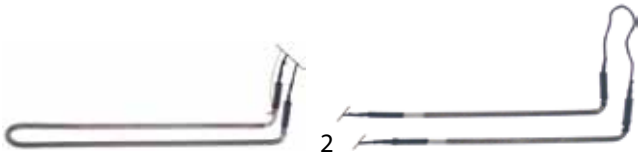

afb.	bestelnr.	P (W)	V (V)	L (mm)	B (mm)	fabrikantnr.
1	419196	55	220	410	50	B00REZ100
2	419195	2x100	2x115	380	-	B00REZ116

IARP

afb.	bestelnr.	P (W)	V (V)	L (mm)	B (mm)	fabrikantnr.
1	417669	233	230	195	122	0205376

Lohberger

afb.	bestelnr.	P (W)	V (V)	L (mm)	B (mm)	fabrikantnr.
1	419208	250	230	420	50	PO1666250

Het complete assortiment vindt u altijd up-to-date in onze webshop

Mondial

1

afb.	bestelnr.	P (W)	V (V)	L (mm)	B (mm)	fabrikantnr.
1	417587	350	230	380	-	TDE072220

Polaris

1

2

afb.	bestelnr.	P (W)	V (V)	L (mm)	B (mm)	fabrikantnr.
1	419208	250	230	420	50	BN1666250
2	419209	270	230	380	120	BN1666400

Whirlpool

1

2

afb.	bestelnr.	P (W)	V (V)	L (mm)	B (mm)	fabrikantnr.
1	420449	160	220	370	60	182733
2	419025	400	230	440	70	183530
2	419101	450	230	380	37	208017

3

afb.	bestelnr.	P (W)	V (V)	L (mm)	B (mm)	fabrikantnr.
3	420452	540	220	305	695	182279

Zanussi

1

afb.	bestelnr.	P (W)	V (V)	L (mm)	B (mm)	fabrikantnr.
1	419025	400	230	440	70	083530

ontdooiwaterverwarmingen

Electrolux

1

afb.	bestelnr.	omschrijving	fabrikantnr.
1	418996	verwarmingselement 95W 220V L 435mm B 56mm H 28mm kabellengte 3000mm pijp ø 6,25mm	0A8134

Polaris

1

afb.	bestelnr.	omschrijving	fabrikantnr.
1	420170	verwarmingselement 95W 230V L 400mm B 60mm kabellengte 4000mm pijp ø 6,2mm	BN1666096

Zanussi

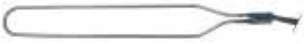

1

afb.	bestelnr.	omschrijving	fabrikantnr.
1	418996	verwarmingselement 95W 220V L 435mm B 56mm H 28mm kabellengte 3000mm pijp ø 6,25mm	0A8134

verdampingsbakken verwarmd

1

afb.	bestelnr.	L (mm)	B (mm)	H (mm)	P (W)	V (V)
1	750003	240	240	75	650	230
1	750004	380	240	75	750	230

verwarmingskabels

aansluiting beide zijden

met adereindhulzen

pos.	bestelnr.	P (W)	V (V)	L (mm)	L1 (onverwarmd) (mm)	L2 (verwarmd) (mm)
1	420372	54	230	5000	2x1000	3000
2	420373	72	230	6000	2x1000	4000
3	420374	90	230	7000	2x1000	5000
4	420375	108	230	8000	2x1000	6000
5	420376	126	230	9000	2x1000	7000
6	420377	144	230	10000	2x1000	8000

met vlakstekers

pos.	bestelnr.	P (W)	V (V)	L (mm)
1	418807	18	230	4750
2	418809	41	220	6250

pos.	bestelnr.	P (W)	V (V)	L (mm)
3	418339	600	230	9900

aansluiting beide zijden (metaal-omvlochten)

pos.	bestelnr.	P (W)	V (V)	L (mm)	L1 (onverwarmd) (mm)	L2 (verwarmd) (mm)
1	416330	26	230	2100	2x540	1020
2	416324	43	230	6000	2x1500	3000
3	416331	53	230	3100	2x540	2020
4	416332	95	230	4600	2x550	3500
5	416333	130	230	6000	2x520	4960
6	419109	150	220	7000	1000	6000
7	416334	188	230	8080	2x540	7000
8	416335	272	230	11000	2x540	9920

aansluiting eenzijdig

pos.	bestelnr.	P (W)	V (V)	L (mm)	L1 (onverwarmd) (mm)	L2 (verwarmd) (mm)
1	416336	16	230	2900	2400	500
2	416337	25	230	2900	1900	1000
3	417518	50	230	2000	1000	1000
4	416338	55	230	2500	500	2000
5	417519	100	230	3000	1000	2000
6	417520	150	230	4000	1000	3000
7	417521	200	230	5000	1000	4000
8	417522	250	230	6000	1000	5000
9	417523	300	230	7000	1000	6000

afname per meter

pos.	bestelnr.	V (V)	Ohm/meter (Ohm/m)	ø (mm)	kabelmateriaal	VPE
1	416365	230	105	3	silicone	MTR
2	418405	230	205	3	silicone	MTR
3	416340	230	365	3	silicone	MTR

verwarmingspatronen

1

afb.	bestelnr.	P (W)	V (V)	ø (mm)	L (mm)	G	KL (mm)
1	417227	90	230	12	124	3/8”	4000
1	417570	110	230	12	120	3/8”	1000
1	417577	190	230	12	180	3/8”	300
1	419212	190	230	12	180	3/8”	1000
1	417571	230	230	12	180	3/8”	1000
1	420223	240	230	12	240	3/8”	3000
1	418892	300	230	12	240	3/8”	2000
1	417572	330	230	12	240	3/8”	1000
1	419218	400	230	11	240	3/8”	550
1	417612	400	230	12,2	283	3/8”	1500

plakelementen

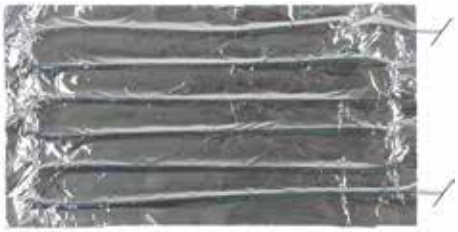

1

afb.	bestelnr.	P (W)	V (V)	L (mm)	B (mm)	t.max. (°C)	passend voor
1	417660	80	230	240	130	-	—

2

afb.	bestelnr.	P (W)	V (V)	L (mm)	B (mm)	t.max. (°C)	passend voor
2	418855	100	220	210	58	130	Infrico

3

afb.	bestelnr.	P (W)	V (V)	L (mm)	B (mm)	t.max. (°C)	passend voor
3	418856	200	220	210	116	130	Infrico

thermostaten

regel- en maximaalthermostaten

IMIT / TEMPOMATIC / ARTHERMO

regelthermostaten

1

technische gegevens:
instelbereik 64-210°C
voeler diameter 5mm
voelerlengte 100mm
capillaire pijplengte 1000mm
capillaire pijplengte geïsoleerd -mm
aslengte 19mm

afb.	bestelnr.	t.max. (°C)	aantal polig (-polig)	functie	SC (A)
1	390008	210	1	1CO	16

Het complete assortiment vindt u altijd up-to-date in onze webshop

thermostaten opbouw

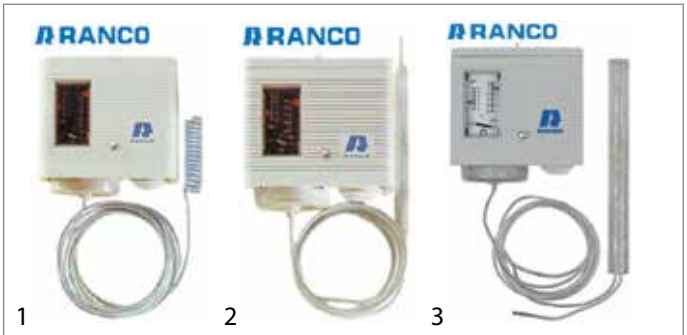

afb.	bestelnr.	t.ber. (°C)	dif. LB (°C)	dif. HB (°C)	voeler ø (mm)	voeler L (mm)	cap. (mm)
1	390335	-18 tot +13	1,7-7	3-12	9,5	38	2000
1	390334	-35 tot -7	1,7-7	3-12	9,5	38	2000
1	390336	-5 tot +25	1,7-7	3-12	9,5	38	2000
2	390333	-34 tot +32	8-22	4,0/25	9,5	150	1800
3	390337	-5 tot +25	1,7-7	3-12	14,5	140	1800

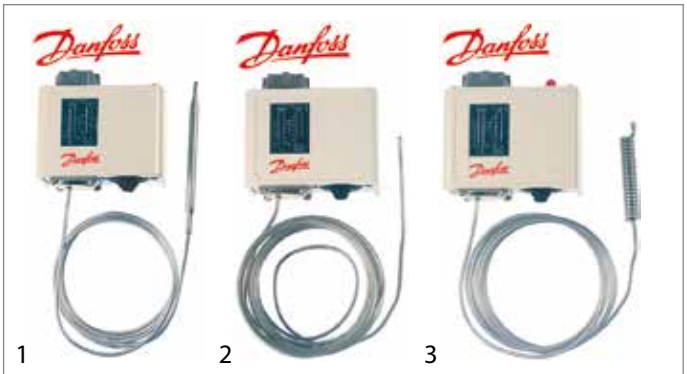

afb.	bestelnr.	t.ber. (°C)	dif. LB (°C)	dif. HB (°C)	voeler ø (mm)	voeler L (mm)	cap. (mm)
1	390493	0 tot +35	3,5-16	2,5-12	9,5	115	2000
1	390492	-25 tot +15	12-70	8-25	6,4	95	2000
1	390490	-5 tot +20	3-10	2,2-9	9,5	115	2000
1	390491	-5 tot +20	vast ingesteld 3	vast ingesteld 3	9,5	115	2000
2	390486	-30 tot +15	5,5-23	1,5-7	2,5	500	5000
3	390487	-30 tot +15	5,5-23	1,5-7	9,5	70	2000
3	390489	-5 tot +35	4,5-25	1,8-7	9,5	70	2000
3	390488	-50 tot +10	10-70	2,7-8	9,5	70	2000

ruimte thermostaten

afb.	bestelnr.	type	t.ber. (°C)	dif. LB (°C)	dif. HB (°C)
1	390881	O16	+10 tot +40	vast ingesteld 1	vast ingesteld 1,5
1	390330	O16	-18 tot +13	vast ingesteld 1	vast ingesteld 1,5
1	390426	O16	-35 tot -7	vast ingesteld 1	vast ingesteld 1,5
1	390332	O16	-5 tot +25	1-6	2-10

afb.	bestelnr.	type	t.ber. (°C)	dif. LB (°C)	dif. HB (°C)
1	390494	KP 62	-30 tot +15	6-23	1,5-7

koelingthermostaten

universeel zonder behuizing

technische gegevens:
voeler ø6x110mm

afb.	bestelnr.	t.ber. (°C)	cap. (mm)	fabrikant
1	390673	0 tot +40	1500	-
1	390535	0 tot +40	1500	PRODIGY
1	390010	-35 tot +35	1500	-
1	390534	-35 tot +35	1800	PRODIGY

universeel met behuizing

afb.	bestelnr.	t.ber. (°C)	voeler	cap. (mm)	fabrikant
1	390674	0 tot +40	ø6x110mm	1500	-
1	390537	0 tot +40	ø6x110mm	1500	PRODIGY
1	390012	-35 tot +35	ø6x110mm	1500	-
1	390536	-35 tot +35	ø6x110mm	1500	PRODIGY
2	390011	-35 tot +35	ø6x110mm	-	-
2	390538	-35 tot +35	ø6x110mm	-	PRODIGY

DANFOSS

service thermostaten DANFOSS

Alle Danfoss thermostaten worden geleverd met bevestig-ings-materiaal
toepassingen
*390552 - **Koelkast*
*390553 - **Koelkast met ontdooidrukknop*
*390554 - **/***Koelkast met automatische ontdooiing*
390555 - Absorptiekoelkast
390557 - Diepvriesmeubel signaal actief
390558 - Diepvriesmeubel signaal passief
390559 - Flessen- en vloeistofkoeler

afb.	bestelnr.	type	cap. (mm)	t.ber. (°C)
1	390553	077B7002	1300	-21 tot 0
2	390552	077B7001	1300	-25 tot +2
2	390555	077B7004	1500	-11 tot +3,5
2	390554	077B7003	1600	-27,5 tot +3,5
2	390559	077B7008	2000	-8,5 tot +11,5
2	390557	077B7006	2300	-34,5 tot -10
2	390558	077B7007	2300	-35,5 tot -10

regelthermostaten

pos.	bestelnr.	type	cap. (mm)	t.ber. (°C)
1	391001	077B0804L	810	+6 tot +15
2	390218	077B0052L	1200	-16 tot +6
3	390220	077B0082L	1200	-5 tot +15
4	390677	077B0028	1200	
5	390269	077B2033	2000	-34 tot -15
6	390669	077B0303L	2000	-8,5 a -1
7	390774	077B3317L	2000	-13,6 tot -30,0

RANCO

service thermostaten RANCO Varifix

Alle Ranco Varifix thermostaten worden geleverd met beves-tigingsmateriaal
toepassingen
*390567 - *Koelkast*
*390560 - **Koelkast*
*390563 - **Koelkast met ontdooidrukknop*
*390568 - ***Koelkast met ontdooidrukknop*
*390569 - **/***Koelkast met automatische ontdooiing*
390561 - Absorptiekoelkast
390562 - Diepvriesmeubel zonder signaal
390564 - Diepvriesmeubel signaal actief
390565 - Flessen- en vloeistofkoeler
390566 - Koelmeubel met cyclus ontdooiing

afb.	bestelnr.	type	cap. (mm)	t.ber. (°C)
1	390561	VA102 K50-H1105	1200	-18 tot +3,5
1	390560	VC101 K50-H1104	1200	-22,5 tot +2
1	390567	VC110 K50-H1108	2000	-12 tot +4
1	390565	VB107 K50-H1107	2000	-3 tot +12,5
1	390562	VF103 K50-H1106	2000	-32 tot -12
2	390569	VI112 K59-H2805	1500	-28 tot +5
2	390566	VI109 K59-H1303	2000	-21 tot +4,5
2	390564	VS105 K54-H1404	2000	-34 tot -12
3	390563	VP104 K60-L2024	1600	-19 tot -1

serie K22

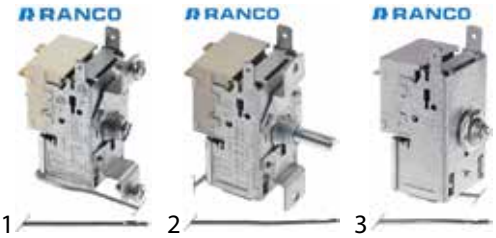

afb.	bestelnr.	type	cap. (mm)	passend voor	fabrikantnr.
1	390587	K22L1069		Brema	23447
1	390202	K22L2025	1500	Angelo-Po	32Z7450
1	390207	K22L2030	2000	Angelo-Po GIGA Mach Migel Scotsman Simag	32Z3890 I62026414 80001LT092 1LT020 62026414 Z1EL011
1	390961	K22L2082	2000	Migel	1LT112
1	390201	K22L2021	2500	Simag	Z1EL012
2	390577	K22-L2084	1200	ITV	273
3	390582	K22-L1529	1400	Icematic SF-Maschinen	CM19797025/0 I-238
3	390345	K22L1034	2500	Intimpex	1006
3	390775	K22L2088	2500	IARP	0225105
3	390261	K22L2557	2550	Friulinox Mareno	FR995352 FR995352

Tabel wordt vervolgd op de volgende pagina

Het complete assortiment vindt u altijd up-to-date in onze webshop

afb.	bestelnr.	type	cap. (mm)	passend voor	fabrikantnr.
4	390291	K22 S1096	1500	ITV	153
5	391000	K22L1067	1500	IARP	I3305084
6	391003	K22L1067	1500	IARP	0225008

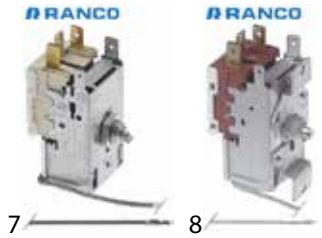

afb.	bestelnr.	type	cap. (mm)	passend voor	fabrikantnr.
7	390524	K22L1082	2000	Brema Brice Italia Cookmax Electrolux Fagor Geofrigor NTF Rancilio	R23591 926081 23591 087969 12033335 RFS0B893 N23591 68023591
8	390589	K22L1083	2300	Brema Electrolux NTF	R23597 087804 23597

afb.	bestelnr.	type	cap. (mm)	passend voor	fabrikantnr.
1	390274	K22L2554	2000	—	—

afb.	bestelnr.	type	cap. (mm)	passend voor	fabrikantnr.
1	391007	K22-L8103	1500	IARP	3304241

serie K50

afb.	bestelnr.	type	cap. (mm)	passend voor	fabrikantnr.
1	390983	K50-L3420	500	Tefcold	1022600059
1	390990	K50B-S3528	800	IARP	I0225186
1	391005	K50-L3425	1000	IARP	3303610
1	390545	K50P1125	1200	—	—
1	390546	K50P1127	1200	Öztiryakiler	6268.00013.01
1	390548	K50L3081	1200	—	—
1	390872	K50-L3421	1200	Tefcold	1022600019
1	390270	K50L3019	1250	Brice Italia Geofrigor	RF000610 RF000610
1	390292	K50P1118	1250	Emmepi IME Turbo Mareno Telme	828317 TKS015 MA2523500 F05.002.R
1	376068	K50-L3459	1500	Ugur	A0804000066
1	390278	K50L3207	1500	Angelo-Po Sagi	32Z6360 32Z6360
1	390757	K50-L3337	1500	IARP	0225090
1	390988	K50B-S3508	1500	Mondial	1101031
1	390224	K50L3199	2000	Electrolux Zanussi	0A8728 0A8728
1	390271	K50L3078	2000	Dexion Electrolux MBM-Italia	013475-00 0A8089 013475-00
1	390272	K50P1117	2000	Dexion Electrolux IME Turbo MBM-Italia	013477-00R 0A8135 TKS014 013477-00R
1	390285	K50P1115/007	2000	—	—
1	390619	K50P6073/001	2000	Cookmax Liebherr	6151995 6151995
1	390254	K50P1135	2500	Angelo-Po Scotsman	32V4270 62020900
1	390760	K50-L3210	2500	IARP	3301323
2	391002	K50-L3319	1000	IARP	I3306115
3	390849	K50-L3231/002	1200	Cornelius GBG Sencotel SPM Staff Ice System	04.BA0031.001 SL37AAL3231 SL37AAL3231 04.BA0031.001 SL37AAL3231
4	390642	K50-L3218	1230	Icematic SF-Maschinen Ugolini	CM19797019/0 I-1058 21087-00000
4	390340	K50L3209	2000	Intimpex	1068

afb.	bestelnr.	type	cap. (mm)	passend voor	fabrikantnr.
5	390286	K50L3383	1500	Brema Brice Italia Cookmax Electrolux Geofrigor Kastel	23005 926080 23005 085283 RFS0B892 K00079
5	390208	K50L3006	2000	Angelo-Po GIGA Scotsman	3034730 I620209100 620209.00
5	390581	K50-S3595	2000	Foster Icematic Scotsman SF-Maschinen	15315803 CM19797026/0 63000500 I-35
5	390288	K50L3163	2100	Brema Electrolux NTF	23034 085314 NR23034
5	390588	K50L3274	3000	Brema Electrolux NTF	23421 089078 NR23421
6	391004	K50-L3313	1500	IARP	3300683
6	390290	K50S3493	2000	ITV	274

afb.	bestelnr.	type	cap. (mm)	passend voor	fabrikantnr.
1	390273	K50L3194	1870	Dexion MBM-Italia	01347100R 01347100R

afb.	bestelnr.	type	cap. (mm)	passend voor	fabrikantnr.
1	391006	K50L7201	900	IARP	0225185
2	390547	K50H2005	1500	Mareno	MA2478500

serie K54

afb.	bestelnr.	type	cap. (mm)	passend voor	fabrikantnr.
1	390873	K54-L1870	1000	—	—
1	390782	K54L2097	900	Mondial	1001118

serie K55

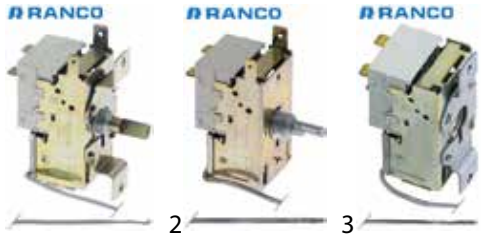

afb.	bestelnr.	type	cap. (mm)	passend voor	fabrikantnr.
1	390551	K55L5014	700	—	—
2	390217	K55L5080	2000	Electrolux Zanussi	083147 083147
2	390248	K55L5079	2000	Electrolux Zanussi	083135 083135
2	390250	K55L5078	2000	Electrolux	083125
2	390251	K55L5027	2000	Electrolux Zanussi	081689 081689
2	390275	K55L5047	2000	Friulinox	FR995385
2	390542	K55P5851	2500	Electrolux Zanussi	087516 087516
3	390252	K55L5070	2500	Angelo-Po Electrolux	32Z7580 082985

afb.	bestelnr.	type	cap. (mm)	passend voor	fabrikantnr.
1	375962	K55-L5106	2500	Electrolux	085889

Het complete assortiment vindt u altijd up-to-date in onze webshop

serie K57

afb.	bestelnr.	type	cap. (mm)	passend voor	fabrikantnr.
1	390665	K57-L2852	1200	IARP	3304195
2	390617	K57-L2866	2000	Cookmax Liebherr	6151753 6151753

serie K59

afb.	bestelnr.	type	cap. (mm)	passend voor	fabrikantnr.
1	390960	K59L1045	2000	Migel	1LT019

serie K60

afb.	bestelnr.	type	cap. (mm)	passend voor	fabrikantnr.
1	390400	K60L2058	1200	—	—
1	390247	K60L2112	2000	Electrolux	083177
1	390246	K60L2141	830	Electrolux	083178

serie K61

afb.	bestelnr.	type	cap. (mm)	passend voor	fabrikantnr.
1	390212	K61L1500	750	Icematic Scotsman SF-Maschinen	CM29090002/0 62026410 I-352
1	390206	K61L1501	1800	GIGA Scotsman	I62026400 620264.00
2	390289	K61L1502	2150	Luxia	L4750

afb.	bestelnr.	type	cap. (mm)	passend voor	fabrikantnr.
2	390344	K61L1505	1500	Intimpex	0950
2	390287	K61L1506	2300	Brema	23004
3	390586	K61L1504	1800	Electrolux Icematic Scotsman Zanussi	086288 CM19797031/0 620264-11 086288
4	379516	K61L1508	1800	Icematic Scotsman Simag Wega-CMA	CMCF62026416 62026402 62026416 WY3IF62026416
4	390591	K61L1509	2250	Scotsman Simag	62026415 62026415

ATEA

afb.	bestelnr.	type	cap. (mm)	passend voor	fabrikantnr.
1	390522	A01 0716	1200	CAB	1025
2	390781	A01 0791	2500	Mondial	1101029
3	390211	A03 0045	700	Philips Whirlpool	481927128578 481927128578

diversen fabrikant

afb.	bestelnr.	omschrijving	passend voor	fabrikantnr.
1	390762	thermostaat voeler ø 2mm capillaire 2000mm type voor verdamper	Manitowoc	20-0883-3
1	390996	thermostaat voeler ø 2mm capillaire 2250mm type	Kastel	K00080

schakelaars en tasters

wipschakelaar/drukschakelaars

27,8x25mm

afb.	bestelnr.	omschrijving	functie	V (V)	SC (A)	aansluiting
1	345277[1]	wipschakelaar	2NO	250	16	F6,3
2	345278[1]	wipschakelaar	2NO	250	16	F6,3
3	345013[1]	wipschakelaar	2NO	250	16	F6,3
4	301245[1]	wipschakelaar	2NO	250	16	F6,3

[1]verlicht

30x22mm

afb.	bestelnr.	omschrijving	functie	V (V)	SC (A)	aansluiting
1	347791	wipschakelaar	2NO	230	20	F6,3
2	347973	wipschakelaar	2NO	250	20	F6,3
3	347974	wipschakelaar	2NO	250	20	F6,3
4	347207	wipschakelaar	2NO	250	20	F6,3
5	301202[1]	wipschakelaar	2NO	230	20	F6,3

[1]niet-verlicht

afb.	bestelnr.	omschrijving	functie	V (V)	SC (A)	aansluiting
1	347531	wipschakelaar	2NO	250	20	F6,3
2	347774	wipschakelaar	2NO	250	20	F6,3
3	347775	wipschakelaar	2NO	250	20	F6,3
4	347956	wipschakelaar	2NO	250	20	F6,3
5	347814[1]	wipschakelaar	2NO	250	20	F6,3

[1]niet-verlicht

afb.	bestelnr.	omschrijving	functie	V (V)	SC (A)	aansluiting
1	301000	wipschakelaar	2NO	250	16	F6,3
2	301003	wipschakelaar	2NO	250	16	F6,3
3	301002	wipschakelaar	2NO	250	16	F6,3
4	301001	wipschakelaar	2NO	250	16	F6,3
5	301009	wipschakelaar	2NO	250	16	F6,3

afb.	bestelnr.	omschrijving
1	301036	beschermkap binnenmaat 30x22mm voor wipschakelaar

drukschakelaar/-knoppen

30x22mm

afb.	bestelnr.	omschrijving	functie	V (V)	SC (A)	aansluiting
1	301082	drukschakelaar	2NO	250	12	F6,3
2	301083	drukschakelaar	2NO	250	12	F6,3
3	301084	drukschakelaar	2NO	250	12	F6,3
4	301086	drukschakelaar	2NO	250	12	F6,3

afb.	bestelnr.	omschrijving
1	301036	beschermkap binnenmaat 30x22mm voor wipschakelaar

timers

programmatimers

afb.	bestelnr.	omschrijving	passend voor	fabrikantnr.
1	360567	timer CDC 11904 motoren 1 kamers 4 looptijd 10min 230V 50/60Hz fabrikant nr. 11904F1BCR000.0010	Brema	23632
1	360525	timer CDC 11904 motoren 1 kamers 4 looptijd 10min 230V fabrikant nr. 11904F1 / BCR000.0000	Brema Emmepi Fagor NTF	23247 809346 12030573 N23247
1	360368	timer CDC 11904 motoren 1 kamers 4 looptijd 10min 230V fabrikant nr. 11904F1 / K00257	Kastel	K00257
1	360524	timer CDC 11904 motoren 1 kamers 4 looptijd 12min 230V fabrikant nr. 11904F1 / BDR000.0000	Brema Brice Italia Electrolux Geofrigor NTF Rancilio	23222 926070 0KL019 RFS0B869 N23222 68023222
1	360367	timer CDC 11904 motoren 1 kamers 4 looptijd 12min 230V fabrikant nr. 11904F1 / K00075	Kastel	K00075

Tabel wordt vervolgd op de volgende pagina

Het complete assortiment vindt u altijd up-to-date in onze webshop

1

2

afb.	bestelnr.	omschrijving	passend voor	fabrikantnr.
1	360566	timer CDC 11904 motoren 1 kamers 4 looptijd 15min 115V 60Hz fabrikant nr. 11904F1BEI000.0010	Brema Electrolux Fagor NTF	23259 099423 12030499 N23259
1	360550	timer CDC 11904 motoren 1 kamers 4 looptijd 15min 230V 50/60Hz fabrikant nr. 11904F1 / BER000.0000	Brema Brice Italia	23248 926071
1	360609	timer CDC 11904 motoren 1 kamers 4 looptijd 15min 230V fabrikant nr. 11904F1BEY000.0010	Brice Italia Geofrigor	926203 RFS0C111
1	360565	timer CDC 11904 motoren 1 kamers 4 looptijd 18min 230V 50/60Hz fabrikant nr. 11904F1BFE000.0030	Brema NTF	23780 N23780
1	360549	timer CDC 11904 motoren 1 kamers 4 looptijd 8min 230V 50/60Hz fabrikant nr. 11904F1 / DER000.0010	Brema NTF	23635 N23635
2	360695	timer CDC 4902C1 motoren 1 kamers 2 looptijd 15min fabrikant nr. motortype M48R 230V	ITV	4864C
2	360628	timer CDC 4902C1 motoren 1 kamers 2 lo-optijd 20min 230V fabrikant nr. 4902C10B-GR000.1000	ITV	380C

3

4

afb.	bestelnr.	omschrijving	passend voor	fabrikantnr.
3	360620	timer CDC looptijd 8min motoren 1 kamers 4 230V fabrikant nr. 23472/1 motortype M48R ATS	Brema Brema	23472 23472/1
4	360665[1]	timer CDC set motoren 1 kamers 2 lo-optijd 12min 230V 50-60Hz motortype 4902F1	Icematic	CM81414562/0

[1]incl. kabelkit

5

6

afb.	bestelnr.	omschrijving	passend voor	fabrikantnr.
5	360079	timer FIBER P23 motoren 1 kamers 1 looptijd 12min 230V as L 30mm fabrikant nr. P235JR1J505	Scotsman	62024413
5	360163	timer FIBER P23 motoren 1 kamers 1 looptijd 15min 230V as L 30mm fabrikant nr. P235JR1J706	Electrolux GIGA Scotsman Simag	086213 I62024402 620244.02 620244.02
6	360052	timer FIBER P23 motoren 1 kamers 2 loopti-jd 15min 230V fabrikant nr. P235JR1J707	GIGA Scotsman	I62024404 620244.04

ontdooiklokken/schakelklokken

BIGATTI

1

afb.	bestelnr.	type	ontdooi interval	ontdooitijd (min)	vent. vertraging (min)	voeding (V)
1	360055	SB3.81	1-12x in 24u	2-54	-	230
1	360058	SB3.82	1-12x in 24u	2-54	0-15	230

CDC

1

afb.	bestelnr.	type	ontdooi interval	ontdooitijd (min)	vent. vertraging (min)	voeding (V)
1	360193	13102	1-12x in 24u	2-50	0-10	230

FLASH

1

2

afb.	bestelnr.	type	ontdooi interval	ontdooitijd (min)	vent. vertraging (min)	voeding (V)
1	360426	MONOMAT	1-96 in 24u	15	-	230
1	360425	MONOMAT	1-96 in 24u	15	-	230
2	360262	MONOTRON 124	1-20 in 24u	1-1430	-	230

3

4

afb.	bestelnr.	type	ontdooi interval	ontdooitijd (min)	vent. vertraging (min)	voeding (V)
3	360292	MONOTRON 200	1-20 in 24u	1-1430	-	230
4	360414[1]	MONOTRON 300CS	1-56 in 24u	1-60	1-60	230

[1]met uitstel van ventilator 1-60min

GUAITANI

1

afb.	bestelnr.	type	ontdooi interval	ontdooitijd (min)	vent. vertraging (min)	voeding (V)
1	360171	R4/1	2/4	4-60	3	230
1	360157	R4/2	2/4	0-40	3	230

LEGRAND

1

2

afb.	bestelnr.	type	ontdooi interval	ontdooitijd (min)	vent. vertraging (min)	voeding (V)
1	360423	ALPHAREX D21	1-56 in 24u	1-60	-	230
1	360424	ALPHAREX D22	1-28 in 24u	1-60	-	230
2	360422	MICROREX QT31F	1-48 in 24u	30	-	230
2	360421	MICROREX T31F	1-48 in 24u	1-60	-	230

3

afb.	bestelnr.	type	ontdooi interval	ontdooitijd (min)	vent. vertraging (min)	voeding (V)
3	360419[1]	POLARREX KKT	1-48 in 24u	1-60	1-60	230
3	360417	POLARREX KT	1-48 in 24u	1-60	-	230
3	360420[1]	POLARREX QKKT	1-48 in 24u	1-60	1-60	230
3	360418	POLARREX QKT	1-48 in 24u	1-60	-	230

[1]met uitstel van ventilator 1-60min

MINI T

1

afb.	bestelnr.	type	ontdooi interval	ontdooitijd (min)	vent. vertraging (min)
1	360150	3611	1-48x per 24u	15-144 min	-

diversen

1

2

afb.	bestelnr.	type	ontdooi interval	ontdooitijd (min)	vent. vertraging (min)
1	360186	FM/1 STUZ	1-48x per 24u		-
2	360187	RZ-2001-21	4H	15	5

Het complete assortiment vindt u altijd up-to-date in onze webshop

transformatoren

vergoten transformatoren

PMA

1

afb.	bestelnr.	primair	secundair	vermogen (VA)	secundair (A)
1	379054	230VAC	12VAC	3	0,25
1	379195	230VAC	12VAC	5	0,4
1	401174	230VAC	12VAC	6	0,5
1	379196	230VAC	12VAC	10	0,8

elektronische regelaars

AKO

universele regelaars

inbouwversies

1

afb.	bestelnr.	type	voeding (V)	spanning	relaisuitgang	relaisuitgang 1	relaisuitgang 2	relaisuitgang 3	ingang 1	ingang 2	interface RD485
1	378428	D14726-C	90-240	AC	2	CO-8A(4)	CO-8A(4)	-	NTC/PTC/Pt100/TC(J,K)/mA	DI	X
1	378429	D14727	12/24	AC/DC	2	CO-8A(4)	CO-8A(4)	-	NTC/PTC/Pt100/TC(J,K)/mA	DI	-
1	378430	D14729	230	AC	2	CO-8A(4)	CO-8A(4)	-	NTC/PTC/Pt100/TC(J,K)/mA	DI	-
1	378431	D14729-C	90-240	AC	2	CO-8A(4)	CO-8A(4)	-	NTC/PTC/Pt100/TC(J,K)/mA	DI	X
1	379926	D14724	12/24	AC/DC	2	CO-8A(4)	NO-8A(4)	-	NTC/PTC/Pt100/TC(J,K)/mA	DI	-
1	379927	D14726	230	AC	2	CO-8A(4)	NO-8A(4)	-	NTC/PTC/Pt100/TC(J,K)/mA	DI	-

koelcelregelaars

inbouwversies

1

2

3

afb.	bestelnr.	type	voeding (V)	spanning	relaisuitgang	relaisuitgang 1	relaisuitgang 2	relaisuitgang 3	relaisuitgang 4	ingang 1	ingang 2	ingang 3	ingang 4	interface RD485
1	379357[1]	13112	12	AC/DC	1	NO-12A(9)	-	-	-	NTC	-	-	-	-
1	379358[1]	13123	230	AC	1	NO-12A(9)	-	-	-	NTC	-	-	-	-
2	378424[1]	D14123-2-RC	90-240	AC	1	CO-16A(10)	-	-	-	NTC/PTC	NTC/PTC/DI	DI	-	X
2	379507[1]	D14123-2	230	AC	1	CO-16A(10)	-	-	-	NTC/PTC	NTC/PTC/DI	DI	-	-
2	379591[1]	D14112	12/24	AC/DC	1	CO-12A(9)	-	-	-	NTC/PTC	NTC/PTC/DI	DI	-	X
2	379797[1]	D14212	12	AC/DC	2	CO-12A(9)	CO-8A(4)	-	-	NTC	NTC/DI	DI	-	X
2	379314[1]	D14223	230	AC	2	CO-12A(9)	CO-8A(4)	-	-	NTC/PTC	NTC/PTC/DI	DI	-	X
2	378425[1]	D14323-C	90-240	AC	3	CO-12A(9)	NO-5A(4)	NO-8A(4)	-	NTC/PTC	NTC/PTC/DI	DI	-	X
2	379456[1]	D14323	230	AC	3	CO-12A(9)	NO-5A(4)	NO-8A(4)	-	NTC/PTC	NTC/PTC/DI	DI	-	-
2	379514[2]	D14323	230	AC	3	CO-12A(9)	NO-5A(4)	NO-8A(4)	-	NTC/PTC	NTC/PTC/DI	DI	-	-
2	379742[1]	D14312	12	AC/DC	3	CO-12A(9)	NO-5A(4)	NO-8A(4)	-	NTC/PTC	NTC/PTC/DI	DI	-	-
2	378426[1]	D14423	230	AC	4	NO-5A(4)	NO-5A(4)	NO-5A(4)	NO-5A(4)	NTC/PTC	NTC/PTC/DI	NTC/PTC/DI	-	-
2	379508[1]	D14423-RC	90-240	AC	4	NO-5A(4)	NO-5A(4)	NO-5A(4)	NO-5A(4)	NTC/PTC	NTC/PTC/DI	NTC/PTC/DI	-	X
2	379737[1]	D14412-RC	12	AC/DC	4	NO-5A(4)	NO-5A(4)	NO-5A(4)	NO-5A(4)	NTC/PTC	NTC/PTC/DI	NTC/PTC/DI	-	X
3	379408[2]	D14125	230	AC	1	NO-12A(9)	-	-	-	NTC/PTC	-	-	-	-
3	379460[1]	D14123	230	AC	1	NO-12A(9)	-	-	-	NTC/PTC	-	-	-	-

[1]incl. 1x NTC voeler [2]zonder voeler

4

5

afb.	bestelnr.	type	voeding (V)	spanning	relaisuitgang	relaisuitgang 1	relaisuitgang 2	relaisuitgang 3	relaisuitgang 4	ingang 1	ingang 2	ingang 3	ingang 4	interface RD485
4	378310[1]	D10123	230	AC	1	CO-12A(9)	-	-	-	NTC/PTC	DI	DI	-	-
4	378427[1]	D10223	230	AC	2	CO-12A(9)	CO-8A(4)	-	-	NTC/PTC	NTC/PTC/DI	DI	-	-
4	379811[1]	D10323	230	AC	3	CO-12A(9)	NO-5A(4)	NO-8A(4)	-	NTC/PTC	NTC/PTC/DI	DI	-	-
5	379861[1]	10123	230	AC	2	NO-12A(9)	CO-8A(4)	-	-	NTC	DI	-	-	-
5	379862[1]	10223	230	AC	3	NO-12A(9)	NO-8A(3)	CO-8A(4)	-	NTC	NTC/DI	DI	-	-
5	379863[1]	10323	230	AC	4	NO-12A(9)	CO-8A(4)	NO-8A(4)	CO-8A(4)	NTC	NTC/DI	DI	-	-

[1]incl. 1x NTC voeler

Het complete assortiment vindt u altijd up-to-date in onze webshop

DIN-rails

1

afb.	bestelnr.	type	voeding (V)	spanning	relaisuitgang	relaisuitgang 1	relaisuitgang 2	relaisuitgang 3	relaisuitgang 4	ingang 1	ingang 2	ingang 3	ingang 4	HACCP	atoomtijdklok	interne zoemer
1	379360[1]	AKOTIM-21TE	230	AC	1	NO-12A(9)	-	-	-	NTC	NTC	NTC	DI	-	-	-
1	379379[1]	AKOTIM-22TE	230	AC	2	NO-12A(9)	CO-8A(4)	-	-	NTC	NTC	NTC	DI	-	-	-
1	379380[1]	AKOTIM-21ARTEB	230	AC	2	NO-12A(9)	NO-5A(4)	-	-	NTC	NTC	DI	-	X	X	X
1	379361[1]	AKOTIM-23TE	230	AC	3	NO-12A(9)	CO-8A(4)	NO-5A(4)	-	NTC	NTC	NTC	DI	-	-	X
1	379381[1]	AKOTIM-22ARTEB	230	AC	3	NO-12A(9)	CO-8A(4)	NO-5A(4)	-	NTC	NTC	NTC	DI	X	X	X
1	379362[1]	AKOTIM-23ATE	230	AC	4	NO-12A(9)	CO-8A(4)	NO-5A(4)	NO-5A(4)	NTC	NTC	NTC	DI	-	-	X

[1]incl. 1x NTC voeler

opbouwmontage

1

2

afb.	bestelnr.	type	voeding (VAC)	relaisuitgang	relaisuitgang 1	relaisuitgang 2	relaisuitgang 3	relaisuitgang 4	relaisuitgang 5	relaisuitgang 6	ingang 1	ingang 2	ingang 3	ingang 4	ingang 5	HACCP	interne zoemer	interface RD485	printer
1	379127[1]	14615	230	1	NO-12A(9)	-	-	-	-	-	NTC	-	-	-	-	-	-	-	-
2	378042[1]	D14610	230	1	NO-12A(9)	-	-	-	-	-	NTC/PTC	-	-	-	-	-	-	-	-
2	378432[1]	D14622	230	2	NO-12A(9)	NO-5A(4)	-	-	-	-	NTC/PTC	-	-	-	-	-	-	-	-
2	378433[1]	D14622-C	90-240	2	NO-16A(12)	NO-6A(4)	-	-	-	-	NTC/PTC	DI	DI	-	-	-	-	X	-
2	378434[1]	D14632-C	230	3	NO-12A(9)	CO-8A(4)	NO-12A(4)	-	-	-	NTC/PTC	NTC/PTC	NTC/PTC/DI	DI	-	-	-	X	-
2	378041[1]	D14632	230	3	NO-12A(9)	CO-8A(4)	NO-5A(4)	-	-	-	NTC/PTC	NTC/PTC/DI	DI	-	-	-	-	-	-
2	378052[1]	D14642	230	4	NO-12A(9)	CO-8A(4)	NO-5A(4)	NO-5A(4)	-	-	NTC/PTC	NTC/PTC	DI	DI	-	-	-	-	-
2	378435[1]	D14642-C	90-240	4	NO-12A(9)	CO-8A(4)	NO-5A(4)	NO-5A(4)	-	-	NTC	NTC	DI	DI	-	X	-	X	-

[1]incl. 1x NTC voeler

3

4

afb.	bestelnr.	type	voeding (VAC)	relaisuitgang	relaisuitgang 1	relaisuitgang 2	relaisuitgang 3	relaisuitgang 4	relaisuitgang 5	relaisuitgang 6	ingang 1	ingang 2	ingang 3	ingang 4	ingang 5	HACCP	interne zoemer	interface RD485	printer
3	378053[1]	15613	230	3	NO-16A	NO-16A	CO-8A	-	-	-	NTC/PTC	DI	DI	-	-	X	X	X	-
3	378055[1]	15633	230	6	NO-16A	CO-16A	NO-8A	NO-16A	NO-16A	CO-8A	NTC	NTC	NTC	DI	DI	X	X	X	-
4	378054[1]	156131	100-240	3	NO-16A	NO-16A	CO-8A	-	-	-	NTC/PTC	DI	DI	-	-	X	X	X	X
4	378049[1]	156331	100-240	6	NO-16A	CO-16A	NO-8A	NO-16A	NO-16A	CO-8A	NTC	NTC	NTC	DI	DI	X	X	X	X

[1]incl. 1x NTC voeler

data loggers

1

2

afb.	bestelnr.	type	voeding (VAC)	voelertype	alarmuitgang	alarmrelais	ingangen	HACCP	atoomtijdklok	interne zoemer	interface RD485	printer
1	379845[1]	15724	220-240	NTC/mA/DI	1	CO-8A(4)	2 kanalen	-	-	X	-	-
1	379846[1]	15725	220-240	NTC/mA/DI	1	CO-8A(4)	2 kanalen	-	-	X	X	-
2	378448[2]	15780	100-240	NTC/Pt100/Pt1000/mA/DI	2	CO-8A(4)	2 kanalen	-	-	X	X	-
2	378056[3]	15750	220-240	NTC/Pt100/Pt1000/mA/DI	2	CO-8A(4)	5 kanalen	-	-	X	X	-
2	378058[3]	15740	100-240	NTC/PT1000/mA/DI	2	CO-8A(4)	10 kanalen	-	-	X	X	-

[1]NTC voeler/SD-kaart/USB-lezer [2]incl. 2x NTC voeler [3]incl. 5x NTC voeler

Het complete assortiment vindt u altijd up-to-date in onze webshop

3

afb.	bestelnr.	type	voeding (VAC)	voelertype	alarmuitgang	alarmrelais	ingangen	HACCP	atoomtijdklok	interne zoemer	interfaceRD485	printer
3	378449[1]	15782	100-240	NTC/Pt100/Pt1000/mA/DI	2	CO-8A(4)	2 kanalen	-	-	X	X	X
3	378057[2]	15752	100-240	NTC/Pt100/Pt1000/mA/DI	2	CO-8A(4)	5 kanalen	-	-	X	X	X
3	378059[2]	15742	100-240	NTC/PT1000/mA/DI	2	CO-8A(4)	10 kanalen	-	-	X	X	X

[1]incl. 2x NTC voeler [2]incl. 5x NTC voeler

data loggers met instellingen

1

2

afb.	bestelnr.	type	voeding (VAC)	relaisuitgang	relaisuitgang 1	relaisuitgang 2	relaisuitgang 3	relaisuitgang 4	relaisuitgang 5	relaisuitgang 6	ingang 1	ingang 2	ingang 3	ingang 4	ingang 5	HACCP	atoomtijdklok	interne zoemer	interface RD485	printer
1	378053[1]	15613	230	3	NO-16A	NO-16A	CO-8A	-	-	-	NTC/PTC	DI	DI	-	-	X	X	X	X	-
1	378055[1]	15633	230	6	NO-16A	CO-16A	NO-8A	NO-16A	NO-16A	CO-8A	NTC	NTC	NTC	DI	DI	X	X	X	X	-
2	378054[1]	156131	100-240	3	NO-16A	NO-16A	CO-8A	-	-	-	NTC/PTC	DI	DI	-	-	X	X	X	X	X
2	378049[1]	156331	100-240	6	NO-16A	CO-16A	NO-8A	NO-16A	NO-16A	CO-8A	NTC	NTC	NTC	DI	DI	X	X	X	X	X

[1]incl. 1x NTC voeler

toebehoren

1

2

afb.	bestelnr.	omschrijving
1	379189	thermopapier AKO type AKO-15703 passend voor AKO datalogger
2	379815	software AKO type AKO-5010 AKONET voor elektronische regelaar

3

4

afb.	bestelnr.	omschrijving
3	403162	software AKO type SOFTRegis versie 1.0.22
4	378078	omvormer type AKO-80004A ingang Pt100 uitgang 4-20mA AKO 6-32V spanning DC

5

afb.	bestelnr.	omschrijving
5	401019	GSM-module AKO type AKO-52043 passend voor AKO/Universal GSM/GPRS Modem 4

1

afb.	bestelnr.	omschrijving
1	379159	transformator primair 230V secundair 24VDC type 80014A AKO uitgangsstroom 1A

1

afb.	bestelnr.	omschrijving
1	403139	omvormer AKO type AKO-80039 ingang RS485 uitgang USB passend voor AKO

CAREL

koelcelregelaars

inbouwversies

1

2

3

afb.	bestelnr.	type	voeding (V)	spanning	relaisuitgang	relaisuitgang 1	relaisuitgang 2	relaisuitgang 3	relaisuitgang 4	ingang 1	ingang 2	ingang 3	ingang 4	HACCP	interne zoemer
1	378474	PJEZS0P0E0	230	AC	1	CO-12A(2)	-	-	-	NTC	-	-	-	-	X
1	378473	PJEZS000E0	230	AC	1	CO-8A(4)	-	-	-	NTC	-	-	-	-	X
1	378475	PJEZC0P000	230	AC	3	NO-12A(2)	CO-8A(4)	NO-8A(4)	-	NTC	NTC	-	-	-	X
2	378476	IR33S0EHA0	230	AC	1	CO-16A(4)	-	-	-	NTC	NTC	DI		-	X
2	378643	IR33S0EP00	230	AC	1	CO-16A(4)	-	-	-	NTC	DI		-	X	X
2	378477	IR33Y0EHA0	230	AC	2	NO-12A(10)	CO-8A(4)	-	-	NTC	NTC	DI	-	-	X
2	378478	IR33F0HN00	115/230	AC	3	CO-12A(2)	CO-8A(4)	CO-8A(4)	-	NTC	NTC	DI	DI	-	X
2	378145[1]	IR33C0HB00	115/230	AC	4	CO-12A(2)	CO-8A(4)	CO-8A(4)	CO-8A(4)	NTC	NTC	DI	DI	X	X
3	378521	IREVS0EA00	230	AC	2	NO-8A(4)	NO-8A(4)	-	-	NTC	NTC	DI	-	-	X

[1]met IR/RS-485 interface

Tabel wordt vervolgd op de volgende pagina

Het complete assortiment vindt u altijd up-to-date in onze webshop

4

afb.	bestelnr.	type	voeding (V)	spanning	relaisuitgang	relaisuitgang 1	relaisuitgang 2	relaisuitgang 3	relaisuitgang 4	ingang 1	ingang 2	ingang 3	ingang 4	HACCP	interne zoemer
3	378522	IREVF0EC00	230	AC	3	NO-8A(4)	NO-8A(4)	NO-5A(1)	-	NTC	NTC	DI	-	X	X
3	378523	IREVC0HN00	115/230	AC	4	NO-12A(2)	NO-8A(4)	CO-8A(4)	NO-8A(4)	NTC	NTC	DI	DI	-	X
4	378479	PB00S0EA00	230	AC	2	CO-8A(4)	CO-8A(4)	-	-	NTC	NTC	DI	DI	-	X
4	378480	PB00F0HA00	115-230	AC	4	CO-12A(2)	CO-8A(4)	NO-8A(4)	NO-8A(4)	NTC	NTC	DI	DI	-	X
4	378481	PB00C0HB00	115-230	AC	4	NO-10A(10)	CO-12A(2)	NO-8A(4)	CO-8A(4)	NTC	NTC	DI	DI	X	X

inbouwversie tweedelig

1

2

3

afb.	bestelnr.	type	voeding (V)	spanning	relaisuitgang	relaisuitgang 1	relaisuitgang 2	relaisuitgang 3	relaisuitgang 4	ingang 1	ingang 2	ingang 3	ingang 4	HACCP	interne zoemer
1	378505	PST00LR400	-	-	-	-	-	-	-	-	-	-	-	-	-
2	378465	PSB0001000	230	AC	4	NO-16A(12)	CO-16A(12)	NO-10A(4)	NO-16A(12)	NTC	NTC	DI	DI	X	X
3	403607	verbindingskabel CAREL													

DIN-rails

1

technische gegevens:
voeding 115-230V
spanningstype AC

afb.	bestelnr.	type	relaisuitgang	relaisuitgang 1	relaisuitgang 2	relaisuitgang 3	relaisuitgang 4	ingang 1	ingang 2	ingang 3	ingang 4	interne zoemer	interface RD485
1	378482	DN33S0HA00	2	NO-10A(10)	CO-8A(4)	-	-	NTC	NTC	DI	DI	X	-
1	378483	DN33C0HB00	4	NO-10A(10)	CO-12A(2)	CO-8A(4)	CO-8A(4)	NTC	DI	DI	DI	X	IR/RS-485

koelcelregelaars

1

2

afb.	bestelnr.	type	voeding (V)	spanning	relaisuitgang	relaisuitgang 1	relaisuitgang 2	relaisuitgang 3	relaisuitgang 4	relaisuitgang 5	ingang 1	ingang 2	ingang 3	ingang 4	interne zoemer	interface RD485
1	378146	MD33D5FB00	230	AC	5	CO-30A(12)	CO-16A(8)	CO-10A(5)	CO-10A(5)	CO-16A(3)	NTC	DI	DI	DI	X	IR/RS-485
2	378176	MD33D5EN00	230	AC	5	CO-30A(12)	CO-16A(8)	CO-10A(5)	CO-10A(5)	CO-16A(3)	NTC	DI	DI	DI	X	-

3

4

afb.	bestelnr.	type	voeding (V)	spanning	relaisuitgang	relaisuitgang 1	relaisuitgang 2	relaisuitgang 3	relaisuitgang 4	relaisuitgang 5	ingang 1	ingang 2	ingang 3	ingang 4	interne zoemer	interface RD485
3	378549	SmartCella	115-230	AC	4	NO-10A(10)	CO-10A(4)	CO-8A(4)	CO-8A(4)	-	NTC	NTC	NTC/DI	NTC/DI	-	X
4	378548	UltraCella	230	AC	6	NO-12A(10)	NO-12A(10)	NO-10A	NO-10A	CO-8A(4)	NTC/PT1000	NTC/PT1000	NTC/PT1000	NTC/V	X	-

Het complete assortiment vindt u altijd up-to-date in onze webshop

DANFOSS

universele regelaars

1

2

afb.	bestelnr.	type	voeding (V)	spanning	relaisuitgang	relaisuitgang 1	relaisuitgang 2	relaisuitgang 3	relaisuitgang 4	relaisuitgang 5	ingang 1	ingang 2	ingang 3	ingang 4	interne zoemer	interface RD485
1	379821	ERC211	230	AC	1	CO-16A	-	-	-	-	NTC/PTC/Pt1000	-	-	-	-	X
2	381375	EKC102B	230	AC	2	CO-10A(6)	CO-10A(6)	-	-	-	NTC/PTC/Pt1000	NTC/PTC/Pt1000	DI	-	-	-
2	381369	EKC202B	230	AC	3	CO-10A(6)	NO-10A(6)	NO-6A(3)	-	-	NTC/PTC/Pt1000	NTC/PTC/Pt1000	DI	-	-	X
2	381374	EKC202C	230	AC	4	CO-10A(6)	NO-10A(6)	NO-6A(3)	CO-4A(1)	-	NTC/PTC/Pt1000	NTC/PTC/Pt1000	DI	-	-	X

DIXELL

universele regelaars

1

afb.	bestelnr.	type	voeding (V)	spanning	relaisuitgang	relaisuitgang 1	relaisuitgang 2	ingang 1	ingang 2	ingang 3
1	381408	UNIVERSAL-R4	230/12	AC/DC	4	CO-8A(3)	CO-8A(3)	NTC/PTC	NTC/PTC	NTC/PTC/DI

koelcelregelaars

inbouwversies

1

2

3

afb.	bestelnr.	type	voeding (V)	spanning	relaisuitgang 1	relaisuitgang 2	relaisuitgang 3	relaisuitgang 4	relaisuitgang 5	relaisuitgang 6	ingang 1	ingang 2	ingang 3	ingang 4	interne zoemer
1	378267	XR02CX-5N0C1	230	AC	NO-20A(8)	-	-	-	-	-	NTC	DI	-	-	-
2	378532	XR20CH-5N0C1	230	AC	NO-20A(8)	-	-	-	-	-	NTC/PTC	NTC/PTC/DI	-	-	-
2	378558	XR30CH-5N0C1	230	AC	CO-8A(3)	NO-8A(3)	-	-	-	-	NTC/PTC	DI	-	-	-
2	378533	XR60CH-5N0C1	230	AC	NO-20A(8)	CO-8A(3)	NO-5A(1)	-	-	-	NTC/PTC	NTC/PTC	NTC/PTC/DI	-	-
3	379468	XR20CX-0P1C1	12	AC/DC	NO-20A(8)	-	-	-	-	-	NTC/PTC	DI	-	-	X
3	379661	XR20CX-0N0C0	12	AC/DC	CO-8A(3)	-	-	-	-	-	NTC/PTC	DI	-	-	-
3	379996	XR20CX-5N0C0	230	AC	CO-8A(3)	-	-	-	-	-	NTC/PTC	DI	-	-	-
3	378000	XR20CX-5N0C1	230	AC	NO-20A(8)	-	-	-	-	-	NTC/PTC	NTC/PTC/DI	-	-	-

Tabel wordt vervolgd op de volgende pagina

3

4

afb.	bestelnr.	type	voeding (V)	spanning	relaisuitgang 1	relaisuitgang 2	relaisuitgang 3	relaisuitgang 4	relaisuitgang 5	relaisuitgang 6	ingang 1	ingang 2	ingang 3	ingang 4	interne zoemer
3	378384	XR40CX-5N0C1	230	AC	NO-20A(8)	CO-8A(3)	-	-	-	-	NTC/PTC	NTC/PTC	DI	-	-
3	379665	XR30CX-5N0C1	230	AC	NO-20A(8)	CO-8A(3)	-	-	-	-	NTC/PTC	DI	-	-	-
3	379664	XR30CX-5N0C0	230	AC	NO-8A(3)	CO-8A(3)	-	-	-	-	NTC/PTC	DI	-	-	-
3	378363	XR06CX-5R0C1	230	AC	NO-20A(8)	CO-8A(3)	NO-5A(2)	-	-	-	NTC	NTC	DI	-	-
3	402144	XR60CX -5N0C1	230	AC	NO-20A(8)	CO-8A(3)	NO-5A(2)	-	-	-	NTC/PTC	NTC/PTC	DI	-	-
3	378112	XR60CX-0N0C0	12	AC/DC	NO-8A(3)	CO-8A(3)	NO-8A(3)	-	-	-	NTC/PTC	NTC/PTC	DI	-	-
3	378224	XR60CX-5N0C0	230	AC	NO-8A(3)	CO-8A(3)	NO-8A(3)	-	-	-	NTC/PTC	NTC/PTC	DI	-	-
3	378221	XR70CX-5N0C3	230	AC	NO-16A(5)	CO-8A(3)	NO-5A(2)	NO-8A(3)	-	-	NTC/PTC	NTC/PTC	DI	-	-
4	378388	XW220L-5N0C1	230	AC	NO-20A(8)	NO-16A(5)	-	-	-	-	NTC	NTC	DI	DI	X
4	378228	XW20L-5N0C1	230	AC	NO-20A(8)	CO-8A(3)	-	-	-	-	NTC/PTC	DI	-	-	-
4	379655	XW40L-5N0C1	230	AC	NO-20A(8)	CO-8A(3)	NO-8A(3)	-	-	-	NTC/PTC	NTC/PTC	DI	DI	-
4	378389	XW230L-5N0C0	230	AC	NO-20A(8)	NO-16A(5)	NO-8A(3)	NO-16A(5)	-	-	NTC	NTC	DI	DI	X
4	378229	XW60L-5N0C1	230	AC	CO-20A(8)	CO-8A(3)	NO-8A(3)	NO-8A(3)	-	-	NTC/PTC	NTC/PTC	DI	-	-
4	402036	XW260L-5N0C0	230	AC	NO-20A(8)	NO-8A(3)	NO-8A(3)	NO-16A(5)	-	-	NTC	NTC	DI	DI	X
4	378386	XW264L-5N0C5	230	AC	NO-20A(8)	CO-8A(3)	CO-8A(3)	NO-8A(3)	NO-16A(5)	-	NTC	NTC	DI	DI	X
4	378456	XB570L-5N1C1-X	230	AC	NO-20A(12)	NO-8A(3)	NO-8A(3)	NO-16A(3)	NO-16A(3)	NO-8A(3)	NTC/PTC	NTC/PTC	NTC/PTC	NTC/PTC	X
4	378254	XB570L-5R0C1-X	230	AC	NO-20A(8)	NO-8A(3)	NO-8A(3)	NO-16A(5)	NO-8A(3)	NO-16A(5)	NTC	NTC	DI	DI	X
4	379657	XW271L-5N0C0	230	AC	NO-20A(8)	NO-8A(3)	NO-8A(3)	NO-16A(5)	NO-8A(3)	NO-16A(5)	NTC	NTC	NTC	DI	-

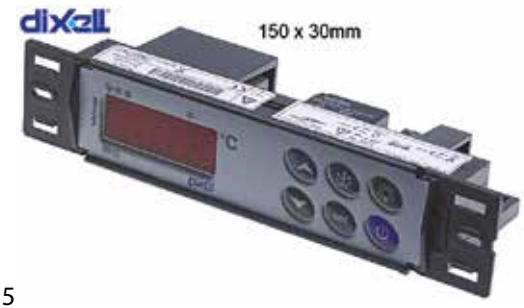

5

6

7

afb.	bestelnr.	type	voeding (V)	spanning	relaisuitgang 1	relaisuitgang 2	relaisuitgang 3	relaisuitgang 4	relaisuitgang 5	relaisuitgang 6	ingang 1	ingang 2	ingang 3	ingang 4	interne zoemer
5	378222	XW20LS-5N0C1	230	AC	NO-20A(8)	NO-8A(3)	-	-	-	-	NTC/PTC	DI	-	-	-
5	378387	XW40LS-5N0C1	230	AC	NO-20A(8)	NO-8A(3)	NO-8A(3)	-	-	-	NTC/PTC	NTC/PTC	DI	-	-
5	378223	XW60LS-5N0C1	230	AC	NO-20A(8)	NO-8A(3)	NO-8A(3)	-	-	-	NTC/PTC	NTC/PTC	DI	-	-
5	402193	XW30L	230	AC	NO-20A(8)	NO-8A(3)	NO-8A(3)	-	-	-	NTC/PTC	NTC/PTC	-	-	-
6	378556	XB590L-5N1C1R	230	AC	NO-20A(8)	NO-16A(6)	NO-16A(6)	NO-8A(3)	NO-8A(3)	NO-8A(3)	NTC	NTC	NTC	NTC	X
7	378377	XW20VS-5N0C0	230	AC	NO-16A(8)	CO-16A(5)	-	-	-	-	NTC/PTC	DI	-	-	-
7	378422	XW60VS-5N0C0	230	AC	NO-16A(8)	CO-16A(5)	NO-8A(3)	-	-	-	NTC/PTC	NTC/PTC	NTC/PTC	DI	-
7	378423	XW60V-5N0C1	230	AC	NO-20A(8)	CO-8A(3)	NO-8A(3)	NO-16A(5)	-	-	NTC/PTC	NTC/PTC	DI	-	-

Het complete assortiment vindt u altijd up-to-date in onze webshop

inbouwversie tweedelig

1

2

3

afb.	bestelnr.	type	voeding (V)	spanning	relaisuitgang	relaisuitgang 1	relaisuitgang 2	relaisuitgang 3	relaisuitgang 4	ingang 1	ingang 2	ingang 3	ingang 4
1	379658	T620-000C0	-	-	-	-	-	-	-	-	-	-	-
2	378225	XW260K-5N0C0	230	AC	4	NO-20A(8)	NO-16A(5)	NO-16A(5)	NO-16A(5)	NTC	NTC	DI	DI
3	379660	XW220K-5N0C0	230	AC	2	NO-20A(8)	NO-16A(5)	-	-	NTC	NTC	DI	DI

1

2

3

afb.	bestelnr.	type	voeding (V)	spanning	relaisuitgang	relaisuitgang 1	relaisuitgang 2	relaisuitgang 3	relaisuitgang 4	ingang 1	ingang 2	ingang 3	ingang 4
1	378226	V620-000C0	-	-	-	-	-	-	-	-	-	-	-
2	378225	XW260K-5N0C0	230	AC	4	NO-20A(8)	NO-16A(5)	NO-16A(5)	NO-16A(5)	NTC	NTC	DI	DI
3	379660	XW220K-5N0C0	230	AC	2	NO-20A(8)	NO-16A(5)	-	-	NTC	NTC	DI	DI

1

2

3

afb.	bestelnr.	type	voeding (V)	spanning	relaisuitgang	relaisuitgang 1	relaisuitgang 2	relaisuitgang 3	relaisuitgang 4	ingang 1	ingang 2	ingang 3	ingang 4
1	378640	CX620-000N0	-	-	-	-	-	-	-	-	-	-	-
2	378226	V620-000C0	-	-	-	-	-	-	-	-	-	-	-
3	378553	XW20K-5N2C0	230	AC	2	NO-20A(8)	NO-16A(5)	-	-	NTC	NTC	NTC	DI
3	378554	XW40K-5N2C0	230	AC	3	NO-20A(8)	NO-16A(5)	NO-16A(5)	-	NTC	NTC	NTC	NTC
3	378555	XW60K-5N2C0	230	AC	4	NO-20A(8)	NO-16A(5)	NO-16A(5)	NO-8A(3)	NTC	NTC	NTC	NTC

koelcelregelaars

1

afb.	bestelnr.	type	voeding (V)	spanning	relaisuitgang	relaisuitgang 1	relaisuitgang 2	relaisuitgang 3	relaisuitgang 4	ingang 1	ingang 2	ingang 3	ingang 4	interne zoemer
1	378525	XLR170-5N1C2	230	AC	6	NO-20A(8)	NO-20A(8)	CO-16A(6)	NO-16A(6)	NTC	NTC	NTC	-	X

toebehoren

1

2

3

4

afb.	bestelnr.	omschrijving
1	378551	adapter voor reducering inbouwmaat 71x29mm
2	378557	behuizing C-BOX wandversie

afb.	bestelnr.	omschrijving
3	403226	interfacekabel XJ485CX
4	402818	programmeersleutel 4K voor elektronische regelaar

5

afb.	bestelnr.	omschrijving
5	378227	wandmontagekit V-KIT/W voor elektronische regelaar

Het complete assortiment vindt u altijd up-to-date in onze webshop

EKTRON

koelcelregelaars

inbouwversies

1

2

afb.	bestelnr.	type	voeding (V)	spanning	relaisuitgang	relaisuitgang 1	relaisuitgang 2	relaisuitgang 3	ingang 1	ingang 2
1	378034	REK31ED-0021	230	AC	1	CO-8A(4)	-	-	NTC/PTC	NTC/PTC
1	378118	REK33-1021	230	AC	3	NO-8A(4)	NO-8A(4)	NO-8A(4)	PTC	PTC
1	402020	REK33-0020	12	AC/DC	3	NO-8A(4)	NO-8A(4)	NO-8A(4)	PTC	PTC
2	379542	TEK31-0010	12	AC/DC	1	CO-8A(4)	-	-	PTC	-
2	379397	DEK31-1000A	12	AC/DC	2	CO-8A(4)	NO-8A(4)	-	Pt100	-

ELIWELL

universele regelaars

inbouwversies

1

afb.	bestelnr.	type	voeding (V)	spanning	relaisuitgang	relaisuitgang 1	relaisuitgang 2	ingang 1	ingang 2
1	379689	ICPlus902	12	AC/DC	1	CO-15A(8)	-	NTC/PTC	-

koelcelregelaars

inbouwversies

1

2

3

afb.	bestelnr.	type	voeding (V)	spanning	relaisuitgang	relaisuitgang 1	relaisuitgang 2	relaisuitgang 3	relaisuitgang 4	ingang 1	ingang 2	ingang 3	ingang 4
1	378644	IDPlus 902	12	AC/DC	1	CO-8A	-	-	-	NTC/PTC/Pt1000	DI	-	-
1	378298	IDPlus 961	230	AC	1	NO-12A(12)	-	-	-	NTC/PTC/Pt1000	-	-	-
1	379837	IDPlus 961	12	AC/DC	1	NO-12A(12)	-	-	-	NTC/PTC/Pt1000	-	-	-
1	378380	ICPlus915	230	AC	2	CO-8A(3)	CO-8A(3)	-	-	mA	-	-	-
1	378304	IDPlus 971	230	AC	2	NO-12A(12)	CO-8A(4)	-	-	NTC/PTC/Pt1000	NTC/PTC/Pt1000	DI	-
1	378437	IDPlus 971	12	AC/DC	2	NO-12A(12)	CO-8A(4)	-	-	NTC/PTC/Pt1000	NTC/PTC/Pt1000	DI	-
1	378299	IDPlus 974	230	AC	3	NO-12A(12)	CO-8A(4)	NO-5A(2)	-	NTC/PTC/Pt1000	NTC/PTC/Pt1000	NTC/PTC/Pt1000	DI
1	379836	IDPlus 974	12	AC/DC	3	NO-12A(12)	CO-8A(4)	NO-5A(2)	-	NTC/PTC/Pt1000	NTC/PTC/Pt1000	NTC/PTC/Pt1000	DI
1	378436	IDPlus 978	230	AC	4	NO-12A(12)	CO-8A(4)	NO-5A(2)	NO-5A(2)	NTC/PTC/Pt1000	NTC/PTC/Pt1000	DI	-
2	379573	ID970	230	AC	2	NO-8A(3)	CO-8A(3)	-	-	NTC/PTC	-	-	-
2	379580	ID985LX	12	AC/DC	4	CO-8A(3)	NO-8A(3)	NO-8A(3)	NO-5A(2)	NTC/PTC	NTC/PTC	DI	DI
2	378136	ID975LX	12	AC/DC	4	NO-8A(3)	NO-8A(3)	NO-5A(2)	NO-5A(2)	NTC/PTC	NTC/PTC	-	-
3	378142	IWC720JST	230	AC	2	NO-20A(12)	NO-8A(3)	-	-	NTC/PTC	NTC/PTC	DI	-
3	378141	IWC730	230	AC	3	NO-20A(12)	NO-8A(3)	NO-8A(3)	-	NTC/PTC	NTC/PTC	DI	-
3	379884	IWC740	230	AC	4	NO-20A(12)	CO-12A(8)	NO-8A(3)	NO-8A(3)	NTC	NTC	DI	-
3	378520	IWC750	230	AC	5	NO-24A	CO-8A(3)	NO-8A(3)	NO-8A(3)	NTC	NTC	DI	-
3	378139	IWC750	230	AC	5	NO-12A(12)	CO-12A(8)	NO-8A(3)	NO-8A(3)	NTC/PTC	NTC/PTC	DI	-

inbouwversie tweedelig

1

2

3

afb.	bestelnr.	type	relaisuitgang	relaisuitgang 1	relaisuitgang 2	relaisuitgang 3	relaisuitgang 4	relaisuitgang 5	relaisuitgang 6	ingang 1	ingang 2	ingang 3	ingang 4	interne zoemer	interface RD485
1	378200	IWK	-	-	-	-	-	-	-	-	-	-	-	-	
2	378218[1]	IWP750LX	5	NO-20A	CO-16A	NO-8A(3)	NO-8A(3)	NO-8A(3)	-	NTC/PTC	NTC/PTC	NTC/PTC	4xDI	X	X
2	378211[1]	IWP760LX	6	NO-20A	CO-16A	NO-8A(3)	NO-8A(3)	NO-8A(3)	NO-8A(3)	NTC/PTC	NTC/PTC	NTC/PTC	4xDI	X	X
3	379191	verbindingskabel L 2000mm 3-polig													

[1]zonder voeler, vrije relaistoewijzing

Het complete assortiment vindt u altijd up-to-date in onze webshop

1

2

3

afb.	bestelnr.	type	relaisuitgang	relaisuitgang 1	relaisuitgang 2	relaisuitgang 3	relaisuitgang 4	relaisuitgang 5	relaisuitgang 6	ingang 1	ingang 2	ingang 3	ingang 4	interne zoemer	interfaceRD485
1	378216	IWK	-	-	-	-	-	-	-	-	-	-	-		
2	378218[1]	IWP750LX	5	NO-20A	CO-16A	NO-8A(3)	NO-8A(3)	NO-8A(3)	-	NTC/PTC	NTC/PTC	NTC/PTC	4xDI	X	X
2	378211[1]	IWP760LX	6	NO-20A	CO-16A	NO-8A(3)	NO-8A(3)	NO-8A(3)	NO-8A(3)	NTC/PTC	NTC/PTC	NTC/PTC	4xDI	X	X
3	379191														

[1]zonder voeler, vrije relaistoewijzing

1

2

3

afb.	bestelnr.	type	relaisuitgang	relaisuitgang 1	relaisuitgang 2	relaisuitgang 3	relaisuitgang 4	relaisuitgang 5	relaisuitgang 6	ingang 1	ingang 2	ingang 3	ingang 4	interne zoemer	interface RD485
1	378138	IS974LX	-	-	-	-	-	-	-	DI	-	-	-	-	-
2	378140	EWEM243	4	NO-15A(12)	CO-10A(7)	NO-16A(8)	NO-16A(8)	-	-	NTC/PTC	NTC/PTC	-	-	-	X
3	381400	verbindingskabel L 3000mm 10-polig													

1

2

3

afb.	bestelnr.	type	relaisuitgang	relaisuitgang 1	relaisuitgang 2	relaisuitgang 3	relaisuitgang 4	relaisuitgang 5	relaisuitgang 6	ingang 1	ingang 2	ingang 3	ingang 4	interne zoemer	interface RD485
1	379398	IS972LX	-	-	-	-	-	-	-	DI	-	-	-	-	-
2	379533	EWEM233	3	NO-15A(12)	CO-10A(7)	NO-16A(8)	-	-	-	NTC/PTC	NTC/PTC	-	-	-	X
3	379534	EC0000110	verbindingskabel type EC0000110 aansluiting RJ45												

DIN-rails

1

afb.	bestelnr.	type	voeding (V)	spanning	relaisuitgang	relaisuitgang 1	relaisuitgang 2	relaisuitgang 3	relaisuitgang 4	ingang 1	ingang 2	ingang 3	ingang 4	HACCP	atoomtijdklok	interne zoemer	interface RD485
1	378205	EWDR981	230	AC	1	CO-15A(12)	-	-	-	NTC/PTC	NTC/PTC	DI	DI	-	-	-	-
1	378378	EWDR983/CSLX	230	AC	2	CO-15A(12)	CO-8A(3)	-	-	NTC/PTC	NTC/PTC	DI	DI	-	-	-	X
1	378206	EWDR985	230	AC	4	CO-15A(12)	CO-8A(3)	NO-8A(3)	NO-8A(3)	NTC/PTC	NTC/PTC	NTC/PTC	DI	-	-	-	-
1	378379	EWDR985/CSLX	230	AC	4	CO-15A(12)	CO-8A(3)	NO-8A(3)	NO-8A(3)	NTC/PTC	NTC/PTC	NTC/PTC	DI	-	-	-	X

Het complete assortiment vindt u altijd up-to-date in onze webshop

opbouwmontage

1

afb.	bestelnr.	type	voeding (V)	spanning	relaisuitgang	relaisuitgang 1	ingang 1	ingang 2
1	378217	WM961/A	230	AC	1	CO-15A(12)	NTC/PTC	DI

koelcelregelaars

1

2

technische gegevens:
type EWRC 500 NT 2HP
voeding 230V
spanningstype AC

afb.	bestelnr.	relaisuitgang	relaisuitgang 1	relaisuitgang 2	relaisuitgang 3	relaisuitgang 4	relaisuitgang 5	ingang 1	ingang 2	ingang 3	ingang 4	ingang 5	HACCP	atoomtijdklok	interface RD485
1	378447	5	NO-12A(12)	NO-16A(8)	CO-8A(3)	NO-16A(8)	CO-8A(3)	NTC/PTC	NTC/PTC	NTC/PTC	DI	DI	X	X	X
2	378406	5	NO-12A(12)	NO-8A(4)	NO-8A(4)	NO-8A(8)	NO-8A(4)	NTC/PTC	NTC/PTC	NTC/PTC	DI	DI	-	-	-
2	378316	5	NO-12A(12)	NO-8A(8)	NO-8A(4)	NO-8A(4)	NO-8A(4)	NTC/PTC	NTC/PTC	NTC/PTC	DI	DI	-	-	-

elektronische thermometers

1

afb.	bestelnr.	type	V (V)	spanning	meetbereik (°C)	voelertype
1	378635	EMPLUS 600	12	AC/DC	-50 tot +140	NTC/PTC
1	378638	EMPLUS 600	230	AC	-150 tot +1350	J/K/PT100

afb.	bestelnr.	type	V (V)	spanning	meetbereik (°C)	voelertype
1	378637	EMPLUS 600	230	AC	-1999 tot +1999	V/I
1	378636	EMPLUS 600	230	AC	-50 tot +140	NTC/PTC

toebehoren

beschermkappen

1

afb.	bestelnr.	omschrijving	passend voor	fabrikantnr.
1	379804	bescherming voor elektronische regelaar 71x29	—	—

toebehoren

1

afb.	bestelnr.	omschrijving	type	toepassing
1	403648	programmeersleutel	COPYCARD STD V1.0	voor elektronische regelaar

Het complete assortiment vindt u altijd up-to-date in onze webshop

EVCO - EVERY CONTROL

koelcelregelaars

inbouwversies

1

2

3

afb.	bestelnr.	type	voeding (V)	spanning	relaisuitgang	relaisuitgang 1	relaisuitgang 2	relaisuitgang 3	relaisuitgang 4	ingang 1	ingang 2	ingang 3	ingang 4	HACCP	interne zoemer
1	379647	EVKB21N7VCXS	230	AC	1	CO-16A(5)	-	-	-	NTC	DI	-	-	-	-
1	378126	EVK201N7	230	AC	1	CO-16A(5)	-	-	-	NTC/PTC	-	-	-	-	-
1	378147	EVK211N3VXBS	12/24	AC/DC	1	CO-16A(5)	-	-	-	PTC/NTC	-	-	-	-	X
1	378148	EVK211N7VXBS	230	AC	1	CO-16A(5)	-	-	-	PTC/NTC	-	-	-	-	X
1	379648	EVKB31N7VCXS	230	AC	1	NO-30A(12)	-	-	-	NTC	DI	-	-	-	-
1	378149	EVK212N3VXBS	12/24	AC/DC	2	NO-16A(5)	CO-8A(4)	-	-	NTC/PTC	NTC/PTC	DI	-	-	X
1	378150	EVK202N7VXBS	230	AC	2	NO-16A(5)	CO-8A(4)	-	-	NTC/PTC	NTC/PTC	-	-	-	X
1	378113	EVK213N2	12/24	AC/DC	3	NO-16A(5)	CO-8A(4)	NO-8A(4)	-	NTC/PTC	NTC/PTC	DI	-	-	-
1	378153	EVK213N3VXBS	12/24	AC/DC	3	NO-16A(5)	CO-8A(4)	NO-8A(4)	-	NTC/PTC	NTC/PTC	DI	-	-	X
1	378154	EVK203N7VXBS	230	AC	3	NO-16A(5)	CO-8A(4)	NO-8A(4)	-	NTC/PTC	NTC/PTC	DI	-	-	X
1	379649	EVKB33N7VXXS	230	AC	3	NO-30A(12)	CO-8A(4)	NO-8A(4)	-	NTC	NTC	DI	-	-	-
1	378308	EVKB23N7	230	AC	3	NO-8A(4)	CO-8A(4)	NO-5A(4)	-	NTC	NTC	DI	-	-	-
2	378443	EV3X21N7 Touch	230	AC	1	NO-16A(5)	-	-	-	NTC	DI	-		-	-
2	378444	EV3B31N7 Touch	230	AC	1	NO-30A(12)	-	-	-	NTC	DI	-	-	-	-
2	378445	EV3B33N7 Touch	230	AC	3	NO-30A(12)	CO-8A(4)	NO-5A(2)	-	NTC	NTC	DI	-	-	-
3	378631	EV3294N9	115-230	AC	4	NO-16A	NO-8A	NO-5A	NO-5A	NTC/PTC	NTC/PTC	NTC/PTC/DI	DI	X	X

4

afb.	bestelnr.	type	voeding (V)	spanning	relaisuitgang	relaisuitgang 1	relaisuitgang 2	relaisuitgang 3	relaisuitgang 4	ingang 1	ingang 2	ingang 3	ingang 4	HACCP	interne zoemer
4	378360	EVR232N7	230	AC	2	NO-30A(12)	CO-8A(4)	-	-	NTC/PTC	NTC/PTC	DI	-	-	-
4	378357	EVR204N7	230	AC	4	NO-16A(5)	CO-8A(4)	NO-8A(4)	NO-8A(4)	NTC/PTC	NTC/PTC	DI	-	-	-

DIN-rails

1

afb.	bestelnr.	type	voeding (V)	spanning	relaisuitgang	relaisuitgang 1	relaisuitgang 2	relaisuitgang 3	ingang 1	ingang 2	ingang 3	interne zoemer
1	378157	EV6221P7VXBS	230	AC	1	CO-16A(5)	-	-	NTC/PTC	DI	DI	X
1	378160	EV6223P7VXBS	230	AC	3	NO-16A(5)	CO-8A(4)	CO-8A(4)	NTC/PTC	NTC/PTC	DI	X

koelcelregelaars

1

2

afb.	bestelnr.	type	voeding (V)	spanning	relaisuitgang	relaisuitgang 1	relaisuitgang 2	relaisuitgang 3	relaisuitgang 4	relaisuitgang 5	relaisuitgang 6	ingang 1	ingang 2	ingang 3	ingang 4	interface RD485
1	378354[1]	EVB1206N9	230	AC	6	NO-16A(5)	NO-30A(12)	NO-16A(5)	CO-8A(4)	NO-30A(12)	NO-8A(4)	NTC/PTC/Pt1000	NTC/PTC/Pt1000	DI	DI	X
2	379842	ASQX214000	230	AC	4	CO-8A(4)	NO-8A(4)	NO-8A(4)	NO-30A(12)	-	-	NTC/PTC	NTC/PTC	DI	DI	-

[1]zonder FI-schakelaar

Het complete assortiment vindt u altijd up-to-date in onze webshop

data loggers

1

afb.	bestelnr.	type	voeding (V)	spanning	relaisuitgang	relaisuitgang 1	relaisuitgang 2	relaisuitgang 3	ingang 1	ingang 2	HACCP	atoomtijdklok	interne zoemer	interface RD485
1	378446[1,2]	EVB1216N9XLC	230	AC	6	NO-16A(5)	NO-30A(12)	CO-8A(4)	NTC/PTC/Pt1000	NTC/PTC/Pt1000	X	X	X	X

[1]datalogger, incl. 2x NTC voeler [2]datalogger incl. regelfunctie

data loggers met Bluetooth interface

EV-CONNECT KIT
HACCP professional solution bluetooth connection
**Download the EVCONNECT APP in Google Play*

1

afb.	bestelnr.	type	voeding (V)	spanning	relaisuitgang	relaisuitgang 1	relaisuitgang 2	relaisuitgang 3	ingang 1	ingang 2	HACCP	atoomtijdklok	interne zoemer	interface RD485
1	378633	EV-CONNECT-KIT	115-230	AC	4	NO-16A	NO-8A	NO-5A	NTC/PTC	NTC/PTC	X	X	X	

toebehoren

1

afb.	bestelnr.	omschrijving
1	378632	EVCO type EVIF25TBX

1

afb.	bestelnr.	omschrijving
1	378265	programmeersleutel EVERY CONTROL EVKEY

1

afb.	bestelnr.	omschrijving
1	381303	adapter voor omzetting van 150x30mm op 138x29mm inbouwposi-tie binnenkant

1

afb.	bestelnr.	omschrijving
1	378634	behuizing EVCO type inbouwmaat 240x97mm bescherming IP65

LAE

koelcelregelaars

inbouwversies

1

2

afb.	bestelnr.	type	voeding (V)	spanning	relaisuitgang	relaisuitgang 1	relaisuitgang 2	relaisuitgang 3	relaisuitgang 4	relaisuitgang 5	ingang 1	ingang 2	ingang 3	ingang 4	ingang 5	interface RD485
1	378419	AT1-5AS1E-G	230	AC	1	NO-16A(4)	-	-	-	-	NTC/PTC	-	-	-	-	-
1	379762	AT1-5AS5E-G	230	AC	1	NO-16A(8)	-	-	-	-	NTC/PTC	-	-	-	-	-
1	378420	AT1-5AS2E-G	230	AC	2	NO-16A(4)	NO-7A(2)	-	-	-	NTC/PTC	-	-	-	-	-
1	378290	AT1-5BS6E-BG	230	AC	2	NO-16A(8)	NO-7A(2)	-	-	-	NTC/PTC	NTC/PTC	DI	-	-	X
1	379852	AT1-5AS4D-G	12	AC/DC	2	NO-16A(5)	NO-4A(1)	-	-	-	NTC/PTC	-	-	-	-	-
1	379763	AT1-5BS4E-BG	230	AC	2	NO-16A(5)	NO-7A(2)	-	-	-	NTC/PTC	NTC/PTC	DI	-	-	X
1	379764	AT2-5BS4E-AG	230	AC	3	NO-16A(5)	NO-7A(2)	NO-7A(2)	-	-	NTC/PTC	NTC/PTC	DI	-	-	-
1	379760	AR2-5C24W-BG	115-230	AC	4	NO-12A(5)	NO-7A(2)	NO-7A(2)	NO-7A(2)	-	NTC/PTC	NTC/PTC	NTC/PTC	DI	DI	X
2	378184	LCD32Q4E-C	230	AC	4	NO-20A(6)	NO-12A(4)	NO-8A(3)	CO-8A(3)	-	NTC	NTC	DI	DI	-	X
2	379772	AD-32S35W-B	230	AC	5	CO-16A(5)	NO-16A(4)	NO-7A(2)	NO-7A(2)	NO-7A(2)	NTC	NTC	DI	DI	-	X

inbouwversie tweedelig

1

2

3

afb.	bestelnr.	type	voeding (V)	spanning	relaisuitgang	relaisuitgang 1	relaisuitgang 2	relaisuitgang 3	relaisuitgang 4	relaisuitgang 5	relaisuitgang 6	ingang 1	ingang 2	ingang 3	atoomtijdklok	interface RD485
1	379771	LCD5-S	-	-	-	-	-	-	-	-	-	-	-	-	-	-
2	403458	BIT25B1S3E-A	230	AC	3	NO-20A(8)	NO-16A(4)	NO-7A(2)	-	-	-	NTC	NTC	DI	-	X
3	403459	FC06-20M01		verbindingskabel LAE type FC06-20M01												

Het complete assortiment vindt u altijd up-to-date in onze webshop

1

2

3

afb.	bestelnr.	type	voeding (V)	spanning	relaisuitgang	relaisuitgang 1	relaisuitgang 2	relaisuitgang 3	relaisuitgang 4	relaisuitgang 5	relaisuitgang 6	ingang 1	ingang 2	ingang 3	atoomtijdklok	interface RD485
1	381380	DU5S	-	-	-	-	-	-	-	-	-	-	-	-	-	-
2	378253	BD1-28C1S5W-B	230	AC	5	NO-16A(12)	NO-16A(4)	NO-16A(4)	NO-7A(2)	NO-7A(2)	-	NTC	NTC	DI	-	X
2	379803	BR1-28C1S5W-B	230	AC	5	NO-16A(12)	NO-16A(4)	NO-16A(4)	NO-7A(2)	NO-7A(2)	-	NTC	NTC	DI	X	X
3	403598	FC04-20P01		verbindingskabel LAE type FC04-20P01												

1

2

3

afb.	bestelnr.	type	voeding (V)	spanning	relaisuitgang	relaisuitgang 1	relaisuitgang 2	relaisuitgang 3	relaisuitgang 4	relaisuitgang 5	relaisuitgang 6	ingang 1	ingang 2	ingang 3	atoomtijdklok	interface RD485
1	379483	SMD34RU	-	-	-	-	-	-	-	-	-	-	-	-	-	-
2	379484	SSD90B35E-C	230	AC	6	NO-20A(6)	CO-12A(4)	NO-8A(3)	NO-8A(3)	CO-8A(3)	NO-7A(2)	PTC	PTC	DI	-	X
3	403465	FC10-20M01		verbindingskabel LAE type FC10-20M01												

DIN-rails

1

afb.	bestelnr.	type	voeding (V)	spanning	relaisuitgang	relaisuitgang 1	relaisuitgang 2	relaisuitgang 3	relaisuitgang 4	relaisuitgang 5	ingang 1	ingang 2	ingang 3	ingang 4	interface RD485
1	379761	AR2-27C15E-BG	230	AC	5	NO-15A(5)	NO-7A(2)	NO-7A(2)	CO-7A(2)	NO-7A(2)	NTC/PTC	NTC/PTC	DI	DI	X

opbouwmontage

1

afb.	bestelnr.	type	voeding (V)	spanning	relaisuitgang 1	relaisuitgang 2	ingang 1	interface RD485
1	379769	LDU2W2E-EG	230	AC	NO-16A(4)	CO-8A(3)	NTC	X

SHANGFANG

koelcelregelaars

inbouwversies

1

2

3

4

afb.	bestelnr.	type	voeding (V)	spanning	relaisuitgang	relaisuitgang 1	relaisuitgang 2	relaisuitgang 3	ingang 1	ingang 2	alarm	ontdooifunctie
1	402150[1]	SF-101S-2	12	AC	1	12VDC	-	-	NTC	-	X	X
1	403544[1]	SF-101S	12	AC	1	12VDC	-	-	NTC	-	-	X
2	403705	SF-101	230	AC	1	250VAC	-	-	NTC	-	-	X
3	402156	SF-821	230	AC	1	NO-16A			NTC			X
4	403545[1]	SF-104S	12	AC	3	12VDC	12VDC	12VDC	NTC	NTC	-	X

[1]zonder relais, kabelboom, voeler en transformator

Het complete assortiment vindt u altijd up-to-date in onze webshop

inbouwversie tweedelig

1

2

3

afb.	bestelnr.	type	voeding (V)	spanning	relaisuitgang	relaisuitgang 1	relaisuitgang 2	relaisuitgang 3	ingang 1	ingang 2	alarm	ontdooifunctie
1	379849[1]	SF-101S	230	AC	1	NO-30A	-	-	NTC	-	-	X
1	403073[1]	SF-101S-2	230	AC	1	NO-30A	-	-	NTC	-	X	X
2	402148[1]	SF-104S	230	AC	2	NO-30A	NO-30A	-	NTC	NTC	-	X
3	403074[1]	SF-104S-2	230	AC	2	NO-30A	NO-30A	-	NTC	NTC	-	X

[1]incl. relais, kabelboom, voeler en transformator

toebehoren

1

afb.	bestelnr.	omschrijving
1	379054	transformator primair 230VAC secundair 12VAC 3VA secundair 0,25A H 40mm L 45mm B 50mm

STÖRK-TRONIC

universele regelaars

inbouwversies

1

2

3

4

afb.	bestelnr.	type	voeding (V)	spanning	relaisuitgang	relaisuitgang 1	relaisuitgang 2	relaisuitgang 3	relaisuitgang 4	ingang 1	ingang 2	ingang 3
1	378161	ST710-JB1JA.10	230	AC	1	CO-12A(2,2)	-	-	-	Pt100	DI	-
1	378162	ST710-JB1JA.10	230	AC	1	CO-12A(2,2)	-	-	-	PTC	DI	-
2	378109	ST58-GB1TA.10	230	AC	1	CO-12A(2,2)	-	-	-	PTC/Pt100	-	-
3	379304	ST64-31.10	230	AC	1	NO-12A(6)	-	-	-	Pt100	-	-
3	379305	ST64-31.10	230	AC	1	NO-12A(6)	-	-	-	PTC	-	-
4	379515	ST73-31.10	230	AC	1	NO-12A(6)	-	-		PTC	-	-
4	379339	ST73-31.10	230	AC	1	NO-12A(6)	-	-	-	Pt100	-	-

5

6

afb.	bestelnr.	type	voeding (V)	spanning	relaisuitgang	relaisuitgang 1	relaisuitgang 2	relaisuitgang 3	relaisuitgang 4	ingang 1	ingang 2	ingang 3
5	378164	ST501-JA1TA.10	230	AC	1	NO-12A(6)	-	-	-	PTC/Pt100	-	-
6	378163	ST121-JA1TA.10	230	AC	1	NO-16A(6)	-	-	-	PTC/Pt100	-	-

koelcelregelaars

inbouwversies

1

2

3

4

afb.	bestelnr.	type	voeding (V)	spanning	relaisuitgang	relaisuitgang 1	relaisuitgang 2	relaisuitgang 3	ingang 1	ingang 2	ingang 3
1	378109	ST58-GB1TA.10	230	AC	1	CO-12A(2,2)	-	-	PTC/Pt100	-	-
2	379304	ST64-31.10	230	AC	1	NO-12A(6)	-	-	Pt100	-	-
2	379305	ST64-31.10	230	AC	1	NO-12A(6)	-	-	PTC	-	-
3	379339	ST73-31.10	230	AC	1	NO-12A(6)	-	-	Pt100	-	-
3	379515	ST73-31.10	230	AC	1	NO-12A(6)	-	-	PTC	-	-
4	378161	ST710-JB1JA.10	230	AC	1	CO-12A(2,2)	-	-	Pt100	DI	-
4	378162	ST710-JB1JA.10	230	AC	1	CO-12A(2,2)	-	-	PTC	DI	-
4	379626	ST710-KSKA.12	230	AC	2	NO-12A(2,2)	NO-5A(1,5)	-	PTC	PTC	-

5

6

7

afb.	bestelnr.	type	voeding (V)	spanning	relaisuitgang	relaisuitgang 1	relaisuitgang 2	relaisuitgang 3	ingang 1	ingang 2	ingang 3
5	379703	ST70-36.11	12/24	AC/DC	1	NO-7A(1)	-	-	PTC	-	-
5	379704	ST70-36.13	12/24	AC/DC	3	NO-5A(1,5)	NO-5A(1,5)	NO-5A(1,5)	PTC	PTC	DI
6	378163	ST121-JA1TA.10	230	AC	1	NO-16A(6)	-	-	PTC/Pt100	-	-
7	378164	ST501-JA1TA.10	230	AC	1	NO-12A(6)	-	-	PTC/Pt100	-	-

Het complete assortiment vindt u altijd up-to-date in onze webshop

TECNOLOGIC

universele regelaars

inbouwversies

1

afb.	bestelnr.	type	voeding (V)	spanning	relaisuitgang	relaisuitgang 1	relaisuitgang 2	ingang 1	ingang 2
1	378459	TLZ11HS----P	100-240	AC	1	CO-16A(6)	-	NTC/PTC/Pt1000	DI
1	379266	TLZ12FS-----	12	AC/DC	1	CO-16A(8)	-	NTC/PTC	-
1	379207	TLZ11HS-----	100-240	AC	1	CO-16A(8)	-	NTC/PTC	DI

koelcelregelaars

inbouwversies

1

2

3

afb.	bestelnr.	type	voeding (V)	spanning	relaisuitgang	relaisuitgang 1	relaisuitgang 2	relaisuitgang 3	relaisuitgang 4	ingang 1	ingang 2	ingang 3
1	379264	E51-DNS	230	AC	1	CO-16A(6)	-	-	-	NTC	-	-
2	378459	TLZ11HS----P	100-240	AC	1	CO-16A(6)	-	-	-	NTC/PTC/Pt1000	DI	-
2	378438	TLE20DHK	230	AC	1	NO-20A(12)	-	-	-	NTC/PTC	-	-
2	378232	TLE20	230	AC	1	CO-16A(6)	-	-	-	NTC/PTC	-	-
2	379207	TLZ11HS-----	100-240	AC	1	CO-16A(8)	-	-	-	NTC/PTC	DI	-
2	379266	TLZ12FS-----	12	AC/DC	1	CO-16A(8)	-	-	-	NTC/PTC	-	-
2	379209	TLY28F	12	AC/DC	2	NO-16A(6)	CO-8A(3)	-	-	NTC/PTC	NTC/PTC	DI
2	379363	TLY28H	100-240	AC	2	NO-16A(6)	CO-8A(3)	-	-	NTC/PTC	NTC/PTC	DI
2	379210	TLY29F	12	AC/DC	3	NO-16A(6)	CO-8A(3)	CO-5A(2)	-	NTC/PTC	NTC/PTC	DI
2	379329	TLY29H	100-240	AC	3	NO-16A(6)	CO-8A(3)	CO-5A(2)	-	NTC/PTC	NTC/PTC	DI
2	378439	TLY25H	100-240	AC/DC	4	NO-16A(6)	NO-5A(2)	NO-5A(2)	NO-5A(2)	NTC/PTC	NTC/PTC	DI
2	379991	TLY26---R	12	AC/DC	4	NO-16A(6)	CO-8A(3)	CO-8A(3)	CO-8A(3)	NTC/PTC	NTC/PTC	DI
3	378458[1]	Y39S-HRRRB--A-E----	100-240	AC	3	NO-16A(9)	CO-8A(3)	NO-5A(2)	-	NTC/PTC	NTC/PTC	DI

[1]bediening via touchscreen

4

afb.	bestelnr.	type	voeding (V)	spanning	relaisuitgang	relaisuitgang 1	relaisuitgang 2	relaisuitgang 3	relaisuitgang 4	ingang 1	ingang 2	ingang 3
4	378440	TLW24	100-240	AC	1	NO-16A(15)	-	-	-	NTC/PTC	DI	DI
4	378441	TLW24RRS	100-240	AC	4	NO-16A(15)	CO-8A(3)	NO-8A(3)	NO-16A(6)	NTC/PTC	NTC/PTC	DI

DIN-rails

1

afb.	bestelnr.	type	voeding (V)	spanning	relaisuitgang	relaisuitgang 1	relaisuitgang 2	relaisuitgang 3	relaisuitgang 4	ingang 1	ingang 2	ingang 3
1	379501	TLY35HSR	100-240	AC	4	CO-16A(6)	CO-8A(3)	CO-8A(3)	NO-8A(3)	NTC/PTC	NTC/PTC	DI

opbouwmontage

1

afb.	bestelnr.	type	voeding (V)	spanning	relaisuitgang	relaisuitgang 1	relaisuitgang 2	relaisuitgang 3	ingang 1	ingang 2	ingang 3
1	378233	W09 HRB	100-240	AC	1	CO-8A(3)	-	-	NTC/PTC	-	-
1	378234	W09YHRRRB	100-240	AC	3	NO-14A(6)	CO-8A(3)	NO-4A(2)	NTC/PTC	NTC/PTC	DI

Het complete assortiment vindt u altijd up-to-date in onze webshop

overigen

data loggers

1 2 3

afb.	bestelnr.	aanvullende informatie
1	378539	Temperatuur- en luchtvochtigheidsdatalogger Deze nieuwe datalogger voor luchttemperatuur, luchtvochtigheid en temperatuurmetingen via twee K-type voelers, onderscheidt zich door zijn lange opnameduur en de vier gelijktijdig opgenomen meetwaarden met de exacte opnamedatum en het exacte tijdstip. Met de bijbehorende software kunnen alle gewenste parameters vóór de opname ingesteld worden, zoals bijv. de gewenste meetfrequentie, High en Low Alarm en de gewenste meeteenheden. Bovendien wordt ook de maximale opnametijd, naargelang de meetfrequentie, weergegeven. De opgenomen meetwaarden kunnen tenslotte met de PC-software bewerkt en bijv. als diagram getoond of als Excel-tabel opgeslagen worden. Hierdoor is deze datalogger een belangrijk hulpmiddel in de evaluatie van een binnenklimaat, zowel in woningen als in de industrie, agrarische bedrijven of in koelinstallaties. - Relatieve luchtvochtigheid 0 % … 100 % ; +/- 3.5 % - Luchttemperatuur -40 °C … 70 °C (-40 … 78°F); 0.1 °C / °F; +/- 1 °C (+/- 3.6°F) - Meetbereik (K-type) -200 °C … 1300 °C; 0.1 °C ; +/- 0.15% +1°C (-328 °F … 2372 °F; 0.1 °F; +/-0.5% +3.6 °F) - Datalogger met intern geheugen tot 67.000 meetwaarden per meetfunctie - Gelijktijdige registratie van luchtvochtigheid, luchttemperatuur en twee aanvullende K-type temperatuurvoelers - Multiregel LED-indicator met LED-controlelampjes - Meetfrequentie van 1 seconde tot 12 uren - Opnametijd tot maximaal 3 maanden - Bedrijfsspanning 3,6 V lithium batterij - Afmetingen (bxhxd) 50 x 94 x 32 mm - Gewicht 91 g Leveringsomvang: Software voor Windows 2000/XP/Vista/7/8.1/10, 2 temperatuurvoelers, wandhouder, bedieningshandleiding Menutaal: Duits, Engels, Frans, Spaans, Italiaans
2	378540	USB-datalogger voor temperatuur en luchtvochtigheid Nieuwe serie handige USB-dataloggers voor luchttemperatuur en luchtvochtigheid, temperatuurmetingen via K-type voelers of het meten van gelijkspanning met een eigen LCD-indicator. Met de bijbehorende software kunnen alle gewenste parameters vóór de opname ingesteld worden, zoals bijv. de gewenste meetfrequentie, de startfunctie op uur en datum of een wachtwoord voor beveiligde toegang tot de meetgegevens. De opgenomen meetwaarden kunnen tenslotte met de PC-software bewerkt en bijv. als diagram getoond of als Excel-tabel, tekst of afbeelding opgeslagen worden. - Relatieve luchtvochtigheid 0.0% ... 100% +/- 3% R.H. - Luchttemperatuur -40.0 °C … 125.0 °C (-40 … 257°F) +/- 0.3 °C (+/- 0.5°F) - Datalogger met intern geheugen tot 32.000 meetwaarden - Gelijktijdige registratie van luchtvochtigheid en luchttemperatuur - LCD-display voor het weergeven van de meetwaarden - Meetfrequentie instelbaar van 2 sec. tot 24 uren - Opnametijd tot maximaal 2 jaren bij 1 meting/min - Bedrijfsspanning 3,6 V lithium batterij 1200 mAh - Beschermingsklasse IP66 - Afmetingen (bxhxd) 38 x 122 x 22 mm - Gewicht ca. 60 gr. Leveringsomvang: Software voor Windows XP / Vista / 7 / 8, vochtigheidssensor, wandhouder, beschermingskap, bedieningshandleiding Menutaal: Duits, Engels, Frans, Spaans, Italiaans
3	378528	USB-datalogger voor temperatuur Met ingebouwde lithium batterij voor de registratie van 16382 temperatuurmeetwaarden. De opgeslagen meetwaarden kunnen via een USB-interface uitgelezen en met de bijgeleverde software grafisch geanalyseerd, of voor verdere verwerking met andere programma's geëxporteerd worden. Zeer eenvoudige initialisatie via Windows-software (actuele software als download beschikbaar) Statusweergave (Logger actief, geheugen vol, Alarm, Low Bat) middels LED;s Timergestuurde start Vrij te definiëren alarmdrempels Registratie-interval van 10 seconden tot 12 uren instelbaar Meetbereik – 35 tot + 80 °C Waterdicht (IP67) Alarm bij overschrijding programmeerbare grenswaarden Leveringsomvang: Lithium batterij type 1/2AA, handleiding Menutaal: Duits, Engels, Frans, Spaans, Italiaans

voelers

universele voelers

temperatuurvoelers

1

technische gegevens:
voelertype NTC 2kOhm

afb.	bestelnr.	kabel	voeler (°C)	voeler	KL (m)
1	379784	TP	-40 tot +110	ø6x35mm	2

1

technische gegevens:
voelertype NTC 10kOhm

afb.	bestelnr.	kabel	voeler (°C)	voeler	KL (m)
1	379342	PVC	-20 tot +80	ø6x25mm	1,5
1	379057	PVC	-20 tot +80	ø6x25mm	3
1	378194	PVC	-20 tot +80	ø7x24,5mm	1,5

2

technische gegevens:
voelertype NTC 10kOhm

afb.	bestelnr.	kabel	voeler (°C)	voeler	KL (m)
2	379860	PVC	-20 tot +80	ø6x40mm	1,5
2	379458	silicone	-40 tot +110	ø6x40mm	1,5
2	379343	silicone	-40 tot +110	ø6x40mm	3

3

technische gegevens:
voelertype NTC 10kOhm

afb.	bestelnr.	kabel	voeler (°C)	voeler	KL (m)
3	379160	TP	-40 tot +110	ø6x14mm	1,5
3	379169	TP	-40 tot +110	ø6x14mm	2
3	379630	TP	-40 tot +110	ø6x14mm	2,5
3	379161	TP	-40 tot +110	ø6x14mm	3
3	379162	TP	-40 tot +110	ø6x14mm	6

4

technische gegevens:
voelertype NTC 10kOhm

afb.	bestelnr.	kabel	voeler (°C)	voeler	KL (m)
4	378261	TP	-40 tot +110	ø6x35mm	3

1

technische gegevens:
voelertype NTC 47kOhm

afb.	bestelnr.	kabel	voeler (°C)	voeler	KL (m)
1	379149[1]	glasvezel	-40 tot +125	ø6x35mm	1,45

[1]met gecodeerde aansluiting voor thermometer 379262

1

technische gegevens:
voelertype Pt100

afb.	bestelnr.	kabel	voeler (°C)	voeler	KL (m)
1	379785	silicone	-100 tot +450	ø6x100mm	1,5
1	379786	silicone	-100 tot +450	ø6x100mm	3

2

technische gegevens:
voelertype Pt100

afb.	bestelnr.	kabel	voeler (°C)	voeler	KL (m)
2	379058[1]	silicone	-100 tot +450	ø6x100mm	2,8

[1]3-draads

3

technische gegevens:
voelertype Pt100

afb.	bestelnr.	kabel	voeler (°C)	voeler	KL (m)
3	379439	silicone	-50 tot +250	ø6x50mm	2,5

1

technische gegevens:
voelertype Pt1000

afb.	bestelnr.	kabel	voeler (°C)	voeler	KL (m)
1	381407		-50 tot +110	ø5x20mm	3

1

technische gegevens:
voelertype PTC 1kOhm

afb.	bestelnr.	kabel	voeler (°C)	voeler	KL (m)
1	379142	PVC	-50 tot +150	ø6x30mm	1,5
1	379199	PVC	-50 tot +150	ø6x30mm	5
1	379637	PVC	-50 tot +150	ø6x35mm	2
1	379052	silicone	-50 tot +150	ø6x40mm	1,5
1	379064	silicone	-50 tot +150	ø6x40mm	3

2

technische gegevens:
voelertype PTC 1kOhm

afb.	bestelnr.	kabel	voeler (°C)	voeler	KL (m)
2	379053	PVC	-50 tot +150	ø6x30mm	3

3

technische gegevens:
voelertype PTC 1kOhm

afb.	bestelnr.	kabel	voeler (°C)	voeler	KL (m)
3	379783	PVC	-50 tot +150	ø6x35mm	2

Het complete assortiment vindt u altijd up-to-date in onze webshop

4

technische gegevens:
voelertype PTC 1kOhm

afb.	bestelnr.	kabel	voeler (°C)	voeler	KL (m)
4	378067	silicone	-50 tot +150	ø6x40mm	2
4	378068	silicone	-50 tot +150	ø6x40mm	7
4	378069	silicone	-50 tot +150	ø6x40mm	15
4	378070	silicone	-50 tot +150	ø6x40mm	30

5

technische gegevens:
voelertype PTC 1kOhm

afb.	bestelnr.	kabel	voeler (°C)	voeler	KL (m)
5	379781	TP	-50 tot +150	ø6x14mm	1,5
5	379782	TP	-50 tot +150	ø6x14mm	3

vochtsensoren

1

2

technische gegevens:
uitgang 4-20mA

afb.	bestelnr.	vochtigheidsbereik (%)	voeding (VDC)	voeler	KL (m)
1	403390	0-99	9-28	ø17,5x120mm	-
2	379174	10-95	8-35	ø17,5x120mm	-

3

technische gegevens:
uitgang 4-20mA

afb.	bestelnr.	vochtigheidsbereik (%)	voeding (VDC)	voeler	KL (m)
3	378383	15-90	8-28	ø24x105mm	1,5

4

technische gegevens:
uitgang 4-20mA

afb.	bestelnr.	vochtigheidsbereik (%)	voeding (VDC)	voeler	KL (m)
4	378076	5-95	8-24	ø20x180mm	1,5

druksensoren

1

afb.	bestelnr.	druk (bar)	voeding (VDC)	uitgang	G	KL (m)
1	379118	0,5-8	8-28	4-20mA	7/16”	2
1	379119	0-30	8-28	4-20mA	7/16”	2

2

afb.	bestelnr.	druk (bar)	voeding (VDC)	uitgang	G	KL (m)
2	378381	0,5-8	8-32	4-20mA	1/4”	2
2	378382	0-30	8-32	4-20mA	1/4”	2

insteekvoeler

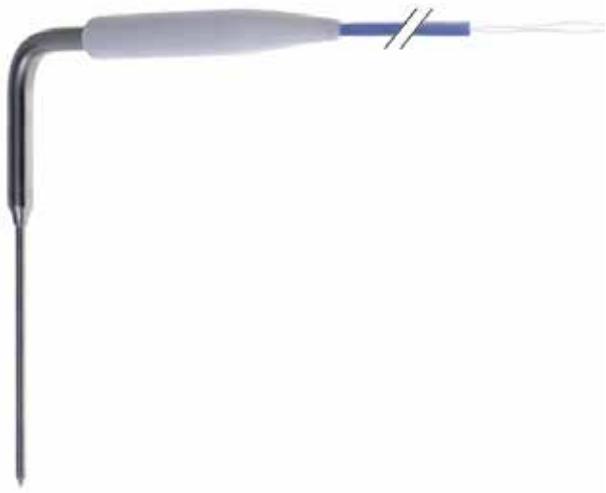

1

technische gegevens:
kabel PVC

afb.	bestelnr.	voelertype	voeler (°C)	voeler	KL (m)
1	378391	NTC 10kOhm	-40 tot +120	ø4x100mm	5
1	378393	Pt100	-40 tot +120	ø4x100mm	5
1	378392	Pt1000	-40 tot +120	ø4x100mm	5
1	378390	PTC 1kOhm	-50 tot +150	ø4x100mm	5

2

technische gegevens:
kabel PVC

afb.	bestelnr.	voelertype	voeler (°C)	voeler	KL (m)
2	378396[1]	Pt100	-40 tot +120	ø4x100mm	5
2	378395[1]	Pt1000	-40 tot +120	ø4x100mm	5
2	378394[1]	PTC 1kOhm	-40 tot +120	ø4x100mm	5

[1]verwarmd

3

technische gegevens:
kabel PVC

afb.	bestelnr.	voelertype	voeler (°C)	voeler	KL (m)
3	378397[1]	PTC 1kOhm	-40 tot +120	ø5,5x100mm	5

[1]met conische punt

4

technische gegevens:
kabel PVC

afb.	bestelnr.	voelertype	voeler (°C)	voeler	KL (m)
4	378398[1,2]	PTC 1kOhm	-40 tot +120	ø5,5x100mm	5

[1]met conische punt [2]verwarmd

5

technische gegevens:
kabel PVC

afb.	bestelnr.	voelertype	voeler (°C)	voeler	KL (m)
5	379549	PTC 1kOhm	-50 tot +150	ø6x110mm	3,5

Het complete assortiment vindt u altijd up-to-date in onze webshop

fabrikantspecifieke voelers

insteekvoeler

Afinox

1

afb.	bestelnr.	omschrijving	fabrikantnr.
1	379707	kerntemperatuurvoeler kabel silicone kabel -50 tot +180°C aansluiting 2-aderig	74700998

2

afb.	bestelnr.	omschrijving	fabrikantnr.
2	523049	kerntemperatuurvoeler NTC kabel silicone voeler -40 tot +110°C kabel -50 tot +180°C	74700124

3

afb.	bestelnr.	omschrijving	fabrikantnr.
3	379759	kerntemperatuurvoeler Pt100 kabel silicone voeler -40 tot +120°C kabel -50 tot +180°C	74700112

4

afb.	bestelnr.	omschrijving	fabrikantnr.
4	378364	kerntemperatuurvoeler PTC kabel silicone voeler -40 tot +120°C kabel -50 tot +180°C	74700116

Angelo-Po

1

afb.	bestelnr.	omschrijving	fabrikantnr.
1	378550	kerntemperatuurvoeler NTC 10kOhm kabel silicone voeler -40 tot +120°C kabel -50 tot +180°C	32V8360

2

afb.	bestelnr.	omschrijving	fabrikantnr.
2	378402[1]	kerntemperatuurvoeler Pt100 kabel silicone voeler -40 tot +120°C kabel -50 tot +180°C	32V7960

[1]meerpuntvoeler

3

afb.	bestelnr.	omschrijving	fabrikantnr.
3	378186	kerntemperatuurvoeler PTC 1kOhm kabel silicone voeler -40 tot +120°C kabel -50 tot +180°C	32V0441

Bertos

1

afb.	bestelnr.	omschrijving	fabrikantnr.
1	379350[1]	kerntemperatuurvoeler PTC 1kOhm kabel silicone voeler -40 tot +120°C kabel -50 tot +180°C	70404

[1]meerpuntvoeler

2

afb.	bestelnr.	omschrijving	fabrikantnr.
2	379662[1]	kerntemperatuurvoeler PTC 1kOhm kabel silicone voeler -40 tot +120°C kabel -50 tot +180°C	70402A
2	379806[1]	kerntemperatuurvoeler PTC 1kOhm kabel silicone voeler -40 tot +120°C kabel -50 tot +180°C	70405A

[1]meerpuntvoeler

Coldline

1

afb.	bestelnr.	omschrijving	fabrikantnr.
1	378407	kerntemperatuurvoeler PTC kabel silicone voeler -40 tot +120°C kabel -50 tot +180°C	E043673510

Dexion

1

afb.	bestelnr.	omschrijving	fabrikantnr.
1	378408	kerntemperatuurvoeler PTC kabel silicone voeler -40 tot +120°C kabel -50 tot +180°C	019064-00R

Electrolux

1

afb.	bestelnr.	omschrijving	fabrikantnr.
1	401944	kerntemperatuurvoeler NTC 10kOhm kabel silicone voeler -40 tot +120°C kabel -50 tot +180°C	092704

2

afb.	bestelnr.	omschrijving	fabrikantnr.
2	378185	temperatuurvoeler PTC 1kOhm kabel silicone voeler -50 tot +150°C kabel -50 tot +180°C	083582

Everlasting

1

afb.	bestelnr.	omschrijving	fabrikantnr.
1	378516	temperatuurvoeler PTC 1kOhm kabel silicone voeler -50 tot +150°C kabel -50 tot +180°C	61723

Fagor

1

afb.	bestelnr.	omschrijving	fabrikantnr.
1	379167	kerntemperatuurvoeler PTC kabel silicone voeler -50 tot +150°C kabel -50 tot +180°C	12028770

Foinox

1

afb.	bestelnr.	omschrijving	fabrikantnr.
1	379350[1]	kerntemperatuurvoeler PTC 1kOhm kabel silicone voeler -40 tot +120°C kabel -50 tot +180°C	70404

[1]meerpuntvoeler

Het complete assortiment vindt u altijd up-to-date in onze webshop

2

afb.	bestelnr.	omschrijving	fabrikantnr.
2	379662[1]	kerntemperatuurvoeler PTC 1kOhm kabel silicone voeler -40 tot +120°C kabel -50 tot +180°C	70402A
2	379806[1]	kerntemperatuurvoeler PTC 1kOhm kabel silicone voeler -40 tot +120°C kabel -50 tot +180°C	70405A

[1]meerpuntvoeler

Foster

1

afb.	bestelnr.	omschrijving	fabrikantnr.
1	378452	kerntemperatuurvoeler NTC 2kOhm kabel PVC voeler -40 tot +120°C kabel -10 tot +100°C	00-554451

Friulinox

1

afb.	bestelnr.	omschrijving	fabrikantnr.
1	401756	kerntemperatuurvoeler PTC 1kOhm kabel silicone voeler -40 tot +120°C kabel -50 tot +180°C	FR996070

Hobart

1

afb.	bestelnr.	omschrijving	fabrikantnr.
1	378452	kerntemperatuurvoeler NTC 2kOhm kabel PVC voeler -40 tot +120°C kabel -10 tot +100°C	F15247515

Icematic

1

afb.	bestelnr.	omschrijving	fabrikantnr.
1	379549	kerntemperatuurvoeler PTC 1kOhm kabel PVC voeler -50 tot +150°C kabel -10 tot +100°C	CM33580149/0

Ilsa

1

afb.	bestelnr.	omschrijving	fabrikantnr.
1	379549	kerntemperatuurvoeler PTC 1kOhm kabel PVC voeler -50 tot +150°C kabel -10 tot +100°C	31155

2

afb.	bestelnr.	omschrijving	fabrikantnr.
2	379547	kerntemperatuurvoeler PTC 1kOhm kabel silicone voeler -40 tot +120°C kabel -50 tot +180°C	30600

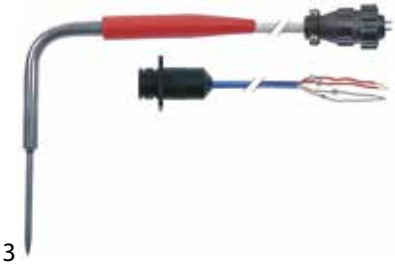

3

afb.	bestelnr.	omschrijving	fabrikantnr.
3	379548	kerntemperatuurvoeler PTC 1kOhm kabel silicone voeler -50 tot +150°C kabel -50 tot +180°C	30599

I-OVENS

1

afb.	bestelnr.	omschrijving	fabrikantnr.
1	379350[1]	kerntemperatuurvoeler PTC 1kOhm kabel silicone voeler -40 tot +120°C kabel -50 tot +180°C	70404

[1]meerpuntvoeler

2

afb.	bestelnr.	omschrijving	fabrikantnr.
2	379662[1]	kerntemperatuurvoeler PTC 1kOhm kabel silicone voeler -40 tot +120°C kabel -50 tot +180°C	70402A
2	379806[1]	kerntemperatuurvoeler PTC 1kOhm kabel silicone voeler -40 tot +120°C kabel -50 tot +180°C	70405A

[1]meerpuntvoeler

Irinox

1

afb.	bestelnr.	omschrijving	fabrikantnr.
1	378237	kerntemperatuurvoeler Pt100 kabel silicone voeler -40 tot +120°C kabel -50 tot +180°C	3803051

2

afb.	bestelnr.	omschrijving	fabrikantnr.
2	378238	kerntemperatuurvoeler Pt100 kabel silicone voeler -40 tot +120°C kabel -50 tot +180°C	3805010

3

afb.	bestelnr.	omschrijving	fabrikantnr.
3	379755	kerntemperatuurvoeler Pt100 kabel silicone voeler -40 tot +120°C kabel -50 tot +180°C	3801050

4

afb.	bestelnr.	omschrijving	fabrikantnr.
4	379543	kerntemperatuurvoeler Pt1000 kabel silicone voeler -40 tot +120°C kabel -50 tot +180°C	3801020

Lainox

1

afb.	bestelnr.	omschrijving	fabrikantnr.
1	379544	kerntemperatuurvoeler Pt1000 kabel silicone voeler -40 tot +120°C kabel -50 tot +180°C	SIRRA930013

2

afb.	bestelnr.	omschrijving	fabrikantnr.
2	379757	kerntemperatuurvoeler Pt1000 kabel silicone voeler -40 tot +120°C kabel -50 tot +180°C	SIRRA930014

3

afb.	bestelnr.	omschrijving	fabrikantnr.
3	379663	kerntemperatuurvoeler PTC 1kOhm kabel silicone voeler -40 tot +120°C kabel -50 tot +180°C	SIRRA930010

Het complete assortiment vindt u altijd up-to-date in onze webshop

4

afb.	bestelnr.	omschrijving	fabrikantnr.
4	401693	kerntemperatuurvoeler PTC 1kOhm kabel silicone voeler -40 tot +120°C kabel -50 tot +180°C	SIRRA930002

Lohberger

1

afb.	bestelnr.	omschrijving	fabrikantnr.
1	401756	kerntemperatuurvoeler PTC 1kOhm kabel silicone voeler -40 tot +120°C kabel -50 tot +180°C	PO167230

Mareno

1

afb.	bestelnr.	omschrijving	fabrikantnr.
1	379544	kerntemperatuurvoeler Pt1000 kabel silicone voeler -40 tot +120°C kabel -50 tot +180°C	SIRRA930013

2

afb.	bestelnr.	omschrijving	fabrikantnr.
2	379757	kerntemperatuurvoeler Pt1000 kabel silicone voeler -40 tot +120°C kabel -50 tot +180°C	SIRRA930014

Polaris

1

afb.	bestelnr.	omschrijving	fabrikantnr.
1	401756	kerntemperatuurvoeler PTC 1kOhm kabel silicone voeler -40 tot +120°C kabel -50 tot +180°C	FR996070

Repagas

1

afb.	bestelnr.	omschrijving	fabrikantnr.
1	379350[1]	kerntemperatuurvoeler PTC 1kOhm kabel silicone voeler -40 tot +120°C kabel -50 tot +180°C	44300003

[1]meerpuntvoeler

2

afb.	bestelnr.	omschrijving	fabrikantnr.
2	379662[1]	kerntemperatuurvoeler PTC 1kOhm kabel silicone voeler -40 tot +120°C kabel -50 tot +180°C	44200002

[1]meerpuntvoeler

Sagi

1

afb.	bestelnr.	omschrijving	fabrikantnr.
1	378550	kerntemperatuurvoeler NTC 10kOhm kabel silicone voeler -40 tot +120°C kabel -50 tot +180°C	32V8360

2

afb.	bestelnr.	omschrijving	fabrikantnr.
2	378402[1]	kerntemperatuurvoeler Pt100 kabel silicone voeler -40 tot +120°C kabel -50 tot +180°C	32V7960

[1]meerpuntvoeler

3

afb.	bestelnr.	omschrijving	fabrikantnr.
3	378186	kerntemperatuurvoeler PTC 1kOhm kabel silicone voeler -40 tot +120°C kabel -50 tot +180°C	32V8600

Silko

1

afb.	bestelnr.	omschrijving	fabrikantnr.
1	379544	kerntemperatuurvoeler Pt1000 kabel silicone voeler -40 tot +120°C kabel -50 tot +180°C	SIRRA930013

2

afb.	bestelnr.	omschrijving	fabrikantnr.
2	379757	kerntemperatuurvoeler Pt1000 kabel silicone voeler -40 tot +120°C kabel -50 tot +180°C	SIRRA930014

Sirman

1

afb.	bestelnr.	omschrijving	fabrikantnr.
1	379707	kerntemperatuurvoeler kabel silicone kabel -50 tot +180°C aansluiting 2-aderig	AF74700998

Tecnodom

1

afb.	bestelnr.	omschrijving	fabrikantnr.
1	379549	kerntemperatuurvoeler PTC 1kOhm kabel PVC voeler -50 tot +150°C kabel -10 tot +100°C	SONCU

Whirlpool

1

afb.	bestelnr.	omschrijving	fabrikantnr.
1	401944	kerntemperatuurvoeler NTC 10kOhm kabel silicone voeler -40 tot +120°C kabel -50 tot +180°C	771985011103

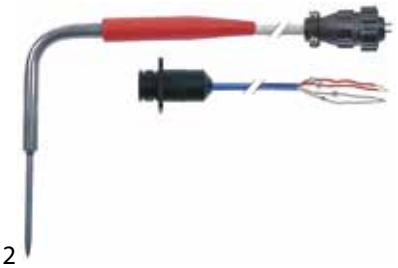

2

afb.	bestelnr.	omschrijving	fabrikantnr.
2	379548	kerntemperatuurvoeler PTC 1kOhm kabel silicone voeler -50 tot +150°C kabel -50 tot +180°C	483286000033

Het complete assortiment vindt u altijd up-to-date in onze webshop

Zanussi

1

afb.	bestelnr.	omschrijving	fabrikantnr.
1	401944	kerntemperatuurvoeler NTC 10kOhm kabel silicone voeler -40 tot +120°C kabel -50 tot +180°C	092704

2

afb.	bestelnr.	omschrijving	fabrikantnr.
2	378185	temperatuurvoeler PTC 1kOhm kabel silicone voeler -50 tot +150°C kabel -50 tot +180°C	083582

elektronica

printplaten

Angelo-Po

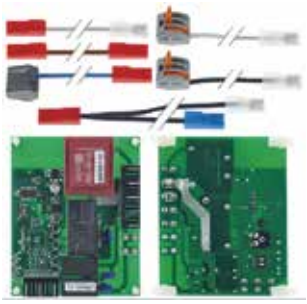

1

afb.	bestelnr.	omschrijving	fabrikantnr.
1	403687	elektronische timer 230 inbouwmaat 90x70mm Simag voor ijsmachine	3034260

Franke

1

2

afb.	bestelnr.	omschrijving	fabrikantnr.
1	403123	printplaat ijsblokjesmachine L 175mm B 99mm	719.391.063
2	403125	printplaat L 175mm B 99mm voor ijsblokjesmaker	719.391.097

Hatco

1

afb.	bestelnr.	omschrijving	fabrikantnr.
1	403125	printplaat L 175mm B 99mm voor ijsblokjesmaker	76-2782-3

Icematic

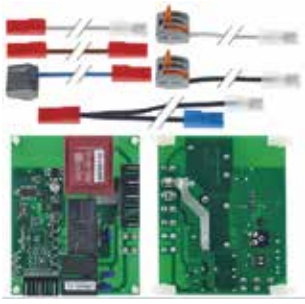

1

afb.	bestelnr.	omschrijving	fabrikantnr.
1	403687	elektronische timer 230 inbouwmaat 90x70mm Simag voor ijsmachine	CMCS62044100

Manitowoc

1

2

afb.	bestelnr.	omschrijving	fabrikantnr.
1	403123	printplaat ijsblokjesmachine L 175mm B 99mm	MA2006199
2	403124	printplaat ijsmachine L 153mm B 77mm	MA-7629073

3

afb.	bestelnr.	omschrijving	fabrikantnr.
3	403125	printplaat L 175mm B 99mm voor ijsblokjesmaker	MA-7627823

Migel

1

afb.	bestelnr.	omschrijving	fabrikantnr.
1	360678	timer printplaat MIGEL	1LT199

Scotsman

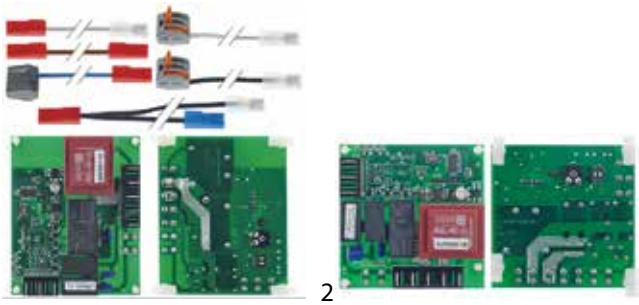

1 2

afb.	bestelnr.	omschrijving	fabrikantnr.
1	403687	elektronische timer 230 inbouwmaat 90x70mm Simag voor ijsmachine	06076900
2	403486	elektronische timer L 73mm B 73mm passend voor Simag H 30mm tijdschakelaar	62050700

3

afb.	bestelnr.	omschrijving	fabrikantnr.
3	403478	printplaat ijsmachine L 90mm B 72mm passend voor Simag H 30mm	620507.01

Simag

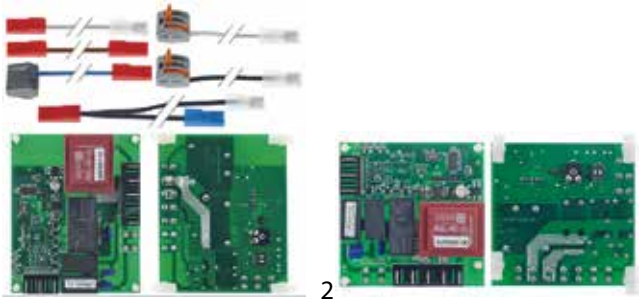

1 2

afb.	bestelnr.	omschrijving	fabrikantnr.
1	403687	elektronische timer 230 inbouwmaat 90x70mm Simag voor ijsmachine	06076900
2	403486	elektronische timer L 73mm B 73mm passend voor Simag H 30mm tijdschakelaar	62050700

3

afb.	bestelnr.	omschrijving	fabrikantnr.
3	403478	printplaat ijsmachine L 90mm B 72mm passend voor Simag H 30mm	620507-01

magneetventielen

magneetventielen voor water

ELBI

1 2

technische gegevens:
spanning 230V
ingang 3/4"

afb.	bestelnr.	uitvoering	uitgang (mm)	uitgang (l/min)	MB	passend voor	fabrikantnr.
1	373013	enkel	11,5	2,5	DN10	Mach Migel	80002DR064 2DR064
1	370186	enkel	11,5	0,25	DN10	ITV	329
1	370459	enkel	11,5	2	DN10	Simag	Z1ID003
1	370431	enkel	11,5	2	DN10	Angelo-Po Icematic Migel Scotsman	33D2780 CM19865518/0 2DR028 65010552
1	373001	enkel	11,5	2	DN10	Electrolux Hatco Icematic Scotsman	0T4545 65010554 nicht in Preisliste 65010554
2	370400	enkel	11,5	1,5	DN10	Kastel	K01213
2	370654	enkel	14	20	DN10	Electrolux	048898

3

technische gegevens:
spanning 230V
ingang 3/4"

afb.	bestelnr.	uitvoering	uitgang (mm)	uitgang (l/min)	MB	passend voor	fabrikantnr.
3	370414	enkel	11,5	2		Icematic Scotsman SF-Maschinen	CM19865502/0 CM19865502 I-173

1 2

technische gegevens:
spanning 230V
ingang 3/4"
uitgang 11,5mm

afb.	bestelnr.	uitvoering	uitgang (l/min)	MB	passend voor	fabrikantnr.
1	370461	dubbel	-/4,7	DN10	Icematic Scotsman SF-Maschinen Simag	CM19865509/0 CM19865509 I-174 CM19865509
2	370462	dubbel	0,5/-	DN10	Icematic	CM19865538/0
2	370433	dubbel	2/2,5	DN10	Icematic Scotsman Simag	65010551 65010551 65010551
2	370421	dubbel	1/-	DN10	Simag	Z1CW030
2	370526	dubbel	2/2	DN10	Electrolux Icematic Scotsman	0KM722 nicht in Preisliste 65010553

Het complete assortiment vindt u altijd up-to-date in onze webshop

ELTEK

technische gegevens:
spanning 230V
ingang 3/4

uitgang 11,5mm
maximale breedte DN10

afb.	bestelnr.	uitvoering	ingang (l/min)	uitgang (l/min)	passend voor	fabrikantnr.
1	370779	enkel	7	1,2	Migel	2DR025
2	370781	dubbel	7	-	Migel	2DR027
3	370780	dubbel	7	1x1,2-1x2,5	Migel	2DR067
3	370778	dubbel	7	2x1,2	Migel	2DR026

RPE

speciale uitgangen

afb.	bestelnr.	uitvoering	V (V)	ingang (mm)	uitgang (mm)	passend voor	fabrikantnr.
1	370453	enkel	230	11,5	11,5	Icematic Scotsman	CM19865598/0 62046000

TP

afb.	bestelnr.	uitvoering	V (V)	ingang	uitgang (mm)	MB
1	370017	enkel	230	3/4”	11,5	DN10
1	370018	enkel	230	3/4”	14	DN10
2	370021	dubbel	230	3/4”	11,5	DN10
2	370022	dubbel	230	3/4”	14	DN10
3	370025	drievoudig	230	3/4”	11,5	DN10
3	370026	drievoudig	230	3/4”	14	DN10

afb.	bestelnr.	uitvoering	V (V)	ingang	uitgang (mm)	MB
1	370015	enkel	230	3/4”	11,5	DN10
1	370016	enkel	230	3/4”	14	DN10
2	370019	dubbel	230	3/4”	11,5	DN10
2	370020	dubbel	230	3/4”	14	DN10
3	370023	drievoudig	230	3/4”	11,5	DN10
3	370024	drievoudig	230	3/4”	14	DN10

magneetventielen met reducering

technische gegevens:
spanning 230V
ingang 3/4”
uitgang 11,5mm

afb.	bestelnr.	uitvoering	ingang (l/min)	uitgang (l/min)	MB	passend voor	fabrikantnr.
1	370449	enkel	2,5	-	DN10	Brema NTF	23220 23220
1	370426	enkel	-	0,6	DN10	Brema Cookmax	23497 23497
1	370399	enkel	-	0,8	DN10	Brema Brice Italia Cookmax Kastel NTF	23115 926093 23115 K01212 N23115
1	370427	enkel	-	1,2	DN10	Brema Brice Italia Cookmax Electrolux Fagor La-Spaziale Luxia NTF Rancilio	23001 926132 23001 0KK221 12033258 3345 L4690 N23001 68023001
2	370434	dubbel	-	2,5/2,5	DN10	Brema	23157
2	370437	dubbel	10	1,2/1,2	DN10	Brema Cookmax Coven NTF Rancilio	23010 23010 EMUA2RPE N23010 68023010
2	370436	dubbel	-	0,6/0,6	DN10	Brema Cookmax Electrolux	23498 23498 085274
2	370395	dubbel	-	0,8/0,8	DN10	Brema Brice Italia Cookmax Electrolux Kastel NTF	23116 926137 23116 085310 K01045 N23116
2	370397	dubbel	-	1,5/2,5	DN10	Brice Italia Kastel	926032 K01322

3

4

technische gegevens:
spanning 230V
ingang 3/4"
uitgang 11,5mm

afb.	bestelnr.	uitvoering	ingang (l/min)	uitgang (l/min)	MB	passend voor	fabrikantnr.
3	370187	dubbel	10	-/3,4	DN10	ITV	928
4	370416	dubbel	-	1,2/1,2	DN10	Icematic Scotsman SF-Maschinen Simag	CM19865530/0 CM19865530 I-170 CM19865530
4	370188	dubbel	10	1/0,25	DN10	ITV	404
4	370468	dubbel	10	3,4/3,4	DN10	ITV	293

5

6

technische gegevens:
spanning 230V
ingang 3/4"
uitgang 11,5mm

afb.	bestelnr.	uitvoering	ingang (l/min)	uitgang (l/min)	MB	passend voor	fabrikantnr.
5	370189	drievoudig	12	1/3,4/3,4	DN10	ITV	1430
6	370635	drievoudig	10	3,4/1/3,4	DN10	ITV	1913

reparatieonderdelen en toebehoren

verloopstukken

uitgangzijde

1

technische gegevens:
tolerantie ±25%

afb.	bestelnr.	doorstroomsnelheid (l/min)	kleur
1	371230	0,25	rood
1	371233	0,8	wit
1	371234	1	lichtblauw
1	371235	1,2	bruin
1	371236	1,5	lichtbruin
1	371237	2,5	geel
1	371238	3,4	donkergroen
1	371239	5	zwart

ingangzijde

1

technische gegevens:
tolerantie ±15%

afb.	bestelnr.	doorstroomsnelheid (l/min)	kleur
1	371220	3	rood
1	371221	5,5	geel
1	371222	6	grijs
1	371223	10	wit
1	371224	12	blauw

diversen

1

afb.	bestelnr.	omschrijving
1	370650	magneetventiel eenvoudig haaks 220/240V uitgang 11mm ingang 12,4mm 50/60Hz

afvoerventielen

1

2

afb.	bestelnr.	V (V)	ingang (mm)	uitgang (mm)	passend voor
1	371106	208/230	17,5	16	Icematic Scotsman
2	370691	220-240	17,5	16	Icematic

magneetventielen voor koeling

CASTEL

ventielhuizen

serie STANDARD

geschikt voor koelvloeistoffen R22, R134a, R404A, R407C, R410A, R507

technische gegevens:
bouwtype NC
druk max. 45bar
temperatuurbereik -35 tot +105°C

pos.	bestelnr.	type	aansluiting	nominale breedte (mm)
1	370151	1028/2 S	1/4" soldeeraansluiting	2,2
2	370382	1028/M10S	10mm soldeer aansluiting	3
3	370383	1068/M10S	10mm soldeer aansluiting	7
4	370384	1068/M12S	12mm soldeeraansluiting	7
5	370385	1078/M12S	12mm soldeeraansluiting	12,5
6	370386	1078/5S	16mm soldeeraansluiting	12,5
7	370387	1079/7S	22mm soldeer aansluiting	12,5

Het complete assortiment vindt u altijd up-to-date in onze webshop

technische gegevens:
bouwtype NC
druk max. 45bar
temperatuurbereik -35 tot +105°C

pos.	bestelnr.	type	aansluiting	nominale breedte (mm)
1	370153	1070/4 S	1/2" SAE	12,5
2	370150	1020/2 S	1/4" SAE	2,5
3	370154	1090/6 S	3/4" SAE	16,5
4	370788	1020/3S	3/8" SAE	2,5
5	370152	1064/3 S	3/8" SAE	7
6	370381	1090/5 S	5/8" SAE	16,5

serie GO GREEN

koolwaterstoffen (vloeistoffen HC) en kooldioxide (R744)

technische gegevens:
bouwtype NC
druk max. 35bar
temperatuurbereik -20 tot +105°C

pos.	bestelnr.	type	aansluiting
1	370808	1068V/3S	ODF 3/8"
2	370809	1068V/M10S	ODF 10mm
3	370807	1028V/M10S	M18x1,5 (pijp ø 12mm)
4	370804	1028V/2S	1/4" soldeeraansluiting
5	370805	1028V/2S.E	1/4" soldeeraansluiting
6	370806	1028V/3S	3/8" soldeeraansluiting
7	370811	1068V/4S	ODS 1/2"
8	370810	1068V/M12S	ODS 12mm

reparatieonderdelen en toebehoren

1

technische gegevens:
vermogen 8VA
frequentie 50/60Hz

afb.	bestelnr.	omschrijving	voeding	aansluiting
1	371303	magneetspoel	24VAC	kabel 1000mm
1	371084	magneetspoel	230VAC	kabel 1000mm

2

technische gegevens:
vermogen 8VA
frequentie 50/60Hz

afb.	bestelnr.	omschrijving	voeding	aansluiting
2	371301	magneetspoel	110VAC	DIN 43650A

1

2

3

afb.	bestelnr.	omschrijving	stekertype	aansluiting
1	371305	stopcontact	DIN 43650A	kabel 2000mm
2	371090	stopcontact	DIN 43650A	schroef
3	371304	stopcontact	DIN 43650A	schroef

DANFOSS

ventielen

technische gegevens:
bouwtype NC
temperatuurbereik -40 tot +105°C

pos.	bestelnr.	type	p max. (bar)	aansluiting	nominale breedte (mm)
1	370293	EVR 3	45,2	6mm soldeeraansluiting	3,2
2	370294	EVR 6	35	10mm soldeer aansluiting	6
3	370295	EVR 10	35	12mm soldeeraansluiting	9,5
4	370296	EVR 15	32	16mm soldeeraansluiting	14

technische gegevens:
bouwtype NC
temperatuurbereik -40 tot +105°C

pos.	bestelnr.	type	p max. (bar)	aansluiting	nominale breedte (mm)
1	370292	EVR 3	45,2	6mm, 7/16 UNF	3,2
2	370298	EVR 10	35	3/4" UNF (12mm)	14
3	370299	EVR 15	32	7/8" UNF (16mm)	14

ventielhuizen

technische gegevens:
bouwtype NC
temperatuurbereik -40 tot +105°C

pos.	bestelnr.	type	p max. (bar)	aansluiting	nominale breedte (mm)
1	370286	EVR 3	45,2	10mm soldeer aansluiting	3,2
2	370160	EVR 3	45,2	6mm soldeeraansluiting	3,2
3	370287	EVR 6	35	10mm soldeer aansluiting	6
4	370288	EVR 6	35	12mm soldeeraansluiting	6
5	370289	EVR 10	35	12mm soldeeraansluiting	9,5
6	370290	EVR 10	35	16mm soldeeraansluiting	9,5
7	370291	EVR 10	35	16mm soldeeraansluiting	14

technische gegevens:
bouwtype NC
temperatuurbereik -40 tot +105°C

pos.	bestelnr.	type	p max. (bar)	aansluiting	nominale breedte (mm)
1	370159	EVR 3	45,2	7/16" UNF (1/4" SAE)	3,2
2	370162	EVR 6	35	3/4" UNF (1/2" SAE)	9,5
3	370161	EVR 6	35	5/8" UNF (3/8" SAE)	6
4	370163	EVR 10	35	7/8" UNF	10

1

technische gegevens:
bouwtype NC
druk max. 35bar
temperatuurbereik -10 tot +80°C

afb.	bestelnr.	type	aansluiting	nominale breedte (mm)
1	370664	EV210B	G1/4 (whitworth-pijpdraad)	1,5

reparatieonderdelen en toebehoren

1

2

afb.	bestelnr.	omschrijving
1	371046	console voor magneetventiel voor EVR2,3,6,10
2	371004	magneetspoel DANFOSS 220/230V spanning AC 10VA

3

afb.	bestelnr.	omschrijving
3	371040	magneetspoel DANFOSS type EVR 230V 10VA

PARKER

ventielen

1

2

afb.	bestelnr.	V (V)	aansluiting
1	370782	230	16mm soldeeraansluiting
2	370783	230	6mm soldeeraansluiting

SANHUA

ventielen

1

technische gegevens:
druk max. 45bar
temperatuurbereik -30 tot +105°C

afb.	bestelnr.	type	aansluiting
1	370757	MDF-A03-6H001	10mm soldeer aansluiting

Het complete assortiment vindt u altijd up-to-date in onze webshop

ventielhuizen

1

technische gegevens:
druk max. 31bar
temperatuurbereik -30 tot +105°C

afb.	bestelnr.	bouwtype	type	aansluiting
1	370826	MDF10	MDF-A03-10H005	12mm ODF
1	370823	MDF3	MDF-A03-3H005	6mm ODF
1	370824	MDF6	MDF-A03-6H005	8mm ODF

reparatieonderdelen en toebehoren

1

afb.	bestelnr.	voeding	vermogen (VA)	afname ø (mm)	spoeltype
1	370825	220/240VAC	12/10	25,4	MQ-A0322G-000001

toebehoren

wartelmoeren

1 2 3

afb.	bestelnr.	type	grootte	pijp ø	int. code
1	750050	7010/22	1/4" SAE	1/4" - 6mm	NS4-4
1	750460	7010/33	3/8" SAE	3/8"	NS4-6
1	750463	7010/44	1/2" SAE	1/2"	NS4-8
1	750065	7010/55	5/8" SAE	5/8" - 16mm	NS4-10
2	750057	7020/32	3/8" SAE	1/4" - 6mm	NRS4-64
2	750462	7020/43	1/2" SAE	3/8"	NRS4-86
2	750461	7020/54	5/8" SAE	1/2"	NRS4-108
3	750051	7030/3M8	3/8" SAE	8mm	-
3	750052	7030/3M10	3/8" SAE	10mm	-
3	750053	7030/4M10	1/2" SAE	10mm	-
3	750054	7030/4M12	1/2" SAE	12mm	-
3	750063	7030/5M12	5/8" SAE	12mm	-
3	750064	7030/5M14	5/8" SAE	14mm	-
3	750055	7030/6M14	3/4" SAE	14mm	-
3	750056	7030/6M18	3/4" SAE	18mm	-

pressostaten

voor koeltechniek

DANFOSS

1

technische gegevens:
aansluiting 7/16" UNF (1/4" SAE)

afb.	bestelnr.	type	reset	schakeldifferentiatie (bar)	drukbereik (bar)
1	541464	KP1 60-1101	automatisch	0,7 - 4,0	-0,2 tot +7,5
1	541466	KP2 60-1120	automatisch	0,4-1,5	-0,2 tot +5
1	541462	KP5 60-1171	automatisch	1,8-6	8-32
1	541468	KP7B60-1191	manueel	4	8-32
1	541467	KP7W60-1190	automatisch	4-10	8-32

1

technische gegevens:
aansluiting
werkdruk lagedruk -0,2 tot +7,5bar
werkdruk hogedruk 8-32bar
schakeldifferentiatie hogedruk 4bar
schakeldifferentiatie lagedruk 0,7 - 4,0bar

afb.	bestelnr.	type	reset hogedruk	reset lagedruk
1	541470	KP17B60-1268	manueel	automatisch
1	541469	KP17W60-1275	automatisch	automatisch

RANCO

serie O16

1

technische gegevens:
reset automatisch
aansluiting 7/16" UNF (1/4" SAE)

afb.	bestelnr.	type	schakeldifferentiatie (bar)	drukbereik (bar)
1	541121	O16-H6703	0,6-4	-0,3-7
1	541123	O16-H6750	2,5-8	7-30

1

technische gegevens:
reset manueel
aansluiting 7/16" UNF (1/4" SAE)

afb.	bestelnr.	type	schakeldifferentiatie (bar)	drukbereik (bar)
1	541122	O16-H6705	0,6	-0,7-6,4
1	541124	O16-H6751	3,2	7-30

serie O17

1

technische gegevens:
aansluiting 7/16" UNF (1/4" SAE)
werkdruk lagedruk -0,3-7bar
werkdruk hogedruk 7-30bar
schakeldifferentiatie hogedruk 3,5bar
schakeldifferentiatie lagedruk 0,6-4bar

afb.	bestelnr.	type	reset hogedruk	reset lagedruk
1	541125	017H4758.101 PED	automatisch	automatisch
1	541126	O17-H4703	manueel	manueel
1	541127	O17-H4705	manueel	automatisch

serie DWFK

1

2

afb.	bestelnr.	schakeldifferentiatie (bar)	drukbereik (bar)	passend voor	fabrikantnr.
1	541853	-	17,5	Aristarco Kastel	K00077 K02908
2	542133	1	9-10	Mach Migel Migel	8001LT075 1LT075 1LT136

3

afb.	bestelnr.	schakeldifferentiatie (bar)	drukbereik (bar)	passend voor	fabrikantnr.
3	542132	2	17-19	Mach	80001LT093

SAGI NO MIYA

1

technische gegevens:
reset manueel

afb.	bestelnr.	type	aansluiting	passend voor	fabrikantnr.
1	541480	FTB-3UC37	F6,3	Brema Electrolux NTF	23342 087803 N23342

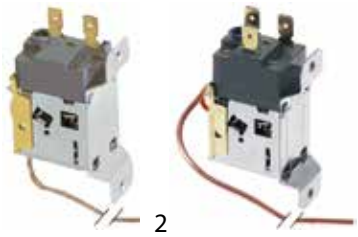

1 2

technische gegevens:
reset automatisch

afb.	bestelnr.	type	aansluiting	passend voor	fabrikantnr.
1	541112	HTB-3UC29	7/16" UNF (1/4" SAE)	ITV	2507
1	539002	HTB-3UA12	2,4mm	Scotsman Simag	620075.02 620075.02
1	541479	HTB-X114	2,4mm	Brema Brice Italia Cookmax Electrolux Fagor NTF Staff Ice System	23175 926069 23175 0KK218 12031100 N23175 4006013000
2	541113	HTB-X326	7/16" UNF (1/4" SAE)	ITV	2683

JOHNSON CONTROLS

1

technische gegevens:
uitvoering HD
drukbereik 7-29bar
druk max. 38bar
aansluiting soldeeraansluiting 6,35mm

afb.	bestelnr.	schakeldruk (bar)	reset	schakeldifferentiatie (bar)	passend voor	fabrikantnr.
1	541116	10	automatisch	1,1	Electrolux GIGA Icematic Scotsman Simag Zanussi	086039 I62007500 CMXP62007500 62007500 62049901 086039

Het complete assortiment vindt u altijd up-to-date in onze webshop

diversen

technische gegevens:
uitvoering HD
temperatuurbereik -30 tot +85°C
drukaansluiting soldeeraansluiting 6,35mmmm
aansluiting vlaksteker 6,3mm

pos.	bestelnr.	reset	type	passend voor	fabrikantnr.
1	541118	automatisch	ACB-DBM2142	ITV	334

koelaggregaten

1

technische gegevens:
spanning 220-240V
fasen 1
frequentie 50Hz

afb.	bestelnr.	toepassing	koelmiddel	compressortype	P (HP)	cilinderinhoud (cm³)	grootte	gewicht (kg)	ingang ø	uitgang ø	vermogen à -30°C (W)	vermogen à -25°C (W)	vermogen à -20°C (W)	vermogen à -10°C (W)	vermogen à -5°C (W)	vermogen à 0°C (W)	vermogen à +10°C (W)
1	605222	HBP	R134a	EMT6144Z	1/5	5,19	500x340xH270mm	17	3/8" -10mm	1/4"-6mm	-	-	-	294	367	395	661
1	605223	HBP	R134a	EMT6160Z	1/4	6,76	500x340xH270mm	18	3/8" -11mm	1/4"-7mm	-	-	-	412	513	630	910
1	605224	HBP	R134a	EMT6170Z	1/4	7,69	500x340xH270mm	18,5	3/8" -11mm	1/4"-7mm	-	-	-	358	448	550	982
1	605225	HBP	R134a	NEK6187Z	1/2	10	500x340xH270mm	20,5	3/8"-10mm	1/4"-6mm	-	-	-	482	624	791	1201
1	605191	HBP	R134a	NEK6214Z	1/2	16,8	500X340XH300mm	24	3/8" -10mm	1/4" - 6mm	-	-	-	824	1032	1275	1860
1	605192	HBP	R134a	NJ6226Z	1	34,37	540x400xH350mm	39	1/2" -12mm	3/8" -10mm	-	-	-	1497	1892	2340	3438
1	605228	HMBP	R404A	EMT6152GK	1/5	4,5	500x340xH270mm	17	3/8"-10mm	1/4"-6mm	-	-	267	351	437	535	769
1	605229	HMBP	R404A	EMT6165GK	1/4	5,19	500x340xH270mm	22,5	3/8"-10mm	1/4"-6mm	-	-	-	384	477	570	808
1	605230	HMBP	R404A	NEK6181GK	1/4	7,28	500x340xH270mm	22,5	3/8"-10mm	1/4"-6mm	-	-	456	676	824	998	1423
1	605232	HMBP	R404A	NEK6210GK	1/3	8,78	500x340xH270mm	24	3/8"-10mm	1/4"-6mm	-	-	565	816	989	1193	1707
1	605233	LBP	R404A	NEK2130GK	1/6	7,37	500x340xH270mm	20	3/8"-11mm	1/4"-7mm	257	386	422	524	640	-	-
1	605234	LBP	R404A	NEK2134GK	1/2	8,77	500x340xH270mm	26	3/8"-10mm	1/4"-6mm	353	457	579	879	-	-	-
1	605226	MBP	R134a	NT6220Z	3/4	22,4	540x400xH330mm	35	1/2"-12mm	3/8"-10mm	-	-	-	1254	1506	1892	3070
1	605217	MBP	R404A	EMT6144GK	1/6	3,97	500x340xH270mm	17	3/8" -10mm	1/4" - 6mm	-	-	246	377	459	552	774

compressoren

ACC/ZEL

R134A

LBP 1-fase

Lage verdampingstemperatuur onder -20°C

1

technische gegevens:
spanning 220-240V
frequentie 50Hz
motorsysteem RSIR

afb.	bestelnr.	type	P (HP)	cilinderinhoud (cm³)	vermogen à -30°C (W)	vermogen à -25°C (W)	vermogen à -20°C (W)	vermogen à -15°C (W)
1	605062	GL80AA	1/5	7,39	102	144	196	256

HMBP 1-fase

Hoge verdampingstemperatuur boven -20/-15 °C

1

technische gegevens:
spanning 220-240V
frequentie 50Hz
motorsysteem CSIR

afb.	bestelnr.	type	P (HP)	cilinderinhoud (cm³)	vermogen à -10°C (W)	vermogen à -5°C (W)	vermogen à 0°C (W)	vermogen à +5°C (W)
1	605006	GD40MB	1/8	4,1	153	196	245	301
1	605012	GL45TB	1/6	4,5	175	223	278	342
1	605007	GL60TB	1/5	5,7	222	284	355	437
1	605008	GL80TB	1/5	7,6	390	500	615	727
1	605009	GL90TB	1/4	8,8	339	432	539	661
1	605010	GP12TB	3/8	12	339	432	539	661
1	605011	GP14TB	3/8	14	497	643	810	999

R404a/R507

LBP 1-fase

Lage verdampingstemperatuur onder -20°C

1

technische gegevens:
spanning 220-240V
frequentie 50Hz

afb.	bestelnr.	type	P (HP)	cilinderinhoud (cm³)	motorsysteem	vermogen à -30°C (W)	vermogen à -25°C (W)	vermogen à -20°C (W)	vermogen à -15°C (W)
1	605073	MP14FB	1/2	14	CSIR	439	584	746	926
1	605127	MX18FB	5/8	18,4	CSR	575	750	985	1219

HMBP 1-fase

Hoge verdampingstemperatuur boven -20/-15 °C

1

technische gegevens:
spanning 220-240V
frequentie 50Hz

afb.	bestelnr.	type	P (HP)	cilinderinhoud (cm³)	motorsysteem	vermogen à -10°C (W)	vermogen à -5°C (W)	vermogen à 0°C (W)	vermogen à +5°C (W)
1	605020	ML40TB	1/6	4,04	CSIR	342	416	499	589
1	605068	ML45TB	1/5	4,5	CSIR	382	465	557	659
1	605014	ML80TB	3/8	7,57	CSIR	561	691	835	993
1	605028	ML90TB	3/8	8,85	CSIR	666	819	990	1181
1	605072	MX18TB	7/8	18,4	CSR	1350	1663	2013	2400
1	605093	MX21TB	1	20,73	CSR	970	1046	1121	1195

Het complete assortiment vindt u altijd up-to-date in onze webshop

R600A

LBP 1-fase

Lage verdampingstemperatuur onder -20°C

1

technische gegevens:
spanning 220-240V
frequentie 50Hz
motorsysteem RSIR

afb.	bestelnr.	type	P (HP)	cilinderinhoud (cm³)	vermogen à -30°C (W)	vermogen à -25°C (W)	vermogen à -20°C (W)	vermogen à -15°C (W)
1	605241	HSR050AA	1/14	3,67	31	45	60	75
1	605242	HMK12AA	1/5	11,2	137	181	233	291

CUBIGEL

R134A

LBP 1-fase

Lage verdampingstemperatuur onder -20°C

1

technische gegevens:
spanning 220-240V
frequentie 50Hz
motorsysteem RSIR

afb.	bestelnr.	type	P (HP)	cilinderinhoud (cm³)	vermogen à -30°C (W)	vermogen à -25°C (W)	vermogen à -20°C (W)	vermogen à -15°C (W)
1	605197	GL60AA	1/6	5,99	98	135	178	227
1	605185	GL90AA	1/4	8,1	148	200	261	330

HMBP 1-fase

Hoge verdampingstemperatuur boven -20/-15 °C

1

technische gegevens:
spanning 220-240V
frequentie 50Hz

afb.	bestelnr.	type	P (HP)	cilinderinhoud (cm³)	motorsysteem	vermogen à -10°C (W)	vermogen à -5°C (W)	vermogen à 0°C (W)	vermogen à +5°C (W)
1	605196	GD36MB	1/10	3,62	CSIR	118	130	144	160
1	605170	GP16TB	3/8	16,15	CSIR	688	878	1093	1323
1	605182	GX18TB	1/2	18,39	CSIR	944	1182	1449	1744
1	605212	GX23TB	5/8	23,2	CSIR	887	1132	1413	1730

2

technische gegevens:
spanning 220-240V
frequentie 50Hz

afb.	bestelnr.	type	P (HP)	cilinderinhoud (cm³)	motorsysteem	vermogen à -10°C (W)	vermogen à -5°C (W)	vermogen à 0°C (W)	vermogen à +5°C (W)
2	605211	GS34TB	1	34,4	CSR	1580	2042	2559	3131

R404a/R507

LBP 1-fase

Lage verdampingstemperatuur onder -20°C

1

technische gegevens:
spanning 220-240V
frequentie 50Hz

afb.	bestelnr.	type	P (HP)	cilinderinhoud (cm³)	motorsysteem	vermogen à -30°C (W)	vermogen à -25°C (W)	vermogen à -20°C (W)	vermogen à -15°C (W)
1	605207	ML80FB	1/4	8,1	CSIR	276	314	356	401
1	605176	ML90FB	1/3	8,85	CSIR	305	394	495	606
1	605138	MP12FB	3/8	12	CSIR	381	510	657	819
1	605180	MX23FB	1	23,2	CSR	749	982	1246	1541

2

technische gegevens:
spanning 220-240V
frequentie 50Hz

afb.	bestelnr.	type	P (HP)	cilinderinhoud (cm³)	motorsysteem	vermogen à -30°C (W)	vermogen à -25°C (W)	vermogen à -20°C (W)	vermogen à -15°C (W)
2	605195	MS34FB	1	34,42	CSR	1267	1733	2259	2843

HMBP 1-fase

Hoge verdampingstemperatuur boven -20/-15 °C

1

technische gegevens:
spanning 220-240V
frequentie 50Hz

afb.	bestelnr.	type	P (HP)	cilinderinhoud (cm³)	motorsysteem	vermogen à -10°C (W)	vermogen à -5°C (W)	vermogen à 0°C (W)	vermogen à +5°C (W)
1	605013	ML60TB	1/4	5,68	CSIR	511	628	760	906
1	605029	MP12RB	1/2	12	CSR	1157	1407	1681	1982
1	605067	MPT14RA	1/2	14,32	CSR	720	775	829	882

R600A

LBP 1-fase

Lage verdampingstemperatuur onder -20°C

1

technische gegevens:
spanning 220-240V
frequentie 50Hz
motorsysteem RSIR

afb.	bestelnr.	type	P (HP)	cilinderinhoud (cm³)	vermogen à -30°C (W)	vermogen à -25°C (W)	vermogen à -20°C (W)	vermogen à -15°C (W)
1	605220	HPY14AA_A	1/5	14,31	123	141	161	183

Het complete assortiment vindt u altijd up-to-date in onze webshop

EMBRACO / ASPERA

R134A

LBP 1-fase

Lage verdampingstemperatuur onder -20°C

1

technische gegevens:
spanning 220-240V
frequentie 50Hz

afb.	bestelnr.	type	P (HP)	cilinderinhoud (cm³)	motorsysteem	vermogen à -30°C (W)	vermogen à -25°C (W)	vermogen à -20°C (W)	vermogen à -15°C (W)
1	605017	EMT36HLP	1/10	3,97	RSIR	71	94	123	160
1	605231	EMT43HLP	1/8	4,85	RSIR/RSCR	89	118	153	195
1	605061	EMT49HLP	1/6	5,56	RSIR	98	131	170	217
1	605119	NE2121Z	1/4	9,26	CSIR	163	217	285	368

HBP 1-fase

Hoge verdampingstemperatuur boven -15°C

1

technische gegevens:
spanning 220-240V
frequentie 50Hz

afb.	bestelnr.	type	P (HP)	cilinderinhoud (cm³)	motorsysteem	vermogen à -15°C (W)	vermogen à -10°C (W)	vermogen à -5°C (W)	vermogen à 0°C (W)	vermogen à +5°C (W)
1	605086	EMT45HDR	1/8	3,97	CSIR	162	207	256	314	383
1	605181	EMT50HDP	1/6	4,5	RSIR	161	207	261	324	396
1	605189	EMT6160Z	1/4	6,76	CSIR	325	412	513	630	762
1	605135	EMT6170Z	1/6	7,69	CSIR	281	358	448	550	663
1	605001	NEK6170Z	1/4	8,4	CSIR	367	461	576	714	874
1	605209	NEK6187Z-A	1/3	10	CSIR	365	482	624	791	983
1	605208	NEK6210Z-A	1/3	12,1	CSIR	364	485	636	818	1030
1	605210	NEK6212Z-A	1/2	14,28	CSIR	413	561	739	945	1181
1	605237	NEK6214Z	1/2	16,8	CSIR	648	824	1032	1275	1550
1	605079	NT6215Z	1/2	17,4	CSIR	484	646	843	1071	1326
1	605115	T6217Z	1/2	22,4	CSIR	718	973	1275	1624	2020
1	605254	NJ6220Z-A	1	26,2	CSIR	962	1263	1638	2087	2610
1	605175	NJ6226Z	1 1/4	34,37	CSR	1144	1497	1892	2340	2852

HMBP 1-fase

Hoge verdampingstemperatuur boven -20/-15 °C

1

technische gegevens:
spanning 220-240V
frequentie 50Hz
motorsysteem CSIR

afb.	bestelnr.	type	P (HP)	cilinderinhoud (cm³)	vermogen à -10°C (W)	vermogen à -5°C (W)	vermogen à 0°C (W)	vermogen à +5°C (W)
1	605016	EM65HHR	1/6	5,54	287	389	499	617

R22

HBP 1-fase

Hoge verdampingstemperatuur boven -15°C

1

technische gegevens:
spanning 220/240V
frequentie 50/60Hz
motorsysteem CSIR

afb.	bestelnr.	type	P (HP)	cilinderinhoud (cm³)	vermogen à -15°C (W)	vermogen à -10°C (W)	vermogen à -5°C (W)	vermogen à 0°C (W)	vermogen à +5°C (W)
1	605066	L40TN	1/6	4,04	195	248	309	380	458

R290A

LBP 1-fase

Lage verdampingstemperatuur onder -20°C

1

technische gegevens:
frequentie 50Hz

afb.	bestelnr.	type	V (V)	P (HP)	cilinderinhoud (cm³)	motorsysteem	vermogen à -30°C (W)	vermogen à -25°C (W)	vermogen à -20°C (W)	vermogen à -15°C (W)
1	605215	EMT2121U	220-240	1/5	5,57	CSIR	188	238	297	364
1	605258	EMTE2134U	220-240	3/8	9,5	CSIR	250	278	305	330
1	605214	NEK2150U	220/240	1/2	13,54	CSIR	403	515	650	804
1	605243	NEU2155U	220-240	3/4	13,54	CSIR	463	744	916	1110
1	605204	NEK2160U	220-240	3/4	16,8	CSR	508	646	808	995
1	605202	NT2170U	220-240	3/4	20,44	CSR	544	698	883	1097
1	605199	NT2180U	220-240	1	22,4	CSR	653	835	1047	1290
1	605203	NT2210U	220-240	1 1/4	27,8	CSR	798	1024	1301	1627

MBP 1-fase

Middelmatige verdampingstemperatuur boven -20°C

1

technische gegevens:
spanning 220-240V
frequentie 50Hz
motorsysteem CSIR

afb.	bestelnr.	type	P (HP)	cilinderinhoud (cm³)	vermogen à -10°C (W)	vermogen à -5°C (W)	vermogen à 0°C (W)	vermogen à +5°C (W)
1	605200	EMT6144U	1/6	4,5	342	416	502	598
1	605201	EMT6152U	1/5	5,2	418	500	595	710

HBP 1-fase

Hoge verdampingstemperatuur boven -15°C

1

technische gegevens:
spanning 220-240V
frequentie 50Hz
motorsysteem CSIR

afb.	bestelnr.	type	P (HP)	cilinderinhoud (cm³)	vermogen à -15°C (W)	vermogen à -10°C (W)	vermogen à -5°C (W)	vermogen à 0°C (W)	vermogen à +5°C (W)
1	605198	EMT6165U	1/3	5,96	402	485	580	690	822

R404a/R507

LBP 1-fase

Lage verdampingstemperatuur onder -20°C

1

technische gegevens:
spanning 220-240V
frequentie 50Hz

afb.	bestelnr.	type	P (HP)	cilinderinhoud (cm³)	motorsysteem	vermogen à -30°C (W)	vermogen à -25°C (W)	vermogen à -20°C (W)	vermogen à -15°C (W)
1	605213	EMT2121GK	1/3	5,2	CSIR	204	258	322	398
1	605206	EMT2125GK	1/3	5,96	CSIR	238	301	373	462
1	605152	NEK2134GK	1/2	8,77	CSIR	302	394	501	621
1	605018	NE2125GK	1/3	8,78	CSIR	213	278	354	439
1	605144	NEK2168GK	3/4	14,28	CSR	454	587	742	921
1	605164	NT2178GK	1	17,4	CSR	610	808	1032	1285
1	605078	T2180GK	1	22,4	CSR	639	873	1147	1460
1	605174	NJ2192GK	1 1/4	26,2	CSR	989	1342	1745	2196
1	605235	NT2212GK	1 1/4	27,8	CSR	876	1125	1421	1770
1	605081	NJ2212GK	1 1/2	34	CSR	1269	1738	2289	2921

Het complete assortiment vindt u altijd up-to-date in onze webshop

2

technische gegevens:
spanning 220-240V
frequentie 50Hz

afb.	bestelnr.	type	P (HP)	cilinderinhoud (cm³)	motorsysteem	vermogen à -30°C (W)	vermogen à -25°C (W)	vermogen à -20°C (W)	vermogen à -15°C (W)
2	605186	NEK2150GK	1/2	12,12	CSIR	408	522	657	814

HMBP 1-fase

Hoge verdampingstemperatuur boven -20/-15 °C

1

technische gegevens:
frequentie 50Hz

afb.	bestelnr.	type	V (V)	P (HP)	cilinderinhoud (cm³)	motorsysteem	vermogen à -15°C (W)	vermogen à -10°C (W)	vermogen à -5°C (W)	vermogen à 0°C (W)	vermogen à +5°C (W)
1	605004	EMT6152GK	220-240	1/5	4,5	CSIR	332	351	437	535	646
1	605149	NEK6144GK	220-240	1/6	4,51	CSIR	326	395	480	580	694
1	605139	EMT6165GK	220-240	1/4	5,19	CSIR	315	384	477	570	689
1	605162	NEK6181GK	220-240	1/4	7,28	CSIR	533	677	826	1000	1198
1	605161	NEK6210GK	220-240	3/8	8,78	CSIR	674	815	988	1195	1435
1	605125	NEK6213GK	220-240	1/2	12,12	CSIR	884	1093	1333	1600	1894
1	605178	NEK6217GK	220-240	5/8	14,3	CSR	954	955	1171	1386	1651
1	605227	NT6220GK	220-240	3/4	14,5	CSIR	1245	1540	1890	2300	2770
1	605132	NT6222GK	200-240	1	17,39	CSR	1032	1040	1174	1307	1583
1	605030	NJ9226GK	220-240	1	21,7	CSR	1764	2249	2819	3472	4210
1	605165	NT6226GK	220-240	1	22,4	CSR	1650	2058	2532	3068	3658
1	605190	NJ9232GK	220-240	1 1/4	26,2	CSR	1470	1911	2413	2973	3588
1	605177	NJ9238GK	220-240	1 1/2	32,7	CSR	2640	3315	4045	4830	5668

R600A

LBP 1-fase

Lage verdampingstemperatuur onder -20°C

1

technische gegevens:
spanning 220-240V
frequentie 50Hz

afb.	bestelnr.	type	P (HP)	cilinderinhoud (cm³)	motorsysteem	vermogen à -30°C (W)	vermogen à -25°C (W)	vermogen à -20°C (W)	vermogen à -15°C (W)
1	605246	EMT26CLP	1/10	5,19	RSIR	54	73	95	120
1	605257	EMD46CLT		7,96	RSCR	88	118	154	196
1	605247	NBT1114Y	1/5	10	RSIR	103	143	193	253

HBP 1-fase

Hoge verdampingstemperatuur boven -15°C

1

technische gegevens:
spanning 220-240V
frequentie 50Hz

afb.	bestelnr.	type	P (HP)	cilinderinhoud (cm³)	motorsysteem	vermogen à -15°C (W)	vermogen à -10°C (W)	vermogen à -5°C (W)	vermogen à 0°C (W)	vermogen à +5°C (W)
1	605083	EMT30CDP	1/8	4,5	RSIR	112	142	180	222	268
1	605248	NEK6160Y	1/4	12,11	CSIR	267	338	425	528	641

L´UNITE HERMETIQUE / TECUMSEH

R134A

HBP 1-fase

Hoge verdampingstemperatuur boven -15°C

1

technische gegevens:
spanning 220-240V
frequentie 50Hz
motorsysteem CSIR

afb.	bestelnr.	type	P (HP)	cilinderinhoud (cm³)	vermogen à -15°C (W)	vermogen à -10°C (W)	vermogen à -5°C (W)	vermogen à 0°C (W)	vermogen à +5°C (W)
1	605184	THB4419YFZ	1/6	5,2	195	245	300	362	408
1	605095	AE4450Y-FZ	3/8	13,2	526	672	843	1042	1273

HMBP 1-fase

Hoge verdampingstemperatuur boven -20/-15 °C

1

technische gegevens:
spanning 220-240V
frequentie 50Hz

afb.	bestelnr.	type	P (HP)	cilinderinhoud (cm³)	motorsysteem	vermogen à -10°C (W)	vermogen à -5°C (W)	vermogen à 0°C (W)	vermogen à +5°C (W)
1	605249	AE4425Y	1/5	6,7	CSIR	265	348	443	552
1	605173	AE4430Y-FZ1A	1/4	8	CSIR	382	488	613	760
1	605188	AE4440Y-FZ	1/3	10,33	CSIR	508	637	790	968
1	605167	AE4456Y-FZ	1/2	14,51	CSIR	737	921	1133	1380
1	605098	AE4460Y-FZ	1/2	15,09	CSR	838	1040	1280	1540
1	605172	CAJ4492Y-F	3/4	25,95	CSIR	871	1215	1617	2078
1	605171	CAJ4511Y-F	1	32,7	CSR	1474	1895	2382	3218

R404A

LBP 1-fase

Lage verdampingstemperatuur onder -20°C

1

technische gegevens:
spanning 220-240V
frequentie 50Hz

afb.	bestelnr.	type	P (HP)	cilinderinhoud (cm³)	motorsysteem	vermogen à -30°C (W)	vermogen à -25°C (W)	vermogen à -20°C (W)	vermogen à -15°C (W)
1	605183	AE2420Z	3/8	9,35	CSIR	404	522	661	824
1	605157	CAJ2428Z	5/8	15,2	CSR	434	589	773	991
1	605134	CAJ2446Z	1.2	26,1	CSR	797	1110	1423	1821
1	605136	CAJ2464Z	1,5	34,5	CSR	1108	1579	1850	2317

2

technische gegevens:
spanning 220-240V
frequentie 50Hz

afb.	bestelnr.	type	P (HP)	cilinderinhoud (cm³)	motorsysteem	vermogen à -30°C (W)	vermogen à -25°C (W)	vermogen à -20°C (W)	vermogen à -15°C (W)
2	605238	CAJ2432Z	5/8	18,3	CSR	542	738	971	1247

Het complete assortiment vindt u altijd up-to-date in onze webshop

LBP 3-fasen

Lage verdampingstemperatuur onder -20°C

1

technische gegevens:
spanning 400V
frequentie 50/60Hz

afb.	bestelnr.	type	P (HP)	cilinderinhoud (cm³)	vermogen à -30°C (W)	vermogen à -25°C (W)	vermogen à -20°C (W)	vermogen à -15°C (W)
1	605187	TAJ2464Z	1,5	34,4	1108	1579	1850	2317

HMBP 1-fase

Hoge verdampingstemperatuur boven -20/-15 °C

1

technische gegevens:
spanning 220-240V
frequentie 50Hz

afb.	bestelnr.	type	P (HP)	cilinderinhoud (cm³)	motorsysteem	vermogen à -10°C (W)	vermogen à -5°C (W)	vermogen à 0°C (W)	vermogen à +5°C (W)
1	605021	AEZ4425Z	1/5	4,5	CSIR	263	341	432	537
1	605025	AE4430Z-FZ	1/4	5,7	CSIR	346	441	550	682
1	605151	AE4440Z-FZ	1/3	6,69	CSIR	546	676	826	1000
1	605023	AE4450Z	3/8	8,85	CSIR	567	734	927	1270
1	605219	AE4460Z-FZ	1/2	10,33	CSIR	875	1062	1275	1519
1	605158	AE4470Z	1/2	12	CSR	1035	1251	1495	1773
1	605027	CAJ4517Z	1.2	25,95	CSR	1987	2451	2971	3536

2

technische gegevens:
spanning 220-240V
frequentie 50Hz

afb.	bestelnr.	type	P (HP)	cilinderinhoud (cm³)	motorsysteem	vermogen à -10°C (W)	vermogen à -5°C (W)	vermogen à 0°C (W)	vermogen à +5°C (W)
2	605026	CAJ9480Z	3/4	15,2	CSR	1009	1284	1607	1989
2	605032	CAJ9510Z	1	18,3	CSR	1252	1583	1972	2437
2	605070	CAJ9513Z	1.1	24,2	CSR	1654	2086	2568	3096
2	605065	CAJ4519Z	1,5	34,4	CSR	2353	3009	3756	4360

HMBP 3-fasen

Hoge verdampingstemperatuur boven -20/-15 °C

1

technische gegevens:
spanning 400V
frequentie 50/60Hz
motorsysteem 3-fasen

afb.	bestelnr.	type	P (HP)	cilinderinhoud (cm³)	vermogen à -10°C (W)	vermogen à -5°C (W)	vermogen à 0°C (W)	vermogen à +5°C (W)
1	605236	TAJ9513Z-T	1	24,2	2341	2911	3562	4303

SECOP DANFOSS

R134A

LBP 1-fase

Lage verdampingstemperatuur onder -20°C

1

technische gegevens:
spanning 220-240V
frequentie 50Hz
motorsysteem RSIR/CSIR

afb.	bestelnr.	type	P (HP)	cilinderinhoud (cm³)	vermogen à -30°C (W)	vermogen à -25°C (W)	vermogen à -20°C (W)	vermogen à -15°C (W)
1	605052	TL5G	1/6	5,08	69	97	132	172

MBP 1-fase

Middelmatige verdampingstemperatuur boven -20°C

1

technische gegevens:
spanning 220-240V
frequentie 50/60Hz
motorsysteem RSIR/CSIR

afb.	bestelnr.	type	P (HP)	cilinderinhoud (cm³)	vermogen à -10°C (W)	vermogen à -5°C (W)	vermogen à 0°C (W)	vermogen à +5°C (W)
1	605059	NL6.1MF	1/6	6,13	271	345	432	533
1	605063	NL7.3MF	1/5	7,27	336	425	530	652
1	605060	NL10MF	1/3	10,1	487	611	758	930

HBP 1-fase

Hoge verdampingstemperatuur boven -15°C

1

technische gegevens:
spanning 220-240V
frequentie 50Hz
motorsysteem RSIR/CSIR

afb.	bestelnr.	type	P (HP)	cilinderinhoud (cm³)	vermogen à -15°C (W)	vermogen à -10°C (W)	vermogen à -5°C (W)	vermogen à 0°C (W)	vermogen à +5°C (W)
1	605052	TL5G	1/6	5,08	172	220	277	345	423

HMBP 1-fase

Hoge verdampingstemperatuur boven -20/-15 °C

1

technische gegevens:
spanning 220-240V
frequentie 50Hz

afb.	bestelnr.	type	P (HP)	cilinderinhoud (cm³)	motorsysteem	vermogen à -10°C (W)	vermogen à -5°C (W)	vermogen à 0°C (W)	vermogen à +5°C (W)
1	605123	TL4G	1/8	3,86	CSIR	173	222	280	347
1	605088	FR7.5G	1/5	6,93	RSIR/CSIR	254	325	408	505
1	605091	FR8.5G	1/4	7,95	RSIR/CSIR	298	381	478	592
1	605089	NL8.4MF	1/4	8,35	RSIR/CSIR	390	491	610	749
1	605221	SC10G	1/4	10,29	RSIR/CSIR	395	486	618	764
1	605205	FR11G	1/4	11,15	RSIR/CSIR	395	501	628	780
1	605193	NL11MF	1/3	11,15	RSIR/CSIR	534	670	832	1020
1	605087	SC12G	1/3	12,9	RSIR/CSIR	574	746	951	1191
1	605077	SC15G	3/8	15,3	CSIR	703	901	1124	1377
1	605076	SC18G	1/2	17,7	CSIR	844	1074	1343	1655
1	605194	SC21G	5/8	20,95	CSR	977	1250	1568	1931

Het complete assortiment vindt u altijd up-to-date in onze webshop

R404a/R507

LBP 1-fase

Lage verdampingstemperatuur onder -20°C

1

technische gegevens:
spanning 220-240V
frequentie 50Hz

afb.	bestelnr.	type	P (HP)	cilinderinhoud (cm³)	motorsysteem	vermogen à -30°C (W)	vermogen à -25°C (W)	vermogen à -20°C (W)	vermogen à -15°C (W)
1	605080	FR8,5CL	1 1/2	7,95	CSIR	259	338	434	546
1	605179	SC10CLX	1/3	10,29	CSIR	300	424	569	737
1	605057	SC12CL	3/8	12,87	CSIR	410	568	754	971
1	605058	SC15CL	1/2	15,28	CSIR	486	637	813	1017
1	605056	SC18CLX.2	5/8	17,69	CSR	562	691	881	1095
1	605082	SC21CL	7/8	20,95	CSR	719	947	1215	1524

LBP 3-fasen

Lage verdampingstemperatuur onder -20°C

1

technische gegevens:
spanning 380-415/380-460V
frequentie 50/60Hz
motorsysteem

afb.	bestelnr.	type	P (HP)	cilinderinhoud (cm³)	vermogen à -30°C (W)	vermogen à -25°C (W)	vermogen à -20°C (W)	vermogen à -15°C (W)
1	605255	NTZ048A4LR1A	2	48	1239	1700	2236	2856

HMBP 1-fase

Hoge verdampingstemperatuur boven -20/-15 °C

1

technische gegevens:
spanning 220-240V
frequentie 50Hz

afb.	bestelnr.	type	P (HP)	cilinderinhoud (cm³)	motorsysteem	vermogen à -10°C (W)	vermogen à -5°C (W)	vermogen à 0°C (W)	vermogen à +5°C (W)
1	605146	SC15MLX	3/4	15,28	CSIR	1183	1458	1780	2155
1	605113	SC18MLX.3	1	17,68	CSR	1454	1780	2162	2606

overigen

R134A

1

technische gegevens:
fabrikant HuaGuang
koelmiddel R134a
spanning 220-240V

afb.	bestelnr.	type	freq. (Hz)	gewicht (kg)	P (HP)	cilinderinhoud (cm³)	motorsysteem	vermogen à -25°C (W)	vermogen à -20°C (W)	vermogen à -15°C (W)	vermogen à -10°C (W)	vermogen à -5°C (W)	vermogen à 0°C (W)	vermogen à +5°C (W)	vermogen à +10°C (W)
1	605240	AN150ML	50	10,5	1/2	15,1	CSIR	-	-	-	-	-	-	-	-

2

technische gegevens:
fabrikant HuaGuang
koelmiddel R134a
spanning 220-240V

afb.	bestelnr.	type	freq. (Hz)	gewicht (kg)	P (HP)	cilinderinhoud (cm³)	motorsysteem	vermogen à -25°C (W)	vermogen à -20°C (W)	vermogen à -15°C (W)	vermogen à -10°C (W)	vermogen à -5°C (W)	vermogen à 0°C (W)	vermogen à +5°C (W)	vermogen à +10°C (W)
2	605239	ANA90	50	10,5	-	-	-	-	-	-	-	-	-	-	-
2	605245	ATA72XL	50/60	7,2	1/5	7	-	-	-	-	-	-	-	-	-

toebehoren

verwarmingselementen

1

afb.	bestelnr.	P (W)	V (V)	KL (mm)	ID ø (mm)
1	696599	35	230	1000	110-180
1	696600	45	230	1000	150-290
1	696601	65	230	1000	210-330

verdamp- en condenswaterschalen

verdampingsbakken verwarmd

fabrikantspecifiek

1

afb.	bestelnr.	L (mm)	B (mm)	H (mm)	V (V)	P (W)	passend voor
1	750003	240	240	75	230	650	CF-Cenedese Cookmax Mafirol
1	750004	380	240	75	230	750	CF-Cenedese Cookmax Mafirol

universeel

1

afb.	bestelnr.	L (mm)	B (mm)	H (mm)	V (V)	P (W)
1	750001	320	120	75	230	160
1	750002	320	120	75	230	300

condensatie schalen

1

2

afb.	bestelnr.	L (mm)	B (mm)	H (mm)	capaciteit (l)
1	750430	295	35	200	1,6
2	750431	300	140	100	2,8

verwarmingspatronen

1

afb.	bestelnr.	P (W)	V (V)	ø (mm)	L (mm)	G	KL (mm)
1	417227	90	230	12	124	3/8"	4000
1	417570	110	230	12	120	3/8"	1000
1	417577	190	230	12	180	3/8"	300
1	417571	230	230	12	180	3/8"	1000
1	418892	300	230	12	240	3/8"	2000
1	417572	330	230	12	240	3/8"	1000

Het complete assortiment vindt u altijd up-to-date in onze webshop

ventilatoren

axiaalventilatoren

ebm-papst

pos.	bestelnr.	L (mm)	B (mm)	H (mm)	spanning	P (W)	fabrikant nr.
1	601496[1]	60	60	25	12VDC	0,8	612NME
2	601908[2]	80	80	38	230VAC	12	8550N
3	601826[1]	80	80	38	230VAC	12	8556 V
4	601038[1]	80	80	38	230VAC	12	8556N
5	601120[1]	92	92	25	12VDC	0,8	3412
6	601632[2]	92	92	25	24VDC	2,3	3414NG
7	601074[1]	92	92	25	24VDC	2,3	3414N
8	601082[1]	92	92	25	230VAC	9/11	3956
9	601633[1]	92	92	38	230VAC	12	3656
10	601634[1]	119	119	25	230VAC	14	9956
11	601121[1]	119	119	38	12VDC	4,5	4182NX
12	601656[1]	119	119	38	24VDC	12,5	4114NHH
13	601727[2]	119	119	38	230VAC	13	4580Z
14	601482[1]	119	119	38	230VAC	13	4580ZW
15	601754[1]	119	119	38	230VAC	13	4856Z
16	601030[1]	119	119	38	230VAC	18	4656Z
17	601715[1]	119	119	38	230VAC	18	4656ZW
18	601089[2]	119	119	38	230VAC	19	4650N
19	601458[1]	119	119	38	230VAC	19	4656N
20	601752[1]	127	127	38	12VDC	21	DV5212N
21	601481[2]	127	127	38	230VAC	18	5950W
22	601635[1]	127	127	38	230VAC	18	5958
23	601793[1]	135	135	38	230VAC	30	5656 S

[2]met glijlager

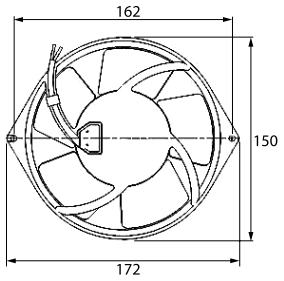

pos.	bestelnr.	L (mm)	B (mm)	H (mm)	spanning	P (W)	fabrikant nr.
1	601631[1]	172	150	55	230VAC	47	7450ES
2	601088[1]	172	150	55	230VAC	39/45	7855ES
3	601806[1]	172	150	55	230VAC	45/39	W2S130-AB03-15

[1]met kogellager

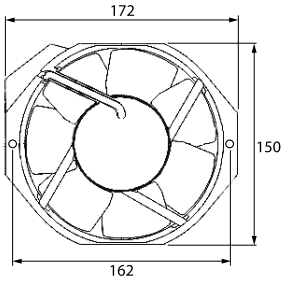

pos.	bestelnr.	L (mm)	B (mm)	H (mm)	spanning	P (W)	fabrikant nr.
1	601723	172	150	38	230VAC	13/14	W2E142-CC15-16
2	601113[1]	172	150	38	230VAC	27/28	7056ES

[1]met kogellager

pos.	bestelnr.	ø (mm)	H (mm)	spanning	P (W)	fabrikant nr.
1	601755[1]	172	51	230VAC	24	6058ES

[1]met kogellager

1

afb.	bestelnr.	D ø (mm)	V (V)	messen	P (W)	draaisnelheid (U/min)	fabrikant nr.
1	601821	110	230	5	19	2650	4656TZR

Import

pos.	bestelnr.	L (mm)	B (mm)	H (mm)	spanning	P (W)	aansluiting
1	601154[1]	60	60	25	12VDC	2,28	kabel 300mm
2	601155[1]	60	60	25	24VDC	2,88	kabel 320mm
3	601670[1]	80	80	25	12VDC	1,8	kabel 300mm
4	601439[1]	80	80	25	24VDC	1,9	kabel 300mm
5	601130[1]	80	80	25	230VAC	13/14	F2,8
6	601081[1]	80	80	38	230VAC	14/13,5	F2,8
7	601747[1]	92	92	25	12VDC	2,3	kabel 300mm
8	601680[1]	92	92	25	24VDC	2,4	kabel 300mm
9	601055[1]	92	92	25	230VAC	14,5/14	F2,8
10	601158[1]	119	119	25	12VDC	5,4	kabel 300mm
11	601159[1]	119	119	25	24VDC	5	kabel 350mm
12	601131[1]	119	119	25	230VAC	19/18	F2,8
13	601604[2]	119	119	38	230VAC	17/15	kabel 300mm
14	601080[1]	119	119	38	230VAC	23/20	F2,8
15	601712[1]	120	120	38	12VDC	10	kabel 320mm
16	601705[1]	120	120	38	24VDC	9,2	kabel 300mm
17	601457[1]	127	127	38	12VDC	12,72	kabel 300mm

[2]met glijlager

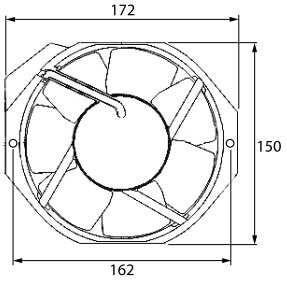

pos.	bestelnr.	L (mm)	B (mm)	H (mm)	spanning	P (W)	aansluiting
1	601706[1]	172	150	51	230VAC	39	F3,2

[1]met kogellager

toebehoren

ventilatorroosters

pos.	bestelnr.	ø (mm)	BA (mm)	voor axiaalventilator (mm)
1	691102	75	71	80
2	691103	90	83	92
3	691104	115	105	119

aansluitkabels

1

afb.	bestelnr.	KL (mm)	aansluiting
1	550898	2000	F 2,8

koelventilatoren

koelmotoren universeel

ebm-papst

serie IQ

technische gegevens:
spanning 230V
kabellengte 1500mm
draaisnelheid 1300U/min
uitvoering 5 bevestigingsmogeli-
jkheden
lager kogellager

pos.	bestelnr.	P (W)	type	pos.	bestelnr.	P (W)	type
1	601893	10	IQ3612	2	601894	20	IQ3620

Het complete assortiment vindt u altijd up-to-date in onze webshop

Multifix-motoren

technische gegevens:
spanning 230V
kabellengte 1500mm
draaisnelheid 1300/1550U/min
uitvoering 5 bevestigingsmogelijkheden
lager glijlager

pos.	bestelnr.	P (W)	type
1	601756	5	M4Q045-BD01-75
2	601757	10	M4Q045-CA03-75
3	601758	16	M4Q045-CF01-75
4	601759	18	M4Q045-DA01-75
5	601760	25	M4Q045-EA01-75
6	601761	34	M4Q045-EF01-75

ELCO

serie N - multifix

1

technische gegevens:
spanning 230V
frequentie 50/60Hz
lager glijlager
aansluiting kabel 500mm
draaisnelheid 1300/1550U/min
uitvoering 5 bevestigingsmogelijkheden

afb.	bestelnr.	P (W)	type
1	601430	5	VNT5-13/027
1	601427	10	VNT10-20/028
1	601528	16	VNT16-25/029
1	602057	18	VNT18-30/312
1	601529	25	VNT25-40/030
1	601530	34	VNT34-45/031

serie N - Plug In

1

technische gegevens:
spanning 230V
aansluiting Plug In
draaisnelheid 1300/1550U/min
uitvoering 3 bevestigingsmogelijkheden
lager glijlager

afb.	bestelnr.	P (W)	type
1	601890[1]	10	VN10-20/079
1	601891[1]	16	VNT16-25/110

[1]met gecodeerde steekaansluiting

1

afb.	bestelnr.	omschrijving
1	601892	stekerkabel ELCO kabellengte 1500mm 0,75mm² bescherming IP42 voor Plug-In

serie N - standard

1

technische gegevens:
spanning 230V
aansluiting kabel 500mm
draaisnelheid 1300/1550U/min
uitvoering 3 bevestigingsmogelijkheden
lager kogellager

afb.	bestelnr.	P (W)	type
1	601762	10	VN10-20/1456
1	601763	16	VN16-25/1457
1	601764	25	VN25-40/1458

serie IQ

technische gegevens:
spanning 230V
kabellengte 1000mm
draaisnelheid 1400U/min
uitvoering 3 bevestigingsmogelijkheden
lager kogellager

pos.	bestelnr.	P (W)	type	pos.	bestelnr.	P (W)	type
1	601886	14	IQ-motor	2	601887	25	IQ-motor

serie RE

technische gegevens:
spanning 230/240V
frequentie 50/60Hz
kabellengte 1000mm
draaisnelheid 2600U/min
uitvoering 3 bevestigingsmogelijkheden
lager glijlager

pos.	bestelnr.	P (W)	type
1	601608	18	R18-25/010

serie BT - condensatormotoren

1

technische gegevens:
spanning 230V
kabellengte 500mm
draaisnelheid 1300U/min
uitvoering 3 bevestigingsmogelijkheden
lager glijlager

afb.	bestelnr.	P (W)	type
1	601420[1]	45	3FBT 50-40/15

[1]incl. condensator

IMPORT

Multifix-motoren

technische gegevens:
spanning 230V
kabellengte 500mm
draaisnelheid 1300U/min
uitvoering 5 bevestigingsmogelijkheden
lager glijlager

pos.	bestelnr.	P (W)	type
1	601020	5	YZF5-13-18/26
2	601022	10	YZF10-20-18/26
3	601023	16	YZF16-25-18/26
4	601024	25	YZF25-40-18/26
5	601050	34	YZF34-45-18/26

serie IQ

technische gegevens:
spanning 220-240V
kabellengte 400mm
draaisnelheid 1300U/min
type IQ-motor
uitvoering 3 bevestigingsmogelijkheden
lager kogellager

pos.	bestelnr.	P (W)	pos.	bestelnr.	P (W)	pos.	bestelnr.	P (W)
1	601877	7	2	601878	24	3	601879	32

condensator motoren

1

technische gegevens:
spanning 220-240V
kabellengte 500mm
draaisnelheid 1300U/min
type YZF
uitvoering 3 bevestigingsmogelijkheden
lager glijlager

afb.	bestelnr.	P (W)	freq. (Hz)
1	601984	10	50
1	601985	20	50

afb.	bestelnr.	P (W)	freq. (Hz)
1	601986	30	50

toebehoren

ventilatorbladen

aluminium

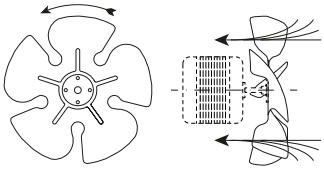

pos.	bestelnr.	ø (mm)	VH (°)
1	601566	154	28
2	601553	172	28
3	601070	200	28
4	601283	230	28

pos.	bestelnr.	ø (mm)	VH (°)
5	601567	250	28
6	601284	254	28
7	601410	300	28

aluminium

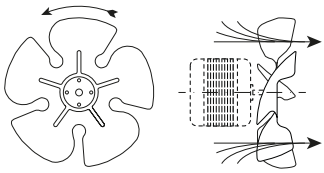

pos.	bestelnr.	ø (mm)	VH (°)
1	601568	154	28
2	601569	172	28
3	601570	200	28
4	601571	230	28

pos.	bestelnr.	ø (mm)	VH (°)
5	601572	250	28
6	601573	254	28
7	601574	300	28

Het complete assortiment vindt u altijd up-to-date in onze webshop

ringbevestigingen

technische gegevens:
uitvoering zuigend
hoogte 49mm

pos.	bestelnr.	voor ventilatorblad ø (mm)	ø (mm)	BA1 (mm)
1	601585	154	200	190
2	601586	172	220	208
3	601587	200	246	236
4	601588	230	278	266
5	601589	254	303	290
6	601590	300	378	365

voet

pos.	bestelnr.	H (mm)	BA (mm)
1	601597	39	78
2	601575	55	81
3	601576	72	81
4	601577	84	81
5	601578	109	78

ventilatorroosters

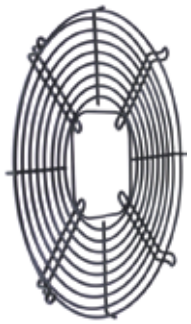

pos.	bestelnr.	voor ventilatorblad ø (mm)	H (mm)	BA1 (mm)
1	601579	154	11	190
2	601580	172	11	208
3	601581	200	25	236
4	601582	230	27	266
5	601583	254	17	290
6	601584	300	17	344

koelventilatoren (compleet)

ebm-papst

serie A2E

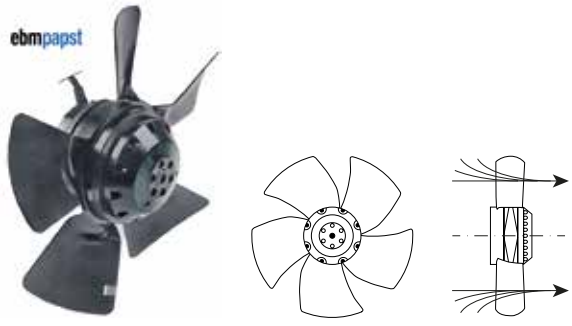

1

afb.	bestelnr.	type	D ø (mm)	messen	V (V)	P (W)	draaisnelheid (U/min)
1	601959	A2E250-AE65-02	250	5	230	115/165	2550/2750
1	601707	A2E300-AC47-02	300	5	230	140/190	2900

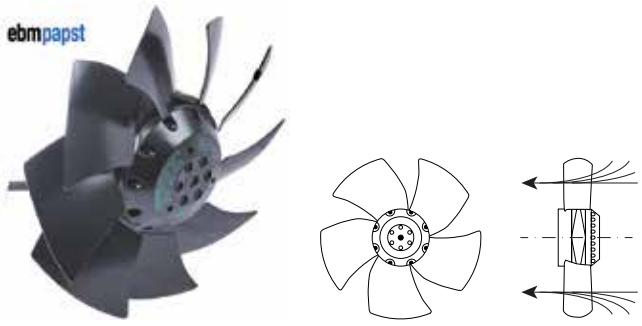

1

afb.	bestelnr.	type	D ø (mm)	messen	V (V)	P (W)	draaisnelheid (U/min)
1	601535	A2E200-AH38-01	200	9	230	78	2600
1	601663[1]	A2E200-AI38-10	200	9	230	64	2600
1	601750	A2E250-AL06-09	250	7	230	120/160	2500
1	601960	A2E250-AM06-13	250	9	230	120	2500

[1]incl. condensator en beveiligingsrooster

serie A3G

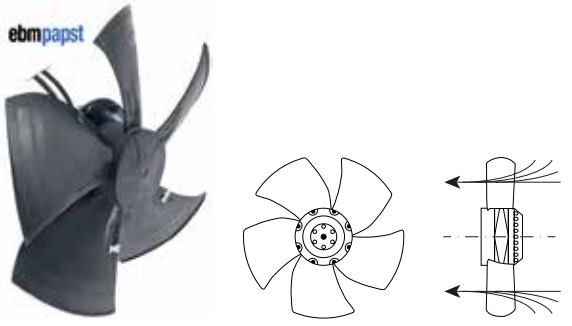

1

afb.	bestelnr.	type	D ø (mm)	messen	V (V)	P (W)	draaisnelheid (U/min)
1	602050	A3G300-AH13-10	300	5	230	77	1640

serie A4D

1

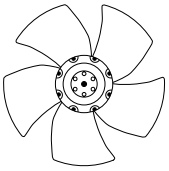

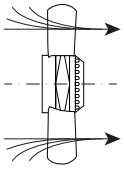

afb.	bestelnr.	type	D ø (mm)	messen	V (V)	P (W)	draaisnelheid (U/min)
1	601628	A4D500-AM03-01	500	5	400	720	1390

serie A4E

1

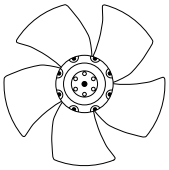

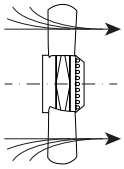

afb.	bestelnr.	type	D ø (mm)	messen	V (V)	P (W)	draaisnelheid (U/min)
1	601622	A4E315-AC08-18	315	5	230	95	1370
1	601684	A4E350-AA06-54	350	5	230	145	1380/1540

1

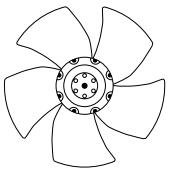

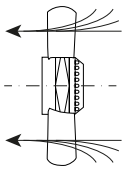

afb.	bestelnr.	type	D ø (mm)	messen	V (V)	P (W)	draaisnelheid (U/min)
1	601618	A4E250-AA04-01	250	5	230	32	1420
1	601620	A4E300-AB01-38	300	5	230	58	1300
1	601619	A4E300-AP26-01	300	5	230	68	1400
1	601621	A4E315-AA05-01	315	5	230	148	1490
1	601623	A4E315-AC08-19	315	5	230	95	1370
1	601625	A4E330-AP18-01	330	5	230	110	1400
1	601422	A4E350-AA06-01	350	5	230	140	1390
1	601626	A4E350-AN19-01	350	5	230	158/200	1270
1	601627	A4E400-AP02-01	392	5	230	160	940

serie R2E

1

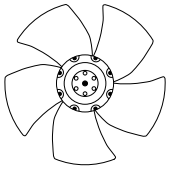

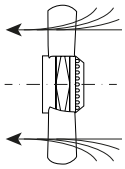

afb.	bestelnr.	type	D ø (mm)	messen	V (V)	P (W)	draaisnelheid (U/min)
1	601617	R2E190-A026-66	190	6	230	58	2500
1	601536	R2E190-A026-73	190	6	230	58/75	2700

serie S6E

1

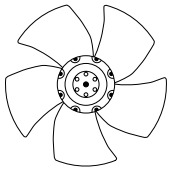

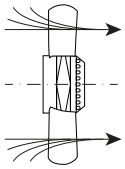

afb.	bestelnr.	type	D ø (mm)	messen	V (V)	P (W)	draaisnelheid (U/min)
1	601624	S6E330-AP02-34	330	5	230	65	940

toebehoren

ventilatorroosters

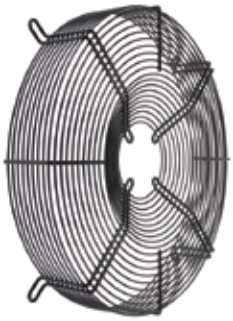

1

afb.	bestelnr.	voor ventilatorblad ø (mm)	ø (mm)	LA (mm)	H (mm)
1	601954	250	280	300	55
1	601949	300	330	368	65
1	601955	315	330	371	65
1	602087	350	380	270	85
1	601950	350	385	422	85
1	601951	400	430	470	85
1	601956	400	440	490	85
1	601957	450	480	522	85
1	601953	500	530	565	112

Het complete assortiment vindt u altijd up-to-date in onze webshop

ZIEHL-ABEGG

1

afb.	bestelnr.	type	D ø (mm)	V (V)	P (W)	draaisnelheid (U/min)
1	601973	FB045-4EK.4F.V4P	450	230	390/550	1320/1450
1	601974	FB045-VDK.4C.V4P	450	400	450/340	1360/1040
1	601976	FB050-VDK.4I.V4P	500	400	650/440	1340/960
1	601977	FN063-SDK.4I.V7P1	630	400	620/440	900/720

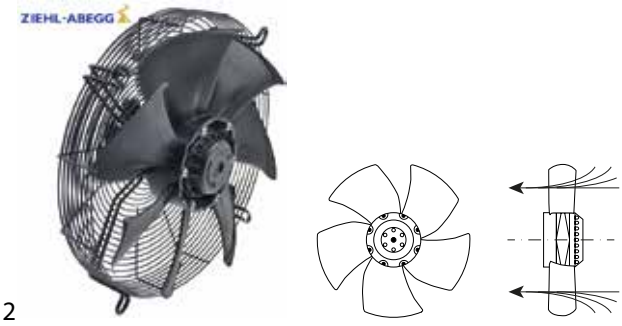

2

afb.	bestelnr.	type	D ø (mm)	V (V)	P (W)	draaisnelheid (U/min)
2	601972	FN040-EK.0F.V7P1	400	230	240/330	1340/1480
2	601975	FN050-VDK.4I.V7P1	500	400	770/490	1300/1025

HIDRIA

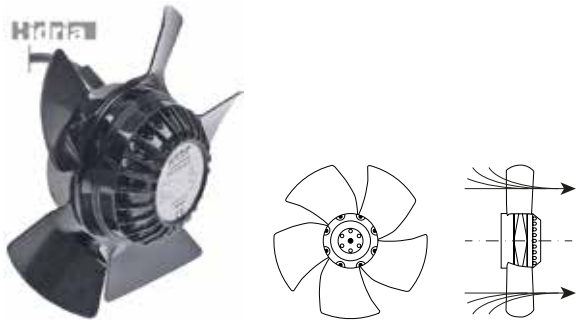

1

afb.	bestelnr.	type	D ø (mm)	V (V)	freq. (Hz)	P (W)
1	602043	R09E-2026P-2M-1611	200	230	50/60	45

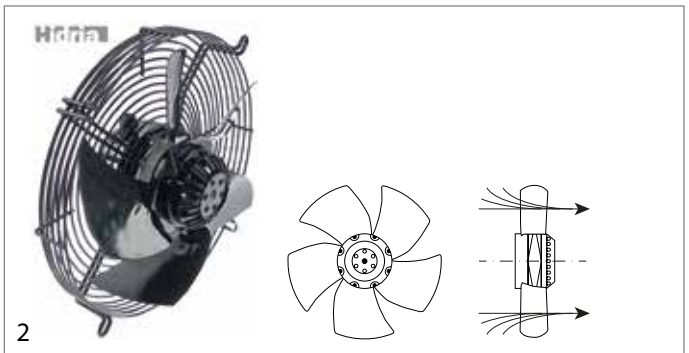

2

afb.	bestelnr.	type	D ø (mm)	V (V)	freq. (Hz)	P (W)
2	601811	R09R-3030HP-4M-2543	300	230	50/60	65/90

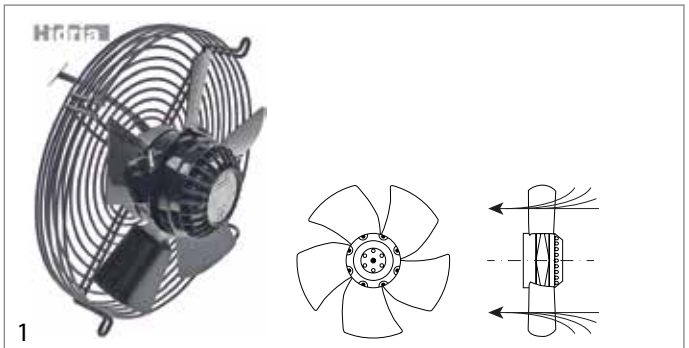

1

afb.	bestelnr.	type	D ø (mm)	V (V)	freq. (Hz)	P (W)
1	602011	R09R-2525A-2M-3539	250	230	50/60	95/130
1	601980	R09R-2525A-4M-2516	250	230	50/60	48/55
1	602009	R09R-3530HA-4M-4237	350	230	50/60	130/165

IMPORT

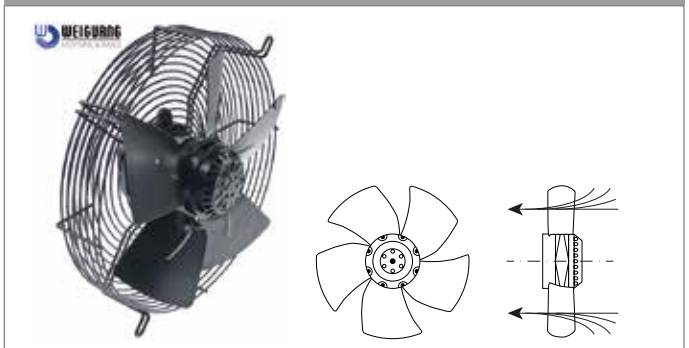

pos.	bestelnr.	D ø (mm)	V (V)	P (W)	draaisnelheid (U/min)
1	601880	300	230	90/105	1380/1600
2	601881	315	230	95/135	1380/1500
3	601882	330	230	100/130	1350/1500
4	601883	350	230	130/160	1450/1650
5	601884	400	230	180/250	1380/1550
6	601885	450	230	150	920

COPREL

serie AX

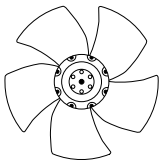
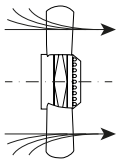

1

afb.	bestelnr.	V (V)	P (W)	freq. (Hz)	D ø (mm)	aansluiting
1	601078	230	18	50	130	links

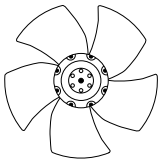
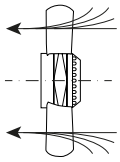

2

afb.	bestelnr.	V (V)	P (W)	freq. (Hz)	D ø (mm)	aansluiting
2	601079	230	18	50	130	rechts

serie MAP

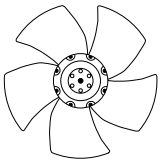
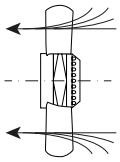

1

afb.	bestelnr.	V (V)	P (W)	freq. (Hz)	D ø (mm)
1	601039	230	9	50/60	96

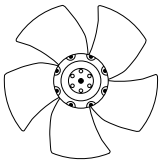
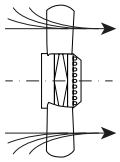

2

afb.	bestelnr.	V (V)	P (W)	freq. (Hz)	D ø (mm)
2	601056	230	9	50/60	96

diversen

1

afb.	bestelnr.	V (V)	freq. (Hz)	P (W)	D ø (mm)	passend voor	fabrikantnr.
1	601858	230	50/60	52	190	Friulinox Polaris	FR6671580 FR6671580

koelventilatoren diverse

1

afb.	bestelnr.	V (V)	freq. (Hz)	P (W)	B (mm)	H (mm)	D (mm)	as L (mm)	as ø (mm)	passend voor
1	601554	230	50-60	100	105	105	220	80	12	Icematic

dwarsstroomventilatoren

ebm-papst

1

technische gegevens:
voeding 230V/50Hz
inzetgebied koeltechniek
lager rubber
temperatuurbereik 0 tot +60°C

afb.	bestelnr.	rol ø (mm)	WL (mm)	GK (mm)	MP	P (W)	aansluiting
1	601000	45	60	13	links	15	F6,3
1	601895	45	120	13	links	17	F6,3
1	601907	45	180	18	links	26	F6,3
1	601898	45	240	24	links	32	F6,3
1	601900	45	300	24	links	32	F6,3

Het complete assortiment vindt u altijd up-to-date in onze webshop

2

technische gegevens:
voeding 230V/50Hz
inzetgebied koeltechniek
lager rubber
temperatuurbereik 0 tot +60°C

afb.	bestelnr.	rol ø (mm)	WL (mm)	GK (mm)	MP	P (W)	aansluiting
2	601896	45	60	13	rechts	15	F6,3
2	601034	45	120	13	rechts	17	F6,3
2	601052	45	180	18	rechts	26	F6,3
2	601899	45	240	24	rechts	32	F6,3
2	601901	45	300	24	rechts	32	F6,3

3

technische gegevens:
voeding 230V/50Hz
inzetgebied koeltechniek
lager rubber
temperatuurbereik 0 tot +60°C

afb.	bestelnr.	rol ø (mm)	WL (mm)	GK (mm)	MP	P (W)	aansluiting
3	601988	60	60	13	links	15	F6,3
3	601989	60	120	13	links	20	F6,3
3	601650	60	180	18	links	30	F6,3
3	601902	60	180	24	links	33	F6,3
3	601651	60	240	30	links	38	F6,3
3	601904	60	300	38	links	45	F6,3

4

technische gegevens:
voeding 230V/50Hz
inzetgebied koeltechniek
lager rubber
temperatuurbereik 0 tot +60°C

afb.	bestelnr.	rol ø (mm)	WL (mm)	GK (mm)	MP	P (W)	aansluiting
4	601047	60	60	13	rechts	17	F6,3
4	601990	60	120	13	rechts	20	F6,3
4	601437	60	180	18	rechts	28	F6,3
4	601991	60	180	24	rechts	33	F6,3
4	601903	60	240	30	rechts	33	F6,3
4	601905	60	300	38	rechts	45	F6,3

EMMEVI - FERGAS

dubbele ventilatoren

1

technische gegevens:
motorpositie gecentreerd
voeding 230V/50Hz
inzetgebied koeltechniek
lager rubber
temperatuurbereik -10 tot +60°C

afb.	bestelnr.	rol ø (mm)	WL (mm)	GK (mm)	P (W)	aansluiting
1	602091	60	180	30	38	F6,3

met standaard spoel

1

technische gegevens:
voeding 230V/50Hz
inzetgebied koeltechniek
lager rubber
temperatuurbereik -10 tot +60°C

afb.	bestelnr.	rol ø (mm)	WL (mm)	GK (mm)	MP	P (W)	aansluiting
1	602092	60	180	20	links	27	F6,3

2

technische gegevens:
voeding 230V/50Hz
inzetgebied koeltechniek
lager rubber
temperatuurbereik -10 tot +60°C

afb.	bestelnr.	rol ø (mm)	WL (mm)	GK (mm)	MP	P (W)	aansluiting
2	602094	60	180	20	rechts	27	F6,3
2	602095	60	270	30	rechts	38	F6,3

met vergoten spoel

1

technische gegevens:
voeding 230V/50Hz
inzetgebied koeltechniek
lager rubber
temperatuurbereik -10 tot +60°C

afb.	bestelnr.	rol ø (mm)	WL (mm)	GK (mm)	MP	P (W)	aansluiting
1	602093	60	270	30	links	38	F6,3

COPREL

met standaard spoel

1

technische gegevens:
voeding 230V/50Hz
inzetgebied koeltechniek
lager rubber

afb.	bestelnr.	rol ø (mm)	WL (mm)	GK (mm)	MP	P (W)	aansluiting	Temp. (°C)
1	601033	60	90	15	rechts	18	F6,3	-10 tot +60
1	601028	60	120	15	rechts	19	F6,3	-10 tot +60
1	601025	60	180	15	rechts	19	F6,3	-10 tot +60
1	601105	60	180	30	rechts	37	F6,3	-10 tot +60
1	601106	60	240	30	rechts	40	F6,3	-10 tot +60
1	601107	60	270	30	rechts	40	F6,3	-10 tot +60
1	601108	60	360	35	rechts	50	F6,3	-10 tot +60

2

technische gegevens:
voeding 230V/50Hz
inzetgebied koeltechniek
lager rubber

afb.	bestelnr.	rol ø (mm)	WL (mm)	GK (mm)	MP	P (W)	aansluiting	Temp. (°C)
2	601032	60	180	15	links	19	F6,3	-10 tot +60
2	601671	60	240	30	links	37	F6,3	-10 tot +60
2	601101	60	300	30	links	43	F6,3	-10 tot +60

3

technische gegevens:
voeding 230V/50Hz
inzetgebied koeltechniek
lager rubber

afb.	bestelnr.	rol ø (mm)	WL (mm)	GK (mm)	MP	P (W)	aansluiting	Temp. (°C)
3	602044	60	180	20	rechts	27	F6,3	-30 bis +60

1

technische gegevens:
voeding 230V/50-60Hz
inzetgebied universeel
lager silicone
temperatuurbereik -10 tot +50°C

afb.	bestelnr.	rol ø (mm)	WL (mm)	GK (mm)	MP	P (W)	aansluiting
1	602102	60	240	19	rechts	25	F6,3

2

technische gegevens:
voeding 230V/50-60Hz
inzetgebied universeel
lager silicone
temperatuurbereik -10 tot +50°C

afb.	bestelnr.	rol ø (mm)	WL (mm)	GK (mm)	MP	P (W)	aansluiting
2	602106	60	240	30	rechts	33	F6,3

met vergoten spoel

1

technische gegevens:
voeding 230V/50Hz
inzetgebied koeltechniek
lager rubber
temperatuurbereik -10 tot +60°C

afb.	bestelnr.	rol ø (mm)	WL (mm)	GK (mm)	MP	P (W)	aansluiting
1	601640	60	90	15	links	18	kabel 2000mm
1	601641	60	120	15	links	19	kabel 2000mm
1	601176	60	180	20	links	25	kabel 1200mm
1	601642	60	240	20	links	25	kabel 2000mm
1	601643	60	270	30	links	33	kabel 2000mm
1	601644	60	300	30	links	43	kabel 2000mm

2

technische gegevens:
voeding 230V/50Hz
inzetgebied koeltechniek
lager rubber
temperatuurbereik -10 tot +60°C

afb.	bestelnr.	rol ø (mm)	WL (mm)	GK (mm)	MP	P (W)	aansluiting
2	601547	60	90	15	rechts	18	kabel 1000mm
2	601637	60	120	15	rechts	19	kabel 2000mm
2	601636	60	180	20	rechts	25	kabel 2000mm
2	601638	60	240	20	rechts	25	kabel 2000mm
2	601639	60	270	30	rechts	33	kabel 2000mm
2	601434	60	300	30	rechts	43	kabel 1800mm

3

technische gegevens:
voeding 230V/50Hz
inzetgebied koeltechniek
lager rubber
temperatuurbereik -10 tot +60°C

afb.	bestelnr.	rol ø (mm)	WL (mm)	GK (mm)	MP	P (W)	aansluiting
3	601398	60	180	20	links	25	kabel 2400mm
3	601399	60	270	35	links	49	kabel 2700mm

Het complete assortiment vindt u altijd up-to-date in onze webshop

4

technische gegevens:
voeding 230V/50Hz
inzetgebied koeltechniek
lager rubber
temperatuurbereik -10 tot +60°C

afb.	bestelnr.	rol ø (mm)	WL (mm)	GK (mm)	MP	P (W)	aansluiting
4	601057	60	270	20	links	26	kabel 1500mm
4	601058	60	300	20	links	34	kabel 1500mm

1

technische gegevens:
voeding 230V/50-60Hz
inzetgebied universeel
lager silicone
temperatuurbereik -10 tot +50°C

afb.	bestelnr.	rol ø (mm)	WL (mm)	GK (mm)	MP	P (W)	aansluiting
1	602103	45	240	15	links	16	kabel 3000mm

2

technische gegevens:
voeding 230V/50-60Hz
inzetgebied universeel
lager silicone
temperatuurbereik -10 tot +50°C

afb.	bestelnr.	rol ø (mm)	WL (mm)	GK (mm)	MP	P (W)	aansluiting
2	602105	45	240	15	rechts	16	kabel 3000mm

3

technische gegevens:
voeding 230V/50-60Hz
inzetgebied universeel
lager silicone
temperatuurbereik -10 tot +50°C

afb.	bestelnr.	rol ø (mm)	WL (mm)	GK (mm)	MP	P (W)	aansluiting
3	602104	60	240	20	links	26	kabel 500mm

dubbele ventilatoren

1

technische gegevens:
motorpositie gecentreerd
voeding 230V/50-60Hz
inzetgebied koeltechniek
lager rubber

afb.	bestelnr.	rol ø (mm)	WL (mm)	GK (mm)	P (W)	aansluiting	Temp. (°C)
1	601026	60	2x180	35	42	F6,3	-10 tot +60

2

technische gegevens:
motorpositie gecentreerd
voeding 230V/50-60Hz
inzetgebied koeltechniek
lager rubber

afb.	bestelnr.	rol ø (mm)	WL (mm)	GK (mm)	P (W)	aansluiting	Temp. (°C)
2	601645	60	2x180	43	43	F6,3	-10 tot +50

1

technische gegevens:
motorpositie gecentreerd
voeding 230V/50-60Hz
inzetgebied universeel
lager silicone
temperatuurbereik -10 tot +50°C

afb.	bestelnr.	rol ø (mm)	WL (mm)	GK (mm)	P (W)	aansluiting
1	602108	60	2x180	30	45	kabel 1600mm
1	602107	60	2x300	30	35	kabel 1600mm

motoren

tandwielmotoren

voor ijsblokjesmachine

voor peddel

1

2

afb.	bestelnr.	omschrijving	passend voor	fabrikantnr.
1	501472	tandwielmotor CROUZET type SP-1905-40 3W 230V 50-60Hz 2U/min as ø 5x4mm groefbreedte 17mm	Scotsman Simag	IOM916103101 IOM916103101
2	501451	motor FIBER type G025JAMAF00 3,9W 230V 50/60Hz 40U/min schacht ø 12mm voor ijsblokjesmaker	—	—

3

4

afb.	bestelnr.	omschrijving	passend voor	fabrikantnr.
3	500991	tandwielmotor FIBER type GE15JAMAD00 3,9W 230V 50/60Hz 50U/min schacht ø 12mm	—	—
4	500422	tandwielmotor ITV type 3,5W 230V 50Hz 30U/min schacht ø 6mm L 64mm B 51mm H 40mm	ITV Kastel	5364 606003

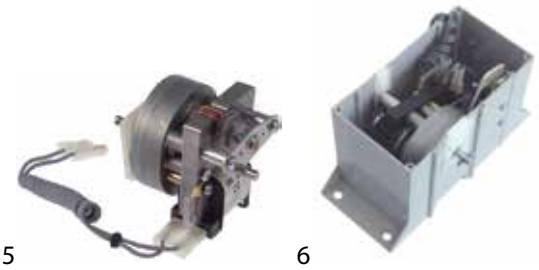

5 6

afb.	bestelnr.	omschrijving	passend voor	fabrikantnr.
5	500792	tandwielmotor KELVIN 230V 50Hz schacht ø 6mm L 69mm B 69mm H 70mm	ITV	5291
6	500424	tandwielmotor KELVIN type K15 230V 50Hz schacht ø 6mm L 178mm B 75mm H 95mm	ITV	5201

7

afb.	bestelnr.	omschrijving	passend voor	fabrikantnr.
7	500407	tandwielmotor LIP type 123MR 8W 220/240V spanning AC 50/60Hz 50U/min draairichting linksom	Brice Italia Electrolux Geofrigor Icematic Kastel Migel NuovaSimonelli Scotsman SF-Maschinen Simag	RG000636 0T3960 RG000636 CM19440059/1 601039 1LT078 16000018 CM19440059 I-184 CM19440059

voor bakken

1 2

afb.	bestelnr.	omschrijving	passend voor	fabrikantnr.
1	500410	kantelmotor LIP 010 11W 230V 50Hz 0,7U/min schacht ø 7mm schachtlengte 20mm B 72mm H 110mm	Icematic Scotsman SF-Maschinen Simag	CM19440065/0 CM19440065 I-309 CM19440065
1	500409	kantelmotor LIP type 001 11W 220/240V spanning 50/60 0,7U/min schacht ø 7mm	Icematic Scotsman SF-Maschinen Simag	CM19440063/0 CM19440063 I-303 CM19440063
1	500688	tandwielmotor LIP type 068 11W 230V spanning AC 50Hz 1U/min schacht ø 7mm schachtlengte 20mm	Brice Italia Geofrigor	926060 RG000640
2	500786	kantelmotor LIP 11W 230V 50Hz 1U/min schacht ø 8mm B 100mm H 90mm voor ijsmaker L 130mm	Icematic Scotsman SF-Maschinen Simag	CM81404024/0 CM81404024 I-308 CM81404024

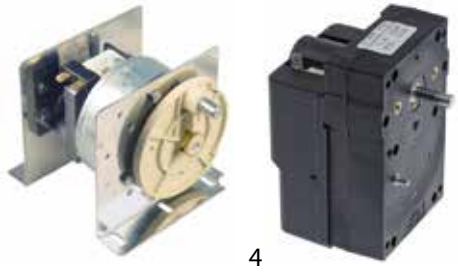

3 4

afb.	bestelnr.	omschrijving	passend voor	fabrikantnr.
3	500425	tandwielmotor 230V 50Hz schacht ø 10mm B 115mm H 100mm kantelmotor met bevestigingsplaat L 125mm	ITV	5200
4	500411	tandwielmotor BITRON type 97103 11W 230V 50Hz 0,7U/min schacht ø 7mm schachtlengte 30mm B 72mm	Icematic Scotsman SF-Maschinen Simag	CM19440057/0 CM19440057 I-305 CM19440057

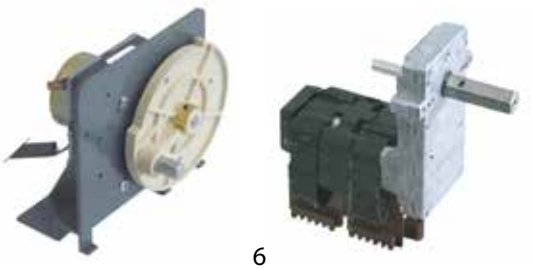

5 6

afb.	bestelnr.	omschrijving	passend voor	fabrikantnr.
5	500423	tandwielmotor CROUZET type 80336505 3,5W 230V 50Hz schacht ø 10mm B 110mm H 85mm L 130mm	ITV	5363
6	500402	tandwielmotor KENTA type IC9113065 69W 230V 50Hz 2U/min schacht ø 14mm B 60mm H 150mm L 150mm	Staff Ice System	90/82020000

7 8

afb.	bestelnr.	omschrijving	passend voor	fabrikantnr.
7	500756	tandwielmotor LIP type 10 11W 230V spanning AC 50Hz 0,7U/min schacht ø 8mm B 118mm H 88mm	Icematic SF-Maschinen	CM81442072/0 I-306
8	501480	tandwielmotor type ST0676 11W 220/240V spanning AC 50/60Hz 1U/min schacht ø 8mm B 80mm D 93mm H 112mm	Icematic Kastel	CM81400006/0 81400006/0

Het complete assortiment vindt u altijd up-to-date in onze webshop

overigen

1

afb.	bestelnr.	omschrijving	passend voor	fabrikantnr.
1	601967	tandwielmotor LIP type 123MR 11W 220/240V spanning AC 50/60Hz 1U/min schacht ø 7mm	Mach Migel	80001LT079 1LT079

pompen

afvoerpompen

GRE

1

2

afb.	bestelnr.	ingang ø (mm)	uitgang ø (mm)	P (W)	V (V)
1	500039	24	24	190	230
2	500051	22/25/30	22	100	230

HANNING

1

afb.	bestelnr.	P (W)	V (V)	ingang ø (mm)	uitgang ø (mm)	type
1	499345	83-99	220-240	24	24	MIP 2

pompen voor ijsblokjesmachines

Angelo-Po

1

afb.	bestelnr.	P (W)	V (V)	freq. (Hz)	uitgang ø (mm)	L (mm)	type	fabrikantnr.
1	500047	30	230	50	12,7	135	MH30F1	32M6310

Anitec

1

afb.	bestelnr.	P (W)	V (V)	freq. (Hz)	uitgang ø (mm)	L (mm)	type	fabrikantnr.
1	500047	30	230	50	12,7	135	MH30F1	FR.62043300

Brema

1

2

afb.	bestelnr.	P (W)	V (V)	freq. (Hz)	uitgang ø (mm)	L (mm)	type	fabrikantnr.
1	500970	55	230	50	-	205	-	23073
2	500161	55	230	50	17	110	NR40	C23076

3

4

afb.	bestelnr.	P (W)	V (V)	freq. (Hz)	uitgang ø (mm)	L (mm)	type	fabrikantnr.
3	500164	55	220/240	50	17	113	NR40	C23254
4	499117	60	220/240	50	-	81	-	23600

5

6

afb.	bestelnr.	P (W)	V (V)	freq. (Hz)	uitgang ø (mm)	L (mm)	type	fabrikantnr.
5	500590	120	230	50/60	22	240	4240.2300	C23377
6	500165	120	230	50/60	26	180	63/35	C23002
6	500166	150	230	50/60	26	200	63/45	C23068

Cookmax

1

2

afb.	bestelnr.	P (W)	V (V)	freq. (Hz)	uitgang ø (mm)	L (mm)	type	fabrikantnr.
1	500161	55	230	50	17	110	NR40	C23076
2	500590	120	230	50/60	22	240	4240.2300	23377

Dexion

1

afb.	bestelnr.	P (W)	V (V)	freq. (Hz)	uitgang ø (mm)	L (mm)	type	fabrikantnr.
1	499003	100	230	50	23	170	-	2DR093

Electrolux

1

2

afb.	bestelnr.	P (W)	V (V)	freq. (Hz)	uitgang ø (mm)	L (mm)	type	fabrikantnr.
1	500763	25	230	50/60	19	120	U21B	086510
2	500047	30	230	50	12,7	135	MH30F1	086054

3

4

afb.	bestelnr.	P (W)	V (V)	freq. (Hz)	uitgang ø (mm)	L (mm)	type	fabrikantnr.
3	500761	30	230	50	13	135	MH30F1	086389
4	500046	40	230	50	12	75	NR40	086091

5

6

afb.	bestelnr.	P (W)	V (V)	freq. (Hz)	uitgang ø (mm)	L (mm)	type	fabrikantnr.
5	500970	55	230	50	-	205	-	087810
6	500161	55	230	50	17	110	NR40	0KK204

7

8

afb.	bestelnr.	P (W)	V (V)	freq. (Hz)	uitgang ø (mm)	L (mm)	type	fabrikantnr.
7	500204	60	230	50	19	125	MH50F	0KM679
8	500203	60	230	50	21	110	MH50F	0KM739

9

10

afb.	bestelnr.	P (W)	V (V)	freq. (Hz)	uitgang ø (mm)	L (mm)	type	fabrikantnr.
9	500597	60	230	50	21	110	MH50F	086545
10	500045	100	230	50	21	150	-	0KM744

11

12

afb.	bestelnr.	P (W)	V (V)	freq. (Hz)	uitgang ø (mm)	L (mm)	type	fabrikantnr.
11	500590	120	230	50/60	22	240	4240.2300	089699
12	500165	120	230	50/60	26	180	63/35	085322
12	500166	150	230	50/60	26	200	63/45	085340

Emmepi

1

2

afb.	bestelnr.	P (W)	V (V)	freq. (Hz)	uitgang ø (mm)	L (mm)	type	fabrikantnr.
1	500590	120	230	50/60	22	240	4240.2300	8C1356
2	500165	120	230	50/60	26	180	63/35	808236

Faema

1

afb.	bestelnr.	P (W)	V (V)	freq. (Hz)	uitgang ø (mm)	L (mm)	type	fabrikantnr.
1	500047	30	230	50	12,7	135	MH30F1	889125070

Fagor

1

2

afb.	bestelnr.	P (W)	V (V)	freq. (Hz)	uitgang ø (mm)	L (mm)	type	fabrikantnr.
1	500590	120	230	50/60	22	240	4240.2300	12028429
2	500165	120	230	50/60	26	180	63/35	12028445
2	500166	150	230	50/60	26	200	63/45	12028448

GIGA

1

2

afb.	bestelnr.	P (W)	V (V)	freq. (Hz)	uitgang ø (mm)	L (mm)	type	fabrikantnr.
1	500047	30	230	50	12,7	135	MH30F1	I6204330
2	500046	40	230	50	12	75	NR40	I67003606

3

4

afb.	bestelnr.	P (W)	V (V)	freq. (Hz)	uitgang ø (mm)	L (mm)	type	fabrikantnr.
3	500204	60	230	50	19	125	MH50F	I67000206
4	500203	60	230	50	21	110	MH50F	I67000212

Hatco

1

afb.	bestelnr.	P (W)	V (V)	freq. (Hz)	uitgang ø (mm)	L (mm)	type	fabrikantnr.
1	499122		208-240	50/60	26	210	YSP6PJDVF2	7626013

Hoshizaki

1

afb.	bestelnr.	P (W)	V (V)	freq. (Hz)	uitgang ø (mm)	L (mm)	type	fabrikantnr.
1	499332	25/29	230	50/60	14	140	LMP-25CP	P02132-01

Icematic

1

2

afb.	bestelnr.	P (W)	V (V)	freq. (Hz)	uitgang ø (mm)	L (mm)	type	fabrikantnr.
1	500763	25	230	50/60	19	120	U21B	nicht in Preisliste
2	500047	30	230	50	12,7	135	MH30F1	CM19550113/0

afb.	bestelnr.	P (W)	V (V)	freq. (Hz)	uitgang ø (mm)	L (mm)	type	fabrikantnr.
3	500761	30	230	50	13	135	MH30F1	CM19535157/0
4	500046	40	230	50	12	75	NR40	nicht in Preisliste

afb.	bestelnr.	P (W)	V (V)	freq. (Hz)	uitgang ø (mm)	L (mm)	type	fabrikantnr.
5	500746	60	230	50	20	110	MH50F	—
6	500203	60	230	50	21	110	MH50F	67000212

afb.	bestelnr.	P (W)	V (V)	freq. (Hz)	uitgang ø (mm)	L (mm)	type	fabrikantnr.
7	500597	60	230	50	21	110	MH50F	CM19550109/0
8	499005	75	240	50/60	12	120	U21B	nicht in Preisliste

ITV

afb.	bestelnr.	P (W)	V (V)	freq. (Hz)	uitgang ø (mm)	L (mm)	type	fabrikantnr.
1	500223	35	230	50/60	17	85	DP20-30	5125
2	500974	50	230	50/60	17	110	DP40-55-60-70-80	5113

afb.	bestelnr.	P (W)	V (V)	freq. (Hz)	uitgang ø (mm)	L (mm)	type	fabrikantnr.
3	500755	52	230	50	17	110	DP140	5400
4	499167	52	230	50	17	110	G DP90-D DP90	5407

Kastel

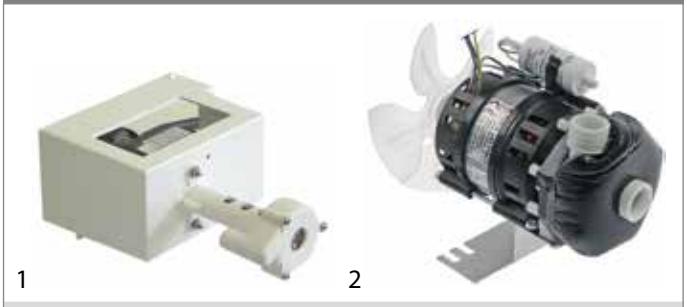

afb.	bestelnr.	P (W)	V (V)	freq. (Hz)	uitgang ø (mm)	L (mm)	type	fabrikantnr.
1	500161	55	230	50	17	110	NR40	600062
2	500587	190	230	50	26	200	L63.T19ICE	K00553

Mach

afb.	bestelnr.	P (W)	V (V)	freq. (Hz)	uitgang ø (mm)	L (mm)	type	fabrikantnr.
1	499003	100	230	50	23	170	-	2DR093
2	501501	100	230	50	25	200	M01	800022DR200

Manitowoc

afb.	bestelnr.	P (W)	V (V)	freq. (Hz)	uitgang ø (mm)	L (mm)	type	fabrikantnr.
1	499194		230	50	27	120	MSP2	MA-2008949
2	499122		208-240	50/60	26	210	YSP6PJDVF2	76-26013

Het complete assortiment vindt u altijd up-to-date in onze webshop

3

4

afb.	bestelnr.	P (W)	V (V)	freq. (Hz)	uitgang ø (mm)	L (mm)	type	fabrikantnr.
3	499195	14	208-240	50/60	27	140	MSP	MA-1480279
4	499118	30	220-240	50	24	130	DP025-258	040000038

MBM-Italia

1

2

afb.	bestelnr.	P (W)	V (V)	freq. (Hz)	uitgang ø (mm)	L (mm)	type	fabrikantnr.
1	499003	100	230	50	23	170	-	2DR093
2	500165	120	230	50/60	26	180	63/35	RIC0002004

Migel

1

2

afb.	bestelnr.	P (W)	V (V)	freq. (Hz)	uitgang ø (mm)	L (mm)	type	fabrikantnr.
1	499003	100	230	50	23	170	-	2DR093
2	501501	100	230	50	25	200	M01	2DR200

NTF

1

2

afb.	bestelnr.	P (W)	V (V)	freq. (Hz)	uitgang ø (mm)	L (mm)	type	fabrikantnr.
1	500970	55	230	50	-	205	-	N23073
2	500161	55	230	50	17	110	NR40	NC23076

3

4

afb.	bestelnr.	P (W)	V (V)	freq. (Hz)	uitgang ø (mm)	L (mm)	type	fabrikantnr.
3	500164	55	220/240	50	17	113	NR40	NC23254
4	500590	120	230	50/60	22	240	4240.2300	NC23377

5

afb.	bestelnr.	P (W)	V (V)	freq. (Hz)	uitgang ø (mm)	L (mm)	type	fabrikantnr.
5	500165	120	230	50/60	26	180	63/35	NC23002
5	500166	150	230	50/60	26	200	63/45	NC23068

Philips

1

afb.	bestelnr.	P (W)	V (V)	freq. (Hz)	uitgang ø (mm)	L (mm)	type	fabrikantnr.
1	501476	50	220	50	14	105	T3400	481936178251

Rancilio

1

2

afb.	bestelnr.	P (W)	V (V)	freq. (Hz)	uitgang ø (mm)	L (mm)	type	fabrikantnr.
1	500161	55	230	50	17	110	NR40	68023076
2	500590	120	230	50/60	22	240	4240.2300	68023377

3

afb.	bestelnr.	P (W)	V (V)	freq. (Hz)	uitgang ø (mm)	L (mm)	type	fabrikantnr.
3	500165	120	230	50/60	26	180	63/35	68023002

Scotsman

1

2

afb.	bestelnr.	P (W)	V (V)	freq. (Hz)	uitgang ø (mm)	L (mm)	type	fabrikantnr.
1	500772		230	50/60	19	120	U21B	1200258625
2	500758		230	50/60	25	120	U62	1200258221

3

4

afb.	bestelnr.	P (W)	V (V)	freq. (Hz)	uitgang ø (mm)	L (mm)	type	fabrikantnr.
3	500760	11	115	60	16	120	U21	1200258621
4	500776	11	115	60	19	124	U21	1200258624

5

6

afb.	bestelnr.	P (W)	V (V)	freq. (Hz)	uitgang ø (mm)	L (mm)	type	fabrikantnr.
5	500763	25	230	50/60	19	120	U21B	1103544
6	500047	30	230	50	12,7	135	MH30F1	62043300

7

8

afb.	bestelnr.	P (W)	V (V)	freq. (Hz)	uitgang ø (mm)	L (mm)	type	fabrikantnr.
7	500761	30	230	50	13	135	MH30F1	62043302
8	500046	40	230	50	12	75	NR40	1103065S&P

9

10

afb.	bestelnr.	P (W)	V (V)	freq. (Hz)	uitgang ø (mm)	L (mm)	type	fabrikantnr.
9	500204	60	230	50	19	125	MH50F	67000206
10	500746	60	230	50	20	110	MH50F	1103499S&P

11

12

afb.	bestelnr.	P (W)	V (V)	freq. (Hz)	uitgang ø (mm)	L (mm)	type	fabrikantnr.
11	500203	60	230	50	21	110	MH50F	1103067S&P
12	500597	60	230	50	21	110	MH50F	62043003

13

14

afb.	bestelnr.	P (W)	V (V)	freq. (Hz)	uitgang ø (mm)	L (mm)	type	fabrikantnr.
13	501471	60	220-240	50	18,5	136	MH50F	79311324R
14	499005	75	240	50/60	12	120	U21B	1103590

15

16

afb.	bestelnr.	P (W)	V (V)	freq. (Hz)	uitgang ø (mm)	L (mm)	type	fabrikantnr.
15	501470	100	230	50	13	137	-	1103494
16	500045	100	230	50	21	150	-	62041500

Het complete assortiment vindt u altijd up-to-date in onze webshop

SF-Maschinen

1

afb.	bestelnr.	P (W)	V (V)	freq. (Hz)	uitgang ø (mm)	L (mm)	type	fabrikantnr.
1	500761	30	230	50	13	135	MH30F1	I-364

Simag

1

2

afb.	bestelnr.	P (W)	V (V)	freq. (Hz)	uitgang ø (mm)	L (mm)	type	fabrikantnr.
1	500772		230	50/60	19	120	U21B	—
2	500047	30	230	50	12,7	135	MH30F1	62043300

3

4

afb.	bestelnr.	P (W)	V (V)	freq. (Hz)	uitgang ø (mm)	L (mm)	type	fabrikantnr.
3	500761	30	230	50	13	135	MH30F1	620433.07
4	500046	40	230	50	12	75	NR40	—

5

6

afb.	bestelnr.	P (W)	V (V)	freq. (Hz)	uitgang ø (mm)	L (mm)	type	fabrikantnr.
5	500204	60	230	50	19	125	MH50F	67000206
6	500746	60	230	50	20	110	MH50F	620430.06

7

8

afb.	bestelnr.	P (W)	V (V)	freq. (Hz)	uitgang ø (mm)	L (mm)	type	fabrikantnr.
7	500203	60	230	50	21	110	MH50F	060523.00
8	500597	60	230	50	21	110	MH50F	62043003

9

10

afb.	bestelnr.	P (W)	V (V)	freq. (Hz)	uitgang ø (mm)	L (mm)	type	fabrikantnr.
9	501471	60	220-240	50	18,5	136	MH50F	—
10	501470	100	230	50	13	137	-	620423.00

11

afb.	bestelnr.	P (W)	V (V)	freq. (Hz)	uitgang ø (mm)	L (mm)	type	fabrikantnr.
11	500045	100	230	50	21	150	-	62041500

Staff Ice System

1

afb.	bestelnr.	P (W)	V (V)	freq. (Hz)	uitgang ø (mm)	L (mm)	type	fabrikantnr.
1	501465	110	230	50/60	17	210	4262/48	9082101000

Star10

1

afb.	bestelnr.	P (W)	V (V)	freq. (Hz)	uitgang ø (mm)	L (mm)	type	fabrikantnr.
1	500047	30	230	50	12,7	135	MH30F1	FR.62043300

Whirlpool

1

2

afb.	bestelnr.	P (W)	V (V)	freq. (Hz)	uitgang ø (mm)	L (mm)	type	fabrikantnr.
1	500047	30	230	50	12,7	135	MH30F1	186389
2	501476	50	220	50	14	105	T3400	484000000908

3

4

afb.	bestelnr.	P (W)	V (V)	freq. (Hz)	uitgang ø (mm)	L (mm)	type	fabrikantnr.
3	500203	60	230	50	21	110	MH50F	186166
4	500597	60	230	50	21	110	MH50F	186545

5

afb.	bestelnr.	P (W)	V (V)	freq. (Hz)	uitgang ø (mm)	L (mm)	type	fabrikantnr.
5	500166	150	230	50/60	26	200	63/45	185340

Zanussi

1

2

afb.	bestelnr.	P (W)	V (V)	freq. (Hz)	uitgang ø (mm)	L (mm)	type	fabrikantnr.
1	500761	30	230	50	13	135	MH30F1	086389
2	500165	120	230	50/60	26	180	63/35	085322

apparaatspecifieke bouwdelen

voor ijsblokjesmachine

bak mechanieken

Brema

bakken

1

afb.	bestelnr.	L (mm)	B (mm)	H (mm)	kleur	fabrikantnr.
1	694439	227	175	100		C10484

Brice Italia

bakken

1

2

afb.	bestelnr.	L (mm)	B (mm)	H (mm)	kleur	fabrikantnr.
1	695358	180	140	60	wit	910003
1	695360	180	245	60	wit	910005
2	695359	180	180	60		RH00A005

reparatieonderdelen en toebehoren

1

2

afb.	bestelnr.	omschrijving	fabrikantnr.
1	695032	roerspaan kort ø 135mm asafname ø 6mm 1	RH000675
2	695366	wiel voor kantelbare bak ø 100mm	910012

Geofrigor

bakken

1

2

afb.	bestelnr.	L (mm)	B (mm)	H (mm)	kleur	fabrikantnr.
1	695358	180	140	60	wit	RH00A004
1	695360	180	245	60	wit	RH00A006
2	695359	180	180	60		RH00A005

Het complete assortiment vindt u altijd up-to-date in onze webshop

reparatieonderdelen en toebehoren

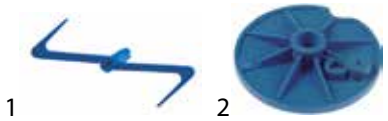

afb.	bestelnr.	omschrijving	fabrikantnr.
1	695032	roerspaan kort ø 135mm asafname ø 6mm 1	RH000675
2	695366	wiel voor kantelbare bak ø 100mm	RH003620

Icematic

bakken

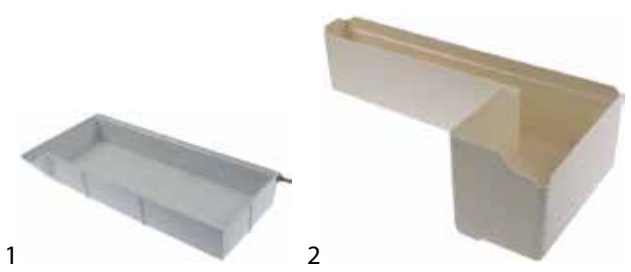

afb.	bestelnr.	L (mm)	B (mm)	H (mm)	kleur	fabrikantnr.
1	696618	360	175	70	wit	CM81300067/0
1	696619	450	185	70	wit	CM81300091/0
2	695662	697	260	148	wit	CM25820125/0

afb.	bestelnr.	L (mm)	B (mm)	H (mm)	kleur	fabrikantnr.
3	695014	180	125	80	blauw	CM81403005/0
3	696414	180	125	80	blauw	CM81401621/0
3	695015	185	155	80	wit	CM81403007/0
3	696649	220	130	80	wit/blauw	CM81400004/0
3	695016	275	220		blauw	CM81414519/0
4	695017	275	220	75	wit	CM81413001/0

afb.	bestelnr.	L (mm)	B (mm)	H (mm)	kleur	fabrikantnr.
5	695018	455	180	60	blauw	CM81423002/0

reparatieonderdelen en toebehoren

afb.	bestelnr.	omschrijving	fabrikantnr.
1	695035	asopname voor schoepmotor L 30mm B 17mm H 60mm asafname ø 4mm bevestigingsafstand 17mm	CM25725439/0
2	695025	hevel voor bak L 143mm B 29mm H 37mm asafname ø 10mm kunststof ICEMATIC	CM25440110/0
3	695009	houder peddel L 50mm B 17mm H 23mm asafname ø 6,5mm bevestigingsafstand 30mm	CM25726115/3
4	695414	houder voor bak inbouwpositie links L 237mm B 15mm H 50mm ICEMATIC	CM25726123/0

afb.	bestelnr.	omschrijving	fabrikantnr.
5	696527	roerspaan ø 145mm asafname ø 6mm 1	CM25545521/0
6	695026	stift voor hendel L 38mm ø 4,5mm metaal	CM25560256/0

ITV

bakken

afb.	bestelnr.	L (mm)	B (mm)	H (mm)	kleur	fabrikantnr.
1	695211	234	170	90	blauw	5361
2	695210	240	155	70	blauw	5360
2	695212	280	192	64	blauw	5203
2	695213	350	170	60	blauw	5204
2	695215	600	190	70	blauw	5273

afb.	bestelnr.	L (mm)	B (mm)	H (mm)	kleur	fabrikantnr.
3	695214	480	220	90	blauw	5205

reparatieonderdelen en toebehoren

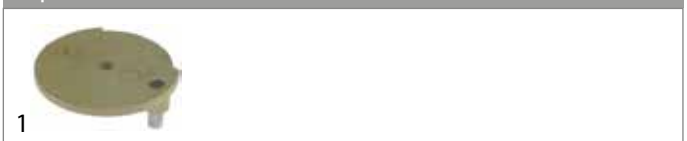

afb.	bestelnr.	omschrijving	fabrikantnr.
1	694257	schijf voor kantelbare bak ø 92mm asafname ø 8x7mm as ø 10 schachtlengte 15mm	5202

NuovaSimonelli

bakken

1

afb.	bestelnr.	L (mm)	B (mm)	H (mm)	kleur	fabrikantnr.
1	695359	180	180	60		16000440

Scotsman

bakken

1

2

afb.	bestelnr.	L (mm)	B (mm)	H (mm)	kleur	fabrikantnr.
1	695662	697	260	148	wit	CM25820125
2	695014	180	125	80	blauw	CM81403005
2	696414	180	125	80	blauw	CM81401621
2	695015	185	155	80	wit	CM81403007
2	695016	275	220		blauw	CM81414519

3

4

afb.	bestelnr.	L (mm)	B (mm)	H (mm)	kleur	fabrikantnr.
3	695017	275	220	75	wit	CM81413001
4	695018	455	180	60	blauw	CM81423002

reparatieonderdelen en toebehoren

1

2

3

4

afb.	bestelnr.	omschrijving	fabrikantnr.
1	695035	asopname voor schoepmotor L 30mm B 17mm H 60mm asafname ø 4mm bevestigingsafstand 17mm	CM25725439
2	695025	hevel voor bak L 143mm B 29mm H 37mm asafname ø 10mm kunststof ICEMATIC	CM25440110
3	695009	houder peddel L 50mm B 17mm H 23mm asafname ø 6,5mm bevestigingsafstand 30mm	CM25726115
4	696527	roerspaan ø 145mm asafname ø 6mm 1	CM25545521

5

afb.	bestelnr.	omschrijving	fabrikantnr.
5	695026	stift voor hendel L 38mm ø 4,5mm metaal	CM25560256

SF-Maschinen

bakken

1

2

afb.	bestelnr.	L (mm)	B (mm)	H (mm)	kleur	fabrikantnr.
1	695014	180	125	80	blauw	I-299
1	695015	185	155	80	wit	I-300
1	695016	275	220		blauw	I-293
2	695017	275	220	75	wit	I-301

3

afb.	bestelnr.	L (mm)	B (mm)	H (mm)	kleur	fabrikantnr.
3	695018	455	180	60	blauw	I-302

reparatieonderdelen en toebehoren

1

2

3

4

afb.	bestelnr.	omschrijving	fabrikantnr.
1	695035	asopname voor schoepmotor L 30mm B 17mm H 60mm asafname ø 4mm bevestigingsafstand 17mm	I-157
2	695025	hevel voor bak L 143mm B 29mm H 37mm asafname ø 10mm kunststof ICEMATIC	I-92
3	695009	houder peddel L 50mm B 17mm H 23mm asafname ø 6,5mm bevestigingsafstand 30mm	I-158
4	695414	houder voor bak inbouwpositie links L 237mm B 15mm H 50mm ICEMATIC	I-287

5

6

afb.	bestelnr.	omschrijving	fabrikantnr.
5	696527	roerspaan ø 145mm asafname ø 6mm 1	I-182
6	695026	stift voor hendel L 38mm ø 4,5mm metaal	I-257

Het complete assortiment vindt u altijd up-to-date in onze webshop

Simag

bakken

1 2

afb.	bestelnr.	L (mm)	B (mm)	H (mm)	kleur	fabrikantnr.
1	695662	697	260	148	wit	CM25820125
2	695014	180	125	80	blauw	CM81403005
2	696414	180	125	80	blauw	CM81401621
2	695015	185	155	80	wit	CM81403007
2	695016	275	220		blauw	CM81414519

3 4

afb.	bestelnr.	L (mm)	B (mm)	H (mm)	kleur	fabrikantnr.
3	695017	275	220	75	wit	CM81413001
4	695018	455	180	60	blauw	CM81423002

reparatieonderdelen en toebehoren

1 2 3 4

afb.	bestelnr.	omschrijving	fabrikantnr.
1	695035	asopname voor schoepmotor L 30mm B 17mm H 60mm asafname ø 4mm bevestigingsafstand 17mm	CM25725439
2	695025	hevel voor bak L 143mm B 29mm H 37mm asafname ø 10mm kunststof ICEMATIC	CM25440110
3	695009	houder peddel L 50mm B 17mm H 23mm asafname ø 6,5mm bevestigingsafstand 30mm	CM25726115
4	696527	roerspaan ø 145mm asafname ø 6mm 1	CM25545521

5

afb.	bestelnr.	omschrijving	fabrikantnr.
5	695026	stift voor hendel L 38mm ø 4,5mm metaal	CM25560256

vlotters

vlottercontainers

1 2

afb.	bestelnr.	omschrijving	passend voor	fabrikantnr.
1	695072	vlotterbak	Brema Electrolux Emmepi Fagor NTF	C10201 099434 8C0072 12030020 NC10201
2	695073	vlotterbak	Brice Italia Geofrigor Kastel Staff Ice System	RH00B632 RH00B632 601002 90/87016000

3 4

afb.	bestelnr.	omschrijving	passend voor	fabrikantnr.
3	402163	vlotterbak 2CO L 150mm 250V 12A vlaksteker 6,3mm	Brema Kastel NTF	10145 K03054 N10145
4	694879	vlotterbak L 150mm B 80mm H 130mm met schakelaar	Brema	C110707

5 6

afb.	bestelnr.	omschrijving	passend voor	fabrikantnr.
5	695037	vlotterbak voor ijsmaker kunststof	GIGA Icematic Scotsman	I79312601 CMCF79312601 793126.01
6	694533	vlotterbak voor ijsmaker L 186mm B 86mm H 120mm met vlotter kunststof	ITV	5231

voor koelcellen

drukverdeelventielen

1

afb.	bestelnr.	omschrijving
1	750334	drukverdeelventiel inbouw ø 25mm MicroElebar T.N. niet-verwarmd voor koelcel -18 tot +10°C

afb.	bestelnr.	omschrijving
2	750325	drukverdeelventiel inbouw ø 215mm MaxiElebar T.M. niet-verwarmd voor koelcel +1 tot +10°C
3	750326	drukverdeelventiel inbouw ø 215mm MaxiElebar B.T. verwarmd voor koelcel -30 tot 0°C 220-240V 50

afb.	bestelnr.	omschrijving
4	750329	drukverdeelventiel inbouw ø 67mm MiniElebar Extensible T.N. niet-verwarmd
5	750330	drukverdeelventiel inbouw ø 67mm MiniElebar Extensible B.T. verwarmd uitrekbaar

afb.	bestelnr.	omschrijving
6	750332	drukverdeelventiel inbouw ø 61mm MiniElebar T.N. niet-verwarmd voor koelcel +1 tot +10°C
7	750333	drukverdeelventiel inbouw ø 61mm MiniElebar B.T. verwarmd voor koelcel +1 tot +10°C 220-240V 50

afb.	bestelnr.	omschrijving
8	750327	drukverdeelventiel inbouw ø 81,5mm Elebar T.N. niet-verwarmd voor koelcel +1 tot +10°C
9	750328	drukverdeelventiel inbouw ø 80,5mm Elebar B.T. verwarmd voor koelcel -30 tot 0°C 220-240V 50Hz

afb.	bestelnr.	omschrijving
1	750336	luchtrooster passend voor Elebar ø 116mm bevestigingsafstand 71mm H 36,5mm
2	750335	luchtrooster passend voor MiniElebar ø 86mm bevestigingsafstand 69,5mm H 14,5mm
3	750337	verwarmingselement passend voor MaxiElebar B.T. L 108mm B 130mm 220V 32W

grepen en draaiwielen

beugelgrepen

afb.	bestelnr.	L (mm)	H (mm)	BA (mm)	passend voor	fabrikantnr.
1	690449	252	40	232	Electrolux	081838
2	690450	275	43	227	Desmon Mercatus	— 42201011

afb.	bestelnr.	L (mm)	H (mm)	BA (mm)	passend voor	fabrikantnr.
3	690448	402	42	375	Electrolux Friulinox Zanussi	081906 FR935507 081906
4	690451	426	40	376	Angelo-Po	36M4040

sluitingen

opliggende sluitingen

RAHRBACH

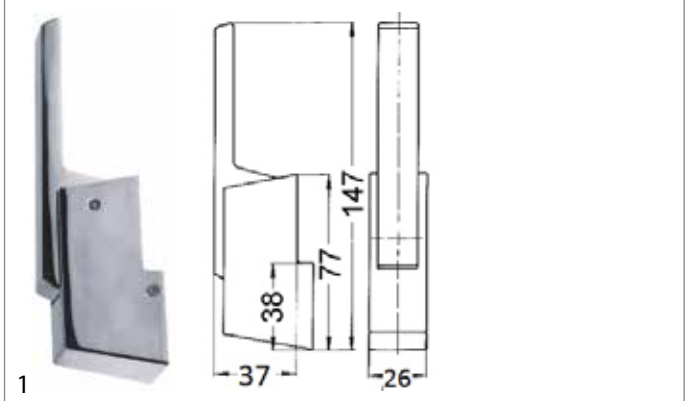

afb.	bestelnr.	aanslag	uitvoering	serie
1	700657	links/rechts	niet afsluitbaar	6172

Het complete assortiment vindt u altijd up-to-date in onze webshop

1

afb.	bestelnr.	omschrijving
1	700772	tegenstuk H 18-32mm

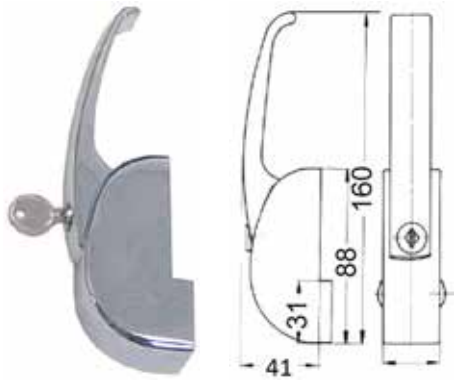

1

afb.	bestelnr.	aanslag	uitvoering	serie
1	690235	links/rechts	afsluitbaar	6180

1

afb.	bestelnr.	omschrijving
1	690236	tegenstuk H 19-32mm L 28mm koelapparaat

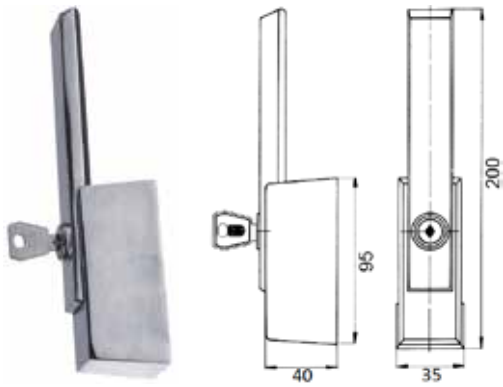

1

afb.	bestelnr.	aanslag	uitvoering	serie
1	690234	links/rechts	afsluitbaar	6183

1

afb.	bestelnr.	omschrijving
1	700773	tegenstuk H 19mm verstelbaar L 38mm B 26mm bevestigingsafstand 20mm
1	690233	tegenstuk H 22mm verstelbaar L 38mm B 26mm bevestigingsafstand 20mm type serie 6172/6183

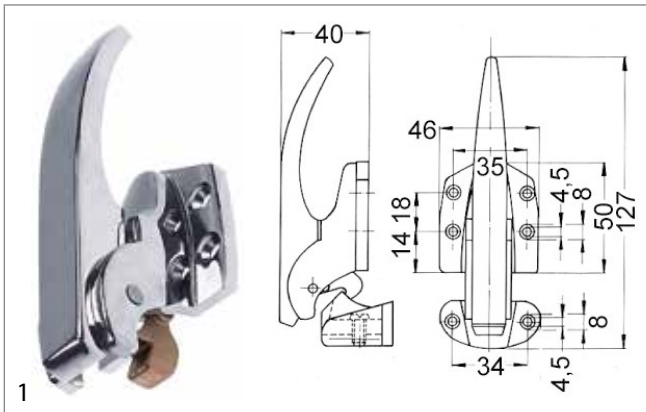

1

afb.	bestelnr.	aanslag	uitvoering	serie
1	700658	links/rechts	niet afsluitbaar	6770

1

afb.	bestelnr.	omschrijving
1	700774	tegenstuk B 46mm bevestigingsafstand 34mm verstelbaar

STUV

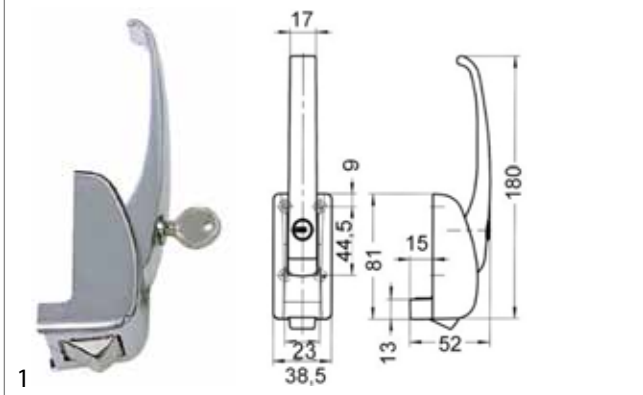

1

afb.	bestelnr.	aanslag	uitvoering	serie
1	690227	links/rechts	afsluitbaar	3.30.0130

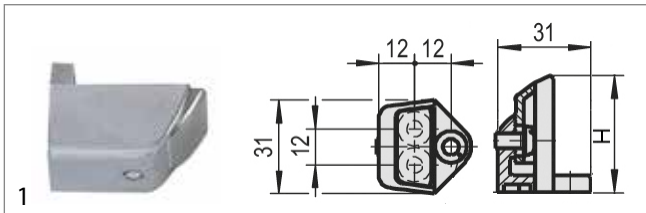

1

afb.	bestelnr.	omschrijving	H (mm)	klinkhoogte (mm)
1	690240	tegenstuk	36	20-25
1	690241	tegenstuk	40	24-29
1	690242	tegenstuk	44	28-33
1	690243	tegenstuk	48	32-37

FERMOD

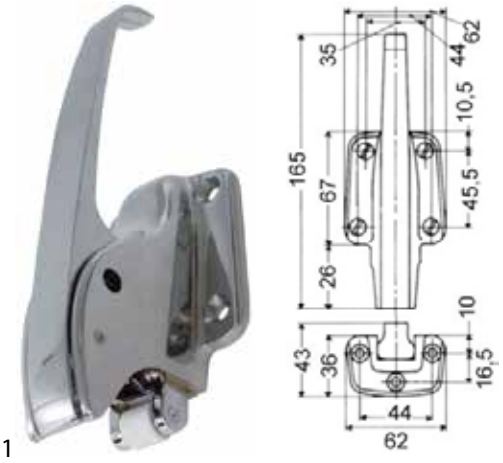

1

afb.	bestelnr.	aanslag	uitvoering	serie
1	700588	links/rechts	niet afsluitbaar	651

1

afb.	bestelnr.	omschrijving
1	700587	tegenstuk H 50mm instelbaar L 62mm B 35mm bevestigingsafstand 44/28mm type 651

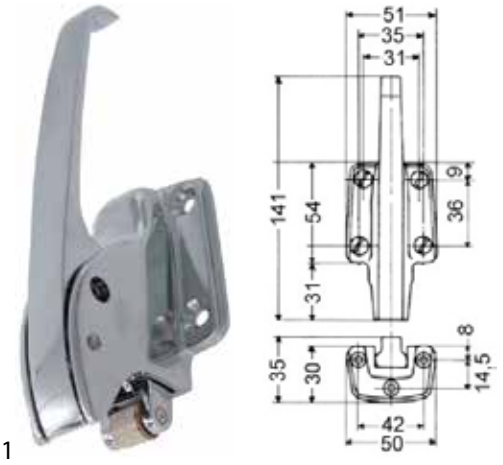

1

afb.	bestelnr.	aanslag	uitvoering	serie
1	700590	links/rechts	niet afsluitbaar	652

1

afb.	bestelnr.	omschrijving
1	700589	tegenstuk H 50mm instelbaar L 62mm B 30mm bevestigingsafstand 35/23mm type 652

S&S

1

afb.	bestelnr.	aanslag	uitvoering	serie
1	690215	links/rechts	afsluitbaar	1653

1

afb.	bestelnr.	omschrijving	H (mm)	type
1	690300	tegenstuk	20	1653
1	690301	tegenstuk	24	1653
1	690302	tegenstuk	28	1653
1	690303	tegenstuk	32	1653

werpsluitingen

ladesluitingen

RAHRBACH

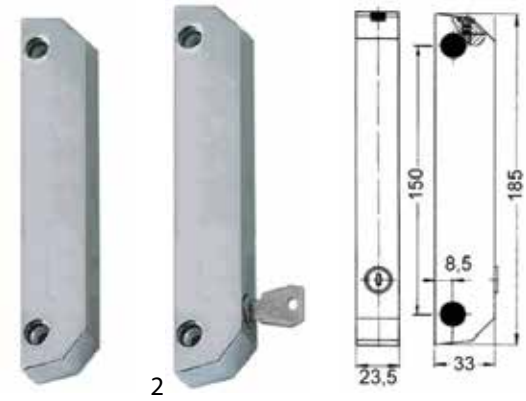

1 2

afb.	bestelnr.	L (mm)	BA (mm)	uitvoering	type
1	690017	185	150	niet afsluitbaar	6189
2	690018	185	150	afsluitbaar	6189

Het complete assortiment vindt u altijd up-to-date in onze webshop

afb.	bestelnr.	omschrijving
1	690110	onderlegplaat H 1mm L 38mm B 11mm bevestigingsafstand 26mm kunststof
1	690111	onderlegplaat H 2mm L 38mm B 11mm bevestigingsafstand 26mm kunststof
1	690947	onderlegplaat H 5mm L 38mm B 11mm bevestigingsafstand 26mm kunststof
2	700082	tegenstuk L 38mm B 18mm bevestigingsafstand 26mm koude/ warme dranken

drukknopsluitingen

RAHRBACH

serie 6186 PRESTO

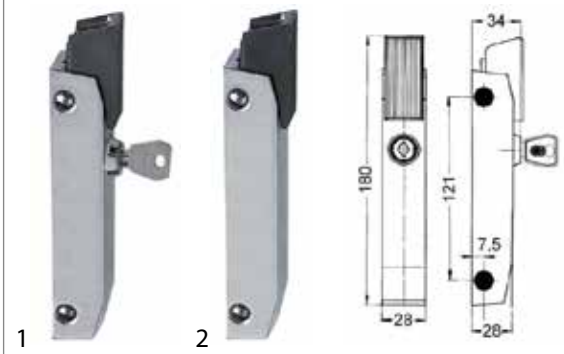

afb.	bestelnr.	L (mm)	BA (mm)	uitvoering	type
1	690023	180	121	afsluitbaar	6186
2	700045	180	121	niet afsluitbaar	6186

afb.	bestelnr.	omschrijving
1	690109	onderlegplaat H 1mm L 47,5mm B 21mm kunststof LA 31mm type PRESTO nr. 6186
2	690108	onderlegplaat H 5mm L 47,5mm B 21mm voor slinger LA 31mm type PRESTO nr. 6186
3	700050	tegenstuk H 5mm L 47mm B 21mm LA 31mm met pin koelapparaat type PRESTO nr. 6186
4	700051	tegenstuk H 5mm L 48mm B 21mm verstelbaar LA 31mm met pin type PRESTO nr. 6186

hendelsluitingen

CAFF/FERMOD

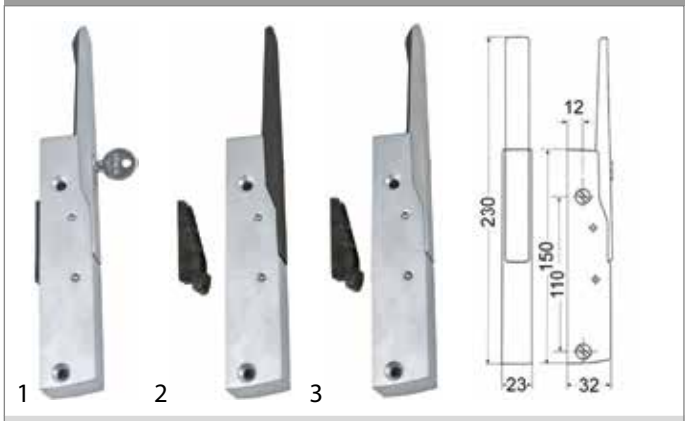

afb.	bestelnr.	L (mm)	BA (mm)	uitvoering	type
1	690456	150	110	afsluitbaar	571
2	690454	150	110	niet afsluitbaar	560
3	690455	150	110	niet afsluitbaar	570

afb.	bestelnr.	omschrijving
1	690445	onderlegplaat H 2mm
2	690446	onderlegplaat H 5mm L 56mm B 18mm
3	690428	tegenstuk H 51mm B 13,9mm bevestigingsafstand 30mm kunststof HD 16,5mm
3	690429	tegenstuk HD 25,5mm

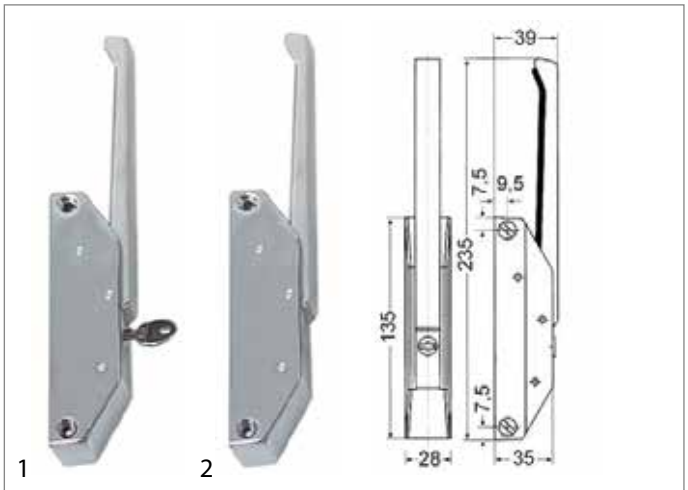

afb.	bestelnr.	L (mm)	BA (mm)	uitvoering	type
1	690401	135	120	afsluitbaar	G 685 C
2	690400	135	120	niet afsluitbaar	G 680

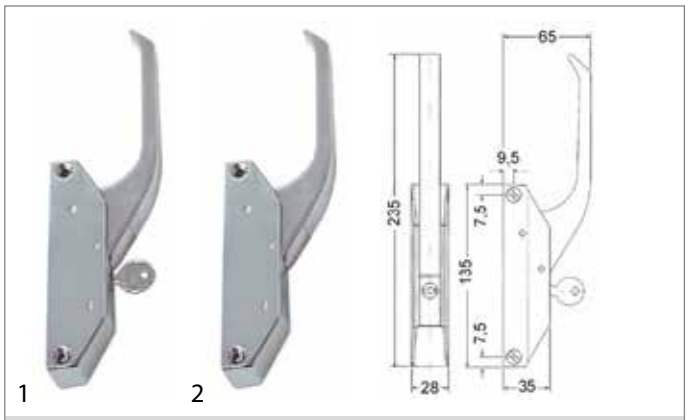

afb.	bestelnr.	L (mm)	BA (mm)	uitvoering	type
1	690403	135	120	afsluitbaar	G 686 C
2	690402	135	120	niet afsluitbaar	G 681

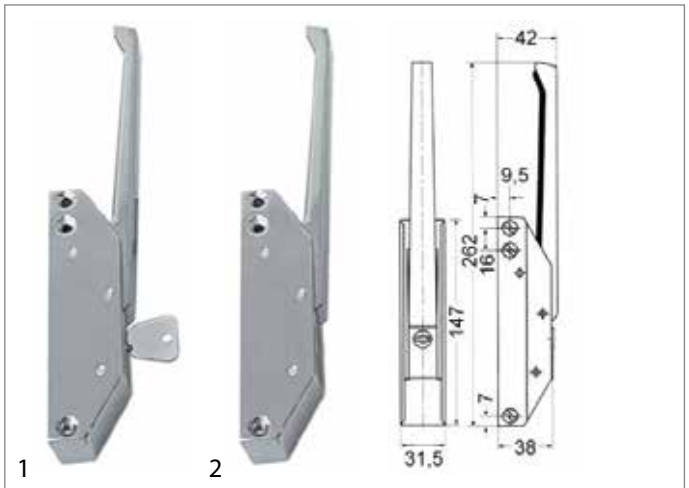

afb.	bestelnr.	L (mm)	BA (mm)	uitvoering	type
1	690405	147	117/132	afsluitbaar	G 695
2	690404	147	117/132	niet afsluitbaar	G 690

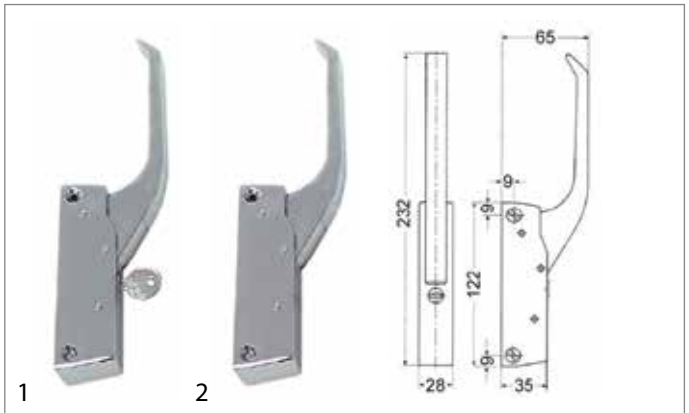

afb.	bestelnr.	L (mm)	BA (mm)	uitvoering	type
1	690409	122	104	afsluitbaar	G 786 C
2	690408	122	104	niet afsluitbaar	G 781 C

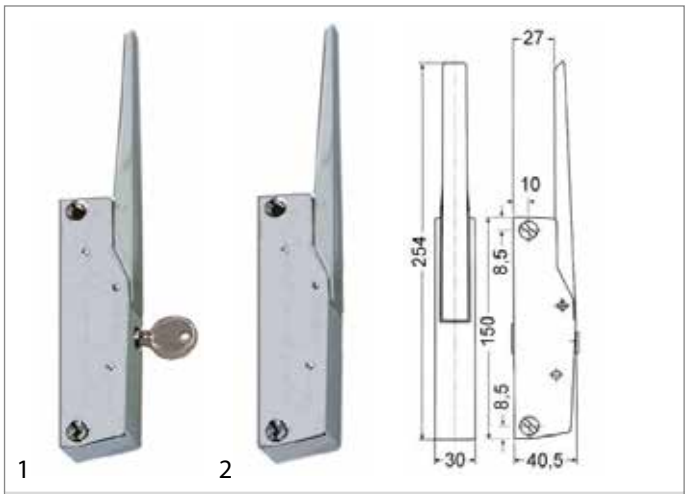

afb.	bestelnr.	L (mm)	BA (mm)	uitvoering	type
1	690413	150	133	afsluitbaar	G 795
2	690412	150	133	niet afsluitbaar	G 790

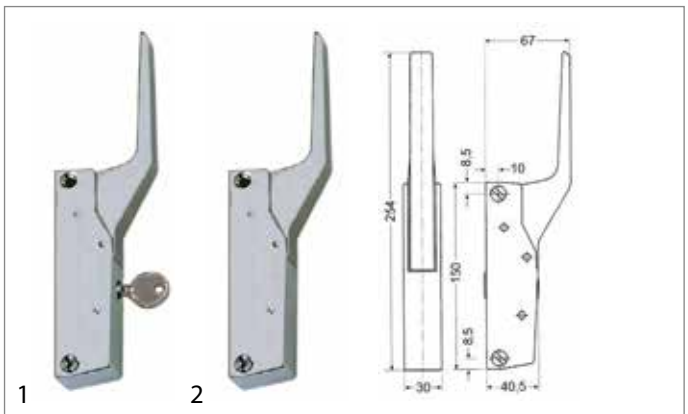

afb.	bestelnr.	L (mm)	BA (mm)	uitvoering	type
1	690415	150	133	afsluitbaar	G 796 C
2	690414	150	133	niet afsluitbaar	G 791

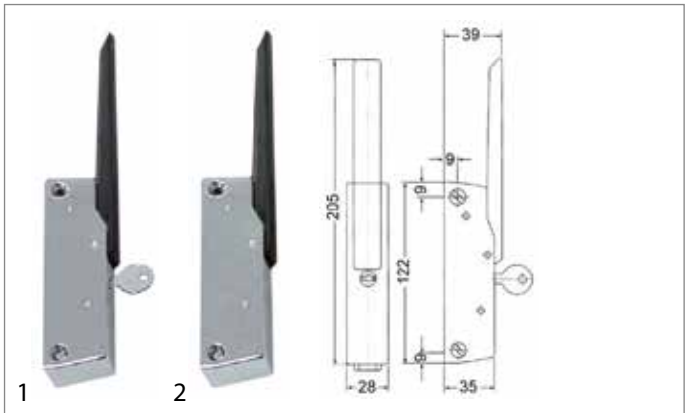

afb.	bestelnr.	L (mm)	BA (mm)	uitvoering	type
1	690417	122	104	afsluitbaar	G 885 PVC
2	690416	122	104	niet afsluitbaar	G 880 PVC

Het complete assortiment vindt u altijd up-to-date in onze webshop

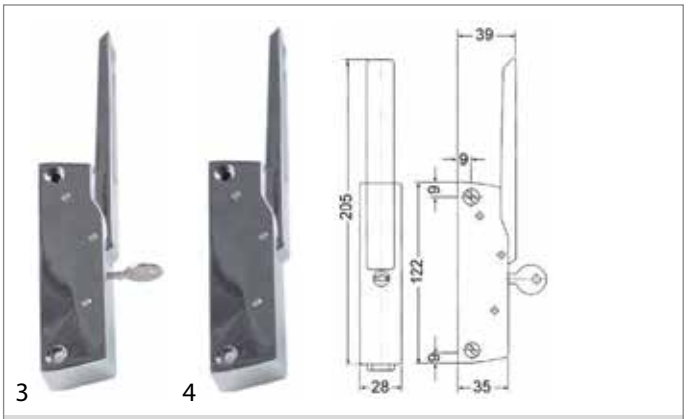

afb.	bestelnr.	L (mm)	BA (mm)	uitvoering	type
3	700556	122	104	afsluitbaar	G 885
4	700557	122	104	niet afsluitbaar	G 880

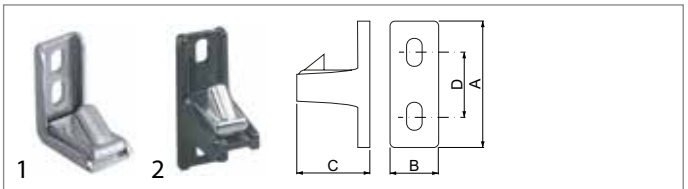

afb.	bestelnr.	A (mm)	B (mm)	C (mm)	D (mm)	materiaal
1	690418	36	19	29	12	verzinkt staal
2	690419	52	20	30	26-37	Zamak
2	700435	58	20	35	42	Zamak

GERMANI

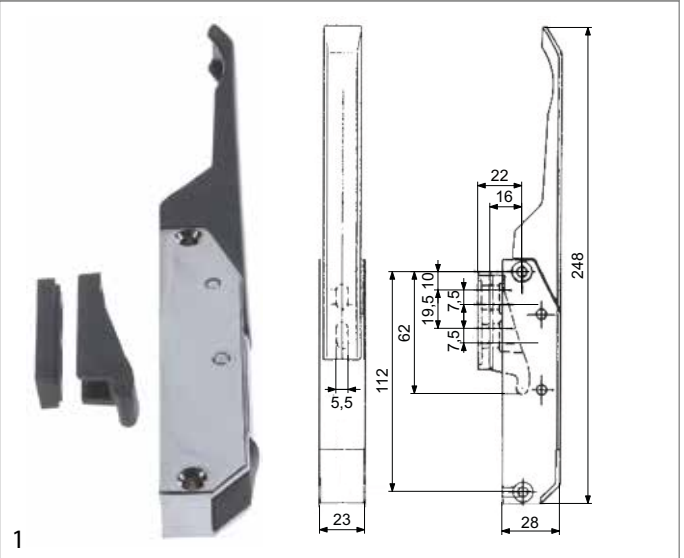

afb.	bestelnr.	L (mm)	BA (mm)	uitvoering	type
1	694080	248	112	niet afsluitbaar	5200

RAHRBACH

serie 6188 ERGO

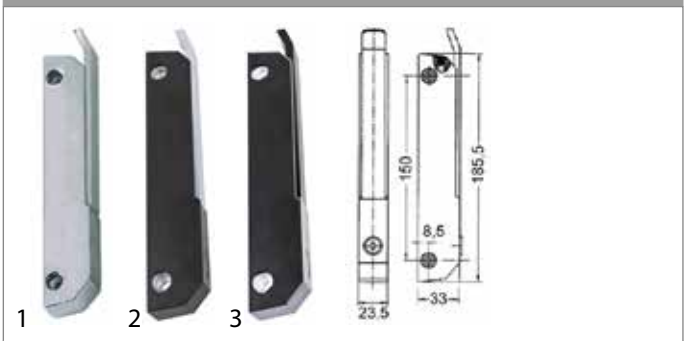

afb.	bestelnr.	L (mm)	BA (mm)	uitvoering	type
1	700081	185	150	niet afsluitbaar	6188
2	700776[1]	185	150	niet afsluitbaar	6188
3	700778[2]	185	150	niet afsluitbaar	6188

[1]met kunststof afdekking en verchroomd hevel [2]met kunststof afdekking en zwart gelakte hendel

afb.	bestelnr.	L (mm)	BA (mm)	uitvoering	type
4	690016	185	150	afsluitbaar	6188
5	700777[1]	185	150	afsluitbaar	6188
6	700779[2]	185	150	afsluitbaar	6188

[1]met kunststof afdekking en verchroomd hevel [2]met kunststof afdekking en zwart gelakte hendel

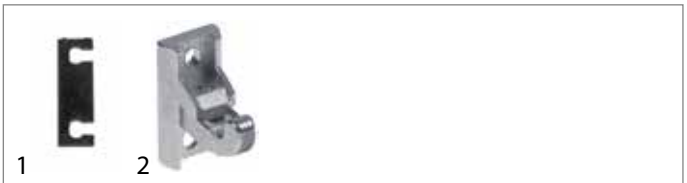

afb.	bestelnr.	omschrijving
1	690110	onderlegplaat H 1mm L 38mm B 11mm bevestigingsafstand 26mm kunststof
1	690111	onderlegplaat H 2mm L 38mm B 11mm bevestigingsafstand 26mm kunststof
1	690947	onderlegplaat H 5mm L 38mm B 11mm bevestigingsafstand 26mm kunststof
2	700082	tegenstuk L 38mm B 18mm bevestigingsafstand 26mm koude/ warme dranken

serie 6201 DUPLO

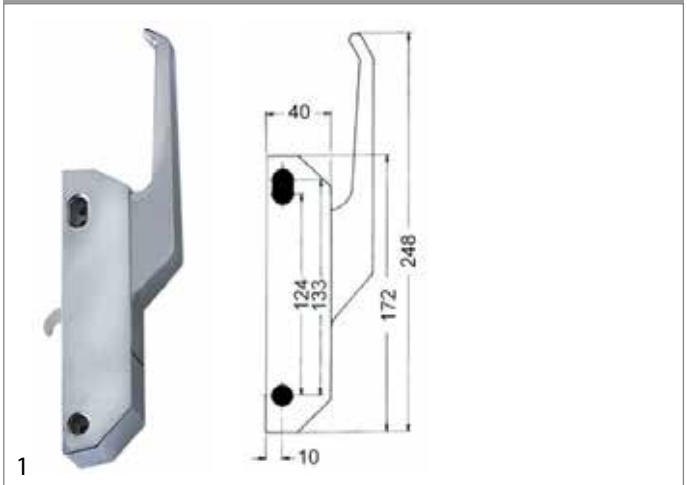

1

afb.	bestelnr.	L (mm)	BA (mm)	uitvoering	type
1	690024	172	124/133	niet afsluitbaar	6201

1

afb.	bestelnr.	omschrijving
1	690123	tegenstuk met rol

S&S

serie 1647

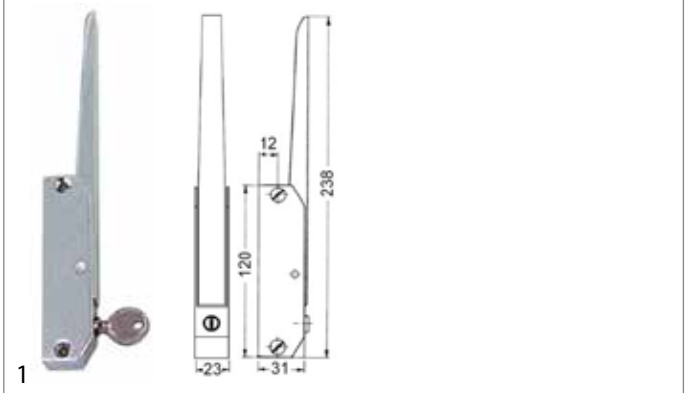

1

afb.	bestelnr.	L (mm)	BA (mm)	uitvoering	type
1	690217	120	105	afsluitbaar	1647

1

afb.	bestelnr.	omschrijving
1	690325	tegenstuk met rol

serie 2024/2025

1

afb.	bestelnr.	L (mm)	BA (mm)	uitvoering	type
1	690218	125	105/110	afsluitbaar	2024

2

afb.	bestelnr.	L (mm)	BA (mm)	uitvoering	type
2	690219	125	105/110	afsluitbaar	2025

1

afb.	bestelnr.	omschrijving
1	690309	tegenstuk met rol type 649

serie 2074

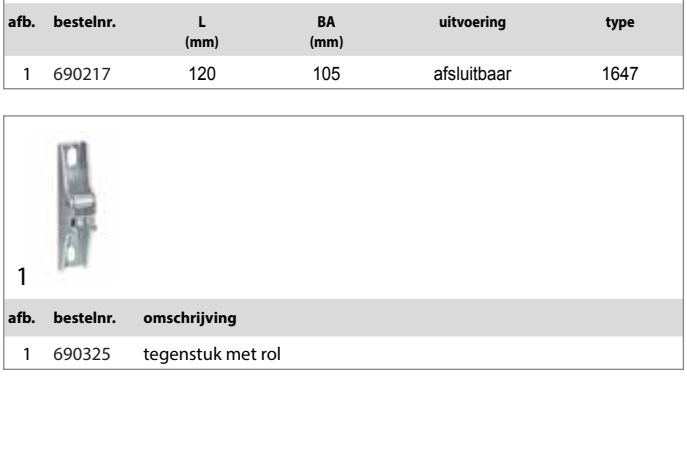

1 2

afb.	bestelnr.	L (mm)	BA (mm)	uitvoering	type
1	690011	105	90	afsluitbaar	2074
2	690012	105	90	niet afsluitbaar	2074

Het complete assortiment vindt u altijd up-to-date in onze webshop

afb.	bestelnr.	omschrijving
1	690013	tegenstuk H 5mm met pin
1	690014	tegenstuk H 10mm LA 32mm met pin gat ø 5,5mm tap ø 10mm
1	690015	tegenstuk H 13mm met pin
2	690307	tegenstuk L 105mm B 23mm H 14mm bevestigingsafstand 90mm hoog

STUV

serie 3.30.015x.x

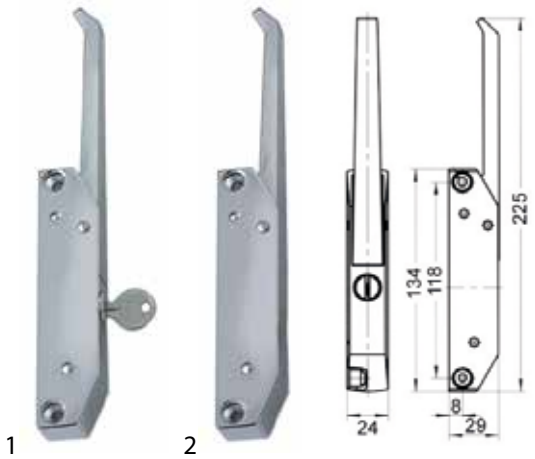

afb.	bestelnr.	L (mm)	BA (mm)	uitvoering	type
1	700088	134	118	afsluitbaar	3.30.0155
2	690809	134	118	niet afsluitbaar	3.30.0157.0

afb.	bestelnr.	omschrijving
1	690121	tegenstuk H 14mm L 61mm B 15,5mm zink gegoten koelapparaat

serie 3.30.016x.x

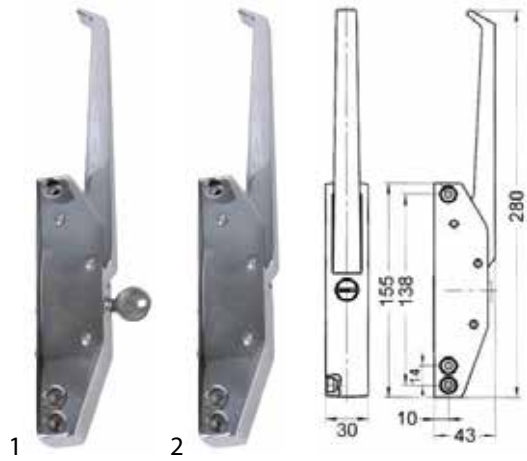

afb.	bestelnr.	L (mm)	BA (mm)	uitvoering	type
1	690122	155	124/138	afsluitbaar	3.30.0160
2	700373	155	124/138	niet afsluitbaar	3.30.0163

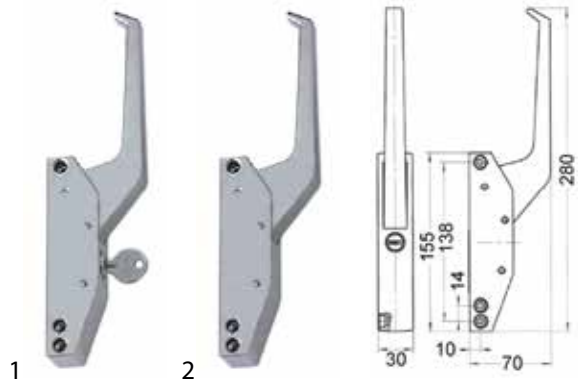

afb.	bestelnr.	L (mm)	BA (mm)	uitvoering	type
1	700392	155	124/138	afsluitbaar	3.30.0162
2	700063	155	124/138	niet afsluitbaar	3.30.0164

afb.	bestelnr.	omschrijving
1	700064	tegenstuk H 40mm L 28mm B 22mm

serie 3.30.05xx.x

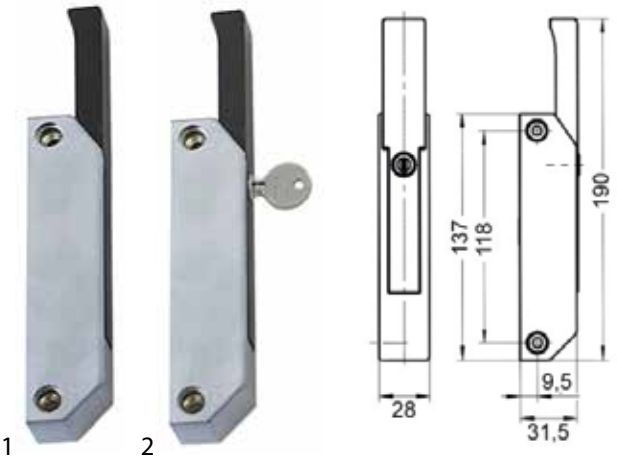

afb.	bestelnr.	L (mm)	BA (mm)	uitvoering	type
1	690124	137	118	niet afsluitbaar	3.30.0501
2	700077	137	118	afsluitbaar	3.30.0500

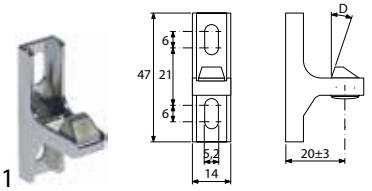

afb.	bestelnr.	omschrijving	L (mm)	B (mm)	H (mm)	BA (mm)	binnen deur catch
1	700078	tegenstuk L 47mm B 14mm H 29mm bevestigingsafstand mm zink gegoten verstelbaar	47	14	29	21-33	

overigen

afb.	bestelnr.	L (mm)	BA (mm)	uitvoering	type	passend voor
1	694003	137	118	afsluitbaar	I-01	Frenox

magneetsluitingen

CHG

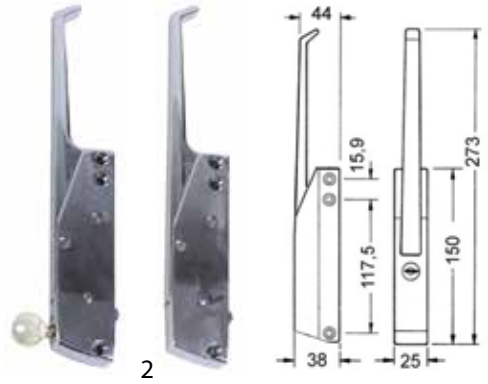

afb.	bestelnr.	L (mm)	BA (mm)	uitvoering	type
1	690207	150	117/132	afsluitbaar	R24
2	690206	150	117/132	niet afsluitbaar	R24

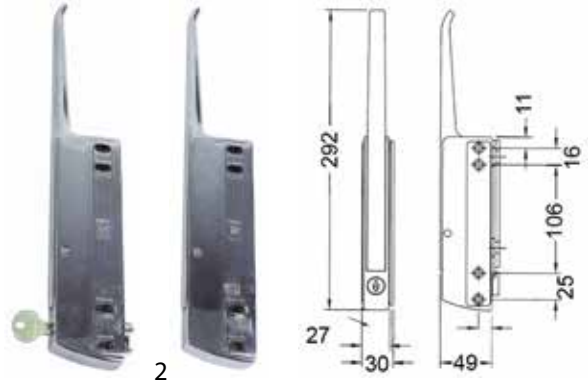

afb.	bestelnr.	L (mm)	BA (mm)	uitvoering	type
1	690209	168	105/147	afsluitbaar	R25
2	690208	168	105/147	niet afsluitbaar	R25

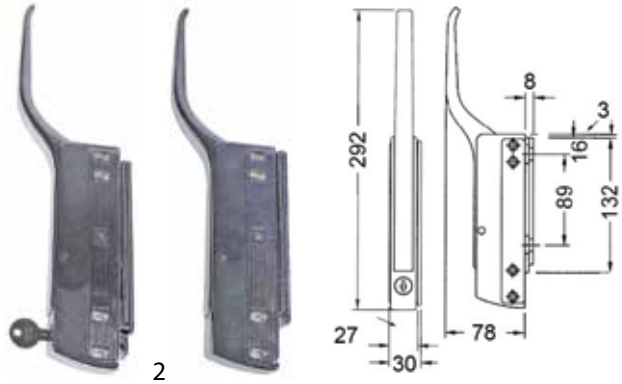

afb.	bestelnr.	BA (mm)	uitvoering	type
1	700727	105/147	afsluitbaar	R25
2	700726	105/147	niet afsluitbaar	R25

Het complete assortiment vindt u altijd up-to-date in onze webshop

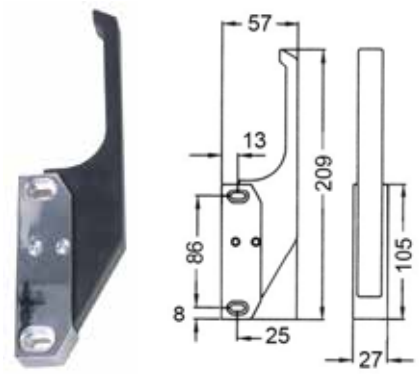

1

afb.	bestelnr.	L (mm)	BA (mm)	toepassing	type
1	690213	105	86	koelapparaat	R27

RAHRBACH

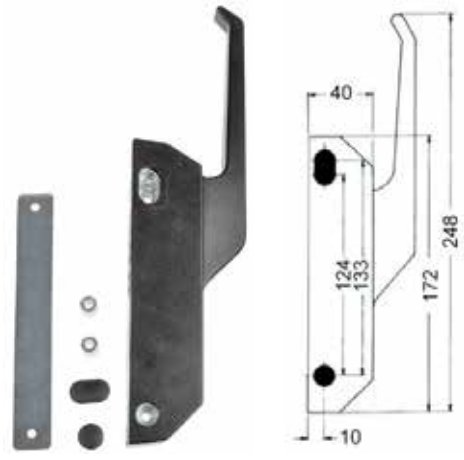

1

afb.	bestelnr.	L (mm)	BA (mm)	type
1	690438	172	123/133	6202

ladesloten

RAHRBACH

serie 6190 ERGO

1 2

afb.	bestelnr.	L (mm)	BA (mm)	uitvoering	type
1	690020	185	150	afsluitbaar	6190
2	690019	185	150	niet afsluitbaar	6190

3 4

afb.	bestelnr.	L (mm)	BA (mm)	uitvoering	type
3	700780	185	150	afsluitbaar	6190
3	700782	185	150	afsluitbaar	6190
4	700781	185	150	niet afsluitbaar	6190
4	700783	185	150	niet afsluitbaar	6190

1 2 3

afb.	bestelnr.	omschrijving
1	690200	console metaal
2	700082	tegenstuk L 38mm B 18mm bevestigingsafstand 26mm koude/ warme dranken
3	690110	onderlegplaat H 1mm L 38mm B 11mm bevestigingsafstand 26mm kunststof
3	690111	onderlegplaat H 2mm L 38mm B 11mm bevestigingsafstand 26mm kunststof
3	690947	onderlegplaat H 5mm L 38mm B 11mm bevestigingsafstand 26mm kunststof

4

afb.	bestelnr.	omschrijving
4	690021	stanggreep H 21mm L 1000mm B 9mm

1 2

afb.	bestelnr.	L (mm)	BA (mm)	uitvoering	type
1	690396	185	150	afsluitbaar	6190
2	690397	185	150	niet afsluitbaar	6190

1

afb.	bestelnr.	omschrijving
1	690398	stanggreep L 1000mm aluminium geanodiseerd ronde pijp ø 20mm dikte 1,5mm

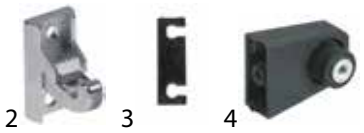

afb.	bestelnr.	omschrijving
2	700082	tegenstuk L 38mm B 18mm bevestigingsafstand 26mm koude/ warme dranken
3	690110	onderlegplaat H 1mm L 38mm B 11mm bevestigingsafstand 26mm kunststof
3	690111	onderlegplaat H 2mm L 38mm B 11mm bevestigingsafstand 26mm kunststof
3	690947	onderlegplaat H 5mm L 38mm B 11mm bevestigingsafstand 26mm kunststof
4	690105	console H 42mm kunststof ronde pijp ø 17mm

STUV

serie 3.30.05xx.x

afb.	bestelnr.	L (mm)	BA (mm)	uitvoering	type
1	690222	137	118	afsluitbaar	3.30.0518
2	690223	137	118	niet afsluitbaar	3.30.0519

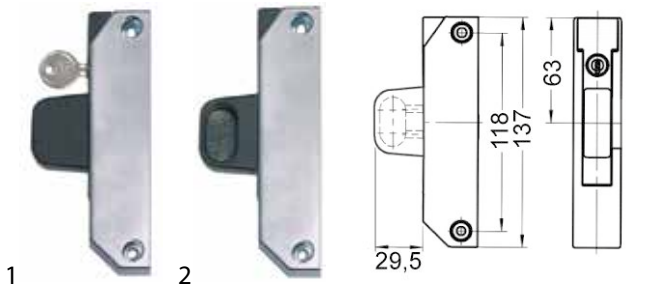

afb.	bestelnr.	L (mm)	BA (mm)	uitvoering	type
1	690220	137	118	afsluitbaar	3.30.0513
2	690221	137	118	niet afsluitbaar	3.30.0514

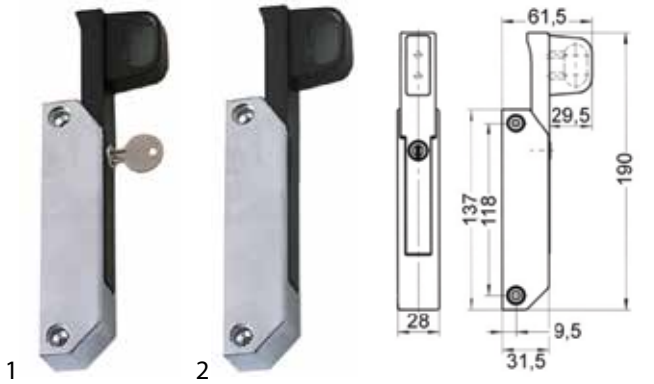

afb.	bestelnr.	L (mm)	BA (mm)	uitvoering	type
1	700036	137	118	afsluitbaar	3.30.0510
2	700037	137	118	niet afsluitbaar	3.30.0511

afb.	bestelnr.	L (mm)	BA (mm)	uitvoering	type
1	700038	137	118	afsluitbaar	3.30.0515
2	700039	137	118	niet afsluitbaar	3.30.0516

afb.	bestelnr.	omschrijving	L (mm)	materiaal
1	690005	stanggreep	480	aluminium
1	690006	stanggreep	560	aluminium
1	690007	stanggreep	580	aluminium
1	690008	stanggreep	630	aluminium
1	690009	stanggreep	1000	aluminium

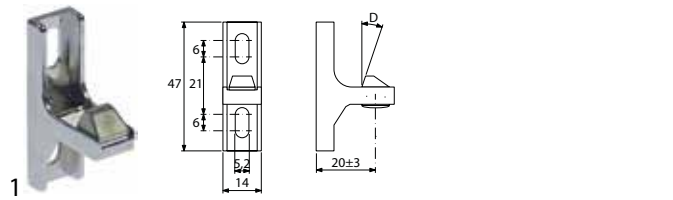

afb.	bestelnr.	omschrijving	L (mm)	B (mm)	H (mm)	BA (mm)	binnen deur catch
1	700078	tegenstuk	47	14	29	21-33	

S&S

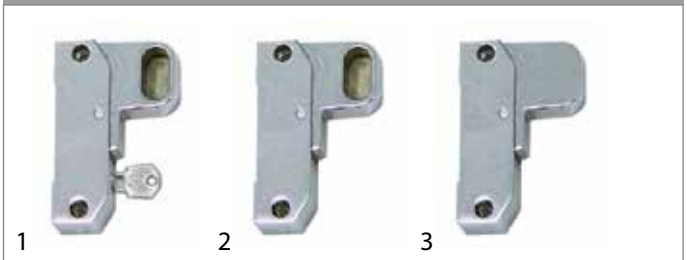

afb.	bestelnr.	L (mm)	BA (mm)	uitvoering	type
1	690225	105	90	afsluitbaar	2087
2	690224	105	90	niet afsluitbaar	2087
3	690226	105	90	niet afsluitbaar	2087

Het complete assortiment vindt u altijd up-to-date in onze webshop

1

afb.	bestelnr.	omschrijving	L (mm)	materiaal
1	690005	stanggreep	480	aluminium
1	690006	stanggreep	560	aluminium
1	690007	stanggreep	580	aluminium
1	690008	stanggreep	630	aluminium
1	690009	stanggreep	1000	aluminium

1

afb.	bestelnr.	omschrijving	L (mm)	B (mm)	H (mm)	BA (mm)
1	690307	tegenstuk	105	23	14	90

fabrikantspecifiek

HAGOLA

1

2

afb.	bestelnr.	L (mm)	BA (mm)	uitvoering	type
1	700788	185	150	afsluitbaar	HAGOLA
2	700789	185	150	niet afsluitbaar	HAGOLA

1

afb.	bestelnr.	omschrijving
1	690110	onderlegplaat H 1mm L 38mm B 11mm bevestigingsafstand 26mm kunststof
1	690111	onderlegplaat H 2mm L 38mm B 11mm bevestigingsafstand 26mm kunststof
1	690947	onderlegplaat H 5mm L 38mm B 11mm bevestigingsafstand 26mm kunststof

2

afb.	bestelnr.	omschrijving
2	700790	stanggreep L 515mm aluminium half rond
2	700856	stanggreep L 825mm aluminium half rond

3

afb.	bestelnr.	omschrijving
3	700082	tegenstuk L 38mm B 18mm bevestigingsafstand 26mm koude/ warme dranken

koelcelsloten

STUV

serie 3.31.047x.x

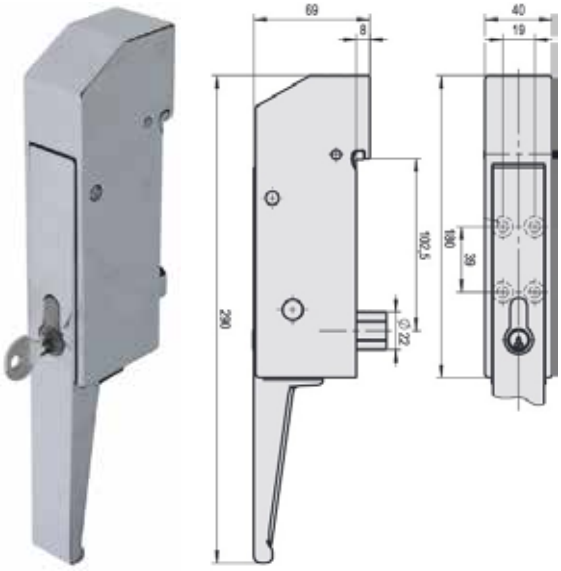

1

afb.	bestelnr.	deurdikte (mm)	nr.
1	690125	70-160	3.31.0540.0

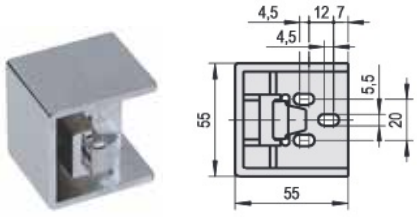

1

afb.	bestelnr.	omschrijving	dikte (mm)	nr.
1	690138	tegenstuk	28-32	3.31.0543.0

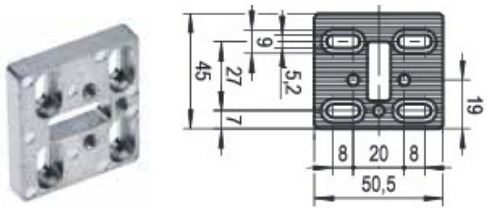

1

afb.	bestelnr.	omschrijving	dikte (mm)	nr.
1	690139	montage plaat	8,5	3.31.0450.0

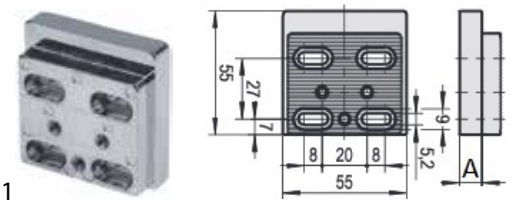

1

afb.	bestelnr.	omschrijving	A (mm)	nr.
1	690140	onderlegplaat	10	3.31.0544.0
1	690141	onderlegplaat	20	3.31.0545.0

1

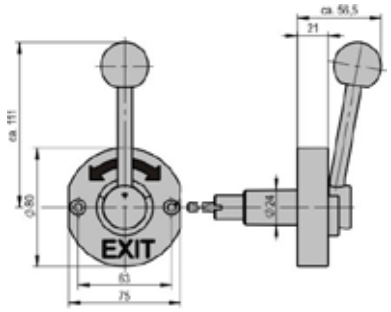

afb.	bestelnr.	omschrijving	deurdikte (mm)	nr.
1	690126	noodopener	70-80	3.31.0470.0
1	690127	noodopener	81-100	3.31.0471.0
1	690128	noodopener	101-120	3.31.0472.0
1	690129	noodopener	121-140	3.31.0473.0
1	690145	noodopener	141-160	3.31.0474.0

serie 3.31.270x.x

1

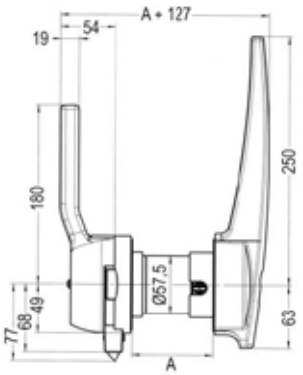

afb.	bestelnr.	omschrijving	A (mm)	aanslag	nr.
1	691750	koelcelsluiting	80	links	3.31.2700.2
1	691749	koelcelsluiting	80	rechts	3.31.2700.1
1	691752	koelcelsluiting	90	links	3.31.2702.2
1	691751	koelcelsluiting	90	rechts	3.31.2702.1
1	691754	koelcelsluiting	100	links	3.31.2704.2
1	691753	koelcelsluiting	100	rechts	3.31.2704.1

afb.	bestelnr.	omschrijving	A (mm)	aanslag	nr.
1	691756	koelcelsluiting	120	links	3.31.2706.2
1	691755	koelcelsluiting	120	rechts	3.31.2706.1
1	691758	koelcelsluiting	125	links	3.31.2707.2
1	691757	koelcelsluiting	125	rechts	3.31.2707.1
1	691760	koelcelsluiting	140	links	3.31.2708.2
1	691759	koelcelsluiting	140	rechts	3.31.2708.1

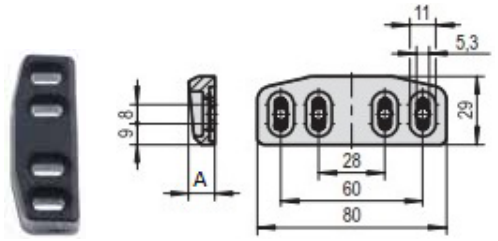

1

afb.	bestelnr.	omschrijving	A (mm)	nr.
1	691765	tegenstuk	11	3.31.0768.0
1	691766	tegenstuk	18	3.31.0766.0

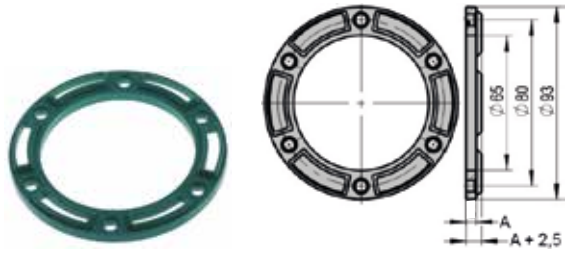

1

afb.	bestelnr.	omschrijving	A (mm)	BA (mm)	nr.
1	691762	onderlegplaat	5	80	3.31.2795.0
1	691763	onderlegplaat	10	80	3.31.2796.0

Het complete assortiment vindt u altijd up-to-date in onze webshop

serie 3.31.20xx.x

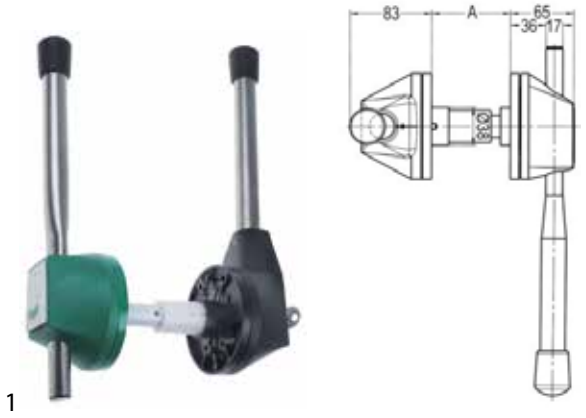

1

technische gegevens:
aanslag links/rechts

afb.	bestelnr.	omschrijving	A (mm)	nr.
1	691667	koelcelsluiting	56-60	3.31.2001.1
1	691668	koelcelsluiting	76-80	3.31.2000.1
1	691669	koelcelsluiting	86-90	3.31.2006.1
1	691670	koelcelsluiting	96-100	3.31.2010.1
1	691671	koelcelsluiting	106-110	3.31.2004.1
1	691672	koelcelsluiting	116-120	3.31.2011.1
1	691739	koelcelsluiting	136-140	3.31.2012.1
1	691740	koelcelsluiting	156-160	3.31.2016.1

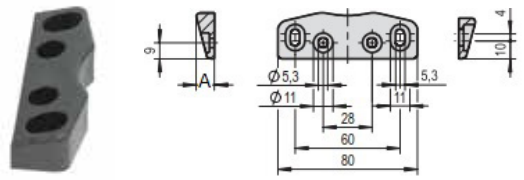

1

afb.	bestelnr.	omschrijving	A (mm)	B (mm)	nr.
1	690164	tegenstuk	11	18	3.31.0760.0
1	690165	tegenstuk	18	18	3.31.0765.0

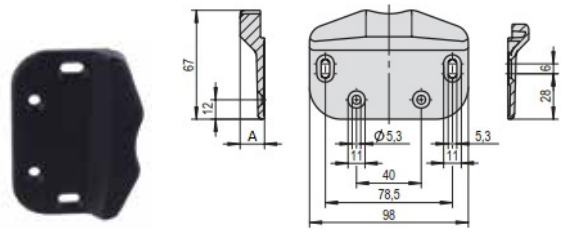

2

afb.	bestelnr.	omschrijving	A (mm)	B (mm)	nr.
2	691741	tegenstuk	15	98	3.31.0762.0

serie 3.31.23xx.x

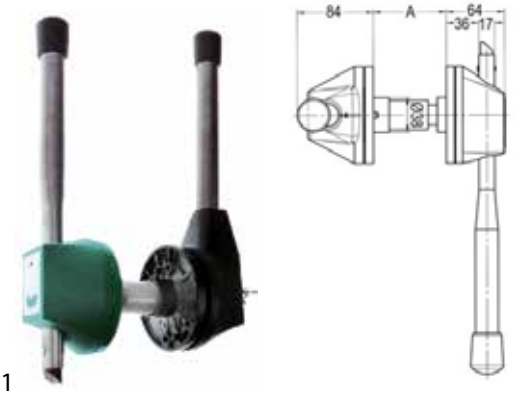

1

afb.	bestelnr.	omschrijving	A (mm)	nr.
1	691743	koelcelsluiting	56-60	3.31.2301.1
1	691744	koelcelsluiting	76-80	3.31.2300.1
1	691745	koelcelsluiting	96-100	3.31.2310.1
1	691746	koelcelsluiting	116-120	3.31.2311.1
1	691747	koelcelsluiting	136-140	3.31.2312.1

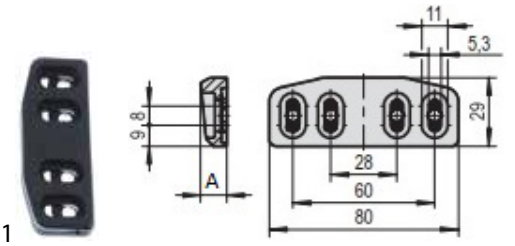

1

afb.	bestelnr.	omschrijving	A (mm)	nr.
1	691748	tegenstuk	11	3.31.0769.0

serie 3.31.065x.x

1

afb.	bestelnr.	omschrijving	A (mm)	aanslag	nr.
1	690001	koelcelsluiting	80	links	3.31.0650.2
1	690002	koelcelsluiting	80	rechts	3.31.0650.1
1	691947	koelcelsluiting	90	links	3.31.0653.2
1	691948	koelcelsluiting	90	rechts	3.31.0653.1
1	690327	koelcelsluiting	100	links	3.31.0654.2
1	690326	koelcelsluiting	100	rechts	3.31.0654.1
1	690162	koelcelsluiting	120	links	3.31.0655.2

Tabel wordt vervolgd op de volgende pagina

1

afb.	bestelnr.	omschrijving	A (mm)	aanslag	nr.
1	690160	koelcelsluiting	120	rechts	3.31.0655.1
1	691949	koelcelsluiting	125	links	3.31.0658.2
1	691950	koelcelsluiting	125	rechts	3.31.0658.1
1	690163	koelcelsluiting	140	links	3.31.0659.2
1	690161	koelcelsluiting	140	rechts	3.31.0659.1

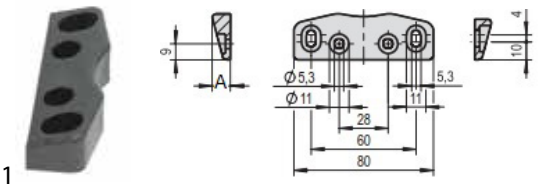

1

afb.	bestelnr.	omschrijving	A (mm)	B (mm)	BA (mm)	nr.
1	690164	tegenstuk	11	18	28/60	3.31.0760.0
1	690165	tegenstuk	18	18	28/60	3.31.0765.0

1

afb.	bestelnr.	omschrijving
1	694485	symbool voor koelcelsluiting Exit ø 78mm

RAHRBACH

serie 6000 JUMBO

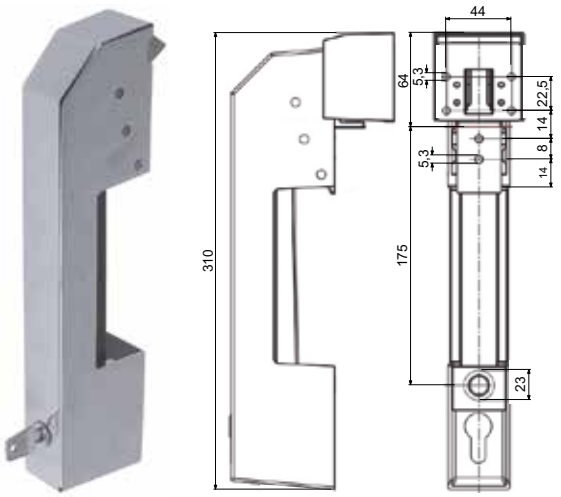

1

afb.	bestelnr.	omschrijving	toepassing	nr.
1	690050	koelcelsluiting	externe vergrendeling	6000-020893

1

afb.	bestelnr.	omschrijving	voor overslag (mm)	nr.
1	690051	tegenstuk	26-35	6000-020902
1	690060	tegenstuk	30-43	6000-020714

1 2

afb.	bestelnr.	omschrijving	voor overslag (mm)	nr.
1	690054	contrabeugel	0	6000-020678
2	690056	contrabeugel	13	6000-020699
2	690057	contrabeugel	16	6000-020700
2	690058	contrabeugel	19	6000-020701

1 2 3 4

afb.	bestelnr.	omschrijving	L (mm)	B (mm)	dikte (mm)	nr.
1	690053	onderlegplaat	48	40	6	6000-020905
2	690061	onderlegplaat	53	56	0	6000-020715
2	690062	onderlegplaat	59	61	22	6000-020716
2	690063	onderlegplaat	59	61	42	6000-020717
2	690065	onderlegplaat	59	61	62	6000-020718
3	690064	onderlegplaat	59	61	7,5	6000-020719
4	690052	onderlegplaat	84	40	6	6000-020906

Het complete assortiment vindt u altijd up-to-date in onze webshop

1 2

afb.	bestelnr.	omschrijving
1	700722	cilinderslot as ø 12mm B 15,75mm L 27mm H 25mm AD ø 15,8mm nr. 6000-021001 dikte 2,5mm verchroomd
2	690238	veer voor buis L 40mm ø 14mm draad ø 2mm

1

afb.	bestelnr.	omschrijving	voor deurdikte (mm)	nr.
1	694025	deuropener	40-56	6000-020530
1	690066	deuropener	60-76	6000-020531
1	690067	deuropener	76-92	6000-020532
1	690068	deuropener	92-108	6000-020533
1	690069	deuropener	108-124	6000-020534
1	690070	deuropener	124-140	6000-020535
1	690071	deuropener	140-156	6000-020536
1	690072	deuropener	156-172	6000-020537

1 2

afb.	bestelnr.	omschrijving
1	694063	beschermbeugel bevestigingsafstand 241mm B 35mm L 257mm H 54mm type 6000/6004 nr. 6000-020003
2	690073	onderlegplaat koeltechniek B ø 59mm H 5mm AD ø 59mm type 6000/6004 dikte 5mm groen

3

afb.	bestelnr.	omschrijving
3	694064	onderlegplaat voor beschermbeugel bevestigingsafstand 20mm B 40mm L 30mm H 10mm

serie 6004 RONDO

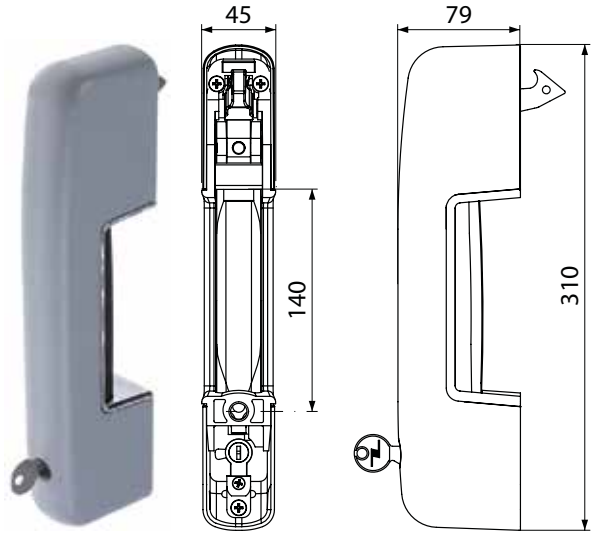

1

afb.	bestelnr.	omschrijving	kleur	nr.
1	694027	koelcelsluiting	grijs/chroom	6004-021011
1	694026	koelcelsluiting	grijs/zwart	6004-021010

1

afb.	bestelnr.	omschrijving	voor overslag (mm)	nr.
1	694794	tegenstuk	0	6004-020050
1	694043	tegenstuk	32,5-48,5	6004-020100
1	694044	tegenstuk	43,5-56,5	6004-020101
1	694045	tegenstuk	52,5-68,5	6004-020102
1	694046	tegenstuk	60,5-76,5	6004-020103
1	694047	tegenstuk	72,5-88,5	6004-020104
1	694813	tegenstuk	72,5-88,5	6004-020124
1	694048	tegenstuk	80,5-96,5	6004-020105
1	694049	tegenstuk	97,5-108,5	6004-020106
1	694050	tegenstuk	105,5-116,5	6004-020107

1 2

afb.	bestelnr.	omschrijving	voor overslag (mm)	nr.
1	690054	contrabeugel	0	6000-020678
2	690056	contrabeugel	13	6000-020699
2	690057	contrabeugel	16	6000-020700
2	690058	contrabeugel	19	6000-020701

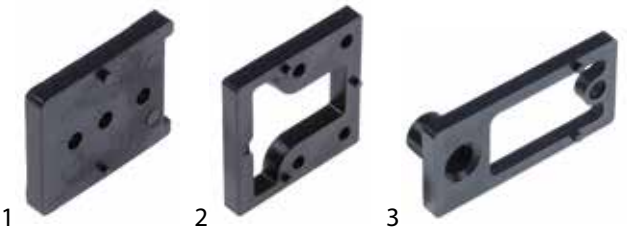

afb.	bestelnr.	omschrijving	L (mm)	B (mm)	dikte (mm)	nr.
1	690053	onderlegplaat	48	40	6	6000-020905
2	690064	onderlegplaat	59	61	7,5	6000-020719
3	690052	onderlegplaat	84	40	6	6000-020906

afb.	bestelnr.	omschrijving
1	700722	cilinderslot as ø 12mm B 15,75mm L 27mm H 25mm AD ø 15,8mm nr. 6000-021001 dikte 2,5mm verchroomd
2	690238	veer voor buis L 40mm ø 14mm draad ø 2mm

afb.	bestelnr.	omschrijving	voor deurdikte (mm)	nr.
1	694025	deuropener	40-56	6000-020530
1	690066	deuropener	60-76	6000-020531
1	690067	deuropener	76-92	6000-020532
1	690068	deuropener	92-108	6000-020533
1	690069	deuropener	108-124	6000-020534
1	690070	deuropener	124-140	6000-020535
1	690071	deuropener	140-156	6000-020536
1	690072	deuropener	156-172	6000-020537

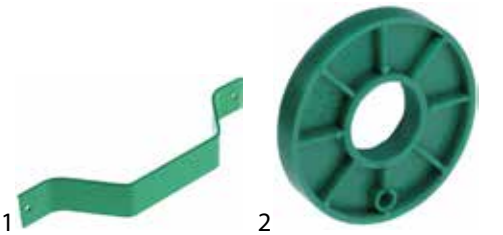

afb.	bestelnr.	omschrijving
1	694063	beschermbeugel bevestigingsafstand 241mm B 35mm L 257mm H 54mm type 6000/6004 nr. 6000-020003
2	690073	onderlegplaat koeltechniek B ø 59mm H 5mm AD ø 59mm type 6000/6004 dikte 5mm groen

afb.	bestelnr.	omschrijving
3	694064	onderlegplaat voor beschermbeugel bevestigingsafstand 20mm B 40mm L 30mm H 10mm

serie 7101 TURNO

afb.	bestelnr.	omschrijving	deurdikte (mm)	aanslag	type
1	690176	koelcelsluiting	80	links	7101
1	690174	koelcelsluiting	80	rechts	7101
1	690177	koelcelsluiting	125	links	7101
1	690175	koelcelsluiting	125	rechts	7101

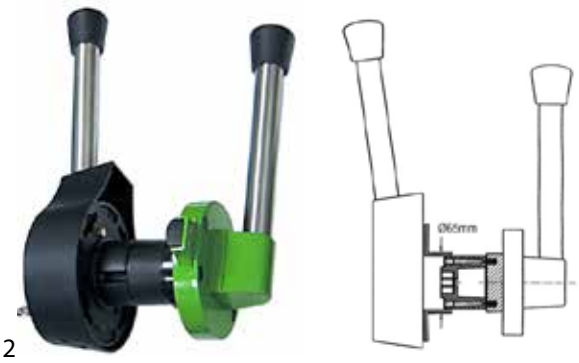

afb.	bestelnr.	omschrijving	deurdikte (mm)	aanslag	type
2	690172	koelcelsluiting	80	links	7101
2	690170	koelcelsluiting	80	rechts	7101
2	690173	koelcelsluiting	115	links	7101
2	690171	koelcelsluiting	115	rechts	7101

afb.	bestelnr.	omschrijving	BA (mm)	B (mm)	L (mm)	H (mm)	type
1	690191	tegenstuk	28/80	55	100	10	7101

Het complete assortiment vindt u altijd up-to-date in onze webshop

serie 7501 VITRO

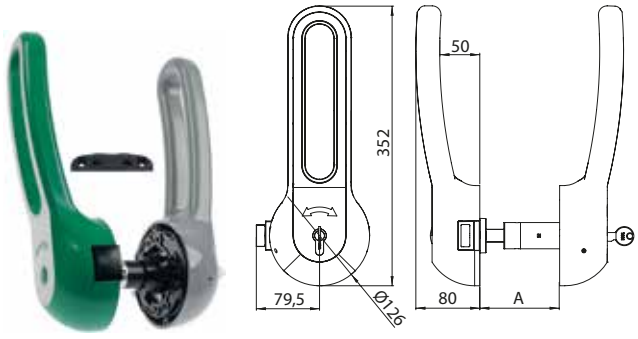

1

technische gegevens:
aanslag rechts/links

afb.	bestelnr.	A (mm)	uitvoering	type
1	692629	80	met drukhendel	7501
1	692626	80	met grendel	7501
1	692630	100	met drukhendel	7501
1	692627	100	met grendel	7501
1	692631	120	met drukhendel	7501
1	692628	120	met grendel	7501

1

technische gegevens:
bevestigingsafstand 65mm
breedte 25mm
lengte 90mm
hoogte 3mm

afb.	bestelnr.	omschrijving
1	692632	onderlegplaat

serie 7503 NITRO

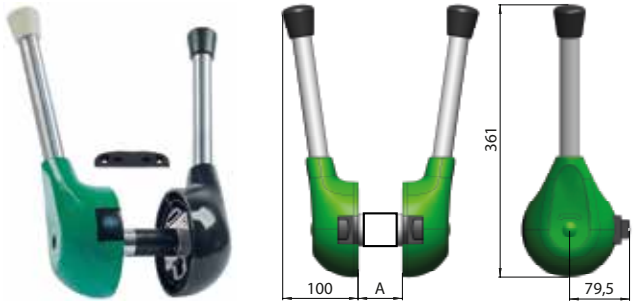

1

technische gegevens:
aanslag rechts/links

afb.	bestelnr.	A (mm)	uitvoering	type
1	692623	80	met drukhendel	7503
1	692620	80	met grendel	7503
1	692624	100	met drukhendel	7503
1	692621	100	met grendel	7503
1	692625	120	met drukhendel	7503
1	692622	120	met grendel	7503

1

technische gegevens:
bevestigingsafstand 65mm
breedte 25mm
lengte 90mm
hoogte 3mm

afb.	bestelnr.	omschrijving
1	692632	onderlegplaat

serie 7800 ARCTO

1

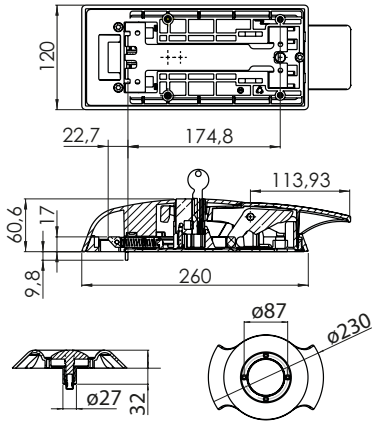

technische gegevens:
uitvoering externe vergrendeling
aanslag rechts/links

afb.	bestelnr.	omschrijving	leveringsomvang
1	692633	koelcelsluiting	zonder deurdikte set

1

afb.	bestelnr.	omschrijving	deurdikte (mm)	type
1	692634	plunger	80	7800
1	692635	plunger	100	7800
1	692636	plunger	120	7800

1

afb.	bestelnr.	omschrijving	L (mm)	H (mm)	B (mm)	type
1	692637	onderlegplaat	127,5	10	46	7800

1

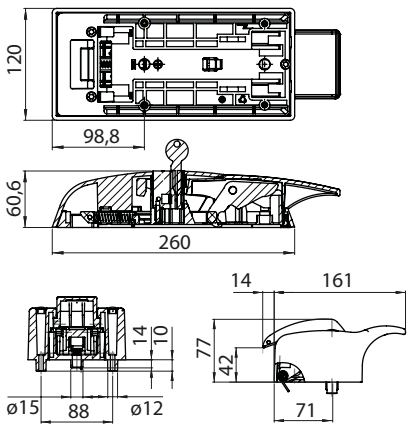

technische gegevens:
uitvoering interne vergrendeling

aanslag rechts/links

afb.	bestelnr.	omschrijving	leveringsomvang
1	692638	koelcelsluiting	zonder deurdikte set

1

afb.	bestelnr.	omschrijving	deurdikte (mm)	type
1	692639	deurdikteset	80	7800
1	692640	deurdikteset	100	7800
1	692641	deurdikteset	120	7800

CAFF/FERMOD

G-2xx

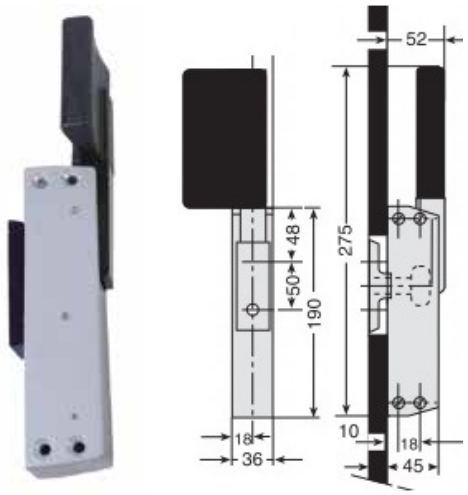

1

afb.	bestelnr.	omschrijving	type
1	700617	koelcelsluiting	G-202

2

afb.	bestelnr.	omschrijving	type
2	700570	koelcelsluiting	DX-SX 1225

1

afb.	bestelnr.	omschrijving
1	692536	tegenstuk voor koelcelsluiting type 1225E-NR

Het complete assortiment vindt u altijd up-to-date in onze webshop

serie 1925/1926

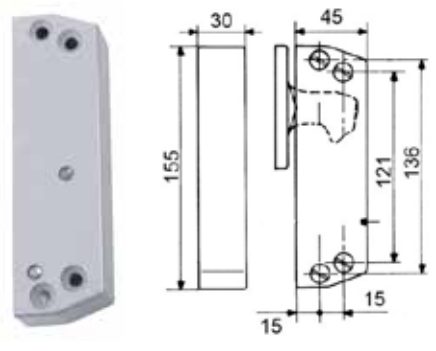

1

afb.	bestelnr.	omschrijving
1	700571	werpsluiting zonder tegenstuk 1925/1926

1

afb.	bestelnr.	omschrijving
1	700572	tegenstuk bevestigingsafstand 55mm B 30mm L 80mm H 52mm voor 700571

serie 430/431

1

afb.	bestelnr.	E (mm)	uitvoering	type
1	700616	116-165	afsluitbaar	431

2

afb.	bestelnr.	E (mm)	uitvoering	type
2	700615	116-165	niet afsluitbaar	430

1

afb.	bestelnr.	omschrijving	B (mm)	L (mm)	H (mm)
1	701471	deuropener	112	146,5	65

1

afb.	bestelnr.	omschrijving	B (mm)	L (mm)	H (mm)
1	701470	tegenstuk	32	120	23

1

afb.	bestelnr.	omschrijving	deurdikte (mm)
1	701469	deurdikteset	60
1	701468	deurdikteset	115
1	701467	deurdikteset	116-165

serie 520/521

1

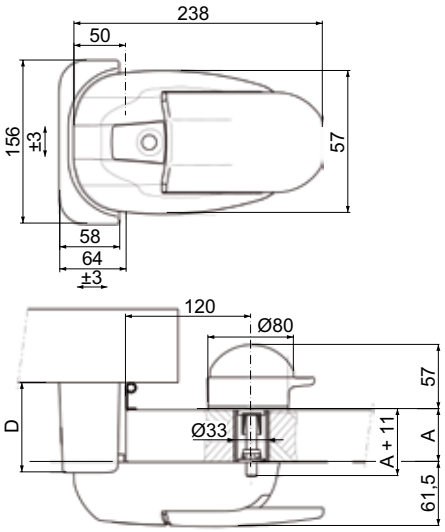

afb.	bestelnr.	A (mm)	uitvoering	type
1	701438	27-213	afsluitbaar	521

1

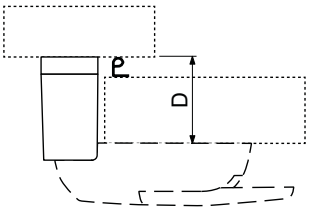

afb.	bestelnr.	omschrijving	D (mm)	type
1	701472	tegenstuk	27/43	520/521
1	701473	tegenstuk	44/60	520/521
1	701474	tegenstuk	61/77	520/521
1	701475	tegenstuk	78/94	520/521
1	701476	tegenstuk	95/111	520/521

1 2 3

afb.	bestelnr.	omschrijving
1	701418	deksel AD ø 80mm groen voor deuropener
2	700618	deuropener type 520/521/620/621/920/921 voor deurdikte 30-120mm
3	701477	onderlegplaat B 58mm L 156mm H 17mm type 520/521

serie 620/621

1

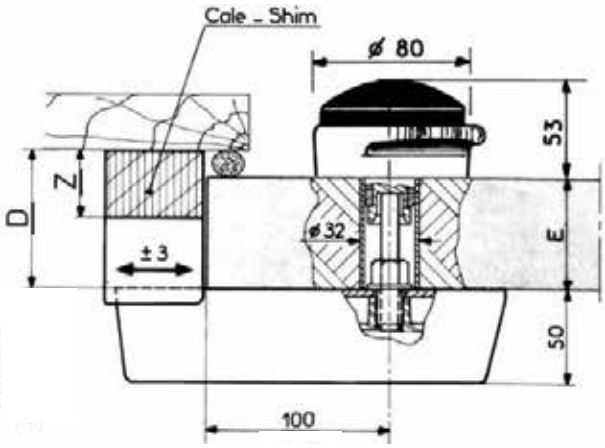

afb.	bestelnr.	omschrijving	E (mm)	uitvoering	type
1	700784	koelcelsluiting	30-120	afsluitbaar	621

Het complete assortiment vindt u altijd up-to-date in onze webshop

2

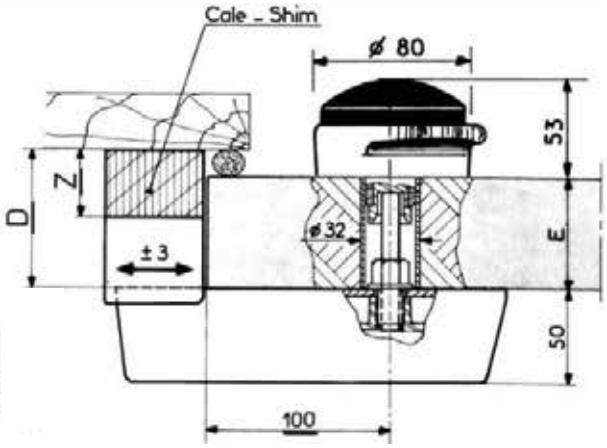

afb.	bestelnr.	omschrijving	E (mm)	uitvoering	type
2	700576	koelcelsluiting	30-120	niet afsluitbaar	620
2	700785	koelcelsluiting	30-200	niet afsluitbaar	620

1

afb.	bestelnr.	omschrijving	D (mm)
1	700619	tegenstuk	27-42

1

afb.	bestelnr.	omschrijving	Z (mm)	type
1	700795	onderlegplaat	15	620/621
1	700796	onderlegplaat	30	620/621
1	700797	onderlegplaat	50	620/621
1	700798	onderlegplaat	80	620/621

1 2

afb.	bestelnr.	omschrijving
1	701418	deksel AD ø 80mm groen voor deuropener
2	700618	deuropener type 520/521/620/621/920/921 voor deurdikte 30-120mm

serie 920/921

1

afb.	bestelnr.	omschrijving	E (mm)	type
1	700573	koelcelsluiting	100	920HP

2

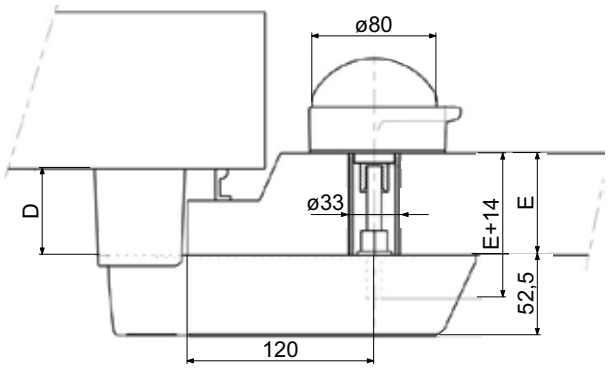

afb.	bestelnr.	omschrijving	E (mm)	type
2	700574	koelcelsluiting	100	921HP

1

afb.	bestelnr.	omschrijving	D (mm)
1	700577	tegenstuk	27-42
1	700578	tegenstuk	42-57
1	700579	tegenstuk	52-72
1	701043	tegenstuk	69-89
1	700791	tegenstuk	86-106
1	700792	tegenstuk	103-123
1	700793	tegenstuk	120-140
1	700794	tegenstuk	137-157

1 2 3

afb.	bestelnr.	omschrijving
1	701418	deksel AD ø 80mm groen voor deuropener
2	700618	deuropener type 520/521/620/621/920/921 voor deurdikte 30-120mm
3	692532	cilinderslot rotatiehoek 90°

serie 1216

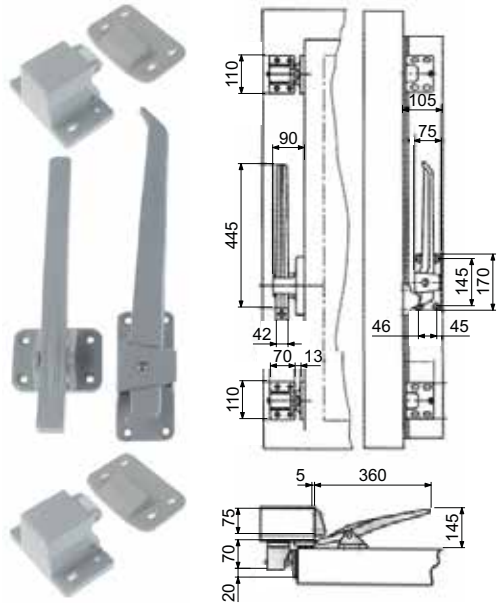

1

afb.	bestelnr.	omschrijving	aanslag	type
1	700599	koelcelsluiting	links	1216
1	700598	koelcelsluiting	rechts	1216

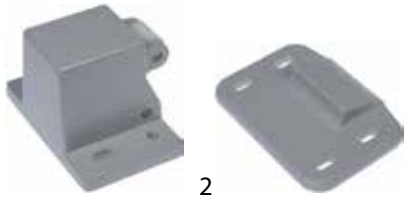

1 2

afb.	bestelnr.	omschrijving
1	700597	snapslot H 70mm L 110mm B 70mm bevestigingsafstand 80mm
2	700596	tegenstuk H 22mm L 115mm B 84mm bevestigingsafstand 85mm passend voor werpsluiting

serie 1220/1221

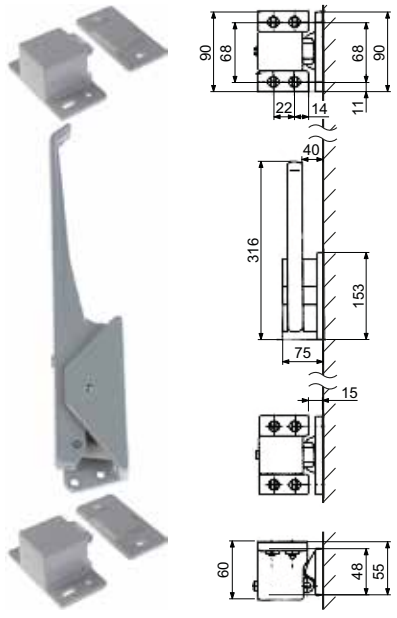

1

afb.	bestelnr.	omschrijving	aanslag	type
1	700611	koelcelsluiting	links	1220
1	700612	koelcelsluiting	rechts	1220

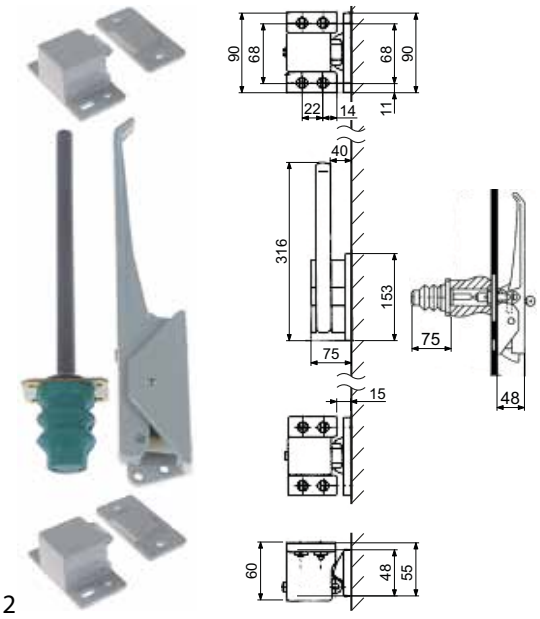

2

afb.	bestelnr.	omschrijving	aanslag	type
2	700613	koelcelsluiting	links	1221
2	700614	koelcelsluiting	rechts	1221

Het complete assortiment vindt u altijd up-to-date in onze webshop

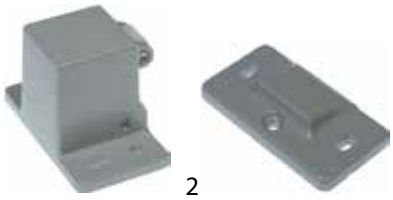

afb.	bestelnr.	omschrijving
1	700609	snapslot bevestigingsafstand 68mm B 52mm L 90mm H 60mm
2	700610	tegenstuk bevestigingsafstand 68mm B 50mm L 92mm H 19mm passend voor werpsluiting

INTERKLIMAT

serie 1800

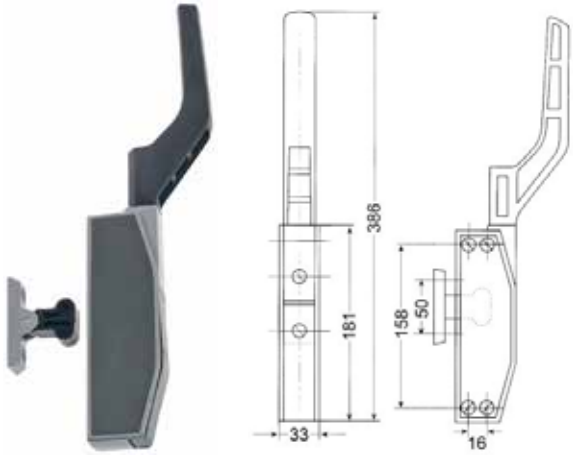

afb.	bestelnr.	omschrijving	uitvoering	type
1	690457	hendelsluiting	externe vergrendeling	1825

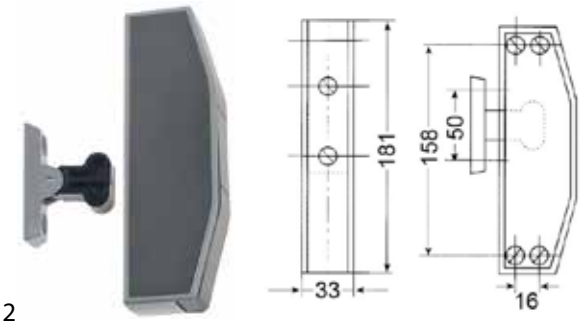

afb.	bestelnr.	omschrijving	uitvoering	type
2	690678	hendelsluiting	externe vergrendeling	1875

afb.	bestelnr.	uitvoering	type
1	700825	interne vergrendeling	2700

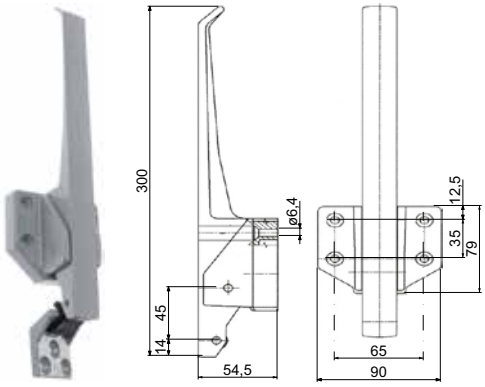

afb.	bestelnr.	uitvoering	type
2	694229	interne vergrendeling	217 + 2132

serie 2000

afb.	bestelnr.	omschrijving	uitvoering	type
1	694079	sluiting	afsluitbaar	2225

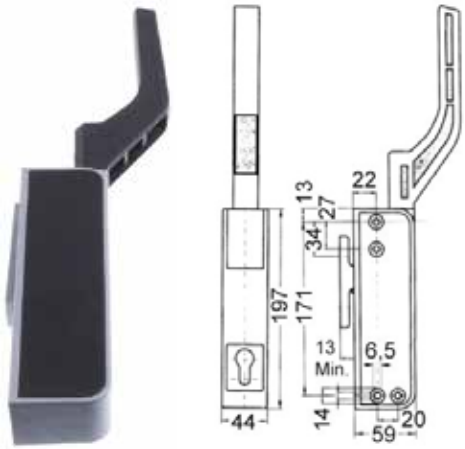

afb.	bestelnr.	omschrijving	uitvoering	type
2	700786	sluiting	externe vergrendeling	2025

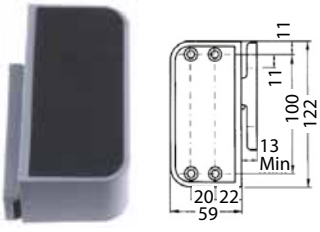

afb.	bestelnr.	omschrijving	uitvoering	type
3	700787	sluitblok	externe vergrendeling	2075

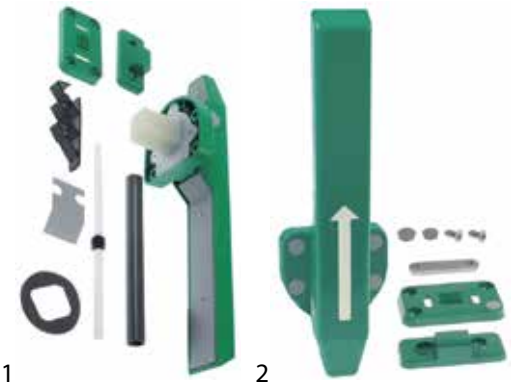

afb.	bestelnr.	BA (mm)	uitvoering	type
1	694602	35x65	interne vergrendeling	2200
2	700825	35x65	interne vergrendeling	2700

afb.	bestelnr.	omschrijving
1	694091	tegenstuk bevestigingsafstand 49,5mm L 89,5mm

serie 3000

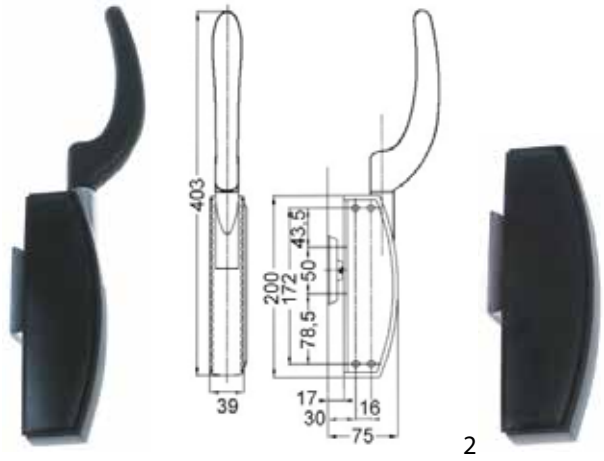

afb.	bestelnr.	uitvoering	type
1	700393	externe vergrendeling	3025
2	700626	externe vergrendeling	3075

afb.	bestelnr.	BA (mm)	uitvoering	type
1	700825	35x65	interne vergrendeling	2700

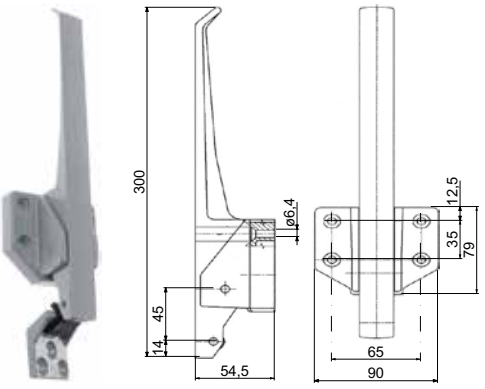

afb.	bestelnr.	BA (mm)	uitvoering	type
2	694229	65x35	interne vergrendeling	217 + 2132

serie 617/27-217/27

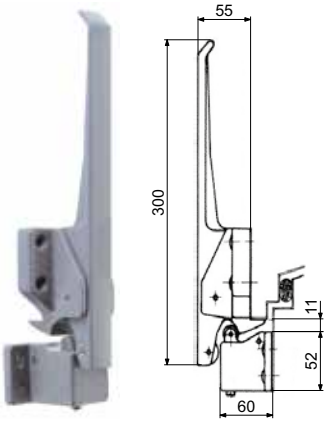

afb.	bestelnr.	BA (mm)	uitvoering	type
1	694089	65x35	externe vergrendeling	617/27/VE

Het complete assortiment vindt u altijd up-to-date in onze webshop

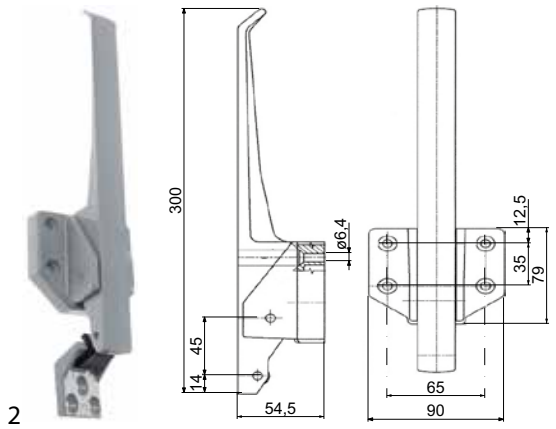

2

afb.	bestelnr.	BA (mm)	uitvoering	type
2	694229	65x35	interne vergrendeling	217 + 2132

1

afb.	bestelnr.	omschrijving
1	694090	koelcelsluiting deurdikte 27mm bevestigingsafstand 18-25x68mm B 90/75mm L 52/92mm

serie 5000

sluitingen

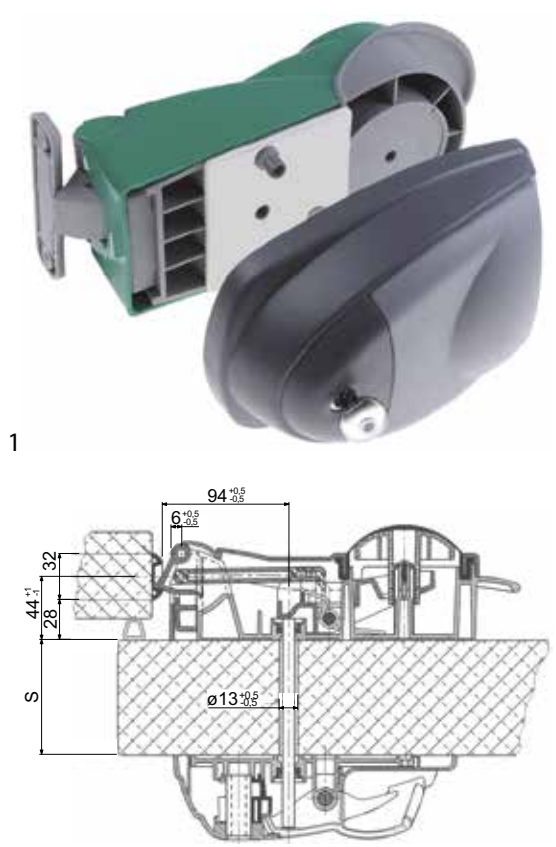

1

afb.	bestelnr.	type	bevestiging	L (mm)	B (mm)	H (mm)	toepassing	uitvoering
1	694081[1]	5325AB	horizontaal		147	195		afsluitbaar

[1]zonder deuropener set

toebehoren

1

afb.	bestelnr.	deurdikte (mm)
1	694082	50-60
1	694084	81-100
1	694085	101-120

afb.	bestelnr.	deurdikte (mm)
1	694086	120-140
1	694083	61-80

MTH

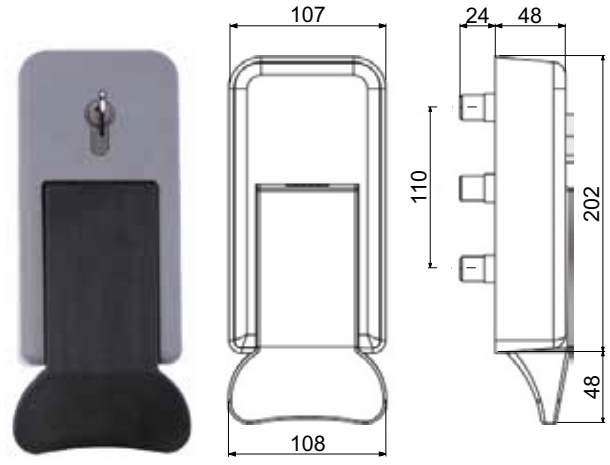

1

afb.	bestelnr.	type	EP	deurdikte (mm)	uitvoering
1	694077[1]	13CEC	extern	tot 180	afsluitbaar

[1]passende deuropenerset 694076 moet meebesteld worden

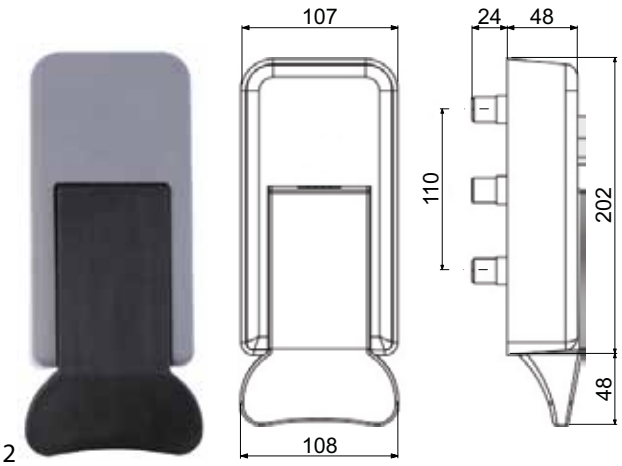

2

afb.	bestelnr.	type	EP	deurdikte (mm)	uitvoering
2	694074[1]	13CES	extern	tot 180	niet afsluitbaar

[1]passende deuropenerset 694076 moet meebesteld worden

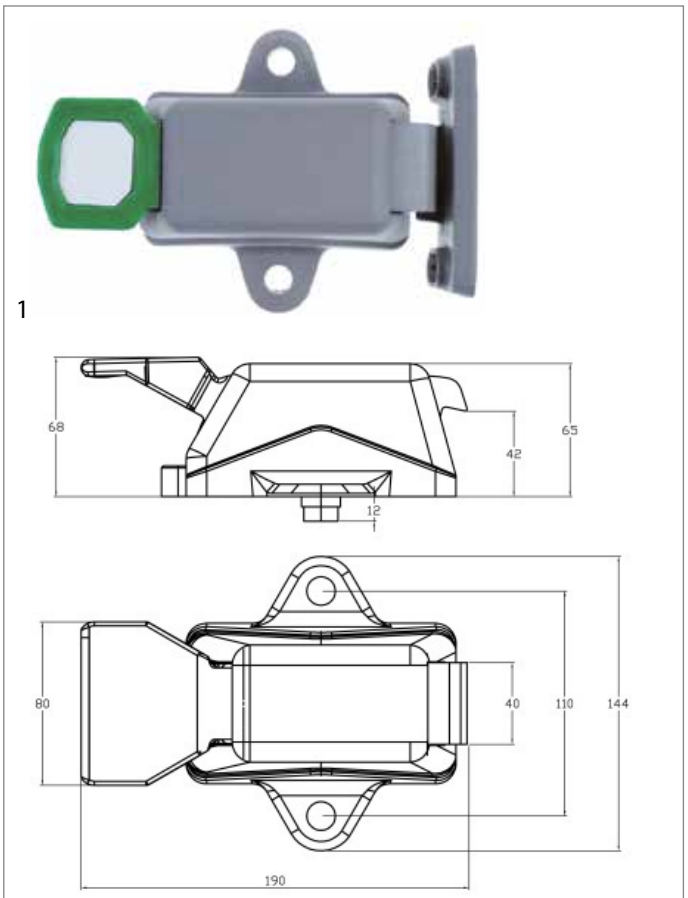

afb.	bestelnr.	type	EP	deurdikte (mm)
1	690658[1]	13CIN	intern	tot 180

[1]passende deuropenerset 694076 moet meebesteld worden

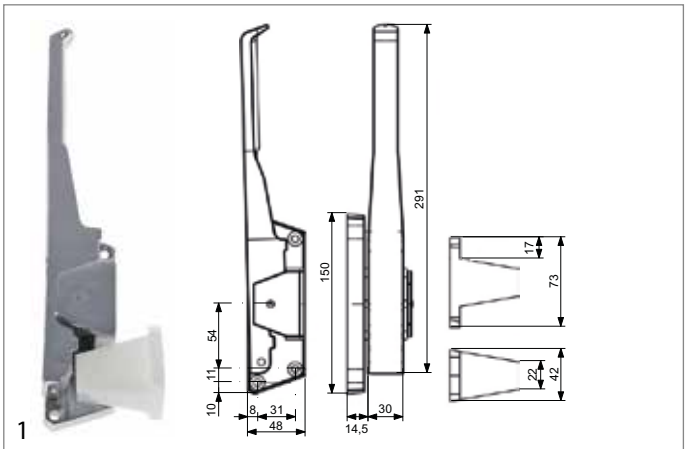

afb.	bestelnr.	type	EP	deurdikte (mm)	uitvoering
1	694778	13OZF	links	68-92	extern

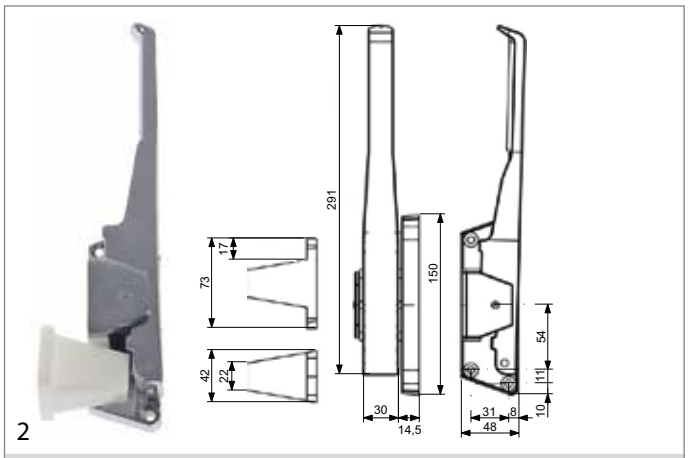

afb.	bestelnr.	type	EP	deurdikte (mm)	uitvoering
2	694777	13OZF	rechts	68-92	extern

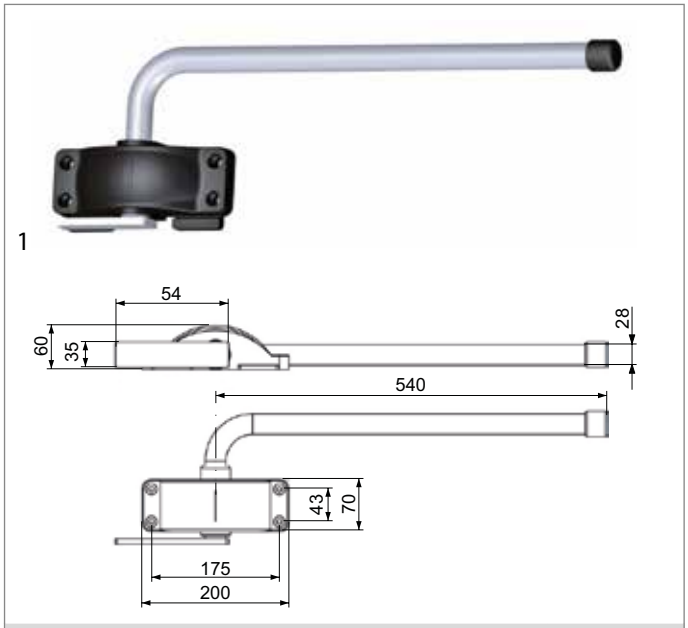

afb.	bestelnr.	type	EP	deurdikte (mm)	uitvoering
1	694779	13SEF	links/rechts	92-121	extern

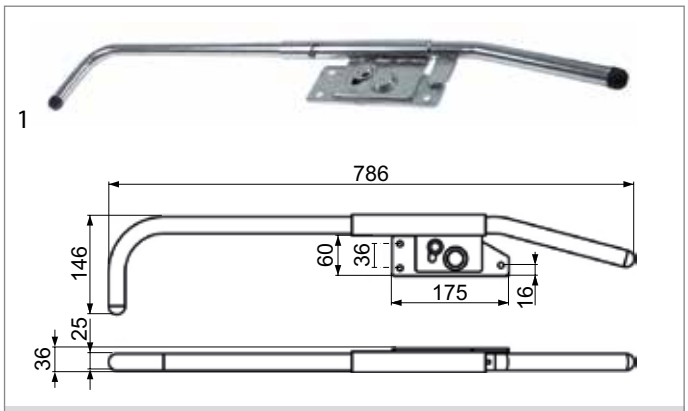

afb.	bestelnr.	type	EP	deurdikte (mm)	uitvoering
1	694245	13SIF	rechts	-	intern

Het complete assortiment vindt u altijd up-to-date in onze webshop

toebehoren

1

afb.	bestelnr.	omschrijving
1	694076	deuropener set deurdikte tot 180mm voor draadstaaf trekstang

S&S

1

afb.	bestelnr.	type	deurdikte (mm)	overslag (mm)	uitvoering
1	690231	2110	tot 70	28	afsluitbaar

2

afb.	bestelnr.	type	deurdikte (mm)	overslag (mm)	uitvoering
2	690230	2113	tot 100	28	afsluitbaar

CONI TECHNIC

1

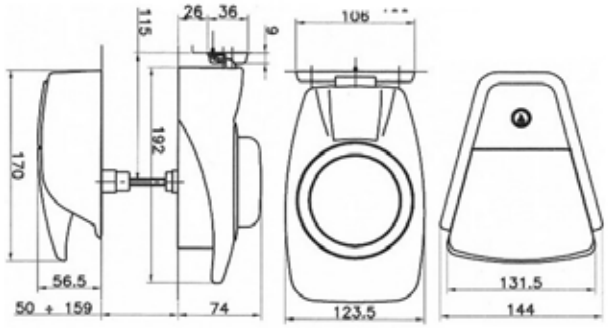

afb.	bestelnr.	type	deurdikte (mm)
1	690993	ActivA	50-140

GERMANI

1

afb.	bestelnr.	L (mm)	B (mm)	H (mm)	type
1	694078	265	35	70	5270/C-1V
1	694087	265	35	70	5270/C-2V
1	694088	265	35	70	5270/C-3V

snapsluitingen

fabrikantspecifiek

RONDA

1

afb.	bestelnr.	omschrijving
1	650221	snapslot type R630301

scharnieren

opligende scharnieren

RAHRBACH

1

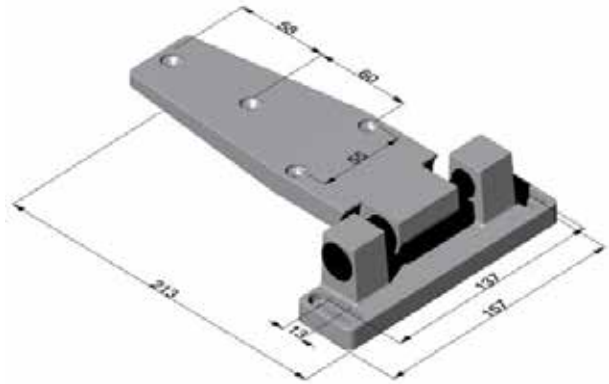

afb.	bestelnr.	overslag (mm)	type
1	692442	32	4296

1

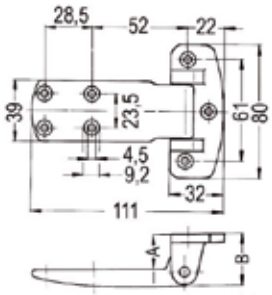

afb.	bestelnr.	A (mm)	B (mm)	type
1	690286	20	30	4480
1	690287	24	34	4480

afb.	bestelnr.	A (mm)	B (mm)	type
1	690288	28	38	4480

1

afb.	bestelnr.	omschrijving
1	690319	onderlegplaat voor bok dikte 2mm type 4480

FERMOD

1

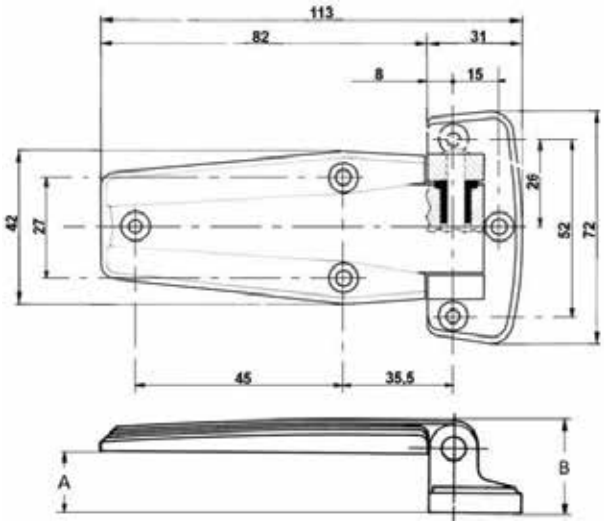

afb.	bestelnr.	A (mm)	B (mm)	type
1	700594	18	26	710

afb.	bestelnr.	A (mm)	B (mm)	type
1	700567	22	30	710

Het complete assortiment vindt u altijd up-to-date in onze webshop

1

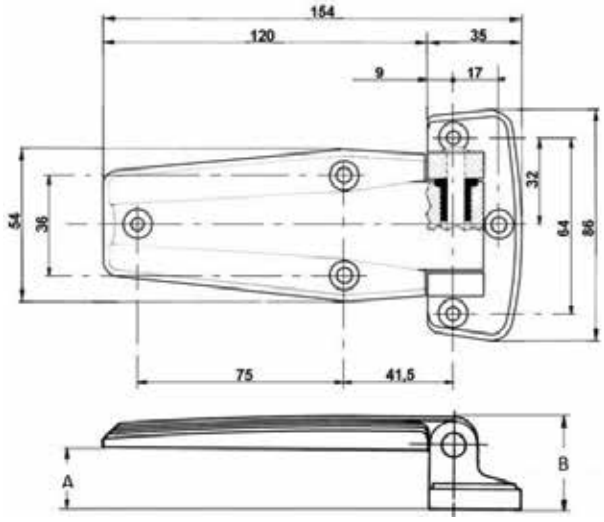

afb.	bestelnr.	A (mm)	B (mm)	type
1	700568	22	33,5	720

afb.	bestelnr.	A (mm)	B (mm)	type
1	700595	27	38,5	720

zijkantscharnieren

CAFF/FERMOD

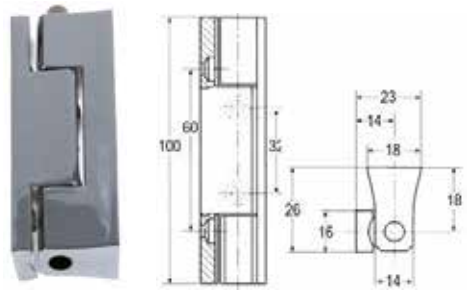

1

technische gegevens:
lengte 100mm

aanslag links/rechts
uitvoering zonder verhoging

afb.	bestelnr.	omschrijving	serie
1	690430	zijkantscharnier	G 300

1

afb.	bestelnr.	omschrijving
1	690395	onderlegplaat voor type 300/303 dikte 5mm L 100mm

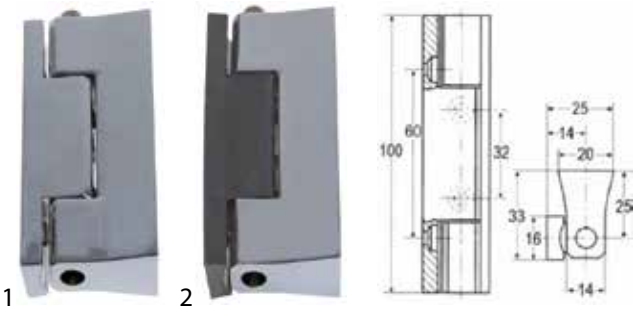

1 2

technische gegevens:
lengte 100mm

aanslag links/rechts
uitvoering zonder verhoging

afb.	bestelnr.	omschrijving	serie
1	690431	zijkantscharnier	G 303
2	690434	zijkantscharnier	G 303 PV

1

afb.	bestelnr.	omschrijving
1	690395	onderlegplaat voor type 300/303 dikte 5mm L 100mm

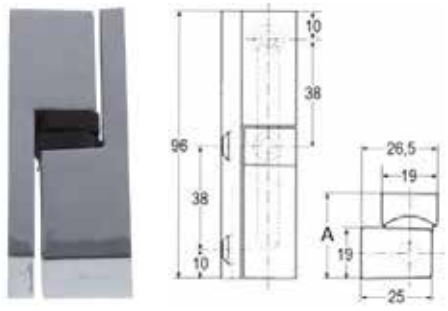

1

technische gegevens:
lengte 96mm

aanslag links/rechts
uitvoering zonder verhoging

afb.	bestelnr.	omschrijving	A (mm)	serie
1	690389	zijkantscharnier	25	G 306
1	690390	zijkantscharnier	30,5	G 306/5

1

afb.	bestelnr.	omschrijving
1	690393	onderlegplaat voor Typ 306/307 dikte 10mm

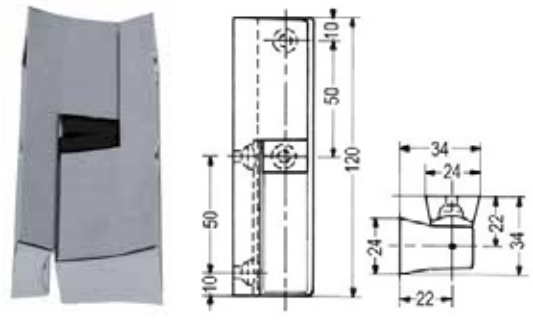

1

technische gegevens:
lengte 120mm

aanslag links/rechts
uitvoering zonder verhoging

afb.	bestelnr.	omschrijving	serie
1	700565	zijkantscharnier	G 308

1

afb.	bestelnr.	omschrijving
1	690411	onderlegplaat voor type 308 dikte 8mm

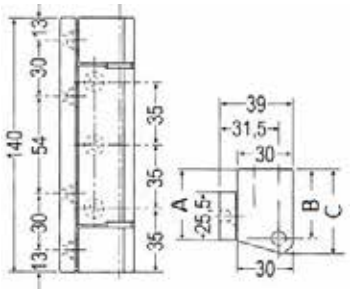

1

technische gegevens:
lengte 140mm

aanslag links/rechts
uitvoering zonder verhoging

afb.	bestelnr.	omschrijving	A (mm)	B (mm)	C (mm)	serie
1	700593	zijkantscharnier	27	26	35,5	G 360
1	700562	zijkantscharnier	37	36	45,5	G 361

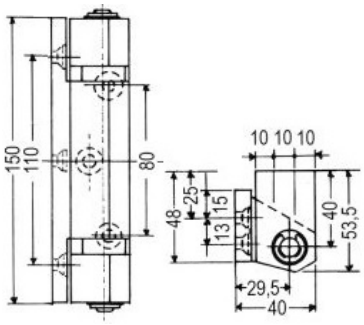

1

technische gegevens:
lengte 150mm

uitvoering met verhoging

afb.	bestelnr.	omschrijving	aanslag	serie
1	700561	zijkantscharnier	links	G 362
1	700560	zijkantscharnier	rechts	G 362

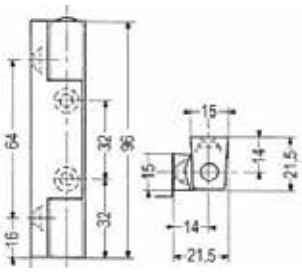

1

technische gegevens:
lengte 96mm

aanslag links/rechts
uitvoering zonder verhoging

afb.	bestelnr.	omschrijving	serie
1	700564	zijkantscharnier	G 401

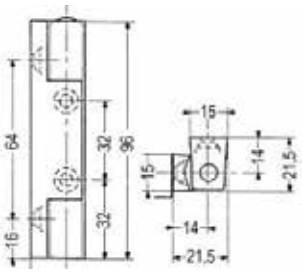

2

technische gegevens:
lengte 96mm

aanslag links/rechts
uitvoering zonder verhoging

afb.	bestelnr.	omschrijving	serie
2	700563	zijkantscharnier	G 401 PV

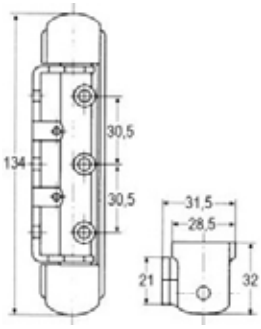

1

technische gegevens:
lengte 134mm

aanslag links/rechts

afb.	bestelnr.	omschrijving	uitvoering	serie
1	690343	zijkantscharnier	met veer	G 426
1	690342	zijkantscharnier	zonder veer	G 425

1

afb.	bestelnr.	omschrijving
1	690346	onderlegplaat voor serie 425/426 dikte 5mm

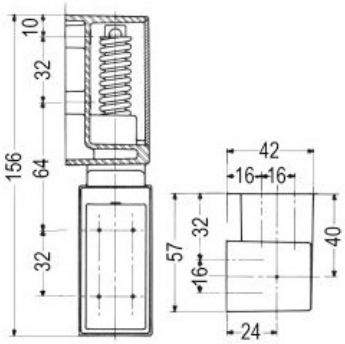

1

technische gegevens:
lengte 156mm

uitvoering met stijging en veer

afb.	bestelnr.	omschrijving	aanslag	serie
1	692447	zijkantscharnier	links	G 466
1	690642	zijkantscharnier	rechts	G 466

Het complete assortiment vindt u altijd up-to-date in onze webshop

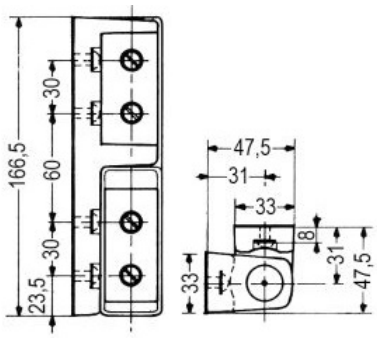

1

technische gegevens:
lengte 166,5mm

aanslag links/rechts
uitvoering met verhoging

afb.	bestelnr.	omschrijving	serie
1	700566	zijkantscharnier	G 481

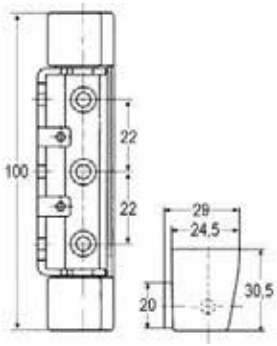

1

technische gegevens:
lengte 100mm

aanslag links/rechts
uitvoering zonder verhoging

afb.	bestelnr.	omschrijving	serie
1	690322	zijkantscharnier	G 625

1

afb.	bestelnr.	omschrijving
1	690345	onderlegplaat voor serie 625 dikte 5mm

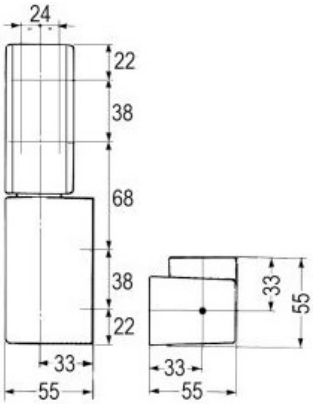

1

technische gegevens:
lengte 188mm

aanslag links/rechts

afb.	bestelnr.	omschrijving	uitvoering	serie
1	690805	zijkantscharnier	met stijging en veer	G 920
1	690458	zijkantscharnier	met verhoging	G 915
1	691641	zijkantscharnier	zonder verhoging	G 910

1

afb.	bestelnr.	omschrijving
1	691642	onderlegplaat dikte 5mm kunststof L 98mm B 49mm

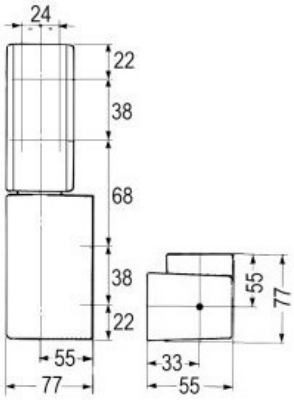

1

technische gegevens:
lengte 188mm

aanslag links/rechts

afb.	bestelnr.	omschrijving	uitvoering	serie
1	691644	zijkantscharnier	met verhoging	G 935
1	691643	zijkantscharnier	zonder verhoging	G 930

1

afb.	bestelnr.	omschrijving
1	691642	onderlegplaat dikte 5mm kunststof L 98mm B 49mm

RAHRBACH

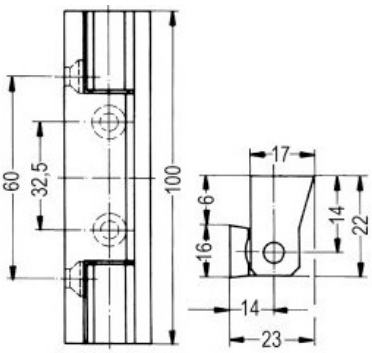

1

technische gegevens:
lengte 100mm

aanslag links/rechts
uitvoering zonder verhoging

afb.	bestelnr.	omschrijving	serie
1	690270	zijkantscharnier	4484

1

afb.	bestelnr.	omschrijving
1	690314	onderlegplaat voor serie 4513 dikte 4,5mm

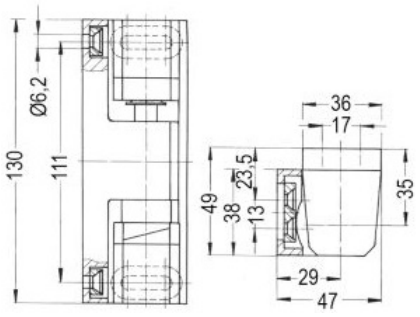

1

technische gegevens:
lengte 130mm

afb.	bestelnr.	omschrijving	aanslag	uitvoering	serie
1	690274	zijkantscharnier	rechts	met verhoging	4511
1	690273	zijkantscharnier	rechts/links	zonder verhoging	4510

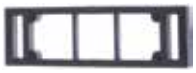

1

afb.	bestelnr.	omschrijving
1	690313	onderlegplaat voor serie 4510/4511 dikte 5mm

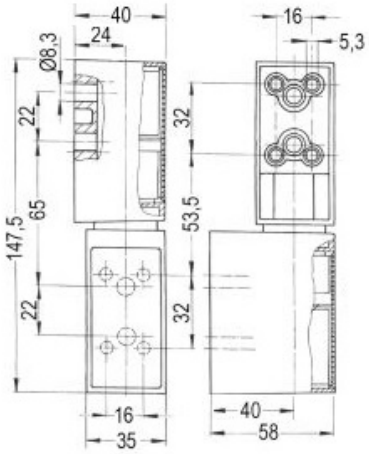

1

technische gegevens:
lengte 147,5mm

aanslag links/rechts
uitvoering met verhoging

afb.	bestelnr.	omschrijving	serie
1	700843	zijkantscharnier	4003

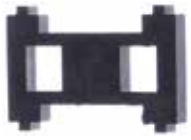

1

afb.	bestelnr.	omschrijving
1	690311	voor serie 4002/4003 dikte 5mm

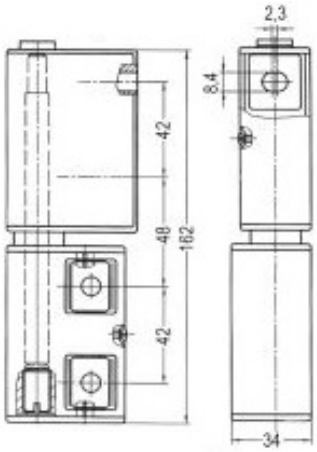

1

technische gegevens:
lengte 162mm

uitvoering met verhoging

afb.	bestelnr.	omschrijving	aanslag	serie
1	690268	zijkantscharnier	links	4006
1	690269	zijkantscharnier	rechts	4006

1

afb.	bestelnr.	omschrijving
1	690312	onderlegplaat voor serie 4004/4006 dikte 5mm

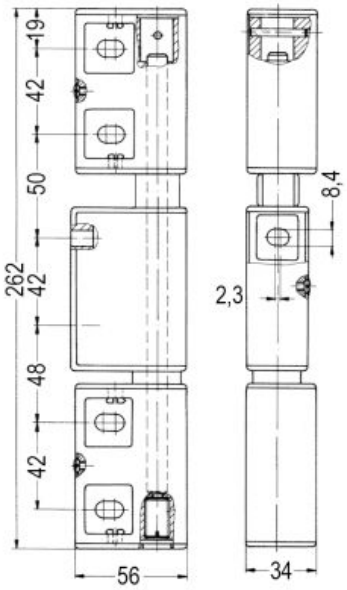

1

technische gegevens:
lengte 262mm

uitvoering met verhoging

afb.	bestelnr.	omschrijving	aanslag	serie
1	690267	zijkantscharnier	links	4004
1	690266	zijkantscharnier	rechts	4004

Het complete assortiment vindt u altijd up-to-date in onze webshop

1

afb.	bestelnr.	omschrijving
1	690312	onderlegplaat voor serie 4004/4006 dikte 5mm

veerscharnieren

universeel

CAFF/FERMOD

groep 2

1

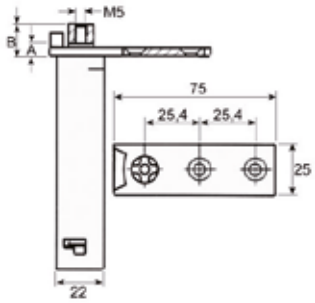

afb.	bestelnr.	serie	EP	A (mm)	B (mm)	opname
1	690494	175	links/rechts	4	11	torx

2

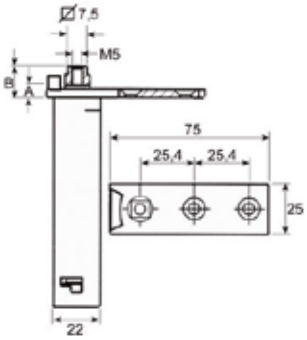

afb.	bestelnr.	serie	EP	A (mm)	B (mm)	opname
2	690574	176	links/rechts	11	15	7,5x7,5

INTERKLIMAT

scharnieren

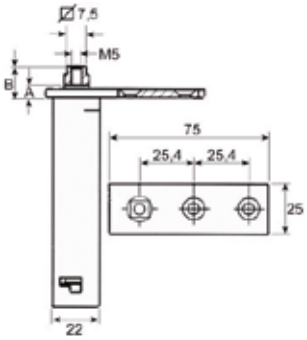

1

afb.	bestelnr.	serie	EP	A (mm)	B (mm)	opname
1	690622	28L	links/rechts	13	18	7,5x7,5
1	690714	28XC	links/rechts	8	11	7,5x7,5
1	701053	28XXC	links/rechts	5	10	7,5x7,5

ladegeleiders

telescoop-ladegeleiders

universeel

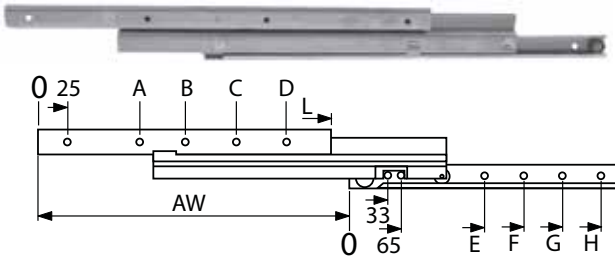

1

technische gegevens:
verpakkingseenheid 1 paar

afb.	bestelnr.	L (mm)	AW (mm)	totale lengte (mm)	A (mm)	B (mm)	C (mm)	D (mm)	E (mm)	F (mm)	G (mm)	H (mm)
1	690600	450	450	950	175	300	425	-	160	288	416	-
1	690602	550	550	1150	225	365	515	-	192	352	485	-
1	690603	600	600	1250	250	424	573	-	192	352	542	-
1	690604	650	650	1350	275	450	625	-	192	352	608	-
1	690605	700	700	1450	150	300	500	675	192	352	512	642

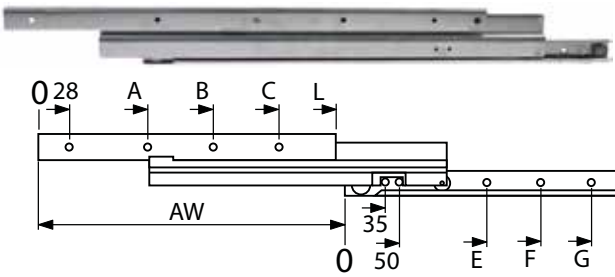

2

technische gegevens:
verpakkingseenheid 1 paar

afb.	bestelnr.	L (mm)	AW (mm)	totale lengte (mm)	A (mm)	B (mm)	C (mm)	D (mm)	E (mm)	F (mm)	G (mm)	H (mm)
2	696334	450	495	945	156	348	-	-	163	355	-	-
2	696335	500	545	1045	156	348	444	-	163	355	451	-
2	696337	600	645	1245	156	348	540	-	163	355	547	-
2	696338	650	695	1345	156	348	540	-	163	355	547	-

1

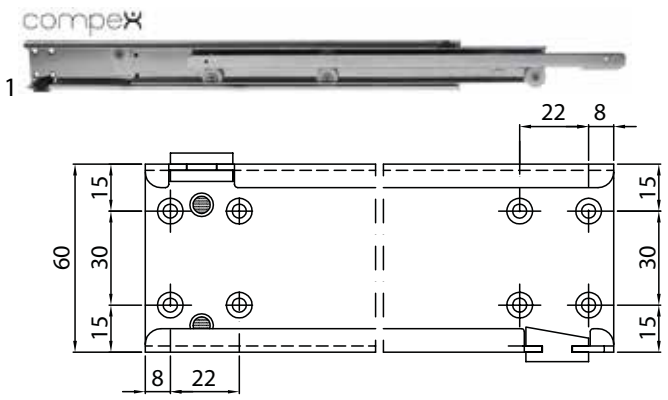

technische gegevens:
verpakkingseenheid 1 paar

materiaal RVS

afb.	bestelnr.	L (mm)	AW (mm)	totale lengte (mm)	draagcapaciteit (kg)	uitvoering
1	696342[1]	450	510	960	50	telescopisch
1	696715	500	490	990	60	telescopisch
1	696343[1]	500	560	1060	50	telescopisch
1	696716	550	540	1090	60	telescopisch
1	690753[1]	550	610	1160	50	telescopisch
1	696720	600	590	1190	60	telescopisch
1	690752[1]	600	660	1260	45	telescopisch

[1]meervoudig geleider (60mm langer dan de nominale lengte)

2

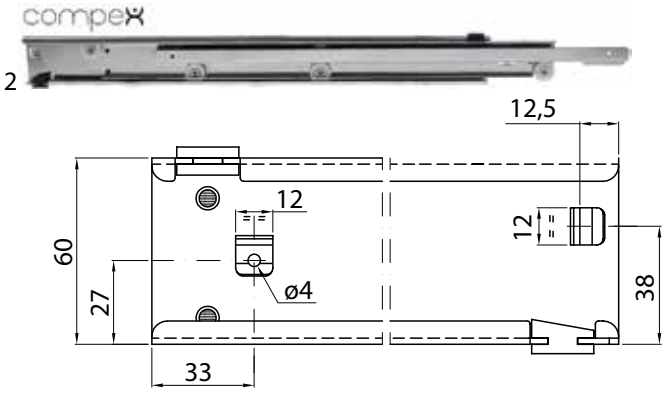

technische gegevens:
verpakkingseenheid 1 paar

materiaal RVS

afb.	bestelnr.	L (mm)	AW (mm)	totale lengte (mm)	draagcapaciteit (kg)	uitvoering
2	696717	500	490	990	60	telescopisch
2	696718[1]	500	560	1060	50	telescopisch
2	696719	550	540	1090	60	telescopisch
2	696714[1]	550	610	1160	50	telescopisch
2	690744[1]	600	660	1260	45	telescopisch

[1]meervoudig geleider (60mm langer dan de nominale lengte)

3

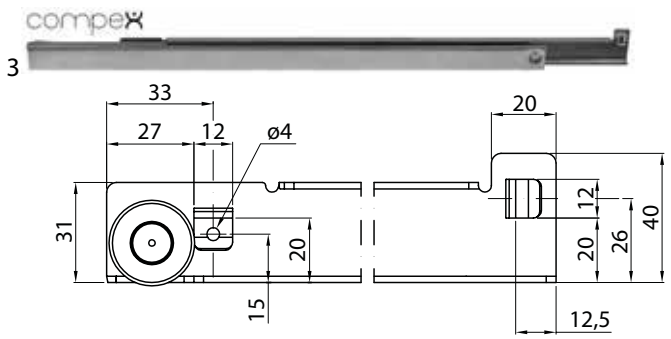

technische gegevens:
verpakkingseenheid 1 paar

materiaal RVS

afb.	bestelnr.	L (mm)	AW (mm)	totale lengte (mm)	draagcapaciteit (kg)	uitvoering
3	696711	550	450	1000	50	
3	696710	600	500	1100	50	

4

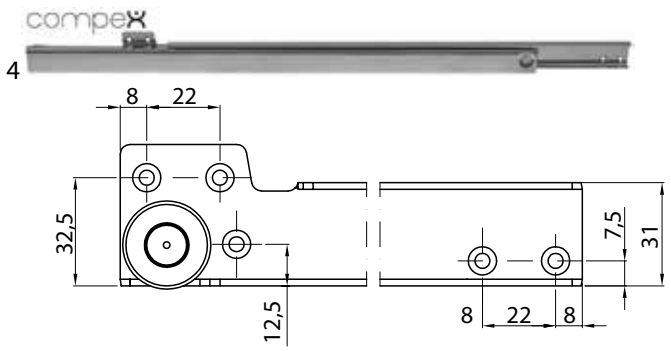

technische gegevens:
verpakkingseenheid 1 paar

materiaal RVS

afb.	bestelnr.	L (mm)	AW (mm)	totale lengte (mm)	draagcapaciteit (kg)	uitvoering
4	696712	550	450	1000	50	
4	696713	600	500	1100	50	

roosters en stelrails

roosters

universeel

zonder afkanting

pos.	bestelnr.	B (mm)	D (mm)	standaard	materiaal	dwarsbalken
1	970122	325	530	GN 1/1	RVS	1
2	970125	325	530	GN 1/1	staal kunststof gecoat	1
3	970120	325	530	GN 1/1	staal verchroomd	1
4	970077	400	600	-	RVS	1
5	970132	400	600	-	staal kunststof gecoat	1
6	970080	530	530	-	RVS	1
7	970084	530	530	-	staal kunststof gecoat	1
8	970081	530	600	-	RVS	2

Tabel wordt vervolgd op de volgende pagina

Het complete assortiment vindt u altijd up-to-date in onze webshop

pos.	bestelnr.	B (mm)	D (mm)	standaard	materiaal	dwarsbalken
9	970133	530	600	-	staal kunststof gecoat	2
10	970126	530	650	GN 2/1	staal kunststof gecoat	2
11	970892	550	625	-	staal kunststof gecoat	
12	970123	650	530	GN 2/1	RVS	2
13	970121	650	530	GN 2/1	staal verchroomd	2

met afkanting

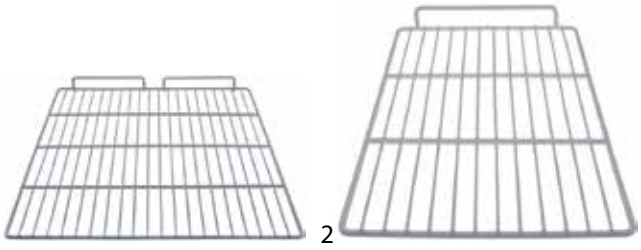

afb.	bestelnr.	B (mm)	D (mm)	standaard	materiaal	dwarsbalken
1	970824	526	418	-	staal kunststof gecoat	2
1	970473	530	550	-	staal kunststof gecoat	2
1	970527	650	530	GN 2/1	staal verchroomd	2
2	970556	530	650	GN 2/1	staal kunststof gecoat	2
2	970643	555	510	-	staal kunststof gecoat	1
2	970557	555	670	-	staal kunststof gecoat	2

stelgeleiderails en dragers

universeel

afb.	bestelnr.	omschrijving
1	690134	rekdrager L 38/41mm B 15mm H 40mm aluminium geanodiseerd

afb.	bestelnr.	omschrijving
1	690330	geleideraildrager L 1000mm B 22mm H 4mm gatgrootte 3x8mm LA 12,5mm RVS

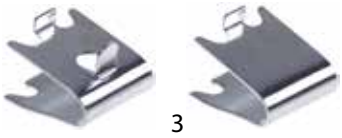

afb.	bestelnr.	omschrijving
2	690332	rekdrager L 31/28mm B 22mm H 17mm RVS met haak vpe 1stuk
2	694701	rekdrager L 31/28mm B 22mm H 17mm RVS met haak vpe 12stuk
3	690331	rekdrager L 31/28mm B 22mm H 18mm RVS vpe 1stuk
3	694700	rekdrager L 31/28mm B 22mm H 18mm RVS vpe 12stuk

rubbers

koeldeurrubbers per fabrikant

Afinox

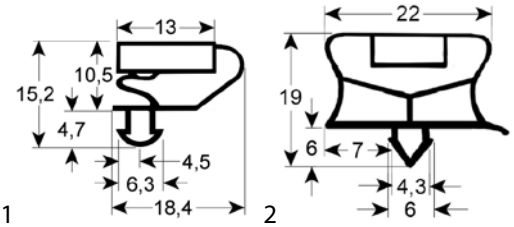

afb.	bestelnr.	B (mm)	L (mm)	fabrikantnr.
1	901074	170	450	74702646
1	901073	270	450	74702648
1	901841	305	375	74702768
1	901182	362	604	74702660
1	901840	362	606	74702760
1	901203	369	701	74702770
1	901202	428	701	74702772
1	901075	456	514	74702788
1	901071	462	592	74702730
1	901793	526	1126	74702784
1	901072	537	593	74702734
1	901621	580	658	74702732
1	901839	611	1571	74702748
1	901068	629	1588	74702786
1	901617	655	745	74702698
1	901067	656	767	—
1	901066	656	1585	73684536
1	901791	659	731	74702808
1	901484	662	1555	74702806
1	901070	666	757	74702782
1	901069	666	1563	74702696
1	901201	707	853	74702764
1	901200	707	1163	74702774
2	901608	170	455	74702824
2	901862	176	419	74702422
2	901865	193	419	74702442
2	901609	270	455	74702826
2	901864	282	419	74702424
2	901866	307	419	74702444
2	901610	375	455	74702828
2	901859	393	703	72604530
2	901860	419	599	74702420
2	901863	419	648	74702440
2	901858	428	727	74702862
2	901611	455	580	74702820
2	901861	494	599	74702430
2	901613	525	855	74702856
2	901612	530	580	74702822
2	901614	645	1535	74702814
2	902141	725	1167	74702868

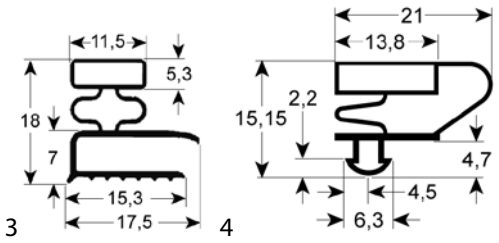

afb.	bestelnr.	B (mm)	L (mm)	fabrikantnr.
3	901077	285	425	72553386
3	901079	322	1552	74702692
3	901857	423	520	72553391
3	901076	425	600	72553388
3	901768	802	1552	74702690
3	901078	805	1552	—
4	901654	360	595	74702601

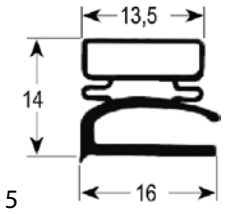

afb.	bestelnr.	B (mm)	L (mm)	fabrikantnr.
5	901635	555	740	74702693
5	901495	562	1560	74702691

Alpeninox

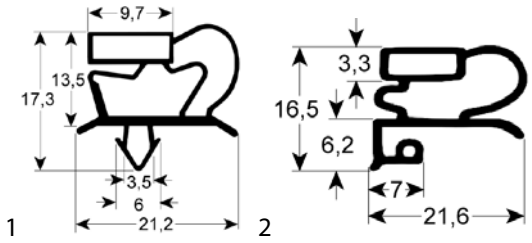

afb.	bestelnr.	B (mm)	L (mm)	fabrikantnr.
1	900019	262	372	082759
1	900018	372	572	082725
2	900002	310	390	0A8079
2	900004	391	640	600213

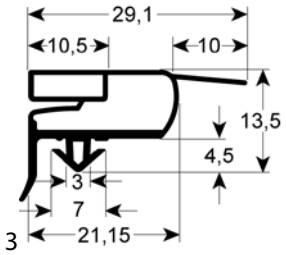

afb.	bestelnr.	B (mm)	L (mm)	fabrikantnr.
3	900984	664	762	600748
3	900983	665	1570	600743
3	900254	682	1531	085719

Ambach

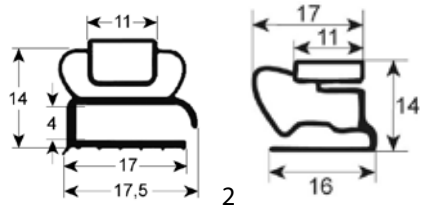

afb.	bestelnr.	B (mm)	L (mm)	fabrikantnr.
1	900538	210	373	5017304542
1	900537	373	430	5017304541
1	900536	373	650	5017304540
2	900534	317	388	5017301889
2	900533	388	647	5017301887

Amitek

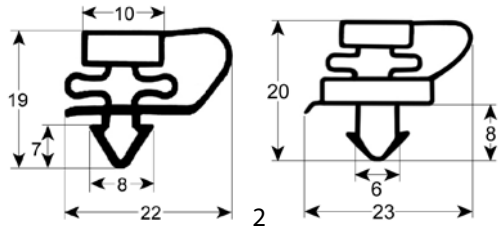

afb.	bestelnr.	B (mm)	L (mm)	fabrikantnr.
1	901742	390	595	R00057
1	901493	396	494	R00056
1	901653	460	595	R00058
1	901746	690	1490	R00059
2	901822	395	225	R00153
2	901823	635	1450	R00060

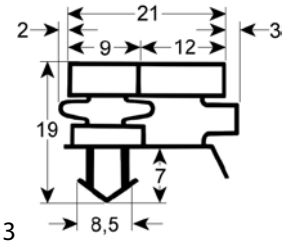

afb.	bestelnr.	B (mm)	L (mm)	fabrikantnr.
3	901743	545	650	R00111
3	901744	550	1650	R00112
3	901745	730	1655	R00113

Het complete assortiment vindt u altijd up-to-date in onze webshop

Angelo-Po

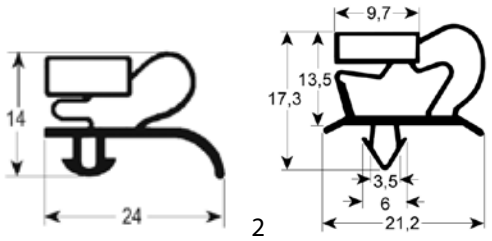

afb.	bestelnr.	B (mm)	L (mm)	fabrikantnr.
1	900354	130	367	37Q7730
1	900353	242	367	37Q7690
1	900325	345	362	37Q7720
1	900352	367	567	37Q7590
1	900017	657	747	37Q2010
1	900327	657	1512	37Q0210
2	900863	138	373	37Q4730
2	900862	246	373	37Q4720
2	900860	253	373	37Q3950
2	900864	354	373	37Q4740
2	900861	373	570	37Q4710
2	900709	373	580	37Q3870
2	900812	400	650	37Q4490
2	901207	429	675	37Q3810
2	900712	595	1590	37Q4850
2	901329	655	704	37Q5460
2	900710	655	1500	37Q5450
2	900706	660	1610	37Q4370
2	900350	670	760	37Q2600
2	900351	672	1587	37Q2590
2	901206	675	820	37Q3800
2	900328	675	1525	37Q1370
2	900326	685	1600	37Q1380
2	901205	690	835	37Q5340
2	901204	941	1002	37Q5380

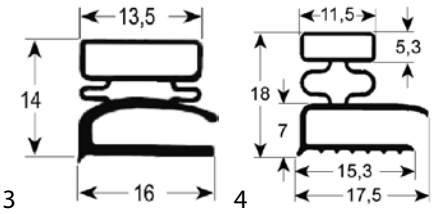

afb.	bestelnr.	B (mm)	L (mm)	fabrikantnr.
3	900705	295	380	37Q2050
3	900009	380	610	37Q2040
3	900858	383	531	37Q3210
3	900859	459	613	37Q3250
3	900717	575	610	37Q2380
3	901606	600	645	37Q3320
3	901657	655	1555	37Q0760
4	901006	614	590	37Q0470
4	901005	660	1360	37Q0450

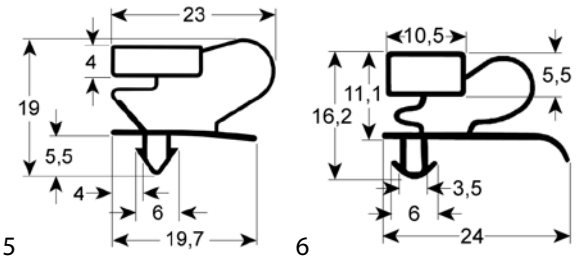

afb.	bestelnr.	B (mm)	L (mm)	fabrikantnr.
5	901801	650	750	37Q4470
6	900016	650	1550	37Q1890

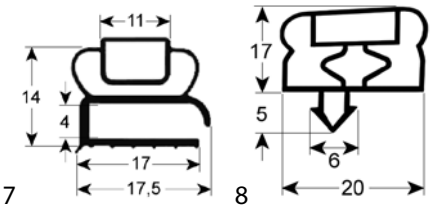

afb.	bestelnr.	B (mm)	L (mm)	fabrikantnr.
7	901004	660	755	37Q0770
8	901504	750	2000	37Q4290

ArtSerf

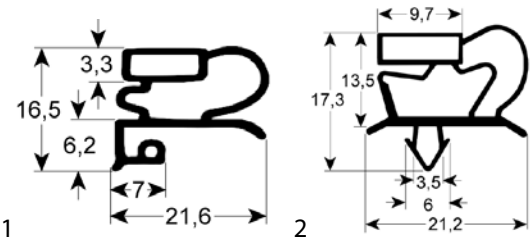

afb.	bestelnr.	B (mm)	L (mm)	fabrikantnr.
1	900527	245	500	2320320
1	900558	335	505	44310012
1	900528	375	500	2320330
1	900559	415	500	44310013
1	900526	505	780	44310009

afb.	bestelnr.	B (mm)	L (mm)	fabrikantnr.
2	900529	510	890	2321020
2	900531[1]	510	890	2321030
2	900530	895	915	2321000
2	900532[1]	895	915	2321010

[1]met plastic rail

Ascobloc

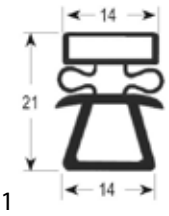

afb.	bestelnr.	B (mm)	L (mm)	fabrikantnr.
1	901696	385	595	08/2042

Asskühl

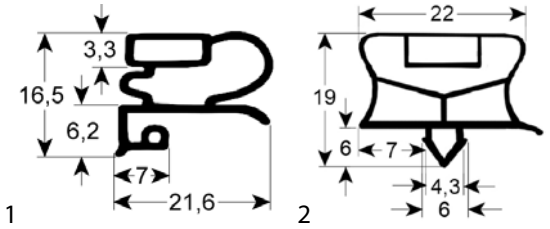

afb.	bestelnr.	B (mm)	L (mm)	fabrikantnr.
1	900339	180	420	0910000223
1	900338	195	420	0910000225
1	900337	300	420	0910000221
1	900002	310	390	0910000002
1	900336	420	630	0910000220
1	900342	629	630	0910000226
2	901517	633	1544	G010071000

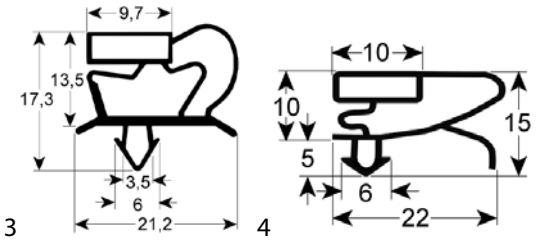

afb.	bestelnr.	B (mm)	L (mm)	fabrikantnr.
3	900785	635	735	0970000064
3	900887	635	1565	09700000063
3	900885	660	1570	0970000005
3	900886	670	1680	8500000037
4	901416	651	1651	09100000300

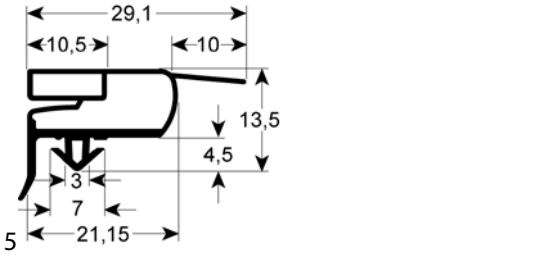

afb.	bestelnr.	B (mm)	L (mm)	fabrikantnr.
5	900335	690	1550	0910000086

Baron

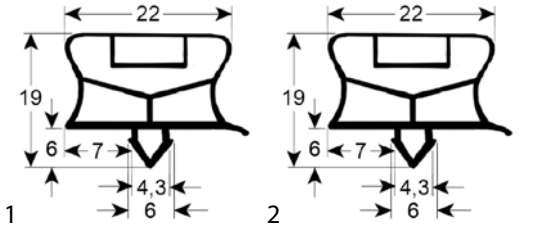

afb.	bestelnr.	B (mm)	L (mm)	fabrikantnr.
1	901820[1]	336	692	FR965128
1	901813[1]	580	461	FR4500701
2	900684	390	580	FR4500661

[1]voor schokvriezer

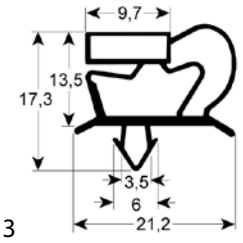

afb.	bestelnr.	B (mm)	L (mm)	fabrikantnr.
3	900310	677	1512	FR935306

Bartscher

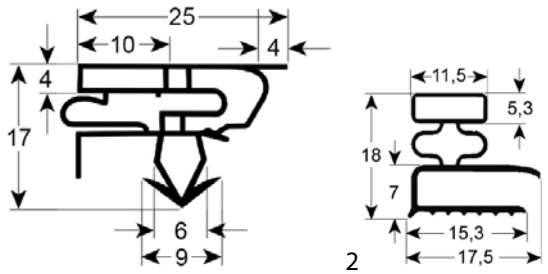

afb.	bestelnr.	B (mm)	L (mm)	fabrikantnr.
1	902156	415	430	0700075

afb.	bestelnr.	B (mm)	L (mm)	fabrikantnr.
2	900266	440	600	030012200

Beverage Air Refrigeration

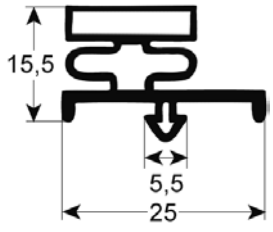

afb.	bestelnr.	B (mm)	L (mm)	fabrikantnr.
1	901162	563	589	703-963D02

Bonnet

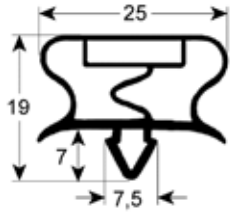

afb.	bestelnr.	B (mm)	L (mm)	fabrikantnr.
1	901916	158	387	638256
1	901913	174	387	638247
1	901921	364	689	S217P11
1	901914	373	387	638249
1	901906	374	689	638201
1	901915	387	572	638255
1	901942	420	585	S396P11
1	901920	462	572	S259P11
1	901911	624	1842	S209P11
1	901905	627	1500	638138
1	901945	654	1524	S443P11

Tabel wordt vervolgd op de volgende pagina

Het complete assortiment vindt u altijd up-to-date in onze webshop

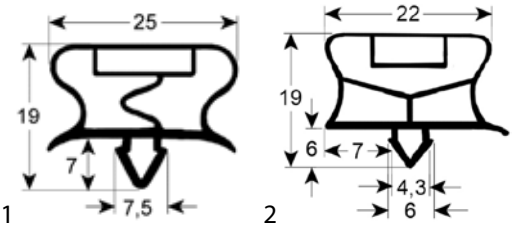

afb.	bestelnr.	B (mm)	L (mm)	fabrikantnr.
1	901943	667	1545	638400
1	901904	668	1523	638136
1	901944	675	760	S402P11
1	901938	689	764	S218P11
1	901907	689	774	S202P11
1	901939	689	1109	S219P11
1	901908	689	1119	S203P11
1	901910	702	1843	S208P11
1	901912	702	1863	638211
1	901940	820	1860	S220P11
2	901941	371	592	S268P11

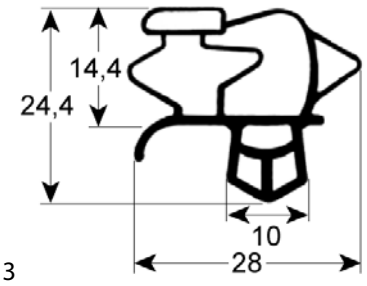

afb.	bestelnr.	B (mm)	L (mm)	fabrikantnr.
3	900936	637	1512	74306

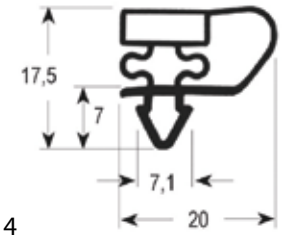

afb.	bestelnr.	B (mm)	L (mm)	fabrikantnr.
4	900723	670	1280	922155

Capic

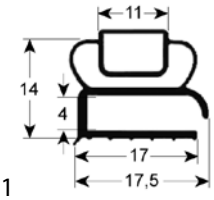

afb.	bestelnr.	B (mm)	L (mm)	fabrikantnr.
1	900728	387	495	I302006

Carimali

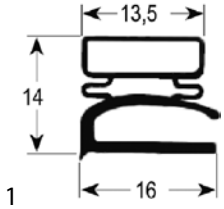

afb.	bestelnr.	B (mm)	L (mm)	fabrikantnr.
1	901873	180	295	95.01797

Coldest

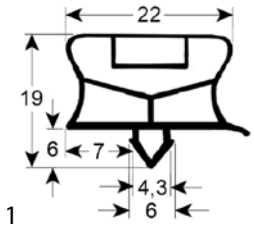

afb.	bestelnr.	B (mm)	L (mm)	fabrikantnr.
1	901453	380	270	C4480180

afb.	bestelnr.	B (mm)	L (mm)	fabrikantnr.
1	901452	380	585	C4480150

Coldline

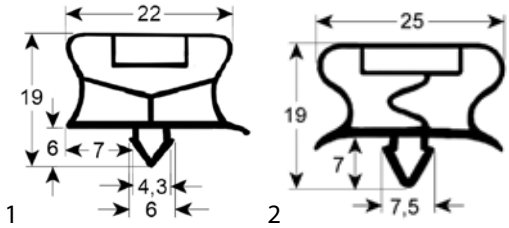

afb.	bestelnr.	B (mm)	L (mm)	fabrikantnr.
1	901952	405	580	G504330608
1	901955	408	630	G504330653
1	901517	633	1544	G506581564
1	901900	715	635	G5065800739 Incastro
2	901902	608	508	G505080608
2	901901	630	725	G906580754

Coldmaster

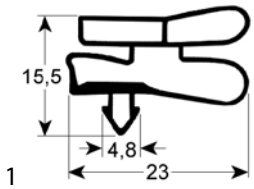

afb.	bestelnr.	B (mm)	L (mm)	fabrikantnr.
1	901085	730	1550	8660403

Colged

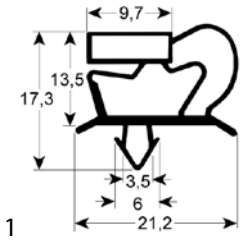

afb.	bestelnr.	B (mm)	L (mm)	fabrikantnr.
1	902100	621	1464	025178-00R

Cooking-Systems

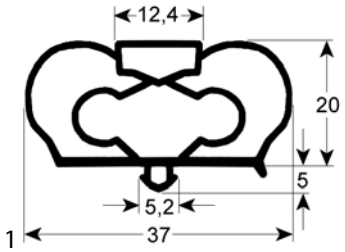

afb.	bestelnr.	B (mm)	L (mm)	fabrikantnr.
1	901349	602	704	705226P
1	901350	604	1492	746226P

Cookmax

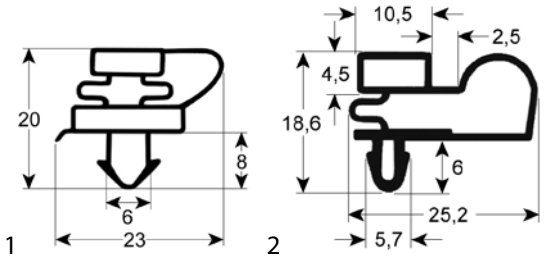

afb.	bestelnr.	B (mm)	L (mm)	fabrikantnr.
1	901279	395	490	S900.08
2	900617	515	620	H25-0056
2	900598	655	1550	H25-0016

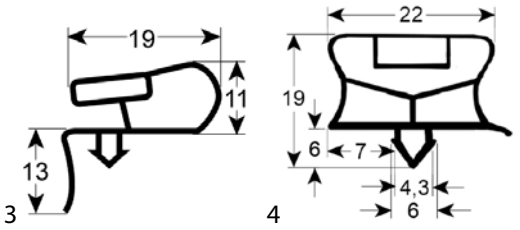

afb.	bestelnr.	B (mm)	L (mm)	fabrikantnr.
3	900798	580	760	7108393
3	900801	580	1650	7108357
3	900800	710	1565	7109407
3	900799	730	1380	7108401
4	900344	595	1565	14415991559

Cool-Compact

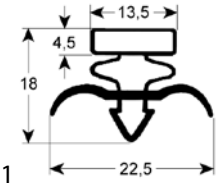

afb.	bestelnr.	B (mm)	L (mm)	fabrikantnr.
1	901376	151	392	103049
1	901375	258	392	103050

afb.	bestelnr.	B (mm)	L (mm)	fabrikantnr.
1	901374	392	580	103048

Coreco

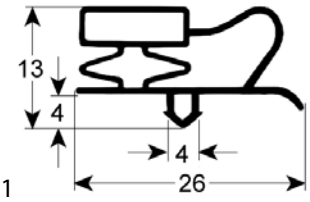

afb.	bestelnr.	B (mm)	L (mm)	fabrikantnr.
1	901764	-	685	6045010028
1	900902	155	375	6045010020
1	901529	245	370	6045010122
1	900880	255	375	6045010012
1	901180	380	585	6010220028
1	900893	450	580	6045010009
1	900907	455	770	6045010018
1	901580	618	722	6045010033
1	900028	618	1500	6045010002

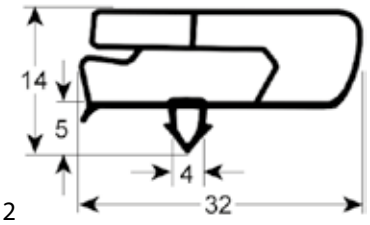

afb.	bestelnr.	B (mm)	L (mm)	fabrikantnr.
2	901181	350	370	6045010120
2	901750	364	140	6045010121
2	901164	365	560	6045010119
2	901832	385	1465	450100016
2	901825	435	135	6045010117
2	901826	435	345	6045010116
2	901751	440	245	6045010118
2	901530	440	560	6045010115
2	901754	440	755	6045010124
2	901828	465	1465	450100017
2	901829	473	690	450100018
2	901752	515	440	6045010032
2	901756	525	475	6045010149
2	901824	525	615	6045010167
2	901755	525	1325	6045010164
2	901830	555	680	450100014
2	901827	555	1365	450100005

Tabel wordt vervolgd op de volgende pagina

Het complete assortiment vindt u altijd up-to-date in onze webshop

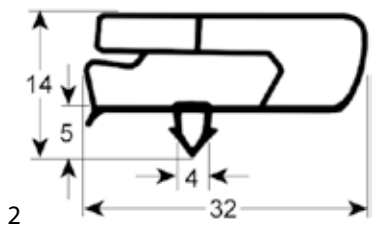

afb.	bestelnr.	B (mm)	L (mm)	fabrikantnr.
2	900905	610	1500	6045010030
2	901601	615	670	6045010132
2	901695	615	1490	6045010190
2	901831	725	1465	450100015
2	901761	745	400	6045010053
2	901762	745	555	6045010062
2	901760	805	460	6045010054
2	901763	1435	615	6045010131
2	901757	1455	710	6045010142
2	901759	1680	580	6045010050
2	901758	1755	705	6045010128

Costan

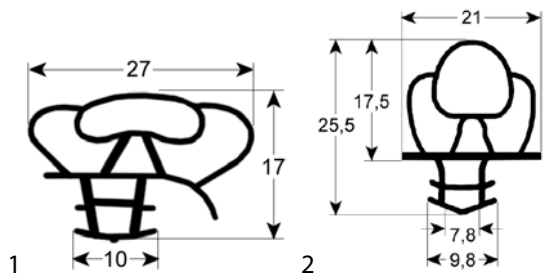

afb.	bestelnr.	B (mm)	L (mm)	fabrikantnr.
1	901110	-	2500	—
2	902108	-	2500	—

Desmon

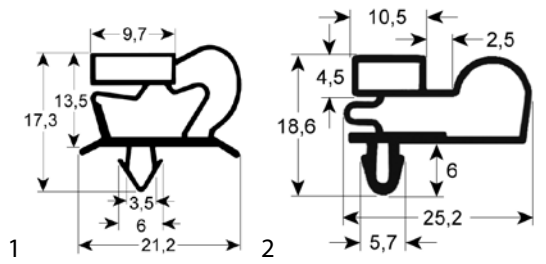

afb.	bestelnr.	B (mm)	L (mm)	fabrikantnr.
1	900621	161	420	H25-0057
1	900619	176	420	H25-0014
2	900622	272	415	H25-0058
2	900596	290	415	H25-0029
2	900623	365	415	H25-0059
2	900620	400	420	H25-0022
2	900597	415	545	H25-0053
2	900595	415	625	H25-0030
2	900616	416	615	H25-0054
2	901167	417	600	H25-0011
2	900618	515	600	H25-0024
2	900617	515	620	H25-0056
2	900614	555	1400	H25-0067
2	901365	565	685	H25-0160
2	901249	650	745	H25-0015
2	900615	655	755	H25-0052
2	900598	655	1550	H25-0016
2	900600	660	1585	H25-0051
2	901502	745	1950	H25-0123

Dexion

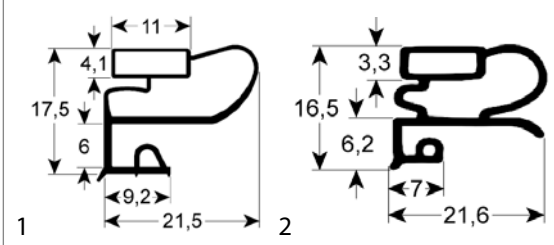

afb.	bestelnr.	B (mm)	L (mm)	fabrikantnr.
1	901981	182	424	01710300R
1	901980	302	424	025698-00R
1	901893	422	538	01288900R
1	901879	424	198	017104-00
1	901979	424	630	017101-00
2	901273	422	540	025699-00R
2	901948	424	630	02569700R
2	901010	598	635	014052

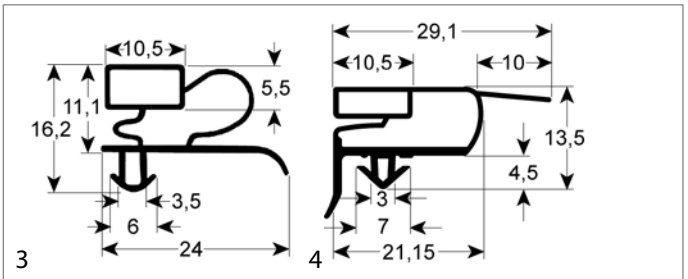

afb.	bestelnr.	B (mm)	L (mm)	fabrikantnr.
3	900343	687	1554	01746400R
4	900334	690	745	RIC0002904
4	900335	690	1550	RIC0002903

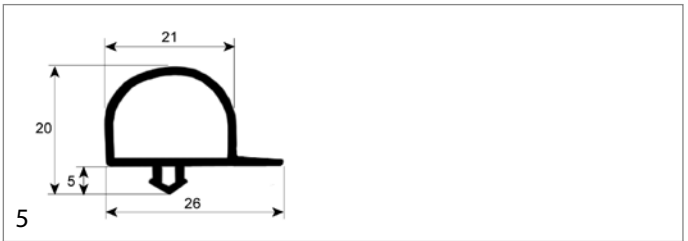

afb.	bestelnr.	B (mm)	L (mm)	fabrikantnr.
5	900364	695	1825	01746800R

Diamond

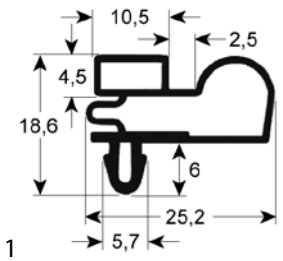

afb.	bestelnr.	B (mm)	L (mm)	fabrikantnr.
1	900598	655	1550	9DEH25-0016

Dukers

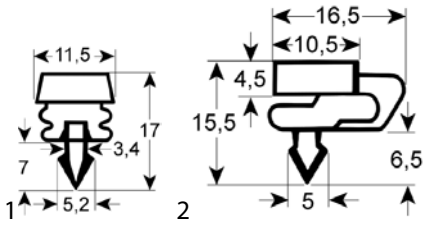

afb.	bestelnr.	B (mm)	L (mm)	fabrikantnr.
1	902158	-	1200	HSC800-53
2	901660	420	785	GBC1001-45
2	901662	569	1295	GSC1100-14 (569x1295)
2	901999	570	1400	GSC1100-14 (570x1400)
2	901674	575	785	GBC1002-48
2	901648	595	1340	GSC2336-44

Edesa

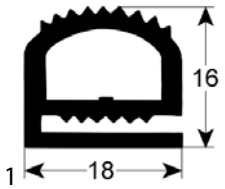

afb.	bestelnr.	B (mm)	L (mm)	fabrikantnr.
1	902139	630	1233	6045050008

EKU

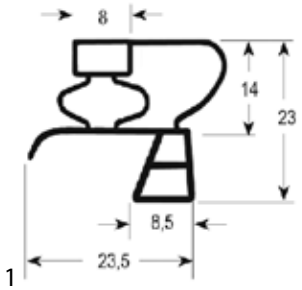

afb.	bestelnr.	B (mm)	L (mm)	fabrikantnr.
1	900024	190	357	Mar.2500600
1	900025	260	355	Mar.2500700

Electrolux

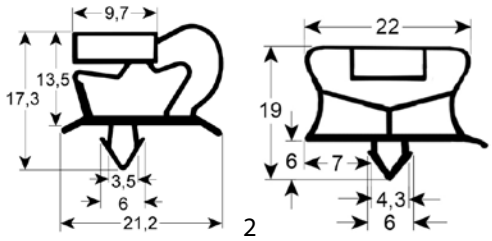

afb.	bestelnr.	B (mm)	L (mm)	fabrikantnr.
1	900021	142	372	031694
1	900302	157	312	082740
1	900372	157	372	0A8752
1	900303	195	372	081772
1	900373	212	417	0A9289
1	900019	262	372	082759
1	900305	322	372	081815
1	902098	352	362	088028
1	901776	355	430	088055
1	900020	372	385	031693
1	900018	372	572	082725
1	900304	372	587	081805
1	900029	417	502	0A9150
1	901295	418	495	0A9647
1	900986	450	578	0A8992
1	901391	450	648	081216
1	900383	502	717	083675
1	900384	502	1502	083742
1	900380	597	1677	0A9195
1	901779	625	1535	083851
1	900388	637	717	083662
1	900389	637	1512	083664
1	900023	647	1517	082375
1	900377	647	1792	084529
1	900035	648	725	082424
1	901308	650	1700	087824
1	900301	660	1565	080959
1	900385	707	797	083749
1	901235	720	1520	083461
1	900375	740	1810	0A9180
1	902099	775	1827	0A9522
1	900386	797	1492	083722
2	901390	150	380	088484
2	901414	150	384	099572
2	900987	254	387	087691
2	901482	295	385	099571
2	900890	390	555	087664
2	901369	390	560	099531
2	901559	502	925	088331
2	901528	553	1385	089663
2	901153	622	1495	089735
2	900981	626	1467	087129
2	900988	691	626	0A9741
2	901672	696	1496	099637
2	900594	850	1825	089841

Het complete assortiment vindt u altijd up-to-date in onze webshop

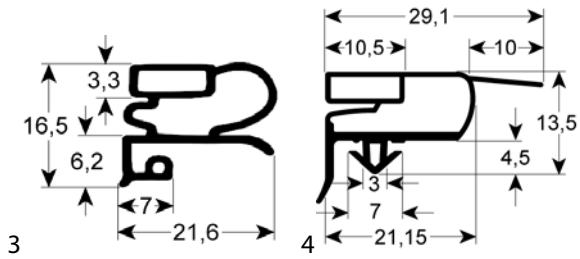

afb.	bestelnr.	B (mm)	L (mm)	fabrikantnr.
3	900001	185	390	0A8083
3	900034	200	392	0A8379
3	900002	310	390	0A8079
3	900309	330	380	0K9330
3	900308	380	585	0K9331
3	900003	390	435	0A8081
3	900004	391	640	0A8075
3	900007	446	540	0A8144
3	900014	540	670	0A8159
3	900006	670	1570	081293
3	900005	675	770	081294
4	901389	276	404	089148
4	901388	285	395	0A9595
4	901392	395	595	0A9565
4	901154	407	580	089183
4	900957	590	685	087451
4	900985	598	1690	087357
4	900379	620	1700	088076
4	900984	664	762	0A8230
4	900983	665	1570	0A8225
4	900254	682	1531	085719
4	900381	685	1518	0A8647

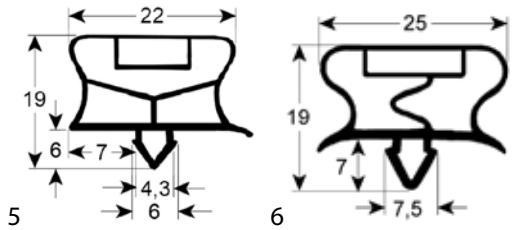

afb.	bestelnr.	B (mm)	L (mm)	fabrikantnr.
5	901237[1]	406	666	083377
5	901236[1]	666	736	083397
6	901869	477	503	089689

[1]voor schokvriezer

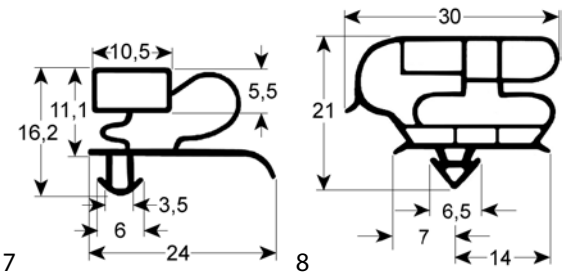

afb.	bestelnr.	B (mm)	L (mm)	fabrikantnr.
7	900387	520	1515	083791
7	900989	670	1460	0A8365
7	900382	685	1515	0A8648
8	902128	580	1580	094152
8	901909	610	765	094153

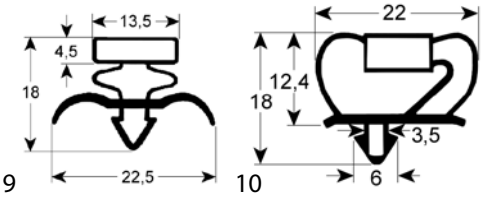

afb.	bestelnr.	B (mm)	L (mm)	fabrikantnr.
9	901184	595	1310	0T3621
10	900012	645	1535	081943
10	901343	661	1512	0A9559
10	900013	690	710	081725
10	900015	710	1500	081724

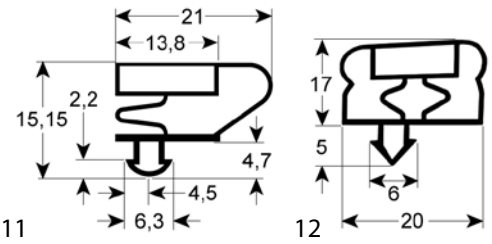

afb.	bestelnr.	B (mm)	L (mm)	fabrikantnr.
11	900374	665	1535	082586
12	902129	760	2050	085218

Elettrobar

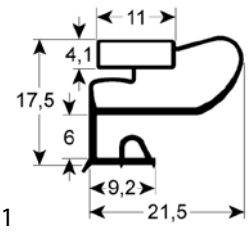

afb.	bestelnr.	B (mm)	L (mm)	fabrikantnr.
1	901980	302	424	025698-00R

Emainox

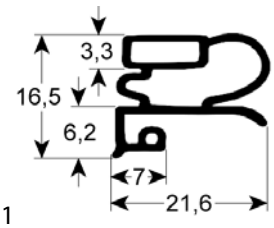

1

afb.	bestelnr.	B (mm)	L (mm)	fabrikantnr.
1	900541	175	403	2320081
1	900543	188	403	2320082

afb.	bestelnr.	B (mm)	L (mm)	fabrikantnr.
1	900540	372	403	2320043
1	900542	410	430	3965045

Emmepi

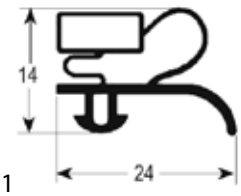

1

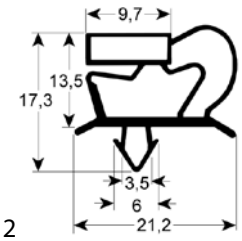

2

afb.	bestelnr.	B (mm)	L (mm)	fabrikantnr.
1	900353	242	367	818997
1	901186	375	243	808451
1	901263	435	243	808450
2	900359	296	405	827880
2	901250	403	400	827705
2	901238	407	184	827881
2	901240	407	620	827879
2	901222	415	709	8C1879
2	901262	445	288	808421
2	901261	445	620	807584
2	901255	457	233	827784
2	901258	457	500	827785
2	901256	488	233	827786
2	901257	488	500	827787
2	901251	496	184	827875
2	901252	496	293	827874
2	901253	496	402	827666
2	901254	496	620	827873
2	901062	510	633	827873
2	901127	560	1420	827632
2	900710	655	1500	8C1563
2	900350	670	760	807997
2	900351	672	1587	807996
2	901243	690	735	814600
2	901244	690	1510	807160
2	901220	721	929	8C1888

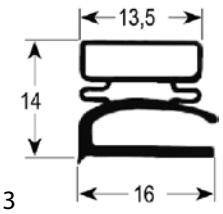

3

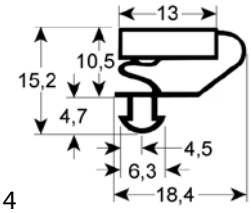

4

afb.	bestelnr.	B (mm)	L (mm)	fabrikantnr.
3	901194	370	620	818396
3	901195	390	310	813417
3	901196	390	640	806370
3	901267	465	315	808428
3	901197	670	770	813377
3	901198	670	1575	806335
4	901189	387	603	818998
4	901190	390	310	828532
4	901191	390	663	828533
4	901266	452	259	819854
4	901271	452	603	819853
4	901192	460	505	828138
4	901265	462	194	828289
4	901270	462	309	828288
4	901269	462	418	828431
4	901268	462	659	828392

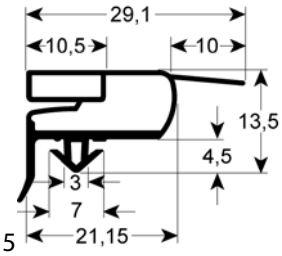

5

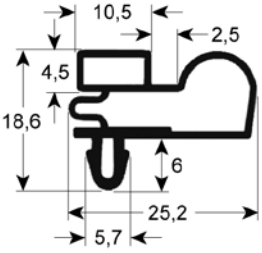

6

afb.	bestelnr.	B (mm)	L (mm)	fabrikantnr.
5	901089	640	1540	8C2123
6	901249	650	745	807832
6	900598	655	1550	807830

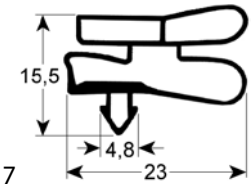

7

afb.	bestelnr.	B (mm)	L (mm)	fabrikantnr.
7	901168	730	1710	715210005
7	901092	755	1705	714410002

Het complete assortiment vindt u altijd up-to-date in onze webshop

Enofrigo

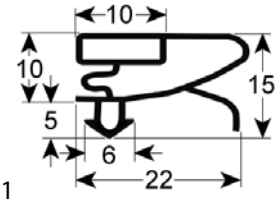

afb.	bestelnr.	B (mm)	L (mm)	fabrikantnr.
1	901050	308	1515	—
1	901049	780	1515	—

Eurotec

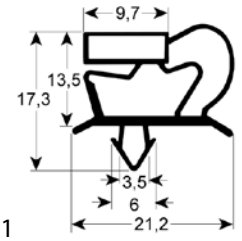

afb.	bestelnr.	B (mm)	L (mm)	fabrikantnr.
1	902100	621	1464	025178-00R

Everlasting

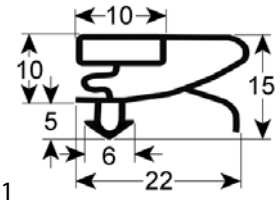

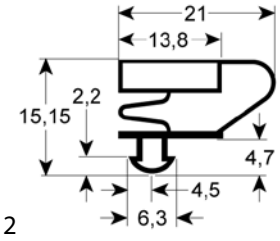

afb.	bestelnr.	B (mm)	L (mm)	fabrikantnr.
1	901032	186	423	—
1	901028	300	390	—
1	901026	610	770	—
1	901024	651	741	—
2	901031	295	423	32300
2	901027	388	625	—
2	901960	410	715	35748
2	901030	423	620	32281
2	901029	498	620	32286
2	901025	610	1570	—
2	901023	651	1551	—

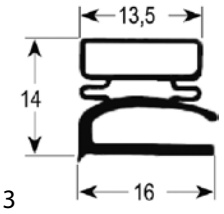

afb.	bestelnr.	B (mm)	L (mm)	fabrikantnr.
3	901037	308	388	—
3	901036	388	636	—
3	901035	610	670	—
3	901034	610	1400	—
3	901033	620	1530	—

Fagor

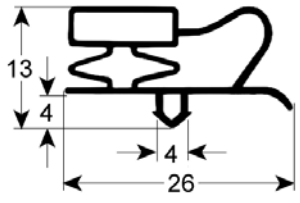

afb.	bestelnr.	B (mm)	L (mm)	fabrikantnr.
1	901764	-	685	12034906
1	900902	155	375	12035763
1	900910	155	450	12035723
1	901529	245	370	12036161
1	900880	255	375	12036435
1	900911	380	400	12035441
1	901180	380	585	—
1	901765	450	260	12036345
1	900893	450	580	12035834
1	900907	455	770	12035547
1	900903	615	710	12035400
1	901580	618	722	12035207
1	900028	618	1500	12034625
1	900906	683	1501	12034170

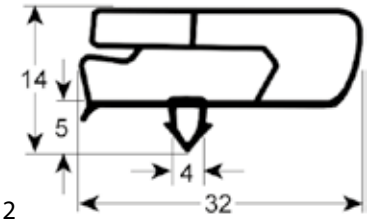

afb.	bestelnr.	B (mm)	L (mm)	fabrikantnr.
2	901181	350	370	12036158
2	901164	365	560	12038156
2	900904	380	585	12035974
2	901751	440	245	12035824
2	901530	440	560	12035412
2	901754	440	755	12035142
2	900905	610	1500	12034419

Tabel wordt vervolgd op de volgende pagina

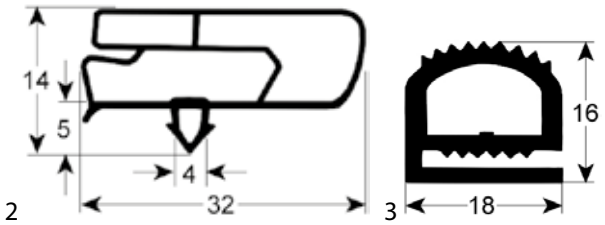

afb.	bestelnr.	B (mm)	L (mm)	fabrikantnr.
2	901601	615	670	12038144
2	901802	720	620	12034720
2	901760	805	460	12034676
2	901763	1435	615	12038148
2	901759	1680	580	12034580
3	901293	605	1295	12030627
3	902139	630	1233	12029402

Fimar

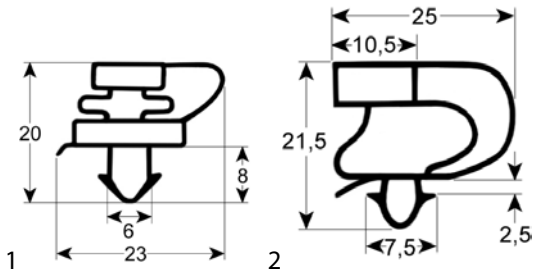

afb.	bestelnr.	B (mm)	L (mm)	fabrikantnr.
1	901279	395	490	CO0016
1	901333	695	1477	CO0133
1	901282	750	1700	CO5466
2	901958	460	592	CO5388

Forcar

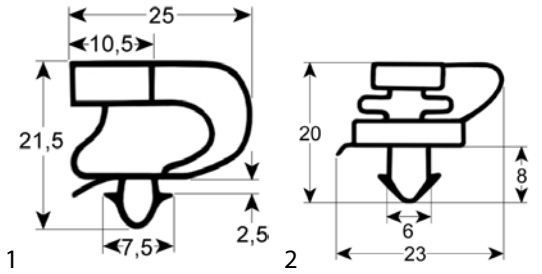

afb.	bestelnr.	B (mm)	L (mm)	fabrikantnr.
1	901957	385	595	RC0041
1	901958	460	592	RC0162
2	901279	395	490	RC0072
2	901281	570	1650	RC0421
2	901975	615	1445	RC0199
2	901333	695	1477	RC0153
2	901282	750	1700	RC0426

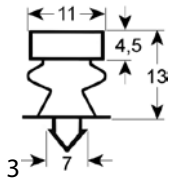

afb.	bestelnr.	B (mm)	L (mm)	fabrikantnr.
3	901959	535	1155	RC0770

Foster

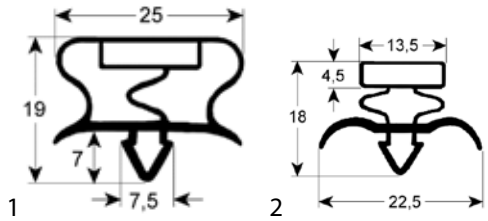

afb.	bestelnr.	B (mm)	L (mm)	fabrikantnr.
1	901880	156	379	01-231715-01
1	901747	375	610	01-231711-01
1	901886	520	685	01-231720-01
1	901884	573	351	01-232996-01
1	901887	573	1117	01-232852-01
1	901363	595	721	01-231704-01
1	901336	595	1525	01-231709-01
1	901882	598	1216	01-231707-01
1	901888	600	684	01-232251-01
2	901287	390	625	15211775
2	901771	406	164	15210778
2	901770	406	278	15210777
2	901421	410	620	15210775
2	901665	422	593	15211800
2	901772	474	523	15210779
2	901633	480	730	15210780
2	901883	496	526	15210783
2	901889	508	712	15211805
2	901890	526	1420	15210737
2	901199	550	1344	15210764
2	901664	585	745	15211734
2	901395	585	1555	15211731
2	901184	595	1310	15211732
2	901420	610	620	15210770
2	901773	615	495	15211794
2	901885	621	587	15211770
2	901748	730	1540	15211789
2	901419	730	1790	15210767
2	901422	770	1830	15211751

Het complete assortiment vindt u altijd up-to-date in onze webshop

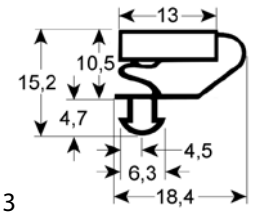

3

afb.	bestelnr.	B (mm)	L (mm)	fabrikantnr.
3	901663	595	1515	01-257028-01

Franke

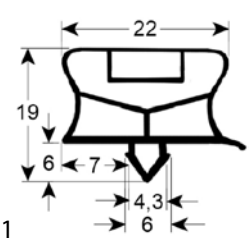

1

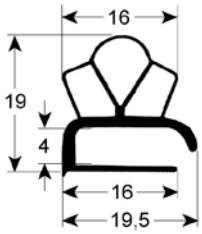

2

afb.	bestelnr.	B (mm)	L (mm)	fabrikantnr.
1	900691	265	390	925282
1	901558	385	635	384.205
1	901597	678	730	935307
2	901556	330	590	719.388.202

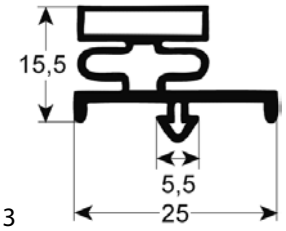

3

4

afb.	bestelnr.	B (mm)	L (mm)	fabrikantnr.
3	901543	365	415	384.152
3	901542	380	540	384.558
3	901544	385	450	384.557
3	901545	395	580	384.233
3	901546	410	575	384.153
3	901547	625	715	384.592
4	900071	380	225	—
4	900070	380	652	—
4	900073	386	200	—
4	900072	580	335	—

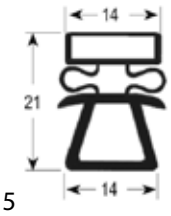

5

afb.	bestelnr.	B (mm)	L (mm)	fabrikantnr.
5	900640	385	184	1V420000
5	900641	385	206	1V420001
5	900642	385	229	1V420002
5	900643	385	314	1V420003
5	900644	385	321	1V420004

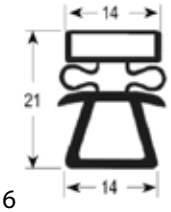

6

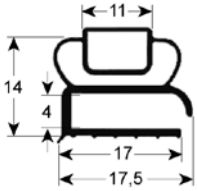

7

afb.	bestelnr.	B (mm)	L (mm)	fabrikantnr.
5	900645	385	359	1V420005
5	900647	385	451	1V420007
5	900648	385	651	1V420008
5	900649	385	781	1V420009
5	900650	585	184	1V420010
5	900651	585	206	1V420011
5	900652	585	229	1V420012
5	900653	585	314	1V420013
5	900654	585	321	1V420014
5	900655	585	359	1V420015
5	900656	585	406	1V420016
5	900657	585	451	1V420017
5	900658	585	651	1V420018
5	900659	585	781	1V420019
6	900660	385	185	1V421560
6	900661	385	206	1V421561
6	900662	385	224	1V421562
6	900663	385	309	1V421563
6	900664	385	318	1V421564
6	900665	385	320	1V421565
6	900666	385	354	1V421566
6	900667	385	405	1V421567
6	900668	385	445	1V421568
6	900669	385	642	1V421569
6	900670	385	772	1V421570
6	900671	585	188	1V421580
6	900672	585	206	1V421581
6	900673	585	224	1V421582
6	900674	585	309	1V421583
6	900675	585	318	1V421584
6	900676	585	321	1V421585
6	900677	585	354	1V421586
6	900678	585	406	1V421587
6	900679	585	442	1V421588
6	900680	585	642	1V421589
6	900681	585	772	1V421590
7	901554	404	595	719.388.204
7	901555	595	699	719.388.203

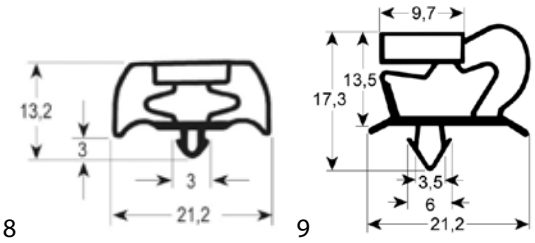

afb.	bestelnr.	B (mm)	L (mm)	fabrikantnr.
8	901553	410	550	384.212
8	901548	455	645	384.217
8	901549	455	690	719.388.206
8	901551	530	655	384.215
8	901552	610	640	384.213
8	901550	640	710	384.214
9	901295	418	495	719.390.556
9	900285	460	580	925314
9	900310	677	1512	935306

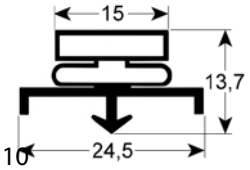

afb.	bestelnr.	B (mm)	L (mm)	fabrikantnr.
10	902021	570	725	719.388.221

Frenox

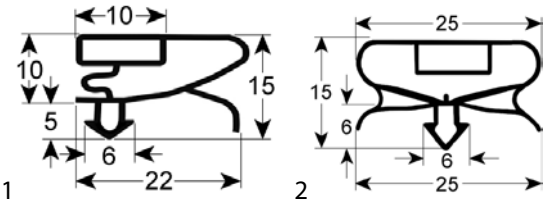

afb.	bestelnr.	B (mm)	L (mm)	fabrikantnr.
1	901728	385	405	A00CO106
1	901725	545	1395	A00CO110
1	901739	550	750	A00CO116
1	901734	570	1640	A00CO121
1	901733	625	1050	A00CO112
1	901729	700	530	A00CO111
1	901738	765	430	A00CO113
2	901732	400	210	A00CO120
2	901727	400	410	A00CO104
2	901731	410	170	A00CO100
2	901730	410	280	A00CO103
2	901736	610	405	A00CO101
2	901737	610	490	A00CO107
2	901735	620	730	A00CO118
2	901724	620	1540	A00CO119
2	901726	640	1440	A00CO117
2	901740	755	420	A00CO114

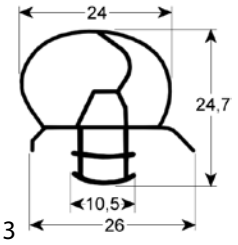

afb.	bestelnr.	B (mm)	L (mm)	fabrikantnr.
3	902148	600	1850	A00CO131
3	902149	700	1835	A00CO128

Friginox

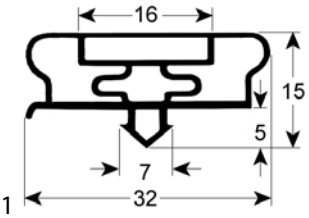

afb.	bestelnr.	B (mm)	L (mm)	fabrikantnr.
1	901815	200	362	FX95030516
1	901598	355	630	FX95030151
1	901816	425	626	FX95030136
1	901599	560	1525	FX95016523
1	901600	640	725	FX95033163

Frigorbox

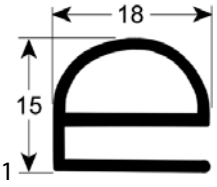

afb.	bestelnr.	B (mm)	L (mm)	fabrikantnr.
1	902104	-	7000	—
1	902105	-	21000	—

Friulinox

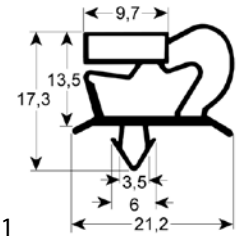

afb.	bestelnr.	B (mm)	L (mm)	fabrikantnr.
1	900687	160	390	FR4500681
1	900289	160	460	FR925316
1	900281	160	600	FR925438
1	900698	170	390	FR4500501
1	900282	180	580	FR925068
1	900313	185	370	FR925053
1	900288	265	600	FR925437

Tabel wordt vervolgd op de volgende pagina

Het complete assortiment vindt u altijd up-to-date in onze webshop

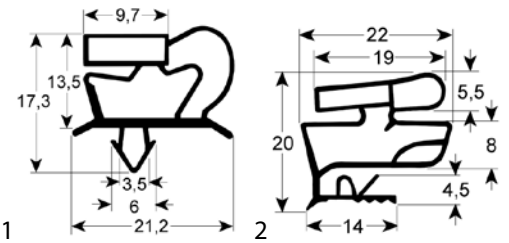

afb.	bestelnr.	B (mm)	L (mm)	fabrikantnr.
1	900284	265	655	FR925433
1	900696	350	415	FR915017
1	900694	370	390	FR925284
1	900689	370	460	FR925317
1	900842	370	500	FR925633
1	900685	370	560	FR925519
1	900312	370	615	FR4500312
1	900695	375	400	FR4500302
1	900699	390	390	FR925157
1	900287	390	610	FR925156
1	900719	395	580	FR925070
1	900731	396	566	FR926005
1	901011	412	625	FR925104
1	901214	435	695	FR995948old
1	900283	580	600	FR925436
1	900286	580	667	FR925432
1	901012	590	635	FR925067
1	900315	660	755	FR935186
1	900310	677	1512	FR935306
2	901803	198	390	FR925016

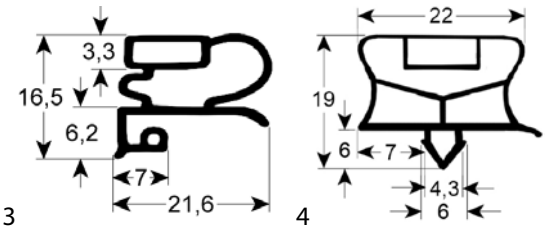

afb.	bestelnr.	B (mm)	L (mm)	fabrikantnr.
3	901805	198	595	FR925019
3	901806	306	595	FR925020
3	900002	310	390	FR925017
3	901804	390	490	FR925018
3	901808	390	634	FR925013
3	901807	414	595	FR925021
3	901810	595	634	FR925014
3	900005	675	770	935046
4	900691	265	390	FR925282
4	900686	270	460	FR4500711
4	900688	280	390	FR925158
4	900690	290	580	FR925069
4	900856	358	910	FR925556
4	900684	390	580	FR4500661
4	900932	400	690	FR996453
4	900718	535	1185	FR4500441
4	901838	571	718	BN1441571718
4	902111	599	1559	FR4501211
4	901667	615	680	FR935818

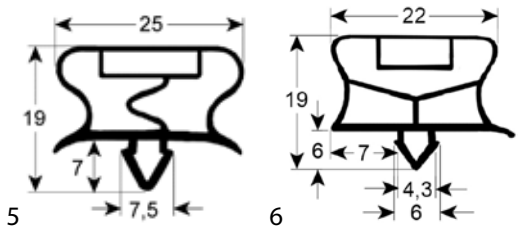

afb.	bestelnr.	B (mm)	L (mm)	fabrikantnr.
4	901153	622	1495	FR4501221
4	900700	640	1455	FR4501131
4	901597	678	730	FR4500461
4	900697	680	740	FR935639
4	900693	680	1535	FR4501121
4	900612	755	1820	FR4500651
4	901918	945	755	FR4501091
5	900855	305	390	FR4500292
6	901820[1]	336	692	FR965128
6	901812[1]	440	360	FR965122
6	901813[1]	580	461	FR4500701
6	901819[1]	685	645	FR965298
6	901814[1]	690	363	FR965385
6	901835[1]	695	437	FR4500921
6	901836[1]	817	690	FR4500911
6	901800[1]	847	685	FR4501512
6	901837[1]	1210	695	FR4500901

[1]voor schokvriezer

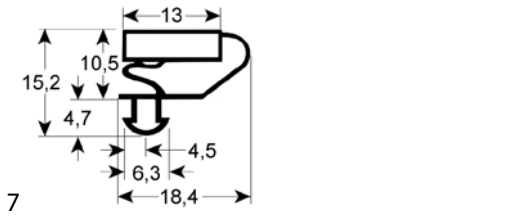

afb.	bestelnr.	B (mm)	L (mm)	fabrikantnr.
7	900702	652	1482	FR935610
7	900701	670	1510	FR935691
7	900703	685	1530	FR935432

GEMM

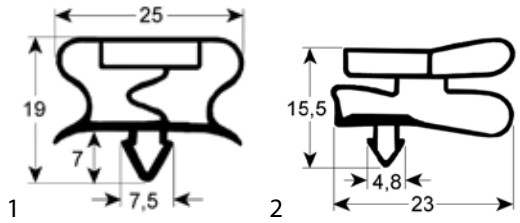

afb.	bestelnr.	B (mm)	L (mm)	fabrikantnr.	afb.	bestelnr.	B (mm)	L (mm)	fabrikantnr.
1	901581	470	640	80007635	2	901595	500	660	80007247

Gamko
zie online profielen

Gico

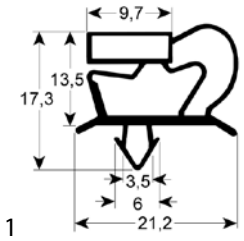

afb.	bestelnr.	B (mm)	L (mm)	fabrikantnr.
1	901412	375	375	239201360

GIGA

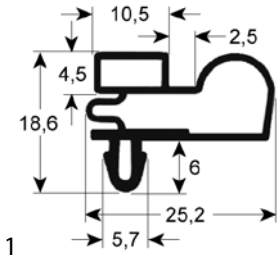

afb.	bestelnr.	B (mm)	L (mm)	fabrikantnr.
1	900600	660	1585	FH250051

Gram

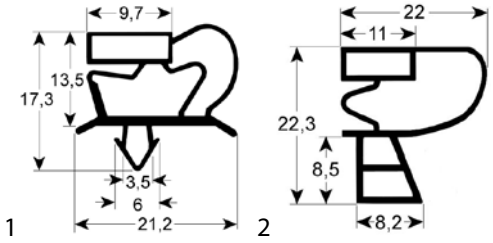

afb.	bestelnr.	B (mm)	L (mm)	fabrikantnr.
1	901898	408	582	761114256
2	901895	490	1410	76-024-3225
2	901644	670	1490	76-125-4573
2	901896	705	1415	76-024-3227

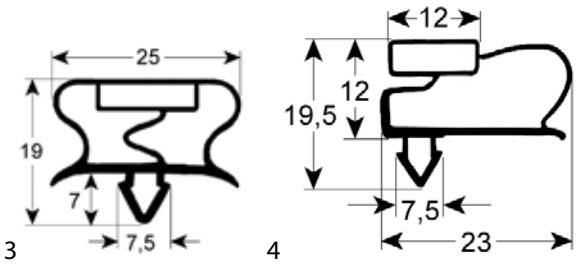

afb.	bestelnr.	B (mm)	L (mm)	fabrikantnr.
3	901647	530	1530	761259245
3	901897	620	1520	76-125-9244
3	901643	625	1380	76-125-9243
4	901418	570	1580	76-122-0036

Groen

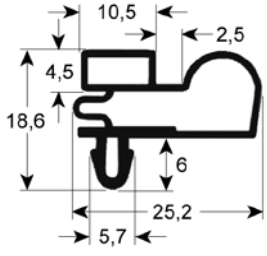

afb.	bestelnr.	B (mm)	L (mm)	fabrikantnr.
1	900523	585	1670	4512314

Hiber

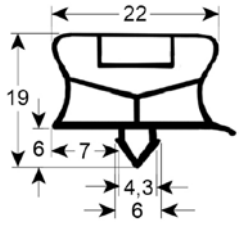

afb.	bestelnr.	B (mm)	L (mm)	fabrikantnr.
1	900932	400	690	996453

Hobart

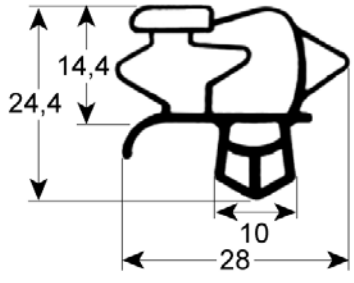

afb.	bestelnr.	B (mm)	L (mm)	fabrikantnr.
1	900936	637	1512	74306

Horeca-Select

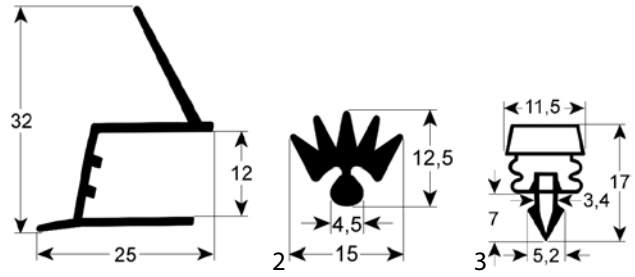

afb.	bestelnr.	B (mm)	L (mm)	fabrikantnr.
1	901646	-	735	GCV1600-24
1	901651	-	735	GCV1600-23
2	901645	-	746	GCV1600-07
3	902158	-	1200	HSC800-53

Het complete assortiment vindt u altijd up-to-date in onze webshop

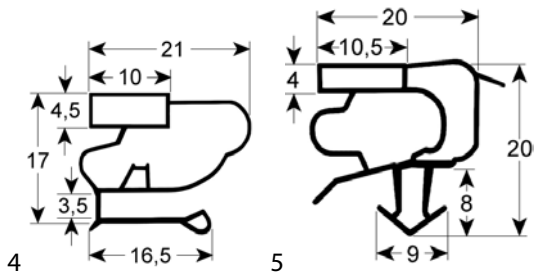

afb.	bestelnr.	B (mm)	L (mm)	fabrikantnr.
4	901520	380	520	RW40.02
5	901486	390	485	S900.08

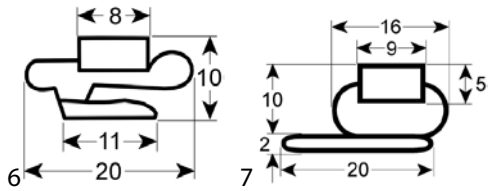

afb.	bestelnr.	B (mm)	L (mm)	fabrikantnr.
6	902150	408	720	A1.1.C.C21.17
7	901649	418	658	GGC1078-19
7	901650	515	1390	GGC2270-23

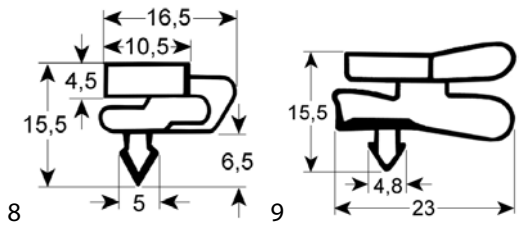

afb.	bestelnr.	B (mm)	L (mm)	fabrikantnr.
8	901660	420	785	GBC1001-45
8	901662	569	1295	GSC1100-14
8	901674	575	785	GBC1002-48
8	901648	595	1340	GSC2336-44
9	901377	715	1674	0313291

IARP

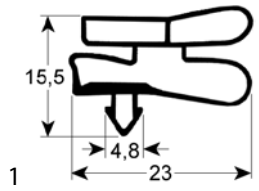

afb.	bestelnr.	B (mm)	L (mm)	fabrikantnr.
1	901457	495	1440	3303310
1	901458	535	1690	0313223
1	901083	550	1722	0313205
1	901179	555	1555	3302200
1	901080	558	1713	0313007
1	901082	585	1390	0313178
1	901096	620	890	3300917
1	901086	630	1532	0313206
1	901081	634	1391	0313010
1	901097	637	576	3300913

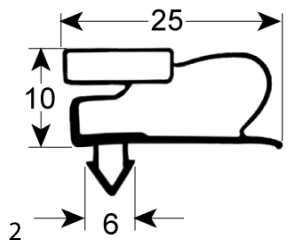

afb.	bestelnr.	B (mm)	L (mm)	fabrikantnr.
1	901796	655	1534	0313221
1	901377	715	1674	0313291
1	901322	717	1515	0313233
1	901085	730	1550	0313200
1	901084	740	1619	0313207
2	902152	560	1585	0313225
2	902051	700	1505	0313220

Iberna

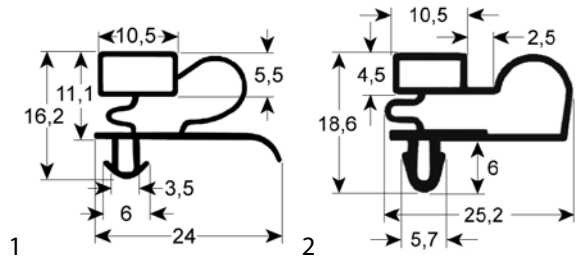

afb.	bestelnr.	B (mm)	L (mm)	fabrikantnr.
1	900994	502	657	—
1	900991	655	752	—
1	900990	655	1562	—
2	900320	629	1384	—
2	901091	650	1545	—
2	900318	659	764	—
2	900321	659	1329	—
2	900319	659	1359	—
2	900317	665	1570	—

Icematic

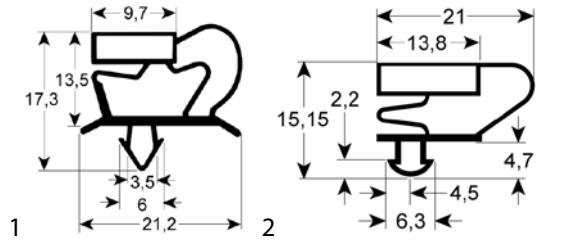

afb.	bestelnr.	B (mm)	L (mm)	fabrikantnr.
1	901218	301	367	CM19352024/0
1	901217	395	711	CM26107202/0
1	901216	705	1030	CM26107203/0
1	901969	752	395	CM26103838/0
1	901973	875	715	CM19350510/0
1	901970	1130	755	CM26100379/0
2	901974	605	475	CM19352010/0

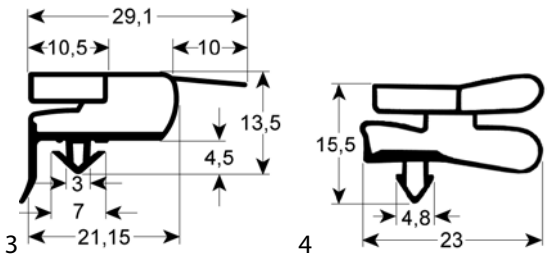

afb.	bestelnr.	B (mm)	L (mm)	fabrikantnr.
3	901089	640	1540	CM4612038
4	900878	705	770	CM28175018/0
4	900368	715	1580	CM28175017/0

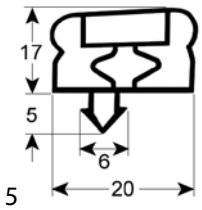

afb.	bestelnr.	B (mm)	L (mm)	fabrikantnr.
5	901971	850	662	CM19350157/0
5	901972	1000	2750	CM19350506/0

Ilsa

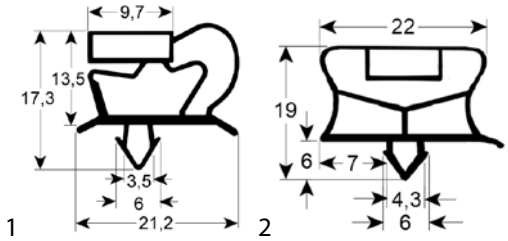

afb.	bestelnr.	B (mm)	L (mm)	fabrikantnr.
1	900925	170	385	19827
1	900924	210	385	36473
1	901047	282	390	19100
1	901477	365	705	34574
1	901463	375	175	00779
1	901464	375	275	00778
1	901465	375	390	00780
1	900929	375	610	00777
1	901046	386	389	19259
1	900926	388	610	19099
1	901048	400	500	30485
1	901222	415	709	29715
1	900928	456	621	00776
1	901045	465	615	19098
1	901221	612	725	27375
1	901044	640	725	18567
1	900927	645	1535	18565
1	901220	721	929	27572
1	901219	721	1154	27573
2	901870	280	388	R_36474
2	901364	390	615	R_36472
2	901183	461	613	36471
2	902144	665	1505	R_35840

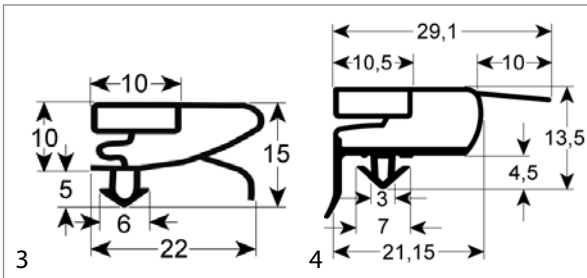

afb.	bestelnr.	B (mm)	L (mm)	fabrikantnr.
3	901466	405	640	00103
3	901467	475	635	00104
4	901472	655	700	34517
4	901039	658	723	33696
4	901136	658	1498	34516
4	901038	659	1539	33695
4	901042	669	1539	31262
4	901471	675	1490	33842
4	901040	698	1538	33697
4	901041	699	724	33698
4	901155	700	1505	34518

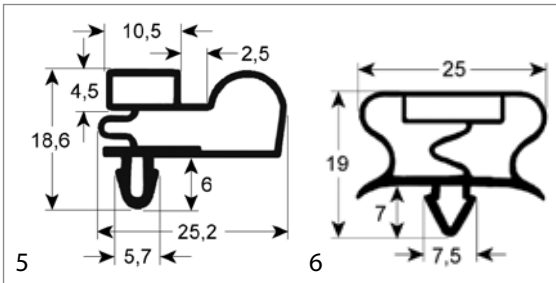

afb.	bestelnr.	B (mm)	L (mm)	fabrikantnr.
5	901468	675	1520	34520
5	901469	675	1555	31443
6	901470	760	1900	34285

IME Turbo

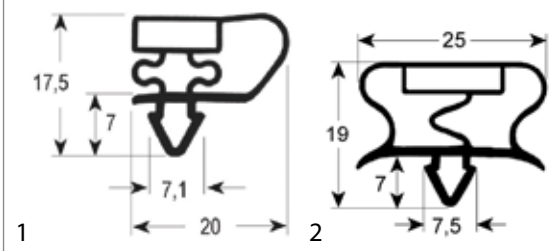

afb.	bestelnr.	B (mm)	L (mm)	fabrikantnr.
1	900210	195	375	TKSCID0033
1	900214	202	410	TKS0033
1	900215	317	410	TKS0032
1	900211	320	385	TKSCID0032
1	900212	385	435	TKSCID0034
1	900213	385	670	TKSCID0031
1	900216	410	437	TKS0034
1	900217	410	665	TKS0031
2	901715	432	718	—
2	900560	562	718	—

Het complete assortiment vindt u altijd up-to-date in onze webshop

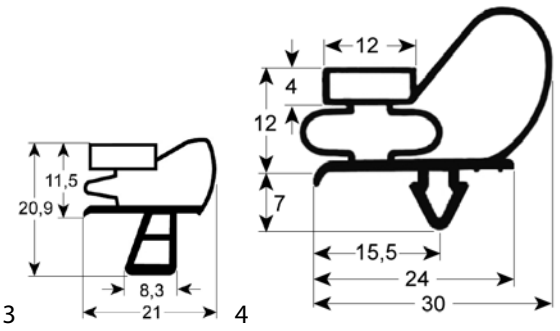

afb.	bestelnr.	B (mm)	L (mm)	fabrikantnr.
3	900218	446	605	08020.11.40
4	900220	450	720	EIS00999002
4	900221	450	1515	EIS00999001
4	900236	580	730	EIS00999004
4	900237	580	1520	EIS00999003

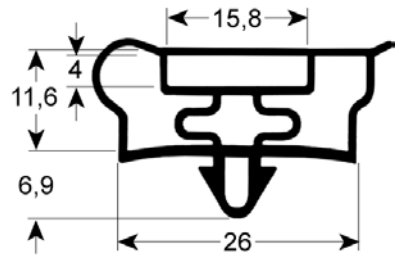

afb.	bestelnr.	B (mm)	L (mm)	fabrikantnr.
5	900235	464	1530	GEL011999032

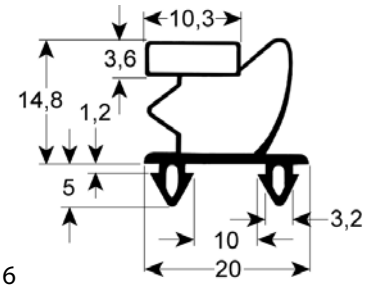

afb.	bestelnr.	B (mm)	L (mm)	fabrikantnr.
6	900205	465	790	IGO000000001
6	900206	465	1630	IGO000000003
6	900207	595	790	IGO000000004
6	900208	595	1630	IGO000000002

Infrico

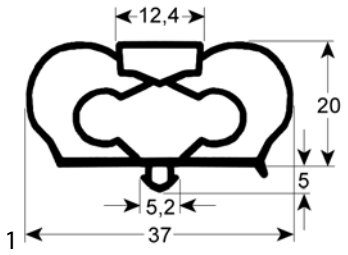

afb.	bestelnr.	B (mm)	L (mm)	fabrikantnr.
1	900961	426	156	602B20
1	901137	426	212	602A49
1	900962	426	260	602B18
1	900963	426	343	602A48
1	900966	426	365	602B21
1	900967	426	456	602X30
1	900968	426	551	602B23
1	900969	426	576	602B02
1	900970	426	738	602A46
1	901138	426	776	602F01
1	900971	426	1542	602A47
1	900972	501	174	602M18
1	900973	501	260	602M19
1	900974	501	576	602M01
1	900976	631	665	602A01
1	900975	631	738	602A06
1	900977	631	1351	602A86
1	900978	631	1396	602A02
1	900979	631	1542	602A05
1	900980	740	1396	602A03

Inomak

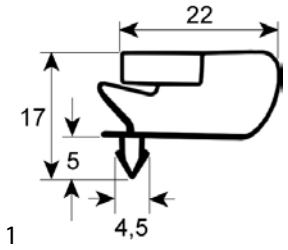

afb.	bestelnr.	B (mm)	L (mm)	fabrikantnr.
1	900894	305	405	34500057100085
1	900895	405	480	34500057100577
1	900896	405	650	34500057100504
1	900897	515	650	34500057100088
1	900900	650	1595	34500057100086
1	900899	660	785	34500057100236
1	900898	670	1620	34500057100084

I-OVENS

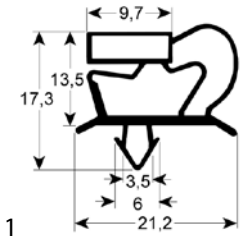

afb.	bestelnr.	B (mm)	L (mm)	fabrikantnr.
1	900345	410	670	74001
1	901211	555	705	74002

afb.	bestelnr.	B (mm)	L (mm)	fabrikantnr.
1	901209	710	835	74003

Irinox

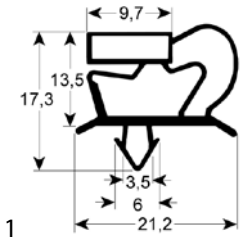

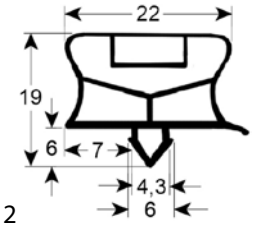

afb.	bestelnr.	B (mm)	L (mm)	fabrikantnr.
1	901811	350	490	1010520
1	901227	400	660	1010102
1	900884	406	660	1010101
1	901224	697	822	1010126
1	901223	697	1053	1010120
1	901225	734	908	—
2	901335	740	920	1010352
2	901628	885	1993	1011320

Isa

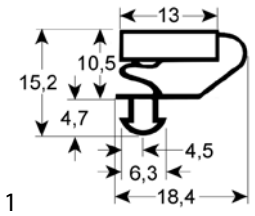

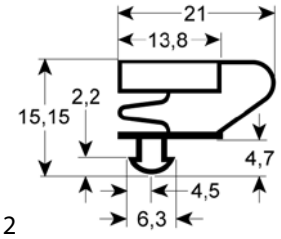

afb.	bestelnr.	B (mm)	L (mm)	fabrikantnr.
1	970884	173	424	29013
1	970819	281	424	29011
1	970885	390	424	29014
1	900933	436	616	29012
1	901058	632	1320	424019211000
1	901057	685	756	29010
1	901056	685	1560	—
1	901668	755	910	424000017000
2	901978	398	278	29015
2	901680	525	615	29017
2	901976	689	1565	29009

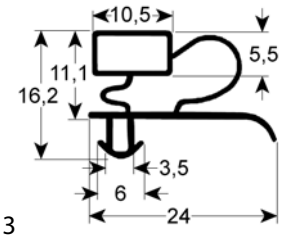

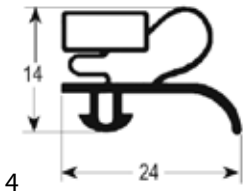

afb.	bestelnr.	B (mm)	L (mm)	fabrikantnr.
3	900992	612	1457	—
4	901620	625	1595	28047721

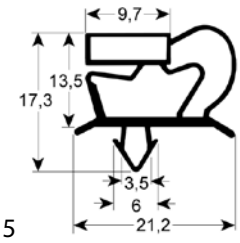

afb.	bestelnr.	B (mm)	L (mm)	fabrikantnr.
5	901619	675	1535	42403329900

Izmak

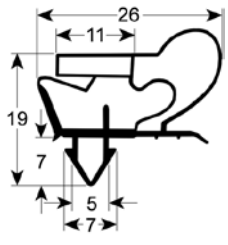

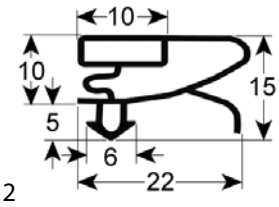

afb.	bestelnr.	B (mm)	L (mm)	fabrikantnr.
1	901283	418	642	SLD-020
1	901284	475	640	PR-C153-026
2	901780	425	470	—

K+T

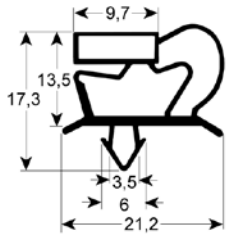

afb.	bestelnr.	B (mm)	L (mm)	fabrikantnr.
1	900548	267	394	247058
1	900731	396	566	247060

afb.	bestelnr.	B (mm)	L (mm)	fabrikantnr.
1	901956	615	723	271239

Het complete assortiment vindt u altijd up-to-date in onze webshop

Krefft

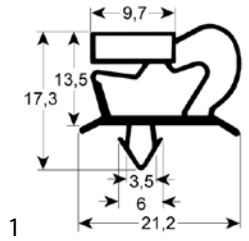

afb.	bestelnr.	B (mm)	L (mm)	fabrikantnr.
1	900733	684	762	90-14416800759

Lainox

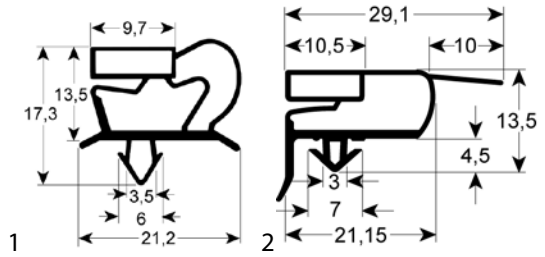

afb.	bestelnr.	B (mm)	L (mm)	fabrikantnr.
1	901415	350	675	SIR227017971
1	901230	390	685	SIRRA190067
1	901228	685	1105	SIRRA190071
1	901229	690	825	SIRRA190070
2	901231	385	660	LAR70043000

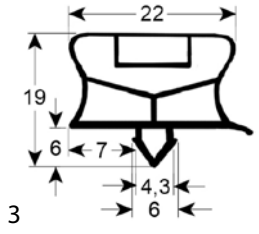

afb.	bestelnr.	B (mm)	L (mm)	fabrikantnr.
3	900932	400	690	FR996453
3	900693	680	1535	FR4501121

La-Sommeliere

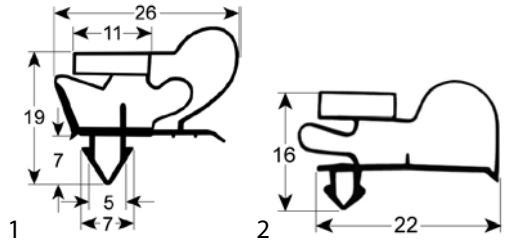

afb.	bestelnr.	B (mm)	L (mm)	fabrikantnr.
1	900920	560	775	A6010056
2	900942	560	1175	CVH13030
2	900943	560	1770	CVH21032

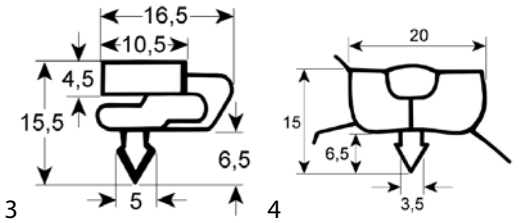

afb.	bestelnr.	B (mm)	L (mm)	fabrikantnr.
3	901648	595	1340	AM100B46
4	900921	960	640	BG706102

Liebherr

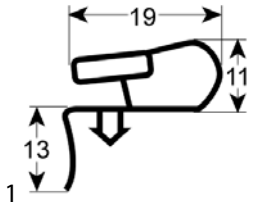

afb.	bestelnr.	B (mm)	L (mm)	fabrikantnr.
1	901275	572	733	7108383
1	900798	580	760	7108393
1	900801	580	1650	7108357
1	901340	585	1665	7109677-00
1	900800	710	1565	7109407
1	900799	730	1380	7108401

Lohberger

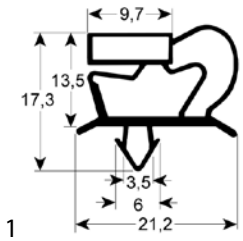

afb.	bestelnr.	B (mm)	L (mm)	fabrikantnr.
1	901021	142	396	PO14414300150
1	900347	178	396	PO14414300200
1	900360	186	405	PO14411990418
1	900548	267	394	PO14414300290
1	900849	278	396	PO14415396291
1	900836	295	485	PO14413090501
1	900359	296	405	PO14413090418
1	901778	300	410	PO14412950408
1	900831	354	396	PO14414300390
1	901234	390	660	PO14416600390
1	900731	396	566	PO14414300620
1	901020	402	516	PO14414020516
1	900358	405	405	PO14414180418
1	900830	405	535	PO14414080540
1	900357	405	627	PO14414180640
1	901015	560	1460	PO14415601460
1	900839	606	744	PO14415990738
1	900838	606	1566	PO14416451606
1	900795	645	1605	PO14416451605

Tabel wordt vervolgd op de volgende pagina

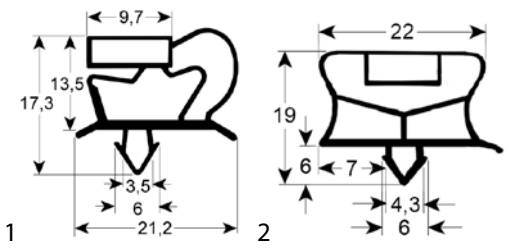

afb.	bestelnr.	B (mm)	L (mm)	fabrikantnr.
1	900356	660	1580	PO14416761594
1	900355	663	767	PO14416760784
1	900733	684	762	PO14416800759
1	900732	684	1584	PO14416801580
1	900841	700	780	PO14417000780
1	900837	732	1848	PO14417321850
2	901413	480	625	PO14415010640
2	900344	595	1565	PO14415991559

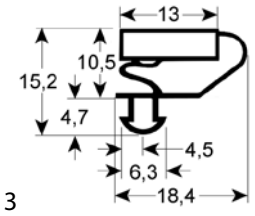

afb.	bestelnr.	B (mm)	L (mm)	fabrikantnr.
3	900843	712	1610	PO14426761595

Mafirol

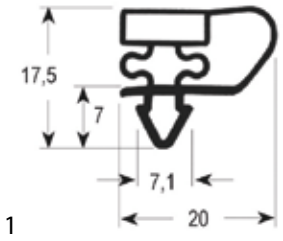

afb.	bestelnr.	B (mm)	L (mm)	fabrikantnr.
1	900940	345	473	879007200

Mareno

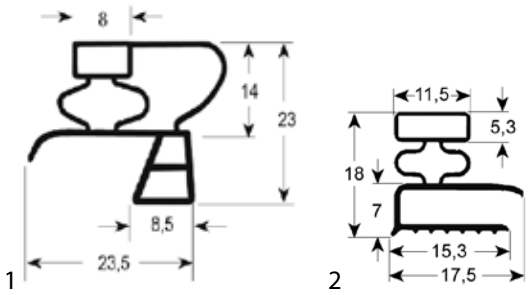

afb.	bestelnr.	B (mm)	L (mm)	fabrikantnr.
1	900024	190	357	MA2500600
1	900025	260	355	MA2500712
1	900026	355	585	MA2500912
1	900084	625	720	MA2304514
1	900049	635	1530	MA2304414
2	900010	195	385	336500

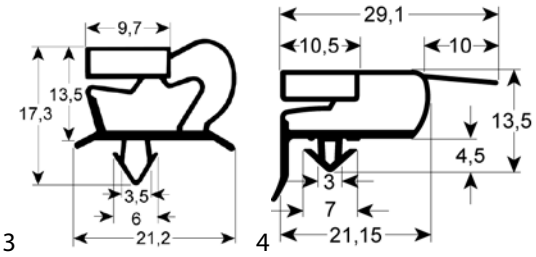

afb.	bestelnr.	B (mm)	L (mm)	fabrikantnr.
2	900209	458	605	336400
3	901172	383	254	BN14414300254
3	901173	383	569	BN14414300569
3	901230	390	685	SIRRA190067
3	901228	685	1105	SIRRA190071
3	901229	690	825	SIRRA190070
4	901231	385	660	LAR70043000

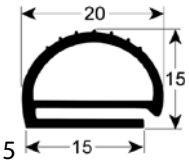

afb.	bestelnr.	B (mm)	L (mm)	fabrikantnr.
5	901607	462	612	MA143510

MBM-Italia

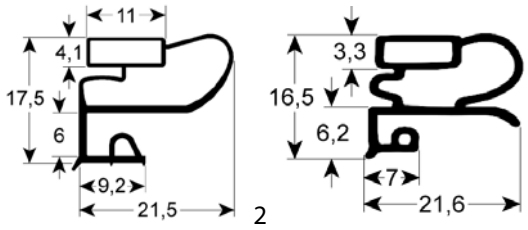

afb.	bestelnr.	B (mm)	L (mm)	fabrikantnr.
1	901981	182	424	01710300R
1	901980	302	424	025698-00R
1	901893	422	538	RIC0002336
1	901879	424	198	017104-00
1	901979	424	630	017101-00
2	900542	410	430	3965045
2	901273	422	540	025699-00R
2	901948	424	630	02569700R
2	901010	598	635	014052

Het complete assortiment vindt u altijd up-to-date in onze webshop

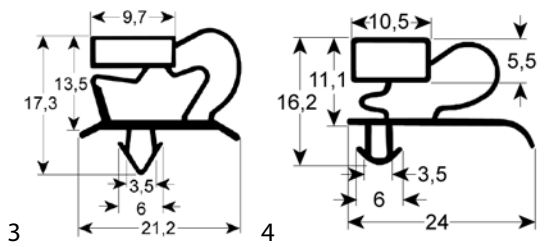

afb.	bestelnr.	B (mm)	L (mm)	fabrikantnr.
3	900712	595	1590	RIC0001943
3	902100	621	1464	025178-00R
4	900343	687	1554	01746400R

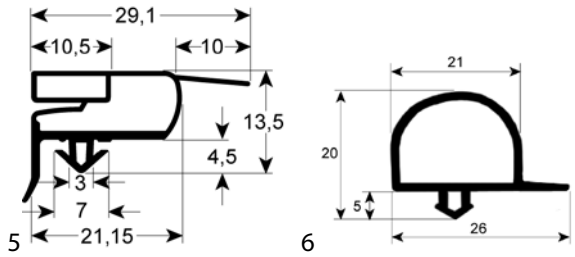

afb.	bestelnr.	B (mm)	L (mm)	fabrikantnr.
5	900334	690	745	RIC0002904
5	900335	690	1550	RIC0002058
6	900364	695	1825	01746800R

Mercatus

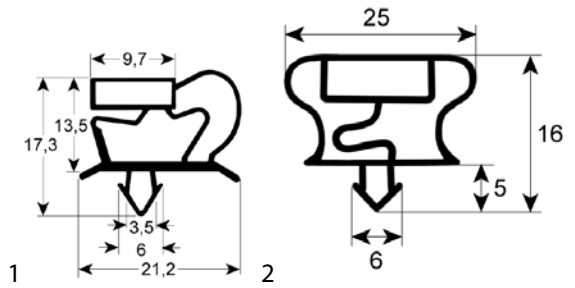

afb.	bestelnr.	B (mm)	L (mm)	fabrikantnr.
1	900549	160	395	41801031
1	901346	222	400	41801023
1	900548	267	394	41801030
1	900546	267	472	41801028
1	900557	285	390	41801016
1	900555	285	465	41801004
1	900551	363	466	41801011
1	900556	390	618	41801015
1	900553	394	484	41801021
1	900550	394	600	41801029
1	900554	465	618	41801002
1	900547	470	600	41801027
1	900552	470	770	41801007
2	901344	400	174	41801022
2	901345	405	400	41801024
2	901309	650	1480	41801025

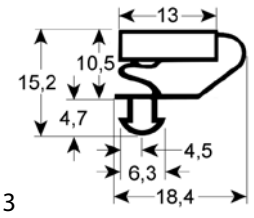

afb.	bestelnr.	B (mm)	L (mm)	fabrikantnr.
3	901506	478	632	41801056

MISA

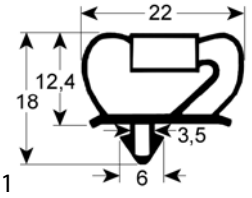

afb.	bestelnr.	B (mm)	L (mm)	fabrikantnr.
1	902074	658	1920	19442
1	902075	698	1920	19451
1	902072	748	1920	19407
1	902073	853	1920	19489
1	902071	998	1920	19408
1	902076	1058	2145	19496

Modular

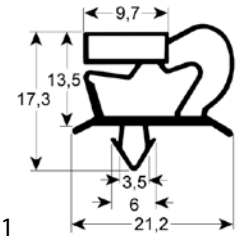

afb.	bestelnr.	B (mm)	L (mm)	fabrikantnr.
1	901872	290	430	752.013.00
1	901874	430	615	752.015.00
1	901596	540	1360	752.008.00
1	902132	612	1531	752.019.00
1	902070	640	1540	752.002.00

Mondial

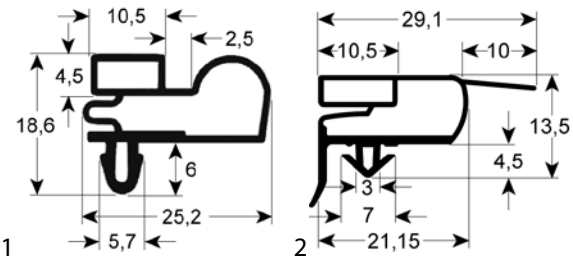

afb.	bestelnr.	B (mm)	L (mm)	fabrikantnr.
1	900617	515	620	TDE072290
1	902115	643	1407	4612154
1	901091	650	1545	4512017
2	901782	520	1640	4612040

Tabel wordt vervolgd op de volgende pagina

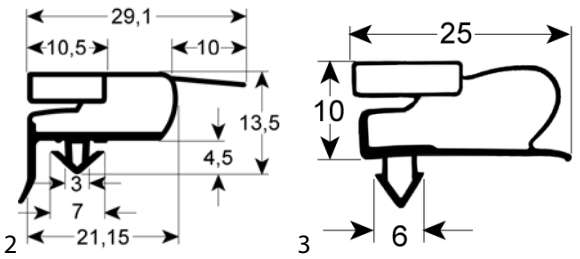

afb.	bestelnr.	B (mm)	L (mm)	fabrikantnr.
2	901090	566	1455	4612084
2	901088	566	1705	4612082
2	901487	635	1530	4612091
2	901781	635	1530	4612120
2	901089	640	1540	4612038
2	901783	705	1640	4612041
2	901977	736	1540	4612039
2	901087	740	1700	4612083
3	901441	525	1635	4612003

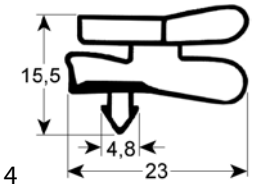

afb.	bestelnr.	B (mm)	L (mm)	fabrikantnr.
4	901098	565	1690	4612069
4	901174	572	1709	4612138
4	902114	632	1525	4612155
4	902127	632	1525	4612156
4	901093	720	1655	4612005
4	901168	730	1710	—
4	901092	755	1705	4612068

Morice

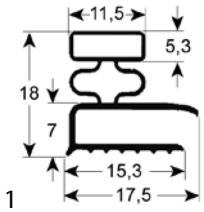

afb.	bestelnr.	B (mm)	L (mm)	fabrikantnr.
1	901433	185	555	DM0562

Olis

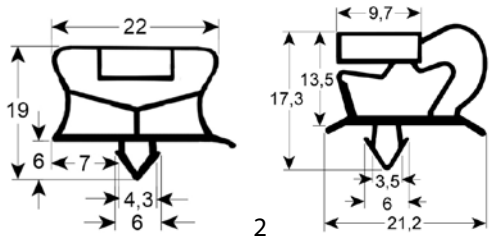

afb.	bestelnr.	B (mm)	L (mm)	fabrikantnr.
1	901820[1]	336	692	FR965128
2	900734	396	458	BN14415396458
2	900356	660	1580	BN14416761594

[1]voor schokvriezer

Öztiryakiler

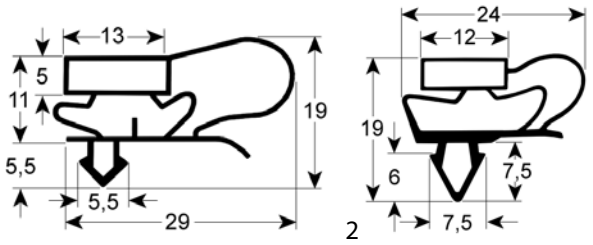

afb.	bestelnr.	B (mm)	L (mm)	fabrikantnr.
1	902056	380	585	6268.00012.10
2	901867	400	590	6268.00012.60
2	901868	574	1530	6268.00012.32

Pastorfrigor

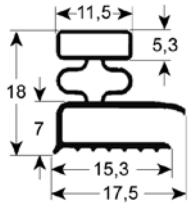

afb.	bestelnr.	B (mm)	L (mm)	fabrikantnr.
1	901007	325	595	—

Polaris

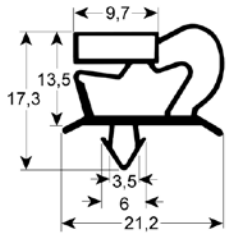

afb.	bestelnr.	B (mm)	L (mm)	fabrikantnr.
1	901021	142	396	BN14414300150
1	900347	178	396	BN14414300200
1	900360	186	405	BN14411990418
1	900846	218	684	BN14416800214
1	900918	260	390	BN14415396253
1	900548	267	394	BN14414300290

Tabel wordt vervolgd op de volgende pagina

Het complete assortiment vindt u altijd up-to-date in onze webshop

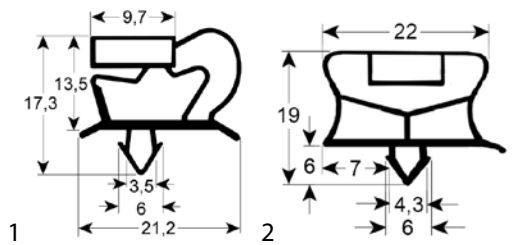

afb.	bestelnr.	B (mm)	L (mm)	fabrikantnr.
1	900849	278	396	BN14415396291
1	900845	289	426	BN14414240286
1	900836	295	485	BN14413090501
1	900359	296	405	BN14413090418
1	901018	296	607	BN14416070295
1	901778	300	410	BN14412950408
1	900831	354	396	BN14414300390
1	900842	370	500	BN14413690499
1	901172	383	254	BN14414300254
1	901173	383	569	BN14414300569
1	901234	390	660	BN14416600390
1	900734	396	458	BN14415396458
1	900731	396	566	BN14414300620
1	901020	402	516	BN14414020516
1	902145	403	607	BN14416070406
1	900358	405	405	BN14414180418
1	900830	405	535	BN14414080540
1	900357	405	627	BN14414180640
1	900844	426	612	BN14414240610
1	901019	450	626	BN14414600640
1	901061	468	636	BN14415465626
1	900832	471	626	BN14415396405
1	901014	494	684	BN14416800487
1	901016	499	738	BN14414990738
1	901233	520	700	BN14417000520
1	901015	560	1460	BN14415601460
1	900839	606	744	BN14415990738
1	900838	606	1566	BN14416451606
1	901017	607	626	BN14416070626
1	900833	619	1489	BN14416191489
1	900795	645	1605	BN14416451605
1	900356	660	1580	BN14416761594
1	900355	663	767	BN14416760784
1	900733	684	762	BN14416800759
1	901013	684	1031	BN14416801032
1	900732	684	1584	BN14416801580
1	900841	700	780	BN14417000780
1	900837	732	1848	BN14417321850
1	900847	751	1862	BN14417511862
2	901367	385	665	BN14416690388
2	900684	390	580	FR4500661
2	900932	400	690	FR996453
2	901413	480	625	BN14415010640
2	901525	570	1500	BN14415991560
2	901838	571	718	BN1441571718
2	900344	595	1565	BN14415991559
2	900612	755	1820	FR4500651

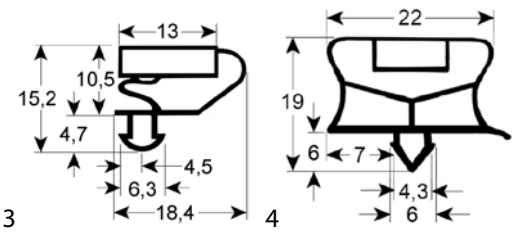

afb.	bestelnr.	B (mm)	L (mm)	fabrikantnr.
3	901022	676	1594	BN14426761594
3	900843	712	1610	BN14426761595
4	901800[1]	847	685	FR4501512

[1]voor schokvriezer

Primax

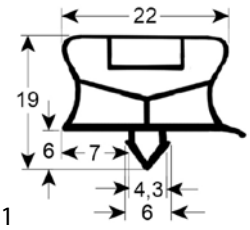

afb.	bestelnr.	B (mm)	L (mm)	fabrikantnr.
1	901453	380	270	C4480180

afb.	bestelnr.	B (mm)	L (mm)	fabrikantnr.
1	901452	380	585	C4480150

Roller-Grill

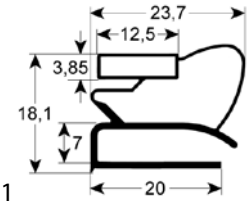

afb.	bestelnr.	B (mm)	L (mm)	fabrikantnr.
1	902109	450	1210	SH03026

Rosinox

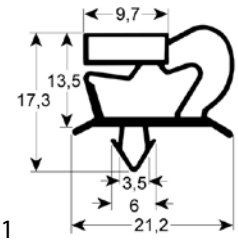

afb.	bestelnr.	B (mm)	L (mm)	fabrikantnr.
1	900695	375	400	RX94814475

RSI

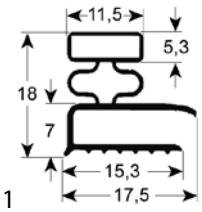

afb.	bestelnr.	B (mm)	L (mm)	fabrikantnr.
1	900266	440	600	30012200

Sagi

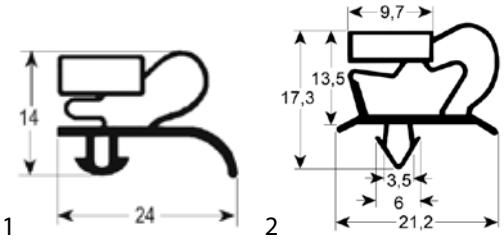

afb.	bestelnr.	B (mm)	L (mm)	fabrikantnr.
1	900354	130	367	37Q7730
1	900353	242	367	37Q7690
1	900325	345	362	37Q7720
1	900352	367	567	37Q7590
1	900017	657	747	37Q2010
1	900327	657	1512	37Q0210
2	900863	138	373	37Q4730
2	900862	246	373	37Q4720
2	900860	253	373	37Q3950
2	900864	354	373	37Q4740
2	900861	373	570	37Q4710
2	900709	373	580	37Q3870
2	900812	400	650	37Q4490
2	901207	429	675	37Q3810
2	900712	595	1590	37Q4850
2	901329	655	704	37Q5460
2	900710	655	1500	37Q5450
2	900706	660	1610	37Q4370
2	900350	670	760	37Q2600
2	900351	672	1587	37Q2590
2	901206	675	820	37Q3800
2	900328	675	1525	37Q1370
2	900326	685	1600	37Q1380
2	901205	690	835	37Q5340
2	901204	941	1002	37Q5380

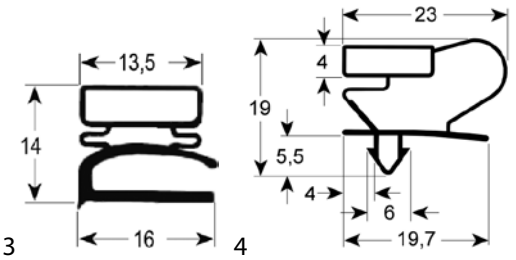

afb.	bestelnr.	B (mm)	L (mm)	fabrikantnr.
3	900705	295	380	37Q2050
3	900009	380	610	37Q2040
3	900858	383	531	37Q3210
3	900859	459	613	37Q3250
3	900717	575	610	37Q2380
3	901606	600	645	37Q3320
3	901657	655	1555	37Q0760
4	901801	650	750	37Q4470

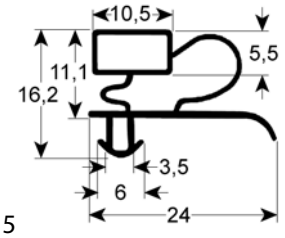

afb.	bestelnr.	B (mm)	L (mm)	fabrikantnr.
5	900016	650	1550	37Q1890

Salvis

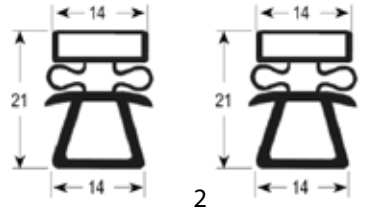

afb.	bestelnr.	B (mm)	L (mm)	fabrikantnr.
1	900640	385	184	1V420000
1	900641	385	206	1V420001
1	900642	385	229	1V420002
1	900643	385	314	1V420003
1	900644	385	321	1V420004
1	900645	385	359	1V420005
1	900647	385	451	1V420007
1	900648	385	651	1V420008
1	900649	385	781	1V420009
1	900650	585	184	1V420010
1	900651	585	206	1V420011
1	900652	585	229	1V420012
1	900653	585	314	1V420013
1	900654	585	321	1V420014
1	900655	585	359	1V420015
1	900656	585	406	1V420016
1	900657	585	451	1V420017
1	900658	585	651	1V420018

afb.	bestelnr.	B (mm)	L (mm)	fabrikantnr.
1	900659	585	781	1V420019
2	900660	385	185	1V421560
2	900661	385	206	1V421561
2	900662	385	224	1V421562
2	900663	385	309	1V421563
2	900664	385	318	1V421564
2	900665	385	320	1V421565
2	900666	385	354	1V421566
2	900667	385	405	1V421567
2	900668	385	445	1V421568
2	900669	385	642	1V421569
2	900670	385	772	1V421570
2	900671	585	188	1V421580
2	900672	585	206	1V421581
2	900673	585	224	1V421582
2	900674	585	309	1V421583
2	900675	585	318	1V421584
2	900676	585	321	1V421585

Tabel wordt vervolgd op de volgende pagina

Het complete assortiment vindt u altijd up-to-date in onze webshop

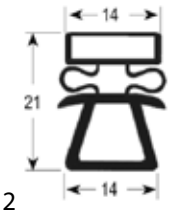

2

afb.	bestelnr.	B (mm)	L (mm)	fabrikantnr.
2	900677	585	354	1V421586
2	900678	585	406	1V421587
2	900679	585	442	1V421588

afb.	bestelnr.	B (mm)	L (mm)	fabrikantnr.
2	900680	585	642	1V421589
2	900681	585	772	1V421590

Scotsman

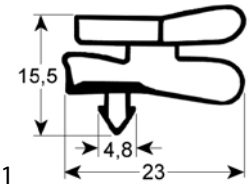

1

afb.	bestelnr.	B (mm)	L (mm)	fabrikantnr.
1	900368	715	1580	CM28175017

Silko

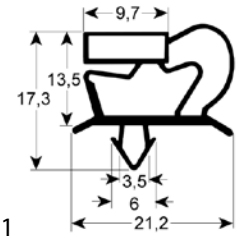

1

afb.	bestelnr.	B (mm)	L (mm)	fabrikantnr.
1	901704	280	400	SIRRA190101
1	901777	310	410	0102466
1	901415	350	675	SIR227017971
1	901700	400	597	SIRA190010
1	901214	435	695	FR995948old

Studio 54

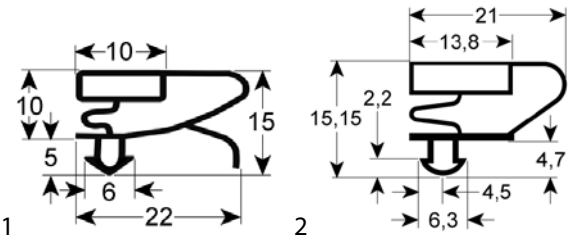

1 2

afb.	bestelnr.	B (mm)	L (mm)	fabrikantnr.
1	901032	186	423	—
2	901031	295	423	—
2	901030	423	620	64691002
2	902131	669	1552	—

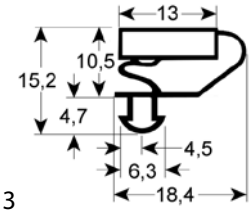

3

afb.	bestelnr.	B (mm)	L (mm)	fabrikantnr.
3	901791	659	731	64600000

Surfrigo

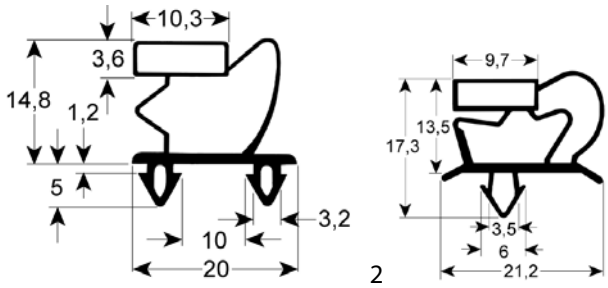

1 2

afb.	bestelnr.	B (mm)	L (mm)	fabrikantnr.
1	901002	648	731	—
1	900982	648	1533	—
2	901003	675	1555	RMP-01727

Tecfrigo

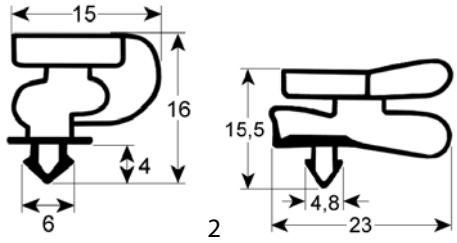

1 2

afb.	bestelnr.	B (mm)	L (mm)	fabrikantnr.
1	901397	368	1105	0200401
1	901133	379	586	0040401
1	901134	531	1221	4110404
1	901135	648	690	0090401
2	901458	535	1690	8690415
2	901080	558	1713	8690406
2	901322	717	1515	8660402
2	901085	730	1550	8660403

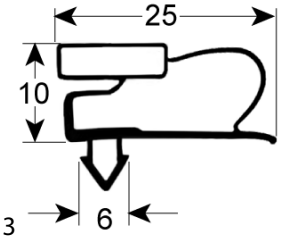

3

afb.	bestelnr.	B (mm)	L (mm)	fabrikantnr.
3	902051	700	1505	8660401

Tecnodom

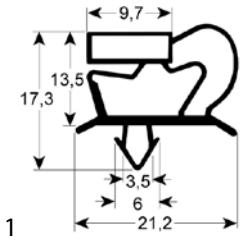

afb.	bestelnr.	B (mm)	L (mm)	fabrikantnr.
1	900944	387	177	GC3CTGN
1	900945	387	292	GC2CTGN
1	902063	387	633	GPTGN
1	900947	455	635	GPTPA
1	902110	540	1390	GPA400
1	900949	627	1545	AF09GUAPO
1	900948	637	742	AF09GUASP

Tefcold

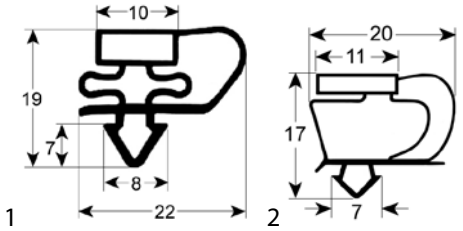

afb.	bestelnr.	B (mm)	L (mm)	fabrikantnr.
1	901493	396	494	7200000805
1	901653	460	595	7140000805
1	902140	568	1640	7300010027
1	901682	680	1475	7110000805
1	902113	735	1775	7300010007
2	902112	410	770	9200009104
2	901681	475	665	9208501196

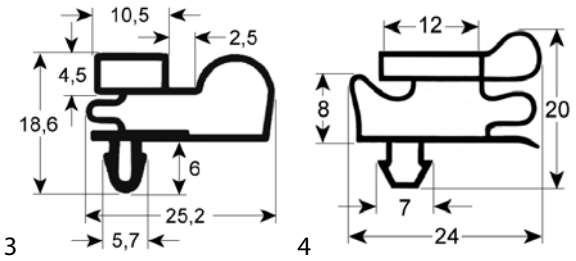

afb.	bestelnr.	B (mm)	L (mm)	fabrikantnr.
3	901501	573	1605	1014690454
4	901656	575	1610	1014690014

Thirode

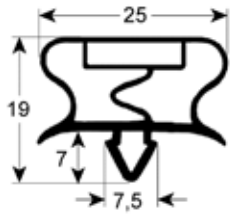

afb.	bestelnr.	B (mm)	L (mm)	fabrikantnr.
1	901905	627	1500	638138

Traulsen

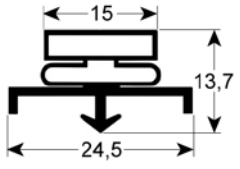

afb.	bestelnr.	B (mm)	L (mm)	fabrikantnr.
1	902021	570	725	SER-09500-00

Unifrigor

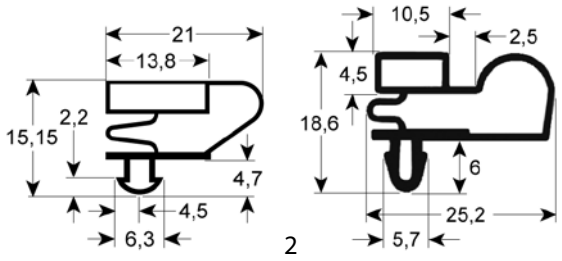

afb.	bestelnr.	B (mm)	L (mm)	fabrikantnr.
1	902041	174	412	500408
1	902042	284	412	500400
1	902045	380	766	330148
1	902116	412	608	500351
1	902043	531	1512	33.0064
1	901953	693	606	33.0069
1	901954	1632	661	330068
2	902136	435	765	330149
2	902135	530	765	330150
2	902046	598	693	33.0063
2	902044	665	1640	33.0029

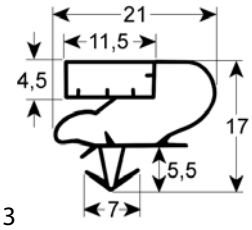

afb.	bestelnr.	B (mm)	L (mm)	fabrikantnr.
3	902151	515	785	330123

Het complete assortiment vindt u altijd up-to-date in onze webshop

Whirlpool

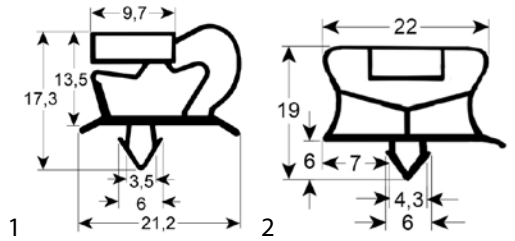

afb.	bestelnr.	B (mm)	L (mm)	fabrikantnr.
1	900021	142	372	771985000885
1	900303	195	372	771985004725
1	900019	262	372	182759
1	901047	282	390	483286009965
1	900020	372	385	—
1	900018	372	572	—
1	900304	372	587	—
1	900926	388	610	—
1	901222	415	709	—
1	900986	450	578	—
1	901045	465	615	—
1	900023	647	1517	—
1	901677	650	1550	771985010351
1	901308	650	1700	—
1	900301	660	1565	—
1	901235	720	1520	—
1	901220	721	929	—
1	900375	740	1810	—
2	901390	150	380	—
2	900987	254	387	—
2	900890	390	555	—
2	900981	626	1467	—

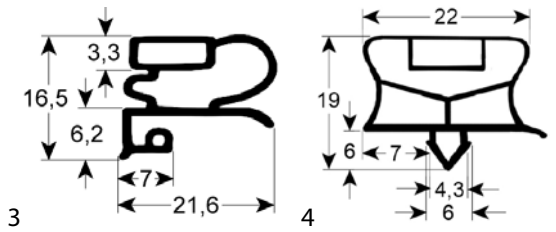

afb.	bestelnr.	B (mm)	L (mm)	fabrikantnr.
3	900003	390	435	—
3	900004	391	640	—
3	900006	670	1570	—
3	900005	675	770	—
4	901237[1]	406	666	—
4	901236[1]	666	736	—

[1]voor schokvriezer

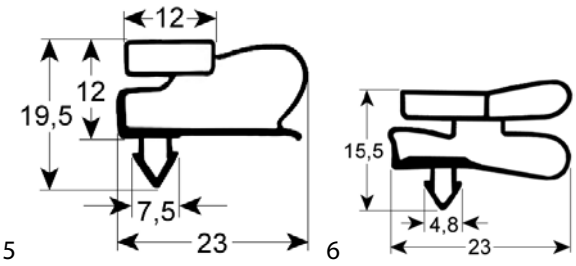

afb.	bestelnr.	B (mm)	L (mm)	fabrikantnr.
5	901797	560	1685	—
6	901098	565	1690	—

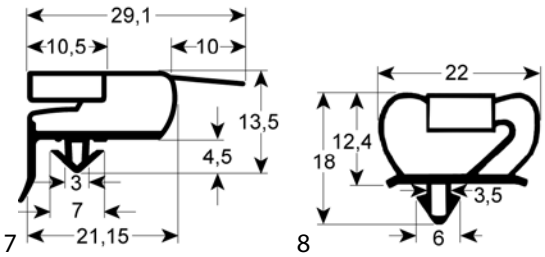

afb.	bestelnr.	B (mm)	L (mm)	fabrikantnr.
7	901088	566	1705	—
7	900985	598	1690	—
7	900379	620	1700	—
7	901039	658	723	—
7	901038	659	1539	—
7	900984	664	762	—
7	900983	665	1570	—
7	900254	682	1531	—
7	900381	685	1518	208647
7	901087	740	1700	—
8	900012	645	1535	—
8	900015	710	1500	—

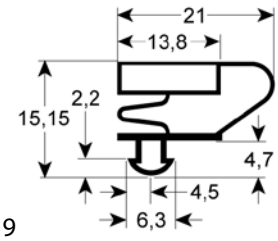

afb.	bestelnr.	B (mm)	L (mm)	fabrikantnr.
9	900374	665	1535	—

Williams

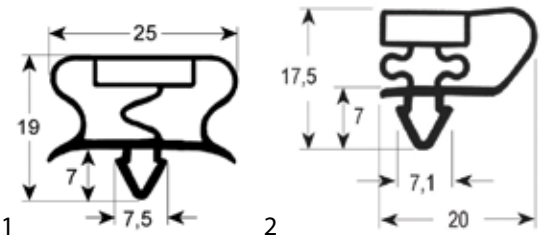

afb.	bestelnr.	B (mm)	L (mm)	fabrikantnr.
1	901924	154	615	GASKET1230
1	901923	170	415	GASKET220
1	901926	170	615	GASKET260
1	901929	285	415	GASKET210
1	901930	380	515	GASKET800
1	901922	390	475	GASKET1210
1	901928	415	620	GASKET180
1	901927	415	655	GASKET200
1	901925	480	600	GASKET810
1	901932	565	630	GASKET1430
1	901935	610	1620	GASKET1440
1	901934	615	1415	GASKET110
1	901936	615	1475	GASKET440
1	901933	625	1435	GASKET1040
1	901931	630	1285	GASKET1080
2	901937	430	800	GASKET945

Zanussi

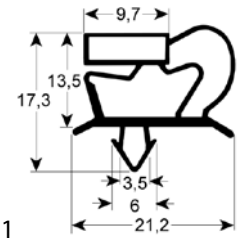

afb.	bestelnr.	B (mm)	L (mm)	fabrikantnr.
1	900021	142	372	031694
1	900302	157	312	082740
1	900372	157	372	0A8752
1	900303	195	372	081772
1	900373	212	417	0A9289
1	900019	262	372	082759
1	900305	322	372	081815
1	900020	372	385	031693
1	900018	372	572	082725
1	900304	372	587	081805
1	900029	417	502	0A9150
1	900986	450	578	0A8992
1	900383	502	717	083675
1	900384	502	1502	083742
1	900380	597	1677	0A9195
1	900388	637	717	083662
1	900389	637	1512	083664
1	900023	647	1517	082375
1	900377	647	1792	084529

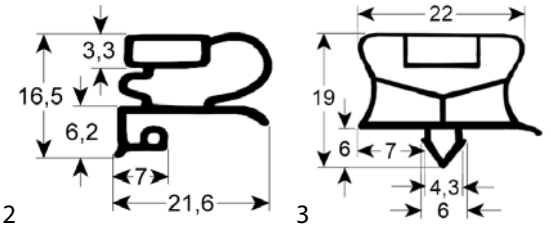

afb.	bestelnr.	B (mm)	L (mm)	fabrikantnr.
1	900035	648	725	082424
1	900301	660	1565	080959
1	900385	707	797	083749
1	900375	740	1810	0A9180
1	900386	797	1492	083722
2	900001	185	390	0A8083
2	900034	200	392	0A8379
2	900002	310	390	0A8079
2	900309	330	380	0K9330
2	900308	380	585	0K9331
2	900003	390	435	0A8081
2	900004	391	640	0A8075
2	900007	446	540	0A8144
2	900014	540	670	0A8159
2	900006	670	1570	081293
2	900005	675	770	081294
3	900987	254	387	087691
3	900890	390	555	087664
3	901369	390	560	099531
3	901153	622	1495	089735
3	900981	626	1467	087129
3	900988	691	626	0A9741

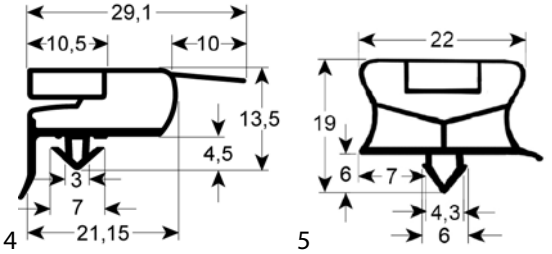

afb.	bestelnr.	B (mm)	L (mm)	fabrikantnr.
4	901392	395	595	0A9565
4	900985	598	1690	087357
4	900379	620	1700	088076
4	900984	664	762	0A8230
4	900983	665	1570	0A8225
4	900254	682	1531	085719
4	900381	685	1518	0A8647
5	901237[1]	406	666	083377
5	901236[1]	666	736	083397

[1]voor schokvriezer

Het complete assortiment vindt u altijd up-to-date in onze webshop

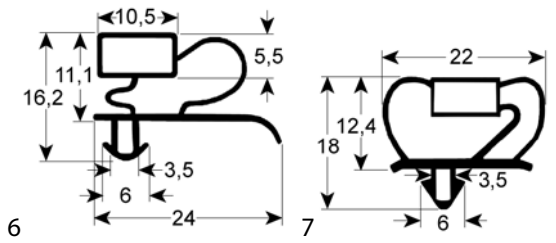

afb.	bestelnr.	B (mm)	L (mm)	fabrikantnr.
6	900387	520	1515	083791
6	900989	670	1460	0A8365
6	900382	685	1515	0A8648
7	900012	645	1535	081943
7	901343	661	1512	0A9559
7	900013	690	710	081725
7	900015	710	1500	081724

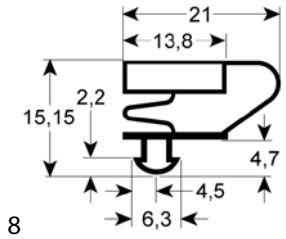

afb.	bestelnr.	B (mm)	L (mm)	fabrikantnr.
8	900374	665	1535	082586

Zoin

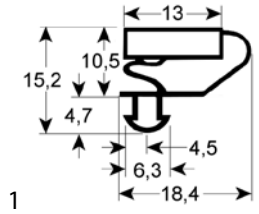

afb.	bestelnr.	B (mm)	L (mm)	fabrikantnr.
1	901128	295	612	R053/1

koeldeurrubbers

insteekprofielen

Profiel 9052

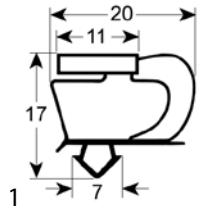

afb.	bestelnr.	B (mm)	L (mm)
1	902112	410	770

afb.	bestelnr.	B (mm)	L (mm)
1	901681	475	665

Profiel 9048

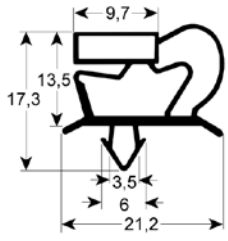

afb.	bestelnr.	B (mm)	L (mm)
1	900863	138	373
1	900021	142	372
1	901021	142	396
1	900302	157	312
1	900372	157	372
1	900687	160	390
1	900549	160	395
1	900289	160	460
1	900281	160	600
1	900621	161	420
1	900925	170	385
1	900698	170	390
1	900619	176	420
1	900347	178	396
1	900282	180	580
1	900313	185	370
1	900360	186	405
1	900303	195	372
1	900924	210	385
1	900373	212	417
1	900846	218	684
1	901346	222	400
1	900862	246	373
1	900860	253	373
1	900918	260	390
1	900019	262	372
1	900288	265	600
1	900284	265	655
1	900548	267	394
1	900546	267	472
1	901691	270	400
1	900849	278	396
1	901704	280	400
1	901047	282	390
1	900557	285	390
1	900555	285	465
1	900845	289	426
1	900314	290	370
1	901872	290	430
1	900836	295	485
1	900359	296	405
1	901018	296	607
1	901778	300	410
1	901218	301	367
1	900638	302	470
1	901777	310	410

afb.	bestelnr.	B (mm)	L (mm)
1	900305	322	372
1	900696	350	415
1	901811	350	490
1	901415	350	675
1	902098	352	362
1	900864	354	373
1	900831	354	396
1	901776	355	430
1	900551	363	466
1	900692	365	495
1	901477	365	705
1	900694	370	390
1	900689	370	460
1	900842	370	500
1	900685	370	560
1	900726	370	600
1	900312	370	615
1	900020	372	385
1	900018	372	572
1	900304	372	587
1	900861	373	570
1	900709	373	580
1	901463	375	175
1	901464	375	275
1	901412	375	375
1	901465	375	390
1	900695	375	400
1	900929	375	610
1	901693	380	580
1	901692	380	750
1	901172	383	254
1	901173	383	569
1	900946	385	640
1	901046	386	389
1	900944	387	177
1	900945	387	292
1	902063	387	633
1	900926	388	610
1	900699	390	390
1	900919	390	560
1	900287	390	610
1	900556	390	618
1	901234	390	660
1	901230	390	685
1	900553	394	484
1	900550	394	600

Tabel wordt vervolgd op de volgende pagina

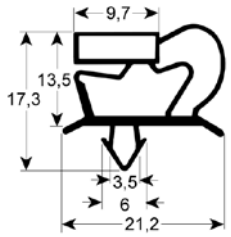

1

afb.	bestelnr.	B (mm)	L (mm)
1	900719	395	580
1	901217	395	711
1	900734	396	458
1	900731	396	566
1	901048	400	500
1	901700	400	597
1	900812	400	650
1	901227	400	660
1	901020	402	516
1	901250	403	400
1	902145	403	607
1	901063	404	615
1	900358	405	405
1	900830	405	535
1	900357	405	627
1	900884	406	660
1	901238	407	184
1	901240	407	620
1	901898	408	582
1	900345	410	670
1	901011	412	625
1	901001	413	610
1	901222	415	709
1	900029	417	502
1	901295	418	495
1	900844	426	612
1	901207	429	675
1	901874	430	615
1	901214	435	695
1	900848	440	620
1	901262	445	288
1	901261	445	620
1	900986	450	578
1	901019	450	626
1	901391	450	648
1	900947	455	635
1	900928	456	621
1	901255	457	233
1	901258	457	500
1	900285	460	580
1	901045	465	615
1	900554	465	618
1	901061	468	636
1	900547	470	600
1	900552	470	770
1	900832	471	626
1	902143	475	615
1	901000	485	606

afb.	bestelnr.	B (mm)	L (mm)
1	901256	488	233
1	901257	488	500
1	901014	494	684
1	901251	496	184
1	901252	496	293
1	901253	496	402
1	901254	496	620
1	901016	499	738
1	900383	502	717
1	900384	502	1502
1	901062	510	633
1	900529	510	890
1	901233	520	700
1	901596	540	1360
1	902110	540	1390
1	901211	555	705
1	900998	556	1456
1	901127	560	1420
1	901015	560	1460
1	900283	580	600
1	900286	580	667
1	901012	590	635
1	900712	595	1590
1	900380	597	1677
1	900839	606	744
1	900999	606	1456
1	900838	606	1566
1	901017	607	626
1	901221	612	725
1	902132	612	1531
1	901956	615	723
1	900833	619	1489
1	902100	621	1464
1	901779	625	1535
1	900949	627	1545
1	900785	635	735
1	900887	635	1565
1	900388	637	717
1	900948	637	742
1	900389	637	1512
1	901044	640	725
1	902070	640	1540
1	900927	645	1535
1	900795	645	1605
1	900023	647	1517
1	900377	647	1792
1	900035	648	725
1	901677	650	1550

afb.	bestelnr.	B (mm)	L (mm)
1	901308	650	1700
1	901329	655	704
1	900710	655	1500
1	901051	655	1560
1	900997	656	734
1	900315	660	755
1	901064	660	1530
1	900301	660	1565
1	900885	660	1570
1	900356	660	1580
1	900706	660	1610
1	900355	663	767
1	901241	665	765
1	901242	665	1550
1	900996	665	1565
1	900350	670	760
1	901052	670	769
1	900886	670	1680
1	900351	672	1587
1	901206	675	820
1	900328	675	1525
1	901619	675	1535
1	901003	675	1555
1	900311	677	747
1	900310	677	1512
1	900733	684	762
1	901013	684	1031
1	900732	684	1584
1	901228	685	1105

afb.	bestelnr.	B (mm)	L (mm)
1	900326	685	1600
1	901243	690	735
1	901229	690	825
1	901205	690	835
1	901244	690	1510
1	901213	695	810
1	901224	697	822
1	901223	697	1053
1	900841	700	780
1	901216	705	1030
1	900385	707	797
1	901209	710	835
1	901235	720	1520
1	901220	721	929
1	901219	721	1154
1	900837	732	1848
1	901225	734	908
1	900375	740	1810
1	900847	751	1862
1	901969	752	395
1	901054	770	790
1	902099	775	1827
1	901053	790	1568
1	900386	797	1492
1	901973	875	715
1	900530	895	915
1	901204	941	1002
1	901970	1130	755

Profiel 9048-B

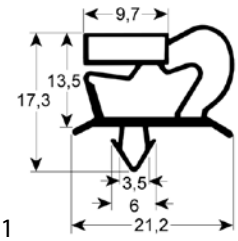

1

afb.	bestelnr.	B (mm)	L (mm)
1	900531[1]	510	890

afb.	bestelnr.	B (mm)	L (mm)
1	900532[1]	895	915

[1]met plastic rail

Profiel 9043

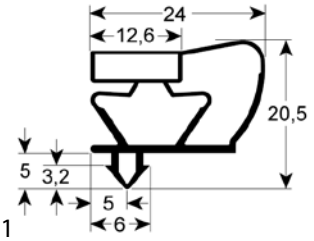

1

afb.	bestelnr.	B (mm)	L (mm)
1	902062	845	1890

Het complete assortiment vindt u altijd up-to-date in onze webshop

Profiel 9799

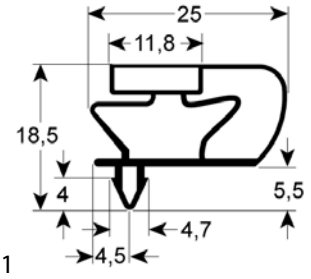

afb.	bestelnr.	B (mm)	L (mm)
1	901712	-	2500

Profiel 9049

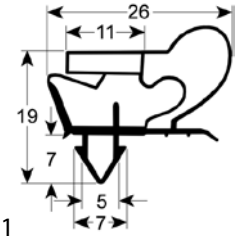

afb.	bestelnr.	B (mm)	L (mm)
1	901283	418	642
1	901284	475	640

afb.	bestelnr.	B (mm)	L (mm)
1	900920	560	775

Profiel 9013

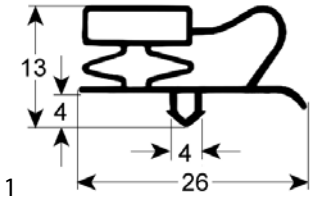

afb.	bestelnr.	B (mm)	L (mm)
1	901764	-	685
1	902028	-	2500
1	900902	155	375
1	901529	245	370
1	900880	255	375
1	900911	380	400
1	901180	380	585
1	901765	450	260

afb.	bestelnr.	B (mm)	L (mm)
1	900893	450	580
1	900907	455	770
1	900903	615	710
1	901580	618	722
1	900028	618	1500
1	900906	683	1501
1	900910	155	450

Profiel 9141

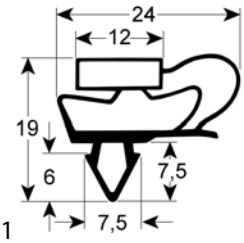

afb.	bestelnr.	B (mm)	L (mm)
1	901868	574	1530

afb.	bestelnr.	B (mm)	L (mm)
1	901867	400	590

profiel 9705

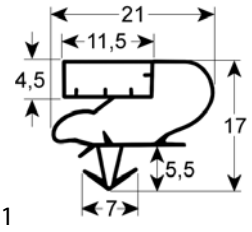

afb.	bestelnr.	B (mm)	L (mm)
1	902151	515	785

Profiel 9146

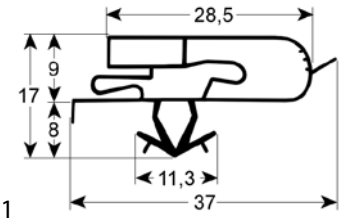

afb.	bestelnr.	B (mm)	L (mm)
1	902133	600	1500

Profiel 9014

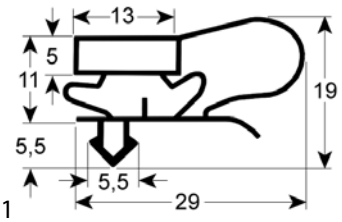

afb.	bestelnr.	B (mm)	L (mm)
1	902056	380	585

Profiel 9148

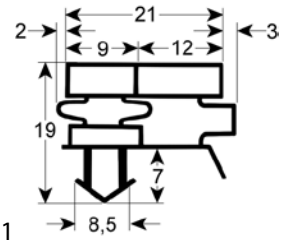

afb.	bestelnr.	B (mm)	L (mm)
1	901743	545	650
1	901744	550	1650

afb.	bestelnr.	B (mm)	L (mm)
1	901745	730	1655

Profiel 9399

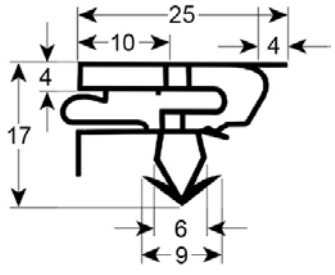

afb.	bestelnr.	B (mm)	L (mm)
1	902156	415	430

profiel 9401

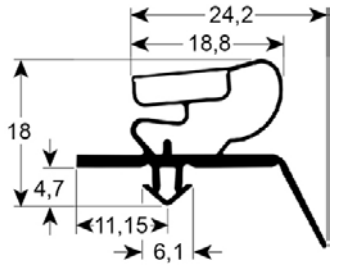

afb.	bestelnr.	B (mm)	L (mm)
1	902036	-	2500

Profiel 9046

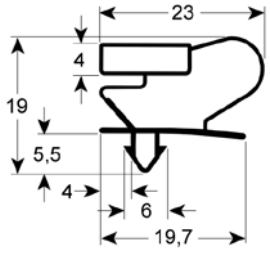

afb.	bestelnr.	B (mm)	L (mm)
1	901801	650	750

Profiel 9051

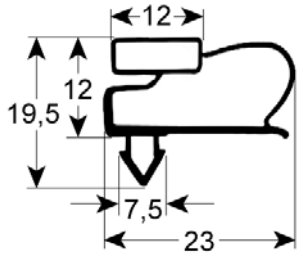

afb.	bestelnr.	B (mm)	L (mm)
1	901797	560	1685
1	901418	570	1580

afb.	bestelnr.	B (mm)	L (mm)
1	901799	580	1710

profiel 9398

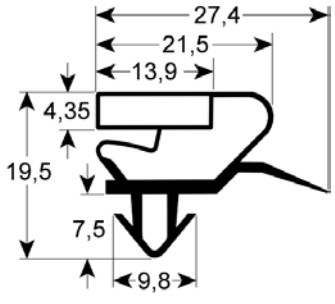

afb.	bestelnr.	B (mm)	L (mm)
1	902033	-	2500

Profiel 9050

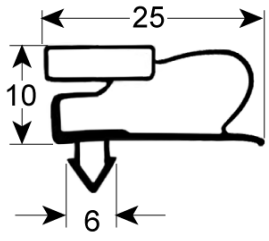

afb.	bestelnr.	B (mm)	L (mm)
1	901441	525	1635
1	902152	560	1585

afb.	bestelnr.	B (mm)	L (mm)
1	902051	700	1505

profiel 9400

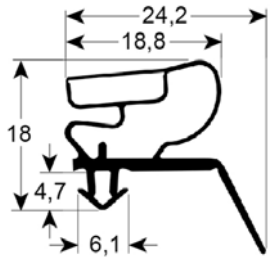

afb.	bestelnr.	B (mm)	L (mm)
1	902034	-	2500

Profiel 9796

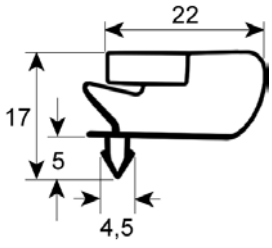

afb.	bestelnr.	B (mm)	L (mm)
1	900894	305	405
1	900895	405	480
1	900896	405	650
1	900897	515	650

afb.	bestelnr.	B (mm)	L (mm)
1	900900	650	1595
1	900899	660	785
1	900898	670	1620

Het complete assortiment vindt u altijd up-to-date in onze webshop

Profiel 9797

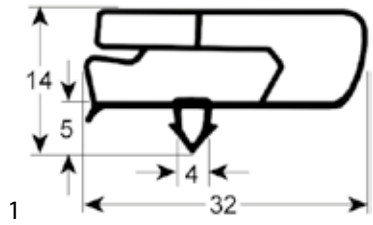

afb.	bestelnr.	B (mm)	L (mm)	afb.	bestelnr.	B (mm)	L (mm)
1	902027	-	2500	1	901755	525	1325
1	901181	350	370	1	901830	555	680
1	901750	364	140	1	901827	555	1365
1	901164	365	560	1	900905	610	1500
1	900904	380	585	1	901601	615	670
1	901832	385	1465	1	901695	615	1490
1	901825	435	135	1	901802	720	620
1	901826	435	345	1	901831	725	1465
1	901751	440	245	1	901761	745	400
1	901530	440	560	1	901762	745	555
1	901754	440	755	1	901760	805	460
1	901828	465	1465	1	901763	1435	615
1	901829	473	690	1	901757	1455	710
1	901752	515	440	1	901759	1680	580
1	901756	525	475	1	901758	1755	705
1	901824	525	615				

Profiel 9952

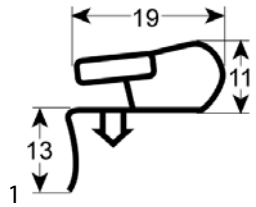

afb.	bestelnr.	B (mm)	L (mm)	afb.	bestelnr.	B (mm)	L (mm)
1	901275	572	733	1	901340	585	1665
1	900798	580	760	1	900800	710	1565
1	900801	580	1650	1	900799	730	1380

Profiel 9773

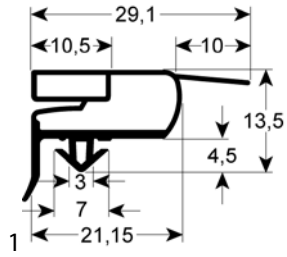

afb.	bestelnr.	B (mm)	L (mm)	afb.	bestelnr.	B (mm)	L (mm)
1	901389	276	404	1	901090	566	1455
1	901388	285	395	1	901088	566	1705
1	901231	385	660	1	900957	590	685
1	901392	395	595	1	900985	598	1690
1	901154	407	580	1	900379	620	1700
1	901782	520	1640	1	901487	635	1530
1	901334	558	732	1	901781	635	1530

afb.	bestelnr.	B (mm)	L (mm)	afb.	bestelnr.	B (mm)	L (mm)
1	901089	640	1540	1	900381	685	1518
1	901472	655	700	1	900334	690	745
1	901039	658	723	1	900335	690	1550
1	901136	658	1498	1	901040	698	1538
1	901038	659	1539	1	901041	699	724
1	900984	664	762	1	901155	700	1505
1	900983	665	1570	1	901783	705	1640
1	901042	669	1539	1	901977	736	1540
1	901471	675	1490	1	901087	740	1700
1	900254	682	1531				

Profiel 9703

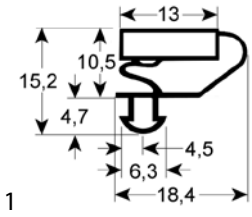

afb.	bestelnr.	B (mm)	L (mm)	afb.	bestelnr.	B (mm)	L (mm)
1	901074	170	450	1	901009	492	672
1	970884	173	424	1	901793	526	1126
1	901073	270	450	1	901072	537	593
1	970819	281	424	1	901621	580	658
1	901128	295	612	1	901663	595	1515
1	901841	305	375	1	901839	611	1571
1	901182	362	604	1	901068	629	1588
1	901840	362	606	1	901058	632	1320
1	901203	369	701	1	900702	652	1482
1	901188	387	259	1	901617	655	745
1	901189	387	603	1	901067	656	767
1	901190	390	310	1	901066	656	1585
1	970885	390	424	1	901791	659	731
1	901191	390	663	1	901484	662	1555
1	901202	428	701	1	901070	666	757
1	900933	436	616	1	901069	666	1563
1	901266	452	259	1	900701	670	1510
1	901271	452	603	1	901022	676	1594
1	901075	456	514	1	901057	685	756
1	901192	460	505	1	900703	685	1530
1	901265	462	194	1	901056	685	1560
1	901270	462	309	1	901201	707	853
1	901269	462	418	1	901200	707	1163
1	901071	462	592	1	900843	712	1610
1	901268	462	659	1	901668	755	910
1	901506	478	632				

Profiel 9704

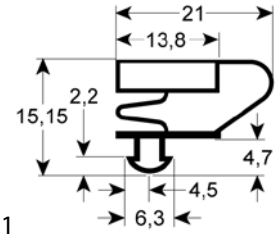

afb.	bestelnr.	B (mm)	L (mm)
1	902041	174	412
1	902042	284	412
1	901031	295	423
1	901654	360	595
1	902045	380	766
1	901027	388	625
1	901978	398	278
1	901960	410	715
1	902116	412	608
1	901030	423	620
1	901029	498	620

afb.	bestelnr.	B (mm)	L (mm)
1	901680	525	615
1	902043	531	1512
1	901974	605	475
1	901025	610	1570
1	901023	651	1551
1	900374	665	1535
1	902131	669	1552
1	901976	689	1565
1	901953	693	606
1	901954	1632	661

Profiel 9753

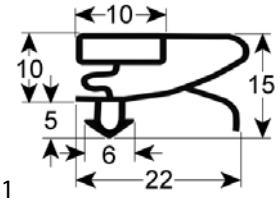

afb.	bestelnr.	B (mm)	L (mm)
1	900875	-	2500
1	901032	186	423
1	901028	300	390
1	901050	308	1515
1	901728	385	405
1	901466	405	640
1	901780	425	470
1	901467	475	635
1	901725	545	1395

afb.	bestelnr.	B (mm)	L (mm)
1	901739	550	750
1	901734	570	1640
1	901026	610	770
1	901733	625	1050
1	901024	651	741
1	901416	651	1651
1	901729	700	530
1	901738	765	430
1	901049	780	1515

Profiel 9151

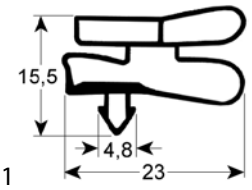

afb.	bestelnr.	B (mm)	L (mm)
1	901457	495	1440
1	901595	500	660
1	901458	535	1690
1	901083	550	1722
1	901179	555	1555
1	901080	558	1713
1	901798	560	1435

afb.	bestelnr.	B (mm)	L (mm)
1	901098	565	1690
1	901174	572	1709
1	901082	585	1390
1	901096	620	890
1	901086	630	1532
1	902114	632	1525
1	902127	632	1525

afb.	bestelnr.	B (mm)	L (mm)
1	901081	634	1391
1	901097	637	576
1	901796	655	1534
1	900878	705	770
1	900368	715	1580
1	901377	715	1674

afb.	bestelnr.	B (mm)	L (mm)
1	901322	717	1515
1	901093	720	1655
1	901085	730	1550
1	901168	730	1710
1	901084	740	1619
1	901092	755	1705

Profiel 9149

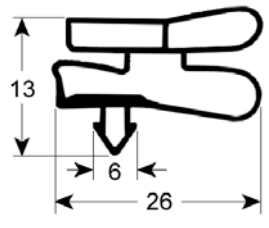

afb.	bestelnr.	B (mm)	L (mm)
1	901524	720	1710

Profiel 9042

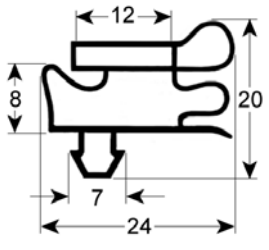

afb.	bestelnr.	B (mm)	L (mm)
1	901656	575	1610

profiel 9505

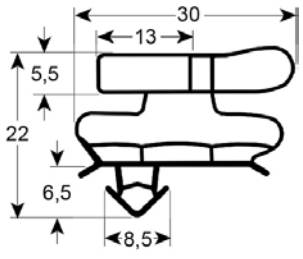

afb.	bestelnr.	B (mm)	L (mm)
1	902039	-	2500

profiel 9180

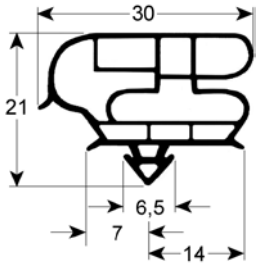

afb.	bestelnr.	B (mm)	L (mm)
1	902128	580	1580

afb.	bestelnr.	B (mm)	L (mm)
1	901909	610	765

Het complete assortiment vindt u altijd up-to-date in onze webshop

Profiel 9010

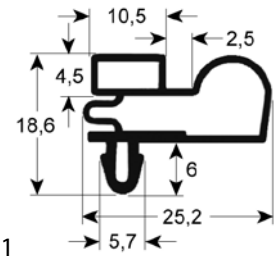

1

afb.	bestelnr.	B (mm)	L (mm)	afb.	bestelnr.	B (mm)	L (mm)
1	900622	272	415	1	902046	598	693
1	900596	290	415	1	902138	600	695
1	900623	365	415	1	900320	629	1384
1	902137	380	765	1	901795	640	1400
1	900620	400	420	1	902115	643	1407
1	900597	415	545	1	901249	650	745
1	902097	415	600	1	901091	650	1545
1	900595	415	625	1	900615	655	755
1	900616	416	615	1	900598	655	1550
1	901167	417	600	1	900318	659	764
1	902136	435	765	1	900321	659	1329
1	900618	515	600	1	900319	659	1359
1	900617	515	620	1	900600	660	1585
1	902135	530	765	1	901094	661	1422
1	900614	555	1400	1	900317	665	1570
1	901365	565	685	1	902044	665	1640
1	901501	573	1605	1	901468	675	1520
1	900523	585	1670	1	901469	675	1555
1	901095	588	1422	1	901502	745	1950

Profiel 9011

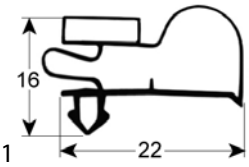

1

afb.	bestelnr.	B (mm)	L (mm)	afb.	bestelnr.	B (mm)	L (mm)
1	900942	560	1175	1	900943	560	1770

Profiel 9333

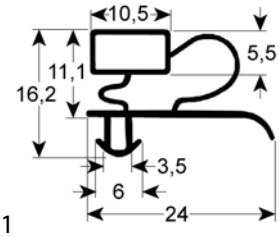

1

afb.	bestelnr.	B (mm)	L (mm)	afb.	bestelnr.	B (mm)	L (mm)
1	900994	502	657	1	900991	655	752
1	900387	520	1515	1	900990	655	1562
1	900993	582	1477	1	900989	670	1460
1	900992	612	1457	1	900382	685	1515
1	900016	650	1550	1	900343	687	1554

Profiel 9012

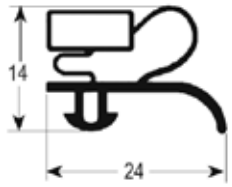

1

afb.	bestelnr.	B (mm)	L (mm)	afb.	bestelnr.	B (mm)	L (mm)
1	900354	130	367	1	901263	435	243
1	900353	242	367	1	901264	435	595
1	900325	345	362	1	901620	625	1595
1	900352	367	567	1	900017	657	747
1	901186	375	243	1	900327	657	1512
1	900995	377	612				

Profiel 9153

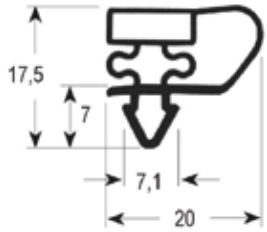

1

afb.	bestelnr.	B (mm)	L (mm)	afb.	bestelnr.	B (mm)	L (mm)
1	900210	195	375	1	900213	385	670
1	900214	202	410	1	900216	410	437
1	900215	317	410	1	900217	410	665
1	900211	320	385	1	901937	430	800
1	900940	345	473	1	900723	670	1280
1	900212	385	435				

Profiel 9150

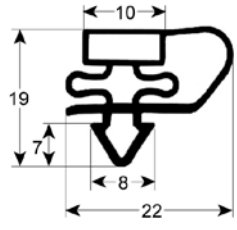

1

afb.	bestelnr.	B (mm)	L (mm)	afb.	bestelnr.	B (mm)	L (mm)
1	901742	390	595	1	901682	680	1475
1	901493	396	494	1	901746	690	1490
1	901653	460	595	1	902113	735	1775
1	902140	568	1640				

Profiel 9157

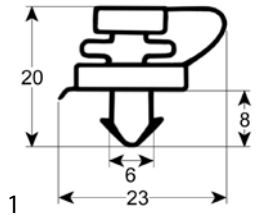

afb.	bestelnr.	B (mm)	L (mm)	afb.	bestelnr.	B (mm)	L (mm)
1	901822	395	225	1	901823	635	1450
1	901279	395	490	1	901333	695	1477
1	901281	570	1650	1	901282	750	1700
1	901975	615	1445				

Profiel 9154

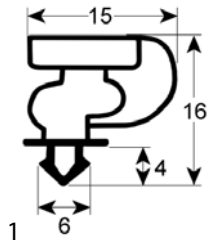

afb.	bestelnr.	B (mm)	L (mm)	afb.	bestelnr.	B (mm)	L (mm)
1	901397	368	1105	1	901134	531	1221
1	901133	379	586	1	901135	648	690

Profiel 9152

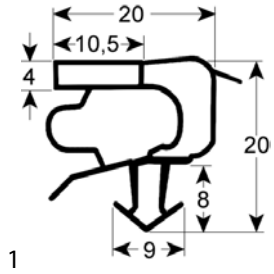

afb.	bestelnr.	B (mm)	L (mm)
1	901486	390	485

Profiel 9041

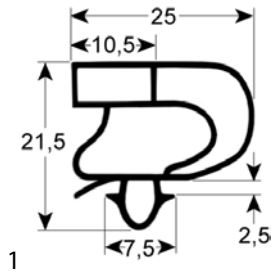

afb.	bestelnr.	B (mm)	L (mm)	afb.	bestelnr.	B (mm)	L (mm)
1	901957	385	595	1	901958	460	592

Profiel 9156

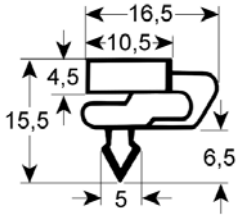

afb.	bestelnr.	B (mm)	L (mm)	afb.	bestelnr.	B (mm)	L (mm)
1	901660	420	785	1	901674	575	785
1	901662	569	1295	1	901648	595	1340
1	901999	570	1400				

Profiel 9743

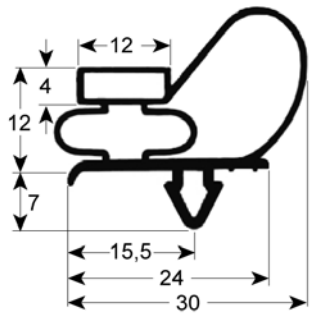

afb.	bestelnr.	B (mm)	L (mm)	afb.	bestelnr.	B (mm)	L (mm)
1	900220	450	720	1	900236	580	730
1	900221	450	1515	1	900237	580	1520

Profiel 9237

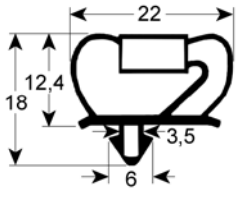

afb.	bestelnr.	B (mm)	L (mm)	afb.	bestelnr.	B (mm)	L (mm)
1	900097	-	2000	1	900015	710	1500
1	900012	645	1535	1	902072	748	1920
1	902074	658	1920	1	902073	853	1920
1	901343	661	1512	1	902071	998	1920
1	900013	690	710	1	902076	1058	2145
1	902075	698	1920				

Profiel 9251

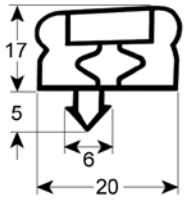

afb.	bestelnr.	B (mm)	L (mm)	afb.	bestelnr.	B (mm)	L (mm)
1	901504	750	2000	1	901971	850	662
1	902129	760	2050	1	901972	1000	2750

Het complete assortiment vindt u altijd up-to-date in onze webshop

Profiel 9951

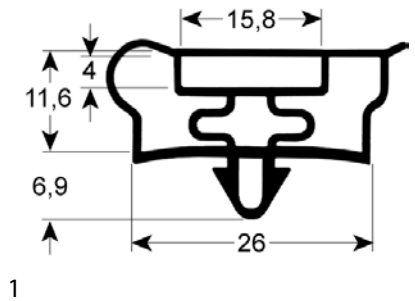

afb.	bestelnr.	B (mm)	L (mm)
1	900235	464	1530

Profiel 9794

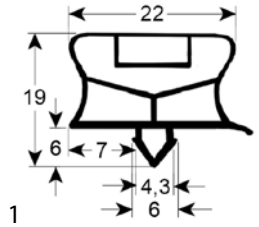

afb.	bestelnr.	B (mm)	L (mm)
1	901171	-	2000
1	901390	150	380
1	901414	150	384
1	901608	170	455
1	901862	176	419
1	901865	193	419
1	900987	254	387
1	900691	265	390
1	901609	270	455
1	900686	270	460
1	901870	280	388
1	900688	280	390
1	901864	282	419
1	900690	290	580
1	901482	295	385
1	901866	307	419
1	900856	358	910
1	901941	371	592
1	901610	375	455
1	901453	380	270
1	901452	380	585
1	901558	385	635
1	901367	385	665
1	900890	390	555
1	901369	390	560
1	900684	390	580
1	901364	390	615
1	901859	393	703
1	900932	400	690
1	901952	405	580
1	901955	408	630

afb.	bestelnr.	B (mm)	L (mm)
1	901860	419	599
1	901863	419	648
1	901858	428	727
1	901611	455	580
1	901183	461	613
1	901413	480	625
1	901861	494	599
1	901060	495	660
1	901559	502	925
1	901613	525	855
1	901612	530	580
1	900718	535	1185
1	901528	553	1385
1	901525	570	1500
1	901838	571	718
1	900344	595	1565
1	902111	599	1559
1	901667	615	680
1	901153	622	1495
1	900981	626	1467
1	901517	633	1544
1	900700	640	1455
1	901614	645	1535
1	902144	665	1505
1	901597	678	730
1	900697	680	740
1	900693	680	1535
1	900988	691	626
1	901672	696	1496
1	901900	715	635
1	902141	725	1167

afb.	bestelnr.	B (mm)	L (mm)
1	901335	740	920
1	900612	755	1820
1	900594	850	1825

afb.	bestelnr.	B (mm)	L (mm)
1	901628	885	1993
1	901918	945	755

Profiel 9794Z (Schockfroster)

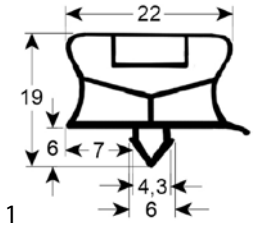

afb.	bestelnr.	B (mm)	L (mm)
1	901820[1]	336	692
1	901237[1]	406	666
1	901812[1]	440	360
1	901813[1]	580	461
1	901236[1]	666	736
1	901819[1]	685	645

afb.	bestelnr.	B (mm)	L (mm)
1	901814[1]	690	363
1	901835[1]	695	437
1	901836[1]	817	690
1	901800[1]	847	685
1	901837[1]	1210	695

[1]voor schokvriezer

Profiel 9194

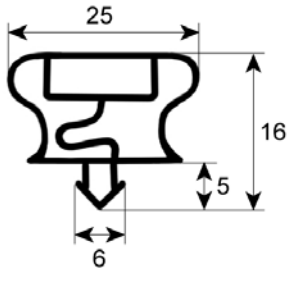

afb.	bestelnr.	B (mm)	L (mm)
1	901344	400	174
1	901345	405	400

afb.	bestelnr.	B (mm)	L (mm)
1	901309	650	1480

Profiel 9195

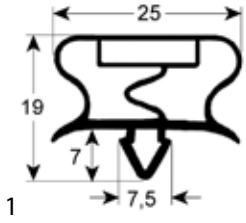

afb.	bestelnr.	B (mm)	L (mm)
1	901924	154	615
1	901880	156	379
1	901916	158	387
1	901923	170	415
1	901926	170	615
1	901913	174	387
1	901929	285	415
1	900855	305	390
1	901921	364	689
1	901914	373	387

afb.	bestelnr.	B (mm)	L (mm)
1	901906	374	689
1	901747	375	610
1	901930	380	515
1	901915	387	572
1	901922	390	475
1	901928	415	620
1	901927	415	655
1	901942	420	585
1	901715	432	718
1	901920	462	572

Tabel wordt vervolgd op de volgende pagina

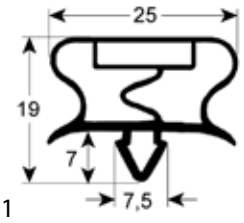

afb.	bestelnr.	B (mm)	L (mm)	afb.	bestelnr.	B (mm)	L (mm)
1	901581	470	640	1	901911	624	1842
1	901869	477	503	1	901643	625	1380
1	901925	480	600	1	901933	625	1435
1	901886	520	685	1	901905	627	1500
1	901647	530	1530	1	901901	630	725
1	900560	562	718	1	901931	630	1285
1	901714	562	1498	1	901945	654	1524
1	901932	565	630	1	901943	667	1545
1	901884	573	351	1	901904	668	1523
1	901887	573	1117	1	901944	675	760
1	901363	595	721	1	901938	689	764
1	901336	595	1525	1	901907	689	774
1	901882	598	1216	1	901939	689	1109
1	901888	600	684	1	901908	689	1119
1	901902	608	508	1	901910	702	1843
1	901935	610	1620	1	901912	702	1863
1	901934	615	1415	1	901470	760	1900
1	901936	615	1475	1	901940	820	1860
1	901897	620	1520				

Profiel 9198

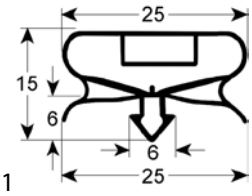

afb.	bestelnr.	B (mm)	L (mm)	afb.	bestelnr.	B (mm)	L (mm)
1	901732	400	210	1	901737	610	490
1	901727	400	410	1	901735	620	730
1	901731	410	170	1	901724	620	1540
1	901730	410	280	1	901726	640	1440
1	901736	610	405	1	901740	755	420

Profiel 9252

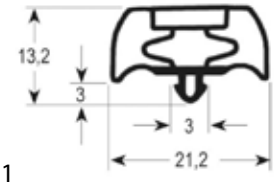

afb.	bestelnr.	B (mm)	L (mm)	afb.	bestelnr.	B (mm)	L (mm)
1	901553	410	550	1	901551	530	655
1	901548	455	645	1	901552	610	640
1	901549	455	690	1	901550	640	710

Profiel 9800

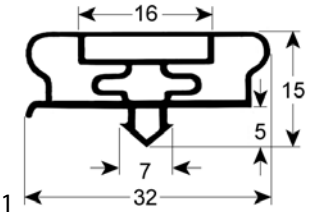

afb.	bestelnr.	B (mm)	L (mm)	afb.	bestelnr.	B (mm)	L (mm)
1	901815	200	362	1	901599	560	1525
1	901598	355	630	1	901600	640	725
1	901816	425	626				

Profiel 9798

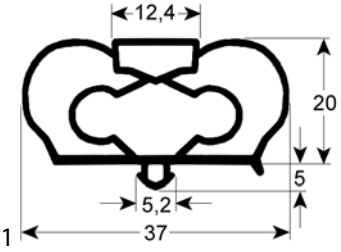

afb.	bestelnr.	B (mm)	L (mm)	afb.	bestelnr.	B (mm)	L (mm)
1	902038	-	2500	1	900972	501	174
1	900961	426	156	1	900973	501	260
1	901137	426	212	1	900974	501	576
1	900962	426	260	1	901349	602	704
1	900963	426	343	1	901350	604	1492
1	900966	426	365	1	900976	631	665
1	900967	426	456	1	900975	631	738
1	900968	426	551	1	900977	631	1351
1	900969	426	576	1	900978	631	1396
1	900970	426	738	1	900979	631	1542
1	901138	426	776	1	900980	740	1396
1	900971	426	1542				

Profiel 9171

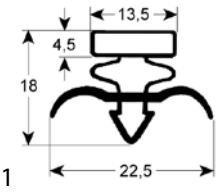

afb.	bestelnr.	B (mm)	L (mm)	afb.	bestelnr.	B (mm)	L (mm)
1	901376	151	392	1	901633	480	730
1	901375	258	392	1	901883	496	526
1	901287	390	625	1	901889	508	712
1	901374	392	580	1	901890	526	1420
1	901771	406	164	1	901199	550	1344
1	901770	406	278	1	901664	585	745
1	901421	410	620	1	901395	585	1555
1	901665	422	593	1	901184	595	1310
1	901772	474	523	1	901420	610	620

Tabel wordt vervolgd op de volgende pagina

Het complete assortiment vindt u altijd up-to-date in onze webshop

afb.	bestelnr.	B (mm)	L (mm)
1	901773	615	495
1	901885	621	587
1	901748	730	1540

afb.	bestelnr.	B (mm)	L (mm)
1	901419	730	1790
1	901422	770	1830

Profiel 9314

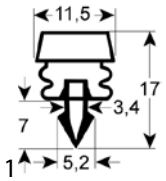

afb.	bestelnr.	B (mm)	L (mm)
1	902158	-	1200

profiel 9326

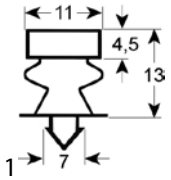

afb.	bestelnr.	B (mm)	L (mm)
1	901959	535	1155

profiel 9380

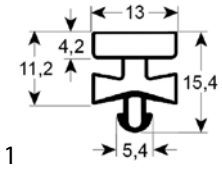

afb.	bestelnr.	B (mm)	L (mm)
1	902035	-	2500

profiel 9385

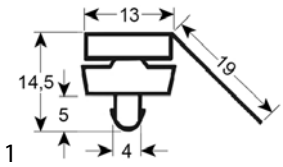

afb.	bestelnr.	B (mm)	L (mm)
1	902037	-	2500

profiel 9184

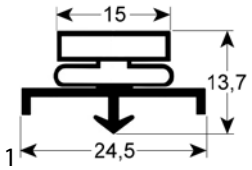

afb.	bestelnr.	B (mm)	L (mm)
1	902021	570	725

Profiel 9185

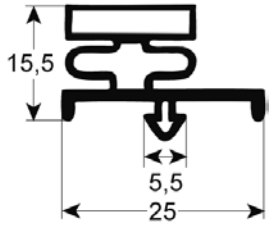

afb.	bestelnr.	B (mm)	L (mm)
1	901543	365	415
1	901542	380	540
1	901544	385	450
1	901545	395	580

afb.	bestelnr.	B (mm)	L (mm)
1	901546	410	575
1	901162	563	589
1	901547	625	715

Profiel 9793

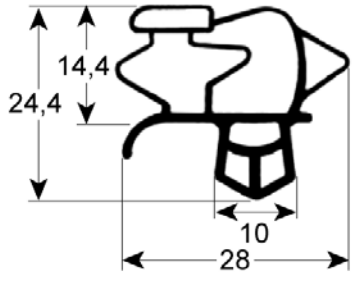

afb.	bestelnr.	B (mm)	L (mm)
1	902022	596	1481

afb.	bestelnr.	B (mm)	L (mm)
1	900936	637	1512

profiel 9147

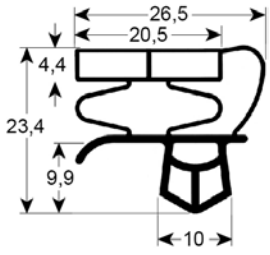

afb.	bestelnr.	B (mm)	L (mm)
1	902032	-	2500

Profiel 9795

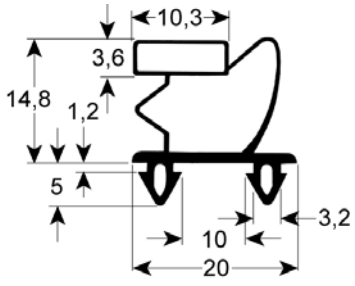

afb.	bestelnr.	B (mm)	L (mm)
1	900205	465	790
1	900206	465	1630
1	900207	595	790

afb.	bestelnr.	B (mm)	L (mm)
1	900208	595	1630
1	901002	648	731
1	900982	648	1533

Profiel 9162

universeel

1

afb.	bestelnr.	B (mm)	L (mm)	passend voor	fabrikantnr.
1	902120	220	380	—	—
1	902123	220	385	—	—
1	902122	230	390	—	—
1	900071	380	225	—	—
1	902124	380	650	—	—
1	900070	380	652	—	—
1	901856	385	305	—	—
1	901696	385	595	Ascobloc	08/2042
1	900073	386	200	—	—
1	902121	390	710	—	—
1	900072	580	335	—	—

Salvis serie 1999

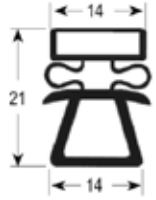

1

afb.	bestelnr.	B (mm)	L (mm)	passend voor	fabrikantnr.
1	900640	385	184	Franke Salvis	1V420000 1V420000
1	900641	385	206	Franke Salvis	1V420001 1V420001
1	900642	385	229	Franke Salvis	1V420002 1V420002
1	900643	385	314	Franke Salvis	1V420003 1V420003
1	900644	385	321	Franke Salvis	1V420004 1V420004
1	900645	385	359	Franke Salvis	1V420005 1V420005
1	900647	385	451	Franke Salvis	1V420007 1V420007
1	900648	385	651	Franke Salvis	1V420008 1V420008
1	900649	385	781	Franke Salvis	1V420009 1V420009
1	900650	585	184	Franke Salvis	1V420010 1V420010
1	900651	585	206	Franke Salvis	1V420011 1V420011
1	900652	585	229	Franke Salvis	1V420012 1V420012
1	900653	585	314	Franke Salvis	1V420013 1V420013
1	900654	585	321	Franke Salvis	1V420014 1V420014
1	900655	585	359	Franke Salvis	1V420015 1V420015
1	900656	585	406	Franke Salvis	1V420016 1V420016
1	900657	585	451	Franke Salvis	1V420017 1V420017
1	900658	585	651	Franke Salvis	1V420018 1V420018
1	900659	585	781	Franke Salvis	1V420019 1V420019

Salvis serie 2000

1

afb.	bestelnr.	B (mm)	L (mm)	passend voor	fabrikantnr.
1	900660	385	185	Franke Salvis	1V421560 1V421560
1	900661	385	206	Franke Salvis	1V421561 1V421561
1	900662	385	224	Franke Salvis	1V421562 1V421562
1	900663	385	309	Franke Salvis	1V421563 1V421563
1	900664	385	318	Franke Salvis	1V421564 1V421564
1	900665	385	320	Franke Salvis	1V421565 1V421565
1	900666	385	354	Franke Salvis	1V421566 1V421566
1	900667	385	405	Franke Salvis	1V421567 1V421567
1	900668	385	445	Franke Salvis	1V421568 1V421568
1	900669	385	642	Franke Salvis	1V421569 1V421569
1	900670	385	772	Franke Salvis	1V421570 1V421570
1	900671	585	188	Franke Salvis	1V421580 1V421580
1	900672	585	206	Franke Salvis	1V421581 1V421581
1	900673	585	224	Franke Salvis	1V421582 1V421582
1	900674	585	309	Franke Salvis	1V421583 1V421583
1	900675	585	318	Franke Salvis	1V421584 1V421584
1	900676	585	321	Franke Salvis	1V421585 1V421585
1	900677	585	354	Franke Salvis	1V421586 1V421586
1	900678	585	406	Franke Salvis	1V421587 1V421587
1	900679	585	442	Franke Salvis	1V421588 1V421588
1	900680	585	642	Franke Salvis	1V421589 1V421589
1	900681	585	772	Franke Salvis	1V421590 1V421590

Het complete assortiment vindt u altijd up-to-date in onze webshop

profiel 9166

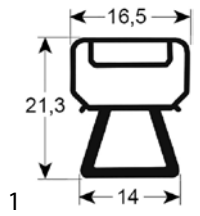

afb.	bestelnr.	B (mm)	L (mm)
1	902029	-	2500

Profiel 9950

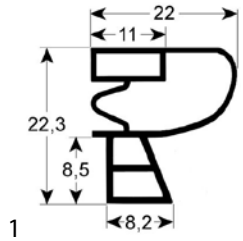

afb.	bestelnr.	B (mm)	L (mm)
1	901895	490	1410
1	901644	670	1490
1	901896	705	1415

Profiel 9956

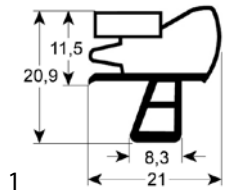

afb.	bestelnr.	B (mm)	L (mm)
1	900218	446	605

Profiel 9783

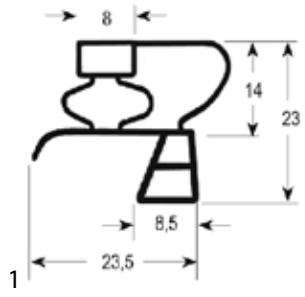

afb.	bestelnr.	B (mm)	L (mm)
1	900024	190	357
1	900025	260	355
1	900026	355	585
1	900084	625	720
1	900049	635	1530

Profiel 9938

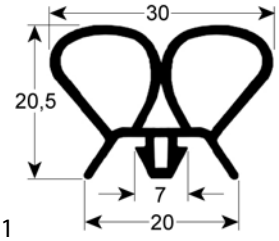

afb.	bestelnr.	B (mm)	L (mm)
1	901878	-	25000

Profiel 9650

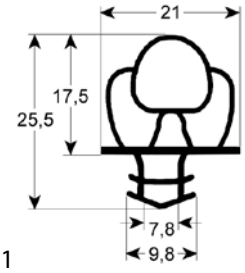

afb.	bestelnr.	B (mm)	L (mm)
1	902108	-	2500

Profiel 9996

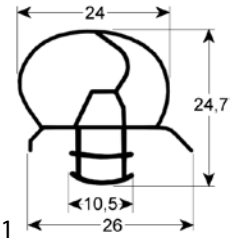

afb.	bestelnr.	B (mm)	L (mm)
1	902148	600	1850
1	902149	700	1835

Profiel 9995

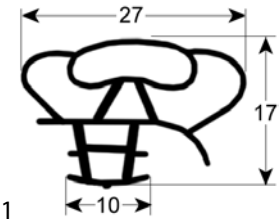

afb.	bestelnr.	B (mm)	L (mm)
1	901110	-	2500

profiel 9420

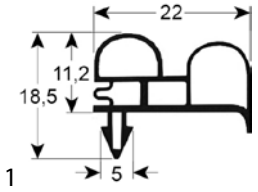

afb.	bestelnr.	B (mm)	L (mm)
1	902030	-	2500

Profiel 9430

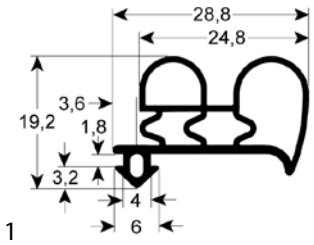

afb.	bestelnr.	B (mm)	L (mm)
1	901881	-	2500

Profiel 9967

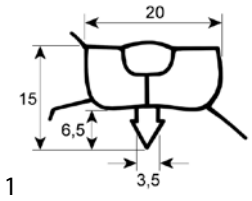

afb.	bestelnr.	B (mm)	L (mm)
1	900921	960	640

Profiel 9990

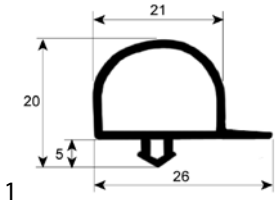

afb.	bestelnr.	B (mm)	L (mm)
1	900364	695	1825

Profiel 9930

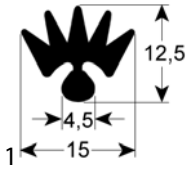

afb.	bestelnr.	B (mm)	L (mm)
1	901645	-	746

Profiel 9299

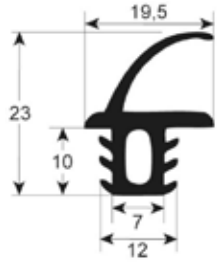

afb.	bestelnr.	B (mm)	L (mm)
1	900367	-	25000

inschroefprofielen

Profiel 9663

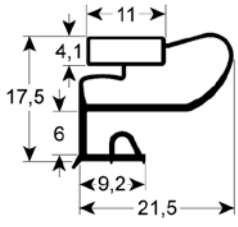

afb.	bestelnr.	B (mm)	L (mm)
1	901981	182	424
1	901980	302	424
1	901893	422	538

afb.	bestelnr.	B (mm)	L (mm)
1	901879	424	198
1	901979	424	630

Profiel 9030

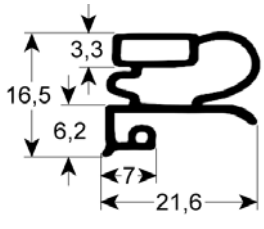

afb.	bestelnr.	B (mm)	L (mm)
1	900541	175	403
1	900339	180	420
1	900361	182	629
1	900001	185	390
1	900543	188	403
1	900338	195	420
1	901805	198	595
1	900362	198	629
1	900034	200	392
1	900330	206	390
1	900527	245	500
1	900366	250	420
1	900337	300	420
1	900363	302	629
1	901806	306	595
1	900002	310	390
1	900309	330	380
1	900558	335	505
1	900540	372	403

afb.	bestelnr.	B (mm)	L (mm)
1	900528	375	500
1	900308	380	585
1	900003	390	435
1	901804	390	490
1	901808	390	634
1	900004	391	640
1	900542	410	430
1	901807	414	595
1	900559	415	500
1	900340	420	420
1	900331	420	535
1	900336	420	630
1	901273	422	540
1	901949	424	302
1	901948	424	630
1	900007	446	540
1	900341	499	630
1	900526	505	780
1	900333	535	675

Tabel wordt vervolgd op de volgende pagina

Het complete assortiment vindt u altijd up-to-date in onze webshop

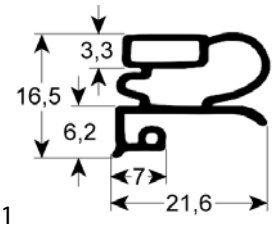

afb.	bestelnr.	B (mm)	L (mm)	afb.	bestelnr.	B (mm)	L (mm)
1	900014	540	670	1	900342	629	630
1	901810	595	634	1	900006	670	1570
1	901010	598	635	1	900005	675	770

Profiel 9955

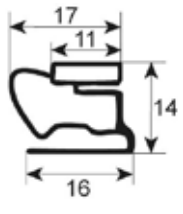

afb.	bestelnr.	B (mm)	L (mm)	afb.	bestelnr.	B (mm)	L (mm)
1	900534	317	388	1	900533	388	647

Profiel 9954

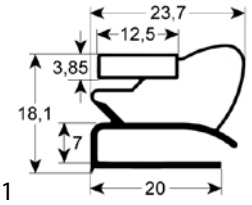

afb.	bestelnr.	B (mm)	L (mm)
1	902109	450	1210

Profiel 9135

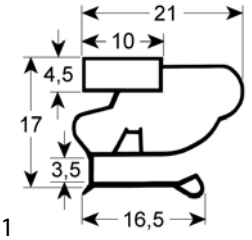

afb.	bestelnr.	B (mm)	L (mm)
1	901520	380	520

Profiel 9665

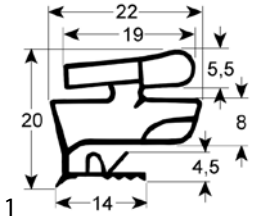

afb.	bestelnr.	B (mm)	L (mm)
1	901803	198	390

Profiel 9031

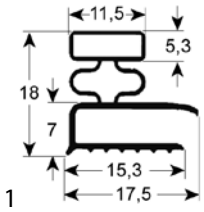

afb.	bestelnr.	B (mm)	L (mm)	afb.	bestelnr.	B (mm)	L (mm)
1	901849	-	2500	1	901076	425	600
1	901433	185	555	1	900266	440	600
1	900010	195	385	1	900209	458	605
1	901077	285	425	1	901008	500	660
1	900857	300	390	1	901006	614	590
1	901079	322	1552	1	901005	660	1360
1	901007	325	595	1	901768	802	1552
1	900011	385	605	1	901078	805	1552
1	901857	423	520				

Profiel 9140

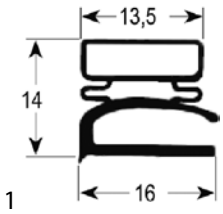

afb.	bestelnr.	B (mm)	L (mm)	afb.	bestelnr.	B (mm)	L (mm)
1	901873	180	295	1	901267	465	315
1	900705	295	380	1	901635	555	740
1	900008	305	385	1	901495	562	1560
1	901037	308	388	1	900717	575	610
1	901194	370	620	1	901606	600	645
1	900009	380	610	1	901035	610	670
1	900858	383	531	1	901034	610	1400
1	901036	388	636	1	901033	620	1530
1	901195	390	310	1	901657	655	1555
1	901196	390	640	1	901197	670	770
1	900859	459	613	1	901198	670	1575

Profiel 9207

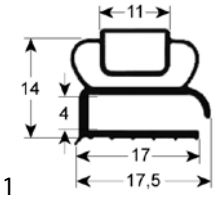

afb.	bestelnr.	B (mm)	L (mm)	afb.	bestelnr.	B (mm)	L (mm)
1	900538	210	373	1	901554	404	595
1	900537	373	430	1	901555	595	699
1	900536	373	650	1	901004	660	755
1	900728	387	495				

profiel 9997

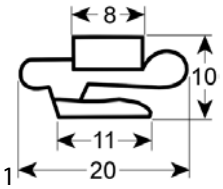

afb.	bestelnr.	B (mm)	L (mm)
1	902150	408	720

Profiel 9968

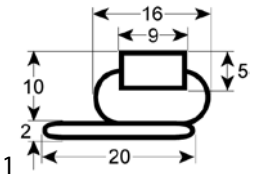

afb.	bestelnr.	B (mm)	L (mm)	afb.	bestelnr.	B (mm)	L (mm)
1	901649	418	658	1	901650	515	1390

Profiel 9247

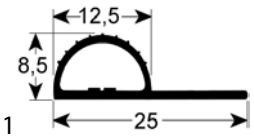

afb.	bestelnr.	B (mm)	L (mm)
1	901876	-	25000

Profiel 9263

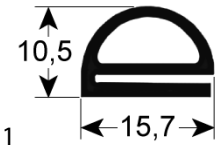

afb.	bestelnr.	B (mm)	L (mm)
1	901379	-	25000

Profiel 9159

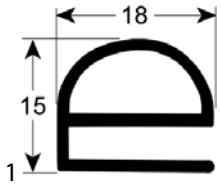

afb.	bestelnr.	B (mm)	L (mm)	afb.	bestelnr.	B (mm)	L (mm)
1	902104	-	7000	1	902105	-	21000

Profiel 9102

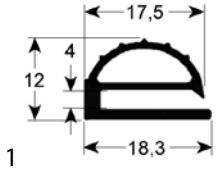

afb.	bestelnr.	B (mm)	L (mm)
1	901518	-	25000

Profiel 9104

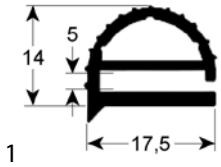

afb.	bestelnr.	B (mm)	L (mm)	afb.	bestelnr.	B (mm)	L (mm)
1	901710	-	25000	1	902118	309	485
1	902117	284	485	1	902119	485	725

Profiel 9170

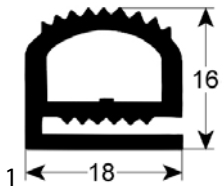

afb.	bestelnr.	B (mm)	L (mm)	afb.	bestelnr.	B (mm)	L (mm)
1	901328[1]	-	-	1	902139	630	1233
1	901293	605	1295				

[1]per meter

profiel 9059

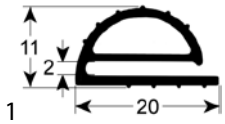

afb.	bestelnr.	B (mm)	L (mm)
1	901834	-	25000

Het complete assortiment vindt u altijd up-to-date in onze webshop

Profiel 9274

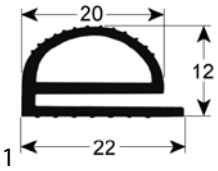

afb.	bestelnr.	B (mm)	L (mm)
1	901492	-	25000

Profiel 9164

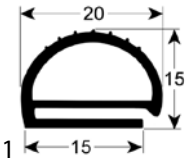

afb.	bestelnr.	B (mm)	L (mm)
1	901607	462	612

profiel 9189

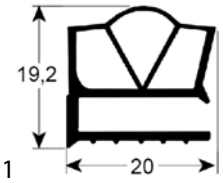

afb.	bestelnr.	B (mm)	L (mm)
1	902031	-	2500

Profiel 9191

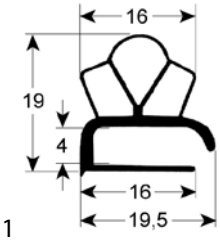

afb.	bestelnr.	B (mm)	L (mm)
1	901556	330	590

Profiel 9907

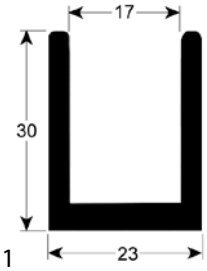

afb.	bestelnr.	B (mm)	L (mm)
1	901875	-	25000

Profiel 9908

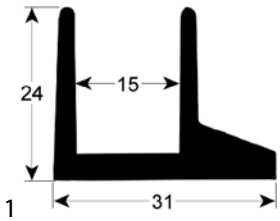

afb.	bestelnr.	B (mm)	L (mm)
1	901877	-	25000

Profiel 9910

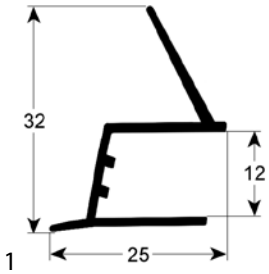

afb.	bestelnr.	B (mm)	L (mm)
1	901646	-	735

afb.	bestelnr.	B (mm)	L (mm)
1	901651	-	735

koelcelafdichtingen

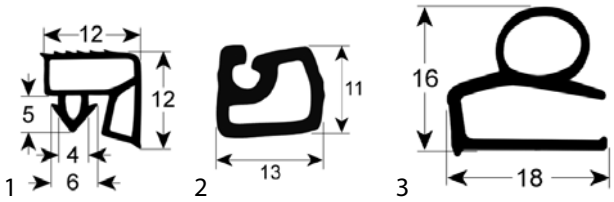

afb.	bestelnr.	profiel	VPE	kleur	passend voor
1	902081	9957	6m	zwart	—
1	901983	9957	25m	zwart	Priolinox
2	902092	9976	6m	zwart	—
2	901785	9976	25m	zwart	Priolinox
3	901107	9210	per meter	grijs	—

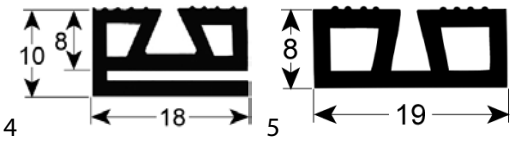

afb.	bestelnr.	profiel	VPE	kleur	passend voor
4	902085	9903	6m	wit	—
4	901987	9903	25m	wit	GERMANI
4	901103	9903	per meter	wit	GERMANI
5	902084	9902	6m	wit	GERMANI
5	901986	9902	25m	wit	GERMANI

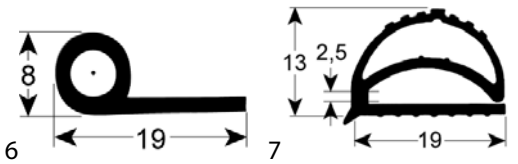

afb.	bestelnr.	profiel	VPE	kleur	passend voor
6	902082	9900	6m	wit	—
6	901984	9900	25m	wit	GERMANI
7	900786	9158	25m	blauwgrijs	—

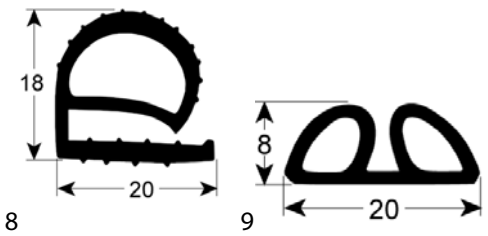

afb.	bestelnr.	profiel	VPE	kleur	passend voor
8	901988	9160	25m	wit	GERMANI
8	902086	9160	8m	wit	—
9	901985	9901	25m	wit	GERMANI
9	902083	9901	8m	wit	—

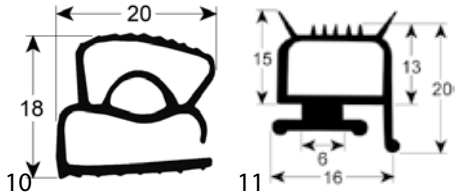

afb.	bestelnr.	profiel	VPE	kleur	passend voor
10	901106	9211	per meter	grijs	—
11	902079	9973	6m	wit	GERMANI
11	901141	9973	25m	wit	GERMANI

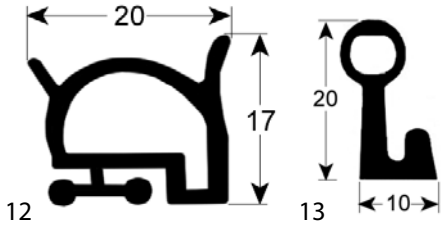

afb.	bestelnr.	profiel	VPE	kleur	passend voor
12	902087	9974	6m	wit	—
12	901991	9974	25m	wit	GERMANI
13	902078[1]	9985	6m	zwart	—
13	900917[1]	9985	24m	zwart	—

[1]bevestingingsgeleiderail 902068 niet incl.

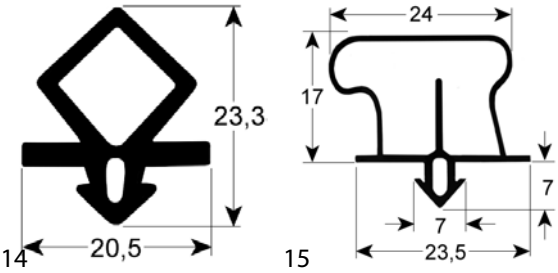

afb.	bestelnr.	profiel	VPE	kleur	passend voor
14	902093	9935	6m	zwart	—
14	901786	9935	25m	zwart	—
15	901919	9920	4m	grijs	—

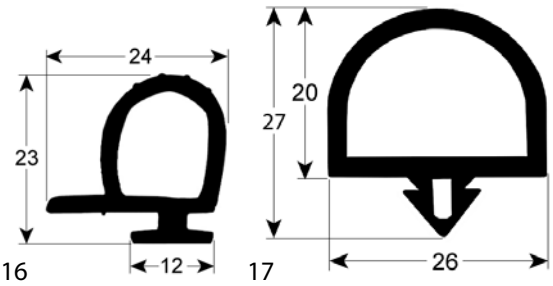

afb.	bestelnr.	profiel	VPE	kleur	passend voor
16	902091	9980	6m	zwart	—
16	901784	9980	25m	zwart	—
17	902094	9991	6m	zwart	—
17	901787	9991	25m	zwart	—

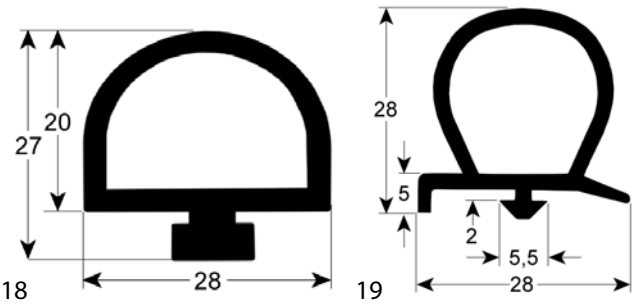

afb.	bestelnr.	profiel	VPE	kleur	passend voor
18	901115	9992	per meter	grijs	Frigorbox
19	901894	9994	2,3m	wit	—

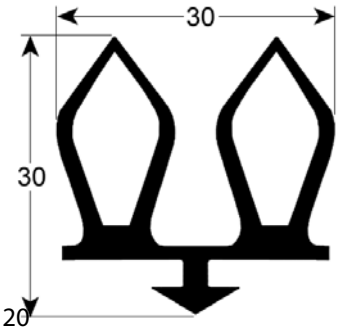

afb.	bestelnr.	profiel	VPE	kleur	passend voor
20	901121	9937	6m	zwart	Frigorbox
20	901992	9937	25m	zwart	—

Het complete assortiment vindt u altijd up-to-date in onze webshop

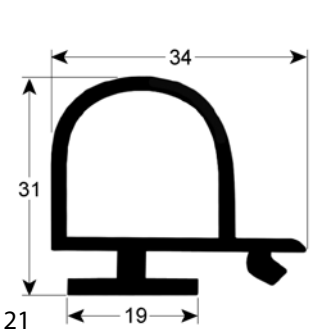

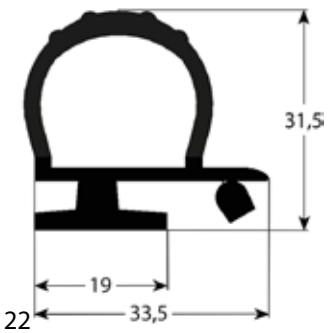

afb.	bestelnr.	profiel	VPE	kleur	passend voor
21	902096	9981	6m	zwart	—
21	901789	9981	25m	zwart	—
22	902126	9979	6m	zwart	—
22	902125	9979	17m	zwart	—

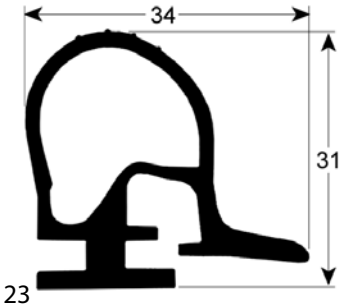

afb.	bestelnr.	profiel	VPE	kleur	passend voor
23	902102	9982	6m	zwart	—
23	902101	9982	20m	zwart	—

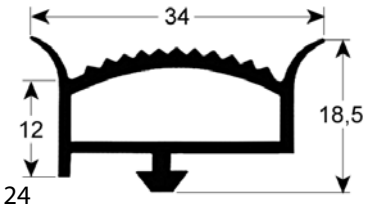

afb.	bestelnr.	profiel	VPE	kleur	passend voor
24	902089	9779	6m	wit	—
24	901994	9779	25m	wit	GERMANI

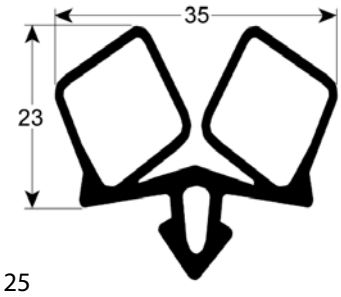

afb.	bestelnr.	profiel	VPE	kleur	passend voor
25	902095	9936	6m	zwart	Frigorbox
25	901788	9936	25m	zwart	—

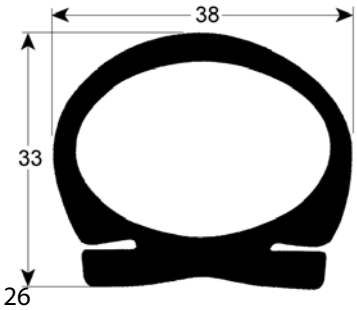

afb.	bestelnr.	profiel	VPE	kleur	passend voor
26	901118	9983	per meter	zwart	Frigorbox

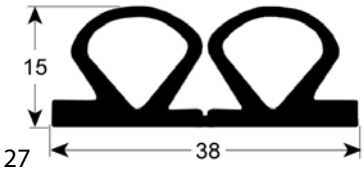

afb.	bestelnr.	profiel	VPE	kleur	passend voor
27	901108	9905	3m	zwart	GERMANI
27	901989	9905	25m	zwart	GERMANI

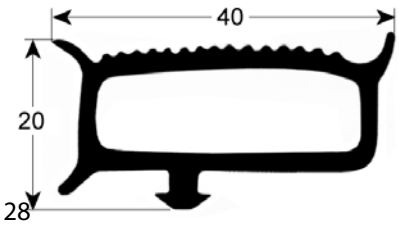

afb.	bestelnr.	profiel	VPE	kleur	passend voor
28	901185	9780		grijs	Friulinox
28	901247	9780		grijs	Friulinox
28	901431	9780		grijs	Friulinox
28	902088	9780	6m	grijs	—
28	901993	9780	25m	grijs	GERMANI

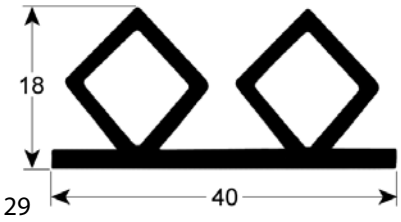

afb.	bestelnr.	profiel	VPE	kleur	passend voor
29	902090	9904	6m	zwart	—
29	901995	9904	25m	zwart	—

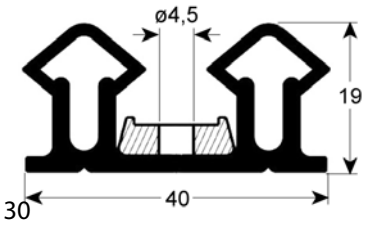

afb.	bestelnr.	profiel	VPE	kleur	passend voor
30	902066[1]	9987	6m	zwart	—
30	902064[1]	9987	25m	zwart	—
30	902018[1]	9987	per meter	zwart	—

[1]incl. bevestigingsrail

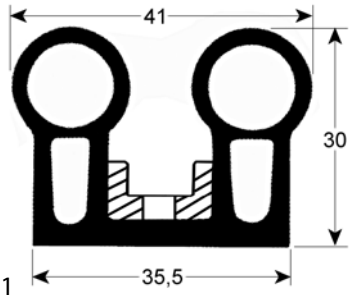

31

afb.	bestelnr.	profiel	VPE	kleur	passend voor
31	901582	9986	2,5m	zwart	—
31	901126	9986	10m	zwart	Surfrigo

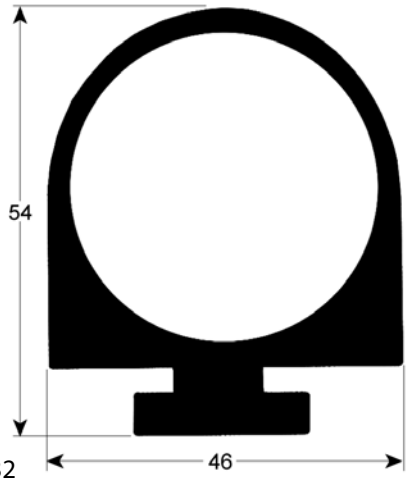

32

afb.	bestelnr.	profiel	VPE	kleur	passend voor
32	901116	9993	per meter	zwart	Frigorbox

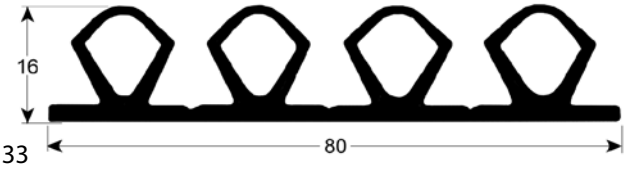

33

afb.	bestelnr.	profiel	VPE	kleur	passend voor
33	901109	9906	4m	zwart	—

toebehoren

1

afb.	bestelnr.	aanvullende informatie
1	801490	Afdichtingsreiniger PROFESSIONAL - sprayflacon 500ml Reinigt en desinfecteert afdichtingen en de binnenkant van koelkasten.

1

afb.	bestelnr.	omschrijving
1	902019	pakkingsnijder 45-120° 0,35kg

1 2

afb.	bestelnr.	aanvullende informatie
1	890136	LOCTITE® 401™ - tube 3g - Universele snellijm - Verlijmt verschillende gelijksoortige of niet-gelijksoortige materialen (metaal, rubber, hout, karton, keramiek en de meeste kunststoffen) - Zeer hoge sterkte op nauwsluitende onderdelen - Verlijmt gelijksoortige of niet-gelijksoortige materiaalcombinaties van hout, metaal, keramiek, de meeste kunststoffen
2	890138	LOCTITE® 454™ - tube 20g Aanbevolen voor toepassingen boven het hoofd en voor verticale oppervlakken. - Universele snellijm in gelvorm - Dringt niet in, bijzonder geschikt voor poreuze materialen - Verlijmt gelijksoortige of niet-gelijksoortige materiaalcombinaties van hout, metaal, keramiek, de meeste kunststoffen

1

afb.	bestelnr.	omschrijving
1	902065	verstevigingshoeken voor koelrubber

schuimrubberpakkingen

pos.	bestelnr.	B (mm)	dikte (mm)	bevestiging
1	901982	40	8	

Het complete assortiment vindt u altijd up-to-date in onze webshop

koelcomponenten

koudwaterregelaars

JOHNSON CONTROLS

1

technische gegevens:
wateraansluiting 3/8"
aansluiting 7/16" UNF (1/4" SAE)
waterdruk max. 10bar
watertemperatuur max. 90°C
capillaire pijplengte 750mm

afb.	bestelnr.	type	drukbereik (bar)
1	541190	V46AA-9606	5-23
1	541189	V46AA-9608	5-18
1	541150	V46AA-9609	5-23

1

technische gegevens:
wateraansluiting 3/8"
aansluiting 6mm soldeeraansluiting
waterdruk max. 10bar
watertemperatuur max. 90°C
capillaire pijplengte 750mm

afb.	bestelnr.	type	drukbereik (bar)
1	541483	V46AA-9950	5-18

1

technische gegevens:
wateraansluiting 3/8"
aansluiting 6mm soldeeraansluiting
waterdruk max. 18bar
watertemperatuur max. 90°C
capillaire pijplengte 750mm

afb.	bestelnr.	type	drukbereik (bar)
1	541186	V46SA-9951	5-23
1	541839	V46SA-9952	5-23

CASTEL

1

technische gegevens:
waterdruk max. 10bar
watertemperatuur max. 80°C

afb.	bestelnr.	wateraansluiting	type	drukbereik (bar)	Kv (m^3/h)
1	370798	G 3/8"	3210/03	5-18	2
1	370794	G 1/2"	3210/04	5-18	3
1	370799	G 3/4"	3210/06	5-18	4,7

expansieventielen

CASTEL

ventielen

1

technische gegevens:
ingang 3/8" SAE
uitgang 1/2" SAE

afb.	bestelnr.	type	koelmiddel	drukcompensatie
1	750498	2220/4	R134a	-
1	750486	2230/4	R404a/R507	-

2

technische gegevens:
ingang 3/8" SAE
uitgang 1/2" SAE

afb.	bestelnr.	type	koelmiddel	drukcompensatie
2	750499	2220/4E	R134a	1/4"
2	750500	2230/4E	R404a/R507	1/4"

sproeierinzetten

pos.	bestelnr.	grootte	type	pos.	bestelnr.	grootte	type
1	750487	0X	220X	5	750491	03	2203
2	750488	00	2200	6	750492	04	2204
3	750489	01	2201	7	750493	05	2205
4	750490	02	2202	8	750494	06	2206

DANFOSS

ventielen

type TN2/TEN2

1

technische gegevens:
koelmiddel R134a

afb.	bestelnr.	type	ingang	uitgang	drukcompensatie
1	750519	TEN2	3/8"	1/2" soldeeraansluiting	1/4"
1	750013	TEN2	3/8" SAE	1/2" SAE	1/4"
1	750012	TN2	3/8" SAE	1/2" SAE	-

type TS2/TES2

1

technische gegevens:
koelmiddel R404a/R507

afb.	bestelnr.	type	ingang	uitgang	drukcompensatie
1	750015	TES2	3/8" SAE	1/2" SAE	1/4"
1	750520	TES2	3/8" SAE	12mm soldeeraansluiting	6mm soldeeraansluiting
1	750521	TS2	3/8"	12mm soldeeraansluiting	-
1	750014	TS2	3/8" SAE	1/2" SAE	-

type TUA/TUB/TUC

1

technische gegevens:
koelmiddel R134a
ingang 6mm ODF
uitgang 12mm ODF
drukcompensatie -

afb.	bestelnr.	type
1	750522	TUA

afb.	bestelnr.	type
1	750016	TUB

sproeierinzetten

pos.	bestelnr.	grootte	type	toepassing
1	750020	0X	068-2002	T/TE 2
2	750021	00	068-2003	T/TE 2
3	750022	01	068-2010	T/TE 2
4	750023	02	068-2015	T/TE 2
5	750024	03	068-2006	T/TE 2
6	750483	04	068-2007	T2/TE2
7	750484	05	068-2008	T2/TE2
8	750485	06	068-2009	T2/TE2

SANHUA

ventielen

1

technische gegevens:
ingang 3/8"
uitgang 12mm

afb.	bestelnr.	type	koelmiddel	drukcompensatie
1	750674	RFKA03-3.4-03	R404a/R507a	-
1	750676[1]	RFKA03-3.4-04	R404a/R507a	-

[1]

2

technische gegevens:
ingang 3/8"
uitgang 12mm

afb.	bestelnr.	type	koelmiddel	drukcompensatie
2	750677[1]	RFKA03E-3.4-01	R404a/R507a	6mm
2	750675	RFKA03E-3.4-02	R404a/R507a	6mm

[1]

sproeierinzetten

1

afb.	bestelnr.	grootte	type	toepassing
1	750678	0X	140114	RFK
1	750679	00	151214	RFK
1	750680	01	160601	RFK
1	750681	02	160517	RFK
1	750682	03	160519	RFK

ventielen

terugslagventielen

1

technische gegevens:
druk max. 45bar
temperatuurbereik -40 tot +105°C

afb.	bestelnr.	type	aansluiting	doorvoer (m^3/h)
1	750561	3132/2	1/4" ODS	0,5
1	750560	3132/5	5/8" ODS (16mm)	3,3
1	750558	3132/M10	10mm ODS	1,5
1	750559	3132/M12	12mm ODS	1,8

kogelafsluiters

1

technische gegevens:
druk max. 45bar
temperatuurbereik -40 tot +150°C

afb.	bestelnr.	type	nominale breedte (mm)	pijp ø
1	750534	6570/2	10	1/4"
1	750537	6570/5	15	5/8" - 16mm
1	750535	6570/M10	10	10mm
1	750536	6570/M12	10	12mm

Het complete assortiment vindt u altijd up-to-date in onze webshop

2

technische gegevens:
druk max. 45bar
temperatuurbereik -40 tot +150°C

afb.	bestelnr.	type	nominale breedte (mm)	pijp ø
2	750540[1]	6570/5A	15	5/8" - 16mm
2	750538[1]	6570/M10A	10	10mm
2	750539[1]	6570/M12A	10	12mm

[1]met schraderventiel

afsluitkranen

2-wegs

1

technische gegevens:
druk max. 45bar

afb.	bestelnr.	type	aansluiting	doorvoer (m^3/h)	Temp. (°C)
1	750551	6010/2	1/4" SAE	0,27	-40 tot +130
1	750552	6410/2	1/4" SAE	0,4	-40 tot +110
1	750553	6410/3	3/8" SAE	1	-40 tot +110
1	750554	6410/4	1/2" SAE	1,45	-40 tot +110

2

technische gegevens:
druk max. 45bar

afb.	bestelnr.	type	aansluiting	doorvoer (m^3/h)	Temp. (°C)
2	750555	6420/2	1/4" ODS	0,4	-40 tot +110
2	750556	6420/M10	10mm ODS	1	-40 tot +110
2	750557	6420/M12	12mm ODS	1,45	-40 tot +110

3-wegs

1

technische gegevens:
aansluiting 1 7/16" UNF (1/4" SAE)
aansluiting 2 5/8" UNF (3/8" SAE)
aansluiting 3 8mm soldeer aansluiting
druk max. 30bar

afb.	bestelnr.	type	doorvoer (m^3/h)	Temp. (°C)
1	750073	6070/23M8	1,29	-60 tot +120

insteekventielen

1

2

afb.	bestelnr.	type	aansluiting	pijp ø
1	750550	8330/A	1/4" SAE	6-10mm
2	750549	BPV 21	1/4" SAE	12,7-15,8mm
2	750548	BPV 31	1/4" SAE	6,3-7,9-9,5mm

reparatieonderdelen en toebehoren

1

afb.	bestelnr.	omschrijving
1	371306	magneetspoel Ranco model LDK-41 208/240VAC 50/60Hz 5/4W kabellengte 2000mm
1	371302[1]	magneetspoel Ranco model LDK-41 230 50/60Hz 5/4W kabellengte 1200mm groen

[1]incl. kabel 1200mm

indicatoren

CASTEL

1

technische gegevens:
uitvoering met indicator
temperatuurbereik -30 tot +110°C

afb.	bestelnr.	type	aansluiting
1	750060	3910/22	7/16" UNF (1/4" SAE)
1	750061	3910/33	5/8" UNF (3/8" SAE)
1	750424	3910/44	1/2" SAE

2

technische gegevens:
uitvoering met indicator
temperatuurbereik -30 tot +110°C

afb.	bestelnr.	type	aansluiting
2	750417	3940/2	ODS 1/4”
2	750419	3940/3	
2	750421	3940/4	ODS 1/2”
2	750422	3940/5	
2	750418	3940/M10	
2	750420	3940/M12	ODS 12mm
2	750423	3940/M18	ODS 18mm

3

technische gegevens:
uitvoering met indicator
temperatuurbereik -30 tot +110°C

afb.	bestelnr.	type	aansluiting
3	750070	3950/22	7/16” UNF (1/4” SAE)
3	750008	3950/33	5/8” UNF (3/8” SAE)
3	750072	3950/44	3/4” UNF (1/2” SAE)
3	750415	3950/55	7/8” UNF (5/8” SAE)

DANFOSS

1

technische gegevens:
uitvoering met indicator
temperatuurbereik -50 tot +80°C

afb.	bestelnr.	type	aansluiting
1	750412	SGN6	7/16” UNF (1/4” SAE)
1	750413	SGN10	5/8” UNF (3/8” SAE)
1	750666	SGN10MF	3/8” OD - 1/2” ID

2

technische gegevens:
uitvoering met indicator
temperatuurbereik -50 tot +80°C

afb.	bestelnr.	type	aansluiting
2	750414	SGN6S	ODS 6mm
2	750667	SGN6S	ODS 6mm
2	750066	SGN10	
2	750668	SGN10S	ODS 10mm

filterdrogers

CASTEL

serie STANDARD

geschikt voor koelvloeistoffen R12, R22, R134a, R404A, R407C, R410A, R502, R507

1

afb.	bestelnr.	type	aansluiting	inhoud (cm^3)
1	750040	4303/2	7/16” UNF (1/4” SAE)	50
1	750427	4303/3	5/8” UNF (3/8” SAE)	50
1	750041	4305/2	7/16” UNF (1/4” SAE)	80
1	750042	4305/3	5/8” UNF (3/8” SAE)	80
1	750043	4308/2	7/16” UNF (1/4” SAE)	130
1	750044	4308/3	5/8” UNF (3/8” SAE)	130
1	750078	4308/4	3/4” UNF (1/2” SAE)	130
1	750079	4316/2	7/16” UNF (1/4” SAE)	250
1	750046	4316/3	5/8” UNF (3/8” SAE)	250
1	750081	4316/4	3/4” UNF (1/2” SAE)	250
1	750084	4316/5	7/8” UNF (5/8” SAE)	250

2

afb.	bestelnr.	type	aansluiting	inhoud (cm^3)
2	750082	4303/2F	7/16” UNF (1/4” SAE)	50
2	750426	4305/2F	7/16” UNF (1/4” SAE)	80
2	750083	4308/3F	5/8” UNF (3/8” SAE)	130

Het complete assortiment vindt u altijd up-to-date in onze webshop

1

afb.	bestelnr.	type	aansluiting	inhoud (cm³)
1	750038	4303/2S	ODS 1/4”-ODM 3/8”	50
1	750039	4305/2S	ODS 1/4”-ODM 3/8”	80
1	750074	4316/M105	ODS 10mm	250

serie GO GREEN

geschikt voor koelvloeistoffen R290, R600, R600a

1

afb.	bestelnr.	type	aansluiting	inhoud (cm³)
1	750562	4303EX/2S	ODS 1/4”-ODM 3/8”	50
1	750563	4305V/3S	ODS 3/8”-ODM 1/2”	80
1	750564	4305V/M10S	ODS 10mm-ODM 12mm	80
1	750565	4308V/3S	ODS 3/8”-ODM 1/2”	130
1	750568	4308V/4S	ODS 1/2”-ODM 5/8”(16mm)	130
1	750566	4308V/M10S	ODS 10mm-ODM 12mm	130
1	750567	4308V/M12S	ODS 12mm-ODM 14mm	130
1	750570	4316EX/M10S	ODS 10mm-ODM 12mm	250
1	750569	4316V/3S	ODS 3/8”-ODM 1/2”	250
1	750571	4316V/M12S	ODS 12mm-ODM 14mm	250

DANFOSS

pos.	bestelnr.	type	aansluiting	inhoud (cm³)
1	750037	DCL 032	7/16” UNF (1/4” SAE)	41
2	750664	DCL 052	1/4” SAE	67
3	750672	DCL 052S	1/4” ODF	67
4	750663	DCL 053	3/8” SAE	67
5	750671	DCL 082S	1/4”	104
6	750670	DCL 083S	ODS 10mm	104
7	750665	DCL 163	3/8” SAE	234
8	750429	DCL 164	3/4” UNF (1/2” SAE)	234
9	750030	DML 032	7/16” UNF (1/4” SAE)	41
10	750031	DML 032S	7/16” UNF (1/4” SAE)	41
11	750032	DML 052	7/16” UNF (1/4” SAE)	67
12	750033	DML 053	5/8” UNF (3/8” SAE)	67
13	750034	DML 082	7/16” UNF (1/4” SAE)	104
14	750035	DML 083	5/8” UNF (3/8” SAE)	104
15	750428	DML 162	7/16” UNF (1/4” SAE)	225
16	750036	DML 163	5/8” UNF (3/8” SAE)	225

SANHUA

pos.	bestelnr.	type	aansluiting	inhoud (cm³)
1	750686	DTG-B03024-901	1/4”SAE	49
2	750685	DTG-B05024-901	1/4”SAE	82
3	750687	DTG-B08024-901	1/4”SAE	131

diversen

pos.	bestelnr.	grootte	ø (mm)	L (mm)	aansluiting (mm)
1	750618	15g	19	114	2,7/6,5
2	750617	25g	24	123	3/6,5
3	750619	30g	24	140	2,6/6,5

pos.	bestelnr.	grootte	ø (mm)	L (mm)	aansluiting (mm)
1	750616	15g	19	121	2,7/6,5
2	750615	25g	24	142	3,2/6,5

koelleidingen

capilaire pijpen

1

afb.	bestelnr.	aansluiting	L (mm)	materiaal
1	694842	1/4” SAE	1000	koper
1	694843	1/4” SAE	1000	koper

2

afb.	bestelnr.	aansluiting	L (mm)	materiaal
2	694863	1/4" SAE	1000	kunststof

koperpijpen ongeïsoleerd

1

afb.	bestelnr.	OD ø (mm)	ID ø (mm)	L (m)
1	694740	6	3	25
1	694741	8	6	25
1	694742	10	8	25

afb.	bestelnr.	OD ø (mm)	ID ø (mm)	L (m)
1	694743	12	10	25
1	694744	16	14	25

koperpijpen geïsoleerd

1

afb.	bestelnr.	pijp ø	dikte (mm)	isolatiedikte (mm)	VPE (m)
1	694749	1/4"	0,8	9	50
1	694750	3/8"	0,8	9	50
1	694751	1/2"	0,8	9	50
1	694806	6	1	9	50
1	694807	10	1	9	50
1	694808	12	1	9	50
1	694809	16	1	9	25

isoleringen

1

afb.	bestelnr.	ID ø (mm)	dikte (mm)	VPE (m)
1	694745	8	9	60
1	694746	10	9	50
1	694747	12	9	45

afb.	bestelnr.	ID ø (mm)	dikte (mm)	VPE (m)
1	694887	12	13	2
1	694748	16	9	40

aansluitingen

1 2 3

afb.	bestelnr.	ø (mm)
1	694752	6
1	694753	8
1	694754	10
1	694755	12
1	694756	16

afb.	bestelnr.	ø (mm)
2	694757	6
2	694758	8
2	694759	10
2	694760	12/14
2	694761	16

afb.	bestelnr.	ø (mm)
3	694762	6
3	694763	8
3	694764	10
3	694765	12
3	694766	16

schroefnippels

aansluitingen

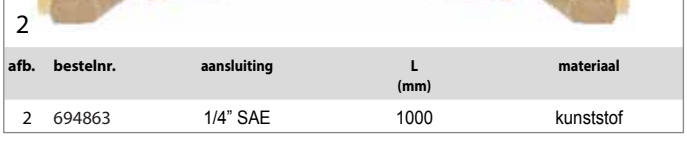

1 2 3

afb.	bestelnr.	type	aansluiting	int. code
1	520937			
2	750457	7050/2	1/4" SAE	US4-4
2	750458	7050/3	3/8" SAE	US4-6
2	750459	7050/4	1/2" SAE	US4-8
3	750475	7110/2	1/4" SAE	U2-4
3	750474	7110/3	3/8" SAE	U2-6
3	750473	7110/4	1/2" SAE	U2-8

4 5 6

afb.	bestelnr.	type	aansluiting	int. code
4	750478	7130/2	1/4" SAE - 1/4" NPT	U1-4B
4	750477	7140/21	1/4" SAE - 1/8" NPT	U1-4A
4	750476	7140/32	3/8" SAE - 1/4" NPT	U1-6B
5	750464[1]	7154/2	1/4" SAE - 20-14L ID	-
5	750465[1]	7156/2	1/4" SAE - W21,8-14R ID	-
6	750480	7310/2	1/4" SAE	T2-4

[1]voor freon-fles

7

afb.	bestelnr.	type	aansluiting	int. code
7	750481	8380/X06	1/4" SAE	-

schraderventielen

schraderventielen compleet

1 2

afb.	bestelnr.	omschrijving
1	750100	schraderventiel compleet aansluiting 1/4" SAE
2	750101	schraderventiel compleet aansluiting 1/4" SAE L 130mm

Het complete assortiment vindt u altijd up-to-date in onze webshop

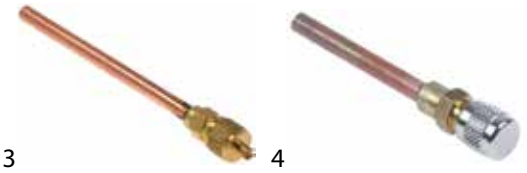

afb.	bestelnr.	omschrijving
3	750636	schraderventiel compleet aansluiting 1/4"SAE ø 6mm L 120mm
4	750340	schraderventiel compleet aansluiting soldeeraansluiting ø 6mm L 82mm

ventielhuizen

afb.	bestelnr.	type	G	aansluiting
1	750472	8350/22	1/4" SAE	pijp ø1/4" AD - ø3/8" ID
2	750471	8350/X09	5/16" SAE	pijp ø1/4" AD
3	750470	8351/2	1/4" SAE	pijp ø6mm AD - ø8/10mm ID

afb.	bestelnr.	type	G	aansluiting
4	750481	8380/X06	1/4"	1/4" SAE

ventielinzetten

afb.	bestelnr.	omschrijving
1	750098	schraderventiel CASTEL 8394/B R22

toebehoren

afb.	bestelnr.	omschrijving
1	750479	schroefkap CASTEL 8392/A grootte 1/4" SAE voor schraderventiel aansluiting 1/4" VPE 1
2	750468	schroefkap CASTEL 8392/B grootte 1/4" SAE voor schraderventiel aansluiting 1/4" VPE 1
3	750467	pakking CASTEL kegel stompvormig aansluiting 3/8" SAE koper VPE 20 stuks
3	750466	pakking CASTEL kegel stompvormig aansluiting 1/4" SAE koper VPE 20 stuks

afb.	bestelnr.	omschrijving
4	750469	montagesleutel 8390/A VPE 1

wartelmoeren

afb.	bestelnr.	type	grootte	pijp ø	int. code
1	750050	7010/22	1/4" SAE	1/4" - 6mm	NS4-4
1	750460	7010/33	3/8" SAE	3/8"	NS4-6
1	750463	7010/44	1/2" SAE	1/2"	NS4-8
1	750065	7010/55	5/8" SAE	5/8" - 16mm	NS4-10
2	750057	7020/32	3/8" SAE	1/4" - 6mm	NRS4-64
2	750462	7020/43	1/2" SAE	3/8"	NRS4-86
2	750461	7020/54	5/8" SAE	1/2"	NRS4-108
3	750051	7030/3M8	3/8" SAE	8mm	-
3	750052	7030/3M10	3/8" SAE	10mm	-
3	750053	7030/4M10	1/2" SAE	10mm	-
3	750054	7030/4M12	1/2" SAE	12mm	-
3	750063	7030/5M12	5/8" SAE	12mm	-
3	750064	7030/5M14	5/8" SAE	14mm	-
3	750055	7030/6M14	3/4" SAE	14mm	-
3	750056	7030/6M18	3/4" SAE	18mm	-

verdampers

voor koelcellen

met 1 ventilator

afb.	bestelnr.	omschrijving	L (mm)	B (mm)	H (mm)
1	750446[1]	verdamper 195m³/h - 2,5m/s met 1 ventilator	350	125/80	435
1	750495[2]	verdamper 195m³/h - 2,5m/s met 1 ventilator	350	125/80	435
1	750447[1]	verdamper 203m³/h - 2,2m/s met 1 ventilator	405	125/80	460
1	750496[2]	verdamper 203m³/h - 2,2m/s met 1 ventilator	405	125/80	460

[1]aluminium [2]CNS

met 2 ventilatoren

1

afb.	bestelnr.	omschrijving	L (mm)	B (mm)	H (mm)
1	750448[1]	verdamper 442m³/h - 2,2m/s met 2 ventilatoren	750	125/80	460
1	750497[2]	verdamper 442m³/h - 2,2m/s met 2 ventilatoren	750	125/80	460

[1]aluminium [2]CNS

voor koelkasten

met axiaalventilatoren - inbouw zijdelings

1

technische gegevens:
dikte 70mm
capaciteit

uitvoering met 2 ventilatoren
aansluiting 3/8"mm
materiaal RVS

afb.	bestelnr.	L (mm)	H (mm)	ventilatorvermogen	ventilatortype
1	750434	360	295	110m³/h - 1,5m/s	2x 80x80mm
1	750435	380	425	150m³/h - 2,25m/s	2x 120x120mm

met axiaalventilatoren - inbouw midden

1

technische gegevens:
dikte 70mm
uitvoering met 2 ventilatoren

aansluiting 3/8"mm
materiaal RVS

afb.	bestelnr.	L (mm)	H (mm)	ventilatorvermogen	ventilatortype
1	750438	350	295	110m³/h - 1,5m/s	2x 80x80mm
1	750437	380	425	130m³/h - 1,8m/s	2x 120x120mm
1	750436	380	425	135m³/h - 2,1m/s	2x 120x120mm
1	750439	380	425	150m³/h - 2,25m/s	2x 120x120mm

met dwarsstroomventilatoren - inbouw zijdelings

1

technische gegevens:
dikte 70mm
inbouwpositie zijdelings

uitvoering met 1 ventilator
aansluiting 3/8"mm
materiaal RVS

afb.	bestelnr.	L (mm)	H (mm)	ventilatorvermogen	ventilatortype
1	750441	380	425	130m³/h - 1,9m/s	1x ø45x180mm
1	750440	380	425	135m³/h - 2m/s	1x ø45x180mm

Het complete assortiment vindt u altijd up-to-date in onze webshop

met dwarsstroomventilatoren - inbouw midden

1

technische gegevens:
uitvoering met 2 ventilatoren

aansluiting 3/8"mm
materiaal RVS

afb.	bestelnr.	L (mm)	H (mm)	dikte (mm)	ventilatorvermogen	ventilatortype
1	750442	380	425	70	122m³/h - 2m/s	2x ø45x60mm
1	750443	482	425	70	118m³/h - 1,9m/s	2x ø45x120mm

fabrikantspecifiek

Amatis

1

2

afb.	bestelnr.	omschrijving	fabrikantnr.
1	750296	verdamper L 300mm B 75mm H 184mm	—
2	750318	verdamper L 595mm B 130mm H 220mm voor koelkast	—

3

4

afb.	bestelnr.	omschrijving	fabrikantnr.
3	750396	verdamper L 715mm B 115mm H 160mm totale breedte 185mm totale hoogte 330mm	—
4	750294	verdamper voor koelkast ER400 L 1000mm B 440mm	—

Angelo-Po

1

2

afb.	bestelnr.	omschrijving	fabrikantnr.
1	750049	verdamper L 1260mm B 420mm H 22mm	34D0360
2	750247	verdamper L 255mm H 255mm B 50mm	32Z3420

3

4

afb.	bestelnr.	omschrijving	fabrikantnr.
3	750230	verdamper L 360mm B 110mm H 200mm	34D3390
4	750118	verdamper L 410mm B 90mm H 130mm	34D4260
4	750000	verdamper L 730mm B 90mm H 130mm	34D4300

5

afb.	bestelnr.	omschrijving	fabrikantnr.
5	750069	verdamper L 420mm B 47mm H 300mm	34D7670

ArtSerf

1

afb.	bestelnr.	omschrijving	fabrikantnr.
1	750151	verdamper L 330mm B 90mm H 210mm	27260011

Asskühl

1

afb.	bestelnr.	omschrijving	fabrikantnr.
1	750123	verdamper L 380mm B 110mm H 150mm totale lengte 400mm	0910000124

Baron

1

2

afb.	bestelnr.	omschrijving	fabrikantnr.
1	750234	verdamper L 250mm B 140mm H 500mm	FR935674
2	750198	verdamper L 495mm B 60mm H 460mm	FR6522092

Cookmax

1

afb.	bestelnr.	omschrijving	fabrikantnr.
1	750147	verdamper voor koelkast FKS 5000 L 850mm B 575mm type FKS5000/02 LIEBHERR	5940997
1	750146	verdamper voor koelkast FKV 4310 L 1000mm B 460mm type FKDV 3712-20 A LIEBHERR	5940757
1	750148	verdamper voor koelkast UKS 1800 L 430mm B 460mm LIEBHERR	5940995

Coreco

1

afb.	bestelnr.	omschrijving	fabrikantnr.
1	750399	verdamper L 330mm B 125mm H 90mm totale lengte 535mm totale breedte 130mm	6029010140

Desmon

1

afb.	bestelnr.	omschrijving	fabrikantnr.
1	750181	verdamper L 360mm B 95mm H 350mm voor Desmon koeltafel (PTR, LUX,TLM2A)	Q32-0370

Dexion

1

2

afb.	bestelnr.	omschrijving	fabrikantnr.
1	750123	verdamper L 380mm B 110mm H 150mm totale lengte 400mm	02316700
2	750124	verdamper L 420mm B 390mm H 35mm totale lengte 470mm totale breedte 450mm	020540-01R
2	750126	verdamper L 465mm B 360mm H 25mm	01314500R

3

4

afb.	bestelnr.	omschrijving	fabrikantnr.
3	750120	verdamper L 455mm B 100mm H 150mm totale lengte 490mm totale hoogte 230mm	01152902R
4	750121	verdamper L 610mm B 100mm H 150mm	01153000R

Dukers

1

2

afb.	bestelnr.	omschrijving	fabrikantnr.
1	750634	verdamper L 1000mm B 510mm	—
1	750633	verdamper L 500mm B 760mm	HBC1002-38
1	750387	verdamper voor koelkast GBC1001 L 430mm B 500mm	GBC1001-39
1	750376	verdamper voor koelkast GBC1002 L 760mm B 500mm	GBC1002-41
1	750456	verdamper voor koelkast HSC360 L 760mm B 500mm	HSC360-21
1	750377	verdamper voor koelkast L 1000mm B 500mm	GBC1003-41
2	750345	verdamper L 520mm B 180mm H 160mm	GSC2336-16
2	750660	verdamper L 620mm B 225mm H 160mm	HSC800-42
2	750375	verdamper L 760mm B 140mm H 225mm	GSC1100-19

Het complete assortiment vindt u altijd up-to-date in onze webshop

Electrolux

afb.	bestelnr.	omschrijving	fabrikantnr.
1	750251	verdamper L 315mm B 105mm H 690mm totale hoogte 125mm	082231
2	750150	verdamper L 315mm B 125mm H 105mm koelapparaten en koel-vriescombinaties	082211

afb.	bestelnr.	omschrijving	fabrikantnr.
3	750250	verdamper L 395mm B 100mm H 250mm koelkast passend voor ELECTROLUX, ZANUSSI	082732
4	750302	verdamper L 410mm B 128mm H 227mm koelapparaten en koel-vriescombinaties	087402

afb.	bestelnr.	omschrijving	fabrikantnr.
5	750009	verdamper L 445mm B 95mm H 110mm	0A9212
6	750343	verdamper L 460mm B 205mm H 210mm koelkast passend voor ELECTROLUX, ZANUSSI	0A9672

afb.	bestelnr.	omschrijving	fabrikantnr.
7	750669	verdamper ZANUSSI L 895mm B 520mm	0A9550

Emainox

afb.	bestelnr.	omschrijving	fabrikantnr.
1	750155	verdamper L 320mm B 90mm H 150mm	3650105
2	750154	verdamper L 445mm B 75mm H 280mm totale lengte 510mm	3650010

Fagor

afb.	bestelnr.	omschrijving	fabrikantnr.
1	750205	condensor L 330mm B 103mm H 265mm	12032903
2	750399	verdamper L 330mm B 125mm H 90mm totale lengte 535mm totale breedte 130mm	12031900

afb.	bestelnr.	omschrijving	fabrikantnr.
3	750688	verdamper L 380mm B 95mm H 380mm H2 650mm	12031794
4	750206	verdamper L 440mm B 210mm H 90mm	12030388

afb.	bestelnr.	omschrijving	fabrikantnr.
5	750260	verdamper L 480mm B 65mm H 150mm	12031866
6	750208	verdamper L 500mm B 300mm H 170mm	12030075

7 8

afb.	bestelnr.	omschrijving	fabrikantnr.
7	750207	verdamper L 520mm B 65mm H 170mm	12031339
8	750444	verdamper L 565mm B 125mm H 405mm bevestigingsafstand 1 650mm passend voor FAGOR	12042017

Fimar

1 2

afb.	bestelnr.	omschrijving	fabrikantnr.
1	750322	verdamper L 505mm B 95mm H 265mm passend voor ER400/ER400G/ER400SS	CO0202
2	750294	verdamper voor koelkast ER400 L 1000mm B 440mm	CO3834

3

afb.	bestelnr.	omschrijving	fabrikantnr.
3	750295	verdamper voor koelkast ER600 L 1000mm B 580mm	CO5494

Forcar

1 2

afb.	bestelnr.	omschrijving	fabrikantnr.
1	750322	verdamper L 505mm B 95mm H 265mm passend voor ER400/ER400G/ER400SS	RC0285
2	750318	verdamper L 595mm B 130mm H 220mm voor koelkast	RC0320

3 4

afb.	bestelnr.	omschrijving	fabrikantnr.
3	750294	verdamper voor koelkast ER400 L 1000mm B 440mm	RC0605
4	750295	verdamper voor koelkast ER600 L 1000mm B 580mm	RC0606

Foster

1 2

afb.	bestelnr.	omschrijving	fabrikantnr.
1	750503	verdamper L 550mm B 200mm H 70mm passend voor FOSTER	00-878253-02
2	750504	verdamper L 700mm B 250mm H 190mm passend voor FOSTER	15463031 F15463031

Frenox

1

afb.	bestelnr.	omschrijving	fabrikantnr.
1	750655	verdamper L 389mm B 100mm H 200mm totale lengte 505mm totale breedte 105mm	A00EV701
1	750653	verdamper L 390mm B 100mm H 195mm totale lengte 465mm totale breedte 100mm	A00EV150
1	750654	verdamper L 400mm B 96mm H 200mm totale lengte 480mm totale breedte 103mm	A00EV700
1	750401	verdamper L 410mm B 100mm H 200mm totale lengte 480mm bevestigingsafstand 1 65mm	A00EV140

Friulinox

1 2

afb.	bestelnr.	omschrijving	fabrikantnr.
1	750234	verdamper L 250mm B 140mm H 500mm	FR935674
2	750315	verdamper L 430mm B 170mm H 50mm	FR6524510

Het complete assortiment vindt u altijd up-to-date in onze webshop

3

4

afb.	bestelnr.	omschrijving	fabrikantnr.
3	750198	verdamper L 495mm B 60mm H 460mm	FR6522092
3	750196	verdamper L 500mm B 60mm H 330mm	FR995604
3	750197	verdamper L 500mm B 60mm H 330mm	FR995481
4	750240	verdamper L 510mm B 140mm H 205mm	FR935615

5

afb.	bestelnr.	omschrijving	fabrikantnr.
5	750238	verdamper L 535mm B 80mm H 205mm	FR6524990
5	750239	verdamper L 535mm B 95mm H 210mm	FR6524980

Hobart

1

afb.	bestelnr.	omschrijving	fabrikantnr.
1	750504	verdamper L 700mm B 250mm H 190mm passend voor FOSTER	F15463031

Horeca-Select

1

2

afb.	bestelnr.	omschrijving	fabrikantnr.
1	750350	verdamper L 345mm B 100mm H 210mm	—
2	750345	verdamper L 520mm B 180mm H 160mm	—
2	750660	verdamper L 620mm B 225mm H 160mm	HSC800-42
2	750375	verdamper L 760mm B 140mm H 225mm	—

3

4

afb.	bestelnr.	omschrijving	fabrikantnr.
3	750371	verdamper L 545mm B 50mm H 110mm totale lengte 600mm totale breedte 50mm	—
4	750387	verdamper voor koelkast GBC1001 L 430mm B 500mm	—
4	750376	verdamper voor koelkast GBC1002 L 760mm B 500mm	—
4	750456	verdamper voor koelkast HSC360 L 760mm B 500mm	—
4	750377	verdamper voor koelkast L 1000mm B 500mm	—

5

afb.	bestelnr.	omschrijving	fabrikantnr.
5	750361	verdamper voor koelkast L 1000mm B 471mm	—

IARP

1

afb.	bestelnr.	omschrijving	fabrikantnr.
1	750621	verdamper voor koelkast L 390mm B 325mm IARP	0119189

Ilsa

1

2

afb.	bestelnr.	omschrijving	fabrikantnr.
1	750455	verdamper L 140mm B 330mm H 170mm D 170mm koelkast passend voor ILSA	R_30321
2	750454	verdamper L 260mm B 340mm H 140mm koelkast passend voor ILSA	R_34010

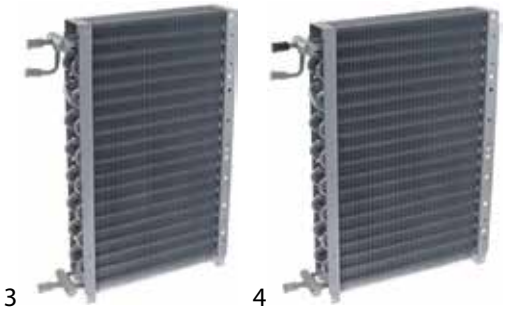

afb.	bestelnr.	omschrijving	fabrikantnr.
3	750449	verdamper L 490mm B 295mm H 70mm koeltafel passend voor ILSA	R_19302
4	750450	verdamper L 490mm H 70mm B 395mm voor koeltafel passend voor ILSA	19619

IME Turbo

afb.	bestelnr.	omschrijving	fabrikantnr.
1	750108	verdamper L 315mm B 150mm H 320mm H2 200mm	08020.53.90

Inomak

afb.	bestelnr.	omschrijving	fabrikantnr.
1	750290	verdamper L 340mm B 95mm H 325mm	34000094000016
2	750395	verdamper L 440mm B 115mm H 160mm totale breedte 190mm totale hoogte 350mm	P-COIL-017
2	750396	verdamper L 715mm B 115mm H 160mm totale breedte 185mm totale hoogte 330mm	P-COIL-377
2	750397	verdamper L 720mm B 115mm H 160mm totale breedte 220mm totale hoogte 340mm	P-COIL-018

I-OVENS

afb.	bestelnr.	omschrijving	fabrikantnr.
1	750301	verdamper L 700mm B 440mm H 100mm passend voor FOINOX	71041

Isa

afb.	bestelnr.	omschrijving	fabrikantnr.
1	750590	verdamper L 345mm B 120mm D 280mm totale lengte 390mm passend voor ISA-TASSELLI	420081399000

Izmak

afb.	bestelnr.	omschrijving	fabrikantnr.
1	750296	verdamper L 300mm B 75mm H 184mm	PR-C153-058

Liebherr

afb.	bestelnr.	omschrijving	fabrikantnr.
1	750147	verdamper voor koelkast FKS 5000 L 850mm B 575mm type FKS5000/02 LIEBHERR	5940997
1	750146	verdamper voor koelkast FKV 4310 L 1000mm B 460mm type FKDV 3712-20 A LIEBHERR	5940757
1	750148	verdamper voor koelkast UKS 1800 L 430mm B 460mm LIEBHERR	5940995

Lohberger

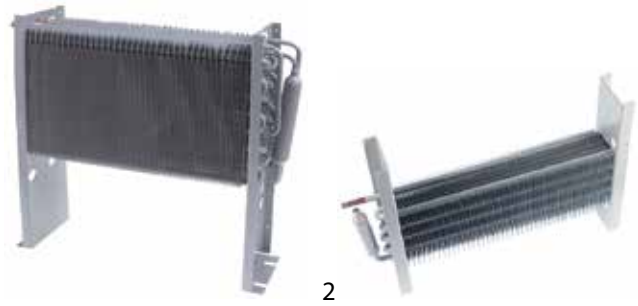

afb.	bestelnr.	omschrijving	fabrikantnr.
1	750386	verdamper L 350mm B 90mm H 375mm totale breedte 395mm aansluiting 3/8"mm	PO14330210187
1	750269	verdamper L 350mm B 90mm H 375mm totale breedte 400mm aansluiting 3/8"mm	PO14330210186
2	750306	verdamper L 380mm B 75mm H 270mm	PO14330210175

Het complete assortiment vindt u altijd up-to-date in onze webshop

MBM-Italia

1

2

afb.	bestelnr.	omschrijving	fabrikantnr.
1	750123	verdamper L 380mm B 110mm H 150mm totale lengte 400mm	02316700
2	750124	verdamper L 420mm B 390mm H 35mm totale lengte 470mm totale breedte 450mm	020540-01R
2	750126	verdamper L 465mm B 360mm H 25mm	01314500R

3

4

afb.	bestelnr.	omschrijving	fabrikantnr.
3	750120	verdamper L 455mm B 100mm H 150mm totale lengte 490mm totale hoogte 230mm	01152902R
4	750121	verdamper L 610mm B 100mm H 150mm	01153000R

Mercatus

1

2

afb.	bestelnr.	omschrijving	fabrikantnr.
1	750157	verdamper L 1250mm B 75mm H 150mm	40209002
1	750158	verdamper L 1750mm B 155mm H 80mm	40209003
1	750156	verdamper L 710mm B 80mm H 155mm	40209001
2	750161	verdamper L 445mm B 355mm H 68mm	40210001

Mondial

1

2

afb.	bestelnr.	omschrijving	fabrikantnr.
1	750354	verdamper L 1000mm B 470mm passend voor BEV/KIC	4133007
2	750627	verdamper L 335mm B 95mm H 275mm totale lengte 355mm voor koelkast	4132069

3

afb.	bestelnr.	omschrijving	fabrikantnr.
3	750181	verdamper L 360mm B 95mm H 350mm voor Desmon koeltafel (PTR, LUX,TLM2A)	TDE072247

Polaris

1

2

afb.	bestelnr.	omschrijving	fabrikantnr.
1	750386	verdamper L 350mm B 90mm H 375mm totale breedte 395mm aansluiting 3/8"mm	BN14330210187
1	750269	verdamper L 350mm B 90mm H 375mm totale breedte 400mm aansluiting 3/8"mm	BN14330210186
2	750306	verdamper L 380mm B 75mm H 270mm	BN14330210175

3

4

afb.	bestelnr.	omschrijving	fabrikantnr.
3	750363	verdamper L 520mm B 60mm H 300mm	BN14330210292
4	750239	verdamper L 535mm B 95mm H 210mm	FR6524980

Sagi

1

2

afb.	bestelnr.	omschrijving	fabrikantnr.
1	750049	verdamper L 1260mm B 420mm H 22mm	34D0360
2	750247	verdamper L 255mm H 255mm B 50mm	32Z3420

3

4

afb.	bestelnr.	omschrijving	fabrikantnr.
3	750230	verdamper L 360mm B 110mm H 200mm	34D3390
4	750118	verdamper L 410mm B 90mm H 130mm	34D4260
4	750000	verdamper L 730mm B 90mm H 130mm	34D4300

5

afb.	bestelnr.	omschrijving	fabrikantnr.
5	750069	verdamper L 420mm B 47mm H 300mm	34D7670

Tefcold

1

afb.	bestelnr.	omschrijving	fabrikantnr.
1	750625	verdamper L 470mm B 94mm H 269mm bevestigingsaf-stand 8mm bevestigingsafstand 1 42mm	7130000201

Whirlpool

1

2

afb.	bestelnr.	omschrijving	fabrikantnr.
1	750354	verdamper L 1000mm B 470mm passend voor BEV/ KIC	483286008071
2	750449	verdamper L 490mm B 295mm H 70mm koeltafel passend voor ILSA	483286009936

Williams

1

afb.	bestelnr.	omschrijving	fabrikantnr.
1	750507	verdamper L 275mm B 68mm H 225mm totale lengte 300mm totale breedte 82mm	EVAP110
1	750509	verdamper L 500mm B 125mm H 65mm totale lengte 532mm totale breedte 130mm	EVAP070

Zanussi

1

2

afb.	bestelnr.	omschrijving	fabrikantnr.
1	750251	verdamper L 315mm B 105mm H 690mm totale hoogte 125mm	082231
2	750150	verdamper L 315mm B 125mm H 105mm koelapparaten en koel-vriescombinaties	082211

3

4

afb.	bestelnr.	omschrijving	fabrikantnr.
3	750250	verdamper L 395mm B 100mm H 250mm koelkast pas-send voor ELECTROLUX, ZANUSSI	082732
4	750009	verdamper L 445mm B 95mm H 110mm	0A9212

Zoin

1

2

afb.	bestelnr.	omschrijving	fabrikantnr.
1	750514	verdamper L 1180mm B 175mm H 70mm totale lengte 1240mm totale breedte 175mm	R096ESSHL150
1	750513	verdamper L 1590mm B 175mm H 70mm totale lengte 1650mm totale breedte 175mm	R096ESSJJ200
1	750518	verdamper L 2105mm B 175mm H 70mm totale lengte 2145mm totale breedte 175mm	R096ESSJJ250
2	750515	verdamper L 985mm B 105mm H 70mm totale lengte 1050mm totale breedte 105mm	R096EISJJ200

Het complete assortiment vindt u altijd up-to-date in onze webshop

keukentoebehoren

Gastronorm

gastronorm bakken

RVS 18/10 - standaard

pos.	bestelnr.	grootte	D (mm)
1	993102	GN 2/1	20
2	993103	GN 2/1	40
3	993104	GN 2/1	65
4	993105	GN 2/1	100
5	993030	GN 1/1	20
6	993020	GN 1/1	40
7	993019	GN 1/1	55
8	993033	GN 1/1	65
9	993018	GN 1/1	100
10	993035	GN 1/1	150
11	993036	GN 1/1	200
12	993037	GN 2/3	20
13	993038	GN 2/3	40
14	993039	GN 2/3	65
15	993040	GN 2/3	100
16	993041	GN 2/3	150
17	993106	GN 2/3	200
18	993042	GN 1/2	20
19	993043	GN 1/2	40
20	993044	GN 1/2	65
21	993045	GN 1/2	100
22	993046	GN 1/2	150

pos.	bestelnr.	grootte	D (mm)
23	993047	GN 1/2	200
24	993111	GN 1/3	20
25	993112	GN 1/3	40
26	993048	GN 1/3	65
27	993049	GN 1/3	100
28	993050	GN 1/3	150
29	993051	GN 1/3	200
30	993107	GN 2/4	40
31	993108	GN 2/4	65
32	993109	GN 2/4	100
33	993110	GN 2/4	150
34	993113	GN 1/4	20
35	993052	GN 1/4	65
36	993053	GN 1/4	100
37	993054	GN 1/4	150
38	993055	GN 1/4	200
39	993056	GN 1/6	65
40	993057	GN 1/6	100
41	993058	GN 1/6	150
42	993059	GN 1/6	200
43	993060	GN 1/9	65
44	993061	GN 1/9	100

polycarbonaat

pos.	bestelnr.	grootte	D (mm)
1	993021	GN 1/1	65
2	993022	GN 1/1	100
3	993023	GN 1/1	150
4	993024	GN 1/1	200
5	993025	GN 1/2	65
6	993026	GN 1/2	100
7	993027	GN 1/2	150
8	993028	GN 1/2	200

pos.	bestelnr.	grootte	D (mm)
9	993029	GN 1/3	65
10	993031	GN 1/3	100
11	993015	GN 1/3	150
12	993032	GN 1/3	200
13	993100	GN 2/4	65
14	993101	GN 2/4	100
15	993034	GN 1/4	65
16	993087	GN 1/4	100

pos.	bestelnr.	grootte	D (mm)
17	993088	GN 1/4	150
18	993089	GN 1/6	65
19	993090	GN 1/6	100

pos.	bestelnr.	grootte	D (mm)
20	993091	GN 1/6	150
21	993092	GN 1/9	65
22	993093	GN 1/9	100

deksels

1

2

afb.	bestelnr.	grootte	D (mm)
1	993074	GN 1/1	
1	993075	GN 2/3	
1	993076	GN 1/2	
1	993077	GN 1/3	
1	993078	GN 1/4	
1	993079	GN 1/6	

afb.	bestelnr.	grootte	D (mm)
1	993080	GN 1/9	
2	993094	GN 1/1	
2	993095	GN 1/2	
2	993096	GN 1/3	
2	993097	GN 1/4	
2	993098	GN 1/6	

bruggen

1

technische gegevens:
materiaal RVS

afb.	bestelnr.	L1 (mm)	L2 (mm)	B (mm)	H (mm)	VPE (stuk)
1	692378	325	295	23	14	1
1	692262	530	550	23	14	1

slangen

toevoerslangen

PVC-toevoerslangen

1

technische gegevens:
werkdruk 10bar

maximale temperatuur 90°C
toegelaten KTW

afb.	bestelnr.	MB	aansluitingen	L (mm)
1	520644	DN10	3/4"	1000+250/250

waterontharders

handmatige ontharders

1

technische gegevens:
controle manueel
uitvoering met 2 ventielen
diameter 190mm
breedte 255mm
werkdruk 1-8bar
watertemperatuur 4-25°C
stroomsnelheid 1000l/h

afb.	bestelnr.	containercapaciteit (l)	harshoeveelheid (l)	zouthoeveelheid/regeneratie (kg)	capaciteit by 16°dH/20°e/29°fH (l)	H (mm)	aansluiting	type
1	530161	5	3,5	0,5	700	300	3/8"	LT5
1	530120	8	5,6	1	1120	400	3/8"	LT8
1	530199	8	5,6	1	1120	400	3/4"	LT8
1	530121	12	8,4	1,5	1680	500	3/8"	LT12
1	530201	12	8,4	1,5	1680	500	3/4"	LT12
1	530126	16	11,2	2	2240	600	3/8"	LT16
1	530202	16	11,2	2	2240	600	3/4"	LT16
1	530127	20	14	2,5	2800	900	3/8"	LT20
1	530203	20	14	2,5	2800	900	3/4"	LT20

1

technische gegevens:
controle manueel
uitvoering met bypass ventiel
diameter 190mm
breedte 255mm
werkdruk 1-8bar
watertemperatuur 4-25°C
stroomsnelheid 900l/h

afb.	bestelnr.	containercapaciteit (l)	harshoeveelheid (l)	zouthoeveelheid/regeneratie (kg)	capaciteit by 16°dH/20°e/29°fH (l)	H (mm)	aansluiting	type
1	530167	8	5,6	1	1120	400	3/8"	IV 8
1	530168	12	8,4	1,5	1680	500	3/8" / 3/4"	IV12
1	530169	16	11,2	2	2240	600	3/8"	IV16
1	530170	20	14	2,5	2800	900	3/8"	IV20

automatische ontharders

met Autotrol regeling Logix 255/740 (timer)

1

technische gegevens:
werkdruk 2-8bar
watertemperatuur 6-25°C
stroomsnelheid 1500l/h
voeding 230VAC

afb.	bestelnr.	type	containercapaciteit (l)	harshoeveelheid (l)	zouthoeveelheid/regeneratie (kg)	capaciteit by 16°dH/20°e/29°fH (l)	B (mm)	L (mm)	H (mm)	aansluiting
1	530808	GIX5	5	3,8	0,5	700	230	380	515	1/2"
1	530809	GIX8	8	5,6	1	1120	250	480	540	1/2"
1	530843	GIX8	8	5,6	1	1120	250	480	540	3/4"
1	530824	GIX12	12	8,4	1,5	1680	290	425	665	3/4"

waterfilters

CUNO

filters

voor ijsblokjesmachine

1 2

technische gegevens:
werkdruk max. 8,6bar

watertemperatuur max. 38°C

afb.	bestelnr.	type	capaciteit (l)	stroomsnelheid (l/h)	voor filterkop
1	530091	HF20-SE	34069	342	VH3 BSPT
2	530258	HF30-S	52995	378	VH3 BSPT

Het complete assortiment vindt u altijd up-to-date in onze webshop

voor koude dranken

1 2 3 4

technische gegevens:
werkdruk max. 8,6bar

watertemperatuur max. 38°C

afb.	bestelnr.	type	capaciteit (l)	stroomsnelheid (l/h)	voor filterkop
1	530377	AP-1-C301-S	3000	114	AP-1-301-S
2	530478	AP2-C405-SG	4000	114	AP2
3	530255	AP3-C765	7600	168	VH3 BSPT
3	530256	AP3-C762-M	7600	168	VH3 BSPT
4	530010	CS-25	7571	228	QL2/QL3
4	530011	CFS-9812-X	34069	342	QL2/QL3

aansluitkoppen

1 2

afb.	bestelnr.	type	aansluiting	uitvoering
1	530115	QL2	3/8" horizontaal	zonder afsluitventiel
2	530248	QL2B	3/8" horizontaal	zonder afsluitventiel

3 4

afb.	bestelnr.	type	aansluiting	uitvoering
3	530106	QL3	3/8" verticaal	met afsluitventiel
4	530249	QL3B	3/8" verticaal	met afsluitventiel

5 6

afb.	bestelnr.	type	aansluiting	uitvoering
5	530250	QL3Bi	3/8" verticaal	met afsluitventiel en manometer
6	530272	VH3 BSPT	3/8" horizontaal	zonder afsluitventiel

7

afb.	bestelnr.	type	aansluiting	uitvoering
7	530375	AP-1-301-S	1/4" NPT	-

EVERPURE

sets

1

afb.	bestelnr.	type	toepassing
1	530493	Claris ULTRA 1500	voor ijsblokjesmaker

filters

voor ijsblokjesmachine

technische gegevens:
watertemperatuur 4-30°C
passend voor filterkop Claris

pos.	bestelnr.	type	capaciteit (l)	werkdruk max. (bar)
1	530390	Claris ULTRA 170	1500-1700	2-8
2	530385	Claris ULTRA 250	2250-2500	2-8
3	530386	Claris ULTRA 500	3750-4200	2-8
4	530387	Claris ULTRA 1000	7000-8500	2-8
5	530388	Claris ULTRA 1500	10000-12100	2-8
6	530389	Claris ULTRA 2000	16500-20000	2-8

technische gegevens:
watertemperatuur max. 38°C
passend voor filterkop QL2/QL3

afb.	bestelnr.	type	capaciteit (l)	stroomsnelheid (l/h)	werkdruk max. (bar)	H (mm)
1	530056	2K Plus	5678	114	8,5	260
2	530177	4K Plus	11300	114	10	370
3	530247	Insurice 2000	34200	378	8,5	530

voor koude dranken

technische gegevens:
watertemperatuur max. 38°C

passend voor filterkop QL2/QL3

afb.	bestelnr.	type	capaciteit (l)	stroomsnelheid (l/h)	werkdruk max. (bar)	H (mm)
1	530233	2DC	2840	114	8,6	260
2	530113	AC	2850	114	10	260
3	530101	4C	11000	114	10	370
4	530231	4DC	11300	114	8,6	370
4	530234	2CB5	11355	228	8,6	206
4	530235	4CB5	22710	378	8,6	370
4	530166	MC2	34000	378	8,5	530
4	530236	7CB5	37854	378	8,6	530

aansluitkoppen

afb.	bestelnr.	type	aansluiting	uitvoering
1	530115	QL2	3/8" horizontaal	zonder afsluitventiel
2	530248	QL2B	3/8" horizontaal	zonder afsluitventiel

afb.	bestelnr.	type	aansluiting	uitvoering
3	530106	QL3	3/8" verticaal	met afsluitventiel
4	530249	QL3B	3/8" verticaal	met afsluitventiel

Het complete assortiment vindt u altijd up-to-date in onze webshop

5

6

afb.	bestelnr.	type	aansluiting	uitvoering
5	530250	QL3Bi	3/8" verticaal	met afsluitventiel en manometer
6	530209	Claris	3/8" horizontaal	zonder afsluitventiel

gereedschap

handgereedschap

pijpgereedschap

MASTERCOOL

flenssets

1

afb.	bestelnr.	aanvullende informatie
1	800416	flens- en expanderingsset 2 bordelblokken voor 1/8", 3/16", 1/4", 5/16", 3/8", 7/16", 1/2", 5/8", 3/4" expanderingsadapters voor 3/16", 1/4", 5/16", 3/8", 1/2", 5/8", 3/4"

flensgereedschap

1

afb.	bestelnr.	voor pijpø
1	800411	1/4",3/8",1/2",5/8",3/4"
1	800412	6,8,10,12,14,16,18mm

2

afb.	bestelnr.	voor pijpø
2	800413	3/16,1/4,5/16,3/8,7/16,1/2,5/8"
2	800414	4,6,8,10,12,15,16mm

3

afb.	bestelnr.	voor pijpø
3	800415	3/16,1/4,5/16,3/8,7/16,1/2,5/8"

pijpverwijderaars

1

afb.	bestelnr.	aanvullende informatie
1	800339	hydraulische uitbreidingsset 10mm,12mm,15mm,16mm,18mm,22mm,28mm

2

afb.	bestelnr.	aanvullende informatie
2	800338	hydraulische uitbreidingsset 3/8",1/2",5/8",3/4",7/8" en 1 1/8"

pijpbuigers

1

afb.	bestelnr.	omschrijving
1	800421	pijpbuigmachine voor pijpø 3/16" - 1/4"

pijpsnijders

1

afb.	bestelnr.	toepassing	pijp ø
1	800400	koper, aluminium, messing, staal	6 tot 28mm

2

afb.	bestelnr.	toepassing	pijp ø
2	800401	koper, aluminium, messing, staal	6 tot 38mm

3

afb.	bestelnr.	toepassing	pijp ø
3	800403	koper, aluminium, messing, staal	6 tot 28mm

4

afb.	bestelnr.	toepassing	pijp ø
4	800404	koper, aluminium, messing, staal	4 tot 28mm
4	800405	koper, aluminium, messing, staal	6 tot 40mm

5

afb.	bestelnr.	toepassing	pijp ø
5	800410	voor kapilaire pijp	tot 0,156"

1

afb.	bestelnr.	omschrijving
1	800409	vervangingssnijdraad
1	800406	vervangingssnijdraad passend voor 800400
1	800407	vervangingssnijdraad passend voor 800401
1	800408	vervangingssnijdraad passend voor 800402

Het complete assortiment vindt u altijd up-to-date in onze webshop

ROTHENBERGER

pijpbuigers

1

afb.	bestelnr.	omschrijving
1	800260	pijpbuigmachine voor pijp ø 6-8-10mm exact tot 180°

2

afb.	bestelnr.	omschrijving
2	800268	pijpbuigveer voor koperbuis voor pijp ø 10mm L 250mm
2	800269	pijpbuigveer voor koperbuis voor pijp ø 12mm L 300mm
2	800270	pijpbuigveer voor koperbuis voor pijp ø 15mm L 300mm

pijpsnijders

1

afb.	bestelnr.	toepassing	pijp ø
1	800261	voor koper en aluminium	3-28mm 1/8"-1 1/8"

1

afb.	bestelnr.	omschrijving
1	800262	vervangingssnijdraad ø 16mm passend voor 800261

IMPORT

flenssets

1

afb.	bestelnr.	aanvullende informatie
1	801193	snij- en flensset voor 4mm,6mm,8mm,10mm,12mm,15mm en 16mm
1	801183	snij- en flensset voor 3/16",1/4",5/16",3/8"7/16",1/2" en 5/8"

2

afb.	bestelnr.	aanvullende informatie
2	801886	snij- en flensset excentrisch voor 5mm,6mm,8mm,10mm,12mm0,16mm en 19mm
2	801887	snij- en flensset excentrisch voor 3/16",1/4",5/16",3/8",1/2" en 3/4"

3

afb.	bestelnr.	aanvullende informatie
3	801888	snij- en flensset excentrisch voor 6mm,8mm,10mm,12mm,16mm,19mm, 1/4",5/16",3/8",1/2" en 3/4"
3	801889	snij- en flensset excentrisch voor 5mm,6mm,8mm,10mm,12mm,16mm,19mm, 3/16",1/4",5/16",3/8",1/2" en 3/4"

4

afb.	bestelnr.	aanvullende informatie
4	801194	expanderings- en flensset voor 4mm,6mm,8mm,10mm,12mm,15mm,16mm,18mm en 22mm
4	801184	expanderings- en flensset voor 1/8",3/16",1/4",5/16",3/8"7/16",1/2",5/8" en 3/4"

5

afb.	bestelnr.	aanvullende informatie
5	801883	pijpflens- en expanderingsset voor 10mm,12mm,16mm,19mm,22mm,25mm en 28mm
5	801882	flens- en expanderingset voor 3/8",1/2",5/8",3/4",7/8",1" en 1 1/8"

6

afb.	bestelnr.	aanvullende informatie
6	801885	hydraulische flens- en expanderingset voor 10mm,12mm,16mm,19mm,22mm,25mm en 28mm
6	801884	hydraulische flens- en expanderingset voor 3/8",1/2",5/8",3/4",7/8",1" en 1 1/8"

Het complete assortiment vindt u altijd up-to-date in onze webshop

flensgereedschap

1

afb.	bestelnr.	omschrijving
1	801881	flare gereedschap voor pijpø 3/16,1/4,5/16,3/8,1/2,5/8"

2

afb.	bestelnr.	omschrijving
2	801204	pijphouder ombuigen en verbreden voor pijp ø 6/8/10/12/14/16mm

3

afb.	bestelnr.	omschrijving
3	801214	pijphouder ombuigen en verbreden voor pijp ø 4/6/8/10/12/14/16/18/22mm

expansie beitels

1

afb.	bestelnr.	voor pijpø
1	801891	1/2",5/8",7/8"
1	801892	1/4",5/16",3/8",1/2",5/8",3/4"

pijpbuigers

1

afb.	bestelnr.	omschrijving
1	801859	pijpbuigmachine voor pijpø 6mm
1	801860	pijpbuigmachine voor pijpø 8mm
1	801866	pijpbuigmachine voor pijpø 10mm
1	801823	pijpbuigmachine voor pijpø 1/4"
1	801824	pijpbuigmachine voor pijpø 3/8"
1	801858	pijpbuigmachine voor pijpø 1/2"

pijpsnijders

1

2

afb.	bestelnr.	toepassing	pijp ø
1	801065	voor koperbuis	3-16mm 1/8"-5/8"
2	801067	voor koperbuis	3-28mm 1/8"-1 1/8"

3

afb.	bestelnr.	toepassing	pijp ø
3	801900	voor kapilaire pijp	tot 0,156"

1

afb.	bestelnr.	omschrijving
1	801066	vervangingssnijdraad ø 15,5mm passend voor 801065
1	801068	vervangingssnijdraad passend voor 801067

lamellenkammen

1

afb.	bestelnr.	omschrijving
1	801897	lamellenkam

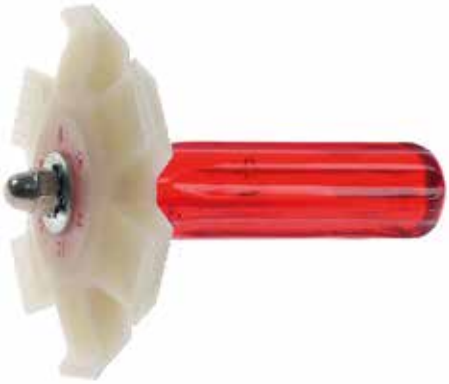

2

afb.	bestelnr.	omschrijving
2	801894	lamellenkam grootte 8"/9"/10"/12"/14"/15"

spiegels

1

afb.	bestelnr.	omschrijving
1	801895	spiegel telescoop ø 32mm L 500mm
1	801896	spiegel telescoop ø 50mm L 410mm

boor- en freestechniek

ontbramers

1

afb.	bestelnr.	omschrijving
1	801893	ontbramer voor binnen- of buiteninkepingen voor pijpø 3/16" tot 1½" voor pijp ø 5 tot 38mm

2

afb.	bestelnr.	omschrijving
2	801411	ontbramer voor pijp met S-mes ø3,2mm HSS-mes E 100 / E 200 / E350 incl. 3 messen

1

afb.	bestelnr.	uitvoering	voor pijpø	voor pijp ø (mm)
1	800263	voor binnen- of buiteninkepingen	-	4 tot 36

elektrisch gereedschap

zaklampen

1

afb.	bestelnr.	uitvoering	ø (mm)	greep ø (mm)	L (mm)
1	801770[1]	LED	22	16	170-545

[1]met magnetische en flexibele kop

koeling en airconditioning

montagehulpen

IMPORT

digitaal

1

technische gegevens:
gastype R22/R134a/R404a/R407c/R502/R410a
aansluiting 1/4" SAE

afb.	bestelnr.	drukeenheid
1	800277	psi/bar/MPa/kPa/inHg

2

technische gegevens:
gastype R22/R134a/R404a/R407c/R502/R410a
aansluiting 1/4" SAE

afb.	bestelnr.	drukeenheid
2	800282	psi/bar/MPa/kPa

Het complete assortiment vindt u altijd up-to-date in onze webshop

3 4

technische gegevens:
gastype R22/R134a/R404a/R407c/R502/R410a
aansluiting 1/4" SAE

afb.	bestelnr.	drukeenheid
3	800285	psi/bar/MPa/kPa
4	800287	psi/bar/MPa/kPa

analoog

1 2

afb.	bestelnr.	ø (mm)	gastype	aansluiting
1	800291	80	R12/R22/R134a/R404a	1/4" SAE
2	800292	80	R12/R22/R134a/R404a	1/4" SAE

3 4

afb.	bestelnr.	ø (mm)	gastype	aansluiting
3	800294	80	R22/R134a/R404	1/4" SAE
4	800296	80	R22/R134a/R404	3X1/4 SAE

5 6

afb.	bestelnr.	ø (mm)	gastype	aansluiting
5	800293	80	R410a	5/16" SAE
6	800295	80	R410a	3X5/16 SAE

MASTERCOOL

digitaal

1

technische gegevens:
gastype voor 66 koelmiddelen
aansluiting 1/4" SAE

afb.	bestelnr.	drukeenheid
1	800248	psi, inHg, Bar, MPa, Kg/cm²

analoog

1

afb.	bestelnr.	ø (mm)	gastype	aansluiting
1	800299	80	R22/R134a/R404a/R407c/R507a	1/4" SAE
1	800310	80	R1270, R290, R600a	1/4" SAE

2

afb.	bestelnr.	ø (mm)	gastype	aansluiting
2	800309	80	R22/R134a/R404a/R407c/R507a	1/4" SAE

3 4

afb.	bestelnr.	ø (mm)	gastype	aansluiting
3	800314	80	R22/R410a/R407c	5/16”
4	800313	80	R22/R410a/R407c	5/16”

5 6

afb.	bestelnr.	ø (mm)	gastype	aansluiting
5	800312	80	R22/R134a/R404a/R407c/R507a	1/4” SAE
6	800311	80	R22/R134a/R404a/R407c/R507a	1/4” SAE

7 8

afb.	bestelnr.	ø (mm)	gastype	aansluiting
7	800316	80	R1270, R290, R600a	1/4” SAE
8	800315	80	R1270, R290, R600a	1/4” SAE

REFCO

digitaal

1

afb.	bestelnr.	aanvullende informatie
1	800389	DIGIMON4-3-PLUS Gebruikersvriendelijk digitaal 4-weg gereedschap voor efficiënt en veilig onderhoud en inbedrijfname van Airconditioning- en koelinstallaties. De nieuwste generatie is uniek door het compacte design en de robuuste constructie. Door het moderne display kan te allen tijde naast de druk- en temperatuurweergave ook de oververhitting, de onderkoeling, het vacuümniveau of de dichtheidstest meetresultaten bekeken worden. In de modus Analoog worden de digitale cijfers daarnaast ook optisch weergegeven. De DIGIMON voldoet aan de belangrijkste vereisten voor digitaal gereedschap en is in diverse uitvoeringen verkrijgbaar. Als accessoire zijn K-type temperatuurklemsensoren alsmede een externe vacuümsensor verkrijgbaar. Technische gegevens: - 49 koelmiddelen incl. R410A, R744(CO2), R1234yf, R32, R1234ze - Analoge en digitale weergave - Nauwkeurigheidsklasse: Klasse 1.0 - Resolutie drukindicator: 0.01 bar / 0.5psi / 1kPa / 0.001MPa - Drukindicatie van -0,95 bar tot +60 bar - Directe berekening en weergave van oververhitting en onderkoeling - 2 nauwkeurige K-type temperatuursensoren - Interne en externe vacuümsensor - Verlicht LCD-display met meervoudige bescherming - Lektestfunctie - Glasvezelversterkte ergonomische draaiknoppen - Automatische energiebesparingsmodus - Gebruikersvriendelijke bediening - Acculaadindicator Continu gemeten signalen

Het complete assortiment vindt u altijd up-to-date in onze webshop

2

afb.	bestelnr.	aanvullende informatie
2	800369	DIGIMON-SE-3-PLUS-CA Airconditioning- en koelinstallaties. De nieuwste generatie is uniek door het compacte design en de robuuste constructie. Door het moderne display kan te allen tijde naast de druk- en temperatuur-weergave ook de oververhitting, de onderkoeling, het vacuümniveau of de dichtheidstest meetresultaten bekeken worden. In de modus Analoog worden de digitale cijfers daarnaast ook optisch weergegeven. De DIGIMON voldoet aan de belangrijkste vereisten voor digitaal gereedschap en is in diverse uitvoeringen verkrijgbaar. Als accessoire zijn K-type temperatuurklemsensoren alsmede een externe vacuüm-sensor verkrijgbaar. Technische gegevens: - 49 koelmiddelen incl. R410A, R744(CO2), R1234yf, R32, R1234ze - Analoge en digitale weergave - Nauwkeurigheidsklasse: Klasse 1.0 - Resolutie drukindicator: 0.01 bar / 0.5psi / 1kPa / 0.001MPa - Drukindicatie van -0,95 bar tot +60 bar - Interne en externe vacuümsensor - 2 nauwkeurige K-type temperatuursensoren - Gebruikersvriendelijke bediening - Glasvezelversterkte ergonomische draaiknoppen - Verlicht LCD-display met meervoudige bescherming - Lektestfunctie - Automatische energiebesparingsmodus - Acculaadindicator Continu gemeten signalen

manometers

IMPORT

analoog

1 2

afb.	bestelnr.	aansluiting	ø (mm)	gastype
1	800289	1/8" NPT	80	R22/R134a/R410a/R407c
2	800290	1/8" NPT	80	R22/R134a/R410a/R407c

3 4

afb.	bestelnr.	aansluiting	ø (mm)	gastype
3	800286	1/8" NPT	80	R410a
4	800288	1/8" NPT	80	R410a

digitaal

1 2

afb.	bestelnr.	aansluiting	gastype
1	800298	1/8" NPT	R22/R134a/R404a/R407c/R502/R410a
2	800297	1/8" NPT	R22/R134a/R404a/R407c/R502/R410a

MASTERCOOL

1 2

afb.	bestelnr.	aansluiting	ø (mm)	gastype
1	800319	5/16"	80	R22/R410a/R407c
2	800320	5/16"	80	R22/R410a/R407c

3 4

afb.	bestelnr.	aansluiting	ø (mm)	gastype
3	800321	1/4" SAE	80	R1270, R290, R600a
4	800322	1/4" SAE	80	R1270, R290, R600a

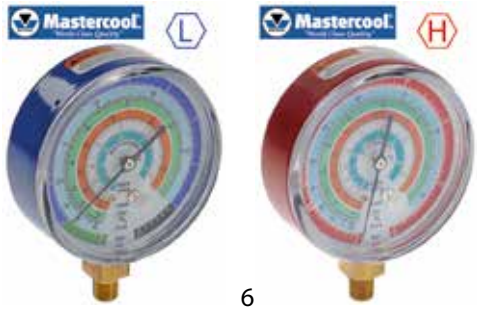

5 6

afb.	bestelnr.	aansluiting	ø (mm)	gastype
5	800317	1/4" SAE	80	R22/R134a/R404a/R407c/R507a
6	800318	1/4" SAE	80	R22/R134a/R404a/R407c/R507a

7 8

afb.	bestelnr.	aansluiting	ø (mm)	gastype
7	800387	1/8" NPT	63	R22/R134a/R404a/R407c/R507a
8	800388	1/8" NPT	63	R22/R134a/R404a/R407c/R507a

1

afb.	bestelnr.	aansluiting	ø (mm)	gastype
1	800385	1/4" SAE	80	R22/R134a/R404A/R407C/R410A/R507

toebehoren

1 2

afb.	bestelnr.	omschrijving
1	800324	beschermkap voor manometer ø 80mm rood/blauw
2	800323	beschermkap voor manometer ø 80mm rood

3

afb.	bestelnr.	omschrijving
3	800142	beschermkap voor manometer ø 80mm set 2-delig

slangen

IMPORT

1

technische gegevens:
uitvoering set 3-delig
lengte 1500mm
aansluiting 1 1/4" SAE
aansluiting 2 1/4" SAE
werkdruk 52 bar

afb.	bestelnr.	gastype
1	800275	R22/R134a/R404a/R407c/R502/R410a

1

technische gegevens:
uitvoering set 3-delig
lengte 1500mm
aansluiting 1 5/16" SAE
aansluiting 2 5/16" SAE
werkdruk 58 bar

afb.	bestelnr.	gastype
1	800276	R410a

MASTERCOOL

1

technische gegevens:
lengte 1500mm

afb.	bestelnr.	gastype	aansluiting	werkdruk
1	800325	R12/R22/R502/R507A/R134a/R404a/R407c	1/4" SAE	52 bar

2

technische gegevens:
lengte 1500mm

afb.	bestelnr.	gastype	aansluiting	werkdruk
2	800326	R12/R22/R502/R507A/R134a/R404a/R407c	1/4" SAE	52 bar
2	800390[1]	R12/R22/R502/R507A/R134a/R404a/R407c	1/4"SAE	56 bar

[1]nylon versterkt

Het complete assortiment vindt u altijd up-to-date in onze webshop

3

technische gegevens:
lengte 1500mm

afb.	bestelnr.	gastype	aansluiting	werkdruk
3	800327	R12/R22/R502/R507A/R134a/R404a/R407c	1/4" SAE	52 bar

1

technische gegevens:
lengte 1500mm

afb.	bestelnr.	gastype	aansluiting	werkdruk
1	800340[1]	R22/R134a/R404a/R407c/R502/R410a	1/4" SAE	56 bar
1	800329[1]	R22/R410a/R407c	5/16" SAE	56 bar

[1]nylon versterkt

1

afb.	bestelnr.	gastype	aansluiting	bouwtype
1	800331	R22/R410a/R407c	1/4" SAE - 5/16" SAE	met afsluitventiel

2

afb.	bestelnr.	gastype	aansluiting	bouwtype
2	800330	R22/R410a/R407c	1/4" SAE - 5/16" SAE	zonder afsluitventiel

REFCO

1

afb.	bestelnr.	L (mm)	aansluiting	werkdruk	barstdruk
1	800372	1500	1/4" SAE	60 bar	300 bar

2

afb.	bestelnr.	L (mm)	aansluiting	werkdruk	barstdruk
2	800373	1500	1/4" SAE	60 bar	300 bar

1

afb.	bestelnr.	omschrijving
1	800374	pakking PTFE vpe 10stuk

afsluitkranen

1 2 3

technische gegevens:
gastype R12/R22/R502/R134a/R404a/R407c/R410a

afb.	bestelnr.	aansluiting
1	800281	5/16" SAE
1	800278	1/4" SAE
2	800283	5/16" SAE

afb.	bestelnr.	aansluiting
2	800279	1/4" SAE
3	800284	5/16" SAE
3	800280	1/4" SAE

stikstofregelaars

1

technische gegevens:
aansluiting 1/4" SAE
hogedruk manometer 300bar
lagedruk manometer 70bar
toegelaten CE

afb.	bestelnr.	landen	afb.	bestelnr.	landen	afb.	bestelnr.	landen
1	800335	D/F	1	800336	GB	1	800337	I

afzuigapparaten

1

afb.	1
bestelnr.	800334
compressortype	olievrij 1/2 pk
stoom (kg/h)	12
vloeistof (kg/h)	71
push-pull (kg/h)	326
aansluiting	1/4" SAE
spanning	220V - 50/60Hz
Temp. (°C)	0-50
gewicht (kg)	16
koelmiddel	CFC, HFC, HCFC
keuring	TÜV/GS

2

afb.	2
bestelnr.	800342
compressortype	olievrij 1/2 pk
stoom (kg/h)	20
vloeistof (kg/h)	68
push-pull (kg/h)	326
aansluiting	1/4" SAE
spanning	220V - 50/60Hz
Temp. (°C)	0-50
gewicht (kg)	16
koelmiddel	CFC, HFC, HCFC
keuring	-

1

afb.	1
bestelnr.	800267
compressortype	olievrij 3/8 pk
stoom (kg/h)	17
vloeistof (kg/h)	114
aansluiting	1/4 SAE met snelkoppeling
uitvoering	met kogelkraan
spanning	220V - 50/60Hz
Temp. (°C)	0-49
gewicht (kg)	17
koelmiddel	alle koelmiddelen

1

technische gegevens:
compressortype olievrij - 3/4 pk
aanzuighoeveelheid stoomdoorslag 22kg/h
aanzuighoeveelheid vloeistofdoorslag 138kg/h
aanzuighoeveelheid push-pull 378kg/h
spanning 220/240V - 50/60Hz
gewicht 14,5kg
koelmiddel CFC, HFC, HCFC

afb.	bestelnr.	fabrikant	type
1	800371	REFCO	ENVIRO

Het complete assortiment vindt u altijd up-to-date in onze webshop

vacuümpompen

1

afb.	1	1
bestelnr.	801902	801903
toevoercapaciteit (l/min)	60	120
toevoercapaciteit (cf/m)	2.2 / 2.6	4.2 / 5
P (W)	250	370
V (V)	220/110	220/110
freq. (Hz)	50/60	50/60

1

afb.	1	1
bestelnr.	801905	801906
uitvoering	2-standen	2-standen
toevoercapaciteit (l/min)	35	119
toevoercapaciteit (cf/m)	1.5	7
P (W)	125	375
V (V)	220	220
freq. (Hz)	230V 50/60Hz	230V 50/60Hz

1

afb.	bestelnr.	L (mm)	aansluiting	werkdruk
1	800328	1500	3/8" SAE - 3/8" SAE	52 bar

1

afb.	1	1
bestelnr.	801957	801999
uitvoering	2-standen	2-standen
toevoercapaciteit (l/min)	35	65
toevoercapaciteit (cf/m)	1,25	2,3
P (W)	160	190
V (V)	220/240	220/240
freq. (Hz)	50/60	50/60

ventielkernverwijderaars

1

afb.	bestelnr.	aansluiting
1	800333	1/4" SAE, 1/2"-20UNF

2

afb.	bestelnr.	aansluiting
2	800332	1/4" SAE

tangen

1

afb.	bestelnr.	omschrijving
1	800420	afklemtang koeltechniek

2

afb.	bestelnr.	omschrijving
2	800419	klemtang insteek koeltechniek

koelratelsets

1

afb.	bestelnr.	omschrijving
1	801898	ratelset 1/4",3/8",3/16",5/16"

2

afb.	bestelnr.	omschrijving
2	801899	ratelset zeshoekig 9/16",1/2"; vierkant 1/4",3/16"

1

afb.	bestelnr.	omschrijving
1	800418	ratelset 1/4",3/8",3/16",5/16"

2

afb.	bestelnr.	omschrijving
2	800417	ratelset zeshoekig 9/16",1/2"; vierkant 1/4",3/16"

kapilaire pijp doseerder

1

afb.	bestelnr.	aanvullende informatie
1	800370	meetapparaat capillaire leidingen Nauwkeurig meetapparaat voor alle capillaire leidingen in millimeter en inch maten

Het complete assortiment vindt u altijd up-to-date in onze webshop

pijpverbinders

VULKAN LOKRING

LOKRING pijpaansluitingen kunnen zonder grote krachtsinspanning met eenvoudig handgereedschap gemaakt worden en garanderen een schone, muurvaste en zuiver mechanische pijpaansluiting met duurzame hermetische lekdichtheid.Dit wordt door de speciale TÜV-test en –goedkeuring bevestigd. Dit alles maakt de LOKRING pijpaansluiting tot een van de meest milieu-vriendelijke en betrouwbaarste methodes om koelmiddelleidingen met elkaar te verbinden.

koffers

1

afb.	bestelnr.	omschrijving
1	890287	LOKBOX VULCAN LOKRING starter kit SK-RA-01

gereedschap

montagetangen

1

afb.	bestelnr.	aanvullende informatie
1	800363	Montagetang LOKRING HMRK-L - gepatenteerd hefboommechanisme maakt montage met weinig krachtsinspanning mogelijk - eenvoudig verwisselen van de kaken voor verschillende leidingdiameters - beide handvatten kunnen gebogen worden, om het gebruik in moeilijk toegankelijke plekken mogelijk te maken - Made in Germany

montageklauwen

1

afb.	bestelnr.	voor	voor pijpø	type
1	750598	Typ 50	9-11mm (3/8")	MB10EVP
1	750599	Typ 50	12-13mm (1/2")	MB12EVP
1	750596	type 00	1,6-8,5mm (1/16" - 5/16")	MB8
1	750597	type 00	9-11mm (3/8")	MB10

pijpsnijders

1

afb.	bestelnr.	toepassing	pijp ø	type
1	802183	voor het soepel doorvoeren van capilaire pijpen	4 tot 12,7mm	LRSZ

2

afb.	bestelnr.	toepassing	pijp ø	type
2	801995	voor kapilaire pijp	tot 0,156"	CTP-1

afklemtangen

1

afb.	bestelnr.	aanvullende informatie
1	800360	Afklemtang ABZ-008 - voor het afklemmen van vulslangen - diameterbereik: tot 10mm (3/8")

insteektangen

1

afb.	bestelnr.	aanvullende informatie
1	800361	Insteektang EZ-LC - maakt het afzuigen van het koelmiddel uit defecte, nog onder druk staande koelcircuit mogelijk - geschikt voor koperen leidingen - voor leidingen met een buitendiameter van 6mm (1/4") - slangaansluiting: 1/4" SAE

buisverbindingen type AL

Voor het aansluiten van aluminium pijpleidingen of het aansluiten van aluminium pijpleidingen op koperen of stalen leidingen met dezelfde buitendiameters.

1

technische gegevens:
verpakkingseenheid 5stuk

afb.	bestelnr.	voor pijpø	werkdruk max.	type
1	750657			AL

2

technische gegevens:
verpakkingseenheid 5stuk

afb.	bestelnr.	voor pijpø	werkdruk max.	type
2	750587	5mm (3/16")	25bar / 360psi	5NKAL00
2	750583	8mm (5/16")	25bar / 360psi	8NKAL00

Het complete assortiment vindt u altijd up-to-date in onze webshop

buisreduceringen type AL

Voor het aansluiten van aluminium pijpleidingen of het aansluiten van aluminium pijpleidingen op koperen of stalen leidingen met verschillende buitendiameters.

1

technische gegevens:
verpakkingseenheid 5stuk

afb.	bestelnr.	voor pijpø	werkdruk max.	type
1	750589	5mm (3/16") - 1,8mm	25bar / 360psi	5/1,8NRAL00
1	750592	5mm (3/16") - 2mm (5/64")	25bar / 360psi	5/2NRAL00
1	750588	8mm (5/16") - 6mm (1/4")	25bar / 360psi	8/6NRAL00

buisverbindingen type MS

Voor het aansluiten van koperen en/of stalen pijpleidingen met dezelfde buitendiameters.

1

technische gegevens:
verpakkingseenheid 5stuk

afb.	bestelnr.	voor pijpø	werkdruk max.	type
1	750591	2mm (5/64")	25bar / 360psi	2NKMS00
1	750581	3mm	25bar / 360psi	3NKMS00
1	750582	4mm (5/32")	25bar / 360psi	4NKMS00
1	750573	5mm (3/16")	25bar / 360psi	5NKMS00
1	750576	6mm (1/4")	25bar / 360psi	6NKMS00
1	750577	8mm (5/16")	25bar / 360psi	8NKMS00
1	750574	10mm	25bar / 360psi	10NKMS00
1	750575	12mm	75bar / 1088psi	12NKMS50

2

technische gegevens:
verpakkingseenheid 5stuk

afb.	bestelnr.	voor pijpø	werkdruk max.	type
2	750601[1]	5mm (3/16")	25bar / 360psi	5NKMSSV00
2	750600[1]	6mm (1/4")	25bar / 360psi	6NKMSSV00

[1]met schraderventiel

buisreduceringen type MS

Voor het aansluiten van koperen en/of stalen pijpleidingen met verschillende buitendiameters.

1

technische gegevens:
verpakkingseenheid 5stuk

afb.	bestelnr.	voor pijpø	werkdruk max.	type
1	750585	5mm (3/16") - 1,8mm	25bar / 360psi	5/1,8NRMS00
1	750595	5mm (3/16") - 2mm (5/64")	25bar / 360psi	5/2NRMS00
1	750578	8mm (5/16") - 6mm (1/4")	25bar / 360psi	8/6NRMS00
1	750579	12mm - 10mm	75bar / 1088psi	12/10NRMS50
1	750593	3mm - 2mm (5/64")	25bar / 360psi	3/2NRMS00
1	750584	4mm (5/32") - 2mm (5/64")	25bar / 360psi	4/2NRMS00
1	750594	6mm (1/4") - 2mm (5/64")	25bar / 360psi	6/2NRMS00
1	750580	6mm (1/4") - 3mm	25bar / 360psi	6/3NRMS00
1	750586	6mm (1/4") - 5mm (3/16")	25bar / 360psi	6/5NRMS00

pluggen

Voor het hermetisch afsluiten van pijpuiteinden.

1

technische gegevens:
verpakkingseenheid 5stuk

afb.	bestelnr.	voor pijpø	type
1	750605	5mm (3/16")	5VSMS00
1	750607	6mm (1/4")	6VSMS00
1	750606	7mm	7VSMS00
1	750604	8mm (5/16")	8VSMS00

NAV-verbindingen

Maakt het gebruik van de LOKRING bij ingekorte pijpuiteinden aan de compressor mogelijk.

versterkingshulzen

Enkel te gebruiken in combinatie met NAV-montagegereed-schap en de bijbehorende NAV-montageset.

1

technische gegevens:
verpakkingseenheid 5stuk

afb.	bestelnr.	voor pijpø	type
1	750603	7mm	NAV7
1	750602	6,35mm (1/4")	NAV6

montagegereedschap

Basisgereedschap voor montage van LOKRING NAV-koppelingen.

1

technische gegevens:
verpakkingseenheid 1stuk

afb.	bestelnr.	voor pijpø	type
1	750613	11mm	NAV11

montage inzetten

Montageset voor montagegereedschap NAV 11 om LOKRING NAV-koppelingen te maken.

1

technische gegevens:
verpakkingseenheid 1stuk

afb.	bestelnr.	voor pijpø	type	afb.	bestelnr.	voor pijpø	type
1	750612	6mm	NAV-E6	1	750611	7/8mm	NAV-E8/7

filterdrogers

1

afb.	bestelnr.	grootte	ø (mm)	L (mm)	aansluiting	type
1	750609	10g XH-9	19	200	ø5mm	DR10

2

afb.	bestelnr.	grootte	ø (mm)	L (mm)	aansluiting	type
2	750608[1]	11g XH-9	19	245	ø5mm	DRS11
2	750610[1]	15g XH-9	25	230	ø5/6mm	DRS15

[1]met schraderventiel

hulpmiddelen

lijm- en opvulmiddelen

1

afb.	bestelnr.	productnaam	eigenschap	houder	inhoud (ml)
1	890053	LOKREP65G	vloeistof	fles	15

schuurpapieren

1

afb.	bestelnr.	B (mm)	L (mm)	H (mm)
1	800362	160	220	8

lasmaterialen

gassoldeerbranders

1

afb.	bestelnr.	aanvullende informatie
1	800078	Hardsoldeerbrander - Rothenberger POWER MAPP Sneller en economischer werken dan met een conventioneel soldeertoestel - direct de vlam aansteken met een druk op de knop - precies instellen van de vlam - constante gasdruk - optimale werking ook bij lage temperaturen (ca. -20°C) - werkt in alle posities - probleemloos omschakelen naar andere brandbare gassen mogelijk (Multigas, Maxigas, Minigas) - piëzo-ontsteking

Het complete assortiment vindt u altijd up-to-date in onze webshop

lasapparaten

1

afb.	bestelnr.	aanvullende informatie
1	800247	Autogeenlas- en hardsoldeertoestel - Rothenberger ROXY 400L Veelzijdig autogeenlas- en hardsoldeertoestel voor de veeleisende doe-het-zelver en de echte professional. Naast twee hoogwaardige lasmondstukken bevat de set drie micromondstukken, die professioneel werk en andere in de vakgebieden fijnmechanica en modelbouw mogelijk maken. Het toestel is TÜV-gecertificeerd en beschikt over alle voorgeschreven veiligheidsvoorzieningen. Gas- en zuurstofterugslagkleppen zijn reeds geïntegreerd. - werkbereik: 0,1 - 1,5mm - 2 hoogwaardig mondstuk en 3 micromondstukken - TÜV-gecertificeerd

2

afb.	bestelnr.	aanvullende informatie
2	800079	Autogeenlas- en hardsoldeertoestel - Rothenberger ROXY KIT PLUS Veelzijdig autogeenlas- en hardsoldeertoestel voor de veeleisende doe-het-zelver en de echte professional. Naast een hoogwaardig lasmondstuk bevat de set drie micromondstukken, die professioneel werk en andere in de vakgebieden fijnmechanica en modelbouw mogelijk maken. Het toestel is TÜV-gecertificeerd en beschikt over alle voorgeschreven veiligheidsvoorzieningen. Gas- en zuurstofterugslagkleppen zijn reeds geïntegreerd. - werkbereik: 0,1 - 1,5mm - 1 hoogwaardig mondstuk en 3 micromondstukken - TÜV-gecertificeerd

gasflessen

1 2

afb.	1	2
bestelnr.	800084	800085
gastype	propuleen/butaan	flessengas
inhoud (ml)	750	630
toestand	nieuw	nieuw
voor	POWER MAPP	ROXY KIT/ROXY 400L

3 4

afb.	3	4
bestelnr.	800086	800246[1]
gastype	zuurstof	zuurstof
inhoud (ml)	930	2000
toestand	nieuw	gevuld
voor	ROXY KIT	ROXY 400 L

[1] incl. statiegeld

soldeermaterialen

deoxidiser

1

afb.	bestelnr.	type	materiaal	grootte (mm)	VPE	t.max. (°C)
1	800364	N1/T	poedervormig	185	1	550-800

hardsoldeer

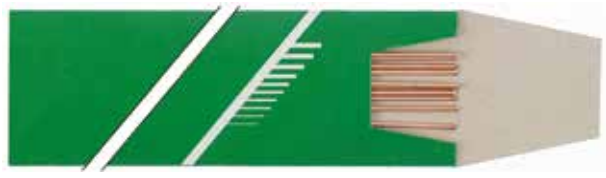

1

afb.	bestelnr.	type	materiaal	grootte (mm)	VPE	t.max. (°C)
1	800365	2	koperlegering met 2% zilver	ø2x500	10-delig	740
1	800366	5	koperlegering met 5% zilver	ø2x500	10-delig	710

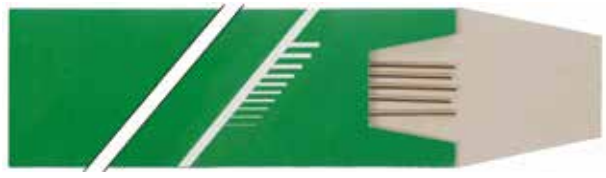

2

afb.	bestelnr.	type	materiaal	grootte (mm)	VPE	t.max. (°C)
2	800367	3076	koperlegering met 30% zilver	ø1,5x500	5-delig	755

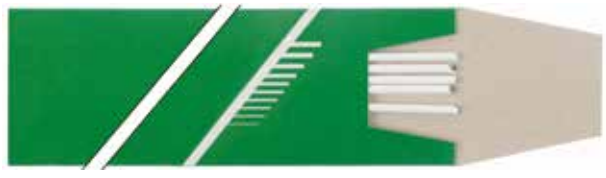

3

afb.	bestelnr.	type	materiaal	grootte (mm)	VPE	t.max. (°C)
3	800368[1]	3076 U	koperlegering met 30% zilver	ø1,5x500	5-delig	755

[1]bedekt

ROTHENBERGER

4

afb.	bestelnr.	type	materiaal	grootte (mm)	VPE	t.max. (°C)
4	800251	Rolot 602	koper	ø2,5x333	5 stuks	890
4	800249	Rolot 607	koper	ø2x333	5 stuks	710

zachtsoldeer

ROTHENBERGER

1

afb.	bestelnr.	type	materiaal	grootte (mm)	VPE	t.max. (°C)
1	800250	Rolot 608	lood	ø5x333	1 stuks	236

aanstekers

ROTHENBERGER

1

afb.	bestelnr.	omschrijving
1	800257	aansteker buigzaam

ROTHENBERGER

2

afb.	bestelnr.	omschrijving
2	800256	aansteker recht

meettechniek

meetgereedschap

weegschalen

1

afb.	bestelnr.	meetbereik	afronding	maat (mm)	toegelaten
1	801901	10g-100kg	10g	223x223	CE

Het complete assortiment vindt u altijd up-to-date in onze webshop

1

afb.	bestelnr.	meetbereik	afronding	maat (mm)	toegelaten
1	801907	10g-100kg	10g	220x220	CE
1	801908[1]	50g-50kg	50g	220x220	CE OIML

[1]enkel getest met OIML-certificering

2

afb.	bestelnr.	meetbereik	afronding	maat (mm)	toegelaten
2	801993	1g-5kg	1g	185x140x35	CE

1

afb.	bestelnr.	meetbereik	afronding	maat (mm)	voeding (VDC)
1	802114	2g-100kg	2g	ø320	6

meetapparaten

temperatuurmeters

temperatuurmeetapparaten met geïntegreerde voeler

1 2

afb.	1	2
bestelnr.	802116	800038
uitvoering	met insteekvoeler	waterdicht
meeteenheid	°C/°F	°C/°F
meetbereik (°C)	-50 tot +300	-50 tot +300
voeler	insteekvoeler	insteekvoeler
afronding	0,1°C	0,1/1°C
beeldscherm	3½ digits	4-digits
type	WT-2	ST-9226A
maat (mm)	116x58x18	141x95x26
voeler L (mm)	105	144
voeler ø (mm)	3,5	3,5
KL (mm)	500	900

lekzoekapparaten

voor koelmiddel

1

afb.	bestelnr.	gevoeligheid	t.ber. (°C)	voeler L (mm)	type	toegelaten
1	801787	3gr/jaar	0-52	355	HILD100+	-

2

afb.	bestelnr.	gevoeligheid	t.ber. (°C)	voeler L (mm)	type	toegelaten
2	801880[1]	2gr/jaar	0-50	355	SLD300	-

[1]externe accu-oplader

3

afb.	bestelnr.	gevoeligheid	t.ber. (°C)	voeler L (mm)	type	toegelaten
3	801879	3gr/jaar	0-50	300	AS-200	-

1

afb.	bestelnr.	gevoeligheid	t.ber. (°C)	voeler L (mm)	type	toegelaten
1	801909[1]	7gr/jaar	-17 tot +60	400	55800	CE

[1]detecteert ook brandbaar gas

2

afb.	bestelnr.	gevoeligheid	t.ber. (°C)	voeler L (mm)	type	toegelaten
2	801904[1]	3gr/jaar	0-50	410	55200	CE

[1]UV-lekdetector

3

afb.	bestelnr.	gevoeligheid	t.ber. (°C)	voeler L (mm)	type	toegelaten
3	801910	3gr/jaar	0-50	410	55100	CE

1 2

afb.	bestelnr.	omschrijving
1	802188	750ml alle koelmiddelen type BELNET AEROSOL
2	802189	handpistool spoeltechniek/koeltechniek 1 stuks incl. koffer en toebehoren

Het complete assortiment vindt u altijd up-to-date in onze webshop

3 4

afb.	bestelnr.	omschrijving
3	802172	lekstopper voor koel- en klimaattechniek 6x12ml alle koelmiddelen type EXTREME
4	802187	lekstopper voor koeling 12ml R290/R600/R600a type EXTREME WHITE

5

afb.	bestelnr.	omschrijving
5	801326	UV lekzoekmiddel 12x7,5ml

1

afb.	bestelnr.	aanvullende informatie
1	801911	5 u/v LED lekdetectielamp met UV bril Dankzij de UV-lekdetectielamp kunnen lekkages in het systeem zichtbaar gemaakt worden, met de bril wordt het lichteffect van het additief versterkt.

1 2 3 4

afb.	bestelnr.	omschrijving	afb.	bestelnr.	omschrijving
1	802171	beschermbril UV	3	801953	LED
2	801955	filter	4	801956	testblok

5 6

afb.	bestelnr.	omschrijving	afb.	bestelnr.	omschrijving
5	801996	voeler	6	801997	voeler

thermometers

inbouwthermometers

accugestuurd

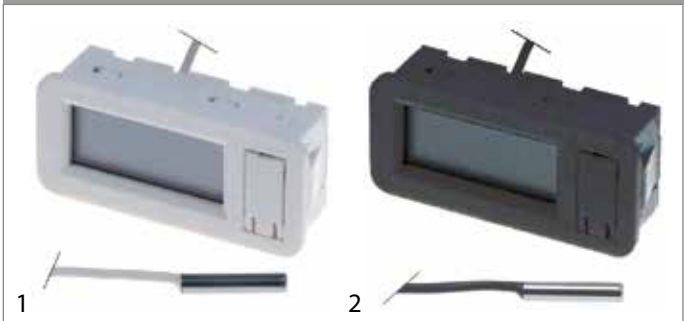

1 2

afb.	bestelnr.	inbouwmaat (mm)	voorkant maat (mm)	meetbereik (°C)	voeler	KL (mm)
1	379259	58x25	62x29	-50 tot +70	ø3,9x20mm	1500
2	379449	58x25	62x29	-50 tot +70	ø3,9x20mm	1500

3 4

afb.	bestelnr.	inbouwmaat (mm)	voorkant maat (mm)	meetbereik (°C)	voeler	KL (mm)
3	379602	58x25,5	62x36	0 tot +150	speciaal	1500
4	379258[1]	46x26,6	48x29	-50 tot +70	ø9x36mm	1000

[1]met raam 379808, ook als opzetversie te gebruiken

5 6

afb.	bestelnr.	inbouwmaat (mm)	voorkant maat (mm)	meetbereik (°C)	voeler	KL (mm)
5	378099	51,5x24,5	53x28	-50 tot +150	ø3,5x46mm	1000
5	379604	51,5x24,5	53x28	-50 tot +300	ø3,5x46mm	1000
6	378100	59x33	62x36	-50 tot +150	ø3,5x46mm	1000
6	379603	59x33	62x36	-50 tot +300	ø3,5x46mm	1000

externe stroomvoorziening

1

technische gegevens:
spanning 230V
spanningstype AC

afb.	bestelnr.	inbouwmaat (mm)	voorkant maat (mm)	meetbereik (°C)	voeler	KL (mm)
1	378274[1]	58x25,5	64x31	-30 tot +110	ø6x40mm	2500

[1]incl. 1x NTC voeler

toebehoren

1

afb.	bestelnr.	omschrijving
1	379808	frame voor thermometer binnenmaat 47x27mm B 53mm

insteekthermometers

1

2

afb.	bestelnr.	meetbereik (°C)	beeldscherm	voeler L (mm)
1	541097	-10 tot +100	analoog	120
2	802028	-10 tot +100	analoog	130

3

4

afb.	bestelnr.	meetbereik (°C)	beeldscherm	voeler L (mm)
3	541634	-50 tot +300	digitaal	85
4	541635	-50 tot +300	digitaal	108

5

6

afb.	bestelnr.	meetbereik (°C)	beeldscherm	voeler L (mm)
5	541636	-50 tot +300	digitaal	115
6	541087	-50 tot +300	digitaal	120

7

afb.	bestelnr.	meetbereik (°C)	beeldscherm	voeler L (mm)
7	541096	-50 tot +300	digitaal	120

overigen

1

2

afb.	bestelnr.	meetbereik (°C)	grootte	beeldscherm
1	541093	-30 tot +30	ø60mm	analoog
2	541098	-30 tot +50	ø52mm	analoog

3

4

afb.	bestelnr.	meetbereik (°C)	grootte	beeldscherm
3	541094	-40 tot +25	124x30mm	analoog
4	381349	-50 tot +70	100x100	digitaal, met batterij

Het complete assortiment vindt u altijd up-to-date in onze webshop

5

afb.	bestelnr.	meetbereik (°C)	grootte	beeldscherm
5	381350	-50 tot +70	65x95	digitaal, met batterij

verbruiksmaterialen

sprays

industriële reinigingsspray

1

lekzoekspray

2

afb.	bestelnr.	aanvullende informatie
1	890214	EUROLOCK LOS 2200 - spuitbus 400 ml De optimale oplossing voor schone oppervlakken. Universeel inzetbaar. Maakt korte metten met vuil en vet op remmen, koppelingen, motoren, carburateurs en versnellingen. Reinigt ook grondig op moeilijk bereikbare plekken. Werkt razendsnel en verdampt zonder resten achter te laten. Kunststofoppervlakken moeten vooraf getest worden op verdraagzaamheid.
2	890030	AOFix - spuitbus 400 ml Eventuele lekkageplaatsen en de fijnste haarscheurtjes worden door de karakteristieke schuimbubbels zichtbaar. AOfix-lekkagedetector kan in zowel het hoge- en middelhoge- als lagedrukbereik gebruikt worden. Geschikt voor elk apparaat, voor tankinstallaties en voor koel- en verwarmingsslangen, armaturen, kranen, kleppen, manometers, regelaars, fittingen enz. Veroorzaakt op geen enkel bekend materiaal corrosie. AOfix-lekkagedetector is vrij van olie, vet, vetzuren en alle soorten zeep. Vanwege de niet-brandbaarheid is hij geschikt voor alle technische gassen zoals bijv. ammoniak, argon en andere edelgassen, freon, koolzuur, lichtgas, perslucht, propaan, zuurstof, stikstof, waterstof enz.. AOfix-lekkagedetector voldoet aan alle gangbare normen en is DIN-DVGW goedgekeurd. AOfix-lekkagedetector is niet schadelijk voor de gezondheid, huidvriendelijk, niet-toxisch en reukarm. AOfix-lekkagedetector -15°C is geschikt voor gebruik bij vorst.

afdichtingsmaterialen

isolatietape

diversen

1

afb.	bestelnr.	temp. bestendigheid (°C)	B (mm)	L (m)	toegelaten	t (mm)	type
1	551285	max. +85	50	15	CE	3	ARMAFLEX XG-TAPE

secondelijm

1 2

afb.	bestelnr.	aanvullende informatie
1	890136	LOCTITE® 401™ - tube 3g - Universele snellijm - Verlijmt verschillende gelijksoortige of niet-gelijksoortige materialen (metaal, rubber, hout, karton, keramiek en de meeste kunststoffen) - Zeer hoge sterkte op nauwsluitende onderdelen - Verlijmt gelijksoortige of niet-gelijksoortige materiaalcombinaties van hout, metaal, keramiek, de meeste kunststoffen
2	890138	LOCTITE® 454™ - tube 20g Aanbevolen voor toepassingen boven het hoofd en voor verticale oppervlakken. - Universele snellijm in gelvorm - Dringt niet in, bijzonder geschikt voor poreuze materialen - Verlijmt gelijksoortige of niet-gelijksoortige materiaalcombinaties van hout, metaal, keramiek, de meeste kunststoffen

smeermiddelen

oliën

voor vacuumpompen

1

2

afb.	bestelnr.	type	inhoud (l)
1	890267	DV-45	0,5
1	890268	DV-46	1

afb.	bestelnr.	type	inhoud (l)
2	890286	VPO-46-500	0,5

reinigingsmiddelen

technische schoonmaakmiddelen

1

afb.	bestelnr.	aanvullende informatie
1	801490	Afdichtingsreiniger PROFESSIONAL - sprayflacon 500ml Reinigt en desinfecteert afdichtingen en de binnenkant van koelkasten.

Alfabetische index

A

aanstekers 236
afdichtingsmaterialen 241
afsluitkranen 199, 227
afvoerpompen 101
afzuigapparaten 228
automatische ontharders 214
axiaalventilatoren 89

B

boor- en freestechniek 222

C

capilaire pijpen 201
compressoren 78

D

drukknopsluitingen 115
drukschakelaar/-knoppen 28
druksensoren 61
dwarsstroomventilatoren 96

E

elektrisch gereedschap 222
elektronische regelaars 31
elementen voor koeltechniek 20
expansieventielen 197

F

filterdrogers 200

G

gasflessen 235
gassoldeerbranders 234
gastronorm 213
gereedschap 217
groep 2 145

H

handgereedschap 217
handmatige ontharders 214
hendelsluitingen 115

I

indicatoren 199
inschroefprofielen 190
insteekprofielen 177
insteekventielen 199
insteekvoeler 61
isoleringen 202

K

kapilaire pijp doseerder 230
koelaggregaten 77
koelcelsloten 123
koelcomponenten 197
koeldeurrubbers 177
koelingthermostaten 23
koelleidingen 201
koelmotoren universeel 90
koelratelsets 230
koelventilatoren 90
koelventilatoren (compleet) 93
kogelafsluiters 198
koperpijpen geïsoleerd 202
koperpijpen ongeïsoleerd 202
koudwaterregelaars 197

L

ladesloten 121
ladesluitingen 114
lamellenkammen 221
lasapparaten 235
lasmaterialen 234
lekzoekapparaten 237

M

magneetsluitingen 120
magneetventielen 70
manometers 225
meetapparaten 237
meetgereedschap 236
meettechniek 236
montagehulpen 222
motoren 99

O

oliën 241
ontbramers 222
ontdooielementen 20
ontdooiklokken/schakelklokken 29
ontdooiwaterverwarmingen 21
opliggende scharnieren 140

P

pijpgereedschap 217
pijpverbinders 231
plakelementen 22
pompen 101
pompen voor ijsblokjesmachines 101
pressostaten 75
programmatimers 28
PVC-toevoerslangen 213

R

regelthermostaten 22
reinigingsmiddelen 241
roosters 146
roosters en stelrails 146
ruimte thermostaten 23

S

schakelaars en tasters 28
schraderventielen 202
schroefnippels 202
schuimrubberpakkingen 196
secondelijm 241
slangen 213, 226
smeermiddelen 241
snapsluitingen 140
soldeermaterialen 236
spiegels 222
sprays 241
stikstofregelaars 227

T

tangen 229
technische schoonmaakmiddelen 241
temperatuurmeters 237
temperatuurvoelers 60
terugslagventielen 198
thermostaten 22
thermostaten opbouw 23
timers 28
toevoerslangen 213
transformatoren 31

U

universele voelers 60

V

vacuümpompen 229
veerscharnieren 145
ventielkernverwijderaars 229
ventilatoren 89
verbruiksmaterialen 241
verdampers 203
verdampingsbakken verwarmd 88
verwarmingselementen 20
verwarmingskabels 21
verwarmingspatronen 22
vochtsensoren 61
voelers 60

W

wartelmoeren 203
waterfilters 214
waterontharders 214
weegschalen 236
werpsluitingen 114
wipschakelaar/drukschakelaars 28

Z

zaklampen 222
zijkantscharnieren 141

Vervangingsonderdelen
geschikt voor meer dan 70

Koelapparatuur-fabrikanten

Topkwaliteit onderdelen direct van de belangrijkste fabrikanten:

AKO
Armacell
Aspera
Carel
Castel
CDC
Coprel
Cubigel
Danfoss
Dixell
Ebm-papst
Ektron
Elbi
Elco
Eliwell
Embraco
EVCO
Fergas
Fermod
Germani
Hidria
Interklimat
Intertecnica
Johnson Controls
LAE Electronic
Marquardt
Mastercool
MTH
Parker
Priolinox
Prodigy
Rahrbach
Ranco
Refco
Rothenberger
Sanhua
Shangfang
Störk-Tronik
STUV
Tecnologic
Tp
Vulkan-Lokring
ZIEHL-ABEGG

Onderdelen passend voor vele bekende commerciële koelmerken:

Afinox
Alaska
Alpeninox
Angelo Po
Brema
Brice Italia
Cold Master
Coldline
Coreco
Costan
Criocabin
Desmon
Dexion
Electrolux
Elmeco
Emmepi
Enofrigo
Eurfrigor
Everlasting
Fagor
Fiocchetti
Foinox
Foster
Frenox
Friulinox
GBG Refrigeration
Gemm
Giga
Gram
Hiber
Hoshizaki
Iarp
Iberna
Ice-O-Matic
Icematic
Ilsa
IME Turbo
Infrico
Inomak
Irinox
ISA
ITV
Jordão
Kastel
Lainox
Liebherr
Luxia
Mach
Manitowoc
Mareno
Migel
Misa
Modular
Mondial Elite
Normann
Nortech
NTF
Olis
Polaris
Rancilio
Ronda
SAGI
Scotsman
Silko
Simag
Staff Ice System
Studio 54
Surfrigo
Tecfrigo
Tecnodom
Thirode
True
Ugolini
Whirlpool
Williams
Zanussi
Zoppas

Het gehele assortiment is te raadplegen in onze webshop