GAS

ELEKTRO

WASSER

MECHANIK

WERKZEUG

Ersatzteile passend für

SNACK EXPRESS

Das komplette Sortiment finden Sie immer aktuell im GEV-Webshop

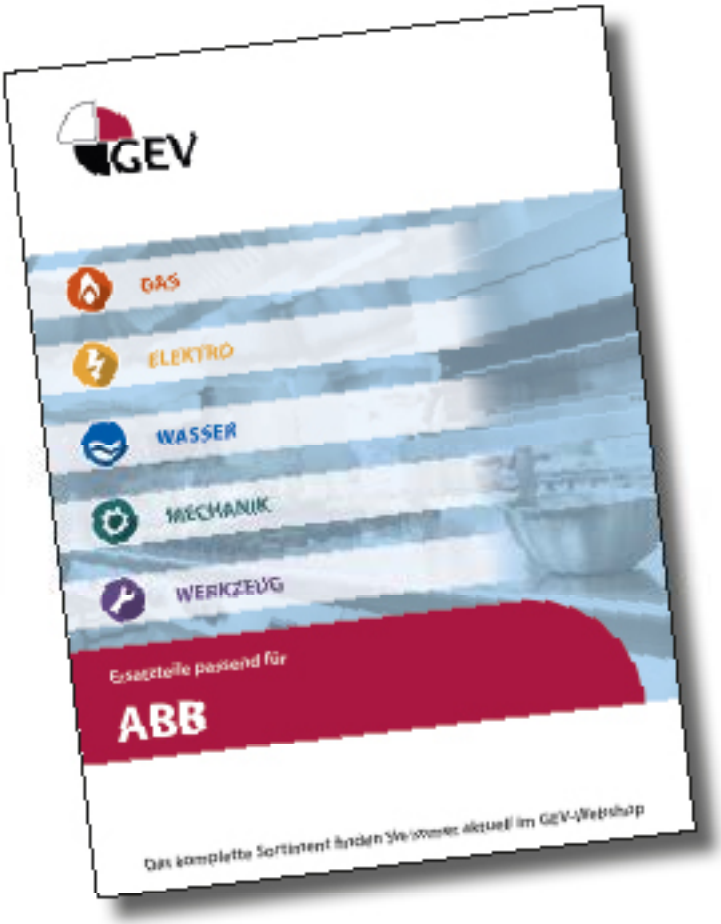

Hersteller-Kataloge

Für jeden Hersteller die wichtigsten Ersatz- und Zubehörteile übersichtlich zusammengestellt

- ✓ **Komplettes Sortiment und alle Gerätedaten immer aktuell im GEV-Webshop**
- ✓ **Alphabetischer Index am Ende des Katalog**

GEV-Webshop

www.gev-online.de
www.gev-online.ch

- Artikel als Favoriten markieren
- Einloggen mit E-Mail-Adresse und gewohntem Passwort
- Komfort-Bestellung – mehrere Artikel gleichzeitig in den Warenkorb legen
- Sofort Artikel suchen ohne Anmeldung

Heizkörper

Heizkörper für Bain-Maries

1

GEV-Nr.	416887	**Vergl.-Nr.**	SNACKRESIS01
Beschreibung	Heizkörper 1350W 230V HK 1 L 385mm B 225mm Anschluss Flachstecker 6,3mm Anschlussabstand 110mm Rohr ø 8.5mm Trockenheizkörper B1 50mm B2 125mm H 22mm		

1

GEV-Nr.	416884	**Vergl.-Nr.**	VETRRES02 VETRRES03
Beschreibung	Heizkörper 700W 230V HK 1 L 500mm B 270mm Anschluss Flachstecker 6,3mm Anschlussabstand 257mm AL 20mm Rohr ø 6.3mm Trockenheizkörper		

Heizkörper für Fritteusen

2-Lochbefestigung

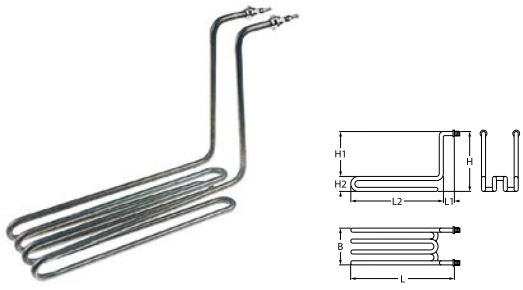

1

GEV-Nr.	416891	**Vergl.-Nr.**	3108
Beschreibung	Heizkörper 3000W 230V HK 1 L 362mm B 65mm H 240mm L1 57mm L2 305mm H1 192mm H2 48mm Gewinde 1/4" Rohr ø 8.5mm 2-Lochbefestigung Anschluss M5 Fritteusenheizkörper Windungen 4		
Ersatzteile für	416891		
	GEV-Nr.	510417	Vergl.-Nr. —
	Flachdichtung Fiber AD ø 20mm ID ø 14mm Materialstärke 2mm VPE 1 Stück		
Zubehör für	416891		
	GEV-Nr.	501318	Vergl.-Nr. —
	Mutter Gewinde 1/4" H 6.5mm CNS SW 22 VPE 1 Stück		
	GEV-Nr.	503045	Vergl.-Nr. —
	Mutter Gewinde 1/4" H 4.5mm Messing SW 17 VPE 1 Stück		
	GEV-Nr.	560112	Vergl.-Nr. —
	Unterlegscheibe ID ø 5.3mm AD ø 10mm Materialstärke 1mm CNS VPE 20 Stück DIN 125A für Gewinde M5		
	GEV-Nr.	560132	Vergl.-Nr. —
	Sechskantmutter Gewinde M5 H 4mm SW 8 CNS DIN/ISO DIN 934 / ISO 4032/8673 VPE 20 Stück		

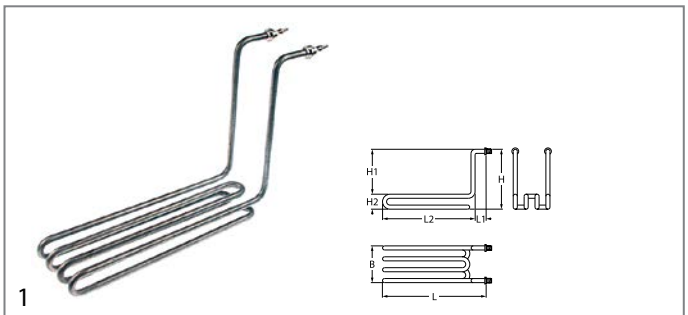

1

GEV-Nr.	416892	**Vergl.-Nr.**	3108A
Beschreibung	Heizkörper 4000W 230V HK 1 L 347mm B 85mm H 235mm L1 47mm L2 300mm H1 195mm H2 40mm Gewinde 1/4" BA 77mm Rohr ø 8.5mm 2-Lochbefestigung Anschluss M5 Fritteusenheizkörper Windungen 4		
Zubehör für	416892		
	GEV-Nr.	361182	Vergl.-Nr. —
	Mutter Gewinde 1/4" H 5mm MsNi SW 17 VPE 1 Stück		
	GEV-Nr.	510417	Vergl.-Nr. —
	Flachdichtung Fiber AD ø 20mm ID ø 14mm Materialstärke 2mm VPE 1 Stück		
	GEV-Nr.	520228	Vergl.-Nr. —
	Zahnscheibe ID ø 15.3mm AD ø 24mm Stahl VPE 1 Stück für Gewinde M14		
	GEV-Nr.	550262	Vergl.-Nr. —
	Flachdichtung Kupfer AD ø 20mm ID ø 14mm Materialstärke 2mm		
	GEV-Nr.	560112	Vergl.-Nr. —
	Unterlegscheibe ID ø 5.3mm AD ø 10mm Materialstärke 1mm CNS VPE 20 Stück DIN 125A für Gewinde M5		
	GEV-Nr.	560132	Vergl.-Nr. —
	Sechskantmutter Gewinde M5 H 4mm SW 8 CNS DIN/ISO DIN 934 / ISO 4032/8673 VPE 20 Stück		

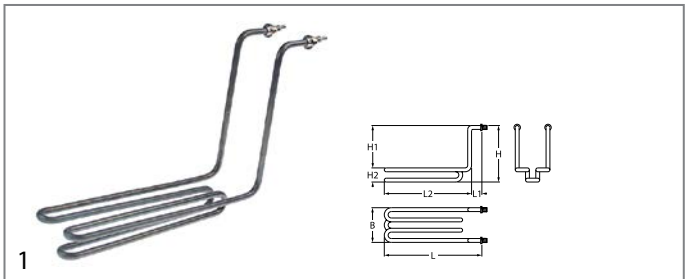

1

GEV-Nr.	416890	**Vergl.-Nr.**	3111
Beschreibung	Heizkörper 1670W 230V HK 1 L 360mm B 85mm H 233mm L1 60mm L2 300mm H1 200mm H2 48mm Gewinde 1/4" BA 77mm Rohr ø 8.5mm 2-Lochbefestigung Anschluss M5 AL 25mm Fritteusenheizkörper Windungen 3		
Zubehör für	416890		
	GEV-Nr.	361182	Vergl.-Nr. —
	Mutter Gewinde 1/4" H 5mm MsNi SW 17 VPE 1 Stück		
	GEV-Nr.	510417	Vergl.-Nr. —
	Flachdichtung Fiber AD ø 20mm ID ø 14mm Materialstärke 2mm VPE 1 Stück		
	GEV-Nr.	520228	Vergl.-Nr. —
	Zahnscheibe ID ø 15.3mm AD ø 24mm Stahl VPE 1 Stück für Gewinde M14		
	GEV-Nr.	550262	Vergl.-Nr. —
	Flachdichtung Kupfer AD ø 20mm ID ø 14mm Materialstärke 2mm		

Tabellenfortsetzung auf der nächsten Seite

Zubehör für	416890			
	GEV-Nr.	560112	Vergl.-Nr.	—
	Unterlegscheibe ID ø 5.3mm AD ø 10mm Materialstärke 1mm CNS VPE 20 Stück DIN 125A für Gewinde M5			
	GEV-Nr.	560132	Vergl.-Nr.	—
	Sechskantmutter Gewinde M5 H 4mm SW 8 CNS DIN/ISO DIN 934 / ISO 4032/8673 VPE 20 Stück			

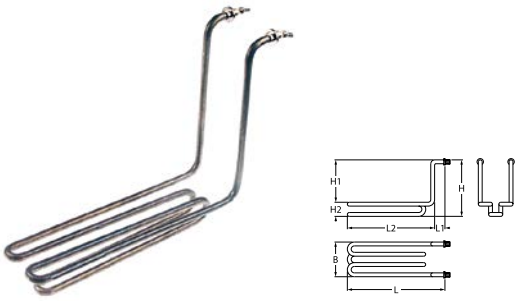

1

GEV-Nr.	416889	**Vergl.-Nr.**	3966
Beschreibung	Heizkörper 2000W 230V HK 1 L 310mm B 73mm H 225mm L1 40mm L2 270mm H1 190mm H2 36mm Gewinde 1/4" BA 65mm Rohr ø 8.5mm 2-Lochbefestigung Anschluss M5 Fritteusenheizkörper Windungen 3		
Zubehör für	416889		
	GEV-Nr.	361182	Vergl.-Nr. —
	Mutter Gewinde 1/4" H 5mm MsNi SW 17 VPE 1 Stück		
	GEV-Nr.	510417	Vergl.-Nr. —
	Flachdichtung Fiber AD ø 20mm ID ø 14mm Materialstärke 2mm VPE 1 Stück		
	GEV-Nr.	520228	Vergl.-Nr. —
	Zahnscheibe ID ø 15.3mm AD ø 24mm Stahl VPE 1 Stück für Gewinde M14		
	GEV-Nr.	550262	Vergl.-Nr. —
	Flachdichtung Kupfer AD ø 20mm ID ø 14mm Materialstärke 2mm		
	GEV-Nr.	560112	Vergl.-Nr. —
	Unterlegscheibe ID ø 5.3mm AD ø 10mm Materialstärke 1mm CNS VPE 20 Stück DIN 125A für Gewinde M5		
	GEV-Nr.	560132	Vergl.-Nr. —
	Sechskantmutter Gewinde M5 H 4mm SW 8 CNS DIN/ISO DIN 934 / ISO 4032/8673 VPE 20 Stück		

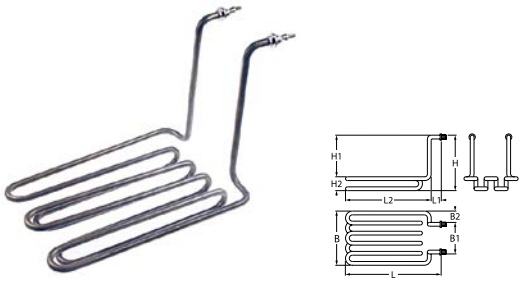

1

GEV-Nr.	416888	**Vergl.-Nr.**	3955
Beschreibung	Heizkörper 3500W 230V HK 2 L 300mm B 115mm H 232mm L1 28mm L2 272mm H1 190mm H2 42mm Gewinde 1/4" Rohr ø 8.5mm 2-Lochbefestigung Anschluss M5 Tauchheizkörper Windungen 5 B1 70mm B2 45mm		
Zubehör für	416888		
	GEV-Nr.	560112	Vergl.-Nr. —
	Unterlegscheibe ID ø 5.3mm AD ø 10mm Materialstärke 1mm CNS VPE 20 Stück DIN 125A für Gewinde M5		

Zubehör für	416888		
	GEV-Nr.	560132	Vergl.-Nr. —
	Sechskantmutter Gewinde M5 H 4mm SW 8 CNS DIN/ISO DIN 934 / ISO 4032/8673 VPE 20 Stück		

Heizkörper für Heiße-Theken

GEV
Bild nicht vorhanden

1

GEV-Nr.	416883	**Vergl.-Nr.**	VETRRESSCB80
Beschreibung	Heizkörper 230V		

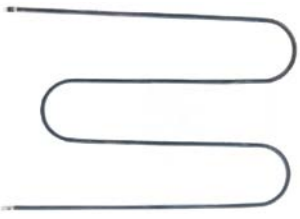

1

GEV-Nr.	416881	**Vergl.-Nr.**	VETRRES01
Beschreibung	Heizkörper 400W 230V HK 1 L 400mm B 280mm Rohr ø 6.3mm Anschluss Flachstecker 6,3mm Trockenheizkörper für Vitrine		

1

GEV-Nr.	416882	**Vergl.-Nr.**	VETRRES02
Beschreibung	Heizkörper 500W 230V HK 1 L 500mm B 275mm Anschlussabstand 268mm Rohr ø 6.3mm Anschluss Flachstecker 6,3mm Trockenheizkörper für Vitrine		

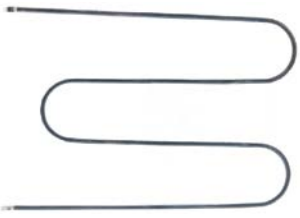

1

GEV-Nr.	419010	**Vergl.-Nr.**	VETRRES01
Beschreibung	Heizkörper 600W 230V HK 1 L 400mm B 280mm Rohr ø 6.3mm Anschluss Flachstecker 6,3mm Trockenheizkörper für Vitrine		

1

GEV-Nr.	418791	**Vergl.-Nr.**	VETRES03
Beschreibung	Heizkörper 900W 230V HK 1 L 615mm B 265mm Rohr ø 6.3mm Anschluss Flachstecker 6,3mm Trockenheizkörper		

Das komplette Sortiment finden Sie immer aktuell in unserem Webshop

1

GEV-Nr.	416885	**Vergl.-Nr.**	VETRRES04
Beschreibung	Heizkörper 900W 230V HK 1 L 870mm B 345mm Anschlussabstand 339mm AL 20mm Rohr ø 6.3mm Anschluss Flachstecker 6,3mm Trockenheizkörper		

Heizkörper für Kontaktgrills

1

GEV-Nr.	416877	**Vergl.-Nr.**	GRILLRES02
Beschreibung	Heizkörper 1000W 230V L 180mm B 192mm H 18mm L1 5mm L2 175mm B1 53mm B2 86mm Rohr ø 8.5mm EP oben Anschluss M5 Windungen 3 Trockenheizkörper		

1

GEV-Nr.	416879	**Vergl.-Nr.**	GRILLRES03
Beschreibung	Heizkörper 1200W 230V L 177mm B 257mm H 18mm L1 8mm L2 160mm B1 73mm B2 111mm Rohr ø 8.5mm AL 24mm EP oben Anschluss M4 Windungen 4 Trockenheizkörper		

1

GEV-Nr.	416878	**Vergl.-Nr.**	GRILLRES01
Beschreibung	Heizkörper 1400W 230V L 198mm B 220mm H 46mm B1 60mm B2 100mm Rohr ø 8.5mm Anschluss M5 AL 24mm EP unten Trockenheizkörper Windungen 4		

1

GEV-Nr.	416880	**Vergl.-Nr.**	GRILLRES04
Beschreibung	Heizkörper 1700W 230V L 198mm B 278mm H 40mm B1 60mm B2 168mm Rohr ø 8.5mm Anschluss M4 AL 23mm EP unten Trockenheizkörper Windungen 5		

Heizkörper für Salamander-/Toaster

1

GEV-Nr.	416874	**Vergl.-Nr.**	TOSTRESCOR
Beschreibung	Heizkörper 450W 115V L 344mm Gewinde M12x1 AL 23mm Rohr ø 8.5mm Anschluss Flachstecker 6,3mm HK 1 Trockenheizkörper Toaster B 8.5mm H 8.5mm		

Quarzheizkörper

1

GEV-Nr.	416187	**Vergl.-Nr.**	TOSTRES01
Beschreibung	Quarzheizkörper 400W 115V L 260mm ø 12mm Anschluss Flachstecker 6,3mm BA 24.8mm		

1

GEV-Nr.	418625	**Vergl.-Nr.**	TOSTRES02
Beschreibung	Quarzheizkörper 500W 115V L 365mm ø 10mm Anschluss Flachstecker 6,3mm		

1

GEV-Nr.	416873	**Vergl.-Nr.**	TOSTRES04
Beschreibung	Quarzheizkörper 500W 75V L 510mm ø 12mm Anschluss Flachstecker 6,3mm BA 495mm 11Ohm		

1

GEV-Nr.	416871	**Vergl.-Nr.**	TOSTRES01
Beschreibung	Quarzheizkörper 800W 230V L 285mm		

Kochplatten

rund

mit Überfallrand

für Haushalt + Großküche

1

GEV-Nr.	490129	**Vergl.-Nr.**	SNACKPIAS1
Beschreibung	Kochplatte ø 180mm 1500W 230V Anschluss 4 Schraubklemmen mit 8mm Überfallrand		

1

GEV-Nr.	490130	**Vergl.-Nr.**	SNACKPIAS2
Beschreibung	Kochplatte ø 220mm 2000W 230V Anschluss 4 Schraubklemmen mit 8mm Überfallrand		

Thermostate

Anlegethermostate

Anlegethermostate

1

GEV-Nr.	390323	**Vergl.-Nr.**	VETRTERMSICU
Beschreibung	Anlegethermostat LAmm Abschalttemp. 145°C 1NC 1-polig 16A Anschluss F6,3 M4		

Regel- und Sicherheitsthermostate

EGO

Regelthermostate

Serie 55.10/19_

1

GEV-Nr.	375777	**Vergl.-Nr.**	3064
Beschreibung	Thermostat T.max. 180°C Arbeitsbereich 70-180°C 1-polig 1NO 16A Fühler ø 6mm Fühler L 87mm Kapillarrohr 600mm Kapillarrohr isoliert 350mm Stopfbuchse Achse ø ø6x4,6mm Achslänge 23mm Achsstellung oben Drehwinkel 270°		

1

GEV-Nr.	375002	**Vergl.-Nr.**	GRILLTERMOS
Beschreibung	Thermostat T.max. 320°C Arbeitsbereich 55-320°C 1-polig 1NO 16A Fühler ø 3.1mm Fühler L 226mm Kapillarrohr 870mm Kapillarrohr isoliert 850mm Stopfbuchse Achslänge 23mm Achsstellung oben Drehwinkel 270°		

Sicherheitsthermostate

Serie 55.32_

1

GEV-Nr.	375724	**Vergl.-Nr.**	03299/A
Beschreibung	Sicherheitsthermostat Abschalttemp. 246°C 3-polig 20A Fühler ø 6mm Fühler L 79mm Kapillarrohr 1300mm Kapillarrohr isoliert 1100mm Stopfbuchse Fühler CNS		

IMIT / TEMPOMATIC / ARTHERMO

Regelthermostate

1

GEV-Nr.	375620	**Vergl.-Nr.**	VETRTER120
Beschreibung	Thermostat T.max. 120°C Arbeitsbereich 30-120°C 1-polig 1CO 15A Fühler ø 6.5mm Fühler L 95mm Kapillarrohr 1000mm Kapillarrohr isoliert 1000mm Stopfbuchse Achse ø ø6x4,6mm Achslänge 19mm Achsstellung oben Drehwinkel 270°		

Das komplette Sortiment finden Sie immer aktuell in unserem Webshop

1

GEV-Nr.	375543	**Vergl.-Nr.**	3064
Beschreibung	Thermostat T.max. 190°C 1-polig Stopfbuchse Achse ø ø6x4,6mm		

Sicherheitsthermostate

1

GEV-Nr.	375542	**Vergl.-Nr.**	9004
Beschreibung	Sicherheitsthermostat LS1 8174 Abschalttemp. 238°C 1-polig 15A Fühler ø 5mm Fühler L 100mm Kapillarrohr 550mm Kapillarrohr isoliertmm Stopfbuchse Fühler CNS		

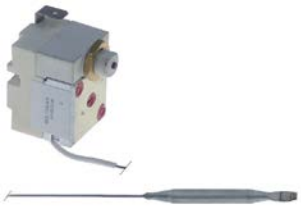

1

GEV-Nr.	375509	**Vergl.-Nr.**	9004
Beschreibung	Thermostat Abschalttemp. 230°C 1-polig 1NC 16A Fühler ø 6mm Fühler L 62mm Kapillarrohr 450mm Kapillarrohr isoliert 40mm Stopfbuchse Fühler Verschraubung M10x1 Anschluss Flachstecker 6,3mm		

CAMPINI

Sicherheitsthermostate

1

GEV-Nr.	375915	**Vergl.-Nr.**	9004
Beschreibung	Sicherheitsthermostat Abschalttemp. 232°C 1-polig 1NC 16A Fühler ø 5mm Fühler L 68mm Kapillarrohr 960mm Kapillarrohr isoliert 70mm Verschraubung M10		

Diverse

Regelthermostate

1

GEV-Nr.	375820	**Vergl.-Nr.**	3064
Beschreibung	Thermostat T.max. 190°C Arbeitsbereich 0-190°C 1-polig 1CO 16A Fühler ø 4.5mm Fühler L 130mm Kapillarrohr 550mm Achse ø 6x4,6mm Achslänge 19mm Achsstellung oben Drehwinkel 270° 250V		

Schalter und Taster

Wippenschalter/-taster

30x22mm

1

GEV-Nr.	301003	**Vergl.-Nr.**	TOSTINTER	
Beschreibung	Wippenschalter Einbaumaß 30x22mm grün 2NO 250V 16A beleuchtet 0-I Anschluss Flachstecker 6,3mm Umgebungstemperatur max. 125/55°C Schutzart IP65			
Zubehör für	301003			
	GEV-Nr.	301036	Vergl.-Nr.	—
	Schutzhaube Innenmaß 30x22mm für Wippenschalter Einbaumaß-mm			

Mikroschalter

hebelbetätigt

1

GEV-Nr.	345255	**Vergl.-Nr.**	03041/A
Beschreibung	Mikroschalter mit Hebel 250V 16A 1CO Anschluss Flachstecker 6,3mm L 35mm L1 28mm Umgebungstemperatur max. 125°C BA 22mm Betätigungskraft: 136g Hebellänge 27mm		

1

GEV-Nr.	347684	**Vergl.-Nr.**	03041/B
Beschreibung	Mikroschalter mit Hebel 250V 16A 2NO Anschluss Flachstecker 6,3mm L 36mm Umgebungstemperatur max. 125°C BA 22.2mm Typ VRSR01AA1 Betätigungskraft: 145g		

Nockenschalter

Ein/Aus

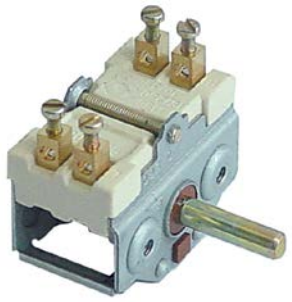

1

GEV-Nr.	300151	**Vergl.-Nr.**	03227/B
Beschreibung	Nockenschalter 2 Schaltstellungen 2NO Schaltfolge 0-1 16A Achse ø 6x4,6mm Achslänge 23mm Anschluss Schraubanschluss Keramik		

1

GEV-Nr.	300176	**Vergl.-Nr.**	03227/A
Beschreibung	Nockenschalter 2 Schaltstellungen 4NO Schaltfolge 0-1 16A Achse ø 6x4,6mm Achslänge 23mm Anschluss Schraubanschluss		

7-Takt

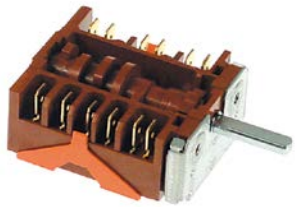

1

GEV-Nr.	300177	**Vergl.-Nr.**	SNACKCOMMUT
Beschreibung	Nockenschalter 7 Schaltstellungen 6NO Schaltfolge 0-1-2-3-4-5-6 16A Achse ø 6x4,6mm Achslänge 23mm Anschluss Flachstecker 6,3mm 7-Takt		

Lampen

Signallampen

Signallampen 2-teilig (Linse und Signalelement)

Signallampenkappen

ø10mm (Typ SR-3)

1

GEV-Nr.	359816	**Vergl.-Nr.**	3067
Beschreibung	Signallampenfassung Einbaumaß ø10mm grün VPE 1 Stück		

1

GEV-Nr.	359815	**Vergl.-Nr.**	3066
Beschreibung	Signallampenfassung Einbaumaß ø10mm klar VPE 1 Stück		

Signalelemente für Fassungstyp SA / SC / SD / SF / SR

1

GEV-Nr.	359814	**Vergl.-Nr.**	3676
Beschreibung	Signalelement 230V klar Anschluss Kabel 400mm Kabelmaterial Silikon VPE 1 Stück		

Signallampen komplett

ø10mm

mit Steckfassung

1

GEV-Nr.	359374	**Vergl.-Nr.**	TOSTGEMMA
Beschreibung	Signallampe ø 10mm 230V grün		

ø13mm

mit Steckfassung

1

GEV-Nr.	359143	**Vergl.-Nr.**	GRILLAMPAD GRILLGEMMA TOSTLAMP VETRGEMMA
Beschreibung	Signallampe ø 13mm gelb 230V Anschluss Flachstecker 6,3mm Temp.Best. 120°C VPE 1 Stück		

1

GEV-Nr.	359142	**Vergl.-Nr.**	GRILLAMPAD
Beschreibung	Signallampe ø 13mm grün 230V Anschluss Flachstecker 6,3mm Temp.Best. 120°C VPE 1 Stück		

Das komplette Sortiment finden Sie immer aktuell in unserem Webshop

Timer

Zeitschalter mechanisch

1

GEV-Nr.	350032	**Vergl.-Nr.**	Tosttimer
Beschreibung	Zeitschalter M2 2-polig Laufzeit 15min Antrieb mechanisch 2NO bei 250V 16A Dauerstellung Nein Achse ø 6x4,6mm Achse 6x4,6mm Achslänge 18mm BA 28mm Anschluss hinten		
Zubehör für	350032		
	GEV-Nr.	110366	Vergl.-Nr. Tosttimerman
	Knebel Schalter Nullstrich T.max.°C°C ø 44mm Achse ø 6x4,6mm Abflachung oben schwarz		
	GEV-Nr.	110371	Vergl.-Nr. —
	Skalenscheibe Einteilung 15min Dauerstellung Nein Drehwinkel 30-330° ø 60mm Zeitschaltuhren Knebel ø 45mm		

Ersatzteile und Zubehör

Knebel

1

GEV-Nr.	110366	**Vergl.-Nr.**	Tosttimerman
Beschreibung	Knebel Schalter Nullstrich T.max.°C°C ø 44mm Achse ø 6x4,6mm Abflachung oben schwarz		

Schütze

GENERAL ELECTRIC (AEG)

Leistungsschütze

1

GEV-Nr.	380238	**Vergl.-Nr.**	9023 SALAMANDCONT
Beschreibung	Leistungsschütz AC1 20A 230VAC (AC3/400V) 8,4A/4kW Hauptkontakte 3NO Hilfskontakte 1NO Anschluss Schraubanschluss Typ LS0510A Typ AEG LS0510A Typ GE MC1A 310A		

Zündtechnik

Zündbrenner

SIT

Serie 100

1

GEV-Nr.	107139	**Vergl.-Nr.**	03139
Beschreibung	Zündbrenner SIT Typ Serie 100 1-flammig Düse ø 0.2mm Gasanschlussmm		
Ersatzteile für	107139		
	GEV-Nr.	100854	Vergl.-Nr. —
	Zündbrennerhalter 2-fach		
	GEV-Nr.	100885	Vergl.-Nr. —
	Luftmischhülse für Zündbrenner VPE 1 Stück		
	GEV-Nr.	107160	Vergl.-Nr. —
	Zündbrenneroberteil SIT 1-flammig Hmm Lmm VPE 1 Stück		
Zubehör für	107139		
	GEV-Nr.	100904	Vergl.-Nr. —
	Klemmschraube M10x1 für Rohr-ø 4mm VPE 1 Stück		
	GEV-Nr.	100905	Vergl.-Nr. —
	Klemmschraube M10x1 für Rohr-ø 6mm VPE 1 Stück		
	GEV-Nr.	100998	Vergl.-Nr. —
	Zündbrennerunterteil Düse ø 0.21mm passend für Serie 100		
	GEV-Nr.	102110	Vergl.-Nr. —
	Zündgasleitung Kupfer Rohr ø 4mm Wandstärke 1mm L 3000mm		
	GEV-Nr.	102111	Vergl.-Nr. —
	Zündgasleitung Kupfer Rohr ø 6mm Wandstärke 1mm L 3000mm		

Zubehör

Zündelektroden

1

GEV-Nr.	100706	**Vergl.-Nr.**	3152
Beschreibung	Zündelektrode Anschluss M4 VPE 1 Stück		

Elektroden

1

GEV-Nr.	100706	**Vergl.-Nr.**	3152
Beschreibung	Zündelektrode Anschluss M4 VPE 1 Stück		

Gasdüsen

Hauptdüsen

Gasdüsen M12x1

1

GEV-Nr.	106568	**Vergl.-Nr.**	FRIGUGELLI
Beschreibung	Gasdüse Gewinde M12x1 SW 13 Bohrung ø 1.25mm		

Gerätespezifische Bauteile

für Toaster

Zangen

Zangen

1

GEV-Nr.	690010	**Vergl.-Nr.**	TOSTPINZA
Beschreibung	Zange für Toaster H 180mm Baulänge 100mm		

Griffe und Handräder

Griffstangen

Griffstangen

1

GEV-Nr.	693200	**Vergl.-Nr.**	GRILLIMPEGNO
Beschreibung	Griffstange		

Bügelgriffe

1

GEV-Nr.	693440	**Vergl.-Nr.**	3063
Beschreibung	Bügelgriff BA 88mm für Fritteuse		

Scharniere

Backofenscharniere

1

GEV-Nr.	700006	**Vergl.-Nr.**	03478D
Beschreibung	Backofenscharnier BA 173mm BA2 105mm Laschenbefestigung 14mm Hebellänge 120mm Nutabstand 11mm Federstärke 3.5mm Laschenposition links Federlänge 112mm B 25mm		
Zubehör für	700006		

GEV-Nr.	700001	Vergl.-Nr.	03808c
Gegenhalter L 118mm B 17mm BA 94mm			

Tabellenfortsetzung auf der nächsten Seite

Das komplette Sortiment finden Sie immer aktuell in unserem Webshop

Zubehör für	700006			
	GEV-Nr.	700007	Vergl.-Nr.	03478s
	Backofenscharnier BA 173mm BA2 105mm Laschenbefestigung 14mm Hebellänge 120mm Nutabstand 11mm Federstärke 3.5mm Laschenposition rechts Federlänge 112mm B 25mm			

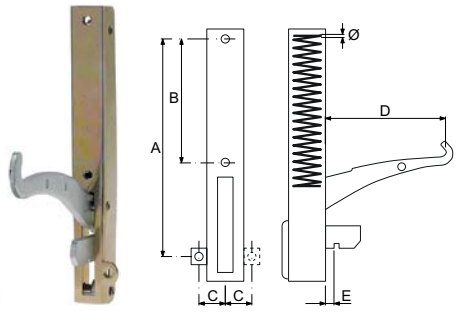

1

GEV-Nr.	700007	**Vergl.-Nr.**	03478s
Beschreibung	Backofenscharnier BA 173mm BA2 105mm Laschenbefestigung 14mm Hebellänge 120mm Nutabstand 11mm Federstärke 3.5mm Laschenposition rechts Federlänge 112mm B 25mm		
Zubehör für	700007		
	GEV-Nr. 700001	Vergl.-Nr.	03808c
	Gegenhalter L 118mm B 17mm BA 94mm		
	GEV-Nr. 700006	Vergl.-Nr.	03478D
	Backofenscharnier BA 173mm BA2 105mm Laschenbefestigung 14mm Hebellänge 120mm Nutabstand 11mm Federstärke 3.5mm Laschenposition links Federlänge 112mm B 25mm		

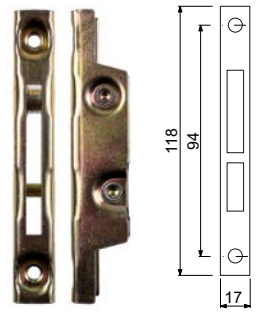

1

GEV-Nr.	700001	**Vergl.-Nr.**	03808c
Beschreibung	Gegenhalter L 118mm B 17mm BA 94mm		

Großküchenarmaturen

Auslaufhähne

Universal

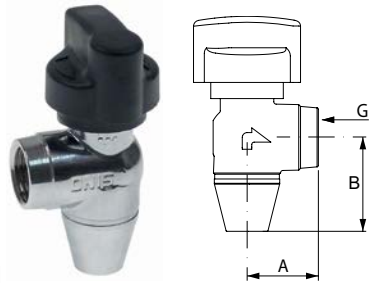

1

GEV-Nr.	540747	**Vergl.-Nr.**	FRIGRUBINFR8
Beschreibung	Auslaufhahn Messing verchromt gewinkelt B 30mm H 40mm Gewinde 1/2" IG		

Federn

Drehfedern

1

GEV-Nr.	693199	**Vergl.-Nr.**	GRILLMOLLA
Beschreibung	Drehfeder ø 21mm L1 38mm L2 118mm L3 38mm Drahtstärke ø 3.8mm		

Ventile und Wanneneinläufe

Kugelhähne

Universal

Kugelhähne mit Hebelgriff

1

GEV-Nr.	540910	**Vergl.-Nr.**	3118
Beschreibung	Kugelhahn Anschluss 3/4" IG - Schlauch ø19mm Baulänge 110mm mit Hebelgriff Grifflänge 95mm		

A

Anlegethermostate 6, 6

B

Backofenscharniere 10

G

Gasdüsen 10

H

Heizkörper 3
Heizkörper für Bain-Maries 3
Heizkörper für Fritteusen 3
Heizkörper für Kontaktgrills 5
Heizkörper für Salamander-/Toaster 5

K

Kochplatten 6
Kugelhähne 11

L

Lampen 8

M

Mikroschalter 7

N

Nockenschalter 8

Q

Quarzheizkörper 5

R

Regelthermostate 6, 6

S

Schalter und Taster 7
Schütze 9
Sicherheitsthermostate 6, 7
Signallampen 8
Signallampen komplett 8

T

Thermostate 6
Timer 9

V

Ventile und Wanneneinläufe 11

W

Wippenschalter/-taster 7

Z

Zeitschalter mechanisch 9
Zündbrenner 9