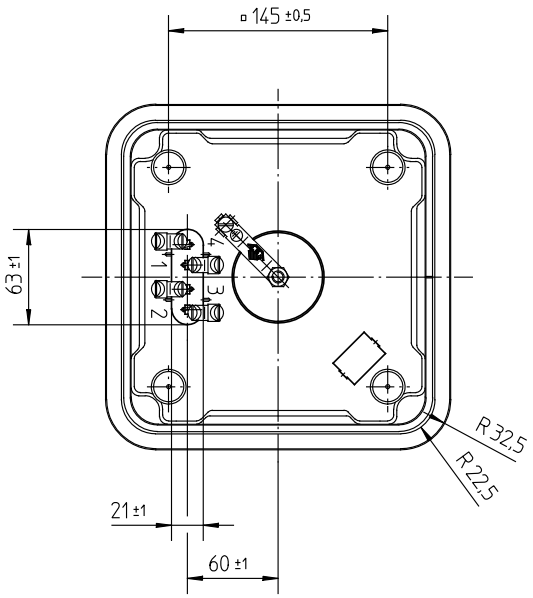


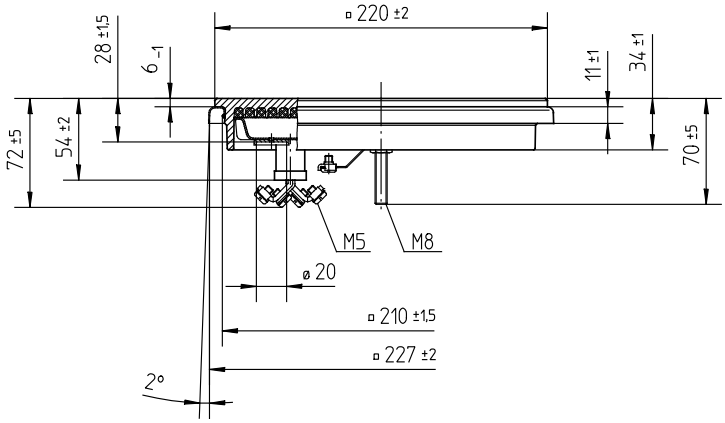


9301 EGO
2000W 380-400V
11.22473.231
**

Typenschild/Aufdruck
identification plate/imprinting
220-230V-Al o.schwarz/black
240V-blau/blue
380-400V-rot/red
sonstige/other-grün/green

Anschluß
connection

4 Laschen mit Klemmbügel und Schrauben M5.
4 straps with clamping bracket and screws M5.

Erdung
earthing

Über Anschlußfahne mit Klemmbügel u. Schraube M5.
over connecting lug with clamping bracket and screw M5.

Die Großkochplatte ist über die 4 Stützaugen am Abschlußdeckel abzustützen.
The sealed hotplate is fixed by 4 supporting spider on the cover plate support.

* Nennaufnahme bezogen auf den Mittelwert des Spannungsbereiches.
Nominal wattages related to mean value of voltage range.

Schaltschema
wiring diagram

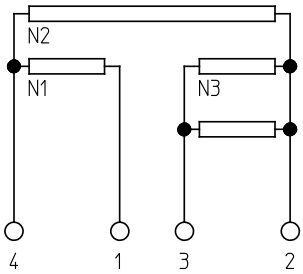


| Pos | type Type | W wattage Leistung | V voltage Spannung | N1 | N2 | N3 | 6 | 5 | 4 | 3 | 2 | 1 | approval marks Prüfzeichen | | | | | | | | |
|---|---|---|---|---|---|---|---|---|---|---|---|---|---|---|---|---|---|---|---|---|---|
| | | | | rated conductor Heizleiterabstufung | | | switch positions Schaltstufen | | | | | | | | | | | | | | |
| 9 | | | | | | | | | | | | | | | | | | | | | |
| 8 | | | | | | | | | | | | | | | | | | | | | |
| 7 | | | | | | | | | | | | | | | | | | | | | |
| 6 | 11.22473.236 (3) | 2000 | 115 | 500 | 500 | 1000 (2x500) | 2000 | 1500 | 1000 | 500 | 300 | 200 | | | | | | | | | |
| 5 | 11.22473.235 (2) | 2000 | 400 | 500 | 500 | 1000 (2x500) | 2000 | 1500 | 1000 | 500 | 300 | 200 | | | X | X | | | | | |
| 4 | 11.22473.234 (1) | 2000 | 230 | 500 | 500 | 1000 (2x500) | 2000 | 1500 | 1000 | 500 | 300 | 200 | | | X | X | | | | | |
| 3 | 11.22473.233 | 2000 | 240 | 500 | 500 | 1000 (2x500) | 2000 | 1500 | 1000 | 500 | 300 | 200 | | | X | X | | | | | |
| 2 | 11.22473.232 | 2000* | 220-230 | 500 | 500 | 1000 (2x500) | 2000 | 1500 | 1000 | 500 | 300 | 200 | | | X | X | | | | | |
| 1 | 11.22473.231 | 2000* | 380-400 | 500 | 500 | 1000 (2x500) | 2000 | 1500 | 1000 | 500 | 300 | 200 | | | X | X | | | | | |

** (4)

| | | |
|---|---|---|
| . | . | . |
| . | . | . |
| 5 | A00142 | 16.06.2003 |
| 4 | EP1578 | 03.11.1997 |
| 3 | EP1254 | 14.02.1995 |
| 2 | EP0899 | 13.12.1993 |
| 1 | EP0871 | 24.02.1993 |
| Änd. | Mitteilung Nr. | Datum |
| Erst. | . | . |

Diese Unterlage erhalten sie nur zu dem vereinbarten Zweck anvertraut. Jegliche Art der Vervielfältigung, Verwertung und Mitteilung ihres Inhaltes ist nicht gestattet soweit nicht ausdrücklich zugestanden. Zuwiderhandlungen verpflichten zu Schadenersatz.
Alle Rechte an bestehenden und künftigen Schutzrechten bleiben vorbehalten.

| CAD | Datum | Name |
|---|---|---|
| Erst. | 05.03.1993 | WOEHRLE |
| Bearb. | 16.06.2003 | BALITSCH |
| Freig. | 30.06.2003 | MAIERA |

E.G.O.-Wnr. . EN-Wnr. .
Werkstoff .
.
Oberflächenangaben nach ISO 1302
Freimaßtoleranz .

Maßstab 1:5

Bezeichnung
EGO Grosskochplatte 220x220
EGO Hotplate 220x220
.

E.G.O. Elektro-Gerätebau GmbH
D-75038 Oberderdingen

| Zeichnungsnummer | Blattnr. | Ver. | Stat. | Blätter | Dok. | Fremd. |
|---|---|---|---|---|---|---|
| 11.22473.23X | 901 | 1 | K | . | . | . |

Urspr. . Ers. f. Zchng.v.08.09.86 Ers. d. . Ref..